DED7092

Instrukcja ważna dla urządzeń wyprodukowanych po: / Instruction manual valid for devices manufactured after:/ Návod pro zařízení vyrobená po: / Návod pre obsluhu zariadení vyrobených po: / Instrukcija – įrenginiai, kurie buvo pagaminti nuo: / Lietošanas instrukcija ierīcēm izgatavotiem pēc: / Útmutató a után gyártott készülékekhez: / Manualul de utilizare pentru aparate fabricate după: / Navodila veljajo za naprave, proizvedene po:/ Upute vrijede za uređaje proizvedene nakon / Ръководство за употреба, валидно за устройства, произведени след: **01.05.2023**

PL **Nożyce do żywopłotu 18 V**
Instrukcja obsługi z kartą gwarancyjną

EN **Cordless hedge trimmer 18V**
Instruction manual with guarantee card

CZ **Nůžky na živý plot 18 V**
Návod k obsluze se záručním listem

SK **Nožnice na živý plot 18 V**
Užívateľská príručka so záručným listom

LT **Gyvatvorių žirklės 18 V**
Naudojimo instrukcija su Garantiniu lapu

LV **Dzīvžoga šķēres 18 V**
Lietošanas instrukcija ar garantijas talonu

HU **Sövénynyíró olló 18 V**
Használati Utasítás Garanciajeggyel

RO **Foarfece de tuns garduri vii 18 V**
Instrucțiuni de utilizare și certificat de garanție

DE **Heckenschere 18 V**
Bedienungsanleitung mit Garantiekarte

SI **Obrezovalniki žive meje 18 V**
Navodila za uporabo z garancijsko kartico

HR **Škare za živicu 18 V**
Upute za upotrebu s jamstvenim listom

BG **Ножици за жив плет 18 V**
Ръководство за употреба с гаранционна карта

UA **Ножиці для живоплоту 18 V**
Інструкція з експлуатації з гарантійним талоном



PL Wszelkie prawa zastrzeżone. Niniejsze opracowanie jest chronione prawem autorskim. Kopiowanie lub rozpowszechnianie Instrukji Obsługi we fragmentach albo w całości bez zgody Dedra Exim zabronione Dedra Exim zastrzega sobie prawo do wprowadzania zmian konstrukcyjno-technicznych oraz kompletacyjnych bez uprzedniego powiadamiania. Zmiany te nie mogą stanowić podstawy do reklamowania produktu. Instrukcja obsługi dostępna na stronie www.dedra.pl

EN All rights reserved. This publication is protected by copyright. Copying or distribution of the User Manual in parts or in full without Dedra Exim's permission is prohibited Dedra Exim reserves the right to make design, technical and completion changes without prior notice. These changes may not constitute grounds for advertising the product. User manual available at www.dedra.pl

CZ Všechna práva vyhrazena. Toto zpracování je chráněno autorským právem. Kopírování nebo šíření Návodu k obsluze v částech nebo vcelku bez souhlasu společnosti Dedra Exim je zakázáno. Dedra Exim si vyhrazuje právo zavádět konstrukční a technické a komplementační změny bez dřívějšího oznámení. Tyto změny nemohou být základem pro reklamování výrobku. Návod k obsluze dostupný na stránkách www.dedra.pl

SK Všetky práva vyhradené. Tieto materiály sú chránené autorskými právami. Kopírovanie prípadne šírenie častí, prípadne celého návodu na obsluhu je bez súhlasu spoločnosti Dedra Exim zakázané. Dedra Exim si vyhradzuje právo na vykonávanie konštrukčno-technických zmien, a zmien doplnkového príslušenstva, bez predchádzajúceho upozornenia. Tieto zmeny nemôžu byť dôvodom na reklamáciu výrobku. Užívateľská príručka je dostupná na webovej stránke www.dedra.pl

LT Visos teisės saugomos. Šis kūrinys yra saugomas autorinių teisių įstatymų. Eksploatavimo instrukcijos arba jos fragmentų kopijavimas ir platinimas be „Dedra Exim“ sutikimo draudžiamas. „Dedra Exim“ pasilieka sau teisę įvesti konstrukcijos, techninius arba komplektacijos pokyčius be išankstinio įspėjimo. Šie pokyčiai negali būti skundo dėl produkto pagrindu. Naudojimo instrukcija yra prieinama svetainėje: www.dedra.pl

LV Visas tiesības pasargātas. Šis izdevums ir sargāts ar autortiesību. Lietošanas Instrukcijas kopēšana vai izplatīšana pilnīgi vai fragmentos bez Dedra Exim firmas piekrišanas ir aizliegta. Firma Dedra Exim atstāj sev tiesību veikt konstrukcijas-tehnikas izmaiņu, kā arī komplektācijas izmaiņu bez iepriekšēja paziņojuma. Šīs izmaiņas nevar būt par pamatu produkta reklamēšanai. Lietošanas instrukcija pieejama mājaslapā www.dedra.pl

HU Minden jog fenntartva. A jelen kiadvány szerzői jogokkal védve. A Használati Utasítás másolása vagy terjesztése egészében vagy részleteiben a Dedra Exim írásos engedélye nélkül tilos A Dedra Exim fenntartja magának a szerkezeti-műszaki, valamint komplettálási változtatások előzetes bejelentés nélküli bevezetésének jogát. Ezek a változások nem szolgálhatnak alapjául a termék reklamációjának. A használati utasítás a weboldalon elérhető www.dedra.pl.

RO Toate drepturile rezervate. Această redactare este protejată prin legea dreptului de autor. Este interzisă copierea, reproducerea în orice fel sau multiplicarea și distribuirea parțială sau în totalitate a Manualului de utilizare fără permisiunea firmei Dedra Exim Firma Dedra Exim își rezervă dreptul de a face modificări tehnice și constructive sau de completare a dispozitivului fără o notificare prealabilă. Aceste modificări nu pot constitui temei pentru reclamarea produsului. Instrucţiunea de deservire accesibilă pe pagina www.dedra.pl

DE Alle Rechte vorbehalten. Die vorliegende Bedienungsanleitung wird durch das Urheber-recht geschützt. Kein Teil dieser Bedienungs-anleitung darf ohne schriftliche Einwilligung von Dedra Exim vervielfältigt oder verbreitet werden.Dedra Exim behält sich das Recht vor, Konstruktions- und technische Änderungen sowie Änderungen in der Zusammensetzung vorzunehmen, ohne vorher darüber zu informieren. Diese Änderungen können kein Grund zur Reklamation des Produkts bilden. Die Bedienungsanleitung ist auf der Internetseite www.dedra.pl zugänglich.

SI Vse pravice pridržane. Ta navodila so zaščitena na podlagi predpisov o avtorskih pravicah. Prepovedano je kopiranje ali razširjanje teh navodil za uporabo po delih ali v celoti brez soglasja „Dedra-Exim”. „Dedra-Exim” si pridržuje pravico do uvajanja konstrukcijsko-tehničnih in kompletacijskih sprememb brez predhodnega obvestila. Te spremembe ne morejo biti podlaga za prijavo reklamacije. Navodila za uporabo so na voljo na strani www.dedra.pl

HR Sva prava su rezervirana. Ovo djelo je zaštićeno autorskim pravom. Zabranjeno je kopiranje ili distribucija Uputa za uporabu u dijelovima ili u cijelosti bez pristanka „Dedra-Exim”a „Dedra-Exim” zadržava pravo uvođenja promjena konstrukcijskih, tehničkih i završnih bez prethodne obavijesti. Ove promjene ne mogu predstavljati osnovu za reklamiranje proizvoda. Upute za uporabu dostupne su na web stranici www.dedra.pl

BG Всички права запазени. Това произведение е защитено с авторски права. Копирането или разпространението на Ръководството за потребителя на части или като цяло е забранено без разрешението на „Dedra-Exim”. „Dedra-Exim” си запазва правото да прави промени в дизайна, техническите характеристики и завършването без предварително уведомление. Тези промени не могат да бъдат основание за рекламиране на продукта. Ръководството за потребителя е на разположение на адрес www.dedra.pl

UA Всі права захищені. Ця робота захищена авторським правом. Копіювання або розповсюдження Посібника користувача частково або повністю без дозволу Dedra Exim заборонено Dedra Exim залишає за собою право вносити зміни в конструкцію, технічні характеристики та комплектацію без попереднього повідомлення. Ці зміни не можуть бути підставою для реклами продукту. Посібник користувача доступний за посиланням www.dedra.pl

Kontakt
Contact / Kontaktai / Kontakts / Elérhetőség / Contact / Kontakt / Pišite na / Kontakt / Свържете се с / Контакт
Dedra Exim Sp. z o.o., ul. 3 Maja 8, 05-800 Pruszków
Tel. +48 22 73 83 777 wew. 129, 165, fax +48 22 73 83 779
serwis@dedra.com.pl www.dedra.pl

22 PAP

Instrukcja oryginalna

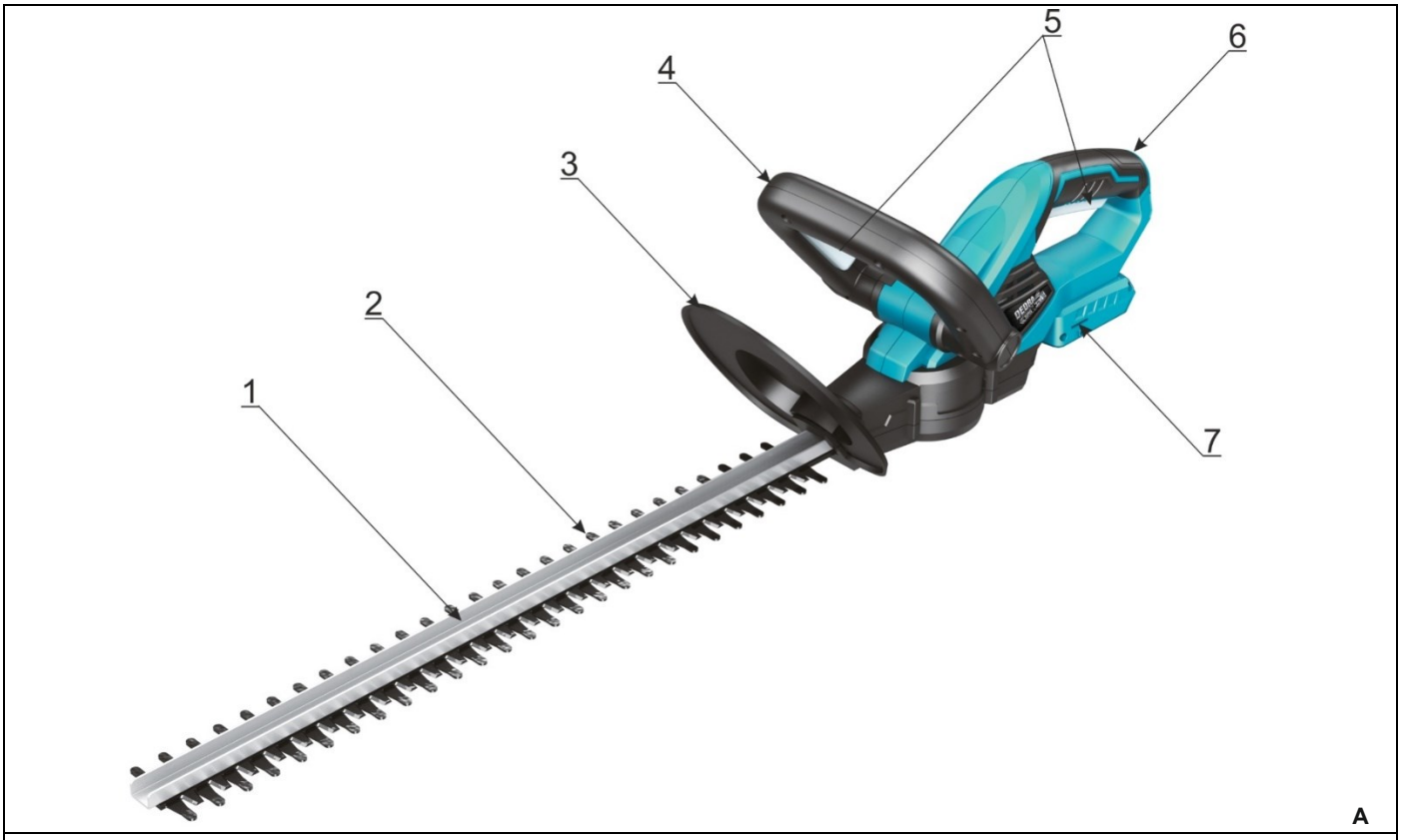
1
2
3
4
5
6
7

A

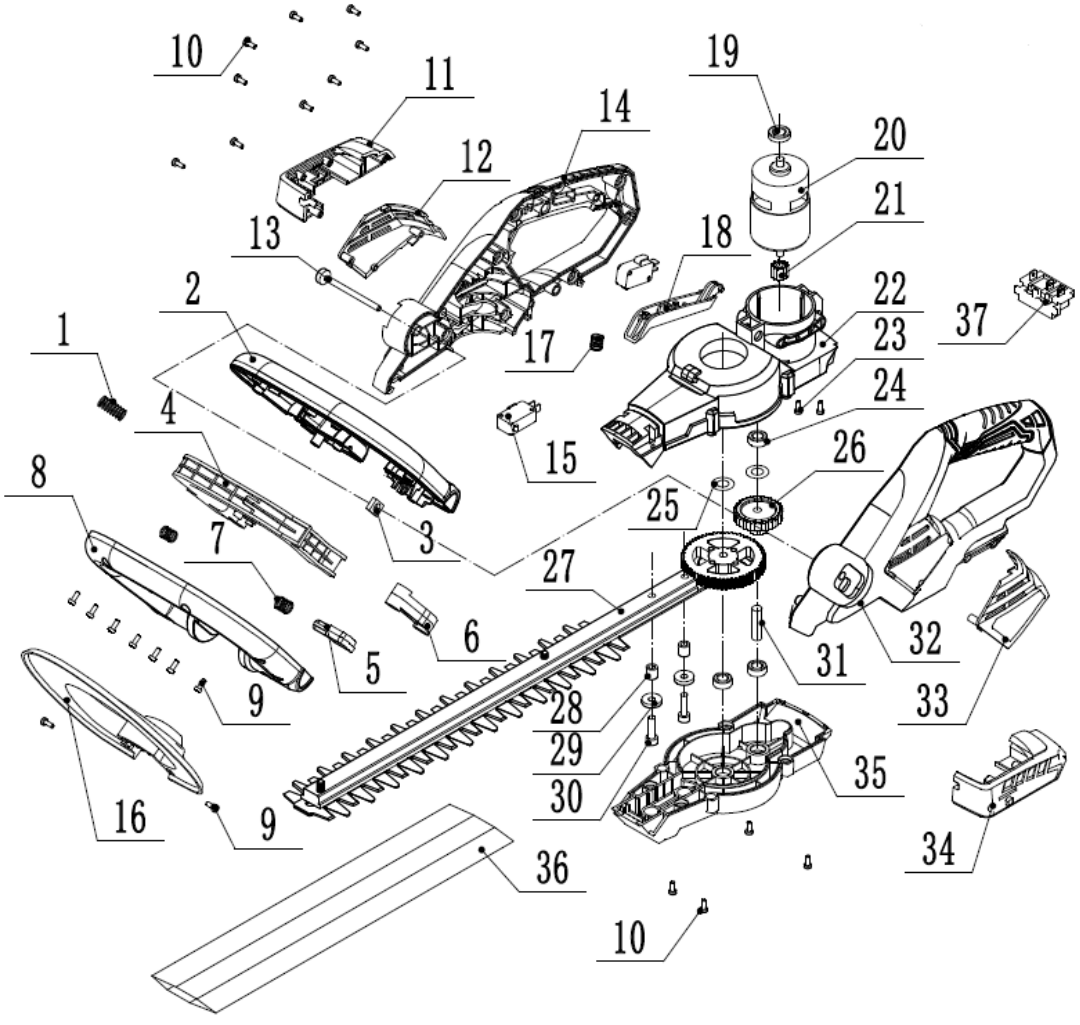
1
2
3
4
5
6
7
8
9
10
11
12
13
14
15
16
17
18
19
20
21
22
23
24
25
26
27
28
29
30
31
32
33
34
35
36
37

B

Opis piktogramów / Description of pictograms / Popis použitých piktogramů / Opis používaných piktogramov / Panaudotų piktogramų aprašymas / Lietoto piktogrammu apraksts / Az alkalmazott piktogramok magyarázata / Descrierea pictogramelor / Beschreibung der verwendeten Piktogramme / Opis piktogramov / Opis piktograma / Описание на пиктограмите / Опис піктограм

  	**Nakaz: przeczytaj instrukcję obsługi** / Warrant: read the instruction manual / Příkaz: přečtěte návod k obsluze / Príkaz: oboznámte sa s užívateľskou príručkou / Privaloma: perskaitykite aptarnavimo instrukciją / Norādījums: rūpīgi iepazīstieties ar lietotāja rokasgrāmatā sniegto informāciju / Utasítás: olvassa el az útmutatót / Obilgatoriu: citiți manualul de utilizare / Gebot: die Bedienungsanleitung lesen / Navodilo: preberite navodila za uporabo / Uputa: pročitajte korisnički priručnik / Заповедта: прочетете ръководството за употреба / Заборона: прочитайте інструкцію з експлуатації
	**Nakaz: używać ochronników słuchu /** Order: use hearing protectors / Příkaz: používejte ochranu 3luchu / Príkaz: používajte chrániče 3luchu/ Privaloma: naudoti apsauginius akinius/ Lietojiet dzirdes aizsardzības līdzekļus/ Utasítás: használjon fülvédőt/ Trebuie să folosi-ţi aparate pentru protecţia auzului/ Der Gehörschutz ist zu Benutzen / Obvezno: uporabljajte ščitnike za ušesa / Savjet: koristite zaštitu za sluh / Задължително: Използвайте предпазни средства за уши / Обов'язково: використовуйте захисні навушники
	**Nakaz: stosować okulary ochronne /** Order: use safety goggles / Příkaz: používejte ochranné brýle / Príkaz: používajte ochranné okuliare / Privaloma: naudoti apsauginius akinius / Norādījums: nēsājiet aizsargacenes / Utasítás: viseljen védőszemüveget / Obligatoriu: folosiţi ochelari de protecţie / Gebot: Schutzbrille tragen / Predpis: uporabljajte zaščitna očala / Savjet: koristite zaštitne naočale / Предписание: използвайте предпазни очила / Рецепт: використовуйте захисні окуляри
	**Ostrzeżenie: niebezpieczeństwo uderzenia odrzuconym materiałem. Zachować odległość /** Warning: Risk of impact with rejected material. Keep your distance / Varování: Nebezpečí nárazu s odmítnutým materiálem. Být v obraze./ Upozornenie: Nebezpečenstvo nárazu s odmietnutým materiálom Udržujte si odstup. / Įspėjimas: Smūgio su atmesta medžiaga pavojus. Laikykis atstumo. / Brīdinājums: trieciena risks ar noraidītu materiālu. Turēties savrup. / Figyelmeztetés: Ütközés veszélye a visszautasított anyaggal. Távolságtartó. / Avertisment: Risc de impact cu material respins. Păstrați distanța. / Opozorilo: Tveganje trčenja z zavrženim materialom. Držite se na razdalji. / Upozorenje: Opasnost od udara s odbačenim materijalom. Biti na distanci / Предупреждение: Риск от удар с отхвърлен материал. Запази дистанция. / Warnung: Gefahr von Stößen mit Ausschussmaterial. Halten Sie Ihren Abstand. / Avertissement : Risque de choc avec les matériaux rejetés. Gardez vos distances..
	**Zakaz: nie zbliżać dłoni do ruchomych elementów /** Prohibition: do not bring your hands close to moving parts / Zákaz: nepřibližujte ruce k pohyblivým částem / Zákaz: nepribližujte ruky k pohyblivým častiam / Draudimas: nepriartinkite rankų prie judančių dalių / Aizliegums: netuviniet rokas kustīgām daļām / Tilalom: ne vigye a kezét mozgó alkatrészek közelébe / Interdicție: nu vă apropiați mâinile de piesele în mișcare / Prepoved: ne približujte rok gibljivim delom / Zabrana: ne približavajte ruke pokretnim dijelovima / Забрана: не доближавайте ръцете си до движещи се части / Verbot: Bringen Sie Ihre Hände nicht in die Nähe von beweglichen Teilen / Interdiction : ne pas approcher vos mains des pièces mobiles
	**Odłączyć zasilanie przed dokonywaniem czynności obsługowych /** Disconnect power before performing maintenance / Před servisem odpojte napájení **/** Pred servisom odpojte napájanie **/** Prieš atlikdami techninę priežiūrą, atjunkite maitinimą **/** Pirms apkopes atvienojiet strāvu **/** Szervizelés előtt húzza ki a tápellátást **/** Deconectați alimentarea înainte de întreținere **/** Vor Wartungsarbeiten die Stromversorgung trennen / Pred servisiranjem odklopite napajanje / Isključite napajanje prije servisiranja / Изключване на захранването преди обслужване / Перед обслуговуванням відключіть живлення
	**Zakaz: nie wystawiać na działanie opadów atmosferycznych** / Prohibition: do not expose to precipitation / Zákaz: Nevystavujte atmosférickým srážením / Zákaz: nevystavujte atmosférickým zrážkam / Draudimas: nelaikykite atmosferos kritulių / Aizliegums: nepakļaujiet atmosfēras nokrišņiem / Tilalom: ne tegye ki a légköri csapadéknak / Interzicere: nu expuneți la precipitații atmosferice / Verbot: Setzen Sie das Gerät keinen atmosphärischen Niederschlägen aus / Prepoved: ne izpostavljati padavinam / Zabrana: ne izlagati padalinama / Забрана: да не се излага на валежи / Заборона: не піддавати впливу атмосферних опадів
	**Ostrzeżenie: niebezpieczeństwo** / Warning: danger / Varování: nebezpečí / Varovanie: nebezpečenstvo / Įspėjimas: pavojus / Brīdinājums: briesmas / Figyelem: veszély / Attention: danger / Advertencia: peligro / Atenție: pericol / Waarschuwing: gevaar / Achtung, Gefahr / Opozorilo: nevarnost / Upozorenje: opasnost / Предупреждение: опасност / Попередження: небезпека
	**Informacja: poziom mocy akustycznej** / Information: sound power level / Informace: hladina hluku / Informácie: hladina hluku / Informacija: triukšmo lygis / Informācija: trokšņa līmenis / Információ: zajszint / Informații: nivelul zgomotului / Information: Geräuschpegel / Informacije: raven zvočne moči / Informacije: razina zvučne snage / Информация: ниво на звукова мощност / Інформація: рівень звукової потужності

PL Spis treści

1. Zdjęcia i rysunki
2. Opis urządzenia
3. Przeznaczenie urządzenia
4. Ograniczenia użycia
5. Dane techniczne
6. Przygotowanie do pracy
7. Włączanie urządzenia
8. Użytkowanie urządzenia
9. Bieżące czynności obsługowe
10. Części zamienne i akcesoria
11. Samodzielne usuwanie usterek
12. Kompletacja urządzenia
13. Wykaz części do rysunku złożeniowego
14.Informacja dla użytkowników o pozbywaniu się urządzeń elektrycznych i elektronicznych
15. Karta gwarancyjna

Ogólne warunki bezpieczeństwa zostały dołączone jako oddzielna broszura.
Deklaracja zgodności dołączona jest do urządzenia jako oddzielny dokument. W przypadku braku deklaracji zgodności prosimy o kontakt z Serwisem Dedra-Exim Sp. z o.o.

OSTRZEŻENIE. Przeczytać wszystkie ostrzeżenia oznaczone symbolem wykrzyknika i wszystkie instrukcje przed użyciem urządzenia.

Nieprzestrzeganie podanych niżej ostrzeżeń i wskazówek dotyczących bezpieczeństwa może być przyczyną porażenia prądem elektrycznym, pożaru lub poważnych obrażeń. Należy zachować wszystkie ostrzeżenia i instrukcje do przyszłego użytku.

UWAGA Urządzenie z linii SAS+ALL zostało zaprojektowane do pracy tylko z ładowarkami i akumulatorami linii SAS+ALL.

Akumulator Li-Ion i ładowarka nie stanowią wyposażenia zakupionego urządzenia i należy nabyć je oddzielnie. Stosowanie akumulatorów i ładowarek innych niż dedykowanych do urządzenia jest zabronione.

2. Opis urządzenia

Rys. A: 1. Prowadnica, 2. Zęby ostrza, 3. Osłona operatora, 4. Rękojeść pomocnicza, 5. Włącznik sekwencyjny dwuelementowy, 6. Rękojeść głóa)na, 7. Gniazdo akumulatora.

3. Przeznaczenie urządzenia

Nożyce do żywopłotu przeznaczone są do przycinania pędów i drobnych gałązek żywopłotów, krzewów, krzaków, niewielkich drzewek ozdobnych itd. w przydomowych ogródkach, na działkach itd.
Dopuszcza się wykorzystanie urządzenia w pracach remontowo-budowlanych, warsztatach naprawczych, w pracach amatorskich przy równoczesnym przestrzeganiu warunków użytkowania i dopuszczalnych warunków pracy, zawartych w instrukcji obsługi.

4. Ograniczenia użycia

UWAGA Urządzenie może być użytkowane tylko zgodnie z zamieszczonymi poniżej "Dopuszczalnymi warunkami pracy".

UWAGA Samowolne zmiany w budowie mechanicznej i elektrycznej, wszelkie modyfikacje, czynności obsługowe nieopisane w Instrukcji Obsługi będą traktowane za bezprawne i powodują natychmiastową utratę Praw Gwarancyjnych, a deklaracja zgodności straci swoją ważność.

Użytkowanie elektronarzędzia niezgodne z przeznaczeniem lub Instrukcją Obsługi spowoduje natychmiastową utratę Praw Gwarancyjnych.
Przeczytać uważnie instrukcje. Zaznajomić się z elementami sterującymi i prawidłowym użytkowaniem maszyny.
Nigdy nie dopuszczać dzieci lub osób niezapoznanych z niniejszymi instrukcjami do użytkowania urządzenia. Lokalne przepisy mogą ograniczać wiek operatora.
Pamiętać, że operator lub użytkownik są odpowiedzialni za wypadki lub zagrożenia mające miejsce w stosunku do innych osób lub ich własności.

DOPUSZCZALNE WARUNKI PRACY

S1 praca ciągła
Nie stosować wewnątrz pomieszczeń. Zakres temperatur ładowania akumulatorów 10 - 30°C. Nie wystawiać na temperaturę pow. 40°C.

5. Dane techniczne

Model urządzenia	DED7092
Napięcie pracy [V]	18 d.c.
Długość ostrza [mm]	510
Prędkość obrotowa silnika [min^{-1}]	20000
Prędkość robocza ostrza [min^{-1}]	1300
Masa urządzenia [kg]	2,04
Poziom drgań mierzony na rękojeści a_h [m/s^2]	<2,5
Niepewność pomiaru K [m/s^2]	1,5
Emisja hałasu:	
Poziom ciśnienia dźwięku L_{pA} [dB(A)]	84,4
Poziom mocy dźwięku L_{wA} [dB(A)]	92,5
Niepewność pomiarowa K_{pA}, K_{wA} [dB(A)]	3
Gwarantowany poziom mocy dźwięku L_{WA} [dB(A)]	96

Informacja na temat hałasu i drgań.

Wartość łączona drgań a oraz niepewność pomiaru określono zgodnie z normą EN 62841-4-2 i podano w tabeli
Emisja hałasu została określona zgodnie z EN 62841-4-2, wartości podano powyżej w tabeli.

⚠ UWAGA **Hałas może spowodować uszkodzenie słuchu, podczas pracy zawsze należy używać środków ochrony słuchu!**

Deklarowana wartość emisji hałasu została zmierzona zgodnie ze standardową metodą badania i może być wykorzystana do porównania jednego urządzenia z drugim. Podany powyżej poziom emisji hałasu może być również wykorzystywany do wstępnej oceny narażenia na hałas.
Poziom hałasu podczas rzeczywistego użytkowania elektronarzędzia może się różnić od zadeklarowanych wartości w zależności od sposobu użycia narzędzi roboczych, w szczególności od rodzaju obrabianego przedmiotu oraz od konieczności określenia środków mających na celu ochronę operatora. Aby dokładnie oszacować narażenia w rzeczywistych warunkach użytkowania, należy wziąć pod uwagę wszystkie części cyklu operacyjnego, obejmujące także okresy, gdy urządzenie jest wyłączone lub gdy jest ono włączone, ale nie jest używane do pracy.

6. Przygotowanie do pracy

⚠ UWAGA **Urządzenie stanowi część linii SAS+ALL, dlatego, aby z niego skorzystać, należy skompletować zestaw, składający się z urządzenia, akumulatora i ładowarki. Stosowanie innych akumulatorów i ładowarek jest zabronione.**

Stosować ochronniki słuchu i okulary ochronne. Nosić je cały czas podczas pracy maszyny. Podczas pracy maszyną zawsze nosić solidne obuwie i długie spodnie. Nie obsługiwać maszyny, będąc boso lub w otwartych sandałach. Unikać noszenia odzieży, która jest luźna albo ma zwisające sznurki lub wiązadła. Nie nosić luźnej odzieży ani biżuterii, które mogą być wciągane do wlotu powietrza. Trzymać długie włosy z daleka od wlotu powietrza.
Przed użyciem zawsze skontrolować wizualnie, aby zobaczyć, elementy mocujące są dobrze umocowane, obudowa jest nieuszkodzona oraz czy osłony są na miejscu. Wymienić zużyte lub uszkodzone elementy w zespołach do utrzymywania równowagi. Wymienić uszkodzone lub nieczytelne etykiety.
Nie obsługiwać maszyny wtedy, gdy w pobliżu znajdują się ludzie, a zwłaszcza dzieci, lub zwierzęta.
Urządzenie powinno być użytkowane, w miejscu dobrze oświetlonym.
W pierwszej kolejności należy zamontować osłonę operatora. W tym celu należy nasunąć osłonę (rys. A, 3) tak, aby kołnierz w dolnej części osłony był dokładnie dopasowany do wpustu w obudowie. Dokręcić osłonę za łączonymi wkrętami. Z ostrza zdjąć plastikową osłonę. W gniazdo akumulatora wsunąć naładowany akumulator dedykowany do urządzeń SAS+ALL. Urządzenie jest gotowe do pracy

7. Włączanie urządzenia

⚠ UWAGA **Nie włączać urządzenia gdy osłona założona jest na ostrze.**

W celu uruchomienia urządzenia, należy włączyć urządzenie sekwencją przycisków (rys. A, 5). Urządzenie włączy się tylko w sytuacji, w której oba przyciski załączone są jednocześnie. W celu wyłączenia urządzenia należy zwolnić dowolny przycisk. Noże powinny zatrzymać się natychmiast po zwolnieniu przycisku.

8. Użytkowanie urządzenia

⚠ UWAGA **W przypadku nagrzania się akumulatora powyżej 40°C, należy przerwać pracę i odczekać do ostygnięcia akumulatora.**

Nadmierne nagrzanie się akumulatora może grozić jego awarią.

⚠ UWAGA **Nie uruchamiać urządzenia bez osłony i z założoną osłoną ostrza. Upewnić się, że noże nie są zablokowane, a wszystkie części urządzenia sprawne i nieuszkodzone.**

Nożyce przeznaczone są do przycinania żywopłotów, a także do przycinania zarośli, krzewów itd. Obustronne, przeciwbieżne noże umożliwiają cięcie w dwóch kierunkach.

Cięcie poziome

Aby uzyskać równą wysokość cięcia, zaleca się zastosować linię pomocniczą, np. sznurek. Najepszą wydajność osiąga się prowadząc nożyce pod kątem ok. 5 stopni do ciętej powierzchni. Cięcie przerpowadzać przesuwając z niewielką prędkością nożyce od lewej do prawej strony, a następnie w przeciwnym kierunku.

Cięcie pionowe

Nożyce należy prowadzić zawsze od dołu do góry pod kątem ok. 5 stopni do ciętej powierzchni. Prowadzenie nożyc od góry do dołu powoduje, że cięte pędy i gałązki odginają się, przez co ich cięcie jest utrudnione. Cięcie przeprowadzać na pełną wysokość, aby uzyskać równą, pionową powierzchnię.

Kształtowanie krzewów

Stosując kombinację cięcia poziomego i pionowego można wykorzystywać nożyce do kształtowania krzewów. Przy cięciu innym niż poziome prowadzić nożyce od dołu.
Jeżeli maszyna ulegnie zablokowaniu, natychmiast wyłączyć źródło zasilania i odłączyć maszynę od zasilania przed czyszczeniem z odpadów. Nigdy nie obsługiwać maszyny z uszkodzonymi osłonam. Utrzymywać źródło zasilania wolne od odpadów i innych nagromadzeń, aby zapobiegać uszkodzeniu źródła zasilania lub ewentualnemu pożarowi.
Zatrzymywać maszynę i odłączać źródło zasilania. Upewniać się, że wszystkie ruchome części całkowicie zatrzymały się
- zawsze kiedy pozostawiasz maszynę,
- przed czyszczeniem ostrzy,
- przed sprawdzaniem, czyszczeniem lub pracami na maszynie.

⚠ UWAGA **Nigdy nie przenosić urządzenia, trzymając je za ostrze!**

9. Bieżące czynności obsługowe

Unikać ładowania akumulatora bezpośrednio po intensywnym użytkowaniu. Ze względu na zjawisko rozładowywania nie należy przechowywać akumulatora kompletnie rozładowanego, ponieważ może się wtedy rozładować poniżej poziomu krytycznego i ulec trwałemu uszkodzeniu.
Akumulator nieużywany należy przechowywać więc częściowo naładowany (do ok. 40%). Doładowywać akumulator zanim się całkowicie rozładuje. Baterie przechowywać w temperaturach 10-30°C. Przechowywany w niskich temperaturach szybciej traci pojemność.
Ładowanie akumulatora opisane jest w instrukcji do akumulatora i ładowarki z linii SAS+ALL.

⚠ UWAGA **Miejsce przechowywania urządzenia powinno być niedostępne dla dzieci.**

W razie konieczności wysyłki wkrętarki do serwisu celem dokonania naprawy, należy zabezpieczyć ją przed przypadkowym uszkodzeniem mechanicznym oraz wysunąć baterie z gniazda ładowarki

Sposób demontażu akumulatora

W celu demontażu akumulatora, należy wcisnąć przycisk zwalniający znajdujący się w przedniej części baterii. Wysunąć akumulator z gniazda. W celu zamontowania akumulatora, należy wsunąć akumulator w gniazdo, a następnie docisnąć aż do zadziałania zatrzasku uchwytu.

Konserwacja urządzenia

⚠ UWAGA **Nigdy nie należy prowadzić prac konserwacyjnych urządzenia podłączonego do źródła zasilania.**

Może to spowodować poważne obrażenia ciała lub porażenie prądem. Przed przystąpieniem do czynności konserwacyjnych akumulator należy wysunąć z gniazda urządzenia.
Konserwacja obejmuje czynności obsługowe wraz z osprzętem tj. akumulatorem i ładowarką.

Konserwacja noży

Po każdorazowym użyciu nożyc należy dokładnie oczyścić ostrze z resztek ciętego materiału. Zaleca się również okresowe smarowanie noży w miejscach montażu noży do prowadnicy (rys. B, 12.5 i 12.6), stosując biodegradowalny olej, np. Dedra DEGL02.
Gdy maszyna zostaje zatrzymana do obsługi serwisowej, kontroli, lub przechowywania albo wymiany wyposażenia dodatkowego, wyłączać źródło zasilania, odłączać maszynę od zasilania i upewniać się, czy wszystkie części ruchome całkowicie zatrzymały się. Pozwalać maszynie ostygnąć przed dokonywaniem wszelkich kontroli, regulacji itp. Konserwować starannie maszynę i utrzymywać ją w czystości.
Przechowywać maszynę w suchym miejscu, niedostępnym dla dzieci.
Zawsze pozwalać maszynie ostygnąć przed magazynowaniem.
Wymieniać zużyte lub uszkodzone części w celu bezpieczeństwa. Stosować tylko oryginalne części i pod- zespoły zamienne.
Nigdy nie próbować unieruchamiać funkcji blokady osłony (jeżeli jest).
Konserwacja urządzenia polega na utrzymaniu w należytej czystości wszystkich jego elementów niezbędnych do normalnej pracy. Do czyszczenia nie wolno stosować żadnych rozpuszczalników gdyż może to spowodować nieodwracalne zniszczenie obudowy i innych elementów wykonanych z tworzywa sztucznego.
Akumulatora nie wolno czyścić wodą gdyż może to spowodować zwarcie wewnętrzne prowadzące do trwałego uszkodzenia.

Przed każdym uruchomieniem:

- Sprawdzić czy otwory wentylacyjne silnika nie są zasłonięte lub zabrudzone. W razie konieczności odsłonić/oczyścić szmatką lekko zwilżoną wodą;

Po każdym użyciu:

- Odłączyć akumulator aby uniknąć przypadkowego włączenia przez osoby postronne lub podczas przenoszenia.

10. Części zamienne i akcesoria

Zalecane akcesoria

Urządzenie z linii SAS+ALL można wyposażyć w każdy akumulator i ładowarkę z linii SAS+ALL .
W celu zakupu części zamiennych i akcesoriów należy skontaktować się z Serwisem Dedra-Exim. Dane kontaktowe znajdują się na stronie 1 instrukcji. Przy zamawianiu części zamiennych prosimy podać numer PARTII umieszczony na tabliczce znamionowej oraz numer części z rysunku złożeniowego. W okresie

gwarancyjnym naprawy dokonywane są na zasadach podanych w Karcie Gwarancyjnej. Reklamowany produkt prosimy przekazać do naprawy w miejscu zakupu (sprzedawca zobowiązany jest przyjąć reklamowany produkt), lub przesłać do Serwisu Centralnego DEDRA - EXIM. Prosimy uprzejmie dołączyć kartę gwarancyjną wystawioną przez Importera. Bez tego dokumentu naprawa będzie traktowana jako pogwarancyjna. Po okresie gwarancyjnym naprawy wykonuje Serwis Centralny. Uszkodzony produkt należy przesłać do Serwisu (koszty wysyłki pokrywa użytkownik).

11. Samodzielne usuwanie usterek

⚠ UWAGA **Przed przystąpieniem do samodzielnego usuwania usterek należy odłączyć urządzenie od zasilania.**

PROBLEM	PRZYCZYNA	ROZWIĄZANIE
Urządzenie nie działa	Uszkodzony włącznik Rozładowany akumulator Źle zamontowany akumulator	Przekazać urządzenie do serwisu Naładować akumulator Zamocować poprawnie
Urządzenie rusza z trudem	Rozładowany akumulator	Naładować prawidłowo akumulator
Silnik przegrzewa się	Zapchane ostrza Przekroczone dopuszczalne parametry pracy	Oczyścić ostrza Wyłączyć elektronarzędzie, odłożyć pracę na czas całkowitego ostygnięcia

12. Kompletacja urządzenia, uwagi końcowe

1. Nożyce do żywopłoty – 1 szt. 2. Osłona operatora – 1 szt. 3. Wkręty – 1 kpl. 4. Osłona ostrza – 1 szt.

13. Wykaz części do rysunku złożeniowego

LP	Nazwa części	LP	Nazwa części
1	Sprężyna	20	Silnik
2	Rękojeść pomocnicza część prawa	21	Koło zębate odbiorcze
3	Śruba	22	Komora przekładni
4	Przycisk blokady	23	Śruba
5	Wypychacz włącznika	24	Tuleja
6	Dźwignia włącznika	25	Uszczelka
7	Sprężyna	26	Koło zębate z mimośrodem
8	Rękojeść pomocnicza część lewa	27	Ostrze komplet
9	Śruba	28	Tuleja mimośrodu
10	Śruba	29	Uszczelka
11	Obudowa włącznika	30	Śruba
12	Obudowa część prawa	31	Klin mimośrodu
13	Śruba	32	Obudowa część lewa
14	Obudowa część prawa	33	Obudowa część lewa
15	Włącznik	34	Obudowa włącznika
16	Osłona	35	Komora przekładni
17	Sprężyna	36	Osłona ostrza
18	Spust włącznika	37	Gniazdo akumulatora
19	Pierścień gumowy		

14. Informacja dla użytkowników o pozbywaniu się urządzeń elektrycznych i elektronicznych (dotyczy gospodarstw domowych)



Przedstawiony symbol umieszczony na produktach lub dołączonej do nich dokumentacji informuje, że niesprawnych urządzeń elektrycznych lub elektronicznych nie można wyrzucać razem z odpadami bytowymi. Prawidłowe postępowanie w razie konieczności utylizacji, powtórnego użycia lub odzysku podzespołów polega na przekazaniu urządzenia do wyspecjalizowanego punktu zbiórki, gdzie będzie przyjęte bezpłatnie. Informacji o lokalizacji miejsc zbiórki zużytego sprzętu udzielają władze lokalne np. na swoich stronach internetowych.

Prawidłowa utylizacja urządzenia umożliwia zachowanie cennych zasobów i uniknięcie negatywnego wpływu na zdrowie i środowisko, wynikające z możliwości obecności w sprzęcie niebezpiecznych: substancji, mieszanin oraz części składowych.

Nieprawidłowa utylizacja odpadów zagrożona jest karami przewidzianymi w odpowiednich przepisach lokalnych.

Użytkownicy w krajach Unii Europejskiej: W razie konieczności pozbycia się urządzeń elektrycznych lub elektronicznych, prosimy skontaktować się z najbliższym punktem sprzedaży lub z dostawcą, którzy udzielą dodatkowych informacji.

Pozbywanie się odpadów w krajach poza Unią Europejską: Taki symbol dotyczy tylko krajów Unii Europejskiej. W razie potrzeby pozbycia się niniejszego produktu prosimy skontaktować się z lokalnymi władzami lub ze sprzedawcą celem uzyskania informacji o prawidłowym sposobie postępowania.

Karta gwarancyjna

na

Nożyce do żywopłotu 18V

Nr katalogowy: DED7092 nr partii: .....

(zwane dalej Produktem)

Data zakupu Produktu: .....

Pieczęć sprzedawcy

Data i podpis sprzedawcy: .....

Oświadczenie Użytkownika:

Potwierdzam, że zostałem poinformowany o warunkach gwarancji oraz skutkach nieprzestrzegania wytycznych zawartych w Instrukcji obsługi i karcie gwarancyjnej. Warunki niniejszej gwarancji są mi znane, co potwierdzam własnoręcznym podpisem:

....

Data i miejsce Podpis Użytkownika

I. Odpowiedzialność za Produkt:

1. Gwarant – Dedra Exim Sp. z o.o. z siedzibą w Pruszkowie, adres: ul. 3 Maja 8, 05-800 Pruszków, KRS 0000062517, Sąd Rejonowy dla m.st. Warszawy w Warszawie, XIV Wydział Gospodarczy Krajowego Rejestru Sądowego, NIP 527-020-49-33, kapitał zakładowy: 100 980.00 zł.
2. Na warunkach określonych w niniejszej karcie gwarancyjnej Gwarant udziela gwarancji na Produkt, pochodzący z dystrybucji Gwaranta.
3. Odpowiedzialność z tytułu gwarancji obejmuje tylko wady powstałe z przyczyn tkwiących w Produkcie w momencie jego wydania Użytkownikowi.
4. Z tytułu gwarancji Użytkownik, uzyskuje prawo do bezpłatnej naprawy Produktu, o ile wada ujawniła się w okresie gwarancji. Sposób naprawy Produktu (metoda wykonania naprawy) zależy od decyzji Gwaranta. W przypadku stwierdzenia przez Gwaranta braku możliwości naprawy Gwarant zastrzega sobie prawo wymiany wadliwego elementu albo całego Produktu na wolny od wad, obniżenia ceny Produktu lub odstąpienia od umowy.
5. W stosunku do Użytkownika, który nie jest konsumentem w rozumieniu ustawy z dnia 23 kwietnia 1964r. Kodeks cywilny, odpowiedzialność odszkodowawcza Gwaranta za szkody wynikające z niniejszej gwarancji i/lub w związku z jej zawarciem i wykonywaniem, bez względu na tytuł prawny, jest ograniczona maksymalnie do wysokości wartości wadliwego Produktu.

II. Okres gwarancji:

Elementy Produktu	Czas trwania ochrony gwarancyjnej
DED7092	36 miesiące, licząc od daty zakupu Produktu uwidocznionej w niniejszej karcie gwarancyjnej
Końcówki robocze	Nie są objęte gwarancją

III. Warunki skorzystania z gwarancji:

1. Przedstawienie przez Użytkownika wypełnionej karty gwarancyjnej Produktu oraz uprawdopodobnienie przez Użytkownika okoliczności zakupu Produktu, np. poprzez przedstawienie paragonu, faktury, itd. W celu sprawnego przeprowadzenia reklamacji zaleca się aby Użytkownik przekazał wraz z Produktem do reklamacji wszystkie elementy określone w „Kompletacji urządzenia" zawartej w Instrukcji obsługi.
2. Stosowanie się przez Użytkownika do zaleceń zawartych w Instrukcji obsługi i karcie gwarancyjnej.
3. Gwarancja obejmuje tylko obszar Rzeczypospolitej Polskiej i UE.
4. Gwarancja nie obejmuje wad Produktu powstałych w szczególności na skutek:

a. Nieprzestrzegania przez Użytkownika warunków określonych w Instrukcji obsługi, w szczególności w zakresie prawidłowej eksploatacji, konserwacji i czyszczenia;

b. Zastosowania przez Użytkownika środków czyszczących lub konserwujących niezgodnych z Instrukcją obsługi;

c. Nieodpowiedniego przechowywania i transportu Produktu przez Użytkownika;

d. Samowolnych zmian i/lub przeróbek Produktu przez Użytkownika, które nie były uzgadniane z Gwarantem;

e. Zastosowania przez Użytkownika w Produkcie materiałów eksploatacyjnych niezgodnych z Instrukcją obsługi.

f. Użytkownik, który nie jest konsumentem w rozumieniu ustawy z dnia 23 kwietnia 1964r. Kodeks cywilny, traci gwarancję na Produkt, w którym:

g. numery seryjne, oznaczenia dat i tabliczki znamionowe zostały usunięte, zmienione lub uszkodzone przez Użytkownika;

h. plomby zostały uszkodzone przez Użytkownika lub noszą ślady manipulacji Użytkownika.

5. Uwaga! Czynności związane z codzienną obsługą Produktu, wynikające m.in. z Instrukcji obsługi Użytkownik wykonuje we własnym zakresie i na swój koszt.

IV. Procedura reklamacyjna:

1. W przypadku stwierdzenia nieprawidłowej pracy Produktu, przed dokonaniem zgłoszenia reklamacyjnego należy upewnić się czy wszystkie czynności określone w szczególności w Instrukcji obsługi zostały wykonane w sposób prawidłowy.
2. Zgłoszenie reklamacji zaleca się dokonać niezwłocznie, najlepiej w terminie 7 dni od daty zauważenia wady Produktu. Użytkownik, który nie jest konsumentem w rozumieniu ustawy z dnia 23 kwietnia 1964r. Kodeks cywilny traci uprawienia wynikające z niniejszej gwarancji w przypadku niezgłoszenia reklamacji w terminie 7 dni.
3. Zgłoszenie reklamacji można dokonać m.in. w punkcie zakupu Produktu, w serwisie gwarancyjnym lub pisemnie na adres: Dedra Exim Sp. z o.o., ul. 3 Maja 8, 05-800 Pruszków.
4. Użytkownik może złożyć reklamację przy wykorzystaniu formularza dostępnego na stronie internetowej www.dedra.pl. („Formularz zgłoszenia reklamacji z tytułu gwarancji").
5. Adresy serwisów gwarancyjnych dla poszczególnych krajów dostępne są na stronie www.dedra.pl. W przypadku braku serwisu gwarancyjnego dla danego kraju zgłoszenia reklamacyjne z tytułu gwarancji zaleca się kierować na adres: Dedra Exim Sp. z o.o. ul. 3 Maja 8, 05-800 Pruszków (Polska).

6. Mając na uwadze bezpieczeństwo Użytkownika zakazuje się korzystania z wadliwego Produktu.
7. Uwaga! Korzystanie z wadliwego Produktu jest niebezpieczne dla zdrowia i życia Użytkownika.
8. Wykonanie obowiązków wynikających z gwarancji nastąpi w terminie 14 dni roboczych, licząc od dnia dostarczenia reklamowanego Produktu przez Użytkownika.
9. Przed dostarczeniem wadliwego Produktu do reklamacji zaleca się jego oczyszczenie. Reklamowany Produkt zaleca się dokładnie zabezpieczyć przed uszkodzeniami w transporcie (zaleca się dostarczyć reklamowany Produkt w oryginalnym opakowaniu).
10. Okres gwarancji ulega przedłużeniu o czas, w ciągu którego wskutek wady Produktu objętego gwarancją Użytkownik nie mógł z niego korzystać.
Gwarancja nie wyłącza, nie ogranicza, ani nie zawiesza uprawnień Użytkownika wynikających z przepisów o rękojmi za wady rzeczy sprzedanej.

Zgodnie z art. 13 ust. 1 i ust. 2 rozporządzenia Parlamentu Europejskiego i Rady (UE) 2016/679 z dnia 27 kwietnia 2016 r. w sprawie ochrony osób fizycznych w związku z przetwarzaniem danych osobowych i w sprawie swobodnego przepływu takich danych oraz uchylenia dyrektywy 95/46/WE (dalej: „RODO") informujemy

1. Administratorem Twoich danych osobowych podanych w formularzu jest DEDRA-EXIM sp. z o.o. z siedzibą w Pruszkowie , ul. 3 Maja 8, 05-800 Pruszków (dalej: „Administrator").
2. Twoje dane będą przetwarzane wyłącznie w celu przeprowadzenia procedury gwarancyjnej urządzenia zgodnie art. 6 ust. 1 lit. b ogólnego rozporządzenie o ochronie danych (dalej: „RODO") Podanie danych jest dobrowolne, ale konieczne do przeprowadzenia procedury gwarancyjnej.
3. Twoje dane będą przetwarzane przez okres rozpatrywania przeprowadzenia procedury gwarancyjnej oraz w celach archiwizacyjnych w razie konieczności obrony przed ewentualnymi roszczeniami wobec Administratora nie dłużej niż do momentu ich przedawnienia.
4. Twoje dane mogą być ujawniane wyłącznie podmiotom przetwarzającym dane na rzecz administratora na podstawie pisemnej umowy powierzenia przetwarzania danych osobowych świadczącym m.in. usługi serwisu technicznego, hostingu lub obsługi strony internetowej, obsługi IT, firmie kurierskiej. Dostawcy Administratora zobowiązani są do zapewnienia zabezpieczenia danych i spełnienia wymogów obowiązującego prawa związanego z ochroną danych osobowych i nie mogą wykorzystywać powierzonych danych osobowych do innych celów niż te, które są określone w umowie z Administratorem.
5. Twoje dane nie będą przetwarzane w sposób zautomatyzowany w tym również w formie profilowania oraz nie będą przekazywane do państwa trzeciego/organizacji międzynarodowej.
6. Posiadasz prawo dostępu do treści swoich danych oraz prawo ich sprostowania, usunięcia, ograniczenia przetwarzania, prawo do przenoszenia danych, prawo wniesienia sprzeciwu, w dowolnym momencie.
7. We wszelkich sprawach związanych z przetwarzaniem Twoich danych osobowych przez Administratora możesz skontaktować się pod adresem e-mail: daneosobowe@dedra.pl;
8. Masz prawo wniesienia skargi do wniesienia skargi do organu właściwego do spraw ochrony danych osobowych;

EN Table of contents

1. Photos and drawings
2. Description of the device
3. Purpose of the device
4. Restrictions on use
5. Technical data
6. Preparation for work
7. Turning on the device
8. Use of the device
9. Ongoing maintenance
10. Spare parts and accessories
11. Troubleshooting on its own
12. Completion of the device
13. Information for users on disposal of electrical and electronic equipment
14. Warranty card

General safety conditions are included as a separate brochure.
Declaration of conformity is attached to the device as a separate document. If you do not have the declaration of conformity, please contact Dedra-Exim Sp. z o.o. Service.

WARNING. Read all warnings marked with the exclamation mark symbol and all instructions before using the device.
Failure to observe the following warnings and safety instructions could result in electric shock, fire or serious injury. Keep all warnings and instructions for future use.

WARNING The SAS+ALL line device is designed to work only with SAS+ALL line chargers and batteries.
Li-Ion battery and charger are not included in the purchased device and must be purchased separately. The use of batteries and chargers other than those dedicated to the device is prohibited.

2. Description of the device

Fig. A: 1. guide, 2. blade teeth, 3. operator guard, 4. auxiliary handle, 5. two-element sequence switch, 6. head handleb) na, 7. battery socket.

3. Purpose of the device

Hedge shears are designed for trimming shoots and small branches of hedges, shrubs, bushes, small ornamental trees, etc. in home gardens, allotments, etc.
It is permissible to use the device in repair and construction work, repair workshops, in amateur work, while observing the conditions of use and permissible working conditions contained in the instruction manual.

4. Restrictions on use

WARNING The device may only be used in accordance with the "Permissible operating conditions" below.

WARNING Unauthorized changes to the mechanical and electrical structure, any modifications, maintenance activities not described in the User Manual will be considered illegal and cause immediate loss of Warranty Rights, and the Declaration of Conformity will lose its validity.

Use of the power tool contrary to the intended use or the Operating Instructions will result in immediate loss of Warranty Rights.
Read the instructions carefully. Familiarize yourself with the controls and proper use of the machine.
Never allow children or anyone not familiar with these instructions to use the equipment. Local regulations may limit the age of the operator.
Remember that the operator or user is responsible for accidents or hazards occurring to other people or their property.

ACCEPTABLE WORKING CONDITIONS

S1 continuous operation
Do not use indoors. Battery charging temperature range 10 - 30°C. Do not expose to temperatures above 40°C.

5. Technical data

Device model	DED7092
Operating voltage [V].	18 d.c.
Blade length [mm].	510
Motor speed [min^{-1}].	20000
Blade operating speed [min^{-1}].	1300
Weight of the device [kg].	2,04
Vibration level measured at the handle a_h [m/s^2].	<2,5
Measurement uncertainty K [m/s^2].	1,5
Noise emissions:	
Sound pressure level L_{pA} [dB(A)].	84,4
Sound power level L_{wA} [dB(A)].	92,5
Measurement uncertainty K_{pA}, K_{wA} [dB(A)].	3
Guaranteed sound power level L_{WA} [dB(A)].	96

Information on noise and vibration.

The combined value of vibration a and the measurement uncertainty were determined in accordance with EN 62841-4-2 and are given in the table
Noise emissions were determined in accordance with EN 62841-4-2, the values are given above in the table.

WARNING Noise can cause hearing damage, always use hearing protection when working!

The declared noise emission value has been measured according to a standard test method and can be used to compare one device with another. The noise emission level stated above can also be used for preliminary assessment of noise exposure.
Noise levels during actual use of the power tool may differ from the declared values depending on how the work tools are used, particularly the type of workpiece being worked on, and the need to determine measures to protect the operator. In order to accurately estimate exposures under actual operating conditions, all parts of the operating cycle must be taken into account, including periods when the device is turned off or when it is turned on but not being used for work.

6. Preparation for work

WARNING The device is part of the SAS+ALL line, so in order to use it, you must complete a set, consisting of the device, battery and charger. The use of other batteries and chargers is prohibited.

Use ear protection and safety glasses. Wear them at all times when operating the machine. Always wear sturdy shoes and long pants when operating the machine. Do not operate the machine while barefoot or in open sandals. Avoid wearing clothing that is loose or has dangling cords or ties. Do not wear loose clothing or jewelry that can be drawn into the air intake. Keep long hair away from the air intake. Always visually inspect before use to see, the fasteners are securely fastened, the housing is undamaged, and the covers are in place. Replace worn or damaged components in balance assemblies. Replace damaged or illegible labels.
Do not operate the machine when people, especially children, or animals are around.
The device should be used, in a well-lit place.
The first step is to install the operator's cover. To do this, slide the guard (Fig. A, 3) so that the flange at the bottom of the guard is exactly aligned with the groove in the housing. Tighten the guard behind the connecting screws. Remove the plastic cover from the blade. Insert a charged battery dedicated to SAS+ALL devices into the battery socket. The device is ready for operation

7. Turning on the device

WARNING Do not turn on the device when the guard is placed on the blade.

To start the device, turn on the device with the sequence of buttons (Figure A, 5). The device will turn on only if both buttons are engaged simultaneously. To turn off the device, release any button. The knives should stop immediately when the button is released.

8. Use of the device

WARNING If the battery gets hotter than 40°C, stop operation and wait for the battery to cool down.

Excessive heat can put the battery at risk of failure.

WARNING **Do not start the machine without the guard and with the blade guard on. Ensure that the blades are not blocked and all parts of the machine are in working order and undamaged.**

The shears are designed for trimming hedges, as well as for trimming bushes, shrubs, etc. Double-sided, counter-rotating blades allow cutting in two directions.

Horizontal cutting

In order to achieve an even cutting height, it is recommended to use an auxiliary line, such as a string. The best performance is achieved by guiding the shears at an angle of about 5 degrees to the surface to be cut. Make the cut by moving the shears from left to right and then in the opposite direction at a low speed.

Vertical cutting

Always guide the shears from the bottom up at an angle of about 5 degrees to the surface to be cut. Leading the shears from top to bottom causes the cut shoots and twigs to bend, making it difficult to cut. Carry out the cut at full height to achieve an even, vertical surface.

Shrub shaping

Using a combination of horizontal and vertical cutting, scissors can be used to shape shrubs. When cutting other than horizontally, guide the shears from below.
If the machine becomes blocked, immediately turn off the power source and unplug the machine from the power supply before cleaning from waste. Never operate the machine with damaged guards. Keep the power source free of waste and other accumulations to prevent damage to the power source or a possible fire.
Stop the machine and disconnect the power source. Ensure that all moving parts have come to a complete stop
- Whenever you leave the machine,
- Before cleaning the blades,
- Before checking, cleaning or working on the machine.

WARNING **Never carry the device while holding it by the blade!**

9. Ongoing maintenance

Avoid charging the battery immediately after heavy use. Due to the discharge phenomenon, do not store the battery completely discharged, as it may then discharge below a critical level and become permanently damaged.
So store the battery when not in use, partially charged (up to about 40%). Recharge the battery before it is completely discharged. Store batteries at temperatures of 10-30°C. Stored at low temperatures, it loses capacity faster.
Charging the battery is described in the instructions for the battery and charger from the SAS+ALL line.

WARNING **The storage area of the device should be inaccessible to children.**

If you need to send the screwdriver to a service center for repair, protect it from accidental mechanical damage and remove the batteries from the charger socket

How to remove the battery

To remove the battery, press the release button on the front of the battery. Slide the battery out of the socket. To install the battery pack, slide the battery pack into the slot and then press down until the handle latch engages.

Maintenance of the device

WARNING **Never carry out maintenance work on a device connected to a power source.**

This may cause serious injury or electric shock. Remove the battery pack from the device socket before performing maintenance.
Maintenance includes servicing activities along with accessories, i.e. battery and charger.

Knife maintenance

After each use of the shears, the blade should be thoroughly cleaned from the remains of the material being cut. It is also recommended to periodically lubricate the blades at the points where the blades are mounted to the guide (Fig. B, 12.5 and 12.6), using biodegradable oil, such as Dedra DEGL02.
When the machine is stopped for service, inspection, or storage or replacement of accessories, turn off the power source, unplug the machine from the power supply, and make sure that all moving parts have come to a complete stop. Allow the machine to cool down before making any inspections, adjustments, etc. Maintain the machine carefully and keep it clean.
Store the machine in a dry place out of the reach of children.
Always let the machine cool down before storing.
Replace worn or damaged parts for safety. Use only original replacement parts and sub-assemblies.
Never attempt to disable the guard lock function (if any).
Maintenance of the device consists in keeping all its components necessary for normal operation clean. Do not use any solvents for cleaning as this may cause irreparable damage to the housing and other elements made of plastic.
The battery must not be cleaned with water as this may cause an internal short circuit leading to permanent damage.

Before each startup:

- Check engine vents for obstruction or dirt. If necessary, uncover/clean with a cloth slightly dampened with water;

After each use:

- Disconnect the battery to avoid accidental activation by bystanders or during handling.

10. Spare parts and accessories

Recommended accessories

The SAS+ALL line device can be equipped with any battery and charger from the SAS+ALL line .
To purchase spare parts and accessories, contact Dedra-Exim Service. Contact information can be found on page 1 of the manual. When ordering spare parts, please specify the PART number located on the nameplate and the part number from the assembly drawing. During the warranty period, repairs are carried out according to the terms of the Warranty Card. Please hand over the advertised product for repair at the place of purchase (the seller is obliged to accept the advertised product), or send it to DEDRA - EXIM Central Service. Please kindly enclose the warranty card issued by the Importer. Without this document, the repair will be treated as post-warranty. After the warranty period, repairs are performed by the Central Service. The damaged product should be sent to the Service (shipping costs are covered by the user).

11. Troubleshooting on its own

WARNING **Unplug the device from the power supply before performing any troubleshooting yourself.**

PROBLEM	CAUSE	SOLUTION
The device is not working	Defective switch Discharged battery Badly installed battery	Take the device to a service center Charge the battery Fix correctly
The device starts with difficulty	charged battery	Charge the battery properly
The engine is overheating	Clogged blades Operating parameters exceeded	Clean the blades Turn off the power tool, put the work off until it has cooled down completely

12. Completion of the device, concluding remarks

1. hedge trimmer - 1 piece. 2. operator cover - 1 pcs. 3. screws - 1 kpl. 4. blade guard - 1 pc.

13. Information for users on disposal of electrical and electronic equipment (applies to households)



The symbol shown on the products or accompanying documentation informs that faulty electrical or electronic equipment must not be disposed of with household waste. The correct course of action when disposal, reuse or recovery of components is to take the device to a specialized collection point, where it will be accepted free of charge. Information on the location of collection sites for waste equipment is provided by local authorities, e.g. on their websites.
Proper disposal of the device allows you to conserve valuable resources and avoid negative health and environmental impacts resulting from the possibility of hazardous: substances, mixtures and components in the equipment.
Improper disposal of waste is subject to penalties under relevant local regulations.
Users in European Union countries: If you need to dispose of electrical or electronic equipment, please contact your nearest retailer or supplier, who will provide additional information.
Disposal of waste in countries outside the European Union: This symbol applies only to countries within the European Union. If you need to dispose of this product, please contact your local authorities or your dealer for proper disposal.

Warranty card

at

18V hedge trimmer

Part No.: DED7092 Lot No.: .....

(hereinafter referred to as the Product)

Product Purchase Date: .....

Dealer stamp

Date and signature of vendor: .....

User Statement:

I confirm that I have been informed of the terms of the warranty and the consequences of failure to comply with the guidelines contained in the Owner's Manual and the warranty card. The terms of this warranty are known to me, which I confirm with my signature:

....

Date and place Signature of the User

I. Product Liability:

1. Guarantor - Dedra Exim Sp. z o.o. with its registered office in Pruszkow, address: ul. 3 Maja 8, 05-800 Pruszków, KRS 0000062517, District Court for the City of Warsaw in Warsaw, XIV Economic Department of the National Court Register, NIP 527-020-49-33, share capital: PLN 100,980.00.
2. Under the terms of this warranty card, the Guarantor guarantees the Product, originating from the Guarantor's distribution.
3. Liability under the warranty shall cover only defects arising from causes inherent in the Product at the time of its release to the User.
4. By virtue of the warranty, the User, obtains the right to repair the Product free of charge, if the defect became apparent during the warranty period. The method of repairing the Product (the method of performing the repair) is at the discretion of the Guarantor. If the Guarantor finds that repair is not possible, the Guarantor reserves the right to replace the defective element or the entire Product with a defect-free one, reduce the price of the Product or withdraw from the contract.

5. In relation to the User who is not a consumer within the meaning of the Act of April 23, 1964. Civil Code, the Guarantor's liability for damages resulting from this guarantee and/or in connection with its conclusion and execution, regardless of the legal title, is limited to a maximum of the value of the defective Product.

II. Warranty Period:

Product Elements	Duration of warranty protection
DED7092	36 months, starting from the date of purchase of the Product shown on this warranty card
Working tips	Not covered by warranty

III. Conditions for taking advantage of the warranty:

The User should present the completed warranty card for the Product and the User should substantiate the circumstances of purchase of the Product, e.g. by presenting the receipt, invoice, etc. In order to carry out the claim efficiently, the User is advised to submit with the Product for claim all the elements specified in the "Completion of the device" included in the User's Manual.

2. compliance by the User with the recommendations contained in the User's Manual and the warranty card.
3. The warranty covers only the territory of the Republic of Poland and the EU.
4. The warranty does not cover Product defects arising in particular from:

a. Failure by the User to comply with the conditions set forth in the User's Manual, particularly with regard to proper operation, maintenance and cleaning;
b. Use of cleaning or maintenance products by the User that do not comply with the User's Manual;
c. Inadequate storage and transportation of the Product by the User;
d. Unauthorized changes and/or alterations to the Product by the User, which were not agreed upon with the Guarantor;
e. User's use of consumables in the Product that do not comply with the User's Manual.
f. A user who is not a consumer within the meaning of the Act of April 23, 1964. Civil Code, forfeits the warranty on the Product in which:
g. serial numbers, date markings and nameplates have been removed, altered or damaged by the User;
h. the seals have been damaged by the User or bear signs of tampering by the User.

5. Note: Activities related to the daily operation of the Product, resulting, among other things, from the User's Manual, shall be performed by the User on his/her own and at his/her own expense.

IV. Complaint Procedure:

1. In the event that the Product is found not to be working properly, make sure that all the operations specified in particular in the User's Manual have been performed correctly before making a claim.
2. It is recommended to make a complaint immediately, preferably within 7 days from the date of noticing a defect in the Product. The User, who is not a consumer within the meaning of the Act of April 23, 1964. Civil Code, loses his/her rights under this warranty if he/she fails to report a complaint within 7 days.
3. Claims may be filed, among others, at the point of purchase of the Product, at the warranty service or in writing to the address: Dedra Exim Sp. z o.o., ul. 3 Maja 8, 05-800 Pruszków.
4. The user may file a complaint using the form available on the website www.dedra.pl. ("Warranty Claim Form").
5. Addresses of warranty services for specific countries are available at www.dedra.pl. In the absence of a warranty service for a particular country, warranty claims are recommended to be addressed to: Dedra Exim Sp. z o.o. ul. 3 Maja 8, 05-800 Pruszków (Poland).
6. With a view to the safety of the User, it is prohibited to use a defective Product.
7. Caution: using a defective Product is dangerous to the health and life of the User.
8. The fulfillment of the obligations under the warranty will be carried out within 14 working days from the date of delivery of the claimed Product by the User.
9. Before delivering the defective Product for complaint, it is recommended to clean it. The Product under complaint is recommended to be carefully protected against damage in transit (it is recommended to deliver the Product under complaint in its original packaging).
10. The warranty period shall be extended by the time during which, due to a defect in the Product covered by the warranty, the User could not use it.

The warranty does not exclude, limit or suspend the User's rights under the warranty provisions for defects of the sold thing.

Pursuant to Article 13 (1) and (2) of Regulation (EU) 2016/679 of the European Parliament and of the Council of April 27, 2016 on the protection of natural persons with regard to the processing of personal data and on the free movement of such data and repealing Directive 95/46/EC (hereinafter: "RODO"), we inform you of the following

1. The administrator of your personal data provided in the form is DEDRA-EXIM sp. z o.o. with its registered office in Pruszkow , 3 Maja Street 8, 05-800 Pruszkow (hereinafter: "Administrator").
2. Your data will be processed solely for the purpose of carrying out the warranty procedure for the device in accordance with Article 6(1)(b) of the General Data Protection Regulation (hereinafter: "GDPR") Provision of data is voluntary, but necessary to carry out the warranty procedure.
3. Your data will be processed for the period of consideration of the execution of the warranty procedure and for archiving purposes in case of the need to defend against possible claims against the Administrator no longer than until their statute of limitations.
4. Your data may be disclosed only to entities processing data for the Administrator on the basis of a written contract of entrustment of personal data processing providing, among others, technical service, hosting or website maintenance, IT service, courier company. The Administrator's suppliers are obliged to ensure data security and meet the requirements of the applicable law related to personal data protection and may not use the entrusted personal data for purposes other than those specified in the contract with the Administrator.
5. Your data will not be processed by automated means including profiling and will not be transferred to a third country/international organization.
6. You have the right to access the content of your data and the right to rectify, erase, restrict processing, the right to data portability, the right to object, at any time.
7. For all matters related to the processing of your personal data by the Administrator, you can contact at the following email address: daneosobowe@dedra.pl;
8. You have the right to lodge a complaint with the data protection authority;

CZ Obsah

1. Fotografie a nákresy
2. Popis zařízení
3. Určení zařízení
4. Omezení použití
5. Technické údaje
6. Příprava k práci
7. Zapnutí zařízení
8. Používání zařízení
9. Běžné servisní činnosti
10. Náhradní díly a příslušenství
11. Svépomocné odstraňování poruch
12. Kompletace zařízení
13. Informace pro uživatele o likvidaci elektrických a elektronických zařízení
14. Záruční listf

Všeobecné bezpečnostní podmínky byly přiloženy jako samostatná příručka.
ES prohlášení o shodě je přiloženo k zařízení jako samostatný dokument. Pokud bude ES prohlášení o shodě chybět, kontaktujte servis Dedra-Exim Sp. z o.o.

Překlad originálního návodu

VAROVÁNÍ. Přečtěte si všechna upozornění označená symbolem a všechny pokyny.

Nedodržení níže uvedených upozornění a bezpečnostních pokynů může vést k úrazu elektrickým proudem, požáru nebo vážným zraněním.
Uložte všechna upozornění a pokyny pro pozdější použití.

POZOR **Zařízení řady SAS+ALL bylo navrženo k použití pouze s nabíječkami a akumulátory řady SAS+ALL.**

Akumulátor Li-Ion a nabíječka nejsou součástí zakoupeného zařízení a je třeba je zakoupit zvlášť. Používání akumulátorů a nabíječek jiných než doporučených pro zařízení bude mít za následek ztrátu záručních nároků.

2. Popis zařízení

Obr. A: 1. Vodicí lišta, 2. Nože čepele, 3. Kyt proti odřezkům, 4. Pomocná rukojeť, 5. Dvoudílný sekvenční přepínač, 6. Hlavní rukojeť, 7. Schránka na akumulátor.

3. Určení zařízení

Nůžky na živý plot jsou určeny pro přistřihování výhonů a malých větví živých plotů, keřů, křovin, malých okrasných stromků atd. v zahradách, na zahrádkách atd.
Zařízení můžete používat pro stavebně-renovační práce, v autoservisech, pro hobby použití, se současným dodržováním podmínek používání a přípustných provozních podmínek uvedených v návodu k obsluze.

4. Omezení použití

POZOR **Zařízení můžete používat pouze v souladu s níže uvedenými „Přípustnými provozními podmínkami“.**

POZOR **Svépomocné změny mechanické a elektrické konstrukce, veškeré úpravy a servisní činnosti nepopsané v návodu k obsluze se budou považovat za nezákonné a způsobí okamžitou ztrátu záručních nároků, a prohlášení o shodě ztratí platnost.**

Používání v rozporu s určením nebo v rozporu s návodem k obsluze způsobí okamžitou ztrátu záručních nároků. Pozorně si přečtěte návod. Seznamte se s ovládacími prvky a správným používáním stroje. Děti nebo osoby neseznámené s tímto návodem k používání nesmí používat zařízení. Místní předpisy mohou omezit věk uživatele. Pamatujte, že operátor nebo uživatel odpovídají za nehody nebo ohrožení, kterým může dojít u jiných osob nebo jejich majetku.

PŘÍPUSTNÉ PROVOZNÍ PODMÍNKY
S1 nepřetržitý provoz
Nepoužívejte v interiéru. Teplotní rozsah nabíjení akumulátorů 10–30 °C. Nevystavujte teplotě nad 40°C.

5. Technické údaje

Model zařízení	DED7092
Provozní napětí [V]	18 d.c.
Délka čepele [mm]	510
Rychlost otáček motoru [min-1]	20000
Pracovní rychlost čepele [min-1]	1300
Hmotnost zařízení [kg]	2,04
Hladina vibrací měřená na rukojeti ah [m/s²]	<2,5
Nejistota měření K [m/s²]	1,5
Emise hluku:	
Hladina akustického tlaku LpA [dB(A)]	84,4
Hladina akustického výkonu LwA [dB(A)]	92,5
Nejistota měření KpA, KwA [dB(A)]	3
Deklarovaná hladina LwA [dB(A)]	96

Informace o hluku a vibracích.

Společná hodnota vibrací a_h a nejistoty měření byly stanoveny v souladu s norou EN 62841-4-2 a uvedeny v tabulce
Emise hluku byly stanoveny podle EN 62841-4-2, hodnoty jsou uvedeny v tabulce výše.

POZOR **Hluk může způsobit poškození sluchu, při práci vždy používejte prostředky ochrany sluchu!**

Deklarovaná hodnota emise hluku byla změřena v souladu se standardní metodou zkoušení a může se používat pro porovnání jednoho zařízení s druhým. Výše uvedená hladina emisí hluku se může také používat pro předběžné posouzení expozice na hluk.
Hladina hluku při skutečném používání elektrického nářadí se může lišit od deklarovaných hodnot v závislosti na použití pracovních nástrojů, zejména na druhu obráběného předmětu a na nutnosti určení ochranných prostředků pro uživatele. Abyste přesně odhadli expozici ve skutečných podmínkách používání, zohledněte všechny části provozního cyklu, zahrnující také dobu, kdy je zařízení vypnuto nebo když je zapnuto, ale nepoužívá se.

6. Příprava k práci

⚠ POZOR **Zařízení je součástí řady SAS+ALL, pokud jej chcete používat, zkompletujte sadu skládající se ze zařízení, akumulátoru a nabíječky. Nepoužívejte jiné akumulátory a nabíječky.**

Používejte chrániče sluchu a ochranné brýle. Noste je po celou dobu provozu stroje. Při práci se strojem vždy noste pevnou obuv a dlouhé kalhoty. Stroj nepoužívejte, když jste bosí nebo máte otevřené sandály. Nenoste oblečení, které je volné nebo z něj visí provázky nebo šňůrky. Nenoste volné oblečení ani bižuterii, které mohou být vtaženy do vstupního otvoru vzduchu. Dlouhé vlasy nepřibližujte ke vstupnímu otvoru vzduchu.
Před použitím vždy vizuálně zkontrolujte, zda jsou upevňovací prvky dobře připevněny, kryt není poškozen nebo bezpečnostní ochrany jsou na místě. Vyměňte opotřebené nebo poškozené součásti v sestavách pro udržení rovnováhy. Vyměňte poškozené nebo nečitelné štítky.
Stroj nepoužívejte, když se v blízkosti nacházejí lidé, a zejména děti nebo zvířata.
Zařízení používejte na dobře osvětleném místě.
Nejprve namontujte kryt proti odřezkům. Za tímto účelem nasuňte kryt (obr. A, 3) tak, aby příruba na spodní straně krytu zapadla do drážky krytu nůžek. Kryt utáhněte za spojenými šrouby. Z lišty sundejte plastový kryt. Do schránky na akumulátor zasuňte nabitý akumulátor určený pro zařízení SAS+ALL. Zařízení je připraveno k práci..

7. Zapnutí zařízení

Zařízení nezapínejte, když je na liště nasazen kryt.

Chcete-li spustit zařízení, zapněte jej pomocí sekvence tlačítek (obr. A, 5). Zařízení se zapne pouze tehdy, když jsou obě tlačítka stisknutá současně. Chcete-li zařízení vypnout, uvolněte libovolné tlačítko. Nože se musí zastavit ihned po uvolnění tlačítka.

8. Používání zařízení

⚠ POZOR **Pokud se akumulátor zahřeje na více než 40 °C, přerušte práci a nechte jej vychladnout.**

Nadměrné zahřátí akumulátoru může způsobit poruchu.

⚠ POZOR **Zařízení nepoužívejte bez krytu proti odřezkům a s nasazeným krytem lišty. Ujistěte se, že nože nejsou zaseknuty a všechny části zařízení jsou funkční a nepoškozené.**

Nůžky jsou určeny pro přistřihování živých plotů a také pro přistřihování keřů, křovin atd. Oboustranné protiběžné nože umožňují stříhání ve dvou směrech.

Vodorovné stříhání

Pro dosažení rovnoměrné výšky střihání doporučujeme použít pomocné lanko, např. provázek. Nejlepšího výsledku dosáhnete, když vedete nůžky pod úhlem asi 5 stupňů ke střihanému povrchu. Stříhejte pomalým posunováním nůžek zleva doprava a pak opačným směrem.

Svislé stříhání

Nůžky veďte vždy zespodu nahoru pod úhlem asi 5 stupňů ke stříhanému povrchu. Vedení nůžek shora dolů způsobuje ohýbání stříhaných výhonů a větviček, což ztěžuje jejich stříhání. Stříhejte v plné výšce, abyste dosáhli rovného, svislého povrchu.

Tvarování keřů

Kombinací vodorovného a svislého stříhání můžete nůžky používat pro tvarování keřů. Při jiném stříhání než vodorovné veďte nůžky zespodu.
Pokud se stroj zasekne, ihned vypněte zdroj napájení a odpojte stroj od napájení před vyčištěním odpadů. Nikdy nepoužívejte stroj s poškozenými kryty. Napájecí zdroj udržujte bez odpadů a jiných nečistot, aby nedošlo k jeho poškození nebo požáru.
Zastavte stroj a odpojte zdroj napájení. Ujistěte se, že všechny pohyblivé součásti se úplně zastavily
– vždy, když odcházíte od stroje,
– před čištěním nožů,
– před kontrolou, čištěním nebo údržbou stroje.

⚠ POZOR **Nikdy nepřenášejte spotřebič, když držíte nůž!**

9. Běžné servisní činnosti

⚠ POZOR **Pravidelně čistěte celé zařízení a věnujte zvláštní pozornost čištění větracích otvorů.**

Vyvarujte se nabíjení baterie ihned po intenzivním používání. Kvůli vybíjení neskladujte baterii zcela vybitou, protože se může vybít pod kritickou úroveň a být trvale poškozena.
Nepoužitou baterii je třeba skladovat částečně nabitou (až asi 40%). Před úplným vybitím nabijte baterii. Baterie skladujte při teplotách 10 - 30 ° C. Skladování při nízkých teplotách ztratí kapacitu rychleji.
Nabíjení baterie je popsáno v pokynech pro baterii a nabíječku z řady SAS + ALL.

⚠ POZOR **Místo pro uložení by mělo být pro děti nepřístupné.**

Pokud je nutné zaslat do opravy šroubovák do servisu, chraňte jej před náhodným mechanickým poškozením a vyjměte baterie ze zásuvky nabíječky

Způsob demontáže baterie

Chcete-li vyjmout baterii, stiskněte uvolňovací tlačítko na přední straně baterie. Vysuňte baterii ze zásuvky. Chcete-li baterii namontovat, vložte ji do patice a poté ji zatlačte, dokud se nezaistí západka držadla.

Údržba zařízení

Údržba zahrnuje údržbářské činnosti spolu s příslušenstvím, jako je baterie a nabíječka.

⚠ POZOR **Nikdy neprovádějte údržbu zařízení připojeného ke zdroji energie.**

Může to způsobit vážné zranění nebo úraz elektrickým proudem. Před prováděním jakékoli údržby je třeba baterii vytáhnout ze slotu zařízení.
Když je stroj zastaven kvůli servisu, kontrole nebo uskladnění nebo výměně příslušenství, vypněte zdroj napájení, odpojte stroj od napájení a ujistěte se, že všechny pohyblivé části zcela zastavily. Před provedením jakýchkoli kontrol, seřízení atd. Nechte stroj vychladnout. Stroj pečlivě uchovejte a udržujte jej čistý.

⚠ POZOR **Skladujte stroj na suchém místě mimo dosah dětí.**

Před uskladněním vždy nechte stroj vychladnout.
Vyměňte opotřebované nebo poškozené díly z důvodu bezpečnosti. Používejte pouze originální náhradní díly a podsestavy.
Nikdy se nepokoušejte znehybnit funkci blokování ochranného krytu (pokud je k dispozici).

⚠ POZOR **Před připojením nebo vyjmutím vaku stroj vypněte.**

Údržba zařízení má udržovat všechny jeho prvky nezbytné pro normální práci v řádné čistotě. K čištění nepoužívejte žádná rozpouštědla, protože to může způsobit nenapravitelné poškození krytu a dalších plastových součástí.
Nečistěte baterii vodou, protože by to mohlo způsobit vnitřní zkrat vedoucí k trvalému poškození.

Údržba nožů

Po každém použití nůžek důkladně očistěte lištu od zbytků stříhaného materiálu. Doporučuje se také pravidelně mazat nože v místech namontování na lištu (obr. B, 12.5 a 12.6) pomocí biologicky rozložitelného oleje, např. Dedra DEGL02.
Když stroj zastavíte z důvodu údržby, kontroly, uskladnění anebo výměny příslušenství, odpojte jej od napájení a ujistěte se, že se všechny pohyblivé součásti úplně zastavily. Stroj nechte vychladnout před provedením jakékoli prohlídky, seřízení atp. Provádějte pečlivou údržbu stroje a udržujte jej čistý.
Stroj uchovávejte na suchém místě, mimo dosah dětí.
Před uskladněním vždy nechte stroj vychladnout.
Opotřebené nebo poškozené části měňte z bezpečnostních důvodů. Používejte pouze originální náhradní díly a podsestavy.

⚠ POZOR **Nikdy se nepokoušejte deaktivovat funkci ochranného zámku (pokud existuje).**

Údržba zařízení spočívá v udržování v náležité čistotě všech jeho součástí nezbytných pro normální provoz. K čištění nepoužívejte žádná rozpouštědla, protože to může způsobit nevratné zničení krytu a jiných plastových součástí.
Akumulátor nečistěte vodou, protože to může způsobit vnitřní zkrat vedoucí k trvalému poškození.

Před každým spuštěním:

- Zkontrolujte, zda nejsou větrací otvory motoru ucpané nebo znečištěné. V případě potřeby je odkryjte/vyčistěte hadříkem mírně navlhčeným vodou;

Po každém použití:

- Odpojte baterii, aby nedošlo k náhodnému zapnutí náhodnými osobami nebo při manipulaci.

10. Náhradní díly a příslušenství

Doporučené příslušenství

Vrtací šroubovák řady SAS+ALL můžete vybavit každým akumulátorem a nabíječkou řady SAS+ALL a každým nástrojem (pracovním nástavcem) s válcovým nebo šestihranným upnutím přizpůsobeným spolupráci se všemi běžně dostupnými amatérskými a profesionálními vrtáky (pro vrtání do dřeva, betonu a kovu), nástavci pro zašroubování, různými typy nástavců atp. Dodržujte prosím pokyny výrobce týkající se pracovních nástavců.
Chcete-li zakoupit náhradní díly a příslušenství, kontaktujte servis Dedra-Exim. Kontaktní údaje jsou uvedeny na 1. straně návodu.
Při objednávání náhradních dílů uveďte SÉRIOVÉ číslo zařízení uvedené na výkonovém štítku. Popište poškozený díl a uveďte přibližné datum zakoupení zařízení. Opravy v záruční době se provádějí podle podmínek uvedených v záručním listu. Reklamovaný výrobek odevzdejte k opravě na místě zakoupení (prodejce je povinen převzít reklamovaný výrobek) nebo zašlete do centrálního servisu DEDRA-EXIM. Přiložte záruční list vystavený firmou dovozcem. Oprava bez tohoto dokumentu se bude považovat za pozáruční. Opravy po záruční době provádí centrální servis. Poškozený výrobek zašlete do servisu (náklady na zaslání hradí uživatel).

11. Svépomocné odstraňování poruch

⚠ POZOR **Než se pokusíte vyřešit problémy sami, odpojte zařízení od napájení**

PROBLÉM	PŘÍČINA	ŘEŠENÍ
Zařízení nefunguje	Poškozený vypínač Vybitý akumulátor Nesprávně vložený akumulátor	Odevzdejte zařízení do servisu Nabijte akumulátor Správně vložte
Zařízení se těžce rozbíhá	Vybitý akumulátor	Nabijte akumulátor správně
Motor se přehřívá	Ucpaná nože Překročené přípustné provozní parametry	Vyčistěte nože Vypněte elektrické nářadí, počkejte s prací, dokud úplně nevychladne

12. Kompletace zařízení, závěrečné poznámky

1. Nůžky na živý plot – 1 ks 2. Kryt proti odřezkům – 1 ks 3. Šrouby – 1 sada 4. Kryt vodicí lišty – 1 ks

13. Informace pro uživatele o likvidaci elektrických a elektronických zařízení (týká se domácností)



Symbol uvedený na výrobcích nebo v průvodní dokumentaci označuje, že vadné elektrické nebo elektronické zařízení nesmí být likvidováno společně s domovním odpadem. Pokud potřebujete zlikvidovat, znovu použít nebo využít součástky, je správné je odnést na specializované sběrné místo, kde je přijmou zdarma. Informace o umístění sběrných míst pro použitá zařízení poskytují místní orgány, např. na svých internetových stránkách.
Správnou likvidáciou zariadenia je možné šetriť cenné zdroje a zabrániť negatívnym vplyvom na zdravie a životné prostredie v dôsledku možnej prítomnosti nebezpečných látok, zmesí a komponentov v zariadení
Za nesprávnou likvidaci odpadu hrozí sankce podle příslušných místních předpisů.
Uživatelé v zemích EU: Pokud potřebujete zlikvidovat elektrické nebo elektronické zařízení, obraťte se na nejbližší prodejní místo nebo na svého dodavatele, který vám poskytne další informace.
Likvidace v zemích mimo Evropskou unii: Tento symbol se vztahuje pouze na země Evropské unie. Pokud si přejete tento výrobek zlikvidovat, obraťte se na místní úřady nebo prodejce, aby vám sdělil správný způsob likvidace.

Záruční list

pro

.....

Katalogové číslo: …… Sériové číslo:.....

(dále jen v**ýrobek**)

Datum zakoupení výrobku: .....

Razítko prodávajícího……

Datum a podpis prodávajícího: .....

Prohlášení uživatele:

PotwiPotvrzuji, že jsem byl seznámen se záručními podmínkami a důsledky nedodržování pokynů uvedených v návodu k obsluze a záručním listu. Se záručními podmínkami souhlasím, což potvrzuji vlastnoručním podpisem:

....

datum a místo podpis uživatele

I. Odpovědnost za výrobek

1. Ručitel – DEDRA EXIM Sp. z o.o. se sídlem v Pruszkowie, adresa: ul. 3 Maja 8, 05-800 Pruszków, KRS 0000062517, Obvodní soud pro hl. město Varšavu ve Varšavě, XIV. Hospodářský odbor Celostátního soudního rejstříku, DIČ 527-020-49-33, Základní kapitál: 100 980.00 zl.
2. Podle podmínek stanovených v tomto záručním listu ručitel poskytuje záruku na výrobek, pocházející z distribuce ručitele.
3. Záruční odpovědnost za vady se týká pouze vad vzniklých z příčin tkvících ve výrobku v okamžiku jeho vydání uživateli.
4. Uživatel má nárok na bezplatnou záruční opravu výrobku, pokud vada byla zjištěná v záruční době. Provedení opravy výrobku (způsob opravy) závisí na rozhodnutí ručitele. Pokud ručitel nemůže provést opravu, vyhrazuje si právo na výměnu vadné součásti nebo celého výrobku za bezvadný, snížení ceny výrobku nebo odstoupení od smlouvy.
5. Vůči uživateli, který není spotřebitelem ve smyslu zákona ze dne 23. dubna 1964 občanský zákoník, je odpovědnost Ručitele za škody vyplývající z této záruky a/nebo v souvislosti s jejím uzavřením a plněním, bez ohledu na právní titul, omezena maximálně do výše hodnoty vadného výrobku.

II. Záruční doba

Součásti výrobku, na které se vztahuje záruka	Doba trvání záruční ochrany
DED7092	36 měsíců, počítáno od data nákupu výrobku uvedeného v tomto záručním listu
Pracovní nástavce	Nepokrývá se záruka

III. Podmínky uplatňování záruky

1. Przedstawienie przez Użytkownika wypełnionej karty gwarancyjnej Produktu 1. Předložení vyplněného záručního listu pro výrobek a doložení okolností nákupu výrobku, např. předložením paragonu, faktury atd. Pro správné vyřízení reklamace se doporučuje, abyste společně s výrobkem předali všechny součásti stanovené v kapitole „Kompletace“ výrobku uvedené v návodu k obsluze.
2. Dodržování pokynů uvedených v návodu k obsluze a záručním listu.
3. Záruka platí pouze na území Polska a EU.
4. Záruka se nevztahuje na vady výrobku vzniklé zejména v následku:
a. Nedodržování podmínek stanovených v návodu k obsluze, zejména v rozsahu správného provozování, údržby a čištění;
b. Používání čisticích nebo ošetřovacích prostředků v rozporu s návodem k obsluze;
c. Nevhodného skladování a přepravování výrobku;
d. Svépomocných změn a/nebo úpravy výrobku, které nebyly dohodnuty s ručitelem;
e. Používání ve výrobku provozních materiálů v rozporu s návodem k obsluze.
5. Uživatel, který není spotřebitelem ve smyslu zákona ze dne 23. dubna 1964 občanský zákoník, ztratí záruku na výrobek, na kterém:
- odstranil, změnil nebo poškodil sériová čísla, označení údajů a výkonové štítky;
- ucpávky byly poškozeny uživatelem nebo nesly stopy manipulace uživatele.
6. Upozornění! Činnosti spojené s každodenní obsluhou výrobku, vyplývající mj. z návodu k obsluze, provádí uživatel ve vlastní režii a na své náklady.

IV. Postup při reklamaci

1. V případě zjištění nesprávného provozu výrobku se před nahlášením reklamace ujistěte, že jste provedli správně všechny činnosti podrobně popsané v návodu k obsluze.
2. Reklamaci nahlaste ihned, nejlépe do 7 dnů od data zjištění vady výrobku. Uživatel, který není spotřebitelem ve smyslu zákona ze dne 23. dubna 1964 občanský zákoník, ztratí nárok na uplatnění záruky v případě nenahlášení reklamace do 7 dnů.
3. Reklamaci můžete nahlásit mj. v místě zakoupení výrobku, v záručním servisu nebo písemně na adresu: DEDRA EXIM Sp. z o.o., ul. 3 Maja 8, 05-800 Pruszków.
4. Reklamaci můžete nahlásit prostřednictvím formuláře dostupného na stránkách www.dedra.pl. („Formulář pro nahlášení reklamace“).
5. Adresy záručních servisů v jednotlivých státech jsou dostupné na stránkách www.dedra.pl. Pokud v daném státě není uveden servis, reklamační formulář zašlete na adresu: DEDRA EXIM Sp. z o.o., ul. 3 Maja 8, 05-800 Pruszków (Polska).
6. Z bezpečnostních důvodů je zakázáno používat vadný výrobek.
7. Upozornění!!! Používání vadného výrobku ohrožuje zdraví a život uživatele.
8. Povinnosti vyplývající ze záruky budou splněny do 14 pracovních dnů, počítáno ode dne doručení reklamovaného výrobku.
9. Vadný výrobek před odevzdáním do servisu vyčistěte. Reklamovaný výrobek důkladně zabezpečte proti poškození při přepravě (doporučuje se předat reklamovaný výrobek v originálním obalu).
10. Záruční doba se prodlužuje o dobu, během níž uživatel z důvodu vady výrobku, na kterou se vztahuje záruka, nemohl výrobek používat.
Záruka nevylučuje, neomezuje ani nepozastavuje nároky uživatele vyplývající z ručení za vady prodané věci.

V souladu s čl. 13 odst. 1 a 2 nařízení Evropského parlamentu a Rady (EU) 2016/679 ze dne 27. dubna 2016 o ochraně fyzických osob v souvislosti se zpracováním osobních údajů a o volném pohybu těchto údajů a o zrušení směrnice 95/46/ES Vás informujeme, že:

1. Správcem vašich osobních údajů uvedených ve formuláři je DEDRA-EXIM sp. z o.o. se sídlem v Pruszkowie, ul. 3 Maja 8, 05-800 Pruszków (dále jen: „Správce“).
2. Vaše údaje budou zpracovávány pouze pro účely provedení reklamačního řízení zařízení podle čl. 6 odst. 1 písm. b) obecného nařízení o ochraně osobních údajů (dále jen: „GDPR“) Poskytnutí údajů je dobrovolné, ale nezbytné k provedení reklamačního řízení.
3. Vaše údaje budou zpracovávány po dobu posouzení provedení reklamačního řízení a pro účely archivace v případě potřeby obrany proti eventuálním nárokům vůči Správci, nejdéle však do okamžiku jejich promlčení.
4. Vaše údaje mohou být zpřístupněny pouze subjektům, které zpracovávají údaje pro Správce na základě písemné smlouvy o pověření zpracováním osobních údajů, poskytujícím mj. technický servis, hosting nebo údržbu webových stránek, IT servis, kurýrní služby. Dodavatelé Správce jsou povinni zajistit ochranu údajů a splnit požadavky platného zákona souvisejícího s ochranou osobních údajů a nesmí využívat svěřené osobní údaje pro jiné účely než ty, které jsou uvedeny ve smlouvě se Správcem.
5. Vaše údaje nebudou zpracovávány automatizovaným způsobem, včetně profilování, a nebudou předávány do třetí země / mezinárodní organizaci.
6. Máte právo na přístup ke svým údajům a právo na jejich opravu, výmaz, omezení zpracování, právo na přenositelnost údajů, právo kdykoli vznést námitku.
7. Ve všech záležitostech souvisejících se zpracováním vašich osobních údajů Správcem nás můžete kontaktovat na e-mailové adrese: daneosobowe@dedra.pl.
8. Máte právo podat stížnost u úřadu příslušného pro ochranu osobních údajů.

SK Obsah

1. Obrázky a výkresy
2. Opis zariadenia
3. Zamýšľané použitie zariadenia
4. Obmedzenie používania
5. Technické parametre
6. Príprava na prácu/používanie
7. Zapínanie zariadenia
8. Používanie zariadenia
9. Priebežné obslužné činnosti
10. Náhradné diely a príslušenstvo
11. Samostatné odstraňovanie porúch a problémov
12. Diely zariadenia
13. Informácia pre používateľov o likvidovaní elektrických a elektronických zariadení
14. Záručný list

Preklad originálneho návodu

Všeobecné bezpečnostné podmienky sú pripojené ako osobitná brožúra.
Vyhlásenie o zhode ES je k zariadeniu pripojené ako samostatný dokument. V prípade, ak chýba Vyhlásenie o zhode CE, obráťte sa na servis Dedra-Exim Sp. z o.o.

UPOZORNENIE. Prečítajte si všetky upozornenia označené symbolom a všetky pokyny.

Nedodržanie nasledujúcich bezpečnostných upozornení a bezpečnostných pokynov môže spôsobiť zásah elektrickým prúdom, požiar, alebo vážne poranenie. Zachovajte všetky upozornenia a návod pre budúce použitie.

⚠ POZOR **Zariadenie zo série SAS+ALL je navrhnuté a vyrobené na používanie iba s nabíjačkami a akumulátormi série SAS+ALL.**

Li-Ion akumulátor a nabíjačka nie sú súčasťou súpravy kúpeného zariadenia, ale sa kupujú osobitne. V prípade použitia iných akumulátorov a nabíjačiek než tie, ktoré sú určené pre dané zariadenie, udelená záruka výrobcu prestáva platiť.

2. Opis zariadenia

Obr. A: 1. Vodidlo, 2. Zuby čepele, 3. Kryt operátora, 4. Pomocná rukoväť, 5. Dvojdielny sekvenčný zapínač 6. Hlavná rukoväť9., 7. Zásuvka akumulátora.

3. Zamýšľané použitie zariadenia

Nožnice na živý plot sú určené na pristrihávanie výhonkov a drobných konárikov živých plotov, kríkov, krovín, neveľkých ozdobných stromčekov ap. v záhradkách, záhradách, predzáhradkách ap.
Zariadenie je určené na používanie pri rekonštrukčno-stavebných prácach, v dielňach a v servisoch, pri amatérskych w prácach, pričom musia byť dodržané podmienky používania a prípustné prevádzkové podmienky, ktoré sú uvedené v používateľskej príručke.

4. Obmedzenie používania

⚠ POZOR **Zariadenie sa môže používať iba v súlade s pokynmi, ktoré sú uvedené v „Povolených prevádzkových podmienkach“.**

⚠ POZOR **Žiadnym spôsobom nezasahujte a nemeňte mechanickú konštrukciu a elektrické prvky zariadenia, dodržiavajte pokyny uvedené v požívateľskej príručke, v opačnom prípade okamžite prestáva platiť udelená záruka výrobcu a vyhlásenie o zhode.**

Elektronáradie sa musí používať v súlade s jeho účelom a v súlade s Návodom na používanie, v opačnom prípade sa automaticky a okamžite tratí udelená záruka.
Dôkladne sa oboznámte s užívateľskou príručkou. Oboznámte sa s ovládacími prvkami a so správnym používaním zariadenia.
Zabráňte, aby deti alebo osoby, ktoré sa neoboznámili s touto príručkou, zariadenie používali. Miestne predpisy môžu obmedzovať vek operátora.
Nezabúdajte, že operátor alebo používateľ sú zodpovedný za nehody alebo ohrozenia týkajúce sa iných osôb alebo ich majetku.

PRÍPUSTNÉ PREVÁDZKOVÉ PODMIENKY
S1 Neustála práca
Nepoužívajte v interiéri. Rozsah teploty nabíjania akumulátorov do +10 do +30 °C. Nevystavujte na pôsobenie teploty nad +40°C

5. Technické parametre

Model zariadenia	DED7092
Pracovné napätie [V]	18 d.c.
Dĺžka čepele [mm]	510
Uhlová rýchlosť motora [min-1]	20000
Pracovná rýchlosť čepele [min-1]	1300
Hmotnosť zariadenia [kg]	2,04
Úroveň vibrácií meraná na rukoväti ah [m/s2]	<2,5
Odchýlka (nepresnosť) merania K [m/s2]	1,5
Hlučnosť:	
Úroveň akustického tlaku LpA [dB(A)]	84,4
Úroveň akustického výkonu LwA [dB(A)]	92,5
Odchýlka (nepresnosť) merania KpA, KwA [dB(A)]	3
Deklarovaná úroveň LwA [dB(A)]	96

Informácia o hluku a o vibráciách.

Sumárna hodnota vibrácií a_h a nepresnosť merania boli určené poľa normy EN 62841-4-2 a sú uvedené v tabuľke
Emisia hluku bola určená podľa normy EN 62841-4-2 , hodnoty sú uvedené vo vyššie uvedenej tabuľke.

⚠ POZOR **Hluk môže spôsobiť poškodenie sluchu, počas práce vždy používajte náležitú ochranu sluchu!**

Deklarovaná hodnota emisie hluku bola meraná štandardnou testovacou metódou a môže sa používať na porovnávanie jedného náradia s iným. Vyššie uvedená úroveň emisie hluku sa tiež môže používať na vstupné hodnotenie vystavenia na hluk.
Úroveň hluku pri skutočnom používaní elektronáradia sa od vyhlasovaných hodnôt môže líšiť, v závislosti od spôsobu používania pracovných nástrojov, predovšetkým od typu obrábaného predmetu ako aj od nevyhnutnosti určenia prostriedkov, ktoré majú vplyv na ochranu operátora. Na presné hodnotenie vystavenia v skutočných podmienkach používania, musia sa zohľadniť všetky časti operačného cyklu, zahrňujúc aj čas, keď je zariadenie vypnuté, alebo keď je zapnuté, ale sa nepoužíva.

6. Príprava na prácu/používanie

⚠ POZOR **Zariadenie patrí do série výrobkov SAS+ALL, preto, aby ste ho mohli používať, musíte doplniť súpravu (komplet), ktorá sa skladá zo zariadenia, akumulátora a nabíjačky. Používanie iných akumulátorov a nabíjačiek je zakázané.**

Používajte chrániče sluchu a ochranné okuliare. Používajte ich celý čas počas používania zariadenia. Keď zariadenie používať, vždy majte obuté solídne topánky a dlhé nohavice. Zariadenie nepoužívajte naboso alebo v otvorených sandáloch. Vyhýbajte sa používaniu oblečenia, ktoré je voľné alebo má visiace šnúrky. Nenoste voľné oblečenie ani bižutériu, ktoré by mohli byť vtiahnuté do vstupného prieduchu vzduchu. Dlhé vlasy držte v bezpečnej vzdialenosti od vstupného prieduchu.
Zariadenie vždy pred použitím vizuálne skontrolujte, zistite, či sú upevňovacie prvky dobre upevnené, nie je poškodený plášť a či sú kryty na svojom mieste. Opotrebované alebo poškodené prvky v moduloch vymeňte, aby bola zachovaná rovnováha. Poškodené alebo nečitateľné etikety (štítky) vymeňte.
Zariadenie nepoužívajte vtedy, keď sa v blízkosti nachádzajú ľudia, predovšetkým deti alebo zvieratá.
Zariadenie používajte iba na náležite osvetlenom mieste.
V prvom rade namontujte kryt operátora. Preto nasuňte kryt (obr. A, 3) tak, aby príruba v dolnej časti krytu perfektne zapadla do drážky v plášti. Kryt dotiahnite dodanými skrutkami. Z čepele zložte plastový chránič. Do lôžka akumulátora vsuňte nabitý akumulátor určený pre zariadenia zo série SAS+ALL. Zariadenie je pripravené na použitie.

7. Zapínanie zariadenia

⚠ POZOR **Zariadenie nespúšťajte, keď je na čepeli chránič.**

Keď chcete zariadenie spustiť, spustíte ho sekvenciou tlačidiel (obr. A, 5). Zariadenie sa spustí iba vtedy, keď obe tlačidlá stlačíte súčasne. Keď chcete zariadenie vypnúť, pustite ľubovoľné tlačidlo. Nože by sa mali zastaviť okamžite po pustení tlačidla.)

8. Používanie zariadenia

⚠ POZOR **Ak sa akumulátor zohreje nad +40 °C, prerušte prácu a počkajte, kým akumulátor dostatočne nevychladne.**

Ak sa akumulátor zohreje príliš silno, môže sa poškodiť.

⚠ POZOR **Zariadenie nespúšťajte bez krytu a so založeným chráničom čepele. Skontrolujte, či nože nie sú zablokované, a všetky časti zariadenia sú funkčné a nie sú poškodené.**

Nožnice sú určené na pristrihávanie živých plotov, a tiež na pristrihávanie krovín, kríkov ap. Obojstranne protibežné nože umožňujú vykonávanie práce v oboch smeroch.

Pozdĺžne rezanie

Ak chcete orezávať v požadovanej rovine, odporúčame, aby ste použili pomocnú líniu, napr. špagát. Nožnice sú najvýkonnejšie, keď sú vedené pod uhlom cca 5 stupňov voči strihanému povrchu. Rezanie vykonávajte nasledovne: nožnice presúvajte s neveľkou rýchlosťou doprava, a následne opačným smerom.

Zvislé rezanie

Nožnice vždy veďte zdola hore pod uhlom cca 5 stupňov voči strihanému povrchu. V opačnom prípade, pri vedení nožníc zhora dole, strihané výhonky a halúzky sa ohýnajú, kvôli tomu sa strihajú ťažšie. Danú plochu strihajte po celej výške, aby ste vytvorili rovný zvislý povrch.

Tvarovanie kríkov

Kombinujúc pozdĺžne a zvislé strihanie, nožnice môžete používať na tvarovanie kríkov. Pri inom strihaní než pozdĺžne, nožnice veďte vždy zdola.
Ak sa zariadenie zablokuje, okamžite odpojte zdroj napájania a pred tým, ako začnete odstraňovať odpady, zariadenie odpojte. Zariadenie nikdy nepoužívajte s poškodenými krytmi a chráničmi. Zdroj napájania udržiavajte bez odpadov a iných nahromadených nečistôt, aby ste predišli poškodeniu zdroja napájania alebo prípadnému požiaru.
Zariadenie zastavte a odpojte od zdroja napätia. Skontrolujte, či sa všetky pohyblivé prvky úplne zastavili:
- vždy, keď zariadenie odkladáte,
- pred čistením čepelí,
- pred kontrolou, čistením, servisom a údržbou zariadenia.

⚠ POZOR **Nikdy neprenášajte spotrebič, keď držíte nôž!**

9. Priebežné obslužné činnosti

Pravidelne čistite celé zariadenie, pričom osobitnú pozornosť venujte čisteniu vetracích otvorov.
Nenabíjajte batériu ihneď po intenzívnom používaní. Kvôli vybíjaniu neskladujte batériu úplne vybitú, pretože sa potom môže vybiť pod kritickú úroveň a môže byť trvalo poškodená.
Nepoužitú batériu skladujte čiastočne nabitú (do približne 40%). Pred úplným vybitím nabite batériu. Batérie skladujte pri teplote 10 - 30 ° C. Skladovanie pri nízkych teplotách stráca kapacitu rýchlejšie.
Nabíjanie batérie je popísané v pokynoch pre batériu a nabíjačku zo série SAS + ALL.

⚠ POZOR **Úložisko by malo byť pre deti neprístupné.**

Ak je potrebné skrutkovač poslať na opravu, chráňte ho pred náhodným mechanickým poškodením a vyberte batérie zo zásuvky nabíjačky.

Spôsob demontáže batérie

Ak chcete batériu vybrať, stlačte uvoľňovacie tlačidlo na prednej strane batérie. Vysuňte batériu zo zásuvky. Ak chcete namontovať batériu, vložte batériu do zásuvky a potom ju zatlačte, kým sa nezaistí západka rukoväte.

Údržba zariadenia

Údržba zahŕňa činnosti spojené s údržbou spolu s príslušenstvom, ako je batéria a nabíjačka.

⚠ POZOR **Nikdy nevykonávajte údržbu zariadenia pripojeného k zdroju napájania.**

Môže to spôsobiť vážne zranenie alebo zásah elektrickým prúdom. Pred vykonaním akýchkoľvek údržbárskych činností je potrebné batériu vytiahnuť zo slotu zariadenia.
Keď je stroj zastavený kvôli údržbe, kontrole alebo skladovaniu alebo výmene príslušenstva, vypnite zdroj napájania, odpojte stroj od napájania a uistite sa, že všetky pohyblivé časti úplne zastavili. Pred vykonaním akýchkoľvek kontrol, úprav atď. Nechajte stroj vychladnúť. Stroj starostlivo uschovajte a udržujte ho čistý.
Stroj skladujte na suchom mieste mimo dosahu detí.
Pred uskladnením zariadenie vždy nechajte vychladnúť.
Opotrebované alebo poškodené časti vymeňte kvôli bezpečnosti. Používajte iba originálne náhradné diely a podzostavy.

Nikdy sa nepokúšajte znehybniť funkciu blokovania ochranného krytu (ak je k dispozícii).
Pred pripevnením alebo vybratím vrecka stroj vypnite.
Údržba zariadenia má udržiavať všetky jeho prvky potrebné pre normálnu prácu v správnej čistote. Na čistenie nepoužívajte žiadne rozpúšťadlá, pretože to môže spôsobiť nenapraviteľné poškodenie krytu a iných plastových súčastí.
Nečistite batériu vodou, pretože to môže spôsobiť vnútorný skrat, ktorý môže viesť k trvalému poškodeniu.

Údržba nožov

Po každom použití nožníc dôkladne očistite čepele, odstráňte zvyšky strihaného materiálu. Odporúčame, aby ste pravidelne mazali nože v miestach montáže nožov do vodidla (obr. B, 12.5 a 12.6), používajúc biologicky odbúrateľný olej, napr. Dedra DEGL02.
Vždy, keď zariadenie odstavíte, aby ste vykonali servis, kontrolu, alebo pred uchovávaním alebo výmenou dodatočného vybavenia, vždy vypnite zdroj napájania, odpojte zariadenie od napájania a uistite sa, či všetky pohyblivé časti sa úplne zastavili. Pred vykonávaním všetkých kontrol, nastavovaní ap. dovoľte, aby zariadenie vychladlo. Údržbu zariadenia vykonávajte dôkladne a zariadenie udržiavajte v čistote.

⚠ POZOR **Zariadenie uchovávajte na suchom mieste, mimo dosahu detí.**

Predtým, ako zariadenie uskladníte, vždy umožnite, aby vychladlo.
Opotrebované alebo poškodené časti kvôli bezpečnosti vymeňte. Používajte iba originálne náhradné diely a moduly.

⚠ POZOR **Nikdy sa nesnažte znemožniť funkciu blokády krytu (ak je).**

Podstatnou údržby náradie je udržiavanie náležitej čistoty všetkých jeho súčastí, ktoré sú potrebné na vykonávanie normálnej práce. Na čistenie nepoužívajte žiadne riedidlá, pretože môže dôjsť k nezvratnému poškodeniu plášťa a iných plastových častí zariadenia.
Akumulátor sa nesmie čistiť vodou, pretože môže dôjsť k skratu vo vnútorných obvodoch, čím sa akumulátor trvalo poškodí.

Pred každým spustením:

- Skontrolujte, či nie sú vetracie otvory motora upchaté alebo znečistené. V prípade potreby ich odkryte/vyčistite handričkou mierne navlhčenou vodou;

Po každom použití:

- Odpojte batériu, aby nedošlo k náhodnej aktivácii okolostojacimi osobami alebo počas manipulácie.

10. Náhradné diely a príslušenstvo

Odporúčané príslušenstvo

Vŕtací skrutkovač zo série SAS+ALL sa môže používať s každým akumulátorom a nabíjačkou zo série SAS+ALL, a s rôznymi nástrojmi (pracovnými koncovkami) s valcovou alebo šesťhrannou stopkou, môže sa používať so všetkými bežne dostupnými amatérskymi a profesionálnymi vrtákmi (na vŕtanie do dreva, betónu a do kovu), skrutkovacími koncovkami (bitmi), s inými vhodnými koncovkami, adaptérmi ap. Bezpodmienečne dodržiavajte pokyny a odporúčania výrobcu používaných pracovných koncoviek.
Keď chcete kúpiť náhradné diely alebo príslušenstvo, kontaktujte servis Dedra-Exim. Kontaktné údaje sú uvedené na 1. strane príručky. Pri objednávaní náhradných dielov vždy uveďte číslo ŠARŽE/SÉRIE, ktoré je uvedené na výrobnom štítku, ako aj číslo dielu, ktoré je uvedené na schematickom nákrese zariadenia. Počas trvania záruky sú prípadné opravy vykonávané podľa zásad uvedených v záručnom liste. Reklamovaný výrobok odovzdajte na opravu v mieste nákupu (predajca je povinný prijať reklamovaný výrobok), alebo ho pošlite do centrálneho servisu DEDRA – EXIM. Pripojte záručný list vystavený importérom a kópiu dokladu o nákupe. Bez tohto dokumentu bude oprava vykonané odplatne, ako pozáručná oprava. Po skončení záručnej lehoty opravy vykonáva centrálny servis. Poškodený výrobok pošlite do servisu (náklady na zásielku hradí užívateľ).

11. Samostatné odstraňovanie porúch a problémov

⚠ POZOR **Skôr než sa pokúsite vyriešiť problémy sami, odpojte zariadenie od zdroja napájania**

PROBLÉM	PRÍČINA	RIEŠENIE
Zariadenie nefunguje	Poškodený zapínač Vybitý akumulátor Zle vložený akumulátor	Zariadenie odovzdajte do servisu Nabiť akumulátor Upevniť správne
Zariadenie sa pohybuje veľmi ťažko	Vybitý akumulátor	Správne nabiť akumulátor
Motor sa prehrieva	Upchaté čepele Prekročené prípustné prevádzkové parametre	Vyčistite čepele Elektronáradie vypnite a odložte, kým úplne nevychladne

12. Diely zariadenia, záverečné poznámky

1. Nožnice na živý plot – 1 ks 2. Kryt operátora – 1 ks 3. Skrutky – 1 komplet 4. Chránič čepele – 1 ks

13. Informácie pre užívateľov k likvidácii elektrických alebo elektronických zariadení (tykajúce są domácností)



Symbol uvedený na výrobkoch alebo v sprievodnej dokumentácii označuje, že chybné elektrické alebo elektronické zariadenia sa nesmú likvidovať spolu s domovým odpadom. Ak potrebujete zlikvidovať, opätovne použiť alebo zhodnotiť komponenty, správne je odovzdať ich na špecializovanom zbernom mieste, kde ich prijmú bezplatne. Informácie o umiestnení zberných miest pre použité zariadenia poskytujú miestne orgány, napr. na svojich webových stránkach.
Správnou likvidáciou zariadenia je možné šetriť cenné zdroje a zabrániť negatívnym vplyvom na zdravie a životné prostredie v dôsledku možnej prítomnosti nebezpečných látok, zmesí a komponentov v zariadení.
Za nesprávnu likvidáciu odpadu hrozia sankcie podľa príslušných miestnych predpisov.
Používatelia v krajinách EÚ: Ak potrebujete zlikvidovať elektrické alebo elektronické zariadenie, obráťte sa na najbližšie predajné miesto alebo na svojho dodávateľa, ktorý vám poskytne ďalšie informácie.
Likvidácia v krajinách mimo Európskej únie: Tento symbol sa vzťahuje len na krajiny Európskej únie. Ak chcete tento výrobok zlikvidovať, obráťte sa na miestne úrady alebo predajcu, ktorý vám poskytne informácie o správnom spôsobe likvidácie.

SK Záručný list

na

.....

Katalógové č :..... Číslo šarže: .....

(ďalej len Výrobok)

Dátum nákupu výrobku: .....

Pečiatka predajcu

Dátum a podpis predajcu: .....

Vyhlásenie Užívateľa:

Potvrdzujem, že som bol oboznámený so záručnými podmienkami, ako aj s následkami nedodržiavania pokynov a odporúčaní, ktoré sú uvedené v užívateľskej príručke a v záručnom liste. Záručné podmienky sú mi známe, čo potvrdzujem vlastnoručným podpisom:

....

dátum a miesto podpis Užívateľa

I. Zodpovednosť za Výrobok

1. Ručiteľ - spoločnosť „DEDRA EXIM sp. z o.o.“ sídliaca v meste: Pruszków, na adrese: ul. 3 Maja 8, 05-800 Pruszków, Poľsko, zapísaná do obchodného registra pod číslom KRS 0000062517 vedenom oblastným súdom pre hlavné mesto Varšava vo Varšave, 14. ekonomické oddelenie Štátneho súdneho registra, IČ DPH: PL 5270204933, základné imanie: 100 980,00 PLN.
2. Podľa podmienok stanovených týmto záručným listom Ručiteľ udeľuje záruku na Výrobok, pochádzajúci z distribúcie Ručiteľa.
3. Zodpovednosť na základe záruky sa vzťahuje iba na chyby, ktoré vznikli následkom príčin nachádzajúcich sa vo Výrobku v momente jeho vydania Užívateľovi.
4. Na základe záruky Užívateľ získava právo na bezplatnú opravu výrobku, ak sa chyba objaví počas trvania záručnej lehoty. Spôsob opravy Výrobku (metóda vykonania opravy) závisí od rozhodnutia Ručiteľa. V prípade, ak Ručiteľ uzná, že Výrobok sa nedá opraviť, Ručiteľ si vyhradzuje právo vymeniť chybný prvok alebo celý Výrobok na výrobok bez chýb, právo na zníženie ceny Výrobku alebo právo na odstúpenie od dohody.
5. Voči Užívateľovi, ktorý nie je konzumentom v zmysle zákona z 23. apríla 1964 Občiansky zákonník, zodpovednosť Ručiteľa za škody vyplývajúce z tejto záruky a/alebo ktoré súvisia s jej uzatvorením a realizáciou, bez ohľadu na právny základ, je obmedzená maximálne do výšky hodnoty chybného Výrobku.

II. Záručná lehota

Prvky Výrobku na ktoré sa vzťahuje záruka	Trvanie záručnej ochrany
DED7092	36 mesiacov od dňa nákupu Výrobku, ktorý je uvedený v tomto záručnom liste
Pracovné koncovky	Na ktoré sa záruka nevzťahuje

III. Podmienky využitia záruky

1. Užívateľ je povinný predstaviť vyplnený Záručný list výrobku, ako aj náležitý doklad o nákupe Výrobku, napr. predstavením pokladničného bloku, faktúry ap. Aby reklamačný proces prebiehal efektívne odporúčame, aby Užívateľ spolu s reklamovaným výrobkom doručil všetky prvky vymenované v kapitole užívateľskej príručky výrobku „Diely a časti“.
2. Užívateľ je povinný dodržiavať pokyny a odporúčania uvedené v užívateľskej príručke a v záručnom liste.
3.Záruka platí iba na území Poľskej republiky a členských štátov EÚ.
4. Záruka sa nevzťahuje na chyby, ktoré vznikli (predovšetkým) následkom:
a. Nedodržania podmienok určených v užívateľskej príručke, predovšetkým podmienok správneho používania, prevádzky, údržby a čistenia
b. Použitia na čistenie alebo na údržbu nevhodných prípravkov, nezhodne s užívateľskou príručkou;
c. Nevhodného uchovávania a prepravy výrobku;
d. Vykonania neautorizovaných zmien a/alebo iných zásahov do výrobku, na ktoré výrobca nevyjadril súhlas;
e. Použitím vo výrobku/s výrobkom nevhodných prevádzkových materiálov, nezhodne s užívateľskou príručkou.
5. Užívateľ, ktorý nie je konzumentom v zmysle zákona z 23. apríla 1964 Občiansky zákonník, stráca záručné práva na výrobok, v ktorom:
- sériové čísla, označenia dátumov a výrobné štítky boli odstránené, zmenené alebo poškodené;

- boli poškodené plomby alebo sú na nich viditeľné stopy manipulácie.
6. Pozor! Činnosti súvisiace s každodennou obsluhou výrobku, vyplývajúce medzi iným z užívateľskej príručky, Užívateľ vykonáva vlastnými silami a na vlastné náklady.

IV. Reklamačná procedúra

1. V prípade, ak Užívateľ objaví, že Výrobok nefunguje správne, ešte pred zložením reklamácie je povinný uistiť sa, či boli náležite vykonané všetky stanovené činnosti, predovšetkým tie uvedené v užívateľskej príručke.
2. Reklamácia musí byť podaná bezodkladne, najlepšie v priebehu 7 dní od dňa, v ktorom sa prejavila (objavila) chyba Výrobku. Užívateľ, ktorý nie je konzumentom v zmysle zákona z 23. apríla 1964 Občiansky zákonník, stráca práva vyplývajúce z tejto záruky v prípade, ak reklamáciu nepodá v priebehu 7 dní od dňa, v ktorom sa prejavila (objavila) chyba Výrobku.
3. Reklamáciu môžete podať medzi inými na mieste, v ktorom ste výrobok kúpili, v záručnom servise alebo poštou na adresu: DEDRA EXIM sp. z o.o., ul. 3 Maja 8, 05-800 Pruszków, Poľsko.
4. Užívateľ môže podať reklamáciu prostredníctvom formulára, ktorý je dostupný na webovej stránke www.dedra.pl. („Formulár podania reklamácie na základe udelenej záruky").
5. Adresy záručných servisov v jednotlivých štátoch sú zverejnené na webovej stránke www.dedra.pl. V prípade, ak v danom štáte sa nenachádza záručný servis, odporúčame reklamovaný výrobok doručiť na adresu: DEDRA EXIM sp. z o.o. ul. 3 Maja 8, 05-800 Pruszków, Poľsko.
6. Vzhľadom na bezpečnosť Užívateľa, nefunkčný (chybný) výrobok sa v žiadnom prípade nesmie používať.
7. Pozor!!! Používanie nefunkčného (chybného) výrobku je nebezpečné pre zdravie a život Užívateľov.
8. Povinnosti vyplývajúce z udelenej záruke budú vyplnené v lehote 14 pracovných dní počítajúc od dňa doručenia reklamovaného Výrobku Užívateľom.
9. Pred zaslaním reklamácie odporúčame reklamovaný Výrobok náležite očistiť. Odporúčame reklamovaný Výrobok dôkladne zabezpečiť pre prípadným poškodeniami počas prepravy (reklamovaný Výrobok odporúčame doručiť v originálnom obale).
10. Záručná lehota sa predlžuje o čas, počas ktorého Užívateľ následkom chyby (nefunkčnosti) výrobku, na ktorú sa vzťahovala záruka, nemohol Výrobok používať. Záruka nevylučuje, neobmedzuje a ani nepozastavuje právo Užívateľa (kupujúceho) na základe príslušných predpisov o ručení za chyby predanej veci.

V súlade s článkom 13 ods. 1 a 2 nariadenia Európskeho parlamentu a Rady (EÚ) 2016/679 z 27. apríla 2016 o ochrane fyzických osôb pri spracúvaní osobných údajov a o voľnom pohybe takýchto údajov, ktorým sa zrušuje smernica 95/46/ES, vás informujeme

1. Správcom vašich osobných údajov, ktoré ste uviedli vo formulári, je spoločnosť „DEDRA-EXIM Sp. z o.o." so sídlom v meste Pruszków na adrese: ul. 3 Maja 8, 05-800 Pruszków, Poľsko (ďalej len: „Správca").
2. Vaše osobné údaje budú spracúvané výhradne s cieľom realizácie záručnej procedúry zariadenia, a to v súlade s článkom 6 ods. 1 písmeno b) všeobecného nariadenia o ochrane údajov (ďalej len: „GDPR"). Uvedenie osobných údajov je dobrovoľné, avšak nevyhnutné na realizáciu záručnej procedúry.
3. Vaše osobné údaje budú spracúvané počas posudzovania a realizácie záručnej procedúry, ako aj na archívne účely v prípade potreby obhajoby pred prípadnými nárokmi a požiadavkami voči Správcovi, avšak nie dlhšie až do momentu premlčania týchto nárokov a požiadaviek.
4. Vaše údaje môžu byť zverejnené výhradne len tým subjektom, ktoré spracúvajú tieto údaje v mene a pre Správcu, a to na základe písomnej dohody o zverení spracúvania osobných údajov, tzn. firmy, ktoré okrem iného poskytujú technický servis, hostingové služby alebo služby obsluhy webových stránok, IT obsluhy, ako aj kuriérskym firmám. Dodávatelia Správcu sú povinní zaručiť zabezpečenie údajov a splniť požiadavky platnej legislatívy ohľadne ochrany osobných údajov, a zverené osobnú údaje nesmú byť používané na iné účely než tie, ktoré stanovuje dohoda uzatvorená so Správcom.
5. Vaše údaje nebudú spracúvané automatickým spôsobom, vrátane rôznych foriem profilovania, ani nebudú odovzdané do tretieho štátu/medzinárodnej organizácii.
6. Máte právo na prístup k vašim osobným údajom, ako aj právo na ich opravenie, doplnenie, odstránenie, obmedzenie spracúvania, prenesenie údajov, podanie námietky, a to v ľubovoľnej chvíli.
7. Vo všetkých záležitostiach, ktoré súvisia so spracúvaním vašich osobných údajov Správcom, môžete sa na Správcu obrátiť písomne na e-mailovú adresu: daneosobowe@dedra.pl.
8. Máte právo podať sťažnosť príslušnému dozornému orgánu, ktorý zodpovedá za dohľad nad ochranou osobných údajov

LT Turinys

1. Nuotraukos ir schemos
2. Įrenginio aprašymas
3. Įrenginio paskirtis
4. Naudojimo apribojimai
5. Techniniai duomenys
6. Paruošimas darbui
7. Įrenginio įjungimas
8. Įrenginio naudojimas
9. Einamieji priežiūros veiksmai
10. Atsarginės dalys ir priedai
11. Savarankiškas gedimų šalinimas
12. Įrenginio komplektacija
13. Informacija vartotojams apie elektros ir elektroninių įrenginių utilizavimą
14. Garantinis lapas

Originalios instrukcijos vertima

Bendrosios saugos taisyklės buvo pridėtos prie instrukcijos kaip atskira brošiūra.

EB atitikties deklaracija pridedama prie įrenginio kaip atskiras dokumentas. Jei nebūtų EB atitikties deklaracijos, prašome susisiekti su „Dedra-Exim" Sp. z o.o servisu.

ĮSPĖJIMAS Perskaityti visus įspėjimus pažymėtus simboliu ir visas instrukcijas.

Žemiau pateiktų įspėjimų ir saugos nurodymų nesilaikymas, gali būti elektros srovės smūgio, gaisro ar sunkių sužalojimų priežastimi.

Išsaugoti visus įspėjimus ir instrukcijas ateičiai.

DEMESIO **Įrenginys iš „SAS+ALL" linijos buvo suprojektuotas darbui tik su „SAS+ALL"**

linijos įkrovikliais ir akumuliatoriais. Ličio jonu akumuliatorius ir įkroviklis nejeina į įrenginio komplektą, juos reikia įsigyti atskirai. Dėl kitų, nei rekomenduojami, akumuliatorių ir įkroviklių naudojimo yra anuliuojamos garantinės teisės.

2. Įrenginio aprašymas

Pav. A: 1. Pjovimo juosta, 2. Geležtės dantys, 3. Operatoriaus apsauga, 4. Pagalbinė rankena, 5. Dviejų elementų įjungiklis, 6. Pagrindinė rankena, 7. Akumuliatoriaus lizdas.

3. Įrenginio paskirtis

Gyvatvorių žirklės yra skirtos pjauti gyvatvorių, krūmų, nedidelių dekoratyvinių medžių ir pan. nedideles šakas, vilkaūglius ir atžalas.
Leidžiama naudoti įrenginį remonto ir statybos darbuose, remonto servisuose, mėgėjiškuose darbuose, jei yra laikomasi naudojimo sąlygų ir leistinų darbo sąlygų, nurodytų Naudojimo instrukcijoje.

4. Naudojimo apribojimai

DEMESIO **Įrenginys gali būti naudojamas tik pagal toliau esančias Leistinas darbo taisykles.**

DEMESIO **Savavališkas mechaninės ir elektros sandaros keitimas, bet kokios modifikacijos, priežiūros veiksmai, kurie nėra aprašyti Naudojimo instrukcijoje, bus laikomi neteisėtais, kurie nedelsiant anuliuoja Atitikties deklaraciją ir Garantines teises.**

Naudojant elektros įrankį ne pagal paskirtį arba kitaip, negu yra nurodyta Naudojimo instrukcijoje, Garantinės teisės yra anuliuojamos. Įdėmiai perskaitykite instrukciją. Susipažinkite su prietaiso valdymo elementais ir teisingu naudojimu.
Draudžiama naudoti įrenginį vaikams arba žmonėms, kurie nesusipažino su šia instrukcija. Vietiniai įstatymai gali riboti operatoriaus amžių. Atminkite, kad operatorius arba vartotojas atsako už nelaimingo atsitikimus ir pavojų keliamą kitiems asmenims ar jų turtui.

LEISTINOS DARBO SĄLYGOS
S1 nuolatinis darbas
Nenaudoti patalpų viduje. Akumuliatorių krovimo temperatūrų diapazonas 10-30 °C. Neleisti, kad įrenginį veiktų aukštesnė nei 40°C temperatūra.

5. Techniniai duomenys

Įrenginio modelis	DED7092
Darbinė įtampa [V]	18 d.c.
Geležtės ilgis [mm]	510
Variklio sūkių skaičius [min-1]	20000
Geležtės darbinis greitis [min-1]	1300
Įrenginio svoris [kg]	2,04
Vibracijų lygis ant rankenos ah [m/s2]	<2,5
Matavimo paklaida K [m/s2]	1,5
Triukšmo emisija:	
Garso slėgio lygis LpA [dB(A)]	84,4
Garso galios lygis LwA [dB(A)]	92,5
Matavimo paklaida KpA, KwA [dB(A)]	3
Deklaruojamas lygis LwA [dB(A)]	96

Informacija apie triukšmą ir vibracijas.

Bendra vibracijų vertė ah ir matavimo paklaida buvo nustatytos pagal EN 62841-4-2 ir nurodytos lentelėje.
Triukšmo emisija buvo nustatyta pagal EN 62841-4-2, vertės yra nurodytos anksčiau esančioje lentelėje.

DEMESIO **Triukšmas gali pažeisti klausą, darbo metu visuomet reikia naudoti klausos apsaugos priemones!**

Deklaruojama triukšmo emisijos vertė buvo matuojama taikant standartinį tyrimo metodą, todėl gali būti naudojama lyginant skirtingus įrenginius. Nurodytas triukšmo emisijos lygis gali būti naudojamas vertinant pirmutinį triukšmo poveikį.
Realaus elektros įrankio naudojimo metu triukšmo lygis gali būti kitoks negu deklaruojamos vertės, tai priklauso nuo darbinių įrankių naudojimo būdo, ypač nuo apdirbamo daikto ir nuo priemonių, kurių tikslas yra operatoriaus apsauga. Norint tiksliai įvertinti pavojų realiomis darbo sąlygomis, reikia atkreipti dėmesį į visus operacinio ciklo etapus, įskaitant etapus, kuomet įrenginys yra išjungtas arba yra įjungtas, bet nėra naudojamas darbui.

6. Paruošimas darbui

DEMESIO **Įrenginys yra „SAS+ALL" linijos dalis, todėl norint juo pasinaudoti, reikia sukomplektuoti visą rinkinį, susidedantį iš įrenginio, akumuliatoriaus ir įkroviklio.**

Naudoti klausos apsaugą ir apsauginius akinius. Naudoti juos visą darbo su prietaisu laiką. Darbo metu visuomet avėti tinkamą avalynę ir ilgas kelnes. Draudžiama naudoti prietaisą būnant be avalynės arba su atvirais sandalais. Vengti plačių drabužių arba bet kokių laisvai kabančių virvučių, juostelių ir pan. elementų.

Draudžiama dėvėti drabužius arba papuošalus, kurie gali būti įtraukti į oro įsiurbimo angą. Ilgus plaukus laikyti toli nuo oro įsiurbimo angos.
Prieš naudojimą visuomet įdėmiai apžiūrėti prietaisą ir patikrinti, ar visi elementai yra gerai pritvirtinti, ar korpusas nėra pažeistas ir visos apsaugos yra savo vietose. Pakeisti susidėvėjusius arba pažeistus elementus pusiausvyros palaikymo sistemose. Pakeisti pažeistas arba neįskaitomas etiketes.
Nenaudoti prietaiso, jei arti yra žmonių, ypač vaikų, arba gyvūnų.
Prietaisas turi būti naudojamas gerai apšviestoje vietoje.
Pirmiausia reikia pritvirtinti operatoriaus apsaugą. Apsaugą reikia uždėti (pav. A, 3) taip, kad apatinėje apsaugos dalyje flanšas tobulai atitiktų įlaidą korpuse. Prisukti apsaugą sraigtais, esančiais komplekte. Nuo geležtės nuimti plastikinę apsaugą. Į akumuliatoriaus lizdą įdėti įkrautą akumuliatorių skirtą „SAS+ALL“ prietaisams. Įrenginys yra paruoštas darbui.

7. Įrenginio įjungimas

DEMESIO **Neįjungti įrenginio, jei ant geležtės yra uždėta apsauga.**

Norint įjungti įrenginį, reikia tai padaryti atitinkama mygtukų naudojimo seka (pav. A, 5). Įrenginys įsijungs tik tuomet, kai abu mygtukai bus įjungti vienu metu. Norint išjungti įrenginį, reikia paleisti bet kurį mygtuką. Geležtė turėtų sustoti iš karto po mygtuko paleidimo.

8. Įrenginio naudojimas

DEMESIO **Jei akumuliatorius įkaistų daugiau nei 40°C, reikia nutraukti darbą ir palaukti, kol jis atvės.**

Dėl pernelyg didelio akumuliatoriaus perkaitimo, jis gali sugęsti.

DEMESIO **Neįjungti įrenginio be apsaugos ir su uždėta geležtės apsauga. Įsitikinti, kad geležtė nėra užblokuota, visos dalys yra tvarkingos ir nepažeistos.**

Žirklės skirtos gyvatvorių, krūmų ir pan. pjovimui. Specialios dvipusės geležtės leidžia pjauti abejomis kryptimis.

Horizontalus pjovimas

Norint kad pjovimo aukštis būtų vienodas, rekomenduojama naudoti pagalbinę liniją (pvz. virvutę). Geriausias pjovimo efektyvumas pasiekiamas vedant žirkles apie 5 laipsnių kampu pjaunamo paviršiaus atžvilgiu. Pjauti lėtai vedant žirkles iš kairės į dešinę ir atgal.

Vertikalus pjovimas

Žirkles visuomet reikia vesti iš apačios į viršų apie 5 laipsnių kampu pjaunamo paviršiaus atžvilgiu. Vedant žirkles iš viršaus į apačią, pjaunamos šakelės ir ūgliai atsilenkia, todėl jų pjovimas yra sunkesnis. Pjauti visą aukšti, tik taip galima pasiekti lygų, vertikalų paviršių.

Krūmų formavimas

Naudojant horizontalaus ir vertikalaus pjovimo kombinacijas, galima žirklių pagalba formuoti krūmus. Pjaunant kitaip nei horizontaliai, žirkles vesti iš apačios į viršų.
Jei prietaisas užsiblokuos, nedelsiant išjungti maitinimo šaltinį ir prieš valant prietaisą atjungti maitinimą. Draudžiama naudoti prietaisą, jei jo apsaugos yra pažeistos. Neleisti, kad maitinimo šaltinyje kauptųsi atliekos ir kiti nešvarumai, tai apsaugos nuo maitinimo šaltinio pažeidimo arba gaisro pavojaus.
Sustabdyti prietaisą ir atjungti maitinimo šaltinį. Įsitikinti, kad visos judančios dalys visiškai sustojo:
- visuomet, kai paliekate prietaisą,
- prieš geležtės valymą,
- prieš prietaiso tikrinimą, valymą arba kitus priežiūros veiksmus.

DEMESIO **Niekada neneškite prietaiso laikydami peilį!**

9. Einamieji priežiūros veiksmai

DEMESIO **Reguliariai išvalykite visą prietaisą, ypatingą dėmesį skiriant ventiliacijos angų valymui.**

Venkite įkrauti bateriją iškart po intensyvaus naudojimo. Dėl išsikrovimo reiškinio nereikia laikyti visiškai išsikrovusio akumuliatoriaus, nes jis gali išleisti žemiau kritinio lygio ir būti visam laikui sugadintas.
Nenaudojama baterija turi būti laikoma iš dalies įkrautą (iki maždaug 40%). Prieš visiškai iškraunant akumuliatorių, įkrauskite akumuliatorių. Laikykite baterijas esant 10-30 ° C temperatūrai. Žemoje temperatūroje saugoma greičiau prarandama.
Akumuliatoriaus įkrovimas aprašytas akumuliatoriaus ir įkroviklio instrukcijose iš SAS + ALL linijos.

DEMESIO **Saugojimo vieta vaikams neturėtų būti prieinama.**

Jei reikia atsiųsti atsuktuvą remontui, apsaugokite jį nuo atsitiktinio mechaninio pažeidimo ir išimkite baterijas iš įkroviklio lizdo
Baterijos išmontavimo būdas
Norėdami išimti bateriją, paspauskite akumuliatoriaus priekyje esantį atleidimo mygtuką. Išstumkite bateriją iš lizdo. Jei norite sumontuoti akumuliatorių, įdėkite bateriją į lizdą ir paspauskite, kol įsijungs rankenos fiksatorius.

Įrenginio priežiūra

Priežiūra apima techninės priežiūros darbus kartu su tokiais priedais kaip baterija ir įkroviklis.

DEMESIO **Niekada neatlikite prie elektros šaltinio prijungto įrenginio techninės priežiūros darbų.**

Tai gali sukelti rimtus sužeidimus ar elektros smūgį. Prieš atlikdami bet kokius techninės priežiūros darbus, bateriją reikia ištraukti iš prietaiso lizdo.
Sustabdžius mašiną techninei priežiūrai, apžiūrai ar laikant ar keičiant priedus, išjunkite maitinimo šaltinį, atjunkite mašiną nuo maitinimo šaltinio ir įsitikinkite, kad visos judančios dalys visiškai sustingo. Prieš atlikdami bet kokius patikrinimus, nustatymus ir pan., Leiskite mašinai atvėsti. Atidžiai prižiūrėkite mašiną ir laikykite ją švarią.

DEMESIO **Laikykite mašiną sausoje, vaikams nepasiekiamoje vietoje.**

Prieš laikydami mašiną, visada leiskite jai atvėsti.
Norėdami apsaugoti, pakeiskite susidėvėjusias ar pažeistas dalis. Naudokite tik originalias atsargines dalis ir mazgus.

DEMESIO **Niekada nebandykite išjungti apsaugų fiksavimo funkcijos (jei yra).**

Prieš pritvirtindami ar išimdami maišą, išjunkite mašiną.
Prietaiso priežiūra turi išlaikyti visus elementus, reikalingus normaliam darbui tinkamai švariai. Valymui nenaudokite jokių tirpiklių, nes tai gali pakenkti korpusui ir kitiems plastikiniams komponentams.
Nevalykite akumuliatoriaus vandeniu, nes jis gali sukelti vidinį trumpąjį jungimą, dėl kurio gali atsirasti nuolatinių pažeidimų.

Geležtės priežiūra

Kiekvieną kartą po žirklių naudojimo reikia kruopščiai nuvalyti geležtę ir pašalinti visus pjaunamos medžiagos likučius. Taip pat rekomenduojama periodiškai patepti geležtę jos tvirtinimo vietose (pav. B, 12.5 ir 12.6) naudojant biologiškai skaidomą tepalą (pvz. Dedra DEGL02).
Jei prietaisas yra sustabdomas serviso veiksmams, kontrolei, sandėliavimui arba papildomos įrangos keitimui, atjungti maitinimo šaltinį, atjungti prietaisą nuo maitinimo ir įsitikinti, ar visos judančios dalys visiškai sustojo. Leisti prietaisui atvėsti prieš bet kokių kontrolės, reguliavimo ir pan. veiksmų atlikimą. Kruopščiai prižiūrėti prietaisą ir palaikyti jo švarą.
Laikyti prietaisą sausoje vaikams neprieinamoje vietoje.
Prieš sandėliuojant, visuomet leisti prietaisui atvėsti.
Saugumo sumetimais keisti susidėvėjusias arba pažeistas dalis. Naudoti tik originalias atsargines dalys ir elementus.
Draudžiama bandyti išjungti apsaugos blokavimo funkciją (jei yra).
Įrenginio priežiūros veiksmai apima atitinkamą visų jo elementų, naudojamų darbe, švaros palaikymą. Valymo metu draudžiama naudoti bet kokius tirpiklius, nes tai gali negrįžtamai sugadinti korpusą ir kitus plastikinius elementus.
Draudžiama valyti akumuliatorių vandeniu, nes dėl to gali įvykti trumpasis sujungimas, kuris negrįžtamai jį sugadins.

Prieš kiekvieną įjungimą:

- Patikrinkite, ar variklio ventiliacijos angos nėra užkimštos ar nešvarios. Jei reikia, atidengti / išvalyti šiek tiek vandeniu sudrėkinta šluoste;

Po kiekvieno naudojimo:

- Atjunkite akumuliatorių, kad išvengtumėte atsitiktinio įjungimo pašaliniams asmenims arba pernešimo metu.

10. Atsarginės dalys ir priedai

Rekomenduojami priedai

„SAS+ALL“ suktuvus-gręžtuvus galima naudoti su kiekvienu akumuliatoriumi ir įkrovikliu iš „SAS+ALL“ linijos bei kiekvienu įrankiu (darbiniu antgaliu) su cilindriniu arba šešiakampiu antgaliu, kuris būtų pritaikytas darbui su visais rinkoje prieinamais mėgėjiškais ir profesionaliais grąžtais (gręžimui medienoje, betone ir metaluose), suktuvo antgaliais, skirtingais priedais ir pan. Prašome laikytis darbinių antgalių gamintojo nurodymų.
Norint įsigyti atsargines dalis arba priedus, reikia susisiekti su „Dedra-Exim“ servisu. Kontaktiniai duomenys yra instrukcijos 1 psl. Užsakant atsargines dalis, prašome nurodyti PARTIJOS numerį, nurodytą informacinėje lentelėje, ir dalies numerį, nurodytą sandaros schemoje. Garantiniame laikotarpyje remontai yra atliekami remiantis Garantiniame lape nurodytomis sąlygomis. Prašome pateikti produktą, dėl kurio yra pateikiama pretenzija, remontui jo pirkimo vietoje (pardavėjas privalo priimti tokį produktą) arba atsiųsti į „DEDRA-EXIM“ centrinį servisą. Prašome pridėti importuotojo išrašytą Garantinį lapą. Be šio dokumento remontas bus laikomas pogarantiniu remontu. Garantiniame laikotarpyje remontą atlieka Centrinis servisas. Sugedusi produktą reikia išsiųsti į servisą (siuntimo išlaidas padengia vartotojas).

11. Savarankiškas gedimų šalinimas

DEMESIO **Prieš bandydami išspręsti problemas, atjunkite įrenginį nuo maitinimo šaltinio**

PROBLEMA	PRIEŽASTIS	SPRENDIMAS
Įrenginys neveikia	Sugedo perjungiklis Išsikrovė akumuliatorius Akumuliatorius blogai užmontuotas	Atiduoti įrenginį į servisą Įkrauti akumuliatorių Teisingai įtvirtinti
Įrenginys vos pajuda	Išsikrovė akumuliatorius	Teisingai įkrauti akumuliatorių
Variklis perkaista	Užsikimšo geležtė Viršijami leistini darbo parametrai	Išvalyti geležtė Išjungti elektros įrankį, nutraukti darbą, kol įrenginys visiškai neatvės

12. Įrenginio komplektacija, baigiamosios pastabos.

1. Gyvatvorių žirklės – 1 vnt. 2. Operatoriaus apsauga – 1 vnt. 3. Sraigtai – 1 kompl. 4. Geležtės apsauga – 1 vnt.

13. Informacija naudotojams apie sunaudotos įrangos utilizavimą (taikoma naudojant buityje)



Ant gaminių arba pridedamuose dokumentuose nurodytas simbolis rodo, kad sugedusios elektros ar elektroninės įrangos negalima išmesti kartu su buitinėmis atliekomis. Jei norite atsikratyti, pakartotinai panaudoti ar utilizuoti komponentus, teisinga juos nuvežti į specializuotą surinkimo punktą, kur jie bus priimti nemokamai. Informaciją apie naudotos įrangos surinkimo vietas teikia vietos valdžios institucijos, pvz., savo interneto svetainėse.
Teisingas produkto utilizavimas padeda išsaugoti gamtos išteklius ir išvengti neigiamų padarinių žmonių sveikatai ir aplinkai, galinčių atsirasti dėl produkte esančių potencialiai pavojingų medžiagų, mišinių ir sudedamųjų dalių.
Už netinkamą atliekų šalinimą gresia baudos pagal atitinkamus vietos teisės aktus.

ES šalių naudotojai: Jei norite išmesti elektros ar elektroninę įrangą, kreipkitės į artimiausią prekybos vietą arba tiekėją, kuris jums suteiks daugiau informacijos.
šalinimas ne Europos Sąjungos šalyse: Šis simbolis taikomas tik Europos Sąjungos šalims. Jei norite išmesti šį gaminį, kreipkitės į vietos valdžios institucijas arba pardavėją dėl tinkamo šalinimo būdo.

Garantinis lapas

na

……

Katalogo Nr: …… Partijos numeris: .....

(toliau – Produktas)

Produkto pirkimo data: .....

Pardavėjo antspaudas

Pardavėjo parašas ir data: .....

Vartotojo pareiškimas:

Patvirtinu, kad buvau informuotas apie garantijos sąlygas ir taisyklių, išvardytų Naudojimo instrukcijoje ir Garantiniame lape, nepaisymo pasekmes. Šios garantijos sąlygos yra man žinomos, ką patvirtinu savo parašu:

....

data ir vieta vartotojo parašas

I. Atsakomybė už Produktą:

1. Garantijos suteikėjas – „DEDRA EXIM“ Sp. z o.o. su būstine adresu: ul. 3 Maja 8, 05-800 Pruškuvas, KRS 0000062517, Varšuvos apylinkės teismas, Valstybinio teismo registro XIV ūkinis skyrius, Mokesčiu mokėtojo kodas 527-020-49-33, Įstatinis kapitalas: 100 980,00 PLN.
2. Šiame garantiniame lape nurodytomis sąlygomis Garantijos suteikėjas suteikia garantiją Produktui iš Garantijos suteikėjo asortimento.
3. Garantijos pagrindu atsakomybė yra priimama tik už defektus, esančius Produkte jo išdavimo Vartotojui metu.
4. Garantijos pagrindu Vartotojas gauna teisę nemokamai suremontuoti Produktą, jei defektas buvo aptiktas garantijos galiojimo metu. Apie Produkto remonto būdą (remonto atlikimo metodą) sprendžia Garantijos suteikėjas. Jei Garantijos suteikėjas nuspręstų, kad remontas yra neįmanomas, Garantijos suteikėjas pasilieka sau teisę pakeisti elementą su defektu arba visą Produktą kitu, veikiančiu teisingai, sumažinti Produkto kainą arba anuliuotu sutartį.
5. Vartotojo, kuris pagal 1964 m. balandžio 23 d. Civilinį kodeksą nėra laikomas vartotoju, atveju Garantijos suteikėjo atsakomybė dėl kompensacijos, susijusi su šia garantija ir (arba) jos sudarymu ir vykdymu, nepriklausomai nuo formos, yra apribota iki maksimaliai Produkto su defektu vertės.

II. Garantijos laikotarpis

Produkto elementai, kuriems veikia garantija	Garantinės apsaugos trukmė
DED7092	36 mėnesiai, skaičiuojant nuo Produkto pirkimo datos, nurodytos šiame Garantiniame lape
Darbiniai antgaliai	Ši garantija netaikoma

III. Naudojimosi garantija sąlygos

1. Vartotojas privalo patiekti užpildytą Produkto Garantinį lapą ir Produkto pirkimą patvirtinantį dokumentą (pvz. kasos čekis, sąskaita-faktūra ir pan.). Tam, kad pretenzijos nagrinėjimo procesas vyktų sklandžiai, rekomenduojama, kad Vartotojas kartu su Produktu perduotų visus elementus, nurodytus „Komplektacijos sąraše“, esančiame Naudojimo instrukcijoje.
2. Vartotojas privalo laikytis Naudojimo instrukcijoje ir Garantiniame lape nurodytų rekomendacijų..
3. Garantija galioja tik Lenkijos Respublikos ir ES teritorijoje.
4. Garantija neapima Produkto defektų, atsiradusių dėl to, kad:
a. Vartotojas nesilaikė sąlygų, nurodytų Naudojimo instrukcijoje, ypač susijusių su teisingu naudojimu, priežiūra ir valymu;
b. Vartotojas naudojo priežiūros ar valymo priemones, neatitinkančias sąlygas nurodytas Naudojimo instrukcijoje;
c. Vartotojas netinkamai sandėliavo ir transportavo Produktą;
d. Vartotojas savarankiškai keitė ir (arba) modifikavo Produktą, negavęs Garantijos suteikėjo sutikimo;
e. Vartotojas naudojo Produkte eksploatacines medžiagas, neatitinkančias Naudojimo instrukcijos sąlygų
5. Vartotojas, kuris pagal 1964 m. balandžio 23 d. Civilinį kodeksą nėra laikomas vartotoju, praranda garantiją Produktui, jei:
- Vartotojas pašalino, pakeitė arba sugadino serijos numerius, datas ir informacines lenteles;
- Vartotojas pažeidė plombas arba ant jų matosi Vartotojo veiksmų pėdsakai.
6. Dėmesio! Veiksmus, susijusius su kasdieniu Produkto aptarnavimu, nurodytu pvz. Naudojimo instrukcijoje, Vartotojas atlieka pats ir savo sąskaita.

IV. Pretenzijos pateikimo procedūra:

1.Pastebėjus, kad Produktas veikia neteisingai, prieš pateikiant pretenziją, reikia įsitikinti, kad visi veiksmai, aprašyti Naudojimo instrukcijoje, buvo atlikti teisingai.
2. Pretenziją rekomenduojama pateikti nedelsiant, geriausiai per 7 dienas nuo Produkto defekto aptikimo. Vartotojas, kuris pagal 1964 m. balandžio 23 d. Civilinį kodeksą nėra laikomas vartotoju, praranda garantiją Produktui, jei nepateikia pretenzijos per 7 dienas.
3. Pretenziją galima pateikti pvz. Produkto pirkimo punkte, garantiniame servise arba raštu adresu: „DEDRA EXIM“ Sp. z o. o., ul. 3 Maja 8, 05-800 Pruškuvas.
4. Vartotojas gali pateikti pretenziją, pasinaudodamas blanku, kuris yra internetinėje svetainėje: www.dedra.pl (Pretenzijos garantiniame laikotarpyje pateikimo forma).
5. Garantinių servisų atskirose šalyse adresai yra nurodyti svetainėje: www.dedra.pl. Jei konkrečioje šalyje nebūtų garantinio serviso, pretenzijas dėl garantijos rekomenduojama siųsti adresu: „DEDRA EXIM“ Sp. z o. o., ul. 3 Maja 8, 05-800 Pruškuvas, Lenkija.
6. Mąjąc Dėl Vartotojo saugumo draudžiama naudoti Produktą su defektais.
7. Dėmesio!!! Produkto su defektais naudojimas kelia pavojų Vartotojo sveikatai ir gyvybei.
8. Veiksmai, susiję su garantija, bus atlikti per 14 darbo dienų skaičiuojant nuo Produkto, dėl kurio yra pateikiama pretenzija, pristatymo dienos.
9. Prieš pristatant Produktą, dėl kurio yra pateikiama pretenzija, rekomenduojama jį nuvalyti. Produktą, dėl kurio yra pateikiama pretenzija, reikia kruopščiai supakuoti, kad jis būtų apsaugotas nuo pažeidimų transporto metu – rekomenduojama pristatyti produktą originalioje pakuotėje.
10. Garantijos laikotarpis yra pratęsiamas tiek, kiek Vartotojas negalėjo juo naudotis dėl garantijos apimto defekto.
Gwarancja Ši garantija neriboja, neišskiria bei nesustabdo Vartotojo teisių dėl parduotos prekės neatitikimo arba prekės defekto.

Vadovaudamiesi 2016 m. balandžio 27 d. Europos Parlamento ir Tarybos reglamento (ES) 2016/679 dėl fizinių asmenų apsaugos tvarkant asmens duomenis ir dėl laisvo tokių duomenų judėjimo ir kuriuo panaikinama Direktyva 95/46/EB 13 straipsnio 1 ir 2 dalimis, informuojame, kad

1. Formoje pateiktų jūsų asmens duomenų valdytojas yra DEDRA-EXIM sp. z o.o., kurios registruota buveinė yra Pruszkowe, 3 Maja g. 8, 05-800 Pruszkow (toliau: "Administratorius").
2. Jūsų duomenys bus tvarkomi tik siekiant atlikti prietaiso garantijos procedūrą pagal Bendrojo duomenų apsaugos reglamento 6 straipsnio 1 dalies b punktą (toliau: „BDAR“) Duomenys teikiami savanoriškai, tačiau jie būtini garantijos procedūrai
3. Jūsų duomenys bus tvarkomi garantijos procedūros vykdymo nagrinėjimo laikotarpiu ir archyvavimo tikslais, jei prireiktų apsiginti nuo galimų pretenzijų Administratoriui, bet ne ilgiau nei iki tol, kol joms įvyks senaties terminas.
4. Jūsų duomenys gali būti atskleisti tik tiems subjektams, kurie tvarko duomenis duomenų administratoriaus vardu pagal rašytinę asmens duomenų tvarkymo pavedimo sutartį, teikiančią: technines paslaugas, hosting‘o ar interneto svetainės priežiūros paslaugas, IT paslaugas, kurjerių paslaugas. Administratoriaus tiekėjai privalo užtikrinti duomenų saugumą ir laikytis galiojančių teisės aktų reikalavimų, susijusių su asmens duomenų apsauga, ir negali naudoti patikėtų asmens duomenų kitais nei sutartyje su Administratoriumi nurodytais tikslais.
5. Jūsų duomenys nebus tvarkomi automatizuotomis priemonėmis, įskaitant profiliavimą, ir nebus perduodami trečiajai šaliai / tarptautinei organizacijai.
6. Bet kuriuo metu turite teisę susipažinti su savo duomenų turiniu ir teisę ištaisyti, ištrinti, apriboti duomenų tvarkymą, teisę į duomenų perkeliamumą, teisę prieštarauti bet kuriuo metu.
7. Visais klausimais, susijusiais su administratoriaus atliekamu jūsų asmens duomenų tvarkymu, galite kreiptis šiuo el. pašto adresu: daneosobowe@dedra.pl.;
8. Turite teisę pateikti skundą tinkamai duomenų apsaugos institucijai;

LV Satura rādītājs

1. Fotoattēli un raksti
2. Ierīces apraksts
3. Ierīces norīkošana
4. Lietošanas ierobežojums
5. Tehniskie parametri
6. Darba sagatavošana
7. Ierīces ieslēgšana
8. Ierīces lietošana
9. Kārtējas apkalpošanas rīcība
10. Rezerves daļas un piederumi
11. Defekta paša novēršana
12. Ierīces komplektācija
13. Informācija lietotājiem par nolietotas elektriskas un elektroniskas ierīces atkratīšanu
14. Garantijas talons

Oriģinālās instrukcijas tulkojum

Vispārējie drošības noteikumi tika pievienoti instrukcijai kā atsevišķa brošūra.
ES Atbilstības deklarācija ir pievienota ierīcei kā atsevišķs dokuments. ES Atbilstības deklarācijas trūkuma gadījumā lūdzam kontaktēties ar Dedra-Exim Sp. z o.o. firmas Servisu.

BRĪDINĀJUMS. Izlasiet simbolu , un visas visus brīdinājumus, kas apzīmēti ar instrukcijas.

Zemāk norādīto brīdinājumu un drošības norādījumu neievērošana var kļūt par elektrošoka, ugunsgrēka vai smagu traumu iemeslu.

Saglabājiet visus brīdinājumus un instrukcijas turpmākajai lietošanai.

UZMANĪBU SAS+ALL līnijas ierīce tika projektēta darbam tikai ar lādēšanas adapteriem un akumulatoriem no līnijas SAS+ALL.

Akumulators Li-Ion un lādēšanas adapters nav ierīces komplektā, jābūt iegādāti atsevišķi. Citu, nekā ierīcei paredzēti, akumulatoru un lādēšanas adapteru lietošana izraisīs garantijas tiesību pazaudēšanu.

2. Ierīces apraksts

Att. A: 1. vadīkla; 2. asmens zobi; 3. operatora aizsargs; 4. palīgrokturis; 5. divelementu sekvences slēdzis; 6. galvenais rokturis; 7. akumulatora ligzda.

3. Ierīces norīkošana

⚠UZMANĪBU Dzīvžogu šķēres ir paredzētas dzīvžogu, krūmu, nelielu dekoratīvo koku u. tml. dzinumu un sīku zaru piegriešanai piemājas dārzos, mazdārziņos u. tml.

⚠UZMANĪBU Ierīci var izmantot remonta un būvniecības darbiem, remonta darbnīcās, amatieru darbiem, vienlaikus ievērojot lietošanas instrukcijā ietvertos noteikumus un pieļaujamos darba apstākļus.

4. Lietošanas ierobežojums

⚠UZMANĪBU **Ierīci var lietot tikai atbilstoši tālāk sniegtajiem "Pieļaujamajiem darba apstākļiem".**

⚠UZMANĪBU **Patvaļīgas izmaiņas mehāniskajā un elektriskajā uzbūvē, visas modifikācijas un apkalpošanas darbības, kas nav aprakstītas Lietošanas instrukcijā, tiek uzskatītas par nelikumīgām un noved pie tūlītējās Garantijas tiesību zaudēšanas, kā arī atbilstības deklarācijas spēkā zaudēšanas.**

Elektroinstrumenta lietošana neatbilstoši paredzētajam pielietojumam vai Lietošanas instrukcijai noved pie tūlītējās Garantijas tiesību zaudēšanas.
Uzmanīgi izlasiet lietošanas instrukciju. Iepazīstieties ar vadības elementiem un ierīces pareizu lietošanu.
Nekad neļaujiet lietot ierīci bērniem vai personām, kas nav iepazinušās ar šo instrukciju. Vietējie tiesību aktu noteikumi var ierobežot operatora vecumu.
Ņemiet vērā, ka operators vai lietotājs atbild par negadījumiem vai riskiem, kas rodas attiecībā uz citām personām vai viņu īpašumu.

PIEĻAUJAMI DARBA NOSACĪJUMI
S1 Pastāvīgs darbs
Nelietojiet iekštelpās. Akumulatoru lādēšanas temperatūras diapazons ir 10–30 °C. Nepakļaujiet tos temperatūras, kas pārsniedz 40°C, iedarbībai.

5. Tehniskie parametri

Ierīces modelis	DED7092
Darba spriegums [V]	18 d.c.
Asmens garums [mm]	510
Dzinēja griešanās ātrums [min^{-1}]	20000
Asmens darba ātrums [min^{-1}]	1300
Ierīces svars [kg]	2,04
Vibrāciju līmenis, kas mērīts uz roktura, ah, AG [m/s2]	<2,5
Mērījuma neprecizitāte K [m/s2]	1,5
Trokšņa emisija:	
Skaņas spiediena līmenis LpA [dB(A)]	84,4
Skaņas jaudas līmenis LwA [dB(A)]	92,5
Mērījuma neprecizitāte KpA, KwA [dB(A)]	3
Garantētais līmenis LwA [dB(A)]	96

Informācijas par troksni un vibrācijām.

Vibrāciju apkopota vērtība a_h un mērījuma nedrošums noteikti saskaņā ar normu EN 62841-4-2 un uzrādīti tabulā
Trokšņa emisija noteikta saskaņā ar EN 62841-4-2, vērtības uzrādītas tabulā.

⚠UZMANĪBU **Troksnis var izraisīt dzirdes bojāšanu, darba laikā lietot dzirdes aizsardzības līdzekļus!**

Deklarēts vibrācijas lielums tika izmērīts saskaņā ar standartu pētniecības metodi un var būt lietots, lai salīdzinātu vienu instrumentu ar otru. Iepriekšminēts trokšņa emisijas līmenis var būt arī lietots iepriekšējais trokšņa pakļaušanas novērtēšanai.
Trokšņa līmenis elektroierīces reālās lietošanas laikā var atšķirties no deklarētām vērtībām atkarīgi no darbarīku lietošanas apstākļiem, sevišķi no apstrādāta materiāla veida un no nepieciešamības noteikt operatora aizsardzības līdzekļus.
Lai sīki noteiktu draudus reālos lietošanas apstākļos, jāievēro visas operācijas cikla daļas, kas apņem arī periodus, kad ierīce ir izslēgta, vai kad ir ieslēgta, bet nav lietota darbam.

6. Darba sagatavošana

⚠UZMANĪBU **Ierīce ir SAS+ALL līnijas daļa, tāpēc, lai to lietotu, nepieciešama ir komplekta salikšana - ierīce, akumulators un lādēšanas adapters. Citu akumulatoru un lādēšanas adapteru lietošana ir aizliegta.**

Lietojiet dzirdes aizsardzības līdzekļus un aizsargbrilles. Ierīces darbības laikā valkājiet tos pastāvīgi. Ierīces lietošanas laikā vienmēr valkājiet izturīgus apavus un garas bikses. Neapkalpojiet ierīci ar basām kājām vai atvērtās sandalēs. Izvairieties no vaļīgiem apģērbiem vai apģērbiem ar auklas vai saitēm, kas nokarājas. Nevalkājiet vaļīgus apģērbus vai rotaslietas, kas var tikt ievilktas gaisa ieejā. Turies garus matus tālu no gaisa ieejas.
Pirms ierīces lietošanas sākšanas veiciet tās apskati, lai pārliecinātos, ka stiprināšanas elementi ir pareizi nostiprināti, korpuss nav bojāts un aizsargelementi ir savā vietā. Nomainiet nodilušus vai bojātus elementus mezglos līdzsvara uzturēšanai. Nomainiet bojātas vai nesalasāmas etiķetes.
Neapkalpojiet ierīci, ja tuvumā atrodas cilvēki, jo īpaši bērni, vai dzīvnieki.
Ierīce ir jālieto labi apgaismotā vietā.
Vispirms uzstādiet operatora aizsargu. Šim mērķim uzbīdiet aizsargu (att. A, 3) tā, lai atloks aizsarga apakšdaļā būtu cieši pielāgots iedziļinājumam korpusā. Pieskrūvējiet aizsargu, izmantojot skrūves, kas ietilpst komplektā. Ievadiet uzlādēto akumulatoru, kas paredzēts ierīcēm no sērijas SAS + ALL, akumulatora ligzdā. Ierīce ir gatava darbībai.

7. Ierīces ieslēgšana

⚠UZMANĪBU **Neieslēdziet ierīci, ja pārsegs ir uzlikts uz asmens.**

Lai iedarbinātu ierīci, ieslēdziet to ar pogu sekvenci (att. A, 5). Ierīce ieslēdzas, tikai ja abas pogas tiek nospiestas vienlaicīgi. Lai izslēgtu ierīci, atlaidiet jebkuru pogu. Nažiem ir jāapturas tūlīt pēc pogas atlaišanas.

8. Ierīces lietošana

Ja akumulators ir uzkarsis līdz temperatūrai, kas pārsniedz 40 °C, pārtrauciet darbu un pagaidiet, līdz akumulators atdziest.

Pārmērīga akumulatora uzkaršana var novest pie tā avārijas.

Neiedarbiniet ierīci bez aizsarga un ar uzliekto asmens pārsegu. Pārliecinieties, ka naži nav bloķēti un ka visas ierīces daļas ir labā tehniskajā stāvoklī un nav bojātas.

Šķēres ir paredzētas dzīvžogu, biezokņu, krūmu u. tml. piegriešanai. Divpusēji pretvirziena naži ļauj veikt griešanu divos virzienos.

Horizontāla griešana

Lai panāktu vienādu griešanas augstumu, ieteicams izmantot palīglīniju, piemēram, auklu. Augstāko efektivitāti var sasniegt, vadot šķēres zem aptuveni 5 grādu leņķa attiecībā uz griezto virsmu. Veiciet griešanu, pārbīdot šķēres ar nelielu ātrumu no labās puses uz kreiso un atpakaļ.

Vertikāla griešana

Vienmēr vadiet šķēres no lejas uz augšu zem aptuveni 5 grādu leņķa attiecībā uz griezto virsmu. Vadot šķēres no augšas uz leju, grieztie dzinumi un zari izliekas, kas apgrūtina to griešanu. Veiciet griešanu uz pilnu augstumu, lai panāktu līdzenu, vertikālu virsmu.

Krūmu veidošana

Horizontālās un vertikālās griešanas kombinācija ļauj izmantot šķēres krūmu veidošanai. Griešanas laikā, izņemot horizontālo griešanu, vadiet šķēres no lejas.
Ierīces bloķēšanas gadījumā nelavējoties izslēdziet barošanas avotu un atslēdziet ierīci no barošanas avota pirms tās tīrīšanas no atkritumiem. Nekas neapkalpojiet ierīci ar bojātiem aizsargiem. Uzturiet barošanas avotu brīvu no atkritumiem un citiem netīrumiem, lai novērstu barošanas avota bojājumu vai iespējamu ugunsgrēku.
Apturiet ierīci un atslēdziet barošanas avotu. Pārliecinieties, ka visas kustīgas daļas ir apstājušas:
— vienmēr, kad atstājat ierīci;
— pirms asmeņu tīrīšanas;
— pirms ierīces pārbaudes, tīrīšanas vai darbu uz ierīce veikšanas.

⚠UZMANĪBU **Nekad nenesiet ierīci, turot asmeņus rokās!**

9. Kārtējas apkalpošanas rīcība

⚠UZMANĪBU **Regulāri notīriet visu ierīci, īpašu uzmanību pievēršot ventilācijas atveru tīrīšanai.**

Izvairieties no akumulatora uzlādes tūlīt pēc intensīvas lietošanas. Izlādes fenomena dēļ neuzglabājiet akumulatoru pilnībā izlādētu, jo tas var izlādēt zem kritiskā līmeņa un tikt pastāvīgi bojāts.
Neizmantotais akumulators jāuzglabā daļēji uzlādēts (līdz aptuveni 40%). Uzlādējiet akumulatoru, pirms tas pilnībā izlādējas. Uzglabājiet baterijas temperatūrā 10-30 ° C. Zemās temperatūrās glabājas ātrāk.
Akumulatora uzlāde ir aprakstīta akumulatora un lādētāja instrukcijās no SAS + ALL līnijas.

⚠UZMANĪBU **Uzglabāšanas vieta bērniem nav pieejama.**

Ja ir nepieciešams nosūtīt skrūvgriezi remontam, aizsargājiet to pret nejaušu mehānisku bojājumu un noņemiet baterijas no lādētāja ligzdas
Akumulatora demontāžas veids
Lai izņemtu akumulatoru, nospiediet atbrīvošanas pogu akumulatora priekšpusē. Pabīdiet akumulatoru no kontaktligzdas. Lai uzstādītu akumulatoru, ievietojiet akumulatoru kontaktligzdā un pēc tam piespiediet to, līdz ir aktivizēts roktura fiksators.

Ierīces apkope

Apkope ietver apkopes darbus kopā ar piederumiem, piemēram, akumulatoru un lādētāju.

⚠UZMANĪBU **Nekad neveiciet tehniskās apkopes darbus ierīcē, kas pievienota strāvas avotam.**

Tas var izraisīt nopietnus savainojumus vai elektrošoku. Pirms jebkādu tehniskās apkopes darbu veikšanas akumulators ir jāizvelk no ierīces slota.
Ierīces uzturēšana ir tā, lai visi elementi būtu nepieciešami normālam darbam pareizā tīrībā. Tīrīšanai neizmantojiet šķīdinātājus, jo tas var radīt neatgriezenisku bojājumu korpusam un citām plastmasas detaļām.
Kad mašīna tiek apturēta apkopei, pārbaudei vai piederumu glabāšanai vai nomaiņai, izslēdziet strāvas avotu, atvienojiet mašīnu no barošanas avota un pārliecinieties, vai visas kustīgās detaļas ir pilnībā apstājušās. Pirms veicat jebkādas pārbaudes, pielāgojumus utt. Ļaujiet mašīnai atdzist. Rūpīgi saglabājiet mašīnu un turiet to tīru.
Uzglabājiet mašīnu sausā, bērniem nepieejamā vietā.
Pirms uzglabāšanas vienmēr ļaujiet mašīnai atdzist.
Drošības nolūkos nomainiet nolietotās vai bojātās daļas. Izmantojiet tikai oriģinālās rezerves daļas un mezglus.
Nekad nemēģiniet imobilizēt aizsarga bloķēšanas funkciju (ja tāda ir).
Pirms somas pievienošanas vai noņemšanas izslēdziet mašīnu.
Neiztīriet akumulatoru ar ūdeni, jo tas var izraisīt iekšējo īssavienojumu, kas var izraisīt pastāvīgus bojājumus.

Nažu kopšana

Pēc katras šķēru lietošanas reizes rūpīgi iztīriet asmeni no griezta materiāla atliekām. Ieteicams arī periodiski ieeļļot nažus to uzstādīšanas vadīklā vietā (att. B, 12.5 un 12.6), izmantojot biodegradējamu eļļu, piemēram, *Dedra* DEGL02.
Ja ierīce tiek apturēta servisa apkalpošanai, pārbaudei, uzglabāšanai vai papildaprīkojuma nomaiņai, izslēdziet barošanas avotu un pārliecinieties, ka visas kustīgas daļas ir pilnībā apstājušās. Pirms jebkādas pārbaudes, regulēšanas u. tml.

veikšanas ļaujiet ierīcei atdzist. Rūpīgi veiciet ierīces tehnisko apkopi un uzturiet to tīrībā.

UZMANĪBU **Uzglabājiet ierīci sausā, bērniem nepieejamā vietā.**

Pirms ierīces uzglabāšanas vienmēr ļaujiet tai atdzist.
Lai nodrošinātu drošību, nomainiet nodilušas vai bojātas daļas. Izmantojiet tikai oriģinālas rezerves daļas.

UZMANĪBU **Nekad nemēģiniet bloķēt aizsarga bloķēšanas funkciju (ja ir).**

Ierīces tehniskā apkalpošana ir visu tās elementu uzturēšana pienācīgā tīrībā, kas nepieciešama ierīces pareizai darbībai. Tīrīšanai nedrīkst izmantot nekādus šķīdinātājus, jo tas var novest pie korpusa un citu plastmasas elementu neatgriezeniskas bojāšanas.
Akumulatoru nedrīkst tīrīt ar ūdeni, jo tas var novest pie iekšējā īsslēguma, kas savukārt noved pie neatgriezeniskas bojāšanas.

Pirms katras palaišanas:

- Pārbaudiet, vai motora ventilācijas atveres nav aizsprostotas vai netīras. Ja nepieciešams, atsegt/notīrīt ar drānu, kas nedaudz samitrināta ar ūdeni;

pēc katras lietošanas reizes:

- Atvienojiet akumulatoru, lai izvairītos no nejaušas aktivizēšanas no apkārtējo personu puses vai pārvietošanas laikā.

10. Rezerves daļas un piederumi

Rekomendēti aksesuāri

Skrūvgriezis-urbjmašīna SAS+ALL līnijas var būt apgādāta ar jebkuru akumulatoru un lādētāju no SAS+ALL līnijas un katru darbarīku (darba uzgaļu) ar cilindrisku vai sešstūru rokturu, pielāgotu darbam ar visiem vispārēji pieejamiem amatieru un profesionāliem urbjiem (urbšanai kokā, betonā un metālā), pieskrūvēšanas uzgaļiem, dažādiem aksesuāriem utt. Lūdzam ievērot darba uzgaļu ražotāja norādījumus.
Rezerves daļu un aksesuāru iegādei lūdzam kontaktēties ar Dedra-Exim servisu. Kontaktdati atrodas instrukcijas 1. lapā. Rezerves daļu pasūtīšanas gadījumā lūdzam norādīt PARTIJAS numuru, kas atrodas uz tabuliņas, un montāžas zīmējuma daļas numuru. Garantijas laikā remonti ir veikti saskaņā ar Garantijas Lapas noteikumiem. Reklamēto produktu lūdzam nodod remontam pirkšanas vietā (pārdevējam ir pienākums pieņemt reklamēto produktu) vai nosūtīt DEDRA - EXIM Centrālam Servisam. Lūdzam pievienot Garantijas Lapu, kuru noformēja importētājs. Bez dokumenta garantijas remonts būs uzskatīts par pēc-garantijas remontu. Pēc garantijas laika remontu veic Centrāls Serviss. Bojātu produktu nosūtīt servisam (par pasūtīšanu maksā lietotājs).

11. Defekta paša novēršana

UZMANĪBU **Pirms mēģināt paši atrisināt problēmas, atvienojiet ierīci no strāvas avota**

PROBLĒMA	IEMESLS	RISINĀJUMS
Ierīce nedarbojas.	Bojāts slēdzis Izlādēts akumulators Nepareizi uzstādīts akumulators	Nododiet ierīci servisa punktā. Uzlādējiet akumulatoru. Uzstādiet to pareizi.
Ierīce kustās ar grūtībām.	Izlādēts akumulators	Pareizi uzlādējiet akumulatoru.
Dzinējs pārkarst.	Aizsprostoti asmeņi Pārsniegti pieļaujamie darba parametri	Iztīriet asmeņus. Izslēdziet elektroinstrumentu, pagaidiet, līdz tas pilnībā atdziest.

12. Ierīces komplektācija, gala piezīmes

Dzīvžogu šķēres — 1 gab. 2. Operatora aizsargs — 1 gab. 3. Skrūves — 1 komplekts. 4. Asmens pārsegs — 1 gab.

13. Informācija lietotājiem par nolietotas elektroierīces utilizāciju (mājsaimniecības vajadzībām)



Symbol uvedený na výrobkoch alebo v sprievodnej dokumentácii označuje, že chybné elektrické alebo elektronické zariadenia sa nesmú likvidovať spolu s domovým odpadom. Ak potrebujete zlikvidovať, opätovne použiť alebo zhodnotiť komponenty, správne je odovzdať ich na špecializovanom zbernom mieste, kde ich prijmú bezplatne. Informácie o umiestnení zberných miest pre použité zariadenia poskytujú miestne orgány, napr. na svojich webových stránkach.
Správnou likvidáciou zariadenia je možné šetriť cenné zdroje a zabrániť negatívnym vplyvom na zdravie a životné prostredie v dôsledku možnej prítomnosti nebezpečných látok, zmesí a komponentov v zariadení.
Za nesprávnu likvidáciu odpadu hrozia sankcie podľa príslušných miestnych predpisov.
Používatelia v krajinách EÚ: Ak potrebujete zlikvidovať elektrické alebo elektronické zariadenie, obráťte sa na najbližšie predajné miesto alebo na svojho dodávateľa, ktorý vám poskytne ďalšie informácie.
Likvidácia v krajinách mimo Európskej únie: Tento symbol sa vzťahuje len na krajiny Európskej únie. Ak chcete tento výrobok zlikvidovať, obráťte sa na miestne úrady alebo predajcu, ktorý vám poskytne informácie o správnom spôsobe likvidácie.

Garantijas talons

uz

……..

Kataloga Nr: …… Partijas numurs:.....

(turpmāk saukts **Produkts**)

Produkta iegādes datums: .....

Pārdevēja zīmogs

Datums un pārdevēja paraksts: .....

Lietotāja apliecinājums:

Ar šo apliecinu, ka saņēmu informāciju par garantijas nosacījumiem, kā arī par Lietošanas instrukcijas un Garantijas talona norādījumu neievērošanas sekām. Garantijas nosacījumi ir man zināmi, ko apliecinu ar savu rokraksta parakstu:

....

datums un vieta Lietotāja paraksts

I. Atbildība par Produktu

1. 3 Maja 8, 05-800 Pruszków, Polija, reģistrācijas numurs KRS 0000062517, Varšavas Rajona Tiesa Varšavā, Valsts tiesas reģistra XIV. Saimnieciskā nodaļa, NMR kods (NIP) 527-020-49-33, Pamatkapitāls: 100 980,00 PLN.
2. Saskaņā ar noteikumiem, minētiem šajā Garantijas talonā, Garants piešķir garantiju Produktam, kuru izplata Garants.
3. Garantijas atbildība apņem tikai defektus, izraisītu pēc iemesliem, esošiem Produkta Lietotājam nodošanas laikā.
4. Sakarā ar garantiju Lietotājam ir tiesības prasīt bezmaksas uzlabot Produktu, ja defekts tiks konstatēts garantijas laikā. Produkta uzlabošanas veids (remonta izdarīšanas metode) ir atkarīgs no Garanta uzskata. Gadījumā, kad Garants konstatēs, ka remonts nav iespējams, Garantam ir tiesības mainīt bojātu elementu vai visu Produktu uz brīvu no defektiem, samazināt Produkta cenu vai atteikties no līguma.
5. Attiecībā uz Lietotājam, kas nav patērētājs 1964. gada 23. aprīļa Likuma "Civillikums" izpratnē, Garanta kompensācijas atbildība par zaudējumiem, savienotiem ar garantiju un/vai sakarā ar noslēgšanu un izpildīšanu, neatkarīgi no tiesiskām attiecībām, ir ierobežota tikai līdz nekvalitatīva Produkta vērtībai.

II. Garantijas laiks

Produkta elementi, apņemti ar garantiju	Garantijas aizsardzības laiks
DED7092	36 mēneši, skaitot no Produkta iegādes datuma norādīta Garantijas talonā
Darba uzgaļi	Uz garantiju neattiecas

III. Garantijas lietošanas nosacījumi

1. Aizpildīts Lietotāja Produkta Garantijas talons ar Lietotāja dokumentu, apliecinošu Produkta iegādi, piem. kases kvīts, faktūrrēķins utt. Efektīvas reklamācijas realizācijai ieteicams, lai Lietotājs nodotu kopā ar reklamētu Produktu visus elementus, minētus Produkta "Komplektācija" Lietošanas instrukcijas daļā.
2. Lietošanas Instrukcijas un Garantijas talona norādījumu ievērošana.
3. Garantija ir derīga tikai Polijas Republikas un ES teritorijā.
4. Garantija neapņem Produkta defektus, ierosinātus, starp citiem, sekojošos gadījumos:
a. Lietotājs neievēro Lietošanas instrukcijas noteikumus, sevišķi pareizas ekspluatācijas, konservācijas un tīrīšanas jomā;
b. Lietotājs lieto tīrīšanas vai konservācijas līdzekļus, kas neatbilst Lietošanas Instrukcijas norādījumiem;
c. Lietotājs neattiecīgi glabā un transportē Produktu;
d. Lietotājs patstāvīgi izdara Produkta izmaiņas un/var pārveidojumus, bez saskaņošanas ar Garantu;
e. Lietotājs lieto Produktā ekspluatācijas materiālus, kas neatbilst Lietošanas Instrukcijas norādījumiem.
5. Lietotājs, kas nav patērētājs 1964. gada 23. aprīļa Likuma "Civillikums" izpratnē, zaudē garantijas tiesības attiecībā uz Produktam, kurā, Lietotāja darbības rezultātā:
- tika likvidēti, mainīti vai bojāti sērijas numuri, datu apzīmējumi vai nominālas tabuliņas;
- tika bojātas vai mainītas plombas.
6. Uzmanību! Darbību, savienotu ar Produkta ikdienas apkalpošanu, ja izriet no Lietošanas instrukcijas, Lietotājs veic patstāvīgi un pēc savām izmaksām.

IV. Reklamācijas procedūra

1. Produkta nepareizas darbības konstatēšanas gadījumā, pirms reklamācijas paziņošanas, Lietotājam ir pienākums pārbaudīt, vai visa darbība, tostarp aprakstīta Lietošanas instrukcija, tika pareizi veikta.
2. Reklamācijas paziņojumu ieteicams sniegt nekavējoties, vislabāk 7 dienu laikā no Produkta defekta konstatēšanas dienas. Lietotājs, kas nav patērētājs 1964. gada 23. aprīļa Likuma "Civillikums" izpratnē, zaudē garantijas tiesības attiecībā uz Produktam, ja nesniegs reklamācijas paziņojumu 7 dienu laikā.
3. Reklamācijas paziņojums var būt sniegts, starp citiem, Produkta iegādes vietā, garantijas servisā vai rakstiski uz adresi: DEDRA EXIM sp. z o.o., ul. 3 Maja 8, 05-800 Pruszków, Polija.
4. Lietotājs var arī sniegt reklamācijas paziņojumu, izmantojot formulāru, pieejamu mājaslapā www.dedra.pl. („Reklamācijas paziņošanas formulārs garantijas ietvaros").
5. Servisu adreses atsevišķām valstīm atrodas mājaslapā www.dedra.pl. Gadījumā, kad attiecīgajā valstī nav garantijas servisa, reklamācijas paziņojumi jābūt sniegti uz adresi: DEDRA EXIM sp. z o.o., ul. 3 Maja 8, 05-800 Pruszków (Polija).
6. Ņemot vērā Lietotāja drošību, bojāta Produkta lietošana ir aizliegta.
7. Uzmanību!!! Bojāta Produkta lietošana ir bīstama Lietotāja veselībai un dzīvei.

8. Garantijas pienākums tiks izpildīts 14 darba dienu laikā, skaitot no dienas, kad Lietotājs piegādās bojātu Produktu
9. Pirms bojāta Produkta nodošanas reklamācijai ieteicam to notīrīt. Rekomendējam rūpīgi pasargāt reklamētu Produktu no bojājumiem transportēšanas laikā (ieteicama Produkta piegāde oriģinālā iepakojumā).
10. Garantijas laiks tiek pagarināts uz laiku, kurā, sakarā ar Produkta defektu,, apņemtu ar garantiju, Lietotājs nevarēja to lietot. Garantija neizslēdz, neierobežo un neaptur Lietotāja tiesību, kas izriet no atbildības par pārdota produkta neatbilstību likumam.

Saskaņā ar Eiropas Parlamenta un Padomes 2016. gada 27. aprīļa Regulas (ES) 2016/679 par fizisku personu aizsardzību attiecībā uz personas datu apstrādi un šādu datu brīvu apriti un ar ko atceļ Direktīvu 95/46/EK 13. panta 1. un 2. punktu, informējam jūs, ka.

1. Jūsu veidlapā norādītu personas datu pārzinis ir DEDRA-EXIM sp. z o.o., ar juridisko adresi Pruškovā, ul. 3 Maja 8, 05-800 Pruszków (tālāk: "Pārzinis").
2. Jūsu dati tiks apstrādāti tikai, lai veiktu ierīces garantijas procedūru saskaņā ar Vispārīgo datu aizsardzības noteikumu (turpmāk tekstā: "VDAR") 6. panta 1. daļas b. burtu. Datu sniegšana ir brīvprātīga, bet nepieciešama garantijas procedūras veikšanai.
3. Jūsu dati tiks apstrādāti garantijas procedūras izskatīšanas laikā un arhivēšanas nolūkos gadījumā, ja būs nepieciešams aizstāvēties pret jebkādām pretenzijām pret Pārzini, ne ilgāk kā līdz to termiņa beigām.
4. Jūsu datus drīkst izpaust tikai personām, kuras apstrādā datus pārzinim, pamatojoties uz rakstisku līgumu par personas datu apstrādes uzticēšanu, cita starpā subjektiem, kas nodrošina: tehniskā dienesta pakalpojumus, hostingu vai vietnes apkopi, IT pakalpojumus, kurjeru pakalpojumus. Pārziņa piegādātājiem ir pienākums nodrošināt datu drošību un ievērot piemērojamo likumu prasības, kas saistītas ar personas datu aizsardzību, un viņi nedrīkst izmantot uzticētos personas datus citiem mērķiem, nevis tiem, kas noteikti līgumā ar Pārzini.
5. Jūsu dati netiks apstrādāti automatizēti, tostarp profilēšanas veidā, un tie netiks pārsūtīti uz trešo valsti / starptautisku organizāciju.
6. Jums ir tiesības jebkurā laikā piekļūt saviem datiem un labot, dzēst, ierobežot apstrādi, tiesības pārsūtīt datus, tiesības iesniegt iebildumus, jebkurā brīdī.
7. Visos jautājumos, kas saistīti ar jūsu personas datu apstrādi, ko veic Pārzinis, varat sazināties ar šo e-pasta adresi: daneosobowe@dedra.pl.
8. Jums ir tiesības iesniegt sūdzību iestādei, kas ir atbildīga par personas datu aizsardzību.

HU Tartalomjegyzék

1. Képek és ábrák
2. A készülék leírása
3. A készülék rendeltetése
4.Használati korlátozások
5. Műszaki adatok
6. Felkészülés a munkára
7. A berendezés bekapcsolása
8. A berendezés használata
9. Folyó karbantartási tevékenységek
10. Pótalkatrészek és tartozékok
11. Önálló hibaelhárítás
12. A készülék készlete
13. Információ a felhasználóknak az elektromos és elektronikus készülékek ártalmatlanításáról
14. Garanciajegy

Az eredeti utasítás fordítása

Az általános biztonsági feltételek csatolva különálló brosúraként lettek csatolva.
A Megfelelőségi Nyilatkozat WE csatolva lett a készülékhez, mint különálló dokumentum. A Megfelelőségi Nyilatkozat WE hiánya esetén vegye fel a kapcsolatot a Dedra-Exim Sp. z o.o. Szervizével.

Szimbólummal jelölt összes FIGYELMEZTETÉST és az utasításokkal.

Az alábbi figyelmeztetések és biztonsági utasítások be nem tartása áramütést, tüzet vagy súlyos sérülést okozhat. Tartsa a figyelmeztetéseket és utasításokat jövői használatára.

FIGYELEM **Az SAS+ALL szériához tartozó készülék az SAS+ALL szériájú töltőkkel és akkumulátorokkal történő üzemeltetéshez lett tervezve.**

A Li-Ion akkumulátor és a töltő nem felszereltsége a megvásárolt készüléknek és külön kell azokat megvásárolni. Más akkumulátorok és töltők használata a készülékhez, mint az ajánlottak, a garanciális jogok elvesztését okozza

2. A készülék leírása

A Ábra: 1. Vezető, 2. Penge fogak, 3. Kezelő burkolat, 4. Kiegészítő fogantyú, 5, Kétrészes szekvenciális kapcsoló, 6. Főfogantyú, 7. Akkumulátor aljzat.

3. A készülék rendeltetése

A sövénynyíró ollót otthoni kertekben, telkeken stb., hajtások, sövények apró ágai, cserjék, bokrok, kis díszfák. nyírására tervezték.
A készüléket építés-felújítási munkákban, amatőr munkákban, lehet használni, miközben egyidejűleg megfelelnek a használati utasításban szereplő üzemeltetési feltételeknek és a megengedett üzemi körülményeknek.

4.Használati korlátozások

FIGYELEM **A készülék kizárólag a lentebb található „Megengedett üzemi körülményeknek" megfelelően üzemeltethető.**

FIGYELEM **A felhasználó általi bármilyen változtatás a mechanikai és elektromos felépítésben, a használati utasításban nem szereplő karbantartási műveletek szabályellenesnek minősülnek és a Garanciális Jogok azonnali elvesztését eredményezi és a megfelelőségi nyilatkozat az érvényességét veszti.**

Az elektromos kéziszerszám nem rendeltetésszerű vagy a Használati Utasításnak nem megfelelő használat a Garanciális jogok azonnali elvesztését eredményezi.
Olvassa el figyelmesen a használati utasítást. Ismerkedjen meg a kezelőszervekkel és a gép megfelelő használatával.
Soha ne engedje, hogy gyermekek vagy emberek, akik nem ismerik meg ezeket az utasításokat, használják a készüléket. A helyi előírások korlátozhatják a kezelő életkorát.
Ne feledje, hogy a kezelő vagy a felhasználó felelős a balesetekért vagy más emberek vagy tulajdonuk veszélyeztetéséért.

MEGENGEDETT MŰKÖDÉSI FELTÉTELEK
S1 folyamatos üzem
Ne használja beltérben. Az akkumulátorok töltési hőmérséklettartománya 10 - 30°C. Ne tegye ki 40°C-nál magasabb hőmérsékletnek.

5. Műszaki adatok

A készülék modellje	DED7092
Üzemi feszültség [V]	18 d.c.
Pengehossz [mm]	510
A motor fordulatszáma [min-1]	20000
A penge üzemi sebessége [min-1]	1300
A készülék tömege [kg]	2,04
A markolaton mért vibrációs szint ah [m/s2]	<2,5
Mérési bizonytalanság K [m/s2]	1,5
Zajkibocsátás:	
Hangnyomás szint LpA [dB(A)]	84,4
Hangteljesítmény LwA [dB(A)]	92,5
Mérési bizonytalanság KpA, KwA [dB(A)]	3
Deklarált Lwa szint [dB(A)]	96

A zajra és a vibrációra vonatkozó információk.

A vibráció együttes értéke a_h valamint a mérési bizonytalanság az EN 62841-4-2 norma szerint lett meghatározva és táblázatban van megadva
A zajkibocsájtás az EN 62841-4-2 szabvány szerint lett meghatározva, az értékek a fenti táblázatban lettek megadva.

FIGYELEM **A zaj halláskárosodást okozhat, a munkavégzés során mindig használjon hallásvédelmi eszközöket!**

A deklarált zajkibocsájtási értékszabványos vizsgálati módszerrel lett meghatározva és így ez felhasználható az egyik eszköz a másikkal történő összehasonlítására. A fentebb megadott zajkibocsájtási szint használható az eszköz előzetes zajkibocsájtási értékelésére is.
Az elektromos kéziszerszám valós használata alatti zajkibocsájtási érték eltérhet a deklaráltaktól, függően a munkaeszköz használatának módjától, különösen a megmunkálandó munkadarab fajtájától valamint az operátor védelmét szolgáló eszközök meghatározásának szükségszerűségétől. Hogy pontosan meg tudjuk határozni a készüléket valós körülmények között, figyelembe kell venni a használati ciklus minden részét, beleértve, azokat a szakaszokat is, amikor a készülék ki van kapcsolva, vagy ha az be van kapcsolva, de nem történik vele munkavégzés.

6. Felkészülés a munkára

FIGYELEM **A készülék része az SAS+ALL szériának, ezért a használatához ki kell egészíteni a készletet, ami a készülékből, az akkumulátorból és a töltőből áll.**

Viseljen hallásvédőt és védőszemüveget. Mindig viselje azokat a gép működése során. A géppel történő munkavégzés során mindig viseljen szilárd lábbelit és hosszú nadrágot. Ne üzemeltesse a készüléket mezítláb vagy nyitott szandálban. Kerülje a laza ruházat viselését, a lógó zsinórokat vagy szalagokat. Ne viseljen laza ruhát vagy ékszereket, amelyek be tud húzni a levegőbemenet. A hosszú hajat tartsa távol a levegő bemeneti nyílásától.
Használat előtt mindig szemrevételezéssel ellenőrizze, hogy a rögzítőelemek biztonságosak-e, a ház sértetlen-e, és hogy a burkolatok a helyükön vannak-e. Cserélje ki a kopott vagy sérült alkatrészeket az egyensúlytartó egységekben. Cserélje ki a sérült vagy olvashatatlan címkéket.
Ne üzemeltesse a gépet, ha a közelben emberek, különösen, ha gyermekek, vagy állatok tartózkodnak.
A készüléket jól megvilágított helyen használja.
Először a kezelő burkolatot kell felszerelni. Ehhez csúsztassa el a burkolatot (A ábra, 3) úgy, hogy a burkolat alsó részén levő karima pontosan illeszkedjen a ház hornyába. Csavarozza be a burkolatot a mellékelt csavarokkal. A pengéről vegye le a műanyag burkolatot. Az akkumulátor csatlakozójába tolja be az SAS+ALL készülékekhez szánt feltöltött akkumulátort. A készülék munkára kész.

7. A berendezés bekapcsolása

FIGYELEM **Ne kapcsolja be a készüléket, ha a burkolat rajta van a pengén.**

A készülék elindításához, kapcsolja be az eszköz szekvenciális nyomógombokkal (A ábra, 5). A készülék csak abban az esetben indul el, ha mindkét nyomógomb egyidejűleg be van kapcsolva. A készülék kikapcsolása céljából engedje fel bármelyik nyomógombot. A késeknek a gomb elengedése után azonnal le kell állniuk.

8. A készülék használata

FIGYELEM **Abban az esetben, ha az akkumulátor 40°C fölé melegszik, szüneteltesse a munkát és várjon az akkumulátor kihűléséig.**

Az akkumulátor túlzott felmelegedése annak meghibásodásával fenyeget.

⚠ FIGYELEM **Ne működtesse a készüléket burkolat nélkül és a pengére feltett burkolattal. Győződjön meg arról, hogy a kések nincsenek-e blokkolva, és a készülék minden alkatrésze működőképes és sértetlen-e.**

Az ollók sövényvágásra szántak, valamint bokrok, cserjék stb. vágására is. A kétoldalas ellentétesen mozgó kések lehetővé teszik a kétirányú vágást.

Vízszintes vágás

Az egyenlő vágási magasság elérése érdekében javasolt segédvonal, pl. spárga használata. A legjobb teljesítmény érhető el, ha az ollót kb. 5 fokos szögben irányítja a vágandó felülethez. A vágáshoz ollót lassan balról jobbra, majd ellentétes irányba kell mozgatni.

Függőleges vágás

A ollót mindig alulról felfelé, kb. 5 fokos szögben kell vezetni a vágandó felülethez. Az olló fentről lefelé történő vezetése azt eredményezi, hogy a vágott hajtások és gallyak meghajlanak, megnehezítve vágásukat. A vágást vezesse teljes magasságban, hogy egyenletes, függőleges felületet érjen el.

Bokrok formálása

Az olló vízszintes és a függőleges vágásának kombinációjával formálhatja meg a cserjéket. A vízszintestől eltérő vágás során vezesse az ollót alulról.
Ha a gép leblokkol, azonnal kapcsolja ki az áramforrást és húzza ki a készüléket az áramellátásból, mielőtt a hulladékoktól megtisztítaná azt. Soha ne üzemeltesse a gépet sérült burkolatokkal. Tartsa tisztán az áramforrást a hulladékoktól és más felhalmozódásoktól, hogy elkerülje az áramforrás károsodását vagy az esetleges tüzet.
Állítsa le a gépet és csatlakoztassa le az áramforrást. Győződjön meg arról, hogy minden mozgó alkatrész leállt-e
- mindig, amikor leteszi a gépet,
- a pengék tisztítása előtt,
- ellenőrzés, tisztítás vagy a gépen végzett munka előtt.

⚠ FIGYELEM **Soha ne hordozza a készüléket úgy, hogy közben a pengét tartja!**

9. Folyó karbantartási tevékenységek

⚠ FIGYELEM **Rendszeresen tisztítsa meg az egész készüléket, különös tekintettel a szellőzőnyílások tisztítására.**

Ne használja az akkumulátort az intenzív használat után. A kisütési jelenség miatt ne tárolja az akkumulátort teljesen lemerülten, mert ezután a kritikus szint alá kerülhet, és tartósan megsérülhet.
A fel nem használt akkumulátort részben fel kell tölteni (kb. 40% -ig). Töltse fel az akkumulátort, mielőtt teljesen kiürülne. Az elemeket 10-30 ° C hőmérsékleten tárolja. Az alacsony hőmérsékleten tárolt kapacitás gyorsabban veszít.
Az akkumulátor töltését az akkumulátor és a töltő utasításai tartalmazzák a SAS + ALL sorból.

A tárolóhelynek hozzáférhetetlennek kell lennie a gyermekek számára.

Ha szükség van a csavarhúzó szervizeléséhez a javításhoz, védje meg a véletlen mechanikai sérüléstől, és vegye ki az elemeket a töltő aljzatból.

Az akkumulátor szétszerelésének módja

Az akkumulátor eltávolításához nyomja meg az akkumulátor elején található kioldógombot. Csúsztassa ki az akkumulátort az aljzatból. Az akkumulátor felszereléséhez helyezze be az akkumulátort a foglalatba, majd nyomja meg, amíg a fogantyú retesze be nem kapcsol.

Eszköz karbantartása

A karbantartás olyan karbantartási tevékenységeket is magában foglal, amelyekhez tartozékai, például az akkumulátor és a töltő tartoznak.

⚠ FIGYELEM **Soha ne végezzen karbantartási munkát egy áramforráshoz csatlakoztatott eszközön.**

Ez súlyos sérülést vagy áramütést okozhat. Mielőtt bármilyen karbantartási műveletet elvégezne, az akkumulátort ki kell húzni a készülék nyílásából.
Ha a gépet szervizelés, ellenőrzés, vagy a kiegészítők tárolása vagy cseréje miatt leállítják, kapcsolja ki az áramforrást, húzza ki a gépet a hálózatról és ellenőrizze, hogy minden mozgó alkatrész teljesen leállt-e. Mielőtt bármilyen ellenőrzést, beállítást stb. Végezne, hagyja a készüléket lehűlni. Óvatosan őrizze meg és tartsa tisztán.

⚠ FIGYELEM **Tárolja a gépet száraz helyen, gyermekektől elzárva.**

Tárolás előtt mindig hagyja lehűlni a gépet.
Cserélje ki a kopott vagy sérült alkatrészeket a biztonság érdekében. Csak eredeti pótalkatrészeket és részegységeket használjon.
Soha ne kísérelje meg az őr reteszelő funkciójának immobilizálását (ha van).

⚠ FIGYELEM **A táska felhelyezése vagy eltávolítása előtt kapcsolja ki a gépet.**

A készülék karbantartása az, hogy az összes elemet a megfelelő tisztaságú normál munkához tartsa. A tisztításhoz ne használjon oldószert, mert ez helyrehozhatatlan kárt okozhat a házban és más műanyag alkatrészekben.
Ne tisztítsa meg az akkumulátort vízzel, mert belső rövidzárlatot okozhat, amely állandó károsodáshoz vezethet..

A kések karbantartása

Az olló minden használata után alaposam tisztítsa meg a pengéket a vágott anyag maradékaitól. Ajánlott, időszakonként megkenni a késeket, ahol a kések a vezetőhöz szerelésének helyein (B ábra, 12.5 i 12.6), biológiailag lebomló olaj alkalmazásával pl. Dedra DEGL02.
Ha a gépet szervizelés, ellenőrzés, tárolás vagy a kiegészítők cseréje céljából állítja le, kapcsolja ki az áramforrást, csatlakoztassa le a gépet az áramellátásról, és győződjön meg arról, hogy minden mozgó alkatrész teljesen leállt-e. Hagyja lehűlni a gépet bármilyen ellenőrzés beállítás stb. elvégzése előtt. Gondosan tartsa karban a gépet és tartsa tisztán.
Tárolja a gépet száraz és gyermekek által nem hozzáférhető helyen.
Tárolás előtt mindig hagyja lehűlni a gépet.
Cserélje ki az elhasználódott vagy sérült alkatrészeket a biztonság érdekében. Csak eredeti alkatrészeket és csere részegységeket használjon.
Soha ne próbálja letiltani az burkolat biztonsági reteszét (ha van).
A készülék karbantartása a normál üzemeléshez szükséges minden elemének megfelelő tisztántartásán alapszik. A tisztításhoz ne használjon semmilyen oldószert, mivel az visszafordíthatatlan károsodást okozhat a készülékházon és más, műanyagból készült alkatrészeken.
Az akkumulátort nem szabad vízzel tisztítani, mivel az belső rövidzárlatot okozhat, ami maradandó károsodáshoz vezethet.

Minden egyes indítás előtt:

- Ellenőrizze, hogy a motor szellőzőnyílásai nem akadályozottak vagy szennyezettek. Ha szükséges, fedje fel/tisztítsa meg egy vízzel enyhén megnedvesített ruhával;

Minden használat után:

- Kapcsolja ki az akkumulátort, hogy elkerülje a véletlen bekapcsolást a járókelők által vagy a kezelés során.

10. Pótalkatrészek és tartozékok

Ajánlott tartozékok

Az SAS+ALL széria fúró-csavarozója felszerelhető mindegyik SAS+ALL szériájú akkumulátorral és töltővel, valamint minden hengeres vagy hatszögletű szárral bíró szerszámmal (megmunkáló véggel) minden általánosan elérhető amatőr és professzionális fúrószárral (fa, beton, és fém fúrásához) és csavarozáshoz különféle típusú szerelékekkel. Kérjük, kövesse a gyártó megmunkáló vég ajánlásait.
Cserealkatrészek és tartozékok vásárlása céljából lépje kapcsolatba a Dedra-Exim Szervizével. A kapcsolati adatok az utasítás 1. oldalán találhatóak. A pótalkatrészek megrendelése során kérjük, adják meg az gép adattábláján található szériaszámot, valamint az alkatrész számát az összeállítási rajzról. A garanciális időszakban a javításokat a Garanciajegyen feltüntetett szabályok alapján végezzük. A hibás terméket kérjük, adják át javításra a vásárlás helyén (az eladó köteles átvenni a hibás terméket), vagy küldje el a DEDRA - EXIM Központi Szemvízébe. Kérjük, csatolja az Importőr által kiállított garanciajegyet. Enélkül a dokumentum nélkül a javítás garancia időn túliként lesz kezelve. A garancia időn túli javításokat a Központi Szerviz végzi. A meghibásodott terméket küldje el a Központi Szervizbe (a szállítás költségét a felhasználó fedezi).

11. Önálló hibaelhárítás

⚠ FIGYELEM **Mielőtt maga próbálja meg megoldani a problémákat, húzza ki a készüléket az áramforrásról**

PROBLĒMA	IEMESLS	RISINĀJUMS
Ierīce nedarbojas.	Bojāts slēdzis Izlādēts akumulators Nepareizi uzstādīts akumulators	Nododiet ierīci servisa punktā. Uzlādējiet akumulatoru. Uzstādiet to pareizi.
Ierīce kustās ar grūtībām.	Izlādēts akumulators	Pareizi uzlādējiet akumulatoru.
Dzinējs pārkarst.	Eltömődött pengék Pārsniegti pieļaujamie darba parametri	Tisztítsa meg a pengéket Izslēdziet elektroinstrumentu, pagaidiet, līdz tas pilnībā atdziest.

12. A készülék készlete, záró megjegyzések

Sövénynyíró olló – 1 db. 2. Kezelő burkolat – 1 db 3. Csavarok – 1 készlet 4. Pengeburkolat – 1 db

13. Információ a felhasználóknak az elektromos éselektronikus berendezések hulladékkezeléséről (háztartásokra vonatkozó tájékoztatás)



A termékeken vagy a kísérő dokumentáción feltüntetett szimbólum azt jelzi, hogy a hibás elektromos vagy elektronikus berendezéseket nem szabad a háztartási hulladékkal együtt ártalmatlanítani. Ha az alkatrészeket meg kell semmisíteni, újra kell használni vagy hasznosítani kell, a helyes megoldás az, ha elviszi őket egy erre szakosodott gyűjtőhelyre, ahol ingyenesen átveszik őket. A használt berendezések gyűjtőhelyeiről a helyi hatóságok adnak tájékoztatást, például a honlapjukon.
A berendezés megfelelő ártalmatlanítása lehetővé teszi az értékes erőforrások megőrzését és az egészségre és környezetre gyakorolt azon negatív hatások elkerülését, amelyek a készülékben lévő veszélyes anyagok, keverékek és összetevők esetleges jelenlétéből adódnak.
A helytelen hulladékártalmatlanítás a vonatkozó helyi előírások szerint büntetés veszélyével jár.
Az uniós országok felhasználói: Ha elektromos vagy elektronikus berendezéseket kell ártalmatlanítania, kérjük, forduljon a legközelebbi értékesítési ponthoz vagy a szállítójához, akik további tájékoztatást tudnak adni.
Az Európai Unión kívüli országokban történő ártalmatlanítás: Ez a szimbólum csak az Európai Unió országaira vonatkozik. Ha a terméket el kívánja dobni, kérjük, forduljon a helyi hatóságokhoz vagy a kereskedőhöz a helyes ártalmatlanítási módszerrel kapcsolatban.

Garanciajegy

.....

Katalógusszám: ..... Gyártási tétel száma: .....

(a továbbiakban: **Termék**)

A termék vásárlásának dátuma: .....

Az eladó pecsétje

Dátum és az eladó aláírása: .....

A felhasználó nyilatkozata:

Igazolom, hogy tájékoztatásra kerültem a garanciális feltételekről, valamint a Kezelési útmutatóban és a Garanciajegyben leírt utasítások be nem tartásából eredő következményekről. A jelen garanciális feltételekkel megismerkedtem, amit aláírásommal igazolok:

....

kelt és helye a Felhasználó aláírása

I. A termékért felelős

1. **Kezes** - DEDRA EXIM sp. z o.o., székhelye Pruszków, címe: ul. 3 Maja 8, 05-800 Pruszków, KRS 0000062517, Varsó fővárosi Körzeti Bíróság Varsóban; az Országos Bírósági Nyilvántartás XIII Gazdasági Osztálya, adószáma: 527-020-49-33, törzstőke: 100 980.00 zł.
2. A jelen Garanciajegyben meghatározott feltételekkel a Kezes garanciát nyújt a Kezes forgalmazásából származó Termékre.
3. A garanciából eredő felelősség kizárólagosan a Termékben a Felhasználónak való átadás pillanatában rejlő hibákra vonatkozik.
4. A garancia címén a Felhasználó jogosult a Termék díjmentes megjavítására, amennyiben a hiba a garanciális időszak során kelentkezik. A Termék megjavításának módja (a javítás módszere) a Kezes döntésétől függ. Amennyiben a Kezes megállapítása szerint ni lehetőség a megjavításra, a Kezes fenntartja magának a jogot a hibás alkatrész vagy az egész Termék hibátlanra cseréléséhez, a Termék árának csökkentéséhez, vagy a szerződéstől történő elálláshoz.
5. Azzal a Felhasználóval szemben, amelyik nem számít fogyasztónak az 1964 április 23-i, a Polgári Törvénykönyvről szóló törvény szerint, a Kezes jelen garanciából eredő és/vagy a garancia megkötésével és teljesítésével kapcsolatos kártérítési felelőssége, a jogi címtől függetlenül, a hibás Termék értékének összegére korlátozódik.

II. Garanciális időszak:

A garanciával rendelkező alkatrészek	A garanciális védelem időtartama
DED7092	36 hónap, a Termék vásárlásának napjától számítva a jelen Garanciajegyen megjelölve
Megmunkáló végek	A garancia nem terjed ki

III. A garancia alkalmazásának feltételei

1. A Felhasználó felmutatja a Termék kitöltött Garanciajegyét és valószínűsíti a Termék vásárlásának körülményeit, pl. felmutatva a pénztár blokkot, számlát, stb. A reklamáció hatékony lebonyolításának érdekében ajánlott, hogy a Felhasználó a reklamált Termékkel együtt adja át a Kezelési útmutatóban leírt készlet tartalmát.
2. A Felhasználó betartja a Kezelési útmutatóban és a Garanciajegyen feltüntetett utasításokat.
3. A garancia csak a Magyar Köztársaság és az EU területén érvényes.
4. A garancia nem terjed ki a Termék következő okokból keletkező meghibásodásaira:
a. A Felhasználó nem tartotta be a Kezelési útmutatóban meghatározott, különösen a megfelelő használatra, karbantartásra és tisztításra vonatkozó feltételeket; A Felhasználó a Kezelési útmutatónak nem megfelelő tisztító és karbantartó szereket alkalmazott;
b. A Felhasználó nem megfelelő módon tárolja és szállítja a Terméket;
c. A Felhasználó önállóan, a Kezessel való egyeztetés nélkül módosította és/vagy átalakította a Terméket;
d. A Felhasználó a Kezelési útmutatónak nem megfelelő üzemeltetési anyagokat használt a Termékhez.
5. Az a Felhasználó, amelyik nem számít fogyasztónak az 1964 április 23-i, a Polgári Törvénykönyvről szóló törvény szerint, elveszíti a jelen garanciából eredő jogait, ha a Terméken:
- a szériaszámok, dátum jelölések és a típuscímkék a Felhasználó által eltávolításra, kicserélésre vagy megrongálásra kerültek
- a plombák a Felhasználó által megrongálásra kerültek, vagy a Felhasználó beavatkozásának nyomait viselik.
6. Figyelem! A Termék mindennapos kezelésével kapcsolatos, többek között a Kezelési útmutatóból eredő műveleteket a Felhasználó saját hatáskörébe és saját költségére végzi el

IV. Reklamációs eljárás

1. A Termék helytelen működésének észrevételekor, a reklamáció bejelentése előtt ellenőrizze, hogy a Kezelési útmutatóban meghatározott valamennyi művelet a megfelelő módon került végrehajtásra.
2. Ajánlott a reklamációt haladéktalanul bejelenteni, a legjobb a Termék hibája észrevételétől számított 7 napon belül. Az a Felhasználó, amelyik nem számít fogyasztónak az 1964 április 23-i, a Polgári Törvénykönyvről szóló törvény szerint, elveszíti a jelen garanciából eredő jogait, ha nem jelenti be 7 napon belül a reklamációt.
3. A reklamációs bejelentés megtehető a Termék vásárlásának helyén, a garanciális szervizben, vagy írásban az alábbi címen: DEDRA EXIM sp. z o.o., ul. 3 Maja 8, 05-800 Pruszków.
4. A Felhasználó a reklamációt a www.dedra.pl weboldalon található űrlap segítségével jelentheti be. („Garanciális reklamáció bejelentési űrlap”).
5. Az egyes országok szerviz címei a www.dedra.pl weboldalon elérhetőek. Amennyiben az adott országban nincs garanciális szervíz, a reklamációs bejelentést ajánljuk a következő címre küldeni: DEDRA-EXIM Sp. z o.o., ul. 3 Maja 8, 05-800 Pruszków (Lengyelország).
6. A Felhasználó biztonságára való tekintettel a hibás Termék használata tilos.
7. Figyelem!!! A hibás Termék veszélyes a Felhasználó egészségére és életére.
8. A garanciából eredő kötelezettségek ellátására a reklamált Terméknek a Felhasználó általi leadásának napjától számított 14 munkanapon belül kerül sor.
9. A terméket reklamációra küldése előtt ajánlott megtisztítani. Ajánlott a reklamált terméket gondosan bebiztosítani a szállítási károk elkerülése érdekében (ajánlott a reklamált Terméket az eredeti csomagolásban elküldeni).
10. A garanciális időszak meghosszabbításra kerül azzal az idővel, mely alatt a Felhasználó a Termék meghibásodásából eredően nem tudta az használni.
A garancia nem zárja ki, nem korlátozza és nem függeszti fel a Felhasználó eladott termékek hibáira vonatkozó kezességi szabályokból eredő jogait.
A természetes személyeknek a személyes adatok kezelése tekintetében történő védelméről és az ilyen adatok szabad áramlásáról, valamint a 95/46/EK irányelv hatályon kívül helyezéséről szóló, 2016. április 27-i (EU) 2016/679 európai parlamenti és tanácsi rendelet 13. cikkének (1) és (2) bekezdésével összhangban tájékoztatjuk Önt, hogy

1. Az űrlapon megadott személyes adatainak Adminisztrátora a Pruszków-i székhelyű DEDRA-EXIM sp. z o.o. ul. 3 Maja 8, 05-800 Pruszków (továbbiakban: „Adminisztrátor”).
2. Az Ön adatait kizárólag a készülékre vonatkozó garanciális eljárás lefolytatása céljából dolgozzuk fel az általános adatvédelmi rendelet (a továbbiakban: "GDPR") 6. cikke (1) bekezdésének b) pontjával összhangban Az adatszolgáltatás önkéntes, de a garanciális eljárás lefolytatásához szükséges.
3. Az Ön adatait a garanciális eljárás lefolytatásának megfontolásának időtartama alatt, valamint archiválási céllal kezeljük, amennyiben az Adminisztrátorral szembeni esetleges követelésekkel szemben szükséges védekezni, de legfeljebb azok elévüléséig.
4. Az Ön adatai csak olyan szervezetek számára adható ki, amelyek az Adminisztrátor nevében, a személyes adatok feldolgozására vonatkozó írásbeli megbízási szerződés alapján adatokat kezelnek, és többek között technikai szolgáltatást, tárhelyszolgáltatást vagy weboldal-karbantartást, informatikai-, futárszolgáltatást nyújtanak. Az Adatkezelő beszállítói kötelesek gondoskodni az adatbiztonságról és megfelelni a személyes adatok védelmére vonatkozó hatályos jogszabályok követelményeinek, és nem használhatják fel a rájuk bízott személyes adatokat az Adatkezelővel kötött szerződésben meghatározott céloktól eltérő célokra.
5. Az Ön adatait nem dolgozzuk fel automatizált módon, beleértve a profilalkotást, és nem továbbítjuk harmadik országba/nemzetközi szervezetnek.
6. Ön bármikor jogosult az adatai tartalmához történő hozzáféréshez, valamint annak helyesbítéshez, törléshez, az adatkezelés korlátozásához, az adathordozhatósághoz és a kifogásoláshoz való joghoz.
7. Az Ön személyes adatainak az Adatkezelő általi feldolgozásával kapcsolatos minden kérdésben az alábbi e-mail címen veheti fel a kapcsolatot: daneosobowe@dedra.pl;
8. Önnek jogában áll van panaszt benyújtani az illetékes adatvédelmi hatóságnál;

RO Cuprinsul

1. Fotografii şi desene
2. Descrierea aparatului
3. Destinaţia aparatului
4. Restricţii de utilizare
5. Date tehnice
6. Pregătire pentru funcţionare
7. Pornirea aparatului
8. Punere în funcţiune şi utilizarea aparatului
9. Verificări şi reglaje curente
10. Piese de schimb şi accesorii
11. Rezolvarea problemelor
12. Dotarea completă a aparatului
13. Informaţia pentru utilizatori referitoare la eliminarea aparatelor electrice şi electronice
14. Certificat de garanţie

Traducerea instrucţiunii originale

Condiţiile generale de siguranţă sunt în broşură anexată la manualul de utilizare.
Declaraţia de Conformitate CE este anexată la aparat ca un document separat. Dacă lipseşte Declaraţia de Conformitate CE Vă rugăm să Vă contactaţi cu Service-ul Dedra-Exim Sp. z o.o.

AVERTISMENT. Citiţi toate avertismentele marcate cu simbolul şi toate instrucţiunile.

Nerespectarea avertismentelor şi instrucţiunilor de siguranţă menţionate mai jos poate cauza electrocutări, incendii sau leziuni grave.
Păstraţi toate avertismentele şi instrucţiunile pentru utilizare ulterioară.

ATENŢIE Aparatul din linia SAS+ALL a fost proiectat pentru a lucra numai cu încărcătoarele şi acumulatoarele din linia SAS+ALL.

Acumulatorul Li-Ion şi încărcătoarea nu sunt un echipament al aparatului cumpărat deci trebuie să le cumpăraţi separat. Utilizarea unor alte acumulatoare şi încărcătoare decât cele recomendate pentru acest aparat cauzează pierderea garanţiei.

2. Descrierea aparatului

Fig. A: 1. Ghidaj, 2. Dinţi lamei, 3. Apărătoarea de protecţie a operatorului 4. Mâner auxiliar, 5. Întrerupător pornit/oprit secvenţial din două elemente, 6. Mâner principal, 7. Dulia bateriei

3. Destinaţia aparatului

Foarfecele de tuns garduri vii sunt destinate pentru tăierea lăstarilor și a crenguțelor mici gardurilor vii, arbuștilor, tufișurilor, copacilor mici decorative etc. în grădinile de casă, parcele etc.
Este permisă utilizarea aparatului în lucrări de renovare și construcție, ateliere de reparații, în lucrări de amatori, respectând în același timp condițiile de utilizare și condițiile de operare permise conținute în instrucțiunile de utilizare.

4. Restricții de utilizare

ATENTION **Aparatul poate fi utilizată numai în conformitate cu „Condiţiile de operare permise" menționate mai jos.**

ATENTION **Modificări neautorizate de construcţie mecanică şi electrică, orice alte modificări, operațiile de întreținere, care nu sunt descrise în manualul de utilizare vor fi considerate ilegale şi vor duce la pierderea imediată a Drepturilor de Garanţie iar declarația de conformitate pierde valabilitatea.**

Utilizare neconformă cu destinația sau cu recomandările şi indicațiile cuprinse în Manualul de Utilizare, va duce imediat la pierderea Drepturilor de Garanţie.
Citiți cu atenție instrucțiunile. Familiarizați-vă cu elementele de comandă și utilizarea corectă a mașinii.
Nu lăsați niciodată copiii sau persoanele care nu cunosc aceste instrucțiuni să utilizeze aparatul. Reglementările locale pot limita vârsta operatorului.
Nu uitați că operatorul sau utilizatorul este responsabil pentru accidente sau pericole care apar față de alte persoane sau deteriorările bunurilor acestora.

CONDIȚII ADMISE DE MUNCĂ
S1 – Munca continuă
Nu folosiți în interiorul încăperilor. Temperatura de încărcare a bateriei 10-30 ° C. Nu expuneți la temperaturi peste 45 ° C.

5. Date technice

Modelul aparatului	DED7092
Tensiunea de funcționare [V]	18 d.c.
Lungimea lamei [mm]	510
Viteza de rotație a motorului [min-1]	20000
Viteza de lucru a lamei [min-1]	1300
Greutatea aparatului [kg]	2,04
Nivelul de vibrație măsurat pe mâner ah [m/s2]	<2,5
Incertitudinea de măsurare K [m/s2]	1,5
Emisia de zgomot:	
Nivelul de presiune acustică LpA [dB(A)]	84,4
Nivelul de putere acustică LwA [dB(A)]	92,5
Incertitudinea de măsurare KpA, KWA [dB(A)]	3
Nivelul declarat LwA [dB(A)]	96

Informații privind zgomotul şi vibrațiile

Valoarea totală a vibrațiilor ah şi abateria de măsurare s-a stabilit conform cu standardul EN 62841-4-2 şi s-a prezentat în tabel.
Emisia de zgomot s-a stablit conform cu standardul EN 62841-4-2 , valoarea s-a prezentat în tabelul de mai sus .

ATENTION **Zgomotul poate pricinui afectarea auzului, întotdeauna folosiți echipamentul de protecție auditivă!**

Valoarea declarată a emisiei de zgomot a fost măsurată conform cu metoda standard şi poate fi folosită pentru compararea unui aparat cu altul. Nivelul de emisie a zgomotului menționat mai sus poate fi de asemenea folosit pentru evaluarea inițială a expunerii la zgomot.
Nivelul zgomotului în cursul utilizări reale a uneltei electrice în funcție de modul de utilizare a uneltelor poate să fie diferit de valoarea declarată. Nivelul de zgomot depinde de tipul de material prelucrat precum şi de măsurilor necesare care s-au luat în scopul protecției operatorului. Pentru a evalua exact expunerea în condiții reale de utilizare, trebuie să luați în considerare toate etapele ciclului de operare, care cuprind de asemenea perioadele când aparatul este oprit sau este pornit dar nu este utilizat pentru lucru.

6. Pregătire pentru funcționare

ATENTION **Aparatul este o parte a liniei SAS+ALL, de aceea pentru a-l folosi trebuie să completați setul compus din aparat, acumulator şi Încărcătoare.**

Purtați protectori individuali împotriva zgomotului şi ochelari de protecție. Purtați-le tot timpul când aparatul este în funcțiune. Purtați întotdeauna încălțăminte solidă și pantaloni lungi atunci când lucrați cu aparatul. Nu folosiți aparatul când sunteți desculți sau în sandale deschise. Evitați să purtați haine largi sau care au şnururi atârnate sau legături. Nu purtați haine largi sau bijuterii care pot fi trase în intrarea aerului. Țineți părul lung departe de intrarea aerului.
Verificați întotdeauna vizual înainte de utilizare pentru a vedea dacă elementele de fixare sunt bine fixate, carcasa este nedeteriorată și apărătoarele de protecție sunt în locul destinat. Înlocuiți componentele uzate sau deteriorate în unitățile de menținere a echilibrului. Înlocuiți etichetele deteriorate sau ilizibile.
Nu folosiți aparatul când oamenii, în special copiii sau animalele sunt în apropiere.
Aparatul trebuie utilizat într-un loc bine iluminat.
Mai întâi trebuie instalată apărătoarea de protecție a operatorului. În acest scop, glisați apărătoarea (fig. A, 3) astfel încât flanșa din partea de jos a apărătoarei să se potrivească exact cu canelura din carcasă. Strângeți apărătoarea cu şuruburilor de conexiune. Scoateți apărătoarea de plastic de pe lamă. Introduceți în dulia bateriei bateria încărcată destinată pentru aparatele SAS + ALL. Aparatul este gata să funcționeze.

7. Pornirea aparatului

ATENTION **Nu porniți aparatul atunci când apărătoarea de protecție este pe lamă.**

Pentru a porni aparatul, porniți aparatul cu secvența de butoane (fig. A, 5). Aparatul va porni numai atunci când ambele butoane sunt activate în același timp. Pentru a opri aparatul, eliberați orice buton. Cuțitele trebuie să se oprească imediat după eliberarea butonului).

8. Punere în funcțiune şi utilizarea aparatului

ATENTION **Dacă bateria devine fierbinte peste 40 ° C, opriți funcționarea și așteptați ca bateria să se răcească.**

Încălzirea excesivă a bateriei poate duce la defecțiuni.
Nu porniți aparatul fără apărătoarea de protecție și cu apărătoarea de protecție a lamei montate. Asigurați-vă că cuțitele nu sunt blocate și că toate elementele aparatului sunt în stare bună, nu sunt deteriorate.
Foarfecele sunt destinate pentru tăierea gardurilor vii, precum și pentru tunderea tufelor, arbuștilor, etc. Cuțite cu două fețe, contra-rotative, permit tăierea în două direcții.

Tăiere orizontală

Pentru a atinge o înălțime de tăiere uniformă, se recomandă utilizarea unei linii auxiliare, de exemplu un șnur. Cele mai bune performanțe sunt obținute ghidând foarfecele într-un unghi de aproximativ 5 grade față de suprafața de tăiat. Efectuați tăierea deplasând lent foarfecile de la stânga la dreapta, apoi în direcția opusă.
Tăiere verticală
Foarfecele trebuie să fie întotdeauna ghidate de jos în sus, sub un unghi de aproximativ 5 grade față de suprafața de tăiat. Ghidarea foarfecelor de sus în jos face ca lăstarii tăiați și crenguțele să se îndoaie, făcând astfel tăierea lor dificilă. Tăiați la înălțime maximă pentru a obține o suprafață verticală uniformă.

Modelarea arbuştilor

Folosind o combinație de tăiere orizontală și verticală, puteți utiliza foarfece pentru a modela arbuștii. La o altă tăiere decât orizontală, ghidați foarfecele de jos.
Dacă aparatul se blochează, opriți imediat sursa de alimentare și deconectați-o de la sursa de alimentare înainte de a o curăța de deșeuri. Nu folosiți niciodată aparatul cu apărătoarele de protecție deteriorate. Păstrați sursa de energie liberă de deșeuri și alte acumulări pentru a preveni deteriorarea sursei de energie sau a unui eventual incendiu.
Opriți aparatul și deconectați sursa de alimentare. Asigurați-vă că toate piesele mobile sau oprit complet
- ori de câte ori lăsați mașina
- înainte de curățarea lamelor
- înainte de a verifica, curăța sau lucra la aparat.

ATENȚIE **Nu transportați niciodată aparatul în timp ce țineți lama!**

9. Verificări şi reglaje curente

ATENȚIE **Curățați curând întregul dispozitiv, acordând o atenție deosebită curățării orificiilor de ventilație.**

Evitați încărcarea bateriei imediat după utilizare intensivă. Datorită fenomenului de evacuare, nu depozitați bateria complet descărcată, deoarece poate fi descărcată sub nivelul critic și deteriorată permanent.
Bateria neutilizată trebuie stocată parțial încărcată (până la aproximativ 40%). Reîncărcați bateria înainte să se descarce complet. Depozitați bateriile la temperaturi de 10-30 ° C. Stocat la temperaturi scăzute pierde mai repede capacitatea.
Încărcarea acumulatorului este descrisă în instrucțiunile pentru baterie și încărcător de pe linia SAS + ALL.

ATENȚIE **Locul de depozitare ar trebui să fie inaccesibil pentru copii.**

Dacă este necesar să trimiteți şurubelnița pentru reparații, protejați-o împotriva deteriorării mecanice accidentale și scoateți bateriile din priza de încărcare

Modul de dezasamblare a bateriei

Pentru a scoate bateria, apăsați butonul de eliberare de pe partea din față a bateriei. Glisați bateria din priză. Pentru a monta bateria, introduceți bateria în priză și apăsați-o până când este activată zăvorul mânerului.

Întreținerea dispozitivelor

Întreținerea include activități de întreținere împreună cu accesorii precum bateria și încărcătorul.

ATENȚIE **Nu efectuați niciodată lucrări de întreținere pe un dispozitiv conectat la o sursă de alimentare.**

Poate provoca vătămări grave sau șocuri electrice. Înainte de a efectua orice operațiuni de întreținere, bateria trebuie scos din slotul dispozitivului.
Când mașina este oprită pentru service, inspecție sau depozitare sau înlocuire a accesoriilor, opriți sursa de alimentare, deconectați aparatul de la sursa de alimentare și asigurați-vă că toate piesele mobile se opresc complet. Lăsați mașina să se răcească înainte de a efectua verificări, ajustări etc. Păstrați mașina cu atenție și mențineți-o curată.
Depozitați aparatul într-un loc uscat la îndemâna copiilor.
Permiteți întotdeauna utilajului să se răcească înainte de depozitare.
Înlocuiți părțile uzate sau deteriorate pentru siguranță. Utilizați numai piese de schimb originale și subansambluri.
Nu încercați niciodată să imobilizați funcția de blocare a protecției (dacă există).
Opriți aparatul înainte de a atașa sau scoate sacul.
Întreținerea dispozitivului este de a păstra toate elementele necesare pentru o muncă normală, cu o curățenie corespunzătoare. Nu utilizați solvenți pentru curățare, deoarece acest lucru poate cauza deteriorarea iremediabilă a carcasei și a altor componente din plastic.
Nu curățați bateria cu apă deoarece poate provoca un scurtcircuit intern care duce la deteriorarea permanentă.

Întreținerea cuțitului

După fiecare utilizare a foarfecelor, lama trebuie curățată bine de resturile materialului tăiat. De asemenea, este recomandat să lubrifiați periodic cuțitele în locurile în care cuțitele sunt montate pe ghidaj (fig. B, 12.5 și 12.6), folosind ulei biodegradabil, de exemplu Dedra DEGL02

Când aparatul este oprit pentru service, inspecție sau depozitare sau înlocuire a accesoriilor, opriți sursa de alimentare, deconectați aparatul de la sursa de alimentare și asigurați-vă că toate piesele mobile sau oprit. Lăsați mașina să se răcească înainte de a efectua verificări, ajustări, etc. Mențineți cu atenție mașina și păstrați-o curată.
Depozitați aparatul într-un loc uscat inaccesibil pentru copii
Lăsați întotdeauna mașina să se răcească înainte de depozitare
Pentru siguranță înlocuiți piesele uzate sau deteriorate. Folosiți numai piese de schimb și subansambluri originale.
Nu încercați niciodată să dezactivați funcția de blocare a apărătoarei de protecție (dacă există).
Întreținerea aparatului constă în menținerea curată a toatelor componente necesare pentru funcționarea normală. Nu folosiți solvenți pentru curățare, deoarece acest lucru poate provoca deteriorarea ireparabilă a carcasei și a altor piese din plastic.
Bateria nu se curăță cu apă, deoarece asta poate cauza un scurtcircuit intern care duce la deteriorarea permanentă a bateriei.

Înainte de fiecare pornire:

- Verificați dacă orificiile de aerisire ale motorului nu sunt obstrucționate sau murdare. Dacă este necesar, descoperiți/curățați cu o cârpă ușor umezită cu apă;

După fiecare utilizare:

- Deconectați bateria pentru a evita activarea accidentală de către persoane aflate în preajmă sau în timpul manipulării.

10. Piese de schimb şi accesorii

Accesorii recomendate

Maşina de găurit - înşurubat din linia SAS+ALL poate fi echipată cu orice acumulator şi încărcătoare din linia SAS+ALL precum şi cu orice unealtă (capăt de lucru) cu fus cilindric sau hexagonal adaptat pentru a lucra cu toate burghiele disponibile pentru hobby şi profesionale (pentru găuriri în lemn, beton şi metale), capete pentru înşurubări, cu diferite tipuri de adaptoare etc. Vă rugăm să respectaţi recomandările producătorilor de capete de lucru.
La comanda pieselor de schimb şi accesoriilor Vă rugăm să Vă contactaţi cu service-ul Dedra-Exim. Datele de contact sunt pe pagina 1 al manualului. La comanda pieselor de schimb Vă rugăm să indicaţi numărul de LOT de pe plăcuţa cu date technice precum şi numărul componentei de pe schemă. În perioada de garanţie reparaţiile sunt efectuate în condiţiile descrise în Certificatul de Garanţie. Vă rugăm să aduceţi produsul reclamat la locul de achiziţionare (vânzătorul este obligat să primească produsul reclamat), sau să-l trimiteţi la Service-ul Central DEDRA-EXIM. Vă rugăm să ataşaţi Certificatul completat de Garanţie emis de importer. Fără acest document repararea va fi considerată ca după garanţie. După perioada de garanţie repararea efectuază service-ul central. Aparatul deteriorat se va trimite la service (costurile de trimitere acoperă utilizatorul).

11. Rezolvarea problemelor

ATTENION **Înainte de a încerca să rezolvaţi singur problemele, deconectaţi dispozitivul de la sursa de alimentare**

PROBLEMĂ	CAUZA	REZOLVARE
Aparatul nu funcționează	Întrerupătorul pornire/oprire deteriorat Bateria descărcată Bateria rău montată	Trimiteți aparatul la service Încărcați bateria Fixați corect
Aparatul porneşte cu greutate	Bateria descărcată	Încărcaţi corect bateria
Motorul se încălzeşte	Astupate lame Depăşite parametrii admisibili de funcționare	Curățiți lama Opriți unealta electrică, amânați lucru până când se răcește complet

12. Dotarea completă a aparatului, observaţii finale

1.Foarfece de tuns garduri vii – 1 buc. 2. Apărătoarea de protecție a operatorului – 1 buc. 3. Şuruburi – 1 set. 4. Apărătoarea de protecție a lamei – 1 buc

13. Informaţia pentru utilizatori privind eliminarea utilajelor uzate (se referă la gospodării de casă)



Simbolul afişat pe produse sau pe documentaţia care le însoţeşte indică faptul că echipamentele electrice sau electronice defecte nu trebuie eliminate împreună cu deşeurile menajere. În cazul în care trebuie să eliminaţi, să reutilizaţi sau să recuperaţi componente, trebuie să le duceţi la un punct de colectare specializat, unde vor fi acceptate gratuit. Autoritățile locale furnizează informații privind locația punctelor de colectare a echipamentelor uzate, de exemplu pe site-urile lor web.
Eliminarea corespunzătoare a dispozitivului permite conservarea resurselor valoroase și evitarea impactului negativ asupra sănătății și mediului, care rezultă din posibilitatea prezenței substanțelor, amestecurilor și componentelor periculoase în echipament.
Eliminarea incorectă a deșeurilor riscă sancțiuni în conformitate cu reglementările locale relevante.
Utilizatorii din țările UE: Dacă trebuie să vă debarasați de echipamente electrice sau electronice, vă rugăm să contactați cel mai apropiat punct de vânzare sau furnizorul dumneavoastră, care vă va putea oferi informații suplimentare.
Eliminarea în țări din afara Uniunii Europene: Acest simbol se aplică numai în țările din Uniunea Europeană. În cazul în care doriți să aruncați acest produs, vă rugăm să contactați autoritățile locale sau dealerul pentru a afla metoda corectă de eliminare.

Certificat de garanţie

pentru

…….

Nr. de katalog: …… Număr de lot: .....

(denumit în continuare Produs)

Data de cumpărare a produsului: .....

Ştampila vânzătorului

Data şi semnătura vânzătorului: .....

Declaraţia Utilizatorului:

Confirm, că am fost informat în ceea ce priveşte condiţiile de garanţie şi efectele nerespectării orientărilor cuprinse în manualul de utilizare şi în Certificatul de garanţie. Condiţiile prezentei garanţiei îmi sunt cunoscute ce afirm cu semnătura mea de mână:

....

Data şi locul semnătura Utilizatorului

Garanția este acordată în conformitate cu prevederile OG 21/1992 și OG 140/2021, cu modificările ulterioare, pe baza cardului de garanție și a dovezii originale de cumpărare. Perioada de reparație nu poate depăși 15 zile calendaristice de la data la care consumatorul a predat reclamația vânzătorului.

I. Responsabilitatea pentru produs

1. **Garant** - DEDRA EXIM sp. z o.o. cu sediul în Pruszkowie, adresa: ul. 3 Maja 8, 05-800 Pruszków, KRS 0000062517, Sąd Rejonowy dla m.st. Warszawy w Warszawie, XIV Wydział Gospodarczy Krajowego Rejestru Sądowego,[Judecătoria Raională pentru o.c. Varşovia în Varşovia, Departamentul al XIV–a Economic al Registrului Naţional Juridic] NIP [CIF] 527-020-49-33, Kapitał zakładowy [capital social]: 100 980.00 zł..
2. în condiţiile menţionate în prezentul Certificat de garanţie Garantul acordă garanţie la produsul derivat din distribuţia Garantului.
3. Responsabilitatea cu titlu de garanţie cuprinde numai defectele care sau ivit din cauze datorate Produsului în momentul livrării acestuia Utilizatorului.
4. Cu titlu de garanţie, Utilizatorul, obţine dreptul la repararea gratis a Produsului, dacă defecţiunea s-a ivit în perioada de garanţie. Modul de reparare a Produsului (metoda de executare a reparării) depinde de decizia Garantului. Dacă Garantul constată că Produsul nu poate fi reparat, Garantul îşi rezervă dreptul de a schimba piesa defectă sau total Produsul cu altul fără defecte sau de a micşora preţul Produsului ori de a se retrage de la Contract.
5. Faţă de Utilizatorul, care conform cu legea din data de 23 aprilie 1964 din Codul Civil, nu este un consumator, răspunderea Garantului pentru dauna rezultate din prezenta garanţie şi/ sau în legătură cu încheierea şi executarea acesteia, indiferent de dreptul legal, este limitată maxim până la valoarea Produsului defect..

II. Perioada de garanţie

Componentele Produsului acoperite de garanţie	Durata de protecţie a garanţiei
DED7092	36 luni, de la data cumpărării Produsului, înscrisă în prezentul Certificat de garanţie
vârfuri de lucru.	Nu este acoperită de garanție

III. Condiţiile de utilizare a garanţiei

1 Prezentarea de către Utilizator a Certificatul completat de garanţie a Produsului şi dovedirea împrejurărilor de cumpărare a Produsului de ex. prin prezentarea chitanţei, facturei, etc. Pentru a efectua în mod eficient reclamaţia, se recomandă că Utilizatorul să trimite împreună cu Produsul reclamat, toate componetele menţionate la “Completarea” Produsului în manualul de utilizare.
2. Respectarea de către Utilizator a recomandările din Manualul de utilizare şi din Certficatul de garanţie.
3. Garanţia acoperă numai teritoriul Republicii Polonă şi UE.
4. Garanţia nu acoperă defecţiunile Produsului apărute în special din cauza:
a. Nerespectării de către Utilizator a condiţiilor indicate în Manualul de utilizare, în special în domeniul de utilizare, întreţinere şi curăţare corectă.
b. Utilizarea de către Utilizator a unor produse de curăţare sau substanţe de conservare care sunt neadecvate cu Manualul de utilizare;
c. Depozitare necorespunzătoare şi transportul necorespunzător al Produsului de către Utilizator;
d. Modificări şi/sau reconstrucţii arbitrare a Produsului de către Utilizator;
e. Utilizarea în Produs de către Utilizator a unor materiale consumabile neconforme cu manualul de utilizare
5. Utilizatorul care conform nu legea din data de 23 aprilie 1964 din Codul Civil nu este un consumator, pierde garanţia pentru Produsul, în care:
- numerele de serie, marcarea datelor şi plăcuţele cu datele technice au fost îndepărtate de către Utilizator;
- sigiliile existente au fost deteriorate de Utilizator sau au urme rămase din manipularea de către utilizator la acestea.
6. **Atenţie!** Operaţiile legate cu utilizarea de fiecare zii, descrise în manualul de utilizare, Utilizatorul execută singur pe costul său.

IV. Procedura de reclamaţie

1. Dacă se constată că Produsul nu funcţionează corect, Înainte de a depune reclamaţia trebuie să Vă asiguraţi dacă toate operaţiunile descrise în manualul de utilizare au fost executate corect.
2. Sesizaţi imediat reclamaţia, cel mai bine în termen de 7 zile de la data la care aţi observant defectul produsului. Utilizatorul care conform cu legea din data de 23 aprilie 1964 din Codul Civil nu este un consumator, pierde garanţia pentru Produs dacă reclamaţia nu depune în termen de până de 7 zile.
3. Sesizarea reclamaţiei se face de ex. la. la punctul de cumpărare a Produsului, la service-ul de garanţie sau se poate trimite în scris pe adresa: DEDRA EXIM sp. z o.o., ul. 3 Maja 8, 05-800 Pruszków.

4. Utilizatorul poate să depună reclamaţia prin formularul accesibil pe pagina de internet www.dedra.pl. (“Formular pentru sesizarea reclamaţiei cu titlu de garanţie”).
5. Adresele service-urilor de garanţie din fiecare stat sunt accesibile pe pagina www.dedra.pl. Dacă service-ul lipseşte în statul adecvat, trimiteţi sesizările de reclamaţie cu titlu de garanţie pe adresa: DEDRA EXIM sp. z o.o. ul. 3 Maja 8, 05-800 Pruszków (Polonia).
6. Luând în considerare siguranţa Utilizatorului se interzice utilizarea Produsului defect.
7. Atenţie!!! Utilizarea Produsului defect este periculos pentru sănătatea şi viaţa Utilizatorului.
8. Executarea obligaţiilor rezultate din garanţie va avea loc în termen de 14 zile lucrătoare, calculate de la data furnizării de către Utilizator a Produsului reclamat.
9 Înainte de furnizare a Produsului reclamat se recomandă curăţirea acestuia. Se recomandă de a se asigura bine Produsul împotriva distrugerii în timpul transportului (se recomandă să trimiteţi produsul reclamat în ambalajul original).
10. Perioada de garanţie va fi prelungită cu durata în care, din cauza defectului Produsului acoperit de garanţie Utilizatorul nu l-a putut să-l utilizeze,
Garanţia nu opreşte, nu limitează nu suspendează drepturile Utilizatorului rezultate din dispoziţiile privind garanţia pentru vicile produsului vândut.
În conformitate cu articolul 13 alineatele (1) și (2) din Regulamentul (UE) 2016/679 al Parlamentului European și al Consiliului din 27 aprilie 2016 privind protecția persoanelor fizice în ceea ce privește prelucrarea datelor cu caracter personal și privind libera circulație a acestor date și de abrogare a Directivei 95/46/CE, vă informăm.

1. Administratorul datelor Dumneavoastră cu caracter personal furnizate în formular este DEDRA-EXIM sp. z o. o. cu sediul social în Pruszków, ul. 3 Maja 8, 05-800 Pruszków (în continuare: „Administrator”).
2. Datele dumneavoastră vor fi prelucrate numai în scopul derulării procedurii de garanție a dispozitivului în conformitate cu art. 6 alin.1 lit. b din regulamentul general privind protecția datelor (în continuare: „GDPR”). Furnizarea datelor este voluntară, dar necesară pentru derularea procedurii de garanție.
3. Datele dumneavoastră vor fi prelucrate pe perioada de luare în considerare a procedurii de garanție și în scopuri de arhivare în cazul în care este nevoie de apărare împotriva oricăror pretenții împotriva Administratorului, nu mai mult decât până la expirarea acestora.
4. Datele dumneavoastră pot fi dezvăluite numai entităților care prelucrează date pentru administrator pe baza unui contract scris de încredințare a prelucrării datelor cu caracter personal care oferă, printre altele, service tehnic, hosting sau intreținere site, service IT, firmă de curierat. Furnizorii Administratorului sunt obligați să asigure securitatea datelor și să îndeplinească cerințele legii aplicabile referitoare la protecția datelor cu caracter personal și nu pot folosi datele cu caracter personal încredințate în alte scopuri decât cele specificate în contractul cu Administratorul.
5. Datele dumneavoastră nu vor fi prelucrate în mod automatizat, inclusiv sub formă de profilare, și nu vor fi transferate către o țară terță/organizație internațională.
6. Aveți dreptul de a accesa datele dumneavoastră și dreptul de a rectifica, șterge, limita prelucrarea, dreptul de a transfera date, dreptul de a vă opune în orice moment.
7. În toate aspectele legate de prelucrarea datelor dumneavoastră cu caracter personal de către Administrator, ne puteți contacta la următoarea adresă de e-mail: daneosobowe@dedra.pl.;
8. Aveți dreptul de a depune o plângere la autoritatea competentă pentru protecția datelor cu caracter personal;

DE Inhaltsverzeichnis

1. Fotos und Zeichnungen
2. Beschreibung des Gerätes
3. Bestimmung des Gerätes
4. Benutzungsbegrenzungen
5. Technische Daten
6. Vorbereitung zur Arbeit
7. Einschalten des Gerätes
8. Benutzung des Gerätes
9. Laufende Wartungsarbeiten
10. Ersatzteile und Zubehör
11. Selbständiges Beseitigen der Störungen
12. Lieferumfang des Gerätes
13.Benutzerinformation über die Entsorgung der elektrischen und elektronischen Geräte
14. Garantiekarte

Übersetzung der Originalanleitung

Die Allgemeinen Sicherheitsbedingungen wurden als gesonderte Broschüre beigefügt.
Die EG-Übereinstimmungsbescheinigung ist dem Gerät als gesondertes Dokument beugefügt. Bei fehlender EG-Übereinstimmungsbescheinigung bitten wir um die Kontaktaufnahme mit dem Service von Dedra-Exim Sp. z o.o.

WARNUNG. Alle mit versehenen Warnungen und alle Hinweise gründlich lesen.

Bei Nichtbeachten der folgenden Warnungen und Sicherheitshinweise kann es zum elektrischen Schlag, einem Brand oder ernsthaften Verletzungen kommen.
Alle Warnungen und Hinweise für den künftigen Gebrauch aufbewahren.

ACHTUNG Das Gerät der SAS+ALL-Linie wurde nur für die Zusammenarbeit mit den Ladegeräten und Akkumulatoren der SAS+ALL-Linie entwickelt.

Der Li-Ion-Akku und das Ladegerät gehören nicht zum Lieferumfang des eingekauften Gerätes und sie sind gesondert einzukaufen. Die Verwendung von anderen Akkus und Ladegeräten als die für das Gerät dedizierten zieht den Verlust der Garantierechte nach sich.

2. Beschreibung des Gerätes

Abb. A: 1. Führung, 2. Schneidezähne, 3. Bediener-Abdeckung, 4. Hilfsgriff, 5. Zwei-Element-Sequenzschaltung, 6. Hauptgriff, 7. Akku-Steckdose.

3. Bestimmung des Gerätes

Die Heckenschere dient zum Trimmen von Trieben und kleinen Zweigen an Hecken, Sträuchern, Büschen, kleinen Zierbäumen usw. in Hausgärten, Schrebergärten usw.
Es ist zulässig, das Gerät für Renovierungs- und Bauarbeiten, in Reparaturwerkstätten, für Amateurarbeiten zu benutzen, bei gleichzeitiger Einhaltung der in dieser Gebrauchsanweisung enthaltenen Nutzungsbedingungen und der zulässigen Arbeitsbedingungen.

4. Benutzungsbeschränkungen

ACHTUNG Das Gerät darf nur gemäß den nachfolgenden „Zulässigen Arbeitsbedingungen” genutzt werden.

ACHTUNG Eigenwillige Änderungen am mechanischen und elektrischen Bau, jegliche Modifizierungen, in der Gebrauchsanweisung nicht beschriebene Bedienungstätigkeiten gelten als rechtswidrig und haben sofortigen Verlust der Garantieansprüche zur Folge. Die Konformitätserklärung verliert dann ihre Gültigkeit.

Nicht bestimmungsgemäße oder mit der Gebrauchsanweisung nicht übereinstimmende Benutzung des Elektrogerätes hat sofortigen Verlust der Garantieansprüche zur Folge.
Lesen Sie die Gebrauchsanweisungen genau durch. Machen Sie sich mit den Steuerungsmodulen und dem sachmgemäßen Gebrauch der Maschine vertraut.
Die Bedienung des Gerätes durch Kinder oder Personen, denen diese Gebrauchsanweisungen nicht bekannt ist, ist nicht zugelassen. Nach lokalen Vorschriften kann das Alter des Bedieners eingeschränkt werden.
Achten Sie darauf, dass der Bediener oder Benutzer für Unfälle oder Gefahren für Dritte oder deren Eigentum haftet.

ZULÄSSIGE ARBEITSBEDINGUNGEN
S1 Dauerbetrieb
Nicht in Innenräumen benutzen. Temperaturbereich für Akkuladung 10 - 30°C. Nicht den Temperaturen über 40°C aussetzen..

5. Technische Daten

Modell	DED7092
Arbeitsspannung [V]	18 d.c.
Klingenlänge [mm]	510
Drehgeschwindigkeit des Motors [min-1]	20000
Drehgeschwindigkeit der Klinge [min-1]	1300
Masse [kg]	2,04
Schwingungspegel am Griff ah [m/s2]	<2,5
Messunsicherheit K [m/s2]	1,5
Geräuschpegel:	
Schalldruckpegel LpA [dB(A)]	84,4
Schallleistungspegel LwA [dB(A)]	92,5
Messunsicherheit KpA, KwA [dB(A)]	3
Deklarierter Pegel LwA [dB(A)]	96

Information bezüglich des Lärms und Schwingungen.

De gecombineerde waarde van trillingen a $_h$ en de meetonzekerheid bepaald in overeenstemming met EN 62841-4-2 en weergegeven in de tabel
De geluidsemissie bepaald in overeenstemming met EN 62841-4-2 , de waarden weergegeven in de bovenstaande tabel.

ACHTUNG Der Lärm kann zu Gehörbeschädigungen führen, daher muss man immer bei der Arbeit Gehörschutzmittel verwenden!

Der deklarierte Wert der Lärmemission wurde in Übereinstimmung mit einer Standarduntersuchungsmethode ermittelt und kann für Vergleich eines Gerätes mit einem anderen verwendet werden. Der oben angegebene Lärmpegel kann auch bei der Eingangsbeurteilung der Lärmexposition verwendet werden.
Der Lärmpegel bei der tatsächlichen Benutzung des Elektrowerkzeuges kann sich von den deklarierten Werten in Abhängigkeit von der Verwendungsart der benutzen Arbeitswerkzeuge, insbesondere von dem bearbeiteten Gegenstand sowie von der Notwendigkeit, die Schutzmittel für den Bediener zu bestimmen, unterscheiden. Um die genaue Exposition unter tatsächlichen Arbeitsbedingungen feststellen zu können, muss man alle Teile des Arbeitszyklus berücksichtigen, auch die Zeiträume, in denen das Gerät ausgeschaltet oder eingeschaltet ist aber es wird damit nicht gearbeitet.

6. Vorbereitung zur Arbeit

ACHTUNG Das Gerät gehört zu der SAS+ALL-Linie, deswegen muss man, um es benutzen zu können, einen Satz zusammenstellen, der sich aus dem Gerät, dem Akkumulator und Ladegerät zusammensetzt.

Während der Arbeit mit dem Gerät Gehörschutz bentuzen und eine Schutzbrille tragen. Bei der Bedienung des Gerätes immer solide Schuhe und eine lange Hose tragen. Bedienen Sie das Gerät nie barfuß oder mit offenen Sandalen. Vermeiden Sie weite Kleidung oder Kleidung mit hängenden Schnüren oder Bändern. Keine weite Kleidung und Schmuck tragen, die in den Lufteinlass eingesogen werden können. Lange Haare vom Lufteinlass fernhalten.
Vor dem Gebrauch immer visuell kontrolieren, ob die Verbindungselemente gut befestigt, das Gehäuse unbeschädigt und die Abdeckungen an richtigen Stellen angebracht sind. Verschlissene oder beschädigte Elemente für die Sicherung von Gleichgewicht ersetzen. Beschädigte oder unlesbare Aufklebeschildchen ersetzen.
Bedienen Sie das Gerät nicht, wenn sich in der Umgebung Menschen, insbesondere Kinder oder Tiere befinden.
Das Gerät soll am gut beleuchteten Ort benutzt werden.
Zunächst ist die Bediener-Abdeckung zu montieren. Dafür ist die Abdeckung so zu schieben (Abb. A, 3) dass der Flansch im Unterteil des Abdeckung dem Einlass im

Gehäuse genau angepasst ist. Die Abdeckung mit den beiliegenden Schrauben zuziehen. Die Kunststoffabdeckung von der Klinge abnehmen. In die Akku-Steckdose einen für SAS+ALL-Geräte bestimmten aufgeladenen Akku stecken. Das Gerät ist betriebsbereit.

7. Einschalten des Gerätes

⚠ ACHTUNG **Das Gerät nicht einschalten, wenn die Klingenabdeckung angebracht ist.**

Um das Gerät zu betätigen, soll man es mit der Tastensequenz (Abb. A, 5) einschalten. Das Gerät wird nur dann eingeschaltet, wenn beide Tasten gleichzeitig eingedrückt sind. Um das Gerät auszuschalten, soll man eine der Tasten loslassen. Nach dem Loslassen der Taste sollen die Messer sofort anhalten.

8. Benutzung des Gerätes

⚠ ACHTUNG **Wenn die Akku-Temperatur bis über 40°C ansteigt, soll man die Arbeit unterbrechen und abwarten, bis der Akku wieder kalt wird.**

Bei Akku-Überhitzung besteht die Ausfallgefahr.

⚠ ACHTUNG **Betätigen Sie das Gerät nicht ohne Abdeckung oder mit angebrachter Klingenabdeckung. Vergewissern Sie sich, dass die Messer nicht blockiert und alle Gerätteile funktionsfähig und unbeschädigt sind.**

Die Schere dient zum Trimmen von Hecken sowie zum Trimmen von Gebüsch, Sträuchern usw. Beiderseitige, gegenläufige Messer ermöglichen das Schneiden in zwei Richtungen.

Horizontales Schneiden

Um eine gleiche Schnitthöhe zu erzielen wird empfohlen, eine Hilfslinie z. B. eine Leine zu verwenden. Die beste Leistung wird erreicht, wenn man die Schere mit einem Winkel von ca. 5 Grad zu der Oberfläche führt. Beim Schneiden soll man die Schere mit einer kleinen Geschwindigkeit von links nach rechts verschiebt und dann umgekehrt.

Vertikales Schneiden

Die Schere ist immer von unten nach oben mit einem Winkel von ca. 5 Grad zu der Oberfläche zu führen. Wenn man die Schere von oben nach unten führt, biegen sich die Triebe und Zweige weg und das Schneiden wird erschwert. Die Hecke in voller Höhe schneiden, um eine gleiche senkrechte Fläche zu erzielen.

Formschnitt für Sträucher

Durch Kombination vom vertikalen und horizontalen Schneiden kann man mit der Schere Sträucher formen. Beim nicht horizontalen Schneiden ist die Schere von unten zu führen.
Wird das Gerät blockiert, soll es sofort ausgeschaltet und vor der Reinigung vom Abfall vom Stromnetz getennt werden. Ein Gerät mit beschädigten Abdeckungen darf nie benutzt werden. Die Stromquelle frei von Abfall und anderen Anhäufungen halten, um Beschädigungen der Stromquelle und einem eventuellen Brand vorzubeugen.
Das Gerät abstellen und vom Stromnetz trennen. Vergewissern Sie sich, dass alle beweglichen Elemente stehen geblieben sind,
- immer, wenn Sie das Gerät liegen lassen,
- bevor Sie die Klingen reinigen,
- vor der Kontrolle, Reinigung oder Arbeit am Gerät.

⚠ ACHTUNG **Tragen Sie das Gerät niemals mit der Klinge in der Hand!**

9. Laufende Wartungsarbeiten

⚠ ACHTUNG **Reinigen Sie das gesamte Gerät regelmäßig und achten Sie dabei besonders auf die Reinigung der Lüftungsöffnungen.**

Laden Sie den Akku nicht sofort nach intensiver Nutzung auf. Lagern Sie den Akku aufgrund des Entladungsphänomens nicht vollständig entladen, da er sich dann unter den kritischen Wert entladen und dauerhaft beschädigt werden kann.
Der unbenutzte Akku sollte teilweise geladen gelagert werden (bis zu ca. 40%). Laden Sie den Akku auf, bevor er vollständig entladen ist. Lagern Sie Batterien bei Temperaturen von 10-30 ° C. Bei niedrigen Temperaturen gelagert, verliert die Kapazität schneller.
Das Laden des Akkus ist in den Anweisungen für den Akku und das Ladegerät aus der SAS + ALL-Reihe beschrieben.

⚠ ACHTUNG **Der Aufbewahrungsort sollte für Kinder unzugänglich sein.**

Wenn der Schraubendreher zur Reparatur eingeschickt werden muss, schützen Sie ihn vor versehentlicher mechanischer Beschädigung und entfernen Sie die Batterien aus der Ladebuchse

Die Art der Demontage der Batterie

Drücken Sie zum Entfernen des Akkus die Entriegelungstaste an der Vorderseite des Akkus. Schieben Sie den Akku aus dem Sockel. Um den Akku zu montieren, setzen Sie den Akku in den Sockel ein und drücken Sie ihn, bis die Verriegelung des Griffs aktiviert ist.

Gerätewartung

Die Wartung umfasst Wartungsarbeiten sowie Zubehör wie Akku und Ladegerät.

⚠ ACHTUNG **Führen Sie niemals Wartungsarbeiten an einem Gerät durch, das an eine Stromquelle angeschlossen ist.**

Dies kann zu schweren Verletzungen oder Stromschlägen führen. Vor Wartungsarbeiten muss der Akku aus dem Steckplatz des Geräts gezogen werden. Wenn die Maschine zur Wartung, Inspektion, Lagerung oder zum Austausch von Zubehörteilen angehalten wird, schalten Sie die Stromquelle aus, trennen Sie die Maschine von der Stromversorgung und stellen Sie sicher, dass alle beweglichen Teile zum Stillstand gekommen sind. Lassen Sie die Maschine abkühlen, bevor Sie Überprüfungen, Einstellungen usw. vornehmen. Bewahren Sie die Maschine sorgfältig auf und halten Sie sie sauber.
Bewahren Sie das Gerät an einem trockenen Ort außerhalb der Reichweite von Kindern auf.
Lassen Sie die Maschine vor der Lagerung immer abkühlen.
Ersetzen Sie verschlissene oder beschädigte Teile aus Sicherheitsgründen. Verwenden Sie nur Originalersatzteile und -baugruppen.
Versuchen Sie niemals, die Zuhaltung (falls vorhanden) zu blockieren.
Schalten Sie die Maschine aus, bevor Sie den Beutel anbringen oder entfernen.
Bei der Wartung des Geräts ist darauf zu achten, dass alle für die normale Arbeit erforderlichen Elemente sauber bleiben. Verwenden Sie zur Reinigung keine Lösungsmittel, da dies das Gehäuse und andere Kunststoffteile irreparabel beschädigen kann.
Reinigen Sie die Batterie nicht mit Wasser, da dies einen internen Kurzschluss verursachen und zu dauerhaften Schäden führen kann.

Messerwartung

Nach jeder Benutzung der Schere ist die Klinge von den Überresten des Schnittgutes genau zu reinigen. Es wird auch empfohlen, die Einbaustelle der Messer an der Führung (Abb. B, 12.5 und 12.6) mit einem bioabbaubaren Öl, z.B. Dedra DEGL02 zeitweise zu schmieren.
Wenn das Gerät zum Service, zur Kontrolle, zur Aufbewahrung oder zum Zubehörwechsel abgestellt wird, soll man das Gerät vom Stromnetz trennen und sich vergewissern, ob alle beweglichen Elemente stehen geblieben sind. Vor der Kontrolle, Einstellung usw. das Gerät abkühlen lassen. Das Gerät sorgfältig warten und sauber halten.
Das Gerät am trockenen Ort, außer Reichweite von Kindern aufbewahren.
Vor der Lagerung das Gerät immer abkühlen lassen.
Zur Sicherheit verschlissene oder beschädigte Teile ersetzen. Nur originale Ersatzteile und Aggregate verwenden.
Versuchen Sie nie, die Funktion der Abdeckungssperre zu deaktivieren (falls vorhanden).
Die Wartung des Gerätes ist die Reinhaltung aller Elemente, die zum normalen Betrieb notwendig sind. Zur Reinigung darf man keine Verdünner verwenden, denn diese können irreparable Zerstörung des Gehäuses und anderer Kunststoffelemente verursachen.
Der Akku darf nicht mit Wasser gereinigt werden. Das könnte nämlich einen internen Kurzschluss verursachen, der zur dauerhaften Beschädigung führen kann.

Vor jeder Inbetriebnahme:

- Prüfen Sie, ob die Lüftungsöffnungen des Motors nicht verstopft oder verschmutzt sind. Falls erforderlich, mit einem leicht mit Wasser angefeuchteten Tuch abdecken/reinigen;

Nach jedem Gebrauch:

- Trennen Sie den Akku ab, um ein versehentliches Einschalten durch Unbefugte oder bei der Handhabung zu vermeiden.

10. Ersatzteile und Accessoires

Empfphlene Accessoires

Die Schlagbohrmaschine aus der SAS+ALL-Linie kann mit jedem Akkumulator und jedem Ladegerät der Linie SAS+ALL sowie mit jedem Arbeitswerkzeug (Arbeitswerkzeug) mit zylindrischen oder Sechskantspannfutter ausgestattet werden. Sie sind an die Zusammenarbeit mit allen allgemein zugänglichen Amateur- und professionellen Bohrern (zum Bohren im Holz, Beton und Metall), mit Endstücken zum Einschrauben, verschiedenartigen Ansatzstücken usw. angepasst. Wir bitten höflich, die Empfehlungen der Hersteller von Arbeitsendstücken zu beachten.
Zwecks Einkaufs von Ersatzteilen und Accessoires muss man sich mit dem Service von Dedra-Exim in Verbindung setzen. Die Kontaktdaten befinden sich auf der 1. Seite der Bedienungsanleitung. Beim Bestellen der Ersatzteile bitten wir um die Angabe der Nummer PARTII, angebracht auf dem Betriebsschild, sowie die Teilnummer aus der Zusammenstellungszeichnung. In der Garantiezeit werden Reparaturen nach den in der Garantiekarte angegebenen Grundsätzen ausgeführt. Das beanstandete Produkt bitten wir dort zur Reparatur abzugeben, wo es eingekauft worden ist (der Verkäufer ist dazu verpflichtet, das reklamierte Produkt entgegenzunehmen), oder zum Zentralservice von DEDRA – EXIM zu übersenden. Wir bitten Sie, die von dem Importeur ausgestellte Garantiekarte beizufügen. Ohne dieses Dokument wird die Reparatur wie eine Reparatur behandelt, die nach dem Ablauf der Garantie ausgeführt wird. Nach Ablauf der Garantie wird die Reparatur von dem Zentralservice ausgeführt. Das beschädigte Produkt ist an den Service zu schicken (die Versandkosten trägt der Benutzer).

11. Eigenständige Beseitigen der Störungen

⚠ ACHTUNG **Trennen Sie das Gerät von der Stromversorgung, bevor Sie versuchen, die Probleme selbst zu lösen**

PROBLEM	Ursache	LÖSUNG
Das Gerät funktioniert nicht	Schalter beschädigt Akku entladen Akku falsch montiert	Das Gerät zum Service übergeben Akku aufladen Richtig anbringen
Das Gerät startet nur schwer	Akku entladen	Den Akku richtig aufladen
Der Motor überhitzt	Verstopfte Klingen Zulässige Arbeitsparameter überschritten	Klingen reinigen Das Elektrogerät ausschalten, die Arbeit unterbrechen, bis das Gerät völlig abgekühlt ist

12. Lieferumfang des Gerätes, Schlussbemerkungen

1. Heckenschere – 1 Stk. 2. Bediener-Abdeckung – 1 Stk. 3. Schrauben – 1 Satz 4. Klingenschutz – 1 Stk

13. Nutzerinformationen über die abgabe von gebrauchten elektro- und elektronik-altgeräten

(betrifft Haushalte)



Das hier abgebildete Symbol auf Produkten oder auf der beigefügten Dokumentation informiert, dass man gebrauchte Elektro- und Elektronik-Altgeräte nicht mit dem Haushaltsmüll wegwerfen darf. Das richtige Verhalten im Falle von Beseitigung, erneuter Benutzung oder Recycling von Unterbauelementen besteht in der Übergabe von gebrauchten Elektro- und Elektronik-Altgeräten an Fachabnahmepunkte, wo sie kostenlos abgenommen werden. Informationen über die Fachabnahmepunkte bekommen Sie bei der lokalen Behörde.
Die richtige Verwertung der Geräte erlaubt wichtige Rohstoffe zu behalten und die negative Einwirkung auf die Gesundheit und die Umwelt zu vermeiden. Die unsachgemäße Verwertung wird mit Strafen laut den entsprechenden Lokalvorschriften bestraft.
Nutzer in den EU-Ländern: Wenn Sie die Elektro- und Elektronische Geräte abgeben möchten, melden Sie sich bitte einem nächst gelegenen Verkaufspunkt oder bei dem Lieferanten, der Ihnen weitere Informationen erteilt.
Das Entsorgen von Abfällen in Ländern außerhalb der EU: Dieses Symbol betrifft nur EU-Länder. Wenn Sie die Elektro- und Elektronische Geräte abgeben möchten, melden Sie sich bitte einem nächst gelegenen Verkaufspunkt oder bei dem Lieferanten, der Ihnen weitere Informationen erteilt.

Garantiekarte

für

……

Katalognummer: …….. Lotnummer: .....

(im Weiteren **Produkt** genannt)

Kaufdatum des Produkts: .....

Stempel des Verkäufers

Datum und Unterschrift des Verkäufers: .....

Erklärung des Benutzers:

Ich bestätige, dass ich über die Bedingungen der Garantie sowie Folgen der Nichtbeachtung von den in der Bedienungsanleitung und Garantiekarte enthaltenen Anweisungen informiert wurde. Die Bedingungen dieser Garantie sind mir bekannt, was ich mit meiner eigenhändigen Unterschrift bestätige:

....

Datum und Ort Unterschrift des Käufers

I. Haftung für das Produkt

1. **Garant** - DEDRA EXIM sp. z o.o. mit Sitz in Pruszków, Adresse: ul. 3 Maja 8, 05-800 Pruszków, Reg.-Nr. KRS 0000062517, Amtsgericht für Warschau, XIV Wirtschaftsabteilung des Nationalen Gerichtsregisters, Steuernummer 527-020-49-33, Stammkapital: 100 980.00 zł.
2. Zu den in dieser Garantiekarte bestimmten Bedingungen erteilt der Garant hiermit Garantie für das Produkt, das vom Vertrieb des Garants stammt.
3. Die Garantiehaftung umfasst nur Mängel, deren Entstehung auf die im Produkt zum Zeitpunkt seiner Aushändigung dem Benutzer enthaltenen Fehler zurückzuführen ist.
4. Im Rahmen der Garantie gewinnt der Benutzer das Recht zur kostenlosen Reparatur des Produkts, soweit der Mangel innerhalb der Garantiezeit offenbart wurde. Die Art und Weise, auf die das Produkt repariert wird (Methode der Reparatur) wird vom Garanten bestimmt. Falls der Garant feststellt, dass die Reparatur nicht möglich ist, behält sich der Garant das Recht vor, das mangelhafte Element oder das ganze Produkt gegen ein freies von Mängeln zu tauschen, den Preis des Produkts zu mindern oder vom Vertrag abzutreten.
5. Gegenüber einem Benutzer, der kein Verbraucher im Sinne des Gesetzes vom 23. April 1964 Zivilgesetzbuch ist, ist die Schadensersatzhaftung des Garanten für die sich aus dieser Garantie ergebenden und/oder im Zusammenhang mit ihrer Erteilung und Ausübung stehenden Schäden, ohne Rücksicht auf den Rechtstitel, maximal auf den Wert des mangelhaften Produkts begrenzt.

II. Garantiezeit

Elemente des Produkts, die mit der Garantie umfasst sind	Dauer des Garantieschutzes
DED7092	36 Monate ab dem Kaufdatum des Produkts das auf dieser Garantiekarte angegeben ist
Arbeitsendungen	Elemente, die nicht mit der Garantie umfasst sind.

III. Bedingungen der Inanspruchnahme der Garantie

1. Vorlegung der ausgefüllten Garantiekarte vom Benutzer sowie Glaubhaftmachung der Kaufumstände vom Benutzer, z.B. durch Vorlegung eines Kassenbelegs, einer Rechnung, usw. Damit die Reklamation reibungslos durchgeführt werden kann, wird es empfohlen, dass der Benutzer alle in dem "Lieferumfang" genannten Elemente, der in der Bedienungsanleitung beschrieben wurde, zusammen mit dem Produkt zur Reklamation abgibt.
2. Beachtung der in der Bedienungsanleitung und Garantiekarte enthaltenen Anweisungen vom Benutzer.
3. Die Garantie umfasst nur das Gebiet der Republik Polen und der EU.
4. Die Garantie umfasst nicht die Mängel des Produkts, die infolge von folgenden Ursachen entstanden sind:
a. Nichtbeachtung der in der Bedienungsanleitung bestimmten Bedingungen vom Benutzer, insbesondere in Bezug auf richtige Nutzung, Wartung und Reinigung;
b. Verwendung von Reinigungs- oder Wartungsmitteln vom Benutzer, die im Widerspruch zu der Bedienungsanleitung stehen;
c. Unrichtige Aufbewahrung und unrichtiger Transport des Produkts vom Benutzer;
d Eigenmächtige Veränderungen und/oder Umbauten am Produkt vom Benutzer, die mit dem Garant nicht abgestimmt wurden;
e. Verwendung von Betriebsmaterialien und Ersatzteilen vom Benutzer, die im Widerspruch zu der Bedienungsanleitung stehen.
5 Der Benutzer, der kein Verbraucher im Sinne des Gesetzes vom 23. April 1964 Zivilgesetzbuch ist, verliert Garantieansprüche für das Produkt, an dem:
- Seriennummer, Datumsangaben und Typenschilder vom Benutzer entfernt, verändert oder beschädigt wurden;
- Plomben vom Benutzer beschädigt wurden oder Spuren des Hantierens an ihnen tragen.
6. **Achtung!** Die mit täglicher Bedienung des Produkts verbundenen Tätigkeiten, die sich u.a. aus der Bedienungsanleitung ergeben, sind vom Benutzer auf eigene Rechnung und eigene Kosten auszuführen.

IV. Reklamationsverfahren

1. Falls unrichtige Arbeit des Produkts festgestellt wird, soll man sich vor der Anmeldung der Reklamation vergewissern, dass alle insbesondere in der Bedienungsanleitung bestimmten Bedientätigkeiten richtig ausgeführt wurden.
2. Die Reklamation soll man unverzüglich, am besten innerhalb von 7 Tagen ab Feststellung des Mangels am Produkt anmelden. Der Benutzer, der kein Verbraucher im Sinne des Gesetzes vom 23. April 1964 Zivilgesetzbuch ist, verliert Garantieansprüche für das Produkt, im Falle, wenn die Reklamation nicht innerhalb von 7 Tagen angemeldet wird.
3. Die Reklamation kann u.a. am Verkaufsort, an dem das Produkt gekauft wurde, beim Garantieservice oder schriftlich auf folgende Adresse angemeldet werden: DEDRA EXIM sp. z o.o., ul. 3 Maja 8, 05-800 Pruszków.
4. Der Benutzer kann die Reklamation unter Verwendung des Formulars anmelden, das auf der Internet www.dedra.pl zugänglich ist. ("Formular zur Anmeldung der Reklamation aufgrund der Garantie").
5. Die Adressen von Garantieservice-Stellen für jeweilige Länder sind auf der Internetseite www.dedra.pl zugänglich. Im Falle, wenn keine Garantieservice-Stelle im jeweiligen Land vorhanden ist, soll man die Reklamationsanmeldung aufgrund der Garantie an folgende Adresse richten: DEDRA EXIM sp. z o.o. ul. 3 Maja 8, 05-800 Pruszków (Polska).
6. Im Hinblick auf die Sicherheit des Benutzers ist die Nutzung eines mangelhaften Produkts untersagt..
7. Achtung!!! Nutzung eines mangelhaften Produkts gefährdet der Gesundheit und dem Leben des Benutzers.
8. Erfüllung der sich aus der Garantie ergebenden Pflichten erfolgt innerhalb von 14 Werktagen ab der Rückgabe des beanstandeten Produkts vom Benutzer.
9. Vor der Rückgabe des mangelhaften Produkts zur Reklamation soll man es reinigen. Das beanstandete Produkt soll sorgfältig vor möglichen Beschädigungen während des Transports abgesichert werden (es wird empfohlen das beanstandete Produkt in Originalverpackung zu bringen).
10. Die Garantiezeit wird um die Zeit verlängert, in der der Benutzer das mit der Garantie umfasste Produkt infolge des Mangels nicht benutzen konnte.
Die sich aus den Vorschriften über die Gewährleistung für Mängel von verkauften Sachen ergebenden Rechte des Benutzers werden von dieser Garantie weder ausgeschlossen noch eingeschränkt oder eingestellt

SI Vsebina

1. Fotografije in risbe
2. Opis naprave
3. Predvidena uporaba naprave
4. Omejitve uporabe
5. Tehnični podatki
6. Priprava na delovanje
7. Vklop naprave
8. Delovanje naprave
9. Redno vzdrževanje
10. Rezervni deli in dodatna oprema
11. Odpravljanje lastnih napak
12. Sestavljanje naprave
13. Informacije za uporabnike o odstranjevanju električne in elektronske opreme
14 Garancijski list

Prevod izvirnih navodil

Splošni varnostni pogoji so vključeni v ločeni brošuri.
Izjava o skladnosti je priložena napravi kot ločen dokument. Če izjava o skladnosti ni priložena, se obrnite na servisno službo podjetja Dedra-Exim Sp. z o.o.

OPOZORILO. Pred uporabo naprave preberite vsa opozorila, označena s simbolom izklicnika, in vsa navodila.

Neupoštevanje naslednjih opozoril in varnostnih navodil lahko povzroči električni udar, požar ali hude telesne poškodbe. Vsa opozorila in navodila shranite za poznejšo uporabo.

POZOR **Linija SAS+ALL je zasnovana tako, da deluje samo s polnilniki in baterijami linije SAS+ALL.**

Li-Ion baterija in polnilec nista vključena v kupljeno opremo in ju je treba kupiti posebej. Uporaba drugih baterij in polnilnikov, ki niso namenjeni napravi, je prepovedana.

2. Opis naprave

Slika A: 1. vodilo, 2. zobje rezila, 3. varovalo upravljavca, 4. pomožni ročaj, 5. dvodelno stikalo zaporedja, 6. ročaj glave, 7. vtičnica za baterijo.

3. Predvidena uporaba naprave

Obrezovalnik žive meje je namenjen obrezovanju poganjkov in manjših vej žive meje, grmovnic, grmovja, majhnih okrasnih dreves itd. na domačih vrtovih, parcelah itd.
Uporablja se lahko pri obnovitvenih in gradbenih delih, v delavnicah za popravila, pri ljubiteljskem delu, pri čemer je treba upoštevati pogoje uporabe in dovoljene delovne pogoje iz navodil za uporabo.

4. Omejitve uporabe

POZOR **Napravo lahko uporabljate le v skladu s spodnjimi "Dovoljenimi pogoji delovanja".**

POZOR **Nedovoljene spremembe mehanske in električne konstrukcije, kakršne koli spremembe, vzdrževalna dela, ki niso opisana v navodilih za uporabo, se štejejo za nezakonite in imajo za posledico takojšnjo izgubo garancijskih pravic, izjava o skladnosti pa izgubi svojo veljavnost.**

Uporaba električnega orodja v nasprotju s predvideno uporabo ali navodili za uporabo povzroči takojšnjo izgubo garancijskih pravic.
Pozorno preberite navodila. Seznanite se z upravljanjem in pravilno uporabo stroja. Nikoli ne dovolite, da bi stroj uporabljali otroci ali osebe, ki niso seznanjene s temi navodili. Lokalni predpisi lahko omejujejo starost upravljavca.
Ne pozabite, da je upravljavec ali uporabnik odgovoren za nesreče ali nevarnosti, ki se zgodijo drugim osebam ali njihovi lastnini.

DOVOLJENI POGOJI DELOVANJA

S1 Neprekinjeno delovanje

Ne uporabljajte v zaprtih prostorih. Temperaturno območje polnjenja baterije 10-30 °C. Ne izpostavljajte temperaturam nad 40 °C.

5. Tehnični podatki

Model naprave	DED7092
Delovna napetost [V]	18 d.c.
Dolžina rezila [mm]	510
Hitrost motorja [vrtljaji na minuto]	20000
Hitrost rezanja [min-1].	1300
Teža naprave [kg]	2,04
Raven vibracij, izmerjena na ročaju ah [m/s2].	<2,5
Merilna negotovost K [m/s2]	1,5
Emisija hrupa	
Raven zvočnega tlaka LpA [dB(A)]	84,4
Raven zvočne moči LwA [dB(A)]	92,5
Merilna negotovost KpA, KwA [dB(A)].	3
Zagotovljena raven zvočne moči LWA [dB(A)]	96

Informacije o hrupu in vibracijah.

Skupna vrednost vibracij a in merilna negotovost sta bili določeni v skladu s standardom EN 62841-4-2 in sta navedeni v preglednici.
Emisije hrupa so bile določene v skladu s standardom EN 62841-4-2, vrednosti so navedene zgoraj v tabeli.

POZOR **Hrup lahko povzroči poškodbe sluha, zato pri delu vedno uporabljajte zaščito sluha!**

Deklarirana vrednost emisij hrupa je bila izmerjena v skladu s standardno preskusno metodo in se lahko uporablja za primerjavo ene naprave z drugo. Zgoraj navedena raven emisije hrupa se lahko uporablja tudi za predhodno oceno izpostavljenosti hrupu.
Raven hrupa med dejansko uporabo električnega orodja se lahko razlikuje od deklariranih vrednosti, kar je odvisno od uporabe delovnega orodja, zlasti od vrste obdelovanca in potrebe po določitvi ukrepov za zaščito upravljavca. Za natančno oceno izpostavljenosti v dejanskih pogojih uporabe je treba upoštevati vse dele delovnega cikla, vključno z obdobji, ko je stroj izklopljen ali ko je vklopljen, vendar se ne uporablja za delo.

6. Priprava na delovanje

POZOR **Naprava je del linije SAS+ALL, zato je treba za njeno uporabo sestaviti komplet, ki ga sestavljajo naprava, baterija in polnilec. Uporaba drugih baterij in polnilnikov je prepovedana.**

Nosite zaščito za ušesa in zaščitna očala. Med upravljanjem stroja jih nosite ves čas. Pri delu s strojem vedno nosite trpežno obutev in dolge hlače. Ne upravljajte stroja, če ste bosi ali obuti v odprte sandale. Ne nosite oblačil, ki so ohlapna ali imajo viseče vrvice ali vezalke. Ne nosite ohlapnih oblačil ali nakita, ki bi se lahko vlekel v dovod zraka. Dolge lase držite stran od dovoda zraka.
Pred uporabo vedno vizualno preglejte, ali so pritrdilni deli varno pritrjeni, ali je ohišje nepoškodovano in ali so pokrovi na mestu. Zamenjajte obrabljene ali poškodovane sestavne dele v sklopih tehtnice. Zamenjajte poškodovane ali nečitljive etikete.
Ne uporabljajte stroja, kadar so v bližini ljudje, zlasti otroci, ali živali.
Stroj je treba uporabljati na dobro osvetljenem območju.
Najprej je treba namestiti varovalo za upravljavca. Za to ga premaknite (slika A, 3), tako da se prirobnica na dnu varovala dobro prilega utoru v ohišju. Zategnite varovalo za priključnimi vijaki. Z rezila odstranite plastični pokrov. V vtičnico za baterijo vstavite napolnjeno baterijo, namenjeno napravam SAS+ALL. Naprava je pripravljena za uporabo

7. Vklop naprave

POZOR **Naprave ne vklapljajte, ko je ščitnik na rezilu.**

Za zagon naprave jo vklopite z zaporedjem gumbov (slika A, 5). Aparat se bo vklopil le, če sta oba gumba pritisnjena hkrati. Če želite aparat izklopiti, sprostite kateri koli gumb. Ko gumb sprostite, se morajo rezila takoj ustaviti.

8. Delovanje naprave

POZOR **Če se baterija segreje na več kot 40 °C, ustavite delovanje in počakajte, da se baterija ohladi.**

Zaradi prevelike toplote lahko pride do okvare baterije.

POZOR **Ne zaženite stroja brez zaščite in brez nameščenega varovala rezila. Prepričajte se, da rezila niso blokirana ter da so vsi deli stroja delujoči in nepoškodovani.**

Škarje so zasnovane za obrezovanje žive meje, grmovnic, grmovja itd. Dvostranska, nasprotno vrtljiva rezila omogočajo rezanje v dveh smereh.

Vodoravno rezanje

Za doseganje enakomerne višine rezanja je priporočljivo uporabiti pomožno vrv, na primer vrvico. Najboljšo učinkovitost dosežete, če škarje vodite pod kotom približno 5 stopinj glede na površino, ki jo je treba rezati. Rezati je treba tako, da se škarje premikajo od leve proti desni in nato z majhno hitrostjo v nasprotni smeri.

Vertikalni rez

Škarje je treba vedno voditi od spodaj navzgor pod kotom približno 5 stopinj glede na rezano površino. Če so škarje vodene od zgoraj navzdol, se odrezani poganjki in vejice upogibajo, kar otežuje rezanje. Rezanje izvajajte v celotni višini, da dosežete enakomerno, navpično površino.

Oblikovanje grmovja

S kombinacijo vodoravnega in navpičnega rezanja lahko s škarjami oblikujete grmovje. Če rezate drugače kot vodoravno, škarje usmerjajte od spodaj.
Če se stroj zamaši, nemudoma izklopite vir napajanja in ga pred čiščenjem odpadkov odklopite od električnega omrežja. Nikoli ne uporabljajte stroja s poškodovanimi varovali. Na viru napajanja ne puščajte odpadkov in drugih nakopičenih snovi, da preprečite poškodbe vira napajanja ali morebitni požar.
Ustavite stroj in odklopite vir napajanja. Prepričajte se, da so se vsi gibljivi deli popolnoma ustavili.
- kadar koli zapustite stroj,
- pred čiščenjem rezil,
- pred preverjanjem, čiščenjem ali delom na stroju.

POZOR **Naprave nikoli ne prenašajte tako, da držite rezilo!**

9. Redno vzdrževanje

- Ne polnite baterije takoj po intenzivni uporabi. Zaradi pojava praznjenja baterije ne shranjujte popolnoma izpraznjene, saj se lahko takrat izprazni pod kritično raven in se trajno poškoduje.
- Kadar baterije ne uporabljate, jo zato hranite delno napolnjeno (do približno 40 %). Baterijo ponovno napolnite, preden se popolnoma izprazni. Baterije shranjujte pri temperaturah od 10 do 30 °C. Če jo hranite pri nizkih temperaturah, bo hitreje izgubila zmogljivost.

Polnjenje baterije je opisano v navodilih za baterijo in polnilnik iz serije SAS+ALL.

POZOR **Prostor za shranjevanje naprave ne sme biti dostopen otrokom.**

Če je treba izvijač poslati v popravilo v servisni center, ga zaščitite pred nenamernimi mehanskimi poškodbami in odstranite baterije iz vtičnice polnilnika.

Kako razstaviti baterijo

Če želite odstraniti baterijo, pritisnite gumb za sprostitev na sprednji strani baterije. Baterijo potisnite iz vtičnice. Če želite namestiti paket baterij, potisnite paket baterij v vtičnico in nato pritisnite navzdol, dokler se ročica ne zaskoči.

Vzdrževanje naprave

POZOR **Nikoli ne izvajajte vzdrževalnih del na napravi, ki je priključena na vir napajanja.**

To lahko povzroči hude poškodbe ali električni udar. Pred vzdrževanjem je treba baterijo izvleči iz vtičnice naprave.
Vzdrževanje vključuje servisiranje skupaj z dodatno opremo, tj. baterijo in polnilnikom.

Vzdrževanje nožev

Po vsaki uporabi škarij je treba rezilo temeljito očistiti vseh ostankov rezanega materiala. Prav tako je priporočljivo rezila občasno namazati na mestih, kjer so rezila pritrjena na vodilno palico (slike B, 12.5 in 12.6), in sicer z biološko razgradljivim oljem, kot je Dedra DEGL02.
Ko se stroj ustavi zaradi servisiranja, pregleda, shranjevanja ali zamenjave dodatne opreme, izklopite vir napajanja, odklopite stroj od električnega omrežja in se prepričajte, da so se vsi gibljivi deli popolnoma ustavili. Počakajte, da se stroj ohladi, preden začnete izvajati kakršne koli preglede, nastavitve itd. Stroj skrbno vzdržujte in ga ohranjajte čistega.
Stroj hranite v suhem prostoru, nedosegljivem otrokom.
Pred shranjevanjem vedno počakajte, da se stroj ohladi.
Zaradi varnosti zamenjajte obrabljene ali poškodovane dele. Uporabljajte samo originalne nadomestne dele in podsklope.
Nikoli ne poskušajte onemogočiti funkcije varovalne blokade (če je prisotna).
Vzdrževanje naprave je sestavljeno iz vzdrževanja vseh njenih sestavnih delov, ki so potrebni za normalno delovanje, v ustrezni čistoči. Za čiščenje ne uporabljajte nobenih topil, saj lahko to povzroči nepopravljive poškodbe ohišja in drugih plastičnih delov.
Baterije ne smete čistiti z vodo, saj lahko to povzroči notranji kratek stik, ki lahko povzroči trajne poškodbe.

Pred vsakim zagonom:

- Preverite, ali so zračniki motorja zamašeni ali umazani. Po potrebi jih odkrijte/očistite s krpo, rahlo navlaženo z vodo;

Po vsaki uporabi:

- Odklopite akumulator, da ga nepooblaščene osebe ali med rokovanjem ne bi slučajno aktivirale..

10. Rezervni deli in dodatna oprema

Priporočena dodatna oprema

Linijo SAS+ALL lahko opremite s katero koli baterijo in polnilnikom iz linije SAS+ALL .

Za nakup rezervnih delov in dodatne opreme se obrnite na servisno službo podjetja Dedra-Exim. Kontaktne podatke najdete na strani 1 priročnika. Pri naročanju rezervnih delov navedite številko DELA na napisni ploščici in številko dela s sestavne risbe. V garancijskem obdobju se popravila izvajajo v skladu s pravili, navedenimi v garancijskem listu. Reklamiran izdelek oddajte v popravilo na mestu nakupa (prodajalec je dolžan sprejeti reklamiran izdelek) ali ga pošljite v centralno službo DEDRA - EXIM. Priložite garancijsko kartico, ki jo je izdal uvoznik. Brez tega dokumenta bo popravilo obravnavano kot pozgarancijsko. Po poteku garancijskega obdobja popravila izvaja osrednja služba. Pokvarjeni izdelek je treba poslati v servisni center (stroške pošiljanja krije uporabnik)..

11. Odpravljanje lastnih napak

⚠ POZOR **Pred samostojnim odpravljanjem težav odklopite enoto iz električnega napajanja.**

PROBLEM	VZROK	REŠITEV
Naprava ne deluje	Okvarjeno stikalo Izpraznjena baterija Nepravilno nameščena baterija	Naročite servisiranje enote Napolnite baterijo pravilno namestite
Enota se težko zažene	Izpraznjena baterija	Pravilno napolnite baterijo
Motor se pregreva	Zamašene lopatice Preseganje obratovalnih parametrov	Očistite rezila Izklopite električno orodje in počakajte, da se popolnoma ohladi

12. Sestavljanje naprave

1. Obrezovalnik žive meje - 1 enota. 2 Pokrov upravljavca - 1 kos. 3. vijaki - 1 kos. 4. Zaščita rezila - 1 kos.

13. Informacije za uporabnike o odstranjevanju električne in elektronske opreme (zadeva gospodinjstva)



Simbol, ki je prikazan na izdelkih ali spremljajoči dokumentaciji, označuje, da se okvarjene električne ali elektronske opreme ne sme odlagati med gospodinjske odpadke. Če želite sestavne dele zavreči, ponovno uporabiti ali predelati, jih je treba odpeljati na specializirano zbirno mesto, kjer jih bodo sprejeli brezplačno. Informacije o lokacijah zbirnih mest za rabljeno opremo zagotavljajo lokalni organi, npr. na svojih spletnih straneh.

S pravilnim odstranjevanjem naprave lahko ohranimo dragocene vire ter se izognemo negativnim vplivom na zdravje in okolje zaradi morebitne prisotnosti nevarnih: snovi, zmesi in sestavnih delov v opremi.

Zaradi nepravilnega odlaganja odpadkov vam grozijo kazni v skladu z ustreznimi lokalnimi predpisi.

Uporabniki v državah EU: Če želite odstraniti električno ali elektronsko opremo, se obrnite na najbližje prodajno mesto ali na dobavitelja, ki vam bo zagotovil dodatne informacije.

Odstranjevanje v državah zunaj Evropske unije: Ta simbol velja samo za države Evropske unije. Če želite ta izdelek zavreči, se obrnite na lokalne organe ali prodajalca, da vam pojasnijo pravilen način odstranjevanja.

Garancijski list

za

……..

Kataloška št.: …….. št. partije:.....

(v nadaljevanju Proizvod)

Datum nakupa Proizvoda: .....

Žig prodajalca

Datum in podpis prodajalca: .....

Izjava uporabnika:

Potrjujem, da sem bil seznanjen s pogoji garancije in posledicami neupoštevanja navodil v navodilih za uporabo in garancijskem listu. Znani so mi pogoji te garancije, kar potrjujem z lastnoročnim podpisom:

....

Datum in kraj Podpis uporabnika

I. Odgovornost za Proizvod

1. Garant - Dedra Exim Sp. z o.o. s sedežem v Pruškovu, naslov: ul. 3 Maja 8, 05-800 Pruszków, Poljska, št. KRS (vpisa v državni sodni register Poljske) 0000062517, vpis izvršilo Okrajno sodišče za gl. mesto Varšavo v Varšavi, njegov 14. gospodarski oddelek Državnega sodnega registra *(KRS – Krajowy Rejestr Sądowy)*, davčna številka 527-020-49-33, osnovni kapital: 100.980,00 PLN.

2. Garant pod pogoji, določenimi v tem garancijskem listu, podeljuje garancijo za Proizvod, ki ga je dobavil.

3. Odgovornost iz naslova garancije zajema samo napake, izhajače iz razlogov, prisotnoh v samem Proizvodu v času njegove izdaje uporabniku.

4. Garancija daje Uporabniku pravico do brezplačne odprave napake na Proizvodu, če se napako odkrije v garancijskem obdobju. Način odprave napake na Proizvodu (metoda odprave napake) je odvisen od določitve Garanta. Garant si za primer svoje ugotovitve, da popravila ni možno izvesti, pridržuje pravico do zamenjave okvarjenega elementa ali celotnega Proizvoda z brezhibnim, znižanja cene Proizvoda ali odstopa od pogodbe.

5. V odnosu do Uporabnika, ki ni potrošnik v smislu poljskega Civilnega zakonika *(Kodeks Cywilny)* z dne 23. aprila 1964., je odškodninska odgovornost Garanta za škodo, ki izhaja iz te garancije in/ali je v zvezi z njeno sklenitvijo in izvajanjem, ne glede na pravni naslov, omejena do vrednosti brezhibnega Proizvoda, ki je okvarjen.

II. Garancijsko obdobje

Elementi Proizvoda	Trajanje garancijske zaščite
DED7092	36 mesecev od dneva nakupa Proizvoda, navedenega v tem garancijskem listu
Nasveti za delo	Ni zajeto v garanciji

III. Garancijski pogoji

1. Predložitev izpolnjenega garancijskega lista Proizvoda s strani Uporabnika ter dokazila okoliščin nakupa Proizvoda s strani Uporabnika, npr. v obliki blagajniškega potrdila, računa ipd. V cilju pravilne izvedbe reklamacijskega postopka se priporoča, naj Uporabnik skupaj s Proizvodom, ki ga reklamira, predloži vse elemente, navedene v „Kompletacija naprave" v navodilih za uporabo.

2. Ravnanje Uporabnika skladno s priporočili v navodilih za uporabo in garancijskem listu.

3. Garancija zajema samo ozemlje Republike Poljske in EU.

4. Garancija ne zajema okvar Proizvoda, nastalih še zlasti zaradi:

a. Uporabnikovega neupoštevanja pogojev, določenih v Navodilih za uporabo, še zlasti glede pravilne uporabe, vzdrževanja in čiščenja;

b. Uporabnikove uporabe čistilnih ali vzdrževalnih sredstev, neskladnih z navodili za uporabo;

c. Uporabnikovega neustreznega skladiščenja in prevoza Proizvoda;

d. Uporabnikovih nepooblaščenih sprememb in/ali modifikacij Proizvoda brez dogovora z Garantom;

e. Uporabnikove uporabe potrošnega materiala v Proizvodu, neskladnega z navodili za uporabo.

5. Uporabnik, ki ni potrošnik v smislu poljskega Civilnega zakonika z dne 23. aprila 1964., izgubi garancijo za Proizvod, na katerem:

- je Uporabnik odstranil, spremenil ali poškodoval serijske številke, datumske oznake in nazivne tablice;
- je Uporabnik poškodoval plombe ali so na njih vidni znaki poseganja vanje s strani Uporabnika.

6. Pozor! Opravila, povezana z vsakodnevno uporabo Proizvoda, ki so med drugim navedena v navodilih za uporabo, izvaja Uporabnik sam in na lastne stroške.

IV. Reklamacijski postopek

1. V primeru ugotovitve nepravilnega delovanja Proizvoda se je treba pred prijavo reklamacije prepričati, da so bila pravilno opravljena vsa opravila, še zlasti tista, navedena v navodilih za uporabo.

2. Priporoča se reklamacijo prijaviti takoj, najbolje v 7 dneh od dneva opazitve napake na Proizvodu. Uporabnik, ki ni potrošnik v smislu poljskega Civilnega zakonika z dne 23.4.1964, izgubi pravice, izhajajoče iz te garancije, če reklamacije ne prijavi v 7 dneh.

3. Reklamacijo se lahko prijavi, med drugim, na mestu nakupa Proizvoda, v garancijskem servisu ali pisno s pismom, poslanim na naslov: Dedra Exim Sp. z o.o., ul. 3 Maja 8, 05-800 Pruszków, Poljska.

4. Uporabnik lahko prijavi reklamacijo z uporabo obrazca, ki je na voljo na spletni strani www.dedra.pl. ("Obrazec za prijavo reklamacije na podlagi garancije").

5. Naslovi garancijskih servisov za posamezne države so na voljo na www.dedra.pl. V primeru, da za dano državo ne bi bilo navedenega garancijskega servisa, se priporoča poslati reklamacijo na podlaghi garancije na ta naslov: Dedra Exim Sp. z o.o., ul. 3 Maja 8, 05-800 Pruszków (Poljska).

6. V cilju varnosti Uporabnika se prepoveduje uporabo okvarjenega Proizvoda.

7. Pozor! Uporaba okvarjenega Proizvoda je nevarna za zdravje in življenje Uporabnika.

8. Obveznosti iz garancije bodo izpolnjene v 14 delovnih dneh od dneva dostave reklamiranega Proizvoda.

9. Priporoča se pred dostavo okvarjenega Proizvoda le-tega očistiti. Priporoča se reklamirani Proizvod skrbno zaščititi pred poškodbami pri transportu (najbolje je reklamirani Proizvod dostaviti v originalni embalaži).

10. Garancijsko obdobje se podaljša za čas, v katerem Uporabnik Proizvoda, za katerega velja garancija, zaradi njegove okvare ni mogel uporabljati.

Garancija ne izključuje, ne omejuje in začasno ne odpravlja pravic Uporabnika, izhajajočih iz predpisov o poroštvu za napake na prodani stvari.

PRAVICE POTROŠNIKOV Garancijski izdajatelj zagotavlja pravilno in brezhibno delovanje v garancijskem roku, ki se začne z dostavo blaga potrošniku. Če se ugotovi, da blago ni v skladu z opisom izdelka ali oglasom, ima potrošnik pravico do: (**1**) Zahtevati brezplačno popravilo napak. (**2**) Če napake niso odpravljene v 30 dneh od prejema zahtevka s strani proizvajalca ali pooblaščenega servisnega centra, zahteva brezplačno zamenjavo z novim blagom, ki je brez napak. (**3**) 30-dnevni rok se lahko v utemeljenih primerih (narava blaga, zahtevnost popravila) podaljša za največ 15 dni. Proizvajalec mora potrošnika pred iztekom 30 dni obvestiti o razlogih in trajanju podaljšanja. (**4**) Če blago ni popravljeno ali zamenjano v roku (30 ali 45 dni), lahko potrošnik zahteva povračilo celotne nakupne cene ali sorazmerno znižanje cene (vrednost znižanja ustreza znižanju vrednosti blaga). (**5**) Ne glede na zgoraj navedeno lahko potrošnik, če neskladnost nastopi v manj kot 30 dneh od dostave, takoj zahteva vračilo plačanega zneska. (**6**) Zamenjano blago ali njegov pomemben del prejme novo garancijsko kartico. (**7**) Stroški materiala, delov, dela, prevoza in transporta, povezani z odpravo napake/zamenjavo, bremenijo proizvajalca. (**8**) Za čas trajanja popravila lahko proizvajalec/servisni center potrošniku brezplačno zagotovi podoben nadomestni izdelek. Če tega ne stori, ima potrošnik pravico do odškodnine za nezmožnost uporabe izdelka. (**9**) Potrošnik mora pisno (po pošti, e-pošti ali osebno) obvestiti garanta proizvajalca ali pooblaščeni servisni center, priložiti dokazilo o veljavnosti

garancije in takoj dati blago, ki je predmet reklamacije, na voljo za pregled. (**10**) **Garancija ne izključuje ali omejuje pravic potrošnika iz obvezne garancije za skladnost blaga s pogodbo do prodajalca. Potrošnik ima pravico do brezplačnega uveljavljanja garancijskih zahtevkov.**
V skladu s členom 13(1) in (2) Uredbe (EU) 2016/679 Evropskega parlamenta in Sveta z dne 27. aprila 2016 o varstvu posameznikov pri obdelavi osebnih podatkov in o prostem pretoku takih podatkov ter o razveljavitvi Direktive 95/46/ES (v nadaljnjem besedilu: RODO) vas obveščamo

1. Skrbnik vaših osebnih podatkov, podanih v obrazcu, je DEDRA-EXIM sp z o.o. s sedežem v Pruškovu [Pruszków], ul. 3 Maja 8, 05-800 Pruszków, Poljska (v nadaljevanju: "Skrbnik").
2. Vaši podatki bodo obdelovani le za namene izvedbe garancijskega postopka zanapravo v skladu s črko b prvega odst. 6. člena Splošne uredbe o varstvu podatkov EU (v nadaljevanju: »SUVP«). Dajanje podatkov je prostovoljno, a nujno potrebno za izvedbo garancijskega postopka.
3. Vaše podatke bomo obdelovali skozi čas potekanja garancijskega postopka in za namene arhiviranja za primer morebitne potrebe obrambe pred zahtevki do Skrbnika, vendar najdlje do izteka roka njihovega zastaranja.
4. Vaše podatke se sme razkriti samo subjektom, ki obdelujejo podatke za Skrbnika na podlagi pisne pogodbe o zaupanju osebnih podatkov v obdelavo in sicer, med drugim, subjektom, ki izvajajo storitve tehničnega servisa, storitve gostovanja ter vzdrževanja spletnega mesta, IT storitve, izvajalcem kurirskih storitev ipd.. Skrbnikovi dobavitelji so dolžni zagotavljati varnost podatkov ter izpolnjevati zahteve obvezujočih predpisov prava v zvezi z varstvom osebnih podatkov ter ne smejo uporabljati zaupanih jim osebnih podatkov za namene, ki niso določeni v pogodbi s Skrbnikom.
5. Vaši podatki ne bodo obdelovani na avtomatiziran način, v tem na način profiliranja, in ne bodo posredovani v tretjo državo/mednarodni organizaciji.
6. Imate v vsakem trenutku pravico dostopa do svojih podatkov ter pravico do popravka, izbrisa, omejitve obdelave le-teh, pravico do prenosa podatkov na drug subjekt, pravico do ugovora zoper njihovo obdelavo.
7. V vseh zadevah v zvezi z obdelavo vaših osebnih podatkov s strani Skrbnika nas lahko kontaktirate s sporočilom na ta e-poštni naslov: daneosobowe@dedra.pl ;
8. Imate pravico vložiti pritožbo pri organu, ki je v dani državi pristojen za varstvo osebnih podatkov;

HR Sadržaj

1. Fotografije i crteži
2. Opis uređaja
3. Namjena uređaja
4. Ograničenja korištenja
5. Tehnički podaci
6. Priprema za rad
7. Uključivanje uređaja
8. Korištenje uređaja
9. Aktivnosti tekućeg održavanja
10. Rezervni dijelovi i pribor
11. Samostalno rješavanje problema
12. Završetak uređaja
13. Obavijesti za korisnike o zbrinjavanju električnih i elektroničkih uređaja
14. Jamstveni list

Prijevod originalnog priručnika

Opći sigurnosni uvjeti uključeni su kao posebna knjižica.
Izjava o sukladnosti priložena je uz uređaj kao zaseban dokument. U nedostatku izjave o sukladnosti, molimo kontaktirajte Dedra-Exim Sp. z o. o.

UPOZORENJE. Pročitajte sva upozorenja označena uskličnikom i sve upute prije uporabe uređaja.

Nepoštivanje dolje navedenih upozorenja i sigurnosnih uputa može dovesti do strujnog udara, požara ili ozbiljne ozljede. Čuvajte sva upozorenja i upute za buduće potrebe.

NAPOMENA **Uređaj iz linije SAS+ALL dizajniran je za rad samo s punjačima i baterijama iz linije SAS+ALL.**
Li-Ion baterija i punjač nisu uključeni uz kupljeni uređaj i moraju se kupiti zasebno. Zabranjena je uporaba baterija i punjača osim onih namijenjenih uređaju.

2. Opis uređaja

Slika A: 1. Vodilica, 2. Zubi oštrice, 3. Štitnik rukovatelja, 4. Pomoćna ručka, 5. Sekvencijalni prekidač s dva elementa, 6. Glavna ručka, 7. Utičnica za bateriju.

3. Namjena uređaja

Škare za živicu dizajnirane su za obrezivanje mladica i malih grančica živice, grmlja, grmlja, malog ukrasnog drveća itd. u kućnim vrtovima, na parcelama itd.
Dopušteno je koristiti uređaj u renovacijskim i građevinskim radovima, radionicama za popravke, u amaterskim radovima, uz poštivanje uvjeta uporabe i dopuštenih uvjeta rada sadržanih u uputama za uporabu.

4. Ograničenja korištenja

NAPOMENA **Uređaj se smije koristiti samo u skladu s dolje navedenim "Uvjetima rada".**

NAPOMENA **Neovlaštene promjene u mehaničkoj i električnoj strukturi, bilo kakve preinake, aktivnosti održavanja koje nisu opisane u Uputama za uporabu smatrat će se nezakonitim i rezultirati trenutnim gubitkom prava na jamstvo, a izjava o sukladnosti će izgubiti svoju valjanost.**

Uporaba električnog alata koja nije u skladu s predviđenom uporabom ili korisničkim priručnikom rezultirat će trenutnim gubitkom prava iz jamstva.
Pažljivo pročitajte upute. Upoznajte se s kontrolama i pravilnom upotrebom stroja.
Nikada ne dopustite djeci ili osobama koje nisu upoznate s ovim uputama da koriste uređaj. Lokalni propisi mogu ograničiti dob operatera.
Imajte na umu da je operater ili korisnik odgovoran za nesreće ili opasnosti za druge ljude ili njihovu imovinu.

PRIHVATLJIVI UVJETI RADA

S1 kontinuirani rad

Ne koristiti u zatvorenom prostoru. Raspon temperature punjenja baterije 10 - 30°C. Ne izlagati temperaturama iznad 40°C.

5. Tehnički podaci

Model uređaja	DED7092
Radni napon [V]	18 d.c.
Duljina oštrice [mm]	510
Brzina motora [min-1]	20000
Radna brzina oštrice [min-1]	1300
Težina uređaja [kg]	2,04
Razina vibracija izmjerena na ručki ah [m/s2]	<2,5
Mjerna nesigurnost K [m/s2]	1,5
Emisija buke:	
Razina zvučnog tlaka LpA [dB(A)]	84,4
Razina zvučne snage LwA [dB(A)]	92,5
Mjerna nesigurnost KpA, KwA [dB(A)]	3
Zajamčena razina zvučne snage LWA [dB(A)]	96

Informacije o buci i vibracijama

Kombinirana vrijednost vibracije a i mjerna nesigurnost određene su u skladu s EN 62841-4-2 i dane su u tablici
Emisija buke određena je u skladu s EN 62841-4-2, vrijednosti su dane u gornjoj tablici

NAPOMENA **Buka može oštetiti vaš sluh, uvijek koristite zaštitu za sluh tijekom rada!**

Deklarirana vrijednost emisije buke izmjerena je u skladu sa standardnom metodom ispitivanja i može se koristiti za usporedbu jednog uređaja s drugim. Gore navedena razina emisije buke također se može koristiti za preliminarnu procjenu izloženosti buci.
Razina buke tijekom stvarne uporabe električnog alata može se razlikovati od deklariranih vrijednosti, ovisno o tome kako se radni alati koriste, posebno o vrsti obratka koji se obrađuje i potrebi utvrđivanja mjera za zaštitu operatera. Za točnu procjenu izloženosti u stvarnim uvjetima uporabe moraju se uzeti u obzir svi dijelovi radnog ciklusa, uključujući razdoblja kada je oprema isključena ili kada je uključena, ali se ne koristi za rad.

6. Priprema za rad

NAPOMENA **Uređaj je dio linije SAS+ALL, tako da je za korištenje potreban komplet koji se sastoji od uređaja, baterije i punjača. Zabranjena je uporaba drugih baterija i punjača.**

Nosite zaštitu za sluh i zaštitne naočale. Nosite ih cijelo vrijeme dok stroj radi. Uvijek nosite čvrste cipele i duge hlače kada radite sa strojem. Nemojte rukovati strojem dok ste bosi ili nosite otvorene sandale. Izbjegavajte nošenje široke odjeće ili odjeće s visećim vezicama ili kravatama. Ne nosite široku odjeću ili nakit koji bi mogao biti uvučen u dovod zraka. Dugu kosu držite podalje od otvora za zrak.
Uvijek vizualno provjerite prije uporabe kako biste bili sigurni da su pričvršćivači dobro pričvršćeni, da je kućište neoštećeno i da su štitnici na mjestu. Zamijenite istrošene ili oštećene komponente u sklopovima ravnoteže. Zamijenite oštećene ili nečitke naljepnice.
Nemojte rukovati strojem ako su u blizini ljudi, osobito djeca ili životinje.
Uređaj treba koristiti na dobro osvijetljenom mjestu.
Prvo postavite poklopac pogona. Da biste to učinili, gurnite poklopac (sl. A, 3) tako da prirubnica u donjem dijelu poklopca točno sjedne u utor na kućištu. Zategnite poklopac priloženim vijcima. Uklonite plastični poklopac s oštrice. Umetnite napunjenu bateriju namijenjenu SAS+ALL uređajima u utor za bateriju. Uređaj je spreman za rad.

7. Uključivanje uređaja

NAPOMENA **Nemojte uključivati uređaj sa štitnikom na oštrici.**

Da biste pokrenuli uređaj, uključite uređaj nizom tipki (sl. A, 5). Uređaj će se uključiti samo ako su oba gumba uključena istovremeno. Za isključivanje uređaja otpustite bilo koju tipku. Noževi bi se trebali zaustaviti odmah nakon otpuštanja gumba.

8. Korištenje uređaja

NAPOMENA **Ako se baterija zagrije iznad 40°C, prekinite s radom i pričekajte da se baterija ohladi.**

Pretjerano zagrijavanje baterije može uzrokovati njezin kvar.

NAPOMENA **Nemojte pokretati stroj bez štitnika i sa postavljenim štitnikom za oštricu. Pazite da noževi nisu blokirani i da su svi dijelovi uređaja ispravni i neoštećeni.**

Škare su dizajnirane za šišanje živice, kao i za šišanje grmlja, grmlja, itd. Dvostrani, suprotno rotirajući noževi omogućuju rezanje u dva smjera.

Horizontalni rez

Kako biste postigli ravnomjernu visinu rezanja, preporuča se koristiti uže za navođenje, npr. uzicu. Najbolji učinak postiže se vođenjem škara pod kutom od otprilike 5 stupnjeva u odnosu na površinu rezanja. Izvedite rez pomicanjem škara laganom brzinom slijeva nadesno, a zatim u suprotnom smjeru.

Vertikalni rez

Škare uvijek treba voditi odozdo prema gore pod kutom od otprilike 5 stupnjeva u odnosu na površinu reza. Pokretanje škara od vrha prema dolje uzrokuje savijanje odrezanih izdanaka i grančica, što otežava njihovo rezanje. Izrežite na punu visinu kako biste dobili ravnu, okomitu površinu.

Oblikovanje grmlja

Kombinacijom vodoravnog i okomitog rezanja možete koristiti škare za grmlje. Za rezove koji nisu vodoravni, vodite škare odozdo.
Ako se stroj blokira, odmah isključite izvor napajanja i odspojite stroj iz napajanja prije čišćenja otpada. Nikada nemojte raditi sa strojem s oštećenim štitnicima. Držite izvor napajanja čistim od krhotina i drugih nakupina kako biste spriječili oštećenje izvora napajanja ili mogući požar.
Zaustavite stroj i isključite izvor napajanja. Provjerite jesu li se svi pokretni dijelovi potpuno zaustavili
- kad god napustite stroj,
- prije čišćenja oštrica,
- prije provjere, čišćenja ili rada na stroju.

NAPOMENA **Nikada nemojte nositi uređaj držeći ga za oštricu!**

9. Aktivnosti tekućeg održavanja

Izbjegavajte punjenje baterije odmah nakon intenzivnog korištenja. Zbog pojave pražnjenja bateriju nemojte skladištiti potpuno ispražnjenu jer se tada može ispraznit ispod kritične razine i trajno oštetiti.
Kada se ne koristi, bateriju treba čuvati djelomično napunjenu (do približno 40%). Ponovno napunite bateriju prije nego što se potpuno isprazni. Čuvajte baterije između 10-30°C. Čuvan na niskim temperaturama, brže gubi kapacitet.
Punjenje baterije je opisano u uputama za bateriju i punjač iz linije SAS+ALL.

NAPOMENA **Mjesto pohranjivanja uređaja treba biti izvan dohvata djece.**

Ako je potrebno odvijač poslati u servis na popravak, zaštitite ga od slučajnih mehaničkih oštećenja i izvadite baterije iz utičnice punjača.

Kako rastaviti bateriju

Za uklanjanje baterije pritisnite gumb za otpuštanje na prednjoj strani baterije. Izvucite bateriju iz utora. Kako biste instalirali bateriju, umetnite bateriju u utičnicu i pritisnite je dok se zasun držača ne uklopi.

Održavanje uređaja

NAPOMENA **Nikada nemojte izvoditi radove održavanja na uređaju spojenom na izvor napajanja.**

To može uzrokovati ozbiljne ozljede ili električni udar. Izvadite bateriju iz utičnice uređaja prije održavanja.
Održavanje uključuje servisne aktivnosti uz dodatnu opremu, odnosno bateriju i punjač.

Održavanje noževa

Nakon svake uporabe škara oštricu treba temeljito očistiti od ostataka rezanog materijala. Također se preporučuje povremeno podmazivanje noževa na mjestima gdje su noževi montirani na vodilicu (sl. B, 12.5 i 12.6), koristeći biorazgradivo ulje, npr. Dedra DEGL02.
Kada je stroj zaustavljen radi servisiranja, pregleda ili skladištenja ili zamjene dodataka, isključite izvor napajanja, isključite stroj i provjerite jesu li svi pokretni dijelovi potpuno zaustavljeni. Ostavite stroj da se ohladi prije bilo kakvih provjera, podešavanja itd. Pažljivo održavajte stroj i održavajte ga čistim.
Stroj čuvajte na suhom mjestu izvan dohvata djece.
Prije spremanja uvijek ostavite stroj da se ohladi.
Radi sigurnosti zamijenite istrošene ili oštećene dijelove. Koristite samo originalne rezervne dijelove i podsklopove.
Nikada ne pokušavajte onemogućiti funkciju zaključavanja (ako postoji).
Održavanje uređaja sastoji se u održavanju ispravne čistoće svih njegovih elemenata potrebnih za normalan rad. Ne koristite nikakva otapala za čišćenje jer mogu uzrokovati nepopravljiva oštećenja kućišta i drugih plastičnih elemenata.
Baterija se ne smije čistiti vodom jer može uzrokovati unutarnji kratki spoj koji može dovesti do trajnog oštećenja.

Prije svakog starta:

- Provjerite da ventilacijski otvori motora nisu blokirani ili prljavi. Ako je potrebno, otkrijte/očistite krpom lagano navlaženom vodom.

Nakon svake upotrebe:

- Odspojite bateriju kako biste izbjegli slučajno aktiviranje od strane neovlaštenih osoba ili tijekom nošenja.

10. Rezervni dijelovi i pribor

Preporučeni pribor

Uređaj iz linije SAS+ALL može se opremiti bilo kojom baterijom i punjačem iz linije SAS+ALL.
Za kupnju rezervnih dijelova i pribora obratite se Dedra-Exim servisu. Podaci za kontakt nalaze se na 1. stranici priručnika. Prilikom naručivanja rezervnih dijelova molimo navedite LOT broj na pločici s tehničkim podacima i broj dijela s crteža sklopa. Tijekom jamstvenog roka popravci se obavljaju prema uvjetima navedenim u Jamstvenom listu. Proizvod vratite na popravak na mjesto kupnje (prodavatelj je dužan prihvatiti reklamirani proizvod), ili ga pošaljite u DEDRA - EXIM Centralni servis. Molimo priložite jamstveni list koji je izdao Uvoznik. Bez ovog dokumenta, popravak će se smatrati postjamstvenim. Nakon isteka jamstvenog roka popravke obavlja Centralni servis. Oštećeni proizvod potrebno je poslati Servisu (troškove dostave snosi korisnik).

11. Samostalno rješavanje problema

NAPOMENA **Isključite uređaj iz napajanja prije nego što sami pokušate otkloniti kvar.**

PROBLEM	UZROK	RIJEŠENJE
Uređaj ne radi	Pokvaren prekidač	Predajte uređaj na servis
	Ispražnjena baterija Baterija je pogrešno postavljena	Napunite bateriju Pričvrstite ispravno
Uređaj se teško pokreće	Ispražnjena baterija	Pravilno napunite bateriju
Motor se pregrijava	Začepljene oštrice Prekoračeni dopušteni radni parametri	Očistite oštrice Isključite električni alat, ostavite sa strane dok se potpuno ne ohladi

12. Završetak uređaja

1. Škare za živicu - 1 kom 2. Poklopac stroja - 1 kom 3. Vijci - 1 set. 4. Navlaka za oštricu - 1 kom.

13. Obavijesti za korisnike o zbrinjavanju električnih i elektroničkih uređaja (odnosi se na kućanstva)



Ovaj simbol postavljen na proizvode ili popratnu dokumentaciju obavještava da se neispravni električni ili elektronički uređaji ne smiju odlagati s kućnim otpadom. Ispravan postupak u slučaju potrebe za zbrinjavanjem, ponovnom uporabom ili oporabom komponenti sastoji se od prijenosa uređaja na specijalizirano sabirno mjesto, gdje će biti besplatno prihvaćen. Informacije o lokacijama sabirnih točaka otpadne opreme pružaju lokalne vlasti, npr. na svojim web stranicama.
Pravilno zbrinjavanje uređaja omogućuje očuvanje dragocjenih resursa i izbjegavanje negativnog utjecaja na zdravlje i okoliš, do kojeg dolazi zbog mogućnosti da uređaji sadrže opasne tvari, smjese i sastavne dijelove.
Nepravilno odlaganje otpada podliježe kaznama predviđenim relevantnim lokalnim propisima.
Korisnici u zemljama Europske unije: Ako trebate odložiti električnu ili elektroničku opremu, obratite se najbližem prodavaču ili dobavljaču za dodatne informacije.
Odlaganje u zemljama izvan Europske unije: Ovaj simbol vrijedi samo za zemlje Europske unije. Ako trebate zbrinuti ovaj proizvod, obratite se lokalnim vlastima ili trgovcu radi pravilnog zbrinjavanja.

Jamstveni list

na

……..

Kataloški broj: ……..br. partije:.....

(u daljnjem tekstu Proizvod)

Datum nabavke Proizvoda: .....

Pečat prodavača

Datum i potpis prodavača: .....

Izjava Korisnika:

Potvrđujem da sam upoznat s uvjetima jamstva i posljedicama nepoštivanja smjernica sadržanih u Uputama za upotrebu i jamstvenom listu. Upoznat sam s uvjetima ovog jamstva, što potvrđujem svojim potpisom:

....

Datum i mjesto Potpis Korisnika

I. Odgovornost za Proizvod

1. Jamac - Dedra Exim Sp. z o.o. sa sjedištem u Pruszkówu, adresa: ul. 3 Maja 8, 05-800 Pruszków, KRS 0000062517, Općinski sud za glavni grad Varšavu u Varšavi, XIV Gospodarski odjel Državnog sudskog registra, PIB 527-020-49-33, osnovni kapital: 100 980.00 PLN.
2. Pod uvjetima navedenim u ovom jamstvenom listu, Jamac daje jamstvo za Proizvod koji dolazi iz Jamčeve distribucije.
3. Odgovornost iz jamstva pokriva samo nedostatke koji proizlaze iz razloga koji su u Proizvodu u trenutku njegove predaje Korisniku.
4. Pod jamstvom, Korisnik stječe pravo na besplatan popravak Proizvoda, ako se kvar otkrije tijekom jamstvenog roka. Način popravka Proizvoda (metoda popravka) ovisi o odluci Jamca. Ako Jamac utvrdi da ga je nemoguće popraviti, Jamac zadržava pravo zamijeniti neispravan element ili cijeli Proizvod ispravnim, smanjiti cijenu Proizvoda ili odstupiti od ugovora.
5. U odnosu na Korisnika koji nije potrošač u smislu Zakona od 23. travnja 1964. Građanski zakonik, odgovornost Jamca za štetu koja proizlazi iz ovog jamstva i/ili u vezi s njegovim sklapanjem i izvršenjem, bez obzira na pravni naslov, ograničena je na maksimalnu vrijednost neispravnog Proizvoda.

II. Jamstveni rok

Elementi Proizvoda	Jamstveni rok
DED7092	36 mjeseca od datuma kupnje Proizvoda prikazanog u ovom jamstvenom listu

III. Uvjeti korištenja jamstva

1. Predočenje od strane korisnika popunjenog jamstvenog lista Proizvoda i potvrđivanje od strane Korisnika okolnosti kupnje Proizvoda, npr. predočenjem računa, fakture itd. Kako bi učinkovito riješili reklamaciju preporuča se da Korisnik dostavi sve elemente navedene u "Kompletu uređaja" zajedno s Proizvodom za reklamaciju koja se nalazi u Uputama za upotrebu.

2. Poštovanje od strane korisnika preporuka sadržanih u Uputama za uporabu i jamstvenom listu.
3. Jamstvo vrijedi isključivo na području Republike Poljske i EU.
4. Jamstvo ne obuhvaća kvarove Proizvoda nastale posebno kao rezultat:
a. Nepoštivanja od strane Korisnika uvjeta navedenih u Uputama za uporabu, posebno u pogledu pravilnog korištenja, održavanja i čišćenja;
b. Korištenja od strane Korisnika sredstava za čišćenje ili održavanje koja nisu u skladu s Uputama za uporabu;
c. Nepravilnog skladištenja i transporta Proizvoda od strane Korisnika;
d. Neovlaštene izmjene i/ili modifikacije Proizvoda od strane Korisnika koje nisu dogovorene s Jamcem;
e. Korištenja od strane Korisnika potrošnog materijala u Proizvodu koji nije u skladu s Uputama za uporabu.
5. Korisnik koji nije potrošač u smislu zakona od 23. travnja 1964. Građanski zakonik gubi jamstvo na Proizvod u kojem:
- je Korisnik je uklonio, promijenio ili oštetio serijske brojeve, oznake datuma i natpisne pločice;
- pečati su oštećeni od strane Korisnika ili pokazuju znakove manipulacije od strane Korisnika.
6. Pozor! Radnje povezane sa svakodnevnim radom Proizvoda, koje proizlaze, između ostalog iz Upute za uporabu Korisnik je dužan provoditi samostalno i o svom trošku.

IV. Procedura reklamacije

1. U slučaju utvrđivanja neispravnog rada Proizvoda, prije podnošenja reklamacije, provjerite jesu li sve radnje navedene posebno u Uputama za uporabu, izvršene ispravno.
2. Preporučujemo podnošenje reklamacije odmah, najbolje u roku od 7 dana od dana uočavanja kvara Proizvoda. Korisnik koji nije potrošač u smislu zakona od 23. travnja 1964. Građanski zakonik gubi prava koja proizlaze iz ovog jamstva ako se reklamacija ne podnese u roku od 7 dana.
3. Reklamacija se može podnijeti, između ostalog, na mjestu kupnje Proizvoda, u jamstvenom servisu ili pismeno na sljedeću adresu: Dedra Exim Sp. z o.o., ul. 3 Maja 8, 05-800 Pruszków.
4. Korisnik može podnijeti reklamaciju putem obrasca dostupnog na web stranici www.dedra.pl. ("Obrazac za reklamaciju").
5. Adrese jamstvenih servisa za pojedine zemlje dostupne su na web stranici www.dedra.pl. U slučaju nedostatka jamstvenog servisa za određenu zemlju, preporuča se slanje reklamacija na sljedeću adresu: Dedra Exim Sp. z o.o. ul. 3 Maja 8, 05-800 Pruszków (Poljska).
6. S obzirom na sigurnost Korisnika, zabranjeno je koristiti neispravan proizvod.
7. Pozor! Korištenje neispravnog Proizvoda opasno je za zdravlje i život Korisnika.
8. Izvršenje obveza koje proizlaze iz jamstva održat će se u roku od 14 radnih dana od dana isporuke Proizvoda koji korisnik reklamira.
9. Prije dostave neispravnog Proizvoda na reklamaciju, preporuča se čišćenje. Preporuča se da se reklamirani Proizvod pažljivo zaštiti od oštećenja tijekom transporta (preporuča se isporuka reklamiranog Proizvoda u originalnom pakiranju).
10. Jamstveni rok se produljuje za vrijeme tijekom kojeg ga Korisnik nije mogao koristiti zbog kvara na Proizvodu obuhvaćenom jamstvom.
Jamstvo ne isključuje, ograničava ili suspendira prava Korisnika koja proizlaze iz odredbi o jamstvu za nedostatke na prodanom artiklu.

Prema čl. 13 sek. 1 i sljed. 2. Uredbe (EU) 2016/679 Europskog parlamenta i Vijeća od 27. travnja 2016. o zaštiti fizičkih osoba u vezi s obradom osobnih podataka i slobodnom kretanju takvih podataka te stavljanju izvan snage Direktive 95/46. /EC, obavještavamo vas

1. Administrator Vaših osobnih podataka navedenih u formularu je DEDRA-EXIM sp. z o. o. sa sjedištem u Pruszkówu, ul. 3 Maja 8, 05-800 Pruszków (u daljnjem tekstu: "Administrator").
2. Vaši podaci će se obrađivati isključivo u svrhu provedbe jamstvenog postupka uređaja sukladno čl. 6 st. 1 slovo. b opće uredbe o zaštiti podataka (u daljnjem tekstu: "GDPR") Davanje podataka je dobrovoljno, ali nužno za provedbu jamstvenog postupka.
3. Vaši podaci će se obrađivati za vrijeme trajanja jamstvenog postupka te za potrebe arhiviranja u slučaju potrebe obrane od bilo kakvih potraživanja prema Administratoru, najduže do isteka istih.
4. Vaši podaci mogu se priopćiti samo subjektima koji obrađuju podatke za administratora na temelju pisanog ugovora o povjeravanju obrade osobnih podataka koji između ostalog daje: tehnička služba, održavanje hostinga ili web stranica, IT služba, kurirska tvrtka. Dobavljači Administratora dužni su osigurati sigurnost podataka i ispunjavati uvjete važećih zakona vezanih uz zaštitu osobnih podataka te ne smiju koristiti povjerene osobne podatke u druge svrhe osim onih navedenih u ugovoru s Administratorom.
5. Vaši podaci neće se obrađivati na automatizirani način, uključujući u obliku profiliranja, i neće se prenositi u treću zemlju/međunarodnu organizaciju.
6. Imate pravo pristupa svojim podacima te pravo na ispravak, brisanje, ograničenje obrade, pravo na prijenos podataka, pravo na prigovor u bilo kojem trenutku.
7. Za sva pitanja vezana uz obradu Vaših osobnih podataka od strane Administratora, možete nas kontaktirati na sljedeću e-mail adresu: daneosobowe@dedra.pl.;
8. Imate pravo podnijeti pritužbu tijelu nadležnom za zaštitu osobnih podataka

BG Съдържание

1. Снимки и рисунки
2. Описание на устройството
3. Предвидена употреба на устройството
4. Ограничения на използването
5. Технически данни
6. Подготовка за работа
7. Включване на уреда
8. Работа на уреда
9. Рутинна поддръжка
10. Резервни части и принадлежности
11. Отстраняване на собствени неизправности
12. Сглобяване на уреда
13. Информация за потребителите относно изхвърлянето на електрическо и електронно оборудване
14. Гаранционна карта

Превод на оригиналните инструкции

Общите условия за безопасност са включени в отделна брошура.
Декларацията за съответствие е приложена към устройството като отделен документ. При липса на декларация за съответствие се обърнете към сервиза на Dedra-Exim Sp. z o.o.

ПРЕДУПРЕЖДЕНИЕ. Прочетете всички предупреждения, обозначени със символа на възклицателния знак, и всички инструкции, преди да използвате уреда..

Неспазването на следните предупреждения и инструкции за безопасност може да доведе до токов удар, пожар или сериозно нараняване. Съхранявайте всички предупреждения и инструкции за бъдещи справки.

ВНИМАНИЕ **Линията SAS+ALL е проектирана да работи само със зарядни устройства и батерии от линията SAS+ALL.**
Литиево-йонната батерия и зарядното устройство не са включени в закупеното оборудване и трябва да се закупят отделно. Използването на батерии и зарядни устройства, различни от тези, предназначени за устройството, е забранено.

2. Описание на устройството

Фигура A: 1. направляваща шина, 2. зъби на острието, 3. предпазител на оператора, 4. помощна дръжка, 5. двукомпонентен превключвател на последователността, 6. основна дръжка, 7. гнездо за батерията.

3. Предвидена употреба на устройството

Ножицата за жив плет е предназначена за подрязване на филизи и малки клони на живи плетове, храсти, малки декоративни дървета и др. в домашни градини, парцели и др.
Може да се използва при ремонтни и строителни дейности, в ремонтни работилници, при любителски работи, като се спазват условията за използване и допустимите условия на работа, съдържащи се в инструкциите за експлоатация.

4. Ограничения на използването

ВНИМАНИЕ **Уредът може да се използва само в съответствие с "Разрешените условия на работа" по-долу.**

ВНИМАНИЕ **Неразрешените промени в механичната и електрическата конструкция, всякакви модификации, операции по поддръжката, които не са описани в инструкциите за експлоатация, се считат за незаконни и водят до незабавна загуба на гаранционни права, а декларацията за съответствие губи своята валидност.**

Използването на електроинструмента в противоречие с предназначението му или с инструкциите за експлоатация води до незабавна загуба на гаранционните права.
Прочетете внимателно инструкциите. Запознайте се с органите за управление и правилното използване на машината.
Никога не позволявайте на деца или на лица, които не са запознати с тези инструкции, да използват машината. Местните разпоредби могат да ограничават възрастта на оператора.
Помнете, че операторът или потребителят носи отговорност за злополуки или опасности, които възникват за други хора или тяхното имущество..

ДОПУСТИМИ УСЛОВИЯ НА РАБОТА

S1 Непрекъсната работа

Не използвайте на закрито. Температурен диапазон на зареждане на батерията 10 - 30°C. Да не се излага на температури над 40°C.

5. Технически данни

Модел на устройството	DED7092
Работно напрежение [V]	18 d.c.
Дължина на острието [mm]	510
Скорост на двигателя [об/мин]	20000
Скорост на рязане [min-1].	1300
Тегло на уреда [kg]	2,04
Ниво на вибрации, измерено при дръжката ax [m/s2].	<2,5
Неопределеност на измерването K [m/s2]	1,5
Емисия на шум	
Ниво на звуково налягане LpA [dB(A)]	84,4
Ниво на звукова мощност LwA [dB(A)]	92,5
Несигурност на измерването KpA, KwA [dB(A)].	3
Гарантирано ниво на звукова мощност LWA [dB(A)]	96

Информация за шума и вибрациите

Комбинираната стойност на вибрацията a и неопределеността на измерването са определени в съответствие с EN 62841-4-2 и са дадени в таблицата.
Емисиите на шум са определени в съответствие с EN 62841-4-2, като стойностите са дадени по-горе в таблицата.

ВНИМАНИЕ **Шумът може да причини увреждане на слуха, винаги носете защита на слуха, когато работите!**

Декларираната стойност на шумовите емисии е измерена съгласно стандартен метод за изпитване и може да се използва за сравняване на един уред с друг. Посочената по-горе стойност на шумовата емисия може да се използва и за предварителна оценка на експозицията на шум.
Нивото на шума по време на действителното използване на електроинструмента може да се различава от обявените стойности в зависимост от използването на работните инструменти, по-специално от вида на обработвания детайл и от необходимостта да се определят мерки за защита на оператора. За да се направи точна оценка на експозицията при действителните условия на използване, трябва да се вземат предвид всички части на работния цикъл, включително периодите, когато машината е изключена или когато е включена, но не се използва за работа.

6. Подготовка за работа

ВНИМАНИЕ **Устройството е част от линията SAS+ALL, поради което, за да се използва, трябва да се комплектова комплект, състоящ се от устройството, батерия и зарядно устройство. Използването на други батерии и зарядни устройства е забранено.**

Носете защита за ушите и предпазни очила. Носете ги през цялото време, когато работите с машината. Винаги носете стабилни обувки и дълги панталони, когато работите с машината. Не работете с машината, докато сте боси или с отворени сандали. Избягвайте да носите облекло, което е разхлабено или има висящи шнурове или връзки. Не носете свободни дрехи или бижута, които могат да бъдат завлечени във въздухозаборника. Дръжте дългата коса далеч от входа за въздух.
Винаги преди употреба проверявайте визуално дали закрепващите части са здраво закрепени, дали корпусът не е повреден и дали капаците са на мястото си. Подменяйте износените или повредени компоненти в сглобките на везната. Заменете повредените или нечетливи етикети.
Не работете с машината, когато наоколо има хора, особено деца, или животни.
Машината трябва да се работи, на добре осветено място.
Първо трябва да се монтира предпазният кожух на оператора. За целта плъзнете предпазителя (фиг. А, 3), така че фланецът в долната част на предпазителя да пасне плътно в жлеба на корпуса. Затегнете предпазителя зад свързващите винтове. Свалете пластмасовия капак от остриет о. Поставете заредена батерия, предназначена за устройства SAS+ALL, в гнездото за батерия. Устройството е готово за използване.

7. Включване на уреда

ВНИМАНИЕ **Не включвайте уреда, когато предпазителят е върху острието.**

За да стартирате уреда, включете уреда с помощта на последователността от бутони (фиг. А, 5). Уредът ще се включи само ако и двата бутона са задействани едновременно. За да изключите уреда, освободете който и да е бутон. Ножовете трябва да спрат веднага след освобождаването на бутона.

8. Работа на уреда

ВНИМАНИЕ **Ако батерията се нагрее повече от 40°C, спрете работа и изчакайте батерията да изстине.**

Прекомерната топлина може да доведе до риск от повреда на батерията.

ВНИМАНИЕ **Не стартирайте машината без предпазен кожух и с поставен предпазител на ножа. Уверете се, че остриетата не са блокирани и че всички части на машината са изправни и не са повредени.**

Ножиците са предназначени за подрязване на жив плет, както и за подрязване на храсти и др. Двустранните, въртящи се в противоположна посока остриета позволяват рязане в две посоки.

Хоризонтално рязане

За да се постигне равномерна височина на рязане, се препоръчва да се използва спомагателна линия, например струна. Най-добра производителност се постига, като ножиците се насочват под ъгъл от приблизително 5 градуса към повърхността, която трябва да се отреже. Рязането трябва да се извършва чрез придвижване на ножиците отляво надясно и след това в обратна посока с ниска скорост.

Вертикален разрез

Ножицата трябва винаги да се насочва отдолу нагоре под ъгъл от около 5 градуса към режещата повърхност. Ако ножицата се насочва отгоре надолу, отрязаните летораст и клонки ще се огънат и ще се затруднят при рязането. Извършвайте рязането на пълна височина, за да постигнете равна, вертикална повърхност.

Оформяне на храсти

С помощта на комбинация от хоризонтално и вертикално рязане ножиците могат да се използват за оформяне на храстите. При рязане, различно от хоризонтално, насочвайте ножиците отдолу.
Ако машината се блокира, незабавно изключете източника на захранване и изключете машината от електрическата мрежа, преди да почистите от отпадъците. Никога не работете с машината с повредени предпазни устройства. Поддържайте източника на захранване свободен от отпадъци и други натрупвания, за да предотвратите повреда на източника на захранване или възможен пожар.
Спрете машината и изключете източника на захранване. Уверете се, че всички движещи се части са спрели напълно
- когато напускате машината,
- преди да почистите остриетата,
- преди да проверявате, почиствате или работите по машината.

ВНИМАНИЕ **Никога не пренасяйте уреда, като държите острието!**

9. Рутинна поддръжка

• Избягвайте да зареждате батерията веднага след интензивна употреба. Поради феномена на разряда не съхранявайте батерията напълно разредена, тъй като тогава тя може да се разреди под критичното ниво и да се повреди трайно.
• Затова, когато не се използва, батерията трябва да се съхранява частично заредена (до около 40%). Презареждайте батерията, преди да се е разредила напълно. Съхранявайте батериите при температура 10-30°C. Съхранявани при ниски температури, те ще загубят капацитета си по-бързо.
Зареждането на батерията е описано в инструкциите за батерията и зарядното устройство от гамата SAS+ALL.

ВНИМАНИЕ **Мястото за съхранение на устройството трябва да е недостъпно за деца.**

Ако е необходимо да изпратите винтоверта в сервизен център за ремонт, защитете го от случайни механични повреди и извадете батериите от гнездото на зарядното устройство.

Как се демонтира батерията

За да извадите батерията, натиснете бутона за освобождаване в предната част на батерията. Плъзнете батерията от гнездото. За да поставите акумулаторния блок, плъзнете акумулаторния блок в гнездото и след това натиснете надолу, докато ключалката на дръжката се застопори.

Поддръжка на уреда

ВНИМАНИЕ **Никога не извършвайте дейности по поддръжка на устройство, свързано към източник на захранване.**

Това може да доведе до сериозно нараняване или токов удар. Преди поддръжка батерията трябва да се извади от гнездото на устройството.
Поддръжката включва обслужване заедно с аксесоарите, т.е. батерията и зарядното устройство.

Поддръжка на ножовете

След всяко използване на ножиците острието трябва да се почиства добре от остатъците от рязания материал. Препоръчително е също така периодично да смазвате остриетата в точките, където остриетата са прикрепени към направляващата шина (фиг. Б, 12.5 и 12.6), като използвате биоразградимо масло, например Dedra DEGL02.
Когато машината е спряна за обслужване, проверка или съхранение или подмяна на принадлежности, изключете източника на захранване, изключете машината от електрическата мрежа и се уверете, че всички движещи се части са спрели напълно. Оставете машината да изстине, преди да извършвате каквито и да било проверки, настройки и др. Поддържайте машината внимателно и я поддържайте чиста.
Съхранявайте машината на сухо място, недостъпно за деца.
Винаги оставяйте машината да изстине, преди да я съхранявате.
Заменяйте износените или повредени части с цел безопасност. Използвайте само оригинални резервни части и възли.
Никога не се опитвайте да деактивирате функцията за заключване на предпазителя (ако има такава).
Поддръжката на уреда се състои в поддържане на всички негови компоненти, необходими за нормална работа, в добро състояние на чистота. Не използвайте никакви разтворители за почистване, тъй като това може да доведе до непоправими повреди на корпуса и други пластмасови части.
Батерията не трябва да се почиства с вода, тъй като това може да доведе до вътрешно късо съединение, което да доведе до необратима повреда.

Преди всяко стартиране:

- Проверете дали вентилационните отвори на двигателя не са запушени или замърсени. Ако е необходимо, открийте/почистете с леко навлажнена с вода кърпа;

След всяка употреба:

- Изключете батерията, за да избегнете случайно активиране от неупълномощени лица или по време на работа.

10. Резервни части и принадлежности

Препоръчани аксесоари

Линията SAS+ALL може да се оборудва с всяка батерия и зарядно устройство от линията SAS+ALL .
За закупуване на резервни части и аксесоари се обърнете към сервиза на Dedra-Exim. Данните за контакт можете да намерите на страница 1 от ръководството. Когато поръчвате резервни части, моля, цитирайте номера на ЧАСТТА от табелката с имената и номера на частта от монтажния чертеж. По време на гаранционния период ремонтите се извършват в съответствие с правилата, посочени в гаранционната карта. Моля, предайте рекламирания продукт за ремонт на мястото на покупката (продавачът е длъжен да приеме рекламирания продукт) или го изпратете в централния сервиз на DEDRA - EXIM. Моля, приложете гаранционната карта, издадена от вносителя. Без този документ ремонтът ще се разглежда като следгаранционен. След изтичане на гаранционния срок ремонтите се извършват от Централния сервиз. Дефектният продукт трябва да бъде изпратен в сервиза (транспортните разходи се поемат от потребителя).

11. Отстраняване на собствени неизправности

ВНИМАНИЕ **Преди да започнете самостоятелно да отстранявате неизправности, изключете устройството от електрозахранването.**

ПРОБЛЕМ	**ПРИЧИНА**	**РЕШЕНИЕ**
Устройството не работи	Дефектен превключвател Батерията е разредена Неправилно инсталирана батерия	Поръчайте сервизно обслужване на устройството Заредете батерията Монтирайте правилно
Устройството се стартира трудно	Батерията се е разредила	Заредете правилно батерията

Моторът прегрява	Запушени остриета Превишаване на работните параметри	Почистете остриетата Изключете електроинструмента и го оставете да изстине напълно

12. Сглобяване на уреда

1 Ножица за жив плет - 1 брой. 2 Предпазител за оператора - 1 бр. 3. винтове - 1 бр. 4. предпазител на ножа - 1 бр.

13. Информация за потребителите относно изхвърлянето на електрическо и електронно оборудване (засяга домакинствата)



Символът, изобразен върху продуктите или придружаващата ги документация, указва, че дефектното електрическо или електронно оборудване не трябва да се изхвърля заедно с битовите отпадъци. Ако трябва да изхвърлите, да използвате повторно или да възстановите компоненти, е правилно да ги занесете в специализиран пункт за събиране, където ще бъдат приети безплатно. Информация за местоположението на пунктовете за събиране на употребявано оборудване се предоставя от местните власти, например на техните уебсайтове.
Правилното рециклиране на устройствата ви позволи да спестите ценни ресурси и да избегнете отрицателни въздействия върху здравето и околната среда в резултат на възможното наличие на: опасни вещества, смеси и компоненти в оборудването.
Неправилното изхвърляне на отпадъци е свързано с риск от санкции съгласно съответните местни разпоредби.
Потребители в страни от ЕС: Ако трябва да изхвърлите електрическо или електронно оборудване, моля, свържете се с най-близкия пункт за продажба или с вашия доставчик, който ще ви предостави допълнителна информация.
Изхвърляне в страни извън Европейския съюз: Този символ се отнася само за страните от Европейския съюз. Ако желаете да изхвърлите този продукт, моля, свържете се с местните власти или с търговеца за правилния начин на изхвърляне.

Гаранционна карта

на

……..

Номер на поръчката: ..... Номер на партидата: .....

(наричан по-долу "Продуктът")

Дата на закупуване на продукта: .....

Печат на дилъра

Дата и подпис на продавача: .....

Изявление на потребителя:

Потвърждавам, че съм информиран за условията на гаранцията и последиците от неспазването на указанията в инструкцията за експлоатация и гаранционната карта. Запознат съм с условията на тази гаранция, което потвърждавам със саморъчния си подпис:

....

Дата и място Подпис на потребителя

I. Отговорност за продукта

1. Гарант - "„Dedra-Exim"" Sp. z o.o. със седалище в Прушков, адрес: гр: ул. 3 Maja 8, 05-800 Pruszków, KRS 0000062517, Окръжен съд на град Варшава във Варшава, XIV икономическо отделение на Националния съдебен регистър, NIP 527-020-49-33, акционерен капитал: 100 980,00 ЛВ.
2. При условията, изложени в настоящия гаранционен сертификат, гарантът предоставя гаранция за продукта, който произхожда от дистрибуцията на гаранта.
3. Отговорността по гаранцията покрива само дефекти, произтичащи от причини, присъщи на Продукта в момента на предоставянето му на Потребителя.
4. По силата на гаранцията Потребителят получава право на безплатен ремонт на Продукта, ако дефектът се е появил по време на гаранционния период. Методът на ремонт на Продукта (метод на ремонт) е по преценка на Гаранта. Ако Гарантът установи, че поправката не е възможна, той си запазва правото да замени дефектния елемент или целия Продукт с такъв без дефекти, да намали цената на Продукта или да се откаже от договора.
5. По отношение на потребител, който не е потребител по смисъла на Закона от 23 април 1964 г. Гражданския кодекс, отговорността на Гаранта за вреди, произтичащи от тази гаранция и/или във връзка с нейното сключване и изпълнение, независимо от правния титул, е ограничена до максимална размер на стойността на дефектния Продукт..

II. Гаранционен период

Компоненти на продукта	Продължителност на гаранционната защита
Продукт	36 месеца от датата на закупуване на Продукта, както е посочено в тази гаранционна карта

III. Условия за упражняване на гаранцията

1. Потребителят трябва да представи попълнената гаранционна карта на Продукта и да докаже обстоятелствата на закупуване на Продукта от Потребителя, напр. чрез представяне на касова бележка, фактура и др. За целите на ефективната обработка на жалби се препоръчва Потребителят да представи заедно с Продукта всички елементи, определени в "Комплектоване на устройството", включени в Ръководството за потребителя, за целите на рекламацията.
2. Потребителят трябва да спазва инструкциите в ръководството за потребителя и гаранционната карта.
3. Гаранцията обхваща само територията на Република Полша и ЕС.
4. Гаранцията не покрива дефекти на Продукта, произтичащи по-специално от:
a. Неспазване от страна на Потребителя на условията, посочени в Ръководството за потребителя, по-специално по отношение на правилната експлоатация, поддръжка и почистване;
b. Използването от страна на потребителя на продукти за почистване или поддръжка, несъответстващи на инструкциите за експлоатация;
c. Неподходящо съхранение и транспортиране на Продукта от страна на Потребителя;
d. Неразрешени промени и/или модификации на Продукта от страна на Потребителя, които не са били съгласувани с Гаранта;
e. Използване от страна на Потребителя на консумативи в Продукта, които не съответстват на Ръководството за потребителя.
5. Потребителят, който не е потребител по смисъла на Закона от 23 април 1964 г. - Граждански кодекс, губи гаранцията за Продукта. Гражданския кодекс, губи гаранцията за Продукта, в който:
- серийните номера, обозначенията за дата и табелките с имената са били отстранени, променени или повредени от Потребителя;
- пломбите са били повредени от потребителя или имат следи от манипулация от страна на потребителя.
6. Внимание: Потребителят извършва дейностите, свързани с ежедневната експлоатация на Продукта, произтичащи, наред с другото, от Ръководството за потребителя, самостоятелно и за своя сметка.

IV. Процедура за подаване на жалби

1. В случай на дефектно функциониране на Продукта, преди да подадете жалба, трябва да се уверите, че всички операции, посочени по-специално в Ръководството за потребителя, са извършени правилно.
2. Препоръчително е да подадете жалба незабавно, за предпочитане в рамките на 7 дни от забелязването на дефект в Продукта. Потребител, който не е потребител по смисъла на Закона от 23 април 1964 г. Гражданския кодекс, губи правата, произтичащи от тази гаранция, ако жалбата не бъде подадена в срок от 7 дни. 3.
3. Уведомяването за жалба може да се извърши, inter alia, на мястото на закупуване на Продукта, в гаранционното обслужване или писмено на адреса: „Dedra-Exim" Sp. z o.o., ul. 3 Maja 8, 05-800 Pruszków.
4. Потребителят може да подаде жалба, като използва формуляра, достъпен на адрес www.dedra.pl. ("Формуляр за гаранционна претенция").
5. адресите на гаранционното обслужване за отделните страни са достъпни на www.dedra.pl. Ако в дадена страна няма гаранционно обслужване, препоръчваме да отправяте гаранционни претенции към: „Dedra-Exim" Sp. z o.o. ul. 3 Maja 8, 05-800 Pruszków (Полша).
6. като се има предвид безопасността на Потребителя, използването на дефектния Продукт е забранено.
7 Внимание: Използването на дефектен продукт е опасно за здравето и живота на потребителя.
8. Изпълнението на задълженията по гаранцията се извършва в рамките на 14 работни дни от датата на доставка на дефектния Продукт от Потребителя.
9. Преди дефектният Продукт да бъде предаден за рекламация, се препоръчва той да бъде почистен. Препоръчва се продуктът, предмет на рекламация, да бъде внимателно защитен от повреди по време на транспортиране (препоръчва се продуктът, предмет на рекламация, да се достави в оригиналната му опаковка).
Гаранционният срок се удължава с времето, през което Потребителят не е могъл да използва Продукта, обхванат от гаранцията, поради дефект.
Гаранцията не изключва, ограничава или спира правата на потребителя, произтичащи от разпоредбите на гаранцията за дефекти на продадената вещ.

В съответствие с член 13, параграфи 1 и 2 от Регламент (ЕС) 2016/679 на Европейския парламент и на Съвета от 27 април 2016 г. относно защитата на физическите лица във връзка с обработването на лични данни и относно свободното движение на такива данни и за отмяна на Директива 95/46/ЕО ("ОРЗД"), с настоящото Ви информираме, че

1. Администраторът на Вашите лични данни, посочени във формуляра е DEDRA-EXIM sp. z o.o. със седалище в Прушков, на ул. 3 Maja 8, 05-800 Прушков (по-нататък: „Администратор").
2. Вашите лични данни ще се обработват изключително с цел провеждане на гаранционната процедура на устройството съгласно ст. 6 ал. 1 буква "б" от Общия регламент за защита на личните данни (по-нататък: „ОРЗД") Посочване на данните е доброволно, но е необходимо за провеждане на гаранционната процедура.
3. Вашите лични данни ще се обработват през срока на разглеждането на провеждане на гаранционната процедура и за архивни цели при необходимост от защита от евентуалните претенции към Администратора не по-дълго отколкото до датата на давността им.
4. Вашите лични данни могат да се обявяват изключително на операторите, обработващи данните в полза на Администратора въз основа на писмен договор за възлагане на обработването на личните данни, предоставящи, м.др. услуги по технически сервиз, хостинг или обслужване на уеб-сайта, по IT обслужване, на куриерска служба. Доставчиците на Администратора са задължени да осигурят защита на личните данни и да отговарят на изискванията на действащото законодателство, свързано със защита на личните данни и не могат да използват доверените им лични данни за целите, различни от определените в договор с Администратора.

5. Вашите данни няма да бъдат обработвани по автоматизиран начин, в това число във формата на профилиране, и няма да се предоставят в трета страна/международна организация.
6. Имате право на достъп до съдържанието на личните си данни и право всеки момент да ги коригирате, изтриете, ограничите обработването им, право да прехвърляте данните, право да подадете възражение.
7. По всякакви въпроси, свързани с обработването на Вашите лични данни от Администратора можете да се свържете на електронен адрес: daneosobowe@dedra.pl.;
8. Имате право да подадете жалба до органа, компетентен относно въпросите за защита на личните данни;

UA Зміст

1. Фотографії та креслення
2. Опис пристрою
3. Використання пристрою за призначенням
4. Обмеження використання
5. Технічні дані
6. Підготовка до експлуатації
7. Увімкнення приладу
8. Експлуатація приладу
9. Регулярне технічне обслуговування
10. Запасні частини та приладдя
11. Усунення власних несправностей
12. Складання приладу
13. Інформація для користувачів щодо утилізації електричного та електронного обладнання
14. Гарантійний талон

Переклад оригінальної інструкції

Загальні умови безпеки містяться в окремій брошурі.
Декларація відповідності додається до пристрою як окремий документ. У разі відсутності декларації відповідності, будь ласка, зверніться до сервісного центру Dedra-Exim Sp. z o.o.

ПОПЕРЕДЖЕННЯ. Перед використанням пристрою прочитайте всі попередження, позначені символом оклику, та всі інструкції.

Недотримання наведених нижче попереджень та інструкцій з техніки безпеки може призвести до ураження електричним струмом, пожежі або серйозної травми. Зберігайте всі попередження та інструкції для подальшого використання.

Струнко **Лінійка SAS+ALL була розроблена для роботи тільки з зарядними пристроями та акумуляторами лінійки SAS+ALL.**
Літій-іонний акумулятор і зарядний пристрій не входять до складу придбаного обладнання і повинні бути придбані окремо. Використання акумуляторів і зарядних пристроїв, відмінних від тих, що призначені для цього пристрою, заборонено.

2. Опис пристрою

Мал. A: 1. напрямна планка, 2. зубці леза, 3. захист оператора, 4. допоміжна ручка, 5. двосекційний перемикач послідовності, 6. ручка głó□na, 7. гніздо для акумулятора.

3. Використання пристрою за призначенням

Машинка для стрижки живоплоту призначена для підстригання пагонів і дрібних гілок живоплотів, чагарників, кущів, невеликих декоративних дерев і т.п. в присадибних садах, на присадибних ділянках і т.п.
Може використовуватися при ремонтно-будівельних роботах, в ремонтних майстернях, аматорських роботах, при дотриманні умов експлуатації та допустимих режимів роботи, викладених в інструкції з експлуатації.

4. Обмеження використання

Струнко **Прилад можна використовувати тільки відповідно до "Допустимих умов експлуатації", наведених нижче.**

Струнко **Несанкціоновані зміни механічної та електричної конструкції, будь-які модифікації, операції з технічного обслуговування, не описані в інструкції з експлуатації, вважатимуться незаконними і призведуть до негайної втрати гарантійних прав, а декларація про відповідність втратить чинність.**

Використання електроінструменту не за призначенням або всупереч інструкції з експлуатації призведе до негайної втрати гарантійних прав.
Уважно прочитайте інструкцію. Ознайомтеся з елементами керування та правильним використанням інструменту.
Ніколи не дозволяйте дітям або особам, які не ознайомлені з цією інструкцією, користуватися машиною. Місцеве законодавство може обмежувати вік оператора.
Пам'ятайте, що оператор або користувач несе відповідальність за нещасні випадки або небезпеку, що сталися з іншими людьми або їх майном.

ДОПУСТИМІ УМОВИ ЕКСПЛУАТАЦІЇ

S1 Безперервна експлуатація

Не використовувати в приміщенні. Діапазон температур для заряджання акумулятора 10 - 30°C. Не піддавати впливу температури вище 40°C.

5. Технічні дані

Модель пристрою	DED7092
Робоча напруга [В]	18 d.c.
Довжина полотна [мм]	510
Частота обертання двигуна [об/хв]	20000
Швидкість різання [хв-1].	1300
Вага приладу [кг]	2,04
Рівень вібрації, виміряний на ручці ah [м/с2].	<2,5
Невизначеність вимірювання K [м/с2]	1,5
Рівень шуму	
Рівень звукового тиску LpA [дБ(A)]	84,4
Рівень звукової потужності LwA [дБ(A)]	92,5
Невизначеність вимірювання KpA, KwA [дБ(A)].	3
Гарантований рівень звукової потужності LWA [дБ(A)]	96

Інформація про шум і вібрацію

Комбіноване значення вібрації a і невизначеність вимірювання були визначені відповідно до EN 62841-4-2 і наведені в таблиці.
Рівень шуму був визначений відповідно до EN 62841-4-2, значення наведені вище в таблиці.

Струнко **Шум може призвести до пошкодження слуху, завжди використовуйте засоби захисту органів слуху під час роботи!**

Заявлене значення рівня шуму було виміряно відповідно до стандартного методу випробувань і може використовуватися для порівняння одного приладу з іншим. Зазначений вище рівень шуму також може бути використаний для попередньої оцінки впливу шуму.
Рівень шуму під час фактичного використання електроінструменту може відрізнятися від заявлених значень в залежності від використання робочих інструментів, зокрема типу заготовки і необхідності визначення заходів для захисту оператора. Для точної оцінки впливу в реальних умовах використання необхідно враховувати всі частини робочого циклу, включаючи періоди, коли машина вимкнена або коли вона увімкнена, але не використовується для роботи.

6. Підготовка до експлуатації

Струнко **Пристрій є частиною лінійки SAS+ALL, тому для його використання повинен бути укомплектований комплект, що складається з пристрою, акумулятора та зарядного пристрою. Використання інших акумуляторів та зарядних пристроїв заборонено.**

Носіть захисні навушники та захисні окуляри. Завжди носіть їх під час роботи з машиною. Завжди носіть міцне взуття та довгі штани під час роботи з машиною. Не працюйте з машиною босоніж або у відкритих сандалях. Уникайте носіння вільного одягу або одягу зі звисаючими шнурами чи зав'язками. Не носіть вільний одяг або прикраси, які можуть бути втягнуті у повітрозабірник. Тримайте довге волосся подалі від повітрозабірника.
Перед використанням завжди візуально перевіряйте, чи надійно закріплені деталі кріплення, чи не пошкоджений корпус і чи всі кришки на місці. Замініть зношені або пошкоджені компоненти у вузлах ваг. Замініть пошкоджені або нерозбірливі етикетки.
Не використовуйте машину, коли поруч знаходяться люди, особливо діти, або тварини.
Машина повинна експлуатуватися в добре освітленому місці.
Спочатку слід встановити захисний кожух оператора. Для цього насуньте захисний кожух (рис. A, 3) так, щоб фланець внизу кожуха щільно увійшов в паз на корпусі. Затягніть захисний кожух за з'єднувальні гвинти. Зніміть пластикову кришку з леза. Вставте заряджений акумулятор, призначений для пристроїв SAS+ALL, у гніздо для акумулятора. Пристрій готовий до роботи.

7. Увімкнення приладу

Струнко **Не вмикайте прилад, коли захисний кожух знаходиться на лезі.**

Щоб запустити прилад, увімкніть його, використовуючи послідовність кнопок (рис. A, 5). Прилад увімкнеться лише тоді, коли обидві кнопки будуть натиснуті одночасно. Щоб вимкнути прилад, відпустіть будь-яку кнопку. Ножі повинні негайно зупинитися після відпускання кнопки.

8. Експлуатація приладу

Струнко **Якщо батарея нагрівається вище 40°C, припиніть роботу і зачекайте, поки батарея охолоне.**

Надмірне нагрівання може призвести до виходу акумулятора з ладу.

Струнко **Не запускайте машину без захисного кожуха і з встановленим захисним кожухом ножа. Переконайтеся, що ножі не заблоковані, а всі частини машини справні та неушкоджені.**

Ножиці призначені для підстригання живоплотів, а також для підстригання кущів, чагарників тощо. Двосторонні леза, що обертаються протилежно, дозволяють різати в двох напрямках.

Горизонтальне різання

Для отримання рівномірної висоти різання рекомендується використовувати допоміжну лінію, наприклад, мотузку. Найкраща продуктивність досягається, якщо направляти ножиці під кутом приблизно 5 градусів до поверхні, яку потрібно розрізати. Різання слід виконувати, рухаючи ножиці зліва направо, а потім у зворотному напрямку на низькій швидкості.

Вертикальний розріз

Ножиці завжди слід вести знизу вгору під кутом приблизно 5 градусів до поверхні, яку потрібно обрізати. Якщо ножиці вести зверху вниз, обрізані пагони та гілки будуть згинатися, що ускладнить обрізку. Здійснюйте зріз на повну висоту, щоб отримати рівну, вертикальну поверхню.

Формування кущів

Використовуючи комбінацію горизонтального і вертикального різання, ножиці можна використовувати для формування кущів. При різанні, відмінному від горизонтального, направляйте ножиці знизу.
Якщо машина заблокована, негайно вимкніть джерело живлення і від'єднайте машину від електромережі перед тим, як очистити її від відходів. Ніколи не використовуйте машину з пошкодженими захисними кожухами. Тримайте джерело живлення вільним від відходів та інших скупчень, щоб запобігти пошкодженню джерела живлення або можливому загорянню.
Зупиніть машину та від'єднайте джерело живлення. Переконайтеся, що всі рухомі частини повністю зупинилися
- щоразу, коли ви залишаєте машину,
- перед чищенням ножів,
- перед перевіркою, чищенням або роботою на машині.

⚠ Струнко **Ніколи не переносьте прилад, тримаючи його за лезо!**

9. Регулярне технічне обслуговування

Не заряджайте акумулятор одразу після інтенсивного використання. Через явище розряду не зберігайте акумулятор повністю розрядженим, оскільки він може розрядитися нижче критичного рівня і стати безповоротно пошкодженим.
Тому, якщо акумулятор не використовується, його слід зберігати частково зарядженим (приблизно на 40%). Заряджайте акумулятор до того, як він повністю розрядиться. Зберігайте батареї за температури 10-30°C. При зберіганні за низьких температур вони швидше розряджаються.
Заряджання акумулятора описано в інструкціях до акумулятора та зарядного пристрою серії SAS+ALL.

⚠ Струнко **Місце зберігання пристрою має бути недоступним для дітей.**

Якщо необхідно відправити шуруповерт в сервісний центр для ремонту, захистіть його від випадкових механічних пошкоджень і вийміть акумулятори з гнізда зарядного пристрою.

Як демонтувати акумулятор

Щоб вийняти акумулятор, натисніть кнопку фіксатора на передній панелі акумулятора. Витягніть акумуляторну батарею з гнізда. Щоб встановити акумуляторну батарею, вставте її в гніздо, а потім натисніть на неї, доки не зафіксується фіксатор ручки.

Обслуговування приладу

⚠ Струнко **Ніколи не виконуйте технічне обслуговування пристрою, підключеного до джерела живлення.**

Це може призвести до серйозних травм або ураження електричним струмом. Перед технічним обслуговуванням необхідно вийняти акумулятор з гнізда пристрою.
Технічне обслуговування включає в себе обслуговування разом з аксесуарами, тобто акумулятором і зарядним пристроєм.

Обслуговування ножів

Після кожного використання ножиць слід ретельно очищати леза від залишків матеріалу, що розрізається. Також рекомендується періодично змащувати леза в місцях їх кріплення до напрямної планки (рис. B, 12.5 і 12.6), використовуючи мастило, що біологічно розкладається, наприклад, Dedra DEGL02.
Коли машина зупиняється для обслуговування, перевірки, зберігання або заміни аксесуарів, вимкніть джерело живлення, від'єднайте машину від електромережі та переконайтеся, що всі рухомі частини повністю зупинилися. Перед виконанням будь-яких перевірок, регулювань тощо дайте машині охолонути. Дбайливо доглядайте за машиною і тримайте її в чистоті.
Зберігайте машину в сухому та недоступному для дітей місці.
Завжди давайте машині охолонути перед тим, як ставити її на зберігання.
З метою безпеки замінюйте зношені або пошкоджені деталі. Використовуйте тільки оригінальні запасні частини та вузли.
Ніколи не намагайтеся відключити функцію захисного блокування (за наявності).
Обслуговування пристрою полягає в підтримці всіх його компонентів, необхідних для нормальної роботи, в належному стані. Не використовуйте для чищення розчинники, оскільки це може призвести до непоправного пошкодження корпусу та інших пластикових деталей.
Акумулятор не можна чистити водою, оскільки це може спричинити внутрішнє коротке замикання, що призведе до незворотних пошкоджень.

Перед кожним запуском:

- Переконайтеся, що вентиляційні отвори двигуна не заблоковані і не забруднені. За необхідності відкрийте/прочистіть їх ганчіркою, злегка змоченою у воді.;

Після кожного використання:

- Від'єднайте акумулятор, щоб уникнути випадкової активації несанкціонованими особами або під час поводження з ним.

10. Запасні частини та приладдя

Рекомендовані аксесуари

Лінійка SAS+ALL може бути укомплектована будь-яким акумулятором і зарядним пристроєм з лінійки SAS+ALL .
Для придбання запасних частин та аксесуарів, будь ласка, звертайтеся до сервісного центру "Дедра-Ексім". Контактні дані можна знайти на сторінці 1 цього посібника. При замовленні запасних частин, будь ласка, вказуйте номер деталі на заводській табличці та номер деталі на складальному кресленні. Протягом гарантійного терміну ремонт здійснюється згідно з правилами, викладеними в гарантійному талоні. Будь ласка, передайте заявлений виріб для ремонту за місцем придбання (продавець зобов'язаний прийняти заявлений виріб), або надішліть його до Центрального сервісного центру "ДЕДРА - ЕКСІМ". Будь ласка, додайте гарантійний талон, виданий імпортером. Без цього документа ремонт буде розглядатися як післягарантійний. Після закінчення гарантійного терміну ремонт здійснюється Центральним сервісом. Несправний виріб повинен бути надісланий до Сервісу (витрати на пересилку покриваються користувачем).

11. Усунення власних несправностей

⚠ Струнко **Перед самостійним усуненням несправностей від'єднайте пристрій від джерела живлення.**

ПРОБЛЕМА	**ПРИЧИНА**	**РІШЕННЯ**
Пристрій не працює	Несправний вимикач Розряджена батарея Неправильно встановлений акумулятор	Віднесіть пристрій на технічне обслуговування Перезарядити акумулятор Встановіть правильно
Пристрій важко запускається	Акумуляторна батарея розряджена	Правильно заряджати акумулятор
Двигун перегрівається	Леза засмічені Перевищення робочих параметрів	Очистити леза Вимкніть інструмент, дайте йому повністю охолонути

12. Складання приладу

1 Тример для живоплоту - 1 шт. 2 Захисний кожух оператора - 1 шт. 3. гвинти - 1 шт. 4. захисний кожух леза - 1 шт.

13. Інформація для користувачів щодо утилізації електричного та електронного обладнання (стосується домогосподарств)



Символ, зображений на виробах або супровідній документації, вказує на те, що несправне електричне або електронне обладнання не можна утилізувати разом з побутовими відходами. Якщо вам потрібно утилізувати, повторно використати або відновити компоненти, найкраще віднести їх до спеціалізованого пункту збору, де вони будуть прийняті безкоштовно. Інформацію про місцезнаходження пунктів збору відпрацьованого обладнання надають місцеві органи влади, наприклад, на їхніх веб-сайтах.
Правильна утилізація пристрою, допомагає зберегти цінні ресурси та уникнути негативного впливу на здоров'я та навколишнє середовище внаслідок можливої присутності в обладнаннінебезпечних речовин: речовини, суміші та компоненти.
Неправильна утилізація відходів загрожує штрафними санкціями згідно з відповідними місцевими нормами.
Користувачі в країнах ЄС: Якщо вам потрібно утилізувати електричне або електронне обладнання, зверніться до найближчої точки продажу або до вашого постачальника, який надасть вам додаткову інформацію.
Утилізація в країнах за межами Європейського Союзу: Цей символ стосується лише країн Європейського Союзу. Якщо ви хочете утилізувати цей виріб, зверніться до місцевих органів влади або дилера для отримання інформації про правильний спосіб утилізації.

Гарантійний талон

на

.....

(назва продукту)

Номер замовлення: ..... Номер лоту: .....

(далі - Продукт)

Дата придбання продукту: .....

Печатка дилера

Дата та підпис продавця: .....

Заява користувача:

Я підтверджую, що ознайомлений з умовами гарантійних зобов'язань та наслідками недотримання вказівок, викладених в інструкції з експлуатації та гарантійному талоні. Я ознайомлений з умовами цієї гарантії, що підтверджую власним підписом:

..... ……

Дата і місце Підпис користувача

I. Відповідальність за Продукт

1. Поручитель - Dedra Exim Sp. Z o.o. З місцезнаходженням у м. Прушкув, адреса: вул. 3 Мая 8, 05-800 Прушкув, KRS 0000062517, Окружний суд міста Варшави у Варшаві, XIV Економічний відділ Національного судового реєстру, NIP 527-020-49-33, статутний капітал: 100 980,00 ЗЛОТИХ.
2. Відповідно до умов, викладених у цьому гарантійному талоні, Гарант надає гарантію на Виріб, починаючи з дистрибуції Гаранта.
3. Відповідальність за гарантією поширюється лише на дефекти, що виникли з причин, притаманних Продукту на момент його доставки Користувачеві.
4. Користувач має право на безкоштовний ремонт Продукту в рамках гарантії, якщо дефект став очевидним протягом гарантійного періоду. Спосіб ремонту Товару (метод ремонту) визначається на розсуд Гаранта. Якщо Гарант виявить, що ремонт неможливий, він залишає за собою право замінити дефектний елемент або весь Продукт на бездефектний, знизити ціну Продукту або відмовитися від договору.

5. По відношенню до Користувача, який не є споживачем у розумінні Цивільного кодексу від 23 квітня 1964 року, відповідальність Гаранта за збитки, що випливають з цієї гарантії та/або у зв'язку з її укладенням та виконанням, незалежно від правового титулу, обмежується максимум вартістю дефектного Продукту.

II. Гарантійний термін

Компоненти продукту	Тривалість гарантійного захисту
DED7092	36 місяців з дати придбання Продукту, як зазначено в цьому гарантійному талоні

III. Умови, за яких можна скористатися гарантією

1. Користувач повинен пред'явити заповнений гарантійний талон Продукту та підтвердити обставини придбання Продукту Користувачем, наприклад, пред'явивши чек, рахунок-фактуру тощо. З метою ефективного розгляду рекламації рекомендується, щоб Користувач надав разом з Виробом всі компоненти, зазначені в розділі "Комплектація пристрою", що міститься в Посібнику користувача.
2. Що користувач дотримується інструкцій, наведених в інструкції з експлуатації та гарантійному талоні.
3. Гарантія поширюється лише на територію Республіки Польща та ЄС.
4. Гарантія не поширюється на дефекти Продукту, що виникають, зокрема, внаслідок:
A. Недотримання Користувачем умов, викладених в Інструкції з експлуатації, зокрема щодо правильної експлуатації, технічного обслуговування та очищення;
B. Використання Користувачем засобів для чищення або догляду, які не відповідають вимогам Інструкції з експлуатації;
C. Неналежне зберігання та транспортування Продукту Користувачем;
D. Несанкціоновані зміни та/або модифікації Продукту Користувачем, які не були узгоджені з Гарантом;
E. Використання Користувачем у Виробі витратних матеріалів, які не відповідають вимогам Інструкції з експлуатації.
5. Користувач, який не є споживачем у розумінні Цивільного кодексу від 23 квітня 1964 року, втрачає гарантію на Продукт, в якому:
A. Серійні номери, позначення дати та паспортні таблички були видалені, змінені або пошкоджені користувачем;
B. Пломби були пошкоджені користувачем або мають ознаки втручання користувача.
Увага: Користувач зобов'язаний самостійно і за власний рахунок виконувати дії, пов'язані з повсякденною експлуатацією Виробу, що випливають, зокрема, з Інструкції з експлуатації, самостійно і за власний рахунок.

IV. Процедура подання скарги

1. Якщо Ви виявите, що Виріб працює неправильно, перед тим, як пред'явити претензію, Ви повинні переконатися, що всі кроки, зазначені в Інструкції з експлуатації, були виконані правильно, перш ніж пред'являти претензію.
2. Рекомендується пред'явити претензію негайно, бажано протягом 7 днів з моменту виявлення дефекту в Товарі. Користувач, який не є споживачем у розумінні Цивільного кодексу від 23 квітня 1964 року, втрачає права, що випливають з цієї гарантії, якщо він не подасть скаргу протягом 7 днів.
3. Повідомлення про рекламацію можна подати, зокрема, в місці придбання Продукту, в гарантійному сервісному центрі або в письмовій формі на вказану адресу: Dedra Exim Sp. Z o.o., ul. 3 Maja 8, 05-800 Pruszków.
4. Користувач може подати скаргу, використовуючи форму, доступну на веб-сайті www.dedra.pl. ("Заява про гарантійні зобов'язання").
5. Адреси гарантійного обслуговування для окремих країн можна знайти на сайті www.dedra.pl. Якщо гарантійне обслуговування для певної країни не передбачено, рекомендується надсилати гарантійні претензії туди: Dedra Exim Sp. Z o.o. Ul. 3 Maja 8, 05-800 Pruszków (Польща).
6. З метою безпеки Користувача використання дефектного Продукту заборонено.
7. Попередження: Використання несправного Виробу є небезпечним для здоров'я та життя Користувача.
8. Виконання зобов'язань за гарантією відбудеться протягом 14 робочих днів, рахуючи від дати доставки Користувачем заявленого Продукту.
9. Перед тим, як відправити дефектний Виріб на рекламацію, рекомендується його почистити. Виріб, що підлягає рекламації, рекомендується ретельно захищати від пошкоджень під час транспортування (рекомендується доставляти виріб, що підлягає рекламації, в оригінальній упаковці).
10. Гарантійний термін продовжується на час, протягом якого Користувач не міг використовувати Продукт, на який поширюється гарантія, через дефект.
Гарантія не виключає, не обмежує і не призупиняє права Користувача, передбачені положеннями про гарантійні зобов'язання щодо дефектів проданих товарів.

Відповідно до статті 13(1) та (2) Регламенту (ЄС) 2016/679 Європейського Парламенту та Ради від 27 квітня 2016 року про захист фізичних осіб у зв'язку з обробкою персональних даних і про вільний рух таких даних та про скасування Директиви 95/46/ЄС (далі: "RODO"), повідомляємо Вам наступне

1. Контролером ваших персональних даних, вказаних у формі, є компанія DEDRA-EXIM sp. z o.o., зареєстрована за адресою: вул. 3 Мая, 8, 05- 800, Прушкув (далі: «Контролер»).
2. Ваші дані будуть оброблятися виключно з метою виконання гарантійної процедури для пристрою згідно з літ. b п. 1. ст. 6 Загального регламенту захисту даних (далі: «ЗРЗД») Надання даних є добровільним, але необхідним для виконання гарантійної процедури.
3. Ваші дані будуть оброблятися протягом періоду виконання гарантійної процедури та з метою архівування на випадок необхідності захисту від можливих претензій до Контролера, але не довше закінчення терміну позовної давності.
4. Ваші дані можуть бути розкриті тільки суб'єктам, які обробляють дані від імені Контролера, на підставі письмового договору про доручення на обробку персональних даних, що передбачає, зокрема, технічне обслуговування, хостинг або обслуговування веб-сайту, IT-сервіс, кур'єрську компанію. Постачальники Контролера зобов'язані забезпечувати безпеку даних і дотримуватися вимог чинного законодавства щодо захисту персональних даних і не можуть використовувати довірені їм персональні дані в цілях, відмінних від зазначених у договорі з Контролером.
5. Ваші персональні дані не будуть оброблятися автоматизовано, зокрема, не будуть профілюватися, а також не будуть передаватися у треті країни/міжнародні організації.
6. Ви маєте право на доступ до своїх персональних даних та право на їхнє виправлення, видалення, обмеження обробки, право на передачу даних, право на відмову від обробки, у будь-який момент;
7. З усіх питань, пов'язаних з обробкою Контролером ваших персональних даних, ви можете звернутися до Контролера за адресою e-mail: daneosobowe@dedra.pl.;
8. Ви маєте право подати скаргу до відповідного наглядового органу із захисту персональних даних;

Dedra Exim Sp. z o.o.
ul. 3 Maja 8, 05-800 Pruszków
Tel. +48 22 73 83 777, fax +48 22 73 83 779
www.dedra.pl, serwis@dedra.pl

Adnotacje o dokonanych naprawach / Annotations of repairs made / Záznamy o provedených opravách / Záznamy o vykonaných opravách / Pastabos apie atliktą remontą / Piezīmes par veikto remontu / Feljegyzések az elvégzett javításokról / Mențiuni cu privire la reparațiile efectuate / Vermerke über ausgeführte reparaturen / Opombe o opravljenih popravilih / Bilješke o izvršenim popravcima / Отбелязване на извършените ремонти / Відмітка про проведені ремонти

Data zgłoszenia do naprawy / Date of request for repair / Datum nahlášení k opravě / Dátum odovzdania do opravy / Atidavimo remontui data / Produkta nodošanas remontā datums / A javításra történő bejelentés dátuma / Data predării la reparație / Datum der Anmeldung zur Reparatur / Datum prijave za popravilo / Datum zahtjeva za popravak / Дата на заявката за ремонт / Дата подання заявки на	Data wykonania naprawy / Date of repair /Datum provedení opravy / Dátum vykonania opravy / Remonto data / Remonta datums / A javítás dátuma / Data efectuării reparației / Datum der Ausführung der Reparatur / Datum izvršitve popravila / Datum popravka / Дата на ремонта / Дата ремонту	Zakres naprawy, opis czynności naprawczych / Scope of repair, description of repair activities /.Rozsah opravy, popis úkonů / Rozsah opravy, opis vykonaných opravných činností / Remonto apimtis, remonto darbų aprašymas / Remonta apjoms, remontdarbu apraksts / A javítás tartalma, a javítási műveletek leírása / Domeniul de reparație, descrierea operațiilor de reparație / Umfang der Reparatur , Beschreibung der Tätigkeiten / Obseg popravila, opis izvršenih opravil v okviru popravila / Opseg popravka, opis popravka / Обхват на ремонта, описание на ремонтните дейности / Обсяг ремонту, опис ремонтних робіт	Podpis wykonującego naprawę / Signature of the repairer / Podpis opraváře / Podpis osoby vykonávajúcej opravu / Remontą atliekančio asmens parašas / Remonta veicēja paraksts / A javítást végző aláírása / Semnătura persoanei care a efectuat reparația / Unterschrift der die Reparatur ausführenden Person / Podpis osebe, ki je izvršila popravilo / Potpis osobe koja izvodi popravak / Подпис на ремонтиращия / Підпис ремонтника