DED7081

Instrukcja ważna dla urządzeń wyprodukowanych po: / Instruction manual valid for devices manufactured after:/ Návod pro zařízení vyrobená po: / Návod pre obsluhu zariadení vyrobených po: / Instrukcija – įrenginiai, kurie buvo pagaminti nuo: / Lietošanas instrukcija ierīcēm izgatavotiem pēc: / Útmutató a után gyártott készülékekhez: / Manualul de utilizare pentru aparate fabricate după: / Bedienungsanleitung für Geräte, hergestellt wurden die nach dem: / Priročnik velja za naprave, izdelane po: / Upute vrijede za uređaje proizvedene nakon: **01.01.2021**

PL **Akumulatorowa przepycharka rur**
Instrukcja obsługi z kartą gwarancyjną

EN **Cordless drain cleaner**
Instruction manual with guarantee card

CZ **Akumulátorový čistič odpadu**
Návod k obsluze se záručním listem

SK **Akumulátorový čistič potrubia**
Užívateľská príručka so záručným listom

LT **Akumuliatorinis vamzdžių valiklis**
Naudojimo instrukcija su Garantiniu lapu

SI **Akumulatorski potiskalnik cevi**
Navodila za uporabo z garancijsko kartico

LV **Darbināms ar akumulatoru cauruļu tīrītājs**
Lietošanas instrukcija ar garantijas talonu

HU **Akkumulátoros duguláselhárító**
Használati Utasítás Garanciajeggyel

RO **Desfundator pentru țevi cu accumulator**
Instrucțiuni de utilizare și certificat de garanție

DE **Akku-Rohrreiniger**
Bedienungsanleitung mit Garantiekarte

HR **Akumulatorski čistač cijevi**
Upute za upotrebu s jamstvenim listom



PL Wszelkie prawa zastrzeżone. Niniejsze opracowanie jest chronione prawem autorskim. Kopiowanie lub rozpowszechnianie Instrukji Obsługi we fragmentach albo w całości bez zgody Dedra Exim zabronione Dedra Exim zastrzega sobie prawo do wprowadzania zmian konstrukcyjno-technicznych oraz kompletacyjnych bez uprzedniego powiadamiania. Zmiany te nie mogą stanowić podstawy do reklamowania produktu. Instrukcja obsługi dostępna na stronie www.dedra.pl

EN All rights reserved. This publication is protected by copyright. Copying or distribution of the User Manual in parts or in full without Dedra Exim's permission is prohibited Dedra Exim reserves the right to make design, technical and completion changes without prior notice. These changes may not constitute grounds for advertising the product. User manual available at www.dedra.pl

CZ Všechna práva vyhrazena. Toto zpracování je chráněno autorským právem. Kopírování nebo šíření Návodu k obsluze v částech nebo vcelku bez souhlasu společnosti Dedra Exim je zakázáno. Dedra Exim si vyhrazuje právo zavádět konstrukční a technické a komplementační změny bez dřívějšího oznámení. Tyto změny nemohou být základem pro reklamování výrobku. Návod k obsluze dostupný na stránkách www.dedra.pl

SK Všetky práva vyhradené. Tieto materiály sú chránené autorskými právami. Kopírovanie prípadne šírenie častí, prípadne celého návodu na obsluhu je bez súhlasu spoločnosti Dedra Exim zakázané. Dedra Exim si vyhradzuje právo na vykonávanie konštrukčno-technických zmien, a zmien doplnkového príslušenstva, bez predchádzajúceho upozornenia. Tieto zmeny nemôžu byť dôvodom na reklamáciu výrobku. Užívateľská príručka je dostupná na webovej stránke www.dedra.pl

LT Visos teisės saugomos. Šis kūrinys yra saugomas autorinių teisių įstatymų. Eksploatavimo instrukcijos arba jos fragmentų kopijavimas ir platinimas be „Dedra Exim“ sutikimo draudžiamas. „Dedra Exim“ pasilieka sau teisę įvesti konstrukcijos, techninius arba komplektacijos pokyčius be išankstinio įspėjimo. Šie pokyčiai negali būti skundo dėl produkto pagrindu. Naudojimo instrukcija yra prieinama svetainėje: www.dedra.pl

LV Visas tiesības pasargātas. Šis izdevums ir sargāts ar autortiesību. Lietošanas Instrukcijas kopēšana vai izplatīšana pilnīgi vai fragmentos bez Dedra Exim firmas piekrišanas ir aizliegta. Firma Dedra Exim atstāj sev tiesību veikt konstrukcijas-tehnikas izmaiņu, kā arī komplektācijas izmaiņu bez iepriekšēja paziņojuma. Šīs izmaiņas nevar būt par pamatu produkta reklamēšanai. Lietošanas instrukcija pieejama mājaslapā www.dedra.pl

HU Minden jog fenntartva. A jelen kiadvány szerzői jogokkal védve. A Használati Utasítás másolása vagy terjesztése egészében vagy részleteiben a Dedra Exim írásos engedélye nélkül tilos A Dedra Exim fenntartja magának a szerkezeti-műszaki, valamint komplettálási változtatások előzetes bejelentés nélküli bevezetésének jogát. Ezek a változások nem szolgálhatnak alapjául a termék reklamációjának. A használati utasítás a weboldalon elérhető www.dedra.pl.

RO Toate drepturile rezervate. Această redactare este protejată prin legea dreptului de autor. Este interzisă copierea, reproducerea în orice fel sau multiplicarea și distribuirea parțială sau în totalitate a Manualului de utilizare fără permisiunea firmei Dedra Exim Firma Dedra Exim își rezervă dreptul de a face modificări tehnice și constructive sau de completare a dispozitivului fără o notificare prealabilă. Aceste modificări nu pot constitui temei pentru reclamarea produsului. Instrucţiunea de deservire accesibilă pe pagina www.dedra.pl

DE Alle Rechte vorbehalten. Die vorliegende Bedienungsanleitung wird durch das Urheber-recht geschützt. Kein Teil dieser Bedienungs-anleitung darf ohne schriftliche Einwilligung von Dedra Exim vervielfältigt oder verbreitet werden.Dedra Exim behält sich das Recht vor, Konstruktions- und technische Änderungen sowie Änderungen in der Zusammensetzung vorzunehmen, ohne vorher darüber zu informieren. Diese Änderungen können kein Grund zur Reklamation des Produkts bilden. Die Bedienungsanleitung ist auf der Internetseite www.dedra.pl zugänglich.

SI Vse pravice pridržane. To delo je zaščiteno z avtorskimi pravicami. Kopiranje ali razširjanje uporabniškega priročnika po delih ali v celoti brez dovoljenja družbe Dedra Exim je prepovedano Družba Dedra Exim si pridržuje pravico do oblikovnih, tehničnih in končnih sprememb brez predhodnega obvestila. Te spremembe ne smejo biti razlog za oglaševanje izdelka. Uporabniški priročnik je na voljo na spletni strani www.dedra.pl

HR Sva prava pridržana. Ova je studija zaštićena autorskim pravima. Zabranjeno je kopiranje ili distribucija korisničkog priručnika, djelomično ili u cijelosti, bez pristanka Dedra Exima. Dedra Exim zadržava pravo uvođenja konstrukcijskih, tehničkih i montažnih promjena bez prethodne najave. Ove izmjene ne mogu biti temelj za reklamiranje proizvoda. Korisnički priručnik dostupan na www.dedra.pl

22
PAP

Kontakt
Contact / Kontaktai / Kontakts / Elérhetőség / Contact / Kontakt / Pišite na / Kontakt
Dedra Exim Sp. z o.o., ul. 3 Maja 8, 05-800 Pruszków
Tel. +48 22 73 83 777 wew. 129, 165, fax +48 22 73 83 779
serwis@dedra.com.pl www.dedra.pl



A

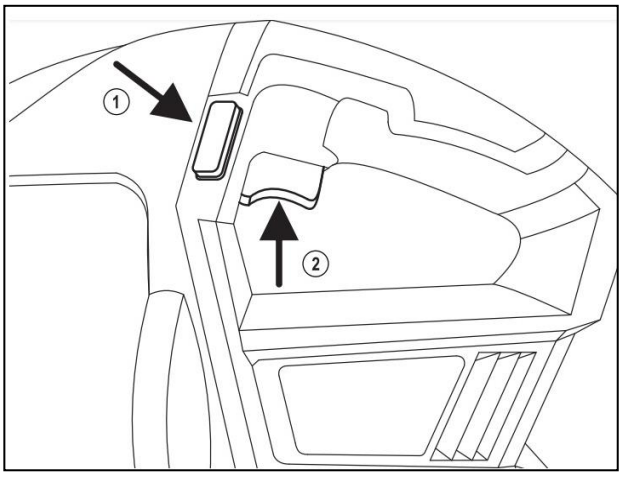

B

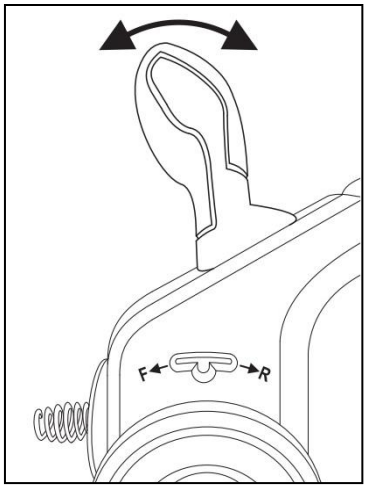

C

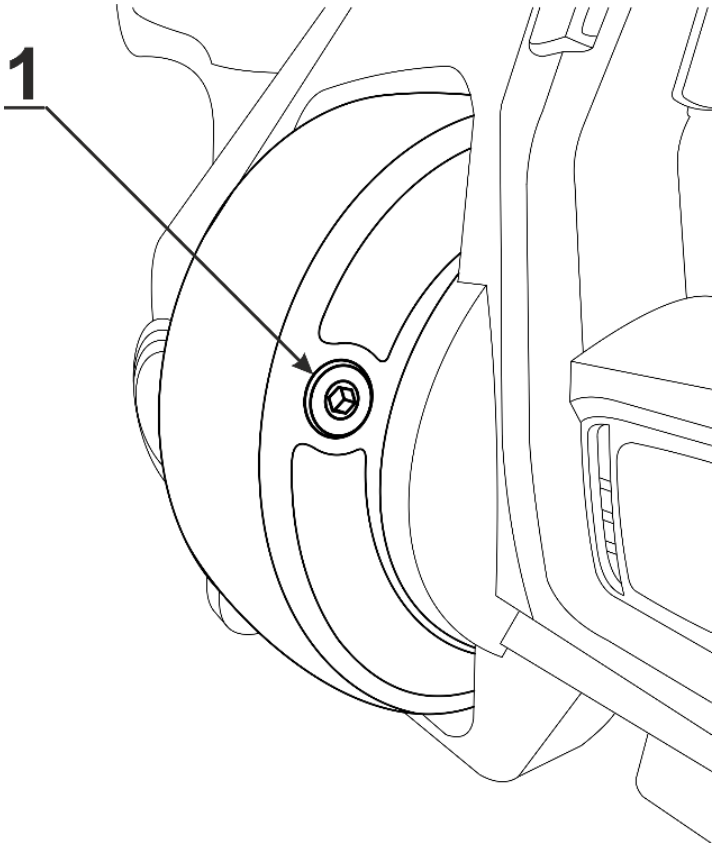

D

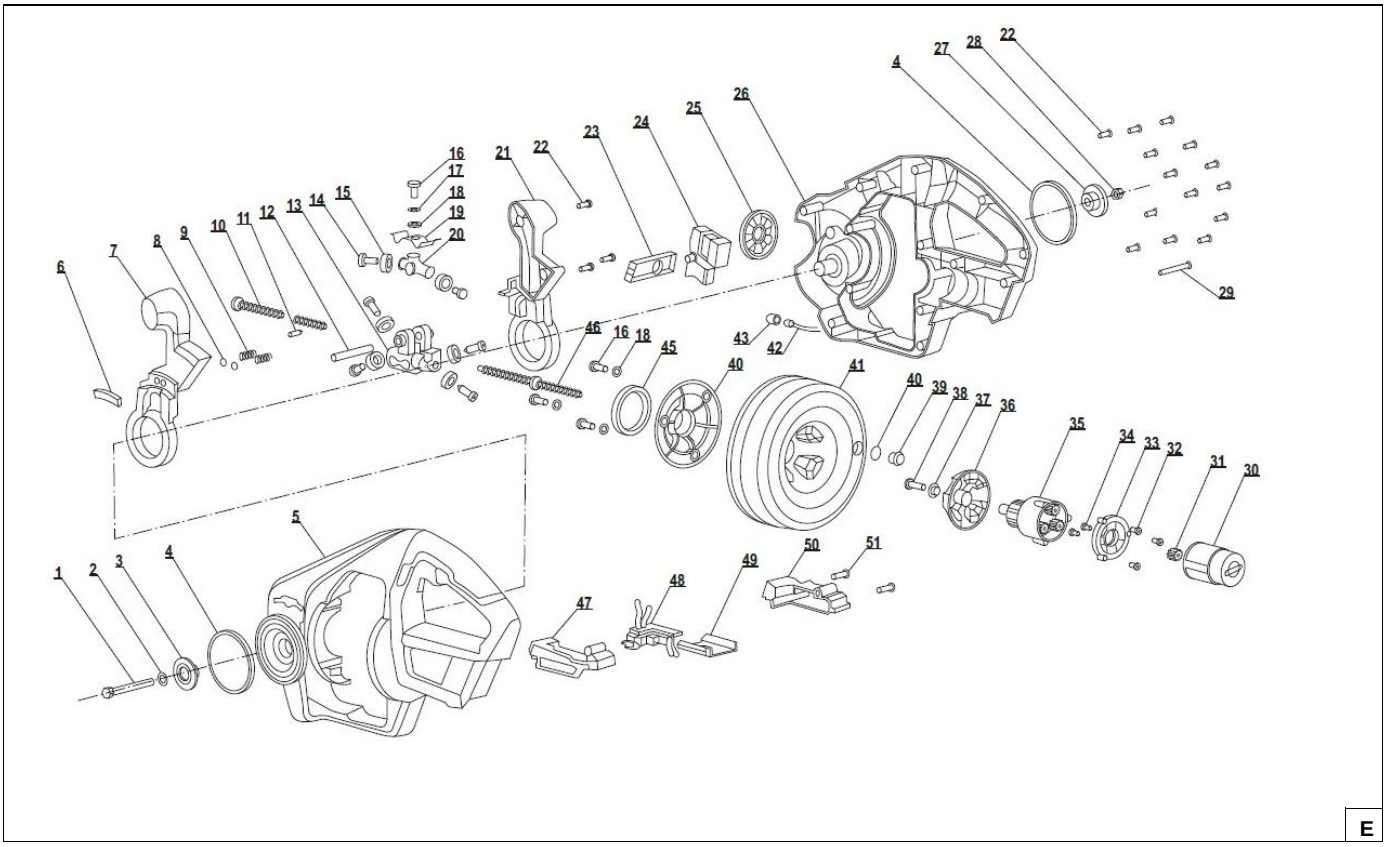

Opis Zastosowanych Piktogramów/ Description of pictograms / Popis Použitých Piktogramů/ Opis Používaných Piktogramov/ Panaudotų Piktogramų Aprašymas/ Lietoto Piktogrammu Apraksts/ Az Alkalmazott Piktogramok Magyarázata / Descrierea Pictogramelor / Gebot: Lesen Sie, Bitte, Die Bedienungsanleitung/ Verwendete Piktogramme / Opis uporabljenih piktogramov

	Nakaz: przeczytaj instrukcję obsługi / Warrant: read the instruction manual / Příkaz: přečtěte návod k obsluze / Príkaz: oboznámte sa s užívateľskou príručkou / Privaloma: perskaitykite aptarnavimo instrukciją / Norādījums: rūpīgi iepazīstieties ar lietotāja rokasgrāmatā sniegto informāciju / Utasítás: olvassa el az útmutatót / Obilgatoriu: citiţi manualul de utilizare / Gebot: die Bedienungsanleitung lesen / Obvezno: preberite navodila za uporabo
	Nakaz: Stosować okulary ochronne, Używać ochronników słuchu, Stosować środki ochrony dróg oddechowych/ Warrant: Wear safety glasses, Use ear protection, Use respiratory protection / Příkaz: používejte ochranné Brýle, používejte ochranu sluchu, Používejte prostředky pro ochranu dýchacích cest/Príkaz: používajte ochranné okuliare, Používajte chrániče sluchu, Používajte ochranné prostriedky na ochranu dýchacích ciest/Privaloma: naudoti apsauginius akinius, Privaloma: naudoti apsauginius akinius, Naudoti kvėpavimo takų apsaugos priemones/ Norādījums: nēsājiet aizsargacenes, Lietojiet dzirdes aizsardzības līdzekļus, Izmantot elpceļu attiecīgu aizsardzību/ Utasítás: Viseljen védőszemüveget, Használjon fülvédőt, Használjon légúti védelmi felszerelést/ Obligatoriu: Folosiţi ochelari de protecţie, Trebuie să folosiţi aparate pentru protecţia auzului, Utilizaţi echipament de protecţie a căilor respiratorii/ Gebot: schutzbrille tragen, Der gehörschutz ist zu benutzen, Atemschutzgeräte benutzen / Obvezno: Nositi zaščitna očala, uporabljati zaščito za ušesa, nositi zaščito dihal
	Nakaz: stosować rękawice ochronne/ Order: use protective gloves **/** Příkaz: používejte ochranné rukavice/ Príkaz: používajte ochranné rukavice/ Privaloma: naudoti apsauginius akinius/ Pieprasījums: lietot aizsardzības cimdus/ Utasítás: használjon védőkesztyűt / Obligatoriu: purtaţi manuşi de protecţie/ Gebot: schutzhandschuhe sind zu benutzen / Obvezno: uporabljajte zaščitne rokavice

PL

Spis treści

1. Zdjęcia i rysunki
2. Opis urządzenia
3. Przeznaczenie urządzenia
4. Ograniczenie użycia
5. Dane techniczne
6. Przygotowanie do pracy
7. Włączanie urządzenia
8. Użytkowanie urządzenia
9. Bieżące czynności obsługowe
10. Części zamienne i akcesoria
11. Samodzielne usuwanie usterek
12. Kompletacja urządzenia, uwagi końcowe
13. Informacja dla użytkowników o pozbywaniu się urządzeń elektrycznych i elektronicznych
14. Wykaz części do rysunku złożeniowego
15. Karta gwarancyjna

Ogólne warunki bezpieczeństwa zostały dołączone jako oddzielna broszura. Deklaracja Zgodności WE dołączona jest do urządzenia jako oddzielny dokument. W przypadku braku Deklaracji Zgodności WE prosimy o kontakt z Serwisem Dedra-Exim Sp. z o.o.

OSTRZEŻENIE. Przeczytać wszystkie ostrzeżenia oznaczone symbolem i wszystkie instrukcje.

Nieprzestrzeganie podanych niżej ostrzeżeń i wskazówek dotyczących bezpieczeństwa może być przyczyną porażenia prądem elektrycznym, pożaru lub poważnych obrażeń.
Zachować wszystkie ostrzeżenia i instrukcje do przyszłego użytku.

UWAGA Urządzenie z linii SAS+ALL zostało zaprojektowane do pracy tylko z ładowarkami i akumulatorami linii SAS+ALL. Akumulator Li-Ion i ładowarka nie stanowią wyposażenia zakupionego urządzenia i należy nabyć je oddzielnie. Stosowanie akumulatorów i ładowarek innych niż dedykowanych do urządzenia spowoduje utratę praw gwarancyjnych

2. Opis urządzenia

Rysunek A: 1 Przełącznik kierunku obrotów; 2.Przycisk włącznika; 3. Gniazdo akumulatora 4.Bęben, 5.Dioda LED, 6.Sprężyna,7.Dziwignia przełącznika zmiany kierunku obrotów.

3. Przeznaczenie urządzenia

Urządzenie przeznaczone jest do przepychania i udrażnia zatorów w rurach odpływowych. Dopuszcza się wykorzystanie urządzenia w pracach remontowo-budowlanych, warsztatach naprawczych, pracach amatorskich przy równoczesnym przestrzeganiu warunków użytkowania i dopuszczalnych warunkach pracy, zawartych w instrukcji obsługi.

4. Ograniczenia użycia

Samowolne zmiany w budowie mechanicznej i elektrycznej, wszelkie modyfikacje, czynności obsługowe nie opisane w Instrukcji Obsługi będą traktowane za bezprawne i powodują natychmiastową utratę Praw Gwarancyjnych.

Użytkowanie niezgodne z przeznaczeniem, bądź niezgodnie z Instrukcją Obsługi spowoduje natychmiastową utratę Praw Gwarancyjnych a Deklaracja Zgodności traci ważność.

DOPUSZCZALNE WARUNKI PRACY

Stosować tylko wewnątrz pomieszczeń. Zakres temperatur ładowania akumulatorów 10 - 30°C. Nie wystawiać na temperaturę pow. 40°C.

5. Dane techniczne

Model urządzenia	DED7081
Napięcie pracy [V]	18 d.c.
Prędkość obrotowa n_0 [min^{-1}]	0-560

Średnica rury [mm]	20-50
Długość spirali [m]	7
Średnica spirali [mm]	7
Poziom drgań mierzony na rękojeści a_h [m/s^2]	0,894
Niepewność pomiaru K [m/s^2]	1,5
Emisja hałasu:	
Poziom ciśnienia dźwięku L_{PA} [dB(A)]	79
Poziom mocy dźwięku L_{wa} [dB(A)]	90
Niepewność pomiarowa K_{pA}[dB(A)], K_{wA}[dB(A)]	3
Masa (bez akumulatora i ładowarki) [kg]	3,45

Informacja na temat drgań i hałasu.

Wartość łączona drgań a_h oraz niepewność pomiaru określono zgodnie z normą EN 62841-2-21 i podano w tabeli
Emisja hałasu została określona zgodnie z EN 62841-1, wartości podano powyżej w tabeli.

UWAGA **Hałas może spowodować uszkodzenie słuchu, podczas pracy zawsze należy używać środków ochrony słuchu!**

Deklarowana wartość emisji hałasu została zmierzona zgodnie ze standardową metodą badania i może być wykorzystana do porównania jednego urządzenia z drugim. Podany powyżej poziom emisji hałasu może być również wykorzystywany do wstępnej oceny narażenia na hałas.
Poziom hałasu podczas rzeczywistego użytkowania elektronarzędzia może się różnić od zadeklarowanych wartości w zależności od sposobu użycia narzędzi roboczych, w szczególności od rodzaju obrabianego przedmiotu oraz od konieczności określenia środków mających na celu ochronę operatora. Aby dokładnie oszacować narażenia w rzeczywistych warunkach użytkowania, należy wziąć pod uwagę wszystkie części cyklu operacyjnego, obejmujące także okresy, gdy urządzenie jest wyłączone lub gdy jest ono włączone ale nie jest używane do pracy.

6. Przygotowanie do pracy

UWAGA **Urządzenie stanowi część linii SAS+ALL, dlatego, aby z niego skorzystać, należy skompletować zestaw, składający się z urządzenia, akumulatora i ładowarki.** Stosowanie innych akumulatorów i ładowarek jest zabronione.

UWAGA **Wszystkie czynności obsługowe, przeprowadzaj przy odłączonym od urządzenia akumulatorze.**

Zmiana kierunku obrotów

Urządzenie wyposażono w dwa przełączniki robocze, jeden realizowy jest poprzez dźwignię przesuwu, dostępne są trzy położenia (przód/neutralny/tył), drugi przełącznik znajduje się przy rękojeści głównej.Aby był realizowany ruch przód/tył dźwignia musi się znajdować w jednym z położeń skrajnych a drugi przycisk znajdujący się w rekojeści głównej musi być wciśnięty.

Doświetlenie miejsca pracy

Urządzenie wyposażono w diodę LED doświetlającą obszar roboczy.Dioda podświetla miejsce pracy w momencie włączenia urządzenia.Zwolnienie przycisku włącznika powoduje zgaśnięcie diody LED.

7. Włączanie urządzenia

Włącznik urządzenia znajduje się w rękojeści głównej. Aby uruchomić urządzenie, wciśnij przycisk znajdujący się na rękojeści głównej. (Rys.B.2) Urządzenie będzie pracować dopóki włącznik główny będzie wciśnięty. W celu wyłączenia urządzenia zwolnij przycisk główny.W ramach testu uruchom urządzenie bez obciążenia na co najmniej jedną minutę,po upewnieniu się, że działa prawidłowo, przystąp do pracy.

8. Użytkowanie urządzenia

Przed rozpoczęciem pracy zdemontuj syfon i rury odpływowe tak aby uzyskać łatwy dostęp do otworu rury. Aby usunąć zator w rurze ,ustaw urządzenie w taki sposób aby spirala wysuwała się z urządzenia. Wciśnij przełącznik kierunku obrotów (Rys.B.1)oznaczony literką L, a dźwignię ustaw w położeniu F (Rys.C), wciśnij przycisk włącznika (Rys.B.2) spirala wysunie się do przodu. Aby wycofać spiralę przesuń dźwignie do położenia R lub wciśnij przycisk R. W przypadku ustawienia dźwigni w położeniu naturalnym, sprężyna będzie się obracała, ale nie wysunie się do przodu.

Kończenie pracy

Wysuń końcówkę roboczą z rury. Zwolnij nacis na przycisk włącznika, powróci on wtedy do pozycji „wyłączony". Poczekaj aż końcówka robocza zatrzyma się samoczynnie.

9. Bieżące czynności obsługowe

UWAGA **Wszystkie czynności obsługowe, należy przeprowadzać przy odłączonym od urządzenia akumulatorze.**

Przed każdym uruchomieniem:

Sprawdzaj czy otwory wentylacyjne urządzenia nie są zasłonięte lub zabrudzone. W razie konieczności oczyść wilgotną ściereczką/przedmuchaj sprężonym powietrzem.

Po każdym użyciu:

Odłączaj akumulator aby uniknąć przypadkowego włączenia przez osoby postronne lub podczas przenoszenia i czyszczenia.
Każdorazowo po zakończeniu pracy zlać wodę z bębna sprężyny. W tym celu odkręcić śrubę otworu spustowego (rys. D, 1), zlać z bębna zebraną wodę. Pozwoli to na zminimalizowanie zagrożenia korodowania sprężyny. Czyść spiralę ciepłą wodą z niewielką ilością detergentu, pozostaw spiralę do całkowitego wyschnięcia. Po wyschnięciu przesmaruj spiralę.Zabrudzenia na obudowie wyczyść wilgotną ściereczką, nie używaj agresywnych detergentów.
Urządzenie przechowuj w miejscu niedostępnym dla dzieci, w miarę możliwości w oryginalnym opakowaniu.

10. Części zamienne i akcesoria

W celu zakupu części zamiennych należy skontaktować się z serwisem Dedra Exim. Dane kontaktowe znajdują się na 1. stronie instrukcji.
Przy zamawianiu części zamiennych prosimy podać numer partii umieszczony na tabliczce znamionowej oraz numer części z rysunku złożeniowego.
W okresie gwarancyjnym naprawy dokonywane są na zasadach podanych w karcie gwarancyjnej. Reklamowany produkt prosimy przekazać do naprawy w miejscu zakupu (sprzedawca zobowiązany jest przyjąć reklamowany produkt), przesłać do serwisu centralnego Dedra Exim lub przesłać do serwisu najbliższego względem miejsca zamieszkania (lista serwisów na stronie www.dedra.pl). Prosimy uprzejmie dołączyć wypełnioną kartę gwarancyjną. Po okresie gwarancyjnym naprawy wykonuje serwis centralny. Uszkodzony produkt należy przesłać do serwisu (koszty wysyłki pokrywa użytkownik).

11. Samodzielne usuwanie usterek

UWAGA **Przed przystąpieniem do samodzielnego usuwania usterek należy odłączyć urządzenie od zasilania.**

Problem	Przyczyna	Rozwiązanie
Urządzenie nie działa	Akumulator jest źle podłączony lub uszkodzony	Sprawdź i w razie konieczności popraw podłączenie akumulatora. W przypadku stwierdzenia uszkodzenia akumulatora nie pracuj urządzeniem.
	Uszkodzony włącznik	Wymień włącznik na nowy – przekazaż urządzenie do serwisu.
	Silnik nie ma mocy, rusza z trudem	Zużyte szczotki. Wymień silnik na nowy – przekazaż urządzenie do serwisu.
	Czuć zapach spalonej izolacji	Silnik wymaga naprawy – przekaż urządzenie do serwisu.
Silnik przegrzewa się	Zapchane otwory wentylacyjne	Przedmuchaj sprężonym powietrzem.
Efektywność pracy bardzo mała	Zużyta końcówka robocza	Wymienić końcówkę roboczą na nową.

12. Kompletacja urządzenia

Przepychacz do rur DED7081 – 1 sztuka,

13. Informacja dla użytkowników o pozbywaniu się zużytych urządzeń elektrycznych i elektronicznych (dotyczy użytkowników domowych)



Przedstawiony symbol umieszczony na produktach lub dołączonej do nich dokumentacji informuje, że niesprawnych urządzeń elektrycznych lub elektronicznych nie można wyrzucać razem z odpadami bytowymi. Prawidłowe postępowanie w razie konieczności utylizacji, powtórnego użycia lub odzysku podzespołów polega na przekazaniu urządzenia do wyspecjalizowanego punktu zbiórki, gdzie będzie przyjęte bezpłatnie. Informacji o lokalizacji miejsc zbiórki zużytego sprzętu udzielają władze lokalne np. na swoich stronach internetowych.
Prawidłowa utylizacja urządzenia umożliwia zachowanie cennych zasobów i uniknięcie negatywnego wpływu na zdrowie i środowisko, wynikające z możliwości obecności w sprzęcie niebezpiecznych: substancji, mieszanin oraz części składowych.
Nieprawidłowa utylizacja odpadów zagrożona jest karami przewidzianymi w odpowiednich przepisach lokalnych.
Użytkownicy w krajach Unii Europejskiej: W razie konieczności pozbycia się urządzeń elektrycznych lub elektronicznych, prosimy skontaktować się z najbliższym punktem sprzedaży lub z dostawcą, którzy udzielą dodatkowych informacji.
Pozbywanie się odpadów w krajach poza Unią Europejską: Taki symbol dotyczy tylko krajów Unii Europejskiej. W razie potrzeby pozbycia się niniejszego produktu prosimy skontaktować się z lokalnymi władzami lub ze sprzedawcą celem uzyskania informacji o prawidłowym sposobie postępowania.

14. Wykaz części do rysunku złożeniowego. (Rys.E)

LP	Nazwa części	LP	Nazwa części
1	Wkręt	27	Płytka dociskowa
2	Podkładka płaska	28	Nakrętka
3	Płytka dociskowa	29	Wkręt
4	Pierścień	30	Silnik
5	Lewa obudowa	31	Koło zębate
6	Element pozycjonujacy	32	Wkręt
7	Osłona lewa dźwigni	33	Płytka łącząca
8	Podkładka	34	Wkręt
9	Sprężyna	35	Przekładnia redukcyjna
10	Spirala zewnętrzna	36	Uszczelka
11	Wkręt	37	Wkręt

12	Wałek pozycjonujący	38	Złącze
13	Podstawa łożyska	39	Zatyczka
14	Wkręt	40	Oring
15	Łożysko	41	Bęben
16	Wkręt	42	Dioda LED
17	Podkładka sprężysta	43	Osłona diody
18	Płaska uszczelka	44	Łożysko
19	Element sprężysty	45	Pierścien łączący
20	Ruchoma podstawa łożyska	46	Spirala wewnetrzna
21	Osłona prawa dźwigni	47	Lewa obudowa gniazda akumulatora
22	Wkręt	48	Złącze akumulatorowe
23	Cięgno przełacznika kierunku obrotów	49	Prowadnica
24	Włącznik	50	Prawa obudowa gniazda akumulatora
25	Pokrywa ochronna	51	Wkręty
26	Prawa obudowa	52	

Karta gwarancyjna

na

Akumulatorowa przepycharka rur

Nr katalogowy: DED7081 nr partii: .....

(zwane dalej Produktem)

Data zakupu Produktu: .....

Pieczęć sprzedawcy

Data i podpis sprzedawcy: .....

Oświadczenie Użytkownika:

Potwierdzam, że zostałem poinformowany o warunkach gwarancji oraz skutkach nieprzestrzegania wytycznych zawartych w Instrukcji obsługi i karcie gwarancyjnej. Warunki niniejszej gwarancji są mi znane, co potwierdzam własnoręcznym podpisem:

....

Data i miejsce Podpis Użytkownika

I. Odpowiedzialność za Produkt:

1. Gwarant – Dedra Exim Sp. z o.o. z siedzibą w Pruszkowie, adres: ul. 3 Maja 8, 05-800 Pruszków, KRS 0000062517, Sąd Rejonowy dla m.st. Warszawy w Warszawie, XIV Wydział Gospodarczy Krajowego Rejestru Sądowego, NIP 527-020-49-33, kapitał zakładowy: 100 980.00 zł.
2. Na warunkach określonych w niniejszej karcie gwarancyjnej Gwarant udziela gwarancji na Produkt, pochodzący z dystrybucji Gwaranta.
3. Odpowiedzialność z tytułu gwarancji obejmuje tylko wady powstałe z przyczyn tkwiących w Produkcie w momencie jego wydania Użytkownikowi.
4. Z tytułu gwarancji Użytkownik, uzyskuje prawo do bezpłatnej naprawy Produktu, o ile wada ujawniła się w okresie gwarancji. Sposób naprawy Produktu (metoda wykonania naprawy) zależy od decyzji Gwaranta. W przypadku stwierdzenia przez Gwaranta braku możliwości naprawy Gwarant zastrzega sobie prawo wymiany wadliwego elementu albo całego Produktu na wolny od wad, obniżenia ceny Produktu lub odstąpienia od umowy.
5. W stosunku do Użytkownika, który nie jest konsumentem w rozumieniu ustawy z dnia 23 kwietnia 1964r. Kodeks cywilny, odpowiedzialność odszkodowawcza Gwaranta za szkody wynikające z niniejszej gwarancji i/lub w związku z jej zawarciem i wykonywaniem, bez względu na tytuł prawny, jest ograniczona maksymalnie do wysokości wartości wadliwego Produktu.

II. Okres gwarancji:

Elementy Produktu	Czas trwania ochrony gwarancyjnej
DED7081	36 miesięcy, licząc od daty zakupu Produktu uwidocznionej w niniejszej karcie gwarancyjnej
Części i akcesoria	Nie objęte gwarancją

III. Warunki skorzystania z gwarancji:

1. Przedstawienie przez Użytkownika wypełnionej karty gwarancyjnej Produktu oraz uprawdopodobnienie przez Użytkownika okoliczności zakupu Produktu, np. poprzez przedstawienie paragonu, faktury, itd. W celu sprawnego przeprowadzenia reklamacji zaleca się aby Użytkownik przekazał wraz z Produktem do reklamacji wszystkie elementy określone w „Kompletacji urządzenia" zawartej w Instrukcji obsługi.
2. Stosowanie się przez Użytkownika do zaleceń zawartych w Instrukcji obsługi i karcie gwarancyjnej.
3. Gwarancja obejmuje tylko obszar Rzeczypospolitej Polskiej i UE.
4. Gwarancja nie obejmuje wad Produktu powstałych w szczególności na skutek:
a. Nieprzestrzegania przez Użytkownika warunków określonych w Instrukcji obsługi, w szczególności w zakresie prawidłowej eksploatacji, konserwacji i czyszczenia;
b. Zastosowania przez Użytkownika środków czyszczących lub konserwujących niezgodnych z Instrukcją obsługi;
c. Nieodpowiedniego przechowywania i transportu Produktu przez Użytkownika;
d. Samowolnych zmian i/lub przeróbek Produktu przez Użytkownika, które nie były uzgadniane z Gwarantem;
e. Zastosowania przez Użytkownika w Produkcie materiałów eksploatacyjnych niezgodnych z Instrukcją obsługi.
f. Użytkownik, który nie jest konsumentem w rozumieniu ustawy z dnia 23 kwietnia 1964r. Kodeks cywilny, traci gwarancję na Produkt, w którym:
g. numery seryjne, oznaczenia dat i tabliczki znamionowe zostały usunięte, zmienione lub uszkodzone przez Użytkownika;
h. plomby zostały uszkodzone przez Użytkownika lub noszą ślady manipulacji Użytkownika.
5. Uwaga! Czynności związane z codzienną obsługą Produktu, wynikające m.in. z Instrukcji obsługi Użytkownik wykonuje we własnym zakresie i na swój koszt.

IV. Procedura reklamacyjna:

1. W przypadku stwierdzenia nieprawidłowej pracy Produktu, przed dokonaniem zgłoszenia reklamacyjnego należy upewnić się czy wszystkie czynności określone w szczególności w Instrukcji obsługi zostały wykonane w sposób prawidłowy.
2. Zgłoszenie reklamacji zaleca się dokonać niezwłocznie, najlepiej w terminie 7 dni od daty zauważenia wady Produktu. Użytkownik, który nie jest konsumentem w rozumieniu ustawy z dnia 23 kwietnia 1964r. Kodeks cywilny traci uprawienia wynikające z niniejszej gwarancji w przypadku niezgłoszenia reklamacji w terminie 7 dni.
3. Zgłoszenie reklamacji można dokonać m.in. w punkcie zakupu Produktu, w serwisie gwarancyjnym lub pisemnie na adres: Dedra Exim Sp. z o.o., ul. 3 Maja 8, 05-800 Pruszków.
4. Użytkownik może złożyć reklamację przy wykorzystaniu formularza dostępnego na stronie internetowej www.dedra.pl. („Formularz zgłoszenia reklamacji z tytułu gwarancji").
5. Adresy serwisów gwarancyjnych dla poszczególnych krajów dostępne są na stronie www.dedra.pl. W przypadku braku serwisu gwarancyjnego dla danego kraju zgłoszenia reklamacyjne z tytułu gwarancji zaleca się kierować na adres: Dedra Exim Sp. z o.o. ul. 3 Maja 8, 05-800 Pruszków (Polska).
6. Mając na uwadze bezpieczeństwo Użytkownika zakazuje się korzystania z wadliwego Produktu.
7. Uwaga! Korzystanie z wadliwego Produktu jest niebezpieczne dla zdrowia i życia Użytkownika.
8. Wykonanie obowiązków wynikających z gwarancji nastąpi w terminie 14 dni roboczych, licząc od dnia dostarczenia reklamowanego Produktu przez Użytkownika.
9. Przed dostarczeniem wadliwego Produktu do reklamacji zaleca się jego oczyszczenie. Reklamowany Produkt zaleca się dokładnie zabezpieczyć przed uszkodzeniami w transporcie (zaleca się dostarczyć reklamowany Produkt w oryginalnym opakowaniu).
10. Okres gwarancji ulega przedłużeniu o czas, w ciągu którego wskutek wady Produktu objętego gwarancją Użytkownik nie mógł z niego korzystać.

Gwarancja nie wyłącza, nie ogranicza, ani nie zawiesza uprawnień Użytkownika wynikających z przepisów o rękojmi za wady rzeczy sprzedanej.

EN

Table of contents

1. Photos and drawings
2. Device description
3. Purpose of the device
4. Limitation of use
5. Technical data
6. Preparation for work
7. Switching on the device
8. Use of the device
9. Ongoing maintenance
10. Spare parts and accessories
11. Self-remediation of defects
12. Completion of the device, concluding remarks
13. Information for users on disposal of electrical and electronic equipment
14. Warranty card

General safety conditions are included as a separate brochure.
The EC Declaration of Conformity is attached to the device as a separate document. In case of lack of EC Declaration of Conformity, please contact Dedra-Exim Sp. z o.o. Service.

WARNING. Read all warnings marked with the symbol and all instructions.

Failure to observe the following warnings and safety instructions could result in electric shock, fire or serious injury.
Retain all warnings and instructions for future use.

WARNING **The SAS+ALL line device is designed to work only with chargers and batteries of the SAS+ALL line.** The Li-Ion battery and charger are not included with the purchased device and must be purchased separately. Use of batteries and chargers other than those dedicated to the device will void warranty rights

2. Description of the device

Figure A: 1.Direction switch; 2.Switch button; 3.Battery socket 4.Drum, 5.LED, 6.Spring,7.Diverter switch knob.

3. Purpose of the device

The device is designed for pushing and unclogging blockages in drain pipes. It is permissible to use the device in repair and construction work, repair workshops, amateur work while observing the conditions of use and permissible working conditions contained in the instruction manual.

4. Restrictions on use

Unauthorized changes to the mechanical and electrical structure, any modifications, maintenance activities not described in the Operation Manual will be considered illegal and cause immediate loss of Warranty Rights.

Use not in accordance with the intended use, or not in accordance with the Operating Instructions, will result in immediate loss of Warranty Rights and the Declaration of Conformity will become invalid.

ACCEPTABLE WORKING CONDITIONS

Use only indoors. Battery charging temperature range 10 - 30°C. Do not expose to temperatures above 40°C.

5. Technical data

Device model	DED7081
Operating voltage [V].	18 d.c.
Speed n_0 [min^{-1}].	0-560
Pipe diameter [mm]	20-50
Spiral length [m].	7
Spiral diameter [mm].	7
Vibration level measured at the handle a_h [m/s^2].	0,894
Measurement uncertainty K [m/s^2].	1,5
Noise emissions:	
Sound pressure level L_{PA} [dB(A)].	79
Sound power level L_{wa} [dB(A)].	90
Measurement uncertainty K_{pA}[dB(A)], K_{wA}[dB(A)].	3
Weight (without battery and charger) [kg].	3,45

Information on vibration and noise.

The combined value of vibration a_h and the measurement uncertainty were determined in accordance with EN 62841-2-21 and are given in the table
Noise emissions were determined in accordance with EN 62841-1, the values are given above in the table.

WARNING **Noise can cause hearing damage, always use hearing protection when working!**

The declared noise emission value has been measured according to a standard test method and can be used to compare one device with another. The noise emission level stated above can also be used for preliminary assessment of noise exposure.
Noise levels during actual use of the power tool may differ from the declared values depending on how the work tools are used, particularly the type of workpiece being worked on, and the need to determine measures to protect the operator. In order to accurately estimate exposures under actual conditions of use, all parts of the operating cycle must be taken into account, including periods when the device is turned off or when it is turned on but not used for work.

6. Preparation for work

WARNING **The device is part of the SAS+ALL line, so in order to use it, you must complete a set, consisting of the device, battery and charger.** The use of other batteries and chargers is prohibited.

WARNING **All maintenance, carry out with the battery disconnected from the device.**

Changing the direction of rotation

The device is equipped with two operating switches, one is realized through the sliding lever, three positions are available (forward/neutral/rear), the second switch is located at the main handle.To realize forward/rear movement the lever must be in one of the extreme positions and the second button located in the main handle must be pressed.

Workplace lighting

The device is equipped with an LED that illuminates the work area.The LED illuminates the work area when the device is turned on.Releasing the switch button turns off the LED.

7. Turning on the device

The device's on/off switch is located on the main handle. To start the device, press the button located on the main handle. (Fig.B.2) The device will operate as long as the main switch is pressed. To turn off the device, release the main button.As a test, run the device without a load for at least one minute,after making sure it is working properly, proceed.

8. Use of the device

Before starting work, remove the trap and drain pipes so that you can easily access the pipe opening. To remove the blockage in the pipe, position the device in such a way that the spiral will slide out of the device. Press the direction of rotation switch (Fig.B.1)marked with the letter L, and move the lever to position F (Fig.C), press the switch (Fig.B.2) the spiral will move forward. To withdraw the spiral move the levers to position R or press the button R. If the lever is set in the natural position, the spiral will rotate, but will not extend forward.

Finishing the job

Slide the working tip out of the pipe. Release the pressure on the switch button, it will then return to the "off" position. Wait until the working tip stops automatically.

9. Ongoing maintenance

WARNING **All maintenance, should be carried out with the battery disconnected from the device.**

Before each startup:

Check that the ventilation holes of the device are not obstructed or dirty. If necessary, clean with a damp cloth/blow with compressed air.

After each use:

Disconnect the battery to avoid accidental activation by bystanders or during handling and cleaning. After each use, drain the water from the spring drum. To do this, unscrew the drain screw (Fig. D, 1) and drain the collected water from the drum. This will minimize the risk of spring corrosion. Clean the spiral with warm water and a small amount of detergent, let the spiral dry completely. After drying, lubricate the spiral.Clean dirt on the housing with a damp cloth, do not use aggressive detergents.
Keep the device out of the reach of children, if possible in the original packaging.

10. Spare parts and accessories

To purchase spare parts, contact Dedra Exim service. Contact information is on the 1st page of the manual.
When ordering spare parts, please quote the lot number on the nameplate and the part number from the assembly drawing.
During the warranty period, repairs are carried out under the terms of the warranty card. Please hand over the claimed product for repair at the place of purchase (the seller is obliged to accept the claimed product), send it to the Dedra Exim central service center or send it to the service center closest to your place of residence (list of service centers at www.dedra.pl). Kindly include the completed warranty card. After the warranty period, repairs are performed by the central service. Send the defective product to the service center (shipping costs are paid by the user).

11. Troubleshooting on its own

WARNING **Unplug the device from the power supply before performing any troubleshooting yourself.**

Problem	Cause	Solution
The device is not working	The battery is badly connected or damaged	Check and, if necessary, correct the battery connection. If the battery is found to be damaged, do not operate the device.
	Defective switch	Replace the switch with a new one - submit the device for service.
	Engine has no power, starts with difficulty	Worn brushes. Replace the motor with a new one - submit the device for service.
	Smell of burnt insulation	The motor needs repair - take the device to a service center.
The engine is overheating	Clogged vents	Blow out with compressed air.
Work efficiency very low	Worn working tip	Replace the working tip with a new one.

12. Completion of the device

Pusher for pipes DED7081 - 1 piece,

13. Information for users on disposal of waste electrical and electronic equipment (applies to domestic users)



The symbol shown on the products or accompanying documentation informs that faulty electrical or electronic equipment must not be disposed of with other waste. The correct thing to do if you need to dispose of, reuse or recover components is to take the device to a specialized collection point, where it will be accepted free of charge. Information on the location of collection sites for used equipment is provided by local authorities, e.g. on their websites.
Proper disposal of the device allows you to preserve valuable resources and avoid negative health and environmental impacts that may be threatened by improper waste handling. Improper waste disposal is at risk of penalties under relevant local regulations.
Users in the European Union countries
If you need to dispose of electrical or electronic equipment, please contact your nearest retailer or supplier, who will provide additional information.
Disposal of devices in countries outside the European Union.
Such symbol applies only to European Union countries. If you need to dispose of this product, please contact your local authorities or your dealer for the correct course of action.

Warranty card

at

Cordless pipe pusher

Part No.: DED7081 Lot No.: .....

(hereinafter referred to as the Product)

Product Purchase Date: .....

Dealer stamp

Date and signature of vendor: .....

User Statement:

I confirm that I have been informed of the terms of the warranty and the consequences of failure to comply with the guidelines contained in the Owner's Manual and the warranty card. The terms of this warranty are known to me, which I confirm with my signature:

....

Date and place Signature of the User

I. Product Liability:

1. Guarantor - Dedra Exim Sp. z o.o. with its seat in Pruszkow, address: ul. 3 Maja 8, 05-800 Pruszków, KRS 0000062517, District Court for the City of Warsaw in Warsaw, XIV Economic Department of the National Court Register, NIP 527-020-49-33, share capital: PLN 100,980.00.
2. Under the terms of this warranty card, the Guarantor guarantees the Product, originating from the Guarantor's distribution.
3. Liability under the warranty shall cover only defects arising from causes inherent in the Product at the time of its release to the User.
4. By virtue of the warranty, the User, obtains the right to repair the Product free of charge, if the defect became apparent during the warranty period. The method of repairing the Product (the method of performing the repair) is at the discretion of the Guarantor. If the Guarantor finds that repair is not possible, the Guarantor reserves the right to replace the defective element or the entire Product with a defect-free one, reduce the price of the Product or withdraw from the contract.
5. In relation to the User who is not a consumer within the meaning of the Act of April 23, 1964. Civil Code, the Guarantor's liability for damages resulting from this guarantee and/or in connection with its conclusion and execution, regardless of the legal title, is limited to a maximum of the value of the defective Product.

II. Warranty Period:

Product Elements	Duration of warranty protection
DED7081	36 months, starting from the date of purchase of the Product shown on this warranty card
Parts and accessories	Not covered by warranty

III. Conditions for taking advantage of the warranty:

The User must present the completed warranty card for the Product and the User must substantiate the circumstances of the purchase of the Product, e.g. by presenting a receipt, invoice, etc. In order to carry out the claim efficiently, the User is advised to submit with the Product for claim all the elements specified in the "Completion of the device" included in the User's Manual.
2. compliance by the User with the recommendations contained in the User's Manual and the warranty card.
3. The warranty covers only the territory of the Republic of Poland and the EU.
4. The warranty does not cover Product defects arising in particular from:
a. Failure by the User to comply with the conditions set forth in the User's Manual, particularly with regard to proper operation, maintenance and cleaning;
b. Use of cleaning or maintenance products by the User that do not comply with the User's Manual;
c. Inadequate storage and transportation of the Product by the User;
d. Unauthorized changes and/or alterations to the Product by the User, which were not agreed upon with the Guarantor;
e. User's use of consumables in the Product that do not comply with the User's Manual.
f. A user who is not a consumer within the meaning of the Act of April 23, 1964. Civil Code, forfeits the warranty on the Product in which:
g. serial numbers, date markings and nameplates have been removed, altered or damaged by the User;
h. the seals have been damaged by the User or bear signs of tampering by the User.
5. Note: Activities related to the daily operation of the Product, resulting, among other things, from the User's Manual, shall be performed by the User on his/her own and at his/her own expense.

IV. Complaint Procedure:

1. In the event that the Product is found not to be working properly, make sure that all the operations specified in particular in the User's Manual have been performed correctly before making a claim.
2. It is recommended to make a complaint immediately, preferably within 7 days from the date of noticing a defect in the Product. The User, who is not a consumer within the meaning of the Act of April 23, 1964. Civil Code, loses his/her rights under this warranty if he/she fails to report a complaint within 7 days.
3. Claims may be filed, among others, at the point of purchase of the Product, at the warranty service or in writing to the address: Dedra Exim Sp. z o.o., ul. 3 Maja 8, 05-800 Pruszków.
4. The user may file a complaint using the form available on the website www.dedra.pl. ("Warranty Claim Form").
5. Addresses of warranty services for specific countries are available at www.dedra.pl. In the absence of a warranty service for a particular country, warranty claims are recommended to be addressed to: Dedra Exim Sp. z o.o. ul. 3 Maja 8, 05-800 Pruszków (Poland).
6. With a view to the safety of the User, it is prohibited to use a defective Product.
7. Caution: using a defective Product is dangerous to the health and life of the User.
8. The fulfillment of the obligations under the warranty will be carried out within 14 working days from the date of delivery of the claimed Product by the User.
9.Before delivering the defective Product for complaint, it is recommended to clean it. The Product under complaint is recommended to be carefully protected against damage in transit (it is recommended to deliver the Product under complaint in its original packaging).
10. The warranty period shall be extended by the time during which, due to a defect in the Product covered by the warranty, the User could not use it.
The warranty does not exclude, limit or suspend the User's rights under the warranty provisions for defects of the sold thing

CZ Obsah

1. Snímky a obrázky
2. Popis zařízení
3. Určení nástroje
4. Omezení použití
5. Technické údaje
6. Příprava k práci
7. Zapínání nástroje
8. Použití nástroje
9. Aktuální provozní práce
10. Náhradní díly a příslušenství
11. Samostatné odstranění závad
12. Výbava nástroje
13. Informace pro uživatele o zbavování se elektrických a elektronických zařízení
14. Záruční list

Překlad originálního návodu

Prohlášení o shodě bylo připojeno k návodu jako jednotlivý dokument. V případě chybějícího prohlášení o shodě kontaktujte Dedra Exim Sp. z o.o.
Všeobecné bezpečnostní podmínky byly připojeny k návodu jako jednotlivá brožura.

VAROVÁNÍ. Přečtěte si všechna upozornění označená ⚠ Symbolem a všechny pokyny. Nedodržení níže uvedených upozornění a bezpečnostních pokynů může vést k úrazu elektrickým proudem, požáru nebo vážným zraněním.

Uložte všechna upozornění a pokyny pro pozdější použití.

Nedodržování níže uvedených bezpečnostních varování a pokynů může vést k úrazu elektrickým proudem, požáru nebo vážnému zranění.
Uschovejte si všechna varování a pokyny pro budoucí použití.

⚠ POZOR Zařízení řady SAS+ALL bylo navrženo pro práci pouze s nabíječkami a akumulátory řady SAS+ALL. Akumulátor Li-Ion a nabíječka nejsou součástí příslušenství zakoupeného zařízení a je nutné je zakoupit zvlášť. Používání akumulátorů a nabíječek, jiných než doporučených pro toto zařízení, bude mít za následek ztrátu záručních nároků.

2. Popis zařízení

Obrázek A: 1 Přepínač směru otáčení; 2. Tlačítko vypínače; 3. Schránka na akumulátor 4. Buben, 5. LED dioda, 6. Pružina, 7. Páčka přepínače změny směru otáčení.

3. Určení nástroje

Zařízení je určeno pro přetlačování a zprůchodnění ucpaných odtokových trubek. Zařízení se může používat pro stavební a opravné práce, v opravárenských dílnách, pro hobby použití se současným dodržováním podmínek používání a přípustných pracovních podmínek , uvedených v návodu k obsluze.

4. Omezení použití

Zařízení může být používáno pouze v souladu s níže uvedenými "Přípustnými provozními podmínkami".
Samovolné změny v mechanické a elektrické stavbě, veškeré úpravy, obslužné činnosti nepopsané v návodu k obsluze budou vnímány jako právně neopodstatněné a způsobí okamžitou ztrátu záručních práv a prohlášení o shodě ztratí platnost. Používání, které budou v rozporu s určením nebo v rozporu s návodem k obsluze způsobí okamžitou ztrátu záručních práv.

Přípustné pracovní podmínky
Používejte pouze uvnitř budovy. Teplotní rozsah nabíjení akumulátorů 10–30 °C. Nevystavujte teplotám nad 40 °C.

5. Technické údaje

Model zařízení	DED7081
Pracovní napětí [V]	18 d.c.
Rychlost otáčení n0 [min-1]	0-560
Průměr trubky [mm]	20-50
Délka spirály [m]	7
Průměr spirály [mm]	7
Hladina vibrací měřená na rukojeti ah [m/s2]	0,894
Nejistota měření K [m/s2]	1,5
Emise hluku:	
Hladina akustického tlaku Lpa [dB(A)]	79
Hladina akustického výkonu Lwa [dB(A)]	90
Nejistota měření K pA[dB(A)], KwA[dB(A)]	3
Hmotnost (bez akumulátoru a nabíječky) [kg]	3,45

Informace o vibracích a hluku
Kombinovaná hodnota vibrací ah a nejistota měření byly stanoveny podle EN 62841-2-21 a jsou uvedeny v tabulce
Emise hluku byla stanovena podle EN 62841-1, hodnoty jsou uvedeny v tabulce výše.

POZOR **Hluk môže spôsobiť poškodenie sluchu, a preto počas práce vždy používajte ochranné prostriedky na uši!**

Uvedená celková hodnota hluku je měřena podle standardní metody studie a může být použita k porovnání jednoho zařízení s druhým. Zadaná úroveň hluku může být použita také pro předběžné posouzení dopadu hluku.
Hladina hluku při skutečném používání přístroje se může lišit od deklarované hodnoty v závislosti na způsobu používání pracovních nástrojů, zejména na typu obráběného materiálu a je třeba k určení opatření na ochranu operátora. Přesně ohodnoťte expozici v reálných podmínkách provozu, je nutné vzít v úvahu všechny části pracovního cyklu, včetně období, když zařízení je vypnuto nebo když je zapnuté, ale není právě používáno.

6. Příprava k práci

POZOR **Zařízení je součástí řady SAS+ALL, proto pro jeho použití zkompletujte sadu, která se skládá ze zařízení, akumulátoru a nabíječky.**
Používání jiných akumulátorů a nabíječek je zakázáno.
Všechny servisní činnosti provádějte s odpojeným akumulátorem od zařízení.
Změna směru otáčení
Zařízení je vybaveno dvěma pracovními přepínači, jeden se ovládá řadicí páčkou, jsou k dispozici tři polohy (dopředu/neutrál/dozadu), druhý přepínač je umístěn na hlavní rukojeti. Pro pohyb dopředu/dozadu musí být páčka v jedné z krajních poloh a druhé tlačítko na hlavní rukojeti musí být stisknuto.
Osvětlení místa práce
Zařízení je vybaveno LED diodou osvětlující pracovní prostor. Dioda podsvítí místo práce v okamžiku zapnutí zařízení. Uvolněním tlačítka vypínače LED dioda zhasne.

7. Zapínání nástroje

Vypínač zařízení je umístěn na hlavní rukojeti. Chcete-li zapnout zařízení, stiskněte tlačítko na hlavní rukojeti (obr. B.2) Zařízení bude pracovat, dokud bude stisknutý hlavní vypínač. Chcete-li zařízení vypnout, uvolněte hlavní vypínač. V rámci zkoušky spusťte zařízení bez zatížení po dobu alespoň jedné minuty a pak, když se ujistíte, že funguje správně, začněte pracovat.

8. Použití nástroje

Před zahájením práce rozeberte sifon a odtokové potrubí, abyste měli snadný přístup k otvoru trubky. Chcete-li odstranit neprůchodnost v trubce, umístěte zařízení tak, aby se spirála vysouvala ze zařízení. Stiskněte přepínač směru otáčení (obr. B.1) označený písmenem L a páčku nastavte do polohy F (obr. C), stiskněte tlačítko vypínače (obr. B.2), spirála se vysune dopředu. Chcete-li spirálu zasunout, přesuňte páčku do polohy R nebo stiskněte tlačítko R. Pokud je páčka v normální poloze, bude se pružina otáčet, ale nevysune se dopředu.
Ukončení práce
Vysuňte pracovní nástavec z trubky. Uvolněte tlak na tlačítko vypínače, pak se tlačítko vrátí do polohy „vypnuto“. Počkejte, až se pracovní nástavec samočinně zastaví.

9. Aktuální provozní práce

POZOR **Veškeré servisní činnosti provádějte s odpojeným akumulátorem od zařízení.**
Před každým spuštěním:
Zkontrolujte, zda větrací otvory zařízení nejsou zakryté nebo znečištěné. Bude-li třeba, vyčistěte vlhkým hadříkem / profoukněte stlačeným vzduchem.
Po každém použití:
Odpojte akumulátor, abyste zabránili náhodnému zapnutí okolostojícími osobami nebo při přenášení a čištění.
Pokaždé po dokončení práce vypusťte vodu z pružinového bubnu. Chcete -li to provést, vyšroubujte vypouštěcí šroub (obr. D, 1), vypusťte shromážděnou vodu z bubnu. Tím se minimalizuje riziko koroze pružiny. Spirálu vyčistěte teplou vodou s přídavkem čisticího prostředku a nechte ji zcela vyschnout. Po vyschnutí spirálu namažte. Znečištěný kryt vyčistěte vlhkým hadříkem, nepoužívejte agresivní čisticí prostředky.
Zařízení uchovávejte na místě mimo dosah dětí a pokud možno v originálním obalu.

10. Náhradní díly a příslušenství

Pro nákup náhradních dílů a příslušenství kontaktujte servis Dedra Exim. Kontaktní údaje jsou uvedeny na 1. straně návodu.
Při objednávání náhradních dílů uveďte číslo šarže na typovém štítku, stejně jako
číslo dílu z montážního výkresu. Během záruční doby se opravy provádějí za podmínek uvedených v záruční listině. Reklamovaný produkt, prosím, předejte k opravě na místě pořízení (prodávající povinen přijmout reklamované zboží), pošlete na servisní středisko nejblíže k místu bydliště (seznam služeb na internetových stránkách www.dedra.pl), nebo zašlete do centrálního servisu Dedra Exim. Přiložte prosím vyplněnou záruční listinu. Po záruční době opravy provádí centrální servis. Poškozené zboží musí být odesláno do servisního střediska (náklady na dopravu platí uživatel).

11. Samostatné odstranění závad

POZOR **Před zahájením odstraňování závad odpojte nástroj od napájení.**

Problém	Příčina	Řešení
Zařízení nefunguje	Akumulátor je nesprávně připojen nebo poškozen	Zkontrolujte a bude-li třeba, opravte připojení akumulátoru. Pokud zjistíte poškození akumulátoru, nepracujte se zařízením.
	Poškozený vypínač	Vyměňte vypínač za nový – odevzdejte zařízení do servisu.
	Motor nemá výkon, těžce se rozbíhá	Opotřebované kartáče. Vyměňte motor za nový – odevzdejte zařízení do servisu.
	Je cítit spálenou izolaci	Motor vyžaduje opravu – odevzdejte zařízení do servisu.
Motor se přehřívá	Ucpané větrací otvory	Profoukněte stlačeným vzduchem.
Velmi nízká efektivita práce	Opotřebený pracovní nástavec	Vyměňte pracovní nástavec za nový.

12. Výbava nástroje

Čistič trubek DED7081 – 1 kus,

13. Informace pro uživatele o likvidaci elektrických a elektronických zařízení

(platí pro domácnosti)
Symbol uvedený na výrobcích nebo v průvodní dokumentaci označuje, že vadné elektrické nebo elektronické zařízení nesmí být likvidováno společně s domovním odpadem. Pokud potřebujete zlikvidovat, znovu použít nebo využít součástky, je správné je odnést na specializované sběrné místo, kde je přijmou zdarma. Informace o umístění sběrných míst pro použitá zařízení poskytují místní orgány, např. na svých internetových stránkách.
Správnou likvidáciou zariadenia je možné šetriť cenné zdroje a zabrániť negatívnym vplyvom na zdravie a životné prostredie v dôsledku možnej prítomnosti nebezpečných látok, zmesí a komponentov v zariadení
Za nesprávnou likvidaci odpadu hrozí sankce podle příslušných místních předpisů.
Uživatelé v zemích EU: Pokud potřebujete zlikvidovat elektrické nebo elektronické zařízení, obraťte se na nejbližší prodejní místo nebo na svého dodavatele, který vám poskytne další informace.
Likvidace v zemích mimo Evropskou unii: Tento symbol se vztahuje pouze na země Evropské unie. Pokud si přejete tento výrobek zlikvidovat, obraťte se na místní úřady nebo prodejce, aby vám sdělil správný způsob likvidace.

Záruční list

pro

Katalogové číslo: Sériové číslo:.....

(dále jen v**ýrobek**)

Datum zakoupení výrobku: .....

Razítko prodávajícího……

Datum a podpis prodávajícího: .....

Prohlášení uživatele:

PotwiPotvrzuji, že jsem byl seznámen se záručními podmínkami a důsledky nedodržování pokynů uvedených v návodu k obsluze a záručním listu. Se záručními podmínkami souhlasím, což potvrzuji vlastnoručním podpisem:

....

datum a místo podpis uživatele

I. Odpovědnost za výrobek

1. Ručitel – DEDRA EXIM Sp. z o.o. se sídlem v Pruszkowie, adresa: ul. 3 Maja 8, 05-800 Pruszków, KRS 0000062517, Obvodní soud pro hl. město Varšavu ve Varšavě, XIV. Hospodářský odbor Celostátního soudního rejstříku, DIČ 527-020-49-33, Základní kapitál: 100 980.00 zl.
2. Podle podmínek stanovených v tomto záručním listu ručitel poskytuje záruku na výrobek, pocházející z distribuce ručitele.
3. Záruční odpovědnost za vady se týká pouze vad vzniklých z příčin tkvících ve výrobku v okamžiku jeho vydání uživateli.
4. Uživatel má nárok na bezplatnou záruční opravu výrobku, pokud vada byla zjištěná v záruční době. Provedení opravy výrobku (způsob opravy) závisí na rozhodnutí ručitele. Pokud ručitel nemůže provést opravu, vyhrazuje si právo na výměnu vadné součásti nebo celého výrobku za bezvadný, snížení ceny výrobku nebo odstoupení od smlouvy.
5. Vůči uživateli, který není spotřebitelem ve smyslu zákona ze dne 23. dubna 1964 občanský zákoník, je odpovědnost Ručitele za škody vyplývající z této záruky a/nebo v souvislosti s jejím uzavřením a plněním, bez ohledu na právní titul, omezena maximálně do výše hodnoty vadného výrobku.

II. Záruční doba

Součásti výrobku, na které se vztahuje záruka	Doba trvání záruční ochrany
DED7081	36 měsíců, počítáno od data nákupu výrobku uvedeného v tomto záručním listu
Díly a příslušenství	Součásti, na které se nevztahuje záruka

III. Podmínky uplatňování záruky

1. Przedstawienie przez Użytkownika wypełnionej karty gwarancyjnej Produktu
1. Předložení vyplněného záručního listu pro výrobek a doložení okolností nákupu výrobku, např. předložením paragonu, faktury atd. Pro správné vyřízení reklamace se doporučuje, abyste společně s výrobkem předali všechny součásti stanovené v kapitole „Kompletace“ výrobku uvedené v návodu k obsluze.
2. Dodržování pokynů uvedených v návodu k obsluze a záručním listu.
3. Záruka platí pouze na území Polska a EU.
4. Záruka se nevztahuje na vady výrobku vzniklé zejména v následku:
a. Nedodržování podmínek stanovených v návodu k obsluze, zejména v rozsahu správného provozování, údržby a čištění;
b. Používání čisticích nebo ošetřovacích prostředků v rozporu s návodem k obsluze;
c. Nevhodného skladování a přepravování výrobku;
d. Svépomocných změn a/nebo úpravy výrobku, které nebyly dohodnuty s ručitelem;
e. Používání ve výrobku provozních materiálů v rozporu s návodem k obsluze.
5. Uživatel, který není spotřebitelem ve smyslu zákona ze dne 23. dubna 1964 občanský zákoník, ztratí záruku na výrobek, na kterém:
- odstranil, změnil nebo poškodil sériová čísla, označení údajů a výkonové štítky;
- ucpávky byly poškozeny uživatelem nebo nesly stopy manipulace uživatele.
6. Upozornění! Činnosti spojené s každodenní obsluhou výrobku, vyplývající mj. z návodu k obsluze, provádí uživatel ve vlastní režii a na své náklady.

IV. Postup při reklamaci

1. V případě zjištění nesprávného provozu výrobku se před nahlášením reklamace ujistěte, že jste provedli správně všechny činnosti podrobně popsané v návodu k obsluze.
2. Reklamaci nahlaste ihned, nejlépe do 7 dnů od data zjištění vady výrobku. Uživatel, který není spotřebitelem ve smyslu zákona ze dne 23. dubna 1964 občanský zákoník, ztratí nárok na uplatnění záruky v případě nenahlášení reklamace do 7 dnů.
3. Reklamaci můžete nahlásit mj. v místě zakoupení výrobku, v záručním servisu nebo písemně na adresu: DEDRA EXIM Sp. z o.o., ul. 3 Maja 8, 05-800 Pruszków.
4. Reklamaci můžete nahlásit prostřednictvím formuláře dostupného na stránkách www.dedra.pl. („Formulář pro nahlášení reklamace“).
5. Adresy záručních servisů v jednotlivých státech jsou dostupné na stránkách www.dedra.pl. Pokud v daném státě není uveden servis, reklamační formulář zašlete na adresu: DEDRA EXIM Sp. z o.o., ul. 3 Maja 8, 05-800 Pruszków (Polska).
6. Z bezpečnostních důvodů je zakázáno používat vadný výrobek.
7. Upozornění!!! Používání vadného výrobku ohrožuje zdraví a život uživatele.
8. Povinnosti vyplývající ze záruky budou splněny do 14 pracovních dnů, počítáno ode dne doručení reklamovaného výrobku.
9. Vadný výrobek před odevzdáním do servisu vyčistěte. Reklamovaný výrobek důkladně zabezpečte proti poškození při přepravě (doporučuje se předat reklamovaný výrobek v originálním obalu).
10. Záruční doba se prodlužuje o dobu, během níž uživatel z důvodu vady výrobku, na kterou se vztahuje záruka, nemohl výrobek používat.
Záruka nevylučuje, neomezuje ani nepozastavuje nároky uživatele vyplývající z ručení za vady prodané věci.

SK Obsah

1. Fotografie a obrázky
2. Popis zariadenia
3. Určenie zariadenia
4. Obmedzenia používania
5. Technické údaje
6. Príprava na prácu
7. Zapnutie zariadenia
8. Používanie zariadenia
9. Priebežná údržba
10. Náhradné diely a príslušenstvo
11. Samostatné odstraňovanie porúch
12. Kompletizácia zariadenia
13. Informácie pre užívateľov týkajúca sa likvidácii elektrických a elektronických zariadení
14. Záručný list

Preklad originálneho návodu

Vyhlásenie o zhode bolo pripojené k návodu ako samostatný dokument. Ak dané vyhlásenie o zhode chýba, je potrebné kontaktovať spoločnosť Dedra Exim Sp. z o.o.
Všeobecné pokyny pre bezpečnosť boli pripojené k návodu ako samostatná brožúra.

UPOZORNENIE. Prečítajte si všetky upozornenia označené symbolom a všetky pokyny.
Nedodržanie nasledujúcich bezpečnostných upozornení a bezpečnostných pokynov môže spôsobiť zásah elektrickým prúdom, požiar, alebo vážne poranenie.
Zachovajte všetky upozornenia a návod pre budúce použitie

Nedodržiavanie nižšie uvedených bezpečnostných pokynov a odporúčaní môže viesť k zásahu el. prúdom, požiaru alebo k vážnemu úrazu či nehode.
Zachovávajte všetky výstrahy, pokyny, odporúčania a príručku uchovajte pre prípadnú potrebu v budúcnosti.

POZOR **Zariadenie zo série SAS+ALL je navrhnuté a vyrobené na používanie iba s nabíjačkami a akumulátormi série SAS+ALL.** Li-Ion akumulátor a nabíjačka nie sú súčasťou súpravy kúpeného zariadenia, ale sa kupujú osobitne. V prípade použitia iných akumulátorov a nabíjačiek než tie, ktoré sú určené pre dané zariadenie, udelená záruka výrobcu prestáva platiť.

2. Popis zariadenia

Výkres A: 1. Prepínač smeru otáčok; 2. Tlačidlo zapínača; 3. Lôžko akumulátora; 4. Bubon; 5. LED kontrolka; 6. Pružina; 7. Páka prepínača smeru otáčok.

3. Určenie zariadenia

Zariadenie je určené na prepchávanie odtokových potrubí a rúr. Zariadenie je určené na používanie pri rekonštrukčno-stavebných prácach, v dielňach a v servisoch, pri amatérskych prácach, pričom musia byť dodržiavané podmienky používania a prípustné prevádzkové podmienky, ktoré sú uvedené v užívateľskej príručke.

4. Obmedzenia používania

Zariadenie sa môže používať iba v súlade s nižšie umiestnenými „Prípustnými pracovnými podmienkami" uvedenými nižšie”.
Neoprávnené a samostatné zmeny v mechanickej a elektrickej konštrukcii, všetky úpravy, činnosti údržby, ktoré nie sú opísané v návode na obsluhu, budú považované za nezákonné a spôsobia okamžitú stratu záručných práv a vyhlásenie o zhode už nebude platné.
Použitie v rozpore s účelom, alebo v nezhodne s návodom na použitie, bude mať za následok okamžitú stratu záručných práv.

Prípustné pracovné podmienky
Používajte iba vo vnútri, v interiéri. Rozsah teploty nabíjania akumulátorov od +10 do +30 °C. Nevystavujte na pôsobenie teploty nad +40 °C

5. Technické údaje

Model zariadenia	DED7081
Pracovné napätie [V]	18 d.c.
Uhlová rýchlosť n0 [min-1]	0-560
Priemer rúry [mm]	20-50
Dĺžka špirály [m]	7
Priemer špirály [mm]	7
Úroveň vibrácií meraná na rukoväti ah [m/s2]	0,894
Odchýlka (nepresnosť) merania K [m/s2]	1,5
Hlučnosť:	
Úroveň akustického tlaku LPA [dB(A)]	79
Úroveň akustického výkonu LwA [dB(A)]	90
Odchýlka (nepresnosť) merania KpA [dB(A)], KwA [dB(A)]	3
Hmotnosť (bez akumulátora a nabíjačky) [kg]	3,45

Informácie o vibráciách a o hluku.
Sumárna hodnota vibrácií a_h a nepresnosť merania boli určené poľa normy EN 62841-2-21 a sú uvedené v tabuľke
Emisia hluku bola určená podľa normy EN 62841-1, hodnoty sú uvedené vo vyššie uvedenej tabuľke.

POZOR **Hluk môže spôsobiť poškodenie sluchu, a preto počas práce vždy používajte ochranné prostriedky na uši!**

Deklarovaná celková hodnota hluku bola meraná v súlade so štandardnou skúšobnou metódou a môže byť použitá na porovnanie jedného zariadenia z druhým. Uvedená úroveň hluku môže byť tiež použitá na predbežné posúdenie vystavenia na hluk.
Úroveň hluku sa počas skutočného používania zariadenia môže líšiť od deklarovaných hodnôt, v závislosti na spôsobe používania pracovných nástrojov, najmä od typu spracovaného výrobku a od potreby určenia opatrení zameraných na ochranu operátora. Pre presné posúdenie vystavenia v

reálnych podmienkach používania, je potrebné pamätať o všetkých častiach prevádzkového cyklu, vrátane času

6. Príprava na prácu

POZOR **Zariadenie patrí do série výrobkov SAS+ALL, preto, aby ste ho mohli používať, musíte doplniť súpravu (komplet), ktorá sa skladá zo zariadenia, akumulátora a nabíjačky.**
Používanie iných akumulátorov a nabíjačiek je zakázané.
Všetky obslužné činnosti vykonávajte iba vtedy, keď je akumulátor odpojený (vytiahnutý) od zariadenia.
Zmena smeru otáčok
Zariadenie má dva pracovné prepínače, jedno prepínanie sa vykonáva pákou posunutia, pričom sú dostupné tri polohy (predná/neutrálna/zadná). Druhý prepínač sa nachádza pri hlavnej rukoväti. Aby sa realizoval pohyb dopredu/dozadu, páka sa musí nachádzať v jednej krajnej polohe, a súčasne druhé tlačidlo, ktoré je v hlavnej rukoväti, musí byť stlačené.
Osvetlenie miesta práce
Zariadenie má LED diódu, ktorá dodatočne osvetľuje miesto vykonávania práce.Dióda osvetľuje miesto práce vtedy, keď je zariadenie spustené.Keď pustíte tlačidlo zapínača, LED dióda vypne.

7. Zapnutie zariadenia

Zapínač zariadenia sa nachádza v hlavnej rukoväti. Keď chcete spustiť zariadenie, stlačte tlačidlo, ktoré je v hlavnej rukoväti. (obr. B.2) Zariadenie bude spustené dovtedy, kým bude stlačený zapínač. Keď chcete zariadenie vypnúť, pustite hlavné tlačidlo. Ešte pred použitím, zariadenie testovo pustite bez záťaže aspoň na jednu minútu, a až keď sa uistíte, že funguje správe, môžete ho začať používať na prácu.

8. Používanie zariadenia

Predtým, ako začnete pracovať, najprv zdemontujte sifón a odtokové potrubia tak, aby ste mali jednoduchý prístup k otvoru potrubia. Keď chcete odstrániť príčinu upchatia, zariadenie umiestnite takým spôsobom, aby sa špirála vysúvala zo zariadenia. Stlačte prepínač smeru otáčok (obr. B.1), označený písmenom L, a páku presuňte na polohu F (obr. C), stlačte tlačidlo zapínača (obr. B.2), špirála sa následne vysunie dopredu. Keď chcete špirálu vytiahnuť, presuňte páku na polohu R alebo stlačte tlačidlo R. Keď je páka v neutrálnej polohe, pružina sa bude otáčať, avšak nebude sa vysúvať dopredu.
Ukončenie práce
Vytiahnite pracovnú koncovku z potrubia. Uvoľnite tlačidlo zapínača, vráti sa na „vypnutú“ polohu. Počkajte, kým sa pracovná koncovka sama úplne nezastaví.

9. Priebežná údržba

POZOR **Všetky obslužné činnosti vykonávajte iba vtedy, keď je akumulátor odpojený (vytiahnutý) od zariadenia.**
Pred každým spustením:
Skontrolujte, či nie sú vetracie otvory zariadenia niečím zakryté alebo zašpinené. Keď je to potrebné, vyčistite vlhkou handričkou/prefúknite stlačeným vzduchom.
Po každom použití:
Odpojte akumulátor, aby ste sa vyhli náhodnému zapnutiu postrannými osobami, alebo počas prenášania a čistenie.
Zakaždým, keď skončíte prácu, vypustite vodu z pružinového bubna. Za týmto účelom odskrutkujte vypúšťaciu skrutku (obr. D, 1), vypustite zozbieranú vodu z bubna. Tým sa minimalizuje riziko korózie pružiny. Čistite špirálu teplou vodou s neveľkým množstvo čistiaceho prostriedku, a následne špirálu ponechajte úplne vyschnúť. Keď špirála vyschne, náležite ju namažte.Nečistoty na plášti čistite vlhkou handričkou, nepoužívajte agresívne čistiace prostriedky.
Zariadenie uchovávajte na mieste mimo dosahu detí, nakoľko je to možné v originálnom obale/balení.

10. Náhradné diely a príslušenstvo

Ak si chcete kúpiť náhradné diely a príslušenstvo, tak sa prosím obráťte na servis Dedra Exim. Kontaktné údaje nájdete na 1. strane tohto návodu.
Pri objednávaní náhradných dielov uveďte prosím sériové číslo nachádzajúce sa na typovom štítku spolu s číslom dielu z montážneho výkresu.
Počas trvania záruky sa oprava vykonáva na základe podmienok uvedených v záručnom liste. Reklamovaný produkt odovzdajte na opravu v mieste nákupu (predávajúci je povinný prijať reklamovaný produkt), odošlite do najbližšieho servisného strediska k miestu bydliska (zoznam servisov nájdete na stránkach www.dedra.pl), alebo odošlite do centrálneho servisu Dedra Exim. Prosím, aby ste priložili vyplnený záručný list. Po skončení záručnej doby opravy vykonáva centrálny servis. Poškodený produkt musí byť odoslaný do servisu (náklady na dodanie hradí používateľ).

11. Samostatné odstraňovanie porúch

POZOR **Pred začatím samostatného odstránenia porúch, odpojte zariadenie od zdroja napájania.**

Problém	Príčina	Riešenie
Zariadenie nefunguje	Akumulátor je zle pripojený alebo je poškodený	Skontrolujte, a keď je to potrebné, akumulátor pripojte správne. V prípade, keď je akumulátor poškodený, zariadenie v žiadnom prípade nepoužívajte.
	Poškodený zapínač	Vymeňte zapínač na nový – zariadenie odovzdajte do servisu.
	Motor nemá výkon, hýbe sa veľmi ťažko	Opotrebované kefy. Vymeňte motor na nový – zariadenie odovzdajte do servisu.
	Cítiť zápach spálenej izolácie	Motor sa musí opraviť – zariadenie odovzdajte do servisu.
Motor sa prehrieva	Upchané vetracie otvory	Prefúkajte stlačeným vzduchom.
Efektívnosť práce je veľmi nízka	Opotrebovaná pracovná koncovka	Vymeňte pracovnú koncovku na novú.

12. Kompletizácia zariadenia

Čistič potrubia DED7081 – 1 ks,

13. Informácie pre užívateľov k likvidácii elektrických alebo elektronických zariadení

(tykajúce sa domácností)

Symbol uvedený na výrobkoch alebo v sprievodnej dokumentácii označuje, že chybné elektrické alebo elektronické zariadenia sa nesmú likvidovať spolu s domovým odpadom. Ak potrebujete zlikvidovať, opätovne použiť alebo zhodnotiť komponenty, správne je odovzdať ich na špecializovanom zbernom mieste, kde ich prijmú bezplatne. Informácie o umiestnení zberných miest pre použité zariadenia poskytujú miestne orgány, napr. na svojich webových stránkach.
Správnou likvidáciou zariadenia je možné šetriť cenné zdroje a zabrániť negatívnym vplyvom na zdravie a životné prostredie v dôsledku možnej prítomnosti nebezpečných látok, zmesí a komponentov v zariadení.
Za nesprávnu likvidáciu odpadu hrozia sankcie podľa príslušných miestnych predpisov.
Používatelia v krajinách EÚ: Ak potrebujete zlikvidovať elektrické alebo elektronické zariadenie, obráťte sa na najbližšie predajné miesto alebo na svojho dodávateľa, ktorý vám poskytne ďalšie informácie.
Likvidácia v krajinách mimo Európskej únie: Tento symbol sa vzťahuje len na krajiny Európskej únie. Ak chcete tento výrobok zlikvidovať, obráťte sa na miestne úrady alebo predajcu, ktorý vám poskytne informácie o správnom spôsobe likvidácie.

Záručný list

na

Katalógové č: Číslo šarže: .....

(ďalej len Výrobok)

Dátum nákupu výrobku: .....

Pečiatka predajcu

Dátum a podpis predajcu: .....

Vyhlásenie Užívateľa:

Potvrdzujem, že som bol oboznámený so záručnými podmienkami, ako aj s následkami nedodržiavania pokynov a odporúčaní, ktoré sú uvedené v užívateľskej príručke a v záručnom liste. Záručné podmienky sú mi známe, čo potvrdzujem vlastnoručným podpisom:

....

dátum a miesto podpis Užívateľa

I. Zodpovednosť za Výrobok

1. Ručiteľ - spoločnosť „DEDRA EXIM sp. z o.o.“ sídliaca v meste: Pruszków, na adrese: ul. 3 Maja 8, 05-800 Pruszków, Poľsko, zapísaná do obchodného registra pod číslom KRS 0000062517 vedenom oblastným súdom pre hlavné mesto Varšava vo Varšave, 14. ekonomické oddelenie Štátneho súdneho registra, IČ DPH: PL 5270204933, základné imanie: 100 980,00 PLN.
2. Podľa podmienok stanovených týmto záručným listom Ručiteľ udeľuje záruku na Výrobok, pochádzajúci z distribúcie Ručiteľa.
3. Zodpovednosť na základe záruky sa vzťahuje iba na chyby, ktoré vznikli následkom príčin nachádzajúcich sa vo Výrobku v momente jeho vydania Užívateľovi.
4. Na základe záruky Užívateľ získava právo na bezplatnú opravu výrobku, ak sa chyba objaví počas trvania záručnej lehoty. Spôsob opravy Výrobku (metóda vykonania opravy) závisí od rozhodnutia Ručiteľa. V prípade, ak Ručiteľ uzná, že Výrobok sa nedá opraviť, Ručiteľ si vyhradzuje právo vymeniť chybný prvok alebo celý Výrobok na výrobok bez chýb, právo na zníženie ceny Výrobku alebo právo na odstúpenie od dohody.
5. Voči Užívateľovi, ktorý nie je konzumentom v zmysle zákona z 23. apríla 1964 Občiansky zákonník, zodpovednosť Ručiteľa za škody vyplývajúce z tejto záruky a/alebo ktoré súvisia s jej uzatvorením a realizáciou, bez ohľadu na

právny základ, je obmedzená maximálne do výšky hodnoty chybného Výrobku.

II. Záručná lehota

Prvky Výrobku na ktoré sa vzťahuje záruka	Trvanie záručnej ochrany
DED7081	36 mesiacov od dňa nákupu Výrobku, ktorý je uvedený v tomto záručnom liste
Diely a príslušenstvo	Na tieto prvky sa záruka nevzťahuje.

III. Podmienky využitia záruky

1. Užívateľ je povinný predstaviť vyplnený Záručný list výrobku, ako aj náležitý doklad o nákupe Výrobku, napr. predstavením pokladničného bloku, faktúry ap. Aby reklamačný proces prebiehal efektívne odporúčame, aby Užívateľ spolu s reklamovaným výrobkom doručil všetky prvky vymenované v kapitole užívateľskej príručky výrobku „Diely a časti".
2. Užívateľ je povinný dodržiavať pokyny a odporúčania uvedené v užívateľskej príručke a v záručnom liste.
3.Záruka platí iba na území Poľskej republiky a členských štátov EÚ.
4. Záruka sa nevzťahuje na chyby, ktoré vznikli (predovšetkým) následkom:
a. Nedodržania podmienok určených v užívateľskej príručke, predovšetkým podmienok správneho používania, prevádzky, údržby a čistenia
b. Použitia na čistenie alebo na údržbu nevhodných prípravkov, nezhodne s užívateľskou príručkou;
c. Nevhodného uchovávania a prepravy výrobku;
d. Vykonania neautorizovaných zmien a/alebo iných zásahov do výrobku, na ktoré výrobca nevyjadril súhlas;
e. Použitím vo výrobku/s výrobkom nevhodných prevádzkových materiálov, nezhodne s užívateľskou príručkou.
5. Užívateľ, ktorý nie je konzumentom v zmysle zákona z 23. apríla 1964 Občiansky zákonník, stráca záručné práva na výrobok, v ktorom:
- sériové čísla, označenia dátumov a výrobné štítky boli odstránené, zmenené alebo poškodené;
- boli poškodené plomby alebo sú na nich viditeľné stopy manipulácie.
6. Pozor! Činnosti súvisiace s každodennou obsluhou výrobku, vyplývajúce medzi iným z užívateľskej príručky, Užívateľ vykonáva vlastnými silami a na vlastné náklady.

IV. Reklamačná procedúra

1. V prípade, ak Užívateľ objaví, že Výrobok nefunguje správne, ešte pred zložením reklamácie je povinný uistiť sa, či boli náležite vykonané všetky stanovené činnosti, predovšetkým tie uvedené v užívateľskej príručke.
2. Reklamácia musí byť podaná bezodkladne, najlepšie v priebehu 7 dní od dňa, v ktorom sa prejavila (objavila) chyba Výrobku. Užívateľ, ktorý nie je konzumentom v zmysle zákona z 23. apríla 1964 Občiansky zákonník, stráca práva vyplývajúce z tejto záruky v prípade, ak reklamáciu nepodá v priebehu 7 dní od dňa, v ktorom sa prejavila (objavila) chyba Výrobku.
3. Reklamáciu môžete podať medzi inými na mieste, v ktorom ste výrobok kúpili, v záručnom servise alebo poštou na adresu: DEDRA EXIM sp. z o.o., ul. 3 Maja 8, 05-800 Pruszków, Poľsko.
4. Užívateľ môže podať reklamáciu prostredníctvom formulára, ktorý je dostupný na webovej stránke www.dedra.pl. („Formulár podania reklamácie na základe udelenej záruky").
5. Adresy záručných servisov v jednotlivých štátoch sú zverejnené na webovej stránke www.dedra.pl. V prípade, ak v danom štáte sa nenachádza záručný servis, odporúčame reklamovaný výrobok doručiť na adresu: DEDRA EXIM sp. z o.o. ul. 3 Maja 8, 05-800 Pruszków, Poľsko.
6. Vzhľadom na bezpečnosť Užívateľa, nefunkčný (chybný) výrobok sa v žiadnom prípade nesmie používať.
7. Pozor!!! Používanie nefunkčného (chybného) výrobku je nebezpečné pre zdravie a život Užívateľov.
8. Povinnosti vyplývajúce z udelenej záruke budú vyplnené v lehote 14 pracovných dní počítajúc od dňa doručenia reklamovaného Výrobku Užívateľom.
9. Pred zaslaním reklamácie odporúčame reklamovaný Výrobok náležite očistiť. Odporúčame reklamovaný Výrobok dôkladne zabezpečiť pre prípadným poškodeniami počas prepravy (reklamovaný Výrobok odporúčame doručiť v originálnom obale).
10. Záručná lehota sa predlžuje o čas, počas ktorého Užívateľ následkom chyby (nefunkčnosti) výrobku, na ktorú sa vzťahovala záruka, nemohol Výrobok používať.
Záruka nevylučuje, neobmedzuje a ani nepozastavuje právo Užívateľa (kupujúceho) na základe príslušných predpisov o ručení za chyby predanej veci.

LT Turinys

1. Nuotraukos ir piešiniai
2. Prietaiso aprašas
3. Prietaiso paskirtis
4. Naudojimo apribojimai
5. Techniniai duomenys
6. Paruošimas darbui
7. Prietaiso įjungimas
8. Prietaiso naudojimas
9. Einamieji naudojimo veiksmai
10. Atsarginės dalys ir reikmenys
11. Savarankiškas defektų pašalinimas
12. Prietaiso elementai
13. Informacija naudotojams apie elektros ir elektronikos prietaisų pašalinimą
14. Garantijos lapas

Originalios instrukcijos vertima

Atitikties deklaracija buvo pridėta prie instrukcijos kaip atskiras dokumentas. Atveju, kai nebus atitikties deklaracijos reikia susisiekti su Dedra Exim Sp. z o.o.
Bendrosios saugumo sąlygos buvo pridėtos prie instrukcijos kaip atskira brošiūra.

ĮSPĖJIMAS Perskaityti visus įspėjimus pažymėtus simboliu ir visas instrukcijas. Žemiau pateiktų įspėjimų ir saugos nurodymų nesilaikymas, gali būti elektros srovės smūgio, gaisro ar sunkių sužalojimų priežastimi.
Išsaugoti visus įspėjimus ir instrukcijas ateičiai.
Žemiau pateiktų įspėjimų ir saugos nurodymų nesilaikymas, gali būti elektros srovės smūgio, gaisro ar sunkių sužalojimų priežastimi.
Išsaugoti visus įspėjimus ir instrukcijas ateičiai.

DĖMESIO Prietaisas iš SAS+ALL linijos buvo suprojektuota darbui tik su krovikliais ir akumuliatoriais iš SAS+ALL linijos. Li-Ion akumuliatorius ir kroviklis nėra įgyto prietaiso įranga ir reikia juos įsigyti atskirai. Skirtingų negu tam prietaisui skirtų akumuliatorių ir kroviklių naudojimas yra draudžiamas

2. Prietaiso aprašas

A piešinys: 1 Apsisukimų krypties jungiklis; 2.Jungiklio mygtukas; 3. Akumuliatoriaus lizdas 4. Būgnas, 5. LED diodas, 6. Spyruoklė, 7. Apsisukimų krypties pakeitimo jungiklio svertis.

3. Prietaiso paskirtis

Zariadenie je určené na používanie pri rekonštrukčno-stavebných prácach, v dielňach a v servisoch, pri amatérskych prácach, pričom musia byť dodržiavané podmienky používania a prípustné prevádzkové podmienky, ktoré sú uvedené v užívateľskej príručke. Prietaisas yra skirtas išstumti ir pašalinti kanalizacijos vamzdžių užsikimšimus.

4. Naudojimo apribojimai

Zariadenie sa môže používať iba v súlade s nižšie umiestnenými „Prípustnými pracovnými podmienkami" uvedenými nižšie".
Neoprávnené a samostatné zmeny v mechanickej a elektrickej konštrukcii, všetky úpravy, činnosti údržby, ktoré nie sú opísané v návode na obsluhu, budú považované za nezákonné a spôsobia okamžitú stratu záručných práv a vyhlásenie o zhode už nebude platné.
Použitie v rozpore s účelom, alebo v nezhodne s návodom na použitie, bude mať za následok okamžitú stratu záručných práv.

Priimtinos darbo sąlygos
Naudoti patalpų viduje. Akumuliatorių krovimo temperatūra 10 - 30°C.
Nelaikyti temperatūroje virš 40°C

5. Techniniai duomenys

Prietaiso modelis	DED7081
Darbo įtampa [V]	18 d.c.
Sukimosi greitis n0[min-1]	0-560
Vamzdžio skersmuo [mm]	20-50
Spiralės ilgis [m]	7
Spiralės skersmuo [mm]	7
Virpesių lygis matuojamas rankenoje ah [m/s2]	0,894
Matavimo neapibrėžtis K [m/s2]	1,5
Skleidžiamas triukšmas:	
Garso slėgio lygis LPA [dB(A)]	79
Liūto garso galios lygis [dB(A)]	90
Matavimo neapibrėžtis K pA[dB(A)], KwA[dB(A)]	3
Masė (be akumuliatoriaus ir kroviklio) [kg]	3,45

Informacija apie virpesius ir triukšmą
Bendra virpesių vertė a_h ir matavimo neapibrėžtis buvo nustatyti pagal EN 62841-2-21 ir pateikti lentelėje
Triukšmo sklidimas buvo nustatytas pagal EN 62841-1 vertės pateikiamos aukščiau lentelėje.

DĖMESIO Triukšmas gali privesti prie klausos pažeidimo, darbo metu visada reikia naudoti klausos apsaugos priemones!

Triukšmas gali privesti prie klausos pažeidimo, darbo metu visada reikia naudoti klausos apsaugos priemones!
Deklaruojama bendra vertė: triukšmo buvo sumatuota pagal standartinę matavimo metodą ir gali būti panaudojama vieno su kitu įtaisu palyginimui. Pateiktas triukšmo palyginimas gali būti panaudojimas pirminei triukšmo grėsmės vertinimui.
Virpesių triukšmo lygis realaus įtaiso naudojimo metu, gali skirtis nuo deklaruojamų verčių, priklausomai nuo darbinių įrankių panaudojimo būdo, ypatingai nuo naudojamo įrankio rūšies, o taip pat nuo priemonių, saugančių operatorių nustatymo būtinumo. Kad tiksliai nustatyti grėsmę realiose naudojimo sąlygose, reikia atsižvelgti į visas operacinio ciklo dalis, į kurias taip pat įeina laikotarpiai, kuomet įtaisas yra išjungtas arba įjungtas, bet nėra naudojamas darbui.

6. Paruošimas darbui

DĖMESIO Prietaisas yra SAS+ALL linijos dalimis, todėl, kad juo naudotis, reikia sukomplektuoti rinkinį, susidedantį iš prietaiso, akumuliatoriaus ir kroviklio.
Draudžiama naudoti skirtingus akumuliatorius ir kroviklius.

Visus naudojimo veiksmus reikia atlikti atjungus nuo prietaiso akumuliatorių.

Apsisukimų krypties pakeitimas

Prietaise yra du darbiniai jungikliai, vienas vykdomas perjungimo svirtimi, yra trys padėtys (į priekį / neutraliai / atgal), kitas jungiklis yra prie pagrindinės rankenos. Norint judėti pirmyn / atgal, svirtis turi būti vienoje iš kraštutinių padėčių ir kitas mygtukas esantis pagrindinėje rankenoje turi būti įspaustas.

Darbo vietos apšvietimas

Prietaise yra LED šviesos diodas, apšviečiantis darbo zoną. Šviesos diodas apšviečia darbo vietą, kai prietaisas yra įjungtas. Atleidus jungiklio mygtuką šviesos diodas išsijungia.

7. Prietaiso įjungimas

Prietaiso jungiklis yra ant pagrindinės rankenos. Kad įjungti prietaisą, reikia paspausti mygtuką esantį ant pagrindinės rankenos. (B.2 pieš.) Prietaisas veiks, tol kol pagrindinis jungiklis bus įspaustas. Reikia atlikti bandymą, įjungti prietaisą be apkrovos nors vienai minutei, įsitikinus, kad veikia tinkamai, pradėti darbą.

8. Prietaiso naudojimas

Prieš pradedant darbą, reikia nuimti sifoną ir kanalizacijos vamzdžius, kad vamzdžio anga būtų lengvai pasiekiama. Norint pašalinti vamzdžio užsikimšimą, reikia pastatyti prietaisą tokiu būdu, kad spiralė išeitų iš prietaiso. Paspausti sukimosi krypties jungiklį (B.1 pieš.), paženklintą L raide, o svirtį nustatyti F padėtyje (C pieš.) paspausti jungiklio mygtuką (B.2 pieš.) spiralė išsistums į priekį. Norint išstumti spiralę, reikia perstumti svirtį į R padėtį arba paspausti R mygtuką. Jei svirtis yra natūralioje padėtyje, spyruoklė pasisuks, bet nejudės į priekį.

Darbo užbaigimas

Išstumti darbinį antgalį iš vamzdžio. Atleisti jungiklį tuomet jis grįš į „išjungtas“ poziciją. Palaukti kol darbinis antgalis savaime sustos.

9. Einamieji naudojimo veiksmai

DEMESIO **Visus naudojimo veiksmus reikia atlikti atjungus nuo prietaiso akumuliatorių.**

Prieš kiekvieną paleidimą:

Patikrinti ar prietaiso ventiliacijos angos nėra uždengtos arba užterštos. Esant būtinumui išvalyti drėgnu skudurėliu/perpūsti suspaustu oru.

Po kiekvieno panaudojimo:

Atjungti akumuliatorių nuo maitinimo lizdo, kad išvengti atsitiktinio įjungimo neįgaliotų asmenų arba pernešimo metu. Kiekvieną kartą baigę darbą, išleiskite vandenį iš spyruoklės būgno. Norėdami tai padaryti, atsukite išleidimo kaiščio varžtą (D pav., 1), išpilkite surinktą vandenį iš būgno. Tai sumažins spyruoklės korozijos riziką. Valyti spiralę šiltu vandeniu su nedideliu ploviklio kiekiu, palikti spiralę kol visiškai išdžius. Po išdžiūvimo ištepti spiralę. Užteršimus ant korpuso išvalyti drėgnu skudurėliu, nenaudoti agresyvių ploviklių.

Prietaisą reikia laikyti vaikams nepasiekiamoje vietoje, jei įmanoma originaliame įpakavime.

10. Pakeičiamos dalys ir priedai

Kad pirkti atsargines dalis ir aksesuarus reikia susisiekti su Dedra Exim servisu. Kontaktiniai duomenys duomenys yra 1 instrukcijos puslapyje.

Atsarginių dalių užsakymo metu prašome pateikti serijos numerį, patalpintą vardinėje lentelėje, o taip pat dalies išmontavimo piešinio numerį.

Garantinio laikotarpio galiojimo metu taisymai yra atliekami pagal taisykles pateikiamas garantijos lape. Reklamuojamą produktą prašome pateikti taisymui pirkimo vietoje (pardavėjas įsipareigoja priimti reklamuojamą produktą), nusiųsti į servisą esantį arčiausią gyvenamosios vietos (servisų skaičius www.dedra.pl) arba siųsti į Dedra Exim centrinį servisą. Maloniai prašome pridėti garantinę kortelę. Pasibaigus garantijos laikotarpiui taisymus atlieka centrinis servisas. Pažeistą produktą reikia siųsti į servisą (siuntimo išlaidas padengia vartotojas).

11. Savarankiškas defektų pašalinimas

DEMESIO **Prieš pradedant savarankišką defektų pašalinimą, reikia išjungti prietaisą iš elektros maitinimo.**

Problema	Priežastis	Sprendimas
Prietaisas neveikia	Akumuliatorius yra blogai prijungtas arba pažeistas	Patikrinti ir esant būtinumui pagerinti akumuliatoriaus prijungimą. Patvirtinus akumuliatoriaus pažeidimą nedirbti su prietaisu.
	Pažeistas jungiklis	Pakeisti jungiklį į naują - pristatyti prietaisą į servisą.
	Variklis neturi galios, sunkiai užsiveda.	Sudėvėti šepečiai Pakeisti variklį į naują - pristatyti prietaisą į servisą.
	Yra jaučiamas sudegintos izoliacijos kvapas	Variklis turi būti suremontuotas - pristatyti prietaisą į servisą.
Perkaista variklis	Užkimštos ventiliacijos angos	Perpūsti suslėgtu oru.
Žemas darbo efektyvumas	Sunaudota darbinė galūnė	Pakeisti darbinį antgalį į naują.

12. Prietaiso elementai

Vamzdžių valiklis DED7081 - 1 vienetas,

13. Informacija naudotojams apie sunaudotos įrangos utilizavimą

(taikoma naudojant buityje)

Ant gaminių arba pridedamuose dokumentuose nurodytas simbolis rodo, kad sugedusios elektros ar elektroninės įrangos negalima išmesti kartu su buitinėmis atliekomis. Jei norite atsikratyti, pakartotinai panaudoti ar utilizuoti komponentus, teisinga juos nuvežti į specializuotą surinkimo punktą, kur jie bus priimti nemokamai. Informaciją apie naudotos įrangos surinkimo vietas teikia vietos valdžios institucijos, pvz., savo interneto svetainėse.

Teisingas produkto utilizavimas padeda išsaugoti gamtos išteklius ir išvengti neigiamų padarinių žmonių sveikatai ir aplinkai, galinčių atsirasti dėl produkte esančių potencialiai pavojingų medžiagų, mišinių ir sudedamųjų dalių.

Už netinkamą atliekų šalinimą gresia baudos pagal atitinkamus vietos teisės aktus.

ES šalių naudotojai: Jei norite išmesti elektros ar elektroninę įrangą, kreipkitės į artimiausią prekybos vietą arba tiekėją, kuris jums suteiks daugiau informacijos.

šalinimas ne Europos Sąjungos šalyse: Šis simbolis taikomas tik Europos Sąjungos šalims. Jei norite išmesti šį gaminį, kreipkitės į vietos valdžios institucijas arba pardavėją dėl tinkamo šalinimo būdo.

Garantinis lapas

na

Katalogo Nr: Partijos numeris: .....

(toliau – Produktas)

Produkto pirkimo data: .....

Pardavėjo antspaudas

Pardavėjo parašas ir data: .....

Vartotojo pareiškimas:

Patvirtinu, kad buvau informuotas apie garantijos sąlygas ir taisyklių, išvardytų Naudojimo instrukcijoje ir Garantiniame lape, nepaisymo pasekmes. Šios garantijos sąlygos yra man žinomos, ką patvirtinu savo parašu:

....

data ir vieta vartotojo parašas

I. Atsakomybė už Produktą:

1. Garantijos suteikėjas – „DEDRA EXIM“ Sp. z o.o. su būstine adresu: ul. 3 Maja 8, 05-800 Pruškuvas, KRS 0000062517, Varšuvos apylinkės teismas, Valstybinio teismo registro XIV ūkinis skyrius, Mokesčių mokėtojo kodas 527-020-49-33, Įstatinis kapitalas: 100 980,00 PLN.
2. Šiame garantiniame lape nurodytomis sąlygomis Garantijos suteikėjas suteikia garantiją Produktui iš Garantijos suteikėjo asortimento.
3. Garantijos pagrindu atsakomybė yra priimama tik už defektus, esančius Produkte jo išdavimo Vartotojui metu.
4. Garantijos pagrindu Vartotojas gauna teisę nemokamai suremontuoti Produktą, jei defektas buvo aptiktas garantijos galiojimo metu. Apie Produkto remonto būdą (remonto atlikimo metodą) sprendžia Garantijos suteikėjas. Jei Garantijos suteikėjas nuspręstų, kad remontas yra neįmanomas, Garantijos suteikėjas pasilieka sau teisę pakeisti elementą su defektu arba visą Produktą kitu, veikiančiu teisingai, sumažinti Produkto kainą arba anuliuotu sutartį.
5. Vartotojo, kuris pagal 1964 m. balandžio 23 d. Civilinį kodeksą nėra laikomas vartotoju, atveju Garantijos suteikėjo atsakomybė dėl kompensacijos, susijusi su šia garantija ir (arba) jos sudarymu ir vykdymu, nepriklausomai nuo formos, yra apribota iki maksimaliai Produkto su defektu vertės.

II. Garantijos laikotarpis

Produkto elementai, kuriems veikia garantija	Garantinės apsaugos trukmė
DED7081	36 mėnesiai, skaičiuojant nuo Produkto pirkimo datos, nurodytos šiame Garantiniame lape
Dalys ir aksesuarai	Elementai, kuriems garantija negalioja

III. Naudojimosi garantija sąlygos

1. Vartotojas privalo patiekti užpildytą Produkto Garantinį lapą ir Produkto pirkimą patvirtinantį dokumentą (pvz. kasos čekis, sąskaita-faktūra ir pan.). Tam, kad pretenzijos nagrinėjimo procesas vyktų sklandžiai, rekomenduojama, kad Vartotojas kartu su Produktu perduotų visus elementus, nurodytus „Komplektacijos sąraše“, esančiame Naudojimo instrukcijoje.
2. Vartotojas privalo laikytis Naudojimo instrukcijoje ir Garantiniame lape nurodytų rekomendacijų..
3. Garantija galioja tik Lenkijos Respublikos ir ES teritorijoje.
4. Garantija neapima Produkto defektų, atsiradusių dėl to, kad:

a. Vartotojas nesilaikė sąlygų, nurodytų Naudojimo instrukcijoje, ypač susijusių su teisingu naudojimu, priežiūra ir valymu;

b. Vartotojas naudojo priežiūros ar valymo priemones, neatitinkančias sąlygas nurodytas Naudojimo instrukcijoje;
c. Vartotojas netinkamai sandėliavo ir transportavo Produktą;
d. Vartotojas savarankiškai keitė ir (arba) modifikavo Produktą, negavęs Garantijos suteikėjo sutikimo;
e. Vartotojas naudojo Produkte eksploatacines medžiagas, neatitinkančias Naudojimo instrukcijos sąlygų
5. Vartotojas, kuris pagal 1964 m. balandžio 23 d. Civilinį kodeksą nėra laikomas vartotoju, praranda garantiją Produktui, jei:
- Vartotojas pašalino, pakeitė arba sugadino serijos numerius, datas ir informacines lenteles;
- Vartotojas pažeidė plombas arba ant jų matosi Vartotojo veiksmų pėdsakai.
6. Dėmesio! Veiksmus, susijusius su kasdieniu Produkto aptarnavimu, nurodytu pvz. Naudojimo instrukcijoje, Vartotojas atlieka pats ir savo sąskaita.

IV. Pretenzijos pateikimo procedūra:

1.Pastebėjus, kad Produktas veikia neteisingai, prieš pateikiant pretenziją, reikia įsitikinti, kad visi veiksmai, aprašyti Naudojimo instrukcijoje, buvo atlikti teisingai.
2. Pretenziją rekomenduojama pateikti nedelsiant, geriausiai per 7 dienas nuo Produkto defekto aptikimo. Vartotojas, kuris pagal 1964 m. balandžio 23 d. Civilinį kodeksą nėra laikomas vartotoju, praranda garantiją Produktui, jei nepateikia pretenzijos per 7 dienas.
3. Pretenziją galima pateikti pvz. Produkto pirkimo punkte, garantiniame servise arba raštu adresu: „DEDRA EXIM“ Sp. z o. o., ul. 3 Maja 8, 05-800 Pruškuvas.
4. Vartotojas gali pateikti pretenziją, pasinaudodamas blanku, kuris yra internetinėje svetainėje: www.dedra.pl (Pretenzijos garantiniame laikotarpyje pateikimo forma).
5. Garantinių servisų atskirose šalyse adresai yra nurodyti svetainėje: www.dedra.pl. Jei konkrečioje šalyje nebūtų garantinio serviso, pretenzijas dėl garantijos rekomenduojama siųsti adresu: „DEDRA EXIM“ Sp. z o. o., ul. 3 Maja 8, 05-800 Pruškuvas, Lenkija.
6. Mąjąc Dėl Vartotojo saugumo draudžiama naudoti Produktą su defektais.
7. Dėmesio!!! Produkto su defektais naudojimas kelia pavojų Vartotojo sveikatai ir gyvybei.
8. Veiksmai, susiję su garantija, bus atlikti per 14 darbo dienų skaičiuojant nuo Produkto, dėl kurio yra pateikiama pretenzija, pristatymo dienos.
9. Prieš pristatant Produktą, dėl kurio yra pateikiama pretenzija, rekomenduojama jį nuvalyti. Produktą, dėl kurio yra pateikiama pretenzija, reikia kruopščiai supakuoti, kad jis būtų apsaugotas nuo pažeidimų transporto metu – rekomenduojama pristatyti produktą originalioje pakuotėje.
10. Garantijos laikotarpis yra pratęsiamas tiek, kiek Vartotojas negalėjo juo naudotis dėl garantijos apimto defekto.
Gwarancja Ši garantija neriboja, neišskiria bei nesustabdo Vartotojo teisių dėl parduotos prekės neatitikimo arba prekės defekto.

LV Satura rādītājs

1. Attēli un zīmējumi
2. Ierīces apraksts
3. Ierīces pielietojums
4. Lietošanas ierobežojumi
5. Tehniskie dati
6. Sagatavošana darbībai
7. Ierīces ieslēgšana
8. Ierīces lietošana
9. Tekošas tehniskas apkopes darbības
10. Rezerves daļas un piederumi
11. Patstāvīga avāriju novēršana
12. Ierīces komplektācija
13. Informācija lietotājiem par elektrisku un elektronisku iekārtu likvidēšanu
14. Garantijas karte

Oriģinālās instrukcijas tulkojum

Atbilstības deklarācija ir pievienota instrukcijai kā atsevišķs dokuments. Atbilstības deklarācijas neesamības gadījumā sazinieties ar uzņēmumu Dedra Exim Sp. z o.o.
Vispārīgie drošības noteikumi ir pievienoti instrukcijai kā atsevišķa brošūra.

BRĪDINĀJUMS. Izlasiet visus brīdinājumus, kas apzīmēti ar simbolu, un visas instrukcijas. Zemāk norādīto brīdinājumu un drošības norādījumu neievērošana var kļūt par elektrošoka, ugunsgrēka vai smagu traumu iemeslu.
Saglabājiet visus brīdinājumus un instrukcijas turpmākajai lietošanai.
Minētu drošības brīdinājumu un norādījumu neievērošana var izraisīt elektrības triecienu, ugunsgrēku vai nopietnu ievainojumu.
Saglabājiet visus brīdinājumus un instrukciju turpmākai lietošanai.
UZMANĪBU SAS+ALL līnijas ierīce tika projektēta darbam tikai ar lādēšanas adapteriem un akumulatoriem no līnijas SAS+ALL. Akumulators Li-Ion un lādēšanas adapters nav ierīces komplektā, jābūt iegādāti atsevišķi. Citu, nekā ierīcei paredzēti, akumulatoru un lādēšanas adapteru lietošana izraisīs garantijas tiesību pazaudēšanu.

2. Ierīces apraksts

Zīmējums A: 1. Rotācijas virziena slēdzis; 2. Slēdža poga; 3. Akumulatora ligzda 4. Cilindrs, 5. LED diode, 6. Atspere, 7. Rotācijas virziena mainīšanas slēdža svira.

3. Ierīces pielietojums

Ierīce ir paredzēta notecināšanas cauruļu aizsprostojumu sadurstīšanai un novēršanai.
Pieļaujam iekārtas izmantošanu remonta-būvniecības darbos, remonta rūpnīcās, amatieru darbos, ja vienlaikus būs ievēroti lietošanas nosacījumi un pieļaujami darba apstākļi, noteikti lietošanas instrukcijā.

4. Lietošanas ierobežojumi

Ierīci var lietot tikai atbilstoši tālāk sniegtajiem „Pieļaujamajiem darba apstākļiem”.
Patvaļīgas izmaiņas mehāniskajā un elektriskajā uzbūvē, visādas modifikācijas, apkalpošanas darbības, kas nav aprakstītas instrukcijā, tiek uzskatītas par nelikumīgām un noved pie tūlītējās garantijas tiesību zaudēšanas un atbilstības deklarācijas spēka zaudēšanas.
Ierīces lietošana, kas neatbilst pielietojumam vai lietošanas instrukcijai, noved pie tūlītējās garantijas tiesību zaudēšanas.

Pieļaujamie darba apstākļi

Lietot tikai telpu iekšā. Akumulatoru lādēšanas temperatūras diapazons 10-30°C. Nepieļaut temperatūras virs 40°C ietekmi.

5. Tehniskie dati

Ierīces modelis	DED7081
Darba spriegums [V]	18 d.c.
Griezes ātrums n0 [min-1]	0-560
Caurules diametrs [mm]	20-50
Spirāles garums [m]	7
Spirāles diametrs [mm]	7
Vibrācijas līmenis uz roktura ah [m/s2]	0,894
Mērījuma nedrošums K [m/s2]	1,5
Trokšņa līmenis:	
Skaņas spiediena līmenis LPA [dB(A)]	79
Skaņas jaudas līmenis Lwa [dB(A)]	90
Mērījuma nedrošums K pA[dB(A)], KwA[dB(A)]	3
Masa (bez akumulatora un lādēšanas adaptera) [kg]	3,45

Informācijas par vibrācijām un trokšņa līmenim.
Vibrāciju apkopota vērtība a_h un mērījuma nedrošums noteikti saskaņā ar normu EN 62841-2-21 un uzrādīti tabulā
Trokšņa emisija noteikta saskaņā ar EN 62841-1, vērtības ir uzrādītas tabulā.

UZMANĪBU Troksnis bar novest pie dzirdes bojāšanas. Darba laikā vienmēr lietojiet dzirdes aizsardzības līdzekļus!

Deklarētā kopējā trokšņa emisijas vērtība ir izmērīta, izmantojot standarta testa metodi, un var tikt izmantota, lai salīdzinātu vienu ierīci ar otru. Norādītais trokšņa līmenis var tikt izmantots arī pakļautības trokšņa iedarbībai iepriekšējai novērtēšanai. trokšņa līmenis faktiskās ierīces lietošanas laikā var atšķirties no deklarētajām vērtībām atkarībā no darba instrumentu izmantošanas veida, jo īpaši no apstrādājama priekšmeta veida un nepieciešamības noteikt līdzekļus, kuru mērķis ir nodrošināt lietotāja aizsardzību. Lai precīzi novērtētu iedarbību faktiskajos lietošanas apstākļos, ir jāņem vērā visas darbības cikla daļas, kas aptver arī periodus, kad ierīce ir izslēgta vai ir ieslēgta, bet netiek izmantota darbam.

6. Sagatavošana darbībai

UZMANĪBU Ierīce ir SAS+ALL līnijas daļa, tāpēc, lai to lietotu, nepieciešama ir pilna komplekta salikšana, kas sastāv no ierīces, akumulatora un lādēšanas adaptera.
Citu akumulatoru un lādēšanas adapteru lietošana ir aizliegta.
Visa apkopes darbība var būt veikta ar no ierīces atslēgto akumulatoru
Griezes virziena mainīšana
Ierīce ir aprīkota ar diviem darba slēdžiem, viens ir realizēts ar pārvietošanas sviru, ir pieejamas trīs pozīcijas (uz priekšu / neitrāli / aizmugurē), otrs slēdzis atrodas pie galvenā roktura. Lai realizētu kustību uz priekšu / atpakaļ, svirai jābūt pārslēgta vienā no galējām pozīcijām un otrai pogai uz galvenā roktura jābūt nospiestai.
Darba vietas apgaismošana
Ierīce ir aprīkota ar LED diodi, kas apgaismo darba zonu. Diode apgaismo darba vietu, kad ierīce tiek ieslēgta. Pēc slēdža pogas atbrīvošanas gaismas diode izslēdzas.

7. Ierīces ieslēgšana

Ierīces ieslēdzējs atrodas uz galvenā roktura. Lai palaistu ierīci, nospiediet pogu uz galvenā roktura. (Zīm. B.2) Ierīce darbosies tik ilgi, kamēr būs nospiests slēdzis. Lai izslēgtu ierīci, atbrīvojiet galveno pogu. Pārbaudes ietvaros palaidiet ierīci bez slodzes vismaz vienu minūti, pēc tam pārliecinieties, ka tā darbojas pareizi, un sāciet strādāt.

8. Ierīces lietošana

Pirms darba uzsākšanas noņemiet sifonu un notekas caurules, lai ērti piekļūtu cauruļu atverei. Lai notīrītu caurules aizsprostojumu, novietojiet ierīci tā, lai spirāle izietu no ierīces. Nospiediet rotācijas virziena slēdzi (zīm. B.1), kas apzīmēts ar burtu L, un iestatiet sviru pozīcijā F (zīm. C), nospiediet slēdža pogu (zīm. B.2.), spirāle virzīsies uz priekšu. Lai izstieptu spirāli, pārslēdziet sviru uz pozīciju R vai nospiediet pogu R. Ja svira atrodas neitrālā pozīcijā, atspere pagriezīsies, bet netiks virzīta uz priekšu.
Darba pabeigšana
Izvelciet darba uzgali no caurules. Atlaidiet slēdža pogu, lai pārslēgtos uz „izslēgtu” pozīciju. Pagaidiet līdz darbarīka patstāvīgai apturēšanai.

9. Tekošas tehniskas apkopes darbības

UZMANĪBU **Visa apkopes darbība var būt veikta ar no ierīces atslēgto akumulatoru.**

Pirms katras iedarbināšanas:

Pārbaudiet, vai ierīces ventilācijas caurumi nav segti vai piesārņoti. Ja nepieciešami, tīriet ar valgu lupatiņu / saspiestu gaisu.

Pēc katras lietošanas:

Atslēdziet akumulatoru, lai ierīci nevarētu ieslēgt nepiederošas personas, vai neieslēgtu ierīci pārvietošanas vai tīrīšanas laikā. Katru reizi pēc darba pabeigšanas izlejiet ūdeni no atsperes cilindra. Lai to izdarītu, atskrūvējiet iztukšošanas aizbāžņa skrūvi (D att., 1), izlejiet savākto ūdeni no cilindra. Tas samazinās atsperes korozijas risku. Tīriet spirāli ar siltu ūdeni un nedaudz mazgāšanas līdzekļa, ļaujiet spirālei pilnībā nožūt. Pēc žāvēšanas ieeļļojiet spirāli. Netīrumi uz korpusa jānotīra ar mitru drānu, nelietojiet agresīvus mazgāšanas līdzekļus.

Ierīce jābūt glabāta bērniem nepieejamā vietā, pēc iespējamības oriģinālā iepakojumā.

10. Rezerves daļas un piederumi

Lai iegādātos rezerves daļas un piederumus, sazinieties ar uzņēmuma Dedra Exim servisa centru. Kontaktinformācija ir atrodama instrukcijas 1. lapā. Pasūtot rezerves daļas, norādiet datu plāksnītē norādīto partijas numuru un daļas numuru no kopsalikuma rasējuma.

Garantijas periodā remonti tiek veikti saskaņā ar noteikumiem, kas norādīti garantijas kartē. Ierīce, uz kuru attiecas reklamācija, ir jānodod remontam iegādes vietā (pārdevējam tā ir jāpieņem), jānodod servisa centrā, kas atrodas vistuvāk dzīvesvietai (servisa centru saraksts ir pieejams tīmekļa vietnē www.dedra.pl), vai jānosūta uzņēmuma *Dedra Exim* galvenajā servisa centrā. Pievienojiet ierīcei aizpildīto garantijas karti. Pēc garantijas perioda remontus veic galvenais servisa centrs. Nosūtiet ierīci servisa centrā (sūtījuma izmaksas sedz lietotājs).

11. Patstāvīga avāriju novēršana

UZMANĪBU **Pirms patstāvīgas avāriju novēršanas sākšanas, atslēdziet ierīci no barošanas avota.**

Problēma	Cēlonis	Risinājums
Ierīce nefunkcionē	Akumulators nav pareizi pieslēgts vai ir bojāts	Pārbaudiet un, ja nepieciešami, uzlabojiet akumulatora pieslēgumu. Akumulatora bojāšanas konstatēšanas gadījumā nedrīkst strādāt ar ierīci.
	Bojāts ieslēdzējs	Mainiet slēdži uz jaunu – nododiet ierīci servisam.
	Dzinējam nav jaudas, strādā ar grūtību	Izlietotas sukas. Mainiet motoru uz jaunu – nododiet ierīci servisam.
	Var sajust apdegto izolāciju	Motors jābūt uzlabots – nododiet ierīci servisam.
Dzinējs pārkarsēs	Noslēgti ventilācijas caurumi	Notīriet ar saspiestu gaisu.
Ļoti maza darba efektivitāte	Nolietots darba uzgalis	Mainīt darba uzgaļu uz jaunu.

12. Ierīces komplektācija

Cauruļu tīrīšanas grūdējs DED7081 - 1 gab.

13. Informācija lietotājiem par nolietotas elektroierīces utilizāciju

(mājsaimniecības vajadzībām)



Simbols, kas redzams uz izstrādājumiem vai pievienotajā dokumentācijā, norāda, ka bojātas elektriskās vai elektroniskās iekārtas nedrīkst izmest kopā ar sadzīves atkritumiem. Ja vēlaties atbrīvoties no sastāvdaļām, atkārtoti izmantot vai reģenerēt, pareizi ir nogādāt tās specializētā savākšanas punktā, kur tās tiks pieņemtas bez maksas. Informāciju par lietotu iekārtu savākšanas punktu atrašanās vietu sniedz vietējās iestādes, piemēram, savās tīmekļa vietnēs.

Pareiza produkta utilizācija palīdz saglabāt dabas resursus un izvairīties no negatīvas ietekmes uz cilvēku veselību un vidi, kas var rasties produkta sastāvā esošo potenciāli bīstamo vielu, maisījumu un sastāvdaļu dēļ.

Par nepareizu atkritumu apglabāšanu draud sodi saskaņā ar attiecīgajiem vietējiem noteikumiem.

Lietotāji ES valstīs: Ja nepieciešams atbrīvoties no elektriskām vai elektroniskām iekārtām, sazinieties ar tuvāko tirdzniecības vietu vai savu piegādātāju, kas jums sniegs papildu informāciju.

apglabāšana valstīs ārpus Eiropas Savienības: Šis simbols attiecas tikai uz Eiropas Savienības valstīm. Ja vēlaties šo izstrādājumu izmest, sazinieties ar vietējām iestādēm vai izplatītāju, lai noskaidrotu pareizo utilizācijas metodi.

Garantijas talons
uz

Kataloga Nr: Partijas numurs:.....

(turpmāk saukts **Produkts**)

Produkta iegādes datums: .....

Pārdevēja zīmogs

Datums un pārdevēja paraksts: .....

Lietotāja apliecinājums:

Ar šo apliecinu, ka saņēmu informāciju par garantijas nosacījumiem, kā arī par Lietošanas instrukcijas un Garantijas talona norādījumu neievērošanas sekām. Garantijas nosacījumi ir man zināmi, ko apliecinu ar savu rokraksta parakstu:

....

datums un vieta Lietotāja paraksts

I. Atbildība par Produktu

1. 3 Maja 8, 05-800 Pruszków, Polija, reģistrācijas numurs KRS 0000062517, Varšavas Rajona Tiesa Varšavā, Valsts tiesas reģistra XIV. Saimnieciskā nodaļa, NMR kods (NIP) 527-020-49-33, Pamatkapitāls: 100 980,00 PLN.
2. Saskaņā ar noteikumiem, minētiem šajā Garantijas talonā, Garants piešķir garantiju Produktam, kuru izplata Garants.
3. Garantijas atbildība apņem tikai defektus, izraisītu pēc iemesliem, esošiem Produkta Lietotājam nodošanas laikā.
4. Sakarā ar garantiju Lietotājam ir tiesības prasīt bezmaksas uzlabot Produktu, ja defekts tiks konstatēts garantijas laikā. Produkta uzlabošanas veids (remonta izdarīšanas metode) ir atkarīgs no Garanta uzskata. Gadījumā, kad Garants konstatēs, ka remonts nav iespējams, Garantam ir tiesības mainīt bojātu elementu vai visu Produktu uz brīvu no defektiem, samazināt Produkta cenu vai atteikties no līguma.
5. Attiecībā uz Lietotājam, kas nav patērētājs 1964. gada 23. aprīļa Likuma "Civillikums" izpratnē, Garanta kompensācijas atbildība par zaudējumiem, savienotiem ar garantiju un/vai sakarā ar noslēgšanu un izpildīšanu, neatkarīgi no tiesiskām attiecībām, ir ierobežota tikai līdz nekvalitatīva Produkta vērtībai.

II. Garantijas laiks

Produkta elementi, apņemti ar garantiju	**Garantijas aizsardzības laiks**
DED7081	36 mēneši, skaitot no Produkta iegādes datuma norādīta Garantijas talonā
Daļas un piederumi	Elementi neapņemti ar garantiju.

III. Garantijas lietošanas nosacījumi

1. Aizpildīts Lietotāja Produkta Garantijas talons ar Lietotāja dokumentu, apliecinošu Produkta iegādi, piem. kases kvīts, faktūrrēķins utt. Efektīvas reklamācijas realizācijai ieteicams, lai Lietotājs nodotu kopā ar reklamētu Produktu visus elementus, minētus Produkta "Komplektācija" Lietošanas instrukcijas daļā.
2. Lietošanas Instrukcijas un Garantijas talona norādījumu ievērošana.
3. Garantija ir derīga tikai Polijas Republikas un ES teritorijā.
4. Garantija neapņem Produkta defektus, ierosinātus, starp citiem, sekojošos gadījumos:

a. Lietotājs neievēro Lietošanas instrukcijas noteikumus, sevišķi pareizas ekspluatācijas, konservācijas un tīrīšanas jomā;

b. Lietotājs lieto tīrīšanas vai konservācijas līdzekļus, kas neatbilst Lietošanas Instrukcijas norādījumiem;

c. Lietotājs neattiecīgi glabā un transportē Produktu;

d. Lietotājs patstāvīgi izdara Produkta izmaiņas un/var pārveidojumus, bez saskaņošanas ar Garantu;

e. Lietotājs lieto Produktā ekspluatācijas materiālus, kas neatbilst Lietošanas Instrukcijas norādījumiem.

5. Lietotājs, kas nav patērētājs 1964. gada 23. aprīļa Likuma "Civillikums" izpratnē, zaudē garantijas tiesības attiecībā uz Produktam, kurā, Lietotāja darbības rezultātā:

- tika likvidēti, mainīti vai bojāti sērijas numuri, datu apzīmējumi vai nominālas tabuliņas;
- tika bojātas vai mainītas plombas.

6. Uzmanību! Darbību, savienotu ar Produkta ikdienas apkalpošanu, ja izriet no Lietošanas instrukcijas, Lietotājs veic patstāvīgi un pēc savām izmaksām.

IV. Reklamācijas procedūra

1. Produkta nepareizas darbības konstatēšanas gadījumā, pirms reklamācijas paziņošanas, Lietotājam ir pienākums pārbaudīt, vai visa darbība, tostarp aprakstīta Lietošanas instrukcija, tika pareizi veikta.
2. Reklamācijas paziņojumu ieteicams sniegt nekavējoties, vislabāk 7 dienu laikā no Produkta defekta konstatēšanas dienas. Lietotājs, kas nav patērētājs 1964. gada 23. aprīļa Likuma "Civillikums" izpratnē, zaudē garantijas tiesības attiecībā uz Produktam, ja nesniegs reklamācijas paziņojumu 7 dienu laikā.
3. Reklamācijas paziņojums var būt sniegts, starp citiem, Produkta iegādes vietā, garantijas servisā vai rakstiski uz adresi: DEDRA EXIM sp. z o.o., ul. 3 Maja 8, 05-800 Pruszków, Polija.
4. Lietotājs var arī sniegt reklamācijas paziņojumu, izmantojot formulāru, pieejamu mājaslapā www.dedra.pl. („Reklamācijas paziņošanas formulārs garantijas ietvaros").
5. Servisu adreses atsevišķām valstīm atrodas mājaslapā www.dedra.pl. Gadījumā, kad attiecīgajā valstī nav garantijas servisa, reklamācijas paziņojumi jābūt sniegti uz adresi: DEDRA EXIM sp. z o.o., ul. 3 Maja 8, 05-800 Pruszków (Polija).

6. Ņemot vērā Lietotāja drošību, bojāta Produkta lietošana ir aizliegta.
7. Uzmanību!!! Bojāta Produkta lietošana ir bīstama Lietotāja veselībai un dzīvei.
8. Garantijas pienākums tiks izpildīts 14 darba dienu laikā, skaitot no dienas, kad Lietotājs piegādās bojātu Produktu
9. Pirms bojāta Produkta nodošanas reklamācijai ieteicam to notīrīt. Rekomendējam rūpīgi pasargāt reklamētu Produktu no bojājumiem transportēšanas laikā (ieteicama Produkta piegāde oriģinālā iepakojumā).
10. Garantijas laiks tiek pagarināts uz laiku, kurā, sakarā ar Produkta defektu,, apņemtu ar garantiju, Lietotājs nevarēja to lietot. Garantija neizslēdz, neierobežo un neaptur Lietotāja tiesību, kas izriet no atbildības par pārdota produkta neatbilstību likumam.

HU Tartalomjegyzék

1. Képek és ábrák
2. A készülék leírása
3. A készülék rendeltetésszerű használata
4. A használat korlátozása
5. Műszaki adatok
6. Fekészülés a munkára
7. A készülék bekapcsolása
8. A készülék használata
9. Folyamatos karbantartás
10. Alkatrészek és tartozékok
11. Önhibaelhárítás
12. A készülék kompletizálása
13. Információ a felhasználóknak az elektromos és elektronikus eszközök ártalmatlanításáról
14. Jótállási kártya

Az eredeti utasítás fordítása
A megfelelőségi nyilatkozatot külön dokumentumként csatolták az utasításhoz. A megfelelőségi nyilatkozat hiányában lépjen kapcsolatba a Dedra Exim Kft. Céggel.
Az általános biztonsági feltételeket külön útmutatásként csatolták az utasításokhoz. Az általános biztonsági feltételeket külön útmutatásként csatolták az utasításokhoz.

⚠ Szimbólummal jelölt összes FIGYELMEZTETÉST és az utasításokkal . ⚠
Az alábbi figyelmeztetések és biztonsági utasítások be nem tartása áramütést, tüzet vagy súlyos sérülést okozhat. **Tartsa a figyelmeztetéseket és utasításokat jövői használatára.**
Az alább felsorolt, a biztonságot érintő figyelmeztetések és útmutatások figyelmen kívül hagyása áramütést, tüzet vagy súlyos sérüléseket okozhatnak. Őrizze meg az összes utasítást és figyelmeztetést a későbbi felhasználáshoz.

⚠ FIGYELEM Az SAS+ALL szériához tartozó készülék az SAS+ALL szériájú töltőkkel és akkumulátorokkal történő üzemeltetéshez lett tervezve. A Li-Ion akkumulátor és a töltő nem felszereltsége a megvásárolt készüléknek és külön kell azokat megvásárolni. Más akkumulátorok és töltők használata a készülékhez, mint az ajánlottak, a garanciális jogok elvesztését okozza

2. A készülék leírása

A ábra: 1. Forgásirányváltó kapcsoló; 2. A kapcsoló nyomógombja; 3. Akkumulátor aljzat 4. Dob, 5. LED, 6. Rugó,7. A forgásirányváltó kapcsoló karja.

3. A készülék rendeltetésszerű használata

A készüléket a lefolyócsövek eltömődésének kinyomására és megszüntetésére tervezték.
Megengedett a berendezés használata felújítási-építési munkákhoz, javítóműhelyekben, amatőr munkákhoz, a használati útmutatóban leírt használati feltételek és megengedett munka körülmények betartásával.

4. A használat korlátozása

A készülék csak az alábbi „megengedett munkaviszonyoknak” megfelelően használható.
A mechanikai és elektromos szerkezetek jogosulatlan megváltoztatása, minden olyan módosítás, karbantartási tevékenység, amelyet a felhasználói kézikönyv nem írja le, jogellenesnek minősül, és a garanciajogokat azonnal érvényteleníthet, a megfelelőségi nyilatkozat pedig válik érvénytelenné.
A helytelen, vagy az üzemeltetési utasításnak nem megfelelő használat okoz azonnali garancia elvesztését.

Megengedett munkaviszonyok

Csak helyiségeken belül használja. Az akkumulátorok töltési hőmérséklettartománya 10 - 30°C. Ne tegye ki 40°C-nál magasabb hőmérsékletnek.

5. Műszaki adatok

A készülék modellje	DED7081
Üzemi feszültség [V]	18 d.c.
Fordulatszám n0 [min-1]	0-560
A cső átmérője [mm]	20-50
A spirál hossza [m]	7
A spirál átmérője [mm]	7
A markolaton mért vibrációs szint ah [m/s2]	0,894
Mérési bizonytalanság K [m/s2]	1,5
Zajkibocsátás:	
Hangnyomás szint LpA [dB(A)]	79
Hangteljesítmény Lwa [dB(A)]	90
Mérési bizonytalanság K pA[dB(A)], KwA[dB(A)]	3
Tömeg (akkumulátor és töltő nélkül) [kg]	3,45

A vibrációra és a zajra vonatkozó információk.
A vibráció együttes értéke a_h valamint a mérési bizonytalanság az EN 62841-2-21 norma szerint lett meghatározva és táblázatban van megadva
A zajkibocsájtás az EN 62841-1 szabvány szerint lett meghatározva, az értékek a fenti táblázatban lettek megadva.

⚠ FIGYELEM A zaj károsíthatja a hallást, munka közben mindig használjon hallásvédőt!

A bejelentett teljes zaj értéket egy szabványos vizsgálati módszerrel mérik, és egy eszköz egy másik eszközzel összehasonlítására használható. A zajszint is használható a / zaj expozíció előzetes értékelésére.
A zaj szintje a készülék tényleges használata során eltérhet a bejelentett értékektől, attól függően, hogy milyen módon használják a munkaeszközöket, különösen a munkadarab típusáról és a kezelő védelme érdekében szükséges intézkedések meghatározásáról. Ahhoz, hogy az expozíciót a valós használati körülmények között pontosan meg lehessen becsülni, figyelembe kell venni a működési ciklus minden részét, ideértve azokat az időszakokat is, amikor a készülék ki van kapcsolva, vagy be van kapcsolva, de pont nem használják a munkához.

6. Felkészülés a munkára

⚠ FIGYELEM A készülék része az SAS+ALL szériának, ezért a használatához ki kell egészíteni a készletet, ami a készülékből, az akkumulátorból és a töltőből áll.
Tilos akkumulátorok és töltők használata.
Minden karbantartási tevékenységet, az akkumulátorról lecsatlakoztatott készüléken végezzen.
A forgásirány megváltoztatása
A készülék két működtető kapcsolóval van felszerelve, az egyik a váltókaron keresztül valósul meg, három helyzet áll rendelkezésre (előre/semleges/hátra), a másik kapcsoló a fő fogantyúnál található. Az előre/hátra történő mozgáshoz a karnak az egyik szélső helyzetben kell lennie, és a fő fogantyún található másik gombot meg kell nyomni.
A munkaterület megvilágítása
A készülék egy LED-del van ellátva, amely megvilágítja a munkaterületet. A LED megvilágítja a munkaterületet, amikor a készülék bekapcsolásakor. A kapcsológomb elengedésével a LED elalszik.

7. A készülék bekapcsolása

A készülék kapcsolója a főfogantyún található. A készülék elindításához nyomja mag a főfogantyún található nyomógombot. (B ábra, 2). A készülék addig működik, amíg a főkapcsolót be van nyomva. A készülék kikapcsolásához engedje el a főkapcsoló gombját. A teszt részeként indítsa el a készüléket terhelés nélkül legalább egy percig, és miután meggyőződött arról, hogy megfelelően működik, lásson a munkához.

8. A készülék használata

A munka megkezdése előtt távolítsa el a szifont és a leeresztő csöveket, hogy könnyen hozzáférhessen a cső nyílásához. A csőben lévő eltömődés megszüntetéséhez állítsa a készüléket úgy, hogy a spirál kijöjjön a készülékből. Nyomja meg az L betűvel jelölt forgásirány kapcsolót (B ábra, 1), és állítsa a kart F állásba (C ábra) nyomja meg a bekapcsoló gombot (B ábra, 2), a spirál előre fog mozogni. A spirál kihúzásához mozgassa a kart R helyzetbe, vagy nyomja meg az R gombot. Ha a kar neutrális helyzetbe van állítva, a rugó forogni fog, de nem halad előre.
A munka befejezése
Húzza ki a megmunkáló véget a csőből. Szüntesse meg a nyomást a kapcsológombon, ekkor visszatér a „kikapcsolt” helyzetbe. Várja meg, míg a megmunkáló vég magától megáll.

9. Folyamatos karbantartás

⚠ FIGYELEM Minden karbantartási tevékenységet, az akkumulátorról lecsatlakoztatott készüléken végezzen.
Minden üzembehelyezés előtt:
Ellenőrizze, hogy a készülék szellőzőnyílásai nincsenek-e eltakarva vagy elszennyeződve. Szükség esetén tisztítsa meg nedves ruhával / fújja át sűrített levegővel.
Minden használat után:
Csatlakoztassa le az akkumulátort, hogy elkerülje a véletlenszerű bekapcsolást jogosulatlan személyek által vagy a más helyre átvitel a tisztítás során. A munka befejezése után minden alkalommal ürítse ki a vizet a rugódobból. Ehhez csavarja ki a leeresztőcsavar csavarját (D. ábra, 1), és engedje le az összegyűjtött vizet a dobból. Ez minimalizálja a rugó korrózióveszélyét. Tisztítsa meg a spirált meleg vízzel és kevés tisztítószerrel, hagyja a spirált teljesen megszáradni. Száradás után kenje meg a spirált, a burkolat nedves ruhával tisztítsa meg a szennyeződésektől, ne használjon agresszív tisztítószereket.
Tárolja a készüléket gyermekeknek nem hozzáférhető helyen, lehetőség szerint az eredeti csomagolásban.

10. Alkatrészek és kiegészítők

A pótalkatrészek és tartozékok beszerzése érdekében forduljon a Dedra Exim szervizhez. Az elérhetőségek megtalálhatók a kézikönyv első oldalán.
Pótalkatrészek rendelésekor, kérjük, jelezze az adattáblán található a rész tételszámát és alkatrészszámát a szerelési rajzból.
A jótállási időszak alatt a javításokat a jótállási kártyában meghatározott feltételek szerint végzik. Kérjük, küldje el a hirdetett terméket javításra a

vásárlás helyén (az eladó köteles elfogadni a bejelentett terméket), küldje el a legközelebbi lakóhelyre (weboldalak listája a www.dedra.pl címen), vagy küldje el a Dedra Exim központi szolgálatának. Kérjük, csatolja a kitöltött garanciális kártyát. A jótállási idő után a javítást a központi szolgálat végzi. A sérült terméket a szervizhez kell küldeni (a szállítási költségeket a felhasználó fedezi).

11. Önhibaelhárítás

FIGYELEM **Az önjavítás megkísérlése előtt húzza ki a készüléket az áramforrásról.**

Probléma	Ok	Megoldás
A készülék nem működik	Az akkumulátor rosszul van csatlakoztatva vagy sérült	Ellenőrizze, és szükség esetén javítsa meg az akkumulátor csatlakozását. Az akkumulátor károsodásának megállapítása esetén ne dolgozzon a készülékkel.
	Sérült kapcsoló	Cserélje ki a kapcsolót újra – adja át a szerviznek a készüléket.
	A motornak nincs teljesítménye, nehezen mozog	Elhasználódott kefék. Cserélje ki a motort újra – adja át a szerviznek a készüléket.
	Égett szigetelés szagot érez	A motor javítást igényel – adja át a szerviznek a készüléket.
Túlmelegszik a motor	Eltömődtek a szellőzőnyílások	Fújja át sűrített levegővel.
A munka hatékonysága nagyon alacsony	Elhasználódott megmunkáló vég	Cserélje ki a megmunkáló véget újra.

12 A készülék kompletizálása

DED7081 csőtisztító - 1 db,

13. Információ a felhasználóknak az elektromos éselektronikus berendezések hulladékkezeléséről

(háztartásokra vonatkozó tájékoztatás)



A termékeken vagy a kísérő dokumentáción feltüntetett szimbólum azt jelzi, hogy a hibás elektromos vagy elektronikus berendezéseket nem szabad a háztartási hulladékkal együtt ártalmatlanítani. Ha az alkatrészeket meg kell semmisíteni, újra kell használni vagy hasznosítani kell, a helyes megoldás az, ha elviszi őket egy erre szakosodott gyűjtőhelyre, ahol ingyenesen átveszik őket. A használt berendezések gyűjtőhelyeiről a helyi hatóságok adnak tájékoztatást, például a honlapjukon.
A berendezés megfelelő ártalmatlanítása lehetővé teszi az értékes erőforrások megőrzését és az egészségre és környezetre gyakorolt azon negatív hatások elkerülését, amelyek a készülékben lévő veszélyes anyagok, keverékek és összetevők esetleges jelenlétéből adódnak.
A helytelen hulladékártalmatlanítás a vonatkozó helyi előírások szerint büntetés veszélyével jár.
Az uniós országok felhasználói: Ha elektromos vagy elektronikus berendezéseket kell ártalmatlanítania, kérjük, forduljon a legközelebbi értékesítési ponthoz vagy a szállítójához, akik további tájékoztatást tudnak adni.
Az Európai Unión kívüli országokban történő ártalmatlanítás: Ez a szimbólum csak az Európai Unió országaira vonatkozik. Ha a terméket el kívánja dobni, kérjük, forduljon a helyi hatóságokhoz vagy a kereskedőhöz a helyes ártalmatlanítási módszerrel kapcsolatban.

Garanciajegy

Katalógusszám: Gyártási tétel száma: .....

(a továbbiakban: **Termék**)

A termék vásárlásának dátuma: .....

Az eladó pecsétje

Dátum és az eladó aláírása: .....

A felhasználó nyilatkozata:

Igazolom, hogy tájékoztatásra kerültem a garanciális feltételekről, valamint a Kezelési útmutatóban és a Garanciajegyben leírt utasítások be nem tartásából eredő következményekről. A jelen garanciális feltételekkel megismerkedtem, amit aláírásommal igazolok:

....

kelt és helye a Felhasználó aláírása

I. A termékért felelős

1. **Kezes** - DEDRA EXIM sp. z o.o., székhelye Pruszków, címe: ul. 3 Maja 8, 05-800 Pruszków, KRS 0000062517, Varsó fővárosi Körzeti Bíróság Varsóban; az Országos Bírósági Nyilvántartás XIII Gazdasági Osztálya, adószáma: 527-020-49-33, törzstőke: 100 980.00 zł.
2. A jelen Garanciajegyben meghatározott feltételekkel a Kezes garanciát nyújt a Kezes forgalmazásából származó Termékre.
3. A garanciából eredő felelősség kizárólagosan a Termékben a Felhasználónak való átadás pillanatában rejlő hibákra vonatkozik.
4. A garancia címén a Felhasználó jogosult a Termék díjmentes megjavítására, amennyiben a hiba a garanciális időszak során kelentkezik. A Termék megjavításának módja (a javítás módszere) a Kezes döntésétől függ. Amennyiben a Kezes megállapítása szerint ni lehetőség a megjavításra, a Kezes fenntartja magának a jogot a hibás alkatrész vagy az egész Termék hibátlanra cseréléséhez, a Termék árának csökkentéséhez, vagy a szerződéstől történő elálláshoz.
5. Azzal a Felhasználóval szemben, amelyik nem számít fogyasztónak az 1964 április 23-i, a Polgári Törvénykönyvről szóló törvény szerint, a Kezes jelen garanciából eredő és/vagy a garancia megkötésével és teljesítésével kapcsolatos kártérítési felelőssége, a jogi címtől függetlenül, a hibás Termék értékének összegére korlátozódik.

II. Garanciális időszak:

A garanciával rendelkező alkatrészek	A garanciális védelem időtartama
DED7081	36 hónap, a Termék vásárlásának napjától számítva a jelen Garanciajegyen megjelölve
Alkatrészek és tartozékok	Garanciával nem rendelkező alkatrészek.

III. A garancia alkalmazásának feltételei

1. A Felhasználó felmutatja a Termék kitöltött Garanciajegyét és valószínűsíti a Termék vásárlásának körülményeit, pl. felmutatva a pénztár blokkot, számlát, stb. A reklamáció hatékony lebonyolításának érdekében ajánlott, hogy a Felhasználó a reklamált Termékkel együtt adja át a Kezelési útmutatóban leírt készlet tartalmát.
2. A Felhasználó betartja a Kezelési útmutatóban és a Garanciajegyen feltüntetett utasításokat.
3. A garancia csak a Magyar Köztársaság és az EU területén érvényes.
4. A garancia nem terjed ki a Termék következő okokból keletkező meghibásodásaira:
a A Felhasználó nem tartotta be a Kezelési útmutatóban meghatározott, különösen a megfelelő használatra, karbantartásra és tisztításra vonatkozó feltételeket; A Felhasználó a Kezelési útmutatónak nem megfelelő tisztító és karbantartó szereket alkalmazott;
b. A Felhasználó nem megfelelő módon tárolja és szállítja a Terméket;
c. A Felhasználó önállóan, a Kezessel való egyeztetés nélkül módosította és/vagy átalakította a Terméket;
d. A Felhasználó a Kezelési útmutatónak nem megfelelő üzemeltetési anyagokat használt a Termékhez.
5. Az a Felhasználó, amelyik nem számít fogyasztónak az 1964 április 23-i, a Polgári Törvénykönyvről szóló törvény szerint, elveszíti a jelen garanciából eredő jogait, ha a Terméken:
- a szériaszámok, dátum jelölések és a típuscímkék a Felhasználó által eltávolításra, kicserélésre vagy megrongálásra kerültek
- a plombák a Felhasználó által megrongálásra kerültek, vagy a Felhasználó beavatkozásának nyomait viselik.
6. Figyelem! A Termék mindennapos kezelésével kapcsolatos, többek között a Kezelési útmutatóból eredő műveleteket a Felhasználó saját hatáskörébe és saját költségére végzi el

IV. Reklamációs eljárás

1. A Termék helytelen működésének észrevételekor, a reklamáció bejelentése előtt ellenőrizze, hogy a Kezelési útmutatóban meghatározott valamennyi művelet a megfelelő módon került végrehajtásra.
2. Ajánlott a reklamációt haladéktalanul bejelenteni, a legjobb a Termék hibája észrevételétől számított 7 napon belül. Az a Felhasználó, amelyik nem számít fogyasztónak az 1964 április 23-i, a Polgári Törvénykönyvről szóló törvény szerint, elveszíti a jelen garanciából eredő jogait, ha nem jelenti be 7 napon belül a reklamációt.
3. A reklamációs bejelentés megtehető a Termék vásárlásának helyén, a garanciális szervizben, vagy írásban az alábbi címen: DEDRA EXIM sp. z o.o., ul. 3 Maja 8, 05-800 Pruszków.
4. A Felhasználó a reklamációt a www.dedra.pl weboldalon található űrlap segítségével jelentheti be. („Garanciális reklamáció bejelentési űrlap”).
5. Az egyes országok szerviz címei a www.dedra.pl weboldalon elérhetőek. Amennyiben az adott országban nincs garanciális szervíz, a reklamációs bejelentést ajánljuk a következő címre küldeni: DEDRA-EXIM Sp. z o.o., ul. 3 Maja 8, 05-800 Pruszków (Lengyelország).
6. A Felhasználó biztonságára való tekintettel a hibás Termék használata tilos.
7. Figyelem!!! A hibás Termék veszélyes a Felhasználó egészségére és életére.
8. A garanciából eredő kötelezettségek ellátására a reklamált Terméknek a Felhasználó általi leadásának napjától számított 14 munkanapon belül kerül sor.
9. A terméket reklamációra küldése előtt ajánlott megtisztítani. Ajánlott a reklamált terméket gondosan bebiztosítani a szállítási károk elkerülése érdekében (ajánlott a reklamált Terméket az eredeti csomagolásban elküldeni).
10. A garanciális időszak meghosszabbításra kerül azzal az idővel, mely alatt a Felhasználó a Termék meghibásodásából eredően nem tudta az használni.
A garancia nem zárja ki, nem korlátozza és nem függeszti fel a Felhasználó eladott termékek hibáira vonatkozó kezességi szabályokból eredő jogait.

RO Cuprinsul

1. Fotografii și figuri
2. Descrierea dispozitivului
3. Destinația dispozitivului
4. Restricții de utilizare
5. Date tehnice
6. Pregătirea pentru lucru
7. Pornirea dispozitivului
8. Utilizarea dispozitivului
9. Operații curente de mentenanță
10. Piese de schimb și accesorii
11. Eliminarea individuală a defecțiunilor
12. Set de completare a dispozitivului
13. Informația pentru utilizatori cu privire la eliminarea echipamentelor electrice și electronice
14. Talon de garanție

Traducerea instrucțiunii originale

Declarația de conformitate este anexată la instrucțiuni ca un document separat. În cazul în care declarația de conformitate lipsește, contactați Dedra Exim Sp. z o.o.
Condiții generale de siguranță au fost atașate la instrucțiuni ca o broșură separată.

AVERTISMENT. **Citiți toate avertismentele marcate cu simbolul și toate instrucțiunile.** Nerespectarea avertismentelor și instrucțiunilor de siguranță menționate mai jos poate cauza electrocutări, incendii sau leziuni grave.

Păstrați toate avertismentele și instrucțiunile pentru utilizare ulterioară.

Nerespectarea avertismentelor și a instrucțiunilor de siguranță enumerate mai jos poate duce la electrocutare, incendiu sau răniri grave.
Păstrați toate avertismentele și instrucțiunile pentru utilizarea viitoare

ATENȚIE **Mașina din liniile SAS + ALL a fost proiectată să funcționeze numai cu încărcătoare și baterii de linie SAS + ALL**. Bateria Li-Ion și încărcătorul nu sunt incluse în mașina achiziționată și trebuie achiziționate separat. Utilizarea altor baterii și încărcătoare, decât cele destinate mașinii, va pricinui anularea drepturilor de garanție

2. Descrierea dispozitivului

Figura A: 1 Comutator de direcție de rotație; 2. Butonul comutatorului; 3. Priza bateriei 4. Tambur, 5. Dioda LED, 6. Arc, 7. Maneta comutatorului de schimbare a direcției de rotație.

3. Destinația dispozitivului

Dispozitivul este conceput pentru a împinge și a elimina blocajele din conductele de scurgere. Se permite utilizarea aparatului în lucrări de renovare-construcții, ateliere de reparații în lucrări de amatori, respectând condițiile de utilizare și condițiile de lucru permise, conținute în manualul de utilizare.

4. Restricții de utilizare

Dispozitivul poate fi utilizat numai în conformitate cu "Condițiile admisibile de lucru", prezentate mai jos.
Modificările neautorizate ale construcției mecanice și electrice, orice modificări, operațiile de întreținere care nu sunt descrise în manualul de utilizare vor fi considerate ilegale și vor duce la pierderea imediată a drepturilor de garanție, iar declarația de conformitate își va pierde valabilitatea.
Utilizarea neconformă cu destinație sau cu manualul de utilizare va duce la pierderea imediată a drepturilor de garanție.

Condițiile admisibile de lucru

A se utiliza numai în interior. Temperatura de încărcare a bateriei 10 - 30 ° C. A nu se expune la temperaturi peste 40 ° C.

5. Date tehnice

Modelul dispozitivului	DED7081
Tensiunea de lucru [V]	18 d.c.
Viteza de rotație n0 [min-1]	0-560
Diametru conductei [mm]	20-50
Lungimea spiralei [m]	7
Diameru spiralei [mm]	7
Nivelul vibrațiilor măsurat pe mâner ah [m/s2]	0,894
Incertitudine de măsurare K [m/s2]	1,5
Emisie de zgomot:	
Nivelul de presiune al sunetului LPA [dB(A)]	79
Nivelul de putere sonoră Lwa [dB(A)]	90
Incertitudine de măsurare K pA[dB(A)], KwA[dB(A)]	3
Greutate (fără baterie și încărcător) [kg]	3,45

Informații despre vibrații și zgomot.
Valoarea combinată a vibrațiilor ah și incertitudinea de măsurare au fost determinate în conformitate cu EN 62841-2-21 și sunt date în tabel
Emisia de zgomot a fost determinată conform EN 62841-1, valorile sunt date în tabelul de mai sus.

Zgomotul poate cauza deteriorarea auzului, utilizați întotdeauna protectoare de auz în timpul lucrului!

Valoarea totală declarată a zgomotului a fost măsurată în conformitate cu metodă standard de testare și poate fi utilizată pentru a compara un dispozitiv cu altul. Nivelul de zgomot poate fi de asemenea utilizat pentru a efectua o estimare preliminară a expunerii la zgomot.
Nivelul de zgomot în timpul utilizării efective a dispozitivului poate să difere de valorile declarate, în funcție de modul în care sunt utilizate uneltele de lucru, în special de tipul piesei prelucrate și de necesitatea de a specifica măsurile de protecție a operatorului. Pentru a estima cu exactitate expunerea în condiții reale de utilizare, trebuie luate în considerare toate etapele ciclului de operare, inclusiv perioadele când dispozitivul este oprit sau când este pornit, dar fără să fie utilizat pentru lucru.

6. Pregătirea pentru lucru

ATENȚIE **Mașina face parte din liniile SAS + ALL, deci, pentru a o utiliza, trebuie să completați un set, format din mașină, baterie și încărcător.**
Utilizarea altor baterii și încărcătoare este interzisă.
Toată operațiunile de întreținere trebuie efectuată cu bateria deconectată din mașină.
Schimbarea direcției de rotație
Dispozitivul este echipat cu două comutatoare de acționare, unul este realizat prin intermediul manetei de deplasare, sunt disponibile trei poziții (înainte/neutră/ spate), celălalt comutator este situat la mânerul principal. Pentru mișcare înainte/ înapoi, maneta trebuie să fie în una dintre pozițiile extreme iar celălalt buton de pe mânerul principal trebuie apăsat.
Iluminarea locului de muncă
Dispozitivul este echipat cu diodă LED care luminează zona de lucru. Dioda LED luminează locul de muncă atunci când dispozitivul este pornit. Dacă eliberați butonul de comutare, dioda LED se stinge.

7. Pornirea dispozitivului

Comutatorul dispozitivului este situat în mânerul principal. Pentru a porni dispozitivul, apăsați butonul de pe mânerul principal. (Fig. B.2) Dispozitivul va funcționa atâta timp cât comutatorul principal este apăsat. Pentru a opri dispozitivul eliberați butonul principal. În cadru testului, porniți fără încărcare timp de cel puțin o minută, după ce vă asigurați că funcționează corect, începeți să lucrați.

8. Utilizarea dispozitivului

Înainte de a începe lucrul, scoateți sifonul și conductele de scurgere, pentru a obține accesibilitatea ușoară la deschiderea conductei. Pentru a elimina blocajul din conductă, poziționați aparatul astfel încât spirala să iasă din dispozitiv. Apăsați comutatorul de direcție de rotație (Fig. B.1) marcat cu litera L și setați maneta în poziția F (Fig. C), apăsați butonul comutatorului (Fig. B.2), spirala se va deplasa înainte. Pentru a retrage spirala, deplasați maneta în poziția R sau apăsați butonul R. Dacă maneta este în poziția sa naturală, arcul se va roti, dar nu se va deplasa înainte.
Terminarea lucrului
Trageți capătul de lucru din conductă. Eliberați presiunea pe butonul comutatorului și acesta va reveni în poziția "oprit". Așteptați până când capătul de lucru se va opri automat.

9. Operații curente de mentenanță

ATENȚIE **Toată operațiunile de întreținere trebuie efectuată cu bateria deconectată din mașină**

Înainte de fiecare pornire:
Verificați dacă orificiile de aerisire ale dispozitivului nu sunt blocate sau murdare. Dacă este necesar, curățați cu o cârpă umedă / suflați cu aer comprimat.
După fiecare utilizare
Deconectați bateria pentru a evita activarea accidentală de către terți sau atunci când transportați sau curățați. De fiecare dată după terminarea lucrului, scurgeți apa din tamburul de izvor. Pentru aceasta, deșurubați șurubul dopului de scurgere (fig. D, 1), scurgeți apa colectată din tambur. Acest lucru va reduce la minimum riscul de coroziune al arcului. Curățați spirala cu apă caldă și puțin detergent, lăsați spirala să se usuce complet. După uscare, ungeți spirala. Murdăria de pe carcasă trebuie curățată cu o cârpă umedă, nu folosiți detergenți agresivi.

10. Piese de schimb si accesorii

Pentru a achiziționa piese de schimb și accesorii, contactați Service-ul Dedra Exim. Detaliile de contact pot fi găsite pe pagină 1 a manualului. Când comandați piese de schimb, vă rugăm să indicați numărul lotului aflat pe plăcuța de identificare și numărul piesei din schița de asamblare.
În perioada de garanție, reparațiile sunt efectuate conform regulilor menționate în talonul de garanție. Vă rugăm să predați produsul reclamat pentru reparație la locul de achiziție (vânzătorul este obligat să accepte produsul reclamat), trimiteți-l la centru de service aflat cel mai aproape de adresa de domiciliu (lista centrelor de service se află pe site-ul www.dedra.pl) sau expediați-l la service-ul central Dedra Exim. Vă rugăm amabil să anexați talonul de garanție completat. După perioada de garanție, reparațiile vor fi efectuate de service-ul central. Produsul deteriorat trebuie trimis la centrul de service (costul de expediție este suportat de utilizator).

11. Eliminarea individuală a defecțiunilor

ATENȚIE **Înainte de a trece la eliminarea individuală a defecțiunilor, deconectați dispozitivul de alimentare.**

Problemă	Cauza	Rezolvare

Dispozitivul nu funcționează	Bateria este conectată incorect sau deteriorată	Verificați și, dacă este necesar, corectați conexiunea bateriei. Dacă bateria este deteriorată, nu utilizați dispozitivul
	Comutatorul deteriorat	Înlocuiți comutatorul cu unul nou – trimiteți dispozitivul la reparat
	Motorul nu are putere, pornește cu dificultate	Periile uzate. Înlocuiți motorul cu unu nou - trimiteți dispozitivul la reparat
	Se simte un miros de izolație arsă	Motorul trebuie reparat - trimiteți dispozitivul la reparat
Motorul se încălzește	Înfundate orificiile de ventilație	Suflați cu aer comprimat
Eficiența funcționării este foarte redusă	Capătul de lucru uzat	Înlocuiți capătul de lucru cu unu nou.

12. Set de completare a dispozitivului

Dispozitiv de deblocare a conductelor DED7081- 1 bucată

13. Informația pentru utilizatori privind eliminarea utilajelor uzate

(se referă la gospodării de casă)



Simbolul afișat pe produse sau pe documentația care le însoțește indică faptul că echipamentele electrice sau electronice defecte nu trebuie eliminate împreună cu deșeurile menajere. În cazul în care trebuie să eliminați, să reutilizați sau să recuperați componente, trebuie să le duceți la un punct de colectare specializat, unde vor fi acceptate gratuit. Autoritățile locale furnizează informații privind locația punctelor de colectare a echipamentelor uzate, de exemplu pe site-urile lor web.

Eliminarea corespunzătoare a dispozitivului permite conservarea resurselor valoroase și evitarea impactului negativ asupra sănătății și mediului, care rezultă din posibilitatea prezenței substanțelor, amestecurilor și componentelor periculoase în echipament.

Eliminarea incorectă a deșeurilor riscă sancțiuni în conformitate cu reglementările locale relevante.

Utilizatorii din țările UE: Dacă trebuie să vă debarasați de echipamente electrice sau electronice, vă rugăm să contactați cel mai apropiat punct de vânzare sau furnizorul dumneavoastră, care vă va putea oferi informații suplimentare.

Eliminarea în țări din afara Uniunii Europene: Acest simbol se aplică numai în țările din Uniunea Europeană. În cazul în care doriți să aruncați acest produs, vă rugăm să contactați autoritățile locale sau dealerul pentru a afla metoda corectă de eliminare.

Certificat de garanţie

Pentru

Nr. de katalog: Număr de lot: .....

(denumit în continuare Produs)

Data de cumpărare a produsului: .....

Ştampila vânzătorului

Data şi semnătura vânzătorului: .....

Declaraţia Utilizatorului:

Confirm, că am fost informat în ceea ce priveşte condiţiile de garanţie şi efectele nerespectării orientăriilor cuprinse în manualul de utilizare şi în Certificatul de garanţie. Condiţiile prezentei garanţiei îmi sunt cunoscute ce afirm cu semnătura mea de mână:

....

Data şi locul semnătura Utilizatorului

Garanția este acordată în conformitate cu prevederile OG 21/1992 și OG 140/2021, cu modificările ulterioare, pe baza cardului de garanție și a dovezii originale de cumpărare. Perioada de reparație nu poate depăși 15 zile calendaristice de la data la care consumatorul a predat reclamația vânzătorului.

I. Responsabilitatea pentru produs

1. **Garant** - DEDRA EXIM sp. z o.o. cu sediul în Pruszkowie, adresa: ul. 3 Maja 8, 05-800 Pruszków, KRS 0000062517, Sąd Rejonowy dla m.st. Warszawy w Warszawie, XIV Wydział Gospodarczy Krajowego Rejestru Sądowego,[Judecătoria Raională pentru o.c. Varşovia în Varşovia, Departamentul al XIV–a Economic al Registrului Naţional Juridic] NIP [CIF] 527-020-49-33, Kapitał zakładowy [capital social]: 100 980.00 zł..

2. în condiţiile menţionate în prezentul Certificat de garanţie Garantul acordă garanţie la produsul derivat din distribuţia Garantului.

3. Responsabilitatea cu titlu de garanţie cuprinde numai defectele care sau ivit din cauze datorate Produsului în momentul livrării acestuia Utilizatorului.

4. Cu titlu de garanţie, Utilizatorul, obţine dreptul la repararea gratis a Produsului, dacă defecţiunea s-a ivit în perioada de garanţie. Modul de reparare a Produsului (metoda de executare a reparării) depinde de decizia Garantului. Dacă Garantul constată că Produsul nu poate fi reparat, Garantul îşi rezervă dreptul de a schimba piesa defectă sau total Produsul cu altul fără defecte sau de a micşora preţul Produsului ori de a se retrage de la Contract.

5. Faţă de Utilizatorul, care conform cu legea din data de 23 aprilie 1964 din Codul Civil, nu este un consumator, răspunderea Garantului pentru dauna rezultate din prezenta garanţie şi/ sau în legătură cu încheierea şi executarea acesteia, indiferent de dreptul legal, este limitată maxim până la valoarea Produsului defect..

II. Perioada de garanţie

Componentele Produsului acoperite de garanţie	Durata de protecţie a garanţiei
DED7081	36 luni, de la data cumpărării Produsului, înscrisă în prezentul Certificat de garanţie
Piese și accesori	Componente neacoperite de garanţie

III. Condiţiile de utilizare a garanţiei

1 Prezentarea de către Utilizator a Certificatul completat de garanţie a Produsului şi dovedirea împrejurărilor de cumpărare a Produsului de ex. prin prezentarea chitanţei, facturei, etc. Pentru a efectua în mod eficient reclamaţia, se recomandă că Utilizatorul să trimite împreună cu Produsul reclamat, toate componetele menţionate la “Completarea” Produsului în manualul de utilizare.

2. Respectarea de către Utilizator a recomandările din Manualul de utilizare şi din Certficatul de garanţie.

3. Garanţia acoperă numai teritoriul Republicii Polonă şi UE.

4. Garanţia nu acoperă defecţiunile Produsului apărute în special din cauza:

a. Nerespectării de către Utilizator a condiţiilor indicate în Manualul de utilizare, în special în domeniul de utilizare, întreţinere şi curăţare corectă.

b. Utilizarea de către Utilizator a unor produse de curăţare sau substanţe de conservare care sunt neadecvate cu Manualul de utilizare;

c. Depozitare necorespunzătoare şi transportul necorespunzător al Produsului de către Utilizator;

d. Modificări şi/sau reconstrucţii arbitrare a Produsului de către Utilizator;

e. Utilizarea în Produs de către Utilizator a unor materiale consumabile neconforme cu manualul de utilizare

5. Utilizatorul care conform nu legea din data de 23 aprilie 1964 din Codul Civil nu este un consumator, pierde garanţia pentru Produsul, în care:

- numerele de serie, marcarea datelor şi plăcuţele cu datele technice au fost îndepărtate de către Utilizator;
- sigiliile existente au fost deteriorate de Utilizator sau au urme rămase din manipularea de către utilizator la acestea.

6. **Atenţie!** Operaţiile legate cu utilizarea de fiecare zii, descrise în manualul de utilizare, Utilizatorul execută singur pe costul său.

IV. Procedura de reclamaţie

1. Dacă se constată că Produsul nu funcţionează corect, Înainte de a depune reclamaţia trebuie să Vă asiguraţi dacă toate operaţiunile descrise în manualul de utilizare au fost executate corect.

2. Sesizaţi imediat reclamaţia, cel mai bine în termen de 7 zile de la data la care aţi observant defectul produsului. Utilizatorul care conform cu legea din data de 23 aprilie 1964 din Codul Civil nu este un consumator, pierde garanţia pentru Produs dacă reclamaţia nu depune în termen de până de 7 zile.

3. Sesizarea reclamaţiei se face de ex. la. la punctul de cumpărare a Produsului, la service-ul de garanţie sau se poate trimite în scris pe adresa: DEDRA EXIM sp. z o.o., ul. 3 Maja 8, 05-800 Pruszków.

4. Utilizatorul poate să depună reclamaţia prin formularul accesibil pe pagina de internet www.dedra.pl. (“Formular pentru sesizarea reclamaţiei cu titlu de garanţie”).

5. Adresele service-urilor de garanţie din fiecare stat sunt accesibile pe pagina www.dedra.pl. Dacă service-ul lipseşte în statul adecvat, trimiteţi sesizările de reclamaţie cu titlu de garanţie pe adresa: DEDRA EXIM sp. z o.o. ul. 3 Maja 8, 05-800 Pruszków (Polonia).

6. Luând în considerare siguranţa Utilizatorului se interzice utilizarea Produsului defect.

7. Atenţie!!! Utilizarea Produsului defect este periculos pentru sănătatea şi viaţa Utilizatorului.

8. Executarea obligaţiilor rezultate din garanţie va avea loc în termen de 14 zile lucrătoare, calculate de la data furnizării de către Utilizator a Produsului reclamat.

9 Înainte de furnizare a Produsului reclamat se recomandă curăţirea acestuia. Se recomandă de a se asigura bine Produsul împotriva distrugerii în timpul transportului (se recomandă să trimiteţi produsul reclamat în ambalajul original).

10. Perioada de garanţie va fi prelungită cu durata în care, din cauza defectului Produsului acoperit de garanţie Utilizatorul nu l-a putut să-l utilizeze,

Garanţia nu opreşte, nu limitează nu suspendează drepturile Utilizatorului rezultate din dispoziţiile privind garanţia pentru vicile produsului vândut.

DE Inhaltsverzeichnis

1. Photos und Abbildungen
2. Gerätebeschreibung
3. Einsatzgebiete
4. Einsatzeinschränkungen
5. Technische Daten
6. Vorbereitungen vor dem Einsatz
7. Gerät einschalten
8. Gerätegebrauch
9. Gerätebedienung
10. Ersatzteile und Zubehör
11. Störungen selbst beseitigen
12. Gerätekomponenten
13. Hinweis für die Benutzer zur Entsorgung von elektrischen und elektronischen Altgerä-ten
14. Garantieurkunde

Übersetzung der Originalanleitung

Die Konformitätserklärung wurde dieser Anleitung separat beigefügt. Fehlende Konformitätserklärung ist nach Rücksprache bei Dedra Exim Sp. z o.o. einzuholen.
Allgemeine Sicherheitsbestimmungen wurden dieser Anleitung als ein separates Heft beigefügt

WARNUNG. Alle mit versehenen Warnungen und alle Hinweise gründlich lesen. Bei Nichtbeachten der folgenden Warnungen und Sicherheitshinweise kann es zum elektrischen Schlag, einem Brand oder ernsthaften Verletzungen kommen.

Alle Warnungen und Hinweise für den künftigen Gebrauch aufbewahren.

Die Nichtbeachtung der folgenden Warn- und Sicherheitshinweise kann zu einem elektrischen Schlag, Brand oder schweren Verletzungen führen.
Bewahren Sie alle Warnhinweise und Bedienungsanleitungen zum späteren Gebrauch auf.

ACHTUNG **Das Gerät der SAS+ALL-Serie wurde so konzipiert, dass es nur mit Ladegeräten und Batterien der SAS+ALL-Serie funktioniert**. Der Li-Ionen-Akku und das Ladegerät sind nicht im Lieferumfang enthalten und müssen separat erworben werden. Die Verwendung von anderen als den für das Gerät vorgesehenen Akkus und Ladegeräten führt zum Erlöschen der Garantie.

2. Gerätebeschreibung

Abbildung A: 1. Drehrichtungsschalter; 2. Einschalter; 3. Batteriefach 4. Trommel, 5. Leuchtdiode, 6. Feder, 7. Hebel des Drehrichtungsschalters.

3. Gerätebestimmung

Das Gerät ist zum Durchstoßen und Durchstechen von Abflussrohren bestimmt.
Es ist zulässig, das Gerät bei Bau- und Renovierungsarbeiten, in Reparaturwerkstätten und bei Amateurarbeiten unter gleichzeitiger Einhaltung der Verwendungsbedingungen und zulässigen Arbeitsbedingungen, die in der Bedienungsanleitung enthalten sind, zu nutzen.

4. Einsatzeinschränkungen

Das Gerät darf nur gemäß den folgenden „Zulässigen Betriebsbedingungen“ betrieben werden”.
Eigenhändige Änderungen des Geräteauf-baus, jegliche Umbauten bzw. Bedienungen, die in der Bedienungsanleitung nicht be-schrieben werden, gelten als rechtswidrig und führen zum sofortigen Verlust der Garantieansprüche und der Gültigkeit der Kon-formitätserklärung.
Der Gerätegebrauch entgegen der Bestim-mung oder der Bedienungsanleitung führt zum sofortigen Verlust der Garantieansprü-che.

Zulässige Betriebsbedingungen

Nur in Innenräumen verwenden. Temperaturbereich der Batterieladung 10 - 30°C. Nicht Temperaturen über 40°C aussetzen.

5. Technische Daten

Modell des Geräts	DED7081
Leistung [V]	18 d.c.
Drehgeschwindigkeit n0 [min-1]	0-560
Rohrdurchmesser [mm]	20-50
Länge der Spirale [m]	7
Durchmesser der Spirale [mm]	7
Schwingungspegel gemessen am Handgriff ah [m/s2]	0,894
Messunsicherheit K [m/s2]	1,5
Geräuschemission:	
Schalldruckpegel LPA [dB(A)]	79
Schallleistungspegel Lwa [dB(A)]	90
Messunsicherheit K pA[dB(A)], KwA[dB(A)]	3
Gewicht (ohne Akku und Ladegerät) [kg]	3,45

Informationen zu Schwingungen und Geräuschen.
Der Gesamtwert der Schwingungen a_h und die Messunsicherheit wurden nach EN 62841-2-21 ermittelt und sind in der Tabelle angegeben.
Die Geräuschemission wurde nach EN 62841-1 ermittelt, die Werte sind in der Tabelle oben angegeben.

ACHTUNG **Der Lärm kann Gehörschäden herbeiführen, deshalb ist ein Gehörschutz bei der Arbeit zu tragen!**

Der deklarierte Gesamtwert von Vibrationen / Lärmpegel wird nach einem standardmäßigen Prüfverfahren ermittelt und kann zum gegenseitigen Gerätevergleich verwendet werden. Der genannte Lärmwert kann auch für eine Erstbeurteilung Lärmexposition verwendet werden Der Lärmwert kann beim Vororteinsatz in Abhängigkeit von der Gebrauchsweise der Werkzeuge, insbesondere von der jeweiligen Werkstückbeschaffenheit, sowie von der erforderlichen Festlegung der Schutzmaßnahmen für den Bediener, von den deklarierten Werte abweichen. Um die Exposition unter den Ist-Einsatzbedingungen genau ermitteln zu können, sind alle Schritte des jeweiligen Prozesses zu berücksichtigen, die auch die Zeiträume umfassen, wenn das Werkzeug ausgeschaltet bzw. eingeschaltet bleibt, aber nicht eingesetzt wird.

6. Vorbereitungen vor dem Einsatz

ACHTUNG **Das Gerät ist Teil der SAS+ALL-Serie, daher muss zur Verwendung ein Set, bestehend aus Gerät, Akku und Ladegerät, vervollständigt werden.**
Die Verwendung von anderen Akkus und Ladegeräten ist verboten.
Alle Wartungsarbeiten müssen bei von dem Gerät getrennter Batterie durchgeführt werden.
Änderung der Drehrichtung
Das Gerät ist mit zwei Betriebsschaltern ausgestattet, von denen einer durch den Schiebehebel mit drei verfügbaren Positionen (vorwärts/neutral/rückwärts) betätigt wird, der andere Schalter befindet sich am Hauptgriff. Für die Bewegung vorwärts/rückwärts muss sich der Hebel in einer der extremen Positionen befinden und der zweite Einschalter, der sich im Hauptgriff befindet, muss gedrückt werden.
Beleuchtung am Arbeitsbereich
Das Gerät ist mit einer Leuchtdiode zur Ausleuchtung des Arbeitsbereichs ausgestattet. Die Leuchtdiode beleuchtet den Arbeitsbereich, wenn das Gerät eingeschaltet ist. Wenn der Einschalter losgelassen wird, erlischt die Leuchtdiode.

7. Gerät einschalten

Der Einschalter befindet sich im Hauptgriff. Um das Gerät einzuschalten, drücken Sie den Einschalter, der sich am Hauptgriff befindet. (Abb.B.2) Das Gerät arbeitet so lange, wie der Hauptschalter gedrückt ist. Um das Gerät auszuschalten, lassen Sie den Hauptschalter los. Lassen Sie das Gerät probeweise mindestens eine Minute lang ohne Belastung laufen. Wenn Sie sich vergewissert haben, dass es richtig funktioniert, beginnen Sie mit der Arbeit.

8. Gerätegebrauch

Demontieren Sie vor Beginn der Arbeiten den Siphon und die Abflussrohre, um einen leichten Zugang zur Rohröffnung zu erhalten. Um die Verstopfung im Rohr zu beseitigen, positionieren Sie das Gerät so, dass die Spirale aus dem Gerät gleitet. Drücken Sie den Drehrichtungsschalter (Abb.B.1) mit der Markierung L und bringen Sie den Hebel in die Position F (Abb.C), drücken Sie den Einschalter(Abb.B.2), die Spirale bewegt sich vorwärts. Zum Zurückziehen der Spirale bewegen Sie den Hebel in die Position R oder drücken Sie die Taste R. Wenn der Hebel auf die natürliche Position gestellt ist, dreht sich die Feder, fährt aber nicht nach vorne aus.
Ende der Arbeit
Ziehen Sie die Arbeitsspitze aus dem Rohr heraus. Lassen Sie den Druck auf den Einschalter los, er kehrt dann in die "Aus"-Position zurück. Warten Sie, bis die Arbeitsspitze automatisch stoppt.

9. Gerätebedienung

ACHTUNG **Alle Arbeiten müssen bei vom Gerät getrennter Batterie durchgeführt werden.**
Vor jedem Gebrauch
Prüfen Sie, ob die Lüftungsöffnungen des Geräts nicht verstopft oder verschmutzt sind. Falls erforderlich, mit einem feuchten Tuch reinigen/mit Druckluft ausblasen.
Nach jedem Gebrauch:
Trennen Sie den Akku ab, um ein versehentliches Einschalten durch Unbefugte oder bei dem Transport und der Reinigung zu vermeiden. Lassen Sie nach jedem Arbeitsende das Wasser aus der Federtrommel ab. Lösen Sie dazu die Ablassschraube (Abb. D, 1), lassen Sie das gesammelte Wasser aus der Trommel ab. Dadurch wird das Korrosionsrisiko der Feder minimiert. Reinigen Sie die Spirale mit warmem Wasser und ein wenig Reinigungsmittel, lassen Sie die Spirale vollständig trocknen. Verschmutzungen des Gehäuses sollten mit einem feuchten Tuch gereinigt werden, verwenden Sie keine aggressiven Reinigungsmittel.
Bewahren Sie das Gerät außerhalb der Reichweite von Kindern und, wenn möglich, in der Originalverpackung auf.

10. Ersatzteile und Zubehör

W Bei erforderlichem Ersatzteil- oder Zubehörkauf ist Kontakt mit dem Service der Fa. Dedra Exim aufzunehmen – siehe Kontaktangaben auf S. 1 dieser Anleitung. In der Ersatzteilbestellung ist die auf dem Typenschild angegebene Chargen-Nr. und die Teilenummer gemäß der Übersichtszeichnung anzugeben.
Die Reparaturen während der Garantiedauer werden gemäß der Garantieurkunde durch-geführt. Das reklamierte Produkt ist zur Re-paratur in der jeweiligen Verkaufsstelle abzu-liefern (der Gerätehändler ist verpflichtet, das reklamierte Produkt in Empfang zu nehmen), an die nächstgelegene Reparaturwerkstatt (Liste der Reparaturwerkstätten siehe: www.dedra.pl) oder an den Zentralservice der Fa. Dedra Exim zu schicken. Die ausgefüllte Garantieurkunde ist mitzugeben. Nach Ab-lauf der Garantiedauer werden die Reparatu-ren durch den Zentralservice der Fa. Dedra Exim durchgeführt. Das beschädigte Produkt ist beim Service abzuliefern, die Sendungs-kosten werden vom Betreiber getragen.).

11. Störungen selbst beseitigen

ACHTUNG **Zuerst Stecker des Gerätes ziehen, erst dann Störungen selbst beseitigen**

Problem	Ursache	Lösung
Das Gerät funktioniert nicht	Die Batterie ist falsch angeschlossen oder defekt	Prüfen Sie den Batterieanschluss und korrigieren Sie ihn gegebenenfalls. Wenn der Akku beschädigt ist, dürfen Sie das Gerät nicht verwenden.
	Der Einschalter ist defekt	Tauschen Sie den Einschalter gegen einen neuen aus - übergeben Sie das Gerät zum Service.
	Der Motor hat keine Leistung, startet nur schwer	Abgenutzte Bürsten. Ersetzen Sie die Bürsten durch neue - übergeben Sie das Gerät zum Service.
	Der Geruch von verbrannter Isolierung	Der Motor benötigt eine Reparatur - übergeben Sie das Gerät zum Service.
Der Motor überhitzt	Die Lüftungsöffnungen sind verstopft	Blasen Sie mit Druckluft aus.
Sehr geringere Arbeitsleistung	Abgenutzte Arbeitsspitze	Ersetzen Sie die Arbeitsspitze durch eine neue.

12. Gerätekomponenten

Rohrreiniger DED7081 - 1 Stück,

13. Nutzerinformationen über die abgabe von gebrauchten elektro- und elektronik-altgeräten

(betrifft Haushalte)



Das auf den Produkten oder in den Begleitunterlagen abgebildete Symbol weist darauf hin, dass defekte elektrische oder elektronische Geräte nicht mit dem Hausmüll entsorgt werden dürfen. Wenn Sie Bauteile entsorgen, wiederverwenden oder verwerten möchten, bringen Sie diese bitte zu einer speziellen Sammelstelle, wo sie kostenlos angenommen werden. Informationen über die Standorte von Sammelstellen für Altgeräte finden Sie bei den örtlichen Behörden, z. B. auf deren Websites.
Durch die korrekte Entsorgung des Geräts schonen Sie wertvolle Ressourcen und vermeiden negative Auswirkungen auf die Gesundheit und die Umwelt, die sich aus dem möglichen Vorhandensein von gefährlichen Stoffen, Gemischen und Bestandteilen in dem Gerät ergeben.
Bei unsachgemäßer Entsorgung drohen Strafen nach den jeweiligen örtlichen Vorschriften.
Benutzer in EU-Ländern: Wenn Sie elektrische oder elektronische Geräte entsorgen müssen, wenden Sie sich bitte an die nächstgelegene Verkaufsstelle oder Ihren Lieferanten, der Ihnen weitere Informationen geben kann.
Entsorgung in Ländern außerhalb der Europäischen Union: Dieses Symbol gilt nur für Länder innerhalb der Europäischen Union. Sollten Sie dieses Produkt entsorgen wollen, wenden Sie sich bitte an Ihre örtlichen Behörden oder Ihren Händler, um die richtige Entsorgungsmethode zu erfahren.

Garantiekarte

für

Katalognummer: Lotnummer: .....

(im Weiteren **Produkt** genannt)

Kaufdatum des Produkts: .....

Stempel des Verkäufers

Datum und Unterschrift des Verkäufers: .....

Erklärung des Benutzers:

Ich bestätige, dass ich über die Bedingungen der Garantie sowie Folgen der Nichtbeachtung von den in der Bedienungsanleitung und Garantiekarte enthaltenen Anweisungen informiert wurde. Die Bedingungen dieser Garantie sind mir bekannt, was ich mit meiner eigenhändigen Unterschrift bestätige:

....

Datum und Ort Unterschrift des Käufers

I. Haftung für das Produkt

1. **Garant** - DEDRA EXIM sp. z o.o. mit Sitz in Pruszków, Adresse: ul. 3 Maja 8, 05-800 Pruszków, Reg.-Nr. KRS 0000062517, Amtsgericht für Warschau, XIV Wirtschaftsabteilung des Nationalen Gerichtsregisters, Steuernummer 527-020-49-33, Stammkapital: 100 980.00 zł.
2. Zu den in dieser Garantiekarte bestimmten Bedingungen erteilt der Garant hiermit Garantie für das Produkt, das vom Vertrieb des Garants stammt.
3. Die Garantiehaftung umfasst nur Mängel, deren Entstehung auf die im Produkt zum Zeitpunkt seiner Aushändigung dem Benutzer enthaltenen Fehler zurückzuführen ist.
4. Im Rahmen der Garantie gewinnt der Benutzer das Recht zur kostenlosen Reparatur des Produkts, soweit der Mangel innerhalb der Garantiezeit offenbart wurde. Die Art und Weise, auf die das Produkt repariert wird (Methode der Reparatur) wird vom Garanten bestimmt. Falls der Garant feststellt, dass die Reparatur nicht möglich ist, behält sich der Garant das Recht vor, das mangelhafte Element oder das ganze Produkt gegen ein freies von Mängeln zu tauschen, den Preis des Produkts zu mindern oder vom Vertrag abzutreten.
5. Gegenüber einem Benutzer, der kein Verbraucher im Sinne des Gesetzes vom 23. April 1964 Zivilgesetzbuch ist, ist die Schadensersatzhaftung des Garanten für die sich aus dieser Garantie ergebenden und/oder im Zusammenhang mit ihrer Erteilung und Ausübung stehenden Schäden, ohne Rücksicht auf den Rechtstitel, maximal auf den Wert des mangelhaften Produkts begrenzt.

II. Garantiezeit

Elemente des Produkts, die mit der Garantie umfasst sind	Dauer des Garantieschutzes
DED7081	36 Monate ab dem Kaufdatum des Produkts das auf dieser Garantiekarte angegeben ist
Teile und Zubehör	Elemente, die nicht mit der Garantie umfasst sind.

III. Bedingungen der Inanspruchnahme der Garantie

1. Vorlegung der ausgefüllten Garantiekarte vom Benutzer sowie Glaubhaftmachung der Kaufumstände vom Benutzer, z.B. durch Vorlegung eines Kassenbelegs, einer Rechnung, usw. Damit die Reklamation reibungslos durchgeführt werden kann, wird es empfohlen, dass der Benutzer alle in dem "Lieferumfang" genannten Elemente, der in der Bedienungsanleitung beschrieben wurde, zusammen mit dem Produkt zur Reklamation abgibt.
2. Beachtung der in der Bedienungsanleitung und Garantiekarte enthaltenen Anweisungen vom Benutzer.
3. Die Garantie umfasst nur das Gebiet der Republik Polen und der EU.
4. Die Garantie umfasst nicht die Mängel des Produkts, die infolge von folgenden Ursachen entstanden sind:
a. Nichtbeachtung der in der Bedienungsanleitung bestimmten Bedingungen vom Benutzer, insbesondere in Bezug auf richtige Nutzung, Wartung und Reinigung;
b. Verwendung von Reinigungs- oder Wartungsmitteln vom Benutzer, die im Widerspruch zu der Bedienungsanleitung stehen;
c. Unrichtige Aufbewahrung und unrichtiger Transport des Produkts vom Benutzer;
d Eigenmächtige Veränderungen und/oder Umbauten am Produkt vom Benutzer, die mit dem Garant nicht abgestimmt wurden;
e. Verwendung von Betriebsmaterialien und Ersatzteilen vom Benutzer, die im Widerspruch zu der Bedienungsanleitung stehen.
5 Der Benutzer, der kein Verbraucher im Sinne des Gesetzes vom 23. April 1964 Zivilgesetzbuch ist, verliert Garantieansprüche für das Produkt, an dem:
- Seriennummer, Datumsangaben und Typenschilder vom Benutzer entfernt, verändert oder beschädigt wurden;
- Plomben vom Benutzer beschädigt wurden oder Spuren des Hantierens an ihnen tragen.
6. **Achtung!** Die mit täglicher Bedienung des Produkts verbundenen Tätigkeiten, die sich u.a. aus der Bedienungsanleitung ergeben, sind vom Benutzer auf eigene Rechnung und eigene Kosten auszuführen.

IV. Reklamationsverfahren

1. Falls unrichtige Arbeit des Produkts festgestellt wird, soll man sich vor der Anmeldung der Reklamation vergewissern, dass alle insbesondere in der Bedienungsanleitung bestimmten Bedientätigkeiten richtig ausgeführt wurden.
2. Die Reklamation soll man unverzüglich, am besten innerhalb von 7 Tagen ab Feststellung des Mangels am Produkt anmelden. Der Benutzer, der kein Verbraucher im Sinne des Gesetzes vom 23. April 1964 Zivilgesetzbuch ist, verliert Garantieansprüche für das Produkt, im Falle, wenn die Reklamation nicht innerhalb von 7 Tagen angemeldet wird.
3. Die Reklamation kann u.a. am Verkaufsort, an dem das Produkt gekauft wurde, beim Garantieservice oder schriftlich auf folgende Adresse angemeldet werden: DEDRA EXIM sp. z o.o., ul. 3 Maja 8, 05-800 Pruszków.
4. Der Benutzer kann die Reklamation unter Verwendung des Formulars anmelden, das auf der Internet www.dedra.pl zugänglich ist. ("Formular zur Anmeldung der Reklamation aufgrund der Garantie").
5. Die Adressen von Garantieservice-Stellen für jeweilige Länder sind auf der Internetseite www.dedra.pl zugänglich. Im Falle, wenn keine Garantieservice-Stelle im jeweiligen Land vorhanden ist, soll man die Reklamationsanmeldung aufgrund der Garantie an folgende Adresse richten: DEDRA EXIM sp. z o.o. ul. 3 Maja 8, 05-800 Pruszków (Polska).
6. Im Hinblick auf die Sicherheit des Benutzers ist die Nutzung eines mangelhaften Produkts untersagt..
7. Achtung!!! Nutzung eines mangelhaften Produkts gefährdet der Gesundheit und dem Leben des Benutzers.
8. Erfüllung der sich aus der Garantie ergebenden Pflichten erfolgt innerhalb von 14 Werktagen ab der Rückgabe des beanstandeten Produkts vom Benutzer.
9. Vor der Rückgabe des mangelhaften Produkts zur Reklamation soll man es reinigen. Das beanstandete Produkt soll sorgfältig vor möglichen Beschädigungen während des Transports abgesichert werden (es wird empfohlen das beanstandete Produkt in Originalverpackung zu bringen).
10. Die Garantiezeit wird um die Zeit verlängert, in der der Benutzer das mit der Garantie umfasste Produkt infolge des Mangels nicht benutzen konnte.

Die sich aus den Vorschriften über die Gewährleistung für Mängel von verkauften Sachen ergebenden Rechte des Benutzers werden von dieser Garantie weder ausgeschlossen noch eingeschränkt oder eingestellt.

SI Vsebina

1. Fotografije in risbe
2. Opis naprave
3. Namen naprave
4. Omejitev uporabe
5. Tehnični podatki
6. Priprava na delo
7. Vklop naprave
8. Uporaba naprave
9. Tekoče vzdrževanje
10. Rezervni deli in dodatki
11. Samostojno odpravljanje težav
12. Zaključek enote, sklepne ugotovitve
13. Informacije za uporabnike o odstranjevanju električne in elektronske opreme
14. Garancijski list

Prevod izvirnih navodil

Splošni varnostni pogoji so vključeni v ločeni brošuri.
Izjava ES o skladnosti je priložena napravi kot ločen dokument. Če ES-izjave o skladnosti ni, se obrnite na službo podjetja Dedra-Exim Sp. z o.o.

OPOZORILO. Preberite vsa opozorila, označena s simbolom, in vsa navodila.

Neupoštevanje naslednjih opozoril in varnostnih navodil lahko povzroči električni udar, požar ali hude telesne poškodbe.
Vsa opozorila in navodila shranite za nadaljnjo uporabo.

POZOR **Linija SAS+ALL je zasnovana tako, da deluje samo s polnilniki in baterijami linije SAS+ALL.**

Li-Ion baterija in polnilec nista priložena kupljeni napravi in ju je treba kupiti posebej. Uporaba baterij in polnilnikov, ki niso namenjeni tej napravi, pomeni izgubo garancijskih pravic.

2. Opis naprave

Slika A: 1.Direction of rotation switch; 2.Switch button; 3.Battery socket 4.Drum, 5.LED, 6.Spring,7.Diverter switch gumb.

3. Namen naprave

Naprava je zasnovana za potiskanje in odstranjevanje zamaškov v drenažnih cevih. Napravo je dovoljeno uporabljati pri obnovitvenih in gradbenih delih, v delavnicah za popravila, pri ljubiteljskih delih, pri čemer je treba upoštevati pogoje uporabe in dovoljene pogoje delovanja, ki so navedeni v navodilih za uporabo.

4. Omejitve uporabe

Nedovoljene spremembe mehanske in električne konstrukcije, kakršne koli spremembe, vzdrževalna dela, ki niso opisana v navodilih za uporabo, se štejejo za nezakonite in imajo za posledico takojšnjo izgubo garancijskih pravic.
Zaradi napačne uporabe ali uporabe, ki ni v skladu z navodili za uporabo, boste takoj izgubili garancijske pravice, izjava o skladnosti pa bo postala neveljavna.

DOVOLJENI DELOVNI POGOJI

Uporabljajte samo v zaprtih prostorih. Temperaturno območje polnjenja baterije 10-30 °C. Ne izpostavljajte temperaturam nad 40 °C.

5. Tehnični podatki

Model opreme	DED7081
Delovna napetost [V]	18 d.c.
$_{0}{}^{-1}$Hitrost *n* [min]	0-560
Premer cevi [mm]	20-50
Dolžina spirale [m]	7
Premer spirale [mm]	7
$_{h}{}^{2}$Raven vibracij, izmerjena pri ročaju a [m/s]	0,894
^{2}Merilna negotovost K [m/s]	1,5
Emisije hrupa:	
$_{PA}$Raven zvočnega tlaka L [dB(A)]	79
$_{wa}$Raven zvočne moči L [dB(A)]	90
$_{pAwA}$Merilna negotovost K [dB(A)], K [dB(A)]	3
Teža (brez baterije in polnilnika) [kg].	3,45

Informacije o vibracijah in hrupu.

$_{h}$Skupna vrednost vibracij a in merilna negotovost sta bili določeni v skladu s standardom EN 62841-2-21 in sta navedeni v tabeli
Emisije hrupa so bile določene v skladu s standardom EN 62841-1, vrednosti so navedene zgoraj v tabeli.

POZOR **Hrup lahko povzroči poškodbe sluha, zato pri delu vedno uporabljajte zaščito sluha!**

Deklarirana vrednost emisij hrupa je bila izmerjena v skladu s standardno preskusno metodo in se lahko uporablja za primerjavo ene naprave z drugo. Zgoraj navedena raven emisije hrupa se lahko uporablja tudi za predhodno oceno izpostavljenosti hrupu.
Ravni hrupa med dejansko uporabo električnega orodja se lahko razlikujejo od deklariranih vrednosti, odvisno od uporabe delovnih orodij, zlasti vrste obdelovanca, in od potrebe po določitvi ukrepov za zaščito upravljavca. Za natančno oceno izpostavljenosti v dejanskih pogojih uporabe je treba upoštevati vse dele delovnega cikla, vključno z obdobji, ko je stroj izklopljen ali ko je vklopljen, vendar se ne uporablja za delo.

6. Priprava na delo

POZOR **Naprava je del linije SAS+ALL, zato je treba za njeno uporabo sestaviti komplet, ki ga sestavljajo naprava, baterija in polnilec.**

Uporaba drugih baterij in polnilnikov je prepovedana.

POZOR **Vsa vzdrževalna dela izvajajte tako, da je baterija odklopljena od enote.**

Sprememba smeri vrtenja
Stroj ima dve stikali za upravljanje, od katerih se eno upravlja z ročico za premikanje in ima tri položaje (naprej/nevtralno/zadaj), drugo stikalo pa se nahaja na glavnem ročaju. Za premikanje naprej/zadaj mora biti ročica v enem od skrajnih položajev, drugi gumb na glavnem ročaju pa mora biti pritisnjen.

Osvetlitev delovnega mesta
Enota je opremljena s svetlečo diodo za osvetlitev delovnega območja.Svetleča dioda osvetljuje delovno območje, ko je enota vklopljena.Ko sprostite gumb za vklop, se svetleča dioda ugasne.

7. Vklop naprave

Stikalo za vklop/izklop naprave se nahaja na glavnem ročaju. Za zagon enote pritisnite gumb na glavnem ročaju. (Slika B.2) Naprava bo delovala, dokler bo glavno stikalo pritisnjeno. Za izklop naprave sprostite glavno tipko. kot preizkus zaženite napravo brez obremenitve vsaj za eno minuto, ko se prepričate, da naprava deluje pravilno, nadaljujte z delom.

8. Uporaba naprave

Pred začetkom del demontirajte sifonske in odtočne cevi, da boste imeli enostaven dostop do odprtine za cevi. Če želite odstraniti blokado v cevi, postavite enoto tako, da zvitek sega ven iz enote. Pritisnite stikalo za smer vrtenja (slika B.1), označeno s črko L, in premaknite ročico v položaj F (slika C), pritisnite stikalo (slika B.2), spirala se bo premaknila naprej. Če želite spiralo umakniti, premaknite ročico v položaj R ali pritisnite gumb R. Če je ročica nastavljena v naravni položaj, se bo spirala vrtela, vendar se ne bo pomaknila naprej.

Konec dela

Delovno konico potisnite iz cevi. Spustite pritisk na stikalo, ki se vrne v položaj "izklopljeno". Počakajte, da se delovna konica samodejno ustavi.

9. Tekoče vzdrževanje

POZOR **Vsa vzdrževalna dela je treba opravljati, ko je baterija izključena iz enote.**

Pred vsakim zagonom:

Preverite, ali so prezračevalne odprtine naprave ovirane ali umazane. Če je potrebno, jih očistite z vlažno krpo ali prezračite s stisnjenim zrakom.

Po vsaki uporabi:

Odklopite baterijo, da bi preprečili nenamerno aktiviranje s strani mimoidočih ali med rokovanjem in čiščenjem. Po vsaki uporabi iz bobna vzmeti izpustite vodo. V ta namen odvijte izpustni vijak (slika D, 1) in izpustite zbrano vodo iz bobna. S tem boste zmanjšali tveganje za korozijo vzmeti. Spiralo očistite s toplo vodo in majhno količino detergenta ter pustite, da se popolnoma posuši. Ko se posuši, spiralo namažite. umazanijo na ohišju očistite z vlažno krpo, ne uporabljajte agresivnih čistilnih sredstev.
Napravo hranite izven dosega otrok, po možnosti v originalni embalaži.

10. Rezervni deli in dodatki

Če želite kupiti nadomestne dele, se obrnite na servisno službo družbe Dedra Exim. Kontaktne podatke najdete na strani 1 priročnika.
Pri naročanju rezervnih delov navedite številko serije na ploščici in številko dela iz montažne risbe.
V garancijskem obdobju se popravila izvajajo v skladu s pogoji, navedenimi v garancijskem listu. Okvarjeni izdelek oddajte v popravilo na mestu nakupa (prodajalec je dolžan sprejeti okvarjeni izdelek), pošljite ga v osrednji servisni center podjetja Dedra Exim ali ga pošljite v servisni center, ki je najbližje vašemu kraju bivanja (seznam servisnih centrov na www.dedra.pl). Priložite izpolnjen garancijski list. Po poteku garancijskega roka popravila izvaja osrednji servis. Okvarjeni izdelek pošljite servisnemu centru (stroške pošiljanja plača uporabnik).

11. Samostojno odpravljanje težav

POZOR **Pred samostojnim odpravljanjem težav enoto odklopite iz električnega omrežja.**

Problem	Vzrok	Rešitev
Naprava ne deluje	Baterija je slabo priključena ali okvarjena.	Preverite priključek baterije in ga po potrebi popravite. Če je baterija poškodovana, naprave ne uporabljajte.

	Pomanjkljivo stikalo	Stikalo zamenjajte z novim - enoto odnesite v servisni center.
	Motor nima moči, težko se zažene	Obrabljene ščetke. Zamenjajte motor z novim - enoto dajte na servis.
	Vonj po zažgani izolaciji	Motor je treba popraviti - enoto oddajte na servis.
Motor se pregreva	Zamašeni zračniki	Izpihnite s stisnjenim zrakom.
Delovna učinkovitost zelo nizka	Obrabljena delovna konica	Delujočo konico zamenjajte z novo.

12. Dokončanje opreme

Potiskalo za cevi DED7081 - 1 kos,

13. Informacije za uporabnike o odstranjevanju odpadne električne in elektronske opreme (velja za domače uporabnike)



Simbol, ki je prikazan na izdelkih ali spremljajoči dokumentaciji, označuje, da se okvarjene električne ali elektronske opreme ne sme odlagati skupaj z drugimi odpadki. Če želite sestavne dele odstraniti, ponovno uporabiti ali predelati, jih je pravilno odnesti na specializirano zbirno mesto, kjer jih bodo sprejeli brezplačno. Informacije o lokacijah zbirnih mest za odpadno opremo zagotavljajo lokalni organi, npr. na svojih spletnih straneh.
S pravilnim odstranjevanjem naprave lahko ohranite dragocene vire in se izognete negativnim vplivom na zdravje in okolje, ki jih lahko ogrozi neustrezno ravnanje z odpadki. Za nepravilno odstranjevanje odpadkov grozijo kazni v skladu z ustreznimi lokalnimi predpisi.
Uporabniki v državah EU
Če morate zavreči električno ali elektronsko opremo, se obrnite na najbližjega prodajalca ali dobavitelja, ki vam bo posredoval dodatne informacije.
Odstranjevanje naprav v državah zunaj Evropske unije.
Ta simbol se nanaša samo na države v Evropski uniji. Če morate ta izdelek odstraniti, se obrnite na lokalne organe ali prodajalca, da vam pojasnijo pravilen način odstranjevanja.

Garancijski list

na spletni strani .

Akumulatorski potiskalnik cevi

Številka naročila: DED7081 Številka serije: .....

(v nadaljnjem besedilu: izdelek)

Datum nakupa izdelka: .....

Žig prodajalca

Datum in podpis prodajalca: .....

Izjava uporabnika:

Potrjujem, da sem bil seznanjen z garancijskimi pogoji in posledicami neupoštevanja navodil iz navodil za uporabo in garancijskega lista. Seznanjen sem s pogoji te garancije, kar potrjujem z lastnoročnim podpisom:

....

Datum in kraj Podpis uporabnika

I. Odgovornost za izdelek:

1. Garant - Dedra Exim Sp. z o.o. s sedežem v Pruszkowu, naslov: 3 Maja 8, 05-800 Pruszków, KRS 0000062517, Okrožno sodišče za glavno mesto Varšavo v Varšavi, XIV gospodarski oddelek Državnega sodnega registra, NIP 527-020-49-33, osnovni kapital: PLN 100.980,00.
2. Garant pod pogoji, določenimi v tem garancijskem listu, jamči za izdelek, ki izvira iz Garantove distribucije.
3. Odgovornost v okviru garancije zajema le napake, ki izhajajo iz vzrokov, ki so bili značilni za izdelek v času, ko je bil izročen uporabniku.
4.Uporabnik je na podlagi garancije upravičen do brezplačnega popravila izdelka, če se je napaka pokazala v garancijskem roku. Način popravila Izdelka (način popravila) je v pristojnosti Garanta. Če garant ugotovi, da popravilo ni mogoče, si pridržuje pravico do zamenjave okvarjenega elementa ali celotnega izdelka z brezhibnim, znižanja cene izdelka ali odstopa od pogodbe.
V zvezi z uporabnikom, ki ni potrošnik v smislu zakona z dne 23. aprila 1964. Civilnega zakonika, je odgovornost Garanta za škodo, ki izhaja iz te garancije in/ali v zvezi z njeno sklenitvijo in izvajanjem, ne glede na pravni naslov, omejena na največ vrednost izdelka z napako.

II. Jamstveno obdobje:

Sestavni deli izdelka	Trajanje garancijske zaščite
DED7081	36 mesecev od datuma nakupa izdelka, kot je navedeno na tej garancijski kartici.
Deli in dodatna oprema	Ni zajeto v jamstvu

III. Pogoji za uveljavljanje zavarovanja:

Uporabnik mora predložiti izpolnjen garancijski list izdelka in dokazati okoliščine nakupa izdelka s strani uporabnika, npr. s predložitvijo računa, računa itd. Zaradi učinkovite obravnave reklamacij je priporočljivo, da Uporabnik skupaj z Izdelkom predloži vse sestavne dele, navedene v poglavju "Kompletiranje naprave" v Navodilih za uporabo.
2. da uporabnik upošteva priporočila iz navodil za uporabo in garancijskega lista.
Jamstvo velja samo za ozemlje Republike Poljske in EU.
Garancija ne krije napak na izdelku, ki nastanejo zlasti zaradi:
a. Če uporabnik ne upošteva pogojev iz navodil za uporabo, zlasti glede pravilnega delovanja, vzdrževanja in čiščenja;
b. Uporabnik uporablja čistila ali sredstva za vzdrževanje, ki niso v skladu z navodili za uporabo;
c. neustrezno skladiščenje in prevoz izdelka s strani uporabnika;
d. nepooblaščene spremembe in/ali predelave izdelka s strani uporabnika, ki niso bile dogovorjene s garantom;
e. če uporabnik v izdelku uporablja potrošni material, ki ni v skladu z navodili za uporabo.
f. Uporabnik, ki ni potrošnik v smislu zakona z dne 23. aprila 1964. civilnega zakonika, izgubi garancijo za izdelek, v katerem:
g. je uporabnik odstranil, spremenil ali poškodoval serijske številke, datumske oznake in ploščice;
h. je uporabnik poškodoval pečate ali ima znake poseganja vanje.
Upoštevajte, da mora uporabnik sam in na lastne stroške opravljati vsakodnevno vzdrževanje izdelka, vključno z navodili za uporabo.

IV. Pritožbeni postopek:

1. Če se ugotovi, da izdelek deluje nepravilno, se morate pred vložitvijo zahtevka prepričati, da so bili pravilno izvedeni vsi ukrepi, navedeni zlasti v navodilih za uporabo.
2. Priporočljivo je, da pritožbo vložite takoj, po možnosti v 7 dneh po tem, ko ste opazili napako na izdelku. Uporabnik, ki ni potrošnik v smislu zakona z dne 23. aprila 1964. Civilnega zakonika, izgubi pravice, ki izhajajo iz te garancije, če reklamacije ne vloži v 7 dneh.
3. Reklamacije se lahko med drugim vložijo na mestu nakupa izdelka, pri garancijskem servisu ali pisno na naslov: Dedra Exim Sp. z o.o., ul. 3 Maja 8, 05-800 Pruszków.
4. Uporabnik lahko vloži pritožbo prek obrazca, ki je na voljo na spletni strani www.dedra.pl. ("Obrazec za reklamacijo zaradi garancije").
5. naslovi garancijskega servisa za posamezne države so na voljo na spletni strani www.dedra.pl. Če za posamezno državo ni garancijskega servisa, je priporočljivo, da garancijske zahtevke naslovite na: 3 Maja 8, 05-800 Pruszków (Poljska).
6. Zaradi varnosti uporabnika je uporaba izdelka z napako prepovedana.
7. Opozorilo: Uporaba okvarjenega izdelka je nevarna za zdravje in življenje uporabnika.
8. Obveznosti iz garancije bodo izpolnjene v 14 delovnih dneh, šteto od datuma, ko uporabnik dostavi reklamirani izdelek.
9. pred oddajo izdelka z napako v reklamacijo ga je priporočljivo očistiti. 10. Priporočljivo je, da se izdelek za reklamacijo skrbno zaščiti pred poškodbami med prevozom (priporočljivo je, da se izdelek za reklamacijo dostavi v originalni embalaži).
10. Garancijski rok se podaljša za čas, ko uporabnik zaradi napake ni mogel uporabljati izdelka, za katerega velja garancija.
Garancija ne izključuje, omejuje ali zadrži pravic uporabnika, ki jih ima v skladu s predpisi o garanciji za napake prodanega blaga.
PRAVICE POTROŠNIKOV Garancijski izdajatelj zagotavlja pravilno in brezhibno delovanje v garancijskem roku, ki se začne z dostavo blaga potrošniku. Če se ugotovi, da blago ni v skladu z opisom izdelka ali oglasom, ima potrošnik pravico do: (**1**) Zahtevati brezplačno popravilo napak. (**2**) Če napake niso odpravljene v 30 dneh od prejema zahtevka s strani proizvajalca ali pooblaščenega servisnega centra, zahteva brezplačno zamenjavo z novim blagom, ki je brez napak. (**3**) 30-dnevni rok se lahko v utemeljenih primerih (narava blaga, zahtevnost popravila) podaljša za največ 15 dni. Proizvajalec mora potrošnika pred iztekom 30 dni obvestiti o razlogih in trajanju podaljšanja. (**4**) Če blago ni popravljeno ali zamenjano v roku (30 ali 45 dni), lahko potrošnik zahteva povračilo celotne nakupne cene ali sorazmerno znižanje cene (vrednost znižanja ustreza znižanju vrednosti blaga). (**5**) Ne glede na zgoraj navedeno lahko potrošnik, če neskladnost nastopi v manj kot 30 dneh od dostave, takoj zahteva vračilo plačanega zneska. (**6**) Zamenjano blago ali njegov pomemben del prejme novo garancijsko kartico. (**7**) Stroški materiala, delov, dela, prevoza in transporta, povezani z odpravo napake/zamenjavo, bremenijo proizvajalca. (**8**) Za čas trajanja popravila lahko proizvajalec/servisni center potrošniku brezplačno zagotovi podoben nadomestni izdelek. Če tega ne stori, ima potrošnik pravico do odškodnine za nezmožnost uporabe izdelka. (**9**) Potrošnik mora pisno (po pošti, e-pošti ali osebno) obvestiti garanta proizvajalca ali pooblaščeni servisni center, priložiti dokazilo o veljavnosti garancije in takoj dati blago, ki je predmet reklamacije, na voljo za pregled. (**10**) **Garancija ne izključuje ali omejuje pravic potrošnika iz obvezne garancije za skladnost blaga s pogodbo do prodajalca. Potrošnik ima pravico do brezplačnega uveljavljanja garancijskih zahtevkov.**

HR

Sadržaj

1. Slike i crteži
2. Opis uređaja
3. Namjena uređaja
4. Ograničena uporaba
5. Tehnički podaci
6. Priprema za rad

7. Uključivanja uređaja
8. Korištenje uređaja
9. Tekuće aktivnosti opsluživanja
10. Zamjenski dijelovi i pribor
11. Samostalno uklanjanje kvarova
12. Sastavni dijelovi uređaja, zaključne napomene
13. Informacija za korisnike o zbrinjavanju električnih i elektronskih alata
14. Jamstveni list

Opći propisi o sigurnosti su priloženi kao posebna knjižica.
Izjava o Sukladnosti je priložena uputama kao zaseban dokument. U slučaju nedostatka Izjave o sukladnosti, obratite se servisu Dedra-Exim Sp. z o.o..

UPOZORENJE. Pročitajte sva upozorenja označena ⚠ simbolom i sve upute.

Zbog nepoštivanje dolje navedenih upozorenja i sigurnosnih napomena može doći do strujnog udara, požara ili ozbiljnih povreda korisnika.
Zadržite sva upozorenja i upute radi naknadne uporabe .

NAPOMENA Uređaj s linije SAS+ALL je dizajniran za rad isključivo zajedno s punjačima i baterijama linije SAS+ALL

Akumulator Li-Ion baterija i punjač nisu dio standardne opreme uređaja i treba ih nabaviti posebno. Korištenje baterija i punjača drugih nego ovi koji su namijenjeni za uređaj uzrokuje gubitak jamstvenih prava.

2. Opis uređaja

Crtež A: 1 Preklopnik za smjer vrtnje; 2. Gumb prekidača, 3. Utor za bateriju 4. Bubanj, 5. LED, 6. Opruga,7. Poluga preklopnika za smjer rotacije

3. Namjena uređaja

Uređaj je namijenjen za potiskivanje i uklanjanje začepljenja u odvodnim cijevima. Dozvoljeno je koristiti uređaj prilikom obavljanja renovacijskih i građevinskih radova, u servisnim radionicama, pri amaterskim radovima uz poštivanje uvjeta korištenja i dopuštenih radnih uvjeta naznačenih u uputama za uporabu.

4. Ograničena uporaba

Samoinicijativne promjene u mehaničkoj i električkoj konstrukciji, sve ingerencije u uređaj, a isto tako korištenje uređaja na način koji nije opisan u uputama, smatraju se neovlaštenim djelovanjem i uzrokuju trenutačni gubitak jamstvenih prava.
Nenamjenska uporaba i uporaba koja ne odgovara Uputama za uporabu uzrokuje trenutni gubitak prava na jamstvo, a Izjava o sukladnosti postaje nevaljana.

DOPUŠTENI RADNI UVJETI

Uređaj koristite samo u zatvorenoj prostoriji. Raspon temperature punjenja baterije 10 - 30°C. Ne izlažite temperaturama iznad 40°C.

5. Tehnički podaci

Model uređaja	DED7081
Radni napon [V]	18 d.c.
Brzina rotacije n_0 [min^{-1}]	0-560
Promjer cijevi [mm]	20-50
Duljina spirale [m]	7
Promjer spirale [mm]	7
Razina vibracije na rukohvaci a_h [m/s^2]	0,894
Mjerna nesigurnost K [m/s^2]	1,5
Emisije buke:	
Razina zvučnog pritiskao L_{pA} [dB(A)]	79
Razina zvučne snage L_{wa} [dB(A)]	90
Mjerna nesigurnost K $_{pA}$[dB(A)], K_{wA}[dB(A)]	3
Težina (bez baterije i punjača) [kg]	3,45

Informacija o vibracijama i buci

Uključna vrijednost vibracija a_h i mjerna nesigurnost su određene u skladu s normom EN 62841-2-21 i navedene u tablici.
Emisija buke je određena u skladu s EN 62841-1, vrijednosti su navedene u tablici.

NAPOMENA Zbog buke može doći do oštećivanje sluha i zato tijekom rada uvijek nosite sredstva za zaštitu sluha!

Deklarirana vrijednost emisije buke izmjerena je prema standardnoj metodi ispitivanja i može se koristiti za usporedbu jednog uređaja s drugim. Navedena ispod razina emisije buke može se koristiti i za početnu procjenu izloženosti buci.
Razina buke koja nastaje tijekom stvarne uporabe električnog uređaja može se razlikovati od deklarirane vrijednosti ovisno o načinu korištenja radnih alata, o vrsti obrađivanog materijala i o potrebi poduzimanja mjera za zaštitu operatera. Kako biste precizno procijenili izlaganje opasnostima u stvarnim uvjetima rada, treba uzeti u obzir sve dijelove operativnog djelovanja, također i razdoblje kad je uređaj isključen i kad je uključen ali se ne koristi za rad.

6. Priprema za rad

NAPOMENA Uređaj je dio SAS+ALL linije, pa da biste ga koristili, morate kompletirati set koji se sastoji od uređaja, baterije i punjača. Zabranjena je uporaba drugih baterija i punjača.

NAPOMENA Sve radnje rukovanja izvodite kad u uređaju nema baterije.

Gumb za promjenu rotacije

Uređaj je opremljen s dva upravljačka preklopnika, jedan se pokreće polugom posmaka, dostupna su tri položaja (naprijed/neutralno/natrag), drugi preklopnik se nalazi na glavnoj ručki.Kako biste uređaj vodili naprijed/natrag, polugu postavite u jedan od vanjskih položaja i pritisnite drugi gumb na glavnoj ručki.

Dodatno osvjetljenje radnog mjesta

Uređaj je opremljen LED diodom koja dodatno osvjetljava radno područje.Dioda dodatno osvjetljava radno područje dok je uređaj uključen.Oslobađanje gumba prekidača gasi diodu LED.

7. Uključivanja uređaja

Prekidač uređaja se nalazi na glavnoj ručki. Za pokretanje uređaja, pritisnite gumb na glavnoj ručki. (Crtež B.2) Uređaj će raditi sve dok je glavni prekidač pritisnut. Za isključivanje uređaja, oslobodite pritisak na prekidač.Izvršite probno pokretanje uređaja i pustite ga da radi bez opterećenja najmanje jednu minutu, nakon što se uvjerite da uređaj radi ispravno, počnite raditi.

8. Korištenje uređaja

Prije početka rada demontirajte sifon i odvodne cijevi kako biste ostvarili lak pristup cijevima. Kako biste uklonili uzrok začepljenja cijevi, uređaj postavite tako da spirala izlazi iz uređaja. Pritisnite preklopnik za smjer vrtnje (Crtež B.1) označen slovom L i polugu postavite u položaj F (Crtež C), pritisnite gumb prekidača (Crtež B.2) i spirala će se pomaknuti prema naprijed. Kako biste izvukli spiralu polugu postavite u položaj R ili pritisnite gumb R. Ako je poluga postavljena u neutralni položaj, opruga će se okretati, ali neće se pomicati prema naprijed.

Završetak rada

Iz cijevi izvucite radni nastavak. Oslobodite pritisak na gumb prekidača, koji će se vratiti u položaj "isključeno". Pričekajte dok se radni alat automatski ne zaustavi.

9. Tekuće aktivnosti opsluživanja

NAPOMENA Sve radnje rukovanja izvodite s odspojenom baterijom od uređaja.

Prije svake uporabe uređaja:

Ventilacijske otvore uređaja provjerite na blokiranje i prljavštinu. Po potrebi, očistite vlažnom krpom/ komprimiranim zrakom.

Nakon svake upotrebe:

Odspojite bateriju kako biste izbjegli situaciju da strana osoba slučajno uključi uređaj prilikom premještanja i čišćenja.
Nakon svake upotrebe ispustite vodu iz bubnja s oprugama. Da biste to učinili, odvrnite vijak za ispuštanje (slika D, 1) i ispustite prikupljenu vodu iz bubnja. To će smanjiti rizik od korozije opruge. Očistite spiralu toplom vodom s malo deterdženta, a zatim ju ostavite da se potpuno osuši. Nakon što se osuši, namažite spiralu.Prljavštinu sa kućišta očistite vlažnom krpom, nemojte koristiti agresivne deterdžente.
Uređaj čuvajte van dohvata djece, ako je moguće u originalnom pakiranju.

10. Zamjenski dijelovi i pribor

Kako biste nabavili zamjenske dijelove, kontaktirajte Dedra Exim Servis. Podaci za kontakt se nalaze na 1. stranici uputa.
Prilikom naručivanja zamjenskih dijelova navedite broj partije označen na tipskoj ploči i broj dijela iz montažni crtež.
U jamstvenom roku popravci se obavljaju prema pravilima iž jamstvenog lista. Reklamirani proizvod odnesite na popravak na mjesto nabave istog (prodavatelj je dužan primiti reklamirani proizvod), poslati ga centralnoj službi Dedra Exim ili poslati u servisni centar najbliži vašem mjestu prebivališta (popis servisera je objavljen na web stranici www.dedra.pl). Molimo, priložite popunjen jamstveni list. Nakon isteka jamstvenog roka popravke obavlja centralni servis. Oštećen proizvod pošaljite serviserima (troškove poštarine snosi korisnik).

11. Samostalno uklanjanje kvarova

NAPOMENA Prije nego počnete samostalno uklanjati greške, uređaj isključite iz napajanja.

Problem	Uzrok	Rješenje
Uređaj se ne pokreće	Baterija je pogrešno priključena ili oštećena.	Provjerite i ispravite priključak baterije ako je potrebno. Ako ustanovite da je baterija oštećena, nemojte koristiti uređaj.
	Oštećen prekidač	Zamijeniti prekidač novim – odnesite uređaj na servis.
	Motor nema snage, pokreće se s poteškoćama.	Istrošene četkice. Zamijeniti motor novim – odnesite uređaj na servis.
	Osjeća se miris spaljene izolacije.	Motor je potrebno popraviti – uređaj odnesite na servis.
Motor se pregrijava	Začepljeni otvori za ventilaciju	Ispušite komprimiranim zrakom
Vrlo niska radna učinkovitost	Istrošeni radni nastavak	Radni nastavak zamijenite s novim.

12. Sastavni dijelovi uređaja

Čistač cijevi DED7081 – 1 komad,

Jamstveni list

na

Akumulatorski čistač cijevi

Kataloški broj: DED7081 br. partije:.....

(u daljnjem tekstu Proizvod)

Datum nabavke Proizvoda: .....

Pečat prodavača

Datum i potpis prodavača: .....

Izjava Korisnika:

Potvrđujem da sam upoznat s uvjetima jamstva i posljedicama nepoštivanja smjernica sadržanih u Uputama za upotrebu i jamstvenom listu. Upoznat sam s uvjetima ovog jamstva, što potvrđujem svojim potpisom:

....

Datum i mjesto Potpis Korisnika

I. Odgovornost za Proizvod

1. Jamac - Dedra Exim Sp. z o.o. sa sjedištem u Pruszkówu, adresa: ul. 3 Maja 8, 05-800 Pruszków, KRS 0000062517, Općinski sud za glavni grad Varšavu u Varšavi, XIV Gospodarski odjel Državnog sudskog registra, PIB 527-020-49-33, osnovni kapital: 100 980.00 PLN.
2. Pod uvjetima navedenim u ovom jamstvenom listu, Jamac daje jamstvo za Proizvod koji dolazi iz Jamčeve distribucije.
3. Odgovornost iz jamstva pokriva samo nedostatke koji proizlaze iz razloga koji su u Proizvodu u trenutku njegove predaje Korisniku.
4. Pod jamstvom, Korisnik stječe pravo na besplatan popravak Proizvoda, ako se kvar otkrije tijekom jamstvenog roka. Način popravka Proizvoda (metoda popravka) ovisi o odluci Jamca. Ako Jamac utvrdi da ga je nemoguće popraviti, Jamac zadržava pravo zamijeniti neispravan element ili cijeli Proizvod ispravnim, smanjiti cijenu Proizvoda ili odstupiti od ugovora.
5. U odnosu na Korisnika koji nije potrošač u smislu Zakona od 23. travnja 1964. Građanski zakonik, odgovornost Jamca za štetu koja proizlazi iz ovog jamstva i/ili u vezi s njegovim sklapanjem i izvršenjem, bez obzira na pravni naslov, ograničena je na maksimalnu vrijednost neispravnog Proizvoda.

II. Jamstveni rok

Elementi Proizvoda	Jamstveni rok
DED7081	36 mjeseca od datuma kupnje Proizvoda prikazanog u ovom jamstvenom listu
Dijelovi i pribor	Nije pokriveno jamstvom

III. Uvjeti korištenja jamstva

1. Predočenje od strane korisnika popunjenog jamstvenog lista Proizvoda i potvrđivanje od strane Korisnika okolnosti kupnje Proizvoda, npr. predočenjem računa, fakture itd. Kako bi učinkovito riješili reklamaciju preporuča se da Korisnik dostavi sve elemente navedene u "Kompletu uređaja" zajedno s Proizvodom za reklamaciju koja se nalazi u Uputama za upotrebu.
2. Poštovanje od strane korisnika preporuka sadržanih u Uputama za uporabu i jamstvenom listu.
3. Jamstvo vrijedi isključivo na području Republike Poljske i EU.
4. Jamstvo ne obuhvaća kvarove Proizvoda nastale posebno kao rezultat:
a. Nepoštivanja od strane Korisnika uvjeta navedenih u Uputama za uporabu, posebno u pogledu pravilnog korištenja, održavanja i čišćenja;
b. Korištenja od strane Korisnika sredstava za čišćenje ili održavanje koja nisu u skladu s Uputama za uporabu;
c. Nepravilnog skladištenja i transporta Proizvoda od strane Korisnika;
d. Neovlaštene izmjene i/ili modifikacije Proizvoda od strane Korisnika koje nisu dogovorene s Jamcem;
e. Korištenja od strane Korisnika potrošnog materijala u Proizvodu koji nije u skladu s Uputama za uporabu.
5. Korisnik koji nije potrošač u smislu zakona od 23. travnja 1964. Građanski zakonik gubi jamstvo na Proizvod u kojem:
- je Korisnik je uklonio, promijenio ili oštetio serijske brojeve, oznake datuma i natpisne pločice;
- pečati su oštećeni od strane Korisnika ili pokazuju znakove manipulacije od strane Korisnika.
6. Pozor! Radnje povezane sa svakodnevnim radom Proizvoda, koje proizlaze, između ostalog iz Upute za uporabu Korisnik je dužan provoditi samostalno i o svom trošku.

IV. Procedura reklamacije

1. U slučaju utvrđivanja neispravnog rada Proizvoda, prije podnošenja reklamacije, provjerite jesu li sve radnje navedene posebno u Uputama za uporabu, izvršene ispravno.
2. Preporučujemo podnošenje reklamacije odmah, najbolje u roku od 7 dana od dana uočavanja kvara Proizvoda. Korisnik koji nije potrošač u smislu zakona od 23. travnja 1964. Građanski zakonik gubi prava koja proizlaze iz ovog jamstva ako se reklamacija ne podnese u roku od 7 dana.
3. Reklamacija se može podnijeti, između ostalog, na mjestu kupnje Proizvoda, u jamstvenom servisu ili pismeno na sljedeću adresu: Dedra Exim Sp. z o.o., ul. 3 Maja 8, 05-800 Pruszków.
4. Korisnik može podnijeti reklamaciju putem obrasca dostupnog na web stranici www.dedra.pl. ("Obrazac za reklamaciju").
5. Adrese jamstvenih servisa za pojedine zemlje dostupne su na web stranici www.dedra.pl. U slučaju nedostatka jamstvenog servisa za određenu zemlju, preporuča se slanje reklamacija na sljedeću adresu: Dedra Exim Sp. z o.o. ul. 3 Maja 8, 05-800 Pruszków (Poljska).
6. S obzirom na sigurnost Korisnika, zabranjeno je koristiti neispravan proizvod.
7. Pozor! Korištenje neispravnog Proizvoda opasno je za zdravlje i život Korisnika.
8. Izvršenje obveza koje proizlaze iz jamstva održat će se u roku od 14 radnih dana od dana isporuke Proizvoda koji korisnik reklamira.
9. Prije dostave neispravnog Proizvoda na reklamaciju, preporuča se čišćenje. Preporuča se da se reklamirani Proizvod pažljivo zaštiti od oštećenja tijekom transporta (preporuča se isporuka reklamiranog Proizvoda u originalnom pakiranju).
10. Jamstveni rok se produljuje za vrijeme tijekom kojeg ga Korisnik nije mogao koristiti zbog kvara na Proizvodu obuhvaćenom jamstvom.
Jamstvo ne isključuje, ograničava ili suspendira prava Korisnika koja proizlaze iz odredbi o jamstvu za nedostatke na prodanom artiklu.

DEDRA EXIM Sp. z o.o.
05-800 Pruszków ul. 3 Maja 8
tel: (+48 / 22) 73-83-777; fax: (+48 / 22) 73-83-779
http: //www.dedra.pl; e-mail: info@dedra.pl

ADNOTACJE O DOKONANYCH NAPRAWACH/ ANNOTATIONS OF REPAIRS MADE/ANNOTATIONS OF REPAIRS MADE/ZÁZNAMY O PROVEDENÝCH OPRAVÁCH/ ZÁZNAMY O VYKONANÝCH OPRAVÁCH/ PASTABOS APIE ATLIKTĄ REMONTĄ/ PIEZĪMES PAR VEIKTO REMONTU/ FELJEGYZÉSEK AZ ELVÉGZETT JAVÍTÁSOKRÓL/ ANNOTATIONS DES REPARTIONS REALISEES/ ANOTACIONES DE LAS REPARACIONES REALIZADAS/ MENȚIUNI CU PRIVIRE LA REPARAȚIILE EFECTUATE/ AANTEKENINGEN OVER UIGEVOERDE REPARATIES/ VERMERKE ÜBER AUSGEFÜHRTE REPARATUREN / OPOMBE O OPRAVLJENIH POPRAVILIH / BILJEŠKE O IZVRŠENIM POPRAVCIMA

Data zgłoszenia do naprawy/ / Date of request for repair /Date of request for repair /Datum nahlášení k opravě/ Dátum odovzdania do opravy/ Atidavimo remontui data/ Produkta nodošanas remontā datums/ A javításra történő bejelentés dátuma/Date de la déclartion de réparation/ Fecha de presentación a la reparación/ Data predării la reparație/ Datum voor het opgeven voor de reparatie/ Datum der Anmeldung zur Reparatur / Datum zahtevka za popravilo / Datum prijave za popravak	Data wykonania naprawy/ Date of repair / Date of repair / Datum provedení opravy/ Dátum vykonania opravy/ Remonto data/ Remonta datums/ A javítás dátuma/ Date de la réalisation de réparation/ Fecha de realización de la reparación/ Data efectuării reparației/ Uitvoeringsdatum van de reparatie/ Datum der Ausführung der Reparatur / Datum popravila / Datum popravka	Zakres naprawy, opis czynności naprawczych/ Scope of repair, description of repair activities / Scope of repair, description of repair activities /Rozsah opravy, popis úkonů/ Rozsah opravy, opis vykonaných opravných činností/ Remonto apimtis, remonto darbų aprašymas/ Remonta apjoms, remontdarbu apraksts/ A javítás tartalma, a javítási műveletek leírása/ Etendue de réparation (définition des causes)/ Alcance de la reparación, descripción de las actividades de reparación / Domeniul de reparație, descrierea operațiilor de reparație/ De reikwijdte van reparatie, een beschrijving van toegepaste reparatie-activiteiten/ Umfang der Reparatur , Beschreibung der Tätigkeiten / Obseg popravila, opis popravila / Opseg popravka, opis aktivnosti popravka	Podpis wykonującego naprawę/ Signature of the repairer Signature of the repairer / Podpis opraváře/ Podpis osoby vykonávajúcej opravu/ Remontą atliekančio asmens parašas/ Remonta veicēja paraksts/ A javítást végző aláírása/ Signature de la personne faisant la réparation/ Firma de la persona que realizó la reparación/ Semnătura persoanei care a efectuat reparația/ Handtekening van de uitvoerende persoon/ Unterschrift der die Reparatur ausführenden Person / Podpis serviserja / Potpis osobe koja obavlja