○DED7078 ●DED7078LCD

Instrukcja ważna dla urządzeń wyprodukowanych po: / Instruction manual valid for devices manufactured after:/ Návod pro zařízení vyrobená po: / Návod pre obsluhu zariadení vyrobených po: / Instrukcija – įrenginiai, kurie buvo pagaminti nuo: / Lietošanas instrukcija ierīcēm izgatavotiem pēc: / Útmutató a után gyártott készülékekhez: / Manualul de utilizare pentru aparate fabricate după: / Navodila veljajo za naprave, proizvedene po: / Upute vrijede za uređaje proizvedene nakon:/ Ръководството е валидно за устройства, произведени след:/ Інструкція дійсна для пристроїв, виготовлених після: / Upute vrijede za uređaje proizvedene nakon: / Bedienungsanleitung für Geräte, hergestellt wurden die nach dem: **01.05.2036**

PL **Kompresor pistoletowy 18V**
Instrukcja obsługi z kartą gwarancyjną

EN **Cordless air pump 18V**
Instruction manual with guarantee card

CZ **Pistolový kompresor 11 barů, 18 V**
Návod k obsluze se záručním listem

SK **Pištoľový mini kompresor 11 bar, 18V**
Užívateľská príručka so záručným listom

LT **Pistoletinis kompresorius 11 barų, 18V**
Naudojimo instrukcija su Garantiniu lapu

LV **Pistoles kompresors 11bar, 18V**
Lietošanas instrukcija ar garantijas talonu

HU **Pisztoly kompresszor 11bar, 18V**
Használati Utasítás Garanciajeggyel

RO **Compresor pistol 11bar, 18V**
Instrucțiuni de utilizare și certificat de garanție

SI **Pištolasti kompresor 18V**
Navodila za uporabo z garancijskim listom

BG **Пистолетен компресор 18V**
Инструкции за експлоатация с гаранционна карта

UA **Пістолетний компресор 18V**
Інструкція з експлуатації з гарантійним талоном

HR **Akumulatorski pištoljski kompresor 18V**
Upute za upotrebu s jamstvenim listom

DE **Pistolenkompressor 11bar, 18V**
Bedienungsanleitung mit Garantiekarte



PL Wszelkie prawa zastrzeżone. Niniejsze opracowanie jest chronione prawem autorskim. Kopiowanie lub rozpowszechnianie Instrukji Obsługi we fragmentach albo w całości bez zgody Dedra Exim zabronione Dedra Exim zastrzega sobie prawo do wprowadzania zmian konstrukcyjno-technicznych oraz kompletacyjnych bez uprzedniego powiadamiania. Zmiany te nie mogą stanowić podstawy do reklamowania produktu. Instrukcja obsługi dostępna na stronie www.dedra.pl

EN All rights reserved. This publication is protected by copyright. Copying or distribution of the User Manual in parts or in full without Dedra Exim's permission is prohibited Dedra Exim reserves the right to make design, technical and completion changes without prior notice. These changes may not constitute grounds for advertising the product. User manual available at www.dedra.pl

CZ Všechna práva vyhrazena. Toto zpracování je chráněno autorským právem. Kopírování nebo šíření Návodu k obsluze v částech nebo vcelku bez souhlasu společnosti Dedra Exim je zakázáno. Dedra Exim si vyhrazuje právo zavádět konstrukční a technické a komplementační změny bez dřívějšího oznámení. Tyto změny nemohou být základem pro reklamování výrobku. Návod k obsluze dostupný na stránkách www.dedra.pl

SK Všetky práva vyhradené. Tieto materiály sú chránené autorskými právami. Kopírovanie prípadne šírenie častí, prípadne celého návodu na obsluhu je bez súhlasu spoločnosti Dedra Exim zakázané. Dedra Exim si vyhradzuje právo na vykonávanie konštrukčno-technických zmien, a zmien doplnkového príslušenstva, bez predchádzajúceho upozornenia. Tieto zmeny nemôžu byť dôvodom na reklamáciu výrobku. Užívateľská príručka je dostupná na webovej stránke www.dedra.pl

LT Visos teisės saugomos. Šis kūrinys yra saugomas autorinių teisių įstatymų. Eksploatavimo instrukcijos arba jos fragmentų kopijavimas ir platinimas be „Dedra Exim“ sutikimo draudžiamas. „Dedra Exim“ pasilieka sau teisę įvesti konstrukcijos, techninius arba komplektacijos pokyčius be išankstinio įspėjimo. Šie pokyčiai negali būti skundo dėl produkto pagrindu. Naudojimo instrukcija yra prieinama svetainėje: www.dedra.pl

LV Visas tiesības pasargātas. Šis izdevums ir sargāts ar autortiesību. Lietošanas Instrukcijas kopēšana vai izplatīšana pilnīgi vai fragmentos bez Dedra Exim firmas piekrišanas ir aizliegta. Firma Dedra Exim atstāj sev tiesību veikt konstrukcijas-tehnikas izmaiņu, kā arī komplektācijas izmaiņu bez iepriekšēja paziņojuma. Šīs izmaiņas nevar būt par pamatu produkta reklamēšanai. Lietošanas instrukcija pieejama mājaslapā www.dedra.pl

HU Minden jog fenntartva. A jelen kiadvány szerzői jogokkal védve. A Használati Utasítás másolása vagy terjesztése egészében vagy részleteiben a Dedra Exim írásos engedélye nélkül tilos A Dedra Exim fenntartja magának a szerkezeti-műszaki, valamint komplettálási változtatások előzetes bejelentés nélküli bevezetésének jogát. Ezek a változások nem szolgálhatnak alapjául a termék reklamációjának. A használati utasítás a weboldalon elérhető www.dedra.pl.

RO Toate drepturile rezervate. Această redactare este protejată prin legea dreptului de autor. Este interzisă copierea, reproducerea în orice fel sau multiplicarea și distribuirea parțială sau în totalitate a Manualului de utilizare fără permisiunea firmei Dedra Exim Firma Dedra Exim își rezervă dreptul de a face modificări tehnice și constructive sau de completare a dispozitivului fără o notificare prealabilă. Aceste modificări nu pot constitui temei pentru reclamarea produsului. Instrucţiunea de deservire accesibilă pe pagina www.dedra.pl

SI Vse pravice pridržane. Ta navodila so zaščitena na podlagi predpisov o avtorskih pravicah. Prepovedano je kopiranje ali razširjanje teh navodil za uporabo po delih ali v celoti brez soglasja Dedra Exim. Dedra Exim si pridržuje pravico do uvajanja konstrukcijsko-tehničnih in kompletacijskih sprememb brez predhodnega obvestila. Te spremembe ne morejo biti podlaga za prijavo reklamacije. Navodila za uporabo so na voljo na strani www.dedra.pl

BG Всички права запазени. Това произведение е защитено с авторски права. Забранено е копирането или разпространението на ръководството за потребителя на части или изцяло без разрешението на Dedra Exim Dedra Exim си запазва правото да прави промени в дизайна, техниката и окомплектовката без предварително уведомление. Тези промени не могат да бъдат основание за рекламиране на продукта. Ръководството за потребителя е на разположение на адрес www.dedra.pl

UA Всі права захищені. Ця робота захищена авторським правом. Копіювання або розповсюдження Посібника користувача повністю або частково без дозволу Dedra Exim заборонено Dedra Exim залишає за собою право вносити зміни в конструкцію, технічні характеристики та комплектацію без попереднього повідомлення. Ці зміни не можуть бути підставою для реклами продукту. Посібник користувача доступний на сайті www.dedra.pl

HR Sva prava pridržana. Ova je studija zaštićena autorskim pravima. Zabranjeno je kopiranje ili distribucija korisničkog priručnika, djelomično ili u cijelosti, bez pristanka Dedra Exima. Dedra Exim zadržava pravo uvođenja konstrukcijskih, tehničkih i montažnih promjena bez prethodne najave. Ove izmjene ne mogu biti temelj za reklamiranje proizvoda. Korisnički priručnik dostupan na www.dedra.pl

DE Alle Rechte vorbehalten. Die vorliegende Bedienungsanleitung wird durch das Urheber-recht geschützt. Kein Teil dieser Bedienungs-anleitung darf ohne schriftliche Einwilligung von Dedra Exim vervielfältigt oder verbreitet werden.Dedra Exim behält sich das Recht vor, Konstruktions- und technische Änderungen sowie Änderungen in der Zusammensetzung vorzunehmen, ohne vorher darüber zu informieren. Diese Änderungen können kein Grund zur Reklamation des Produkts bilden. Die Bedienungsanleitung ist auf der Internetseite www.dedra.pl zugänglich.

22 PAP

Kontakt
Contact / Kontaktai / Kontakts / Elérhetőség / Contact / Pišite na / Свържете се с / Контакт / Kontakt :
Dedra Exim Sp. z o.o., ul. 3 Maja 8, 05-800 Pruszków
Tel. +48 22 73 83 777 wew. 129, 165, fax +48 22 73 83 779
serwis@dedra.com.pl www.dedra.pl

1. Zdjęcia i rysunki



A

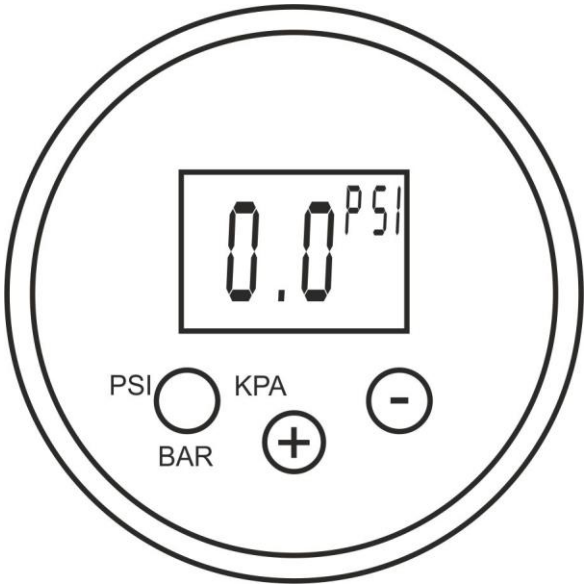

B

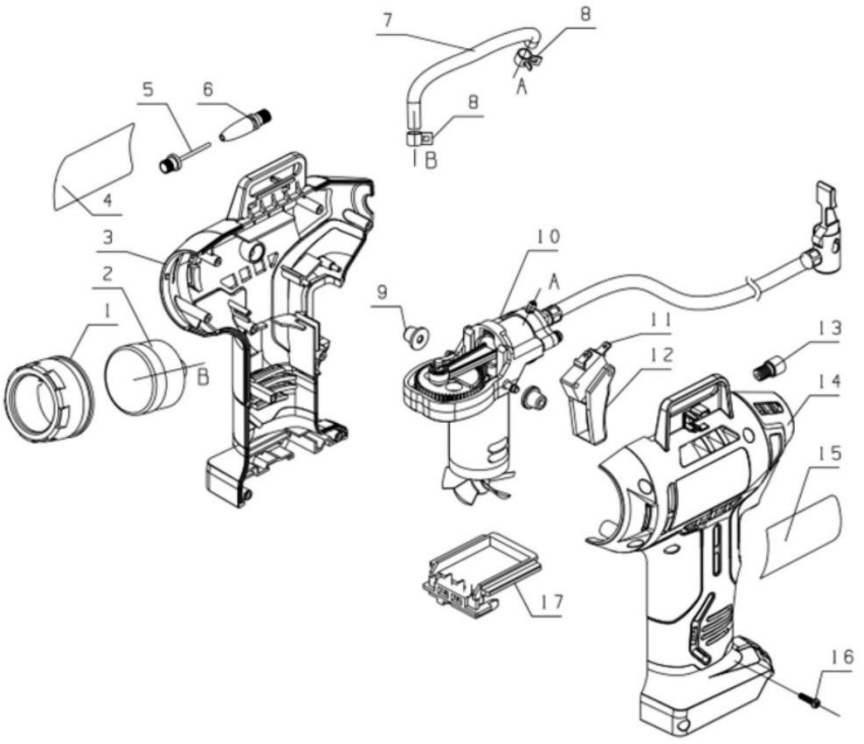

C

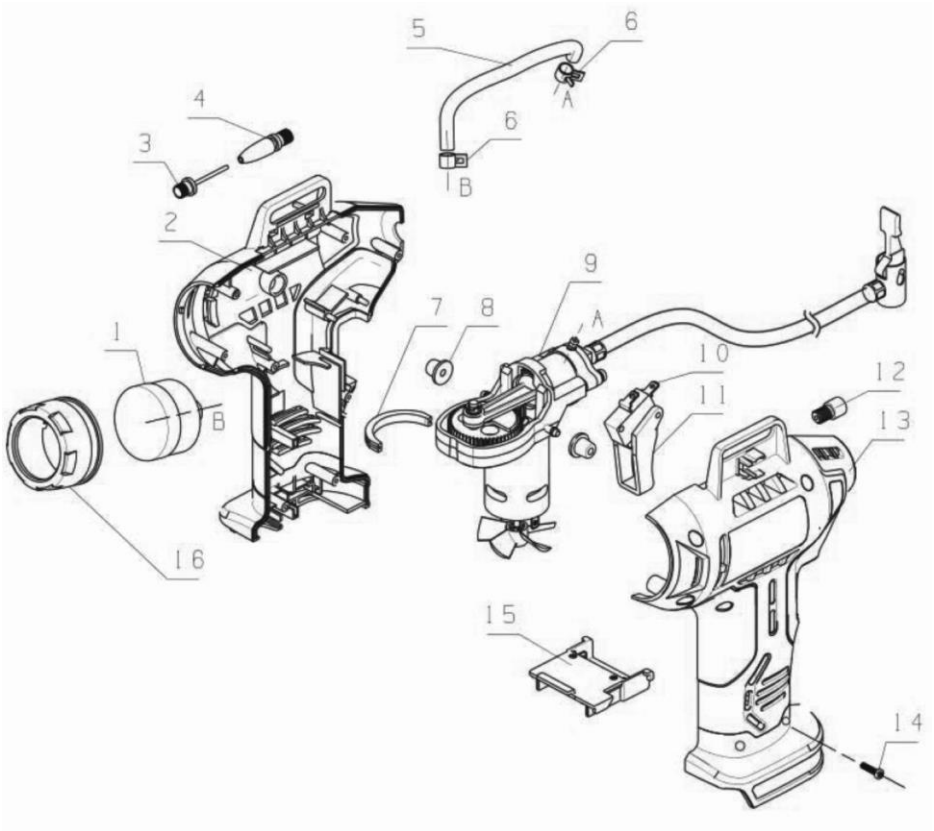

D

Opis piktogramów / Description of pictograms / Popis použitých piktogramů / Opis používaných piktogramov / Panaudotų piktogramų aprašymas / Lietoto piktogrammu apraksts / Az alkalmazott piktogramok magyarázata / Descrierea pictogramelor / Opis piktogramov / Opis piktograma/ Описание на пиктограмите / Опис піктограм / Opis piktograma / Beschreibung der Piktogramme



Nakaz: przeczytaj instrukcję obsługi / Warrant: read the instruction manual / Příkaz: přečtěte návod k obsluze / Príkaz: oboznámte sa s užívateľskou príručkou / Privaloma: perskaitykite aptarnavimo instrukciją / Norādījums: rūpīgi iepazīstieties ar lietotāja rokasgrāmatā sniegto informāciju / Utasítás: olvassa el az útmutatót / Obilgatoriu: citiți manualul de utilizare / Ukaz: preberi navodila za uporabo / Nalog: pročitajte upute za uporabu/ Заповедта: прочетете ръководството за употреба / Заборона: прочитайте інструкцію з експлуатації / Obavezno: pročitajte korisnički priručnik / Gebot: die Bedienungsanleitung lesen



Nakaz: Używać ochronników słuchu / Use ear protection / Příkaz používejte ochranu sluchu / Príkaz používajte chrániče sluchu / Privaloma: naudoti apsauginius akinius / Pieprasījums lietojiet dzirdes aizsardzības līdzekļus / Utasítás utasítás: használjon fülvédőt / Obligatoriu trebuie să folosiţi aparate pentru protecţia auzului/ Sodni nalog: Nosite zaščito za ušesa / Заповед: Носете защита на ушите / Ордер: Носіть засоби захисту органів слуху / Obavezno: koristite zaštitu za sluh / Gebot der gehörschutz ist zu benutzen

PL Spis treści

1. Zdjęcia i rysunki
2. Opis urządzenia
3. Przeznaczenie urządzenia
4. Ograniczenia użycia
5. Dane techniczne
6. Przygotowanie do pracy
7. Włączanie urządzenia
8. Użytkowanie urządzenia
9. Bieżące czynności obsługowe
10. Części zamienne i akcesoria
11. Samodzielne usuwanie usterek
12. Kompletacja urządzenia
13. Wykaz części do rysunku złożeniowego
14.Informacja dla użytkowników o pozbywaniu się urządzeń elektrycznych i elektronicznych
15. Karta gwarancyjna

Ogólne warunki bezpieczeństwa zostały dołączone jako oddzielna broszura.
Deklaracja zgodności dołączona jest do urządzenia jako oddzielny dokument. W przypadku braku deklaracji zgodności prosimy o kontakt z Serwisem Dedra-Exim Sp. z o.o.

OSTRZEŻENIE. Przeczytać wszystkie ostrzeżenia oznaczone symbolem wykrzyknika i wszystkie instrukcje.

Nieprzestrzeganie podanych niżej ostrzeżeń i wskazówek dotyczących bezpieczeństwa może być przyczyną porażenia prądem elektrycznym, pożaru lub poważnych obrażeń. Należy zachować wszystkie ostrzeżenia i instrukcje do przyszłego użytku.

UWAGA Urządzenie z linii SAS+ALL zostało zaprojektowane do pracy tylko z ładowarkami i akumulatorami linii SAS+ALL.
Akumulator Li-Ion i ładowarka nie stanowią wyposażenia zakupionego urządzenia i należy nabyć je oddzielnie. Stosowanie akumulatorów i ładowarek innych niż dedykowanych do urządzenia jest zabronione.

2. Opis urządzenia

DED7078: 1. Manometr, 2. Akcesoria, 3. Włącznik, 4. Gniazdo akumulatora, 5. Wąż z końcówką.
DED7078LCD: 1. Panel sterowania z manometrem, 2. Akcesoria, 3. Włącznik z blokadą, 4. Gniazdo akumulatora, 5. Wąż z końcówką.

3. Przeznaczenie urządzenia

Urządzenie jest kompresorem tłokowym przeznaczonym do pompowania kół, dętek, piłek i materacy. Wyposażone jest w akcesoria przeznaczone do wentyli Shradera (typu samochodowego), Dunlopa (typu rowerowego), a także igłę do pompowania piłek sportowych i końcówkę stożkową do pompowania materacy..
Dopuszcza się wykorzystanie urządzenia w pracach remontowo-budowlanych, warsztatach naprawczych, w pracach amatorskich przy równoczesnym przestrzeganiu warunków użytkowania i dopuszczalnych warunków pracy, zawartych w instrukcji obsługi.
Zgodnie z Ustawą o Dozorze Technicznym z 2000 r. (Dz. U. 122 poz. 1321 art. 6 ust. 15) wraz ze zmianami oraz zgodnie z Warunkami Dozoru Technicznego z 2003
r. (Dz. U. 135 poz, 1269 wraz z załącznikiem) informujemy, że kompresor akumulatorowy DED7078 nie podlega dozorowi technicznemu.

4. Ograniczenia użycia

UWAGA Urządzenie może być użytkowane tylko zgodnie z zamieszczonymi poniżej "Dopuszczalnymi warunkami pracy".

UWAGA Kompresor nie może być stosowany do przedmuchiwania lub pracy ciągłej.

Chronić przed opadami atmosferycznymi, wilgocią i zapyleniem. Nie stosować kompresora do pompowania opon w pojazdach mechanicznych.

UWAGA Samowolne zmiany w budowie mechanicznej i elektrycznej, wszelkie modyfikacje, czynności obsługowe nieopisane w Instrukcji Obsługi będą traktowane za bezprawne i powodują natychmiastową utratę Praw Gwarancyjnych, a deklaracja zgodności straci swoją ważność. Użytkowanie elektronarzędzia niezgodne z przeznaczeniem lub Instrukcją Obsługi spowoduje natychmiastową utratę Praw Gwarancyjnych.

DOPUSZCZALNE WARUNKI PRACY
Nie stosować na zewnątrz. Zakres temperatur ładowania akumulatorów 10 - 30°C. Nie wystawiać na temperaturę pow. 45°C.

5. Dane techniczne

Model urządzenia	DED7078	DED7078LCD
Napięcie pracy [V]	18 d.c.	18 d.c.
Cśnienie [bar]	11	11
Natężenie przepływu powietrza [L/min]	12	12
Wskaźnik ciśnienia	Manometr	Wyświetlacz LCD
Emisja hałasu:		
Poziom ciśnienia dźwięku L_{pA} [dB(A)]	<70	<70
Poziom mocy dźwięku L_{wA} [dB(A)]	80,6	80,6
Niepewność pomiarowa K_{pA}, K_{wA} [dB(A)]	3	3
Poziom drgań na rękojeści [m/s^2]	<2,5	<2,5
Niepewność pomiaru k [m/s^2]	1,5	1,5

Informacja na temat hałasu i drgań.
Wartość łączona drgań a oraz niepewność pomiaru określono zgodnie z normą EN 62841-1 i podano w tabeli
Emisja hałasu została określona zgodnie z EN 62841-1, wartości podano powyżej w tabeli.

UWAGA Hałas może spowodować uszkodzenie słuchu, podczas pracy zawsze należy używać środków ochrony słuchu!

Deklarowana wartość emisji hałasu została zmierzona zgodnie ze standardową metodą badania i może być wykorzystana do porównania jednego urządzenia z drugim. Podany powyżej poziom emisji hałasu może być również wykorzystywany do wstępnej oceny narażenia na hałas.
Poziom hałasu podczas rzeczywistego użytkowania elektronarzędzia może się różnić od zadeklarowanych wartości w zależności od sposobu użycia narzędzi roboczych, w szczególności od rodzaju obrabianego przedmiotu oraz od konieczności określenia środków mających na celu ochronę operatora. Aby dokładnie oszacować narażenia w rzeczywistych warunkach użytkowania, należy wziąć pod uwagę wszystkie części cyklu operacyjnego, obejmujące także okresy, gdy urządzenie jest wyłączone lub gdy jest ono włączone, ale nie jest używane do pracy.

6. Przygotowanie do pracy

UWAGA Urządzenie stanowi część linii SAS+ALL, dlatego, aby z niego skorzystać, należy skompletować zestaw, składający się z urządzenia, akumulatora i ładowarki. Stosowanie innych akumulatorów i ładowarek jest zabronione.

Urządzenie powinno być użytkowane w miejscu dobrze oświetlonym. W celu przygotowania kompresora do pracy należy zamontować akumulator w gnieździe (Rys. A, 3), wybrać odpowiednią końcówkę i założyć na wentyl.

7. Włączanie urządzenia

Urządzenie zasilane jest z akumulatora o napięciu 18V. Naładowany akumulator wsuwamy w prowadnicę aż zadziała zatrzask uchwytu. Urządzenie jest gotowe do pracy.
Dotyczy DED7078: Wcisnąć włącznik (Rys. A, 3). Kompresor rozpocznie pracę.
Dotyczy DED7078LCD: Na panelu sterowania (Rys. A, 1) wciskać przycisk opisany jednostkami ciśnienia, aż na wyświetlaczu (rys. B) pokaże się żądana jednostka (kPa, bar, psi). Za pomocą przycisków „+" i „-" wybrać żądane ciśnienie. Wcisnąć włącznik (Rys. A, 4), lekko unosząc blokadę włącznika do góry. Kompresor rozpocznie pracę.

8. Użytkowanie urządzenia

UWAGA W przypadku nagrzania się akumulatora powyżej 45°C, należy przerwać pracę i odczekać do ostygnięcia akumulatora. Nadmierne nagrzanie się akumulatora może grozić jego awarią.

UWAGA Podczas pompowania nie wolno przekraczać dopuszczalnego ciśnienia, które określa producent koła/opony/dętki/piłki/materaca.

Dotyczy DED7078: Obserwować ciśnienie na manometrze (Rys. A, 1) i pompować do osiągnięcia żądanego ciśnienia. Po jego osiągnięciu puścić włącznik i sprawdzić ponownie ciśnienie wskazywane na manometrze. W razie potrzeby dopompować. Należy pamiętać, że podczas odłączania końcówki kompresora od wentyla może się pojawić niewielki ubytek ciśnienia w kole (dętce, piłce, materacu).
Dotyczy DED7078LCD: Po ustawieniu żądanego ciśnienia na panelu sterowania i wciśnięciu włącznika kompresor będzie pracować, aż osiągnie zadane ciśnienie i następnie sam się wyłączy. Uwaga, w czasie pompowania kompresor może nieznacznie przekroczyć ustawione ciśnienie, o około 0,1-0,15 bar (10-15 kPa), następnie się wyłączy. Wskazywane ciśnienie po wyłączeniu może być o 0,05 bar (5 kPa) wyższe, niż żądane. Jest to nadmiar przeznaczony na ubytek ciśnienia, który może się pojawić przy odłączaniu końcówki kompresora od wentyla. W celu wyłączenia kompresora należy unieść lekko do góry blokadę włącznika, wtedy włącznik zostanie przestawiony w pozycję „wyłączony".

9. Bieżące czynności obsługowe

Regularnie oczyszczać całe urządzenie, szczególną uwagę poświęcając na oczyszczenie otworów wentylacyjnych.
Unikać ładowania akumulatora bezpośrednio po intensywnym użytkowaniu. Ze względu na zjawisko rozładowywania nie należy przechowywać akumulatora kompletnie rozładowanego, ponieważ może się wtedy rozładować poniżej poziomu krytycznego i ulec trwałemu uszkodzeniu.
Akumulator nieużywany należy przechowywać więc częściowo naładowany (do ok. 40%). Doładowywać akumulator zanim się całkowicie rozładuje. Baterie przechowywać w temperaturach 10-30°C. Przechowywany w niskich temperaturach szybciej traci pojemność.
Ładowanie akumulatora opisane jest w instrukcji do akumulatora i ładowarki z linii SAS+ALL.

UWAGA Miejsce przechowywania urządzenia powinno być niedostępne dla dzieci.

W razie konieczności wysyłki do serwisu celem dokonania naprawy, należy zabezpieczyć ją przed przypadkowym uszkodzeniem mechanicznym oraz wysunąć baterie z gniazda ładowarki

Sposób demontażu akumulatora
W celu demontażu akumulatora, należy wcisnąć przycisk zwalniający znajdujący się w przedniej części baterii. Wysunąć akumulator z gniazda. W celu zamontowania akumulatora, należy wsunąć akumulator w gniazdo, a następnie docisnąć aż do zadziałania zatrzasku uchwytu.

Konserwacja urządzenia
Konserwacja obejmuje czynności obsługowe wraz z osprzętem tj. akumulatorem i ładowarką.

UWAGA Nigdy nie należy prowadzić prac konserwacyjnych urządzenia podłączonego do źródła zasilania.

Może to spowodować poważne obrażenia ciała lub porażenie prądem. Przed przystąpieniem do czynności konserwacyjnych akumulator należy wysunąć z gniazda urządzenia.
Konserwacja urządzenia polega na utrzymaniu w należytej czystości wszystkich jego elementów niezbędnych do normalnej pracy. Do czyszczenia nie wolno stosować żadnych rozpuszczalników gdyż może to spowodować nieodwracalne zniszczenie obudowy i innych elementów wykonanych z tworzywa sztucznego.
Akumulatora nie wolno czyścić wodą gdyż może to spowodować zwarcie wewnętrzne prowadzące do trwałego uszkodzenia.

10. Części zamienne i akcesoria

Zalecane akcesoria

Urządzenie z linii SAS+ALL można wyposażyć w każdy akumulator i ładowarkę z linii SAS+ALL .
W celu zakupu części zamiennych i akcesoriów należy skontaktować się z Serwisem Dedra-Exim. Dane kontaktowe znajdują się na stronie 1 instrukcji. Przy zamawianiu części zamiennych prosimy podać numer PARTII umieszczony na tabliczce znamionowej oraz numer części z rysunku złożeniowego. W okresie gwarancyjnym naprawy dokonywane są na zasadach podanych w Karcie Gwarancyjnej. Reklamowany produkt prosimy przekazać do naprawy w miejscu zakupu (sprzedawca zobowiązany jest przyjąć reklamowany produkt), lub przesłać do Serwisu Centralnego DEDRA - EXIM. Prosimy uprzejmie dołączyć kartę gwarancyjną wystawioną przez Importera. Bez tego dokumentu naprawa będzie traktowana jako pogwarancyjna. Po okresie gwarancyjnym naprawy wykonuje Serwis Centralny. Uszkodzony produkt należy przesłać do Serwisu (koszty wysyłki pokrywa użytkownik). 11. Samodzielne usuwanie usterek

⚠ UWAGA **Przed przystąpieniem do samodzielnego usuwania usterek należy odłączyć urządzenie od zasilania.**

PROBLEM	PRZYCZYNA	ROZWIĄZANIE
Urządzenie nie działa	Uszkodzony włącznik Rozładowany akumulator Źle zamontowany akumulator	Przekazać urządzenie do serwisu Naładować akumulator Zamocować poprawnie
Silnik przegrzewa się	Zapchane otwory wentylacyjne Przekroczone dopuszczalne parametry pracy	Oczyścić otwory Wyłączyć urządzenie, odłożyć pracę na czas całkowitego ostygnięcia

12. Kompletacja urządzenia, uwagi końcowe

Kompletacja: 1. Kompresor pistoletowy – 1 szt., 2. Akcesoria do pompowania – 3 szt.

13. Wykaz części do rysunku złożeniowego

DED7088

LP	Nazwa części	LP	Nazwa części
1	Obudowa manometru	10	Pompa z silnikiem
2	Manometr	11	Włącznik
3	Obudowa część lewa	12	Przycisk blokady
4	Oznakowanie 1	13	Nakrętka z podkładką
5	Zawór iglicowy	14	Obudowa część prawa
6	Dysza standardowa	15	Oznakowanie 2
7	Przewód czujnika	16	Wkręt ST3x13
8	Klamra	17	Gniazdo akumulatora
9	Stopka gumowa		

DED7088LCD

LP	Nazwa części	LP	Nazwa części
1	Wyświetlacz komplet	6	Klamra
1--1	Obudowa wyświetlacza	7	Podkładka silnika
1--2	Osłona	8	Stopka antywibracyhna
1--3	Przyciski sterowania	9	Pompa
1--4	Płytka sterująca	10	Włącznik
1--5	Płytka czujnika	11	Przycisk blokady
1--6	Złączka czujnika	12	Końcówka do pompowania
2	Obudowa część lewa	13	Obudowa część prawa
3	Końcówka do pompowania	14	Śruba
4	Dysza	15	Styki akumulatora
5	Tuleja czujnika		

14. Informacja dla użytkowników o pozbywaniu się urządzeń elektrycznych i elektronicznych (dotyczy gospodarstw domowych)



Przedstawiony symbol umieszczony na produktach lub dołączonej do nich dokumentacji informuje, że niesprawnych urządzeń elektrycznych lub elektronicznych nie można wyrzucać razem z odpadami bytowymi. Prawidłowe postępowanie w razie konieczności utylizacji, powtórnego użycia lub odzysku podzespołów polega na przekazaniu urządzenia do wyspecjalizowanego punktu zbiórki, gdzie będzie przyjęte bezpłatnie. Informacji o lokalizacji miejsc zbiórki zużytego sprzętu udzielają władze lokalne np. na swoich stronach internetowych.
Prawidłowa utylizacja urządzenia umożliwia zachowanie cennych zasobów i uniknięcie negatywnego wpływu na zdrowie i środowisko, wynikające z możliwości obecności w sprzęcie niebezpiecznych: substancji, mieszanin oraz części składowych.
Nieprawidłowa utylizacja odpadów zagrożona jest karami przewidzianymi w odpowiednich przepisach lokalnych.
Użytkownicy w krajach Unii Europejskiej: W razie konieczności pozbycia się urządzeń elektrycznych lub elektronicznych, prosimy skontaktować się z najbliższym punktem sprzedaży lub z dostawcą, którzy udzielą dodatkowych informacji.
Pozbywanie się odpadów w krajach poza Unią Europejską: Taki symbol dotyczy tylko krajów Unii Europejskiej. W razie potrzeby pozbycia się niniejszego produktu prosimy skontaktować się z lokalnymi władzami lub ze sprzedawcą celem uzyskania informacji o prawidłowym sposobie postępowania.

Karta gwarancyjna

na

Kompresor pistoletowy

Nr katalogowy: DED7078 / DED7078LCD nr partii: .....
(zwane dalej Produktem)

Data zakupu Produktu: .....

Pieczęć sprzedawcy

Data i podpis sprzedawcy: .....

Oświadczenie Użytkownika:

Potwierdzam, że zostałem poinformowany o warunkach gwarancji oraz skutkach nieprzestrzegania wytycznych zawartych w Instrukcji obsługi i karcie gwarancyjnej. Warunki niniejszej gwarancji są mi znane, co potwierdzam własnoręcznym podpisem:

....

Data i miejsce Podpis Użytkownika

I. Odpowiedzialność za Produkt:

1. Gwarant – Dedra Exim Sp. z o.o. z siedzibą w Pruszkowie, adres: ul. 3 Maja 8, 05-800 Pruszków, KRS 0000062517, Sąd Rejonowy dla m.st. Warszawy w Warszawie, XIV Wydział Gospodarczy Krajowego Rejestru Sądowego, NIP 527-020-49-33, kapitał zakładowy: 100 980.00 zł.
2. Na warunkach określonych w niniejszej karcie gwarancyjnej Gwarant udziela gwarancji na Produkt, pochodzący z dystrybucji Gwaranta.
3. Odpowiedzialność z tytułu gwarancji obejmuje tylko wady powstałe z przyczyn tkwiących w Produkcie w momencie jego wydania Użytkownikowi.
4. Z tytułu gwarancji Użytkownik, uzyskuje prawo do bezpłatnej naprawy Produktu, o ile wada ujawniła się w okresie gwarancji. Sposób naprawy Produktu (metoda wykonania naprawy) zależy od decyzji Gwaranta. W przypadku stwierdzenia przez Gwaranta braku możliwości naprawy Gwarant zastrzega sobie prawo wymiany wadliwego elementu albo całego Produktu na wolny od wad, obniżenia ceny Produktu lub odstąpienia od umowy.
5. W stosunku do Użytkownika, który nie jest konsumentem w rozumieniu ustawy z dnia 23 kwietnia 1964r. Kodeks cywilny, odpowiedzialność odszkodowawcza Gwaranta za szkody wynikające z niniejszej gwarancji i/lub w związku z jej zawarciem i wykonywaniem, bez względu na tytuł prawny, jest ograniczona maksymalnie do wysokości wartości wadliwego Produktu.

II. Okres gwarancji:

Elementy Produktu	Czas trwania ochrony gwarancyjnej
Kompresor pistoletowy	36 miesięcy, licząc od daty zakupu Produktu uwidocznionej w niniejszej karcie gwarancyjnej
Akcesoria do pompowania	Nie objęte gwarancją

III. Warunki skorzystania z gwarancji:

1. Przedstawienie przez Użytkownika wypełnionej karty gwarancyjnej Produktu oraz uprawdopodobnienie przez Użytkownika okoliczności zakupu Produktu, np. poprzez przedstawienie paragonu, faktury, itd. W celu sprawnego przeprowadzenia reklamacji zaleca się aby Użytkownik przekazał wraz z Produktem do reklamacji wszystkie elementy określone w „Kompletacji urządzenia" zawartej w Instrukcji obsługi.
2. Stosowanie się przez Użytkownika do zaleceń zawartych w Instrukcji obsługi i karcie gwarancyjnej.
3. Gwarancja obejmuje tylko obszar Rzeczypospolitej Polskiej i UE.
4. Gwarancja nie obejmuje wad Produktu powstałych w szczególności na skutek:
a. Nieprzestrzegania przez Użytkownika warunków określonych w Instrukcji obsługi, w szczególności w zakresie prawidłowej eksploatacji, konserwacji i czyszczenia;
b. Zastosowania przez Użytkownika środków czyszczących lub konserwujących niezgodnych z Instrukcją obsługi;
c. Nieodpowiedniego przechowywania i transportu Produktu przez Użytkownika;
d. Samowolnych zmian i/lub przeróbek Produktu przez Użytkownika, które nie były uzgadniane z Gwarantem;
e. Zastosowania przez Użytkownika w Produkcie materiałów eksploatacyjnych niezgodnych z Instrukcją obsługi.
f. Użytkownik, który nie jest konsumentem w rozumieniu ustawy z dnia 23 kwietnia 1964r. Kodeks cywilny, traci gwarancję na Produkt, w którym:
g. numery seryjne, oznaczenia dat i tabliczki znamionowe zostały usunięte, zmienione lub uszkodzone przez Użytkownika;
h. plomby zostały uszkodzone przez Użytkownika lub noszą ślady manipulacji Użytkownika.
5. Uwaga! Czynności związane z codzienną obsługą Produktu, wynikające m.in. z Instrukcji obsługi Użytkownik wykonuje we własnym zakresie i na swój koszt.

IV. Procedura reklamacyjna:

1. W przypadku stwierdzenia nieprawidłowej pracy Produktu, przed dokonaniem zgłoszenia reklamacyjnego należy upewnić się czy wszystkie czynności określone w szczególności w Instrukcji obsługi zostały wykonane w sposób prawidłowy.

2. Zgłoszenie reklamacji zaleca się dokonać niezwłocznie, najlepiej w terminie 7 dni od daty zauważenia wady Produktu. Użytkownik, który nie jest konsumentem w rozumieniu ustawy z dnia 23 kwietnia 1964r. Kodeks cywilny traci uprawienia wynikające z niniejszej gwarancji w przypadku niezgłoszenia reklamacji w terminie 7 dni.
3. Zgłoszenie reklamacji można dokonać m.in. w punkcie zakupu Produktu, w serwisie gwarancyjnym lub pisemnie na adres: Dedra Exim Sp. z o.o., ul. 3 Maja 8, 05-800 Pruszków.
4. Użytkownik może złożyć reklamację przy wykorzystaniu formularza dostępnego na stronie internetowej www.dedra.pl. („Formularz zgłoszenia reklamacji z tytułu gwarancji").
5. Adresy serwisów gwarancyjnych dla poszczególnych krajów dostępne są na stronie www.dedra.pl. W przypadku braku serwisu gwarancyjnego dla danego kraju zgłoszenia reklamacyjne z tytułu gwarancji zaleca się kierować na adres: Dedra Exim Sp. z o.o. ul. 3 Maja 8, 05-800 Pruszków (Polska).
6. Mając na uwadze bezpieczeństwo Użytkownika zakazuje się korzystania z wadliwego Produktu.
7. Uwaga! Korzystanie z wadliwego Produktu jest niebezpieczne dla zdrowia i życia Użytkownika.
8. Wykonanie obowiązków wynikających z gwarancji nastąpi w terminie 14 dni roboczych, licząc od dnia dostarczenia reklamowanego Produktu przez Użytkownika.
9. Przed dostarczeniem wadliwego Produktu do reklamacji zaleca się jego oczyszczenie. Reklamowany Produkt zaleca się dokładnie zabezpieczyć przed uszkodzeniami w transporcie (zaleca się dostarczyć reklamowany Produkt w oryginalnym opakowaniu).
10. Okres gwarancji ulega przedłużeniu o czas, w ciągu którego wskutek wady Produktu objętego gwarancją Użytkownik nie mógł z niego korzystać.
Gwarancja nie wyłącza, nie ogranicza, ani nie zawiesza uprawnień Użytkownika wynikających z przepisów o rękojmi za wady rzeczy sprzedanej.

EN Table of contents

1. Photos and drawings
2. Description of the device
3. Purpose of the device
4. Restrictions on use
5. Technical data
6. Preparation for work
7. Turning on the device
8. Use of the device
9. Ongoing maintenance
10. Spare parts and accessories
11. Troubleshooting on its own
12. Completion of the device
13.information for users on disposal of electrical and electronic equipment
14. Warranty card

General safety conditions are included as a separate brochure.
Declaration of conformity is attached to the device as a separate document. If you do not have the declaration of conformity, please contact Dedra-Exim Sp. z o.o. Service.

WARNING. Read all warnings marked with the exclamation point symbol and all instructions.

Failure to observe the following warnings and safety instructions could result in electric shock, fire or serious injury. Keep all warnings and instructions for future use.

WARNING **The SAS+ALL line device is designed to work only with SAS+ALL line chargers and batteries.**

Li-Ion battery and charger are not included in the purchased device and must be purchased separately. The use of batteries and chargers other than those dedicated to the device is prohibited.

2. Description of the device

DED7078: 1. pressure gauge, 2. accessories, 3. switch, 4. battery socket, 5. hose with nozzle.
DED7078LCD: 1. control panel with pressure gauge, 2. accessories, 3. on/off switch with lock, 4. battery socket, 5. hose with nozzle.

3. Purpose of the device

The device is a piston compressor designed for inflating wheels, tubes, balls and mattresses. It is equipped with accessories designed for Shrader (car type), Dunlop (bicycle type) valves, as well as a needle for pumping sports balls and a conical tip for pumping mattresses....
It is permissible to use the device in repair and construction work, repair workshops, in amateur work, while observing the conditions of use and permissible working conditions contained in the instruction manual.
According to the Technical Supervision Act of 2000 (Dz. U. 122 item 1321 art. 6 paragraph 15), as amended, and in accordance with the Technical Inspection Conditions of 2003
r. (Journal of Laws 135 item, 1269 with appendix) we inform that the compressor The rechargeable DED7078 is not subject to technical supervision.

4. Restrictions on use

WARNING **The device may only be used in accordance with the "Permissible operating conditions" below.**

WARNING **The compressor cannot be used for purging or continuous operation.**

Protect from precipitation, moisture and dust. Do not use the compressor to inflate tires on motor vehicles.

WARNING **Unauthorized changes to the mechanical and electrical construction, any modifications, maintenance activities not described in the Operating Manual will be considered illegal and cause immediate loss of Warranty Rights, and the Declaration of Conformity will lose its validity. Use of the power tool not in accordance with the intended use or the Operating Instructions will result in immediate loss of Warranty Rights.**

ACCEPTABLE WORKING CONDITIONS
Do not use outdoors. Battery charging temperature range 10 - 30°C. Do not expose to temperatures above 45°C.

5. Technical data

Device model	DED7078	DED7078LCD
Operating voltage [V].	18 d.c.	18 d.c.
Pressure [bar].	11	11
Air flow rate [L/min].	12	12
Pressure indicator	Pressure gauge	LCD display
Noise emissions:		
Sound pressure level L_{pA} [dB(A)].	<70	<70
Sound power level $L_{(wA)}$ [dB(A)].	80,6	80,6
Measurement uncertainty K_{pA}, K_{wA} [dB(A)].	3	3
Handle vibration level [m/s^2].	<2,5	<2,5
Measurement uncertainty k [m/s^2].	1,5	1,5

Information on noise and vibration.
The combined value of vibration a and the measurement uncertainty were determined in accordance with EN 62841-1 and are given in the table
Noise emissions were determined in accordance with EN 62841-1, the values are given above in the table.

WARNING **Noise can cause hearing damage, always use hearing protection when working!**

The declared noise emission value has been measured according to a standard test method and can be used to compare one device with another. The noise emission level stated above can also be used for preliminary assessment of noise exposure.
Noise levels during actual use of the power tool may differ from the declared values depending on how the work tools are used, particularly the type of workpiece being worked on, and the need to determine measures to protect the operator. In order to accurately estimate exposures under actual operating conditions, all parts of the operating cycle must be taken into account, including periods when the device is turned off or when it is turned on but not being used for work.

6. Preparation for work

WARNING **The device is part of the SAS+ALL line, so in order to use it, you need to complete a set, consisting of the device, battery and charger. The use of other batteries and chargers is prohibited.**

The device should be used in a well-lit place. To prepare the compressor for operation, install the battery in the socket (Fig. A, 3), select the appropriate tip and put it on the valve.

7. Turning on the device

The device is powered by an 18V battery. The charged battery slides into the guide until the handle latch engages. The device is ready to work.
Applies to DED7078: Press the switch (Fig. A, 3). The compressor will start working.
Applies to DED7078LCD: On the control panel (Fig. A, 1), press the button labeled pressure units until the display (Fig. B) shows the desired unit (kPa, bar, psi). Use the "+" and "-" buttons to select the desired pressure. Press the switch (Fig. A, 4), slightly lifting the switch lock upwards. The compressor will begin operation.

8. Use of the device

WARNING **If the battery gets hotter than 45°C, stop operation and wait for the battery to cool down. Excessive heating of the battery can risk battery failure.**

WARNING **When inflating, do not exceed the permissible pressure, which is specified by the manufacturer of the wheel/tire/tube/ball/mattress.**

Applies to DED7078: Observe the pressure on the pressure gauge (Fig. A, 1) and pump until the desired pressure is reached. When it is reached, let go of the switch and check again the pressure indicated on the pressure gauge. If necessary, pump up again. Note that there may be a slight loss of pressure in the wheel (inner tube, ball, mattress) when disconnecting the compressor tip from the valve.
Applies to DED7078LCD: After setting the desired pressure on the control panel and pressing the switch, the compressor will run until it reaches the set pressure and then turn itself off. Note, during pumping, the compressor may slightly exceed the set pressure, by about 0.1-0.15 bar (10-15 kPa), then it will turn off. The indicated pressure after shutdown may be 0.05 bar (5 kPa) higher than the desired pressure. This is an allowance for pressure loss, which can occur when the compressor tip is disconnected from the valve. To turn off the compressor, lift the switch lock slightly upward, then the switch will be moved to the "off" position.

9. Ongoing maintenance activities

Regularly clean the entire device, paying special attention to cleaning the vents.
Avoid charging the battery immediately after heavy use. Due to the discharge phenomenon, do not store the battery completely discharged, as it may then discharge below a critical level and become permanently damaged.
So store the battery when not in use, partially charged (up to about 40%). Recharge the battery before it is completely discharged. Store batteries at temperatures of 10-30°C. Stored at low temperatures, it loses capacity faster.
Battery charging is described in the instructions for the battery and charger from the SAS+ALL line.

WARNING **The storage area of the device should be inaccessible to children.**

If you need to send it to a service center for repair, protect it from accidental mechanical damage and remove the battery from the charger socket

How to remove the battery

To remove the battery, press the release button on the front of the battery. Slide the battery out of the socket. To install the battery pack, slide the battery pack into the slot and then press down until the handle latch engages.

Maintenance of the device

Maintenance includes servicing activities along with accessories, i.e. battery and charger.

WARNING **Never carry out maintenance work on a device connected to a power source.**

This may cause serious injury or electric shock. Remove the battery pack from the device socket before performing maintenance.

Maintenance of the device consists in keeping all its components necessary for normal operation clean. Do not use any solvents for cleaning as this may cause irreparable damage to the housing and other elements made of plastic.

The battery must not be cleaned with water as this may cause an internal short circuit leading to permanent damage.

10. Spare parts and accessories

Recommended accessories

The device from the SAS+ALL line can be equipped with any battery and charger from the SAS+ALL line .

To purchase spare parts and accessories, contact Dedra-Exim Service. Contact information can be found on page 1 of the manual. When ordering spare parts, please specify the PART number located on the nameplate and the part number from the assembly drawing. During the warranty period, repairs are carried out according to the terms of the Warranty Card. Please hand over the advertised product for repair at the place of purchase (the seller is obliged to accept the advertised product), or send it to DEDRA - EXIM Central Service. Please kindly enclose the warranty card issued by the Importer. Without this document, the repair will be treated as post-warranty. After the warranty period, repairs are performed by the Central Service. The defective product should be sent to the Service (shipping costs are paid by the user). 11.Removing defects yourself

WARNING **Unplug the device from the power supply before performing any troubleshooting yourself.**

PROBLEM	CAUSE	SOLUTION
The device is not working	Defective switch Discharged battery Badly installed battery	Take the device to a service center Charge the battery Fix correctly
The engine is overheating	Clogged vents Operating parameters exceeded	Clean the holes Turn off the device, postpone the work until it has cooled down completely

12. Completion of the device, concluding remarks

Completion: 1. Pistol compressor - 1 piece, 2. Pumping accessories - 3 pieces.

13. Information for users on disposal of electrical and electronic equipment (applies to households)



The symbol shown on the products or accompanying documentation informs that faulty electrical or electronic equipment must not be disposed of with household waste. The correct course of action when disposal, reuse or recovery of components is to take the device to a specialized collection point, where it will be accepted free of charge. Information on the location of collection sites for waste equipment is provided by local authorities, e.g. on their websites.

Proper disposal of the device allows you to conserve valuable resources and avoid negative health and environmental impacts resulting from the possibility of hazardous: substances, mixtures and components in the equipment.

Improper disposal of waste is subject to penalties under relevant local regulations.

Users in European Union countries: If you need to dispose of electrical or electronic equipment, please contact your nearest retailer or supplier, who will provide additional information.

Disposal of waste in countries outside the European Union: This symbol applies only to countries within the European Union. If you need to dispose of this product, please contact your local authorities or your dealer for proper disposal.

Warranty card

at

Pistol compressor

Part No.: DED7078 / DED7078LCD Lot No.: .....

(hereinafter referred to as the Product)

Product Purchase Date: .....

Dealer stamp

Date and signature of vendor: .....

User Statement:

I confirm that I have been informed of the terms of the warranty and the consequences of failure to comply with the guidelines contained in the Owner's Manual and the warranty card. The terms of this warranty are known to me, which I confirm with my signature:

....

Date and place Signature of the User

I. Product Liability:

1. Guarantor - Dedra Exim Sp. z o.o. with its registered office in Pruszkow, address: ul. 3 Maja 8, 05-800 Pruszków, KRS 0000062517, District Court for the City of Warsaw in Warsaw, XIV Economic Department of the National Court Register, NIP 527-020-49-33, share capital: PLN 100,980.00.
2. Under the terms of this warranty card, the Guarantor guarantees the Product, originating from the Guarantor's distribution.
3. Liability under the warranty shall cover only defects arising from causes inherent in the Product at the time of its release to the User.
4. By virtue of the warranty, the User, obtains the right to repair the Product free of charge, if the defect became apparent during the warranty period. The method of repairing the Product (the method of performing the repair) is at the discretion of the Guarantor. If the Guarantor finds that repair is not possible, the Guarantor reserves the right to replace the defective element or the entire Product with a defect-free one, reduce the price of the Product or withdraw from the contract.
5. In relation to the User who is not a consumer within the meaning of the Act of April 23, 1964. Civil Code, the Guarantor's liability for damages resulting from this guarantee and/or in connection with its conclusion and execution, regardless of the legal title, is limited to a maximum of the value of the defective Product.

II. Warranty Period:

Product Elements	Duration of warranty protection
Pistol compressor	36 months, counting from the date of purchase of the Product shown on this warranty card
Pumping accessories	Not covered by warranty

III. Conditions for taking advantage of the warranty:

The User should present the completed warranty card for the Product and the User should make the circumstances of the purchase of the Product plausible, e.g. by presenting the receipt, invoice, etc. In order to carry out the claim efficiently, the User is advised to submit with the Product for claim all the elements specified in "Completion of the device" included in the User's Manual.

2. compliance by the User with the recommendations contained in the User's Manual and the warranty card.
3. The warranty covers only the territory of the Republic of Poland and the EU.
4. The warranty does not cover Product defects arising in particular from:

a. Failure by the User to comply with the conditions set forth in the User's Manual, particularly with regard to proper operation, maintenance and cleaning;

b. Use of cleaning or maintenance products by the User that do not comply with the User's Manual;

c. Inadequate storage and transportation of the Product by the User;

d. Unauthorized changes and/or alterations to the Product by the User, which were not agreed upon with the Guarantor;

e. User's use of consumables in the Product that do not comply with the User's Manual.

f. A user who is not a consumer within the meaning of the Act of April 23, 1964. Civil Code, forfeits the warranty on the Product in which:

g. serial numbers, date markings and nameplates have been removed, altered or damaged by the User;

h. the seals have been damaged by the User or bear signs of tampering by the User.

5. Note: Activities related to the daily operation of the Product, resulting, among other things, from the User's Manual, shall be performed by the User on his/her own and at his/her own expense.

IV. Complaint Procedure:

1. In the event that the Product is found not to be working properly, make sure that all the operations specified in particular in the User's Manual have been performed correctly before making a claim.
2. It is recommended to make a complaint immediately, preferably within 7 days of noticing a defect in the Product. The User, who is not a consumer within the meaning of the Act of April 23, 1964. Civil Code, loses his/her rights under this warranty if he/she fails to report a complaint within 7 days.
3. Claims may be filed, among others, at the point of purchase of the Product, at the warranty service or in writing to the address: Dedra Exim Sp. z o.o., ul. 3 Maja 8, 05-800 Pruszków.
4. The user may file a complaint using the form available on the website www.dedra.pl. ("Warranty Claim Form").
5. Addresses of warranty services for specific countries are available at www.dedra.pl. In the absence of a warranty service for a particular country, warranty claims are recommended to be addressed to: Dedra Exim Sp. z o.o. ul. 3 Maja 8, 05-800 Pruszków (Poland).
6. With a view to the safety of the User, it is prohibited to use a defective Product.
7. Caution: using a defective Product is dangerous to the health and life of the User.
8. The fulfillment of the obligations under the warranty will be carried out within 14 working days from the date of delivery of the claimed Product by the User.
9. Before delivering the defective Product for complaint, it is recommended to clean it. The Product under complaint is recommended to be carefully protected against damage in transit (it is recommended to deliver the Product under complaint in its original packaging).
10. The warranty period shall be extended by the time during which, due to a defect in the Product covered by the warranty, the User could not use it.

The warranty does not exclude, limit or suspend the User's rights under the warranty provisions for defects of the sold thing.

CZ Obsah

1. Fotografie a nákresy
2. Popis zařízení
3. Určení zařízení
4. Omezení použití
5. Technické údaje
6. Příprava k práci
7. Zapnutí zařízení
8. Používání zařízení
9. Běžné servisní činnosti
10. Náhradní díly a příslušenství
11. Svépomocné odstraňování poruch
12. Kompletace zařízení
13. Informace pro uživatele o likvidaci elektrických a elektronických zařízení
14. Záruční listf

Překlad originálního návodu

Všeobecné bezpečnostní podmínky byly přiloženy jako samostatná příručka.
ES prohlášení o shodě je přiloženo k zařízení jako samostatný dokument. Pokud bude ES prohlášení o shodě chybět, kontaktujte servis Dedra-Exim Sp. z o.o.

VAROVÁNÍ. Přečtěte si všechna upozornění označená ⚠ symbolem a všechny pokyny.
Nedodržení níže uvedených upozornění a bezpečnostních pokynů může vést k úrazu elektrickým proudem, požáru nebo vážným zraněním.
Uložte všechna upozornění a pokyny pro pozdější použití.

⚠ POZOR **Zařízení řady SAS+ALL bylo navrženo k použití pouze s nabíječkami a akumulátory řady SAS+ALL.** Akumulátor Li-Ion a nabíječka nejsou součástí zakoupeného zařízení a je třeba je zakoupit zvlášť. Používání akumulátorů a nabíječek jiných než doporučených pro zařízení bude mít za následek ztrátu záručních nároků.

2. Popis zařízení

Popis zařízení DED7078: 1. Manometr, 2. Příslušenství, 3. Spínač, 4. Schránka na akumulátor, 5. Hadice s koncovkou.
Popis zařízení DED7078LCD: 1. Ovládací panel s manometrem, 2. Příslušenství, 3. Spínač s pojistkou, 4. Schránka na akumulátor, 5. Hadice s koncovkou.

3. Určení zařízení

Zařízení je pístový kompresor určený pro nafukování kol, duší, míčů a matrací. Je vybaven příslušenstvím pro ventily Shrader (pro automobily), Dunlop (pro jízdní kola) a také jehlou pro nafukování sportovních míčů a konickým hrotem pro nafukování matrací.
Zařízení můžete používat při stavebně-renovačních pracích, v servisech, pro hobby použití se současným dodržováním podmínek používání a přípustných provozních podmínek uvedených v návodu k obsluze.

4. Omezení použití

⚠ POZOR **Zařízení můžete používat pouze v souladu s níže uvedenými „Přípustnými provozními podmínkami“.**

⚠ POZOR **Svépomocné změny v mechanické a elektrické konstrukci, veškeré úpravy, servisní činnosti, které nejsou popsány v návodu k obsluze, budou považovány za nezákonné a budou mít za následek okamžitou ztrátu záručních nároků. Používání v rozporu s určením nebo návodem k obsluze bude mít za následek okamžitou ztrátu záručních nároků.**

Kompresor nepoužívejte pro profukování nebo nepřetržitý provoz.

Chraňte proti dešti, vlhkosti a prachu. Nepoužívejte kompresor pro hustění pneumatik v motorových vozidlech

PŘÍPUSTNÉ PROVOZNÍ PODMÍNKY
Používejte pouze v uzavřených prostorách. Teplotní rozsah nabíjení akumulátorů 10–30 °C. Nevystavujte teplotě vyšší než 45 °C.

5. Technické údaje

Model zařízení	DED7078	DED7078LCD
Pracovní napětí [V]	18 d.c.	18 d.c.
Tlak [bar]	11	11
Průtok vzduchu [l / min]	12	12
Tlakoměr	Manometr	LCD
Emise hluku:		
Hladina akustického tlaku LpA [dB (A)]	<70	<70
Hladina akustického výkonu LwA [dB (A)]	80,6	80,6
Nejistota měření KpA, KwA [dB (A)]	3	3
Úroveň vibrací na rukojeti [m / s2]	<2,5	<2,5
Nejistota měření k [m / s2]	1,5	1,5

Informace o hluku a vibracích.

Společná hodnota vibrací a_h a nejistoty měření byly stanoveny v souladu s norou EN 62841-1 a uvedeny v tabulce
Emise hluku byly stanoveny podle EN 62841-1, hodnoty jsou uvedeny v tabulce výše.

⚠ POZOR **Hluk může způsobit poškození sluchu, při práci vždy používejte prostředky ochrany sluchu!**

Deklarovaná hodnota emise hluku byla změřena v souladu se standardní metodou zkoušení a může se používat pro porovnání jednoho zařízení s druhým. Výše uvedená hladina emisí hluku se může také používat pro předběžné posouzení expozice na hluk.

Hladina hluku při skutečném používání elektrického nářadí se může lišit od deklarovaných hodnot v závislosti na použití pracovních nástrojů, zejména na druhu obráběného předmětu a na nutnosti určení ochranných prostředků pro uživatele. Abyste přesně odhadli expozici ve skutečných podmínkách používání, zohledněte všechny části provozního cyklu, zahrnující také dobu, kdy je zařízení vypnuto nebo když je zapnuto, ale nepoužívá se.

6. Příprava k práci

⚠ POZOR **Zařízení je součástí řady SAS+ALL, pokud jej chcete používat, zkompletujte sadu skládající se ze zařízení, akumulátoru a nabíječky**.
Nepoužívejte jiné akumulátory a nabíječky.
Zařízení používejte na dobře osvětleném místě. Abyste připravili kompresor k práci, vložte akumulátor do schránky (obr. A, 3), vyberte vhodnou koncovku a nasaďte ji na ventil.

7. Zapnutí zařízení

Zařízení je napájeno z akumulátoru s napětím 18V. Nabitý akumulátor zasuňte do vodítek v rukojeti, dokud nezapadne západka úchytu. Zařízení je připraveno k práci.
Týká se DED7078: Stiskněte spínač (obr. A, 3). Kompresor začne pracovat.
Týká se DED7078LCD: Na ovládacím panelu (obr. A, 1) stlačujte tlačítko označené jednotkami tlaku, dokud se na displeji nezobrazí požadovaná jednotka (kPa, bar, psi). Pomocí tlačítek „+“ a „−“ vyberte požadovaný tlak. Stiskněte spínač (obr. A, 4) a lehce nadzvedněte pojistku spínače. Kompresor začne pracovat.

8. Používání zařízení

⚠ POZOR **Pokud se baterie přehřeje nad 45° C, přestaňte pracovat a nechte baterii vychladnout.**

⚠ POZOR **Při nafukování nepřekračujte přípustný tlak stanovený výrobcem kola/pneumatiky/duše/míče/matrace.**

Týká se DED7078: Sledujte tlak na manometru (obr. A, 1) a foukejte, dokud nedosáhnete požadovaného tlaku. Po jeho dosažení uvolněte spínač a znovu zkontrolujte tlak na manometru. Bude-li třeba, přifoukejte. Pamatujte na to, že při odpojení koncovky kompresoru od ventilu může dojít k malé ztrátě tlaku v kole (duši, míči, matraci).
Týká se DED7078LCD: Po nastavení požadovaného tlaku na ovládacím panelu a stisknutí spínače bude kompresor pracovat tak dlouho, dokud nedosáhne nastaveného tlaku a pak se automaticky vypne. Pozor, při foukání může kompresor nepatrně překročit nastavený tlak asi o 0,1–0,15 barů (10–15 kPa), pak se vypne. Zobrazený tlak může být po vypnutí o 0,05 barů (5 kPa) vyšší než požadovaný. Je to přebytek určený pro ztrátu tlaku, která může nastat při odpojení koncovky kompresoru od ventilu. Chcete-li kompresor vypnout, lehce nadzvedněte pojistku spínače, pak se spínač přepne do polohy „vypnuto“.

9. Běžné servisní činnosti

⚠ POZOR **Po ukončení práce odpojte napájecí zdroj.**
Pravidelně čistěte celé zařízení a věnujte zvláštní pozornost čištění větracích otvorů.
Nenabíjejte akumulátor ihned po dlouhém používání. Vzhledem k jevu vybíjení neuchovávejte zcela vybitý akumulátor, protože se může vybít pod kritickou úroveň a trvale se poškodit.
Nepoužívaný akumulátor uchovávejte tedy částečně nabitý (asi na 40 %). Akumulátor dobijte, než se úplně vybije. Baterie uchovávejte při teplotě 10–30 °C. Při nízkých teplotách akumulátor rychleji ztrácí kapacitu.
Nabíjení akumulátoru je popsáno v návodu k akumulátoru a nabíječce řady SAS+ALL.

⚠ POZOR **Místo uchovávání zařízení musí být nepřístupné pro děti.**

Pokud budete muset zaslat zařízení do servisu k opravě, zabezpečte jej proti náhodnému mechanickému poškození a vysuňte baterii z kontaktů nabíječky.

Způsob vyjmutí akumulátoru

Chcete-li vyjmout akumulátor, stiskněte uvolňovací tlačítko na přední straně akumulátoru. Vysuňte akumulátor z kapsy. Chcete-li vložit akumulátor zpět, zasuňte jej do kapsy a pak zatlačte, dokud nezapadne západka úchytu.

Údržba zařízení

Údržba zahrnuje servisní činnosti včetně příslušenství, tj. akumulátoru a nabíječky.

⚠ POZOR **Nikdy neprovádějte údržbu zařízení připojeného ke zdroji napájení.**

Může to způsobit vážné poranění nebo úraz elektrickým proudem. Před zahájením údržby vysuňte akumulátor z kapsy zařízení.
Údržba zařízení spočívá v udržování náležité čistoty všech jeho součástí nezbytných pro normální provoz. K čištění nepoužívejte žádná rozpouštědla, protože by to mohlo nevratně poškodit kryt a další plastové části.
Akumulátor nečistěte vodou, protože by mohlo dojít k vnitřnímu zkratu vedoucímu k trvalému poškození.

10. Náhradní díly a příslušenství

Doporučené příslušenství
Vrtací šroubovák řady SAS+ALL můžete vybavit každým akumulátorem a nabíječkou řady SAS+ALL.
Chcete-li zakoupit náhradní díly a příslušenství, kontaktujte servis Dedra-Exim. Kontaktní údaje jsou uvedeny na 1. straně návodu.
Při objednávání náhradních dílů uveďte SÉRIOVÉ číslo zařízení uvedené na výkonovém štítku. Popište poškozený díl a uveďte přibližné datum zakoupení zařízení. Opravy v záruční době se provádějí podle podmínek uvedených v záručním listu. Reklamovaný výrobek odevzdejte k opravě na místě zakoupení (prodejce je povinen převzít reklamovaný výrobek) nebo zašlete do centrálního servisu DEDRA-EXIM. Přiložte záruční list vystavený firmou dovozcem. Oprava bez tohoto dokumentu se bude považovat za pozáruční. Opravy po záruční době

provádí centrální servis. Poškozený výrobek zašlete do servisu (náklady na zaslání hradí uživatel).

11. Svépomocné odstraňování poruch

POZOR **Než se pokusíte vyřešit problémy sami, odpojte zařízení od napájení**

PROBLÉM	PŘÍČINA	ŘEŠENÍ
Zařízení nefunguje	Poškozený vypínač Vybitý akumulátor Nesprávně vložený akumulátor	Odevzdejte zařízení do servisu Nabijte akumulátor Správně vložte
Motor se přehřívá	Ucpaná nože Překročené přípustné provozní parametry	Vyčistěte nože Vypněte elektrické nářadí, počkejte s prací, dokud úplně nevychladne

12. Kompletace zařízení, závěrečné poznámky

Kompletace: 1. Pistolový kompresor - 1 ks, 2. Čerpací příslušenství - 3 ks.

13. Informace pro uživatele o likvidaci elektrických a elektronických zařízení (týká se domácností)

Symbol uvedený na výrobcích nebo v průvodní dokumentaci označuje, že vadné elektrické nebo elektronické zařízení nesmí být likvidováno společně s domovním odpadem. Pokud potřebujete zlikvidovat, znovu použít nebo využít součástky, je správné je odnést na specializované sběrné místo, kde je přijmou zdarma. Informace o umístění sběrných míst pro použitá zařízení poskytují místní orgány, např. na svých internetových stránkách.
Správnou likvidáciou zariadenia je možné šetriť cenné zdroje a zabrániť negatívnym vplyvom na zdravie a životné prostredie v dôsledku možnej prítomnosti nebezpečných látok, zmesí a komponentov v zariadení
Za nesprávnou likvidaci odpadu hrozí sankce podle příslušných místních předpisů.
Uživatelé v zemích EU: Pokud potřebujete zlikvidovat elektrické nebo elektronické zařízení, obraťte se na nejbližší prodejní místo nebo na svého dodavatele, který vám poskytne další informace.
Likvidace v zemích mimo Evropskou unii: Tento symbol se vztahuje pouze na země Evropské unie. Pokud si přejete tento výrobek zlikvidovat, obraťte se na místní úřady nebo prodejce, aby vám sdělil správný způsob likvidace.

Záruční list

Pro
Katalogové číslo: DED7078 / DED7078LCD
Sériové číslo: .....
(dále jen v**ýrobek**)

Datum zakoupení výrobku: …….

Razítko prodávajícího: ……..

Datum a podpis prodávajícího:.....

Prohlášení uživatele:
Potvrzuji, že jsem byl seznámen se záručními podmínkami a důsledky nedodržování pokynů uvedených v návodu k obsluze a záručním listu. Se záručními podmínkami souhlasím, což potvrzuji vlastnoručním podpisem:

....
datum a místo podpis uživatele

I Odpovědnost za výrobek:
1. Ručitel – DEDRA EXIM Sp. z o.o. se sídlem v Pruszkowie, adresa: ul. 3 Maja 8, 05-800 Pruszków, KRS 0000062517, Obvodní soud pro hl. město Varšavu ve Varšavě, XIV. Hospodářský odbor Celostátního soudního rejstříku, DIČ 527-020-49-33, Základní kapitál: 100 980.00 zl.
2. Podle podmínek stanovených v tomto záručním listu ručitel poskytuje záruku na výrobek, pocházející z distribuce ručitele.
3. Záruční odpovědnost za vady se týká pouze vad vzniklých z příčin tkvících ve výrobku v okamžiku jeho vydání uživateli.
4. Uživatel má nárok na bezplatnou záruční opravu výrobku, pokud vada byla zjištěná v záruční době. Provedení opravy výrobku (způsob opravy) závisí na rozhodnutí ručitele. Pokud ručitel nemůže provést opravu, vyhrazuje si právo na výměnu vadné součásti nebo celého výrobku za bezvadný, snížení ceny výrobku nebo odstoupení od smlouvy.
5. Vůči uživateli, který není spotřebitelem ve smyslu zákona ze dne 23. dubna 1964 občanský zákoník, je odpovědnost Ručitele za škody vyplývající z této záruky a/nebo v souvislosti s jejím uzavřením a plněním, bez ohledu na právní titul, omezena maximálně do výše hodnoty vadného výrobku.

II Záruční doba:

Součásti výrobku, na které se vztahuje záruka	Doba trvání záruční ochrany
DED7078 / DED7078LCD	36 měsíců, počítáno od data nákupu výrobku uvedeného v tomto záručním listu
Čerpací příslušenství	Bez záruky

III Podmínky uplatňování záruky:
1. Předložení vyplněného záručního listu pro výrobek a doložení okolností nákupu výrobku, např. předložením paragonu, faktury atd. Pro správné vyřízení reklamace se doporučuje, abyste společně s výrobkem předali všechny součásti stanovené v kapitole „Kompletace“ výrobku uvedené v návodu k obsluze.
2. Dodržování pokynů uvedených v návodu k obsluze a záručním listu.
3. Záruka platí pouze na území Polska a EU.
4. Záruka se nevztahuje na vady výrobku vzniklé zejména v následku:
a) Nedodržování podmínek stanovených v návodu k obsluze, zejména v rozsahu správného provozování, údržby a čištění;
b) Používání čisticích nebo ošetřovacích prostředků v rozporu s návodem k obsluze;
c) Nevhodného skladování a přepravování výrobku;
d) Svépomocných změn a/nebo úpravy výrobku, které nebyly dohodnuty s ručitelem;
e) Používání ve výrobku provozních materiálů v rozporu s návodem k obsluze.
f) Uživatel, který není spotřebitelem ve smyslu zákona ze dne 23. dubna 1964 občanský zákoník, ztratí záruku na výrobek, na kterém:
g) odstranil, změnil nebo poškodil sériová čísla, označení údajů a výkonové štítky;
h) plomby zostały uszkodzone przez Użytkownika lub noszą ślady manipulacji Użytkownika.
5. Upozornění! Činnosti spojené s každodenní obsluhou výrobku, vyplývající mj. z návodu k obsluze, provádí uživatel ve vlastní režii a na své náklady.
IV Postup při reklamaci:
1. V případě zjištění nesprávného provozu výrobku se před nahlášením reklamace ujistěte, že jste provedli správně všechny činnosti podrobně popsané v návodu k obsluze.
2. Reklamaci nahlaste ihned, nejlépe do 7 dnů od data zjištění vady výrobku.
3. Uživatel, který není spotřebitelem ve smyslu zákona ze dne 23. dubna 1964 občanský zákoník, ztratí nárok na uplatnění záruky v případě nenahlášení reklamace do 7 dnů.
4. Reklamaci můžete nahlásit mj. v místě zakoupení výrobku, v záručním servisu nebo písemně na adresu: DEDRA EXIM Sp. z o.o., ul. 3 Maja 8, 05-800 Pruszków.
5. Reklamaci můžete nahlásit prostřednictvím formuláře dostupného na stránkách www.dedra.pl. („Formulář pro nahlášení reklamace“).
6. Adresy záručních servisů v jednotlivých státech jsou dostupné na stránkách www.dedra.pl. Pokud v daném státě není uveden servis, reklamační formulář zašlete na adresu: DEDRA EXIM Sp. z o.o., ul. 3 Maja 8, 05-800 Pruszków (Polska).
7. Z bezpečnostních důvodů je zakázáno používat vadný výrobek.
8. Upozornění!!! Používání vadného výrobku ohrožuje zdraví a život uživatele.
9. Povinnosti vyplývající ze záruky budou splněny do 14 pracovních dnů, počítáno ode dne doručení reklamovaného výrobku.
10. Vadný výrobek před odevzdáním do servisu vyčistěte. Reklamovaný výrobek důkladně zabezpečte proti poškození při přepravě (doporučuje se předat reklamovaný výrobek v originálním obalu).
11. Záruční doba se prodlužuje o dobu, během níž uživatel z důvodu vady výrobku, na kterou se vztahuje záruka, nemohl výrobek používat.
Záruka nevylučuje, neomezuje ani nepozastavuje nároky uživatele vyplývající z ručení za vady prodané věci.

SK Obsah

1. Obrázky a výkresy
2. Opis zariadenia
3. Zamýšľané použitie zariadenia
4. Obmedzenie používania
5. Technické parametre
6. Príprava na prácu/používanie
7. Zapínanie zariadenia
8. Používanie zariadenia
9. Priebežné obslužné činnosti
10. Náhradné diely a príslušenstvo
11. Samostatné odstraňovanie porúch a problémov
12. Diely zariadenia
13. Informácia pre používateľov o likvidovaní elektrických a elektronických zariadení
14. Záručný list

Preklad originálneho návodu

Všeobecné bezpečnostné podmienky sú pripojené ako osobitná brožúra.
Vyhlásenie o zhode ES je k zariadeniu pripojené ako samostatný dokument. V prípade, ak chýba Vyhlásenie o zhode CE, obráťte sa na servis Dedra-Exim Sp. z o.o.

UPOZORNENIE. Prečítajte si všetky upozornenia označené symbolom a všetky pokyny.

Nedodržanie nasledujúcich bezpečnostných upozornení a bezpečnostných pokynov môže spôsobiť zásah elektrickým prúdom, požiar, alebo vážne poranenie. Zachovajte všetky upozornenia a návod pre budúce použitie.

POZOR **Zariadenie zo série SAS+ALL je navrhnuté a vyrobené na používanie iba s nabíjačkami a akumulátormi série SAS+ALL.**

Li-Ion akumulátor a nabíjačka nie sú súčasťou súpravy kúpeného zariadenia, ale sa kupujú osobitne. V prípade použitia iných akumulátorov a nabíjačiek než tie, ktoré sú určené pre dané zariadenie, udelená záruka výrobcu prestáva platiť.

2. Opis zariadenia

Opis zariadenia DED7078: 1. Tlakomer, 2. Príslušenstvo, 3. Zapínač, 4. Lôžko akumulátora, 5. Hadica s koncovkou.
Opis zariadenia DED7078LCD: 1. Ovládací panel s tlakomerom, 2. Príslušenstvo, 3. Zapínač s blokádou, 4. Lôžko akumulátora, 5. Hadica s koncovkou.

3. Zamýšľané použitie zariadenia

Zariadenie – piestový kompresor určený na hustenie kolies, duší, lôpt, nafukovačiek a matracov. Spolu s príslušenstvom k ventilom Schrader

(automobilový typ), Dunlop (bicyklový typ), a tiež s ihlou na nafukovanie športových lôpt a s kužeľovou koncovkou na nafukovanie nafukovačiek a matracov.
Zariadenie je určené na používanie pri rekonštrukčno-stavebných prácach, v dielňach a v servisoch, pri amatérskych w prácach, pričom musia byť dodržané podmienky používania a prípustné prevádzkové podmienky, ktoré sú uvedené v používateľskej príručke.

4. Obmedzenie používania

⚠ POZOR **Akumulátorové miešadlo sa môže používať iba v súlade s pokynmi a odporúčaniami, ktoré sú uvedené v nižšie uvedených „Prípustných prevádzkových podmienkach“.**

⚠ POZOR **Miešadlo je určené pre domácich majstrov a na domáce používanie.**

Akékoľvek neautorizované zmeny mechanickej konštrukcie a elektrických prvkov zariadenia, vykonávanie obslužných činností, ktoré nie sú opísané v Príručke, a nedodržiavanie pokynov a odporúčaní, ktoré sú v príručke uvedené, sú zakázané, v opačnom prípade udelená Záruka prestáva okamžite platiť. Náradie používajte v súlade s jeho určením, s užívateľskou príručkou, v opačnom prípade, pri nezhodnom používaní, udelená záruka prestáva okamžite platiť.

⚠ POZOR **Kompresor sa nesmie používať na prefukovanie ani na nepretržitú prácu. Chráňte pred atmosférickými zrážkami, vlhkosťou a zaprášením. Na hustenie pneumatík v motorových vozidlách nepoužívajte kompresor.**

PRÍPUSTNÉ PREVÁDZKOVÉ PODMIENKY
Používajte iba vo vnútri, v interiéri. Rozsah teploty nabíjania akumulátorov +10 - +30°C. Nevystavujte na pôsobenie teploty nad +45°C

5. Technické parametre

Model zariadenia	DED7078	DED7078LCD
Pracovné napätie [V]	18 d.c.	18 d.c.
Tlak [bar]	11	11
Prietok vzduchu [l / min]	12	12
Tlakomer	Manometer	LCD
Hlukové emisie:		
Hladina akustického tlaku LpA [dB (A)]	<70	<70
Hladina akustického výkonu LwA [dB (A)]	80,6	80,6
Neistota merania KpA, KwA [dB (A)]	3	3
Úroveň vibrácií na rukoväti [m / s2]	<2,5	<2,5
Neistota merania k [m / s2]	1,5	1,5

Informácia o hluku a o vibráciách.
Sumárna hodnota vibrácií a_h a nepresnosť merania boli určené poľa normy EN 62841-1 a sú uvedené v tabuľke
Emisia hluku bola určená podľa normy EN 62841-1, hodnoty sú uvedené vo vyššie uvedenej tabuľke.

⚠ POZOR **Hluk môže spôsobiť poškodenie sluchu, počas práce vždy používajte náležitú ochranu sluchu!**

Deklarovaná hodnota emisie hluku bola meraná štandardnou testovacou metódou a môže sa používať na porovnávanie jedného náradia s iným. Vyššie uvedená úroveň emisie hluku sa tiež môže používať na vstupné hodnotenie vystavenia na hluk.
Úroveň hluku pri skutočnom používaní elektronáradia sa od vyhlasovaných hodnôt môže líšiť, v závislosti od spôsobu používania pracovných nástrojov, predovšetkým od typu obrábaného predmetu ako aj od nevyhnutnosti určenia prostriedkov, ktoré majú vplyv na ochranu operátora. Na presné hodnotenie vystavenia v skutočných podmienkach používania, musia sa zohľadniť všetky časti operačného cyklu, zahrňujúc aj čas, keď je zariadenie vypnuté, alebo keď je zapnuté, ale sa nepoužíva.

6. Príprava na prácu/používanie

⚠ POZOR **Zariadenie patrí do série výrobkov SAS+ALL, preto, aby ste ho mohli používať, musíte doplniť súpravu (komplet), ktorá sa skladá zo zariadenia, akumulátora a nabíjačky. Používanie iných akumulátorov a nabíjačiek je zakázané.**

Zariadenie používajte iba na náležite osvetlenom mieste. Pred použitím kompresora, musíte ho pripraviť na použitie, vložte akumulátor do lôžka (obr. A, 3), vyberte potrebnú koncovku (adaptér) a založte na ventil..

7. Zapínanie zariadenia

Zariadenie je napájané z akumulátora s napätím 18 V. Nabitý akumulátor vsuňte do vodidla v rukoväti, kým sa akumulátor nezablokuje (počuť charakteristický zvuk). Zariadenie je pripravené na použitie.
Týka sa DED7078: Stlačte zapínač (obr. A, 3). Kompresor sa spustí.
Týka sa DED7078LCD: Na ovládacom paneli (obr. A, 1) stláčaním tlačidla, ktoré je popísané jednotkami tlaku, vyberte požadovanú jednotku (kPa, bar, psi), ktorá sa zobrazí na displeji. Stláčaním tlačidiel „+” a „-” vyberte požadovaný tlak. Stlačte zapínač (obr. A, 4), blokádu zapínača zdvihnite trochu dohora. Kompresor sa spustí.

8. Používanie zariadenia

⚠ POZOR **Ak sa akumulátor zohreje nad +45°C, prerušte prácu a počkajte, kým akumulátor dostatočne nevychladne. Ak sa akumulátor zohreje príliš silno, môže sa poškodiť.**

Pozor: Pri hustení v žiadnom prípade neprekračujte prípustný tlak, ktorý stanovil výrobca daného kolesa/pneumatiky/duše/lopty/nafukovačky/matraca.
Týka sa DED7078: Pozorujte tlak na tlakomeri (obr. A, 1) a hustite, kým sa nedosiahne požadovaný tlak. Po dosiahnutí požadovaného tlaku pustite zapínač a opäť skontrolujte tlak, ktorý ukazuje tlakomer. Keď je potrebné, ešte nahustite. Nezabúdajte, že pri odpájaní koncovky kompresora od ventilu môže dôjsť k neveľkému úniku tlaku z kolesa (duše, lopty, matraca).
Týka sa DED7078LCD: Keď na ovládacom paneli nastavíte požadovaný tlak a stlačíte zapínač, kompresor sa spustí, začne hustiť dovtedy, kým nedosiahne požadovaný tlak, a následne sa samočinne vypne. Pozor! Kompresor môže počas hustenia nepatrne prekročiť nastavený tlak, o cca 0,1 – 0,15 bar (10 – 15 kPa), následne sa vypne. Tlak zobrazovaný na tlakomeri môže byť po vypnutí kompresora o 0,05 bar (5 kPa) vyšší, než nastavený požadovaný tlak. Je to prebytočný tlak určený na uniknutie tlaku, ku ktorému môže dôjsť pri odpájaní koncovky kompresora od ventilu. Keď chcete kompresor vypnúť, zdvihnite blokádu zapínača trochu dohora, následne sa zapínač prepne na vypnutú polohu.

9. Priebežné obslužné činnosti

⚠ POZOR **Po skončení práce odpojte od zdroja napájania.**

Pravidelne čistite celé zariadenie, avšak predovšetkým dbajte o čistenie ventilačných otvorov.
Akumulátor nenabíjajte hneď po intenzívnom používaní. Vzhľadom na charakteristické neustále vybíjanie akumulátorov (aj nezaťažených), akumulátor nikdy nenechávajte úplne vybitý, pretože sa môže vybiť pod kritickú úroveň, následkom čoho sa trvalo poškodí.
Preto nepoužívané akumulátory uchovávajte čiastočne nabité (na cca 40 %). Akumulátor dobite ešte predtým, ako sa úplne vybije. Akumulátory uchovávajte pri teplote v rozsahu od +10 do +30 °C. Akumulátory uchovávané pri nízkych teplotách rýchlejšie tratia svoju kapacitu.
Nabíjanie akumulátora je opísané v príručke akumulátora a nabíjačky série SAS+ALL.

⚠ POZOR **Zariadenie musí byť skladované na mieste mimo dosahu detí.**

Ak musíte zariadenie poslať do servisu, napr. kvôli vykonaniu opravy, zabezpečte ho pred prípadným mechanickým poškodením počas prepravy a akumulátor odpojte od nabíjačky.

Spôsob demontáže akumulátora
Keď chcete akumulátor zdemontovať, stlačte uvoľňovacie tlačidlo, ktoré je v prednej časti batérie. Vysuňte akumulátor z lôžka. Keď chcete akumulátor vybrať, vsuňte akumulátor do lôžka, a následne ho zatlačte, až kým úplne nezapadne.

Údržba zariadenia
Štandardná údržba zahŕňa obslužné činnosti zariadenia ako aj príslušenstva, tzn. akumulátora a nabíjačky.

⚠ POZOR **Nikdy nevykonávajte žiadne servisné práce či údržbu, ak je zariadenie pripojené k el. napätiu.**

Môže to spôsobiť vážny úraz alebo nehodu, a môže dôjsť k zásahu el. prúdom. Pred začatím vykonávania údržby vysuňte akumulátor zo zásuvky zariadenia.
Podstatnou údržby náradie je udržiavanie náležitej čistoty všetkých jeho súčastí, ktoré sú potrebné na vykonávanie normálnej práce. Na čistenie nepoužívajte žiadne riedidlá, keďže môže dôjsť k nezvratnému poškodeniu plášťa a iných plastových častí zariadenia.
Akumulátor sa nesmie čistiť vodou, pretože môže dôjsť k skratu vo vnútorných obvodoch, čím sa akumulátor trvalo poškodí.

10. Náhradné diely a príslušenstvo

Odporúčané príslušenstvo
Vŕtací skrutkovač zo série SAS+ALL sa môže používať s každým akumulátorom a nabíjačkou zo série SAS+ALL. Keď chcete kúpiť náhradné diely alebo príslušenstvo, kontaktujte servis Dedra-Exim. Kontaktné údaje sú uvedené na 1. strane príručky. Pri objednávaní náhradných dielov vždy uveďte číslo ŠARŽE/SÉRIE, ktoré je uvedené na výrobnom štítku, ako aj číslo dielu, ktoré je uvedené na schematickom nákrese zariadenia. Počas trvania záruky sú prípadné opravy vykonávané podľa zásad uvedených v záručnom liste. Reklamovaný výrobok odovzdajte na opravu v mieste nákupu (predajca je povinný prijať reklamovaný výrobok), alebo ho pošlite do centrálneho servisu DEDRA – EXIM. Pripojte záručný list vystavený importérom a kópiu dokladu o nákupe. Bez tohto dokumentu bude oprava vykonané odplatne, ako pozáručná oprava. Po skončení záručnej lehoty opravy vykonáva centrálny servis. Poškodený výrobok pošlite do servisu (náklady na zásielku hradí užívateľ).

11. Samostatné odstraňovanie porúch a problémov

⚠ POZOR **Skôr než sa pokúsite vyriešiť problémy sami, odpojte zariadenie od zdroja napájania**

PROBLÉM	PRÍČINA	RIEŠENIE
Zariadenie nefunguje	Poškodený zapínač Vybitý akumulátor Zle vložený akumulátor	Zariadenie odovzdajte do servisu Nabiť akumulátor Upevniť správne
Zariadenie sa pohybuje veľmi ťažko	Vybitý akumulátor	Správne nabiť akumulátor
Motor sa prehrieva	Upchaté čepele Prekročené prípustné prevádzkové parametre	Vyčistite čepele Elektronáradie vypnite a odložte, kým úplne nevychladne

12. Diely zariadenia, záverečné poznámky

Diely a časti: 1. Pištoľový kompresor - 1 ks, 2. Čerpacie príslušenstvo - 3 ks.

13. Informácie pre užívateľov k likvidácii elektrických alebo elektronických zariadení (tykajúce sa domácností)



Symbol uvedený na výrobkoch alebo v sprievodnej dokumentácii označuje, že chybné elektrické alebo elektronické zariadenia sa nesmú likvidovať spolu s domovým odpadom. Ak potrebujete zlikvidovať,

opätovne použiť alebo zhodnotiť komponenty, správne je odovzdať ich na špecializovanom zbernom mieste, kde ich prijmú bezplatne. Informácie o umiestnení zberných miest pre použité zariadenia poskytujú miestne orgány, napr. na svojich webových stránkach.
Správnou likvidáciou zariadenia je možné šetriť cenné zdroje a zabrániť negatívnym vplyvom na zdravie a životné prostredie v dôsledku možnej prítomnosti nebezpečných látok, zmesí a komponentov v zariadení.
Za nesprávnu likvidáciu odpadu hrozia sankcie podľa príslušných miestnych predpisov.
Používatelia v krajinách EÚ: Ak potrebujete zlikvidovať elektrické alebo elektronické zariadenie, obráťte sa na najbližšie predajné miesto alebo na svojho dodávateľa, ktorý vám poskytne ďalšie informácie.
Likvidácia v krajinách mimo Európskej únie: Tento symbol sa vzťahuje len na krajiny Európskej únie. Ak chcete tento výrobok zlikvidovať, obráťte sa na miestne úrady alebo predajcu, ktorý vám poskytne informácie o správnom spôsobe likvidácie.

Záručný list

na

Katalógové č.: DED7078 / DED7078LCD
Číslo šarže:.....
(ďalej len **Výrobok)**

Dátum nákupu výrobku: …….

Pečiatka predajcu: ……..

Dátum a podpis predajcu : .....

Vyhlásenie Užívateľa:
Potvrdzujem, že som bol oboznámený so záručnými podmienkami, ako aj s následkami nedodržiavania pokynov a odporúčaní, ktoré sú uvedené v užívateľskej príručke a v záručnom liste. Záručné podmienky sú mi známe, čo potvrdzujem vlastnoručným podpisom:

....
dátum a miesto podpis Užívateľa

I Zodpovednosť za Výrobok:
1. **Ručiteľ** - spoločnosť „DEDRA EXIM sp. z o.o.“ sídliaca v meste: Pruszków, na adrese: ul. 3 Maja 8, 05-800 Pruszków, Poľsko, zapísaná do obchodného registra pod číslom KRS 0000062517 vedenom oblastným súdom pre hlavné mesto Varšava vo Varšave, 14. ekonomické oddelenie Štátneho súdneho registra, IČ DPH: PL 5270204933, základné imanie: 100 980,00 PLN.
2. Podľa podmienok stanovených týmto záručným listom Ručiteľ udeľuje záruku na Výrobok, pochádzajúci z distribúcie Ručiteľa.
3. Zodpovednosť na základe záruky sa vzťahuje iba na chyby, ktoré vznikli následkom príčin nachádzajúcich sa vo Výrobku v momente jeho vydania Užívateľovi.
4. Na základe záruky Užívateľ získava právo na bezplatnú opravu výrobku, ak sa chyba objaví počas trvania záručnej lehoty. Spôsob opravy Výrobku (metóda vykonania opravy) závisí od rozhodnutia Ručiteľa. V prípade, ak Ručiteľ uzná, že Výrobok sa nedá opraviť, Ručiteľ si vyhradzuje právo vymeniť chybný prvok alebo celý Výrobok na výrobok bez chýb, právo na zníženie ceny Výrobku alebo právo na odstúpenie od dohody.
5. Voči Užívateľovi, ktorý nie je konzumentom v zmysle zákona z 23. apríla 1964 Občiansky zákonník, zodpovednosť Ručiteľa za škody vyplývajúce z tejto záruky a/alebo ktoré súvisia s jej uzatvorením a realizáciou, bez ohľadu na právny základ, je obmedzená maximálne do výšky hodnoty chybného Výrobku.

II **Záručná lehota:**

Prvky Výrobku na ktoré sa vzťahuje záruka	**Trvanie záručnej ochrany**
DED7078 / DED7078LCD	36 mesiacov od dňa nákupu Výrobku, ktorý je uvedený v tomto záručnom liste
Čerpacie príslušenstvo	Bez záruky

III **Podmienky využitia záruky:**
1. Przedstawienie Užívateľ je povinný predstaviť vyplnený Záručný list výrobku, ako aj náležitý doklad o nákupe Výrobku, napr. predstavením pokladničného bloku, faktúry ap. Aby reklamačný proces prebiehal efektívne odporúčame, aby Užívateľ spolu s reklamovaným výrobkom doručil všetky prvky vymenované v kapitole užívateľskej príručky výrobku „Diely a časti“.
2. Užívateľ je povinný dodržiavať pokyny a odporúčania uvedené v užívateľskej príručke a v záručnom liste.
3. Záruka platí iba na území Poľskej republiky a členských štátov EÚ.
4. **Záruka sa nevzťahuje na chyby, ktoré vznikli (predovšetkým) následkom:**
a) Nedodržania podmienok určených v užívateľskej príručke, predovšetkým podmienok správneho používania, prevádzky, údržby a čistenia
b) Použitia na čistenie alebo na údržbu nevhodných prípravkov, nezhodne s užívateľskou príručkou;
c) Nevhodného uchovávania a prepravy výrobku;
d) Vykonania neautorizovaných zmien a/alebo iných zásahov do výrobku, na ktoré výrobca nevyjadril súhlas;
e) Použitím vo výrobku/s výrobkom nevhodných prevádzkových materiálov, nezhodne s užívateľskou príručkou.
f) Užívateľ, ktorý nie je konzumentom v zmysle zákona z 23. apríla 1964 Občiansky zákonník, stráca záručné práva na výrobok, v ktorom:
g) sériové čísla, označenia dátumov a výrobné štítky boli odstránené, zmenené alebo poškodené;
h) boli poškodené plomby alebo sú na nich viditeľné stopy manipulácie.
5. **Pozor!** Činnosti súvisiace s každodennou obsluhou výrobku, vyplývajúce medzi iným z užívateľskej príručky, Užívateľ vykonáva vlastnými silami a na vlastné náklady.

IV Reklamačná procedúra:
1. V prípade, ak Užívateľ objaví, že Výrobok nefunguje správne, ešte pred zložením reklamácie je povinný uistiť sa, či boli náležite vykonané všetky stanovené činnosti, predovšetkým tie uvedené v užívateľskej príručke.
2. Reklamácia musí byť podaná bezodkladne, najlepšie v priebehu 7 dní od dňa, v ktorom sa prejavila (objavila) chyba Výrobku. Užívateľ, ktorý nie je konzumentom v zmysle zákona z 23. apríla 1964 Občiansky zákonník, stráca práva vyplývajúce z tejto záruky v prípade, ak reklamáciu nepodá v priebehu 7 dní od dňa, v ktorom sa prejavila (objavila) chyba Výrobku.
3. Reklamáciu môžete podať medzi inými na mieste, v ktorom ste výrobok kúpili, v záručnom servise alebo poštou na adresu: DEDRA EXIM sp. z o.o., ul. 3 Maja 8, 05-800 Pruszków, Poľsko.
4. Užívateľ môže podať reklamáciu prostredníctvom formulára, ktorý je dostupný na webovej stránke www.dedra.pl. („Formulár podania reklamácie na základe udelenej záruky”).
5. Adresy záručných servisov v jednotlivých štátoch sú zverejnené na webovej stránke www.dedra.pl. V prípade, ak v danom štáte sa nenachádza záručný servis, odporúčame reklamovaný výrobok doručiť na adresu: DEDRA EXIM sp. z o.o. ul. 3 Maja 8, 05-800 Pruszków, Poľsko.
6. Vzhľadom na bezpečnosť Užívateľa, nefunkčný (chybný) výrobok sa v žiadnom prípade nesmie používať.
7. Pozor!!! Používanie nefunkčného (chybného) výrobku je nebezpečné pre zdravie a život Užívateľov.
8. Povinnosti vyplývajúce z udelenej záruke budú vyplnené v lehote 14 pracovných dní počítajúc od dňa doručenia reklamovaného Výrobku Užívateľom.
9. Pred zaslaním reklamácie odporúčame reklamovaný Výrobok náležite očistiť. Odporúčame reklamovaný Výrobok dôkladne zabezpečiť pre prípadným poškodeniami počas prepravy (reklamovaný Výrobok odporúčame doručiť v originálnom obale).
10. Záručná lehota sa predlžuje o čas, počas ktorého Užívateľ následkom chyby (nefunkčnosti) výrobku, na ktorú sa vzťahovala záruka, nemohol Výrobok používať.
Záruka nevylučuje, neobmedzuje a ani nepozastavuje právo Užívateľa (kupujúceho) na základe príslušných predpisov o ručení za chyby predanej veci.

LT Turinys

1. Nuotraukos ir schemos
2. Įrenginio aprašymas
3. Įrenginio paskirtis
4. Naudojimo apribojimai
5. Techniniai duomenys
6. Paruošimas darbui
7. Įrenginio įjungimas
8. Įrenginio naudojimas
9. Einamieji priežiūros veiksmai
10. Atsarginės dalys ir priedai
11. Savarankiškas gedimų šalinimas
12. Įrenginio komplektacija
13. Informacija vartotojams apie elektros ir elektroninių įrenginių utilizavimą
14. Garantinis lapas

Originalios instrukcijos vertima

Bendrosios saugos taisyklės buvo pridėtos prie instrukcijos kaip atskira brošiūra.
EB atitikties deklaracija pridedama prie įrenginio kaip atskiras dokumentas. Jei nebūtų EB atitikties deklaracijos, prašome susisiekti su „Dedra-Exim“ Sp. z o.o servisu.

ĮSPĖJIMAS Perskaityti visus įspėjimus pažymėtus simboliu ir visas instrukcijas. Žemiau pateiktų įspėjimų ir saugos nurodymų nesilaikymas, gali būti elektros srovės smūgio, gaisro ar sunkių sužalojimų priežastimi.
Išsaugoti visus įspėjimus ir instrukcijas ateičiai.

DEMESIO **Įrenginys iš „SAS+ALL“ linijos buvo suprojektuotas darbui tik su „SAS+ALL“**

linijos įkrovikliais ir akumuliatoriais. Ličio jonu akumuliatorius ir įkroviklis nejeina į įrenginio komplektą, juos reikia įsigyti atskirai. Dėl kitų, nei rekomenduojami, akumuliatorių ir įkroviklių naudojimo yra anuliuojamos garantinės teisės.

2. Įrenginio aprašymas

DED7078 prietaiso aprašymas: 1. Manometras, 2. Aksesuarai, 3. Jungiklis, 4. Akumuliatoriaus lizdas, 5. Žarna su antgaliu.
DED7078LCD prietaiso aprašymas: 1. Valdymo panelis su manometru, 2. Aksesuarai, 3. Jungiklis su blokada, 4. Akumuliatoriaus lizdas, 5. Žarna su antgaliu.

3. Įrenginio paskirtis

Kompresorius negali būti naudojamas valymui ar nepertraukiamam darbui.
Saugoti nuo atmosferos kritulių, drėgmės ir dulkių.
Prietaisas yra stūmokliniu kompresoriumi, skirtu ratų, kamerų, sviedinių ir čiužinių pumpavimui. Rinkinyje yra aksesuarai skirti „Shrader“ (automobilio tipas) , „Dunlop“ (dviračio tipo) ventiliams, taip pat adata sportiniams kamuoliams pripūsti ir kūginis antgalis čiužiniams pripūsti.

4. Naudojimo apribojimai

DEMESIO **Akumuliatorinis maišytuvas gali būti naudojamas vien tik pagal pateiktas "Priimtinas darbo sąlygas".**

DEMESIO **Maišytuvas skirtas tik meistrams ir naudoti namuose.**

Savavaliniai pakeitimai mechaninei ir elektros statyboje, visi modifikavimai, naudojimo veiksmai, neaprašyti instrukcijoje bus traktuojami Už neteisėti ir priveda prie staigaus garantijos teisės praradimo, o atitikties garantija praras galiojimą. Ne

pagal Naudojimo instrukcijos nuorodas ir paskirtį prives prie staigaus Garantijos teisės praradimo.

⚠ DEMESIO **Kompresorius negali būti naudojamas valymui ar nepertraukiamam darbui.**
Saugoti nuo atmosferos kritulių, drėgmės ir dulkių.
Nenaudokite kompresoriaus padangoms pripildyti motorinėse transporto priemonėse

LEISTINOS DARBO SĄLYGOS
Naudoti tik patalpų viduje. Akumuliatorių krovimo temperatūrų diapazonas 10-30 oC. Neleisti, kad įrenginį veiktų aukštesnė nei 45 °C temperatūra.

5. Techniniai duomenys

Įrenginio modelis	DED7078	DED7078LCD
Darbinė įtampa [V]	18 d.c.	18 d.c.
Slėgis [baras]	11	11
Oro srautas [L / min]	12	12
Manometras	Manometras	LCD
Triukšmo emisija:		
Garso slėgio lygis LpA [dB (A)]	<70	<70
Garso galios lygis LwA [dB (A)]	80,6	80,6
Matavimo neapibrėžtis KpA, KwA [dB (A)]	3	3
Vibracijos lygis ant rankenos [m / s2]	<2,5	<2,5
Matavimo neapibrėžtis k [m / s2]	1,5	1,5

Informacija apie triukšmą ir vibracijas.
Bendra vibracijų vertė ah ir matavimo paklaida buvo nustatytos pagal EN 62841-1 ir nurodytos lentelėje.
Triukšmo emisija buvo nustatyta pagal EN 62841-1, vertės yra nurodytos anksčiau esančioje lentelėje.

⚠ DEMESIO **Triukšmas gali pažeisti klausą, darbo metu visuomet reikia naudoti klausos apsaugos priemones!**
Deklaruojama triukšmo emisijos vertė buvo matuojama taikant standartinį tyrimo metodą, todėl gali būti naudojama lyginant skirtingus įrenginius. Nurodytas triukšmo emisijos lygis gali būti naudojamas vertinant pirmutinį triukšmo poveikį.
Realaus elektros įrankio naudojimo metu triukšmo lygis gali būti kitoks negu deklaruojamos vertės, tai priklauso nuo darbinių įrankių naudojimo būdo, ypač nuo apdirbamo daikto ir nuo priemonių, kurių tikslas yra operatoriaus apsauga. Norint tiksliai įvertinti pavojų realiomis darbo sąlygomis, reikia atkreipti dėmesį į visus operacinio ciklo etapus, įskaitant etapus, kuomet įrenginys yra išjungtas arba yra įjungtas, bet nėra naudojamas darbui.

6. Paruošimas darbui

⚠ DEMESIO **Įrenginys yra „SAS+ALL“ linijos dalis, todėl norint juo pasinaudoti, reikia sukomplektuoti visą rinkinį, susidedantį iš įrenginio, akumuliatoriaus ir įkroviklio.**

Prietaisas turėtų būti naudojamas gerai apšviestoje vietoje Kad paruošti kompresorių darbui reikia įmontuoti akumuliatorių lizde (A, 3 pieš.), pasirinkti atitinkamą antgalį ir uždėti ant ventilio.

7. Įrenginio įjungimas

Prietaisas yra maitinamas iš akumuliatoriaus, kurio įtampa 18V. Įkrautą akumuliatorių reikia įstumti į kreipiančiąsias rankenoje tol kol suveiks laikiklio sklendė. Prietaisas yra paruoštas darbui.
liečia DED7078: Paspausti jungiklį (A, 3 pieš). Kompresorius pradės darbą.
liečia DED7078LCD: Valdymo panelyje (A,1 pieš.), paspausti mygtuką pažymėtą slėgio vienetais, tol, kol displėjuje bus rodomas norimas vienetas (kPa, bar, psi). Su mygtukais „+“ ir „-“ pasirinkti norimą slėgį. Paspausti jungiklį (A, 4 pieš)., lengvai pakeliant jungiklio blokadą į viršų. Kompresorius pradės darbą.

8. Įrenginio naudojimas

⚠ DEMESIO **Kuomet akumuliatorius įšyla virš 45°C, reikia pertraukti darbą ir palaukti kol akumuliatorius atauš. Per didelis akumuliatoriaus įšilimas gali privesti prie jo sugedimo.**

Pastaba: Pumpavimo metu negalima viršyti priimtino slėgio, kurių nurodo ratų/padangų/sviedinio/čiužinio gamintojas.
liečia DED7078: Stebėti slėgį manometre (A,1 pieš.) ir pumpuoti, kol bus pasiektas norimas slėgis. Pasiekus atleisti jungiklį ir vėl patikrinti slėgį rodomą manometre. Esant poreikiui tęsti pumpavimą. Negalima pamiršti, kad kompresoriaus nuo ventilio atjungimo metu, gali atsirasti nedidelis slėgio rate (kameroje, sviedinyje, čiužinyje) sumažėjimas
liečia DED7078LCD: Nustačius norimą slėgį valdymo panelyje ir paspaudus mygtuką kompresorius dirbs, tol kol pasieks nustatytą slėgį ir vėliau pats išsijungs. Dėmesio, pumpavimo metu kompresorius gali neženkliai viršyti nustatytą slėgį, o apie 0,1-0,15 barų (10-15 kPa) vėliau išsijungs. Rodomas slėgis po išjungimo gali būti 0,05 barų (5 kPa) aukštesnis negu nustatytas Tai yra perteklius, skirtas slėgio nuostoliams, kurie gali atsirasti atjungus kompresoriaus antgalį nuo ventilio.
Kad išjungti kompresorių, reikia lengvai pakelti jungiklio blokadą, tada jungiklis bus nustatytas į „išjungtas“ padėtį.

9. Einamieji priežiūros veiksmai

⚠ DEMESIO **Po darbo užbaigimo atjungti maitinimo šaltinį.**
Reguliariai valyti visą įrenginį, ypatingą dėmesį kreipti ventiliacinių angų valymo metu.
Vengti akumuliatoriaus įkrovimo tiesiogiai po intensyvaus naudojimo. Dėl išsikrovimo galimybės, negalima akumuliatoriaus laikyti visiškai iškrauto, todėl, kad tuomet gali išsikrauti žemiau kritinio lygio ir prieiti prie patvaraus pažeidimo.
Nenaudotą akumuliatorių reikia laikyti dalinai prikrautą (iki apie 40%).. Pakrauti akumuliatorių pakol visiškai išsikraus. Akumuliatorius laikyti 10-30°C temperatūroje. Laikomo žemose temperatūrose greičiau prarandą talpą.
Akumuliatoriau įkrovimas aprašytas yra akumuliatoriaus ir kroviklio SAS+ALL linijos instrukcijoje.

⚠ DEMESIO **Prietaiso laikymo vieta turi būti neprieinama vaikams.**
Esant būtinybei siųsti prietaisą į servisą, kad būtų atliktas remontas, reikia apsaugoti jį nuo atsitiktinio mechaninio pažeidimo, o taip pat išimti akumuliatorius iš kroviklio lizdo.

Akumuliatoriaus išmontavimo būdas
Kad išmontuoti akumuliatorių, reikia paspausti atleidimo mygtuką akumuliatoriaus priekinėje dalyje. Išimti akumuliatorių iš lizdo. Kad sumontuoti akumuliatorių, reikia įstumti akumuliatorių į lizdą, o vėliau prispausti, tol kol suveiks rankenos sklendė.

Prietaiso priežiūra
Priežiūra apima techninės priežiūros operacijas kartu su įranga t. y. akumuliatorių ir kroviklį.

⚠ DEMESIO **Draudžiama atlikti prietaiso, prijungto prie maitinimo šaltinio priežiūros darbus**

Tai gali privesti prie rimtų kūno sužalojimų arba elektros smūgio. Prieš pradedant priežiūros darbus akumuliatorių reikia išimti iš prietaiso lizdo.
Prietaiso priežiūra, tai visų jo elementų, reikalingų įprastam darbui tinkamos švaros laikymas. Valymui negalima naudoti jokių tirpiklių, todėl, kad tai gali privesti prie pastovaus korpuso ir kitų elementų atliktų iš plastiko sunaikinimo.
Akumuliatoriaus negalima valyti vandeniu, gali tai privesti prie vidinio trumpo sujungimo ir pastovaus pažeidimo.

10. Atsarginės dalys ir priedai

Rekomenduojami priedai
„SAS+ALL“ suktuvus-gręžtuvus galima naudoti su kiekvienu akumuliatoriumi ir įkrovikliu iš „SAS+ALL“.
Norint įsigyti atsargines dalis arba priedus, reikia susisiekti su „Dedra-Exim“ servisu. Kontaktiniai duomenys yra instrukcijos 1 psl. Užsakant atsargines dalis, prašome nurodyti PARTIJOS numerį, nurodytą informacinėje lentelėje, ir dalies numerį, nurodytą sandaros schemoje. Garantiniame laikotarpyje remontai yra atliekami remiantis Garantiniame lape nurodytomis sąlygomis. Prašome pateikti produktą, dėl kurio yra pateikiama pretenzija, remontui jo pirkimo vietoje (pardavėjas privalo priimti tokį produktą) arba atsiųsti į „DEDRA-EXIM“ centrinį servisą. Prašome pridėti importuotojo išrašytą Garantinį lapą. Be šio dokumento remontas bus laikomas pogarantiniu remontu. Garantiniame laikotarpyje remontą atlieka Centrinis servisas. Sugedusi produktą reikia išsiųsti į servisą (siuntimo išlaidas padengia vartotojas).

11. Savarankiškas gedimų šalinimas

⚠ DEMESIO **Prieš bandydami išspręsti problemas, atjunkite įrenginį nuo maitinimo šaltinio**

PROBLEMA	PRIEŽASTIS	SPRENDIMAS
Įrenginys neveikia	Sugedo perjungiklis Išsikrovė akumuliatorius Akumuliatorius blogai užmontuotas	Atiduoti įrenginį į servisą Įkrauti akumuliatorių Teisingai įtvirtinti
Įrenginys vos pajuda	Išsikrovė akumuliatorius	Teisingai įkrauti akumuliatorių
Variklis perkaista	Užsikimšo geležtė Viršijami leistini darbo parametrai	Išvalyti geležtė Išjungti elektros įrankį, nutraukti darbą, kol įrenginys visiškai neatvės

12. Įrenginio komplektacija, baigiamosios pastabos.

Komplekto elementai: 1. Pistolinis kompresorius - 1 vnt., 2. Siurbimo priedai - 3 vnt.

13. Informacija naudotojams apie sunaudotos įrangos utilizavimą (taikoma naudojant buityje)



Ant gaminių arba pridedamuose dokumentuose nurodytas simbolis rodo, kad sugedusios elektros ar elektroninės įrangos negalima išmesti kartu su buitinėmis atliekomis. Jei norite atsikratyti, pakartotinai panaudoti ar utilizuoti komponentus, teisinga juos nuvežti į specializuotą surinkimo punktą, kur jie bus priimti nemokamai. Informaciją apie naudotos įrangos surinkimo vietas teikia vietos valdžios institucijos, pvz., savo interneto svetainėse.
Teisingas produkto utilizavimas padeda išsaugoti gamtos išteklius ir išvengti neigiamų padarinių žmonių sveikatai ir aplinkai, galinčių atsirasti dėl produkte esančių potencialiai pavojingų medžiagų, mišinių ir sudedamųjų dalių.
Už netinkamą atliekų šalinimą gresia baudos pagal atitinkamus vietos teisės aktus.
ES šalių naudotojai: Jei norite išmesti elektros ar elektroninę įrangą, kreipkitės į artimiausią prekybos vietą arba tiekėją, kuris jums suteiks daugiau informacijos.
šalinimas ne Europos Sąjungos šalyse: Šis simbolis taikomas tik Europos Sąjungos šalims. Jei norite išmesti šį gaminį, kreipkitės į vietos valdžios institucijas arba pardavėją dėl tinkamo šalinimo būdo.

Garantinis lapas

Katalogo Nr:
Partijos numeris: .....
(toliau – **Produktas**)

Produkto pirkimo data : ……

Pardavėjo antspaudas : ……..

Pardavėjo parašas ir data : .....

Vartotojo pareiškimas:

Patvirtinu, kad buvau informuotas apie garantijos sąlygas ir taisyklių, išvardytų Naudojimo instrukcijoje ir Garantiniame lape, nepaisymo pasekmes. Šios garantijos sąlygos yra man žinomos, ką patvirtinu savo parašu:

....
data ir vieta vartotojo parašas

I Atsakomybė už Produktą:

1. **Garantijos suteikėjas** – „DEDRA EXIM“ Sp. z o.o. su būstine adresu: ul. 3 Maja 8, 05-800 Pruškuvas, KRS 0000062517, Varšuvos apylinkės teismas, Valstybinio teismo registro XIV ūkinis skyrius, Mokesčių mokėtojo kodas 527-020-49-33, įstatinis kapitalas: 100 980,00 PLN.
2. Šiame garantiniame lape nurodytomis sąlygomis Garantijos suteikėjas suteikia garantiją Produktui iš Garantijos suteikėjo asortimento.
3. Garantijos pagrindu atsakomybė yra priimama tik už defektus, esančius Produkte jo išdavimo Vartotojui metu.
4. Garantijos pagrindu Vartotojas gauna teisę nemokamai suremontuoti Produktą, jei defektas buvo aptiktas garantijos galiojimo metu. Apie Produkto remonto būdą (remonto atlikimo metodą) sprendžia Garantijos suteikėjas. Jei Garantijos suteikėjas nuspręstų, kad remontas yra neįmanomas, Garantijos suteikėjas pasilieka sau teisę pakeisti elementą su defektu arba visą Produktą kitu, veikiančiu teisingai, sumažinti Produkto kainą arba anuliuotu sutartį.
5. Vartotojo, kuris pagal 1964 m. balandžio 23 d. Civilinį kodeksą nėra laikomas vartotoju, atveju Garantijos suteikėjo atsakomybė dėl kompensacijos, susijusi su šia garantija ir (arba) jos sudarymu ir vykdymu, nepriklausomai nuo formos, yra apribota iki maksimaliai Produkto su defektu vertės.

II **Garantijos laikotarpis:**

Produkto elementai, kuriems veikia garantija	Garantinės apsaugos trukmė
DED7078 / DED7078LCD	36 mėnesiai, skaičiuojant nuo Produkto pirkimo datos, nurodytos šiame Garantiniame lape
Siurbimo priedai	Be garantijos

III **Naudojimosi garantija sąlygos:**

1. Vartotojas privalo patiekti užpildytą Produkto Garantinį lapą ir Produkto pirkimą patvirtinantį dokumentą (pvz. kasos čekis, sąskaita-faktūra ir pan.). Tam, kad pretenzijos nagrinėjimo procesas vyktų sklandžiai, rekomenduojama, kad Vartotojas kartu su Produktu perduotų visus elementus, nurodytus „Komplektacijos sąraše“, esančiame Naudojimo instrukcijoje.
2. Vartotojas privalo laikytis Naudojimo instrukcijoje ir Garantiniame lape nurodytų rekomendacijų.
3. Garantija galioja tik Lenkijos Respublikos ir ES teritorijoje.
4. **Garantija neapima Produkto defektų, atsiradusių dėl to, kad:**

a) Vartotojas nesilaikė sąlygų, nurodytų Naudojimo instrukcijoje, ypač susijusių su teisingu naudojimu, priežiūra ir valymu;
b) Vartotojas naudojo priežiūros ar valymo priemones, neatitinkančias sąlygas nurodytas Naudojimo instrukcijoje;
c) Vartotojas netinkamai sandėliavo ir transportavo Produktą;
d) Vartotojas savarankiškai keitė ir (arba) modifikavo Produktą, negavęs Garantijos suteikėjo sutikimo;
e) Vartotojas naudojo Produkte eksploatacines medžiagas, neatitinkančias Naudojimo instrukcijos sąlygų.
f) Vartotojas, kuris pagal 1964 m. balandžio 23 d. Civilinį kodeksą nėra laikomas vartotoju, praranda garantiją Produktui, jei:
g) Vartotojas pašalino, pakeitė arba sugadino serijos numerius, datas ir informacines lenteles;
h) Vartotojas pažeidė plombas arba ant jų matosi Vartotojo veiksmų pėdsakai.

5. **Dėmesio!** Veiksmus, susijusius su kasdieniu Produkto aptarnavimu, nurodytu pvz. Naudojimo instrukcijoje, Vartotojas atlieka pats ir savo sąskaita.

IV Pretenzijos pateikimo procedūra:

1. Pastebėjus, kad Produktas veikia neteisingai, prieš pateikiant pretenziją, reikia įsitikinti, kad visi veiksmai, aprašyti Naudojimo instrukcijoje, buvo atlikti teisingai.
2. Pretenziją rekomenduojama pateikti nedelsiant, geriausiai per 7 dienas nuo Produkto defekto aptikimo. Vartotojas, kuris pagal 1964 m. balandžio 23 d. Civilinį kodeksą nėra laikomas vartotoju, praranda garantiją Produktui, jei nepateikia pretenzijos per 7 dienas.
3. Pretenziją galima pateikti pvz. Produkto pirkimo punkte, garantiniame servise arba raštu adresu: „DEDRA EXIM“ Sp. z o. o., ul. 3 Maja 8, 05-800 Pruškuvas.
4. Vartotojas gali pateikti pretenziją, pasinaudodamas blanku, kuris yra internetinėje svetainėje: www.dedra.pl (Pretenzijos garantiniame laikotarpyje pateikimo forma).
5. Garantinių servisų atskirose šalyse adresai yra nurodyti svetainėje: www.dedra.pl. Jei konkrečioje šalyje nebūtų garantinio serviso, pretenzijas dėl garantijos rekomenduojama siųsti adresu: „DEDRA EXIM“ Sp. z o. o., ul. 3 Maja 8, 05-800 Pruškuvas, Lenkija.Mąjac Dėl Vartotojo saugumo draudžiama naudoti Produktą su defektais.
6. Dėmesio!!! Produkto su defektais naudojimas kelia pavojų Vartotojo sveikatai ir gyvybei. Veiksmai, susiję su garantija, bus atlikti per 14 darbo dienų skaičiuojant nuo Produkto, dėl kurio yra pateikiama pretenzija, pristatymo dienos.
7. Prieš pristatant Produktą, dėl kurio yra pateikiama pretenzija, rekomenduojama jį nuvalyti.
8. Produktą, dėl kurio yra pateikiama pretenzija, reikia kruopščiai supakuoti, kad jis būtų apsaugotas nuo pažeidimų transporto metu – rekomenduojama pristatyti produktą originalioje pakuotėje.
9. Garantijos laikotarpis yra pratęsiamas tiek, kiek Vartotojas negalėjo juo naudotis dėl garantijos apimto defekto.

Gwarancja Ši garantija neriboja, neišskiria bei nesustabdo Vartotojo teisių dėl parduotos prekės neatitikimo arba prekės defekto.

LV Satura rādītājs

1. Fotoattēli un raksti
2. Ierīces apraksts
3. Ierīces norīkošana
4. Lietošanas ierobežojums
5. Tehniskie parametri
6. Darba sagatavošana
7. Ierīces ieslēgšana
8. Ierīces lietošana
9. Kārtējas apkalpošanas rīcība
10. Rezerves daļas un piederumi
11. Defekta paša novēršana
12. Ierīces komplektācija
13. Informācija lietotājiem par nolietotas elektriskas un elektroniskas ierīces atkratīšanu
14. Garantijas talons

Oriģinālās instrukcijas tulkojum

Vispārējie drošības noteikumi tika pievienoti instrukcijai kā atsevišķa brošūra.
ES Atbilstības deklarācija ir pievienota ierīcei kā atsevišķs dokuments. ES Atbilstības deklarācijas trūkuma gadījumā lūdzam kontaktēties ar Dedra-Exim Sp. z o.o. firmas Servisu.

BRĪDINĀJUMS. Izlasiet visus brīdinājumus, kas apzīmēti ar simbolu , un visas instrukcijas. Zemāk norādīto brīdinājumu un drošības norādījumu neievērošana var kļūt par elektrošoka, ugunsgrēka vai smagu traumu iemeslu.
Saglabājiet visus brīdinājumus un instrukcijas turpmākajai lietošanai.

UZMANĪBU SAS+ALL līnijas ierīce tika projektēta darbam tikai ar lādēšanas adapteriem un akumulatoriem no līnijas SAS+ALL.

Akumulators Li-Ion un lādēšanas adapters nav ierīces komplektā, jābūt iegādāti atsevišķi. Citu, nekā ierīcei paredzēti, akumulatoru un lādēšanas adapteru lietošana izraisīs garantijas tiesību pazaudēšanu.

2. Ierīces apraksts

DED7078 ierīces apraksts: 1. Manometrs, 2. Aksesuāri, 3. Ieslēdzējs, 4. Akumulatora ligzda, 5. Šļūtene ar uzgaļi.
DED7078LCD ierīces apraksts: 1. Vadības panelis ar manometru, 2. Aksesuāri, 3. Slēdzis ar blokādi, 4. Akumulatora ligzda, 5. Šļūtene ar uzgaļi.

3. Ierīces norīkošana

Ierīce ir virzuļkompresors, kas paredzēts riteņu, kameru, bumbu un matraču pumpēšanai. Tā ir aprīkota ar piederumiem Shrader (automašīnas tips), Dunlop (velosipēdu tips) vārstiem, kā arī adatu sporta bumbu pumpēšanai un konisku uzgali matraču pumpēšanai.
Pieļaujam aprīkojuma izmantošanu remonta-būvniecības darbos, remonta rūpnīcās, amatieru darbos, ja vienlaicīgi būs ievēroti lietošanas nosacījumi un pieļaujami darba apstākļi, noteikti lietošanas instrukcijā.

4. Lietošanas ierobežojums

UZMANĪBU Akumulatora maisītāju var lietot tikai atbilstoši tālāk norādītajiem “Pieļaujamajiem darba apstākļiem”.

UZMANĪBU Maisītājs ir paredzēts tikai mājamatniekiem un mājsaimniecības lietošanai.

Patvaļīgas izmaiņas ierīces mehāniskajā un elektriskajā uzbūvē, visādas modifikācijas un apkalpošanas darbības, kas nav aprakstītas lietošanas instrukcijā, tiek uzskatītas par nelikumīgām un noved pie garantijas tiesību tūlītējās zaudēšanas. Ierīces lietošana, kas neatbilst tās pielietojumam vai lietošanas instrukcijai, noved pie garantijas tiesību tūlītējās zaudēšanas.

UZMANĪBU Kompresoru nevar izmantot izpūšanai vai nepārtrauktai darbībai.
Sargāt no atmosfēriskiem nokrišņiem, mitruma un putekļiem.
Neizmantojiet kompresoru riepu piepūšanai mehāniskajos transportlīdzekļos.

PIEĻAUJAMI DARBA NOSACĪJUMI
Nedrīkst izmantot ārā. Akumulatoru lādēšanas temperatūras diapazons 10-30°C. Nepieļaut temperatūras virs 45°C ietekmi.

5. Tehniskie parametri

Ierīces modelis	DED7078	DED7078LCD
Darba spriegums [V]	18 d.c.	18 d.c.
Spiediens [bar]	11	11
Gaisa plūsmas ātrums [L / min]	12	12
Manometrs	Manometrs	LCD
Trokšņa emisija:		
Skaņas spiediena līmenis LpA [dB (A)]	<70	<70
Skaņas jaudas līmenis LwA [dB (A)]	80,6	80,6
Mērījuma nenoteiktība KpA, KwA [dB (A)]	3	3
Vibrācijas līmenis uz roktura [m / s2]	<2,5	<2,5
Mērījuma nenoteiktība k [m / s2]	1,5	1,5

Informācijas par troksni un vibrācijām.

Vibrāciju apkopota vērtība a_h un mērījuma nedrošums noteikti saskaņā ar normu EN 62841-1 un uzrādīti tabulā
Trokšņa emisija noteikta saskaņā ar EN 62841-1, vērtības uzrādītas tabulā.

UZMANĪBU Troksnis var izraisīt dzirdes bojāšanu, darba laikā lietot dzirdes aizsardzības līdzekļus!

Deklarēts vibrācijas lielums tika izmērīts saskaņā ar standartu pētniecības metodi un var būt lietots, lai salīdzinātu vienu instrumentu ar otru. Iepriekšminēts trokšņa emisijas līmenis var būt arī lietots iepriekšējais trokšņa pakļaušanas novērtēšanai. Trokšņa līmenis elektroierīces reālās lietošanas laikā var atšķirties no deklarētām vērtībām atkarīgi no darbarīku lietošanas apstākļiem, sevišķi no apstrādāta materiāla veida un no nepieciešamības noteikt operatora aizsardzības līdzekļus. Lai sīki noteiktu draudus reālos lietošanas apstākļos, jāievēro visas operācijas cikla daļas, kas apņem arī periodus, kad ierīce ir izslēgta, vai kad ir ieslēgta, bet nav lietota darbam.

6. Darba sagatavošana

UZMANĪBU **Ierīce ir SAS+ALL līnijas daļa, tāpēc, lai to lietotu, nepieciešama ir komplekta salikšana - ierīce, akumulators un lādēšanas adapters. Citu akumulatoru un lādēšanas adapteru lietošana ir aizliegta.**

Ierīce jālieto labi apgaismotā vietā. Lai sagatavotu kompresoru darbībai, ievietojiet akumulatoru ligzdā (Zīm. A, 3), izvēlieties atbilstošo uzgali un uzstādiet to uz vārsta.

7. Ierīces ieslēgšana

Ierīce ir barota no akumulatora ar spriegumu 18V. Uzlādētu akumulatoru novietot roktura vadīklā līdz sprosta slēgšanai. Ierīce ir gatava darbam.
Attiecas uz DED7078: Nospiediet slēdzi (Zīm. A, 3). Kompresors uzsāks darbu.
Attiecas uz DED7078LCD: Vadības panelī (Zīm. A, 1) nospiediet pogu, kas apzīmēta ar spiediena vienībām, līdz displejā parādās vajadzīgā vienība (kPa, bar, psi). Izmantojiet pogas “+” un “-”, lai izvēlētos nepieciešamo spiedienu. Nospiediet slēdzi (Zīm. A, 4), nedaudz paceļot slēdža blokādi. Kompresors uzsāks darbu.

8. Ierīces lietošana

UZMANĪBU **Gadījumā, kad akumulatora temperatūra pārsniegs 45°C, darbs jābūt pārtraukts līdz akumulatora atdzesēšanai. Akumulatora pārmērīga sakaršana var to bojāt.**

Piezīme: Pumpēšanas laikā nedrīkst pārsniegt riteņa / riepas / kameras / bumbas / matrača ražotāja noteikto pieļaujamo spiedienu.
Attiecas uz DED7078: Novērojiet spiedienu uz manometra (Zīm. A, 1) un pumpējiet līdz vajadzīgajam spiedienam. Kad tas ir sasniegts, atlaidiet slēdzi un vēlreiz pārbaudiet manometrā parādīto spiedienu. Ja vajadzīgi, atkārtoti iepumpējiet. Jāatceras, ka, atvienojot kompresora galu no vārsta, ritenī (kamerā, bumbā, matracī) var parādīties neliels spiediena zudums.
Attiecas uz DED7078LCD: Pēc vēlamā spiediena iestatīšanas uz vadības paneļa un slēdža nospiešanas kompresors darbosies, līdz tas sasniegs iestatīto spiedienu un pēc tam pats izslēgsies. Ņemiet vērā, ka pumpēšanas laikā kompresors var nedaudz pārsniegt iestatīto spiedienu, par aptuveni 0,1-0,15 bar (10-15 kPa), tad tas tiks izslēgts. Parādītais spiediens pēc izslēgšanas var būt par 0,05 bar (5 kPa) lielāks par vēlamo. Šis pārsniegums ir paredzēts spiediena zudumam, kas var rasties, atvienojot kompresora galu no vārsta. Lai izslēgtu kompresoru, slēdža blokādi nedaudz paceliet, tad slēdzis tiks pārvietots pozīcijā “izslēgts”...

9. Kārtējas apkalpošanas rīcība

UZMANĪBU **Pēc darba pabeigšanas atslēgt ierīces barošanas avotu.**

Regulāri tīrīt visu ierīci, sevišķi ņemot vērā ventilācijas caurumus.
Izvairīties no ierīces lādēšanas tieši pēc intensīvas lietošanas. Sakarā ar pašizlādēšanu neglabāt pilnīgi izlādētu akumulatoru, jo var izlādēties zem kritiska līmeņa un pēc tam pilnīgi sabojāties.
Nelietotu akumulatoru glabāt daļēji uzlādētu (līdz ap 40%). Mazliet uzlādēt akumulatoru pirms pilnīgas izlādēšanas. Bateriju glabāt temperatūrā 10-30°C. Glabāšana augstākās temperatūrās izraisa ātrāku ietilpības samazināšanu.
Akumulatora lādēšana ir aprakstīta SAS+ALL līnijas akumulatora un lādēšanas adaptera instrukcijā.

UZMANĪBU **Glabāšanas vieta jābūt nepieejama bērniem.**

Ja ir nepieciešama ierīces sūtīšana uz servisu ar remonta mērķi, pasargāt to no netīšiem mehāniskiem bojājumiem un noņemt bateriju no lādētāja ligzdas.

Akumulatora demontāža

Lai noņemtu akumulatoru, piespiediet atbrīvošanas pogu baterijas priekšējā daļā. Izbīdiet akumulatoru no ligzdas. Lai uzstādītu akumulatoru, iebāziet akumulatoru ierīces ligzdā, pēc tam piespiest līdz turētāja sprosta noslēgšanai.

Ierīces konservācija

Konservācija apņem apkopes darbību ar aksesuāriem, t.i. akumulatoru un lādētāju.

UZMANĪBU **Neveikt konservāciju, kad ierīce ir pieslēgta pie barošanas avota.**

Tas var izraisīt nopietnu ķermeņa ievainojumu vai elektrības triecienu. Pirms konservācijas uzsākšanas akumulatoru izbāzt no ierīces ligzdas.
Ierīces konservācija ir savienota ar visu ierīces elementu, nepieciešamu normālam darbam, saglabāšanu tīrumā. Tīrīšanai nelietot nekādu šķīdinātāju, jo tas var bojāt ierīces korpusu un citu elementu, izgatavotu no plastikas.
Akumulatoru netīrīt ar ūdeni, jo tas var izraisīt iekšēju īsslēgumu un bojāt akumulatoru.

10. Rezerves daļas un piederumi

Rekomendēti aksesuāri

Skrūvgriezis-urbjmašīna SAS+ALL līnijas var būt apgādāta ar jebkuru akumulatoru un lādētāju no SAS+ALL līnijas. Rezerves daļu un aksesuāru iegādei lūdzam kontaktēties ar Dedra-Exim servisu. Kontaktdati atrodas instrukcijas 1. lapā. Rezerves daļu pasūtīšanas gadījumā lūdzam norādīt PARTIJAS numuru, kas atrodas uz tabuliņas, un montāžas zīmējuma daļas numuru. Garantijas laikā remonti ir veikti saskaņā ar Garantijas Lapas noteikumiem. Reklamēto produktu lūdzam nodod remontam pirkšanas vietā (pārdevējam ir pienākums pieņemt reklamēto produktu) vai nosūtīt DEDRA - EXIM Centrālam Servisam. Lūdzam pievienot Garantijas Lapu, kuru noformēja importētājs. Bez dokumenta garantijas remonts būs uzskatīts par pēc-garantijas remontu. Pēc garantijas laika remontu veic Centrāls Serviss. Bojātu produktu nosūtīt servisam (par pasūtīšanu maksā lietotājs).

11. Defekta paša novēršana

UZMANĪBU **Pirms mēģināt paši atrisināt problēmas, atvienojiet ierīci no strāvas avota**

PROBLĒMA	IEMESLS	RISINĀJUMS
Ierīce nedarbojas.	Bojāts slēdzis Izlādēts akumulators Nepareizi uzstādīts akumulators	Nododiet ierīci servisa punktā. Uzlādējiet akumulatoru. Uzstādiet to pareizi.
Ierīce kustās ar grūtībām.	Izlādēts akumulators	Pareizi uzlādējiet akumulatoru.
Dzinējs pārkarst.	Aizsprostoti asmeņi Pārsniegti pieļaujamie darba parametri	Iztīriet asmeņus. Izslēdziet elektroinstrumentu, pagaidiet, līdz tas pilnībā atdziest.

12. Ierīces komplektācija, gala piezīmes

Komplektācija: 1. Pistoles kompresors - 1 gab., 2. Sūknēšanas piederumi - 3 gab.

13. Informācija lietotājiem par nolietotas elektroierīces utilizāciju (mājsaimniecības vajadzībām)



Simbols, kas redzams uz izstrādājumiem vai pievienotajā dokumentācijā, norāda, ka bojātas elektriskās vai elektroniskās iekārtas nedrīkst izmest kopā ar sadzīves atkritumiem. Ja vēlaties atbrīvoties no sastāvdaļām, atkārtoti izmantot vai reģenerēt, pareizi ir nogādāt tās specializētā savākšanas punktā, kur tās tiks pieņemtas bez maksas. Informāciju par lietotu iekārtu savākšanas punktu atrašanās vietu sniedz vietējās iestādes, piemēram, savās tīmekļa vietnēs.
Pareiza produkta utilizācija palīdz saglabāt dabas resursus un izvairīties no negatīvas ietekmes uz cilvēku veselību un vidi, kas var rasties produkta sastāvā esošo potenciāli bīstamo vielu, maisījumu un sastāvdaļu dēļ.
Par nepareizu atkritumu apglabāšanu draud sodi saskaņā ar attiecīgajiem vietējiem noteikumiem.
Lietotāji ES valstīs: Ja nepieciešams atbrīvoties no elektriskām vai elektroniskām iekārtām, sazinieties ar tuvāko tirdzniecības vietu vai savu piegādātāju, kas jums sniegs papildu informāciju.
apglabāšana valstīs ārpus Eiropas Savienības: Šis simbols attiecas tikai uz Eiropas Savienības valstīm. Ja vēlaties šo izstrādājumu izmest, sazinieties ar vietējām iestādēm vai izplatītāju, lai noskaidrotu pareizo utilizācijas metodi.

Garantijas talons

Uz
Kataloga Nr.
Partijas numurs: .....
(turpmāk saukts **Produkts**)

Produkta iegādes datums: …….

Pārdevēja zīmogs: ……..

Datums un pārdevēja paraksts:.....

Lietotāja apliecinājums:

Ar šo apliecinu, ka saņēmu informāciju par garantijas nosacījumiem, kā arī par Lietošanas instrukcijas un Garantijas talona norādījumu neievērošanas sekām. Garantijas nosacījumi ir man zināmi, ko apliecinu ar savu rokraksta parakstu:

....
datums un vieta Lietotāja paraksts

I Atbildība par Produktu:
1. 3 Maja 8, 05-800 Pruszków, Polija, reģistrācijas numurs KRS 0000062517, Varšavas Rajona Tiesa Varšavā, Valsts tiesas reģistra XIV. Saimnieciskā nodaļa, NMR kods (NIP) 527-020-49-33, Pamatkapitāls: 100 980,00 PLN.
2. Saskaņā ar noteikumiem, minētiem šajā Garantijas talonā, Garants piešķir garantiju Produktam, kuru izplata Garants:
3. Garantijas atbildība apņem tikai defektus, izraisītu pēc iemesliem, esošiem Produkta Lietotājam nodošanas laikā.
4. Sakarā ar garantiju Lietotājam ir tiesības prasīt bezmaksas uzlabot Produktu, ja defekts tiks konstatēts garantijas laikā. Produkta uzlabošanas veids (remonta izdarīšanas metode) ir atkarīgs no Garanta uzskata. Gadījumā, kad Garants konstatēs, ka remonts nav iespējams, Garantam ir tiesības mainīt bojātu elementu vai visu Produktu uz brīvu no defektiem, samazināt Produkta cenu vai atteikties no līguma.
5. Attiecībā uz Lietotājam, kas nav patērētājs 1964. gada 23. aprīļa Likuma "Civillikums" izpratnē, Garanta kompensācijas atbildība par zaudējumiem, savienotiem ar garantiju un/vai sakarā ar noslēgšanu un izpildīšanu, neatkarīgi no tiesiskām attiecībām, ir ierobežota tikai līdz nekvalitatīva Produkta vērtībai.

II Garantijas laiks:

Produkta elementi, apņemti ar garantiju	Garantijas aizsardzības laiks
DED7078 / DED7078LCD	36 mēneši, skaitot no Produkta iegādes datuma norādīta Garantijas talonā
Sūknēšanas piederumi	Bez garantijas

III Garantijas lietošanas nosacījumi:
1. Aizpildīts Lietotāja Produkta Garantijas talons ar Lietotāja dokumentu, apliecinošu Produkta iegādi, piem. kases kvīts, faktūrrēķins utt. Efektīvas reklamācijas realizācijai ieteicams, lai Lietotājs nodotu kopā ar reklamētu Produktu visus elementus, minētus Produkta "Komplektācija" Lietošanas instrukcijas daļā.
2. Lietošanas Instrukcijas un Garantijas talona norādījumu ievērošana.
3. Garantija ir derīga tikai Polijas Republikas un ES teritorijā.
4. Garantija neapņem Produkta defektus, ierosinātus, starp citiem, sekojošos gadījumos:
a) Lietotājs neievēro Lietošanas instrukcijas noteikumus, sevišķi pareizas ekspluatācijas, konservācijas un tīrīšanas jomā;
b) Lietotājs lieto tīrīšanas vai konservācijas līdzekļus, kas neatbilst Lietošanas Instrukcijas norādījumiem;
c) Lietotājs neattiecīgi glabā un transportē Produktu;
d) Lietotājs patstāvīgi izdara Produkta izmaiņas un/var pārveidojumus, bez saskaņošanas ar Garantu;
e) Lietotājs lieto Produktā ekspluatācijas materiālus, kas neatbilst Lietošanas Instrukcijas norādījumiem.
f) Lietotājs, kas nav patērētājs 1964. gada 23. aprīļa Likuma "Civillikums" izpratnē, zaudē garantijas tiesības attiecībā uz Produktam, kurā, Lietotāja darbības rezultātā:
g) tika likvidēti, mainīti vai bojāti sērijas numuri, datu apzīmējumi vai nominālas tabuliņas;
h) tika bojātas vai mainītas plombas.
5. Uzmanību! Darbību, savienotu ar Produkta ikdienas apkalpošanu, ja izriet no Lietošanas instrukcijas, Lietotājs veic patstāvīgi un pēc savām izmaksām.
IV Reklamācijas procedūra:
1. Produkta nepareizas darbības konstatēšanas gadījumā, pirms reklamācijas paziņošanas, Lietotājam ir pienākums pārbaudīt, vai visa darbība, tostarp aprakstīta Lietošanas instrukcija, tika pareizi veikta.
2. Reklamācijas paziņojumu ieteicams sniegt nekavējoties, vislabāk 7 dienu laikā no Produkta defekta konstatēšanas dienas. Lietotājs, kas nav patērētājs 1964. gada 23. aprīļa Likuma "Civillikums" izpratnē, zaudē garantijas tiesības attiecībā uz Produktam, ja nesniegs reklamācijas paziņojumu 7 dienu laikā.
3. Reklamācijas paziņojums var būt sniegts, starp citiem, Produkta iegādes vietā, garantijas servisā vai rakstiski uz adresi: DEDRA EXIM sp. z o.o., ul. 3 Maja 8, 05-800 Pruszków, Polija.
4. Lietotājs var arī sniegt reklamācijas paziņojumu, izmantojot formulāru, pieejamu mājaslapā www.dedra.pl. („Reklamācijas paziņošanas formulārs garantijas ietvaros").
5. Servisu adreses atsevišķām valstīm atrodas mājaslapā www.dedra.pl.
6. Gadījumā, kad attiecīgajā valstī nav garantijas servisa, reklamācijas paziņojumi jābūt sniegti uz adresi: DEDRA EXIM sp. z o.o., ul. 3 Maja 8, 05-800 Pruszków (Polija).
7. Ņemot vērā Lietotāja drošību, bojāta Produkta lietošana ir aizliegta.
8. Uzmanību!!! Bojāta Produkta lietošana ir bīstama Lietotāja veselībai un dzīvei.
9. Garantijas pienākums tiks izpildīts 14 darba dienu laikā, skaitot no dienas, kad Lietotājs piegādās bojātu Produktu. Pirms bojāta Produkta nodošanas reklamācijai ieteicam to notīrīt. Rekomendējam rūpīgi pasargāt reklamētu Produktu no bojājumiem transportēšanas laikā (ieteicama Produkta piegāde oriģinālā iepakojumā).
10. Garantijas laiks tiek pagarināts uz laiku, kurā, sakarā ar Produkta defektu,, apņemtu ar garantiju, Lietotājs nevarēja to lietot.
Garantija neizslēdz, neierobežo un neaptur Lietotāja tiesību, kas izriet no atbildības par pārdota produkta neatbilstību likumam.

HU Tartalomjegyzék

1. Képek és ábrák
2. A készülék leírása
3. A készülék rendeltetése
4.Használati korlátozások
5. Műszaki adatok
6. Felkészülés a munkára
7. A berendezés bekapcsolása
8. A berendezés használata
9. Folyó karbantartási tevékenységek
10. Pótalkatrészek és tartozékok
11. Önálló hibaelhárítás
12. A készülék készlete
13. Információ a felhasználóknak az elektromos és elektronikus készülékek ártalmatlanításáról
14. Garanciajegy

Az eredeti utasítás fordítása

Az általános biztonsági feltételek csatolva különálló brosúraként lettek csatolva.
A Megfelelőségi Nyilatkozat WE csatolva lett a készülékhez, mint különálló dokumentum. A Megfelelőségi Nyilatkozat WE hiánya esetén vegye fel a kapcsolatot a Dedra-Exim Sp. z o.o. Szervizével.

Szimbólummal jelölt összes FIGYELMEZTETÉST és az utasításokkal . Az alábbi figyelmeztetések és biztonsági utasítások be nem tartása áramütést, tüzet vagy súlyos sérülést okozhat. Tartsa a figyelmeztetéseket és utasításokat jövői használatára.

FIGYELEM Az SAS+ALL szériához tartozó készülék az SAS+ALL szériájú töltőkkel és akkumulátorokkal történő üzemeltetéshez lett tervezve.

A Li-Ion akkumulátor és a töltő nem felszereltsége a megvásárolt készüléknek és külön kell azokat megvásárolni. Más akkumulátorok és töltők használata a készülékhez, mint az ajánlottak, a garanciális jogok elvesztését okozza

2. A készülék leírása

A DED7078 készülék leírása: 1. Manométer, 2. Tartozékok, 3. Kapcsoló, 4. Akkumulátor aljzat, 5. Tömlő csatlakozóvéggel.
A DED7078LCD készülék leírása: 1. vezérlőpanel manométerrel, 2. Tartozékok, 3. Kapcsoló reteszeléssel, 4. Akkumulátor aljzat, 5. Tömlő csatlakozóvéggel.

3. A készülék rendeltetése

A készülék egy dugattyús kompresszor, amelyet kerekek, belső gumitömlők, labdák és matracok pumpálására terveztek. Fel van szerelve tartozékokkal, Shrader (autó típusú) Dunlop (kerékpár típusú) szelepek, valamint egy tűvel sportlabdák pumpálásához és egy kúpos véggel matracok felpumpálásához.
A készüléket építés-felújítási munkákban, amatőr munkákban, lehet használni, miközben egyidejűleg megfelelnek a használati utasításban szereplő üzemeltetési feltételeknek és a megengedett üzemi körülményeknek.

4.Használati korlátozások

FIGYELEM Az akkumulátoros keverőgép kizárólag a lentebb található „Megengedett üzemi körülményeknek" megfelelően üzemeltethető.

FIGYELEM A keverőgépet barkácsoláshoz otthoni használatra szánták.

A felhasználó általi változtatások a mechanikai és elektromos felépítésben, bármilyen változtatás, a használati utasításban nem szereplő karbantartási műveletek szabályellenesnek minősülnek és a Garanciális Jogok azonnali elvesztését eredményezi. Nem rendeltetésszerű vagy a Használati Utasításnak nem megfelelő használat a Garanciális jogok azonnali elvesztését eredményezi.

FIGYELEM A kompresszor nem használható kifújatásra vagy folyamatos működésre. Védje csapadékoktól a nedvességtől és a porosodástól.
Ne használjon kompresszort a gépjárművek gumiabroncsainak felfújására

MEGENGEDETT MŰKÖDÉSI FELTÉTELEK
Csak helyiségeken belül használja. Az akkumulátorok töltési hőmérséklettartománya 10 - 30°C. Ne tegye ki 45°C-nál magasabb hőmérsékletnek.

5. Műszaki adatok

Eszköz modell	DED7078	DED7078LCD
Üzemi feszültség [V]	18 d.c.	18 d.c.
Nyomás [bar]	11	11
Levegőáram [L / perc]	12	12
Nyomásmérő	Manométer	LCD
Zajkibocsátás:		
Hangnyomásszint LpA [dB (A)]	<70	<70
Hangteljesítményszint LwA [dB (A)]	80,6	80,6
Mérési bizonytalanság KpA, KwA [dB (A)]	3	3
A fogantyú rezgési szintje [m / s2]	<2,5	<2,5
Mérési bizonytalanság k [m / s2]	1,5	1,5

A zajra és a vibrációra vonatkozó információk.

A vibráció együttes értéke a_h valamint a mérési bizonytalanság az EN 62841-1 norma szerint lett meghatározva és táblázatban van megadva
A zajkibocsájtás az EN 62841-1 szabvány szerint lett meghatározva, az értékek a fenti táblázatban lettek megadva.

FIGYELEM A zaj halláskárosodást okozhat, a munkavégzés során mindig használjon hallásvédelmi eszközöket!

A deklarált zajkibocsájtási értékszabványos vizsgálati módszerrel lett meghatározva és így ez felhasználható az egyik eszköz a másikkal történő összehasonlítására. A fentebb megadott zajkibocsájtási szint használható az eszköz előzetes zajkibocsájtási értékelésére is.
Az elektromos kéziszerszám valós használata alatti zajkibocsájtási érték eltérhet a deklaráltaktól, függően a munkaeszköz használatának módjától, különösen a megmunkálandó munkadarab fajtájától valamint az operátor védelmét szolgáló eszközök meghatározásának szükségszerűségétől. Hogy pontosan meg tudjuk határozni a készüléket valós körülmények között, figyelembe kell venni a használati ciklus minden részét, beleértve, azokat a szakaszokat is, amikor a készülék ki van kapcsolva, vagy ha az be van kapcsolva, de nem történik vele munkavégzés

6. Felkészülés a munkára

FIGYELEM A készülék része az SAS+ALL szériának, ezért a használatához ki kell egészíteni a készletet, ami a készülékből, az akkumulátorból és a töltőből áll.

A készüléket jól megvilágított helyen használja. A kompresszor működésre való felkészítése céljából tegye be az akkumulátort az aljzatába (A ábra, 3), válassza ki a megfelelő csatlakozóvéget és tegye rá a szelepre.

7. A berendezés bekapcsolása

A készülék 18V-os akkumulátorral van táplálva. A feltöltött akkumulátort csúsztassa be a markolat vezetősínébe, egészen a fogantyúretesz működéséig. A berendezés munkára kész.

A DED7078-ra vonatkozik: Nyomja meg a kapcsolót (A ábra, 3). A kompresszor működni kezd.
A DED7078LCD-re vonatkozik: A vezérlőpanelen (A ábra, 1) nyomja meg a gombot nyomásegységekkel, amíg a kijelzőn meg nem jelenik a kívánt mértékegység (kPa, bar, psi). A „+" és a „-" gombokkal válassza ki a kívánt nyomást. Nyomja meg a kapcsolót (A ábra, 4), kissé felemelve a kapcsoló reteszét. A kompresszor működni kezd

.8. A készülék használata

FIGYELEM **Abban az esetben, ha az akkumulátor 45°C fölé melegszik, szüneteltesse a munkát és várjon az akkumulátor kihűléséig. Az akkumulátor túlzott felmelegedése annak meghibásodásával fenyeget.**

Figyelem: A felfújás során ne lépje túl a kerék / gumiabroncs/gumitömlő/labda/matrac gyártója által megadott nyomást.
A DED7078-ra vonatkozik: Figyelje a nyomást a manométeren (A ábra, 1) és pumpálja a kívánt nyomásig. Annak elérésekor engedje el a kapcsolót és ellenőrizze újra a manométeren megjelenő nyomást. Szükség esetén pumpáljon hozzá. Ne feledkezzen meg arról, hogy a kompresszorvég a szelepről való leválasztásakor, enyhe nyomásveszteség léphet fel a kerékben (gumitömlőben, labdában, matracban).
A DED7078LCD-re vonatkozik: A vezérlőpanelen a kívánt nyomás beállítása és a kapcsoló megnyomása után a kompresszor működni fog, egészen a beállított nyomás eléréséig, majd magától kikapcsol. Figyelem, a pumpálás közben a kompresszor kissé meghaladja a beállított nyomást, körülbelül 0,1-0,15 bar-ral (10-15 kPa), majd kikapcsol. A kikapcsolás után a kijelzett nyomás 0,05 bar-ral (5 kPa) lehet a kívántnál magasabb. Ez a felesleg arra a nyomásvesztésre szolgál, amely akkor fordulhat elő, amikor a kompresszorvéget leválasztják a szelepről. A kompresszor kikapcsolásához kissé emelje meg a kapcsoló reteszelését, ekkor a kapcsoló „kikapcsolt". állásba kerül..

9. Folyó karbantartási tevékenységek

FIGYELEM **Utasítás: A munka befejezése után válassza le a tápforrásról.**

Tisztítsa meg rendszeresen az egész készüléket, különös figyelmet szentelve a szellőzőnyílások megtisztítására.
Kerülje az akkumulátor töltését az intenzív használat után közvetlenül. A lemerülés jelensége miatt, ne tárolja el a teljesen lemerült akkumulátort, mert ezután a kritikus szint alá merülhet le és tartós károsodást szenvedhet.
A nem használt akkumulátort tárolja tehát részben feltöltötten. (kb. 40%). Töltse fel az akkumulátort, mielőtt teljesen lemerülne. Az akkumulátorokat tárolja 10-30°C hőmérsékleten. Alacsony hőmérsékleten tárolva gyorsabban veszíti el a kapacitását.
Az akkumulátor töltésének leírása megtalálható az SAS+ALL széria akkumulátor és töltő utasításában.

FIGYELEM **A készülék tárolási helyének gyermekek számára nem hozzáférhetőnek kell lennie.**

Ha a készüléket javítás céljából szervizbe kell küldenie, óvja meg azt a véletlenszerű mechanikai sérülésektől és távolítsa el az akkumulátorokat a töltőcsatlakozóból

Az akkumulátor kiszerelésének módja

Az akkumulátor kiszerelésének céljából nyomja meg az akkumulátor első részén található kioldó gombot. Vegye ki az akkumulátort az aljzatából. Az akkumulátor beszerelésének céljából, tolja be az akkumulátort az aljzatába, majd nyomja be addig, míg fogantyúretesz be nem kapcsolódik.

A készülék karbantartása

A karbantartás magában foglalja tartozékokkal együtt, azaz az akkumulátorral és a töltővel kapcsolatos karbantartási tevékenységeket.

FIGYELEM **Soha ne végezzen karbantartási feladatokat táphálózathoz csatlakoztatott készüléken.**

Ez komoly személyi sérüléseket vagy áramütést okozhat. A karbantartási tevékenységek megkezdése előtt az akkumulátort vegye ki a készülék aljzatából.
A készülék karbantartása a normál üzemeléshez szükséges minden elemének megfelelő tisztántartásán alapszik. A tisztításhoz ne használjon semmilyen oldószert, mivel az visszafordíthatatlan károsodást okozhat a készülékházon és más, műanyagból készült alkatrészeken.
Az akkumulátort nem szabad vízzel tisztítani, mivel az belső rövidzárlatot okozhat, ami maradandó károsodáshoz vezethet.

10. Pótalkatrészek és tartozékok

Ajánlott tartozékok

Az SAS+ALL széria fúró-csavarozója felszerelhető mindegyik SAS+ALL szériájú akkumulátorral és töltővel. Cserealkatrészek és tartozékok vásárlása céljából lépje kapcsolatba a Dedra-Exim Szervizével. A kapcsolati adatok az utasítás 1. oldalán találhatóak. A pótalkatrészek megrendelése során kérjük, adják meg az gép adattábláján található szériaszámot, valamint az alkatrész számát az összeállítási rajzról. A garanciális időszakban a javításokat a Garanciajegyen feltüntetett szabályok alapján végezzük. A hibás terméket kérjük, adják át javításra a vásárlás helyén (az eladó köteles átvenni a hibás terméket), vagy küldje el a DEDRA - EXIM Központi Szemvízébe. Kérjük, csatolja az Importőr által kiállított garanciajegyet. Enélkül a dokumentum nélkül a javítás garancia időn túliként lesz kezelve. A garancia időn túli javításokat a Központi Szerviz végzi. A meghibásodott terméket küldje el a Központi Szervizbe (a szállítás költségét a felhasználó fedezi).

11. Önálló hibaelhárítás

FIGYELEM **Mielőtt maga próbálja meg megoldani a problémákat, húzza ki a készüléket az áramforrásról**

PROBLĒMA	IEMESLS	RISINĀJUMS
Ierīce nedarbojas.	Bojāts slēdzis Izlādēts akumulators	Nododiet ierīci servisa punktā. Uzlādējiet akumulatoru.
	Nepareizi uzstādīts akumulators	Uzstādiet to pareizi.
Ierīce kustās ar grūtībām.	Izlādēts akumulators	Pareizi uzlādējiet akumulatoru.
Dzinējs pārkarst.	Eltömődött pengék Pārsniegti pieļaujamie darba parametri	Tisztítsa meg a pengéket Izslēdziet elektroinstrumentu, pagaidiet, līdz tas pilnībā atdziest.

12. A készülék készlete, záró megjegyzések

A készlet: 1. Pisztoly kompresszor - 1 db., 2. Szivattyú tartozékok - 3 db.

13. Információ a felhasználóknak az elektromos éselektronikus berendezések hulladékkezeléséről (háztartásokra vonatkozó tájékoztatás)



A termékeken vagy a kísérő dokumentáción feltüntetett szimbólum azt jelzi, hogy a hibás elektromos vagy elektronikus berendezéseket nem szabad a háztartási hulladékkal együtt ártalmatlanítani. Ha az alkatrészeket meg kell semmisíteni, újra kell használni vagy hasznosítani kell, a helyes megoldás az, ha elviszi őket egy erre szakosodott gyűjtőhelyre, ahol ingyenesen átveszik őket. A használt berendezések gyűjtőhelyeiről a helyi hatóságok adnak tájékoztatást, például a honlapjukon.
A berendezés megfelelő ártalmatlanítása lehetővé teszi az értékes erőforrások megőrzését és az egészségre és környezetre gyakorolt azon negatív hatások elkerülését, amelyek a készülékben lévő veszélyes anyagok, keverékek és összetevők esetleges jelenlétéből adódnak.
A helytelen hulladékártalmatlanítás a vonatkozó helyi előírások szerint büntetés veszélyével jár.
Az uniós országok felhasználói: Ha elektromos vagy elektronikus berendezéseket kell ártalmatlanítania, kérjük, forduljon a legközelebbi értékesítési ponthoz vagy a szállítójához, akik további tájékoztatást tudnak adni.
Az Európai Unión kívüli országokban történő ártalmatlanítás: Ez a szimbólum csak az Európai Unió országaira vonatkozik. Ha a terméket el kívánja dobni, kérjük, forduljon a helyi hatóságokhoz vagy a kereskedőhöz a helyes ártalmatlanítási módszerrel kapcsolatban.

Garanciajegy

Katalógusszám: DED7078 / DED7078LCD
Gyártási tétel száma: .....
(a továbbiakban: **Termék)**

A termék vásárlásának dátuma: ……

Az eladó pecsétje: ……..

Dátum és az eladó aláírása: .....

A felhasználó nyilatkozata:
Igazolom, hogy tájékoztatásra kerültem a garanciális feltételekről, valamint a Kezelési útmutatóban és a Garanciajegyben leírt utasítások be nem tartásából eredő következményekről. A jelen garanciális feltételekkel megismerkedtem, amit aláírásommal igazolok:

....
kelt és helye a Felhasználó aláírása

I A termékért felelős:

1. **Kezes** - DEDRA EXIM sp. z o.o., székhelye Pruszków, címe: ul. 3 Maja 8, 05-800 Pruszków, KRS 0000062517, Varsó fővárosi Körzeti Bíróság Varsóban; az Országos Bírósági Nyilvántartás XIII Gazdasági Osztálya, adószáma: 527-020-49-33, törzstőke: 100 980.00 zł.
2. A jelen Garanciajegyben meghatározott feltételekkel a Kezes garanciát nyújt a Kezes forgalmazásából származó Termékre
3. A garanciából eredő felelősség kizárólagosan a Termékben a Felhasználónak való átadás pillanatában rejlő hibákra vonatkozik.
4. A garancia címén a Felhasználó jogosult a Termék díjmentes megjavítására, amennyiben a hiba a garanciális időszak során kelentkezik. A Termék megjavításának módja (a javítás módszere) a Kezes döntésétől függ. Amennyiben a Kezes megállapítása szerint ni lehetőség a megjavításra, a Kezes fenntartja magának a jogot a hibás alkatrész vagy az egész Termék hibátlanra cseréléséhez, a Termék árának csökkentéséhez, vagy a szerződéstől történő elálláshoz.
5. Azzal a Felhasználóval szemben, amelyik nem számít fogyasztónak az 1964 április 23-i, a Polgári Törvénykönyvről szóló törvény szerint, a Kezes jelen garanciából eredő és/vagy a garancia megkötésével és teljesítésével kapcsolatos kártérítési felelőssége, a jogi címtől függetlenül, a hibás Termék értékének összegére korlátozódik.

II **Garanciális időszak:**

A garanciával rendelkező alkatrészek	A garanciális védelem időtartama
DED7078 / DED7078LCD	36 hónap, a Termék vásárlásának napjától számítva a jelen Garanciajegyen megjelölve
Szivattyú tartozékok	Garancia nélkül

III **A garancia alkalmazásának feltételei:**

1. A Felhasználó felmutatja a Termék kitöltött Garanciajegyét és valószínűsíti a Termék vásárlásának körülményeit, pl. felmutatva a pénztár blokkot, számlát, stb. A reklamáció hatékony lebonyolításának érdekében ajánlott, hogy a Felhasználó a reklamált Termékkel együtt adja át a Kezelési útmutatóban leírt készlet tartalmát.
2. A Felhasználó betartja a Kezelési útmutatóban és a Garanciajegyen feltüntetett utasításokat.
3. A garancia csak a Magyar Köztársaság és az EU területén érvényes.
4. **A garancia nem terjed ki a Termék következő okokból keletkező meghibásodásaira:**

a) A Felhasználó nem tartotta be a Kezelési útmutatóban meghatározott, különösen a megfelelő használatra, karbantartásra és tisztításra vonatkozó feltételeket; A Felhasználó a Kezelési útmutatónak nem megfelelő tisztító és karbantartó szereket alkalmazott;
b) A Felhasználó nem megfelelő módon tárolja és szállítja a Terméket;
c) A Felhasználó önállóan, a Kezessel való egyeztetés nélkül módosította és/vagy átalakította a Terméket;
d) A Felhasználó a Kezelési útmutatónak nem megfelelő üzemeltetési anyagokat használt a Termékhez.
e) 5. Az a Felhasználó, amelyik nem számít fogyasztónak az 1964 április 23-i, a Polgári Törvénykönyvről szóló törvény szerint, elveszíti a jelen garanciából eredő jogait, ha a Terméken:
f) a szériaszámok, dátum jelölések és a típuscímkék a Felhasználó által eltávolításra, kicserélésre vagy megrongálásra kerültek;
g) a plombák a Felhasználó által megrongálásra kerültek, vagy a Felhasználó beavatkozásának nyomait viselik.

5. **Figyelem!** A Termék mindennapos kezelésével kapcsolatos, többek között a Kezelési útmutatóból eredő műveleteket a Felhasználó saját hatáskörébe és saját költségére végzi el.

IV Reklamációs eljárás:

1. A Termék helytelen működésének észrevételekor, a reklamáció bejelentése előtt ellenőrizze, hogy a Kezelési útmutatóban meghatározott valamennyi művelet a megfelelő módon került végrehajtásra.
2. Ajánlott a reklamációt haladéktalanul bejelenteni, a legjobb a Termék hibája észrevételétől számított 7 napon belül. Az a Felhasználó, amelyik nem számít fogyasztónak az 1964 április 23-i, a Polgári Törvénykönyvről szóló törvény szerint, elveszíti a jelen garanciából eredő jogait, ha nem jelenti be 7 napon belül a reklamációt.
3. A reklamációs bejelentés megtehető a Termék vásárlásának helyén, a garanciális szervizben, vagy írásban az alábbi címen: DEDRA EXIM sp. z o.o., ul. 3 Maja 8, 05-800 Pruszków.
4. A Felhasználó a reklamációt a www.dedra.pl weboldalon található űrlap segítségével jelentheti be. („Garanciális reklamáció bejelentési űrlap”).
5. Az egyes országok szerviz címei a www.dedra.pl weboldalon elérhetőek. Amennyiben az adott országban nincs garanciális szervíz, a reklamációs bejelentést ajánljuk a következő címre küldeni: DEDRA-EXIM Sp. z o.o., ul. 3 Maja 8, 05-800 Pruszków (Lengyelország).
6. A Felhasználó biztonságára való tekintettel a hibás Termék használata tilos.
7. Figyelem!!! A hibás Termék veszélyes a Felhasználó egészségére és életére.
8. A garanciából eredő kötelezettségek ellátására a reklamált Terméknek a Felhasználó általi leadásának napjától számított 14 munkanapon belül kerül sor.
9. A terméket reklamációra küldése előtt ajánlott megtisztítani. Ajánlott a reklamált terméket gondosan bebiztosítani a szállítási károk elkerülése érdekében (ajánlott a reklamált Terméket az eredeti csomagolásban elküldeni).
10. A garanciális időszak meghosszabbításra kerül azzal az idővel, mely alatt a Felhasználó a Termék meghibásodásából eredően nem tudta az használni. A garancia nem zárja ki, nem korlátozza és nem függeszti fel a Felhasználó eladott termékek hibáira vonatkozó kezességi szabályokból eredő jogait.

RO Cuprinsul

1. Fotografii şi desene
2. Descrierea aparatului
3. Destinația aparatului
4. Restricții de utilizare
5. Date tehnice
6. Pregătire pentru funcționare
7. Pornirea aparatului
8. Punere în funcțiune şi utilizarea aparatului
9. Verificări şi reglaje curente
10. Piese de schimb şi accesorii
11. Rezolvarea problemelor
12. Dotarea completă a aparatului
13. Informația pentru utilizatori referitoare la eliminarea aparatelor electrice şi electronice
14. Certificat de garanție

Traducerea instrucțiunii originale

Condițiile generale de siguranță sunt în broşură anexată la manualul de utilizare. Declarația de Conformitate CE este anexată la aparat ca un document separat. Dacă lipseşte Declarația de Conformitate CE Vă rugăm să Vă contactați cu Service-ul Dedra-Exim Sp. z o.o.

AVERTISMENT. Citiți toate avertismentele marcate cu simbolul şi toate instrucțiunile. Nerespectarea avertismentelor şi instrucțiunilor de siguranță menționate mai jos poate cauza electrocutări, incendii sau leziuni grave.

Păstrați toate avertismentele şi instrucțiunile pentru utilizare ulterioară.

ATENȚIE Aparatul din linia SAS+ALL a fost proiectat pentru a lucra numai cu încărcătoarele şi acumulatoarele din linia SAS+ALL.

Acumulatorul Li-Ion şi încărcătoarea nu sunt un echipament al aparatului cumpărat deci trebuie să le cumpărați separat. Utilizarea unor alte acumulatoare şi încărcătoare decât cele recomendate pentru acest aparat cauzează pierderea garanției.

2. Descrierea aparatului

Descrierea mașinii DED7078: 1. Manometru, 2. Accesorii, 3. Comutator pornire / oprire, 4. Priză baterie, 5. Furtun cu capăt.
Descrierea mașinii DED7078LCD: 1. Panou de control cu manometru, 2. Accesorii, 3. Comutator blocabil, 4. Priză baterie, 5. Furtun cu capăt.

3. Destinația aparatului

Mașina este un compresor cu piston destinat pentru umflarea roților, camerelor de anveloape, mingilor şi saltelelor. Este echipat cu accesorii pentru supapele Shrader (tip auto), Dunlop (tip bicicletă), precum şi cu un ac pentru umflarea mingilor sportive şi un vârf conic pentru umflarea saltelelor.
Se permite utilizarea maşinii în lucrări de renovare şi construcții, ateliere de reparație, lucrări de amatori cu respectarea condițiilor de utilizare şi admisibile de funcționare cuprinse în manual de utilizare.

4. Restricții de utilizare

ATENȚIE Mixterul cu baterie poate fi utilizat numai în conformitate cu „Condițiile de funcționare permise” menționate mai jos.

ATENȚIE Mixterul este destinat numai pentru bricolaj şi pentru uz casnic.

Modificări neautorizate ale construcției mecanice şi electrice, orice alte modificări, activități de întreținere care nu sunt descrise în Instrucțiunile de utilizare vor fi considerate ilegale şi vor duce la pierderea imediată a Drepturilor de Garanție. Utilizarea neconformă cu destinația sau cu Instrucțiunilor de utilizare vor duce la pierderea imediată a Drepturile de Garanției.

ATENȚIE Compresorul nu poate fi utilizat pentru suflare sau funcționare continuă.
Protejați împotriva precipitațiilor, umezelii şi prafului.
Nu utilizați un compresor pentru umflarea pneurilor în autovehicule.

CONDIȚII ADMISE DE MUNCĂ
Aparatul poate fi utilizat numai în încăperi închise. Se recomandă *încărcarea acumulatorilor* în *intervalul* de *temperatură* de *încărcare* corespunzător, între *10°C* şi *30°*. Nu expuneți la temperaturi mai mari de 45°C.

5. Date technice

Modelul dispozitivului	DED7078	DED7078LCD
Tensiunea de lucru [V]	18 d.c.	18 d.c.
Presiune [bar]	11	11
Debit de aer [L / min]	12	12
Manometru	Manometru	LCD
Emisie de zgomot:		
Nivelul presiunii sonore LpA [dB (A)]	<70	<70
Nivel de putere sonoră LwA [dB (A)]	80,6	80,6
Incertitudine de măsurare KpA, KwA [dB (A)]	3	3
Nivel de vibrații pe mâner [m / s2]	<2,5	<2,5
Incertitudine de măsurare k [m / s2]	1,5	1,5

Informații privind zgomotul şi vibrațiile

Valoarea totală a vibrațiilor a_h şi abateria de măsurare s-a stabilit conform cu standardul EN 62841-1 şi s-a prezentat în tabel.
Emisia de zgomot s-a stablit conform cu standardul EN 62841-1, valoarea s-a prezentat în tabelul de mai sus .

ATTENION Zgomotul poate pricinui afectarea auzului, întotdeauna folosiți echipamentul de protecție auditivă!

Valoarea declarată a emisiei de zgomot a fost măsurată conform cu metoda standard şi poate fi folosită pentru compararea unui aparat cu altul. Nivelul de emisie a zgomotului menționat mai sus poate fi de asemenea folosit pentru evaluarea inițială a expunerii la zgomot.
Nivelul zgomotului în cursul utilizări reale a uneltei electrice în funcție de modul de utilizare a uneltelor poate să fie diferit de valoarea declarată. Nivelul de zgomot depinde de tipul de material prelucrat precum şi de măsurilor necesare care s-au luat în scopul protecției operatorului. Pentru a evalua exact expunerea în condiții reale de utilizare, trebuie să luați în considerare toate etapele ciclului de operare, care cuprind de asemenea perioadele când aparatul este oprit sau este pornit dar nu este utilizat pentru lucru.

6. Pregătire pentru funcționare

ATENȚIE Aparatul este o parte a liniei SAS+ALL, de aceea pentru a-l folosi trebuie să completați setul compus din aparat, acumulator şi Încărcătoare.

Mașina trebuie utilizată într-un loc bine luminat. Pentru a pregăti compresorul pentru funcționare, instalați bateria în priză (Fig. A, 3), selectați capătul corespunzător şi puneți-l pe supapă.

7. Pornirea aparatului

Dispozitivul este alimentat de un acumulator de 18V. Acumulatorul încărcat introduceți în ghidajul din mâner până când va acționa zăvorul mânerului. Dispozitivul este gata de utilizare.
Se referă la DED7078: Apăsați comutatorul (Fig. A, 3). Compresorul va începe să funcționeze.

Se referă la DED7078LCD: Pe panoul de control (Fig. A, 1) apăsați butonul marcat cu unități de presiune până când afișajul arată unitatea dorită (kPa, bar, psi). Folosiți butoanele „+” și „-” pentru a selecta presiunea necesară. Apăsați comutatorul (Fig. A, 4) în timp ce ridicați ușor blocarea comutatorului. Compresorul va începe să funcționeze.

8. Punere în funcțiune şi utilizarea aparatului

⚠ ATENȚIE **Dacă bateria se supraîncălzește la peste 45° C, opriți funcționarea și lăsați bateria să se răcească.**

Notă: La umflare, nu trebuie depășită presiunea admisibilă specificată de producătorul roții / anvelopei / camerei anvelopei / mingii / saltelei.
Se aplică la DED7078: Observați presiunea de pe manometru (Fig. A, 1) și pompați până la presiunea dorită. Când este atinsă, eliberați comutatorul și verificați din nou presiunea afișată pe manometru. Pompați dacă este necesar. Trebuie amintit că, atunci când deconectați capătul compresorului de la supapă, poate avea loc o ușoară pierdere de presiune în roată (camera anvelopei, bilă, saltea).
Se aplică la DED7078LCD: După setarea presiunii dorite pe panoul de control și apăsarea comutatorului, compresorul va funcționa până când atinge presiunea setată și apoi se oprește singur. Rețineți că, în timpul pompării, compresorul poate depăși ușor presiunea setată cu aproximativ 0,1-0,15 bar (10-15 kPa), apoi se va opri. Presiunea afișată după oprire poate fi cu 0,05 bar (5 kPa) mai mare decât dorită. Acesta este excesul destinat pierderii de presiune care poate apărea la deconectarea capătului compresorului de pe supapă. Pentru a opri compresorul, ridicați ușor blocarea comutatorului, apoi comutatorul va fi setat în poziția „oprit”.

9. Verificări şi reglaje curente

⚠ ATENȚIE **După terminarea lucrului, deconectați sursa de alimentare**

Curățați regulat întregul dispozitiv, acordând o atenție deosebită curățării găurilor de ventilație
Evitați încărcarea acumulatorului imediat după utilizarea intensă. Datorită fenomenului de descărcare, nu depozitați acumulatorul complet descărcat, deoarece se poate descărca sub nivelul critic și poate să se deterioreze definitiv., Prin urmare, un acumulator neutilizată ar trebui să fie depozitat parțial (până la aproximativ 40%). Încărcați acumulatorul înainte să fie complet descărcat. Depozitați bateriile la temperaturi cuprinse între 10-30 ° C. Depozitată la temperaturi scăzute, își pierde capacitatea mai repede.
Încărcarea acumulatorului este descrisă în instrucțiunile privind acumulatorul și încărcătorul din linia SAS + ALL.

⚠ ATENȚIE **Locul de depozitare a dispozitivului trebuie să fie inaccesibil copiilor.**

Dacă este necesar să trimiteți dispozitivul la un centru de service pentru reparații, protejați-l de deteriorarea mecanică accidentală și scoateți bateriile din priza încărcătorului.

Metoda de demontare a acumulatorului

Pentru a demonta acumulatorul, apăsați butonul de eliberare din partea frontală a bateriei. Scoateți acumulatorul din priză. Pentru a instala acumulatorul, introduceți-l în priză și apoi apăsați până când zăvorul mânerului activează.

Curățare şi întreținere

Întreținerea include operațiunile de întreținerea, inclusiv şi al accesoriilor adică acumulatorul și încărcătorul.

⚠ ATTENION **Nu efectuați niciodată lucrări de întreținere la dispozitivul conectat la sursa de alimentare.**

Poate pricinui răni grave sau șocuri electrice. Acumulatorul trebuie scos din priza dispozitivului înainte de a efectua operațiile de întreținere.
Întreținerea dispozitivului constă în menținerea curată a componentelor necesare pentru funcționarea normală. Nu folosiți solvenți pentru curățare, deoarece asta poate pricinui deteriorarea ireversibilă a carcasei și a altor piese din plastic.
Acumulatorul nu trebuie curățat cu apă, deoarece poate pricinui un scurtcircuit intern care duce la deteriorarea permanentă.

10. Piese de schimb şi accesorii

Accesorii recomendate

Maşina de găurit - înşurubat din linia SAS+ALL poate fi echipată cu orice acumulator şi încărcătoare din linia SAS+ALL. La comanda pieselor de schimb şi accesoriilor Vă rugăm să Vă contactaţi cu service-ul Dedra-Exim. Datele de contact sunt pe pagina 1 al manualului. La comanda pieselor de schimb Vă rugăm să indicaţi numărul de LOT de pe plăcuţa cu date technice precum şi numărul componentei de pe schemă. În perioada de garanţie reparaţiile sunt efectuate în condiţiile descrise în Certificatul de Garanţie. Vă rugăm să aduceţi produsul reclamat la locul de achiziţionare (vânzătorul este obligat să primească produsul reclamat), sau să-l trimiteți la Service-ul Central DEDRA-EXIM. Vă rugăm să ataşaţi Certificatul completat de Garanţie emis de importer. Fără acest document repararea va fi considerată ca după garanție. După perioada de garanţie repararea efectuază service-ul central. Aparatul deteriorat se va trimite la service (costurile de trimitere acoperă utilizatorul).

⚠ ATENȚIE

11. Rezolvarea problemelor

Înainte de a încerca să rezolvați singur problemele, deconectați dispozitivul de la sursa de alimentare

PROBLEMĂ	CAUZA	REZOLVARE
Aparatul nu funcționează	Întrerupătorul pornire/oprire deteriorat Bateria descărcată Bateria rău montată	Trimiteți aparatul la service Încărcați bateria Fixați corect
Aparatul porneşte cu greutate	Bateria descărcată	Încărcați corect bateria
Motorul se încălzeşte	Astupate lame	Curățiți lama
	Depășite parametrii admisibili de funcționare	Opriți unealta electrică, amânați lucru până când se răcește complet

12. Dotarea completă a aparatului, observații finale

Completare: 1. Compresor de pistol - 1 buc., 2. Accesorii de pompare - 3 buc.

13. Informația pentru utilizatori privind eliminarea utilajelor uzate (se referă la gospodării de casă)

Simbolul afișat pe produse sau pe documentația care le însoțește indică faptul că echipamentele electrice sau electronice defecte nu trebuie eliminate împreună cu deșeurile menajere. În cazul în care trebuie să eliminați, să reutilizați sau să recuperați componente, trebuie să le duceți la un punct de colectare specializat, unde vor fi acceptate gratuit. Autoritățile locale furnizează informații privind locația punctelor de colectare a echipamentelor uzate, de exemplu pe site-urile lor web.
Eliminarea corespunzătoare a dispozitivului permite conservarea resurselor valoroase și evitarea impactului negativ asupra sănătății și mediului, care rezultă din posibilitatea prezenței substanțelor, amestecurilor și componentelor periculoase în echipament.
Eliminarea incorectă a deșeurilor riscă sancțiuni în conformitate cu reglementările locale relevante.
Utilizatorii din țările UE: Dacă trebuie să vă debarasați de echipamente electrice sau electronice, vă rugăm să contactați cel mai apropiat punct de vânzare sau furnizorul dumneavoastră, care vă va putea oferi informații suplimentare.
Eliminarea în țări din afara Uniunii Europene: Acest simbol se aplică numai în țările din Uniunea Europeană. În cazul în care doriți să aruncați acest produs, vă rugăm să contactați autoritățile locale sau dealerul pentru a afla metoda corectă de eliminare.

Certificat de garanţie

Pentru

Nr. de katalog: DED7078 / DED7078LCD
Număr de lot:.....
(denumit în continuare Produs)

Data de cumpărare a produsului: …….

Ştampila vânzătorului: ……..

Data şi semnătura vânzătorului: .....

Declaraţia Utilizatorului:

Confirm, că am fost informat în ceea ce priveşte condiţiile de garanţie şi efectele nerespectării orientărilor cuprinse în manualul de utilizare şi în Certificatul de garanţie. Condiţiile prezentei garanţiei îmi sunt cunoscute ce afirm cu semnătura mea de mână:

....
Data şi locul semnătura Utilizatorului

Garanția este acordată în conformitate cu prevederile OG 21/1992 și OG 140/2021, cu modificările ulterioare, pe baza cardului de garanție și a dovezii originale de cumpărare. Perioada de reparație nu poate depăși 15 zile calendaristice de la data la care consumatorul a predat reclamația vânzătorului.

I **Responsabilitatea pentru produs:**

1. **Garant** - DEDRA EXIM sp. z o.o. cu sediul în Pruszkowie, adresa: ul. 3 Maja 8, 05-800 Pruszków, KRS 0000062517, Sąd Rejonowy dla m.st. Warszawy w Warszawie, XIV Wydział Gospodarczy Krajowego Rejestru Sądowego,*[Judecătoria Raională pentru o.c. Varşovia în Varşovia, Departamentul al XIV–a Economic al Registrului Naţional Juridic]* NIP *[CIF]* 527-020-49-33, Kapitał zakładowy *[capital social]*: 100 980.00 zł.
2. în condiţiile menţionate în prezentul Certificat de garanţie Garantul acordă garanţie la produsul derivat din distribuţia Garantului.
3. Responsabilitatea cu titlu de garanţie cuprinde numai defectele care sau ivit din cauze datorate Produsului în momentul livrării acestuia Utilizatorului.
4. Cu titlu de garanţie, Utilizatorul, obţine dreptul la repararea gratis a Produsului, dacă defecţiunea s-a ivit în perioada de garanţie. Modul de reparare a Produsului (metoda de executare a reparării) depinde de decizia Garantului. Dacă Garantul constată că Produsul nu poate fi reparat, Garantul îşi rezervă dreptul de a schimba piesa defectă sau total Produsul cu altul fără defecte sau de a micşora preţul Produsului ori de a se retrage de la Contract.
5. Faţă de Utilizatorul, care conform cu legea din data de 23 aprilie 1964 din Codul Civil, nu este un consumator, răspunderea Garantului pentru dauna rezultate din prezenta garanţie şi/ sau în legătură cu încheierea şi executarea acesteia, indiferent de dreptul legal, este limitată maxim până la valoarea Produsului defect.

II **Perioada de garanţie:**

Componentele Produsului acoperite de garanţie	Durata de protecţie a garanţiei
DED7078 / DED7078LCD	36- luni, de la data cumpărării Produsului, înscrisă în prezentul Certificat de garanţie
Accesorii de pompare	Fără garanţie

III **Condiţiile de utilizare a garanţiei:**

1. Prezentarea de către Utilizator a Certificatul completat de garanţie a Produsului şi dovedirea împrejurărilor de cumpărare a Produsului de ex. prin prezentarea chitanţei, facturei, etc. Pentru a efectua în mod eficient reclamaţia, se

recomandă că Utilizatorul să trimite împreună cu Produsul reclamat, toate componetele menţionate la “Completarea” Produsului în manualul de utilizare.
2. Respectarea de către Utilizator a recomandările din Manualul de utilizare şi din Certficatul de garanţie.
3. Garanţia acoperă numai teritoriul Republicii Polonă şi UE.
4. **Garanţia nu acoperă defecţiunile Produsului apărute în special din cauza:**
a) Nerespectării de către Utilizator a condiţiilor indicate în Manualul de utilizare, în special în domeniul de utilizare, întreţinere şi curăţare corectă.
b) Utilizarea de către Utilizator a unor produse de curăţare sau substanţe de conservare care sunt neadecvate cu Manualul de utilizare;
c) Depozitare necorespunzătoare şi transportul necorespunzător al Produsului de către Utilizator;
d) Modificări şi/sau reconstrucţii arbitrare a Produsului de către Utilizator;;
e) Utilizarea în Produs de către Utilizator a unor materiale consumabile neconforme cu manualul de utilizare.
f) Utilizatorul care conform nu legea din data de 23 aprilie 1964 din Codul Civil nu este un consumator, pierde garanţia pentru Produsul, în care:
g) numerele de serie, marcarea datelor şi plăcuţele cu datele technice au fost îndepărtate de către Utilizator.
h) sigiliile existente au fost deteriorate de Utilizator sau au urme rămase din manipularea de către utilizator la acestea.
5. **Atenţie!** Operaţiile legate cu utilizarea de fiecare zii, descrise în manualul de utilizare, Utilizatorul execută singur pe costul său.
IV Procedura de reclamaţie:
1. Dacă se constată că Produsul nu funcţionează corect, Înainte de a depune reclamaţia trebuie să Vă asiguraţi dacă toate operaţiunile descrise în manualul de utilizare au fost executate corect.
2. Sesizaţi imediat reclamaţia, cel mai bine în termen de 7 zile de la data la care aţi observant defectul produsului. Utilizatorul care conform cu legea din data de 23 aprilie 1964 din Codul Civil nu este un consumator, pierde garanţia pentru Produs dacă reclamaţia nu depune în termen de până de 7 zile.
3. Sesizarea reclamaţiei se face de ex. la. la punctul de cumpărare a Produsului, la service-ul de garanţie sau se poate trimite în scris pe adresa: DEDRA EXIM sp. z o.o., ul. 3 Maja 8, 05-800 Pruszków.
4. Utilizatorul poate să depună reclamaţia prin formularul accesibil pe pagina de internet www.dedra.pl. (“Formular pentru sesizarea reclamaţiei cu titlu de garanţie”).
5. Adresele service-urilor de garanţie din fiecare stat sunt accesibile pe pagina www.dedra.pl. Dacă service-ul lipseşte în statul adecvat, trimiteţi sesizările de reclamaţie cu titlu de garanţie pe adresa: DEDRA EXIM sp. z o.o. ul. 3 Maja 8, 05-800 Pruszków (Polonia).
6. Luând în considerare siguranţa Utilizatorului se interzice utilizarea Produsului defect.
7. Atenţie!!! Utilizarea Produsului defect este periculos pentru sănătatea şi viaţa Utilizatorului.
8. Executarea obligaţiilor rezultate din garanţie va avea loc în termen de 14 zile lucrătoare, calculate de la data furnizării de către Utilizator a Produsului reclamat.
9. Înainte de furnizare a Produsului reclamat se recomandă curăţirea acestuia. Se recomandă de a se asigura bine Produsul împotriva distrugerii în timpul transportului (se recomandă să trimiteţi produsul reclamat în ambalajul original).Perioada de garanţie va fi prelungită cu durata în care, din cauza defectului Produsului acoperit de garanţie Utilizatorul nu l-a putut să-l utilizeze,
Garanţia nu opreşte, nu limitează nu suspendează drepturile Utilizatorului rezultate din dispoziţiile privind garanţia pentru vicile produsului vândut.

SI Kazalo

1. Fotografije in risbe
2. Opis naprave
3. Namen naprave
4. Omejitve uporabe
5. Tehnični podatki
6. Priprava na delo
7. Vklop naprave
8. Uporaba naprave
9. Tekoče vzdrževanje
10. Rezervni deli in dodatki
11. Samostojno odpravljanje težav
12. Dokončanje opreme
13. Informacije za uporabnike o odstranjevanju električne in elektronske opreme
14. Garancijski list

Prevod izvirnih navodil

Splošni varnostni pogoji so vključeni v ločeni brošuri.
Izjava o skladnosti je priložena napravi kot ločen dokument. Če izjave o skladnosti ni, se obrnite na službo podjetja Dedra-Exim Sp. z o.o.

OPOZORILO. Preberite vsa opozorila, označena z izklicnim znakom, in vsa navodila.

Neupoštevanje naslednjih opozoril in varnostnih navodil lahko povzroči električni udar, požar ali hude telesne poškodbe. Vsa opozorila in navodila shranite za poznejšo uporabo.

POZOR **Linija SAS+ALL je zasnovana tako, da deluje samo s polnilniki in baterijami linije SAS+ALL.**

Li-Ion baterija in polnilec nista vključena v kupljeno opremo in ju je treba kupiti posebej. Uporaba drugih baterij in polnilnikov, ki niso namenjeni napravi, je prepovedana.

2. Opis naprave

DED7078: 1. manometer, 2. pribor, 3. stikalo, 4. vtičnica za baterijo, 5. cev s šobo.
DED7078LCD: 1. nadzorna plošča z merilnikom tlaka, 2. pribor, 3. stikalo za vklop/izklop s ključavnico, 4. vtičnica za baterijo, 5. cev s šobo.

3. Namen naprave

Naprava je batni kompresor, namenjen napihovanju koles, cevi, žog in vzmetnic. Opremljena je z dodatki za ventile Shrader (za avtomobile) in Dunlop (za kolesa) ter iglo za napihovanje športnih žog in stožčasto konico za napihovanje vzmetnic.
Napravo je dovoljeno uporabljati pri obnovitvenih in gradbenih delih, v delavnicah za popravila, pri ljubiteljskih delih, pri čemer je treba upoštevati pogoje uporabe in dovoljene delovne pogoje iz navodil za uporabo.
V skladu z Zakonom o tehničnem nadzoru iz leta 2000 (Dz. 122, točka 1321, člen 6
odstavek 15), kakor je bil spremenjen, in v skladu s predpisi o tehničnih pregledih iz leta 2003
r. (Uradni list 135, 1269 s prilogo) sporočamo, da je kompresor
Akumulatorska baterija DED7078 ni predmet tehničnega nadzora.

4. Omejitve uporabe

POZOR **Napravo lahko uporabljate le v skladu s spodnjimi "Dovoljenimi pogoji delovanja".**

POZOR **Kompresorja ne smete uporabljati za čiščenje ali neprekinjeno delovanje.**

Zaščitite ga pred padavinami, vlago in prahom. Kompresorja ne uporabljajte za polnjenje pnevmatik na motornih vozilih.

POZOR **Nedovoljene spremembe mehanske in električne konstrukcije, kakršne koli spremembe, vzdrževalni posegi, ki niso opisani v priročniku z navodili za uporabo, bodo obravnavani kot nezakoniti in bodo povzročili takojšnjo izgubo garancijskih pravic, izjava o skladnosti pa bo postala neveljavna. Uporaba električnega orodja v nasprotju s predvideno uporabo ali navodili za uporabo bo imela za posledico takojšnjo izgubo garancijskih pravic.**

DOVOLJENI DELOVNI POGOJI
Ni za uporabo na prostem. Temperaturno območje polnjenja baterije 10-30 °C. Ne izpostavljajte temperaturam nad 45 °C.

5. Tehnični podatki

Model opreme	DED7078	DED7078LCD
Delovna napetost [V]	18 d.c.	18 d.c.
Tlak [bar]	11	11
Stopnja pretoka zraka [L/min]	12	12
Indikator tlaka	Merilnik tlaka	Zaslon LCD
Emisije hrupa:		
Raven zvočnega tlaka L_{pA} [dB(A)]	<70	<70
Raven zvočne moči L_{wA} [dB(A)]	80,6	80,6
Merilna negotovost K_{pA} , K_{wA} [dB(A)]	3	3
Stopnja vibracij ročaja [m/s]^2	<2,5	<2,5
Merilna negotovost k [m/s]^2	1,5	1,5

Informacije o hrupu in vibracijah.

Kombinirana vrednost vibracij a in merilna negotovost sta bili določeni v skladu s standardom EN 62841-1 in sta navedeni v tabeli
Emisije hrupa so bile določene v skladu s standardom EN 62841-1, vrednosti so navedene zgoraj v tabeli.

POZOR **Hrup lahko povzroči poškodbe sluha, zato pri delu vedno uporabljajte zaščito sluha!**

Deklarirana vrednost emisij hrupa je bila izmerjena v skladu s standardno preskusno metodo in se lahko uporablja za primerjavo ene naprave z drugo. Zgoraj navedena raven emisije hrupa se lahko uporablja tudi za predhodno oceno izpostavljenosti hrupu.
Raven hrupa med dejansko uporabo električnega orodja se lahko razlikuje od deklariranih vrednosti, kar je odvisno od uporabe delovnega orodja, zlasti od vrste obdelovanca in potrebe po določitvi ukrepov za zaščito upravljavca. Za natančno oceno izpostavljenosti v dejanskih pogojih uporabe je treba upoštevati vse dele delovnega cikla, vključno z obdobji, ko je stroj izklopljen ali ko je vklopljen, vendar se ne uporablja za delo.

6. Priprava na delo

POZOR **Naprava je del linije SAS+ALL, zato je treba za njeno uporabo sestaviti komplet, ki ga sestavljajo naprava, baterija in polnilec. Uporaba drugih baterij in polnilnikov je prepovedana.**

Napravo je treba uporabljati v dobro osvetljenem prostoru. Če želite kompresor pripraviti za delovanje, namestite baterijski sklop v vtičnico (slika A, 3), izberite ustrezno konico in jo pritrdite na ventil.

7. Vklop naprave

Napravo napaja 18V baterija. Napolnjen akumulatorski vložek vstavite v vodilno tirnico, dokler se ročaj ne zaskoči. Nato je enota pripravljena za uporabo.
Za DED7078: pritisnite stikalo (slika A, 3). Kompresor bo začel delovati.
Velja za DED7078LCD: na nadzorni plošči (slika A, 1) pritisnite gumb, označen z enotami tlaka, dokler se na zaslonu (slika B) ne prikaže želena enota (kPa, bar, psi). Z gumboma "+" in "-" izberite želeni tlak. Pritisnite stikalo (slika A, 4) in pri tem rahlo dvignite ključavnico stikala navzgor. Kompresor se bo zagnal.

8. Uporaba naprave

POZOR **Če se baterija segreje na več kot 45 °C, ustavite delovanje in počakajte, da se baterija ohladi. Če se baterija preveč segreje, obstaja nevarnost okvare baterije.**

POZOR **Pri polnjenju ne prekoračite dovoljenega tlaka, ki ga je določil proizvajalec kolesa/pnevmatike/trubice/kule/matrice.**

Velja za DED7078: opazujte tlak na manometru (slika A, 1) in črpajte, dokler ne dosežete želenega tlaka. Ko je ta dosežen, sprostite stikalo in ponovno preverite tlak, prikazan na manometru. Po potrebi ponovno napolnite tlačno posodo. Upoštevajte, da lahko pride do manjše izgube tlaka v kolesu (notranja cev, krogla, vzmetnica), ko odklopite konico kompresorja z ventila.
Velja za DED7078LCD: Ko na nadzorni plošči nastavite želeni tlak in pritisnete stikalo, bo kompresor deloval, dokler ne doseže nastavljenega tlaka, nato pa se izklopi. Upoštevajte, da lahko med črpanjem kompresor nekoliko preseže nastavljeni tlak, in sicer za približno 0,1-0,15 bara (10-15 kPa), nato se izklopi. Pokazani tlak po izklopu je lahko za 0,05 bara (5 kPa) višji od želenega. To je dodatek za izgubo tlaka, do katere lahko pride, ko je konica kompresorja odklopljena od ventila. Če želite izklopiti kompresor, dvignite ključavnico stikala rahlo navzgor, pri čemer se stikalo premakne v položaj "izklopljeno".

9. Tekoče vzdrževanje

Redno čistite celotno enoto, posebno pozornost pa namenite čiščenju prezračevalnih odprtin.
Ne polnite baterije takoj po intenzivni uporabi. Zaradi pojava praznjenja baterije ne shranjujte popolnoma izpraznjene, saj se lahko takrat izprazni pod kritično raven in se trajno poškoduje.
Kadar baterije ne uporabljate, jo je treba hraniti delno napolnjeno (do približno 40 %). Baterijo napolnite, preden se popolnoma izprazni. Baterije shranjujte pri temperaturah od 10 do 30 °C. Če jo hranite pri nizkih temperaturah, bo hitreje izgubila zmogljivost.
Polnjenje baterije je opisano v navodilih za baterijo in polnilec iz linije SAS+ALL.

⚠ POZOR **Prostor za shranjevanje naprave ne sme biti dostopen otrokom.**

Če ga morate poslati v popravilo v servisni center, ga zaščitite pred nenamernimi mehanskimi poškodbami in odstranite baterijo iz vtičnice polnilnika.

Kako razstaviti baterijo

Če želite odstraniti baterijo, pritisnite gumb za sprostitev na sprednji strani baterije. Baterijo potisnite iz vtičnice. Če želite namestiti paket baterij, potisnite paket baterij v vtičnico in nato pritisnite navzdol, dokler se ročica ne zaskoči.

Vzdrževanje naprave

Vzdrževanje vključuje tudi servisiranje dodatne opreme, tj. baterije in polnilnika.

⚠ POZOR **Nikoli ne izvajajte vzdrževalnih del na napravi, ki je priključena na vir napajanja.**

To lahko povzroči hude poškodbe ali električni udar. Pred izvajanjem vzdrževanja izvlecite baterijski sklop iz vtičnice naprave.
Vzdrževanje aparata obsega vzdrževanje čistoče vseh sestavnih delov, ki so potrebni za normalno delovanje. Za čiščenje ne smete uporabljati topil, saj lahko to povzroči nepopravljive poškodbe ohišja in drugih plastičnih sestavnih delov.
Akumulatorja ne smete čistiti z vodo, saj lahko pride do notranjega kratkega stika, ki lahko povzroči trajne poškodbe.

10. Rezervni deli in dodatki

Priporočena dodatna oprema

Vgradite lahko katero koli baterijo in polnilnik iz linije SAS+ALL.
Za nakup nadomestnih delov in dodatne opreme se obrnite na servisno službo družbe Dedra-Exim. Kontaktne podatke najdete na strani 1 priročnika. Pri naročanju rezervnih delov navedite številko DELA na napisni ploščici in številko dela s sestavne risbe. V garancijskem obdobju se popravila izvajajo v skladu s pravili, navedenimi v garancijskem listu. Reklamiran izdelek oddajte v popravilo na mestu nakupa (prodajalec je dolžan sprejeti reklamiran izdelek) ali ga pošljite v centralno službo DEDRA - EXIM. Priložite garancijsko kartico, ki jo je izdal uvoznik. Brez tega dokumenta bo popravilo obravnavano kot pozgarancijsko. Po poteku garancijskega obdobja popravila izvaja osrednja služba. Pokvarjeni izdelek je treba poslati v servisni center (stroške pošiljanja krije uporabnik). 11. 11. Odpravljanje napak na lastno odgovornost

⚠ POZOR **Pred samostojnim odpravljanjem težav odklopite enoto iz električnega napajanja.**

PROBLEM	VZROK	REŠITEV
Naprava ne deluje	Pomanjkljivo stikalo Izpraznjena baterija Nepravilno nameščena baterija	Napravo dajte servisirati Polnjenje baterije Pravilno pritrdite
Motor se pregreva	Zamašeni zračniki Preseganje obratovalnih parametrov	Očistite luknje Izklopite napravo in odložite delo, dokler se popolnoma ne ohladi.

12. Zaključek enote, zaključne pripombe

Kompletiranje: 1. kompresor s pištolo - 1 enota, 2. črpalni pribor - 3 enote.

13. Informacije za uporabnike o odstranjevanju električne in elektronske opreme (gospodinjstva)



Simbol, ki je prikazan na izdelkih ali spremljajoči dokumentaciji, označuje, da se okvarjene električne ali elektronske opreme ne sme odlagati med gospodinjske odpadke. Če želite sestavne dele zavreči, ponovno uporabiti ali predelati, jih je treba odpeljati na specializirano zbirno mesto, kjer jih bodo sprejeli brezplačno. Informacije o lokacijah zbirnih mest za rabljeno opremo zagotavljajo lokalni organi, npr. na svojih spletnih straneh.
S pravilnim odstranjevanjem naprave lahko ohranimo dragocene vire ter se izognemo negativnim vplivom na zdravje in okolje zaradi morebitne prisotnosti nevarnih: snovi, zmesi in sestavnih delov v opremi.
Zaradi nepravilnega odlaganja odpadkov vam grozijo kazni v skladu z ustreznimi lokalnimi predpisi.
Uporabniki v državah EU: Če želite odstraniti električno ali elektronsko opremo, se obrnite na najbližje prodajno mesto ali na dobavitelja, ki vam bo zagotovil dodatne informacije.
Odstranjevanje v državah zunaj Evropske unije: Ta simbol velja samo za države Evropske unije. Če želite ta izdelek zavreči, se obrnite na lokalne organe ali prodajalca, da vam pojasnijo pravilen način odstranjevanja.

Garancijski list

na spletni strani .

Kompresor za pištolo

Številka naročila: DED7078 / DED7078LCD Številka serije: .....

(v nadaljnjem besedilu: izdelek)

Datum nakupa izdelka: .....

Žig prodajalca

Datum in podpis prodajalca: .....

Izjava uporabnika:

Potrjujem, da sem bil seznanjen z garancijskimi pogoji in posledicami neupoštevanja navodil iz navodil za uporabo in garancijskega lista. Seznanjen sem s pogoji te garancije, kar potrjujem z lastnoročnim podpisom:

....

Datum in kraj Podpis uporabnika

I. Odgovornost za izdelek:

1. Garant - Dedra Exim Sp. z o.o. s sedežem v Pruszkowu, naslov: 3 Maja 8, 05-800 Pruszków, KRS 0000062517, Okrožno sodišče za glavno mesto Varšavo v Varšavi, XIV gospodarski oddelek Državnega sodnega registra, NIP 527-020-49-33, osnovni kapital: PLN 100.980,00.
2. Garant pod pogoji tega garancijskega lista jamči za izdelek, ki izvira iz Garantove distribucije.
3. Odgovornost v okviru garancije zajema le napake, ki izhajajo iz vzrokov, ki so bili značilni za izdelek v času, ko je bil izročen uporabniku.
4. Uporabnik je na podlagi garancije upravičen do brezplačnega popravila izdelka, če se je napaka pokazala v garancijskem roku. Način popravila Izdelka (način popravila) je v pristojnosti Garanta. Če garant ugotovi, da popravilo ni mogoče, si pridržuje pravico do zamenjave okvarjenega elementa ali celotnega izdelka z brezhibnim, znižanja cene izdelka ali odstopa od pogodbe.

V zvezi z uporabnikom, ki ni potrošnik v smislu zakona z dne 23. aprila 1964. Civilnega zakonika, je odgovornost Garanta za škodo, ki izhaja iz te garancije in/ali v zvezi z njeno sklenitvijo in izvajanjem, ne glede na pravni naslov, omejena na največ vrednost izdelka z napako.

II. Jamstveno obdobje:

Sestavni deli izdelka	Trajanje garancijske zaščite
Kompresor za pištolo	36 mesecev od datuma nakupa izdelka, kot je navedeno na tej garancijski kartici.
Dodatki za črpalke	Ni zajeto v jamstvu

III. Pogoji za uveljavljanje zavarovanja:

Uporabnik mora predložiti izpolnjen garancijski list za izdelek in dokazati okoliščine nakupa izdelka, npr. s predložitvijo računa, računa itd. Zaradi učinkovite obravnave reklamacij je priporočljivo, da uporabnik skupaj z izdelkom predloži vse sestavne dele, navedene v poglavju "Kompletiranje naprave" v uporabniškem priročniku.
2. da uporabnik upošteva priporočila iz navodil za uporabo in garancijskega lista.
Jamstvo velja samo za ozemlje Republike Poljske in EU.
Garancija ne krije napak na izdelku, ki nastanejo zlasti zaradi:
a. Če uporabnik ne upošteva pogojev iz navodil za uporabo, zlasti glede pravilnega delovanja, vzdrževanja in čiščenja;
b. Uporabnik uporablja čistila ali sredstva za vzdrževanje, ki niso v skladu z navodili za uporabo;
c. neustrezno skladiščenje in prevoz izdelka s strani uporabnika;
d. nepooblaščene spremembe in/ali predelave izdelka s strani uporabnika, ki niso bile dogovorjene s garantom;
e. če uporabnik v izdelku uporablja potrošni material, ki ni v skladu z navodili za uporabo.
f. Uporabnik, ki ni potrošnik v smislu zakona z dne 23. aprila 1964. civilnega zakonika, izgubi garancijo za izdelek, v katerem:
g. je uporabnik odstranil, spremenil ali poškodoval serijske številke, datumske oznake in ploščice;
h. je uporabnik poškodoval pečate ali ima znake poseganja vanje.
Upoštevajte, da mora uporabnik sam in na lastne stroške opravljati vsakodnevno vzdrževanje izdelka, vključno z navodili za uporabo.

IV. Pritožbeni postopek:

1. Če se ugotovi, da izdelek deluje nepravilno, se pred vložitvijo zahtevka prepričajte, da so bili pravilno izvedeni vsi koraki, navedeni zlasti v navodilih za uporabo.
2. Priporočljivo je, da pritožbo vložite takoj, po možnosti v 7 dneh po tem, ko opazite napako na izdelku. Uporabnik, ki ni potrošnik v smislu zakona z dne 23. aprila 1964. Civilnega zakonika, izgubi pravice, ki izhajajo iz te garancije, če reklamacije ne vloži v 7 dneh.

3. Reklamacijo je mogoče med drugim sporočiti na mestu nakupa izdelka, pri garancijskem servisu ali pisno na naslov: Dedra Exim Sp. z o.o., ul. 3 Maja 8, 05-800 Pruszków.
4. Uporabnik lahko vloži pritožbo prek obrazca, ki je na voljo na spletni strani www.dedra.pl. ("Obrazec za reklamacijo zaradi garancije").
5. naslovi garancijskega servisa za posamezne države so na voljo na spletni strani www.dedra.pl. Če za posamezno državo ni garancijskega servisa, je priporočljivo, da garancijske zahtevke naslovite na: 3 Maja 8, 05-800 Pruszków (Poljska).
6. Zaradi varnosti uporabnika je uporaba izdelka z napako prepovedana.
7. Opozorilo: Uporaba okvarjenega izdelka je nevarna za zdravje in življenje uporabnika.
8. Obveznosti iz garancije bodo izpolnjene v 14 delovnih dneh, šteto od datuma, ko uporabnik dostavi reklamirani izdelek. priporočamo, da okvarjeni izdelek očistite, preden ga dostavite v reklamacijo.
9. Priporočljivo je, da se izdelek, ki se reklamira, med prevozom skrbno zaščiti pred poškodbami (priporočljivo je, da se izdelek, ki se reklamira, dostavi v originalni embalaži).
10. Garancijski rok se podaljša za čas, ko uporabnik zaradi napake ni mogel uporabljati izdelka, za katerega velja garancija.
Garancija ne izključuje, omejuje ali zadržuje pravic uporabnika, ki izhajajo iz predpisov o garanciji za napake prodanega blaga.

BG Съдържание

1. Снимки и чертежи
2. Описание на устройството
3. Предназначение на устройството
4. Ограничения на използването
5. Технически данни
6. Подготовка за работа
7. Включване на устройството
8. Използване на устройството
9. Текуща поддръжка
10. Резервни части и принадлежности
11. Самостоятелно отстраняване на неизправности
12. Завършване на оборудването
13. Информация за потребителите относно изхвърлянето на електрическо и електронно оборудване
14. Гаранционна карта

Prevod izvirnih navodil

Общите условия за безопасност са включени в отделна брошура.
Декларацията за съответствие е приложена към устройството като отделен документ. В случай на липса на декларацията за съответствие, моля, свържете се със сервиза на Dedra-Exim Sp. z o.o.

⚠ ПРЕДУПРЕЖДЕНИЕ. Прочетете всички предупреждения, отбелязани с възклицателен знак, и ⚠ всички инструкции.

Неспазването на следните предупреждения и инструкции за безопасност може да доведе до токов удар, пожар или сериозно нараняване. Съхранявайте всички предупреждения и инструкции за бъдещи справки.

⚠ ВНИМАНИЕ Линията SAS+ALL е проектирана да работи само със зарядни устройства и батерии от линията SAS+ALL.
Литиево-йонната батерия и зарядното устройство не са включени в закупеното оборудване и трябва да се закупят отделно. Използването на батерии и зарядни устройства, различни от тези, предназначени за устройството, е забранено.

2. Описание на устройството

DED7078: 1. манометър, 2. аксесоари, 3. превключвател, 4. гнездо за батерия, 5. маркуч с накрайник.
DED7078LCD: 1. контролен панел с манометър, 2. аксесоари, 3. превключвател за включване/изключване със заключване, 4. гнездо за батерия, 5. маркуч с накрайник.

3. Предназначение на устройството

Устройството е бутален компресор, предназначен за надуване на колела, тръби, топки и матраци. Оборудван е с аксесоари за вентили Shrader (тип автомобил) и Dunlop (тип велосипед), както и с игла за надуване на спортни топки и коничен накрайник за надуване на матрацинttp://....
Допустимо е устройството да се използва при ремонтни и строителни дейности, ремонтни работилници, любителска работа, като се спазват условията за използване и допустимите условия на работа, съдържащи се в инструкциите за експлоатация.
В съответствие със Закона за техническия надзор от 2000 г. (Dz. U. 122, точка 1321, член 6
параграф 15), както е изменен, и в съответствие с Наредбата за техническа инспекция от 2003 г.
г. (ДВ, бр. 135, 1269 г. с приложение) съобщаваме, че компресорът
Акумулаторната батерия DED7078 не подлежи на технически надзор.

4. Ограничения на използването

⚠ ВНИМАНИЕ Уредът може да се използва само в съответствие с "Разрешените условия на работа" по-долу.
⚠ ВНИМАНИЕ Компресорът не трябва да се използва за прочистване или за продължителна работа.

Предпазвайте от валежи, влага и прах. Не използвайте компресора за напомпване на гуми на моторни превозни средства.

⚠ ВНИМАНИЕ Неразрешените промени в механичната и електрическата конструкция, всякакви модификации, операции по поддръжката, които не са описани в Ръководството за експлоатация, ще се считат за незаконни и ще доведат до незабавна загуба на гаранционните права, а Декларацията за съответствие ще стане невалидна. Използването на електроинструмента в противоречие с предназначението му или с Инструкцията за експлоатация ще доведе до незабавна загуба на Гаранционните права.

ДОПУСТИМИ УСЛОВИЯ НА ТРУД
Не е за използване на открито. Температурен диапазон на зареждане на батерията 10 - 30°C. Не излагайте на температури над 45°C.

5. Технически данни

Модел на оборудването	DED7078	DED7078LCD
Работно напрежение [V]	18 d.c.	18 d.c.
Налягане [bar]	11	11
Дебит на въздушния поток [L/min]	12	12
Индикатор за налягане	Манометър за налягане	LCD дисплей
Емисии на шум:		
Ниво на звуково налягане L_{pA} [dB(A)]	<70	<70
Ниво на звукова мощност L_{wA} [dB(A)]	80,6	80,6
Неопределеност на измерването K_{pA} , K_{wA} [dB(A)]	3	3
Ниво на вибрации на ръкохватката $[m/s]^2$	<2,5	<2,5
Неопределеност на измерването k $[m/s]^2$	1,5	1,5

Информация за шума и вибрациите.
Комбинираната стойност на вибрациите а и неопределеността на измерването са определени в съответствие с EN 62841-1 и са дадени в таблицата
Емисиите на шум са определени в съответствие с EN 62841-1, като стойностите са дадени по-горе в таблицата.

⚠ ВНИМАНИЕ Шумът може да причини увреждане на слуха, винаги носете защита на слуха, когато работите!

Декларираната стойност на шумовите емисии е измерена съгласно стандартен метод за изпитване и може да се използва за сравняване на един уред с друг. Посочената по-горе стойност на шумовата емисия може да се използва и за предварителна оценка на експозицията на шум.
Нивото на шума по време на действителното използване на електроинструмента може да се различава от обявените стойности в зависимост от използването на работните инструменти, по-специално от вида на обработвания детайл и от необходимостта да се определят мерки за защита на оператора. За да се направи точна оценка на експозицията при действителните условия на използване, трябва да се вземат предвид всички части на работния цикъл, включително периодите, когато машината е изключена или когато е включена, но не се използва за работа.

6. Подготовка за работа

⚠ ВНИМАНИЕ Устройството е част от линията SAS+ALL, поради което, за да се използва, трябва да се комплектова комплект, състоящ се от устройството, батерия и зарядно устройство. Използването на други батерии и зарядни устройства е забранено.

Устройството трябва да се използва на добре осветено място. За да подготвите компресора за работа, поставете акумулаторната батерия в гнездото (фиг. А, 3), изберете подходящия накрайник и го прикрепете към вентила.

7. Включване на устройството

Устройството се захранва от 18V батерия. Заредената батерия се поставя в направляващата шина, докато ключалката на дръжката се застопори. След това устройството е готово за употреба.
Отнася се за DED7078: Натиснете превключвателя (фиг. А, 3). Компресорът ще започне да работи.
Отнася се за DED7078LCD: на контролния панел (фиг. А, 1) натиснете бутона, обозначен с единиците за налягане, докато на дисплея (фиг. Б) се покаже желаната единица (kPa, bar, psi). Използвайте бутоните "+" и "-", за да изберете желаното налягане. Натиснете превключвателя (фиг. А, 4), като леко повдигате ключалката на превключвателя нагоре. Компресорът ще започне работа.

8. Използване на устройството

⚠ ВНИМАНИЕ Ако батерията се нагрее повече от 45°C, спрете работа и изчакайте батерията да изстине. Ако батерията се нагорещи твърде много, съществува риск от повреда на батерията.
⚠ ВНИМАНИЕ При напомпване не превишавайте допустимото налягане, посочено от производителя на колелото/гумата/дупката/шарката/матрака.

Отнася се за DED7078: наблюдавайте налягането на манометъра (фиг. А, 1) и помпайте, докато се достигне желаното налягане. Когато то бъде достигнато, освободете превключвателя и проверете отново налягането, показано на манометъра. Ако е необходимо, напомпайте отново. Обърнете внимание, че при изключване на накрайника на компресора от вентила може да възникне лека загуба на налягане в колелото (вътрешна тръба, топка, матрак).
Отнася се за DED7078LCD: След като желаното налягане бъде зададено на контролния панел и превключвателят бъде натиснат, компресорът ще работи, докато достигне зададеното налягане, и след това ще се изключи. Моля, обърнете внимание, че по време на изпомпване компресорът може

леко да превиши зададеното налягане с около 0,1-0,15 бара (10-15 kPa), след което ще се изключи. Показаното налягане след изключването може да бъде с 0,05 bar (5 kPa) по-високо от желаното налягане. Това е отчитане на загубата на налягане, която може да възникне при изключване на накрайника на компресора от вентила. За да изключите компресора, повдигнете ключалката на превключвателя леко нагоре, като в този случай превключвателят ще се премести в положение "изключено".

9. Текуща поддръжка

Почиствайте редовно цялото устройство, като обръщате специално внимание на почистването на вентилационните отвори.
Избягвайте да зареждате батерията веднага след интензивна употреба. Поради феномена на разряда не съхранявайте батерията напълно разредена, тъй като тогава тя може да се разреди под критичното ниво и да се повреди трайно.
Затова, когато не се използва, батерията трябва да се съхранява частично заредена (до около 40%). Презареждайте батерията, преди да се е разредила напълно. Съхранявайте батериите при температура 10-30°C. Съхранявана при ниски температури, тя ще загуби капацитета си по-бързо.
Зареждането на батерията е описано в инструкциите за батерията и зарядното устройство от линията SAS+ALL.

⚠ ВНИМАНИЕ **Мястото за съхранение на устройството трябва да е недостъпно за деца.**

Ако трябва да го изпратите за ремонт в сервизен център, защитете го от случайни механични повреди и извадете батерията от контакта на зарядното устройство.

Как се демонтира батерията

За да извадите батерията, натиснете бутона за освобождаване в предната част на батерията. Плъзнете батерията от гнездото. За да поставите акумулаторния блок, плъзнете акумулаторния блок в гнездото и след това натиснете надолу, докато ключалката на дръжката се застопори.

Поддръжка на уреда

Поддръжката включва обслужване на аксесоарите, т.е. на батерията и зарядното устройство.

⚠ ВНИМАНИЕ **Никога не извършвайте дейности по поддръжка на устройство, свързано към източник на захранване.**

Това може да доведе до сериозно нараняване или токов удар. Преди да извършвате поддръжка, извадете акумулаторната батерия от гнездото на устройството.
Поддръжката на уреда се състои в поддържане на всички негови компоненти, необходими за нормалната му работа, чисти. За почистването не трябва да се използват разтворители, тъй като това може да доведе до непоправими повреди на корпуса и други пластмасови компоненти.
Батерията не трябва да се почиства с вода, тъй като това може да доведе до вътрешно късо съединение, което да доведе до трайна повреда.

10. Резервни части и принадлежности

Препоръчани аксесоари

Всяка батерия и зарядно устройство от линията SAS+ALL могат да бъдат монтирани допълнително.
За закупуване на резервни части и аксесоари се обърнете към сервиза на Dedra-Exim. Данните за контакт можете да намерите на страница 1 от ръководството. Когато поръчвате резервни части, моля, цитирайте номера на ЧАСТТА от табелката с имената и номера на частта от монтажния чертеж. По време на гаранционния период ремонтите се извършват в съответствие с правилата, посочени в гаранционната карта. Моля, предайте рекламирания продукт за ремонт на мястото на покупката (продавачът е длъжен да приеме рекламирания продукт) или го изпратете в централния сервиз на DEDRA - EXIM. Моля, приложете гаранционната карта, издадена от вносителя. Без този документ ремонтът ще се разглежда като следгаранционен. След изтичане на гаранционния срок ремонтите се извършват от Централния сервиз. Дефектният продукт трябва да бъде изпратен до Сервизния център (транспортните разходи се поемат от потребителя). 11. 11. самостоятелно отстраняване на неизправности

⚠ ВНИМАНИЕ **Изключете устройството от електрическото захранване, преди да отстранявате сами неизправностите.**

ПРОБЛЕМ	ПРИЧИНА	РЕШЕНИЕ
Устройството не работи	Дефектен превключвател Разредена батерия Неправилно монтирана батерия	Поръчайте сервизно обслужване на устройството Зареждане на батерията Прикрепете правилно
Двигателят прегрява	Запушени въздушни отвори Превишаване на работните параметри	Почистете отворите Изключете уреда, отложете работата до пълното му охлаждане

12. Завършване на урока, заключителни бележки

Комплектуване: 1. пистолетен компресор - 1 брой, 2. помпени принадлежности - 3 броя.

13. Информация за потребителите относно изхвърлянето на електрическо и електронно оборудване (домакинства)

Символът, изобразен върху продуктите или придружаващата ги документация, указва, че дефектното електрическо или електронно оборудване не трябва да се изхвърля заедно с битовите отпадъци.
Ако трябва да изхвърлите, да използвате повторно или да възстановите компоненти, е правилно да ги занесете в специализиран пункт за събиране, където ще бъдат приети безплатно. Информация за местоположението на пунктовете за събиране на употребявано оборудване се предоставя от местните власти, например на техните уебсайтове.
Правилното рециклиране на устройствата ви позволи да спестите ценни ресурси и да избегнете отрицателни въздействия върху здравето и околната среда в резултат на възможното наличие на: опасни вещества, смеси и компоненти в оборудването.
Неправилното изхвърляне на отпадъци е свързано с риск от санкции съгласно съответните местни разпоредби.
Потребители в страни от ЕС: Ако трябва да изхвърлите електрическо или електронно оборудване, моля, свържете се с най-близкия пункт за продажба или с вашия доставчик, който ще ви предостави допълнителна информация.
Изхвърляне в страни извън Европейския съюз: Този символ се отнася само за страните от Европейския съюз. Ако желаете да изхвърлите този продукт, моля, свържете се с местните власти или с търговеца за правилния начин на изхвърляне.

Гаранционна карта

на

Компресор за пистолет

Номер на поръчката: DED7078 / DED7078LCD Номер на партидата: .....

(наричан по-долу "Продуктът")

Дата на закупуване на продукта: .....

Печат на дилъра

Дата и подпис на продавача: .....

Изявление на потребителя:

Потвърждавам, че съм информиран за условията на гаранцията и последствията от неспазването на указанията в инструкцията за експлоатация и гаранционната карта. Запознат съм с условията на тази гаранция, което потвърждавам със саморъчния си подпис:

....

Дата и място Подпис на потребителя

I. Отговорност за продукта:

1. Гарант - Dedra Exim Sp. z o.o. със седалище в Прушков, адрес: гр: 3 Maja 8, 05-800 Pruszków, KRS 0000062517, Окръжен съд за столицата Варшава във Варшава, XIV икономическо отделение на Националния съдебен регистър, NIP 527-020-49-33, акционерен капитал: 100 980,00 PLN.
2. Съгласно условията на тази гаранционна карта Гарантът гарантира Продукта, произхождащ от дистрибуцията на Гаранта.
3. Отговорността по гаранцията покрива само дефекти, възникнали по причини, присъщи на Продукта в момента на предоставянето му на Потребителя.
4. По силата на гаранцията Потребителят има право на безплатен ремонт на Продукта, при условие че дефектът се е проявил по време на гаранционния период. Методът на ремонт на Продукта (методът на ремонт) е по преценка на Гаранта. Ако Гарантът установи, че ремонтът не е възможен, той си запазва правото да замени дефектния елемент или целия Продукт с бездефектен, да намали цената на Продукта или да се откаже от договора.
По отношение на потребител, който не е потребител по смисъла на Закона от 23 април 1964 г. Граждански кодекс, отговорността на Гаранта за вреди, произтичащи от тази гаранция и/или във връзка с нейното сключване и изпълнение, независимо от правния титул, е ограничена до максималната стойност на дефектния Продукт.

II. Гаранционен срок:

Компоненти на продукта	Продължителност на гаранционната защита
Компресор за пистолет	36 месеца от датата на закупуване на Продукта, както е посочено в тази гаранционна карта
Аксесоари за помпи	Не се покрива от гаранцията

III. Условия за упражняване на гаранцията:

Потребителят трябва да представи попълнената гаранционна карта за Продукта и да докаже обстоятелствата на закупуване на Продукта, например чрез представяне на касова бележка, фактура и др. За целите на ефективното разглеждане на рекламации се препоръчва Потребителят да представи заедно с Продукта всички компоненти, посочени в "Комплектоване на устройството", съдържащо се в Ръководството за потребителя.

2. потребителят да спазва препоръките, съдържащи се в инструкциите за експлоатация и гаранционната карта.
Гаранцията обхваща само територията на Република Полша и ЕС.
Гаранцията не покрива дефекти на Продукта, произтичащи по-специално от:
a. Неспазване от страна на потребителя на условията, посочени в инструкциите за експлоатация, по-специално по отношение на правилната експлоатация, поддръжка и почистване;
b. Използване на продукти за почистване или поддръжка от страна на потребителя, които не съответстват на инструкциите за експлоатация;
c. Неподходящо съхранение и транспортиране на Продукта от страна на Потребителя;
d. Неразрешени промени и/или изменения на Продукта от страна на Потребителя, които не са били съгласувани с Гаранта;
e. Използването от страна на Потребителя в Продукта на консумативи, които не съответстват на Инструкцията за експлоатация.
f. Потребител, който не е потребител по смисъла на Закона от 23 април 1964 г. Граждански кодекс, губи гаранцията за Продукта, в който:
ж. серийните номера, обозначенията за дата и табелките с имената са били отстранени, променени или повредени от Потребителя;
з. пломбите са били повредени от потребителя или имат следи от манипулация от страна на потребителя.
Моля, обърнете внимание, че Потребителят трябва да извършва ежедневното обслужване на Продукта, включително инструкциите за употреба, сам и за своя сметка.
IV. Процедура за подаване на жалби:
1. В случай, че се установи, че Продуктът работи неправилно, моля, уверете се, че всички стъпки, посочени в инструкциите за експлоатация, са извършени правилно, преди да подадете рекламация.
2. Препоръчително е да подадете жалба незабавно, за предпочитане в рамките на 7 дни от забелязването на дефект в Продукта. Потребител, който не е потребител по смисъла на Закона от 23 април 1964 г. Граждански кодекс, губи правата, произтичащи от тази гаранция, ако рекламацията не бъде направена в рамките на 7 дни.
3. Уведомяването за жалба може да се извърши, inter alia, на мястото на закупуване на Продукта, в гаранционното обслужване или писмено на адреса: Dedra Exim Sp. z o.o., ul. 3 Maja 8, 05-800 Pruszków.
4. Потребителят може да подаде жалба, като използва формуляра, достъпен на уебсайта www.dedra.pl. ("Формуляр за гаранционна рекламация").
5. адресите на гаранционното обслужване за отделните страни са достъпни на адрес www.dedra.pl. Ако няма гаранционен сервиз за дадена страна, препоръчваме да отправяте гаранционни претенции на адрес: Dedra Exim Sp. z o.o. ul. 3 Maja 8, 05-800 Pruszków (Полша).
6. С оглед на безопасността на Потребителя е забранено използването на дефектен Продукт.
7. Внимание: Използването на дефектен Продукт е опасно за здравето и живота на Потребителя.
8. Изпълнението на задълженията по гаранцията ще се осъществи в рамките на 14 работни дни, считано от датата на доставка на декларирания Продукт от Потребителя.
9. преди да предадете дефектния Продукт за рекламация, се препоръчва да го почистите. Препоръчва се Продуктът за рекламация да бъде внимателно защитен от повреди по време на транспортиране (препоръчва се Продуктът за рекламация да се достави в оригиналната му опаковка).
10. Гаранционният срок се удължава с времето, през което Потребителят не е могъл да използва Продукта, обхванат от гаранцията, поради дефект.
Гаранцията не изключва, не ограничава и не спира правата на Потребителя, произтичащи от гаранционните разпоредби, за дефекти на продадените стоки.

UA Зміст

1. Фотографії та малюнки
2. Опис пристрою
3. Призначення пристрою
4. Обмеження використання
5. Технічні дані
6. Підготовка до роботи
7. Увімкнення пристрою
8. Використання пристрою
9. Поточне обслуговування
10. Запасні частини та аксесуари
11. Самостійне усунення несправностей
12. Комплектація обладнання
13. Інформація для користувачів щодо утилізації електричного та електронного обладнання
14. Гарантійний талон

Загальні умови безпеки викладені в окремій брошурі.
Декларація відповідності додається до пристрою як окремий документ. У разі відсутності декларації відповідності, будь ласка, зверніться до сервісного центру Dedra-Exim Sp. z o.o.

ПОПЕРЕДЖЕННЯ. Прочитайте всі попередження, позначені знаком оклику, та всі інструкції.

Недотримання наведених нижче попереджень та інструкцій з техніки безпеки може призвести до ураження електричним струмом, пожежі або серйозної травми. Зберігайте всі попередження та інструкції для подальшого використання.

ПРИМІТКА Лінійка SAS+ALL була розроблена для роботи тільки з зарядними пристроями та акумуляторами лінійки SAS+ALL.
Літій-іонний акумулятор і зарядний пристрій не входять до складу придбаного обладнання і повинні бути придбані окремо. Використання акумуляторів і зарядних пристроїв, відмінних від тих, що призначені для цього пристрою, заборонено.

2. Опис пристрою

DED7078: 1. манометр, 2. аксесуари, 3. вимикач, 4. гніздо для батареї, 5. шланг з насадкою.
DED7078LCD: 1. панель управління з манометром, 2. аксесуари, 3. вимикач з фіксатором, 4. гніздо для батареї, 5. шланг з насадкою.

3. Призначення пристрою

Агрегат являє собою поршневий компресор, призначений для накачування коліс, камер, м'ячів і матраців. Він оснащений аксесуарами для клапанів Shrader (автомобільного типу) і Dunlop (велосипедного типу), а також голкою для надування спортивних м'ячів і конічним наконечником для надування матраців....
Допускається використання пристрою в ремонтно-будівельних роботах, ремонтних майстернях, аматорських роботах, при дотриманні умов використання і допустимих умов праці, викладених в інструкції з експлуатації.
Відповідно до Закону про технічний нагляд від 2000 року (Dz. U. 122 п. 1321 ст. 6
пункт 15), зі змінами та доповненнями, та відповідно до Регламенту технічного контролю від 2003 року
r. (Законодавчий вісник 135 п., 1269 з додатком) повідомляємо, що компресор Акумуляторна батарея DED7078 не підлягає технічному нагляду.

4. Обмеження використання

ПРИМІТКА Прилад можна використовувати тільки відповідно до "Допустимих умов експлуатації", наведених нижче.

ПРИМІТКА Компресор не можна використовувати для продувки або безперервної роботи.

Захищати від атмосферних опадів, вологи та пилу. Не використовуйте компресор для накачування шин на автотранспорті.

ПРИМІТКА Несанкціоновані зміни механічної та електричної конструкції, будь-які модифікації, операції з технічного обслуговування, не описані в інструкції з експлуатації, вважаються незаконними і призводять до негайної втрати гарантійних прав, а декларація про відповідність втрачає чинність. Використання електроінструменту не за призначенням або всупереч інструкції з експлуатації призведе до негайної втрати гарантійних прав.

ДОПУСТИМІ УМОВИ ПРАЦІ
Не для використання на відкритому повітрі. Діапазон температури зарядки акумулятора 10 - 30°C. Не піддавати впливу температури вище 45°C.

5. Технічні дані

Модель обладнання	DED7078	DED7078LCD
Робоча напруга [В]	18 д.ц.	18 д.ц.
Тиск [бар]	11	11
Швидкість потоку повітря [л/хв]	12	12
Індикатор тиску	Манометр	РК-дисплей
Викиди шуму:		
Рівень звукового тиску L_{pA} [дБ(А)]	<70	<70
Рівень звукової потужності L_{wA} [дБ(А)]	80,6	80,6
Невизначеність вимірювання K_{pA} , K_{wA} [дБ(А)]	3	3
Рівень вібрації рукоятки [м/с]^2	<2,5	<2,5
Невизначеність вимірювання k [м/с]^2	1,5	1,5

Інформація про шум і вібрацію.
Комбіноване значення вібрації a і невизначеність вимірювання були визначені відповідно до EN 62841-1 і наведені в таблиці
Рівень шуму був визначений відповідно до EN 62841-1, значення наведені вище в таблиці.

ПРИМІТКА Шум може призвести до пошкодження слуху, завжди використовуйте засоби захисту органів слуху під час роботи!

Заявлене значення рівня шуму було виміряно відповідно до стандартного методу випробувань і може використовуватися для порівняння одного приладу з іншим. Зазначений вище рівень шуму також може бути використаний для попередньої оцінки впливу шуму.
Рівень шуму під час фактичного використання електроінструменту може відрізнятися від заявлених значень, залежно від використання робочих інструментів, зокрема типу заготовки та необхідності визначення заходів для захисту оператора. Для точної оцінки впливу в реальних умовах використання необхідно враховувати всі частини робочого циклу, включаючи періоди, коли машина вимкнена або коли вона ввімкнена, але не використовується для роботи.

6. Підготовка до роботи

ПРИМІТКА Пристрій є частиною лінійки SAS+ALL, тому для його використання повинен бути укомплектований комплект, що складається з пристрою, акумулятора та зарядного пристрою. Використання інших акумуляторів та зарядних пристроїв заборонено.

Пристрій слід використовувати в добре освітленому приміщенні. Щоб підготувати компресор до роботи, вставте акумуляторну батарею в гніздо (рис. A, 3), виберіть відповідний наконечник і приєднайте його до клапана.

7. Увімкнення пристрою

Пристрій працює від акумулятора 18В. Заряджений акумулятор вставляється в направляючу рейку до тих пір, поки не зафіксується фіксатор ручки. Після цього пристрій готовий до роботи.
Для DED7078: Натисніть перемикач (рис. A, 3). Компресор почне працювати.
Стосується DED7078LCD: на панелі керування (рис. A, 1) натискайте кнопку з позначенням одиниць тиску, доки на дисплеї (рис. B) не з'явиться потрібна одиниця (кПа, бар, psi). За допомогою кнопок "+" і "-" виберіть потрібний тиск. Натисніть вимикач (рис. A, 4), злегка піднявши фіксатор вимикача вгору. Компресор увімкнеться.

8. Використання пристрою

ПРИМІТКА **Якщо температура акумулятора перевищує 45°C, припиніть роботу і зачекайте, поки він охолоне. Якщо акумулятор перегрівається, існує ризик виходу його з ладу.**

ПРИМІТКА **Під час накачування не перевищуйте допустимий тиск, вказаний виробником колеса/шини/труби/м'яча/матраца.**

Стосується DED7078: спостерігайте за тиском на манометрі (рис. A, 1) і перекачуйте, поки не буде досягнуто потрібного тиску. Після цього відпустіть перемикач і знову перевірте тиск, показаний на манометрі. Якщо необхідно, повторно накачайте шину. Зверніть увагу, що при від'єднанні наконечника компресора від вентиля може відбутися незначна втрата тиску в колесі (внутрішній камері, кулі, матраці).
Стосується DED7078LCD: Після встановлення бажаного тиску на панелі керування та натискання перемикача, компресор працюватиме до тих пір, поки не досягне заданого тиску, а потім вимкнеться. Зверніть увагу, що під час відкачування компресор може трохи перевищити встановлений тиск, приблизно на 0,1-0,15 бар (10-15 кПа), після чого він вимкнеться. Зазначений тиск після вимкнення може бути на 0,05 бар (5 кПа) вищим за бажаний тиск. Це пов'язано з втратою тиску, яка може виникнути, коли наконечник компресора від'єднаний від клапана. Щоб вимкнути компресор, підніміть фіксатор вимикача трохи вгору, при цьому вимикач переміститься в положення "вимкнено".

9. Поточне обслуговування

Регулярно очищайте весь пристрій, приділяючи особливу увагу очищенню вентиляційних отворів.
Не заряджайте акумулятор одразу після інтенсивного використання. Через явище розряду не зберігайте акумулятор повністю розрядженим, оскільки він може розрядитися нижче критичного рівня і стати безповоротно пошкодженим.
Тому, коли акумулятор не використовується, його слід зберігати частково зарядженим (приблизно до 40%). Заряджайте батарею до того, як вона повністю розрядиться. Зберігайте батареї при температурі 10-30°C. При зберіганні за низьких температур вони швидше втрачають ємність.
Зарядка акумулятора описана в інструкції до акумулятора і зарядного пристрою з лінійки SAS+ALL.

ПРИМІТКА **Місце зберігання пристрою має бути недоступним для дітей.**

Якщо вам потрібно відправити його в сервісний центр для ремонту, захистіть його від випадкових механічних пошкоджень і вийміть акумулятор із зарядного пристрою.

Як демонтувати акумулятор

Щоб вийняти акумулятор, натисніть кнопку фіксатора на передній панелі акумулятора. Витягніть акумуляторну батарею з гнізда. Щоб встановити акумуляторну батарею, вставте її в гніздо, а потім натисніть на неї, доки не зафіксується фіксатор ручки.

Обслуговування приладу

Технічне обслуговування включає в себе обслуговування аксесуарів, тобто акумулятора та зарядного пристрою.

ПРИМІТКА **Ніколи не виконуйте технічне обслуговування пристрою, підключеного до джерела живлення.**

Це може призвести до серйозних травм або ураження електричним струмом. Перед виконанням технічного обслуговування вийміть акумуляторну батарею з гнізда пристрою.
Обслуговування приладу полягає в підтримці чистоти всіх його компонентів, необхідних для нормальної роботи. Для очищення не можна використовувати розчинники, оскільки це може призвести до непоправного пошкодження корпусу та інших пластикових компонентів.
Акумулятор не можна чистити водою, оскільки це може спричинити внутрішнє коротке замикання, що призведе до незворотних пошкоджень.

10. Запасні частини та аксесуари

Рекомендовані аксесуари

Будь-який акумулятор і зарядний пристрій з лінійки SAS+ALL можна модернізувати.
Для придбання запасних частин та аксесуарів, будь ласка, звертайтеся до сервісного центру "Дедра-Ексім". Контактні дані можна знайти на сторінці 1 цього посібника. При замовленні запасних частин, будь ласка, вказуйте номер деталі на заводській табличці та номер деталі зі складального креслення. Протягом гарантійного терміну ремонт здійснюється згідно з правилами, викладеними в гарантійному талоні. Будь ласка, передайте заявлений виріб для ремонту за місцем придбання (продавець зобов'язаний прийняти заявлений виріб), або надішліть його до Центрального сервісного центру "ДЕДРА - ЕКСІМ". Будь ласка, додайте гарантійний талон, виданий імпортером. Без цього документа ремонт буде розглядатися як післягарантійний. Після закінчення гарантійного терміну ремонт здійснюється Центральним сервісом. Несправний виріб необхідно надіслати до Центрального сервісного центру (витрати на пересилку покриває користувач).
11. 11. усунення несправностей власними силами

ПРИМІТКА **Перед самостійним усуненням несправностей від'єднайте пристрій від джерела живлення.**

ПРОБЛЕМА	ПРИЧИНА	РІШЕННЯ
Пристрій не працює	Несправний вимикач Розряджений акумулятор Неправильно встановлений акумулятор	Віддайте пристрій на технічне обслуговування Заряджайте акумулятор Правильно прикріпіть
Двигун перегрівається	Забиті вентиляційні отвори Перевищення робочих параметрів	Очистіть отвори Вимкніть прилад, відкладіть роботу до повного охолодження

12. Завершення розділу, заключні зауваження

Комплектація: 1. пістолетний компресор - 1 одиниця, 2. насосне приладдя - 3 одиниці.

13. Інформація для користувачів щодо утилізації електричного та електронного обладнання (домогосподарства)



Символ, зображений на виробах або супровідній документації, вказує на те, що несправне електричне або електронне обладнання не можна утилізувати разом з побутовими відходами. Якщо вам потрібно утилізувати, повторно використати або відновити компоненти, найкраще віднести їх до спеціалізованого пункту збору, де вони будуть прийняті безкоштовно. Інформацію про місцезнаходження пунктів збору відпрацьованого обладнання надають місцеві органи влади, наприклад, на їхніх веб-сайтах.
Правильна утилізація пристрою, допомагає зберегти цінні ресурси та уникнути негативного впливу на здоров'я та навколишнє середовище внаслідок можливої присутності в обладнаннінебезпечних речовин: речовини, суміші та компоненти.
Неправильна утилізація відходів загрожує штрафними санкціями згідно з відповідними місцевими нормами.
Користувачі в країнах ЄС: Якщо вам потрібно утилізувати електричне або електронне обладнання, зверніться до найближчої точки продажу або до вашого постачальника, який надасть вам додаткову інформацію.
Утилізація в країнах за межами Європейського Союзу: Цей символ стосується лише країн Європейського Союзу. Якщо ви хочете утилізувати цей виріб, зверніться до місцевих органів влади або дилера для отримання інформації про правильний спосіб утилізації.

Гарантійний талон

на

Пістолетний компресор

Номер замовлення: DED7078 / DED7078LCD Номер лоту: .....

(далі - Продукт)

Дата придбання продукту: .....

Печатка дилера

Дата та підпис продавця: .....

Заява користувача:

Я підтверджую, що ознайомлений з умовами гарантії та наслідками недотримання вказівок, викладених в інструкції з експлуатації та гарантійному талоні. Я ознайомлений з умовами цієї гарантії, що підтверджую власним підписом:

....

Дата і місце Підпис користувача

I. Відповідальність за якість продукції:

1. Поручитель - Dedra Exim Sp. z o.o. з місцезнаходженням в м. Прушкув, адреса: ul. 3 Maja 8, 05-800 Pruszków, KRS 0000062517, Окружний суд столичного міста Варшави у Варшаві, XIV Економічний відділ Національного судового реєстру, NIP 527-020-49-33, статутний капітал: 100 980,00 ЗЛОТИХ.
2. Відповідно до умов, викладених у цьому гарантійному талоні, Гарант надає гарантію на Виріб, що походить з дистриб'юторської мережі Гаранта.
3. Відповідальність за гарантією поширюється лише на дефекти, що виникли з причин, притаманних Продукту на момент його доставки Користувачеві.
4. Користувач, на підставі гарантії, має право на безкоштовний ремонт Продукту за умови, що дефект став очевидним протягом гарантійного терміну. Спосіб ремонту Продукту (метод ремонту) визначається на розсуд Гаранта. Якщо Гарант визнає ремонт неможливим, він залишає за собою право замінити дефектний елемент або весь Виріб на бездефектний, знизити ціну Виробу або відмовитися від виконання договору.
По відношенню до Користувача, який не є споживачем у розумінні Закону від 23 квітня 1964р. Цивільного кодексу, відповідальність Гаранта за збитки, що виникли внаслідок цієї гарантії та/або у зв'язку з її укладенням та виконанням,

незалежно від правового титулу, обмежується максимальною вартістю дефектного Продукту.

II. Гарантійний термін:

Компоненти продукту	Тривалість гарантійного захисту
Пістолетний компресор	36 місяці з дати придбання Продукту, як зазначено в цьому гарантійному талоні
Приладдя для насосів	Гарантія не поширюється

III. Умови реалізації гарантії:

Користувач повинен пред'явити заповнений гарантійний талон на Виріб та обґрунтувати обставини придбання Виробу, наприклад, пред'явивши чек, рахунок-фактуру тощо. З метою ефективного розгляду рекламації рекомендується, щоб Користувач надав разом з Виробом всі компоненти, зазначені в розділі "Комплектація пристрою", що міститься в Посібнику користувача.

2. що Користувач дотримується рекомендацій, викладених в інструкції з експлуатації та гарантійному талоні.

Гарантія поширюється лише на територію Республіки Польща та ЄС.

Гарантія не поширюється на дефекти Продукту, що виникають, зокрема, внаслідок:

a. Недотримання Користувачем умов, викладених в Інструкції з експлуатації, зокрема щодо правильної експлуатації, технічного обслуговування та чищення;

b. Використання Користувачем засобів для чищення або технічного обслуговування, які не відповідають вимогам Інструкції з експлуатації;

c. Неналежне зберігання та транспортування Продукту Користувачем;

d. Несанкціоновані зміни та/або модифікації Продукту Користувачем, які не були узгоджені з Гарантом;

e. Використання Користувачем у Виробі витратних матеріалів, що не відповідають вимогам Інструкції з експлуатації.

f. Користувач, який не є споживачем у розумінні Закону від 23 квітня 1964р. Цивільного кодексу, втрачає гарантію на Продукт, в якому:

g. серійні номери, маркування дати та таблички з назвами були видалені, змінені або пошкоджені Користувачем;

h. пломби були пошкоджені Користувачем або мають сліди втручання Користувача.

Зверніть увагу, що Користувач зобов'язаний самостійно та за власний рахунок здійснювати поточне обслуговування Продукту, включаючи інструкцію з використання, самостійно та за власний рахунок.

IV. Порядок розгляду скарг:

1. Якщо Ви виявите, що Виріб працює неправильно, будь ласка, переконайтеся, що всі кроки, зазначені в Інструкції з експлуатації, були виконані правильно, перш ніж подавати претензію.

2. Рекомендується подавати рекламацію негайно, бажано протягом 7 днів з моменту виявлення дефекту Продукту. Користувач, який не є споживачем у розумінні Закону від 23 квітня 1964р. Цивільного кодексу, втрачає права, що випливають з цієї гарантії, якщо рекламація не буде подана протягом 7 днів.

3. Повідомлення про рекламацію можна подати, зокрема, в місці придбання Продукту, в гарантійному сервісі або в письмовій формі на вказану адресу: Dedra Exim Sp. z o.o., ul. 3 Maja 8, 05-800 Pruszków.

4. Користувач може подати рекламацію, використовуючи форму, доступну на веб-сайті www.dedra.pl. ("Бланк рекламації").

5. адреси гарантійного обслуговування для окремих країн можна знайти на сайті www.dedra.pl. Якщо для певної країни немає гарантійного сервісу, рекомендується звертатися з гарантійними претензіями за адресою: Dedra Exim Sp. z o.o. ul. 3 Maja 8, 05-800 Pruszków (Польща).

6. З метою безпеки Користувача використання дефектного Продукту заборонено.

7. Попередження: Використання несправного виробу є небезпечним для здоров'я та життя Користувача.

8. Виконання зобов'язань за гарантією відбудеться протягом 14 робочих днів, рахуючи від дати доставки Користувачем заявленого Продукту.

9. перед тим, як відправити дефектний Виріб для рекламації, рекомендується його почистити. Виріб, що підлягає рекламації, рекомендується ретельно захищати від пошкоджень під час транспортування (рекомендується доставляти Виріб, що підлягає рекламації, в оригінальній упаковці).

10. Гарантійний термін продовжується на час, протягом якого Користувач не міг використовувати Продукт, на який поширюється гарантія, через дефект.

Гарантія не виключає, не обмежує і не призупиняє права Користувача, передбачені положеннями про гарантійні зобов'язання щодо дефектів проданих товарів.

HRSadržaj

1. Slike i crteži
2. Opis uređaja
3. Namjena uređaja
4. Ograničena uporaba
5. Tehnički podaci
6. Priprema za rad
7. Uključivanja uređaja
8. Korištenje uređaja
9. Tekuće aktivnosti opsluživanja
10. Zamjenski dijelovi i pribor
11. Samostalno uklanjanje kvarova
12. Sastavni dijelovi uređaja
13. Informacija za korisnike o zbrinjavanju električnih i elektronskih alata
14. Jamstveni list

Prijevod izvornih uputa

Opći propisi o sigurnosti su priloženi kao posebna knjižica.

Izjava o Sukladnosti je priložena uputama kao zaseban dokument. U slučaju nedostatka Izjave o sukladnosti, obratite se servisu Dedra-Exim Sp. z o.o..

UPOZORENJE. Pročitajte sva upozorenja označena uskličnikom i sve upute.

Zbog nepoštivanje dolje navedenih upozorenja i sigurnosnih napomena može doći do strujnog udara, požara ili ozbiljnih povreda korisnika. Zadržite sva upozorenja i upute radi naknadne uporabe.

NAPOMENA **Uređaj s linije SAS+ALL je dizajniran za rad isključivo zajedno s punjačima i baterijama linije SAS+ALL**

Akumulator Li-Ion baterija i punjač nisu dio standardne opreme uređaja i treba ih nabaviti posebno. Korištenje baterija i punjača drugih nego ovi koji su namijenjeni za uređaj je zabranjeno.

2. Opis uređaja

DED7078: 1. Manometar, 2. Pribor, 3. Prekidač, 4. Utičnica za bateriju, 5. Crijevo s nastavkom.

DED7078LCD: 1. Upravljačka ploča s manometrom, 2. Pribor, 3. Prekidač s blokadom, 4. Utičnica za bateriju, 5. Crijevo s nastavkom.

3. Namjena uređaja

Uređaj je klipni kompresor dizajniran za napuhavanje guma, zračnica, lopti i madraca. Opremljen je priborom za ventile Shrader (za automobile), Dunlop (za bicikle), kao i iglom za napuhavanje sportskih lopti i stožastim nastavkom za napuhavanje madraca. .

Dozvoljeno je koristiti uređaj prilikom obavljanja renovacijskih i građevinskih radova, u servisnim radionicama, pri amaterskim radovima uz poštivanje uvjeta korištenja i dopuštenih radnih uvjeta naznačenih u uputama za uporabu.

U skladu sa Zakonom o tehničkom pregledu iz 2000. godine (poljske NN 122, stavak 1321., članak 6. stavak 15.) s naknadnim izmjenama i dopunama, te u skladu s Uvjetima tehničkog pregleda iz 2003. godine (poljske NN 135, stavak 1269 s prilogom), obavještavamo vas da kompresor akumulatora DED7078 ne podliježe tehničkom pregledu.

4. Ograničena uporaba

NAPOMENA **Uređaj se može koristiti samo u skaldu s niže navedenim „Dopuštenim uvjetima rada".**

NAPOMENA **Kompresor nemojte koristiti za ispuhivanje ili kontinuirani rad.**

Zaštitite od oborina, vlage i prašine. Kompresor nemojte koristiti za napuhavanje guma na motornim vozilima.

NAPOMENA **Samoinicijativne promjene u mehaničkoj i električkoj konstrukciji, sve ingerencije u uređaj, a isto tako korištenje uređaja na način koji nije opisan u uputama, smatraju se neovlaštenim djelovanjem i uzrokuju trenutačni gubitak Jamstvenih Prava, a izjava o usklađenosti u tom slučaju postaje nevažeća. Zbog nenamjenske uporabe ili korištenja električnog uređaja na način koji nije usklađen s Uputama za uporabu dolazi do trenutačnog gubitka jamstvenih prava.**

DOPUŠTENI RADNI UVJETI

Ne koriste na otvorenom. Raspon temperature punjenja baterije 10 - 30°C. Ne izlažite temperaturama iznad 45°C.

5. Tehnički podaci

Model uređaja	DED7078	DED7078LCD
Radni napon [V]	18 d.c.	18 d.c.
Pritisak [bar]	11	11
Strujanje zraka [L/min]	12	12
Pokazatelj pritiska	Manometar	Displej LCD
Emisije buke:		
Razina zvučnog pritiska L_{pA} [dB(A)]	<70	<70
Razina zvučne snage L_{WA} [dB(A)]	80,6	80,6
Mmjerna nesigurnost K_{pA}, K_{wA} [dB(A)]	3	3
Razina vibracije na rukohvaci [m/s^2]	<2,5	<2,5
Mjerna nesigurnost K [m/s^2]	1,5	1,5

Informacije o buci i vibracijama.

Uključna vrijednost vibracija a_h i mjerna nesigurnost su određene u skladu s normom EN 62841-1 i navedene u tablici

Emisija buke je određena u skladu s EN 62841-1, vrijednosti su navedene u tablici.

NAPOMENA **Zbog buke može doći do oštećivanje sluha i zato tijekom rada uvijek nosite sredstva za zaštitu sluha!**

Deklarirana vrijednost emisije buke izmjerena je prema standardnoj metodi ispitivanja i može se koristiti za usporedbu jednog uređaja s drugim. Navedena ispod razina emisije buke može se koristiti i za početnu procjenu izloženosti buci.

Razina buke koja nastaje tijekom stvarne uporabe električnog uređaja može se razlikovati od deklarirane vrijednosti ovisno o načinu korištenja radnih alata, o vrsti obrađivanog materijala i o potrebi poduzimanja mjera za zaštitu operatera. Kako biste precizno procijenili izlaganje opasnostima u stvarnim uvjetima rada, treba uzeti u obzir sve dijelove operativnog djelovanja, također i razdoblje kad je uređaj isključen i kad je uključen ali se ne koristi za rad.

6. Priprema za rad

NAPOMENA **Uređaj je dio SAS+ALL linije, pa da biste ga koristili, morate kompletirati set koji se sastoji od uređaja, baterije i punjača. Zabranjena je uporaba drugih baterija i punjača.**

Uređaj koristite na dobro osvijetljenom mjestu. Kako biste kompresor pripremili za rad, ugradite bateriju u utičnicu (slika A, 3), odaberite odgovarajući nastavak i postavite ga na ventil.

7. Uključivanja uređaja

Uređaj se napaja baterijom od 18 V. Gurnite napunjenu bateriju u vodilicu dok se zasun ručke ne uglavi. Uređaj je spreman za rad.

Odnosi se na DED7078: Pritisnite prekidač (crtež A, 3). Kompresor će početi raditi.
Odnosi se na DED7078LCD: Na upravljačkoj ploči (slika A, 1) pritišćite gumb s označenim jedinicama pritiska dok se na zaslonu ne prikaže željena jedinica (kPa, bar, psi) (slika B). Pomoću gumba "+" i "-" odaberite željeni pritisak. Pritisnite prekidač (slika A, 4) lagano podižući blokadu prema gore. Kompresor će početi raditi.

8. Korištenje uređaja

NAPOMENA **Ako se baterija zagrije iznad 45°C, prestanite raditi i pričekajte dok se baterija ne ohladi. Prekomjerno zagrijavanje baterije može uzrokovati kvar iste.**

NAPOMENA **Prilikom napuhavanja nemojte prekoračiti dopušteni pritisak koji je odredio proizvođač guma /zračnice/lopte/madraca.**

Odnosi se na DED7078: Pratite pritisak na manometru (slika A, 1) i pumpajte dok ne postignete željeni pritisak. Nakon što postignete željeni pritisak, pustite prekidač i ponovno provjerite pritisak naznačen na manometru. Po potrebi pumpajte još malo. Imajte na umu da da prilikom odvajanja nastavka kompresora od ventila može doći do malog pada pritiska u gumi (zračnici, lopti, madracu).
Odnosi se na DED7078LCD: Nakon što željeni pritisak postavite na upravljačkoj ploči i pritisnete prekidač, kompresor će raditi dok ne postigne postavljen pritisak, a zatim će se sam isključiti. Imajte na umu da tijekom napuhavanja kompresor može malo premašiti postavljen pritisak za oko 0,1-0,15 bara (10-15 kPa), a zatim će se isključiti. Vrijednost pritiska koja se prikazuje nakon isključivanja može biti za 0,05 bara (5 kPa) veća od željene. Ovaj je višak potreban zbog gubitka pritiska do kojeg može doći prilikom odvajanja nastavka kompresora od ventila. Kako biste isključili kompresor, blokadu prekidača lagano podignite prema gore, a zatim će se prekidač pomaknuti u položaj "isključeno".

9. Tekuće aktivnosti opsluživanja

Redovito čistite cijeli uređaj, obraćajući posebnu pozornost na čišćenje ventilacijskih otvora uređaja.
Izbjegavajte punjenje baterije odmah nakon intenzivne uporabe uređaja. Zbog pražnjenja bateriju ne treba skladištiti potpuno ispražnjenu, jer bi se mogla ispazniti ispod kritične razine i trajno oštetiti.
Stoga ne korištenu bateriju čuvajte djelomično napunjenu (do približno 40%). Napunite bateriju prije nego što se potpuno isprazni. Baterije čuvajte na temperaturi od 10-30°C. Kada se čuva na niskim temperaturama, brže gubi kapacitet.
Punjenje baterije opisano je u uputama za bateriju i punjač iz SAS+ALL linije.

NAPOMENA **Uređaj čuvajte na mjestu koje nije dostupno djeci.**

Ako morate poslati u servisni centar na popravak, zaštitite ga od slučajnih mehaničkih oštećenja i baterije izvucite iz priključka za punjač

Način uklanjanja baterije
Kako biste izvadili bateriju, pritisnite gumb za otpuštanje koji se nalazi na prednjoj strani baterije. Izvucite bateriju iz priključka. Kako biste instalirali bateriju, gurnite istu u priključak, a zatim pritisnite prema dolje sve dok se ne aktivira zatvarač na ručci.

Održavanje uređaja
Održavanje uključuje aktivnosti koje se odnose i na dodatnu opremu, odnosno bateriju i punjač.

NAPOMENA **Nikada nemojte raditi na održavanju uređaja dok je spojen na izvor napajanja.**

To može dovesti do ozbiljnih ozljeda ili strujnog udara. Prije nego krenete održavati uređaj, bateriju izvucite iz priključka.
Održavanje uređaja se svodi na održavanje čistim svih njegovih elemenata koji su potrebni za normalan rad. Za čišćenje nemojte koristiti otapala jer to može uzrokovati nepovratno oštećenje kućišta i drugih plastičnih dijelova.
Bateriju nemojte čistiti vodom jer to može izazvati kratki spoj unutar baterije koji je može trajno oštetiti.

10. Zamjenski dijelovi i pribor

Preporučeni pribor
Uređaji iz SAS+ALL linije može opremiti bilo kojom baterijom i punjačem iz linije SAS+ALL.
Kako biste nabavili zamjenske dijelove i pribor, kontaktirajte Dedra Exim-Servis. Podaci za kontakt se nalaze na 1. stranici uputa. Prilikom naručivanja zamjenskih dijelova navedite broj partije označen na tipskoj ploči i broj dijela iz montažni crtež.
U jamstvenom roku popravci se obavljaju prema pravilima iž jamstvenog lista. Reklamirani proizvod odnesite na popravak na mjesto nabave istog (prodavatelj je dužan primiti reklamirani proizvod) ili poslati u servisni centar DEDRA - EXIM. Priložite jamstveni list koji je ispostavio Uvoznik. Bez ovog dokumenta popravak se smatra popravom izvan jamstva. Nakon isteka jamstvenog roka popravke obavlja centralni servis. Oštećen proizvod pošaljite serviserima (troškove poštarine snosi korisnik). 11. Samostalno uklanjanje kvarova

NAPOMENA **Prije nego počnete samostalno uklanjati greške, uređaj isključite iz napajanja.**

PROBLEM	UZROK	RJEŠENJE
Uređaj se ne pokreće	Oštećen prekidač Ispražnjena baterija Neispravno fiksirana baterija	Uređaj odnesite serviserima Napunite bateriju Fiksirajte na ispravan način
Motor se pregrijava	Začepljeni otvori za ventilaciju Prekoračeni dopušteni radni parametri	Očistite otvore Isključite uređaj, odgodite rad dok se uređaj potpuno ne ohladi

12. Sastavni dijelovi uređaja, zaključne napomene

Sastavni dijelovi: 1. Kompresor na pištolj – 1 kom., 2. Pribor za napuhavanje – 3 kom.

13. Informacija za korisnike o zbrinjavanju električnih i elektroničkih uređaja (odnosi se na kućanstva)

Ovaj simbol postavljen na proizvode ili popratnu dokumentaciju obavještava da se neispravni električni ili elektronički uređaji ne smiju odlagati s kućnim otpadom. Ispravan postupak u slučaju potrebe za zbrinjavanjem, ponovnom uporabom ili oporabom komponenti sastoji se od prijenosa uređaja na specijalizirano sabirno mjesto, gdje će biti besplatno prihvaćen. Informacije o lokacijama sabirnih točaka otpadne opreme pružaju lokalne vlasti, npr. na svojim web stranicama.
Pravilno zbrinjavanje uređaja omogućuje očuvanje dragocjenih resursa i izbjegavanje negativnog utjecaja na zdravlje i okoliš, do kojeg dolazi zbog mogućnosti da uređaji sadrže opasne tvari, smjese i sastavne dijelove.
Nepravilno odlaganje otpada podliježe kaznama predviđenim relevantnim lokalnim propisima.
Korisnici u zemljama Europske unije: Ako trebate odložiti električnu ili elektroničku opremu, obratite se najbližem prodavaču ili dobavljaču za dodatne informacije.

Odlaganje u zemljama izvan Europske unije: Ovaj simbol vrijedi samo za zemlje Europske unije. Ako trebate zbrinuti ovaj proizvod, obratite se lokalnim vlastima ili trgovcu radi pravilnog zbrinjavanja.

Jamstveni list

Na

Akumulatorski pištoljski kompresor

Kataloški broj: DED7078 / DED7078LCD br. partije:.....

(u daljnjem tekstu Proizvod)

Datum nabavke Proizvoda: .....

Pečat prodavača

Datum i potpis prodavača: .....

Izjava Korisnika:

Potvrđujem da sam upoznat s uvjetima jamstva i posljedicama nepoštivanja smjernica sadržanih u Uputama za upotrebu i jamstvenom listu. Upoznat sam s uvjetima ovog jamstva, što potvrđujem svojim potpisom:

....

Datum i mjesto Potpis Korisnika

I. Odgovornost za Proizvod
1. Jamac - Dedra Exim Sp. z o.o. sa sjedištem u Pruszkówu, adresa: ul. 3 Maja 8, 05-800 Pruszków, KRS 0000062517, Općinski sud za glavni grad Varšavu u Varšavi, XIV Gospodarski odjel Državnog sudskog registra, PIB 527-020-49-33, osnovni kapital: 100 980.00 PLN.
2. Pod uvjetima navedenim u ovom jamstvenom listu, Jamac daje jamstvo za Proizvod koji dolazi iz Jamčeve distribucije.
3. Odgovornost iz jamstva pokriva samo nedostatke koji proizlaze iz razloga koji su u Proizvodu u trenutku njegove predaje Korisniku.
4. Pod jamstvom, Korisnik stječe pravo na besplatan popravak Proizvoda, ako se kvar otkrije tijekom jamstvenog roka. Način popravka Proizvoda (metoda popravka) ovisi o odluci Jamca. Ako Jamac utvrdi da ga je nemoguće popraviti, Jamac zadržava pravo zamijeniti neispravan element ili cijeli Proizvod ispravnim, smanjiti cijenu Proizvoda ili odstupiti od ugovora.
5. U odnosu na Korisnika koji nije potrošač u smislu Zakona od 23. travnja 1964. Građanski zakonik, odgovornost Jamca za štetu koja proizlazi iz ovog jamstva i/ili u vezi s njegovim sklapanjem i izvršenjem, bez obzira na pravni naslov, ograničena je na maksimalnu vrijednost neispravnog Proizvoda.

II. Jamstveni rok

Elementi Proizvoda	Jamstveni rok
Akumulatorski pištoljski kompresor	36 mjeseca od datuma kupnje Proizvoda prikazanog u ovom jamstvenom listu
Pribor za pumpanje	Nije pokriveno jamstvom

III. Uvjeti korištenja jamstva
1. Predočenje od strane korisnika popunjenog jamstvenog lista Proizvoda i potvrđivanje od strane Korisnika okolnosti kupnje Proizvoda, npr. predočenjem računa, fakture itd. Kako bi učinkovito riješili reklamaciju preporuča se da Korisnik dostavi sve elemente navedene u "Kompletu uređaja" zajedno s Proizvodom za reklamaciju koja se nalazi u Uputama za upotrebu.
2. Poštovanje od strane korisnika preporuka sadržanih u Uputama za uporabu i jamstvenom listu.
3. Jamstvo vrijedi isključivo na području Republike Poljske i EU.
4. Jamstvo ne obuhvaća kvarove Proizvoda nastale posebno kao rezultat:
a. Nepoštivanja od strane Korisnika uvjeta navedenih u Uputama za uporabu, posebno u pogledu pravilnog korištenja, održavanja i čišćenja;
b. Korištenja od strane Korisnika sredstava za čišćenje ili održavanje koja nisu u skladu s Uputama za uporabu;
c. Nepravilnog skladištenja i transporta Proizvoda od strane Korisnika;
d. Neovlaštene izmjene i/ili modifikacije Proizvoda od strane Korisnika koje nisu dogovorene s Jamcem;

e. Korištenja od strane Korisnika potrošnog materijala u Proizvodu koji nije u skladu s Uputama za uporabu.
5. Korisnik koji nije potrošač u smislu zakona od 23. travnja 1964. Građanski zakonik gubi jamstvo na Proizvod u kojem:
- je Korisnik je uklonio, promijenio ili oštetio serijske brojeve, oznake datuma i natpisne pločice;
- pečati su oštećeni od strane Korisnika ili pokazuju znakove manipulacije od strane Korisnika.
6. Pozor! Radnje povezane sa svakodnevnim radom Proizvoda, koje proizlaze, između ostalog iz Upute za uporabu Korisnik je dužan provoditi samostalno i o svom trošku.

IV. Procedura reklamacije

1. U slučaju utvrđivanja neispravnog rada Proizvoda, prije podnošenja reklamacije, provjerite jesu li sve radnje navedene posebno u Uputama za uporabu, izvršene ispravno.
2. Preporučujemo podnošenje reklamacije odmah, najbolje u roku od 7 dana od dana uočavanja kvara Proizvoda. Korisnik koji nije potrošač u smislu zakona od 23. travnja 1964. Građanski zakonik gubi prava koja proizlaze iz ovog jamstva ako se reklamacija ne podnese u roku od 7 dana.
3. Reklamacija se može podnijeti, između ostalog, na mjestu kupnje Proizvoda, u jamstvenom servisu ili pismeno na sljedeću adresu: Dedra Exim Sp. z o.o., ul. 3 Maja 8, 05-800 Pruszków.
4. Korisnik može podnijeti reklamaciju putem obrasca dostupnog na web stranici www.dedra.pl. ("Obrazac za reklamaciju").
5. Adrese jamstvenih servisa za pojedine zemlje dostupne su na web stranici www.dedra.pl. U slučaju nedostatka jamstvenog servisa za određenu zemlju, preporuča se slanje reklamacija na sljedeću adresu: Dedra Exim Sp. z o.o. ul. 3 Maja 8, 05-800 Pruszków (Poljska).
6. S obzirom na sigurnost Korisnika, zabranjeno je koristiti neispravan proizvod.
7. Pozor! Korištenje neispravnog Proizvoda opasno je za zdravlje i život Korisnika.
8. Izvršenje obveza koje proizlaze iz jamstva održat će se u roku od 14 radnih dana od dana isporuke Proizvoda koji korisnik reklamira.
9. Prije dostave neispravnog Proizvoda na reklamaciju, preporuča se čišćenje. Preporuča se da se reklamirani Proizvod pažljivo zaštiti od oštećenja tijekom transporta (preporuča se isporuka reklamiranog Proizvoda u originalnom pakiranju).
10. Jamstveni rok se produljuje za vrijeme tijekom kojeg ga Korisnik nije mogao koristiti zbog kvara na Proizvodu obuhvaćenom jamstvom.
Jamstvo ne isključuje, ograničava ili suspendira prava Korisnika koja proizlaze iz odredbi o jamstvu za nedostatke na prodanom artiklu.

DE Inhaltsverzeichnis

1. Fotos und Zeichnungen
2. Beschreibung des Gerätes
3. Bestimmung des Gerätes
4. Benutzungsbegrenzungen
5. Technische Daten
6. Vorbereitung zur Arbeit
7. Einschalten des Gerätes
8. Benutzung des Gerätes
9. Laufende Wartungsarbeiten
10. Ersatzteile und Zubehör
11. Selbständiges Beseitigen der Störungen
12. Lieferumfang des Gerätes
13.Benutzerinformation über die Entsorgung der elektrischen und elektronischen Geräte
14. Garantiekarte

Übersetzung der Originalanleitung

Die Allgemeinen Sicherheitsbedingungen wurden als gesonderte Broschüre beigefügt.
Die EG-Übereinstimmungsbescheinigung ist dem Gerät als gesondertes Dokument beugefügt. Bei fehlender EG-Übereinstimmungsbescheinigung bitten wir um die Kontaktaufnahme mit dem Service von Dedra-Exim Sp. z o.o.

WARNUNG. Alle mit versehenen Warnungen und alle Hinweise gründlich lesen. Bei Nichtbeachten der folgenden Warnungen und Sicherheitshinweise kann es zum elektrischen Schlag, einem Brand oder ernsthaften Verletzungen kommen.
Alle Warnungen und Hinweise für den künftigen Gebrauch aufbewahren.

ACHTUNG **Das Gerät der SAS+ALL-Linie wurde nur für die Zusammenarbeit mit den Ladegeräten und Akkumulatoren der SAS+ALL-Linie entwickelt.**
Der Li-Ion-Akku und das Ladegerät gehören nicht zum Lieferumfang des eingekauften Gerätes und sie sind gesondert einzukaufen. Die Verwendung von anderen Akkus und Ladegeräten als die für das Gerät dedizierten zieht den Verlust der Garantierechte nach sich.

2. Beschreibung des Gerätes

Beschreibung von DED7078: 1. Manometer, 2. Zubehör, 3. Einschalter, 4. Batteriefach, 5. Schlauch mit Düse.
Beschreibung von DED7078LCD: 1. Bedienpult mit Manometer, 2. Zubehör, 3. Einschalter mit Blockade, 4. Batteriefach, 5. Schlauch mit Düse.

3. Bestimmung des Gerätes

Das Gerät ist ein Kolbenkompressor zum Aufpumpen von Rädern, Gummischläuchen, Bällen und Matratzen. Es ist mit Zubehör für Schrader-(Autotyp) und Dunlop-Ventile (Fahrradtyp) sowie einer Nadel zum Aufpumpen von Sportbällen und einer konischen Spitze zum Aufpumpen von Matratzen ausgestattet.
Es ist zugelassen, dass Gerät bei Renovierungs- und Bauarbeiten, in Reparaturwerkstätten, bei Hobby-Bastlerarbeiten unter gleichzeitiger Beachtung der Benutzungsbedingungen, die in der Bedienungsanleitung enthalten sind, zu benutzen.

4. Benutzungsbeschränkungen

ACHTUNG **Das Akku-Rührwerk darf nur gemäß den folgenden „Zulässigen Betriebsbedingungen" verwendet werden.**
ACHTUNG **Das Rührwerk ist ausschließlich für den Heimwerker- und Hausgebrauch bestimmt.**
Jede unbefugte Änderung der mechanischen und elektrischen Struktur, jede Modifikation, Wartungsarbeiten, die nicht in der Betriebsanleitung beschrieben sind, werden als unerlaubt betrachtet und führen zum sofortigen Verlust der Gewährleistungsrechte. Eine nicht bestimmungsgemäße oder nicht der Bedienungsanleitung entsprechende Verwendung führt zum sofortigen Verlust der Gewährleistungsrechte.

ACHTUNG **Der Kompressor darf nicht zum Blasen oder für den Dauerbetrieb verwendet werden.**
Schützen Sie das Gerät vor Niederschlag, Feuchtigkeit und Staub.
Verwenden Sie keinen Kompressor zum Aufpumpen von Reifen in Kraftfahrzeugen

ZULÄSSIGE ARBEITSBEDINGUNGEN

Nur innerhalb der Räumlichkeiten benutzen. Der Temperaturbereich für das Aufladen der Akkus 10 - 30°C. Der Auswirkung der Temperatur über 45°C nicht aussetzen.

5. Technische Daten

Gerätemodell	DED7078	DED7078LCD
Arbeitsspannung [V]	18 d.c.	18 d.c.
Druck [bar]	11	11
Luftdurchsatz [L / min]	12	12
Druckanzeige	Manometer	LCD
Lärmemission:		
Schalldruckpegel LpA [dB (A)]	<70	<70
Schallleistungspegel LwA [dB (A)]	80,6	80,6
Messunsicherheit KpA, KwA [dB (A)]	3	3
Vibrationspegel am Griff [m / s2]	<2,5	<2,5
Messunsicherheit k [m / s2]	1,5	1,5

Information bezüglich des Lärms und Schwingungen.

Kombinierter Wert der Schwingungen a_h sowie Messunsicherheit wurden in Übereinstimmung mit der Norm EN 62841-1 bestimmt und sind in der Tabelle angegeben.
Die Lärmemission wurde in Übereinstimmung mit der Norm EN 62841-1 bestimmt, die Werte sind in der vorstehenden Tabelle angegeben.

ACHTUNG **Der Lärm kann zu Gehörbeschädigungen führen, daher muss man immer bei der Arbeit Gehörschutzmittel verwenden!**
Der deklarierte Wert der Lärmemission wurde in Übereinstimmung mit einer Standarduntersuchungsmethode ermittelt und kann für Vergleich eines Gerätes mit einem anderen verwendet werden. Der oben angegebene Lärmpegel kann auch bei der Eingangsbeurteilung der Lärmexposition verwendet werden.
Der Lärmpegel bei der tatsächlichen Benutzung des Elektrowerkzeuges kann sich von den deklarierten Werten in Abhängigkeit von der Verwendungsart der benutzen Arbeitswerkzeuge, insbesondere von dem bearbeiteten Gegenstand sowie von der Notwendigkeit, die Schutzmittel für den Bediener zu bestimmen, unterscheiden. Um die genaue Exposition unter tatsächlichen Arbeitsbedingungen feststellen zu können, muss man alle Teile des Arbeitszyklus berücksichtigen, auch die Zeiträume, in denen das Gerät ausgeschaltet oder eingeschaltet ist aber es wird damit nicht gearbeitet.

6. Vorbereitung zur Arbeit

ACHTUNG **Das Gerät gehört zu der SAS+ALL-Linie, deswegen muss man, um es benutzen zu können, einen Satz zusammenstellen, der sich aus dem Gerät, dem Akkumulator und Ladegerät zusammensetzt.**
Das Gerät sollte an einem gut beleuchteten Ort verwendet werden. Um den Kompressor für die Arbeit vorzubereiten, montieren Sie die Batterie in das Batteriefach (Abb. A, 3), wählen Sie die entsprechende Spitze aus und befestigen Sie sie am Ventil..

7. Einschalten des Gerätes

Das Gerät wird von einem 18V-Akku gespeist. Der geladene Akku wird in die Führung im Griff geschoben, bis die Griffverriegelung einrastet. Das Gerät ist einsatzbereit.
Bei DED7078: Drücken Sie den Einschalter (Abb. A, 3). Der Kompressor startet.
Bei DED7078LCD: Drücken Sie auf dem Bedienpult (Abb. A, 1) die Taste mit den Druckeinheiten, bis die gewünschte Einheit (kPa, bar, psi) im Display erscheint. Verwenden Sie die Tasten "+" und "-", um den gewünschten Druck auszuwählen. Drücken Sie den Einschalter (Abb. A, 4), während Sie die Blockade des Einschalters leicht nach oben anheben. Der Kompressor startet.

8. Benutzung des Gerätes

ACHTUNG **Wenn sich der Akku über 45°C erhitzt, stellen Sie die Arbeit ein und warten Sie, bis der Akku abgekühlt ist.**
ACHTUNG **Eine übermäßige Erwärmung des Akkus kann zum Ausfall des Akkus führen.**
Überschreiten Sie beim Aufpumpen nicht den vom Hersteller der Räder / Reifen / Gummischläuchen / Bällen / Matratzen angegebenen zulässigen Druck.

Bei DED7078: Beobachten Sie den Druck am Manometer (Abb. A, 1) und pumpen Sie, bis der gewünschte Druck erreicht ist. Wenn dieser erreicht ist, lassen Sie den Einschalter los und prüfen Sie den Druck am Manometer erneut. Falls erforderlich, nochmals aufpumpen. Bitte beachten Sie, dass beim Abziehen der Spitze des Kompressors vom Ventil ein leichter Druckverlust im Rad (Gummischlauch, Ball, Matratze) auftreten kann.
Bei DED7078LCD: Nach Einstellung des gewünschten Drucks am Bedienpult und Drücken des Einschalters läuft der Kompressor bis zum Erreichen des eingestellten Drucks und schaltet sich dann ab. Beachten Sie, dass der Kompressor während des Pumpens den eingestellten Druck um ca. 0,1-0,15 bar (10-15 kPa) leicht überschreiten kann und sich dann selbst abschaltet. Der angezeigte Druck nach dem Abschalten kann 0,05 bar (5 kPa) höher sein als der gewünschte Druck. Dies ist ein Zuschlag für den Druckverlust, der beim Trennen der Spitze des Kompressors vom Ventil auftreten kann. Um den Kompressor auszuschalten, heben Sie die Blockade des Einschalters leicht nach oben und der Einschalter wird in die Position "Aus" gebracht..

9. Laufende Wartungsarbeiten

Trennen Sie die Stromversorgung nach Beendigung der Arbeit ab.
Reinigen Sie das gesamte Gerät regelmäßig und achten Sie dabei besonders auf die Reinigung der Lüftungsöffnungen.
Vermeiden Sie es, den Akku unmittelbar nach intensivem Gebrauch aufzuladen. Aufgrund des Entladungsphänomens darf der Akku nicht vollständig entladen gelagert werden, da er sich dann unter ein kritisches Niveau entladen und dauerhaft beschädigt werden kann.
Wenn Sie den Akku nicht verwenden, lagern Sie ihn in einem teilweise geladenen Zustand (bis zu ca. 40%). Laden Sie den Akku auf, bevor er vollständig entladen ist. Lagern Sie Batterien bei Temperaturen von 10-30°C. Wenn sie bei niedrigen Temperaturen gelagert werden, verlieren sie schneller an Kapazität.
Das Laden des Akkus wird in der Anleitung für den Akku und das Ladegerät der SAS+ALL-Linie beschrieben.

⚠ ACHTUNG **Bewahren Sie sie außerhalb der Reichweite von Kindern auf.**

Wenn Sie das Gerät zur Reparatur einschicken müssen, schützen Sie es vor versehentlichen mechanischen Beschädigungen und entfernen Sie die Akkus aus der Ladebuchse.

Methode zur Demontage des Akkus

Um den Akku zu entfernen, drücken Sie den Entriegelungsknopf auf der Vorderseite des Akkus. Ziehen Sie den Akku aus dem Schacht heraus. Zum Einsetzen des Akkus schieben Sie den Akku in den Schacht und drücken Sie ihn nach unten, bis die Griffverriegelung einrastet.

Instandhaltung des Geräts

Die Wartung umfasst Wartungsarbeiten einschließlich Zubehör wie Akku und Ladegerät.

⚠ ACHTUNG **Führen Sie niemals Wartungsarbeiten an einem an die Stromversorgung angeschlossenen Gerät aus.**

Dies kann zu schweren Verletzungen oder zu einem elektrischen Schlag führen. Vor der Durchführung von Wartungsarbeiten muss der Akku aus der Steckdose entfernt werden.
Um das Gerät zu warten, halten Sie alle für den normalen Betrieb notwendigen Komponenten sauber. Verwenden Sie zur Reinigung keine Lösungsmittel, da dies zu irreparablen Schäden am Gehäuse und anderen Kunststoffkomponenten führen kann.
Reinigen Sie den Akku nicht mit Wasser, da dies einen internen Kurzschluss verursachen kann, der zu dauerhaften Schäden führt.

10. Ersatzteile und Accessoires

Empfohlene Accessoires

Die Schlagbohrmaschine aus der SAS+ALL-Linie kann mit jedem Akkumulator und jedem Ladegerät der Linie SAS+ALL. Zwecks Einkaufs von Ersatzteilen und Accessoires muss man sich mit dem Service von Dedra-Exim in Verbindung setzen. Die Kontaktdaten befinden sich auf der 1. Seite der Bedienungsanleitung. Beim Bestellen der Ersatzteile bitten wir um die Angabe der Nummer PARTII, angebracht auf dem Betriebsschild, sowie die Teilnummer aus der Zusammenstellungszeichnung. In der Garantiezeit werden Reparaturen nach den in der Garantiekarte angegebenen Grundsätzen ausgeführt. Das beanstandete Produkt bitten wir dort zur Reparatur abzugeben, wo es eingekauft worden ist (der Verkäufer ist dazu verpflichtet, das reklamierte Produkt entgegenzunehmen), oder zum Zentralservice von DEDRA – EXIM zu übersenden. Wir bitten Sie, die von dem Importeur ausgestellte Garantiekarte beizufügen. Ohne dieses Dokument wird die Reparatur wie eine Reparatur behandelt, die nach dem Ablauf der Garantie ausgeführt wird. Nach Ablauf der Garantie wird die Reparatur von dem Zentralservice ausgeführt. Das beschädigte Produkt ist an den Service zu schicken (die Versandkosten trägt der Benutzer).

11. Eigenständige Beseitigen der Störungen

⚠ ACHTUNG **Trennen Sie das Gerät von der Stromversorgung, bevor Sie versuchen, die Probleme selbst zu lösen**

PROBLEM	Ursache	LÖSUNG
Das Gerät funktioniert nicht	Schalter beschädigt Akku entladen Akku falsch montiert	Das Gerät zum Service übergeben Akku aufladen Richtig anbringen
Das Gerät startet nur schwer	Akku entladen	Den Akku richtig aufladen
Der Motor überhitzt	Verstopfte Klingen Zulässige Arbeitsparameter überschritten	Klingen reinigen Das Elektrogerät ausschalten, die Arbeit unterbrechen, bis das Gerät völlig abgekühlt ist

12. Lieferumfang des Gerätes, Schlussbemerkungen

Komplettierung: 1. Pistolenverdichter - 1 Stk., 2. Pumpzubehör - 3 Stk.

13. Nutzerinformationen über die abgabe von gebrauchten elektro- und elektronik-altgeräten

(betrifft Haushalte)



Das auf den Produkten oder in den Begleitunterlagen abgebildete Symbol weist darauf hin, dass defekte elektrische oder elektronische Geräte nicht mit dem Hausmüll entsorgt werden dürfen. Wenn Sie Bauteile entsorgen, wiederverwenden oder verwerten möchten, bringen Sie diese bitte zu einer speziellen Sammelstelle, wo sie kostenlos angenommen werden. Informationen über die Standorte von Sammelstellen für Altgeräte finden Sie bei den örtlichen Behörden, z. B. auf deren Websites.
Durch die korrekte Entsorgung des Geräts schonen Sie wertvolle Ressourcen und vermeiden negative Auswirkungen auf die Gesundheit und die Umwelt, die sich aus dem möglichen Vorhandensein von gefährlichen Stoffen, Gemischen und Bestandteilen in dem Gerät ergeben.
Bei unsachgemäßer Entsorgung drohen Strafen nach den jeweiligen örtlichen Vorschriften.
Benutzer in EU-Ländern: Wenn Sie elektrische oder elektronische Geräte entsorgen müssen, wenden Sie sich bitte an die nächstgelegene Verkaufsstelle oder Ihren Lieferanten, der Ihnen weitere Informationen geben kann.
Entsorgung in Ländern außerhalb der Europäischen Union: Dieses Symbol gilt nur für Länder innerhalb der Europäischen Union. Sollten Sie dieses Produkt entsorgen wollen, wenden Sie sich bitte an Ihre örtlichen Behörden oder Ihren Händler, um die richtige Entsorgungsmethode zu erfahren.

Garantiekarte

Für

Katalognummer: DED7078 / DED7078LCD
Lotnummer: .....
(im Weiteren **Produkt** genannt)

Kaufdatum des Produkts: ……

Stempel des Verkäufers: ……..

Datum und Unterschrift des Verkäufers: .....

Erklärung des Benutzers:

Ich bestätige, dass ich über die Bedingungen der Garantie sowie Folgen der Nichtbeachtung von den in der Bedienungsanleitung und Garantiekarte enthaltenen Anweisungen informiert wurde. Die Bedingungen dieser Garantie sind mir bekannt, was ich mit meiner eigenhändigen Unterschrift bestätige:

....
Datum und Ort Unterschrift des Käufers

I **Haftung für das Produkt:**
1. **Garant** - DEDRA EXIM sp. z o.o. mit Sitz in Pruszków, Adresse: ul. 3 Maja 8, 05-800 Pruszków, Reg.-Nr. KRS 0000062517, Amtsgericht für Warschau, XIV Wirtschaftsabteilung des Nationalen Gerichtsregisters, Steuernummer 527-020-49-33, Stammkapital: 100 980.00 zł.
2. Zu den in dieser Garantiekarte bestimmten Bedingungen erteilt der Garant hiermit Garantie für das Produkt, das vom Vertrieb des Garants stammt.
3. Die Garantiehaftung umfasst nur Mängel, deren Entstehung auf die im Produkt zum Zeitpunkt seiner Aushändigung dem Benutzer enthaltenen Fehler zurückzuführen ist.
4. Im Rahmen der Garantie gewinnt der Benutzer das Recht zur kostenlosen Reparatur des Produkts, soweit der Mangel innerhalb der Garantiezeit offenbart wurde. Die Art und Weise, auf die das Produkt repariert wird (Methode der Reparatur) wird vom Garanten bestimmt. Falls der Garant feststellt, dass die Reparatur nicht möglich ist, behält sich der Garant das Recht vor, das mangelhafte Element oder das ganze Produkt gegen ein freies von Mängeln zu tauschen, den Preis des Produkts zu mindern oder vom Vertrag abzutreten.
5. Gegenüber einem Benutzer, der kein Verbraucher im Sinne des Gesetzes vom 23. April 1964 Zivilgesetzbuch ist, ist die Schadensersatzhaftung des Garanten für die sich aus dieser Garantie ergebenden und/oder im Zusammenhang mit ihrer Erteilung und Ausübung stehenden Schäden, ohne Rücksicht auf den Rechtstitel, maximal auf den Wert des mangelhaften Produkts begrenzt.

II **Garantiezeit:**

Elemente des Produkts, die mit der Garantie umfasst sind	Dauer des Garantieschutzes
DED7078 / DED7078LCD	36 Monate ab dem Kaufdatum des Produkts das auf dieser Garantiekarte angegeben ist
Pumpzubehör	Ohne Garantie

III **Bedingungen der Inanspruchnahme der Garantie:**
1. Vorlegung der ausgefüllten Garantiekarte vom Benutzer sowie Glaubhaftmachung der Kaufumstände vom Benutzer, z.B. durch Vorlegung eines Kassenbelegs, einer Rechnung, usw. Damit die Reklamation reibungslos durchgeführt werden kann, wird es empfohlen, dass der Benutzer alle in dem "Lieferumfang" genannten Elemente, der in der Bedienungsanleitung beschrieben wurde, zusammen mit dem Produkt zur Reklamation abgibt.
2. Beachtung der in der Bedienungsanleitung und Garantiekarte enthaltenen Anweisungen vom Benutzer.
3. Die Garantie umfasst nur das Gebiet der Republik Polen und der EU.
4. **Die Garantie umfasst nicht die Mängel des Produkts, die infolge von folgenden Ursachen entstanden sind:**

a) Nichtbeachtung der in der Bedienungsanleitung bestimmten Bedingungen vom Benutzer, insbesondere in Bezug auf richtige Nutzung, Wartung und Reinigung;
b) Verwendung von Reinigungs- oder Wartungsmitteln vom Benutzer, die im Widerspruch zu der Bedienungsanleitung stehen;
c) Unrichtige Aufbewahrung und unrichtiger Transport des Produkts vom Benutzer;
d) Eigenmächtige Veränderungen und/oder Umbauten am Produkt vom Benutzer, die mit dem Garant nicht abgestimmt wurden;
e) Verwendung von Betriebsmaterialien und Ersatzteilen vom Benutzer, die im Widerspruch zu der Bedienungsanleitung stehen.
f) Der Benutzer, der kein Verbraucher im Sinne des Gesetzes vom 23. April 1964 Zivilgesetzbuch ist, verliert Garantieansprüche für das Produkt, an dem:
g) Seriennummer, Datumsangaben und Typenschilder vom Benutzer entfernt, verändert oder beschädigt wurden;
h) Plomben vom Benutzer beschädigt wurden oder Spuren des Hantierens an ihnen tragen.
5. **Achtung!** Die mit täglicher Bedienung des Produkts verbundenen Tätigkeiten, die sich u.a. aus der Bedienungsanleitung ergeben, sind vom Benutzer auf eigene Rechnung und eigene Kosten auszuführen.

IV Reklamationsverfahren:
1. Falls unrichtige Arbeit des Produkts festgestellt wird, soll man sich vor der Anmeldung der Reklamation vergewissern, dass alle insbesondere in der Bedienungsanleitung bestimmten Bedientätigkeiten richtig ausgeführt wurden.
2. Die Reklamation soll man unverzüglich, am besten innerhalb von 7 Tagen ab Feststellung des Mangels am Produkt anmelden. Der Benutzer, der kein Verbraucher im Sinne des Gesetzes vom 23. April 1964 Zivilgesetzbuch ist, verliert Garantieansprüche für das Produkt, im Falle, wenn die Reklamation nicht innerhalb von 7 Tagen angemeldet wird.
3. Die Reklamation kann u.a. am Verkaufsort, an dem das Produkt gekauft wurde, beim Garantieservice oder schriftlich auf folgende Adresse angemeldet werden: DEDRA EXIM sp. z o.o., ul. 3 Maja 8, 05-800 Pruszków.
4. Der Benutzer kann die Reklamation unter Verwendung des Formulars anmelden, das auf der Internet www.dedra.pl zugänglich ist. ("Formular zur Anmeldung der Reklamation aufgrund der Garantie").
5. Die Adressen von Garantieservice-Stellen für jeweilige Länder sind auf der Internetseite www.dedra.pl zugänglich. Im Falle, wenn keine Garantieservice-Stelle im jeweiligen Land vorhanden ist, soll man die Reklamationsanmeldung aufgrund der Garantie an folgende Adresse richten: DEDRA EXIM sp. z o.o. ul. 3 Maja 8, 05-800 Pruszków (Polska).
6. Im Hinblick auf die Sicherheit des Benutzers ist die Nutzung eines mangelhaften Produkts untersagt.
7. Achtung!!! Nutzung eines mangelhaften Produkts gefährdet der Gesundheit und dem Leben des Benutzers.
8. Erfüllung der sich aus der Garantie ergebenden Pflichten erfolgt innerhalb von 14 Werktagen ab der Rückgabe des beanstandeten Produkts vom Benutzer.
9. Vor der Rückgabe des mangelhaften Produkts zur Reklamation soll man es reinigen. Das beanstandete Produkt soll sorgfältig vor möglichen Beschädigungen während des Transports abgesichert werden (es wird empfohlen das beanstandete Produkt in Originalverpackung zu bringen).
10. Die Garantiezeit wird um die Zeit verlängert, in der der Benutzer das mit der Garantie umfasste Produkt infolge des Mangels nicht benutzen konnte.
Die sich aus den Vorschriften über die Gewährleistung für Mängel von verkauften Sachen ergebenden Rechte des Benutzers werden von dieser Garantie weder ausgeschlossen noch eingeschränkt oder eingestellt

Gemäß Artikel 13 Absatz 1 und 2 der Verordnung (EU) 2016/679 des Europäischen Parlaments und des Rates vom 27. April 2016 zum Schutz natürlicher Personen bei der Verarbeitung personenbezogener Daten, zum freien Datenverkehr und zur Aufhebung der Richtlinie 95/46/EG (im Folgenden: „RODO“) informieren wir Sie
1. Der Verwalter Ihrer im Formular angegebenen personenbezogenen Daten ist DEDRA-EXIM sp. z o.o. mit Sitz in Pruszków , ul. 3 Maja 8, 05-800 Pruszków (im Folgenden: „Verwalter“).
2. Die Verarbeitung Ihrer Daten erfolgt ausschließlich zum Zweck der Durchführung des Garantieverfahrens für das Gerät gemäß Artikel 6 Absatz 1 Buchstabe b der Allgemeinen Datenschutzverordnung (im Folgenden: „DSGVO“) Die Bereitstellung der Daten ist freiwillig, aber für die Durchführung des Garantieverfahrens erforderlich.
3. Ihre Daten werden für die Dauer der Prüfung der Durchführung des Garantieverfahrens und für Archivierungszwecke im Falle der Notwendigkeit der Abwehr möglicher Ansprüche gegen den Verwalter nicht länger als bis zu deren Verjährung verarbeitet.
4. Ihre Daten dürfen nur an Stellen weitergegeben werden, die im Auftrag des Verwalters Daten verarbeiten, und zwar auf der Grundlage einer schriftlichen Vereinbarung über die Beauftragung mit der Verarbeitung personenbezogener Daten, die u.a. einen technischen Dienst, ein Hosting oder eine Website-Wartung, einen IT-Dienst oder ein Kurierunternehmen umfasst. Die Dienstleister des Verwalters sind verpflichtet, die Datensicherheit zu gewährleisten und die Anforderungen des geltenden Rechts in Bezug auf den Schutz personenbezogener Daten zu erfüllen, und dürfen die anvertrauten personenbezogenen Daten nicht für andere als die im Vertrag mit dem Verwalter genannten Zwecke verwenden.
5. Ihre Daten werden nicht automatisiert verarbeitet, einschließlich Profiling, und werden nicht an ein Drittland/eine internationale Organisation übermittelt.
6. Sie haben jederzeit das Recht auf Auskunft über den Inhalt Ihrer Daten sowie das Recht auf Berichtigung, Löschung, Einschränkung der Verarbeitung, das Recht auf Datenübertragbarkeit und das Recht auf Widerspruch.
7. Für alle Fragen im Zusammenhang mit der Verarbeitung Ihrer personenbezogenen Daten durch den Verwalter können Sie sich an folgende E-Mail-Adresse wenden: daneosobowe@dedra.pl;
8. Sie haben das Recht, eine Beschwerde bei der Datenschutzbehörde einzureichen;

Dedra Exim Sp. z o.o.
ul. 3 Maja 8, 05-800 Pruszków
Tel. +48 22 73 83 777, fax +48 22 73 83 779
www.dedra.pl, serwis@dedra.pl

Adnotacje o dokonanych naprawach / Annotations of repairs made / Záznamy o provedených opravách / Záznamy o vykonaných opravách / Pastabos apie atliktą remontą / Piezīmes par veikto remontu / Feljegyzések az elvégzett javításokról / Menţiuni cu privire la reparaţiile efectuate / Opombe o opravljenih popravilih / Bilješke o izvršenim popravcima/ Отбелязване на извършените ремонти / Відмітка про проведені ремонти / Bilješke o izvršenim popravcima / Vermerk über durchgeführte Reparaturen

Data zgłoszenia do naprawy / Date of request for repair / Datum nahlášení k opravě / Dátum odovzdania do opravy / Atidavimo remontui data / Produkta nodošanas remontā datums / A javításra történő bejelentés dátuma / Data predării la reparație / Datum prijave za popravilo / Datum zahtjeva za popravak/ Дата на заявката за ремонт/ Дата подання заявки на ремонт / Datum prijave za popravak / Datum der Anmeldung zur Reparatur	Data wykonania naprawy / Date of repair / Datum provedení opravy / Dátum vykonania opravy / Remonto data / Remonta datums / A javítás dátuma / Data efectuării reparației / Datum izvršitve popravila / Datum popravka/ Дата на ремонта/ Дата ремонту / Datum popravka / Datum der Ausführung der Reparatur	Zakres naprawy, opis czynności naprawczych / Scope of repair, description of repair activities / Rozsah opravy, popis úkonů / Rozsah opravy, opis vykonaných opravných činností / Remonto apimtis, remonto darbų aprašymas / Remonta apjoms, remontdarbu apraksts / A javítás tartalma, a javítási műveletek leírása / Domeniul de reparație, descrierea operațiilor de reparație / Obseg popravila, opis izvršenih opravil v okviru popravila / Opseg popravka, opis popravka/ Обхват на ремонта, описание на ремонтните дейности / Обсяг ремонту, опис ремонтних робіт / Opseg popravka, opis aktivnosti popravka / Umfang der Reparatur, Beschreibung der Reparaturarbeiten	Podpis wykonującego naprawę / Signature of the repairer /Podpis opraváře / Podpis osoby vykonávajúcej opravu / Remontą atliekančio asmens parašas / Remonta veicēja paraksts / A javítást végző aláírása / Semnătura persoanei care a efectuat reparația / Podpis osebe, ki je izvršila popravilo / Potpis osobe koja izvodi popravak/ Подпис на лицето, което извършва ремонта / Підпис ремонтника / Potpis osobe koja obavlja popravak / Unterschrift der Reparaturwerkstatt