DED7077V

Instrukcja ważna dla urządzeń wyprodukowanych po: / Návod pro zařízení vyrobená po: / Návod pre obsluhu zariadení vyrobených po: / Instrukcija – įrenginiai, kurie buvo pagaminti nuo: / Lietošanas instrukcija ierīcēm izgatavotiem pēc: / Útmutató a után gyártott készülékekhez: / Manualul de utilizare pentru aparate fabricate după: / Bedienungsanleitung für Geräte, hergestellt wurden die nach dem / Navodila za uporabo veljajo za naprave, izdelane po: / Ovaj priručnik vrijedi za uređaje proizvedene nakon: **01.10.2020**

PL **Kompresor akumulatorowy 6l 2x18V**
Instrukcja obsługi z kartą gwarancyjną

CZ **Akumulátorový kompresor 6 l 2x18V**
Návod k obsluze se záručním listem

SK **Akumulátorový kompresor 6 litrov 2x18 V**
Užívateľská príručka so záručným listom

LT **Akumuliatorinis kompresorius 6l 2x18V**
Naudojimo instrukcija su Garantiniu lapu

LV **Akumulatora kompresors 6l 2x18V**
Lietošanas instrukcija ar garantijas karti

HU **Akkumulátoros kompresszor 6l 2x18V**
Használati Utasítás Garanciajeggyel

RO **Compresor cu acumulator 6l 2x18V**
Instrucțiuni de utilizare și certificat de garanție

DE **Akku-Kompressor, 6l 2x18V**
Bedienungsanleitung mit Garantiekarte

SI **Akumulatorski zračni kompresor 6l 2x18V**
Navodila za uporabo z garancijskim listom

HR **Akumulatorski kompresor 6l 2x18V**
Navodila za uporabo z garancijskim listom



PL Wszelkie prawa zastrzeżone. Niniejsze opracowanie jest chronione prawem autorskim. Kopiowanie lub rozpowszechnianie Instrukji Obsługi we fragmentach albo w całości bez zgody Dedra Exim zabronione Dedra Exim zastrzega sobie prawo do wprowadzania zmian konstrukcyjno-technicznych oraz kompletacyjnych bez uprzedniego powiadamiania. Zmiany te nie mogą stanowić podstawy do reklamowania produktu. Instrukcja obsługi dostępna na stronie www.dedra.pl

CZ Všechna práva vyhrazena. Toto zpracování je chráněno autorským právem. Kopírování nebo šíření Návodu k obsluze v částech nebo vcelku bez souhlasu společnosti Dedra Exim je zakázáno. Dedra Exim si vyhrazuje právo zavádět konstrukční a technické a komplementační změny bez dřívějšího oznámení. Tyto změny nemohou být základem pro reklamování výrobku. Návod k obsluze dostupný na stránkách www.dedra.pl

SK Všetky práva vyhradené. Tieto materiály sú chránené autorskými právami. Kopírovanie prípadne šírenie častí, prípadne celého návodu na obsluhu je bez súhlasu spoločnosti Dedra Exim zakázané. Dedra Exim si vyhradzuje právo na vykonávanie konštrukčno-technických zmien, a zmien doplnkového príslušenstva, bez predchádzajúceho upozornenia. Tieto zmeny nemôžu byť dôvodom na reklamáciu výrobku. Užívateľská príručka je dostupná na webovej stránke www.dedra.pl

LT Visos teisės saugomos. Šis kūrinys yra saugomas autorinių teisių įstatymų. Eksploatavimo instrukcijos arba jos fragmentų kopijavimas ir platinimas be „Dedra Exim“ sutikimo draudžiamas. „Dedra Exim“ pasilieka sau teisę įvesti konstrukcijos, techninius arba komplektacijos pokyčius be išankstinio įspėjimo. Šie pokyčiai negali būti skundo dėl produkto pagrindu. Naudojimo instrukcija yra prieinama svetainėje: www.dedra.pl

LV Visas tiesības pasargātas. Šis izdevums ir sargāts ar autortiesību. Lietošanas Instrukcijas kopēšana vai izplatīšana pilnīgi vai fragmentos bez Dedra Exim firmas piekrišanas ir aizliegta. Firma Dedra Exim atstāj sev tiesību veikt konstrukcijas-tehnikas izmaiņu, kā arī komplektācijas izmaiņu bez iepriekšēja paziņojuma. Šīs izmaiņas nevar būt par pamatu produkta reklamēšanai. Lietošanas instrukcija pieejama mājaslapā www.dedra.pl

HU Minden jog fenntartva. A jelen kiadvány szerzői jogokkal védve. A Használati Utasítás másolása vagy terjesztése egészében vagy részleteiben a Dedra Exim írásos engedélye nélkül tilos A Dedra Exim fenntartja magának a szerkezeti-műszaki, valamint komplettálási változtatások előzetes bejelentés nélküli bevezetésének jogát. Ezek a változások nem szolgálhatnak alapjául a termék reklamációjának. A használati utasítás a weboldalon elérhető www.dedra.pl.

RO Toate drepturile rezervate. Această redactare este protejată prin legea dreptului de autor. Este interzisă copierea, reproducerea în orice fel sau multiplicarea și distribuirea parțială sau în totalitate a Manualului de utilizare fără permisiunea firmei Dedra Exim Firma Dedra Exim își rezervă dreptul de a face modificări tehnice și constructive sau de completare a dispozitivului fără o notificare prealabilă. Aceste modificări nu pot constitui temei pentru reclamarea produsului. Instrucţiunea de deservire accesibilă pe pagina www.dedra.pl

DE Alle Rechte vorbehalten. Die vorliegende Bedienungsanleitung wird durch das Urheber-recht geschützt. Kein Teil dieser Bedienungs-anleitung darf ohne schriftliche Einwilligung von Dedra Exim vervielfältigt oder verbreitet werden.Dedra Exim behält sich das Recht vor, Konstruktions- und technische Änderungen sowie Änderungen in der Zusammensetzung vorzunehmen, ohne vorher darüber zu informieren. Diese Änderungen können kein Grund zur Reklamation des Produkts bilden. Die Bedienungsanleitung ist auf der Internetseite www.dedra.pl zugänglich.

SI Vse pravice pridržane. To delo je zaščiteno z avtorskimi pravicami. Kopiranje ali razširjanje uporabniškega priročnika po delih ali v celoti brez dovoljenja družbe Dedra Exim je prepovedano Družba Dedra Exim si pridržuje pravico do oblikovnih, tehničnih in končnih sprememb brez predhodnega obvestila. Te spremembe ne smejo biti razlog za oglaševanje izdelka. Uporabniški priročnik je na voljo na spletni strani www.dedra.pl

HR Sva prava pridržana. Ovo djelo je zaštićeno autorskim pravima. Kopiranje ili distribucija ovog korisničkog priručnika, djelomično ili u cijelosti, bez suglasnosti tvrtke Dedra Exim je zabranjeno. Dedra Exim zadržava pravo na promjene u dizajnu, tehničkim detaljima i montaži bez prethodne najave. Ove promjene ne mogu biti osnova za reklamacije proizvoda. Korisnički priručnik dostupan je na www.dedra.pl

Kontakt
Kontaktai / Kontakts / Elérhetőség / Contact / Kontakt / Pišite na / Kontakt
Dedra Exim Sp. z o.o., ul. 3 Maja 8, 05-800 Pruszków
Tel. +48 22 73 83 777 wew. 129, 165, fax +48 22 73 83 779
serwis@dedra.com.pl www.dedra.pl



A

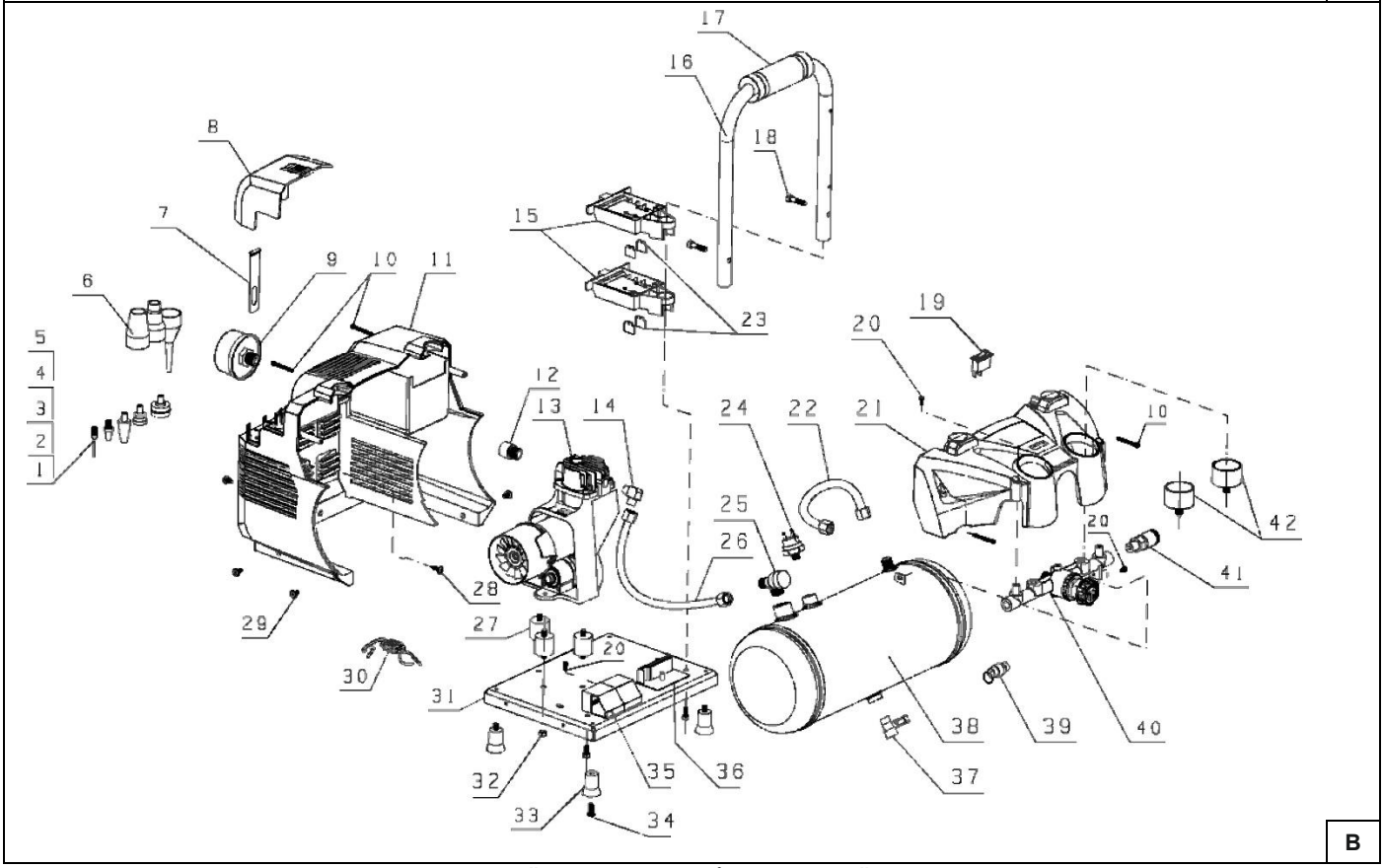

B

Opis Zastosowanych Piktogramów / Popis Použitých Piktogramů / Opis Používaných Piktogramov / Panaudotų Piktogramų Aprašymas / Lietoto Piktogrammu Apraksts / Az Alkalmazott Piktogramok Magyarázata / Pictogramelor / Gebot: Lesen Sie, Bitte, Die Bedienungsanleitung / Opis uporabljenih piktogramov / Opis korištenih piktograma

	**Nakaz: Używać ochronników słuchu** / příkaz používejte ochranu sluchu/ príkaz používajte chrániče sluchu/ privaloma: naudoti apsauginius akinius/ pieprasījums lietojiet dzirdes aizsardzības līdzekļus/ utasítás utasítás: használjon fülvédőt/ obligatoriu trebuie să folosi-ţi aparate pentru protecţia auzului/ gebot der gehörschutz ist zu benutzen / Obvezno: Uporabljajte slušne zaščite / Obavezno: Nosite zaštitu za sluh
	**Ostrzeżenie: kompresor może uruchomić się bez ostrzeżenia /** pozor: kompresor se může spustit bez varování / pozor: kompresor sa môže spustiť bez upozornenia / dėmesio: kompresorius gali įsijungti be įspėjimo / uzmanību: kompresors var iedarbināties bez brīdinājuma / figyelem: a kompresszor figyelmeztetés nélkül elindulhat / atenţie: compresorul poate să pornească fără avertizare / achtung: der komperssor kann sich selbsttätig ohne vorwarnung einschalten / Opozorilo: kompresor se lahko zažene brez opozorila / Upozorenje: Kompresor se može pokrenuti bez upozorenja
	**Ostrzeżenie: gorąca powierzchnia /** pozor: horký povrch / pozor: horúci povrch / dėmesio: karštas paviršius / uzmanību: karsta virsma / figyelem: forró felület / atenţie: suprafaţa fierbinte / achtung: heisse oberfläche / Opozorilo: vroča površina / Upozorenje: vruća površina

PL Spis treści

1. Zdjęcia i rysunki
2. Opis urządzenia
3. Przeznaczenie urządzenia
4. Ograniczenie użycia
5. Dane techniczne
6. Przygotowanie do pracy
7. Włączanie urządzenia
8. Użytkowanie urządzenia
9. Bieżące czynności obsługowe
10. Części zamienne i akcesoria
11. Samodzielne usuwanie usterek
12. Kompletacja urządzenia, uwagi końcowe
13. Informacja dla użytkowników o pozbywaniu się urządzeń elektrycznych i elektronicznych
14. Wykaz części do rysunku złożeniowego
15. Karta gwarancyjna

Ogólne warunki bezpieczeństwa zostały dołączone jako oddzielna broszura.
Deklaracja Zgodności WE dołączona jest do urządzenia jako oddzielny dokument.
W przypadku braku Deklaracji Zgodności WE prosimy o kontakt z Serwisem Dedra-Exim Sp. z o.o.

⚠UWAGA Podczas pracy urządzeniem zaleca się zawsze przestrzegać podstawowych zasad bezpieczeństwa pracy, w celu uniknięcia wybuchu pożaru, porażenia prądem elektrycznym lub obrażenia mechanicznego.

Przed przystąpieniem do eksploatacji urządzenia prosimy o zapoznanie się z treścią Instrukcji obsługi. Prosimy o zachowanie Instrukcji obsługi, instrukcji bezpieczeństwa pracy i deklaracji zgodności. Rygorystyczne przestrzeganie wskazówek i zaleceń zawartych w Instrukcji obsługi wpłynie na przedłużenie żywotności Państwa urządzenia.

⚠UWAGA Podczas pracy należy bezwzględnie przestrzegać wskazówek zawartych w instrukcji bezpieczeństwa pracy.

W razie przekazania urządzenia innej osobie, proszę wręczyć jej również instrukcję obsługi, instrukcje bezpieczeństwa pracy i deklarację zgodności. Firma Dedra-Exim nie odpowiada za wypadki powstałe w wyniku nieprzestrzegania wskazówek bezpieczeństwa pracy. Należy przeczytać uważnie wszystkie instrukcje bezpieczeństwa i instrukcję obsługi. Niestosowanie się do ostrzeżeń i instrukcji może skutkować porażeniem prądem, pożarem i/lub poważnymi obrażeniami.

⚠UWAGA Urządzenie z linii SAS+ALL zostało zaprojektowane do pracy tylko z ładowarkami i akumulatorami linii SAS+ALL.

Akumulator Li-Ion i ładowarka nie stanowią wyposażenia zakupionego urządzenia i należy nabyć je oddzielnie. Stosowanie akumulatorów i ładowarek innych niż dedykowanych do urządzenia spowoduje utratę praw gwarancyjnych

⚠UWAGA Zgodnie z Ustawą o Dozorze Technicznym z 2000 r. - Dz. U. 122 poz. 1321 art. 1. ust 15 wraz ze zmianami oraz zgodnie z Warunkami Dozoru Technicznego z 2003 r. - Dz. U. 135 poz. 1269 wraz z załącznikiem, informujemy, że kompresor typu DED7077V (ciśnienie 8 barów i zbiornik 6 litrów) nie podlega dozorowi technicznemu.

2. Opis urządzenia

Rys. A: 1. Zawór spustowy, 2. Regulator ciśnienia, 3. Zawór bezpieczeństwa, 4. Manometry, 5. Włącznik, 6. Gniazdo akumulatorów, 7. Szybkozłączka, 8. Zbiornik retencyjny.

3. Przeznaczenie urządzenia

Kompresor przeznaczony jest do sprężania powietrza atmosferycznego i po zastosowaniu odpowiedniego osprzętu może być wykorzystywany do prostych prac związanych z: przedmuchiwaniem (czyszczeniem), pompowaniem, malowaniem itp.
Dopuszcza się wykorzystanie urządzenia w pracach remontowo-budowlanych, warsztatach naprawczych, w pracach amatorskich przy równoczesnym przestrzeganiu warunków użytkowania i dopuszczalnych warunków pracy, zawartych w instrukcji obsługi.

4. Ograniczenia użycia

⚠UWAGA Urządzenie może być użytkowane tylko zgodnie z zamieszczonymi poniżej "Dopuszczalnymi warunkami pracy".

⚠UWAGA Kompresor nie może być stosowany do przedmuchiwania lub pracy ciągłej.

Chronić przed opadami atmosferycznymi, wilgocią i zapyleniem.

Nie stosować kompresora do pompowania opon w pojazdach mechanicznych.

Samowolne zmiany w budowie mechanicznej i elektrycznej, wszelkie modyfikacje, czynności obsługowe nieopisane w Instrukcji Obsługi będą traktowane za bezprawne i powodują natychmiastową utratę Praw Gwarancyjnych, a deklaracja zgodności straci swoją ważność. Użytkowanie elektronarzędzia niezgodne z przeznaczeniem lub Instrukcją Obsługi spowoduje natychmiastową utratę Praw Gwarancyjnych.

Dopuszczalne warunki pracy
S1 praca ciągła
Stosować tylko wewnątrz pomieszczeń. Zakres temperatur ładowania akumulatorów 10 - 30°C. Nie wystawiać na temperaturę pow. 40°C.

5. Dane techniczne

Model urządzenia	DED7077V
Napięcie pracy [V]	2 x 18V d.c.
Akumulator	Li-Ion
Maksymalne ciśnienie tłoczenia [bar]	8
Maksymalny przepływ powietrza [l/min]	90
Pojemność zbiornika [l]	6
Szybkozłączka [']	1/4
Emisja hałasu	
Poziom ciśnienia akustycznego L_{pA} [dB(A)]	80
Niepewność pomiaru k_{pA} [dB(A)]	3
Poziom mocy akustycznej L_{wA} [dB(A)]	90,7
Niepewność pomiaru k_{wA} [dB(A)]	3
Gwarantowany poziom mocy akustycznej L_{wA} [dB(A)]	94
Masa [kg]	9,53

Informacja na temat hałasu.
Emisja hałasu została określona zgodnie z EN 60204-1, wartości podano powyżej w tabeli.

⚠UWAGA Hałas może spowodować uszkodzenie słuchu, podczas pracy zawsze należy używać środków ochrony słuchu!

Deklarowana wartość emisji hałasu została zmierzona zgodnie ze standardową metodą badania i może być wykorzystana do porównania jednego urządzenia z drugim. Podany powyżej poziom emisji hałasu może być również wykorzystywany do wstępnej oceny narażenia na drgania.
Poziom hałasu podczas rzeczywistego użytkowania elektronarzędzia może się różnić od zadeklarowanych wartości w zależności od sposobu użycia narzędzi roboczych, w szczególności od rodzaju obrabianego przedmiotu oraz od konieczności określenia środków mających na celu ochronę operatora. Aby dokładnie oszacować narażenia w rzeczywistych warunkach użytkowania, należy wziąć pod uwagę wszystkie części cyklu operacyjnego, obejmujące także okresy, gdy urządzenie jest wyłączone lub gdy jest ono włączone, ale nie jest używane do pracy.

6. Przygotowanie do pracy

⚠UWAGA Wszystkie czynności obsługowe takie jak wymiana końcówki roboczej, należy wykonywać przy odłączonym zasilaniu.

Kompresor po wyjęciu z opakowania nie wymaga prac przygotowawczych. Ustawić stabilnie kompresor w miejscu przeznaczonym do pracy Kompresor wyposażony jest w gumowe nóżki, które zapewniają stabilną pozycję na płaskich powierzchniach.
Przed podłączeniem akumulatora należy upewnić się, że włącznik jest w stanie „wyłączony" (pozycja „0").

Zamontowanie akumulatora (2 x 18V)

W prowadnicę akumulatora wsunąć akumulator aż do zablokowania się zatrzasku. Należy zamontować dwa akumulatory 18V, w innym przypadku kompresor nie uruchomi się.

7. Włączanie urządzenia

Podłączyć żądane akcesoria, korzystając z przewodu pneumatycznego zakończonego szybkozłączką żeńską ¼''. Przestawić włącznik w pozycję „włączony" (rys. A, 5)

8. Użytkowanie urządzenia

Aby rozpocząć pracę z kompresorem, do króćca przyłączeniowego (rys. A, 7) podłączyć żądaną końcówkę roboczą. Włączyć urządzenie.

Napełnianie zbiornika retencyjnego

Rozpocznie się napełnianie zbiornika. Łącznik ciśnieniowy jest ustawiony i wyregulowany fabrycznie na wartość ciśnienia 8 barów. W chwili, gdy ta wartość ciśnienia zostanie przez kompresor wytworzona (ciśnienie maksymalne), łącznik ciśnieniowy przerywa podawanie napięcia i zespół napędowy kompresora przestaje tłoczyć powietrze do zbiornika. Po osiągnięciu ciśnienia 8 barów i momencie odłączenia napięcia, poprzez przewód podłączony do stycznika zostaje opróżniona z resztek powietrza głowica i przewód napełniający
Podczas pobierania powietrza (praca z osprzętem) i tym samym opróżniania zbiornika do ustawionego fabrycznie minimum (ok. 5,5 bara), łącznik ciśnieniowy ponownie załącza napięcie i zespół kompresora zaczyna tłoczyć powietrze do zbiornika. Cykl sprężania rozpoczyna się od nowa. Opisana powyżej zasada działania odnosi się do sytuacji, gdy włącznik jest w pozycji I. Obsługujący może oczywiście przerwać cykl sprężania w każdej chwili, niezależnie od ciśnienia w zbiorniku (także, gdy nie osiąga ono swojego ustawionego maksimum, czyli 8 barów). By przerwać pracę wystarczy przycisk włącznika ustawić w pozycji O.
Dla bezpieczeństwa obsługującego, gdyby łącznik ciśnieniowy nie zadziałał, kompresor wyposażono w zawór bezpieczeństwa (zaworek z kółeczkiem, po lewej stronie manometrów (rys. A, 3).

Praca kompresorem

Kompresor zaopatrzony jest w dwa manometry (rys. 4). Manometr po lewej stronie od pokrętła regulacji ciśnienia (rys. A, 2) jest manometrem wskazującym aktualne ciśnienie w zbiorniku. Manometr po prawej stronie jest manometrem wskazującym ciśnienie zadawane (regulowane) przez operatora. Zakres regulacji ciśnienia zawiera się w granicach 0 - 8 barów. Do regulacji tego ciśnienia służy pokrętło (rys. A, 2).
Po napełnieniu zbiornika należy ustawić ciśnienie na wylocie końcówki. W tym celu należy lekko pociągnąć do siebie pokrętło regulatora ciśnienia, a następnie ustawić żądane ciśnienie robocze. Pokręcanie pokrętłem w kierunku przeciwnym do ruchu wskazówek zegara powoduje zmniejszanie ciśnienia na wyjściu, natomiast pokręcanie pokrętłem w kierunku zgodnym z ruchem wskazówek zegara powoduje wzrost zadawanego ciśnienia.Po otwarcia wylotu na końcówce roboczej, kompresor rozpocznie tłoczenie powietrza i będzie pracować, podając ciśnienie do węża i końcówki roboczej. Nadmiar powietrza jest odprowadzany przez zawór bezpieczeństwa (zawór nadmiarowo-upustowy). Kompresor będzie pracował bez przerwy do momentu zamknięcia wylotu na końcówce roboczej.

Wyłączanie kompresora

Aby wyłączyć kompresor, należy przestawić włącznik (Rys A, poz 1) w pozycję „0".

Po wyłączeniu urządzenia należy zawsze opróżnić zbiornik retencyjny.

W tym celu należy zwolnić zawór bezpieczeństwa, pociągając za oczko na zaworze. Opróżnić zbiornik do poziomu, w którym manomentr po lewej stronie regulatora ciśnienia wskaże 0.
Podłączanie, wymianę, odłączanie osprzętu należy dokonywać przy wyłączonym urządzeniu i odłączonym akumulatorze.
Za pomocą kompresora oraz odpowiedniego osprzętu można wykonywać między innymi takie operacje jak:
Czyszczenie sprężonym powietrzem - pistolet do przedmuchiwania z różnymi dyszami
Mycie wodą, ropą itp. - pistolet do mycia
Malowanie - pistolet natryskowy
Pompowanie kół i materacy dmuchanych - pistolet do pompowania, końcówki robocze
Prace tapicerskie, stolarski – zszywacze pneumatyczne
Do podłączania osprzętu służą winylowe przewody sprężyste o różnych długościach.

9. Bieżące czynności obsługowe

UWAGA **Wszystkie czynności obsługowe takie jak wymiana końcówki roboczej, należy wykonywać przy odłączonym zasilaniu.**

Przed każdym uruchomieniem:

- Sprawdzić czy otwory wentylacyjne silnika nie są zasłonięte lub zabrudzone. W razie konieczności odsłonić (np. sprężonym powietrzem) bądź oczyścić szmatką lekko zwilżoną wodą; nie dopuścić, aby woda dostała się do wnętrza urządzenia

Po każdym użyciu:

- Odłączyć od źródła zasilania, aby uniknąć przypadkowego włączenia przez osoby postronne lub podczas przenoszenia.

Po zakończeniu pracy opróżnić zbiornik retencyjny z powietrza do poziomu 0.

Czyszczenie filtra powietrza

Regularnie kontrolować stan zabrudzenia filtrów powietrza. Użytkowanie kompresora w pomieszczeniach zakurzonych i brudnych zanieczyszcza filtr powietrza i prowadzi wprost do nadmiernego zużycia kompresora. Filtr znajduje się z tyłu kompresora. Filtr należy czyścić każdorazowo, po ok. 300 godzinach. Wykręcić filtr powietrza. Odkręcić pokrywę. Czyszczenie wkładu filtra najlepiej prowadzić sprężonym powietrzem lub opłukać go w wodzie, odsączyć i osuszyć, pamiętając jednak by nie montować mokrego. Suchy włożyć w obudowę filtra i zamknąć zapinkami. Zamontować ponownie na kompresorze.

Opróżnianie z cieczy zbiornika retencyjnego

Każdorazowo po pracy oczyszczać zbiornik z wody pochodzącej z kondensacji. Do oczyszczania zbiornika z resztek wody służy zawór spustowy (rys. A, 1). Po opróżnieniu zbiornika z powietrza i pozostawieniu w nim ciśnienia około 0,5 bara należy odkręcić zawór w celu spuszczenia powietrza i resztek wody.

Przechowywać urządzenie w ciemnym, chłodnym miejscu, w miarę możliwości w oryginalnym opakowaniu.

10. Części zamienne i akcesoria

Zalecane akcesoria

Do pracy kompresorem można stosować akcesoria penumatyczne PANSAM:
A533082 - przewód elastyczny spiralny z szybkozłączką - długość 15 m.
A533081 - przewód elastyczny spiralny z szybkozłączką - długość 10 m.
A533080 - przewód elastyczny spiralny z szybkozłączką - długość 5 m..
A533070 - pistolet lakierniczy dolny, A533060 - pistolet lakierniczy górny, A533050 - pistolet do pompowania z manometrem, A533040 - pistolet do ropowania (mycia) A533031 - pistolet do przedmuchiwania długi, A533030 - pistolet do przedmuchiwania krótki, A533020 - komplet akcesoriów 6-cio elementowy, A533010 - komplet akcesoriów 5-cio elementowy

Ładowarki i akumulatory

Elektronarzędzie z linii SAS+ALL można wyposażyć w każdy akumulator i ładowarkę z linii SAS+ALL.
W celu zakupu części zamiennych i akcesoriów należy skontaktować się z Serwisem Dedra-Exim. Dane kontaktowe znajdują się na stronie 1 instrukcji. Przy zamawianiu części zamiennych prosimy podać numer PARTII umieszczony na tabliczce znamionowej oraz numer części z rysunku złożeniowego. W okresie gwarancyjnym naprawy dokonywane są na zasadach podanych w Karcie Gwarancyjnej. Reklamowany produkt prosimy przekazać do naprawy w miejscu zakupu (sprzedawca zobowiązany jest przyjąć reklamowany produkt), lub przesłać do Serwisu Centralnego DEDRA - EXIM. Prosimy uprzejmie dołączyć kartę gwarancyjną wystawioną przez Importera. Bez tego dokumentu naprawa będzie traktowana jako pogwarancyjna. Po okresie gwarancyjnym naprawy wykonuje Serwis Centralny. Uszkodzony produkt należy przesłać do Serwisu (koszty wysyłki pokrywa użytkownik).

11. Samodzielne usuwanie usterek

UWAGA **Przed przystąpieniem do samodzielnego usuwania usterek należy odłączyć urządzenie od źródła zasilania i upewnić się, że nie działa.**

PROBLEM	PRZYCZYNA	ROZWIĄZANIE
Urządzenie nie działa	Uszkodzony włącznik Rozładowany akumulator Źle zamontowany akumulator	Przekazać urządzenie do serwisu Naładować akumulator Zamocować poprawnie
Urządzenie rusza z trudem	Rozładowany akumulator Przekroczone dopuszczalne parametry pracy	Naładować prawidłowo akumulator Zmniejszyć obciążenie
Silnik przegrzewa się	Zapchane otwory wentylacyjne Przekroczone dopuszczalne parametry pracy	Oczyścić otwory Wyłączyć urządzenie, odłożyć pracę na czas całkowitego ostygnięcia urządzenia

12. Kompletacja urządzenia

Kompletacja: 1. Kompresor akumulatorowy DED7077V – 1 sztuka, 2. Końcówki do pompowania 8 sztuk.

13. Informacja dla użytkowników o pozbywaniu się zużytych urządzeń elektrycznych i elektronicznych (dotyczy użytkowników domowych)



Przedstawiony symbol umieszczony na produktach lub dołączonej do nich dokumentacji informuje, że niesprawnych urządzeń elektrycznych lub elektronicznych nie można wyrzucać razem z innymi odpadami. Prawidłowe postępowanie w razie konieczności utylizacji, powtórnego użycia lub odzysku podzespołów polega na przekazaniu urządzenia do wyspecjalizowanego punktu zbiórki, gdzie będzie przyjęte bezpłatnie. Informacji o lokalizacji miejsc zbiórki zużytego sprzętu udzielają władze lokalne np. na swoich stronach internetowych.
Prawidłowa utylizacja urządzenia umożliwia zachowanie cennych zasobów i uniknięcie negatywnego wpływu na zdrowie i środowisko, które może być zagrożone przez nieodpowiednie postępowanie z odpadami. Nieprawidłowa utylizacja odpadów zagrożona jest karami przewidzianymi w odpowiednich przepisach lokalnych.
Użytkownicy w krajach Unii Europejskiej
W razie konieczności pozbycia się urządzeń elektrycznych lub elektronicznych prosimy skontaktować się z najbliższym punktem sprzedaży lub z dostawcą, którzy udzielą dodatkowych informacji.
Pozbywanie się urządzeń w krajach poza Unią Europejską.
Taki symbol dotyczy tylko krajów Unii Europejskiej. W razie potrzeby pozbycia się niniejszego produktu prosimy skontaktować się z lokalnymi władzami lub ze sprzedawcą celem uzyskania informacji o prawidłowym sposobie postępowania.

14. Wykaz części do rysunku złożeniowego

LP	Nazwa części	LP	Nazwa części
1	Końcowka do pompowania	22	Przewód ciśnieniowy wylotowy
2	Dysza mosiężna	23	Gniazdo akumulatora
3	Dysza standardowa	24	Przełącznik ciśnieniowy
4	Złączka mosiężna	25	Trójnik
5	Przejściówka	26	Przewód ciśnieniowy wlotowy
6	Końcówki do pompowania materacy	27	Amortyzator
7	Ściągacz plastikowy	28	Śruba ST4x18
8	Pokrywa schowka na akcesoria	29	Wkręt M5x10
9	Filtr powietrza	30	Cewka
10	Wkręt ST4 X 30	31	PCB
11	Obudowa część tylna	32	Nakrętka
12	Przyłącze filtra	33	Stopka
13	Sprężarka kpl.	34	Wkręt M6x14
14	Kolano aluminiowe	35	Płytka PCB
15	Prowadnica akumulatora	36	Ramka płytki PCB
16	Przewód powietrzny	37	Zawór spustowy
17	Uchwyt	38	Zbiornik retencyjny 6l
18	Wkręt M6 X 25	39	Zawór bezpieczeństwa
19	Włącznik	40	Korpus przyłączeniowy
20	Wkręt M4x10	41	Szybkozłączka
21	Obudowa część przednia	42	Manometr

Karta gwarancyjna

na

Kompresor akumulatorowy 2x18V

Nr katalogowy: DED7077V nr partii: .....

(zwane dalej Produktem)

Data zakupu Produktu: .....

Pieczęć sprzedawcy

Data i podpis sprzedawcy: .....

Oświadczenie Użytkownika:

Potwierdzam, że zostałem poinformowany o warunkach gwarancji oraz skutkach nieprzestrzegania wytycznych zawartych w Instrukcji obsługi i karcie gwarancyjnej. Warunki niniejszej gwarancji są mi znane, co potwierdzam własnoręcznym podpisem:

....

Data i miejsce Podpis Użytkownika

I. Odpowiedzialność za Produkt:
1. Gwarant – Dedra Exim Sp. z o.o. z siedzibą w Pruszkowie, adres: ul. 3 Maja 8, 05-800 Pruszków, KRS 0000062517, Sąd Rejonowy dla m.st. Warszawy w Warszawie, XIV Wydział Gospodarczy Krajowego Rejestru Sądowego, NIP 527-020-49-33, kapitał zakładowy: 100 980.00 zł.
2. Na warunkach określonych w niniejszej karcie gwarancyjnej Gwarant udziela gwarancji na Produkt, pochodzący z dystrybucji Gwaranta.
3. Odpowiedzialność z tytułu gwarancji obejmuje tylko wady powstałe z przyczyn tkwiących w Produkcie w momencie jego wydania Użytkownikowi.
4. Z tytułu gwarancji Użytkownik, uzyskuje prawo do bezpłatnej naprawy Produktu, o ile wada ujawniła się w okresie gwarancji. Sposób naprawy Produktu (metoda wykonania naprawy) zależy od decyzji Gwaranta. W przypadku stwierdzenia przez Gwaranta braku możliwości naprawy Gwarant zastrzega sobie prawo wymiany wadliwego elementu albo całego Produktu na wolny od wad, obniżenia ceny Produktu lub odstąpienia od umowy.
5. W stosunku do Użytkownika, który nie jest konsumentem w rozumieniu ustawy z dnia 23 kwietnia 1964r. Kodeks cywilny, odpowiedzialność odszkodowawcza Gwaranta za szkody wynikające z niniejszej gwarancji i/lub w związku z jej zawarciem i wykonywaniem, bez względu na tytuł prawny, jest ograniczona maksymalnie do wysokości wartości wadliwego Produktu.

II. Okres gwarancji:

Elementy Produktu	Czas trwania ochrony gwarancyjnej
Kompresor	24 miesiące, licząc od daty zakupu Produktu uwidocznionej w niniejszej Karcie Gwarancyjnej
Końcówki robocze	Nie objęte gwarancją

III. Warunki skorzystania z gwarancji:
1. Przedstawienie przez Użytkownika wypełnionej karty gwarancyjnej Produktu oraz uprawdopodobnienie przez Użytkownika okoliczności zakupu Produktu, np. poprzez przedstawienie paragonu, faktury, itd. W celu sprawnego przeprowadzenia reklamacji zaleca się aby Użytkownik przekazał wraz z Produktem do reklamacji wszystkie elementy określone w „Kompletacji urządzenia" zawartej w Instrukcji obsługi.
2. Stosowanie się przez Użytkownika do zaleceń zawartych w Instrukcji obsługi i karcie gwarancyjnej.
3. Gwarancja obejmuje tylko obszar Rzeczypospolitej Polskiej i UE.
4. Gwarancja nie obejmuje wad Produktu powstałych w szczególności na skutek:
a. Nieprzestrzegania przez Użytkownika warunków określonych w Instrukcji obsługi, w szczególności w zakresie prawidłowej eksploatacji, konserwacji i czyszczenia;
b. Zastosowania przez Użytkownika środków czyszczących lub konserwujących niezgodnych z Instrukcją obsługi;
c. Nieodpowiedniego przechowywania i transportu Produktu przez Użytkownika;
d. Samowolnych zmian i/lub przeróbek Produktu przez Użytkownika, które nie były uzgadniane z Gwarantem;
e. Zastosowania przez Użytkownika w Produkcie materiałów eksploatacyjnych niezgodnych z Instrukcją obsługi.
f. Użytkownik, który nie jest konsumentem w rozumieniu ustawy z dnia 23 kwietnia 1964r. Kodeks cywilny, traci gwarancję na Produkt, w którym:
g. numery seryjne, oznaczenia dat i tabliczki znamionowe zostały usunięte, zmienione lub uszkodzone przez Użytkownika;
h. plomby zostały uszkodzone przez Użytkownika lub noszą ślady manipulacji Użytkownika.
5. Uwaga! Czynności związane z codzienną obsługą Produktu, wynikające m.in. z Instrukcji obsługi Użytkownik wykonuje we własnym zakresie i na swój koszt.

IV. Procedura reklamacyjna:
1. W przypadku stwierdzenia nieprawidłowej pracy Produktu, przed dokonaniem zgłoszenia reklamacyjnego należy upewnić się czy wszystkie czynności określone w szczególności w Instrukcji obsługi zostały wykonane w sposób prawidłowy.
2. Zgłoszenie reklamacji zaleca się dokonać niezwłocznie, najlepiej w terminie 7 dni od daty zauważenia wady Produktu. Użytkownik, który nie jest konsumentem w rozumieniu ustawy z dnia 23 kwietnia 1964r. Kodeks cywilny traci uprawienia wynikające z niniejszej gwarancji w przypadku niezgłoszenia reklamacji w terminie 7 dni.
3. Zgłoszenie reklamacji można dokonać m.in. w punkcie zakupu Produktu, w serwisie gwarancyjnym lub pisemnie na adres: Dedra Exim Sp. z o.o., ul. 3 Maja 8, 05-800 Pruszków.
4. Użytkownik może złożyć reklamację przy wykorzystaniu formularza dostępnego na stronie internetowej www.dedra.pl. („Formularz zgłoszenia reklamacji z tytułu gwarancji").
5. Adresy serwisów gwarancyjnych dla poszczególnych krajów dostępne są na stronie www.dedra.pl. W przypadku braku serwisu gwarancyjnego dla danego kraju zgłoszenia reklamacyjne z tytułu gwarancji zaleca się kierować na adres: Dedra Exim Sp. z o.o. ul. 3 Maja 8, 05-800 Pruszków (Polska).
6. Mając na uwadze bezpieczeństwo Użytkownika zakazuje się korzystania z wadliwego Produktu.
7. Uwaga! Korzystanie z wadliwego Produktu jest niebezpieczne dla zdrowia i życia Użytkownika.
8. Wykonanie obowiązków wynikających z gwarancji nastąpi w terminie 14 dni roboczych, licząc od dnia dostarczenia reklamowanego Produktu przez Użytkownika.
9. Przed dostarczeniem wadliwego Produktu do reklamacji zaleca się jego oczyszczenie. Reklamowany Produkt zaleca się dokładnie zabezpieczyć przed uszkodzeniami w transporcie (zaleca się dostarczyć reklamowany Produkt w oryginalnym opakowaniu).
10. Okres gwarancji ulega przedłużeniu o czas, w ciągu którego wskutek wady Produktu objętego gwarancją Użytkownik nie mógł z niego korzystać.
Gwarancja nie wyłącza, nie ogranicza, ani nie zawiesza uprawnień Użytkownika wynikających z przepisów o rękojmi za wady rzeczy sprzedanej.

Zgodnie z art. 13 ust. 1 i ust. 2 rozporządzenia Parlamentu Europejskiego i Rady (UE) 2016/679 z dnia 27 kwietnia 2016 r. w sprawie ochrony osób fizycznych w związku z przetwarzaniem danych osobowych i w sprawie swobodnego przepływu takich danych oraz uchylenia dyrektywy 95/46/WE (dalej: „RODO") informujemy

1. Administratorem Twoich danych osobowych podanych w formularzu jest DEDRA-EXIM sp. z o.o. z siedzibą w Pruszkowie , ul. 3 Maja 8, 05-800 Pruszków (dalej: „Administrator").
2. Twoje dane będą przetwarzane wyłącznie w celu przeprowadzenia procedury gwarancyjnej urządzenia zgodnie art. 6 ust. 1 lit. b ogólnego rozporządzenie o ochronie danych (dalej: „RODO") Podanie danych jest dobrowolne, ale konieczne do przeprowadzenia procedury gwarancyjnej.
3. Twoje dane będą przetwarzane przez okres rozpatrywania przeprowadzenia procedury gwarancyjnej oraz w celach archiwizacyjnych w razie konieczności obrony przed ewentualnymi roszczeniami wobec Administratora nie dłużej niż do momentu ich przedawnienia.
4. Twoje dane mogą być ujawniane wyłącznie podmiotom przetwarzającym dane na rzecz administratora na podstawie pisemnej umowy powierzenia przetwarzania danych osobowych świadczącym m.in. usługi serwisu technicznego, hostingu lub obsługi strony internetowej, obsługi IT, firmie kurierskiej. Dostawcy Administratora zobowiązani są do zapewnienia zabezpieczenia danych i spełnienia wymogów obowiązującego prawa związanego z ochroną danych osobowych i nie mogą wykorzystywać powierzonych danych osobowych do innych celów niż te, które są określone w umowie z Administratorem.
5. Twoje dane nie będą przetwarzane w sposób zautomatyzowany w tym również w formie profilowania oraz nie będą przekazywane do państwa trzeciego/organizacji międzynarodowej.
6. Posiadasz prawo dostępu do treści swoich danych oraz prawo ich sprostowania, usunięcia, ograniczenia przetwarzania, prawo do przenoszenia danych, prawo wniesienia sprzeciwu, w dowolnym momencie.
7. We wszelkich sprawach związanych z przetwarzaniem Twoich danych osobowych przez Administratora możesz skontaktować się pod adresem e-mail: daneosobowe@dedra.pl;
8. Masz prawo wniesienia skargi do wniesienia skargi do organu właściwego do spraw ochrony danych osobowych;

CZ Obsah

1. Fotografie a nákresy
2. Popis zařízení
3. Určení zařízení
4. Omezení použití
5. Technické údaje
6. Příprava k práci
7. Zapnutí zařízení
8. Používání zařízení
9. Běžné servisní činnosti
10. Náhradní díly a příslušenství
11. Svépomocné odstraňování poruch
12. Kompletace zařízení
13.Informace pro uživatele o likvidaci elektrických a elektronických zařízení
14. Záruční listf

Všeobecné bezpečnostní podmínky byly přiloženy jako samostatná příručka.
ES prohlášení o shodě je přiloženo k zařízení jako samostatný dokument. Pokud bude ES prohlášení o shodě chybět, kontaktujte servis Dedra-Exim Sp. z o.o.

⚠ POZOR **Při práci s přístrojem je doporučeno vždy dodržovat základní bezpečnostní pokyny, aby se vyhnulo vzniku požáru, poranění elektrickým proudem nebo mechanickému poškození.**

Před zprovozněním přístroje seznamte se prosím s obsahem Návodu k obsluze. Uchovejte prosím Návod k obsluze, Návod o bezpečnostních pokynech a Prohlášení o shodě. Důsledné dodržování pokynů a doporučení uvedených v Návodu k obsluze pozitivně ovlivní životnost Vašeho přístroje.

⚠ POZOR **Během práce bezpodmínečně dodržujte pokyny obsažené v Návodu k bezpečnosti práce Návod k bezpečnosti práce je přiložen k přístroji jako samostatná brožura a je třeba jej uchovat.**

V případě předání přístroje jiné osobě, předejte ji také Návod k obsluze, Návod k bezpečnosti práce a Prohlášení o shodě. Společnost Dedra Exim nenese odpovědnost za nehody vzniklé v následku nedodržování bezpečnostních pokynů.Podrobně přečtěte všechny bezpečnostní pokyny a návody k obsluze. Nedodržování varování a návodů může mít za následky poranění elektrickým proudem, požár a/nebo vážná zranění. Uchovejte všechny návody, bezpečnostní pokyny a prohlášení o shodě pro budoucí potřeby.

⚠ POZOR **Zařízení řady SAS+ALL bylo navrženo k použití pouze s nabíječkami a akumulátory řady SAS+ALL.**

Akumulátor Li-Ion a nabíječka nejsou součástí zakoupeného zařízení a je třeba je zakoupit zvlášť. Používání akumulátorů a nabíječek jiných než doporučených pro zařízení bude mít za následek ztrátu záručních nároků.

⚠ POZOR **V souladu se Zákonem o technickém dozoru z r. 2000. – Sb. 122 pol. 1321 čl. 1. odst. 15 s pozdějšími změnami a v souladu s Podmínkami technického dozoru z r. 2003. – Sb. 135 pol. 1269 včetně přílohy, informujeme, že kompresor typu DED7077V (tlak 8 barů a nádrž 6 litrů) nepodléhá technickému dozoru.**

2. Popis zařízení

Obr. A: 1. Vypouštěcí ventil, 2. Regulátor tlaku, 3. Pojistný ventil, 4. Manometry, 5. Spínač, 6. Zásuvka baterie, 7. Rychlospojka, 8. Retenční nádrž.

3. Určení zařízení

Kompresor je určen ke stlačování atmosférického vzduchu a po použití vhodného zařízení jej lze použít pro jednoduché práce související s: vyfukováním (čištěním), čerpáním, natíráním atd.

Zařízení můžete používat pro stavební a opravné práce, v dílnách, pro hobby práce se současným dodržováním podmínek používání a přípustných provozních podmínek uvedených v návodu k obsluze.

4. Omezení použití

⚠ POZOR **Zařízení můžete používat pouze v souladu s níže uvedenými „Přípustnými provozními podmínkami“.**

Svépomocné změny v mechanické a elektrické konstrukci, veškeré úpravy, servisní činnosti, které nejsou popsány v návodu k obsluze, budou považovány za nezákonné a budou mít za následek okamžitou ztrátu záručních nároků.
Používání v rozporu s určením nebo návodem k obsluze bude mít za následek okamžitou ztrátu záručních nároků.

Kompresor nepoužívejte pro profukování nebo nepřetržitý provoz.

Chraňte proti dešti, vlhkosti a prachu. Nepoužívejte kompresor pro hustění pneumatik v motorových vozidlech

Přípustné pracovní podmínky
S1 nepřerušovaná práce
Používejte pouze uvnitř. Rozsah teploty nabíjení akumulátorů 10–30 °C.
Nevystavujte teplotě nad 40°C.

5. Technické údaje

Model zařízení	DED7077V
Pracovní napětí [V]	2 x 18V d.c.
baterie	Li-Ion
Maximální výstupní tlak [bar]	8
Maximální průtok vzduchu [l / min]	90
Objem nádrže [l]	6
Rychlospojka ["]	1/4
Emise hluku	
Hladina akustického tlaku LpA [dB (A)]	80
Nejistota měření kpA [dB (A)]	3
Hladina akustického výkonu LwA [dB (A)]	90,7
Nejistota měření kwA [dB (A)]	3
Zaručená hladina akustického výkonu LwA [dB (A)]	94
Váha (kg)	9,53

Informace o hluku.
Emise hluku byly stanoveny podle EN 60204-1, hodnoty jsou uvedeny v tabulce výše.

⚠ POZOR **Hluk může způsobit poškození sluchu, při práci vždy používejte prostředky ochrany sluchu!**

Deklarovaná hodnota emise hluku byla změřena v souladu se standardní metodou zkoušení a může se používat pro porovnání jednoho zařízení s druhým. Výše uvedená hladina emisí hluku se může také používat pro předběžné posouzení expozice na hluk.
Hladina hluku při skutečném používání elektrického nářadí se může lišit od deklarovaných hodnot v závislosti na použití pracovních nástrojů, zejména na druhu obráběného předmětu a na nutnosti určení ochranných prostředků pro uživatele. Abyste přesně odhadli expozici ve skutečných podmínkách používání, zohledněte všechny části provozního cyklu, zahrnující také dobu, kdy je zařízení vypnuto nebo když je zapnuto, ale nepoužívá se.

6. Příprava k práci

⚠ POZOR **Všechny servisní činnosti, jako je výměna pracovního nástroje, provádějte při odpojeném napájení.**

Po vyjmutí kompresoru z obalu nejsou nutné žádné přípravné práce. Umístěte kompresor na stabilní místo pro práci. Kompresor je vybaven gumovými nožičkami, které zajišťují stabilní polohu na rovných površích.
Před připojením baterie se ujistěte, že je vypínač v poloze „vypnuto“ (poloha „0“).

Vložení baterie (2 x 18 V)

Zasuňte baterii do vodítka baterie, dokud západka nezapadne. Musí být nainstalovány dvě 18V baterie, jinak se kompresor nespustí..

7. Zapnutí zařízení

Připojte potřebné příslušenství pomocí pneumatického potrubí s 1/4 " rychlospojkou. Přepněte přepínač do polohy „I“ (obr. A, 5), která začíná fungovat.

8. Používání zařízení

Chcete-li začít pracovat s kompresorem, připojte požadovaný pracovní hrot k připojovacímu čepu (obr. A, 7). Zapněte zařízení.

Naplnění sběrné nádrže

Plnění nádrže začíná. Tlakový spínač je z výroby nastaven a nastaven na tlak 8 bar. Jakmile je tato hodnota tlaku generována kompresorem (maximální tlak), tlakový spínač přeruší dodávku napětí a pohonná jednotka kompresoru zastaví čerpání vzduchu do nádrže. Po dosažení tlaku 8 bar a odpojení napětí se zbytkový vzduch vypustí z hlavy a plnicího potrubí kabelem připojeným k stykači
Během přívodu vzduchu (práce s příslušenstvím) a tím vyprázdnění nádrže na minimum nastavené z výroby (cca 5,5 bar) se tlakový spínač znovu zapne a kompresorová jednotka začne čerpat vzduch do nádrže. Cyklus komprese začíná znovu. Výše popsaný princip činnosti platí pro situaci, kdy je spínač v poloze I. Obsluha může samozřejmě přerušit kompresní cyklus kdykoli, bez ohledu na tlak v nádrži (i když nedosáhne svého stanoveného maxima, tj. 8 bar). Chcete-li zastavit práci, jednoduše přepněte přepínač do polohy O.
Z důvodu bezpečnosti obsluhy, pokud tlakový spínač nefunguje, je kompresor vybaven pojistným ventilem (ventil s kroužkem na levé straně tlakoměrů (obr. A, 3).

Práce kompresoru

Kompresor je vybaven dvěma manometry (obr. 4). Manometr nalevo od knoflíku pro nastavení tlaku (obr. A, 2) je tlakoměr, který zobrazuje aktuální tlak v nádrži. Manometr na pravé straně je manometr, který zobrazuje tlak nastavený (regulovaný) obsluhou. Rozsah regulace tlaku je 0-8 bar. Tento tlak je regulován knoflíkem (obr. A, 2).
Po naplnění zásobníku nastavte tlak na výstupu špičky. K tomu lehce zatáhněte za knoflík regulátoru tlaku směrem k sobě a poté nastavte požadovaný provozní tlak.

⚠ POZOR Otáčení knoflíku proti směru hodinových ručiček snižuje tlak na výstupu, zatímco otočení knoflíku ve směru hodinových ručiček zvyšuje nastavený tlak. pracovní špička. Přebytečný vzduch je odváděn přes bezpečnostní ventil (pojistný ventil). Kompresor bude pracovat nepřetržitě, dokud nebude uzavřen výstup na násadci.

Vypnutí kompresoru

Chcete-li kompresor vypnout, přepněte spínač (obr. A, položka 1) do polohy „0“.
Po vypnutí zařízení retenční nádrž vždy vyprázdněte.
K tomu uvolněte pojistný ventil zatažením za očko na ventilu. Vypusťte nádrž, dokud manometr na levé straně regulátoru tlaku neukáže 0..
Pomocí kompresoru a příslušného příslušenství můžete provádět operace jako:
Čištění stlačeného vzduchu - foukací pistole s různými tryskami
Mytí vodou, olejem atd. - mycí pistole
Malba - stříkací pistole
Nafukování kol a nafukovacích matrací - nafukovací pistole, pracovní tipy
Čalounické a tesařské práce - pneumatické sešívačky
K připojení příslušenství se používají různé délky vinylových pružinových hadic..

9. Běžné servisní činnosti

⚠ POZOR **Všechny servisní činnosti, jako je výměna pracovního nástroje, provádějte při odpojeném napájení.**

Před každým zapnutím:

Zkontrolujte, zda nejsou větrací otvory motoru ucpané nebo znečištěné. Bude-li třeba, zprůchodněte je (např. stlačeným vzduchem) nebo vyčistěte hadříkem lehce navlhčeným vodou; nedovolte, aby voda pronikla do vnitřku zařízení.

Po každém použití:

Odpojte od zdroje napájení, abyste zabránili náhodnému zapnutí neoprávněnými osobami nebo při přenášení.

Po dokončení prací vyprázdněte sběrnou nádrž ze vzduchu na hladinu 0.

Čištění vzduchového filtru

Pravidelně kontrolujte znečištění vzduchových filtrů. Používání kompresoru v prašných a znečištěných místnostech kontaminuje vzduchový filtr a vede přímo k nadměrnému opotřebení kompresoru. Filtr je umístěn na zadní straně kompresoru. Filtr je třeba vyčistit po cca. 300 hodin. Odšroubujte vzduchový filtr. Odšroubujte kryt. Nejlepší je vyčistit filtrační vložku stlačeným vzduchem nebo ji opláchnout vodou, vypustit a vysušit, ale nezapomínejte ji instalovat, když je mokrá. Vložte suchý do pouzdra filtru a zavřete jej. Přeinstalujte na kompresoru.

Vyprázdnění kapaliny ze sběrné nádrže

Pokaždé po práci vyčistěte nádržku na vodu zkondenzovanou. Vypouštěcí ventil slouží k čištění nádrže od zbytkové vody (obr. A, 1). Po vypuštění vzduchu z nádrže a ponechání tlaku v ní asi 0,5 baru, odšroubujte ventil, aby se vypustil vzduch a zbytková voda.

Uchovávejte zařízení mimo dosah dětí, pokud možno v originálním obalu.

10. Náhradní díly a příslušenství

Doporučené příslušenství

K práci s kompresorem lze použít penumatické příslušenství PANSAM:
A533082 - Spirálová pružná hadice s rychlospojkou - 15 m dlouhá.
A533081 - Spirálová pružná hadice s rychlospojkou - 10 m dlouhá.
A533080 - Vinutý ohebný kabel s rychlospojkou - dlouhý 5 m.
A533070 - spodní stříkací pistole
A533060 - horní stříkací pistole
A533050 - Hustící pistole s manometrem
A533040 - Čisticí pistole
A533031 - Dlouhá ofukovací pistole
A533030 - krátká vzduchová foukací pistole
A533020 - 6dílná sada příslušenství
A533010 - 5dílná sada příslušenství

Nabíječky a baterie

Elektronářadí řady SAS+ALL můžete vybavit každým akumulátorem a nabíječkou řady SAS+ALL a každým nářadím (pracovním nástrojem) s upínáním SDS Plus. Dodržujte pokyny výrobce pracovních nástrojů.
Chcete-li zakoupit náhradní díly a příslušenství, kontaktujte servis Dedra-Exim. Kontaktní údaje jsou uvedeny na 1. straně návodu.
Při objednávání náhradních dílů uveďte SÉRIOVÉ číslo zařízení uvedené na výkonovém štítku a číslo dílu z technického výkresu. Opravy v záruční době se provádějí podle podmínek uvedených v záručním listu. Reklamovaný výrobek odevzdejte k opravě na místě zakoupení (prodejce je povinen převzít reklamovaný výrobek) nebo zašlete do centrálního servisu DEDRA-EXIM. Přiložte záruční list vystavený dovozcem. Oprava bez tohoto dokumentu se bude považovat za pozáruční. Opravy po záruční době provádí centrální servis. Poškozený výrobek zašlete do servisu (náklady na zaslání hradí uživatel).

11. Svépomocné odstraňování poruch

PROBLÉM	PŘÍČINA	ŘEŠENÍ
Zařízení nefunguje	Poškozený spínač	Odevzdejte zařízení do servisu
	Vybitý akumulátor	Nabijte akumulátor

	Špatně vložený akumulátor	Připevněte správně
Zařízení se těžce rozbíhá	Vybitý akumulátor	Nabijte správně akumulátor
	Překročené přípustné provozní parametry	Snižte zatížení elektronářadí
Motor se přehřívá	Ucpané větrací otvory	Vyčistěte otvory
	Překročené přípustné provozní parametry	Vypněte elektronářadí, práci odložte, až kladivo úplně vychladne
	Příliš velký přítlak nářadí	Snižte zatížení elektronářadí

12. Kompletace zařízení

Rozsah dodávky: 1. Akumulátorový kompresor DED7077V - 1 kus, 2. Čerpací koncovky 8 kusů.

13. Informace pro uživatele o likvidaci elektrických a elektronických zařízení (týká se domácností)



Prezentovaný symbol umístěný na výrobcích nebo k nim přiložené dokumentaci informuje, že odpadní elektrická a elektronická zařízení nelze likvidovat společně s komunálním odpadem. Správný postup v případě likvidace, zpětného využití nebo recyklace komponentů spočívá v předání zařízení do specializovaného odběrného bodu, kde bude přijato bezplatně. Informace o místech odběru odpadního zařízení poskytují místní úřady, např. na svých internetových stránkách.
Správnou likvidací zařízení chráníme cenné zdroje a eliminujeme negativní vliv na zdraví a životní prostředí, které může být ohroženo nesprávným nakládáním s odpady.
Nesprávná likvidace odpadů může být trestána uložením pokuty podle příslušných místních předpisů.
Uživatelé v zemích Evropské unie
V případě nutnosti likvidace elektrických a elektronických zařízení kontaktujte nejbližší prodejní místo nebo dodavatele, kteří Vám poskytnou doplňkové informace.
Likvidace odpadů mimo Evropskou unii
Tento symbol se týká pouze zemí Evropské unie.
V případě potřeby likvidace tohoto výrobku se obraťte na místní úřady nebo prodejce za účelem získání informací o správném způsobu likvidace.

CZ Záruční list

Pro

Katalogové číslo:
Sériové číslo: .....
(dále jen v**ýrobek**)

Datum zakoupení výrobku: ……..

Razítko prodávajícího: ……..

Datum a podpis prodávajícího:.....

Prohlášení uživatele:

Potvrzuji, že jsem byl seznámen se záručními podmínkami a důsledky nedodržování pokynů uvedených v návodu k obsluze a záručním listu. Se záručními podmínkami souhlasím, což potvrzuji vlastnoručním podpisem:

....
datum a místo podpis uživatele

I. Odpovědnost za výrobek:
1. Ručitel – DEDRA EXIM Sp. z o.o. se sídlem v Pruszkowie, adresa: ul. 3 Maja 8, 05-800 Pruszków, KRS 0000062517, Obvodní soud pro hl. město Varšavu ve Varšavě, XIV. Hospodářský odbor Celostátního soudního rejstříku, DIČ 527-020-49-33, Základní kapitál: 100 980.00 zl.
2. Podle podmínek stanovených v tomto záručním listu ručitel poskytuje záruku na výrobek, pocházející z distribuce ručitele.
3. Záruční odpovědnost za vady se týká pouze vad vzniklých z příčin tkvících ve výrobku v okamžiku jeho vydání uživateli.
4. Uživatel má nárok na bezplatnou záruční opravu výrobku, pokud vada byla zjištěná v záruční době. Provedení opravy výrobku (způsob opravy) závisí na rozhodnutí ručitele. Pokud ručitel nemůže provést opravu, vyhrazuje si právo na výměnu vadné součásti nebo celého výrobku za bezvadný, snížení ceny výrobku nebo odstoupení od smlouvy.
5. Vůči uživateli, který není spotřebitelem ve smyslu zákona ze dne 23. dubna 1964 občanský zákoník, je odpovědnost Ručitele za škody vyplývající z této záruky a/nebo v souvislosti s jejím uzavřením a plněním, bez ohledu na právní titul, omezena maximálně do výše hodnoty vadného výrobku.

II. Záruční doba:

Součásti výrobku, na které se vztahuje záruka	Doba trvání záruční ochrany
DED7077V	24 měsíců, počítáno od data nákupu výrobku uvedeného v tomto záručním listu
Pracovní tipy	Záruka se na ni nevztahuje

III. Podmínky uplatňování záruky:
1. Předložení vyplněného záručního listu pro výrobek a doložení okolností nákupu výrobku, např. předložením paragonu, faktury atd. Pro správné vyřízení reklamace se doporučuje, abyste společně s výrobkem předali všechny součásti stanovené v kapitole „Kompletace“ výrobku uvedené v návodu k obsluze.
2. Dodržování pokynů uvedených v návodu k obsluze a záručním listu.
3. Záruka platí pouze na území Polska a EU.
4. Záruka se nevztahuje na vady výrobku vzniklé zejména v následku:
a) Nedodržování podmínek stanovených v návodu k obsluze, zejména v rozsahu správného provozování, údržby a čištění;
b) Používání čisticích nebo ošetřovacích prostředků v rozporu s návodem k obsluze;
c) Nevhodného skladování a přepravování výrobku;
d) Svépomocných změn a/nebo úpravy výrobku, které nebyly dohodnuty s ručitelem;
e) Používání ve výrobku provozních materiálů v rozporu s návodem k obsluze.
f) Uživatel, který není spotřebitelem ve smyslu zákona ze dne 23. dubna 1964 občanský zákoník, ztratí záruku na výrobek, na kterém:
g) odstranil, změnil nebo poškodil sériová čísla, označení údajů a výkonové štítky;
h) plomby zostały uszkodzone przez Użytkownika lub noszą ślady manipulacji Użytkownika.
5. Upozornění! Činnosti spojené s každodenní obsluhou výrobku, vyplývající mj. z návodu k obsluze, provádí uživatel ve vlastní režii a na své náklady.

IV. Postup při reklamaci:
1. V případě zjištění nesprávného provozu výrobku se před nahlášením reklamace ujistěte, že jste provedli správně všechny činnosti podrobně popsané v návodu k obsluze.
2. Reklamaci nahlaste ihned, nejlépe do 7 dnů od data zjištění vady výrobku. Uživatel, který není spotřebitelem ve smyslu zákona ze dne 23. dubna 1964 občanský zákoník, ztratí nárok na uplatnění záruky v případě nenahlášení reklamace do 7 dnů.
3. Reklamaci můžete nahlásit mj. v místě zakoupení výrobku, v záručním servisu nebo písemně na adresu: DEDRA EXIM Sp. z o.o., ul. 3 Maja 8, 05-800 Pruszków.
4. Reklamaci můžete nahlásit prostřednictvím formuláře dostupného na stránkách www.dedra.pl. („Formulář pro nahlášení reklamace“).
5. Adresy záručních servisů v jednotlivých státech jsou dostupné na stránkách www.dedra.pl. Pokud v daném státě není uveden servis, reklamační formulář zašlete na adresu: DEDRA EXIM Sp. z o.o., ul. 3 Maja 8, 05-800 Pruszków (Polska).
6. Z bezpečnostních důvodů je zakázáno používat vadný výrobek.
7. Upozornění!!! Používání vadného výrobku ohrožuje zdraví a život uživatele.
8. Povinnosti vyplývající ze záruky budou splněny do 14 pracovních dnů, počítáno ode dne doručení reklamovaného výrobku.
9. Vadný výrobek před odevzdáním do servisu vyčistěte. Reklamovaný výrobek důkladně zabezpečte proti poškození při přepravě (doporučuje se předat reklamovaný výrobek v originálním obalu).
10. Záruční doba se prodlužuje o dobu, během níž uživatel z důvodu vady výrobku, na kterou se vztahuje záruka, nemohl výrobek používat.
Záruka nevylučuje, neomezuje ani nepozastavuje nároky uživatele vyplývající z ručení za vady prodané věci.

V souladu s čl. 13 odst. 1 a 2 nařízení Evropského parlamentu a Rady (EU) 2016/679 ze dne 27. dubna 2016 o ochraně fyzických osob v souvislosti se zpracováním osobních údajů a o volném pohybu těchto údajů a o zrušení směrnice 95/46/ES Vás informujeme, že:
1. Správcem vašich osobních údajů uvedených ve formuláři je DEDRA-EXIM sp. z o.o. se sídlem v Pruszkowie, ul. 3 Maja 8, 05-800 Pruszków (dále jen: „Správce“).
2. Vaše údaje budou zpracovávány pouze pro účely provedení reklamačního řízení zařízení podle čl. 6 odst. 1 písm. b) obecného nařízení o ochraně osobních údajů (dále jen: „GDPR“) Poskytnutí údajů je dobrovolné, ale nezbytné k provedení reklamačního řízení.
3. Vaše údaje budou zpracovávány po dobu posouzení provedení reklamačního řízení a pro účely archivace v případě potřeby obrany proti eventuálním nárokům vůči Správci, nejdéle však do okamžiku jejich promlčení.
4. Vaše údaje mohou být zpřístupněny pouze subjektům, které zpracovávají údaje pro Správce na základě písemné smlouvy o pověření zpracováním osobních údajů, poskytujícím mj. technický servis, hosting nebo údržbu webových stránek, IT servis, kurýrní služby. Dodavatelé Správce jsou povinni zajistit ochranu údajů a splnit požadavky platného zákona souvisejícího s ochranou osobních údajů a nesmí využívat svěřené osobní údaje pro jiné účely než ty, které jsou uvedeny ve smlouvě se Správcem.
5. Vaše údaje nebudou zpracovávány automatizovaným způsobem, včetně profilování, a nebudou předávány do třetí země / mezinárodní organizaci.
6. Máte právo na přístup ke svým údajům a právo na jejich opravu, výmaz, omezení zpracování, právo na přenositelnost údajů, právo kdykoli vznést námitku.
7. Ve všech záležitostech souvisejících se zpracováním vašich osobních údajů Správcem nás můžete kontaktovat na e-mailové adrese: daneosobowe@dedra.pl.
8. Máte právo podat stížnost u úřadu příslušného pro ochranu osobních údajů.

Preklad originálneho návodu

SK Obsah

1. Obrázky a výkresy
2. Opis zariadenia
3. Zamýšľané použitie zariadenia
4. Obmedzenie používania
5. Technické parametre
6. Príprava na prácu/používanie
7. Zapínanie zariadenia
8. Používanie zariadenia
9. Priebežné obslužné činnosti
10. Náhradné diely a príslušenstvo
11. Samostatné odstraňovanie porúch a problémov
12. Diely zariadenia
13. Informácia pre používateľov o likvidovaní elektrických a elektronických zariadení
14. Záručný list

Všeobecné bezpečnostné podmienky sú pripojené ako osobitná brožúra.
Vyhlásenie o zhode ES je k zariadeniu pripojené ako samostatný dokument. V prípade, ak chýba Vyhlásenie o zhode CE, obráťte sa na servis Dedra-Exim Sp. z o.o.

⚠ POZOR **Pri práci zariadením odporúčame dodržiavať základné zásady bezpečnosti pri práci, aby ste sa vyhli požiarom prípadne mechanickým úrazom.**

Pred použitím zariadenia sa, prosím, oboznámte s obsahom tohto Návodu na obsluhu Návod, prosím, uschovajte pre prípad použitia v budúcnosti. Prísne dodržiavanie pokynov a odporúčaní obsiahnutých v tomto Návode na obsluhu umožní predĺžiť životnosť Vašej pneumatickej zošívačky

⚠ POZOR **Počas práce bezpodmienečne dodržujte pokyny a odporúčania uvedené v príručke bezpečnosti práce.**

Príručka bezpečnosti práce je pripojená k zariadeniu ako osobitná brožúra. Uchovajte ju pre prípadnú potrebu v budúcnosti. Ak zariadenie odovzdáte inej osobe, odovzdajte jej aj užívateľskú príručku, príručku bezpečnosti práce ako aj vyhlásenie o zhode. Spoločnosť DEDRA EXIM nezodpovedá za havárie a úrazy, ktoré vznikli následkom nedodržiavania pokynov bezpečnosti práce.Dôkladne sa oboznámte s bezpečnostnou a s užívateľskou príručkou. Nedodržiavanie výstrah, varovaní a pokynov môže viesť k úrazu, k zásahu el. prúdom, k požiaru a/alebo iným vážnym úrazom. Všetky príručky a vyhlásenie o zhode zachovajte, pre prípadnú potrebu v budúcnosti.

⚠ POZOR **Zariadenie zo série SAS+ALL je navrhnuté a vyrobené na používanie iba s nabíjačkami a akumulátormi série SAS+ALL.**

Li-Ion akumulátor a nabíjačka nie sú súčasťou súpravy kúpeného zariadenia, ale sa kupujú osobitne. V prípade použitia iných akumulátorov a nabíjačiek než tie, ktoré sú určené pre dané zariadenie, udelená záruka výrobcu prestáva platiť.

⚠ POZOR **Podľa zákona o technickom dozore z roku 2000 - Z. z. 122 pol. 1321 článok 1. ods. 15 v znení neskorších predpisov, a v súlade s podmienkami technického dohľadu z roku 2003 - Z. z. 135 pol. 1269 vrátane príloh, informujeme, že kompresor typu DED7077V (tlak 8 barov a nádrž 6 litrov) nepodlieha pod technický dozor.**

2. Opis zariadenia

Obrázok A: 1. Vypúšťací ventil, 2. Regulátor tlaku, 3. Poistný ventil, 4. Manometer, 5. Spínač, 6. Zásuvka na batériu, 7. Rýchlospojka, 8. Záchytná nádrž.

3. Zamýšľané použitie zariadenia

Kompresor je navrhnutý na stlačenie atmosférického vzduchu a po použití vhodného vybavenia ho možno použiť na jednoduché práce spojené s: fúkaním (čistením), čerpaním, lakovaním atď.
Zariadenie je určené na používanie pri rekonštrukčno-stavebných prácach, v dielňach a v servisoch, pri amatérskych w prácach, pričom musia byť dodržané podmienky používania a prípustné prevádzkové podmienky, ktoré sú uvedené v používateľskej príručke.

4. Obmedzenie používania

⚠ POZOR **Zariadenie sa môže používať iba za nasledujúcich „Prijateľných prevádzkových podmienok“.**

Svojpomocné zmeny mechanickej a elektrickej konštrukcie, akékoľvek úpravy, servisné činnosti, ktoré nie sú opísané v tomto návode na obsluhu, sa považujú za nezákonné a budú mať za následok okamžitú stratu záručných nárokov. Jeho použitie v rozpore s určením alebo s návodom na obsluhu povedie k okamžitej strate akýchkoľvek záručných nárokov.
Nepoužívajte kompresor na fúkanie alebo na nepretržitú prevádzku.
Chráňte pred dažďom, vlhkosťou a prachom.

⚠ POZOR **Na hustenie pneumatík motorových vozidiel nepoužívajte kompresor**

Prípustné pracovné podmienky
S1 Neustála práca
Používajte iba v interiéroch. Rozsah teploty nabíjania akumulátorov +10 - +30 °C. Nevystavujte na pôsobenie teploty nad 40°C

5. Technické parametre

Model zariadenia	DED7077V
Pracovné napätie [V]	2 x 18V d.c.
Batéria	Li-Ion
Maximálny výtlačný tlak [bar]	8
Maximálny prietok vzduchu [l / min]	90
Objem nádrže [l]	6
Rýchloupínacie zariadenie ["]	1/4
Emisia hluku	
Hladina akustického tlaku LpA [dB (A)]	80
Neistota merania kpA [dB (A)]	3
Hladina akustického výkonu LwA [dB (A)]	90,7
Neistota merania kwA [dB (A)]	3
Zaručená hladina akustického výkonu LwA [dB (A)]	94
Hmotnosť [kg]	9,53

Informácia o hluku.
Emisia hluku bola určená podľa normy EN 60204-1, hodnoty sú uvedené vo vyššie uvedenej tabuľke.

⚠ POZOR **Hluk môže spôsobiť poškodenie sluchu, počas práce vždy používajte náležitú ochranu sluchu!**

Deklarovaná hodnota emisie hluku bola meraná štandardnou testovacou metódou a môže sa používať na porovnávanie jedného náradia s iným. Vyššie uvedená úroveň emisie hluku sa tiež môže používať na vstupné hodnotenie vystavenia na hluk.
Úroveň hluku pri skutočnom používaní elektronáradia sa od vyhlasovaných hodnôt môže líšiť, v závislosti od spôsobu používania pracovných nástrojov, predovšetkým od typu obrábaného predmetu ako aj od nevyhnutnosti určenia prostriedkov, ktoré majú vplyv na ochranu operátora. Na presné hodnotenie vystavenia v skutočných podmienkach používania, musia sa zohľadniť všetky časti operačného cyklu, zahrňujúc aj čas, keď je zariadenie vypnuté, alebo keď je zapnuté, ale sa nepoužíva.

6. Príprava na prácu/používanie

⚠ POZOR **Všetky činnosti súvisiace s obsluhou a údržbou, také ako výmena pracovnej koncovky, vykonávajte iba vtedy, keď je náradie odpojené od el. napätia.**
Po vybratí kompresora z obalu nie sú potrebné žiadne prípravné práce. Umiestnite kompresor na stabilné miesto pre prácu. Kompresor je vybavený gumovými nožičkami, ktoré zaisťujú stabilnú polohu na rovnom povrchu.
Pred pripojením batérie sa uistite, či je vypínač v polohe „vypnuté“ (poloha „0“).

Inštalácia batérie (2 x 18 V)

Zasuňte batériu do vodidla batérie, kým západka nezapadne. Musia byť vložené dve 18V batérie, inak sa kompresor nespustí..

7. Zapínanie zariadenia

Pripojte požadované príslušenstvo pomocou pneumatického potrubia s 1/4 "zásuvkou so zásuvkou. Prepnite prepínač do polohy „I“ (obr. A, 5), ktorý začne pracovať.

8. Používanie zariadenia

Ak chcete začať pracovať s kompresorom, pripojte požadovaný pracovný hrot k pripojovaciemu hrdlu (obr. A, 7). Zapnite zariadenie.

Naplnenie zbernej nádrže

Začína sa plnenie nádrže. Tlakový spínač je nastavený a nastavený vo výrobe na tlak 8 barov. Akonáhle je táto hodnota tlaku generovaná kompresorom (maximálny tlak), tlakový spínač preruší dodávku napätia a pohonná jednotka kompresora zastaví čerpanie vzduchu do nádrže. Po dosiahnutí tlaku 8 bar a odpojení napätia sa zvyškový vzduch vypúšťa z hlavy a plniaceho potrubia cez kábel pripojený k stýkaču.
Počas nasávania vzduchu (práca s príslušenstvom), a tým vyprázdnenia nádrže na minimum nastavené z výroby (cca 5,5 bar), sa tlakový spínač znovu zapne a kompresorová jednotka začne pumpovať vzduch do nádrže. Cyklus kompresie sa znova spustí. Vyššie opísaný princíp činnosti platí pre situáciu, keď je spínač v polohe I. Obsluha môže samozrejme kompresný cyklus prerušiť kedykoľvek, bez ohľadu na tlak v nádrži (aj keď nedosiahne svoje stanovené maximum, tj. 8 bar). Na zastavenie práce stačí prepnúť prepínač do polohy O.
Kvôli bezpečnosti obsluhy, ak tlakový spínač nefunguje, je kompresor vybavený bezpečnostným ventilom (ventil s krúžkom na ľavej strane tlakomerov (obr. A, 3).

Práca kompresora

Kompresor je vybavený dvoma tlakomermi (obr. 4). Tlakomer naľavo od gombíka nastavenia tlaku (obr. A, 2) je ukazovateľ, ktorý zobrazuje aktuálny tlak v nádrži. Tlakomer vpravo je tlakomer, ktorý zobrazuje tlak nastavený (regulovaný) obsluhou. Rozsah regulácie tlaku je 0 - 8 bar. Tento tlak je regulovaný gombíkom (obr. A, 2).
Po naplnení zásobníka nastavte tlak na výstup hrotu. Za týmto účelom mierne potiahnite gombík regulátora tlaku smerom k sebe a potom nastavte požadovaný prevádzkový tlak. Otáčaním gombíka proti smeru hodinových ručičiek sa znižuje tlak na výstupe, zatiaľ čo otáčaním gombíka v smere hodinových ručičiek sa zvyšuje nastavený tlak. pracovný hrot. Prebytočný vzduch sa odvádza cez bezpečnostný ventil (poistný ventil). Kompresor bude pracovať nepretržite, kým sa výstup na násadci nezavrie.

Vypnutie kompresora

Ak chcete vypnúť kompresor, prepnite prepínač (obr. A, položka 1) do polohy „0“.
Po vypnutí zariadenia vždy vyprázdnite zadržiavaciu nádrž.
Uvoľnite poistný ventil potiahnutím za očko na ventile. Vyprázdnite nádrž, kým manometer na ľavej strane regulátora tlaku neukáže 0.
Pomocou kompresora a vhodného príslušenstva môžete vykonávať také operácie, ako sú:
Čistenie stlačeného vzduchu - fúkacia pištoľ s rôznymi tryskami
Umývanie vodou, olejom atď. - umývacia pištoľ
Maľba - striekacia pištoľ
Nafukovanie kolies a nafukovacích matracov - nafukovacia pištoľ, pracovné tipy
Čalúnnické a tesárske práce - pneumatické zošívačky
Na pripojenie príslušenstva sa používajú rôzne dlhé vinylové pružinové hadice..

9. Priebežné obslužné činnosti

⚠ POZOR **Všetky činnosti súvisiace s obsluhou a údržbou, také ako výmena pracovnej koncovky, vykonávajte iba vtedy, keď je náradie odpojené od el. napätia.**

Pred každým spustením:

Skontrolujte, či nie sú vetracie otvory motora niečím zakryté alebo zašpinené. Keď je to potrebné, vyčistite (napr. stlačeným vzduchom) alebo očistite jemne navlhčenou handričkou; zabráňte, aby sa do vnútra náradia dostala voda.

Po každom použití:

Odpojte od zdroja el. napätia, aby nedošlo k náhodnému spusteniu postrannou osobou alebo k náhodnému spusteniu počas prenášania.

Po ukončení práce vyprázdnite zbernú nádrž zo vzduchu na úroveň 0.

Čistenie vzduchového filtra

Pravidelne kontrolujte, či nie sú vzduchové filtre znečistené. Používanie kompresora v prašných a špinavých miestnostiach znečisťuje vzduchový filter a vedie priamo k nadmernému opotrebovaniu kompresora. Filter je umiestnený na zadnej strane kompresora. Filter by sa mal vyčistiť po cca. 300 hodín. Odskrutkujte vzduchový filter. Odskrutkujte kryt. Najlepšie je vyčistiť filtračnú vložku stlačeným

vzduchom alebo ju opláchnuť vo vode, vypustiť a vysušiť, ale nezabudnite ju neinštalovať, keď je mokrá. Vložte suchý do krytu filtra a zatvorte ho. Znova nainštalujte na kompresor.

Vyprázdnenie kvapaliny zo zbernej nádrže

Po každej práci vyčistite nádržku od kondenzácie. Vypúšťací ventil slúži na čistenie nádrže od zvyškovej vody (obr. A, 1). Po vypustení vzduchu z nádrže a ponechaní tlaku v nej asi 0,5 baru, vyskrutkujte ventil, aby ste vypustili vzduch a zvyškovú vodu.

Skladujte prístroj mimo dosahu detí, pokiaľ je to možné v originálnom balení..

10. Náhradné diely a príslušenstvo

Odporúčané príslušenstvo

Na prácu s kompresorom je možné použiť penumatické príslušenstvo PANSAM:
A533082 - Vinutá pružná hadica s rýchlospojkou - dlhá 15 m.
A533081 - Vinutá pružná hadica s rýchlospojkou - dlhá 10 m.
A533080 - Vinutý ohybný kábel s rýchlospojkou - dlhý 5 m.
A533070 - spodná striekacia pištoľ
A533060 - horná striekacia pištoľ
A533050 - Hustiaca pištoľ s manometrom
A533040 - Čistiaca pištoľ
A533031 - Dlhá ofukovačka
A533030 - Vzduchová pištoľ, krátka
A533020 - 6-prvková sada príslušenstva
A533010 - 5-prvková sada príslušenstva

Nabíjačky a batérie

Elektronáradie zo série SAS+ALL sa môže používať s každým akumulátorom a nabíjačkou zo série SAS+ALL, a s rôznymi nástrojmi (pracovnými koncovkami) so stopkou SDS Plus. Dodržujte pokyny a odporúčania výrobcu používaných pracovných koncoviek.
Keď chcete kúpiť náhradné diely alebo príslušenstvo, kontaktujte servis Dedra-Exim. Kontaktné údaje sú uvedené na 1. strane príručky. Pri objednávaní náhradných dielov vždy uveďte číslo ŠARŽE/SÉRIE, ktoré je uvedené na výrobnom štítku, ako aj číslo dielu, ktoré je uvedené na schematickom nákrese zariadenia. Počas trvania záruky sú prípadné opravy vykonávané podľa zásad uvedených v záručnom liste. Reklamovaný výrobok odovzdajte na opravu v mieste nákupu (predajca je povinný prijať reklamovaný výrobok), alebo ho pošlite do centrálneho servisu DEDRA – EXIM. Pripojte záručný list vystavený importérom a kópiu dokladu o nákupe. Bez tohto dokumentu bude oprava vykonané odplatne, ako pozáručná oprava. Po skončení záručnej lehoty opravy vykonáva centrálny servis. Poškodený výrobok pošlite do servisu (náklady na zásielku hradí užívateľ).

11. Samostatné odstraňovanie porúch a problémov

PROBLÉM	PRÍČINA	RIEŠENIE
Zariadenie nefunguje	Poškodený zapínač	Zariadenie odovzdajte do servisu
	Vybitý akumulátor	Nabiť akumulátor
	Zle vložený akumulátor	Upevniť správne
Zariadenie sa pohybuje veľmi ťažko	Vybitý akumulátor	Správne nabiť akumulátor
	Prekročené prípustné prevádzkové parametre	Znížiť zaťaženie elektronáradia
Motor sa prehrieva	Upchané vetracie otvory	Očistite otvory
	Prekročené prípustné prevádzkové parametre	Elektronáradie vypnite, pozastavte práce kým náradie úplne nevychladne.
	Príliš silné pritláčanie náradia	Znížiť zaťaženie elektronáradia

12. Diely zariadenia,

Balenie: 1. Batériový kompresor DED7077V - 1 kus, 2. Čerpacie hroty 8 kusov.

13. Informácie pre užívateľov k likvidácii elektrických alebo elektronických zariadení (tykajúce sa domácností)



Tento symbol na výrobku alebo na priloženej dokumentácii upozorní, že chybné elektrické spotrebiče a elektronické zariadenia nemožno likvidovať spolu s domácim odpadom. Správny postup pri ich likvidácii alebo recyklácii podlieha odovzdaniu zariadení na určené zberné miesta, kde budú prijaté zdarma. Informácie o takýchto zberných miestach vydávajú miestne orgány, napr. na svojich internetových stránkach.
Správna likvidácia prístroja umožňuje zachovať cenné prírodné zdroje a napomáha prevencii potenciálnych negatívnych dopadov na zdravie a životné prostredie, ktoré môže byť ohrozené nesprávnym nakladaním s takýmto odpadom.
Nesprávne nakladanie s elektronickými/elektrickými odpadmi je sankciované podľa príslušných vnútroštátnych právnych predpisov.
Pre používateľov v Európskej únii
V prípade odovzdania elektrických spotrebičov a elektronických zariadení, obráťte sa na najbližšie miesto predaja alebo na dodávateľa, ktorý Vám poskytne bližšie informácie.
Likvidácia odpadov v krajinách mimo EÚ.
Tento symbol platí len v krajinách EÚ.
Ak chcete tento výrobok zlikvidovať, obráťte sa na miestne úrady alebo predajcu za účelom získania informácií o správnom spôsobe postupovania vo veci.

SK Záručný list

na

Katalógové č.:
Číslo šarže:.....
(ďalej len **Výrobok)**

Dátum nákupu výrobku: ……

Pečiatka predajcu: ……..

Dátum a podpis predajcu : .....

Vyhlásenie Užívateľa:

Potvrdzujem, že som bol oboznámený so záručnými podmienkami, ako aj s následkami nedodržiavania pokynov a odporúčaní, ktoré sú uvedené v užívateľskej príručke a v záručnom liste. Záručné podmienky sú mi známe, čo potvrdzujem vlastnoručným podpisom:

....
dátum a miesto podpis Užívateľa

I. Zodpovednosť za Výrobok:
1. Ručiteľ - spoločnosť „DEDRA EXIM sp. z o.o.“ sídliaca v meste: Pruszków, na adrese: ul. 3 Maja 8, 05-800 Pruszków, Poľsko, zapísaná do obchodného registra pod číslom KRS 0000062517 vedenom oblastným súdom pre hlavné mesto Varšava vo Varšave, 14. ekonomické oddelenie Štátneho súdneho registra, IČ DPH: PL 5270204933, základné imanie: 100 980,00 PLN.
2. Podľa podmienok stanovených týmto záručným listom Ručiteľ udeľuje záruku na Výrobok, pochádzajúci z distribúcie Ručiteľa.
3. Zodpovednosť na základe záruky sa vzťahuje iba na chyby, ktoré vznikli následkom príčin nachádzajúcich sa vo Výrobku v momente jeho vydania Užívateľovi.
4. Na základe záruky Užívateľ získava právo na bezplatnú opravu výrobku, ak sa chyba objaví počas trvania záručnej lehoty. Spôsob opravy Výrobku (metóda vykonania opravy) závisí od rozhodnutia Ručiteľa. V prípade, ak Ručiteľ uzná, že Výrobok sa nedá opraviť, Ručiteľ si vyhradzuje právo vymeniť chybný prvok alebo celý Výrobok na výrobok bez chýb, právo na zníženie ceny Výrobku alebo právo na odstúpenie od dohody.
5. Voči Užívateľovi, ktorý nie je konzumentom v zmysle zákona z 23. apríla 1964 Občiansky zákonník, zodpovednosť Ručiteľa za škody vyplývajúce z tejto záruky a/alebo ktoré súvisia s jej uzatvorením a realizáciou, bez ohľadu na právny základ, je obmedzená maximálne do výšky hodnoty chybného Výrobku.

II. Záručná lehota:

Prvky Výrobku na ktoré sa vzťahuje záruka	**Trvanie záručnej ochrany**
DED7077V	24 mesiacov od dňa nákupu Výrobku, ktorý je uvedený v tomto záručnom liste
Pracovné tipy	Záruka sa na ne nevzťahuje

III. Podmienky využitia záruky:
1. Prezdstawienie Užívateľ je povinný predstaviť vyplnený Záručný list výrobku, ako aj náležitý doklad o nákupe Výrobku, napr. predstavením pokladničného bloku, faktúry ap. Aby reklamačný proces prebiehal efektívne odporúčame, aby Užívateľ spolu s reklamovaným výrobkom doručil všetky prvky vymenované v kapitole užívateľskej príručky výrobku „Diely a časti“.
2. Užívateľ je povinný dodržiavať pokyny a odporúčania uvedené v užívateľskej príručke a v záručnom liste.
3. Záruka platí iba na území Poľskej republiky a členských štátov EÚ.
4. Záruka sa nevzťahuje na chyby, ktoré vznikli (predovšetkým) následkom:
a) Nedodržania podmienok určených v užívateľskej príručke, predovšetkým podmienok správneho používania, prevádzky, údržby a čistenia
b) Použitia na čistenie alebo na údržbu nevhodných prípravkov, nezhodne s užívateľskou príručkou;
c) Nevhodného uchovávania a prepravy výrobku;
d) Vykonania neautorizovaných zmien a/alebo iných zásahov do výrobku, na ktoré výrobca nevyjadril súhlas;
e) Použitím vo výrobku/s výrobkom nevhodných prevádzkových materiálov, nezhodne s užívateľskou príručkou.
f) Užívateľ, ktorý nie je konzumentom v zmysle zákona z 23. apríla 1964 Občiansky zákonník, stráca záručné práva na výrobok, v ktorom:
g) sériové čísla, označenia dátumov a výrobné štítky boli odstránené, zmenené alebo poškodené;
h) boli poškodené plomby alebo sú na nich viditeľné stopy manipulácie.
5. Pozor! Činnosti súvisiace s každodennou obsluhou výrobku, vyplývajúce medzi iným z užívateľskej príručky, Užívateľ vykonáva vlastnými silami a na vlastné náklady.

IV. Reklamačná procedúra:
1. V prípade, ak Užívateľ objaví, že Výrobok nefunguje správne, ešte pred zložením reklamácie je povinný uistiť sa, či boli náležite vykonané všetky stanovené činnosti, predovšetkým tie uvedené v užívateľskej príručke.
2. Reklamácia musí byť podaná bezodkladne, najlepšie v priebehu 7 dní od dňa, v ktorom sa prejavila (objavila) chyba Výrobku. Užívateľ, ktorý nie je konzumentom v zmysle zákona z 23. apríla 1964 Občiansky zákonník, stráca práva vyplývajúce z tejto záruky v prípade, ak reklamáciu nepodá v priebehu 7 dní od dňa, v ktorom sa prejavila (objavila) chyba Výrobku.
3. Reklamáciu môžete podať medzi inými na mieste, v ktorom ste výrobok kúpili, v záručnom servise alebo poštou na adresu: DEDRA EXIM sp. z o.o., ul. 3 Maja 8, 05-800 Pruszków, Poľsko.
4. Užívateľ môže podať reklamáciu prostredníctvom formulára, ktorý je dostupný na webovej stránke www.dedra.pl. („Formulár podania reklamácie na základe udelenej záruky”).
5. Adresy záručných servisov v jednotlivých štátoch sú zverejnené na webovej stránke www.dedra.pl. V prípade, ak v danom štáte sa nenachádza záručný servis,

odporúčame reklamovaný výrobok doručiť na adresu: DEDRA EXIM sp. z o.o. ul. 3 Maja 8, 05-800 Pruszków, Poľsko.
6. Vzhľadom na bezpečnosť Užívateľa, nefunkčný (chybný) výrobok sa v žiadnom prípade nesmie používať.
7. Pozor!!! Používanie nefunkčného (chybného) výrobku je nebezpečné pre zdravie a život Užívateľov.
8. Povinnosti vyplývajúce z udelenej záruke budú vyplnené v lehote 14 pracovných dní počítajúc od dňa doručenia reklamovaného Výrobku Užívateľom.
9. Pred zaslaním reklamácie odporúčame reklamovaný Výrobok náležite očistiť. Odporúčame reklamovaný Výrobok dôkladne zabezpečiť pre prípadným poškodeniami počas prepravy (reklamovaný Výrobok odporúčame doručiť v originálnom obale).
10. Záručná lehota sa predlžuje o čas, počas ktorého Užívateľ následkom chyby (nefunkčnosti) výrobku, na ktorú sa vzťahovala záruka, nemohol Výrobok používať. Záruka nevylučuje, neobmedzuje a ani nepozastavuje právo Užívateľa (kupujúceho) na základe príslušných predpisov o ručení za chyby predanej veci.

V súlade s článkom 13 ods. 1 a 2 nariadenia Európskeho parlamentu a Rady (EÚ) 2016/679 z 27. apríla 2016 o ochrane fyzických osôb pri spracúvaní osobných údajov a o voľnom pohybe takýchto údajov, ktorým sa zrušuje smernica 95/46/ES, vás informujeme
1. Správcom vašich osobných údajov, ktoré ste uviedli vo formulári, je spoločnosť „DEDRA-EXIM Sp. z o.o." so sídlom v meste Pruszków na adrese: ul. 3 Maja 8, 05-800 Pruszków, Poľsko (ďalej len: „Správca").
2. Vaše osobné údaje budú spracúvané výhradne s cieľom realizácie záručnej procedúry zariadenia, a to v súlade s článkom 6 ods. 1 písmeno b) všeobecného nariadenia o ochrane údajov (ďalej len: „GDPR"). Uvedenie osobných údajov je dobrovoľné, avšak nevyhnutné na realizáciu záručnej procedúry.
3. Vaše osobné údaje budú spracúvané počas posudzovania a realizácie záručnej procedúry, ako aj na archívne účely v prípade potreby obhajoby pred prípadnými nárokmi a požiadavkami voči Správcovi, avšak nie dlhšie až do momentu premlčania týchto nárokov a požiadaviek.
4. Vaše údaje môžu byť zverejnené výhradne len tým subjektom, ktoré spracúvajú tieto údaje v mene a pre Správcu, a to na základe písomnej dohody o zverení spracúvania osobných údajov, tzn. firmy, ktoré okrem iného poskytujú technický servis, hostingové služby alebo služby obsluhy webových stránok, IT obsluhy, ako aj kuriérskym firmám. Dodávatelia Správcu sú povinní zaručiť zabezpečenie údajov a splniť požiadavky platnej legislatívy ohľadne ochrany osobných údajov, a zverené osobnú údaje nesmú byť používané na iné účely než tie, ktoré stanovuje dohoda uzatvorená so Správcom.
5. Vaše údaje nebudú spracúvané automatickým spôsobom, vrátane rôznych foriem profilovania, ani nebudú odovzdané do tretieho štátu/medzinárodnej organizácii.
6. Máte právo na prístup k vašim osobným údajom, ako aj právo na ich opravenie, doplnenie, odstránenie, obmedzenie spracúvania, prenesenie údajov, podanie námietky, a to v ľubovoľnej chvíli.
7. Vo všetkých záležitostiach, ktoré súvisia so spracúvaním vašich osobných údajov Správcom, môžete sa na Správcu obrátiť písomne na e-mailovú adresu: daneosobowe@dedra.pl.
8. Máte právo podať sťažnosť príslušnému dozornému orgánu, ktorý zodpovedá za dohľad nad ochranou osobných údajov

Preklad originálneho návodu

LT Turinys

1. Nuotraukos ir schemos
2. Įrenginio aprašymas
3. Įrenginio paskirtis
4. Naudojimo apribojimai
5. Techniniai duomenys
6. Paruošimas darbui
7. Įrenginio įjungimas
8. Įrenginio naudojimas
9. Einamieji priežiūros veiksmai
10. Atsarginės dalys ir priedai
11. Savarankiškas gedimų šalinimas
12. Įrenginio komplektacija
13. Informacija vartotojams apie elektros ir elektroninių įrenginių utilizavimą
14. Garantinis lapas

Bendrosios saugos taisyklės buvo pridėtos prie instrukcijos kaip atskira brošiūra.
EB atitikties deklaracija pridedama prie įrenginio kaip atskiras dokumentas. Jei nebūtų EB atitikties deklaracijos, prašome susisiekti su „Dedra-Exim" Sp. z o.o servisu.

DEMESIO **Naudojantis prietaisu rekomenduojama visada laikytis pagrindinių darbo saugos taisyklių siekiant sumažinti gaisro, elektros smūgio ar mechaninio sužalojimo galimybę.**

Prieš pradedami naudotis įranga, susipažinkite su naudojimo instrukcijos turiniu. Išsaugokite naudojimo instrukciją, darbo saugos instrukciją ir Atitikties deklaraciją. Griežtai laikydamiesi nurodymų ir patarimų pateiktų naudojimo instrukcijoje galėsite ilgai naudotis prietaisu.

DEMESIO **Darbo metu reikia besąlygiškai laikytis darbo saugos instrukcijos nurodymų.**

Darbo saugos instrukcija yra pridėta prie prietaiso kaip atskira brošiūra ir būtina ją išsaugoti. Perduodant prietaisą kitam asmeniui, būtina kartu perduoti eksploatavimo instrukciją, darbo saugos instrukciją ir atitikties deklaraciją. Įmonė „Dedra Exim" neatsako už nelaimingus atsitikimus, įvykusius dėl darbo saugos nurodymų nesilaikymo. Reikia įdėmiai perskaityti visas saugumo instrukcijas ir aptarnavimo instrukcijas. Nurodymų ir įspėjimų nesilaikymas gali atvesti prie trenkimu elektros srove, gaisro ir / arba rimtų kūno sužalojimų. Išsaugokite visas instrukcijas, saugumo instrukcijas ir atitikties deklaraciją naudojimui ateityje.

DEMESIO **Įrenginys iš „SAS+ALL" linijos buvo suprojektuotas darbui tik su „SAS+ALL" linijos įkrovikliais ir akumuliatoriais.**

Ličio jonu akumuliatorius ir įkroviklis neįeina į įrenginio komplektą, juos reikia įsigyti atskirai. Dėl kitų, nei rekomenduojami, akumuliatorių ir įkroviklių naudojimo yra anuliuojamos garantinės teisės.

DEMESIO **Pagal 2000 m. Techninės priežiūros įstatymo, „Dziennik Ustaw", 122 poz. 1321, 1 str. 15 d. su pakeitimais ir 2003 m. Techninės priežiūros sąlygų, „Dziennik Ustaw", 135 poz. 1269 su priedu informuojame, kad DED7077V tipo kompresoriui (slėgis 8 barai ir rezervuaras 6 litrai) netaikomi techninės apžiūros reikalavimai.**

2. Įrenginio aprašymas

A paveikslas: 1. Išleidimo vožtuvas, 2. Slėgio reguliatorius, 3. Apsauginis vožtuvas, 4. Manometrai, 5. Jungiklis, 6. Baterijos lizdas, 7. Greito sujungimo jungtys, 8. Laikymo bakas.

3. Įrenginio paskirtis

Kompresorius skirtas atmosferos orui suspausti ir, panaudojus atitinkamą įrangą, jis gali būti naudojamas paprastiems darbams, susijusiems su: pūtimu (valymu), pumpavimu, dažymu ir kt.
Leidžiama naudoti įrenginį remonto ir statybos darbuose, remonto servisuose, mėgėjiškuose darbuose, jei yra laikomasi naudojimo sąlygų ir leistinų darbo sąlygų, nurodytų Naudojimo instrukcijoje.

4. Naudojimo apribojimai

DEMESIO **Akumuliatorinis maišytuvas gali būti naudojamas vien tik pagal pateiktas "Priimtinas darbo sąlygas".**
Maišytuvas skirtas tik meistrams ir naudoti namuose.

Savaiminiai pakeitimai mechaninei ir elektros statyboje, visi modifikavimai, naudojimo veiksmai, neaprašyti instrukcijoje bus traktuojami Už neteisėti ir priveda prie staigaus garantijos teisės praradimo, o atitikties garantija praras galiojimą. Ne pagal Naudojimo instrukcijos nuorodas ir paskirtį prives prie staigaus Garantijos teisės praradimo.

DEMESIO **Kompresorius negali būti naudojamas valymui ar nepertraukiamam darbui.**
Saugoti nuo atmosferos kritulių, drėgmės ir dulkių.
Nenaudokite kompresoriaus padangoms pripildyti motorinėse transporto priemonėse.

Leistinos darbo sąlygos
S1 nuolatinis darbas
Naudokite tik patalpose. Akumuliatorių krovimo temperatūrų diapazonas 10-30 °C. Neleisti, kad įrenginį veiktų aukštesnė nei 40°C temperatūra.

5. Techniniai duomenys

Įrenginio modelis	DED7077V
Darbinė įtampa [V]	2 x 18V d.c.
Baterija	Li-Ion
Didžiausias išleidimo slėgis [bar]	8
Didžiausias oro srautas [l / min]	90
Bako talpa [l]	6
Greita jungtis [']	1/4
Triukšmo emisija	
Garso slėgio lygis LpA [dB (A)]	80
Matavimo neapibrėžtis kpA [dB (A)]	3
Garso galios lygis LwA [dB (A)]	90,7
Matavimo neapibrėžtis kwA [dB (A)]	3
Garantuojamas garso galios lygis LwA [dB (A)]	94
Svoris [kg]	9,53

Informacija apie triukšmą.
Triukšmo emisija buvo nustatyta pagal EN 60204-1 vertės yra nurodytos anksčiau esančioje lentelėje.

DEMESIO **Triukšmas gali pažeisti klausą, darbo metu visuomet reikia naudoti klausos apsaugos priemones!**

Deklaruojama triukšmo emisijos vertė buvo matuojama taikant standartinį tyrimo metodą, todėl gali būti naudojama lyginant skirtingus įrenginius. Nurodytas triukšmo emisijos lygis gali būti naudojamas vertinant pirmutinį triukšmo poveikį.
Realaus elektros įrankio naudojimo metu triukšmo lygis gali būti kitoks negu deklaruojamos vertės, tai priklauso nuo darbinių įrankių naudojimo būdo, ypač nuo apdirbamo daikto ir nuo priemonių, kurių tikslas yra operatoriaus apsauga. Norint tiksliai įvertinti pavojų realiomis darbo sąlygomis, reikia atkreipti dėmesį į visus operacinio ciklo etapus, įskaitant etapus, kuomet įrenginys yra išjungtas arba yra įjungtas, bet nėra naudojamas darbui.

6. Paruošimas darbui

DEMESIO **Visi tokie veiksmai, kaip pvz. darbinio antgalio keitimas, turi būti atliekami išjungus maitinimo šaltinį.**

Išėmus kompresorių iš pakuotės, paruošiamųjų darbų atlikti nereikia. Padėkite kompresorių stabilioje darbo vietoje. Kompresoriuje sumontuotos guminės kojos, užtikrinančios stabilią padėtį ant plokščių paviršių.
Prieš prijungdami akumuliatorių, įsitikinkite, kad jungiklis yra "išjungta" ("0" padėtis).
Baterijos įdėjimas (2 x 18V)
Stumkite akumuliatorių į akumuliatoriaus kreiptuvą, kol užsifiksuos skląstis. Turi būti įdėtos dvi 18 V baterijos, kitaip kompresorius neįsijungs.

7. Įrenginio įjungimas

Reikiamus priedus prijunkite naudodami pneumatinį vamzdį su 1/4 "moteriškos greitosios jungtimi. Pradėkite veikti jungiklį į padėtį „I" (A, 5 pav.).

8. Įrenginio naudojimas

Norėdami pradėti dirbti su kompresoriumi, prijunkite reikiamą darbinį antgalį prie jungties (A, 7 pav.). Įjunkite įrenginį.

Surinkimo rezervuaro užpildymas

Prasideda bako pildymas. Slėgio jungiklis gamykloje nustatomas ir sureguliuojamas iki 8 barų slėgio. Kai tik kompresorius sukuria šią slėgio vertę (maksimalus slėgis), slėgio jungiklis nutraukia įtampos tiekimą, o kompresoriaus pavaros blokas nustoja pumpuoti orą į baką. Pasiekus 8 barų slėgį ir atjungus įtampą, liekamasis oras išleidžiamas iš galvos ir užpildymo linijos per kabelį, prijungtą prie kontaktoriaus.
Oro įsiurbimo metu (dirbant su priedais) ir taip ištuštinant baką iki gamykloje nustatyto minimalaus lygio (maždaug 5,5 baro), slėgio jungiklis vėl įsijungia ir kompresoriaus blokas pradeda pumpuoti orą į baką. Suspaudimo ciklas prasideda iš naujo. Pirmiau aprašytas veikimo principas taikomas situacijai, kai jungiklis yra I padėtyje. Žinoma, operatorius gali bet kada nutraukti suspaudimo ciklą, neatsižvelgdamas į slėgį bakelyje (taip pat ir tada, kai jis nepasiekia nustatyto maksimalaus, t. Y. 8 barai). Norėdami sustabdyti darbą, tiesiog nustatykite jungiklio mygtuką į O padėtį.
Operatoriaus saugumui, jei slėgio jungiklis neveikia, kompresoriuje yra apsauginis vožtuvas (vožtuvas su žiedu kairėje slėgio matuoklių pusėje (A, 3 pav.).

Kompresoriaus darbas

Kompresoriuje yra du manometrai (4 pav.). Manometras kairėje nuo slėgio reguliavimo rankenėlės (A, 2 pav.) Yra matuoklis, rodantis dabartinį slėgį bakelyje. Dešinėje esantis manometras yra manometras, rodantis operatoriaus nustatytą (reguliuojamą) slėgį. Slėgio reguliavimo diapazonas yra 0 - 8 bar. Šį slėgį reguliuoja rankenėlė (A, 2 pav.).
Užpildę rezervuarą, nustatykite slėgį antgalio išleidimo angoje. Norėdami tai padaryti, lengvai patraukite slėgio reguliatoriaus rankenėlę į save ir nustatykite reikiamą darbinį slėgį. Pasukus rankenėlę prieš laikrodžio rodyklę, slėgis išleidimo angoje sumažėja, o rankenėlės pasukimas pagal laikrodžio rodyklę padidina nustatytą slėgį. darbinis patarimas. Oro perteklius išleidžiamas per apsauginį vožtuvą (apsauginį vožtuvą). Kompresorius veiks nuolat, kol uždarys rankinio išleidimo angą.

Kompresoriaus išjungimas

Norėdami išjungti kompresorių, nustatykite jungiklį (A pav., 1 punktas) į padėtį "0". Išjungę įrenginį, visada ištuštinkite laikymo talpyklą.
Norėdami tai padaryti, atleiskite apsauginį vožtuvą, traukdami vožtuvo kilpą. Ištuštinkite baką, kol manometras kairėje slėgio reguliatoriaus pusėje parodys 0..
Naudodami kompresorių ir atitinkamus priedus, galite atlikti tokias operacijas:
Suslėgto oro valymas - oro išpūtimo pistoletas su skirtingais purkštukais
Skalbimas vandeniu, aliejumi ir kt. - plovimo pistoletas
Tapyba - purkštuvas
Pripučiami automobilių ratai ir oro čiužiniai - pripučiamas pistoletas, darbo patarimai
Apmušalų ir dailidžių darbai - pneumatiniai segikliai
Priedams sujungti naudojamos skirtingo ilgio vinilo spyruoklinės žarnos.

9. Einamieji priežiūros veiksmai

⚠ DEMESIO **Visi tokie veiksmai, kaip pvz. darbinio antgalio keitimas, turi būti atliekami išjungus maitinimo šaltinį.**

Prieš kiekvieną įrengimo įjungimą:

Patikrinti, ar ventiliacinės angos nėra uždengtos ar nešvarios. Jei reikia, nuvalyti jas (pvz. suspaustu oru) arba vos drėgna šluoste, neleisti, kad vanduo patektų į įrenginio vidų.

Po kiekvieno naudojimo:

Atjungti nuo maitinimo šaltinio, tai leis išvengti atsitiktinio įjungimo perkėlimo metu arba neleis įjungti pašaliniams asmenims.

Baigę darbą, ištuštinkite surinkimo rezervuarą nuo oro iki 0 lygio.

Oro filtro valymas

Reguliariai tikrinkite, ar oro filtruose nėra nešvarumų. Kompresoriaus naudojimas dulkėtose ir nešvariose patalpose užteršia oro filtrą ir tiesiogiai lemia per didelį kompresoriaus nusidėvėjimą. Filtras yra kompresoriaus gale. Filtrą reikia išvalyti maždaug po 300 valandų. Atsukite oro filtrą. Atsukite dangtelį. Geriausia filtro elementą išvalyti suslėgtu oru arba nuplauti vandeniu, nusausinti ir išdžiovinti, tačiau nepamirškite jo nediegti, kai šlapias. Įdėkite sausą į filtro korpusą ir uždarykite. Vėl įdėkite į kompresorių.

Skysčio ištuštinimas iš surinkimo rezervuaro

Kiekvieną kartą po darbo išvalykite baką nuo kondensato. Išleidimo vožtuvas naudojamas bako valymui iš likusio vandens (A, 1 pav.). Ištuštinę orą iš bako ir palikdami jame maždaug 0,5 baro slėgį, atsukite vožtuvą, kad išleistų orą ir vandens likučius.

Laikykite prietaisą vaikams nepasiekiamoje vietoje, jei įmanoma, originalioje pakuotėje.

10. Atsarginės dalys ir priedai

Rekomenduojami priedai

PANSAM penumatiniai priedai gali būti naudojami dirbant su kompresoriumi:
A533082 - suvyniota lanksti žarna su greita jungtimi - 15 m ilgio.
A533081 - suvyniota lanksti žarna su greita jungtimi - 10 m ilgio.
A533080 - suvyniotas lankstus kabelis su greita jungtimi - 5 m ilgio.
A533070 - apatinis purkštuvas
A533060 - viršutinis purkštuvas
A533050 - Pripūtimo pistoletas su manometru
A533040 - Valymo pistoletas
A533031 - ilgas smūgis
A533030 - trumpas oro pūtimo pistoletas
A533020 - 6 dalių priedų rinkinys
A533010 - 5 elementų priedų rinkinys

Įkrovikliai ir akumuliatoriai

Su elektros įrankiu iš „SAS+ALL“ linijos galima naudoti kiekvieną akumuliatorių ir įkroviklį iš linijos „SAS+ALL“ bei kiekvieną darbinį antgalį su „SDS Plus“ antgaliu. Prašome laikytis darbinių antgalių gamintojo nurodymų.
Norint įsigyti atsargines dalis arba priedus, reikia susisiekti su „Dedra-Exim“ servisu. Kontaktiniai duomenys yra instrukcijos 1 psl. Užsakant atsargines dalis, prašome nurodyti PARTIJOS numerį, nurodytą informacinėje lentelėje, ir dalies numerį, nurodytą sandaros schemoje. Garantiniame laikotarpyje remontai yra atliekami remiantis Garantiniame lape nurodytomis sąlygomis. Prašome pateikti produktą, dėl kurio yra pateikiama pretenzija, remontui jo pirkimo vietoje (pardavėjas privalo priimti tokį produktą) arba atsiųsti į „DEDRA-EXIM“ centrinį servisą. Prašome pridėti importuotojo išrašytą Garantinį lapą. Be šio dokumento remontas bus laikomas pogarantiniu remontu. Garantiniame laikotarpyje remontą atlieka Centrinis servisas. Sugedusi produktą reikia išsiųsti į servisą (siuntimo išlaidas padengia vartotojas).

11. Savarankiškas gedimų šalinimas

PROBLEMA	PRIEŽASTIS	SPRENDIMAS
Įrenginys neveikia	Sugedo įjungiklis	Atiduoti įrenginį remontui
	Išsikrovė akumuliatorius	Įkrauti akumuliatorių
	Akumuliatorius blogai užmontuotas	Teisingai įtvirtinti
Įrenginys vos pajuda	Išsikrovė akumuliatorius	Teisingai įkrauti akumuliatorių
	Viršijami leistini darbo parametrai	Sumažinti elektros įrankio apkrova
Variklis perkaista	Užsikimšo ventiliacinės angos	Išvalyti angas
	Viršijami leistini darbo parametrai	Išjungti elektros įrankį, nutraukti darbą, kol suktuvas-gręžtuvas visiškai neatvės
	Įrankis spaudžiamas pernelyg stipriai	Sumažinti elektros įrankio apkrova

12. Įrenginio komplektacija,

Pakuotė: 1. DED7077V akumuliatorių kompresorius - 1 vnt., 2. Siurbimo antgaliai 8 vnt.

13. Informacija naudotojams apie sunaudotos įrangos utilizavimą (taikoma naudojant buityje)



Aukščiau pateiktas ženklas patalpintas ant produktų arba pavaizduotas prie produktų pridėtuose dokumentuose informuoja, kad sugedusius elektrinius ir elektroninius įrenginius draudžiama išmesti kartu su buitinėmis atliekomis. Norėdami utilizuoti, pakartotinai naudoti ar susigrąžinti tokių produktų sudedamąsias dalis, privalote atiduoti prietaisą į specializuotą surinkimo centrą, kur galėsite tai padaryti nemokamai. Informaciją apie sunaudotas technikos surinkimo vietas galite sužinoti iš vietinės valdžios, pvz. internetiniuose puslapiuose.
Tinkamai utilizuodami techniką padedate saugoti vertingus išteklius ir išvengti neigiamo poveikio sveikatai bei aplinkai, kuriems gali kilti pavojus dėl netinkamo atliekų tvarkymo.
Netinkamai utilizuojant atliekas gresia baudos, numatytos atitinkamose vietinėse taisyklėse.
Naudotojai Europos Sąjungoje
Norėdami utilizuoti elektrinius arba elektroninius įrenginius, susisiekite su artimiausiu šių įrenginių pardavimo centru arba su tiekėju, kuris suteiks Jums papildomos informacijos.
Atliekų utilizavimas ne Europos Sąjungos šalyse
Šis ženklas galioja tik Europos Sąjungos šalyse.
Norėdami utilizuoti šį produktą, susisiekite su vietine valdžia arba su pardavėju ir sužinokite daugiau informacijos apie tinkamą jo utilizavimo būdą.

LT Garantinis lapas

Katalogo Nr:
Partijos numeris: .....
(toliau – **Produktas**)

Produkto pirkimo data : ……

Pardavėjo antspaudas : ……..

Pardavėjo parašas ir data : .....

Vartotojo pareiškimas:

Patvirtinu, kad buvau informuotas apie garantijos sąlygas ir taisyklių, išvardytų Naudojimo instrukcijoje ir Garantiniame lape, nepaisymo pasekmes. Šios garantijos sąlygos yra man žinomos, ką patvirtinu savo parašu:

....
data ir vieta vartotojo parašas

I. Atsakomybė už Produktą:
1. Garantijos suteikėjas – „DEDRA EXIM“ Sp. z o.o. su būstine adresu: ul. 3 Maja 8, 05-800 Pruškuvas, KRS 0000062517, Varšuvos apylinkės teismas, Valstybinio teismo registro XIV ūkinis skyrius, Mokesčiu mokėtojo kodas 527-020-49-33, Įstatinis kapitalas: 100 980,00 PLN.
2. Šiame garantiniame lape nurodytomis sąlygomis Garantijos suteikėjas suteikia garantiją Produktui iš Garantijos suteikėjo asortimento.
3. Garantijos pagrindu atsakomybė yra priimama tik už defektus, esančius Produkte jo išdavimo Vartotojui metu.

4. Garantijos pagrindu Vartotojas gauna teisę nemokamai suremontuoti Produktą, jei defektas buvo aptiktas garantijos galiojimo metu. Apie Produkto remonto būdą (remonto atlikimo metodą) sprendžia Garantijos suteikėjas. Jei Garantijos suteikėjas nuspręstų, kad remontas yra neįmanomas, Garantijos suteikėjas pasilieka sau teisę pakeisti elementą su defektu arba visą Produktą kitu, veikiančiu teisingai, sumažinti Produkto kainą arba anuliuotu sutartį.
5. Vartotojo, kuris pagal 1964 m. balandžio 23 d. Civilinį kodeksą nėra laikomas vartotoju, atveju Garantijos suteikėjo atsakomybė dėl kompensacijos, susijusi su šia garantija ir (arba) jos sudarymu ir vykdymu, nepriklausomai nuo formos, yra apribota iki maksimaliai Produkto su defektu vertės.

II. Garantijos laikotarpis:

Produkto elementai, kuriems veikia garantija	Garantinės apsaugos trukmė
DED7077V	24 mėnesiai, skaičiuojant nuo Produkto pirkimo datos, nurodytos šiame Garantiniame lape
Darbo patarimai	Garantija netaikoma

III. Naudojimosi garantija sąlygos:
1. Vartotojas privalo patiekti užpildytą Produkto Garantinį lapą ir Produkto pirkimą patvirtinantį dokumentą (pvz. kasos čekis, sąskaita-faktūra ir pan.). Tam, kad pretenzijos nagrinėjimo procesas vyktų sklandžiai, rekomenduojama, kad Vartotojas kartu su Produktu perduotų visus elementus, nurodytus „Komplektacijos sąraše“, esančiame Naudojimo instrukcijoje.
2. Vartotojas privalo laikytis Naudojimo instrukcijoje ir Garantiniame lape nurodytų rekomendacijų.
3. Garantija galioja tik Lenkijos Respublikos ir ES teritorijoje.
4. Garantija neapima Produkto defektų, atsiradusių dėl to, kad:
a) Vartotojas nesilaikė sąlygų, nurodytų Naudojimo instrukcijoje, ypač susijusių su teisingu naudojimu, priežiūra ir valymu;
b) Vartotojas naudojo priežiūros ar valymo priemones, neatitinkančias sąlygas nurodytas Naudojimo instrukcijoje;
c) Vartotojas netinkamai sandėliavo ir transportavo Produktą;
d) Vartotojas savarankiškai keitė ir (arba) modifikavo Produktą, negavęs Garantijos suteikėjo sutikimo;
e) Vartotojas naudojo Produkte eksploatacines medžiagas, neatitinkančias Naudojimo instrukcijos sąlygų.
f) Vartotojas, kuris pagal 1964 m. balandžio 23 d. Civilinį kodeksą nėra laikomas vartotoju, praranda garantiją Produktui, jei:
g) Vartotojas pašalino, pakeitė arba sugadino serijos numerius, datas ir informacines lenteles;
h) Vartotojas pažeidė plombas arba ant jų matosi Vartotojo veiksmų pėdsakai.
5. Dėmesio! Veiksmus, susijusius su kasdieniu Produkto aptarnavimu, nurodytu pvz. Naudojimo instrukcijoje, Vartotojas atlieka pats ir savo sąskaita.

IV. Pretenzijos pateikimo procedūra:
1. Pastebėjus, kad Produktas veikia neteisingai, prieš pateikiant pretenziją, reikia įsitikinti, kad visi veiksmai, aprašyti Naudojimo instrukcijoje, buvo atlikti teisingai.
2. Pretenziją rekomenduojama pateikti nedelsiant, geriausiai per 7 dienas nuo Produkto defekto aptikimo. Vartotojas, kuris pagal 1964 m. balandžio 23 d. Civilinį kodeksą nėra laikomas vartotoju, praranda garantiją Produktui, jei nepateikia pretenzijos per 7 dienas.
3. Pretenziją galima pateikti pvz. Produkto pirkimo punkte, garantiniame servise arba raštu adresu: „DEDRA EXIM“ Sp. z o. o., ul. 3 Maja 8, 05-800 Pruškuvas.
4. Vartotojas gali pateikti pretenziją, pasinaudodamas blanku, kuris yra internetinėje svetainėje: www.dedra.pl (Pretenzijos garantiniame laikotarpyje pateikimo forma).
5. Garantinių servisų atskirose šalyse adresai yra nurodyti svetainėje: www.dedra.pl. Jei konkrečioje šalyje nebūtų garantinio serviso, pretenzijas dėl garantijos rekomenduojama siųsti adresu: „DEDRA EXIM“ Sp. z o. o., ul. 3 Maja 8, 05-800 Pruškuvas, Lenkija.Mając Dėl Vartotojo saugumo draudžiama naudoti Produktą su defektais.
6. Dėmesio!!! Produkto su defektais naudojimas kelia pavojų Vartotojo sveikatai ir gyvybei. Veiksmai, susiję su garantija, bus atlikti per 14 darbo dienų skaičiuojant nuo Produkto, dėl kurio yra pateikiama pretenzija, pristatymo dienos.
7. Prieš pristatant Produktą, dėl kurio yra pateikiama pretenzija, rekomenduojama jį nuvalyti.
8. Produktą, dėl kurio yra pateikiama pretenzija, reikia kruopščiai supakuoti, kad jis būtų apsaugotas nuo pažeidimų transporto metu – rekomenduojama pristatyti produktą originalioje pakuotėje.
9. Garantijos laikotarpis yra pratęsiamas tiek, kiek Vartotojas negalėjo juo naudotis dėl garantijos apimto defekto.
Gwarancja Ši garantija neriboja, neišskiria bei nesustabdo Vartotojo teisių dėl parduotos prekės neatitikimo arba prekės defekto.

Vadovaudamiesi 2016 m. balandžio 27 d. Europos Parlamento ir Tarybos reglamento (ES) 2016/679 dėl fizinių asmenų apsaugos tvarkant asmens duomenis ir dėl laisvo tokių duomenų judėjimo ir kuriuo panaikinama Direktyva 95/46/EB 13 straipsnio 1 ir 2 dalimis, informuojame, kad
1. Formoje pateiktų jūsų asmens duomenų valdytojas yra DEDRA-EXIM sp. z o.o., kurios registruota buveinė yra Pruszkowe, 3 Maja g. 8, 05-800 Pruszkow (toliau: "Administratorius").
2. Jūsų duomenys bus tvarkomi tik siekiant atlikti prietaiso garantijos procedūrą pagal Bendrojo duomenų apsaugos reglamento 6 straipsnio 1 dalies b punktą (toliau: „BDAR“) Duomenys teikiami savanoriškai, tačiau jie būtini garantijos procedūrai
3. Jūsų duomenys bus tvarkomi garantijos procedūros vykdymo nagrinėjimo laikotarpiu ir archyvavimo tikslais, jei prireiktų apsiginti nuo galimų pretenzijų Administratoriui, bet ne ilgiau nei iki tol, kol joms įvyks senaties terminas.
4. Jūsų duomenys gali būti atskleisti tik tiems subjektams, kurie tvarko duomenis duomenų administratoriaus vardu pagal rašytinę asmens duomenų tvarkymo pavedimo sutartį, teikiančią: technines paslaugas, hosting‘o ar interneto svetainės priežiūros paslaugas, IT paslaugas, kurjerių paslaugas. Administratoriaus tiekėjai privalo užtikrinti duomenų saugumą ir laikytis galiojančių teisės aktų reikalavimų, susijusių su asmens duomenų apsauga, ir negali naudoti patikėtų asmens duomenų kitais nei sutartyje su Administratoriumi nurodytais tikslais.
5. Jūsų duomenys nebus tvarkomi automatizuotomis priemonėmis, įskaitant profiliavimą, ir nebus perduodami trečiajai šaliai / tarptautinei organizacijai.
6. Bet kuriuo metu turite teisę susipažinti su savo duomenų turiniu ir teisę ištaisyti, ištrinti, apriboti duomenų tvarkymą, teisę į duomenų perkeliamumą, teisę prieštarauti bet kuriuo metu.
7. Visais klausimais, susijusiais su administratoriaus atliekamu jūsų asmens duomenų tvarkymu, galite kreiptis šiuo el. pašto adresu: daneosobowe@dedra.pl.;
8. Turite teisę pateikti skundą tinkamai duomenų apsaugos institucijai;

Originalios instrukcijos vertima

LV Satura rādītājs

1. Fotoattēli un raksti
2. Ierīces apraksts
3. Ierīces norīkošana
4. Lietošanas ierobežojums
5. Tehniskie parametri
6. Darba sagatavošana
7. Ierīces ieslēgšana
8. Ierīces lietošana
9. Kārtējas apkalpošanas rīcība
10. Rezerves daļas un piederumi
11. Defekta paša novēršana
12. Ierīces komplektācija
13. Informācija lietotājiem par nolietotas elektriskas un elektroniskas ierīces atkratīšanu
14. Garantijas talons

Vispārējie drošības noteikumi tika pievienoti instrukcijai kā atsevišķa brošūra.
ES Atbilstības deklarācija ir pievienota ierīcei kā atsevišķs dokuments. ES Atbilstības deklarācijas trūkuma gadījumā lūdzam kontaktēties ar Dedra-Exim Sp. z o.o. firmas Servisu.

UZMANĪBU **Darba laikā ar ierīci rekomendējam vienmēr ievērot pamatīgus darba drošības nosacījumus, lai izvairīties no ugunsgrēka, elektrības trieciena vai mehāniska ievainojuma.**

Pirms ierīces ekspluatācijas uzsākšanas lūdzam iepazīties ar Lietošanas instrukciju. Lūdzam saglabāt Lietošanas instrukciju, darba drošības instrukciju un Atbilstības deklarāciju. Lietošanas Instrukcijas rekomendāciju un norādījumu stipra ievērošana ļaus pagarināt Jūsu ierīces darba laiku.

UZMANĪBU **Darba laikā jābūt ievēroti galvenie darba drošības instrukcijas noteikumi.**

Darba drošības instrukcija ir pievienota ierīcei kā atsevišķa brošūra un jābūt saglabāta. Gadījumā, ja ierīce ir nodota citai personai, lūdzam nodot arī lietošanas instrukciju, darba drošības instrukciju un atbilstības deklarāciju. Firma Dedra-Exim nav atbildīga par nelaimes gadījumiem savienotiem ar darba drošības norādījumu neievērošanu.Rūpīgi salasīt visu drošības un lietošanas instrukciju. Instrukcijas brīdinājumu neievērošana var ierosināt elektrības triecienu, ugunsgrēku un/vai nopietnu ievainojumu. Saglabāt visu instrukciju, drošības instrukciju un atbilstības deklarāciju nākošām vajadzībām.

UZMANĪBU **SAS+ALL līnijas ierīce tika projektēta darbam tikai ar lādēšanas adapteriem un akumulatoriem no līnijas SAS+ALL.**

Akumulators Li-Ion un lādēšanas adapters nav ierīces komplektā, jābūt iegādāti atsevišķi. Citu, nekā ierīcei paredzēti, akumulatoru un lādēšanas adapteru lietošana izraisīs garantijas tiesību pazaudēšanu.

UZMANĪBU **Saskaņā ar 2000. g. Likumu par tehnisko uzraudzību - likumdošanas vēstnesis Dz. U. 122 poz. 1321, 1. panta 15. p. ar grozījumiem, un saskaņā ar 2003. g. Tehniskās uzraudzības noteikumiem - likumdošanas vēstnesis Dz. U. 135 poz. 1269 ar pielikumiem, informējam, ka kompresors DED7077V (spiediens 8 bari un tvertne 6 litri) nav pakļauts tehniskai uzraudzībai.**

2. Ierīces apraksts

A attēls: 1. Drenāžas vārsts, 2. Spiediena regulators, 3. Drošības vārsts, 4. Spiediena mērītāji, 5. Slēdzis, 6. Baterijas kontaktligzda, 7. Ātrais savienotājs, 8. Saglabāšanas tvertne.

3. Ierīces norīkošana

Kompresors ir paredzēts atmosfēras gaisa saspiešanai, un pēc atbilstoša aprīkojuma izmantošanas to var izmantot vienkāršiem darbiem, kas saistīti ar: izpūšanu (tīrīšanu), sūknēšanu, krāsošanu utt.
Pieļaujam aprīkojuma izmantošanu remonta-būvniecības darbos, remonta rūpnīcās, amatieru darbos, ja vienlaikus būs ievēroti lietošanas nosacījumi un pieļaujami darba apstākļi, noteikti lietošanas instrukcijā.

4. Lietošanas ierobežojums

UZMANĪBU **Akumulatora maisītāju var lietot tikai atbilstoši tālāk norādītajiem “Pieļaujamajiem darba apstākļiem”.**

UZMANĪBU **Maisītājs ir paredzēts tikai mājamatniekiem un mājsaimniecības lietošanai.**

Patvaļīgas izmaiņas ierīces mehāniskajā un elektriskajā uzbūvē, visādas modifikācijas un apkalpošanas darbības, kas nav aprakstītas lietošanas instrukcijā, tiek uzskatītas par nelikumīgām un noved pie garantijas tiesību tūlītējās zaudēšanas. Ierīces lietošana, kas neatbilst tās pielietojumam vai lietošanas instrukcijai, noved pie garantijas tiesību tūlītējās zaudēšanas.

UZMANĪBU **Kompresoru nevar izmantot izpūšanai vai nepārtrauktai darbībai.**

Sargāt no atmosfēriskiem nokrišņiem, mitruma un putekļiem.

Neizmantojiet kompresoru riepu piepūšanai mehāniskajos transportlīdzekļos.

Pieļaujami darba apstākļi
S1 Pastāvīgs darbs
Izmantojiet tikai telpās. Akumulatoru lādēšanas temperatūras diapazons 10-30°C. Nepieļaut temperatūras virs 40°C ietekmi.

5. Tehniskie parametri

Ierīces modelis	DED7077V
Darba spriegums [V]	2 x 18V d.c.
Akumulators	Li-Ion
Maksimālais izlādes spiediens [bar]	8
Maksimālā gaisa plūsma [l / min]	90
Tvertnes tilpums [l]	6
Ātrais savienotājs ["]	1/4
Trokšņa emisija	
Skaņas spiediena līmenis LpA [dB (A)]	80
Mērījuma nenoteiktība kpA [dB (A)]	3
Skaņas jaudas līmenis LwA [dB (A)]	90,7
Mērījuma nenoteiktība kwA [dB (A)]	3
Garantētais skaņas jaudas līmenis LwA [dB (A)]	94
Svars [kg]	9,53

Informācijas par troksni.
Trokšņa emisija noteikta saskaņā ar EN 60204-1, vērtības uzrādītas tabulā.

⚠UZMANĪBU **Troksnis var izraisīt dzirdes bojāšanu, darba laikā lietot dzirdes aizsardzības līdzekļus!**

Deklarēts vibrācijas lielums tika izmērīts saskaņā ar standartu pētniecības metodi un var būt lietots, lai salīdzinātu vienu instrumentu ar otru. Iepriekšminēts trokšņa emisijas līmenis var būt arī lietots iepriekšējais trokšņa pakļaušanas novērtēšanai. Trokšņa līmenis elektroierīces reālās lietošanas laikā var atšķirties no deklarētām vērtībām atkarīgi no darbarīku lietošanas apstākļiem, sevišķi no apstrādāta materiāla veida un no nepieciešamības noteikt operatora aizsardzības līdzekļus. Lai sīki noteiktu draudus reālos lietošanas apstākļos, jāievēro visas operācijas cikla daļas, kas apņem arī periodus, kad ierīce ir izslēgta, vai kad ir ieslēgta, bet nav lietota darbam.

6. Darba sagatavošana

⚠UZMANĪBU **Jebkura apkopes darbība, piem., darba uzgaļa mainīšana, var būt veikta tikai, kad ierīce ir atslēgta no barošanas avota.**

Pēc kompresora izņemšanas no iepakojuma sagatavošanas darbi nav jāveic. Novietojiet kompresoru stabilā darba vietā. Kompresors ir aprīkots ar gumijas kājām, kas nodrošina stabilu stāvokli uz līdzenas virsmas.
Pirms akumulatora pievienošanas pārliecinieties, ka slēdzis ir pozīcijā "izslēgts" ("0" stāvoklī).
Akumulatora (2 x 18 V) ievietošana
Bīdiet akumulatoru akumulatora vadotnē, līdz nofiksējas fiksators. Ir jāuzstāda divas 18 V baterijas, pretējā gadījumā kompresors nedarbosies..

7. Ierīces ieslēgšana

Pievienojiet nepieciešamos piederumus, izmantojot pneimatisko cauruļvadu ar 1/4 "sieviešu ātro savienotāju. Pārslēdziet slēdzi pozīcijā "I" (A, 5. attēls), kas sāk darboties.

8. Ierīces lietošana

Lai sāktu strādāt ar kompresoru, pievienojiet nepieciešamo darba galu savienojuma spraudnim (A, 7. attēls). Ieslēdziet ierīci.

Kolekcijas rezervuāra piepildīšana

Sākas tvertnes uzpildīšana. Spiediena slēdzi rūpnīcā iestata un noregulē līdz 8 bar spiedienam. Tiklīdz kompresors rada šo spiediena vērtību (maksimālais spiediens), spiediena slēdzis pārtrauc sprieguma padevi un kompresora piedziņas bloks pārtrauc gaisa sūknēšanu tvertnē. Kad ir sasniegts 8 bāru spiediens un atvienots spriegums, atlikušais gaiss tiek iztukšots no galvas un uzpildes līnijas caur kontaktoram pievienoto kabeli.
Gaisa ieplūdes laikā (strādājot ar piederumiem) un tādējādi iztukšojot tvertni līdz rūpnīcā noteiktajam minimumam (aptuveni 5,5 bāri), spiediena slēdzis atkal aktivizējas, un kompresora iekārta sāk sūknēt gaisu tvertnē. Saspiešanas cikls sākas no jauna. Iepriekš aprakstītais darbības princips attiecas uz situāciju, kad slēdzis ir stāvoklī I. Operators, protams, var pārtraukt saspiešanas ciklu jebkurā laikā, neatkarīgi no spiediena tvertnē (arī tad, ja tas nesasniedz noteikto maksimumu, t. 8 bāri). Lai pārtrauktu darbu, vienkārši iestatiet slēdža pogu pozīcijā O.
Operatora drošībai, ja spiediena slēdzis nedarbojas, kompresors ir aprīkots ar drošības vārstu (vārsts ar gredzenu manometru kreisajā pusē (A, 3. attēls).

Kompresora darbs

Kompresors ir aprīkots ar diviem manometriem (4. attēls). Spiediena mērītājs pa kreisi no spiediena regulēšanas pogas (A, 2. attēls) ir mērītājs, kas parāda pašreizējo spiedienu tvertnē. Spiediena mērītājs labajā pusē ir manometrs, kas parāda operatora iestatīto (regulēto) spiedienu. Spiediena regulēšanas diapazons ir 0 - 8 bar. Šo spiedienu regulē poga (A, 2. attēls).
Pēc rezervuāra piepildīšanas iestatiet spiedienu uz uzgaļa izeju. Lai to izdarītu, viegli pavelciet spiediena regulatora pogu pret sevi un pēc tam iestatiet nepieciešamo darba spiedienu. Pagriežot pogu pretēji pulksteņrādītāja virzienam, spiediens izejā samazinās, savukārt, pagriežot pogu pulksteņrādītāja kustības virzienā, palielinās iestatītais spiediens. darba padoms. Pārmērīgais gaiss tiek izvadīts caur drošības vārstu (drošības vārstu). Kompresors darbosies nepārtraukti, līdz roktura izeja ir aizvērta.

Kompresora izslēgšana

Lai izslēgtu kompresoru, iestatiet slēdzi (A attēls, 1. punkts) pozīcijā "0".
Pēc ierīces izslēgšanas vienmēr iztukšojiet uzglabāšanas tvertni.
Lai to izdarītu, atlaidiet drošības vārstu, velkot cilpiņu uz vārsta. Iztukšojiet tvertni, līdz manometrs spiediena regulatora kreisajā pusē rāda 0.Ar kompresora un atbilstošu piederumu palīdzību jūs varat veikt šādas darbības:
Saspiesta gaisa tīrīšana - gaisa trieciena pistole ar dažādām sprauslām
Mazgāšana ar ūdeni, eļļu utt. - lielgabals
Krāsošana - smidzināšanas pistole
Piepūšami automašīnu riteņi un gaisa matrači - uzpūšanas pistole, darba padomi
Apšuvuma un galdniecības darbi - pneimatiskie skavotāji
Piederumu pievienošanai tiek izmantoti dažāda garuma vinila atsperu šļūtenes..

9. Kārtējas apkalpošanas rīcība

⚠UZMANĪBU **Jebkura apkopes darbība, piem., darba uzgaļa mainīšana, var būt veikta tikai, kad ierīce ir atslēgta no barošanas avota.**

Pirms katras iedarbināšanas:

Pārbaudīt, vai dzinēja ventilācijas caurumi nav segti un piesārņoti. Ja nepieciešami, notīrīt (piem. ar saspiestu gaisu) vai nomazgāt ar viegli mitrinātu lupatiņu; nepieļaut, lai ūdens nokļūstu ierīces iekšā

Pēc katras lietošanas:

Atslēgt no barošanas avota, lai ierīci nevarētu ieslēgt nepiederīgas personas vai neieslēgtu ierīci pārvietošanas laikā.

Pēc darba beigām iztukšojiet savākšanas rezervuāru no gaisa līdz 0 līmenim.

Gaisa filtra tīrīšana

Regulāri pārbaudiet, vai gaisa filtros nav netīrumu. Kompresora izmantošana putekļainās un netīrās telpās piesārņo gaisa filtru un tieši noved pie kompresora pārmērīga nodiluma. Filtrs atrodas kompresora aizmugurē. Filtrs jātīra pēc apm. 300 stundas. Atskrūvējiet gaisa filtru. Atskrūvējiet vāku. Vislabāk ir filtrēšanas elementu notīrīt ar saspiestu gaisu vai izskalot ūdenī, iztukšot un nosusināt, bet atcerieties, ka to nedrīkst uzstādīt mitru. Ievietojiet sauso filtru korpusā un aizveriet. Pārinstalējiet uz kompresora.

Šķidruma iztukšošana no savākšanas tvertnes

Katru reizi pēc darba notīriet tvertni no ūdens, kas radies kondensāta dēļ. Drenāžas vārstu izmanto tvertnes notekūdeņu attīrīšanai (A, 1. attēls). Pēc gaisa iztukšošanas no tvertnes un spiediena atstāšanas tajā apmēram 0,5 bar, atskrūvējiet vārstu, lai iztukšotu gaisu un atlikušo ūdeni.

Uzglabājiet ierīci bērniem nepieejamā vietā, ja iespējams, oriģinālā iepakojumā.

10. Rezerves daļas un piederumi

Ieteicamie piederumi

PANSAM penumatic piederumus var izmantot darbam ar kompresoru:
A533082 - Spolēta lokana šļūtene ar ātro savienotāju - 15 m gara.
A533081 - Spolēta lokana šļūtene ar ātro savienotāju - 10 m gara.
A533080 - Spolēts lokanais vads ar ātro savienotāju - 5 m garš.
A533070 - zemāks smidzināšanas pistole
A533060 - augšējais smidzināšanas pistole
A533050 - Piepūšanas pistole ar manometru
A533040 - Tīrīšanas pistole
A533031 - Gara trieciena pistole
A533030 - Īss gaisa trieciena pistole
A533020 - 6-daļu piederumu komplekts
A533010 - 5 elementu piederumu komplekts

Lādētāji un akumulatori

SAS+ALL līnijas elektroierīce var būt apgādāta ar jebkuru akumulatoru un lādēšanas adapteru no SAS+ALL līnijas, kā arī ar katru darbarīku (darba uzgali) ar SDS Plus turētāju. Laipni lūdzam ievērot darba uzgaļu ražotāja rekomendāciju.
Rezerves daļu un aksesuāru iegādei lūdzam kontaktēties ar Dedra-Exim servisu. Kontaktdati atrodas instrukcijas 1. lapā. Rezerves daļu pasūtīšanas gadījumā lūdzam norādīt PARTIJAS numuru, kas atrodas uz tabuliņas, un montāžas zīmējuma daļas numuru. Garantijas laikā remonti ir veikti saskaņā ar Garantijas Lapas noteikumiem. Reklamēto produktu lūdzam nodod remontam pirkšanas vietā (pārdevējam ir pienākums pieņemt reklamēto produktu) vai nosūtīt DEDRA - EXIM Centrālam Servisam. Lūdzam pievienot Garantijas Lapu, kuru noformēja importētājs. Bez dokumenta garantijas remonts būs uzskatīts par pēc-garantijas remontu. Pēc garantijas laika remontu veic Centrāls Serviss. Bojātu produktu nosūtīt servisam (par pasūtīšanu maksā lietotājs).

11. Svépomocné odstraňování poruch

PROBLĒMA	IEMESLS	RISINĀJUMS
Ierīce nefunkcionē	Bojāts ieslēdzējs	Nodot ierīci servisam
	Izlādēts akumulators	Uzlādēt akumulatoru
	Nepareizi uzstādīts akumulators	Uzstādīt pareizi
Ierīce sāk darboties ar grūtību	Izlādēts akumulators	Pareizi uzlādēt akumulatoru
	Pārsniegti pieļaujamie darba parametri	Samazināt elektroierīces noslogojumu
Dzinējs pārkarsēs	Noslēgti ventilācijas caurumi	Notīrīt caurumus
	Pārsniegti pieļaujamie darba parametri	Izslēgt elektroierīci un pagaidīt līdz ierīces pilnīgai atdzesēšanai
	Pārāk liels ierīces spiediens	Samazināt elektroierīces noslogojumu
Slikta veiktspēja.	Neasie naži	Nomainiet nažus ar asiem

12. Ierīces komplektācija,

Piegādes apjoms: 1. DED7077V akumulatora kompresors - 1 gab., 2. Sūknēšanas padomi 8 gab.

13. Informācija lietotājiem par nolietotas elektroierīces utilizāciju (mājsaimniecības vajadzībām)



Augstāk norādītā zīme norādītas uz produkta vai produkta dokumentācijā informē, ka bojātas elektroierīces aizliegts izmest kopā ar sadzīves atkritumiem. Ja vēlaties šādu produktu detaļas utilizēt, otrreizēji izmantot vai atgriezt, ierīce jānodod specializētā savākšanas centrā, kurā varēsiet to izdarīt bez maksas. Informāciju par nolietotās tehnikas savākšanas punktiem var uzzināt vietējā pašvaldībā, piem., tās mājas lapā. Atbilstoši utilizēta tehnika palīdz saudzēt vērtīgus krājumu un izvairīties no negatīvas ietekmes uz veselību un vidi, kam var tikt radīti draudi neatbilstošu atkritumu apsaimniekošanas dēļ. Neatbilstoša atkritumu utilizācija ir sodāma pēc atbilstošiem vietējiem tiesību aktiem.
Lietotāji Eiropas Savienībā.
Ja vēlaties utilizēt elektroierīces, sazinieties ar tuvāko šo ierīču pārdošanas centru vai ar piegādātāju, kas Jums sniegs papildu informāciju.
Utilizācija ārpus ES dalībvalstīm
Šī zīme ir spēkā tikai Eiropas Savienības valstīs.
Ja vēlaties utilizēt elektroierīces, sazinieties ar tuvāko šo ierīču pārdošanas centru vai ar piegādātāju, kas Jums sniegs papildu informāciju.

LV Garantijas talons

Uz

Kataloga Nr.
Partijas numurs: .....
(turpmāk saukts **Produkts**)

Produkta iegādes datums: ……

Pārdevēja zīmogs: ……..

Datums un pārdevēja paraksts:.....

Lietotāja apliecinājums:

Ar šo apliecinu, ka saņēmu informāciju par garantijas nosacījumiem, kā arī par Lietošanas instrukcijas un Garantijas talona norādījumu neievērošanas sekām. Garantijas nosacījumi ir man zināmi, ko apliecinu ar savu rokraksta parakstu:

....
datums un vieta Lietotāja paraksts

I. Atbildība par Produktu:
1. 3 Maja 8, 05-800 Pruszków, Polija, reģistrācijas numurs KRS 0000062517, Varšavas Rajona Tiesa Varšavā, Valsts tiesas reģistra XIV. Saimnieciskā nodaļa, NMR kods (NIP) 527-020-49-33, Pamatkapitāls: 100 980,00 PLN.
2. Saskaņā ar noteikumiem, minētiem šajā Garantijas talonā, Garants piešķir garantiju Produktam, kuru izplata Garants:
3. Garantijas atbildība apņem tikai defektus, izraisītu pēc iemesliem, esošiem Produkta Lietotājam nodošanas laikā.
4. Sakarā ar garantiju Lietotājam ir tiesības prasīt bezmaksas uzlabot Produktu, ja defekts tiks konstatēts garantijas laikā. Produkta uzlabošanas veids (remonta izdarīšanas metode) ir atkarīgs no Garanta uzskata. Gadījumā, kad Garants konstatēs, ka remonts nav iespējams, Garantam ir tiesības mainīt bojātu elementu vai visu Produktu uz brīvu no defektiem, samazināt Produkta cenu vai atteikties no līguma.
5. Attiecībā uz Lietotājam, kas nav patērētājs 1964. gada 23. aprīļa Likuma "Civillikums" izpratnē, Garanta kompensācijas atbildība par zaudējumiem, savienotiem ar garantiju un/vai sakarā ar noslēgšanu un izpildīšanu, neatkarīgi no tiesiskām attiecībām, ir ierobežota tikai līdz nekvalitatīva Produkta vērtībai.

II. Garantijas laiks:

Produkta elementi, apņemti ar garantiju	Garantijas aizsardzības laiks
DED7077V	24 mēneši, skaitot no Produkta iegādes datuma norādīta Garantijas talonā
Darba padomi	Garantija neattiecas

III. Garantijas lietošanas nosacījumi:
1. Aizpildīts Lietotāja Produkta Garantijas talons ar Lietotāja dokumentu, apliecinošu Produkta iegādi, piem. kases kvīts, faktūrrēķins utt. Efektīvas reklamācijas realizācijai ieteicams, lai Lietotājs nodotu kopā ar reklamētu Produktu visus elementus, minētus Produkta "Komplektācija" Lietošanas instrukcijas daļā.
2. Lietošanas Instrukcijas un Garantijas talona norādījumu ievērošana.
3. Garantija ir derīga tikai Polijas Republikas un ES teritorijā.
4. Garantija neapņem Produkta defektus, ierosinātus, starp citiem, sekojošos gadījumos:
a) Lietotājs neievēro Lietošanas instrukcijas noteikumus, sevišķi pareizas ekspluatācijas, konservācijas un tīrīšanas jomā;
b) Lietotājs lieto tīrīšanas vai konservācijas līdzekļus, kas neatbilst Lietošanas Instrukcijas norādījumiem;
c) Lietotājs neattiecīgi glabā un transportē Produktu;
d) Lietotājs patstāvīgi izdara Produkta izmaiņas un/var pārveidojumus, bez saskaņošanas ar Garantu;
e) Lietotājs lieto Produktā ekspluatācijas materiālus, kas neatbilst Lietošanas Instrukcijas norādījumiem.
f) Lietotājs, kas nav patērētājs 1964. gada 23. aprīļa Likuma "Civillikums" izpratnē, zaudē garantijas tiesības attiecībā uz Produktam, kurā, Lietotāja darbības rezultātā:
g) tika likvidēti, mainīti vai bojāti sērijas numuri, datu apzīmējumi vai nominālas tabuliņas;
h) tika bojātas vai mainītas plombas.
5. Uzmanību! Darbību, savienotu ar Produkta ikdienas apkalpošanu, ja izriet no Lietošanas instrukcijas, Lietotājs veic patstāvīgi un pēc savām izmaksām.

IV. Reklamācijas procedūra:
1. Produkta nepareizas darbības konstatēšanas gadījumā, pirms reklamācijas paziņošanas, Lietotājam ir pienākums pārbaudīt, vai visa darbība, tostarp aprakstīta Lietošanas instrukcija, tika pareizi veikta.
2. Reklamācijas paziņojumu ieteicams sniegt nekavējoties, vislabāk 7 dienu laikā no Produkta defekta konstatēšanas dienas. Lietotājs, kas nav patērētājs 1964. gada 23. aprīļa Likuma "Civillikums" izpratnē, zaudē garantijas tiesības attiecībā uz Produktam, ja nesniegs reklamācijas paziņojumu 7 dienu laikā.
3. Reklamācijas paziņojums var būt sniegts, starp citiem, Produkta iegādes vietā, garantijas servisā vai rakstiski uz adresi: DEDRA EXIM sp. z o.o., ul. 3 Maja 8, 05-800 Pruszków, Polija.
4. Lietotājs var arī sniegt reklamācijas paziņojumu, izmantojot formulāru, pieejamu mājaslapā www.dedra.pl. („Reklamācijas paziņošanas formulārs garantijas ietvaros").
5. Servisu adreses atsevišķām valstīm atrodas mājaslapā www.dedra.pl.
6. Gadījumā, kad attiecīgajā valstī nav garantijas servisa, reklamācijas paziņojumi jābūt sniegti uz adresi: DEDRA EXIM sp. z o.o., ul. 3 Maja 8, 05-800 Pruszków (Polija).
7. Ņemot vērā Lietotāja drošību, bojāta Produkta lietošana ir aizliegta.
8. Uzmanību!!! Bojāta Produkta lietošana ir bīstama Lietotāja veselībai un dzīvei.
9. Garantijas pienākums tiks izpildīts 14 darba dienu laikā, skaitot no dienas, kad Lietotājs piegādās bojātu Produktu. Pirms bojāta Produkta nodošanas reklamācijai ieteicam to notīrīt. Rekomendējam rūpīgi pasargāt reklamētu Produktu no bojājumiem transportēšanas laikā (ieteicama Produkta piegāde oriģinālā iepakojumā).
10. Garantijas laiks tiek pagarināts uz laiku, kurā, sakarā ar Produkta defektu,, apņemtu ar garantiju, Lietotājs nevarēja to lietot.
Garantija neizslēdz, neierobežo un neaptur Lietotāja tiesību, kas izriet no atbildības par pārdota produkta neatbilstību likumam.

Saskaņā ar Eiropas Parlamenta un Padomes 2016. gada 27. aprīļa Regulas (ES) 2016/679 par fizisku personu aizsardzību attiecībā uz personas datu apstrādi un šādu datu brīvu apriti un ar ko atceļ Direktīvu 95/46/EK 13. panta 1. un 2. punktu, informējam jūs, ka.
1. Jūsu veidlapā norādītu personas datu pārzinis ir DEDRA-EXIM sp. z o.o., ar juridisko adresi Pruškovā, ul. 3 Maja 8, 05-800 Pruszków (tālāk: "Pārzinis").
2. Jūsu dati tiks apstrādāti tikai, lai veiktu ierīces garantijas procedūru saskaņā ar Vispārīgo datu aizsardzības noteikumu (turpmāk tekstā: "VDAR") 6. panta 1. daļas b. burtu. Datu sniegšana ir brīvprātīga, bet nepieciešama garantijas procedūras veikšanai.
3. Jūsu dati tiks apstrādāti garantijas procedūras izskatīšanas laikā un arhivēšanas nolūkos gadījumā, ja būs nepieciešams aizstāvēties pret jebkādām pretenzijām pret Pārzini, ne ilgāk kā līdz to termiņa beigām.
4. Jūsu datus drīkst izpaust tikai personām, kuras apstrādā datus pārzinim, pamatojoties uz rakstisku līgumu par personas datu apstrādes uzticēšanu, cita starpā subjektiem, kas nodrošina: tehniskā dienesta pakalpojumus, hostingu vai vietnes apkopi, IT pakalpojumus, kurjeru pakalpojumus. Pārziņa piegādātājiem ir pienākums nodrošināt datu drošību un ievērot piemērojamo likumu prasības, kas saistītas ar personas datu aizsardzību, un viņi nedrīkst izmantot uzticētos personas datus citiem mērķiem, nevis tiem, kas noteikti līgumā ar Pārzini.
5. Jūsu dati netiks apstrādāti automatizēti, tostarp profilēšanas veidā, un tie netiks pārsūtīti uz trešo valsti / starptautisku organizāciju.
6. Jums ir tiesības jebkurā laikā piekļūt saviem datiem un labot, dzēst, ierobežot apstrādi, tiesības pārsūtīt datus, tiesības iesniegt iebildumus, jebkurā brīdī.
7. Visos jautājumos, kas saistīti ar jūsu personas datu apstrādi, ko veic Pārzinis, varat sazināties ar šo e-pasta adresi: daneosobowe@dedra.pl.
8. Jums ir tiesības iesniegt sūdzību iestādei, kas ir atbildīga par personas datu aizsardzību.

Oriģinālās instrukcijas tulkojum

HU Tartalomjegyzék

1. Képek és ábrák
2. A készülék leírása
3. A készülék rendeltetése
4.Használati korlátozások
5. Műszaki adatok
6. Felkészülés a munkára
7. A berendezés bekapcsolása
8. A berendezés használata
9. Folyó karbantartási tevékenységek
10. Pótalkatrészek és tartozékok
11. Önálló hibaelhárítás
12. A készülék készlete
13. Információ a felhasználóknak az elektromos és elektronikus készülékek ártalmatlanításáról
14. Garanciajegy

Az általános biztonsági feltételek csatolva különálló brosúraként lettek csatolva.
A Megfelelőségi Nyilatkozat WE csatolva lett a készülékhez, mint különálló dokumentum. A Megfelelőségi Nyilatkozat WE hiánya esetén vegye fel a kapcsolatot a Dedra-Exim Sp. z o.o. Szervizével.

⚠ FIGYELEM **A berendezés üzemeltetése során ajánlott betartani az alapvető munkabiztonsági elveket a tűz keletkezése, villamos áramütés és mechanikus sérülés elkerülése érdekében.**

A berendezés üzemeltetésének elkezdése előtt kérjük ismerkedjen meg a Használati Utasítás tartalmával. Kérjük tegye el a Használati Utasítást és a Megfelelőségi Nyilatkozatot. A Használati Utasításban található útmutatók és utasítások szigorú betartása az Önök berendezése élettartamának meghosszabbítását eredményezi.

⚠ FIGYELEM **A munka során feltétel nélkül be kell tartani a munkabiztonsági útmutatóban leírtakat.**

A munkabiztonsági útmutató külön füzetként kerül a berendezéshez csatolásra és megőrizendő. Amennyiben a berendezés más személyhez kerül, kérjük szintén átadni a használati utasítást, a munkabiztonsági útmutatót és a megfelelőségi nyilatkozatot. A Dedra Exim cég nem vállal felelősséget a munkabiztonsági előírások megszegéséből eredő balesetekért.Figyelmesen olvassa el a biztonsági útmutatót és a használati útmutatót. A figyelmeztetések és utasítások figyelmen kívül hagyása áramütéshez, tűzesethez és/vagy komoly sérülésekhez vezethet. Tegye el az összes útmutatót, biztonsági útmutatót és megfelelőségi nyilatkozatot a későbbi

⚠ FIGYELEM **Az SAS+ALL szériához tartozó készülék az SAS+ALL szériájú töltőkkel és akkumulátorokkal történő üzemeltetéshez lett tervezve.**

A Li-Ion akkumulátor és a töltő nem felszereltsége a megvásárolt készüléknek és külön kell azokat megvásárolni. Más akkumulátorok és töltők használata a készülékhez, mint az ajánlottak, a garanciális jogok elvesztését okozza.

⚠ FIGYELEM **A 2000. évi Műszaki Felügyletről szóló törvény és annak módosításainak megfelelően (Törvény Közlöny 122.szám 1321. pozíció 1. cikkely 15. bekezdés) valamint összhangban a 2003. évi A Műszaki Felügyeletről szóló törvénnyel (Törvény Közlöny 135. szám 1269. pozíció mellékleteivel együtt) tájékoztatjuk, hogy az DED7077V típusú kompresszor (8 bar nyomás és 6 literes tartály)nem tartozik műszaki felügyelet alá.**

2. A készülék leírása

A ábra: 1. Leeresztő szelep, 2. Nyomásszabályozó, 3. Biztonsági szelep, 4. Nyomásmérők, 5. Kapcsoló, 6. Akkumulátor-foglalat, 7. Gyorscsatlakozó, 8. Tartótartály.

3. A készülék rendeltetése

A kompresszort a légköri levegő tömörítésére tervezték, és megfelelő berendezések használata után egyszerű munkákhoz használható: fújás (tisztítás), szivattyúzás, festés stb.
A készüléket építés-felújítási munkákban, amatőr munkákban, lehet használni, miközben egyidejűleg megfelelnek a használati utasításban szereplő üzemeltetési feltételeknek és a megengedett üzemi körülményeknek.

4. Használati korlátozások

Az akkumulátoros keverőgép kizárólag a lentebb található „Megengedett üzemi körülményeknek" megfelelően üzemeltethető.

⚠ FIGYELEM **A keverőgépet barkácsoláshoz otthoni használatra szánták.**

A felhasználó általi változtatások a mechanikai és elektromos felépítésben, bármilyen változtatás, a használati utasításban nem szereplő karbantartási műveletek szabályellenesnek minősülnek és a Garanciális Jogok azonnali elvesztését eredményezi. Nem rendeltetésszerű vagy a Használati Utasításnak nem megfelelő használat a Garanciális jogok azonnali elvesztését eredményezi.

⚠ FIGYELEM **A kompresszor nem használható kifújatásra vagy folyamatos működésre. Védje csapadékoktól a nedvességtől és a porosodástól.**
Ne használjon kompresszort a gépjárművek gumiabroncsainak felfújására

Megengedett működési feltételek
S1 folyamatos üzem
Csak beltérben használja. Az akkumulátorok töltési hőmérséklettartománya 10 - 30°C. Ne tegye ki 40°C-nál magasabb hőmérsékletnek.

5. Műszaki adatok

Eszköz modell	DED7077V
Üzemi feszültség [V]	2 x 18V d.c.
Akkumulátor	Li-Ion
Maximális kisülési nyomás [bar]	8
Legnagyobb légáram [l / perc]	90
Tartály kapacitása [l]	6
Gyorscsatoló ["]	1/4
Zajkibocsátás	
Hangnyomásszint LpA [dB (A)]	80
Mérési bizonytalanság kpA [dB (A)]	3
Hangteljesítményszint LwA [dB (A)]	90,7
Mérési bizonytalanság kwA [dB (A)]	3
Garantált hangteljesítményszint LwA [dB (A)]	94
Súly [kg]	9,53

A zajra vonatkozó információk.
A zajkibocsájtás az EN 60204-1 szabvány szerint lett meghatározva, az értékek a fenti táblázatban lettek megadva.

⚠ FIGYELEM **A zaj halláskárosodást okozhat, a munkavégzés során mindig használjon hallásvédelmi eszközöket!**

A deklarált zajkibocsájtási értékszabványos vizsgálati módszerrel lett meghatározva és így ez felhasználható az egyik eszköz a másikkal történő összehasonlítására. A fentebb megadott zajkibocsájtási szint használható az eszköz előzetes zajkibocsájtási értékelésére is.
Az elektromos kéziszerszám valós használata alatti zajkibocsájtási érték eltérhet a deklaráltaktól, függően a munkaeszköz használatának módjától, különösen a megmunkálandó munkadarab fajtájától valamint az operátor védelmét szolgáló eszközök meghatározásának szükségszerűségétől. Hogy pontosan meg tudjuk határozni a készüléket valós körülmények között, figyelembe kell venni a használati ciklus minden részét, beleértve, azokat a szakaszokat is, amikor a készülék ki van kapcsolva, vagy ha az be van kapcsolva, de nem történik vele munkavégzés.

6. Felkészülés a munkára

Minden üzemeltetési tevékenységet, olyanokat, mint a megmunkáló vég cseréje, a táplálásról lecsatlakoztatott készüléken végezzen.

Miután eltávolította a kompresszort a csomagolásból, nincs szükség előkészítő munkára. Helyezze a kompresszort stabil munkahelyre. A kompresszor gumilábakkal van felszerelve, amelyek stabil helyzetet biztosítanak a sík felületeken.
Az akkumulátor csatlakoztatása előtt ellenőrizze, hogy a kapcsoló "ki" ("0" helyzetben) helyzetben van-e.
Az akkumulátor behelyezése (2 x 18 V)
Csúsztassa az akkumulátort az akkumulátor vezetőjébe, amíg a retesz be nem pattan. Két 18 V-os elemet kell felszerelni, különben a kompresszor nem indul el..

7. A készülék bekapcsolása

Csatlakoztassa a szükséges kiegészítőket egy 1/4 "hüvelyes női gyorscsatlakozóval ellátott pneumatikus vezeték segítségével. Állítsa a kapcsolót "I" állásba (A, 5. ábra), amely elkezd működni.

8. A berendezés használata

A kompresszorral való munka megkezdéséhez csatlakoztassa a szükséges munkahegyet a csatlakozócsonkhoz (A, 7. ábra). Kapcsolja be a készüléket.

A gyűjtőtározó feltöltése

Megkezdődik a tartály feltöltése. A nyomáskapcsolót gyárilag 8 bar nyomásra állítják és állítják be. Amint ezt a nyomásértéket a kompresszor generálja (maximális nyomás), a nyomáskapcsoló megszakítja a feszültségellátást, és a kompresszor hajtóegysége abbahagyja a levegő pumpálását a tartályba. A 8 bar nyomás elérésekor és a feszültség lekapcsolásakor a maradék levegőt a kontaktorhoz csatlakoztatott kábelen keresztül kiürítik a fejből és a töltővezetékből. A légbeszívás (a tartozékokkal végzett munka) során, és így a tartály gyárilag beállított minimumra (kb. 5,5 bar) történő ürítése során a nyomáskapcsoló újra bekapcsol, és a kompresszor egység levegőt pumpál a tartályba. A tömörítési ciklus újra kezdődik. A fent leírt működési elv arra a helyzetre vonatkozik, amikor a kapcsoló I. helyzetben van. Az üzemeltető természetesen bármikor megszakíthatja a kompressziós ciklust, függetlenül a tartály nyomásától (akkor is, ha az nem éri el a beállított maximumot, azaz 8 bar). A munka leállításához állítsa a kapcsoló gombot O állásba.
A kezelő biztonsága érdekében, ha a nyomáskapcsoló nem működik, a kompresszor biztonsági szeleppel van felszerelve (szelep gyűrűvel a nyomásmérők bal oldalán (A, 3. ábra).

Kompresszor munka

A kompresszor két nyomásmérővel van felszerelve (4. ábra). A nyomásmérő bal oldalán a nyomásmérő (A, 2. ábra) egy olyan mérőeszköz, amely megmutatja a tartály aktuális nyomását. A jobb oldali nyomásmérő olyan nyomásmérő, amely a kezelő által beállított (szabályozott) nyomást mutatja. A nyomásszabályozási tartomány 0 - 8 bar. Ezt a nyomást egy gomb szabályozza (A., 2. ábra).
A tartály feltöltése után állítsa be a nyomást a hegy kimenetén. Ehhez finoman húzza maga felé a nyomásszabályozó gombot, majd állítsa be a szükséges üzemi nyomást. A gomb forgatása az óramutató járásával ellentétes irányba csökkenti a kimenet nyomását, míg a gomb jobbra forgatása növeli a beállított nyomást. a munkahegy. A felesleges levegőt a biztonsági szelepen (nyomáscsökkentő szelepen) keresztül engedik ki. A kompresszor folyamatosan működik, amíg a kézidarab kimenete le nem záródik.

A kompresszor kikapcsolása

A kompresszor kikapcsolásához állítsa a kapcsolót (A. ábra, 1. tétel) "0" állásba.
A készülék kikapcsolása után mindig ürítse ki a tartályt.
Ehhez engedje el a biztonsági szelepet a szelepen lévő hurok meghúzásával. Engedje le a tartályt, amíg a nyomásmérő bal oldalán a nyomásmérő 0-t nem mutat.Kompresszor és megfelelő tartozékok segítségével olyan műveleteket hajthat végre, mint:
Sűrített levegő tisztítása - légfúvó pisztoly különböző fúvókákkal
Vízzel, olajjal stb. Mosás - pisztoly mosása
Festés - szórópisztoly
Felfújó autó kerekek és légmatracok - felfújópisztoly, munkahegyek
Kárpitos és ácsmunkák - pneumatikus tűzőgépek
Különböző hosszúságú vinilrugós tömlőket használnak a tartozékok csatlakoztatásához.

9. Folyó karbantartási tevékenységek

⚠ FIGYELEM **Minden karbantartási tevékenységet, olyanokat, mint a megmunkáló vég cseréje, a táphálózatról lecsatlakozva végezzen!**

Minden üzembehelyezés előtt:

Ellenőrizze, hogy a motor szellőzőnyílásai nincsenek-e eltakarva vagy elszennyeződve. Szükség esetén szüntesse meg a takarást (pl. sűrített levegővel), vagy tisztítsa meg vízzel enyhén megnedvesített törlőronggyal. Ne hagyja, hogy a készülék belsejébe víz kerüljön,

Minden használat után:

Csatlakoztassa le a tápforrásról, hogy elkerülje a véletlenszerű bekapcsolást jogosulatlan személyek által vagy a más helyre átvitel során.
A munka befejezése után ürítse ki a gyűjtőtartályt a levegőből a 0. szintre.

A légszűrő tisztítása

Rendszeresen ellenőrizze, hogy a légszűrők szennyeződtek-e. A kompresszor poros és piszkos helyiségekben történő használata szennyezi a légszűrőt, és közvetlenül a kompresszor túlzott kopásához vezet. A szűrő a kompresszor hátulján található. A szűrőt kb. 300 óra. Csavarja le a légszűrőt. Csavarja le a

fedelet. A legjobb, ha a szűrőelemet sűrített levegővel tisztítja, vagy vízzel öblíti le, ürítse le és szárítsa meg, de ne felejtse el nedves állapotban felszerelni. Helyezze a szárazat a szűrőházba, és zárja be. Helyezze vissza a kompresszorra.

A folyadék kiürítése a gyűjtőtartályból

Minden munka után tisztítsa meg a tartályt a páralecsapódás következtében kialakuló vízből. A leeresztő szelep a tartály maradékvíz tisztítására szolgál (A, 1. ábra). Miután kiürítette a tartályból a levegőt és kb. 0,5 bar nyomást hagyott benne, csavarja le a szelepet a levegő és a maradék víz elvezetése érdekében.

A készüléket gyermekektől elzárva tárolja, ha lehetséges, eredeti csomagolásában.

10. Pótalkatrészek és tartozékok

Ajánlott kiegészítők

A PANSAM penumatikus kiegészítők használhatók a kompresszorral való munkához:
A533082 - Tekercselt rugalmas tömlő gyorscsatlakozóval - 15 m hosszú.
A533081 - Tekercselt rugalmas tömlő gyorscsatlakozóval - 10 m hosszú.
A533080 - Tekercselt rugalmas kábel gyorscsatlakozóval - 5 m hosszú.
A533070 - alsó szórópisztoly
A533060 - felső szórópisztoly
A533050 - Felfújó pisztoly nyomásmérővel
A533040 - Tisztító pisztoly
A533031 - Hosszú ütésű fegyver
A533030 - Légfúvó, rövid
A533020 - 6 részes tartozék készlet
A533010 - 5 elemű tartozék készlet

Töltők és akkumulátorok

Az SAS+ALL széria elektromos kéziszerszámai felszerelhetőek az SAS+ALL széria minden akkumulátorával és töltőjével. valamint minden SDS Plus szárú szerszámmal (megmunkáló véggel). Kérjük, kövesse a gyártó megmunkáló vég ajánlásait.
Cserealkatrészek és tartozékok vásárlása céljából lépje kapcsolatba a Dedra-Exim Szervizével. A kapcsolati adatok az utasítás 1. oldalán találhatóak. A pótalkatrészek megrendelése során kérjük, adják meg az gép adattábláján található szériaszámot, valamint az alkatrész számát az összeállítási rajzról. A garanciális időszakban a javításokat a Garanciajegyen feltüntetett szabályok alapján végezzük. A hibás terméket kérjük, adják át javításra a vásárlás helyén (az eladó köteles átvenni a hibás terméket), vagy küldje el a DEDRA - EXIM Központi Szemvízébe. Kérjük, csatolja az Importőr által kiállított garanciajegyet. Enélkül a dokumentum nélkül a javítás garancia időn túliként lesz kezelve. A garancia időn túli javításokat a Központi Szerviz végzi. A meghibásodott terméket küldje el a Központi Szervizbe (a szállítás költségét a felhasználó fedezi).

11. Önálló hibaelhárítás

PROBLÉMA	OK	MEGOLDÁS
A készülék nem működik	Sérült kapcsoló	Adja át a szerviznek a készüléket
	Lemerült az akkumulátor	Töltse fel az akkumulátort
	Rosszul beszerelt akkumulátor	Rögzítse megfelelően
A készülék nehezen mozog	Lemerült az akkumulátor	Szerelje fel szabályosan az akkumulátort
	Túllépte a megengedett működési paramétereket	Csökkentse az elektromos kéziszerszám terhelését
Túlmelegszik a motor	Eltömődtek a szellőzőnyílások	Tisztítsa ki a nyílásokat
	Túllépte a megengedett működési paramétereket	Kapcsolja ki a fúró-csavarozót, halassza el a munkát a gép teljes lehűléséig
	Túl nagy erővel nyomja a szerszámot	Csökkentse az elektromos kéziszerszám terhelését

12. A készülék készlete

Szállítási terjedelem: 1. DED7077V akkumulátor kompresszor - 1 darab, 2. Szivattyú hegyek 8 darab..

13. Információ a felhasználóknak az elektromos éselektronikus berendezések hulladékkezeléséről

(háztartásokra vonatkozó tájékoztatás)



A bemutatott, termékeken vagy a hozzájuk csatolt dokumentáción szereplő szimbólum arról tájékoztat, hogy az üzemképtelen elektromos vagy elektronikus berendezéseket nem szabad a háztartási szeméttel együtt kidobni. Hulladékkezelésük, újrafelhasználásuk vagy elemeik hasznosítása során a követendő eljárás a berendezés speciális gyűjtőponton történő leadása, ahol díjmentesen átvételre kerül. Az elhasznált készülékek gyűjtőpontjainak elhelyezkedéséről a helyi hatóságok adnak tájékoztatást, pl. internetes oldalaikon.
A berendezés helyes hulladékkezelése lehetővé teszi értékes erőforrások megőrzését és az egészségre és a környezetre kifejtett negatív hatás elkerülését, melyeket a nem megfelelő hulladékkezelés veszélyeztethet.
A szabályszerűtlen hulladékkezelés a megfelelő helyi szabályokban meghatározott bírságok kiszabásával jár.
Felhasználók az Európai Unió országaiban
Elektromos vagy elektronikus berendezés kidobásának szükségessége esetén kérjük lépjenek kapcsolatba a legközelebbi eladási ponttal vagy szállítóval, aki további tájékoztatást nyújt.
Hulladékkezelés az Európai Unión kívüli országokban
Ez a szimbólum csak az Európai Unió országaira vonatkozik.
A jelen termék kidobásának szükségessége esetén kérjük kapcsolatba lépni a helyi hatóságokkal vagy az eladóval a helyes eljárásra vonatkozó tájékoztatásért.

HU Garanciajegy

Katalógusszám:
Gyártási tétel száma: .....
(a továbbiakban: **Termék)**

A termék vásárlásának dátuma: ……

Az eladó pecsétje: ……..

Dátum és az eladó aláírása: .....

A felhasználó nyilatkozata:

Igazolom, hogy tájékoztatásra kerültem a garanciális feltételekről, valamint a Kezelési útmutatóban és a Garanciajegyben leírt utasítások be nem tartásából eredő következményekről. A jelen garanciális feltételekkel megismerkedtem, amit aláírásommal igazolok:

....
kelt és helye a Felhasználó aláírása

I. A termékért felelős:
1. Kezes - DEDRA EXIM sp. z o.o., székhelye Pruszków, címe: ul. 3 Maja 8, 05-800 Pruszków, KRS 0000062517, Varsó fővárosi Körzeti Bíróság Varsóban; az Országos Bírósági Nyilvántartás XIII Gazdasági Osztálya, adószáma: 527-020-49-33, törzstőke: 100 980.00 zł.
2. A jelen Garanciajegyben meghatározott feltételekkel a Kezes garanciát nyújt a Kezes forgalmazásából származó Termékre
3. A garanciából eredő felelősség kizárólagosan a Termékben a Felhasználónak való átadás pillanatában rejlő hibákra vonatkozik.
4. A garancia címén a Felhasználó jogosult a Termék díjmentes megjavítására, amennyiben a hiba a garanciális időszak során kelentkezik. A Termék megjavításának módja (a javítás módszere) a Kezes döntésétől függ. Amennyiben a Kezes megállapítása szerint ni lehetőség a megjavításra, a Kezes fenntartja magának a jogot a hibás alkatrész vagy az egész Termék hibátlanra cseréléséhez, a Termék árának csökkentéséhez, vagy a szerződéstől történő elálláshoz.
5. Azzal a Felhasználóval szemben, amelyik nem számít fogyasztónak az 1964 április 23-i, a Polgári Törvénykönyvről szóló törvény szerint, a Kezes jelen garanciából eredő és/vagy a garancia megkötésével és teljesítésével kapcsolatos kártérítési felelőssége, a jogi címtől függetlenül, a hibás Termék értékének összegére korlátozódik.

II. Garanciális időszak:

A garanciával rendelkező alkatrészek	A garanciális védelem időtartama
DED7077V	24 hónap, a Termék vásárlásának napjától számítva a jelen Garanciajegyen megjelölve
Munkaügyi tippek	a garancia nem vonatkozik rá

III. A garancia alkalmazásának feltételei:
1. A Felhasználó felmutatja a Termék kitöltött Garanciajegyét és valószínűsíti a Termék vásárlásának körülményeit, pl. felmutatva a pénztár blokkot, számlát, stb. A reklamáció hatékony lebonyolításának érdekében ajánlott, hogy a Felhasználó a reklamált Termékkel együtt adja át a Kezelési útmutatóban leírt készlet tartalmát.
2. A Felhasználó betartja a Kezelési útmutatóban és a Garanciajegyen feltüntetett utasításokat.
3. A garancia csak a Magyar Köztársaság és az EU területén érvényes.
4. A garancia nem terjed ki a Termék következő okokból keletkező meghibásodásaira:
a) A Felhasználó nem tartotta be a Kezelési útmutatóban meghatározott, különösen a megfelelő használatra, karbantartásra és tisztításra vonatkozó feltételeket; A Felhasználó a Kezelési útmutatónak nem megfelelő tisztító és karbantartó szereket alkalmazott;
b) A Felhasználó nem megfelelő módon tárolja és szállítja a Terméket;
c) A Felhasználó önállóan, a Kezessel való egyeztetés nélkül módosította és/vagy átalakította a Terméket;
d) A Felhasználó a Kezelési útmutatónak nem megfelelő üzemeltetési anyagokat használt a Termékhez.
e) 5. Az a Felhasználó, amelyik nem számít fogyasztónak az 1964 április 23-i, a Polgári Törvénykönyvről szóló törvény szerint, elveszíti a jelen garanciából eredő jogait, ha a Terméken:
f) a szériaszámok, dátum jelölések és a típuscímkék a Felhasználó által eltávolításra, kicserélésre vagy megrongálásra kerültek;
g) a plombák a Felhasználó által megrongálásra kerültek, vagy a Felhasználó beavatkozásának nyomait viselik.
5. Figyelem! A Termék mindennapos kezelésével kapcsolatos, többek között a Kezelési útmutatóból eredő műveleteket a Felhasználó saját hatáskörébe és saját költségére végzi el.

IV. Reklamációs eljárás:
1. A Termék helytelen működésének észrevételekor, a reklamáció bejelentése előtt ellenőrizze, hogy a Kezelési útmutatóban meghatározott valamennyi művelet a megfelelő módon került végrehajtásra.
2. Ajánlott a reklamációt haladéktalanul bejelenteni, a legjobb a Termék hibája észrevételétől számított 7 napon belül. Az a Felhasználó, amelyik nem számít fogyasztónak az 1964 április 23-i, a Polgári Törvénykönyvről szóló törvény szerint, elveszíti a jelen garanciából eredő jogait, ha nem jelenti be 7 napon belül a reklamációt.
3. A reklamációs bejelentés megtehető a Termék vásárlásának helyén, a garanciális szervizben, vagy írásban az alábbi címen: DEDRA EXIM sp. z o.o., ul. 3 Maja 8, 05-800 Pruszków.

4. A Felhasználó a reklamációt a www.dedra.pl weboldalon található űrlap segítségével jelentheti be. („Garanciális reklamáció bejelentési űrlap”).
5. Az egyes országok szerviz címei a www.dedra.pl weboldalon elérhetőek. Amennyiben az adott országban nincs garanciális szervíz, a reklamációs bejelentést ajánljuk a következő címre küldeni: DEDRA-EXIM Sp. z o.o., ul. 3 Maja 8, 05-800 Pruszków (Lengyelország).
6. A Felhasználó biztonságára való tekintettel a hibás Termék használata tilos.
7. Figyelem!!! A hibás Termék veszélyes a Felhasználó egészségére és életére.
8. A garanciából eredő kötelezettségek ellátására a reklamált Terméknek a Felhasználó általi leadásának napjától számított 14 munkanapon belül kerül sor.
9. A terméket reklamációra küldése előtt ajánlott megtisztítani. Ajánlott a reklamált terméket gondosan bebiztosítani a szállítási károk elkerülése érdekében (ajánlott a reklamált Terméket az eredeti csomagolásban elküldeni).
10. A garanciális időszak meghosszabbításra kerül azzal az idővel, mely alatt a Felhasználó a Termék meghibásodásából eredően nem tudta az használni.
A garancia nem zárja ki, nem korlátozza és nem függeszti fel a Felhasználó eladott termékek hibáira vonatkozó kezességi szabályokból eredő jogait.

A természetes személyeknek a személyes adatok kezelése tekintetében történő védelméről és az ilyen adatok szabad áramlásáról, valamint a 95/46/EK irányelv hatályon kívül helyezéséről szóló, 2016. április 27-i (EU) 2016/679 európai parlamenti és tanácsi rendelet 13. cikkének (1) és (2) bekezdésével összhangban tájékoztatjuk Önt, hogy
1. Az űrlapon megadott személyes adatainak Adminisztrátora a Pruszków-i székhelyű DEDRA-EXIM sp. z o.o. ul. 3 Maja 8, 05-800 Pruszków (továbbiakban: „Adminisztrátor”).
2. Az Ön adatait kizárólag a készülékre vonatkozó garanciális eljárás lefolytatása céljából dolgozzuk fel az általános adatvédelmi rendelet (a továbbiakban: "GDPR") 6. cikke (1) bekezdésének b) pontjával összhangban Az adatszolgáltatás önkéntes, de a garanciális eljárás lefolytatásához szükséges.
3. Az Ön adatait a garanciális eljárás lefolytatásának megfontolásának időtartama alatt, valamint archiválási céllal kezeljük, amennyiben az Adminisztrátorral szembeni esetleges követelésekkel szemben szükséges védekezni, de legfeljebb azok elévüléséig.
4. Az Ön adatai csak olyan szervezetek számára adható ki, amelyek az Adminisztrátor nevében, a személyes adatok feldolgozására vonatkozó írásbeli megbízási szerződés alapján adatokat kezelnek, és többek között technikai szolgáltatást, tárhelyszolgáltatást vagy weboldal-karbantartást, informatikai-, futárszolgáltatást nyújtanak. Az Adatkezelő beszállítói kötelesek gondoskodni az adatbiztonságról és megfelelni a személyes adatok védelmére vonatkozó hatályos jogszabályok követelményeinek, és nem használhatják fel a rájuk bízott személyes adatokat az Adatkezelővel kötött szerződésben meghatározott céloktól eltérő célokra.
5. Az Ön adatait nem dolgozzuk fel automatizált módon, beleértve a profilalkotást, és nem továbbítjuk harmadik országba/nemzetközi szervezetnek.
6. Ön bármikor jogosult az adatai tartalmához történő hozzáféréshez, valamint annak helyesbítéshez, törléshez, az adatkezelés korlátozásához, az adathordozhatósághoz és a kifogásoláshoz való joghoz.
7. Az Ön személyes adatainak az Adatkezelő általi feldolgozásával kapcsolatos minden kérdésben az alábbi e-mail címen veheti fel a kapcsolatot: daneosobowe@dedra.pl;
8. Önnek jogában áll van panaszt benyújtani az illetékes adatvédelmi hatóságnál;

Traducerea instrucțiunii originale

RO Cuprinsul

1. Fotografii şi desene
2. Descrierea aparatului
3. Destinația aparatului
4. Restricții de utilizare
5. Date tehnice
6. Pregătire pentru funcționare
7. Pornirea aparatului
8. Punere în funcțiune şi utilizarea aparatului
9. Verificări şi reglaje curente
10. Piese de schimb şi accesorii
11. Rezolvarea problemelor
12. Dotarea completă a aparatului
13. Informația pentru utilizatori referitoare la eliminarea aparatelor electrice şi electronice
14. Certificat de garanție

Condițiile generale de siguranță sunt în broşură anexată la manualul de utilizare. Declarația de Conformitate CE este anexată la aparat ca un document separat. Dacă lipseşte Declarația de Conformitate CE Vă rugăm să Vă contactați cu Service-ul Dedra-Exim Sp. z o.o.

ATENȚIE **În timpul funcționării dispozitivului este întotdeauna obligatorie respectarea normelor generale de protecție a muncii, pentru evitarea unui incendiu sau a electrocutării provocată de curentul electric sau a accidentelor cu urmări în rănirea ori apariția de leziuni mecanice.**

Înainte de punerea în funcțiune a dispozitivului, vă rugăm să citiți Manualul de utilizare. Vă rugăm să păstrați Manualul de utilizare și instrucțiunile privind respectarea normelor de protecție a muncii și Declarația de conformitate. Respectarea cu strictețe a indicațiilor și a recomandărilor cuprinse în Manualul de utilizare, va contribui la extinderea duratei de utilizare a dispozitivului.

ATENȚIE **În timpul lucrărilor, respectați cu strictețe indicațiile cuprinse în instrucțiunile normelor de protecție a muncii. Instrucțiunile normelor de protecție a muncii sunt atașate la dispozitiv ca document separat și trebuie păstrat.**

Dacă transmiteți dispozitivul altei persoane, vă rugăm să-i oferiți și manualul de utilizare, instrucțiunile de siguranță și declarația de conformitate. Firma Dedra-Exim nu își asumă responsabilitatea pentru eventuale accidente apărute ca urmare a nerespectării indicațiilor referitoare la normele de protecție a muncii. Citiți cu atenție toate instrucțiunile de siguranță și instrucțiunile din Manualul de utilizare. Nerespectarea avertismentelor și instrucțiunilor poate cauza electrocutare sau șoc de curent electric, incendiu și / sau vătămări grave.Păstrați toate ducumentele și instrucțiunile care însoțesc dispozitivul, în special măsurile de siguranță și declarația de conformitate pentru a le putea consulta în caz de nevoie.

ATENȚIE **Aparatul din linia SAS+ALL a fost proiectat pentru a lucra numai cu încărcătoarele şi acumulatoarele din linia SAS+ALL.**

Acumulatorul Li-Ion şi încărcătoarea nu sunt un echipament al aparatului cumpărat deci trebuie să le cumpărați separat. Utilizarea unor alte acumulatoare şi încărcătoare decât cele recomendate pentru acest aparat cauzează pierderea garanției.

ATENȚIE **Conform cu Legea privind Supravegherea Tehnică din anul 2000 – Culegere de Legi 122 poz. 1321 art. 1 alin. 15 cu modificări precum şi cu anexa, vă informăm, că compresorul tip DED7077V (presiunea 8 bari şi rezervorul de 6 litri) nu este supus unei supravegheri tehnice.**

2. Descrierea aparatului

Fig. A: 1. Supapă de scurgere, 2. Regulator de presiune, 3. Supapă de siguranță, 4. Manometre, 5. Întrerupător, 6. Priză baterie, 7. Cuplaj rapid, 8. Rezervor de reținere.

3. Destinația aparatului

Compresorul este conceput pentru a comprima aerul atmosferic şi, după utilizarea echipamentului adecvat, poate fi utilizat pentru lucrări simple legate de: suflare (curățare), pompare, vopsire etc.
Se permite utilizarea aparatului la lucrări de renovare-construcții ateliere de reparații, lucrări hobby cu respectarea condițiilor de utilizare şi condițiilor permise de muncă, conținute în manualul de utilizare..

4. Restricții de utilizare

ATENȚIE **Mixterul cu baterie poate fi utilizat numai în conformitate cu „Condițiile de funcționare permise” menționate mai jos.**

ATENȚIE **Mixterul este destinat numai pentru bricolaj şi pentru uz casnic.**

Modificări neautorizate ale construcției mecanice și electrice, orice alte modificări, activități de întreținere care nu sunt descrise în Instrucțiunile de utilizare vor fi considerate ilegale și vor duce la pierderea imediată a Drepturilor de Garanție. Utilizarea neconformă cu destinația sau cu Instrucțiunilor de utilizare vor duce la pierderea imediată a Drepturile de Garanției.

ATENȚIE **Compresorul nu poate fi utilizat pentru suflare sau funcționare continuă.**
Protejați împotriva precipitațiilor, umezelii şi prafului.
Nu utilizați un compresor pentru umflarea pneurilor în autovehicule.

Condiții admise de muncă
S1 – munca continuă
A se utiliza numai în interior. Intervalul de temperatură de încărcare a acumulatoarelor 10 - 30°. Nu expuneți la temperaturi mai mari de 40°C

5. Date tehnice

Modelul dispozitivului	DED7077V
Tensiunea de lucru [V]	2 x 18V d.c.
Baterie	Li-Ion
Presiunea maximă de descărcare [bar]	8
Debit maxim de aer [l / min]	90
Capacitatea rezervorului [l]	6
Cuplaj rapid ["]	1/4
Emisie de zgomot	
Nivelul presiunii sonore LpA [dB (A)]	80
Incertitudine de măsurare kpA [dB (A)]	3
Nivel de putere sonoră LwA [dB (A)]	90,7
Incertitudine de măsurare kwA [dB (A)]	3
Nivel de putere sonor garantat LwA [dB (A)]	94
Greutate [kg]	9,53

Informații privind zgomotul.
Emisia de zgomot s-a stablit conform cu standardul EN 60204-1, valoarea s-a prezentat în tabelul de mai sus .

ATENȚIE **Zgomotul poate pricinui afectarea auzului, întotdeauna folosiți echipamentul de protecție auditivă!**

Valoarea declarată a emisiei de zgomot a fost măsurată conform cu metoda standard şi poate fi folosită pentru compararea unui aparat cu altul. Nivelul de emisie a zgomotului menționat mai sus poate fi de asemenea folosit pentru evaluarea inițială a expunerii la zgomot.
Nivelul zgomotului în cursul utilizări reale a uneltei electrice în funcție de modul de utilizare a uneltelor poate să fie diferit de valoarea declarată. Nivelul de zgomot depinde de tipul de material prelucrat precum şi de măsurilor necesare care s-au luat în scopul protecției operatorului. Pentru a evalua exact expunerea în condiții reale de utilizare, trebuie să luați în considerare toate etapele ciclului de operare, care cuprind de asemenea perioadele când aparatul este oprit sau este pornit dar nu este utilizat pentru lucru.

6. Pregătire pentru punere în funcțiune

ATENȚIE **Deconectați ştecherul de la sursa de alimentare a uneltei electrice înainte de orice operație de întreținere de ex. de înlocuire a capătului de lucru.**

După scoaterea compresorului din ambalaj, nu este necesară nicio lucrare pregătitoare. Așezați compresorul într-un loc stabil pentru lucru. Compresorul este echipat cu picioare din cauciuc care asigură o poziție stabilă pe suprafețe plane.
Înainte de a conecta bateria, asigurați-vă că întrerupătorul este în poziția „oprit” (poziția „0”).
Instalarea bateriei (2 x 18V)
Glisați bateria în ghidajul bateriei până când se blochează zăvorul. Trebuie instalate două baterii de 18V, altfel compresorul nu va porni.

7. Punere în funcțiune

Conectați accesoriile necesare folosind o conductă pneumatică cu un conector rapid feminin de 1/4 ". Puneți comutatorul în poziția „I” (fig. A, 5), care începe să funcționeze.

8. Utilizarea aparatului

Pentru a începe lucrul cu compresorul, conectați vârful de lucru necesar la butucul de conectare (fig. A, 7). Porniți dispozitivul.

Umplerea rezervorului de colectare

Începe umplerea rezervorului. Presostatul este setat și reglat din fabrică la o presiune de 8 bari. De îndată ce această valoare a presiunii este generată de compresor (presiune maximă), presostatul întrerupe alimentarea cu tensiune și unitatea de acționare a compresorului oprește pomparea aerului în rezervor. Când presiunea de 8 bari este atinsă și tensiunea este deconectată, aerul rezidual este golit din cap și linia de umplere prin cablul conectat la contactor
În timpul admisiei de aer (lucrând cu accesorii) și astfel golind rezervorul la valoarea minimă setată din fabrică (aprox. 5,5 bar), presostatul se reîncarcă și unitatea compresor începe să pompeze aer în rezervor. Ciclul de compresie începe din nou. Principiul de funcționare descris mai sus se aplică situației în care comutatorul se află în poziția I. Operatorul poate, desigur, întrerupe ciclul de compresie în orice moment, indiferent de presiunea din rezervor (de asemenea, atunci când acesta nu atinge maximul stabilit, adică 8 bari). Pentru a opri lucrul, pur și simplu setați butonul de comutare în poziția O.
Pentru siguranța operatorului, în cazul în care presostatul nu funcționează, compresorul este echipat cu o supapă de siguranță (supapă cu inel pe partea stângă a manometrelor (fig. A, 3).

Lucrul la compresor

Compresorul este echipat cu două manometre (Fig. 4). Manometrul din stânga butonului de reglare a presiunii (fig. A, 2) este un manometru care arată presiunea curentă din rezervor. Manometrul din dreapta este un manometru care arată presiunea setată (reglată) de operator. Gama de reglare a presiunii este de 0 - 8 bari. Această presiune este reglată de un buton (fig. A, 2).
După umplerea rezervorului, setați presiunea pe ieșirea vârfului. Pentru a face acest lucru, trageți ușor butonul regulatorului de presiune spre dvs. și apoi setați presiunea de funcționare necesară. Rotirea butonului în sens invers acelor de ceasornic reduce presiunea la ieșire, în timp ce rotirea butonului în sensul acelor de ceasornic crește presiunea setată. sfatul de lucru. Aerul în exces este evacuat prin supapa de siguranță (supapa de siguranță). Compresorul va funcționa continuu până la închiderea orificiului de pe piesa de mână.

Oprirea compresorului

Pentru a opri compresorul, setați comutatorul (Fig A, articolul 1) în poziția „0”.
Goliți întotdeauna rezervorul de reținere după oprirea dispozitivului.
Pentru aceasta, eliberați supapa de siguranță trăgând de ochiul de pe supapă. Scurgeți rezervorul până când manometrul din partea stângă a regulatorului de presiune arată 0..
Cu ajutorul unui compresor și a accesoriilor corespunzătoare, puteți efectua operațiuni precum:
Curățarea aerului comprimat - pistol de suflat cu diferite duze
Spălare cu apă, ulei etc. - pistol de spălat
Vopsire - pistol de pulverizare
Umflarea roților și a saltelelor de aer - pistol gonflabil, vârfuri de lucru
Lucrări de tapițerie și tâmplărie - capsatoare pneumatice
Pentru conectarea accesoriilor se utilizează diferite lungimi de furtunuri cu arcuri din vinil.

9. Verificări şi reglaje curente

ATENȚIE **Deconectaţi ştecherul de la sursa de alimentare cu energie electrică a aparatului înainte de orice operațiune ca de ex. înlocuirea capetelor.**

Înainte de fiecare pornire

Verificați dacă fantele de ventilație ale motorului nu sunt acoperite sau murdare. Dacă va fi necesar descoperiți-le (de ex. cu aer comprimat) sau curățați cu o cârpă puțin umezită; nu lăsați ca apa să ajunge în interiorul aparatului.

După fiecare utilizare

Deconectați de la sursa de alimentare cu energie electrică pentru a evita accidentală pornire de terte persoane sau în timpul transportului.

După terminarea lucrărilor, goliți rezervorul de colectare din aer până la nivelul 0.

Curățarea filtrului de aer

Verificați periodic filtrele de aer pentru murdărie. Utilizarea compresorului în încăperi prăfuite și murdare contaminează filtrul de aer și duce direct la uzura excesivă a compresorului. Filtrul este situat pe partea din spate a compresorului. Filtrul trebuie curățat după aprox. 300 de ore. Deșurubați filtrul de aer. Deșurubați capacul. Cel mai bine este să curățați elementul filtrant cu aer comprimat sau să îl clătiți în apă, să îl scurgeți și să-l uscați, dar nu uitați să nu-l instalați când este ud. Puneți-l pe cel uscat în carcasa filtrului și închideți-l. Reinstalați pe compresor.

Golirea lichidului din rezervorul de colectare

De fiecare dată după lucru, curățați rezervorul de apă rezultată din condens. Supapa de scurgere este utilizată pentru a curăța rezervorul de apă reziduală (fig. A, 1). După ce ați golit aerul din rezervor și ați lăsat presiunea în acesta aproximativ 0,5 bari, deșurubați supapa pentru a scurge aerul și apa reziduală.

Depozitați dispozitivul la îndemâna copiilor, dacă este posibil, în ambalajul original.

10. Piese de schimb şi accesorii

Accesorii recomandate

Accesoriile PANSAM penumatic pot fi utilizate pentru a lucra cu compresorul:
A533082 - Furtun flexibil spiralat cu cuplaj rapid - lungime 15 m.
A533081 - Furtun flexibil înfășurat cu cuplaj rapid - 10 m lungime.
A533080 - Cablu flexibil spiralat cu cuplaj rapid - lungime 5 m.
A533070 - pistol de pulverizare inferior
A533060 - pistol de pulverizare superior
A533050 - Pistol de umflare cu manometru
A533040 - Pistol de curățare
A533031 - Pistol cu suflare lungă
A533030 - Pistol cu aer, scurt
A533020 - Set de accesorii cu 6 elemente
A533010 - Set de accesorii cu 5 elemente

Încărcătoare şi baterii

Unealta electrică din linia SAS+ALL poate fi echipată în orice acumulator şi încărcătoare din linia SAS+ALL precum şi în orice sculă (capăt de lucru) cu sistem de prindere SDS Plus. Vă rugăm să respectați recomandările producătorului de capete de lucru.
La comanda pieselor de schimb şi accesoriilor Vă rugăm să Vă contactaţi cu service-ul Dedra-Exim. Datele de contact sunt pe pagina 1 al manualului. La comanda pieselor de schimb Vă rugăm să indicaţi numărul de LOT de pe plăcuţa cu date tehnice precum şi numărul componentei de pe schemă. În perioada de garanţie reparaţiile sunt efectuate în condiţiile descrise în Certificatul de Garanţie. Vă rugăm să aduceţi produsul reclamat la locul de achiziţionare (vânzătorul este obligat să primească produsul reclamat), sau să-l trimiteţi la Service-ul Central DEDRA-EXIM. Vă rugăm să ataşaţi Certificatul completat de Garanţie emis de importer. Fără acest document repararea va fi considerată ca după garanţie. După perioada de garanţie repararea efectuază service-ul central. Aparatul deteriorat se va trimite la service (costurile de trimitere acoperă utilizatorul).

11. Rezolvarea problemelor

PROBLEMA	CAUZA	REZOLVARE
Aparatul nu funcționează	Comutatorul pornire/oprire deteriorat	Trimiteți aparatul la service
	Descărcat acumulatorul	Încărcați acumulatorul
	Acumulatorul rău montat	Fixați corect
Aparatul porneşte cu greutate	Descărcat acumulatorul	Încărcați corect acumulatorul
	Depăşirea limitelor parametrilor de funcționare	Micşorați solicitarea sculei electrice
Motorul se încălzeşte	Orificiile de ventilație sunt astupate	Curățați orificiile
	Depăşirea limitelor parametrilor de funcționare	Opriți unealta electrică, aşteptați până maşina de înşurubat se răceşte complet
	Prea mare apăsare a sculei pe piesă	Micşorați solicitarea sculei electrice
Performanță slabă.	Cuțite tocite	Înlocuiți cuțitele cu altele ascuțite

12. Dotarea completă a aparatului

Pachet: 1. Compresor baterie DED7077V - 1 bucată, 2. Sfaturi de pompare 8 bucăți..

13. Informația pentru utilizatori privind eliminarea utilajelor uzate (se referă la gospodării de casă)



Simbolul prezentat, aplicat pe produse sau în documentația anexată, vă informează că acest tip de produse electrice sau electronice, care s-au defectat, nu trebuie aruncat la gunoi împreună cu deșeurile obișnuite. Procedura corectă în caz de utilizare, reciclare sau recuperare a subsansamblelor constă în predarea dispozitivului la centrul specializat de colectare, unde va fi recepționat gratuit. Informațiile despre locuri de colectare a utilajelor uzate, vor fi furnizate de autoritățile locale de ex. pe site-urile web acestora.
Utilizarea corectă a dispozitivului va permite păstrarea unor elemente valoroase și evitarea unui impact negativ asupra sănătății și mediului, care pot fi periclitate din cauza procedurilor necorespunzătoare de eliminarea deșeurilor.
Utilizatorii din țările membre Uniunii Europene
Dacă doriți să scăpați de dispozitive electrice sau electronice, vă rugăm să contactați cel mai apropiat centru de vânzare sau furnizorul, pentru informații suplimentare.
Eliminarea deșeurilor în țările din afara Uniunii Europene
Acest simbol se referă numai la țările membre ale Uniunii Europene.Dacă doriți să eliminați produsul respectiv, vă rugăm să contactați autoritățile locale sau vânzătorul pentru a obține informațiile despre modul corect de procedură.

RO Certificat de garanţie

Pentru

Nr. de katalog:
Număr de lot:.....
(denumit în continuare Produs)

Data de cumpărare a produsului: ……..

Ştampila vânzătorului: ……..

Data şi semnătura vânzătorului: .....

Declaraţia Utilizatorului:

Confirm, că am fost informat în ceea ce priveşte condiţiile de garanţie şi efectele nerespectării orientărilor cuprinse în manualul de utilizare şi în Certificatul de garanţie. Condiţiile prezentei garanţiei îmi sunt cunoscute ce afirm cu semnătura mea de mână:

....
Data şi locul semnătura Utilizatorului

Garanția este acordată în conformitate cu prevederile OG 21/1992 și OG 140/2021, cu modificările ulterioare, pe baza cardului de garanție și a dovezii originale de cumpărare. Perioada de reparație nu poate depăși 15 zile calendaristice de la data la care consumatorul a predat reclamația vânzătorului.

I. Responsabilitatea pentru produs:

1. Garant - DEDRA EXIM sp. z o.o. cu sediul în Pruszkowie, adresa: ul. 3 Maja 8, 05-800 Pruszków, KRS 0000062517, Sąd Rejonowy dla m.st. Warszawy w Warszawie, XIV Wydział Gospodarczy Krajowego Rejestru Sądowego,[Judecătoria Raională pentru o.c. Varşovia în Varşovia, Departamentul al XIV–a Economic al Registrului Naţional Juridic] NIP [CIF] 527-020-49-33, Kapitał zakładowy [capital social]: 100 980.00 zł.
2. în condiţiile menţionate în prezentul Certificat de garanţie Garantul acordă garanţie la produsul derivat din distribuţia Garantului.
3. Responsabilitatea cu titlu de garanţie cuprinde numai defectele care sau ivit din cauze datorate Produsului în momentul livrării acestuia Utilizatorului.
4. Cu titlu de garanţie, Utilizatorul, obţine dreptul la repararea gratis a Produsului, dacă defecţiunea s-a ivit în perioada de garanţie. Modul de reparare a Produsului (metoda de executare a reparării) depinde de decizia Garantului. Dacă Garantul constată că Produsul nu poate fi reparat, Garantul îşi rezervă dreptul de a schimba piesa defectă sau total Produsul cu altul fără defecte sau de a micşora preţul Produsului ori de a se retrage de la Contract.
5. Faţă de Utilizatorul, care conform cu legea din data de 23 aprilie 1964 din Codul Civil, nu este un consumator, răspunderea Garantului pentru dauna rezultate din prezenta garanţie şi/ sau în legătură cu încheierea şi executarea acesteia, indiferent de dreptul legal, este limitată maxim până la valoarea Produsului defect.

II. Perioada de garanţie:

Componentele Produsului acoperite de garanţie	Durata de protecţie a garanţiei
DED7077V	24 luni, de la data cumpărării Produsului, înscrisă în prezentul Certificat de garanţie
Sfaturi de lucru	Neacoperit de garanţie

III. Condiţiile de utilizare a garanţiei:

1. Prezentarea de către Utilizator a Certificatul completat de garanţie a Produsului şi dovedirea împrejurărilor de cumpărare a Produsului de ex. prin prezentarea chitanţei, facturei, etc. Pentru a efectua în mod eficient reclamaţia, se recomandă că Utilizatorul să trimite împreună cu Produsul reclamat, toate componetele menţionate la “Completarea” Produsului în manualul de utilizare.
2. Respectarea de către Utilizator a recomandările din Manualul de utilizare şi din Certficatul de garanţie.
3. Garanţia acoperă numai teritoriul Republicii Polonă şi UE.
4. Garanţia nu acoperă defecţiunile Produsului apărute în special din cauza:

a) Nerespectării de către Utilizator a condiţiilor indicate în Manualul de utilizare, în special în domeniul de utilizare, întreţinere şi curăţare corectă.
b) Utilizarea de către Utilizator a unor produse de curăţare sau substanţe de conservare care sunt neadecvate cu Manualul de utilizare;
c) Depozitare necorespunzătoare şi transportul necorespunzător al Produsului de către Utilizator;
d) Modificări şi/sau reconstrucţii arbitrare a Produsului de către Utilizator;;
e) Utilizarea în Produs de către Utilizator a unor materiale consumabile neconforme cu manualul de utilizare.
f) Utilizatorul care conform nu legea din data de 23 aprilie 1964 din Codul Civil nu este un consumator, pierde garanţia pentru Produsul, în care:
g) numerele de serie, marcarea datelor şi plăcuţele cu datele technice au fost îndepărtate de către Utilizator.
h) sigiliile existente au fost deteriorate de Utilizator sau au urme rămase din manipularea de către utilizator la acestea.

5. Atenţie! Operaţiile legate cu utilizarea de fiecare zii, descrise în manualul de utilizare, Utilizatorul execută singur pe costul său.

IV. Procedura de reclamaţie:

1. Dacă se constată că Produsul nu funcţionează corect, Înainte de a depune reclamaţia trebuie să Vă asiguraţi dacă toate operaţiunile descrise în manualul de utilizare au fost executate corect.
2. Sesizaţi imediat reclamaţia, cel mai bine în termen de 7 zile de la data la care aţi observant defectul produsului. Utilizatorul care conform cu legea din data de 23 aprilie 1964 din Codul Civil nu este un consumator, pierde garanţia pentru Produs dacă reclamaţia nu depune în termen de până de 7 zile.
3. Sesizarea reclamaţiei se face de ex. la. la punctul de cumpărare a Produsului, la service-ul de garanţie sau se poate trimite în scris pe adresa: DEDRA EXIM sp. z o.o., ul. 3 Maja 8, 05-800 Pruszków.
4. Utilizatorul poate să depună reclamaţia prin formularul accesibil pe pagina de internet www.dedra.pl. (“Formular pentru sesizarea reclamaţiei cu titlu de garanţie”).
5. Adresele service-urilor de garanţie din fiecare stat sunt accesibile pe pagina www.dedra.pl. Dacă service-ul lipseşte în statul adecvat, trimiteţi sesizările de reclamaţie cu titlu de garanţie pe adresa: DEDRA EXIM sp. z o.o. ul. 3 Maja 8, 05-800 Pruszków (Polonia).
6. Luând în considerare siguranţa Utilizatorului se interzice utilizarea Produsului defect.
7. Atenţie!!! Utilizarea Produsului defect este periculos pentru sănătatea şi viaţa Utilizatorului.
8. Executarea obligaţiilor rezultate din garanţie va avea loc în termen de 14 zile lucrătoare, calculate de la data furnizării de către Utilizator a Produsului reclamat.
9. Înainte de furnizare a Produsului reclamat se recomandă curăţirea acestuia. Se recomandă de a se asigura bine Produsul împotriva distrugerii în timpul transportului (se recomandă să trimiteţi produsul reclamat în ambalajul original).
10. Perioada de garanţie va fi prelungită cu durata în care, din cauza defectului Produsului acoperit de garanţie Utilizatorul nu l-a putut să-l utilizeze,

Garanţia nu opreşte, nu limitează nu suspendează drepturile Utilizatorului rezultate din dispoziţiile privind garanţia pentru vicile produsului vândut.

În conformitate cu articolul 13 alineatele (1) și (2) din Regulamentul (UE) 2016/679 al Parlamentului European și al Consiliului din 27 aprilie 2016 privind protecția persoanelor fizice în ceea ce privește prelucrarea datelor cu caracter personal și privind libera circulație a acestor date și de abrogare a Directivei 95/46/CE, vă informăm.

1. Administratorul datelor Dumneavoastră cu caracter personal furnizate în formular este DEDRA-EXIM sp. z o. o. cu sediul social în Pruszków, ul. 3 Maja 8, 05-800 Pruszków (în continuare: „Administrator”).
2. Datele dumneavoastră vor fi prelucrate numai în scopul derulării procedurii de garanție a dispozitivului în conformitate cu art. 6 alin.1 lit. b din regulamentul general privind protecția datelor (în continuare: „GDPR”). Furnizarea datelor este voluntară, dar necesară pentru derularea procedurii de garanție.
3. Datele dumneavoastră vor fi prelucrate pe perioada de luare în considerare a procedurii de garanție și în scopuri de arhivare în cazul în care este nevoie de apărare împotriva oricăror pretenții împotriva Administratorului, nu mai mult decât până la expirarea acestora.
4. Datele dumneavoastră pot fi dezvăluite numai entităților care prelucrează date pentru administrator pe baza unui contract scris de încredințare a prelucrării datelor cu caracter personal care oferă, printre altele, service tehnic, hosting sau intreținere site, service IT, firmă de curierat. Furnizorii Administratorului sunt obligați să asigure securitatea datelor și să îndeplinească cerințele legii aplicabile referitoare la protecția datelor cu caracter personal și nu pot folosi datele cu caracter personal încredințate în alte scopuri decât cele specificate în contractul cu Administratorul.
5. Datele dumneavoastră nu vor fi prelucrate în mod automatizat, inclusiv sub formă de profilare, și nu vor fi transferate către o țară terță/organizație internațională.
6. Aveți dreptul de a accesa datele dumneavoastră și dreptul de a rectifica, șterge, limita prelucrarea, dreptul de a transfera date, dreptul de a vă opune în orice moment.
7. În toate aspectele legate de prelucrarea datelor dumneavoastră cu caracter personal de către Administrator, ne puteți contacta la următoarea adresă de e-mail: daneosobowe@dedra.pl.;
8. Aveți dreptul de a depune o plângere la autoritatea competentă pentru protecția datelor cu caracter personal;

Traducerea instrucțiunii originale

DE Inhaltsverzeichnis

1. Fotos und Zeichnungen
2. Beschreibung des Gerätes
3. Bestimmung des Gerätes
4. Benutzungsbegrenzungen
5. Technische Daten
6. Vorbereitung zur Arbeit
7. Einschalten des Gerätes
8. Benutzung des Gerätes
9. Laufende Wartungsarbeiten
10. Ersatzteile und Zubehör
11. Selbständiges Beseitigen der Störungen
12. Lieferumfang des Gerätes
13. Benutzerinformation über die Entsorgung der elektrischen und elektronischen Geräte
14. Garantiekarte

Die Allgemeinen Sicherheitsbedingungen wurden als gesonderte Broschüre beigefügt.
Die EG-Übereinstimmungsbescheinigung ist dem Gerät als gesondertes Dokument beugefügt. Bei fehlender EG-Übereinstimmungsbescheinigung bitten wir um die Kontaktaufnahme mit dem Service von Dedra-Exim Sp. z o.o.

⚠ ACHTUNG Beim Gebrauch sind immer zum Schutz gegen elektrischen Schlag, Verletzungs- und Brandgefahr grundsätzliche Sicherheitsmaßnahmen zu beachten.

Die Bedienungsanleitung ist vor der ersten Inbetriebnahme sorgfältig und vollständig zu lesen. Bewahren Sie bitte die Bedienungsanleitung, Sicherheitshinweise und Konformitätserklärung sorgfältig auf. Äußerst strenge Beachtung der darin enthaltenen Sicherheitshinweise und Anweisungen wird sich positiv auf die Verlängerung der Lebensdauer Ihrer Fliesenschneidemaschine auswirken.

⚠ ACHTUNG Während der Arbeit sind unbedingt die Sicherheitshinweise zu beachten.

Die Sicherheitshinweise sind dem Gerät als gesonderte Broschüre beigefügt und sie ist sorgfältig aufzubewahren, Bei Übergabe des Gerätes an weitere Nutzer sind auch die Bedienungsanleitung, die Sicherheitshinweise und die Konformitätserklärung mitzugeben. Die Firma Dedra Exim haftet nicht für Unfälle,

zu denen es infolge der Nichtbeachtung der Sicherheitsmaßnahmen kommt. Alle Sicherheitshinweise und die Bedingungsanleitung sind sorgfältig zu lesen. Die Nichtbeachtung der Warnungen und der Anleitung kann einen elektrischen Schlag, Brand und/oder andere ernsthafte Verletzungen zu Folge haben. Alle Bedingungsanleitungen, Sicherheitshinweise und die Übereinstimmungserklärung für zukünftige Bedürfnisse sind aufzubewahren.

⚠ ACHTUNG Das Gerät der SAS+ALL-Linie wurde nur für die Zusammenarbeit mit den Ladegeräten und Akkumulatoren der SAS+ALL-Linie entwickelt.

Der Li-Ion-Akku und das Ladegerät gehören nicht zum Lieferumfang des eingekauften Gerätes und sie sind gesondert einzukaufen. Die Verwendung von anderen Akkus und Ladegeräten als die für das Gerät dedizierten zieht den Verlust der Garantierechte nach sich.

⚠ ACHTUNG In Übereinstimmung mit dem Gesetz über die Technische Aufsicht aus dem Jahre 2000 – Gesetzblatt 122 Pos. 1321 Art. 1 Abs.15 mit Änderungen sowie in Übereinstimmung mit den Bedingungen der Technischen Aufsicht aus dem Jahre 2003 – Gesetzblatt 135 Pos. 1269 samt der Anlage teilen wir mit, dass der Kompressor Typ DED7077V (Druck 8 bar und Behälter 6 l) der Technischen Aufsicht nicht unterliegt.

2. Beschreibung des Gerätes

Abb. A: 1. Ablassventil, 2. Druckregler, 3. Sicherheitsventil, 4. Manometer, 5. Schalter, 6. Batteriefach, 7. Schnellkupplung, 8. Rückhaltetank.

3. Bestimmung des Gerätes

Der Kompressor ist zum Komprimieren der atmosphärischen Luft ausgelegt und kann nach Verwendung geeigneter Geräte für einfache Arbeiten verwendet werden, die Folgendes betreffen: Blasen (Reinigen), Pumpen, Lackieren usw.
Es wird zugelassen, das Werkzeug bei Renovierungs- und Bauarbeiten, in Reparaturwerkstätten, bei Hobbyarbeiten unter gleichzeitiger Beachtung der Benutzungsbedingungen und zulässigen Arbeitsbedingungen, die in der Bedienungsanleitung enthalten sind, einzusetzen.

4. Benutzungsbeschränkungen

⚠ ACHTUNG Das Akku-Rührwerk darf nur gemäß den folgenden „Zulässigen Betriebsbedingungen" verwendet werden.

⚠ ACHTUNG Das Rührwerk ist ausschließlich für den Heimwerker- und Hausgebrauch bestimmt.

Jede unbefugte Änderung der mechanischen und elektrischen Struktur, jede Modifikation, Wartungsarbeiten, die nicht in der Betriebsanleitung beschrieben sind, werden als unerlaubt betrachtet und führen zum sofortigen Verlust der Gewährleistungsrechte. Eine nicht bestimmungsgemäße oder nicht der Bedienungsanleitung entsprechende Verwendung führt zum sofortigen Verlust der Gewährleistungsrechte.

⚠ ACHTUNG Der Kompressor darf nicht zum Blasen oder für den Dauerbetrieb verwendet werden.
Schützen Sie das Gerät vor Niederschlag, Feuchtigkeit und Staub.
Verwenden Sie keinen Kompressor zum Aufpumpen von Reifen in Kraftfahrzeugen

Zulässige Arbeitsbedingungen
S1 Dauerbetrieb
Nur in Innenräumen verwenden. Temperaturbereich für das Aufladen der Akkumulatoren 10 - 30°C. Temperaturen über 40°C nicht aussetzen.

5. Technische Daten

Gerätemodell	DED7077V
Arbeitsspannung [V]	2 x 18V d.c.
Batterie	Li-Ion
Maximaler Auslassdruck [bar]	8
Maximaler Luftstrom [l / min]	90
Tankkapazität [l]	6
Schnellkupplung ["]	1/4
Lärmemission	
Schalldruckpegel LpA [dB (A)]	80
Messunsicherheit kpA [dB (A)]	3
Schallleistungspegel LwA [dB (A)]	90,7
Messunsicherheit kwA [dB (A)]	3
Garantierter Schallleistungspegel LwA [dB (A)]	94
Gewicht (kg]	9,53

Information bezüglich des Lärms.
Die Lärmemission wurde in Übereinstimmung mit der Norm EN 60204-1 bestimmt, die Werte sind in der vorstehenden Tabelle angegeben.

⚠ ACHTUNG Der Lärm kann zu Gehörbeschädigungen führen, daher muss man immer bei der Arbeit Gehörschutzmittel verwenden!

Der deklarierte Wert der Lärmemission wurde in Übereinstimmung mit einer Standarduntersuchungsmethode ermittelt und kann für Vergleich eines Gerätes mit einem anderen verwendet werden. Der oben angegebene Lärmpegel kann auch bei der Eingangsbeurteilung der Lärmexposition verwendet werden.
Der Lärmpegel bei der tatsächlichen Benutzung des Elektrowerkzeuges kann sich von den deklarierten Werten in Abhängigkeit von der Verwendungsart der benutzen Arbeitswerkzeuge, insbesondere von dem bearbeiteten Gegenstand sowie von der Notwendigkeit, die Schutzmittel für den Bediener zu bestimmen, unterscheiden. Um die genaue Exposition unter tatsächlichen Arbeitsbedingungen feststellen zu können, muss man alle Teile des Arbeitszyklus berücksichtigen, auch die Zeiträume, in denen das Gerät ausgeschaltet oder eingeschaltet ist aber es wird damit nicht gearbeitet.

6. Vorbereitung zur Arbeit

⚠ ACHTUNG Alle Bedientätigkeiten, wie der Austausch des Arbeitswerkstückes, sind bei abgetrennter Stromversorgung durchzuführen.

Nach dem Entfernen des Kompressors aus der Verpackung sind keine Vorarbeiten erforderlich. Stellen Sie den Kompressor an einem stabilen Arbeitsplatz auf. Der Kompressor ist mit Gummifüßen ausgestattet, die eine stabile Position auf ebenen Flächen gewährleisten.
Stellen Sie vor dem Anschließen der Batterie sicher, dass sich der Schalter in der Position "Aus" (Position "0") befindet.
Einlegen der Batterie (2 x 18 V)
Schieben Sie die Batterie in die Batterieführung, bis die Verriegelung einrastet. Es müssen zwei 18-V-Batterien installiert werden, sonst startet der Kompressor nicht.

7. Einschalten des Gerätes

Schließen Sie das erforderliche Zubehör über eine pneumatische Leitung mit einer 1/4 " - Schnellkupplung an. Stellen Sie den Schalter auf "I" (Abb. A, 1), um zu arbeiten.

8. Benutzung des Gerätes

Um mit dem Kompressor zu arbeiten, verbinden Sie die erforderliche Arbeitsspitze mit dem Anschlussstutzen (Abb. A, 7). Schalten Sie das Gerät ein.

Füllbehälter füllen

Das Befüllen des Tanks beginnt. Der Druckschalter wird werkseitig auf einen Druck von 8 bar eingestellt und eingestellt. Sobald dieser Druckwert vom Kompressor erzeugt wird (Maximaldruck), unterbricht der Druckschalter die Spannungsversorgung und die Kompressorantriebseinheit hört auf, Luft in den Tank zu pumpen. Wenn der Druck von 8 bar erreicht ist und die Spannung getrennt wird, wird die Restluft durch das mit dem Schütz verbundene Kabel aus dem Kopf und der Füllleitung entleert
Während des Lufteinlasses (Arbeiten mit Zubehör) und damit Entleeren des Tanks auf das werkseitig eingestellte Minimum (ca. 5,5 bar) wird der Druckschalter wieder eingeschaltet und die Kompressoreinheit beginnt, Luft in den Tank zu pumpen. Der Komprimierungszyklus beginnt erneut. Das oben beschriebene Funktionsprinzip gilt für die Situation, in der sich der Schalter in Position I befindet. Der Bediener kann den Kompressionszyklus natürlich jederzeit unterbrechen, unabhängig vom Druck im Tank (auch wenn er sein eingestelltes Maximum nicht erreicht, d. H. 8 bar). Um die Arbeit zu beenden, stellen Sie den Schalter einfach auf die Position O.
Für die Sicherheit des Bedieners ist der Kompressor mit einem Sicherheitsventil ausgestattet (Ventil mit einem Ring auf der linken Seite der Manometer (Abb. A, 3)), falls der Druckschalter nicht funktioniert.

Kompressorarbeit

Der Kompressor ist mit zwei Manometern ausgestattet (Abb. 4). Das Manometer links vom Druckeinstellknopf (Abb. A, 2) zeigt den aktuellen Druck im Tank an. Das Manometer auf der rechten Seite ist ein Manometer, das den vom Bediener eingestellten (geregelten) Druck anzeigt. Der Druckregelbereich liegt zwischen 0 und 8 bar. Dieser Druck wird durch einen Knopf geregelt (Abb. A, 2).
Stellen Sie nach dem Befüllen des Vorratsbehälters den Druck auf den Spitzenauslass ein. Ziehen Sie dazu leicht den Druckreglerknopf in Ihre Richtung und stellen Sie dann den erforderlichen Betriebsdruck ein. Durch Drehen des Knopfes gegen den Uhrzeigersinn wird der Druck am Auslass verringert, während durch Drehen des Knopfes im Uhrzeigersinn der eingestellte Druck erhöht wird. der Arbeitstipp. Die überschüssige Luft wird durch das Sicherheitsventil (Überdruckventil) abgelassen. Der Kompressor läuft ununterbrochen, bis der Auslass am Handstück geschlossen ist.

Kompressor ausschalten

Stellen Sie den Schalter (Abb. A, Pos. 1) auf "0", um den Kompressor auszuschalten.
Entleeren Sie den Rückhaltetank immer, nachdem Sie das Gerät ausgeschaltet haben.
Lösen Sie dazu das Sicherheitsventil, indem Sie an der Öse am Ventil ziehen. Lassen Sie den Tank ab, bis das Manometer auf der linken Seite des Druckreglers 0 anzeigt..
Mit Hilfe eines Kompressors und geeignetem Zubehör können Sie folgende Vorgänge ausführen:
Druckluftreinigung - Luftblaspistole mit verschiedenen Düsen
Waschen mit Wasser, Öl usw. - Waschpistole
Lackieren - Spritzpistole
Aufpumpen von Autorädern und Luftmatratzen - Aufblaspistole, Arbeitstipps
Polster- und Tischlerarbeiten - Druckluftheftер
Zum Anschließen von Zubehör werden unterschiedliche Längen von Vinylfederschläuchen verwendet.

9. Laufende Bedienungstätigkeit

⚠ ACHTUNG Alle Bedienungstätigkeiten wie z. B. der Austausch des Arbeitsendstückes sind bei ausgeschalteter Speisung auszuführen.

Vor jeder Ingangsetzung:

Muss man überprüfen, ob die Lüftungsöffnungen des Antriebes nicht zugedeckt oder schmutzig sind. Bei Bedarf frei machen (z. B. mit Druckluft) oder mit einem leicht mit Wasser angefeuchteten Lappen reinigen, nicht zulassen, dass das Wasser in das Innere des Gerätes gelangt.

Nach jedem Gebrauch:

Das Gerät von der Versorgungsquelle trennen, um das zufällige Einschalten durch unbefugte Personen oder beim Tragen zu vermeiden.

Entleeren Sie nach Abschluss der Arbeiten den Auffangbehälter

von Luft auf Stufe 0.

Luftfilter reinigen

Überprüfen Sie die Luftfilter regelmäßig auf Schmutz. Die Verwendung des Kompressors in staubigen und schmutzigen Räumen verunreinigt den Luftfilter und führt direkt zu übermäßigem Verschleiß des Kompressors. Der Filter befindet sich auf der Rückseite des Kompressors. Der Filter sollte nach ca. 300 Stunden. Luftfilter abschrauben. Schrauben Sie die Abdeckung ab. Reinigen Sie das Filterelement am besten mit Druckluft oder spülen Sie es mit Wasser aus, lassen Sie es ab und trocknen Sie es ab. Denken Sie jedoch daran, es nicht im nassen Zustand zu installieren. Legen Sie das trockene in das Filtergehäuse und schließen Sie es. Den Kompressor wieder einbauen.

Entleeren der Flüssigkeit aus dem Auffangbehälter

Reinigen Sie den Tank jedes Mal nach der Arbeit von Kondenswasser. Mit dem Ablassventil wird der Tank von Restwasser gereinigt (Abb. A, 1). Nachdem Sie die Luft aus dem Tank entleert und den Druck darin etwa 0,5 bar belassen haben, schrauben Sie das Ventil ab, um die Luft und das Restwasser abzulassen.

Bewahren Sie das Gerät außerhalb der Reichweite von Kindern auf, wenn möglich in der Originalverpackung..

10. Ersatzteile und Accessoires

Empfohlenes Zubehör

Für die Arbeit mit dem Kompressor kann PANSAM Penumatic-Zubehör verwendet werden:
A533082 - Gewickeltes flexibles Kabel mit Schnellkupplung - 15 m lang.
A533081 - Gewickelter flexibler Schlauch mit Schnellkupplung - 10 m lang.
A533080 - Gewickeltes flexibles Kabel mit Schnellkupplung - 5 m lang.
A533070 - untere Spritzpistole
A533060 - obere Spritzpistole
A533050 - Aufpumppistole mit Manometer
A533040 - Reinigungspistole
A533031 - Langblaspistole
A533030 - Luftblaspistole, kurz
A533020 - 6-Element-Zubehörset
A533010 - 5-Element-Zubehörset

Ladegeräte und Akkus

Das Elektrowerkzeug aus der SAS+ALL-Linie kann mit jedem Akkumulator und jedem Ladegerät aus der SAS+ALL-Linie sowie jedem Arbeitswerkzeug (Arbeitsendstück) mit SDS Plus-Schaft ausgestattet werden. Wir bitten höflich, sich nach den Hinweisen des Herstellers der Arbeitsendstücke zu richten.
Um die Ersatzteile und Accessoires zu kaufen, muss man sich mit dem Service der Firma Dedra-Exim in Verbindung setzen. Die Kontaktdaten befinden sich auf der Seite 1 der Bedienungsanleitung. Bei Bestellung der Ersatzteile bitten wir um die Angabe der Nummer PARTII, die auf dem Betriebsschild angebracht ist sowie die Nummer der Zusammenstellungszeichnung. In der Garantiezeit werden Reparaturen nach den in der Garantiekarte angegebenen Grundsätzen durchgeführt. Das reklamierte Produkt bitten wir dort zur Reparatur abzugeben, wo es eingekauft worden ist (der Verkäufer ist verpflichtet, das reklamierte Produkt entgegenzunehmen), oder an den Zentralen Service der Firma DEDRA – EXIM zu verschicken. Wir bitten höfflich, die durch den Importeur ausgestellte Garantiekarte beizufügen. Ohne dieses Dokument wird die Reparatur wie eine Reparatur behandelt, die nach Ablauf der Garantiekarte durchgeführt wird. Nach Ablauf der Garantiezeit werden Reparaturen durch den Zentralen Service durchgeführt. Ein beschädigtes Produkt ist an den Service (die Versandkosten trägt der Benutzer) zu verschicken.

11. Eigenständige Beseitigen der Störungen

PROBLEM	URSACHE	LÖSUNG
Das Gerätarbeitet nicht	Beschädigter Einschalter	Das Gerät zum Service übergeben
	Entladener Akkumulator	Den Akkumulator aufladen
	Nicht richtig montierter Akkumulator	Richtig befestigen
Das Gerät mit Problemen startet	Leerer Akkumulator	Den Akkumulator richtig aufladen
	Überschrittene Arbeitsparameter	Die Belastung des Elektrowerkezuges vermindern
Der Motor überhitzt sich	Verstopfte Ventilationsöffnungen	Öffnungen sauber machen
	Überschrittene zulässige Arbeitsparameter	Das Elektrowerkzeug ausschalten, die Arbeit so lange unterbrechen, bis der Bohrhammer völlig abgekühlt ist
	Ein allzu großer Anpressdruck des Werkzeuges	Die Belastung des Elektrowerkzeuges vermindern

12. Lieferumfang des Gerätes,

Paket: 1. DED7077V Batteriekompressor - 1 Stück, 2. Pumpspitzen 8 Stück.

13. Nutzerinformationen über die abgabe von gebrauchten elektro- und elektronik-altgeräten (betrifft Haushalte)



Das hier abgebildete Symbol auf Produkten oder auf der beigefügten Dokumentation informiert, dass man gebrauchte Elektro- und Elektronik-Altgeräte nicht mit dem Haushaltsmüll wegwerfen darf. Das richtige Verhalten im Falle von Beseitigung, erneuter Benutzung oder Recycling von Unterbauelementen besteht in der Übergabe von gebrauchten Elektro- und Elektronik-Altgeräten an Fachabnahmepunkte, wo sie kostenlos abgenommen werden. Informationen über die Fachabnahmepunkte bekommen Sie bei der lokalen Behörde.
Die richtige Verwertung der Geräte erlaubt wichtige Rohstoffe zu behalten und die negative Einwirkung auf die Gesundheit und die Umwelt zu vermeiden. Die unsachgemäße Verwertung wird mit Strafen laut den entsprechenden Lokalvorschriften bestraft.
Nutzer in den EU-Ländern
Wenn Sie die Elektro- und Elektronische Geräte abgeben möchten, melden Sie sich bitte einem nächst gelegenen Verkaufspunkt oder bei dem Lieferanten, der Ihnen weitere Informationen erteilt.
Das Entsorgen von Abfällen in Ländern außerhalb der EU
Dieses Symbol betrifft nur EU-Länder.
Wenn Sie die Elektro- und Elektronische Geräte abgeben möchten, melden Sie sich bitte einem nächst gelegenen Verkaufspunkt oder bei dem Lieferanten, der Ihnen weitere Informationen erteilt.

DE Garantiekarte

Für

Katalognummer:
Lotnummer: .....
(im Weiteren **Produkt** genannt)

Kaufdatum des Produkts: ……

Stempel des Verkäufers: ……..

Datum und Unterschrift des Verkäufers: .....

Erklärung des Benutzers:

Ich bestätige, dass ich über die Bedingungen der Garantie sowie Folgen der Nichtbeachtung von den in der Bedienungsanleitung und Garantiekarte enthaltenen Anweisungen informiert wurde. Die Bedingungen dieser Garantie sind mir bekannt, was ich mit meiner eigenhändigen Unterschrift bestätige:

....
Datum und Ort Unterschrift des Käufers

I. Haftung für das Produkt:
1. Garant - DEDRA EXIM sp. z o.o. mit Sitz in Pruszków, Adresse: ul. 3 Maja 8, 05-800 Pruszków, Reg.-Nr. KRS 0000062517, Amtsgericht für Warschau, XIV Wirtschaftsabteilung des Nationalen Gerichtsregisters, Steuernummer 527-020-49-33, Stammkapital: 100 980.00 zł.
2. Zu den in dieser Garantiekarte bestimmten Bedingungen erteilt der Garant hiermit Garantie für das Produkt, das vom Vertrieb des Garants stammt.
3. Die Garantiehaftung umfasst nur Mängel, deren Entstehung auf die im Produkt zum Zeitpunkt seiner Aushändigung dem Benutzer enthaltenen Fehler zurückzuführen ist.
4. Im Rahmen der Garantie gewinnt der Benutzer das Recht zur kostenlosen Reparatur des Produkts, soweit der Mangel innerhalb der Garantiezeit offenbart wurde. Die Art und Weise, auf die das Produkt repariert wird (Methode der Reparatur) wird vom Garanten bestimmt. Falls der Garant feststellt, dass die Reparatur nicht möglich ist, behält sich der Garant das Recht vor, das mangelhafte Element oder das ganze Produkt gegen ein freies von Mängeln zu tauschen, den Preis des Produkts zu mindern oder vom Vertrag abzutreten.
5. Gegenüber einem Benutzer, der kein Verbraucher im Sinne des Gesetzes vom 23. April 1964 Zivilgesetzbuch ist, ist die Schadensersatzhaftung des Garanten für die sich aus dieser Garantie ergebenden und/oder im Zusammenhang mit ihrer Erteilung und Ausübung stehenden Schäden, ohne Rücksicht auf den Rechtstitel, maximal auf den Wert des mangelhaften Produkts begrenzt.

II. Garantiezeit:

Elemente des Produkts, die mit der Garantie umfasst sind	Dauer des Garantieschutzes
DED7077V	24 Monate ab dem Kaufdatum des Produkts das auf dieser Garantiekarte angegeben ist
Arbeitstipps	Nicht von der Garantie abgedeckt

III. Bedingungen der Inanspruchnahme der Garantie:
1. Vorlegung der ausgefüllten Garantiekarte vom Benutzer sowie Glaubhaftmachung der Kaufumstände vom Benutzer, z.B. durch Vorlegung eines Kassenbelegs, einer Rechnung, usw. Damit die Reklamation reibungslos durchgeführt werden kann, wird es empfohlen, dass der Benutzer alle in dem "Lieferumfang" genannten Elemente, der in der Bedienungsanleitung beschrieben wurde, zusammen mit dem Produkt zur Reklamation abgibt.
2. Beachtung der in der Bedienungsanleitung und Garantiekarte enthaltenen Anweisungen vom Benutzer.
3. Die Garantie umfasst nur das Gebiet der Republik Polen und der EU.
4. Die Garantie umfasst nicht die Mängel des Produkts, die infolge von folgenden Ursachen entstanden sind:
a) Nichtbeachtung der in der Bedienungsanleitung bestimmten Bedingungen vom Benutzer, insbesondere in Bezug auf richtige Nutzung, Wartung und Reinigung;
b) Verwendung von Reinigungs- oder Wartungsmitteln vom Benutzer, die im Widerspruch zu der Bedienungsanleitung stehen;
c) Unrichtige Aufbewahrung und unrichtiger Transport des Produkts vom Benutzer;
d) Eigenmächtige Veränderungen und/oder Umbauten am Produkt vom Benutzer, die mit dem Garant nicht abgestimmt wurden;

e) Verwendung von Betriebsmaterialien und Ersatzteilen vom Benutzer, die im Widerspruch zu der Bedienungsanleitung stehen.
f) Der Benutzer, der kein Verbraucher im Sinne des Gesetzes vom 23. April 1964 Zivilgesetzbuch ist, verliert Garantieansprüche für das Produkt, an dem:
g) Seriennummer, Datumsangaben und Typenschilder vom Benutzer entfernt, verändert oder beschädigt wurden;
h) Plomben vom Benutzer beschädigt wurden oder Spuren des Hantierens an ihnen tragen.
5. Achtung! Die mit täglicher Bedienung des Produkts verbundenen Tätigkeiten, die sich u.a. aus der Bedienungsanleitung ergeben, sind vom Benutzer auf eigene Rechnung und eigene Kosten auszuführen.
IV. Reklamationsverfahren:
1. Falls unrichtige Arbeit des Produkts festgestellt wird, soll man sich vor der Anmeldung der Reklamation vergewissern, dass alle insbesondere in der Bedienungsanleitung bestimmten Bedientätigkeiten richtig ausgeführt wurden.
2. Die Reklamation soll man unverzüglich, am besten innerhalb von 7 Tagen ab Feststellung des Mangels am Produkt anmelden. Der Benutzer, der kein Verbraucher im Sinne des Gesetzes vom 23. April 1964 Zivilgesetzbuch ist, verliert Garantieansprüche für das Produkt, im Falle, wenn die Reklamation nicht innerhalb von 7 Tagen angemeldet wird.
3. Die Reklamation kann u.a. am Verkaufsort, an dem das Produkt gekauft wurde, beim Garantieservice oder schriftlich auf folgende Adresse angemeldet werden: DEDRA EXIM sp. z o.o., ul. 3 Maja 8, 05-800 Pruszków.
4. Der Benutzer kann die Reklamation unter Verwendung des Formulars anmelden, das auf der Internet www.dedra.pl zugänglich ist. ("Formular zur Anmeldung der Reklamation aufgrund der Garantie").
5. Die Adressen von Garantieservice-Stellen für jeweilige Länder sind auf der Internetseite www.dedra.pl zugänglich. Im Falle, wenn keine Garantieservice-Stelle im jeweiligen Land vorhanden ist, soll man die Reklamationsanmeldung aufgrund der Garantie an folgende Adresse richten: DEDRA EXIM sp. z o.o. ul. 3 Maja 8, 05-800 Pruszków (Polska).
6. Im Hinblick auf die Sicherheit des Benutzers ist die Nutzung eines mangelhaften Produkts untersagt.
7. Achtung!!! Nutzung eines mangelhaften Produkts gefährdet der Gesundheit und dem Leben des Benutzers.
8. Erfüllung der sich aus der Garantie ergebenden Pflichten erfolgt innerhalb von 14 Werktagen ab der Rückgabe des beanstandeten Produkts vom Benutzer.
9. Vor der Rückgabe des mangelhaften Produkts zur Reklamation soll man es reinigen. Das beanstandete Produkt soll sorgfältig vor möglichen Beschädigungen während des Transports abgesichert werden (es wird empfohlen das beanstandete Produkt in Originalverpackung zu bringen).
10. Die Garantiezeit wird um die Zeit verlängert, in der der Benutzer das mit der Garantie umfasste Produkt infolge des Mangels nicht benutzen konnte.
Die sich aus den Vorschriften über die Gewährleistung für Mängel von verkauften Sachen ergebenden Rechte des Benutzers werden von dieser Garantie weder ausgeschlossen noch eingeschränkt oder eingestellt.

Gemäß Artikel 13 Absatz 1 und 2 der Verordnung (EU) 2016/679 des Europäischen Parlaments und des Rates vom 27. April 2016 zum Schutz natürlicher Personen bei der Verarbeitung personenbezogener Daten, zum freien Datenverkehr und zur Aufhebung der Richtlinie 95/46/EG (im Folgenden: „RODO“) informieren wir Sie
1. Der Verwalter Ihrer im Formular angegebenen personenbezogenen Daten ist DEDRA-EXIM sp. z o.o. mit Sitz in Pruszków , ul. 3 Maja 8, 05-800 Pruszków (im Folgenden: „Verwalter“).
2. Ihre Daten werden ausschließlich zum Zweck der Durchführung des Garantieverfahrens für das Gerät gemäß Artikel 6 Absatz 1 Buchstabe b der Allgemeinen Datenschutzverordnung (im Folgenden: GDPR") verarbeitet. Die Bereitstellung der Daten ist freiwillig, aber für die Durchführung des Garantieverfahrens erforderlich.
3. Ihre Daten werden für die Dauer der Prüfung der Durchführung des Garantieverfahrens und für Archivierungszwecke im Falle der Notwendigkeit der Abwehr möglicher Ansprüche gegen den Verwalter nicht länger als bis zu deren Verjährung verarbeitet.
4. Ihre Daten dürfen nur an Stellen weitergegeben werden, die Daten im Auftrag des Verwalters auf der Grundlage einer schriftlichen Vereinbarung über die Beauftragung mit der Verarbeitung personenbezogener Daten verarbeiten und die u.a. technische Dienstleistungen, Hosting oder Website-Wartung, IT-Dienstleistungen und Kurierdienste anbieten. Die Dienstleister des Verwalters sind verpflichtet, die Datensicherheit zu gewährleisten und die Anforderungen des geltenden Rechts in Bezug auf den Schutz personenbezogener Daten zu erfüllen, und dürfen die anvertrauten personenbezogenen Daten nicht für andere als die im Vertrag mit dem Verwalter genannten Zwecke verwenden.
5. Ihre Daten werden nicht automatisiert verarbeitet, einschließlich Profiling, und werden nicht an ein Drittland/eine internationale Organisation übermittelt.
6. Sie haben jederzeit das Recht auf Auskunft über den Inhalt Ihrer Daten sowie das Recht auf Berichtigung, Löschung, Einschränkung der Verarbeitung, das Recht auf Datenübertragbarkeit und das Recht auf Widerspruch.
7. Für alle Fragen im Zusammenhang mit der Verarbeitung Ihrer personenbezogenen Daten durch den für die Verarbeitung Verantwortlichen können Sie sich an die folgende E-Mail-Adresse wenden: daneosobowe@dedra.pl;
8. Sie haben das Recht, eine Beschwerde bei der Datenschutzbehörde einzureichen;

Übersetzung der Originalanleitung

SI Vsebina

1. Fotografije in risbe
2. Opis naprave
3. Predvidena uporaba naprave
4. Omejitve uporabe
5. Tehnični podatki
6. Priprava na delovanje
7. Vklop naprave
8. Delovanje naprave
9. Redno vzdrževanje
10. Rezervni deli in dodatna oprema
11. Samostojno odpravljanje težav
12. Sestavljanje aparata, zaključne opombe
13. Informacije za uporabnike o odstranjevanju električne in elektronske opreme
14. Garancijski list

Splošni varnostni pogoji so priloženi kot posebna brošura.
ES-izjava o skladnosti je priložena aparatu kot ločen dokument. V primeru pomanjkanja ES-izjave o skladnosti se obrnite na servisno službo podjetja Dedra-Exim Sp. z o.o.

⚠ POZOR **Pri uporabi naprave je vedno priporočljivo upoštevati osnovna pravila varnosti pri delu, da bi se izognili požaru, električnemu udaru ali mehanskim poškodbam.**
Pred uporabo naprave preberite vsebino uporabniškega priročnika. Uporabniški priročnik, varnostna navodila za uporabo in izjavo o skladnosti obdržite. Dosledno upoštevanje navodil in priporočil iz navodil za uporabo bo podaljšalo življenjsko dobo naprave.

⚠ POZOR **Med delovanjem morate nujno upoštevati navodila iz varnostnih navodil za uporabo.**
Če napravo predate drugi osebi, ji izročite tudi navodila za uporabo, navodila za varnost pri delu in izjavo o skladnosti. Družba Dedra-Exim ni odgovorna za nesreče, ki so posledica neupoštevanja varnostnih navodil za delo. Pozorno preberite vsa varnostna navodila in navodila za uporabo. Neupoštevanje opozoril in navodil lahko povzroči električni udar, požar in/ali hude telesne poškodbe.

⚠ POZOR **Linija SAS+ALL je bila zasnovana tako, da lahko deluje samo s polnilniki in baterijami linije SAS+ALL.**
Li-Ion baterija in polnilec nista vključena v kupljeno opremo in ju je treba kupiti posebej. Uporaba baterij in polnilnikov, ki niso namenjeni tej napravi, pomeni izgubo garancijskih pravic.

⚠ POZOR **V skladu z Zakonom o tehničnih pregledih iz leta 2000. - Dz. 122, točka 1321, čl. 1. odst. 15 s spremembami in v skladu s Pogoji tehničnega pregleda iz leta 2003. - Dz. U. 135, točka 1269 z dodatkom, sporočamo, da kompresor tipa DED7077V (tlak 8 barov in rezervoar 6 litrov) ni predmet tehničnega nadzora.**

2. Opis opreme

Slika A: 1) izpustni ventil, 2) regulator tlaka, 3) varnostni ventil, 4) manometri, 5) stikalo, 6) vtičnica za baterijo, 7) hitri priključek, 8) zadrževalna posoda.

3. Namen naprave

Kompresor je namenjen stiskanju atmosferskega zraka in se po uporabi ustrezne dodatne opreme lahko uporablja za preprosta dela, povezana s: pihanjem (čiščenjem), črpanjem, barvanjem itd.
Uporablja se lahko pri obnovitvenih in gradbenih delih, v delavnicah za popravila, pri ljubiteljskih delih ob upoštevanju pogojev uporabe in dovoljenih obratovalnih pogojev, ki so navedeni v navodilih za uporabo.

4. Omejitve uporabe

⚠ POZOR **Kompresor se lahko uporablja le v skladu s spodaj navedenimi "Dovoljenimi pogoji delovanja".**
⚠ POZOR **Kompresorja ni dovoljeno uporabljati za pihanje ali neprekinjeno delovanje.**
Kompresor zaščitite pred padavinami, vlago in prahom.

Kompresorja ne uporabljajte za polnjenje pnevmatik na motornih vozilih.

Nedovoljene spremembe mehanske in električne konstrukcije, kakršne koli spremembe, vzdrževalni posegi, ki niso opisani v navodilih za uporabo, se štejejo za nezakonite in imajo za posledico takojšnjo izgubo garancijskih pravic, izjava o skladnosti pa postane neveljavna. Uporaba električnega orodja v nasprotju s predvideno uporabo ali navodili za uporabo povzroči takojšnjo izgubo garancijskih pravic.

Dovoljeni pogoji delovanja
S1 neprekinjeno delovanje
Uporabljajte samo v zaprtih prostorih. Temperaturno območje polnjenja baterije 10-30 °C. Ne izpostavljajte temperaturam nad 40 °C.

5. Tehnični podatki

Model naprave	DED7077V
Delovna napetost [V]	2 x 18 V enosmernega toka
Baterija za ponovno polnjenje	Li-Ion
Največji tlak praznjenja [bar]	8
Največji pretok zraka [l/min]	90
Prostornina rezervoarja [l]	6
Hitra spojka ["]	1/4
Emisija hrupa	
Raven zvočnega tlaka L_{pA}[dB(A)].	80
Merilna negotovost k_{pA}[dB(A)]	3
Raven zvočne moči L_{wA}[dB(A)].	90,7

Merilna negotovost k_{WA}[dB(A)] 90,7	3
Zagotovljena raven zvočne moči L_{WA}[dB(A)].	94
Teža [kg]	9,53

Podatki o hrupu.
Emisije hrupa so bile določene v skladu s standardom EN 60204-1, vrednosti so navedene zgoraj v preglednici.

⚠ POZOR **Hrup lahko povzroči poškodbe sluha, zato pri delu vedno uporabljajte zaščito za ušesa!**

Navedena vrednost emisije hrupa je bila izmerjena v skladu s standardno preskusno metodo in se lahko uporablja za primerjavo ene naprave z drugo. Zgoraj navedeno raven emisije hrupa lahko uporabite tudi za predhodno oceno izpostavljenosti vibracijam.
Raven hrupa med dejansko uporabo električnega orodja se lahko razlikuje od deklariranih vrednosti, kar je odvisno od uporabe delovnega orodja, zlasti od vrste obdelovanca in potrebe po določitvi ukrepov za zaščito upravljavca. Za natančno oceno izpostavljenosti v dejanskih pogojih uporabe je treba upoštevati vse dele delovnega cikla, vključno z obdobji, ko je stroj izklopljen ali ko je vklopljen, vendar se ne uporablja za delo.

6. Priprava na obratovanje

⚠ POZOR **Vsa vzdrževalna dela, kot je zamenjava delovne konice, je treba opraviti ob izklopljenem napajanju.**

Kompresor, ko je vzet iz embalaže, ne potrebuje nobenih pripravljalnih del. Kompresor stabilno namestite na območju, ki ga boste uporabljali Kompresor je opremljen z gumijastimi nogicami, ki zagotavljajo stabilen položaj na ravnih površinah.
Pred priključitvijo akumulatorske baterije se prepričajte, da je stikalo v stanju "izklopljeno" (položaj "0").

Namestitev baterijskega paketa (2 x 18 V)

Akumulatorja potisnite v vodilo za akumulatorje, dokler se zapah ne zaskoči na mestu. Namestiti je treba dve 18V bateriji, sicer se kompresor ne bo zagnal.

7. Vklop enote

S pnevmatsko cevjo, ki se konča z ¼" notranjo hitro spojko, priključite želeno dodatno opremo. Obrnite stikalo v položaj "on" (slika A, 5).

8. Uporaba naprave

Če želite začeti uporabljati kompresor, priključite želeno delovno šobo na priključno odprtino (slika A, 7). Vključite napravo.

Polnjenje rezervoarja za shranjevanje

Začne se polnjenje rezervoarja. Tlačno stikalo je tovarniško nastavljeno in nastavljeno na vrednost tlaka 8 barov. Takoj ko kompresor ustvari to vrednost tlaka (najvišji tlak), tlačno stikalo preneha dovajati napetost in pogonska enota kompresorja preneha črpati zrak v rezervoar. Ko je dosežen tlak 8 barov in je napetost izklopljena, se iz glave in polnilne cevi skozi cev, priključeno na kontaktor, izprazni preostali zrak.
Med odsesavanjem zraka (delovanje priključka) in izpraznitvijo rezervoarja do tovarniško nastavljenega minimuma (približno 5,5 bara) se ponovno vklopi tlačno stikalo in kompresorska enota začne črpati zrak v rezervoar. Cikel stiskanja se ponovno začne. Zgoraj opisano načelo delovanja se nanaša na stanje, ko je stikalo v položaju I. Upravljavec lahko seveda kadar koli prekine cikel stiskanja, ne glede na tlak v rezervoarju (tudi če ta ne doseže nastavljenega najvišjega tlaka, tj. 8 barov). Za prekinitev delovanja preprosto nastavite stikalo v položaj O.
Za varnost upravljavca, če tlačno stikalo ne bi delovalo, je kompresor opremljen z varnostnim ventilom (ventil s krožcem, levo od manometrov (slika A, 3).

Delovanje kompresorja

Kompresor je opremljen z dvema manometroma (slika 4). Manometer levo od gumba za uravnavanje tlaka (slika A, 2) je manometer, ki kaže trenutni tlak v rezervoarju . Merilnik na desni strani je merilnik, ki kaže tlak, ki ga je nastavil (nastavljiv) upravljavec. Razpon nastavitve tlaka je med 0 in 8 bar. Ta tlak se nastavlja z gumbom (slika A, 2).
Po polnjenju rezervoarja je treba tlak nastaviti na izhodu konice. To storite tako, da gumb za uravnavanje tlaka rahlo potegnete proti sebi in nato nastavite želeni delovni tlak. Z vrtenjem gumba v nasprotni smeri urinega kazalca zmanjšate izhodni tlak, z vrtenjem gumba v smeri urinega kazalca pa nastavljeni tlak povečate. ko odprete izhod na delovni šobi, bo kompresor začel črpati zrak in bo deloval ter dovajal tlak v cev in delovno šobo. Presežek zraka se izpusti skozi varnostni ventil (varnostni ventil). Kompresor bo deloval neprekinjeno, dokler ne zaprete izstopne odprtine na delovni konici.

Izklop kompresorja

Kompresor izklopite tako, da stikalo (slika A, točka 1) obrnete v položaj "0".

Po izklopu enote vedno izpraznite zadrževalni rezervoar.

To storite tako, da sprostite varnostni ventil tako, da povlečete očesce na ventilu. Rezervoar izpraznite do nivoja, pri katerem manometer na levi strani regulatorja tlaka kaže 0.
Priključevanje, zamenjavo in odklop dodatne opreme je treba opraviti pri izklopljeni enoti in odklopljeni bateriji.
Z uporabo kompresorja in ustrezne dodatne opreme lahko opravite operacije, kot so npr:
čiščenje s stisnjenim zrakom - pihalna pištola z različnimi šobami
čiščenje z vodo, oljem itd. - pralna pištola
barvanje - brizgalna pištola
napihovanje koles in napihljivih ležišč - napihovalna pištola, delovne konice
Oblazinjenje, mizarska dela - pnevmatske spenjače
Za priključitev dodatne opreme se uporabljajo vinilne vzmetne cevi različnih dolžin.

9. Tekoče vzdrževanje

⚠ POZOR **Vsa vzdrževalna dela, kot je zamenjava delovne konice, je treba opraviti ob izklopljenem napajanju.**

Pred vsakim zagonom:

- Preverite, ali so zračniki motorja zamašeni ali umazani. Po potrebi jih odmašite (npr. s stisnjenim zrakom) ali očistite s krpo, rahlo navlaženo z vodo; ne dovolite, da voda pride v notranjost naprave.

Po vsaki uporabi:

- Odklopite iz vira napajanja, da preprečite nenamerno aktiviranje s strani mimoidočih oseb ali med premikanjem.

Po uporabi izpraznite rezervoar za zadrževanje zraka do 0.

Čiščenje zračnega filtra

Redno preverjajte stanje umazanosti zračnih filtrov. Uporaba kompresorja v prašnih in umazanih prostorih bo onesnažila zračni filter in neposredno povzročila prekomerno obrabo kompresorja. Filter se nahaja na zadnji strani kompresorja. Filter je treba očistiti vsakič, po približno 300 urah delovanja. Odstranite zračni filter. Odvijte pokrov. Čiščenje filtrskega vložka je najbolje opraviti s stisnjenim zrakom ali tako, da ga sperete v vodi, odcedite in posušite, vendar pazite, da ne namestite mokrega. Suho vstavite v ohišje filtra in ga zaprite s pritrdilnimi elementi. Ponovno namestite na kompresor.

Odvajanje tekočine iz zadrževalnega rezervoarja

Vsakič po koncu delovanja očistite rezervoar s kondenzacijsko vodo. Z izpustnim ventilom (slika A, 1) odstranite preostalo vodo iz rezervoarja. Ko iz rezervoarja izpraznite zrak in v rezervoarju ostane tlak približno 0,5 bara, odvijte ventil, da izpraznite zrak in preostalo vodo.

Napravo shranite v temnem in hladnem prostoru, po možnosti v originalni embalaži.

10. Rezervni deli in dodatna oprema

Priporočena dodatna oprema

Za delovanje kompresorja lahko uporabljate penumatični pribor PANSAM:
A533082 - spiralna gibljiva cev s hitrim nastavkom - dolžina 15 m.
A533081 - spiralna cev s hitrovpenjalno spojko - dolžina 10 m.
A533080 - spiralna cev s hitrovpenjalno spojko - dolžina 5 m.
A533070 - pištola za spodnje barvanje, A533060 - pištola za zgornje barvanje, A533050 - črpalna pištola z manometrom, A533040 - pištola za olje (pralna pištola). A533031 - dolga pištola za pihanje, A533030 - kratka pištola za pihanje, A533020 - 6-delni komplet dodatne opreme, A533010 - 5-delni komplet dodatne opreme

Polnilniki in akumulatorske baterije

Električno orodje iz linije SAS+ALL je mogoče opremiti s katero koli baterijo in polnilnikom iz linije SAS+ALL.
Za nakup rezervnih delov in dodatne opreme se obrnite na servisno službo podjetja Dedra-Exim. Kontaktne podatke najdete na strani 1 priročnika. Pri naročanju rezervnih delov navedite številko DELA na napisni ploščici in številko dela s sestavne risbe. V garancijskem obdobju se popravila izvajajo v skladu s pravili, navedenimi v garancijskem listu. Reklamiran izdelek oddajte v popravilo na mestu nakupa (prodajalec je dolžan sprejeti reklamiran izdelek) ali ga pošljite v centralno službo DEDRA - EXIM. Priložite garancijsko kartico, ki jo je izdal uvoznik. Brez tega dokumenta bo popravilo obravnavano kot pozgarancijsko. Po poteku garancijskega obdobja popravila izvaja centralna služba. Okvarjeni izdelek je treba poslati v servisni center (stroške pošiljanja krije uporabnik). 11.

11. Samočiščenje napak

⚠ POZOR **Preden sami opravite kakršno koli odpravljanje napak, napravo odklopite od napajanja in se prepričajte, da ne deluje.**

PROBLEMATIKA	VZROK	REŠITEV
Naprava ne deluje	Stikalo je poškodovano Izpraznjena baterija Nepravilno nameščena baterija	Napravo dajte na servis ponovno napolnite baterijo pravilno namestite
Naprava se težko zažene	Baterija je izpraznjena Preseganje parametrov delovanja	Pravilno napolnite baterijo Zmanjšajte obremenitev
Motor se pregreva	Zamašene prezračevalne odprtine Preseganje obratovalnih parametrov	Očistite prezračevalne odprtine Izklopite enoto, delo odložite, dokler se enota popolnoma ne ohladi

12. Dokončanje naprave,

Kompletiranje: 1. akumulatorski kompresor DED7077V - 1 kos, 2. črpalne šobe 8 kosov.

13. Informacije za uporabnike o odstranjevanju odpadne električne in elektronske opreme (velja za domače uporabnike)



Simbol, ki je prikazan na izdelkih ali spremljajoči dokumentaciji, označuje, da se okvarjene električne ali elektronske opreme ne sme odlagati skupaj z drugimi odpadki. Če želite odstraniti, ponovno uporabiti ali predelati sestavne dele, je pravilno, da napravo odnesete na specializirano zbirno mesto, kjer jo bodo sprejeli brezplačno. Informacije o lokacijah zbirnih mest za rabljeno opremo zagotavljajo lokalni organi, npr. na svojih spletnih straneh.
S pravilnim odstranjevanjem naprave lahko ohranite dragocene vire in se izognete negativnim vplivom na zdravje in okolje, ki ju lahko ogrozi neustrezno ravnanje z odpadki. Za nepravilno odstranjevanje odpadkov vam grozijo kazni v skladu z ustreznimi lokalnimi predpisi.

Uporabniki v državah EU
Če morate odstraniti električno ali elektronsko opremo, se za dodatne informacije obrnite na najbližjo prodajno mesto ali dobavitelja.
Odstranjevanje naprav v državah zunaj Evropske unije.
Ta simbol se nanaša samo na države znotraj Evropske unije. Če želite ta izdelek zavreči, se za pravilen način odstranjevanja obrnite na lokalne organe ali prodajalca.

Garancijski list

na spletni strani

Akumulatorski kompresor 2x18V

Številka naročila: DED7077V Številka serije: .....
(v nadaljnjem besedilu: izdelek)

Datum nakupa izdelka: .....

Žig prodajalca

Datum in podpis prodajalca: .....

Izjava uporabnika:

Potrjujem, da sem bil seznanjen z garancijskimi pogoji in posledicami neupoštevanja navodil iz uporabniškega priročnika in garancijskega lista. Seznanjen sem s pogoji te garancije, kar potrjujem s svojim podpisom:

....
Datum in kraj Podpis uporabnika

I. Odgovornost za izdelek:
z o.o. s sedežem v Pruszkowu, naslov: Dedra Exim Sp. z o.o., s sedežem v Pruszkowu: 3 Maja 8, 05-800 Pruszków, KRS 0000062517, Okrožno sodišče za mesto Varšava v Varšavi, XIV gospodarski oddelek Državnega sodnega registra, NIP 527-020-49-33, osnovni kapital: PLN, ZNESEK 100.980,00.
(2) Pod pogoji, določenimi v tem garancijskem listu, Garant daje garancijo za Izdelek, ki izhaja iz Garantove distribucije.
(3) Odgovornost iz garancije zajema samo napake, ki izhajajo iz vzrokov, lastnih izdelku v času, ko je bil izročen uporabniku.
(4) Uporabnik v okviru garancije pridobi pravico do brezplačnega popravila Izdelka, če se je napaka pojavila v garancijskem roku. Način popravila Izdelka (način popravila) je v pristojnosti Garanta. Če Garant ugotovi, da popravilo ni mogoče, si pridržuje pravico do zamenjave okvarjenega elementa ali celotnega Izdelka za brezhibnega, znižanja cene Izdelka ali odstopa od pogodbe.
(5) V zvezi z uporabnikom, ki ni potrošnik v smislu zakona z dne 23. aprila 1964. Civilni zakonik, je odgovornost Garanta za škodo, ki izhaja iz te garancije in/ali v zvezi z njeno sklenitvijo in izvajanjem, ne glede na pravni naslov, omejena na najvišji znesek vrednosti izdelka z napako.

II. Garancijski rok:

Elementi izdelka	Trajanje garancijskega varstva
Kompresor	24 mesecev od datuma nakupa izdelka, kot je navedeno na tem garancijskem listu.
Nasveti za delo	Za katere ne velja garancija

III. Pogoji za uveljavljanje garancije:
Uporabnik predloži izpolnjen garancijski list za izdelek in dokaže okoliščine nakupa izdelka, npr. s predložitvijo računa, računa itd. Za učinkovito obravnavo garancijskega zahtevka uporabniku svetujemo, da skupaj z izdelkom za garancijski zahtevek predloži vse sestavne dele, navedene v poglavju "Kompletiranje naprave" v uporabniškem priročniku.
(2) Uporabnik mora upoštevati navodila v uporabniškem priročniku in garancijskem listu.
(3) Garancija velja samo za ozemlje Republike Poljske in EU.
(4) Garancija ne zajema napak na izdelku, ki izhajajo zlasti iz:
a. Uporabnikovega neupoštevanja pogojev, navedenih v Navodilih za uporabo, zlasti glede pravilnega delovanja, vzdrževanja in čiščenja;
b. Uporabnikove uporabe čistilnih ali vzdrževalnih sredstev, ki niso skladna z Navodili za uporabo;
c. neustrezno skladiščenje in prevoz izdelka s strani uporabnika;
d. Uporabnikove nepooblaščene spremembe in/ali predelave izdelka, ki niso bile dogovorjene s Porokom;
e. Uporabnik v izdelku uporablja potrošni material, ki ni v skladu z navodili za uporabo.
f. Uporabnik, ki ni potrošnik v smislu zakona z dne 23. aprila 1964. Civilnega zakonika, izgubi garancijo za Izdelek, v katerem:
je Uporabnik odstranil, spremenil ali poškodoval serijske številke, datumske oznake in ploščice z imeni;
h. je uporabnik poškodoval pečate ali ima znake poseganja vanje.
Uporabnik sam in na lastne stroške izvaja dejavnosti, povezane z vsakodnevnim delovanjem izdelka, kot so tiste, ki so navedene v uporabniškem priročniku.

IV. Pritožbeni postopek:
(1) Če se ugotovi, da Izdelek deluje nepravilno, se je treba pred vložitvijo pritožbe prepričati, da so bila vsa dejanja, navedena zlasti v Navodilih za uporabo, pravilno izvedena.
(2) Reklamacijo je priporočljivo vložiti takoj, po možnosti v 7 dneh po tem, ko ste opazili napako na izdelku. Uporabnik, ki ni potrošnik v smislu zakona z dne 23. aprila 1964. Civilnega zakonika, izgubi pravice, ki izhajajo iz te garancije, če reklamacije ne vloži v 7 dneh. 3. Če reklamacija ni vložena v roku 7 dni, se lahko v tem roku odpravi.
(3) Obvestilo o reklamaciji se lahko med drugim poda na mestu nakupa Izdelka, pri garancijskem servisu ali pisno na naslov Dedra Exim Sp. z o.o., ul. 3 Maja 8, 05-800 Pruszków.
(4) Uporabnik lahko vloži pritožbo na obrazcu, ki je na voljo na spletni strani www.dedra.pl. ("Obrazec za uveljavljanje garancije").
5. Naslovi garancijskega servisa za posamezne države so na voljo na spletni strani www.dedra.pl. Če garancijskega servisa za določeno državo ni, je priporočljivo, da garancijske zahtevke naslovite na naslov: 3 Maja 8, 05-800 Pruszków (Poljska).
6. Ob upoštevanju varnosti uporabnika je uporaba izdelka z napako prepovedana.
7. Opozorilo: Uporaba izdelka z napako je nevarna za zdravje in življenje Uporabnika.
(8) Izpolnitev obveznosti iz garancije se izvede v 14 delovnih dneh od dneva, ko je Uporabnik prejel izdelek z napako.
(9) Preden se okvarjeni Izdelek dostavi v reklamacijo, ga je priporočljivo očistiti. Reklamacijski Izdelek je priporočljivo skrbno zaščititi pred poškodbami med prevozom (priporočljivo je, da se reklamacijski Izdelek dostavi v originalni embalaži).
(10) Garancijski rok se podaljša za čas, ko Uporabnik zaradi napake ni mogel uporabljati Izdelka, za katerega velja garancija.
Garancija ne izključuje, omejuje ali zadrži pravic Uporabnika, ki izhajajo iz določb garancije za napake prodane stvari.

V skladu s členom 13(1) in (2) Uredbe (EU) 2016/679 Evropskega parlamenta in Sveta z dne 27. aprila 2016 o varstvu posameznikov pri obdelavi osebnih podatkov in o prostem pretoku takih podatkov ter o razveljavitvi Direktive 95/46/ES (v nadaljevanju: "RODO") vas obveščamo
1. Upravljavec vaših osebnih podatkov, navedenih v obrazcu, je družba DEDRA-EXIM sp. z o.o. s sedežem v Pruszkowu , ul. 3 Maja 8, 05-800 Pruszków (v nadaljevanju: "upravljavec").
2. Vaši podatki bodo obdelani samo za namen izvedbe garancijskega postopka za aparat v skladu s členom 6(1)(b) Splošne uredbe o varstvu podatkov (v nadaljevanju: "GDPR") Posredovanje podatkov je prostovoljno, vendar je potrebno za izvedbo garancijskega postopka.
3. Vaši podatki se bodo obdelovali za čas trajanja obravnave izvedbe postopka jamstva in za namene arhiviranja v primeru potrebe po obrambi pred morebitnimi zahtevki zoper upravitelja, vendar ne dlje kot do njihovega zastaranja.
4. Vaši podatki se lahko razkrijejo samo subjektom, ki obdelujejo podatke v imenu upravljavca na podlagi pisne pogodbe o zaupanju obdelave osebnih podatkov, ki med drugim zagotavljajo tehnične storitve, gostovanje ali vzdrževanje spletne strani, IT storitve, kurirsko podjetje. Ponudniki upravljavca so dolžni zagotoviti varnost podatkov in izpolnjevati zahteve veljavne zakonodaje v zvezi z varstvom osebnih podatkov ter zaupanih osebnih podatkov ne smejo uporabljati za druge namene, kot so določeni v pogodbi z upravljavcem.
5. vaši podatki ne bodo obdelani z avtomatiziranimi sredstvi, vključno z oblikovanjem profilov, in ne bodo preneseni v tretjo državo/mednarodno organizacijo.
6. Imate pravico do dostopa do vsebine svojih podatkov in pravico do popravka, izbrisa, omejitve obdelave, pravico do prenosljivosti podatkov in pravico do ugovora kadar koli.
7. Za vse zadeve v zvezi z obdelavo vaših osebnih podatkov s strani upravitelja se lahko obrnete na naslednji e-poštni naslov: daneosobowe@dedra.pl;
8. Imate pravico do pritožbe pri organu za varstvo podatkov;

Prevod izvirnih navodil

HR Sadržaj

1. Fotografije i crteži
2. Opis uređaja
3. Namjena uređaja
4. Ograničenja upotrebe
5. Tehnički podaci
6. Priprema za rad
7. Uključivanje uređaja
8. Korištenje uređaja
9. Trenutne aktivnosti održavanja
10. Rezervni dijelovi i pribor
11. Samostalno rješavanje problema
12. Sastavljanje uređaja, završne napomene
13. Informacije za korisnike o odlaganju električnih i elektroničkih uređaja
14. Popis dijelova za rastavljeni prikaz
15. Jamstveni listOgólne warunki bezpieczeństwa zostały dołączone jako oddzielna broszura.

Izjava o sukladnosti EZ-a priložena je uređaju kao zaseban dokument. Ako nedostaje Izjava o sukladnosti EZ-a, obratite se servisu tvrtke Dedra-Exim Sp. z o.o.

⚠ NAPOMENA **Prilikom rada s uređajem preporučuje se uvijek slijediti osnovna sigurnosna pravila kako biste izbjegli požar, strujni udar ili mehaničke ozljede.**
Prije upotrebe uređaja pročitajte korisnički priručnik. Molimo sačuvajte korisnički priručnik, sigurnosne upute i izjavu o sukladnosti za buduću upotrebu. Strogo pridržavanje uputa i preporuka sadržanih u korisničkom priručniku produžit će vijek trajanja vašeg uređaja.

⚠ NAPOMENA **Tijekom rada bitno je slijediti upute sadržane u uputama o sigurnosti na radu.**

Ako uređaj dajete nekome drugome, molimo vas da mu dostavite i upute za uporabu, sigurnosne upute i izjavu o sukladnosti. Dedra-Exim ne odgovara za nesreće nastale zbog nepoštivanja sigurnosnih uputa. Molimo vas da pažljivo pročitate sve sigurnosne upute i upute za uporabu. Nepoštivanje upozorenja i uputa može uzrokovati strujni udar, požar i/ili teške ozljede.

⚠ NAPOMENA **Uređaj SAS+ALL linije dizajniran je za rad samo s punjačima i baterijama SAS+ALL linije.**

Litij-ionska baterija i punjač nisu uključeni u kupljeni uređaj i moraju se kupiti zasebno. Korištenje baterija i punjača koji nisu namijenjeni za uređaj poništit će jamstvo.

⚠ NAPOMENA **U skladu sa Zakonom o tehničkom pregledu iz 2000. - Dnevnik zakona 122 točka 1321. članak 1. odjeljak 15., s izmjenama i dopunama, te u skladu s Uvjetima tehničkog pregleda iz 2003. - Dnevnik zakona 135 točka 1269., s prilogom, ovime obavještavamo da kompresor tipa DED7077V (tlak 8 bara i spremnik 6 litara) ne podliježe tehničkom pregledu.**

2. Opis uređaja

Sl. A: 1. Ispustni ventil, 2. Regulator tlaka, 3. Sigurnosni ventil, 4. Manometri, 5. Prekidač, 6. Utičnica za bateriju, 7. Brza spojnica, 8. Spremnik za zadržavanje.

3. Namjena uređaja

Kompresor je dizajniran za komprimiranje atmosferskog zraka i, uz odgovarajući pribor, može se koristiti za jednostavne zadatke poput puhanja (čišćenja), pumpanja, bojanja itd.
Uređaj je prikladan za korištenje u projektima obnove i gradnje, servisnim radionicama i za amaterske radove, pod uvjetom da se poštuju uvjeti rada i dopušteni uvjeti rada navedeni u uputama za uporabu.

4. Ograničenja upotrebe

⚠ NAPOMENA **Uređaj se smije koristiti samo u skladu s „Dopuštenim radnim uvjetima“ navedenim u nastavku.**

⚠ NAPOMENA **Kompresor se ne smije koristiti za puhanje ili kontinuirani rad.**

Zaštititi od oborina, vlage i prašine.

Ne koristite kompresor za napuhavanje guma u motornim vozilima.

Neovlaštene promjene mehaničke ili električne strukture, bilo kakve preinake ili aktivnosti održavanja koje nisu opisane u Korisničkom priručniku smatrat će se nezakonitima i rezultirat će trenutnim gubitkom jamstvenih prava, a izjava o sukladnosti bit će nevažeća. Korištenje električnog alata suprotno njegovoj namjeni ili Korisničkom priručniku rezultirat će trenutnim gubitkom jamstvenih prava.

Dopušteni radni uvjeti
S1 kontinuirani rad
Samo za unutarnju upotrebu. Raspon temperature punjenja baterije: 10 - 30°C. Ne izlagati temperaturama iznad 40°C.

5. Tehnički podaci

Model uređaja	DED7077V
Radni napon [V]	2 x 18V d.c.
Baterija	Li-Ion
Maksimalni tlak pražnjenja [bar]	8
Maksimalni protok zraka [l/min]	90
Kapacitet spremnika [l]	6
Brzi priključak ["]	1/4
Emisija buke	
Razina zvučnog tlaka LpA [dB(A)]	80
Nesigurnost mjerenja kpA [dB(A)]	3
Razina zvučne snage LwA [dB(A)]	90,7
Nesigurnost mjerenja kwA [dB(A)]	3
Zajamčena razina zvučne snage LwA [dB(A)]	94
Težina [kg]	9,53

Informacije o buci. Emisije buke određene su u skladu s normom EN 60204-1; vrijednosti su navedene u gornjoj tablici.

⚠ NAPOMENA **Buka može uzrokovati oštećenje sluha, uvijek nosite zaštitu za sluh prilikom rada!**

Deklarirana vrijednost emisije buke izmjerena je u skladu sa standardnom metodom ispitivanja i može se koristiti za usporedbu jednog alata s drugim. Gore navedena razina emisije buke također se može koristiti za preliminarnu procjenu izloženosti vibracijama.
Razine buke tijekom stvarne upotrebe električnog alata mogu se razlikovati od deklariranih vrijednosti ovisno o načinu upotrebe alata, posebno o vrsti obratka koji se obrađuje i potrebi određivanja mjera zaštite rukovatelja. Za točnu procjenu izloženosti u stvarnim uvjetima upotrebe, moraju se uzeti u obzir svi dijelovi radnog ciklusa, uključujući razdoblja kada je alat isključen ili kada je uključen, ali se ne koristi za rad.

6. Przygotowanie do pracy

⚠ NAPOMENA **Sve aktivnosti održavanja, poput zamjene radnog vrha, moraju se izvoditi dok je napajanje isključeno.**

Kompresor ne zahtijeva nikakvu pripremu nakon raspakiranja. Kompresor sigurno postavite na predviđeno radno mjesto. Kompresor je opremljen gumenim nožicama koje osiguravaju stabilnost na ravnim površinama. Prije spajanja baterije provjerite je li prekidač u položaju "isključeno" ("0").

Ugradnja baterija (2 x 18 V)

Umetnite bateriju u vodilicu za bateriju dok se zasun ne uklopi. Moraju biti umetnute dvije baterije od 18 V, inače se kompresor neće pokrenuti.

7. Uključivanje uređaja

Spojite željeni pribor pomoću crijeva za zrak koje završava ¼" ženskim brzim spojem. Okrenite prekidač u položaj "uključeno" (slika A, 5)

8. Korištenje uređaja

Za početak rada s kompresorom, spojite željeni radni kraj na priključak (slika A, 7). Uključite uređaj.

Punjenje retencijskog rezervoara

Spremnik će se početi puniti. Tlačna sklopka je tvornički postavljena i podešena na tlak od 8 bara. Kada kompresor generira taj tlak (maksimalni tlak), tlačna sklopka prekida dovod napona, a pogonska jedinica kompresora prestaje pumpati zrak u spremnik. Nakon što tlak dosegne 8 bara i napon se isključi, glava i vod za punjenje ispuštaju se preostali zrak putem voda spojenog na kontaktor.
Kada se usisa zrak (pri radu s priključkom) i spremnik se isprazni na tvornički postavljeni minimum (otprilike 5,5 bara), tlačna sklopka se ponovno aktivira i kompresorska jedinica počinje pumpati zrak u spremnik. Ciklus kompresije ponovno počinje. Gore opisani princip rada primjenjuje se kada je sklopka u položaju I. Rukovatelj, naravno, može prekinuti ciklus kompresije u bilo kojem trenutku, bez obzira na tlak u spremniku (čak i ako ne dosegne postavljeni maksimum od 8 bara). Za prekid rada jednostavno postavite prekidač u položaj O. Radi sigurnosti rukovatelja, ako tlačna sklopka ne radi, kompresor je opremljen sigurnosnim ventilom (ventil s prstenom, smješten lijevo od manometra (slika A, 3).

Rad kompresora

Kompresor je opremljen s dva manometra (slika 4). Manometar lijevo od gumba za podešavanje tlaka (slika A, 2) pokazuje trenutni tlak u spremniku. Manometar desno pokazuje tlak koji je postavio (podesio) operater. Raspon podešavanja tlaka je 0-8 bara. Ovaj tlak se podešava pomoću gumba (slika A, 2).
Nakon punjenja spremnika, podesite izlazni tlak. Da biste to učinili, lagano povucite gumb regulatora tlaka prema sebi i postavite željeni radni tlak. Okretanjem gumba u smjeru suprotnom od kazaljke na satu smanjujete izlazni tlak, dok okretanjem gumba u smjeru kazaljke na satu povećavate postavljeni tlak. Nakon što se otvori izlaz na radnom kraju, kompresor će početi pumpati zrak i nastaviti raditi, primjenjujući tlak na crijevo i radni kraj. Višak zraka ispušta se kroz sigurnosni ventil (reliefni ventil). Kompresor će nastaviti neprekidno raditi sve dok se izlaz na radnom kraju ne zatvori.

Isključivanje kompresora

Za isključivanje kompresora, postavite prekidač (slika A, stavka 1) u položaj "0".

Uvijek ispraznite spremnik za zadržavanje nakon isključivanja uređaja.

Da biste to učinili, otpustite sigurnosni ventil povlačenjem ušice na ventilu. Ispraznite spremnik dok manometar na lijevoj strani regulatora tlaka ne pokaže 0.
Spajanje, zamjena i odspajanje dodatne opreme treba obavljati s isključenim uređajem i odspojenom baterijom.
Pomoću kompresora i odgovarajuće dodatne opreme možete izvoditi operacije kao što su:
Čišćenje komprimiranim zrakom - pištolj za puhanje s raznim mlaznicama
Pranje vodom, dizelom itd. - pištolj za pranje
Bojanje - pištolj za prskanje
Napuhavanje guma i zračnih madraca - pištolj za napuhavanje, savjeti za rad
Tapeciranje i stolarski radovi - pneumatske klamerice
Za spajanje dodatne opreme koriste se fleksibilna vinilna crijeva različitih duljina.

9. Trenutne aktivnosti održavanja

⚠ NAPOMENA **Sve aktivnosti održavanja, poput zamjene radnog vrha, moraju se izvoditi dok je napajanje isključeno.**

Prije svakog pokretanja:

- Provjerite jesu li ventilacijski otvori motora pokriveni ili prljavi. Ako je potrebno, očistite ih (npr. komprimiranim zrakom) ili krpom lagano navlaženom vodom; ne dopustite da voda uđe u unutrašnjost uređaja.

Nakon svake upotrebe:

- Isključite uređaj iz izvora napajanja kako biste izbjegli slučajno aktiviranje od strane neovlaštenih osoba ili prilikom kretanja.

Nakon završetka rada, ispraznite zrak iz spremnika za zadržavanje do razine 0.

Čišćenje zračnog filtra

Redovito provjeravajte jesu li zračni filteri onečišćeni. Korištenje kompresora u prašnjavim i prljavim prostorijama onečišćuje zračni filter i dovodi do pretjeranog trošenja kompresora. Filter se nalazi na stražnjoj strani kompresora. Filter treba čistiti svakih 300 sati. Odvijte zračni filter. Odvijte poklopac. Najbolje je očistiti filtarski element komprimiranim zrakom ili ga isprati u vodi, isprazniti i osušiti, ali imajte na umu da ga ne ugrađujete mokrog. Umetnite suhi element u kućište filtera i pričvrstite ga kopčama. Ponovno ga ugradite na kompresor.

Pražnjenje tekućine iz spremnika za zadržavanje

Nakon svake upotrebe, ispraznite spremnik kondenzirane vode. Pomoću ispusnog ventila (slika A, 1) ispustite preostalu vodu iz spremnika. Nakon što ispraznite spremnik i ostavite tlak od približno 0,5 bara, otvorite ventil kako biste ispustili zrak i preostalu vodu.

Uređaj čuvajte na tamnom i hladnom mjestu, ako je moguće u originalnom pakiranju.

10. Rezervni dijelovi i pribor

Preporučeni pribor

Sljedeći PANSAM pribor za zračni kompresor može se koristiti s kompresorom:
A533082 - spiralno fleksibilno crijevo s brzim odspajanjem - duljina 15 m.
A533081 - spiralno fleksibilno crijevo s brzim odspajanjem - duljina 10 m.
A533080 - spiralno fleksibilno crijevo s brzim odspajanjem - duljina 5 m.
A533070 - donji pištolj za prskanje, A533060 - gornji pištolj za prskanje, A533050 - pištolj za napuhavanje s manometrom, A533040 - pištolj za podmazivanje (pranje) A533031 - dugi pištolj za ispuhivanje, A533030 - kratki pištolj za ispuhivanje, A533020 - set pribora od 6 dijelova, A533010 - set pribora od 5 dijelova

Punjači i baterije

Električni alat SAS+ALL može se opremiti bilo kojom baterijom i punjačem iz linije SAS+ALL. Za kupnju rezervnih dijelova i pribora obratite se servisnom centru Dedra-Exim. Kontakt podatke možete pronaći na 1. stranici priručnika. Prilikom naručivanja rezervnih dijelova navedite LOT broj koji se nalazi na natpisnoj pločici i broj dijela s montažnog crteža. Tijekom jamstvenog roka, popravci se provode prema uvjetima navedenim u jamstvenom listu. Molimo vas da proizvod vratite na

popravak na mjesto kupnje (prodavatelj je dužan preuzeti proizvod) ili ga pošaljete u središnji servisni centar DEDRA-EXIM. Molimo priložite jamstveni list koji je izdao uvoznik. Bez ovog dokumenta, popravak će se smatrati nakon isteka jamstvenog roka. Nakon isteka jamstvenog roka, popravke će obavljati središnji servisni centar. Oštećeni proizvod treba poslati u servisni centar (troškove dostave snosi korisnik).

11. Samostalno rješavanje problema

⚠ NAPOMENA **Prije nego što sami pokušate riješiti problem, isključite uređaj iz izvora napajanja i provjerite da ne radi.**

PROBLEM	UZROK	RJEŠENJE
Uređaj ne radi	Oštećen prekidač Prazna baterija Baterija nije ispravno umetnuta	Odnesite uređaj u servisni centar Napunite bateriju Ispravno je pričvrstite
Uređaj se teško pokreće	Prazna baterija Prekoračeni dopušteni radni parametri	Pravilno napunite bateriju. Smanjite opterećenje.
Motor se pregrijava	Začepljeni ventilacijski otvori Prekoračeni dopušteni radni parametri	Očistite rupe. Isključite uređaj i ostavite ga sa strane dok se potpuno ne ohladi.

12. Sastavljanje uređaja, završne napomene

Set: 1. DED7077V kompresor na baterije – 1 komad, 2. Napuhivači 8 komada.

13. Informacija za korisnike o zbrinjavanju električnih i elektroničkih uređaja (odnosi se na kućanstva)



Ovaj simbol postavljen na proizvode ili popratnu dokumentaciju obavještava da se neispravni električni ili elektronički uređaji ne smiju odlagati s kućnim otpadom. Ispravan postupak u slučaju potrebe za zbrinjavanjem, ponovnom uporabom ili oporabom komponenti sastoji se od prijenosa uređaja na specijalizirano sabirno mjesto, gdje će biti besplatno prihvaćen. Informacije o lokacijama sabirnih točaka otpadne opreme pružaju lokalne vlasti, npr. na svojim web stranicama.
Pravilno zbrinjavanje uređaja omogućuje očuvanje dragocjenih resursa i izbjegavanje negativnog utjecaja na zdravlje i okoliš, do kojeg dolazi zbog mogućnosti da uređaji sadrže opasne tvari, smjese i sastavne dijelove.
Nepravilno odlaganje otpada podliježe kaznama predviđenim relevantnim lokalnim propisima.
Korisnici u zemljama Europske unije: Ako trebate odložiti električnu ili elektroničku opremu, obratite se najbližem prodavaču ili dobavljaču za dodatne informacije.

Odlaganje u zemljama izvan Europske unije: Ovaj simbol vrijedi samo za zemlje Europske unije. Ako trebate zbrinuti ovaj proizvod, obratite se lokalnim vlastima ili trgovcu radi pravilnog zbrinjavanja.

Jamstveni list

na

……..

Kataloški broj: DED7077V br. partije:.....

(u daljnjem tekstu Proizvod)

Datum nabavke Proizvoda: .....

Pečat prodavača

Datum i potpis prodavača: .....

Izjava Korisnika:

Potvrđujem da sam upoznat s uvjetima jamstva i posljedicama nepoštivanja smjernica sadržanih u Uputama za upotrebu i jamstvenom listu. Upoznat sam s uvjetima ovog jamstva, što potvrđujem svojim potpisom:

....

Datum i mjesto Potpis Korisnika

I. Odgovornost za Proizvod

1. Jamac - Dedra Exim Sp. z o.o. sa sjedištem u Pruszkówu, adresa: ul. 3 Maja 8, 05-800 Pruszków, KRS 0000062517, Općinski sud za glavni grad Varšavu u Varšavi, XIV Gospodarski odjel Državnog sudskog registra, PIB 527-020-49-33, osnovni kapital: 100 980.00 PLN.
2. Pod uvjetima navedenim u ovom jamstvenom listu, Jamac daje jamstvo za Proizvod koji dolazi iz Jamčeve distribucije.
3. Odgovornost iz jamstva pokriva samo nedostatke koji proizlaze iz razloga koji su u Proizvodu u trenutku njegove predaje Korisniku.
4. Pod jamstvom, Korisnik stječe pravo na besplatan popravak Proizvoda, ako se kvar otkrije tijekom jamstvenog roka. Način popravka Proizvoda (metoda popravka) ovisi o odluci Jamca. Ako Jamac utvrdi da ga je nemoguće popraviti, Jamac zadržava pravo zamijeniti neispravan element ili cijeli Proizvod ispravnim, smanjiti cijenu Proizvoda ili odstupiti od ugovora.
5. U odnosu na Korisnika koji nije potrošač u smislu Zakona od 23. travnja 1964. Građanski zakonik, odgovornost Jamca za štetu koja proizlazi iz ovog jamstva i/ili u vezi s njegovim sklapanjem i izvršenjem, bez obzira na pravni naslov, ograničena je na maksimalnu vrijednost neispravnog Proizvoda.

II. Jamstveni rok

Elementi Proizvoda	Jamstveni rok
Akumulatorska kosilica za travu	24 mjeseca od datuma kupnje Proizvoda prikazanog u ovom jamstvenom listu
Radni savjeti	Stavke koje nisu pokrivene jamstvom

III. Uvjeti korištenja jamstva

1. Predočenje od strane korisnika popunjenog jamstvenog lista Proizvoda i potvrđivanje od strane Korisnika okolnosti kupnje Proizvoda, npr. predočenjem računa, fakture itd. Kako bi učinkovito riješili reklamaciju preporuča se da Korisnik dostavi sve elemente navedene u "Kompletu uređaja" zajedno s Proizvodom za reklamaciju koja se nalazi u Uputama za upotrebu.
2. Poštovanje od strane korisnika preporuka sadržanih u Uputama za uporabu i jamstvenom listu.
3. Jamstvo vrijedi isključivo na području Republike Poljske i EU.
4. Jamstvo ne obuhvaća kvarove Proizvoda nastale posebno kao rezultat:
a. Nepoštivanja od strane Korisnika uvjeta navedenih u Uputama za uporabu, posebno u pogledu pravilnog korištenja, održavanja i čišćenja;
b. Korištenja od strane Korisnika sredstava za čišćenje ili održavanje koja nisu u skladu s Uputama za uporabu;
c. Nepravilnog skladištenja i transporta Proizvoda od strane Korisnika;
d. Neovlaštene izmjene i/ili modifikacije Proizvoda od strane Korisnika koje nisu dogovorene s Jamcem;
e. Korištenja od strane Korisnika potrošnog materijala u Proizvodu koji nije u skladu s Uputama za uporabu.
5. Korisnik koji nije potrošač u smislu zakona od 23. travnja 1964. Građanski zakonik gubi jamstvo na Proizvod u kojem:
- je Korisnik je uklonio, promijenio ili oštetio serijske brojeve, oznake datuma i natpisne pločice;
- pečati su oštećeni od strane Korisnika ili pokazuju znakove manipulacije od strane Korisnika.
6. Pozor! Radnje povezane sa svakodnevnim radom Proizvoda, koje proizlaze, između ostalog iz Upute za uporabu Korisnik je dužan provoditi samostalno i o svom trošku.

IV. Procedura reklamacije

1. U slučaju utvrđivanja neispravnog rada Proizvoda, prije podnošenja reklamacije, provjerite jesu li sve radnje navedene posebno u Uputama za uporabu, izvršene ispravno.
2. Preporučujemo podnošenje reklamacije odmah, najbolje u roku od 7 dana od dana uočavanja kvara Proizvoda. Korisnik koji nije potrošač u smislu zakona od 23. travnja 1964. Građanski zakonik gubi prava koja proizlaze iz ovog jamstva ako se reklamacija ne podnese u roku od 7 dana.
3. Reklamacija se može podnijeti, između ostalog, na mjestu kupnje Proizvoda, u jamstvenom servisu ili pismeno na sljedeću adresu: Dedra Exim Sp. z o.o., ul. 3 Maja 8, 05-800 Pruszków.
4. Korisnik može podnijeti reklamaciju putem obrasca dostupnog na web stranici www.dedra.pl. ("Obrazac za reklamaciju").
5. Adrese jamstvenih servisa za pojedine zemlje dostupne su na web stranici www.dedra.pl. U slučaju nedostatka jamstvenog servisa za određenu zemlju, preporuča se slanje reklamacija na sljedeću adresu: Dedra Exim Sp. z o.o. ul. 3 Maja 8, 05-800 Pruszków (Poljska).
6. S obzirom na sigurnost Korisnika, zabranjeno je koristiti neispravan proizvod.
7. Pozor! Korištenje neispravnog Proizvoda opasno je za zdravlje i život Korisnika.
8. Izvršenje obveza koje proizlaze iz jamstva održat će se u roku od 14 radnih dana od dana isporuke Proizvoda koji korisnik reklamira.
9. Prije dostave neispravnog Proizvoda na reklamaciju, preporuča se čišćenje. Preporuča se da se reklamirani Proizvod pažljivo zaštiti od oštećenja tijekom transporta (preporuča se isporuka reklamiranog Proizvoda u originalnom pakiranju).
10. Jamstveni rok se produljuje za vrijeme tijekom kojeg ga Korisnik nije mogao koristiti zbog kvara na Proizvodu obuhvaćenom jamstvom.
Jamstvo ne isključuje, ograničava ili suspendira prava Korisnika koja proizlaze iz odredbi o jamstvu za nedostatke na prodanom artiklu.

Prema čl. 13 sek. 1 i sljed. 2. Uredbe (EU) 2016/679 Europskog parlamenta i Vijeća od 27. travnja 2016. o zaštiti fizičkih osoba u vezi s obradom osobnih podataka i slobodnom kretanju takvih podataka te stavljanju izvan snage Direktive 95/46. /EC, obavještavamo vas

1. Administrator Vaših osobnih podataka navedenih u formularu je DEDRA-EXIM sp. z o. o. sa sjedištem u Pruszkówu, ul. 3 Maja 8, 05-800 Pruszków (u daljnjem tekstu: "Administrator").
2. Vaši podaci će se obrađivati isključivo u svrhu provedbe jamstvenog postupka uređaja sukladno čl. 6 st. 1 slovo. b opće uredbe o zaštiti podataka (u daljnjem tekstu: "GDPR") Davanje podataka je dobrovoljno, ali nužno za provedbu jamstvenog postupka.
3. Vaši podaci će se obrađivati za vrijeme trajanja jamstvenog postupka te za potrebe arhiviranja u slučaju potrebe obrane od bilo kakvih potraživanja prema Administratoru, najduže do isteka istih.
4. Vaši podaci mogu se priopćiti samo subjektima koji obrađuju podatke za administratora na temelju pisanog ugovora o povjeravanju obrade osobnih podataka koji između ostalog daje: tehnička služba, održavanje hostinga ili web stranica, IT služba, kurirska tvrtka. Dobavljači Administratora dužni su osigurati sigurnost podataka i ispunjavati uvjete važećih zakona vezanih uz zaštitu osobnih podataka te ne smiju koristiti povjerene osobne podatke u druge svrhe osim onih navedenih u ugovoru s Administratorom.
5. Vaši podaci neće se obrađivati na automatizirani način, uključujući u obliku profiliranja, i neće se prenositi u treću zemlju/međunarodnu organizaciju.
6. Imate pravo pristupa svojim podacima te pravo na ispravak, brisanje, ograničenje obrade, pravo na prijenos podataka, pravo na prigovor u bilo kojem trenutku.
7. Za sva pitanja vezana uz obradu Vaših osobnih podataka od strane Administratora, možete nas kontaktirati na sljedeću e-mail adresu: daneosobowe@dedra.pl.;
8. Imate pravo podnijeti pritužbu tijelu nadležnom za zaštitu osobnih podataka

Prijevod originalnih uputa

DEDRA EXIM Sp. z o.o.
05-800 Pruszków ul. 3 Maja 8
tel: (+48 / 22) 73-83-777; fax: (+48 / 22) 73-83-779
http: //www.dedra.pl; e-mail: info@dedra.pl

ADNOTACJE O DOKONANYCH NAPRAWACH / ZÁZNAMY O PROVEDENÝCH OPRAVÁCH/ ZÁZNAMY O VYKONANÝCH OPRAVÁCH/ PASTABOS APIE ATLIKTĄ REMONTĄ/ PIEZĪMES PAR VEIKTO REMONTU/ FELJEGYZÉSEK AZ ELVÉGZETT JAVÍTÁSOKRÓL/ ANNOTATIONS DES REPARTIONS REALISEES/ ANOTACIONES DE LAS REPARACIONES REALIZADAS/ MENȚIUNI CU PRIVIRE LA REPARAȚIILE EFECTUATE/ AANTEKENINGEN OVER UIGEVOERDE REPARATIES/ VERMERKE ÜBER AUSGEFÜHRTE REPARATUREN / INFORMACIJE O OPRAVLJENIH POPRAVILIH / INFORMACIJE O IZVRŠENIM POPRAVCIMA

Data zgłoszenia do naprawy/ Datum nahlášení k opravě/ Dátum odovzdania do opravy/ Atidavimo remontui data/ Produkta nodošanas remontā datums/ A javításra történő bejelentés dátuma/Date de la déclartion de réparation/ Fecha de presentación a la reparación/ Data predării la reparație/ Datum voor het opgeven voor de reparatie/ Datum der Anmeldung zur Reparatur / Datum zahtevka za popravilo/ Datum prijave za popravak	Data wykonania naprawy/ Datum provedení opravy/ Dátum vykonania opravy/ Remonto data/ Remonta datums/ A javítás dátuma/ Date de la réalisation de réparation/ Fecha de realización de la reparación/ Data efectuării reparației/ Uitvoeringsdatum van de reparatie/ Datum der Ausführung der Reparatur / Datum popravila / Datum popravka	Zakres naprawy, opis czynności naprawczych/ Rozsah opravy, popis úkonů/ Rozsah opravy, opis vykonaných opravných činností/ Remonto apimtis, remonto darbų aprašymas/ Remonta apjoms, remontdarbu apraksts/ A javítás tartalma, a javítási műveletek leírása/ Etendue de réparation (définition des causes)/ Alcance de la reparación, descripción de las actividades de reparación / Domeniul de reparație, descrierea operațiilor de reparație/ De reikwijdte van reparatie, een beschrijving van toegepaste reparatie-activiteiten/ Umfang der Reparatur, Beschreibung der Tätigkeiten / Opseg popravka, opis aktivnosti popravka	Podpis wykonującego naprawę/ Podpis opraváře/ Podpis osoby vykonávajúcej opravu/ Remontą atliekančio asmens parašas/ Remonta veicēja paraksts/ A javítást végző aláírása/ Signature de la personne faisant la réparation/ Firma de la persona que realizó la reparación/ Semnătura persoanei care a efectuat reparația/ Handtekening van de uitvoerende persoon/ Unterschrift der die Reparatur ausführenden Person / Potpis osobe koja vrši popravak