DED7071

Instrukcja ważna dla urządzeń wyprodukowanych po: / Instruction manual valid for devices manufactured after: / Návod pro zařízení vyrobená po: / Návod pre obsluhu zariadení vyrobených po: / Instrukcija – įrenginiai, kurie buvo pagaminti nuo: / Lietošanas instrukcija ierīcēm izgatavotiem pēc: / Útmutató a után gyártott készülékekhez: / Manualul de utilizare pentru aparate fabricate după: / Priročnik velja za opremo, izdelano po: / Ръководството е валидно за оборудване, произведено след: / Інструкція дійсна для пристроїв, виготовлених після: / Bedienungsanleitung für Geräte, hergestellt wurden die nach dem: / Upute vrijede za uređaje proizvedene nakon: **01.06.2024**

PL **Lampa warsztatowa SAS+ALL 18V**
Instrukcja obsługi z kartą gwarancyjną

EN **Cordless LED working light SAS+ALL 18V**
Instruction manual with guarantee card

CZ **Dílenská lampa SAS+ALL 18V**
Návod k obsluze se záručním listem

SK **Dielenská lampa SAS+ALL 18V**
Užívateľská príručka so záručným listom

LT **Seminaro lempa SAS+ALL 18V**
Naudojimo instrukcija su Garantiniu lapu

LV **Darbnīcas lampiņa SAS+ALL 18V**
Lietošanas instrukcija ar garantijas talonu

HU **Workshop lámpa SAS+ALL 18V**
Használati Utasítás Garanciajeggyel

RO **Lampa de laborator SAS+ALL 18V**
Instrucțiuni de utilizare și certificat de garanție

SI **SAS+ALL 18V delavniška svetilka**
Navodila za uporabo z garancijsko kartico

BG **Работна лампа SAS+ALL 18V**
Инструкции за експлоатация с гаранционна карта

UA **Лампа для майстерні SAS+ALL 18V**
Інструкція з експлуатації з гарантійним талоном

DE **Werkstattlampe SAS+ALL 18V**
Bedienungsanleitung mit Garantiekarte

HR **Radionička lampa SAS+ALL 18V**
Upute za upotrebu s jamstvenim listom

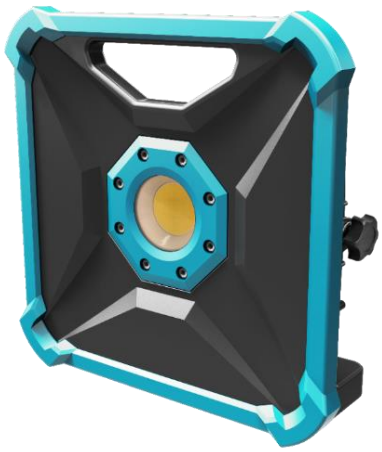

PL Wszelkie prawa zastrzeżone. Niniejsze opracowanie jest chronione prawem autorskim. Kopiowanie lub rozpowszechnianie instrukcji obsługi we fragmentach albo w całości bez zgody Dedra Exim zabronione. Dedra Exim zastrzega sobie prawo do wprowadzania zmian konstrukcyjno-technicznych oraz kompletacyjnych bez uprzedniego powiadamiania. Zmiany te nie mogą stanowić podstawy do reklamowania produktu. Instrukcja obsługi dostępna na stronie www.dedra.pl

EN All rights reserved. This publication is protected by copyright. Copying or distribution of the User Manual in parts or in full without Dedra Exim's permission is prohibited Dedra Exim reserves the right to make design, technical and completion changes without prior notice. These changes may not constitute grounds for advertising the product. User manual available at www.dedra.pl

CZ Všechna práva vyhrazena. Toto zpracování je chráněno autorským právem. Kopírování nebo šíření Návodu k obsluze v částech nebo vcelku bez souhlasu společnosti Dedra Exim je zakázáno. Dedra Exim si vyhrazuje právo zavádět konstrukční a technické a komplementační změny bez dřívějšího oznámení. Tyto změny nemohou být základem pro reklamování výrobku. Návod k obsluze dostupný na stránkách www.dedra.pl

SK Všetky práva vyhradené. Tieto materiály sú chránené autorskými právami. Kopírovanie prípadne šírenie častí, prípadne celého návodu na obsluhu je bez súhlasu spoločnosti Dedra Exim zakázané. Dedra Exim si vyhradzuje právo na vykonávanie konštrukčno-technických zmien, a zmien doplnkového príslušenstva, bez predchádzajúceho upozornenia. Tieto zmeny nemôžu byť dôvodom na reklamáciu výrobku. Užívateľská príručka je dostupná na webovej stránke www.dedra.pl

LT Visos teisės saugomos. Šis kūrinys yra saugomas autorinių teisių įstatymų. Eksploatavimo instrukcijos arba jos fragmentų kopijavimas ir platinimas be „Dedra Exim“ sutikimo draudžiamas. „Dedra Exim“ pasilieka sau teisę įvesti konstrukcijos, techninius arba komplektacijos pokyčius be išankstinio įspėjimo. Šie pokyčiai negali būti skundo dėl produkto pagrindu. Naudojimo instrukcija yra prieinama svetainėje: www.dedra.pl

LV Visas tiesības pasargātas. Šis izdevums ir sargāts ar autortiesību. Lietošanas Instrukcijas kopēšana vai izplatīšana pilnīgi vai fragmentos bez Dedra Exim firmas piekrišanas ir aizliegta. Firma Dedra Exim atstāj sev tiesību veikt konstrukcijas-tehnikas izmaiņu, kā arī komplektācijas izmaiņu bez iepriekšēja paziņojuma. Šīs izmaiņas nevar būt par pamatu produkta reklamēšanai. Lietošanas instrukcija pieejama mājaslapā www.dedra.pl

HU Minden jog fenntartva. A jelen kiadvány szerzői jogokkal védve. A Használati Utasítás másolása vagy terjesztése egészében vagy részleteiben a Dedra Exim írásos engedélye nélkül tilos A Dedra Exim fenntartja magának a szerkezeti-műszaki, valamint komplettálási változtatások előzetes bejelentés nélküli bevezetésének jogát. Ezek a változások nem szolgálhatnak alapjául a termék reklamációjának. A használati utasítás a weboldalon elérhető www.dedra.pl.

RO Toate drepturile rezervate. Această redactare este protejată prin legea dreptului de autor. Este interzisă copierea, reproducerea în orice fel sau multiplicarea și distribuirea parțială sau în totalitate a Manualului de utilizare fără permisiunea firmei Dedra Exim Firma Dedra Exim își rezervă dreptul de a face modificări tehnice și constructive sau de completare a dispozitivului fără o notificare prealabilă. Aceste modificări nu pot constitui temei pentru reclamarea produsului. Instrucţiunea de deservire accesibilă pe pagina www.dedra.pl

SI Vse pravice pridržane. Ta študija je zaščitena z avtorskimi pravicami. Kopiranje ali razširjanje priročnika po delih ali v celoti je prepovedano brez dovoljenja družbe Dedra Exim. Družba Dedra Exim si pridržuje pravico do oblikovnih, tehničnih in zaključnih sprememb brez predhodnega obvestila. Te spremembe ne smejo biti podlaga za oglaševanje izdelka. Uporabniški priročnik je na voljo na spletni strani www.dedra.pl

BG Всички права запазени. Това проучване е защитено с авторски права. Копирането или разпространението на ръководството на части или изцяло е забранено без разрешението на Dedra Exim. Dedra Exim си запазва правото да прави промени в дизайна, техниката и комплектуването без предварително уведомление. Тези промени не могат да представляват основание за рекламиране на продукта. Ръководството за потребителя е достъпно на адрес www.dedra.pl

UA Всі права захищені. Це дослідження захищене авторським правом. Копіювання або розповсюдження посібника повністю або частково заборонено без дозволу Dedra Exim. Dedra Exim залишає за собою право вносити зміни в дизайн, технічні характеристики та комплектацію без попереднього повідомлення. Ці зміни не можуть бути підставою для реклами продукту. Посібник користувача доступний на сайті www.dedra.pl

DE Alle Rechte vorbehalten. Die vorliegende Bedienungsanleitung wird durch das Urheber-recht geschützt. Kein Teil dieser Bedienungs-anleitung darf ohne schriftliche Einwilligung von Dedra Exim vervielfältigt oder verbreitet werden.Dedra Exim behält sich das Recht vor, Konstruktions- und technische Änderungen sowie Änderungen in der Zusammensetzung vorzunehmen, ohne vorher darüber zu informieren. Diese Änderungen können kein Grund zur Reklamation des Produkts bilden. Die Bedienungsanleitung ist auf der Internetseite www.dedra.pl zugänglich.

HR Sva prava pridržana. Ova je studija zaštićena autorskim pravima. Zabranjeno je kopiranje ili distribucija korisničkog priručnika, djelomično ili u cijelosti, bez pristanka Dedra Exima. Dedra Exim zadržava pravo uvođenja konstrukcijskih, tehničkih i montažnih promjena bez prethodne najave. Ove izmjene ne mogu biti temelj za reklamiranje proizvoda. Korisnički priručnik dostupan na www.dedra.pl

Kontakt
Contact / Kontaktai / Kontakts / Elérhetőség / Contact / Pišite na / Свържете се с / Контакти / Kontakt
Dedra Exim Sp. z o.o., ul. 3 Maja 8, 05-800 Pruszków
Tel. +48 22 73 83 777 wew. 129, 165, fax +48 22 73 83 779
serwis@dedra.pl www.dedra.pl

22
PAP

1. Zdjęcia i rysunki

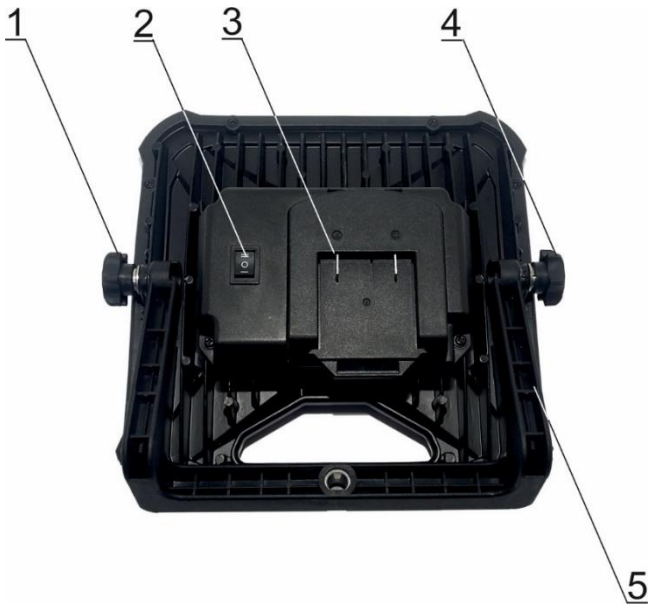

A

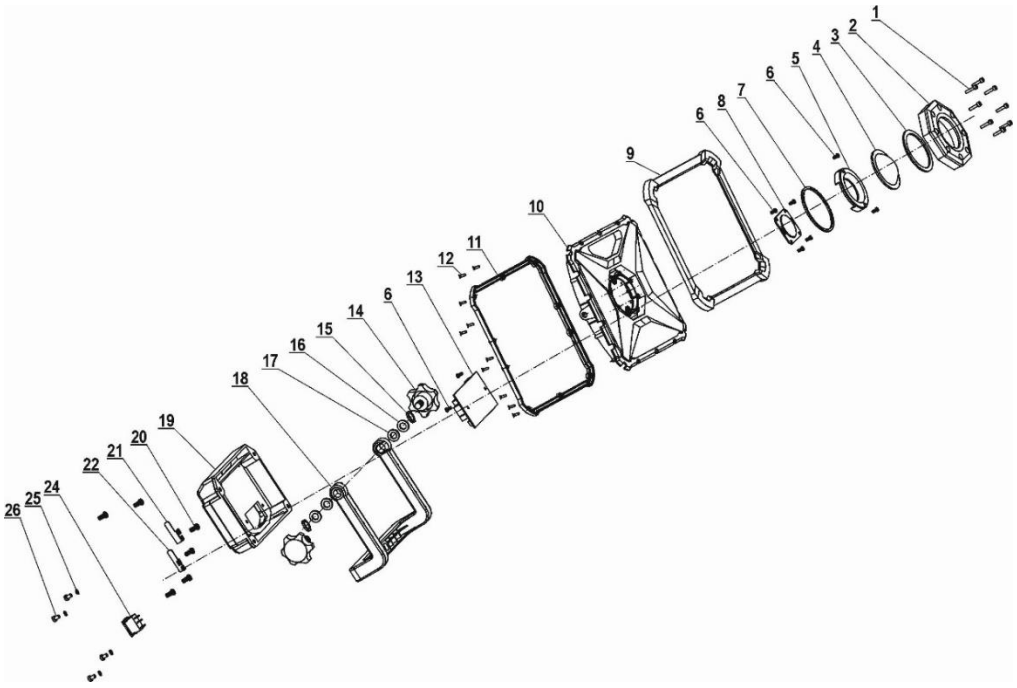

B

Opis piktogramów / Description of pictograms / Popis použitých piktogramů / Opis používaných piktogramov / Panaudotų piktogramų aprašymas / Lietoto piktogrammu apraksts / Az alkalmazott piktogramok magyarázata / Descrierea pictogramelor / Opis piktogramov / Описание на пиктограмите / Опис піктограм / Beschreibung der verwendeten Piktogramme / Opis piktograma



Nakaz: przeczytaj instrukcję obsługi / Warrant: read the instruction manual / Příkaz: přečtěte návod k obsluze / Príkaz: oboznámte sa s užívateľskou príručkou / Privaloma: perskaitykite aptarnavimo instrukciją / Norādījums: rūpīgi iepazīstieties ar lietotāja rokasgrāmatā sniegto informāciju / Utasítás: olvassa el az útmutatót / Obligatoriu: citiți manualul de utilizare / Navodilo: preberite navodila za uporabo / Заповедта: прочетете ръководството за употреба / Заборона: прочитайте інструкцію з експлуатації / Gebot: die Bedienungsanleitung lesen / Obavezno: pročitajte korisnički priručnik



Nakaz: wymienić uszkodzone szkło na nowe / Warrant: replace damaged glass with new glass **/** Kryt bezpodmínečně vyměňte na nový / Zamenjajte žarnico z novo / Pažeistą stiklą pakeiskite naujais / Nomainiet bojāto stiklu ar jauniem / Cserélje ki a sérült üvegeket újakkal / Înlocuiți geamul deteriorat cu unul nou / Naročilo: zamenjajte poškodovano steklo z novim / Поръчка: подмяна на повредено стъкло с ново / Замовлення: заміна пошкодженого скла на нове / Ersetzen Sie das beschädigte Glas durch ein neues / Narudžba: oštećeno staklo zamijenite novim



Zakaz: nie stosować ściemniaczy / Prohibition: do not use dimmers / Lampa není přizpůsobena k práci se stmívači / Nepoužívajte stmievače / Nenaudokite reguliatorių / Nelietojiet dimmerus / Ne használjon dimmereket / Nu utilizați dimmers / Prepoved: ne uporabljajte zatemnilnikov / Забрана: не използвайте димери / Заборона: не використовувати диммери / Verwenden Sie keine Dimmer / Zabranjeno: nemojte koristiti prigušivače



Ostrzeżenie: nie patrzeć bezpośrednio na źródło światła / Warning: do not look directly at the light source / Varování: Nedívejte se přímo do zdroje světla / Upozornenie: nepozerajte sa priamo do zdroja svetla / Įspėjimas: nelieskite tiesiai prie šviesos šaltinio / Brīdinājums: neskatieties tieši uz gaismas avotu / Figyelmeztetés: ne nézzen közvetlenül a fényforrásra / Atenție: nu priviți direct la sursa de lumină / Opozorilo: ne glejte neposredno v vir svetlobe / Предупреждение: не гледайте директно към източника на светлина / Попередження: не дивіться прямо на джерело світла / Warnung: Schauen Sie nicht direkt in die Lichtquelle / Upozorenje: Ne gledajte izravno u izvor svjetlosti



Informacja: kąt świecenia / Information: angle of incidence of light / Úhlu osvětlení / Uhol osvetlenia / Apšvietimo kampas / Apgaismojuma leņķis / Megvilágítási szög / Unghi de iluminare / Informacije: svetlobni kot / Информация: ъгъл на светлината / Інформація: кут освітлення / Information: Lichtwinkel / Informacije: kut snopa

PL Spis treści

1. Zdjęcia i rysunki
2. Szczegółowe przepisy bezpieczeństwa
3. Opis urządzenia
4. Przeznaczenie urządzenia
5. Ograniczenie użycia
6. Dane techniczne
7. Przygotowanie do pracy
8. Włączanie urządzenia
9. Użytkowanie urządzenia
10. Bieżące czynności obsługowe
11. Części zamienne i akcesoria
12. Samodzielne usuwanie usterek
13. Kompletacja urządzenia
14. Informacja dla użytkowników o pozbywaniu się urządzeń elektrycznych i elektronicznych
15. Wykaz części do rysunku złożeniowego
16. Karta gwarancyjna

Deklaracja zgodności znajduje się w siedzibie producenta. W celu otrzymania deklaracji zgodności należy się skontaktować z Dedra Exim Sp. z o.o.
Ogólne przepisy bezpieczeństwa zostały dołączone do instrukcji jako oddzielna broszura.

⚠ UWAGA Podczas pracy urządzeniem zawsze przestrzegać podstawowych zasad bezpieczeństwa pracy, w celu uniknięcia wybuchu pożaru, porażenia prądem elektrycznym lub obrażenia mechanicznego.

Przed przystąpieniem do eksploatacji urządzenia zapoznać się z treścią instrukcji obsługi. Zachować instrukcję obsługi, ogólne przepisy bezpieczeństwa pracy i deklarację zgodności. Rygorystyczne przestrzeganie wskazówek i zaleceń zawartych w instrukcji obsługi wpłynie na przedłużenie żywotności urządzenia.

⚠ UWAGA Podczas pracy bezwzględnie przestrzegać wskazówek zawartych w przepisach bezpieczeństwa pracy.

W razie przekazania urządzenia innej osobie, przekazać jej również instrukcję obsługi, ogólne przepisy bezpieczeństwa pracy i deklarację zgodności. Firma Dedra Exim nie odpowiada za wypadki powstałe w wyniku nieprzestrzegania wskazówek bezpieczeństwa pracy. Przeczytać uważnie wszystkie ogólne przepisy bezpieczeństwa pracy i instrukcję obsługi. Niestosowanie się do ostrzeżeń i instrukcji może skutkować porażeniem prądem, pożarem i/lub poważnymi obrażeniami.

⚠ UWAGA Urządzenie z linii SAS+ALL zostało zaprojektowane do pracy tylko z akumulatorami linii SAS+ALL.

Akumulator Li-Ion i ładowarka nie stanowią wyposażenia zakupionego urządzenia i należy nabyć je oddzielnie. Stosowanie innych akumulatorów jest zabronione.

2. Szczegółowe przepisy bezpieczeństwa

- Napraw lampy mogą dokonywać tylko i wyłącznie osoby wykwalifikowane, posiadające odpowiednie, potwierdzone kwalifikacje.
- Nie wolno modyfikować lub przerabiać lamp.
- Przed podłączeniem do zasilania oczyścić lampę z ewentualnych zabrudzeń (szczególnie z oleju i innych cieczy), wytrzeć do sucha.
- Stosować lampę w miejscach, które zapewniają bezwzględne bezpieczeństwo (pożarowe, elektryczne itp.)
- Nie pracować lampą z uszkodzoną osłoną, osłonę bezwzględnie wymienić na nową. Nie używać lampy bez osłony.
- Jeżeli lampa wyposażona jest w ładowarkę, to stosować tylko oryginalną ładowarkę.
- Emisja światła może spowodować podrażnienie lub uszkodzenie wzroku, dlatego nie wolno patrzeć bezpośrednio w świecącą lampę LED.
- Nie stosować lampy w pobliżu źródeł ciepła.
- Nie stosować lampy w kanałach warsztatowych.
- Lampa nie jest dostosowana do pracy ze ściemniaczem, nie stosować ściemniaczy.
- Nie stosować lampy w pobliżu źródeł otwartego ognia, w wysokiej temperaturze.
- Aby uniknąć porażenia elektrycznego, nie polewać wodą ani detergentem
- Źródło światła jest niewymienne. W przypadku zakończenia cyklu życia źródła światła, należy wymienić lampę na nową.

⚠ UWAGA Jednakże nawet jeśli urządzenie jest użytkowane zgodnie z Instrukcją Obsługi, niemożliwe jest całkowite wyeliminowanie czynnika ryzyka związanego z konstrukcją i przeznaczeniem urządzenia. W szczególności występują następujące ryzyka:

- podrażnienia bądź uszkodzenia wzroku

3. Opis urządzenia (rys. A)

1. Pokrętło wspornika, 2. Przełącznik, 3. Gniazdo akumulatora, 4. Pokrętło wspornika, 5. Wspornik.

4. Przeznaczenie urządzenia

Lampa warsztatowa jest przenośnym źródłem światła. Lampa przeznaczona jest do użytku wewnątrz i na zewnątrz pomieszczeń. Dzięki konstrukcji dobrze sprawdza się w warsztatach podczas napraw samochodów, serwisowania maszyn itp. Lampa jest odporna na kurz, wodę i środki chemiczne. Zastosowanie energooszczędnych diod LED sprawia, że lampa nie nagrzewa się, jest odporna na udary mechaniczne, jej żywotność jest dłuższa niż standardowych źródeł światła.

Dopuszcza się wykorzystanie urządzenia w pracach remontowo-budowlanych, warsztatach naprawczych, w pracach amatorskich przy równoczesnym przestrzeganiu warunków użytkowania i dopuszczalnych warunków pracy, zawartych w instrukcji obsługi.

5. Ograniczenia użycia

Nie stosować lampy na zewnątrz pomieszczeń. Lampa nie powinna stanowić jedynego źródła światła.
Urządzenie może być użytkowane tylko zgodnie z zamieszczonymi poniżej „Dopuszczalnymi warunkami pracy". Samowolne zmiany w budowie elektrycznej, wszelkie modyfikacje, czynności obsługowe nieopisane w instrukcji obsługi będą traktowane jako bezprawne i powodują natychmiastową utratę praw gwarancyjnych, a deklaracja zgodności traci ważność.
Użytkowanie niezgodne z przeznaczeniem, bądź niezgodnie z instrukcją obsługi spowoduje natychmiastową utratę praw gwarancyjnych.

Dopuszczalne warunki pracy
Chronić przed wilgocią i opadami atmosferycznymi.
Zakres temperatur ładowania akumulatorów 10 - 30°C.
Nie wystawiać na temperaturę powyżej 45°C.

6. Dane techniczne

Model	DED7071
Napięcie zasilania [V]	18V D.C.
Moc znamionowa [W]	20
Strumień świetlny [lm]	1000/2000
Temperatura barwowa [K]	6500
Współczynnik mocy PF	>0,9
Wskaźnik oddawania barw CRI	Ra≥65
Trwałość [h]	30000
Liczba cykli włącz/wyłącz	15000
Dopuszczalna temperatura pracy [°]	-15÷+40
Nom. kąt promieniowania [°]	120
Czas nagrzewania się lampy do 60% pełnego strumienia świetlnego [s]	<1
Ściemnianie	-
Stopień ochrony	IP20

7. Przygotowanie do pracy

⚠ UWAGA Urządzenie stanowi część linii SAS+ALL, dlatego, aby z niego skorzystać, należy skompletować zestaw, składający się z urządzenia, akumulatora i ładowarki.

⚠ UWAGA Czynności opisane w tym rozdziale wykonywać przy urządzeniu odłączonym od źródła zasilania.

Montaż akumulatora
Zamontować akumulator w gnieździe (rys. A, 3) – wsunąć go do końca, upewnić się, że zatrzask blokady akumulatora zabezpiecza go przed przypadkowym wysunięciem się podczas pracy.

Ustawienie lampy
Za pomocą pokręteł (rys. A, 1,4) poluzować wspornik lampy (rys. A, 5). Ustawić go pod odpowiednim kątem, a następnie dokręcić pokrętła.
Urządzenie jest gotowe do pracy

8. Włączanie urządzenia

⚠ UWAGA Przed uruchomieniem urządzenia należy bezwzględnie wykonać czynności opisane w rozdziale „Przygotowanie do pracy".

Do włączania i wyłączania urządzenia służy przełącznik, znajdujący się na obudowie urządzenia (rys. A, 2)

9. Użytkowanie urządzenia

Naświetlacz ma dwa tryby ścieceania, 1000 Lm i 2000 Lm. Na obudowie urządzenia znajduje się przełącznik (rys. A, 2). Przełączenie go w pozycję I właczy tryb 1000 Lm, natomiast w położenie II – 2000 Lm. W celu wyłączenia źródła światła należy ustawić przełącznik w pozycję O.

⚠ UWAGA Emisja światła może spowodować podrażnienie lub uszkodzenie wzroku, dlatego nie wolno patrzeć bezpośrednio w świecącą lampę LED.

10. Bieżące czynności obsługowe

⚠ UWAGA Wszystkie czynności obsługowe przeprowadzać przy urządzeniu odłączonym od źródła zasilania.

Po każdym użyciu:
- Wyjąć akumulator z gniazda, aby uniknąć przypadkowego włączenia przez osoby postronne lub podczas przenoszenia.
- Do czyszczenia lampy należy używać miękkiej wilgotnej ściereczki. Nie używać substancji chemicznych.

Przechowywanie i transport
Gdy urządzenie nie jest użytkowane, należy przechowywać je odłączone od źródła zasilania, poza zasięgiem dzieci, w suchym i przewiewnym miejscu. Urządzenie oraz inne elementy wymienione w kompletacji należy transportować w miarę możliwości w oryginalnym opakowaniu, w sposób nienarażający ich na działanie szkodliwych warunków otoczenia takich jak: wilgoć, opady atmosferyczne, wysoka temperatura (powyżej 50°C), nacisk mogący skutkować uszkodzeniem mechanicznym i innych, mogących mieć negatywny wpływ.

11. Części zamienne i akcesoria

Urządzenie z linii SAS+ALL można wyposażyć w każdy akumulator z linii SAS+ALL. W celu dobrania odpowiedniego akumulatora i ładowarki zalecamy zapoznanie się z ofertą Dedra Exim na stronie internetowej www.dedra.pl.
W celu zakupu części zamiennych i akcesoriów należy skontaktować się z Serwisem Dedra Exim. Dane kontaktowe znajdują się na 1. stronie instrukcji.
Przy zamawianiu części zamiennych prosimy podać numer partii umieszczony na tabliczce znamionowej oraz numer części z rysunku złożeniowego.
W okresie gwarancyjnym naprawy dokonywane są na zasadach podanych w karcie gwarancyjnej. Reklamowany produkt prosimy przekazać do naprawy w miejscu zakupu (sprzedawca zobowiązany jest przyjąć reklamowany produkt), przesłać do serwisu centralnego Dedra Exim lub przesłać do serwisu najbliższego względem miejsca zamieszkania (lista serwisów na stronie www.dedra.pl). Prosimy uprzejmie dołączyć wypełnioną kartę gwarancyjną. Po okresie gwarancyjnym naprawy wykonuje serwis centralny. Uszkodzony produkt należy przesłać do serwisu (koszty wysyłki pokrywa użytkownik).

12. Samodzielne usuwanie usterek

⚠ UWAGA **Przed przystąpieniem do samodzielnego usuwania usterek należy odłączyć urządzenie od zasilania.**

Problem	Przyczyna	Rozwiązanie
Urządzenie nie działa.	Akumulator jest rozładowany.	Sprawdzić stan naładowania akumulatora, naładować.
	Akumulator jest źle podłączony	Sprawdzić i poprawić podłączenie akumulatora.
	Akumulator jest uszkodzony	Wymienić akumulator na sprawny.
	Uszkodzony włącznik.	Przekazać urządzenie do serwisu.
	Uszkodzone źródła światła	Przekazać urządzenie do serwisu

13. Kompletacja urządzenia

1. Lampa warsztatowa DED7071 – 1 szt.

14. Informacja dla użytkowników o pozbywaniu się urządzeń elektrycznych i elektronicznych

(dotyczy gospodarstw domowych)



Przedstawiony symbol umieszczony na produktach lub dołączonej do nich dokumentacji informuje, że niesprawnych urządzeń elektrycznych lub elektronicznych nie można wyrzucać razem z odpadami bytowymi. Prawidłowe postępowanie w razie konieczności utylizacji, powtórnego użycia lub odzysku podzespołów polega na przekazaniu urządzenia do wyspecjalizowanego punktu zbiórki, gdzie będzie przyjęte bezpłatnie. Informacji o lokalizacji miejsc zbiórki zużytego sprzętu udzielają władze lokalne np. na swoich stronach internetowych.
Prawidłowa utylizacja urządzenia umożliwia zachowanie cennych zasobów i uniknięcie negatywnego wpływu na zdrowie i środowisko, wynikające z możliwości obecności w sprzęcie niebezpiecznych: substancji, mieszanin oraz części składowych.
Nieprawidłowa utylizacja odpadów zagrożona jest karami przewidzianymi w odpowiednich przepisach lokalnych.
Użytkownicy w krajach Unii Europejskiej: W razie konieczności pozbycia się urządzeń elektrycznych lub elektronicznych, prosimy skontaktować się z najbliższym punktem sprzedaży lub z dostawcą, którzy udzielą dodatkowych informacji.
Pozbywanie się odpadów w krajach poza Unią Europejską: Taki symbol dotyczy tylko krajów Unii Europejskiej. W razie potrzeby pozbycia się niniejszego produktu prosimy skontaktować się z lokalnymi władzami lub ze sprzedawcą celem uzyskania informacji o prawidłowym sposobie postępowania.

15. Wykaz części do rysunku złożeniowego

DED7071 (Rys. B)

LP	Nazwa części	LP	Nazwa części
1	Wkręt	14	Wkręt
2	Ramka frontowa	15	Podkładka sprężynująca
3	Uszczelka	16	Podkładka płaska
4	Soczewka	17	Uszczelka
5	Odbłyśnik	18	Uchwyt
6	Wkręt M3 x 6	19	Osłona tylna
7	Uszczelka	20	Wkręt
8	LED	21	Końcówka styku
9	Ramka duża	22	Listwa stykowa
10	Radiator	23	Gniazdo akumulatora
11	Ramka tylna	24	Włącznik
12	Wkręt	25	Podkładka sprężynująca
13	Płytka z elektroniką	26	Wkręt

PL

Karta gwarancyjna
na

……..

Nr katalogowy: DED7071 nr partii: .....

(zwane dalej Produktem)

Data zakupu Produktu: .....

Pieczęć sprzedawcy

Data i podpis sprzedawcy: .....

Oświadczenie Użytkownika:

Potwierdzam, że zostałem poinformowany o warunkach gwarancji oraz skutkach nieprzestrzegania wytycznych zawartych w Instrukcji obsługi i karcie gwarancyjnej. Warunki niniejszej gwarancji są mi znane, co potwierdzam własnoręcznym podpisem:

....

Data i miejsce Podpis Użytkownika

I. Odpowiedzialność za Produkt

1. Gwarant – Dedra Exim Sp. z o.o. z siedzibą w Pruszkowie, adres: ul. 3 Maja 8, 05-800 Pruszków, KRS 0000062517, Sąd Rejonowy dla m.st. Warszawy w Warszawie, XIV Wydział Gospodarczy Krajowego Rejestru Sądowego, NIP 527-020-49-33, kapitał zakładowy: 100 980.00 zł.
2. Na warunkach określonych w niniejszej karcie gwarancyjnej Gwarant udziela gwarancji na Produkt, pochodzący z dystrybucji Gwaranta.
3. Odpowiedzialność z tytułu gwarancji obejmuje tylko wady powstałe z przyczyn tkwiących w Produkcie w momencie jego wydania Użytkownikowi.
4. Z tytułu gwarancji Użytkownik, uzyskuje prawo do bezpłatnej naprawy Produktu, o ile wada ujawniła się w okresie gwarancji. Sposób naprawy Produktu (metoda wykonania naprawy) zależy od decyzji Gwaranta. W przypadku stwierdzenia przez Gwaranta braku możliwości naprawy Gwarant zastrzega sobie prawo wymiany wadliwego elementu albo całego Produktu na wolny od wad, obniżenia ceny Produktu lub odstąpienia od umowy.
5. W stosunku do Użytkownika, który nie jest konsumentem w rozumieniu ustawy z dnia 23 kwietnia 1964r. Kodeks cywilny, odpowiedzialność odszkodowawcza Gwaranta za szkody wynikające z niniejszej gwarancji i/lub w związku z jej zawarciem i wykonywaniem, bez względu na tytuł prawny, jest ograniczona maksymalnie do wysokości wartości wadliwego Produktu.

II. Okres gwarancji

Elementy Produktu	Czas trwania ochrony gwarancyjnej
Lampa warsztatowa	36 miesięcy, licząc od daty zakupu Produktu uwidocznionej w niniejszej karcie gwarancyjnej

III. Warunki skorzystania z gwarancji

1. Przedstawienie przez Użytkownika wypełnionej karty gwarancyjnej Produktu oraz uprawdopodobnienie przez Użytkownika okoliczności zakupu Produktu, np. poprzez przedstawienie paragonu, faktury, itd. W celu sprawnego przeprowadzenia reklamacji zaleca się aby Użytkownik przekazał wraz z Produktem do reklamacji wszystkie elementy określone w „Kompletacji urządzenia" zawartej w Instrukcji obsługi.
2. Stosowanie się przez Użytkownika do zaleceń zawartych w Instrukcji obsługi i karcie gwarancyjnej.
3. Gwarancja obejmuje tylko obszar Rzeczypospolitej Polskiej i UE.
4. Gwarancja nie obejmuje wad Produktu powstałych w szczególności na skutek:
a. Nieprzestrzegania przez Użytkownika warunków określonych w Instrukcji obsługi, w szczególności w zakresie prawidłowej eksploatacji, konserwacji i czyszczenia;
b. Zastosowania przez Użytkownika środków czyszczących lub konserwujących niezgodnych z Instrukcją obsługi;
c. Nieodpowiedniego przechowywania i transportu Produktu przez Użytkownika;
d. Samowolnych zmian i/lub przeróbek Produktu przez Użytkownika, które nie były uzgadniane z Gwarantem;
e. Zastosowania przez Użytkownika w Produkcie materiałów eksploatacyjnych niezgodnych z Instrukcją obsługi.
5. Użytkownik, który nie jest konsumentem w rozumieniu ustawy z dnia 23 kwietnia 1964r. Kodeks cywilny, traci gwarancję na Produkt, w którym:
- numery seryjne, oznaczenia dat i tabliczki znamionowe zostały usunięte, zmienione lub uszkodzone przez Użytkownika;
- plomby zostały uszkodzone przez Użytkownika lub noszą ślady manipulacji Użytkownika.
6. Uwaga! Czynności związane z codzienną obsługą Produktu, wynikające m.in. z Instrukcji obsługi Użytkownik wykonuje we własnym zakresie i na swój koszt.

IV. Procedura reklamacyjna

1. W przypadku stwierdzenia nieprawidłowej pracy Produktu, przed dokonaniem zgłoszenia reklamacyjnego należy upewnić się czy wszystkie czynności określone w szczególności w Instrukcji obsługi zostały wykonane w sposób prawidłowy.
2. Zgłoszenie reklamacji zaleca się dokonać niezwłocznie, najlepiej w terminie 7 dni od daty zauważenia wady Produktu. Użytkownik, który nie jest konsumentem w rozumieniu ustawy z dnia 23 kwietnia 1964r. Kodeks cywilny traci uprawienia wynikające z niniejszej gwarancji w przypadku niezgłoszenia reklamacji w terminie 7 dni.
3. Zgłoszenie reklamacji można dokonać m.in. w punkcie zakupu Produktu, w serwisie gwarancyjnym lub pisemnie na adres: Dedra Exim Sp. z o.o., ul. 3 Maja 8, 05-800 Pruszków.
4. Użytkownik może złożyć reklamację przy wykorzystaniu formularza dostępnego na stronie internetowej www.dedra.pl. („Formularz zgłoszenia reklamacji z tytułu gwarancji").
5. Adresy serwisów gwarancyjnych dla poszczególnych krajów dostępne są na stronie www.dedra.pl. W przypadku braku serwisu gwarancyjnego dla danego

kraju zgłoszenia reklamacyjne z tytułu gwarancji zaleca się kierować na adres: Dedra Exim Sp. z o.o. ul. 3 Maja 8, 05-800 Pruszków (Polska).
6. Mając na uwadze bezpieczeństwo Użytkownika zakazuje się korzystania z wadliwego Produktu.
7. Uwaga! Korzystanie z wadliwego Produktu jest niebezpieczne dla zdrowia i życia Użytkownika.
8. Wykonanie obowiązków wynikających z gwarancji nastąpi w terminie 14 dni roboczych, licząc od dnia dostarczenia reklamowanego Produktu przez Użytkownika.
9. Przed dostarczeniem wadliwego Produktu do reklamacji zaleca się jego oczyszczenie. Reklamowany Produkt zaleca się dokładnie zabezpieczyć przed uszkodzeniami w transporcie (zaleca się dostarczyć reklamowany Produkt w oryginalnym opakowaniu).
10. Okres gwarancji ulega przedłużeniu o czas, w ciągu którego wskutek wady Produktu objętego gwarancją Użytkownik nie mógł z niego korzystać.
Gwarancja nie wyłącza, nie ogranicza, ani nie zawiesza uprawnień Użytkownika wynikających z przepisów o rękojmi za wady rzeczy sprzedanej.

Zgodnie z art. 13 ust. 1 i ust. 2 rozporządzenia Parlamentu Europejskiego i Rady (UE) 2016/679 z dnia 27 kwietnia 2016 r. w sprawie ochrony osób fizycznych w związku z przetwarzaniem danych osobowych i w sprawie swobodnego przepływu takich danych oraz uchylenia dyrektywy 95/46/WE (dalej: „RODO") informujemy

1. Administratorem Twoich danych osobowych podanych w formularzu jest DEDRA-EXIM sp. z o.o. z siedzibą w Pruszkowie , ul. 3 Maja 8, 05-800 Pruszków (dalej: „Administrator").
2. Twoje dane będą przetwarzane wyłącznie w celu przeprowadzenia procedury gwarancyjnej urządzenia zgodnie art. 6 ust. 1 lit. b ogólnego rozporządzenie o ochronie danych (dalej: „RODO") Podanie danych jest dobrowolne, ale konieczne do przeprowadzenia procedury gwarancyjnej.
3. Twoje dane będą przetwarzane przez okres rozpatrywania przeprowadzenia procedury gwarancyjnej oraz w celach archiwizacyjnych w razie konieczności obrony przed ewentualnymi roszczeniami wobec Administratora nie dłużej niż do momentu ich przedawnienia.
4. Twoje dane mogą być ujawniane wyłącznie podmiotom przetwarzającym dane na rzecz administratora na podstawie pisemnej umowy powierzenia przetwarzania danych osobowych świadczącym m.in. usługi serwisu technicznego, hostingu lub obsługi strony internetowej, obsługi IT, firmie kurierskiej. Dostawcy Administratora zobowiązani są do zapewnienia zabezpieczenia danych i spełnienia wymogów obowiązującego prawa związanego z ochroną danych osobowych i nie mogą wykorzystywać powierzonych danych osobowych do innych celów niż te, które są określone w umowie z Administratorem.
5. Twoje dane nie będą przetwarzane w sposób zautomatyzowany w tym również w formie profilowania oraz nie będą przekazywane do państwa trzeciego/organizacji międzynarodowej.
6. Posiadasz prawo dostępu do treści swoich danych oraz prawo ich sprostowania, usunięcia, ograniczenia przetwarzania, prawo do przenoszenia danych, prawo wniesienia sprzeciwu, w dowolnym momencie.
7. We wszelkich sprawach związanych z przetwarzaniem Twoich danych osobowych przez Administratora możesz skontaktować się pod adresem e-mail: daneosobowe@dedra.pl;
8. Masz prawo wniesienia skargi do wniesienia skargi do organu właściwego do spraw ochrony danych osobowych;

EN **Table of contents**

1. Photos and drawings
2. Specific safety regulations
3. Description of the device
4. Purpose of the device
5. Restriction of use
6. Technical data
7. Preparation for work
8. Turning on the device
9. Use of the device
10. Ongoing maintenance
11. Spare parts and accessories
12. Troubleshooting on your own
13. Completion of the device
14. Information for users on disposal of electrical and electronic equipment
15 . Warranty card

The declaration of conformity can be found at the manufacturer's headquarters. To obtain the declaration of conformity, please contact Dedra Exim Ltd.
General safety regulations are included in the manual as a separate booklet.

WARNING **When working with the device, always follow the basic rules of occupational safety, in order to avoid the outbreak of fire, electric shock or mechanical injury.**

Before operating the device, read the contents of the operating instructions. Retain the operating instructions, general work safety regulations and declaration of conformity. Strict adherence to the instructions and recommendations in the operating instructions will prolong the life of the device.

WARNING **When working, it is imperative to follow the instructions in the occupational safety regulations.**

If you hand over the device to another person, also hand over to him or her the operating instructions, general work safety regulations and declaration of conformity. Dedra Exim is not responsible for accidents caused by failure to follow the occupational safety instructions. Read carefully all general work safety regulations and the operating instructions. Failure to follow warnings and instructions may result in electric shock, fire and/or serious injury.

WARNING **The SAS+ALL line device is designed to work only with SAS+ALL line batteries.**

Li-Ion battery and charger are not included in the purchased device and must be purchased separately. The use of other batteries is prohibited.

2. Specific safety regulations

Repairs to the lamp can be carried out only by qualified persons with the appropriate confirmed credentials.
Do not modify or alter the lamps.
Before connecting to the power supply, clean the lamp from any dirt (especially from oil and other liquids), wipe dry.
Use the lamp in areas that provide absolute safety (fire, electrical, etc.).
Do not operate the lamp with a damaged shield, the shield absolutely replace with a new one. Do not use the lamp without a shield.
If the lamp is equipped with a charger, use only the original charger.
The light emission may cause irritation or damage to the eyes, so do not look directly into the glowing LED lamp.
Do not use the lamp near heat sources.
Do not use the lamp in workshop channels.
The lamp is not suitable for dimmer operation, do not use dimmers.
Do not use the lamp near sources of open flame, at high temperatures.
To avoid electrical shock, do not pour water or detergent on
The light source is non-replaceable. When the life cycle of the light source is over, replace the lamp with a new one.

WARNING **However, even if the device is used in accordance with the Operating Instructions, it is impossible to completely eliminate the risk factor associated with the design and purpose of the device. In particular, there are the following risks:**

- irritation or damage to vision

3. Description of the device (Figure A)

1. bracket knob, 2. switch, 3. battery socket, 4. bracket knob, 5. bracket.

4. Purpose of the device

The workshop lamp is a portable light source. The lamp is designed for indoor and outdoor use. Thanks to its design, it works well in workshops when repairing cars, servicing machinery, etc. The lamp is resistant to dust, water and chemicals. The use of energy-saving LEDs makes the lamp does not heat up, is resistant to mechanical impact, its life is longer than standard light sources.
It is permissible to use the device in repair and construction work, repair workshops, in amateur work, while observing the conditions of use and permissible working conditions contained in the instruction manual.

5. Restrictions on use

Do not use the lamp outdoors. The lamp should not be the only source of light.
The device may be used only in accordance with the "Permissible operating conditions" below. Unauthorized changes to the electrical structure, any modifications, maintenance activities not described in the operating instructions will be treated as illegal and cause immediate loss of warranty rights, and the declaration of conformity will become invalid.
Use not in accordance with the intended use, or not in accordance with the operating instructions will result in immediate loss of warranty rights.

Acceptable working conditions
Protect from moisture and precipitation.
Battery charging temperature range 10 - 30°C.
Do not expose to temperatures above 45°C.

6. Technical data

Model	DED7071
Supply voltage [V].	18V D.C.
Rated power [W].	20
Luminous flux [lm].	1000/2000
Color temperature [K].	6500
PF power factor	>0,9
CRI color rendering index	Ra≥65
Persistence [h].	30000
Number of on/off cycles	15000
Permissible operating temperature [°]	-15÷+40
Nom. radiation angle [°].	120
Lamp warm-up time to 60% of full light output [s]	<1
Walling	-
Degree of protection	IP20

7. Preparation for work

WARNING **The device is part of the SAS+ALL line, so to use it, you need to complete a kit, consisting of the device, battery and charger.**

WARNING **Perform the operations described in this chapter with the device unplugged from the power source.**

Battery installation

Install the battery in the socket (Fig. A, 3) - slide it all the way in, make sure that the battery lock latch secures it from accidental removal during operation.

Lamp positioning

Use the knobs (Fig. A, 1,4) to loosen the lamp bracket (Fig. A, 5). Adjust it to the correct angle, and then tighten the knobs.
The device is ready for operation

8. Turning of the device

WARNING **Before starting the device, it is essential to follow the steps described in the section "Preparing for operation".**

To turn the device on and off, use the switch, located on the housing of the device (Fig. A, 2)

9. Use of the device

The floodlight has two dimming modes, 1000 Lm and 2000 Lm. There is a switch on the housing of the device (Fig. A, 2). Switching it to position I will turn on the 1000 Lm mode, while in position II - 2000 Lm. To turn off the light source, set the switch to position O.

WARNING **The light emission may cause irritation or damage to the eyes, so do not look directly into the glowing LED lamp.**

10. Ongoing maintenance

WARNING **Perform all maintenance operations with the device disconnected from the power source.**

After each use:

- Remove the battery pack from the socket to avoid accidental activation by bystanders or during handling.
- Use a soft damp cloth to clean the lamp. Do not use chemicals.

Storage and transportation

When the device is not in use, store it unplugged from the power source, out of the reach of children, in a dry and ventilated place. Transport the device and other components listed in the set as far as possible in the original packaging, in a way that does not expose them to harmful environmental conditions such as humidity, precipitation, high temperature (above 50°C), pressure that may result in mechanical damage and others that may have a negative impact.

11. Spare parts and accessories

The device from the SAS+ALL line can be equipped with any battery from the SAS+ALL line. In order to select the appropriate battery and charger, we recommend reading the Dedra Exim offer on the website www.dedra.pl.
To purchase spare parts and accessories, contact Dedra Exim Service. Contact information is on the 1st page of the manual.
When ordering replacement parts, please quote the lot number on the nameplate and the part number from the assembly drawing.
During the warranty period, repairs are carried out under the terms of the warranty card. Please hand over the claimed product for repair at the place of purchase (the seller is obliged to accept the claimed product), send it to the Dedra Exim central service center or send it to the service center closest to your place of residence (list of service centers at www.dedra.pl). Kindly include the completed warranty card. After the warranty period, repairs are performed by the central service. Send the defective product to the service center (shipping costs are paid by the user).

12. Troubleshooting on your own

WARNING **Unplug the device from the power supply before performing any troubleshooting yourself.**

Problem	Cause	Solution
The device is not working.	The battery is discharged.	Check the state of charge of the battery, recharge.
	The battery is badly connected	Check and correct the battery connection.
	The battery is defective	Replace the battery with a working one.
	Defective switch.	Hand over the device for service.
	Damaged light sources	Take the device to a service center

13. Completion of the device

1. workshop lamp DED7071 - 1 pc.

14. Information for users on disposal of electrical and electronic equipment

(applies to households)



The symbol shown on the products or accompanying documentation informs that faulty electrical or electronic equipment must not be disposed of with household waste. The correct course of action when disposal, reuse or recovery of components is to take the device to a specialized collection point, where it will be accepted free of charge. Information on the location of collection sites for waste equipment is provided by local authorities, e.g. on their websites.
Proper disposal of the device allows you to conserve valuable resources and avoid negative health and environmental impacts resulting from the possibility of hazardous: substances, mixtures and components in the equipment.
Improper disposal of waste is subject to penalties under relevant local regulations.
Users in European Union countries: If you need to dispose of electrical or electronic equipment, please contact your nearest retailer or supplier, who will provide additional information.
Disposal of waste in countries outside the European Union: This symbol applies only to countries within the European Union. If you need to dispose of this product, please contact your local authorities or your dealer for proper disposal.

EN

Warranty card

at

.....

Part No.: DED7071 Lot No.: .....

(hereinafter referred to as the Product)

Product Purchase Date: .....

Dealer stamp

Date and signature of vendor: .....

User Statement:

I confirm that I have been informed of the terms of the warranty and the consequences of failure to comply with the guidelines contained in the Owner's Manual and the warranty card. The terms of this warranty are known to me, which I confirm with my signature:

....

Date and place Signature of the User

I. Product Liability

1. Guarantor - Dedra Exim Sp. z o.o. with its seat in Pruszkow, address: ul. 3 Maja 8, 05-800 Pruszków, KRS 0000062517, District Court for the City of Warsaw in Warsaw, XIV Economic Department of the National Court Register, NIP 527-020-49-33, share capital: PLN 100,980.00.
2. Under the terms of this warranty card, the Guarantor guarantees the Product, originating from the Guarantor's distribution.
3. Liability under the warranty shall cover only defects arising from causes inherent in the Product at the time of its release to the User.
4. By virtue of the warranty, the User, obtains the right to repair the Product free of charge, if the defect became apparent during the warranty period. The method of repairing the Product (the method of performing the repair) is at the discretion of the Guarantor. If the Guarantor finds that repair is not possible, the Guarantor reserves the right to replace the defective element or the entire Product with a defect-free one, reduce the price of the Product or withdraw from the contract.
5. In relation to the User who is not a consumer within the meaning of the Act of April 23, 1964. Civil Code, the Guarantor's liability for damages resulting from this guarantee and/or in connection with its conclusion and execution, regardless of the legal title, is limited to a maximum of the value of the defective Product.

II. Warranty period

Product Elements	Duration of warranty protection
Workshop lamp	36 months, counting from the date of purchase of the Product shown on this warranty card

III. Conditions for taking advantage of the guarantee

The User should present the completed warranty card for the Product and the User should substantiate the circumstances of purchase of the Product, e.g. by presenting the receipt, invoice, etc. In order to carry out the claim efficiently, the User is advised to submit with the Product for claim all the elements specified in "Completion of the device" included in the User's Manual.
2. compliance by the User with the recommendations contained in the User's Manual and the warranty card.
3. The warranty covers only the territory of the Republic of Poland and the EU.
4. The warranty does not cover Product defects arising in particular from:
a. Failure by the User to comply with the conditions set forth in the User's Manual, particularly with regard to proper operation, maintenance and cleaning;
b. Use of cleaning or maintenance products by the User that do not comply with the User's Manual;
c. Inadequate storage and transportation of the Product by the User;
d. Unauthorized changes and/or alterations to the Product by the User, which were not agreed upon with the Guarantor;
e. User's use of consumables in the Product that do not comply with the User's Manual.
5. A user who is not a consumer within the meaning of the Act of April 23, 1964. Civil Code, forfeits the warranty on the Product in which:
- serial numbers, date markings and nameplates have been removed, altered or damaged by the User;
- seals have been damaged by the User or bear signs of tampering by the User.
6. Note: Activities related to the daily operation of the Product, resulting, among other things, from the User's Manual, shall be performed by the User on his/her own and at his/her own expense.

IV. Complaint procedure

1. In the event that the Product is found not to be working properly, make sure that all the operations specified in particular in the User's Manual have been performed correctly before making a claim.
2. It is recommended to make a complaint immediately, preferably within 7 days of noticing a defect in the Product. The User, who is not a consumer within the meaning of the Act of April 23, 1964. Civil Code, loses his/her rights under this warranty if he/she fails to report a complaint within 7 days.
3. Claims may be filed, among others, at the point of purchase of the Product, at the warranty service or in writing to the address: Dedra Exim Sp. z o.o., ul. 3 Maja 8, 05-800 Pruszków.

4. The user may file a complaint using the form available on the website www.dedra.pl. ("Warranty Claim Form").
5. Addresses of warranty services for specific countries are available at www.dedra.pl. In the absence of a warranty service for a particular country, warranty claims are recommended to be addressed to: Dedra Exim Sp. z o.o. ul. 3 Maja 8, 05-800 Pruszków (Poland).
6. With a view to the safety of the User, it is prohibited to use a defective Product.
7. Caution: using a defective Product is dangerous to the health and life of the User.
8. The fulfillment of the obligations under the warranty will be carried out within 14 working days from the date of delivery of the claimed Product by the User.
9. Before delivering the defective Product for complaint, it is recommended to clean it. The Product under complaint is recommended to be carefully protected against damage in transit (it is recommended to deliver the Product under complaint in its original packaging).
10. The warranty period shall be extended by the time during which, due to a defect in the Product covered by the warranty, the User could not use it.
The warranty does not exclude, limit or suspend the User's rights under the warranty provisions for defects of the sold thing.

Pursuant to Article 13 (1) and (2) of Regulation (EU) 2016/679 of the European Parliament and of the Council of April 27, 2016 on the protection of natural persons with regard to the processing of personal data and on the free movement of such data and repealing Directive 95/46/EC (hereinafter: "RODO"), we inform you of the following

1. The administrator of your personal data provided in the form is DEDRA-EXIM sp. z o.o. with its registered office in Pruszkow , 3 Maja Street 8, 05-800 Pruszkow (hereinafter: "Administrator").
2. Your data will be processed solely for the purpose of carrying out the warranty procedure for the device in accordance with Article 6(1)(b) of the General Data Protection Regulation (hereinafter: "GDPR") Provision of data is voluntary, but necessary to carry out the warranty procedure.
3. Your data will be processed for the period of consideration of the execution of the warranty procedure and for archiving purposes in case of the need to defend against possible claims against the Administrator no longer than until their statute of limitations.
4. Your data may be disclosed only to entities processing data for the Administrator on the basis of a written contract of entrustment of personal data processing providing, among others, technical service, hosting or website maintenance, IT service, courier company. The Administrator's suppliers are obliged to ensure data security and meet the requirements of the applicable law related to personal data protection and may not use the entrusted personal data for purposes other than those specified in the contract with the Administrator.
5. Your data will not be processed by automated means including profiling and will not be transferred to a third country/international organization.
6. You have the right to access the content of your data and the right to rectify, erase, restrict processing, the right to data portability, the right to object, at any time.
7. For all matters related to the processing of your personal data by the Administrator, you can contact at the following email address: daneosobowe@dedra.pl;
8. You have the right to lodge a complaint with the data protection authority;

CZ Obsah

1. Fotografie a obrázky
2. Podrobné bezpečnostní předpisy
3. Popis zařízení
4. Určení zařízení
5. Omezení použití
6. Technické údaje
7. Příprava k práci
8. Zapnutí zařízení
9. Používání zařízení
10. Běžné servisní činnosti
11. Náhradní díly a příslušenství
12. Svépomocné odstraňování poruch
13. Kompletace zařízení
14. Informace pro uživatele o likvidaci elektrických a elektronických zařízení

Prohlášení o shodě naleznete v prostorách výrobce. Pro získání prohlášení o shodě kontaktujte prosím společnost Dedra Exim Sp. z o.o.
Všeobecné bezpečnostní předpisy jsou v návodu zahrnuty jako samostatná brožura.

⚠ POZOR Při práci s přístrojem je doporučeno vždy dodržovat základní bezpečnostní pokyny, aby se vyhnulo vzniku požáru, poranění elektrickým proudem nebo mechanickému poškození. Před zprovozněním přístroje seznamte se prosím s obsahem Návodu k obsluze. Uchovejte prosím Návod k obsluze, Návod o bezpečnostních pokynech a Prohlášení o shodě. Důsledné dodržování pokynů a doporučení uvedených v Návodu k obsluze pozitivně ovlivní životnost Vašeho přístroje.

⚠ POZOR Během práce bezpodmínečně dodržujte pokyny obsažené v Návodu k bezpečnosti práce Návod k bezpečnosti práce je přiložen k přístroji jako samostatná brožura a je třeba jej uchovat. V případě předání přístroje jiné osobě, předejte ji také Návod k obsluze, Návod k bezpečnosti práce a Prohlášení o shodě. Společnost Dedra Exim nenese odpovědnost za nehody vzniklé v následku nedodržování bezpečnostních pokynů.Podrobně přečtěte všechny bezpečnostní pokyny a návody k obsluze. Nedodržování varování a návodů může mít za následky poranění elektrickým proudem, požár a/nebo vážná zranění. Uchovejte všechny návody, bezpečnostní pokyny a prohlášení o shodě pro budoucí potřeby.

⚠ POZOR Zařízení z řady SAS+ALL bylo navrženo tak, aby fungovalo pouze s jednotkami SAS+ALL. Baterie Li-Ion a nabíječka nejsou součástí zakoupeného zařízení a je třeba je zakoupit samostatně. Použití jiných baterií je zakázáno.

2. Podrobné bezpečnostní předpisy

- Opravy lampy mohou provádět výhradně kvalifikované osoby, které mají potvrzené kvalifikace.
- Nemodifikujte a nepředělávejte lampy.
- Před připojením do napájení vyčistěte lampu z případných znečištění (především z oleje a dalších tekutin), utřete dosucha.
- Lampu používejte v místech, které zajišťují bezpodmínečné bezpečí (požárové, elektrické apod.).
- Nepracujte s lampou s poškozeným krytem, kryt bezpodmínečně vyměňte na nový. Nepoužívejte lampu bez krytu.
- Pokud je lampa vybavena nabíječkou, používejte pouze originální nabíječku.
- Světelná emise může způsobovat podráždění nebo poškození zraku, proto se nedívejte přímo do svítící lampy LED.
- Nepoužívejte lampu poblíž tepelných zdrojů.
- Před zapojením lampy do sítě se ujistíte, že je napětí elektrické sítě shodné s napětím uvedeným na výrobním štítku.
- Před zapojením lampy zkontrolujte stav rozvinutého napájecího vodiče. Nezapínejte lampu v případě, že je vodič poškozený. Nevyměňujte sami napájecí vodič, lampu odevzdejte do servisu pro výměnu vodiče.
- Nepoužívejte lampu v kanálech dílny. Lampa není přizpůsobena k práci se stmívači.
- Nepoužívejte lampu poblíž otevřeného ohně, ve vysoké teplotě.
- Abyste se vyhnuli úrazu elektrickým proudem, nepolévejte vodou ani detergenty.
- Dávejte pozor, aby se vodič nedotýkal horkých prvků, např. dílů strojů. Vodič ukládejte daleko od ostrých hran a prvků.
- Světelný zdroj není vyměnitelný. Pokud životnost cyklu světelného zdroje skončí, vyměňte lampu za novou.

⚠ POZOR Avšak i když se přístroj používá v souladu s Návodem k obsluze, nelze se úplně vyhnout faktorům rizika spojeného s konstrukcí a určením přístroje. Vyskytují se obzvlášť tato rizika:

- úraz elektrickým proudem,
- podráždění nebo poškození zraku.

3. Popis zařízení

1. Otočný ovladač, 2. Spínač, 3. Zásuvka baterie, 4. Držák, 5. Držák.

4. Určení zařízení

Pracovní lampa je přenosným světelným zdrojem. Lampa je určena pro vnitřní i venkovní použití. Díky konstrukci se dobře osvědčí v dílnách během opravy automobilu, servisu strojů apod. Lampa je odolná vůči prachu, vodě a chemickým prostředkům. Použití energeticky úsporných diod LED způsobuje, že se lampa nenahřívá, je odolná vůči mechanickému úderu, jeho životnost je delší než u standardních světelných zdrojů.
Zařízení můžete používat pro renovační a stavební práce, v opravárenských dílnách, pro hobby použití se současným dodržováním podmínek používání a přípustných provozních podmínek uvedených v návodu k obsluze.

5. Omezení použití

Nepoužívejte lampu mimo místnosti. Lampa by neměla být jediným světelným zdrojem.
Zařízení používejte pouze v souladu s níže uvedenými „Přípustnými pracovními podmínkami".
Svépomocné změny mechanické a elektrické konstrukce, veškeré úpravy a servisní činnosti nepopsané v návodu k obsluze se budou považovat za protizákonné a způsobí okamžitou ztrátu záručních nároků a prohlášení o shodě ztratí platnost.

Přípustné pracovní podmínky
Chraňte před vlhkostí a srážkami.
Rozsah teploty nabíjení akumulátoru 10 - 30 ° C
Nevystavujte teplotám nad 45° C.

6. Technické údaje

Model	DED7071
Napájecí	18V D.C.
Jmenovitý výkon [W]	20
Světelný tok [lm]	1000/2000
Barevná teplota [K]	6500
oeficient výkonu PF	>0,9
Index podání barev CRI	Ra≥65
Životnost [h]	30000
Počet cyklů zapnuto/vypnuto	15000
Provozní teplota [C]	-15÷+40
Provozní teplota [°C]	120
Doba nahřívání lampy do 60 % plného světelného toku [s]	<1
Možnost stmívání	-
Stupeň ochrany proti přímému přístupu	IP20

7. Příprava k práci

POZOR **Všechny přípravné činnosti provádějte při zástrčce vytažené ze zásuvky.**

POZOR **Zařízení je součástí řady SAS+ALL, pokud jej chcete používat, sestavte jednotku skládající se ze zařízení, akumulátoru a nabíječky. Používání jiných akumulátorů a nabíječek je zakázáno.**

Instalace baterie

Nainstalujte baterii do zásuvky (obr. A, 3) - zcela ji zasuňte, ujistěte se, že je západka baterie zajištěna proti náhodnému uklouznutí během provozu.

Nastavení lampy

Použijte knoflíky (obr. A, 1.4) pro uvolnění držáku lampy (obr. A, 5). Umístěte je do pravého úhlu a potom utáhněte knoflíky.

Přístroj je připraven k práci

8. Zapnutí zařízení

POZOR **Před zprovozněním zařízení bezpodmínečně proveďte činnosti popsané v kapitole „Příprava k práci“.**

Chcete-li přístroj zapnout a vypnout, použijte spínač umístěný na krytu zařízení (obrázek A, 2)

10. Používání zařízení

Světlomet má dva režimy zametání, 1000 Lm a 2000 Lm. Na skříni přístroje je spínač (obr. A, 2). Přepnutím do polohy I aktivujete režim 1000 Lm, zatímco v poloze II - 2000 Lm. Pro vypnutí zdroje světla nastavte přepínač do polohy O.

POZOR **Vyzařování světla může způsobit podráždění očí nebo poškození, takže se nedívejte přímo do LED lampy.**

11. Běžné servisní činnosti

POZOR **Všechny servisní činnosti provádějte při zástrčce vytažené ze zásuvky.**

Po každém použití:

- Vyjměte baterii ze zásuvky, aby nedošlo k náhodnému zapnutí neoprávněnými osobami nebo při přenosu.
- K čištění lampy použijte měkký, vlhký hadřík. Nepoužívejte chemické látky.

Skladování a přeprava

Pokud přístroj nepoužíváte, odpojte jej od sítě, mimo dosah dětí, na suchém a větraném místě. Zařízení a další prvky uvedené ve vychystávání by měly být přepravovány co nejvíce v originálním balení, a to způsobem, který nepoškozuje: vlhkost, atmosférické srážky, vysokou teplotu (nad 45 ° C), tlak, který může mít za následek mechanické poškození a další, pravděpodobně negativní.

12. Náhradní díly a příslušenství

Chcete-li zakoupit náhradní díly a příslušenství, kontaktujte servis Dedra-Exim. Kontaktní údaje jsou uvedeny na 1. straně návodu.
Při objednávání náhradních dílů uveďte sériové číslo zařízení uvedené na výkonovém štítku a číslo dílu z technického výkresu.
V záruční době jsou opravy prováděny podle zásad uvedených v záručním listu. Reklamovaný výrobek odevzdejte k opravě na místě zakoupení (prodejce je povinen převzít reklamovaný výrobek) nebo zašlete do centrálního servisu Dedra-Exim nebo do servisu, který se nachází nejblíže místa bydliště (seznam servisů na www.dedra.pl). Přiložte vyplněný záruční list. Opravy po záruční době provádí centrální servis. Poškozený výrobek zašlete do servisu (náklady na zaslání hradí uživatel).

13. Samostatné odstraňování defektů

POZOR **Všechny servisní činnosti jako výměna kotouče, změna polohy pomocné rukojeti, úprava polohy krytu kotouče provádějte při vytažené zástrčce ze zásuvky.**

Problém	Příčina	Řešení
Zařízení nefunguje.	Baterie je vybitá.	Zkontrolujte stav nabití baterie, dobijte baterii.
	Baterie je špatně připojena	Zkontrolujte a opravte připojení baterie.
	Baterie je poškozená	Vyměňte baterii za pracovní.
	Poškozený spínač.	Odevzdejte přístroj pro servis.
	Poškozené zdroje světla	Odevzdejte přístroj pro servis

14. Kompletace zařízení

1. Dílenská lampa DED7071 - 1 ks

15. Informace pro uživatele o likvidaci elektrických a elektronických zařízení

(platí pro domácnosti)



Symbol uvedený na výrobcích nebo v průvodní dokumentaci označuje, že vadné elektrické nebo elektronické zařízení nesmí být likvidováno společně s domovním odpadem. Pokud potřebujete zlikvidovat, znovu použít nebo využít součástky, je správné je odnést na specializované sběrné místo, kde je přijmou zdarma. Informace o umístění sběrných míst pro použitá zařízení poskytují místní orgány, např. na svých internetových stránkách.
Správnou likvidáciou zariadenia je možné šetriť cenné zdroje a zabrániť negatívnym vplyvom na zdravie a životné prostredie v dôsledku možnej prítomnosti nebezpečných látok, zmesí a komponentov v zariadení
Za nesprávnou likvidaci odpadu hrozí sankce podle příslušných místních předpisů.
Uživatelé v zemích EU: Pokud potřebujete zlikvidovat elektrické nebo elektronické zařízení, obraťte se na nejbližší prodejní místo nebo na svého dodavatele, který vám poskytne další informace.
Likvidace v zemích mimo Evropskou unii: Tento symbol se vztahuje pouze na země Evropské unie. Pokud si přejete tento výrobek zlikvidovat, obraťte se na místní úřady nebo prodejce, aby vám sdělil správný způsob likvidace.

CZ

Záruční list
Pro

Katalogové číslo:
Sériové číslo: .....
(dále jen v**ýrobek**)

Datum zakoupení výrobku: ……

Razítko prodávajícího: ……..

Datum a podpis prodávajícího:.....

Prohlášení uživatele:

Potvrzuji, že jsem byl seznámen se záručními podmínkami a důsledky nedodržování pokynů uvedených v návodu k obsluze a záručním listu. Se záručními podmínkami souhlasím, což potvrzuji vlastnoručním podpisem:

....
datum a místo podpis uživatele

I. Odpovědnost za výrobek:

1. **Ručitel** – DEDRA EXIM Sp. z o.o. se sídlem v Pruszkowie, adresa: ul. 3 Maja 8, 05-800 Pruszków, KRS 0000062517, Obvodní soud pro hl. město Varšavu ve Varšavě, XIV. Hospodářský odbor Celostátního soudního rejstříku, DIČ 527-020-49-33, Základní kapitál: 100 980.00 zl.
2. Podle podmínek stanovených v tomto záručním listu ručitel poskytuje záruku na výrobek, pocházející z distribuce ručitele.
3. Záruční odpovědnost za vady se týká pouze vad vzniklých z příčin tkvících ve výrobku v okamžiku jeho vydání uživateli.
4. Uživatel má nárok na bezplatnou záruční opravu výrobku, pokud vada byla zjištěná v záruční době. Provedení opravy výrobku (způsob opravy) závisí na rozhodnutí ručitele. Pokud ručitel nemůže provést opravu, vyhrazuje si právo na výměnu vadné součásti nebo celého výrobku za bezvadný, snížení ceny výrobku nebo odstoupení od smlouvy.
5. Vůči uživateli, který není spotřebitelem ve smyslu zákona ze dne 23. dubna 1964 občanský zákoník, je odpovědnost Ručitele za škody vyplývající z této záruky a/nebo v souvislosti s jejím uzavřením a plněním, bez ohledu na právní titul, omezena maximálně do výše hodnoty vadného výrobku.

II. Záruční doba:

Součásti výrobku, na které se vztahuje záruka	**Doba trvání záruční ochrany**
Dílenská lampa	36 měsíců, počítáno od data nákupu výrobku uvedeného v tomto záručním listu

III. Podmínky uplatňování záruky:

1. Předložení vyplněného záručního listu pro výrobek a doložení okolností nákupu výrobku, např. předložením paragonu, faktury atd. Pro správné vyřízení reklamace se doporučuje, abyste společně s výrobkem předali všechny součásti stanovené v kapitole „Kompletace“ výrobku uvedené v návodu k obsluze.
2. Dodržování pokynů uvedených v návodu k obsluze a záručním listu.
3. Záruka platí pouze na území Polska a EU.

IV. Záruka se nevztahuje na vady výrobku vzniklé zejména v následku:

1. Nedodržování podmínek stanovených v návodu k obsluze, zejména v rozsahu správného provozování, údržby a čištění;
2. Používání čisticích nebo ošetřovacích prostředků v rozporu s návodem k obsluze;
3. Nevhodného skladování a přepravování výrobku;
4. Svépomocných změn a/nebo úpravy výrobku, které nebyly dohodnuty s ručitelem;
5. Používání ve výrobku provozních materiálů v rozporu s návodem k obsluze.

Uživatel, který není spotřebitelem ve smyslu zákona ze dne 23. dubna 1964 občanský zákoník, ztratí záruku na výrobek, na kterém:

1. odstranil, změnil nebo poškodil sériová čísla, označení údajů a výkonové štítky;
2. plomby zostały uszkodzone przez Użytkownika lub noszą ślady manipulacji Użytkownika.

- **Upozornění!** Činnosti spojené s každodenní obsluhou výrobku, vyplývající mj. z návodu k obsluze, provádí uživatel ve vlastní režii a na své náklady.

V. Postup při reklamaci:

1. V případě zjištění nesprávného provozu výrobku se před nahlášením reklamace ujistěte, že jste provedli správně všechny činnosti podrobně popsané v návodu k obsluze.
2. Reklamaci nahlaste ihned, nejlépe do 7 dnů od data zjištění vady výrobku.
3. Uživatel, který není spotřebitelem ve smyslu zákona ze dne 23. dubna 1964 občanský zákoník, ztratí nárok na uplatnění záruky v případě nenahlášení reklamace do 7 dnů.
4. Reklamaci můžete nahlásit mj. v místě zakoupení výrobku, v záručním servisu nebo písemně na adresu: DEDRA EXIM Sp. z o.o., ul. 3 Maja 8, 05-800 Pruszków.
5. Reklamaci můžete nahlásit prostřednictvím formuláře dostupného na stránkách www.dedra.pl. („Formulář pro nahlášení reklamace“).

Adresy záručních servisů v jednotlivých státech jsou dostupné na stránkách www.dedra.pl. Pokud v daném státě není uveden servis, reklamační formulář zašlete na adresu: DEDRA EXIM Sp. z o.o., ul. 3 Maja 8, 05-800 Pruszków (Polska).
6. Z bezpečnostních důvodů je zakázáno používat vadný výrobek.
Upozornění!!! Používání vadného výrobku ohrožuje zdraví a život uživatele.
7. Povinnosti vyplývající ze záruky budou splněny do 14 pracovních dnů, počítáno ode dne doručení reklamovaného výrobku.
8. Vadný výrobek před odevzdáním do servisu vyčistěte. Reklamovaný výrobek důkladně zabezpečte proti poškození při přepravě (doporučuje se předat reklamovaný výrobek v originálním obalu).
9. Záruční doba se prodlužuje o dobu, během níž uživatel z důvodu vady výrobku, na kterou se vztahuje záruka, nemohl výrobek používat.
10. Záruka nevylučuje, neomezuje ani nepozastavuje nároky uživatele vyplývající z ručení za vady prodané věci.

V souladu s čl. 13 odst. 1 a 2 nařízení Evropského parlamentu a Rady (EU) 2016/679 ze dne 27. dubna 2016 o ochraně fyzických osob v souvislosti se zpracováním osobních údajů a o volném pohybu těchto údajů a o zrušení směrnice 95/46/ES Vás informujeme, že:
1. Správcem vašich osobních údajů uvedených ve formuláři je DEDRA-EXIM sp. z o.o. se sídlem v Pruszkowie, ul. 3 Maja 8, 05-800 Pruszków (dále jen: „Správce“).
2. Vaše údaje budou zpracovávány pouze pro účely provedení reklamačního řízení zařízení podle čl. 6 odst. 1 písm. b) obecného nařízení o ochraně osobních údajů (dále jen: „GDPR“) Poskytnutí údajů je dobrovolné, ale nezbytné k provedení reklamačního řízení.
3. Vaše údaje budou zpracovávány po dobu posouzení provedení reklamačního řízení a pro účely archivace v případě potřeby obrany proti eventuálním nárokům vůči Správci, nejdéle však do okamžiku jejich promlčení.
4. Vaše údaje mohou být zpřístupněny pouze subjektům, které zpracovávají údaje pro Správce na základě písemné smlouvy o pověření zpracováním osobních údajů, poskytujícím mj. technický servis, hosting nebo údržbu webových stránek, IT servis, kurýrní služby. Dodavatelé Správce jsou povinni zajistit ochranu údajů a splnit požadavky platného zákona souvisejícího s ochranou osobních údajů a nesmí využívat svěřené osobní údaje pro jiné účely než ty, které jsou uvedeny ve smlouvě se Správcem.
5. Vaše údaje nebudou zpracovávány automatizovaným způsobem, včetně profilování, a nebudou předávány do třetí země / mezinárodní organizaci.
6. Máte právo na přístup ke svým údajům a právo na jejich opravu, výmaz, omezení zpracování, právo na přenositelnost údajů, právo kdykoli vznést námitku.
7. Ve všech záležitostech souvisejících se zpracováním vašich osobních údajů Správcem nás můžete kontaktovat na e-mailové adrese: daneosobowe@dedra.pl.
8. Máte právo podat stížnost u úřadu příslušného pro ochranu osobních údajů.

SK Obshah

1. Obrázky a výkresy
2. Podrobné bezpečnostné predpisy
3. Popis zariadenia
4. Zamýšľané použitie zariadenia
5. Obmedzenie používania
6. Technické parametre
7. Príprava na prácu/používanie
8. Spúšťanie zariadenia
9. Používanie zariadenia
10. Priebežné obslužné činnosti
11. Náhradné diely, doplnky a príslušenstvo
12. Samostatné odstraňovanie porúch a problémov
13. Diely a časti zariadenia
14. Informácie pre používateľov o likvidovaní elektrických a elektronických zariadení

Vyhlásenie o zhode možno nájsť v priestoroch výrobcu. Pre získanie vyhlásenia o zhode kontaktujte prosím Dedra Exim Sp. z o.o.
Všeobecné bezpečnostné predpisy boli zahrnuté do návodu ako samostatná brožúra.

POZOR **Pri práci zariadením odporúčame dodržiavať základné zásady bezpečnosti pri práci, aby ste sa vyhli požiarom prípadne mechanickým úrazom. Pred použitím zariadenia sa, prosím, oboznámte s obsahom tohto Návodu na obsluhu Návod, prosím, uschovajte pre prípad použitia v budúcnosti. Prísne dodržiavanie pokynov a odporúčaní obsiahnutých v tomto Návode na obsluhu umožní predĺžiť životnosť Vašej pneumatickej zošívačky**

POZOR **Počas práce bezpodmienečne dodržujte pokyny a odporúčania uvedené v príručke bezpečnosti práce. Príručka bezpečnosti práce je pripojená k zariadeniu ako osobitná brožúra. Uchovajte ju pre prípadnú potrebu v budúcnosti. Ak zariadenie odovzdáte inej osobe, odovzdajte jej aj užívateľskú príručku, príručku bezpečnosti práce ako aj vyhlásenie o zhode. Spoločnosť DEDRA EXIM nezodpovedá za havárie a úrazy, ktoré vznikli následkom nedodržiavania pokynov bezpečnosti práce.Dôkladne sa oboznámte s bezpečnostnou a s užívateľskou príručkou. Nedodržiavanie výstrah, varovaní a pokynov môže viesť k úrazu, k zásahu el. prúdom, k požiaru a/alebo iným vážnym úrazom. Všetky príručky a vyhlásenie o zhode zachovajte, pre prípadnú potrebu v budúcnosti.**

POZOR **Zariadenie z linky SAS+ALL bolo navrhnuté tak, aby pracovalo len s batériami SAS+ALL. Batéria Li-Ion a nabíjačka nie sú súčasťou zakúpeného zariadenia a mali by ste si ho zakúpiť samostatne. Používanie iných batérií je zakázané.**

2. Podrobné bezpečnostné predpisy

- Opravy lampy môžu vykonávať len a výlučne kvalifikované osoby, ktoré vlastnia príslušné potvrdené kvalifikácie.
- Zakazuje sa zmena a prerábanie lámp.
- Pred pripojením do napájania lampu očistite z prípadných nečistôt (najmä z oleja a iných kvapalín), utrite do sucha.
- Lampu používajte v miestach, ktoré zaručujú bezvýhradnú bezpečnosť (požiarnu, elektrickú a pod.)
- Nepracujte s lampou, ktorá má poškodený kryt, kryt bezvýhradne vymeňte za nový. Nepoužívajte lampu bez krytu.
- Pokiaľ je lampa vybavená nabíjačkou, tak používajte len originálnu nabíjačku.
- Vyžarovanie svetla môže spôsobiť podráždenie alebo poškodenie zraku, preto sa nesmie priamo pozerať do svietiacej LED lampu.
- Lampu nepoužívajte v blízkosti tepelných zdrojov.
- Pred zapojením lampy do siete sa uistite, že napätie v elektrickej sieti je zhodné s napätím uvedeným na menovitej tabuľke.
- Pred zapojením lampy skontrolujte stav rozvinutého napájacieho kábla. Lampu nezapínajte v prípade poškodenia kábla. Samostatne nevymieňajte napájací kábel, lampu odovzdajte do opravy za účelom výmeny kábla.
- Lampu nepoužívajte v dielenských kanáloch.
- Lampa nie je prispôsobená na prácu so stmievačom, nepoužívajte stmievače.
- Lampu nepoužívajte v blízkosti zdrojov otvoreného ohňa, vo vysokej teplote.
- Za účelom vyhnutiu sa zásahu elektrickým prúdom, nepolievajte vodou ani čistiacim prostriedkom.
- Dávajte pozor, aby kábel sa nedotýkal horúcich dielov, napr. častí strojov. Kábel pokladajte zďaleka od ostrých okrajov a dielov.
- Vir svetlobe ni zamenljiv. Če se življenjski cikel svetlobnega vira konča, zamenjajte žarnico z novo.

POZOR **Aj keď zariadenie je používané zhodne s Návodom na Obsluhu, nie je možné úplné odstránenie činiteľa rizika spojeného s konštrukciou a určením zariadenia. Najmä sa vyskytujú nasledujúce riziká:**

- zásah elektrickým prúdom
- podráždenia alebo poškodenia zraku

3. Opis zariadenia

1. Číselník konzoly, 2. Spínač, 3. Zásuvka pre batériu, 4. Číselník konzoly, 5. Konzola.

4. Použitie zariadenia

Dielenská lampa je prenosným svetelným zdrojom. Lampa je určená pre vnútorné aj vonkajšie použitie. Vďaka konštrukcii sa dobre hodí do dielní počas opráv automobilov, servisu strojov a pod. Použitie háku dovoľuje zavesiť lampu na mieste výhodnom pre vykonávanie práce. Lampa je odolná voči prachu, vode a chemickým prostriedkom. Použitie energeticky úsporných LED diód spôsobuje, že lampa sa nenahrieva, je odolná voči mechanickým úderom, jej životnosť je dlhšia ako majú štandardné svetelné zdroje.Zariadenie je určené na používanie pri rekonštrukčných a stavebných prácach, v dielňach a v servisoch, pri amatérskych prácach, pričom musia byť dodržiavané podmienky používania a prípustné prevádzkové podmienky, ktoré sú uvedené v užívateľskej príručke.

5. Obmedzenie používania

Lampu nepoužívajte v exteriéroch miestností. Lampa by nemala predstavovať jediný svetelný zdroj.Zariadenie sa môže používať iba v súlade pokynmi, ktoré sú uvedené v „Povolených prevádzkových podmienkach“.
Neautorizované zásahy a zmeny mechanickej konštrukcie a elektrických prvkov zariadenia, ako aj nedodržiavanie pokynov uvedených v používateľskej príručke, sú protiprávne a znamenajú okamžitú stratu Záručných práv a Vyhlásenie o zhode prestáva platiť.
V prípade použitia zariadenia v rozpore z jeho určením, alebo s pokynmi uvedenými v používateľskej príručke, záruka udelená na zariadenie prestáva automaticky platiť.

Prípustné pracovné podmienky
Chrániť pred vlhkosťou a zrážaním.
Rozsah teploty nabíjania akumulátora 10 - 30 ° C
Nevystavujte teplotám nad 45 ° C.

6. Technické údaje

Model	DED7071
Napájanie [V]	18V D.C.
Menovitý výkon [W]	20
Svetelný tok [lm]	1000/2000
Teplota farby [K]	6500
Účinník PF	>0,9
Index farebného podania CRI	Ra≥65
Trvanlivosť [h]	30000
Počet cyklov zapnutia / vypnutia	15000
Prípustná prevádzková teplota [°]	-15÷+40
Nom. uhol vyžarovania [°]	120
Doba zahrievania lampy na 60% celkového svetelného toku [s]	<1
Stmievanie	-
Stupeň ochrany	IP20

7. Príprava pred začatím práce

POZOR **Predtým, než zariadenie spustíte, bezpodmienečne vykonajte činnosti, ktoré sú opísané v kapitole „Príprava na prácu/používanie“.**

POZOR **Přístroj je součástí linky SAS+ALL, proto jej používejte, doplňte sadu, která se skládá z přístroje, baterie a nabíječky.**

Instalace baterie

Nainstalujte baterii do zásuvky (obr. A, 3) - zcela ji zasuňte, ujistěte se, že je západka baterie zajištěna proti náhodnému uklouznutí během provozu.

Nastavení lampy

Použijte knoflíky (obr. A, 1.4) pro uvolnění držáku lampy (obr. A, 5). Umístěte je do pravého úhlu a potom utáhněte knoflíky.
Přístroj je připraven k práci

8. Zapínanie zariadenia

POZOR **Před spuštěním zařízení je nutné provést činnosti popsané v kapitole "Příprava na práci".**

Chcete-li přístroj zapnout a vypnout, použijte spínač umístěný na krytu zařízení (obrázek A, 2)

9. Používanie zariadenia

Světlomet má dva režimy zametání, 1000 Lm a 2000 Lm. Na skříni přístroje je spínač (obr. A, 2). Přepnutím do polohy I aktivujete režim 1000 Lm, zatímco v poloze II - 2000 Lm. Pro vypnutí zdroje světla nastavte přepínač do polohy O.

POZOR **Vyzařování světla může způsobit podráždění očí nebo poškození, takže se nedívejte přímo do svítilny LED.**

10. Priebežné obslužné činnosti

POZOR **Všetky obslužné činnosti vykonávajte iba keď je zástrčka zariadenia vytiahnutá z el. zásuvky.**

Po každém použití:

- Vyjměte baterii ze zásuvky, aby nedošlo k náhodnému zapnutí neoprávněnými osobami nebo při přenosu.
- K čištění lampy použijte měkký, vlhký hadřík. Nepoužívejte chemické látky.

Skladování a přeprava

Pokud přístroj nepoužíváte, odpojte jej od sítě, mimo dosah dětí, na suchém a větraném místě. Zařízení a další prvky uvedené ve vychystávání by měly být přepravovány co nejvíce v originálním balení, a to způsobem, který nepoškozuje: vlhkost, atmosférické srážky, vysokou teplotu (nad 45 ° C), tlak, který může mít za následek mechanické poškození a další, pravděpodobně negativní

12. Náhradné diely a príslušenstvo

Zařízení z linky SAS+ALL může být vybaveno každou baterií z linky SAS+ALL. Pro výběr správné baterie a nabíječky doporučujeme, abyste si přečetli nabídku společnosti Dedra Exim na webových stránkách www.dedra.pl.
Pro nákup náhradních dílů a příslušenství se obraťte na servis Dedra Exim. Kontaktní údaje naleznete na první straně tohoto návodu.
Při objednávání náhradních dílů uveďte na typovém štítku číslo dílu a číslo dílu z montážního výkresu.
Během záruční doby jsou opravy prováděny za podmínek uvedených v záručním listu. Stěžovaný výrobek by měl být zaslán k opravě v místě nákupu (prodávající je povinen reklamovaný výrobek přijmout), zaslat do ústřední služby společnosti Dedra Exim nebo zaslat do služby nejbližší místu bydliště (seznam internetových stránek www.dedra.pl). Prosím, přiložte prosím vyplněný záruční list. Po uplynutí záruční doby provede opravu ústředna. Poškozený výrobek by měl být zaslán do služby (náklady na dopravu hradí uživatel).

13. Samostatné odstraňovanie porúch a problémov

POZOR **Predtým než začnete samostatne odstraňovať nejakú poruchu, zariadenie odpojte od el. napätia a skontrolujte, či sa nedá spustiť.**

Problém	Příčina	Riešenie
Zařízení nefunguje.	Baterie je vybitá.	Zkontrolujte stav nabití baterie, dobijte baterii.
	Baterie je špatně připojena	Zkontrolujte a opravte připojení baterie.
	Baterie je poškozená	Vyměňte baterii za pracovní.
	Poškozený spínač.	Odevzdejte přístroj pro servis.
	Poškozené zdroje světla	Odevzdejte přístroj pro servis

14. Diely zariadenia

1. Dílenská lampa DED7071 - 1 ks

15. Informácie pre užívateľov k likvidácii elektrických alebo elektronických zariadení

(platí pre domácnosti)



Symbol uvedený na výrobkoch alebo v sprievodnej dokumentácii označuje, že chybné elektrické alebo elektronické zariadenia sa nesmú likvidovať spolu s domovým odpadom. Ak potrebujete zlikvidovať, opätovne použiť alebo zhodnotiť komponenty, správne je odovzdať ich na špecializovanom zbernom mieste, kde ich prijmú bezplatne. Informácie o umiestnení zberných miest pre použité zariadenia poskytujú miestne orgány, napr. na svojich webových stránkach.
Správnou likvidáciou zariadenia je možné šetriť cenné zdroje a zabrániť negatívnym vplyvom na zdravie a životné prostredie v dôsledku možnej prítomnosti nebezpečných látok, zmesí a komponentov v zariadení.
Za nesprávnu likvidáciu odpadu hrozia sankcie podľa príslušných miestnych predpisov.
Používatelia v krajinách EÚ: Ak potrebujete zlikvidovať elektrické alebo elektronické zariadenie, obráťte sa na najbližšie predajné miesto alebo na svojho dodávateľa, ktorý vám poskytne ďalšie informácie.
Likvidácia v krajinách mimo Európskej únie: Tento symbol sa vzťahuje len na krajiny Európskej únie. Ak chcete tento výrobok zlikvidovať, obráťte sa na miestne úrady alebo predajcu, ktorý vám poskytne informácie o správnom spôsobe likvidácie.

SK

Záručný list
na

Katalógové č.:
Číslo šarže:.....
(ďalej len **Výrobok)**

Dátum nákupu výrobku: ……

Pečiatka predajcu: ……..

Dátum a podpis predajcu : .....

Vyhlásenie Užívateľa:

Potvrdzujem, že som bol oboznámený so záručnými podmienkami, ako aj s následkami nedodržiavania pokynov a odporúčaní, ktoré sú uvedené v užívateľskej príručke a v záručnom liste. Záručné podmienky sú mi známe, čo potvrdzujem vlastnoručným podpisom:

....
dátum a miesto podpis Užívateľa

I. Zodpovednosť za Výrobok:

1. **Ručiteľ** - spoločnosť „DEDRA EXIM sp. z o.o.“ sídliaca v meste: Pruszków, na adrese: ul. 3 Maja 8, 05-800 Pruszków, Poľsko, zapísaná do obchodného registra pod číslom KRS 0000062517 vedenom oblastným súdom pre hlavné mesto Varšava vo Varšave, 14. ekonomické oddelenie Štátneho súdneho registra, IČ DPH: PL 5270204933, základné imanie: 100 980,00 PLN.
2. Podľa podmienok stanovených týmto záručným listom Ručiteľ udeľuje záruku na Výrobok, pochádzajúci z distribúcie Ručiteľa.
3. Zodpovednosť na základe záruky sa vzťahuje iba na chyby, ktoré vznikli následkom príčin nachádzajúcich sa vo Výrobku v momente jeho vydania Užívateľovi.
4. Na základe záruky Užívateľ získava právo na bezplatnú opravu výrobku, ak sa chyba objaví počas trvania záručnej lehoty. Spôsob opravy Výrobku (metóda vykonania opravy) závisí od rozhodnutia Ručiteľa. V prípade, ak Ručiteľ uzná, že Výrobok sa nedá opraviť, Ručiteľ si vyhradzuje právo vymeniť chybný prvok alebo celý Výrobok na výrobok bez chýb, právo na zníženie ceny Výrobku alebo právo na odstúpenie od dohody.
5. Voči Užívateľovi, ktorý nie je konzumentom v zmysle zákona z 23. apríla 1964 Občiansky zákonník, zodpovednosť Ručiteľa za škody vyplývajúce z tejto záruky a/alebo ktoré súvisia s jej uzatvorením a realizáciou, bez ohľadu na právny základ, je obmedzená maximálne do výšky hodnoty chybného Výrobku.

II. Záručná lehota:

Prvky Výrobku na ktoré sa vzťahuje záruka	Trvanie záručnej ochrany
Dílenská lampa	36 mesiacov od dňa nákupu Výrobku, ktorý je uvedený v tomto záručnom liste

III. Podmienky využitia záruky:

1. Przedstawienie Užívateľ je povinný predstaviť vyplnený Záručný list výrobku, ako aj náležitý doklad o nákupe Výrobku, napr. predstavením pokladničného bloku, faktúry ap. Aby reklamačný proces prebiehal efektívne odporúčame, aby Užívateľ spolu s reklamovaným výrobkom doručil všetky prvky vymenované v kapitole užívateľskej príručky výrobku „Diely a časti“.
2. Užívateľ je povinný dodržiavať pokyny a odporúčania uvedené v užívateľskej príručke a v záručnom liste.
3. Záruka platí iba na území Poľskej republiky a členských štátov EÚ.

IV. Záruka sa nevzťahuje na chyby, ktoré vznikli (predovšetkým) následkom:

1. Nedodržania podmienok určených v užívateľskej príručke, predovšetkým podmienok správneho používania, prevádzky, údržby a čistenia
2. Použitia na čistenie alebo na údržbu nevhodných prípravkov, nezhodne s užívateľskou príručkou;
3. Nevhodného uchovávania a prepravy výrobku;
4. Vykonania neautorizovaných zmien a/alebo iných zásahov do výrobku, na ktoré výrobca nevyjadril súhlas;
5. Použitím vo výrobku/s výrobkom nevhodných prevádzkových materiálov, nezhodne s užívateľskou príručkou.

Užívateľ, ktorý nie je konzumentom v zmysle zákona z 23. apríla 1964 Občiansky zákonník, stráca záručné práva na výrobok, v ktorom:
1. sériové čísla, označenia dátumov a výrobné štítky boli odstránené, zmenené alebo poškodené;
2. boli poškodené plomby alebo sú na nich viditeľné stopy manipulácie.

Pozor! Činnosti súvisiace s každodennou obsluhou výrobku, vyplývajúce medzi iným z užívateľskej príručky, Užívateľ vykonáva vlastnými silami a na vlastné náklady.

V. Reklamačná procedúra:

1. V prípade, ak Užívateľ objaví, že Výrobok nefunguje správne, ešte pred zložením reklamácie je povinný uistiť sa, či boli náležite vykonané všetky stanovené činnosti, predovšetkým tie uvedené v užívateľskej príručke.
2. Reklamácia musí byť podaná bezodkladne, najlepšie v priebehu 7 dní od dňa, v ktorom sa prejavila (objavila) chyba Výrobku. Užívateľ, ktorý nie je konzumentom v zmysle zákona z 23. apríla 1964 Občiansky zákonník, stráca práva vyplývajúce z tejto záruky v prípade, ak reklamáciu nepodá v priebehu 7 dní od dňa, v ktorom sa prejavila (objavila) chyba Výrobku.
3. Reklamáciu môžete podať medzi inými na mieste, v ktorom ste výrobok kúpili, v záručnom servise alebo poštou na adresu: DEDRA EXIM sp. z o.o., ul. 3 Maja 8, 05-800 Pruszków, Poľsko.
4. Užívateľ môže podať reklamáciu prostredníctvom formulára, ktorý je dostupný na webovej stránke www.dedra.pl. („Formulár podania reklamácie na základe udelenej záruky").
5. Adresy záručných servisov v jednotlivých štátoch sú zverejnené na webovej stránke www.dedra.pl. V prípade, ak v danom štáte sa nenachádza záručný servis, odporúčame reklamovaný výrobok doručiť na adresu: DEDRA EXIM sp. z o.o. ul. 3 Maja 8, 05-800 Pruszków, Poľsko.
6. Vzhľadom na bezpečnosť Užívateľa, nefunkčný (chybný) výrobok sa v žiadnom prípade nesmie používať.
   Pozor!!! Používanie nefunkčného (chybného) výrobku je nebezpečné pre zdravie a život Užívateľov.
7. Povinnosti vyplývajúce z udelenej záruke budú vyplnené v lehote 14 pracovných dní počítajúc od dňa doručenia reklamovaného Výrobku Užívateľom.
8. Pred zaslaním reklamácie odporúčame reklamovaný Výrobok náležite očistiť. Odporúčame reklamovaný Výrobok dôkladne zabezpečiť pre prípadným poškodeniami počas prepravy (reklamovaný Výrobok odporúčame doručiť v originálnom obale).
9. Záručná lehota sa predlžuje o čas, počas ktorého Užívateľ následkom chyby (nefunkčnosti) výrobku, na ktorú sa vzťahovala záruka, nemohol Výrobok používať.
10. Záruka nevylučuje, neobmedzuje a ani nepozastavuje právo Užívateľa (kupujúceho) na základe príslušných predpisov o ručení za chyby predanej veci.

V súlade s článkom 13 ods. 1 a 2 nariadenia Európskeho parlamentu a Rady (EÚ) 2016/679 z 27. apríla 2016 o ochrane fyzických osôb pri spracúvaní osobných údajov a o voľnom pohybe takýchto údajov, ktorým sa zrušuje smernica 95/46/ES, vás informujeme

1. Správcom vašich osobných údajov, ktoré ste uviedli vo formulári, je spoločnosť „DEDRA-EXIM Sp. z o.o." so sídlom v meste Pruszków na adrese: ul. 3 Maja 8, 05-800 Pruszków, Poľsko (ďalej len: „Správca").
2. Vaše osobné údaje budú spracúvané výhradne s cieľom realizácie záručnej procedúry zariadenia, a to v súlade s článkom 6 ods. 1 písmeno b) všeobecného nariadenia o ochrane údajov (ďalej len: „GDPR"). Uvedenie osobných údajov je dobrovoľné, avšak nevyhnutné na realizáciu záručnej procedúry.
3. Vaše osobné údaje budú spracúvané počas posudzovania a realizácie záručnej procedúry, ako aj na archívne účely v prípade potreby obhajoby pred prípadnými nárokmi a požiadavkami voči Správcovi, avšak nie dlhšie až do momentu premlčania týchto nárokov a požiadaviek.
4. Vaše údaje môžu byť zverejnené výhradne len tým subjektom, ktoré spracúvajú tieto údaje v mene a pre Správcu, a to na základe písomnej dohody o zverení spracúvania osobných údajov, tzn. firmy, ktoré okrem iného poskytujú technický servis, hostingové služby alebo služby obsluhy webových stránok, IT obsluhy, ako aj kuriérskym firmám. Dodávatelia Správcu sú povinní zaručiť zabezpečenie údajov a splniť požiadavky platnej legislatívy ohľadne ochrany osobných údajov, a zverené osobnú údaje nesmú byť používané na iné účely než tie, ktoré stanovuje dohoda uzatvorená so Správcom.
5. Vaše údaje nebudú spracúvané automatickým spôsobom, vrátane rôznych foriem profilovania, ani nebudú odovzdané do tretieho štátu/medzinárodnej organizácii.
6. Máte právo na prístup k vašim osobným údajom, ako aj právo na ich opravenie, doplnenie, odstránenie, obmedzenie spracúvania, prenesenie údajov, podanie námietky, a to v ľubovoľnej chvíli.
7. Vo všetkých záležitostiach, ktoré súvisia so spracúvaním vašich osobných údajov Správcom, môžete sa na Správcu obrátiť písomne na e-mailovú adresu: daneosobowe@dedra.pl.
8. Máte právo podať sťažnosť príslušnému dozornému orgánu, ktorý zodpovedá za dohľad nad ochranou osobných údajov

LT Turinys

1. Nuotraukos ir schemos
2. Detalios saugos taisyklės
3. Įrenginio aprašymas
4. Įrenginio paskirtis
5. Naudojimo apribojimai
6. Techniniai duomenys
7. Paruošimas darbui
8. Įrenginio įjungimas
9. Įrenginio naudojimas
10. Einamieji priežiūros veiksmai
11. Atsarginės dalys ir priedai
12. Savarankiškas gedimų šalinimas
13. Įrenginio komplektacija
14. Informacija vartotojams apie elektros ir elektroninių įrenginių utilizavimą
15. Garantinis lapas

Atitikties deklaraciją galima rasti gamintojo patalpose. Norėdami gauti atitikties deklaraciją, kreipkitės į Dedra Exim Sp. z o.o.
Bendrosios saugos taisyklės buvo įtrauktos į instrukcijas kaip atskirą brošiūrą.

DEMESIO **Naudojantis prietaisu rekomenduojama visada laikytis pagrindinių darbo saugos taisyklių siekiant sumažinti gaisro, elektros smūgio ar mechaninio sužalojimo galimybę. Prieš pradedami naudotis įranga, susipažinkite su naudojimo instrukcijos turiniu. Išsaugokite naudojimo instrukciją, darbo saugos instrukciją ir Atitikties deklaraciją. Griežtai laikydamiesi nurodymų ir patarimų pateiktų naudojimo instrukcijoje galėsite ilgai naudotis prietaisu.**

DEMESIO **Darbo metu reikia besąlygiškai laikytis darbo saugos instrukcijos nurodymų. Darbo saugos instrukcija yra pridėta prie prietaiso kaip atskira brošiūra ir būtina ją išsaugoti. Perduodant prietaisą kitam asmeniui, būtina kartu perduoti eksploatavimo instrukciją, darbo saugos instrukciją ir atitikties deklaraciją. Įmonė „Dedra Exim" neatsako už nelaimingus atsitikimus, įvykusius dėl darbo saugos nurodymų nesilaikymo. Reikia įdėmiai perskaityti visas saugumo instrukcijas ir aptarnavimo instrukcijas. Nurodymų ir įspėjimų nesilaikymas gali atvesti prie trenkimu elektros srove, gaisro ir / arba rimtų kūno sužalojimų. Išsaugokite visas instrukcijas, saugumo instrukcijas ir atitikties deklaraciją naudojimui ateityje.**

DEMESIO **SAS+ALL linijos įrenginys sukurtas veikti tik su SAS+ALL baterijų paketais. Ličio jonų baterija ir įkroviklis nėra įsigytos įrangos dalis ir turi būti įsigyti atskirai. Kitų baterijų naudojimas draudžiamas.**

2. Detalios darbo saugos taisyklės

- Šviestuvus gali remontuoti tik kvalifikuoti asmenys, turintys tinkamus ir patvirtintus reikalavimus.
- Nebandykite modifikuoti ar keisti lempų.
- Prieš prijungdami prie maitinimo šaltinio, išvalykite bet kokio purvo (ypač aliejaus ir kitų skysčių) lempą, nuvalykite.
- Naudokite lempą tokiose vietose, kuriose užtikrinamas absoliutus saugumas (gaisras, elektrinis ir tt)
- Nenaudokite lempos su pažeistu dangteliu, pakeiskite dangtelį nauju. Nenaudokite lempos be dangčio.
- Jei lempoje yra įkroviklis, naudokite tik originalų įkroviklį.
- Šviesos išsiskyrimas gali sukelti akių dirginimą ar sugadinimą, todėl nelieskite tiesioginės šviesos diodų lempos.
- Nenaudokite lempos šalia šilumos šaltinių.
- Nenaudokite lempos dirbtuvėse.
- Lemputė nėra pritaikyta dirbti su reguliatoriumi, nenaudokite reguliatorių.
- Nenaudokite lempos šalia atviros liepsnos šaltinių aukštoje temperatūroje.
- Kad išvengtumėte elektros smūgio, nedėkite vandens ar ploviklio
- Šviesos šaltinis nekeičiamas. Jei baigiasi šviesos šaltinio gyvavimo ciklas, pakeiskite lempą nauju.

DEMESIO **Tačiau, net jei prietaisas naudojamas pagal instrukcijų vadovą, neįmanoma visiškai pašalinti rizikos veiksnio, susijusio su prietaiso konstrukcija ir paskirtimi. Visų pirma kyla šios rizikos:**

- akių dirginimas ar pažeidimas

3. Įrenginio aprašymas

1. Kronšteino rinkiklis, 2. Jungiklis, 3. Akumuliatoriaus lizdas, 4. Kronšteinas, 5. Laikiklis.

4. Įrenginio paskirtis

Seminaro lempa yra nešiojamasis šviesos šaltinis. Lemputė skirta naudoti viduje ir lauke. Dėl savo konstrukcijos jis puikiai veikia dirbtuvėse automobilių remonto, mašinų priežiūros ir kt. Metu. Lempos yra atsparios dulkėms, vandeniui ir chemikalams. Naudojant energiją taupančius šviesos diodus lempa nešilsta, yra atsparus mechaniniam smūgiui, jo tarnavimo laikas ilgesnis nei standartiniai šviesos šaltiniai.
Leidžiama naudoti įrenginį remonto ir statybos darbuose, remonto servisuose, mėgėjiškuose darbuose, jei yra laikomasi naudojimo sąlygų ir leistinų darbo sąlygų, nurodytų Naudojimo instrukcijoje.

5. Naudojimo apribojimai

Nenaudokite lempos lauke. Lempos neturėtų būti vienintelis šviesos šaltinis.
Savavališkas mechaninės ir elektros sandaros keitimas, bet kokios modifikacijos, priežiūros veiksmai, kurie nėra aprašyti Naudojimo instrukcijoje, bus laikomi neteisėtais, kurie nedelsiant anuliuoja atitikties deklaraciją ir garantines teises.
Naudojant įrenginį ne pagal paskirtį arba kitaip, negu yra nurodyta Naudojimo instrukcijoje, Garantinės teisės yra nedelsiant anuliuojamos.
Leistinos darbo sąlygos

Leistinos darbo sąlygos
Apsaugokite nuo drėgmės ir kritulių.
Akumuliatoriaus įkrovimo temperatūros intervalas nuo 10 iki 30 ° C
Nelaikykite aukštesnėje kaip 45° C temperatūroje.

6. Techniniai duomenys

Modelis	DED7071
Maitinimo šaltinis [V]	18V D.C.
Nominali galia [W]	20
Šviesos srautas [lm]	1000/2000
Spalvos temperatūra [K]	6500
Galios koeficientas PF	>0,9
Spalvų atvaizdavimo indeksas CRI	Ra≥65
Patvarumas [h]	30000
Įjungimo / išjungimo ciklų skaičius	15000
Leistina darbinė temperatūra [°]	-15÷+40

Nom. spinduliavimo kampas [°]	120
Lempos pašildymo laikas iki 60% viso šviesos srauto [s]	<1
Tamsos	-
Apsaugos laipsnis	IP20

7. Pasiruošimas darbui

DEMESIO **Prietaisas yra SAS+ALL linijos dalis, todėl jį naudoti, užpildykite rinkinį, kurį sudaro prietaisas, akumuliatorius ir įkroviklis.**

Šiame skyriuje aprašyti veiksmai turi būti atliekami atjungus įrenginį nuo maitinimo šaltinio.

Akumuliatoriaus montavimas

Įdėkite akumuliatorių į lizdą (A, 3 pav.) - įdėkite jį pilnai, įsitikinkite, kad akumuliatoriaus fiksatorius apsaugo nuo atsitiktinio nuslydimo veikimo metu.

Lempos nustatymas

Naudokite rankenėles (Pav. A, 1.4), kad atlaisvintumėte lempos laikiklį (Pav. A, 5). Padėkite jį stačiu kampu, tada priveržkite rankenėles.
Prietaisas paruoštas darbui

8. Įrenginio įjungimas

DEMESIO **Prieš įjungiant įrenginį, reikia besąlygiškai atlikti veiksmus, aprašytus skirsnyje „Paruošimas darbui".**

Norėdami įjungti ir išjungti įrenginį, naudokite jungiklį, esantį įrenginio korpuse (A, 2 pav.)

9. Įrenginio naudojimas

Prožektorius turi du šlavimo režimus: 1000 Lm ir 2000 Lm. Įrenginio korpuse yra jungiklis (A, 2 pav.). Perjungus jį į I padėtį, bus įjungtas 1000 Lm režimas, o II - 2000 Lm padėtyje. Norėdami išjungti šviesos šaltinį, nustatykite jungiklį į padėtį O.
Šviesos išsiskyrimas gali sukelti akių dirginimą ar sugadinimą, todėl nelieskite tiesioginės šviesos diodų lempos.

10. Einamieji priežiūros veiksmai

DEMESIO **Visi aptarnavimo veiksmai turi būti atliekami išėmus kištuką iš rozetės.**

Po kiekvieno naudojimo:

- Išimkite akumuliatorių iš lizdo, kad netyčia neįsijungtų arba persiųstų.
- Šviesą valykite švelniu, drėgnu skudurėliu. Nenaudokite cheminių medžiagų.

Sandėliavimas ir transportavimas

Kai prietaisas nenaudojamas, laikykite jį atjungtą nuo maitinimo šaltinio, vaikams nepasiekiamoje vietoje, sausoje ir vėdinamoje vietoje. Įrenginys ir kiti elementai, paminėti skynimo metu, turi būti kiek įmanoma gabenami į originalią pakuotę tokiu būdu, kuris jiems nepažeistų, pavyzdžiui: drėgmė, atmosferos krituliai, aukšta temperatūra (virš 45 ° C), slėgis, galintis sukelti mechaninius pažeidimus, ir kiti, gali turėti neigiamą poveikį

11. Atsarginės dalys ir priedai

Įrenginys iš SAS+ALL linijos gali būti aprūpintas kiekviena baterija iš SAS+ALL linijos. Norint pasirinkti tinkamą akumuliatorių ir įkroviklį, rekomenduojame perskaityti Dedra Exim pasiūlymą tinklalapyje www.dedra.pl
Norint įsigyti atsargines dalis arba priedus, reikia susisiekti su „Dedra-Exim" servisu. Kontaktiniai duomenys yra instrukcijos 1 psl.
Užsakant atsargines dalis, prašome nurodyti partijos numerį, nurodytą informacinėje lentelėje, ir dalies numerį, nurodytą sandaros schemoje.
Garantiniame laikotarpyje remontai yra atliekami remiantis Garantiniame lape nurodytomis sąlygomis. Prašome pateikti produktą, dėl kurio yra pateikiama pretenzija, remontui jo pirkimo vietoje (pardavėjas privalo priimti tokį produktą), atsiųsti jį į „Dedra-Exim" centrinį servisą arba kitą, kuris yra arčiausiai jūsų (servisų sąrašas yra svetainėje www.dedra.pl). Prašome pridėti užpildytą garantinį lapą. Garantiniame laikotarpyje remontą atlieka Centrinis servisas. Sugedusi produktą reikia išsiųsti į servisą (siuntimo išlaidas padengia vartotojas).

12. Savarankiškas gedimų šalinimas

Dėmesio: prieš pradedant savarankiškai šalinti gedimus, reikia išjungti įrenginį iš rozetės ir įsitikinti, kad jis neveikia.

Problema	Priežastis	Sprendimas
Prietaisas neveikia.	Akumuliatorius išsikrovęs.	Patikrinkite akumuliatoriaus įkrovos būseną, įkraukite.
	Baterija blogai prijungta	Patikrinkite ir pataisykite akumuliatoriaus jungtį.
	Akumuliatorius sugadintas	Pakeiskite akumuliatorių darbiniu.
	Pažeistas jungiklis.	Perkelkite prietaisą į tarnybą.
	Pažeisti šviesos šaltiniai	Perkelkite prietaisą į tarnybą

14. Įrenginio komplektacija

1. Dirbtuvių lempa DED7071 - 1 elementas

15. Informacija naudotojams apie sunaudotos įrangos utilizavimą

(taikoma namų ūkiams)



Ant gaminių arba pridedamuose dokumentuose nurodytas simbolis rodo, kad sugedusios elektros ar elektroninės įrangos negalima išmesti kartu su buitinėmis atliekomis. Jei norite atsikratyti, pakartotinai panaudoti ar utilizuoti komponentus, teisinga juos nuvežti į specializuotą surinkimo punktą, kur jie bus priimti nemokamai. Informaciją apie naudotos įrangos surinkimo vietas teikia vietos valdžios institucijos, pvz., savo interneto svetainėse.
Teisingas produkto utilizavimas padeda išsaugoti gamtos išteklius ir išvengti neigiamų padarinių žmonių sveikatai ir aplinkai, galinčių atsirasti dėl produkte esančių potencialiai pavojingų medžiagų, mišinių ir sudedamųjų dalių.
Už netinkamą atliekų šalinimą gresia baudos pagal atitinkamus vietos teisės aktus.
ES šalių naudotojai: Jei norite išmesti elektros ar elektroninę įrangą, kreipkitės į artimiausią prekybos vietą arba tiekėją, kuris jums suteiks daugiau informacijos. šalinimas ne Europos Sąjungos šalyse: Šis simbolis taikomas tik Europos Sąjungos šalims. Jei norite išmesti šį gaminį, kreipkitės į vietos valdžios institucijas arba pardavėją dėl tinkamo šalinimo būdo.

LT

Garantinis lapas

Katalogo Nr:
Partijos numeris: .....
(toliau – **Produktas**)

Produkto pirkimo data : ……

Pardavėjo antspaudas : ……..

Pardavėjo parašas ir data : .....

Vartotojo pareiškimas:

Patvirtinu, kad buvau informuotas apie garantijos sąlygas ir taisyklių, išvardytų Naudojimo instrukcijoje ir Garantiniame lape, nepaisymo pasekmes. Šios garantijos sąlygos yra man žinomos, ką patvirtinu savo parašu:

....
data ir vieta vartotojo parašas

I. Atsakomybė už Produktą:

1. **Garantijos suteikėjas** – „DEDRA EXIM" Sp. z o.o. su būstine adresu: ul. 3 Maja 8, 05-800 Pruškuvas, KRS 0000062517, Varšuvos apylinkės teismas, Valstybinio teismo registro XIV ūkinis skyrius, Mokesčiu mokėtojo kodas 527-020-49-33, Įstatinis kapitalas: 100 980,00 PLN.
2. Šiame garantiniame lape nurodytomis sąlygomis Garantijos suteikėjas suteikia garantiją Produktui iš Garantijos suteikėjo asortimento.
3. Garantijos pagrindu atsakomybė yra priimama tik už defektus, esančius Produkte jo išdavimo Vartotojui metu.
4. Garantijos pagrindu Vartotojas gauna teisę nemokamai suremontuoti Produktą, jei defektas buvo aptiktas garantijos galiojimo metu. Apie Produkto remonto būdą (remonto atlikimo metodą) sprendžia Garantijos suteikėjas. Jei Garantijos suteikėjas nuspręstų, kad remontas yra neįmanomas, Garantijos suteikėjas pasilieka sau teisę pakeisti elementą su defektu arba visą Produktą kitu, veikiančiu teisingai, sumažinti Produkto kainą arba anuliuotu sutartį.
5. Vartotojo, kuris pagal 1964 m. balandžio 23 d. Civilinį kodeksą nėra laikomas vartotoju, atveju Garantijos suteikėjo atsakomybė dėl kompensacijos, susijusi su šia garantija ir (arba) jos sudarymu ir vykdymu, nepriklausomai nuo formos, yra apribota iki maksimaliai Produkto su defektu vertės.

II. Garantijos laikotarpis:

Produkto elementai, kuriems veikia garantija	Garantinės apsaugos trukmė
Dirbtuvių lempa	36 mėnesiai, skaičiuojant nuo Produkto pirkimo datos, nurodytos šiame Garantiniame lape

III. Naudojimosi garantija sąlygos:

1. Vartotojas privalo patiekti užpildytą Produkto Garantinį lapą ir Produkto pirkimą patvirtinantį dokumentą (pvz. kasos čekis, sąskaita-faktūra ir pan.). Tam, kad pretenzijos nagrinėjimo procesas vyktų sklandžiai, rekomenduojama, kad Vartotojas kartu su Produktu perduotų visus elementus, nurodytus „Komplektacijos sąraše", esančiame Naudojimo instrukcijoje.
2. Vartotojas privalo laikytis Naudojimo instrukcijoje ir Garantiniame lape nurodytų rekomendacijų.
3. Garantija galioja tik Lenkijos Respublikos ir ES teritorijoje.

IV. Garantija neapima Produkto defektų, atsiradusių dėl to, kad:

1. Vartotojas nesilaikė sąlygų, nurodytų Naudojimo instrukcijoje, ypač susijusių su teisingu naudojimu, priežiūra ir valymu;
2. Vartotojas naudojo priežiūros ar valymo priemones, neatitinkančias sąlygas nurodytas Naudojimo instrukcijoje;
3. Vartotojas netinkamai sandėliavo ir transportavo Produktą;
4. Vartotojas savarankiškai keitė ir (arba) modifikavo Produktą, negavęs Garantijos suteikėjo sutikimo;
5. Vartotojas naudojo Produkte eksploatacines medžiagas, neatitinkančias Naudojimo instrukcijos sąlygų.

Vartotojas, kuris pagal 1964 m. balandžio 23 d. Civilinį kodeksą nėra laikomas vartotoju, praranda garantiją Produktui, jei:

1. Vartotojas pašalino, pakeitė arba sugadino serijos numerius, datas ir informacines lenteles;
2. Vartotojas pažeidė plombas arba ant jų matosi Vartotojo veiksmų pėdsakai.

Dėmesio! Veiksmus, susijusius su kasdieniu Produkto aptarnavimu, nurodytu pvz. Naudojimo instrukcijoje, Vartotojas atlieka pats ir savo sąskaita.

V. Pretenzijos pateikimo procedūra:

1. Pastebėjus, kad Produktas veikia neteisingai, prieš pateikiant pretenziją, reikia įsitikinti, kad visi veiksmai, aprašyti Naudojimo instrukcijoje, buvo atlikti teisingai.
2. Pretenziją rekomenduojama pateikti nedelsiant, geriausiai per 7 dienas nuo Produkto defekto aptikimo. Vartotojas, kuris pagal 1964 m. balandžio 23 d. Civilinį kodeksą nėra laikomas vartotoju, praranda garantiją Produktui, jei nepateikia pretenzijos per 7 dienas.
3. Pretenziją galima pateikti pvz. Produkto pirkimo punkte, garantiniame servise arba raštu adresu: „DEDRA EXIM" Sp. z o. o., ul. 3 Maja 8, 05-800 Pruškuvas.
4. Vartotojas gali pateikti pretenziją, pasinaudodamas blanku, kuris yra internetinėje svetainėje: www.dedra.pl (Pretenzijos garantiniame laikotarpyje pateikimo forma).
5. Garantinių servisų atskirose šalyse adresai yra nurodyti svetainėje: www.dedra.pl. Jei konkrečioje šalyje nebūtų garantinio serviso, pretenzijas dėl garantijos rekomenduojama siųsti adresu: „DEDRA EXIM" Sp. z o. o., ul. 3 Maja 8, 05-800 Pruškuvas, Lenkija.Mąjąc Dėl Vartotojo saugumo draudžiama naudoti Produktą su defektais.
6. Dėmesio!!! Produkto su defektais naudojimas kelia pavojų Vartotojo sveikatai ir gyvybei. Veiksmai, susiję su garantija, bus atlikti per 14 darbo dienų skaičiuojant nuo Produkto, dėl kurio yra pateikiama pretenzija, pristatymo dienos.
7. Prieš pristatant Produktą, dėl kurio yra pateikiama pretenzija, rekomenduojama jį nuvalyti.
8. Produktą, dėl kurio yra pateikiama pretenzija, reikia kruopščiai supakuoti, kad jis būtų apsaugotas nuo pažeidimų transporto metu – rekomenduojama pristatyti produktą originalioje pakuotėje.
9. Garantijos laikotarpis yra pratęsiamas tiek, kiek Vartotojas negalėjo juo naudotis dėl garantijos apimto defekto.
10. Gwarancja Ši garantija neriboja, neišskiria bei nesustabdo Vartotojo teisių dėl parduotos prekės neatitikimo arba prekės defekto.

Vadovaudamiesi 2016 m. balandžio 27 d. Europos Parlamento ir Tarybos reglamento (ES) 2016/679 dėl fizinių asmenų apsaugos tvarkant asmens duomenis ir dėl laisvo tokių duomenų judėjimo ir kuriuo panaikinama Direktyva 95/46/EB 13 straipsnio 1 ir 2 dalimis, informuojame, kad

1. Formoje pateiktų jūsų asmens duomenų valdytojas yra DEDRA-EXIM sp. z o.o., kurios registruota buveinė yra Pruszkowe, 3 Maja g. 8, 05-800 Pruszkow (toliau: "Administratorius").
2. Jūsų duomenys bus tvarkomi tik siekiant atlikti prietaiso garantijos procedūrą pagal Bendrojo duomenų apsaugos reglamento 6 straipsnio 1 dalies b punktą (toliau: „BDAR") Duomenys teikiami savanoriškai, tačiau jie būtini garantijos procedūrai
3. Jūsų duomenys bus tvarkomi garantijos procedūros vykdymo nagrinėjimo laikotarpiu ir archyvavimo tikslais, jei prireiktų apsiginti nuo galimų pretenzijų Administratoriui, bet ne ilgiau nei iki tol, kol joms įvyks senaties terminas.
4. Jūsų duomenys gali būti atskleisti tik tiems subjektams, kurie tvarko duomenis duomenų administratoriaus vardu pagal rašytinę asmens duomenų tvarkymo pavedimo sutartį, teikiančią: technines paslaugas, hosting'o ar interneto svetainės priežiūros paslaugas, IT paslaugas, kurjerių paslaugas. Administratoriaus tiekėjai privalo užtikrinti duomenų saugumą ir laikytis galiojančių teisės aktų reikalavimų, susijusių su asmens duomenų apsauga, ir negali naudoti patikėtų asmens duomenų kitais nei sutartyje su Administratoriumi nurodytais tikslais.
5. Jūsų duomenys nebus tvarkomi automatizuotomis priemonėmis, įskaitant profiliavimą, ir nebus perduodami trečiajai šaliai / tarptautinei organizacijai.
6. Bet kuriuo metu turite teisę susipažinti su savo duomenų turiniu ir teisę ištaisyti, ištrinti, apriboti duomenų tvarkymą, teisę į duomenų perkeliamumą, teisę prieštarauti bet kuriuo metu.
7. Visais klausimais, susijusiais su administratoriaus atliekamu jūsų asmens duomenų tvarkymu, galite kreiptis šiuo el. pašto adresu: daneosobowe@dedra.pl.;
8. Turite teisę pateikti skundą tinkamai duomenų apsaugos institucijai;

LV Satura rādītājs

1. Fotoattēli un zīmējumi
2. Sīki darba drošības noteikumi
3. Ierīces apraksts
4. Ierīces norīkošana
5. Lietošanas ierobežojums
6. Tehniskie parametri
7. Darba sagatavošana
8. Ierīces ieslēgšana
9. Ierīces lietošana
10. Kārtējas apkalpošanas rīcība
11. Rezerves daļas un piederumi
12. Defekta paša novēršana
13. Ierīces komplektācija
14. Informācija lietotājiem par nolietotas elektriskas un elektroniskas ierīces atkratīšanu
15. Garantijas talons

Atbilstības deklarāciju var atrast ražotāja telpās. Lai iegūtu atbilstības deklarāciju, lūdzu, sazinieties ar Dedra Exim Sp. z o.o.
Vispārīgie drošības noteikumi ir iekļauti instrukcijās kā atsevišķa brošūra.

⚠UZMANĪBU Darba laikā ar ierīci rekomendējam vienmēr ievērot pamatīgus darba drošības nosacījumus, lai izvairīties no ugunsgrēka, elektrības trieciena vai mehāniska ievainojuma. Pirms ierīces ekspluatācijas uzsākšanas lūdzam iepazīties ar Lietošanas instrukciju. Lūdzam saglabāt Lietošanas instrukciju, darba drošības instrukciju un Atbilstības deklarāciju. Lietošanas Instrukcijas rekomendāciju un norādījumu stipra ievērošana ļaus pagarināt Jūsu ierīces darba laiku.

⚠UZMANĪBU Darba laikā jābūt ievēroti galvenie darba drošības instrukcijas noteikumi. Darba drošības instrukcija ir pievienota ierīcei kā atsevišķa brošūra un jābūt saglabāta. Gadījumā, ja ierīce ir nodota citai personai, lūdzam nodot arī lietošanas instrukciju, darba drošības instrukciju un atbilstības deklarāciju. Firma Dedra-Exim nav atbildīga par nelaimes gadījumiem savienotiem ar darba drošības norādījumu neievērošanu.Rūpīgi salasīt visu drošības un lietošanas instrukciju. Instrukcijas brīdinājumu neievērošana var ierosināt elektrības triecienu, ugunsgrēku un/vai nopietnu ievainojumu. Saglabāt visu instrukciju, drošības instrukciju un atbilstības deklarāciju nākošām vajadzībām.

⚠UZMANĪBU Ierīce no SAS+ALL līnijas ir izstrādāta tā, lai darbotos tikai ar SAS+ALL bateriju pakotnēm. Li-Ion akumulators un lādētājs nav daļa no iegādātā aprīkojuma un jāiegādājas atsevišķi. Citu bateriju izmantošana ir aizliegta.

2. Sīki darba drošības noteikumi

• Lampas var remontēt tikai kvalificēti cilvēki, kuriem ir atbilstošas, apstiprinātas kvalifikācijas.
• Nepārveidojiet vai neizmainiet lampas.
• Pirms pievienošanas strāvas padevei, notīriet jebkādu netīrumu (īpaši eļļas un citu šķidrumu) lampu, noslaukiet to sausā veidā.
• Izmantojiet lampu vietās, kas nodrošina absolūtu drošību (ugunsgrēks, elektrība utt.)
• Neizmantojiet lampu ar bojātu vāku, nomainiet vāciņu ar jaunu. Neizmantojiet lukturi bez pārsega.
• Ja lampa ir aprīkota ar lādētāju, izmantojiet tikai oriģinālo lādētāju.
• Gaismas emisija var izraisīt acu kairinājumu vai bojājumus, tāpēc neredziet tiešu LED lampu.
• Nelietojiet lampu siltuma avotu tuvumā.
• Nelietojiet lampu darbnīcu kanālos.
• Lukturis nav piemērots darbam ar regulatoru, neizmantojiet dimmerus.
• Nelietojiet lampu pie atklātu liesmu avotiem augstā temperatūrā.
• Lai izvairītos no elektriskās strāvas trieciena, nelietojiet ūdeni vai mazgāšanas līdzekli
• Gaismas avots nav maināms. Ja beidzas gaismas avota dzīves cikls, nomainiet lampu ar jaunu.

⚠UZMANĪBU Tomēr, pat ja ierīce tiek izmantota saskaņā ar Instrukciju rokasgrāmatu, nav iespējams pilnībā novērst riska faktoru, kas saistīts ar ierīces konstrukciju un mērķi. Jo īpaši rodas šādi riski:

- acu kairinājums vai bojājumi

3. Ierīces raksturojums

1. Kronšteina skalas, 2. Slēdzis, 3. Akumulatora kontaktligzda, 4. Bracket dial, 5. Kronšteins.

4. Ierīces norīkošana

Darbnīcas lampa ir pārnēsājams gaismas avots. Lukturis ir paredzēts lietošanai iekštelpās un ārpus telpām. Pateicoties tās konstrukcijai, tas darbojas arī darbnīcās, veicot auto remontu, mašīnu apkalpošanu utt. Lukturis ir izturīgs pret putekļiem, ūdeni un ķimikālijām. Energoefektīvu gaismas diožu izmantošana padara lampu neuzsildošu, izturīgu pret mehānisko triecienu, tā kalpošanas laiks ir garāks par standarta gaismas avotiem.
Ierīci atļauts izmantot atjaunošanas un celtniecības darbos, remontdarbnīcās, amatieru darbos, ievērojot lietošanas noteikumus un pieļaujamos darba apstākļus, kas ietverti lietošanas pamācībā.

5. Lietošanas ierobežošana

Nelietojiet lampu ārā. Lukturim nevajadzētu būt vienīgajam gaismas avotam.
Ierīci drīkst izmantot tikai saskaņā ar zemāk norādīto "Pieļaujamie darba apstākļi". Neatļautas izmaiņas elektriskajā konstrukcijā, jebkuras izmaiņas, tehniskās apkopes darbības, kas nav aprakstītas lietotāja rokasgrāmatā, tiks uzskatītas par nelikumīgām un izraisīt tūlītēju garantijas tiesību zaudēšanu, un atbilstības deklarācija vairs nebūs derīga.
Lietošana, kas ir pretrunā ar mērķi vai neatbilst lietošanas instrukcijām, nekavējoties zaudēs garantijas tiesības.

Pieļaujamie darba apstākļi
Aizsargājiet pret mitrumu un nokrišņiem.
Akumulatora uzlādes temperatūras diapazons no 10 līdz 30 ° C.
Nepakļaujiet temperatūrai virs 45 ° C.

6. Tehniskie parametri

Modelis	DED7071
Barošanas avots [V]	18V D.C.
Nominālā jauda [W]	20
Gaismas plūsma [lm]	1000/2000
Krāsu temperatūra [K]	6500
Jaudas koeficients PF	>0,9
Krāsu atveidošanas indeksa CRI	Ra≥65
Izturība [h]	30000
Ieslēgšanas / izslēgšanas ciklu skaits	15000
Pieļaujamā darba temperatūra [°]	-15÷+40
Nom. radiācijas leņķis [°]	120
Lampas iesildīšanās laiks līdz 60% no pilnas gaismas plūsmas [s]	<1
Aptumšošana	-
Aizsardzības pakāpe	IP20

7. Darba sagatavošana

⚠UZMANĪBU **Ierīce ir daļa no SAS+ALL līnijas, tādēļ, lai to izmantotu, pabeidz komplektu, kas sastāv no ierīces, akumulatora un lādētāja.**

Šajā nodaļā aprakstītās darbības jāveic, atvienojot ierīci no strāvas avota.

Akumulatora uzstādīšana

Uzstādiet akumulatoru kontaktligzdā (A, 3. Att.) - ievietojiet to pilnībā, pārliecinieties, ka akumulatora aizbīdnis nodrošina to pret nejaušu slīdēšanu darbības laikā.

Lampu iestatījums

Izmantojiet pogas (A, 1.4. Attēls), lai atbrīvotu lampas kronšteinu (Zīm. A, 5). Novietojiet to taisnā leņķī, pēc tam pievelciet kloķus.
Ierīce ir gatava darbam

8. Ierīces ieslēgšana

⚠UZMANĪBU **Pirms ierīces iedarbināšanas ir svarīgi veikt darbības, kas aprakstītas nodaļā "Sagatavošanās darbam".**

Lai ieslēgtu un izslēgtu ierīci, izmantojiet slēdzi, kas atrodas ierīces korpusā (A, 2 attēls).

9. Ierīces lietošana

Prožektoram ir divi slaucīšanas režīmi: 1000 Lm un 2000 Lm. Ierīces korpusā ir slēdzis (A, 2. Att.). Pārslēdzot to uz pozīciju I, tiks aktivizēts 1000 Lm režīms, bet II - 2000 Lm stāvoklī. Lai izslēgtu gaismas avotu, iestatiet slēdzi pozīcijā O. Gaismas emisija var izraisīt acu kairinājumu vai bojājumus, tāpēc neatrodieties tieši LED lampā.

10. Kārtējas apkalpošanas rīcība

⚠UZMANĪBU **Visas tehniskās apkopes darbības jāveic, atvienojot ierīci no strāvas avota.**

Pēc katras lietošanas reizes:

- Izņemiet akumulatoru no kontaktligzdas, lai novērstu nejaušu nejaušu ieslēgšanos vai pārvietošanu.
- Lampas tīrīšanai izmantojiet mīkstu, mitru drānu. Nelietojiet ķīmiskas vielas.

Uzglabāšana un transportēšana

Ja ierīce netiek lietota, turiet to atvienotu no barošanas avota, bērniem nepieejamā vietā, sausā un vēdināmā vietā. Ierīce un citi elementi, kas minēti pacelšanā, pēc iespējas jāpārvadā oriģinālajā iepakojumā tādā veidā, kas tiem nekaitē, piemēram, mitrums, atmosfēras nokrišņi, augsta temperatūra (virs 45 ° C), spiediens, kas var izraisīt mehāniskus bojājumus, un citi, varētu negatīvi ietekmēt

11. Rezerves daļas un aksesuāri

Ierīci no SAS+ALL līnijas var aprīkot ar katru akumulatoru no SAS+ALL līnijas. Lai izvēlētos pareizo akumulatoru un lādētāju, iesakām izlasīt Dedra Exim piedāvājumu tīmekļa vietnē www.dedra.pl.
Lai iegādātos rezerves daļas un piederumus, lūdzu, sazinieties ar Dedra Exim servisu. Kontaktinformāciju var atrast šīs rokasgrāmatas pirmajā lapā.
Pasūtot rezerves daļas, lūdzu, norādiet partijas numuru uz datu plāksnītes un detaļas numuru no montāžas rasējuma.
Garantijas laikā remonts tiek veikts, ievērojot garantijas kartē norādītos noteikumus. Pārsūdzētais produkts ir jānosūta remontam iegādes vietā (pārdevējam ir pienākums akceptēt sūdzību iesniegto preci), nosūtīts Dedra Exim centrālajam dienestam vai nosūtīts uz tuvāko dzīvesvietu (tīmekļa vietņu saraksts www.dedra.pl). Lūdzu, pievienojiet aizpildīto garantijas karti. Pēc garantijas perioda remontu veic centrālais dienests. Bojāts produkts jānosūta uz pakalpojumu (piegādes izmaksas sedz lietotājs)..

12. Defekta paša novēršana

⚠UZMANĪBU **Piezīme: pirms sākt patstāvīgi novērst avārijas, atslēdziet ierīci no barošanas avota un pārliecinieties, ka tā nedarbojas.**

Problēma	Iemesls	Risinājums
Ierīce nedarbojas.	Akumulators ir izlādējies.	Pārbaudiet akumulatora uzlādes stāvokli, uzlādējiet.
	Akumulators ir slikti pievienots	Pārbaudiet un izlabojiet akumulatora savienojumu.
	Akumulators ir bojāts	Nomainiet akumulatoru ar darba ierīci.
	Bojāts slēdzis.	Nododiet ierīci nodošanai ekspluatācijā.
	Bojāti gaismas avoti	Nododiet ierīci nodošanai ekspluatācijā

13. Ierīces komplektācija

1. Darbnīcas lampa DED7071 - 1 vienums

14. Informācija lietotājiem par nolietotas elektroierīces utilizāciju

(attiecas uz mājsaimniecībām)



Simbols, kas redzams uz izstrādājumiem vai pievienotajā dokumentācijā, norāda, ka bojātas elektriskās vai elektroniskās iekārtas nedrīkst izmest kopā ar sadzīves atkritumiem. Ja vēlaties atbrīvoties no sastāvdaļām, atkārtoti izmantot vai reģenerēt, pareizi ir nogādāt tās specializētā savākšanas punktā, kur tās tiks pieņemtas bez maksas. Informāciju par lietotu iekārtu savākšanas punktu atrašanās vietu sniedz vietējās iestādes, piemēram, savās tīmekļa vietnēs.

Pareiza produkta utilizācija palīdz saglabāt dabas resursus un izvairīties no negatīvas ietekmes uz cilvēku veselību un vidi, kas var rasties produkta sastāvā esošo potenciāli bīstamo vielu, maisījumu un sastāvdaļu dēļ.
Par nepareizu atkritumu apglabāšanu draud sodi saskaņā ar attiecīgajiem vietējiem noteikumiem.
Lietotāji ES valstīs: Ja nepieciešams atbrīvoties no elektriskām vai elektroniskām iekārtām, sazinieties ar tuvāko tirdzniecības vietu vai savu piegādātāju, kas jums sniegs papildu informāciju.
apglabāšana valstīs ārpus Eiropas Savienības: Šis simbols attiecas tikai uz Eiropas Savienības valstīm. Ja vēlaties šo izstrādājumu izmest, sazinieties ar vietējām iestādēm vai izplatītāju, lai noskaidrotu pareizo utilizācijas metodi.

LT

Garantinis lapas

Katalogo Nr:
Partijos numeris: .....
(toliau – **Produktas**)

Produkto pirkimo data : ……

Pardavėjo antspaudas : ……..

Pardavėjo parašas ir data : .....

Vartotojo pareiškimas:

Patvirtinu, kad buvau informuotas apie garantijos sąlygas ir taisyklių, išvardytų Naudojimo instrukcijoje ir Garantiniame lape, nepaisymo pasekmes. Šios garantijos sąlygos yra man žinomos, ką patvirtinu savo parašu:

....
data ir vieta vartotojo parašas

I. Atsakomybė už Produktą:

1. **Garantijos suteikėjas** – „DEDRA EXIM“ Sp. z o.o. su būstine adresu: ul. 3 Maja 8, 05-800 Pruškuvas, KRS 0000062517, Varšuvos apylinkės teismas, Valstybinio teismo registro XIV ūkinis skyrius, Mokesčių mokėtojo kodas 527-020-49-33, Įstatinis kapitalas: 100 980,00 PLN.
2. Šiame garantiniame lape nurodytomis sąlygomis Garantijos suteikėjas suteikia garantiją Produktui iš Garantijos suteikėjo asortimento.
3. Garantijos pagrindu atsakomybė yra priimama tik už defektus, esančius Produkte jo išdavimo Vartotojui metu.
4. Garantijos pagrindu Vartotojas gauna teisę nemokamai suremontuoti Produktą, jei defektas buvo aptiktas garantijos galiojimo metu. Apie Produkto remonto būdą (remonto atlikimo metodą) sprendžia Garantijos suteikėjas. Jei Garantijos suteikėjas nuspręstų, kad remontas yra neįmanomas, Garantijos suteikėjas pasilieka sau teisę pakeisti elementą su defektu arba visą Produktą kitu, veikiančiu teisingai, sumažinti Produkto kainą arba anuliuotu sutartį.
5. Vartotojo, kuris pagal 1964 m. balandžio 23 d. Civilinį kodeksą nėra laikomas vartotoju, atveju Garantijos suteikėjo atsakomybė dėl kompensacijos, susijusi su šia garantija ir (arba) jos sudarymu ir vykdymu, nepriklausomai nuo formos, yra apribota iki maksimaliai Produkto su defektu vertės.

II. Garantijos laikotarpis:

Produkto elementai, kuriems veikia garantija	Garantinės apsaugos trukmė
Darbnīcas lampa	36 mėnesiai, skaičiuojant nuo Produkto pirkimo datos, nurodytos šiame Garantiniame lape

III. Naudojimosi garantija sąlygos:

1. Vartotojas privalo patiekti užpildytą Produkto Garantinį lapą ir Produkto pirkimą patvirtinantį dokumentą (pvz. kasos čekis, sąskaita-faktūra ir pan.). Tam, kad pretenzijos nagrinėjimo procesas vyktų sklandžiai, rekomenduojama, kad Vartotojas kartu su Produktu perduotų visus elementus, nurodytus „Komplektacijos sąraše“, esančiame Naudojimo instrukcijoje.
2. Vartotojas privalo laikytis Naudojimo instrukcijoje ir Garantiniame lape nurodytų rekomendacijų.
3. Garantija galioja tik Lenkijos Respublikos ir ES teritorijoje.
4. Garantija neapima Produkto defektų, atsiradusių dėl to, kad:
a. Vartotojas nesilaikė sąlygų, nurodytų Naudojimo instrukcijoje, ypač susijusių su teisingu naudojimu, priežiūra ir valymu;
b. Vartotojas naudojo priežiūros ar valymo priemones, neatitinkančias sąlygas nurodytas Naudojimo instrukcijoje;
c. Vartotojas netinkamai sandėliavo ir transportavo Produktą;
d. Vartotojas savarankiškai keitė ir (arba) modifikavo Produktą, negavęs Garantijos suteikėjo sutikimo;
e. Vartotojas naudojo Produkte eksploatacines medžiagas, neatitinkančias Naudojimo instrukcijos sąlygų.
Vartotojas, kuris pagal 1964 m. balandžio 23 d. Civilinį kodeksą nėra laikomas vartotoju, praranda garantiją Produktui, jei:
5. Vartotojas pašalino, pakeitė arba sugadino serijos numerius, datas ir informacines lenteles;
6. Vartotojas pažeidė plombas arba ant jų matosi Vartotojo veiksmų pėdsakai.
Dėmesio! Veiksmus, susijusius su kasdieniu Produkto aptarnavimu, nurodytu pvz. Naudojimo instrukcijoje, Vartotojas atlieka pats ir savo sąskaita.

IV. Pretenzijos pateikimo procedūra:

1. Pastebėjus, kad Produktas veikia neteisingai, prieš pateikiant pretenziją, reikia įsitikinti, kad visi veiksmai, aprašyti Naudojimo instrukcijoje, buvo atlikti teisingai.

2. Pretenziją rekomenduojama pateikti nedelsiant, geriausiai per 7 dienas nuo Produkto defekto aptikimo. Vartotojas, kuris pagal 1964 m. balandžio 23 d. Civilinį kodeksą nėra laikomas vartotoju, praranda garantiją Produktui, jei nepateikia pretenzijos per 7 dienas.
3. Pretenziją galima pateikti pvz. Produkto pirkimo punkte, garantiniame servise arba raštu adresu: „DEDRA EXIM“ Sp. z o. o., ul. 3 Maja 8, 05-800 Pruškuvas.
4. Vartotojas gali pateikti pretenziją, pasinaudodamas blanku, kuris yra internetinėje svetainėje: www.dedra.pl (Pretenzijos garantiniame laikotarpyje pateikimo forma).
5. Garantinių servisų atskirose šalyse adresai yra nurodyti svetainėje: www.dedra.pl. Jei konkrečioje šalyje nebūtų garantinio serviso, pretenzijas dėl garantijos rekomenduojama siųsti adresu: „DEDRA EXIM“ Sp. z o. o., ul. 3 Maja 8, 05-800 Pruškuvas, Lenkija.
6. Dėl Vartotojo saugumo draudžiama naudoti Produktą su defektais.
7. Dėmesio!!! Produkto su defektais naudojimas kelia pavojų Vartotojo sveikatai ir gyvybei. Veiksmai, susiję su garantija, bus atlikti per 14 darbo dienų skaičiuojant nuo Produkto, dėl kurio yra pateikiama pretenzija, pristatymo dienos.
8. Prieš pristatant Produktą, dėl kurio yra pateikiama pretenzija, rekomenduojama jį nuvalyti.
9. Produktą, dėl kurio yra pateikiama pretenzija, reikia kruopščiai supakuoti, kad jis būtų apsaugotas nuo pažeidimų transporto metu – rekomenduojama pristatyti produktą originalioje pakuotėje.
10. Garantijos laikotarpis yra pratęsiamas tiek, kiek Vartotojas negalėjo juo naudotis dėl garantijos apimto defekto.
Ši garantija neriboja, neišskiria bei nesustabdo Vartotojo teisių dėl parduotos prekės neatitikimo arba prekės defekto.

Saskaņā ar Eiropas Parlamenta un Padomes 2016. gada 27. aprīļa Regulas (ES) 2016/679 par fizisku personu aizsardzību attiecībā uz personas datu apstrādi un šādu datu brīvu apriti un ar ko atceļ Direktīvu 95/46/EK 13. panta 1. un 2. punktu, informējam jūs, ka.
1. Jūsu veidlapā norādītu personas datu pārzinis ir DEDRA-EXIM sp. z o.o., ar juridisko adresi Pruškovā, ul. 3 Maja 8, 05-800 Pruszków (tālāk: “Pārzinis”).
2. Jūsu dati tiks apstrādāti tikai, lai veiktu ierīces garantijas procedūru saskaņā ar Vispārīgo datu aizsardzības noteikumu (turpmāk tekstā: “VDAR”) 6. panta 1. daļas b. burtu. Datu sniegšana ir brīvprātīga, bet nepieciešama garantijas procedūras veikšanai.
3. Jūsu dati tiks apstrādāti garantijas procedūras izskatīšanas laikā un arhivēšanas nolūkos gadījumā, ja būs nepieciešams aizstāvēties pret jebkādām pretenzijām pret Pārzini, ne ilgāk kā līdz to termiņa beigām.
4. Jūsu datus drīkst izpaust tikai personām, kuras apstrādā datus pārzinim, pamatojoties uz rakstisku līgumu par personas datu apstrādes uzticēšanu, cita starpā subjektiem, kas nodrošina: tehniskā dienesta pakalpojumus, hostingu vai vietnes apkopi, IT pakalpojumus, kurjeru pakalpojumus. Pārziņa piegādātājiem ir pienākums nodrošināt datu drošību un ievērot piemērojamo likumu prasības, kas saistītas ar personas datu aizsardzību, un viņi nedrīkst izmantot uzticētos personas datus citiem mērķiem, nevis tiem, kas noteikti līgumā ar Pārzini.
5. Jūsu dati netiks apstrādāti automatizēti, tostarp profilēšanas veidā, un tie netiks pārsūtīti uz trešo valsti / starptautisku organizāciju.
6. Jums ir tiesības jebkurā laikā piekļūt saviem datiem un labot, dzēst, ierobežot apstrādi, tiesības pārsūtīt datus, tiesības iesniegt iebildumus, jebkurā brīdī.
7. Visos jautājumos, kas saistīti ar jūsu personas datu apstrādi, ko veic Pārzinis, varat sazināties ar šo e-pasta adresi: daneosobowe@dedra.pl.
8. Jums ir tiesības iesniegt sūdzību iestādei, kas ir atbildīga par personas datu aizsardzību.

HU Tartalomjegyzék

1. Képek és ábrák
2. Részletes biztonsági előírások
3. A készülék leírása
4. A készülék rendeltetése
5. Használati korlátozások
6. Műszaki adatok
7. Felkészülés a munkára
8. A készülék bekapcsolása
9. A készülék használata
10. Folyó karbantartási tevékenységek
11. Pótalkatrészek és tartozékok
12. Önálló hibaelhárítás
13. A készülék készlete
14. Információ a felhasználóknak az elektromos és elektronikus készülékek ártalmatlanításáról
15. Garanciajegy

A megfelelőségi nyilatkozat megtalálható a gyártó telephelyén. A megfelelőségi nyilatkozat beszerzése érdekében forduljon a Dedra Exim Sp. z o.o.
Az általános biztonsági előírásokat külön útmutatásként vettük fel az utasításokban.

FIGYELEM **Általános biztonsági előírások - a berendezéshez csatolt brosúra. A berendezés üzemeltetése során ajánlott betartani az alapvető munkabiztonsági elveket a tűz keletkezése, villamos áramütés és mechanikus sérülés elkerülése érdekében. A berendezés üzemeltetésének elkezdése előtt kérjük ismerkedjen meg a Használati Utasítás tartalmával. Kérjük tegye el a Használati Utasítást és a Megfelelőségi Nyilatkozatot. A Használati Utasításban található útmutatók és utasítások szigorú betartása az Önök berendezése élettartamának meghosszabbítását eredményezi.**

FIGYELEM **A munka során feltétel nélkül be kell tartani a munkabiztonsági útmutatóban leírtakat. A munkabiztonsági útmutató külön füzetként kerül a berendezéshez csatolásra és megőrizendő. Amennyiben a berendezés más személyhez kerül, kérjük szintén átadni a használati utasítást, a munkabiztonsági útmutatót és a megfelelőségi nyilatkozatot. A Dedra Exim cég nem vállal felelősséget a munkabiztonsági előírások megszegéséből eredő balesetekért.Figyelmesen olvassa el a biztonsági útmutatót és a használati útmutatót. A figyelmeztetések és utasítások figyelmen kívül hagyása áramütéshez, tűzesethez és/vagy komoly sérülésekhez vezethet. Tegye el az összes útmutatót, biztonsági útmutatót és megfelelőségi nyilatkozatot a későbbi**

FIGYELEM **Az SAS+ALL vonalról készült készüléket csak az SAS+ALL akkumulátorral lehet használni. A Li-Ion akkumulátor és a töltő nem része a vásárolt berendezésnek, és külön kell megvásárolni. Egyéb akkumulátorok használata tilos.**

2. Részletes biztonsági előírások

• A lámpákat csak olyan szakképzett személyek javíthatják, akik megfelelő, megerősített minősítéssel rendelkeznek.
• Ne módosítsa vagy módosítsa a lámpákat.
• A tápegység csatlakoztatása előtt tisztítsa meg a szennyeződéseket (különösen az olajat és más folyadékokat), törölje szárazra.
• Használja a lámpát olyan helyeken, amelyek teljes biztonságot nyújtanak (tűz, elektromos stb.)
• Ne használja a lámpát sérült fedéllel, cserélje ki a fedelet egy újonnan. Ne használja a lámpát fedél nélkül.
• Ha a lámpa töltővel van felszerelve, csak az eredeti töltőt használja.
• A fénykibocsátás szemirritációt vagy károsodást okozhat, ezért ne nézzen közvetlenül a LED-lámpába.
• Ne használja a lámpát hőforrások közelében.
• Ne használja a lámpát műhelycsatornákban.
• A lámpa nem alkalmas arra, hogy fényerőszabályzóval dolgozzon, ne használjon dimmereket.
• Ne használja a lámpát nyílt lángforrások közelében magas hőmérsékleten.
• Az áramütés elkerülése érdekében ne használjon vizet vagy mosószert
• A fényforrás nem változtatható. Ha a fényforrás élettartama véget ér, cserélje ki a lámpát.

FIGYELEM **Azonban még akkor is, ha az eszközt a használati utasításnak megfelelően használják, nem lehet teljesen megszüntetni az eszköz tervezésével és céljával kapcsolatos kockázati tényezőt. Különösen a következő kockázatok fordulnak elő:**

- szemirritáció vagy károsodás

3. A készülék leírása

1. Tartótárcsa, 2. Kapcsoló, 3. Akkumulátor aljzat, 4. Tartókeret, 5. Tartó..

4. A készülék rendeltetése

A műhelylámpa hordozható fényforrás. A lámpa beltéri és kültéri használatra készült. A kialakításnak köszönhetően a gépkocsi javításakor, gépek karbantartásakor stb. Jól működik a műhelyekben. A lámpa por, víz és vegyszerek ellenáll. Az energiatakarékos LED-ek használatával a lámpa nem melegszik fel, ellenáll a mechanikai sokknak, élettartama hosszabb, mint a hagyományos fényforrások.
A készüléket felújítási és építési munkákban, javítási műhelyekben, amatőr munkában lehet használni, ugyanakkor betartva a használati feltételeket és a használati utasításban megengedett megengedett munkakörülményeket.

5. Használati korlátozások

Ne használja a lámpát szabadban. A lámpa nem lehet az egyetlen fényforrás.
A készülék csak az alábbi megengedett munkakörülményeknek megfelelően használható. Az elektromos konstrukció jogosulatlan változásai, a felhasználói kézikönyvben nem ismertetett módosítások, karbantartási tevékenységek jogellenesnek minősülnek, és a garanciajogok azonnal elvesznek, és a megfelelőségi nyilatkozat már nem érvényes.
A céllal ellentétes vagy a használati utasításnak meg nem felelő használat azonnal a jótállási jogok elvesztéséhez vezet..

Megengedett munkakörülmények
Védje nedvesség és csapadék ellen.
Az akkumulátor töltési hőmérséklete 10 - 30 ° C.
Ne tegye ki 45° C feletti hőmérsékletnek.

6. Műszaki adatok

Modell	DED7071
Tápegység [V]	18V D.C.
Névleges teljesítmény [W]	20
Fényáram [lm]	1000/2000
Színhőmérséklet [K]	6500
PF teljesítménytényező	>0,9
Színes megjelenítési index CRI	Ra≥65
Tartósság [h]	30000
Be / ki ciklusok száma	15000
Megengedett üzemi hőmérséklet [°]	-15÷+40
Nom. sugárzási szög [°]	120
Lámpa felmelegedési ideje a teljes fényáram 60% -áig [s]	<1
Tompítása	-
A védelem mértéke	IP20

7. Felkészülés a munkára

FIGYELEM **A készülék az SAS+ALL vonal része, ezért használja a készüléket, az akkumulátort és a töltőt.**

Az ebben a fejezetben leírt lépéseket úgy kell elvégezni, hogy a készüléket leválasztották a tápegységről.

Az akkumulátor telepítése

Szerelje be az akkumulátort az aljzatba (A, 3. Ábra) - helyezze be teljesen, ügyeljen arra, hogy az akkumulátor retesze megakadályozza a véletlen elcsúszást a működés közben.

Lámpa beállítás

Használja a gombokat (A, 4. Ábra) a lámpa tartójának lazításához (A, 5 ábra). Helyezze a helyes szögbe, majd húzza meg a gombokat.
A készülék üzemkész

8. A készülék bekapcsolása

FIGYELEM **A készülék üzembe helyezése előtt elengedhetetlen a "Felkészülés a munkára" fejezetben leírt műveletek elvégzése.**

A készülék be- és kikapcsolásához használja a készülékházon található kapcsolót (A, 2 ábra).

9. A készülék használata

A fényszórónak két elsöprő módja van: 1000 Lm és 2000 Lm. A készülékházon van egy kapcsoló (A, 2. Ábra). Az I pozícióba kapcsolása aktiválja az 1000 Lm módot, míg a II - 2000 Lm helyzetben. A fényforrás kikapcsolásához állítsa a kapcsolót O állásba.

FIGYELEM **A fénykibocsátás szemirritációt vagy károsodást okozhat, ezért ne nézzen közvetlenül a LED-lámpába.**

10. Folyó karbantartási tevékenységek

FIGYELEM **Végezze el az összes karbantartási műveletet, ha a készüléket leválasztotta az áramforrásról.**

Minden használat után:
- Távolítsa el az akkumulátort az aljzatból, hogy elkerülje az illetéktelen személyek véletlen bekapcsolását vagy az átvitel során.
- Puha, nedves ruhával tisztítsa meg a lámpát. Ne használjon vegyi anyagokat.

Tárolás és szállítás
Ha a készülék nincs használatban, tartsa távol a tápegységtől, gyermekektől elzárva, száraz és szellőztetett helyen. A szedésben említett eszközt és egyéb elemeket a lehető legjobban az eredeti csomagolásban kell szállítani, olyan módon, amely nem károsítja őket, például: páratartalom, légköri csapadék, magas hőmérséklet (45 ° C felett), mechanikai sérülést eredményező nyomás, és mások, valószínűleg negatív hatással van

11. Pótalkatrészek és tartozékok

Az SAS+ALL vonalból származó eszköz minden egyes akkumulátorral felszerelhető az SAS+ALL sorból. A megfelelő akkumulátor és töltő kiválasztásához javasoljuk, hogy olvassa el a Dedra Exim ajánlatát a www.dedra.pl weboldalon.
A pótalkatrészek és tartozékok beszerzése érdekében forduljon a Dedra Exim szervizhez. Az elérhetőségek megtalálhatók a kézikönyv első oldalán.
Ha pótalkatrészeket rendel, kérjük, adja meg a tételt a típustáblán és az alkatrészszámot a szerelési rajzon.
A jótállási időszak alatt a javításokat a jótállási kártyában meghatározott feltételek szerint végzik. A kifogásolt terméket a vásárlás helyén javításra kell elküldeni (az eladó köteles elfogadni a bejelentett terméket), elküldeni a Dedra Exim központi szolgálatának, vagy elküldeni a lakóhelyhez legközelebbi szolgálathoz (weboldalak listája a www.dedra.pl weboldalon). Kérjük, csatolja a kitöltött garanciális kártyát. A jótállási idő után a javítást a központi szolgálat végzi. A sérült terméket a szervizhez kell küldeni (a szállítási költségeket a felhasználó fedezi).

13. A hibák önálló elhárítása

FIGYELEM **Az önálló hibaelhárítás megkezdése előtt válassza le a hálózatról és győződjön meg arról, hogy nem működik.**

Probléma	Oka	Elhárítás
A készülék nem működik	Az akkumulátor lemerült.	Ellenőrizze az akkumulátor töltöttségi állapotát, töltse fel.
	Az akkumulátor rosszul csatlakozik	Ellenőrizze és javítsa az akkumulátor csatlakozását.
	Az akkumulátor sérült	Cserélje ki az akkumulátort egy munkadarabra.
	Sérült kapcsoló.	Kezelje át a készüléket a szervizhez.
	Sérült fényforrások	Kezelje át a készüléket a szervizhez

14. A készülék készlete. Záró megjegyzések

1. Műhelylámpa DED7071 - 1 elem

15. Információ a felhasználóknak az elektromos éselektronikus berendezések hulladékkezeléséről

(a háztartásokat érinti)



A termékeken vagy a kísérő dokumentáción feltüntetett szimbólum azt jelzi, hogy a hibás elektromos vagy elektronikus berendezéseket nem szabad a háztartási hulladékkal együtt ártalmatlanítani. Ha az alkatrészeket meg kell semmisíteni, újra kell használni vagy hasznosítani kell, a helyes megoldás az, ha elviszi őket egy erre szakosodott gyűjtőhelyre, ahol ingyenesen átveszik őket. A használt berendezések gyűjtőhelyeiről a helyi hatóságok adnak tájékoztatást, például a honlapjukon.
A berendezés megfelelő ártalmatlanítása lehetővé teszi az értékes erőforrások megőrzését és az egészségre és környezetre gyakorolt azon negatív hatások elkerülését, amelyek a készülékben lévő veszélyes anyagok, keverékek és összetevők esetleges jelenlétéből adódnak.
A helytelen hulladékártalmatlanítás a vonatkozó helyi előírások szerint büntetés veszélyével jár.
Az uniós országok felhasználói: Ha elektromos vagy elektronikus berendezéseket kell ártalmatlanítania, kérjük, forduljon a legközelebbi értékesítési ponthoz vagy a szállítójához, akik további tájékoztatást tudnak adni.
Az Európai Unión kívüli országokban történő ártalmatlanítás: Ez a szimbólum csak az Európai Unió országaira vonatkozik. Ha a terméket el kívánja dobni, kérjük, forduljon a helyi hatóságokhoz vagy a kereskedőhöz a helyes ártalmatlanítási módszerrel kapcsolatban.

HU

Garanciajegy

Katalógusszám:
Gyártási tétel száma: .....
(a továbbiakban: **Termék)**

A termék vásárlásának dátuma: ……

Az eladó pecsétje: ……..

Dátum és az eladó aláírása: .....

A felhasználó nyilatkozata:

Igazolom, hogy tájékoztatásra kerültem a garanciális feltételekről, valamint a Kezelési útmutatóban és a Garanciajegyben leírt utasítások be nem tartásából eredő következményekről. A jelen garanciális feltételekkel megismerkedtem, amit aláírásommal igazolok:

....
kelt és helye a Felhasználó aláírása

I. A termékért felelős:
1. **Kezes** - DEDRA EXIM sp. z o.o., székhelye Pruszków, címe: ul. 3 Maja 8, 05-800 Pruszków, KRS 0000062517, Varsó fővárosi Körzeti Bíróság Varsóban; az Országos Bírósági Nyilvántartás XIII Gazdasági Osztálya, adószáma: 527-020-49-33, törzstőke: 100 980.00 zł.
2. A jelen Garanciajegyben meghatározott feltételekkel a Kezes garanciát nyújt a Kezes forgalmazásából származó Termékre
3. A garanciából eredő felelősség kizárólagosan a Termékben a Felhasználónak való átadás pillanatában rejlő hibákra vonatkozik.
4. A garancia címén a Felhasználó jogosult a Termék díjmentes megjavítására, amennyiben a hiba a garanciális időszak során kelentkezik. A Termék megjavításának módja (a javítás módszere) a Kezes döntésétől függ. Amennyiben a Kezes megállapítása szerint ni lehetőség a megjavításra, a Kezes fenntartja magának a jogot a hibás alkatrész vagy az egész Termék hibátlanra cseréléséhez, a Termék árának csökkentéséhez, vagy a szerződéstől történő elálláshoz.
5. Azzal a Felhasználóval szemben, amelyik nem számít fogyasztónak az 1964 április 23-i, a Polgári Törvénykönyvről szóló törvény szerint, a Kezes jelen garanciából eredő és/vagy a garancia megkötésével és teljesítésével kapcsolatos kártérítési felelőssége, a jogi címtől függetlenül, a hibás Termék értékének összegére korlátozódik.

II. Garanciális időszak:

A garanciával rendelkező alkatrészek	A garanciális védelem időtartama
Műhelylámpa	36 hónap, a Termék vásárlásának napjától számítva a jelen Garanciajegyen megjelölve

III. A garancia alkalmazásának feltételei:
1. A Felhasználó felmutatja a Termék kitöltött Garanciajegyét és valószínűsíti a Termék vásárlásának körülményeit, pl. felmutatva a pénztár blokkot, számlát, stb. A reklamáció hatékony lebonyolításának érdekében ajánlott, hogy a Felhasználó a reklamált Termékkel együtt adja át a Kezelési útmutatóban leírt készlet tartalmát.
2. A Felhasználó betartja a Kezelési útmutatóban és a Garanciajegyen feltüntetett utasításokat.
3. A garancia csak a Magyar Köztársaság és az EU területén érvényes.
4. A garancia nem terjed ki a Termék következő okokból keletkező meghibásodásaira:
a. A Felhasználó nem tartotta be a Kezelési útmutatóban meghatározott, különösen a megfelelő használatra, karbantartásra és tisztításra vonatkozó feltételeket; A Felhasználó a Kezelési útmutatónak nem megfelelő tisztító és karbantartó szereket alkalmazott;
b. A Felhasználó nem megfelelő módon tárolja és szállítja a Terméket;
c. A Felhasználó önállóan, a Kezessel való egyeztetés nélkül módosította és/vagy átalakította a Terméket;
d. A Felhasználó a Kezelési útmutatónak nem megfelelő üzemeltetési anyagokat használt a Termékhez.
5. Az a Felhasználó, amelyik nem számít fogyasztónak az 1964 április 23-i, a Polgári Törvénykönyvről szóló törvény szerint, elveszíti a jelen garanciából eredő jogait, ha a Terméken:
6. a szériaszámok, dátum jelölések és a típuscímkék a Felhasználó által eltávolításra, kicserélésre vagy megrongálásra kerültek;
7. a plombák a Felhasználó által megrongálásra kerültek, vagy a Felhasználó beavatkozásának nyomait viselik.

8. Figyelem! A Termék mindennapos kezelésével kapcsolatos, többek között a Kezelési útmutatóból eredő műveleteket a Felhasználó saját hatáskörébe és saját költségére végzi el.

IV. Reklamációs eljárás:

1. A Termék helytelen működésének észrevételekor, a reklamáció bejelentése előtt ellenőrizze, hogy a Kezelési útmutatóban meghatározott valamennyi művelet a megfelelő módon került végrehajtásra.
2. Ajánlott a reklamációt haladéktalanul bejelenteni, a legjobb a Termék hibája észrevételétől számított 7 napon belül. Az a Felhasználó, amelyik nem számít fogyasztónak az 1964 április 23-i, a Polgári Törvénykönyvről szóló törvény szerint, elveszíti a jelen garanciából eredő jogait, ha nem jelenti be 7 napon belül a reklamációt.
3. A reklamációs bejelentés megtehető a Termék vásárlásának helyén, a garanciális szervizben, vagy írásban az alábbi címen: DEDRA EXIM sp. z o.o., ul. 3 Maja 8, 05-800 Pruszków.
4. A Felhasználó a reklamációt a www.dedra.pl weboldalon található űrlap segítségével jelentheti be. („Garanciális reklamáció bejelentési űrlap").
5. Az egyes országok szerviz címei a www.dedra.pl weboldalon elérhetőek. Amennyiben az adott országban nincs garanciális szervíz, a reklamációs bejelentést ajánljuk a következő címre küldeni: DEDRA-EXIM Sp. z o.o., ul. 3 Maja 8, 05-800 Pruszków (Lengyelország).
6. A Felhasználó biztonságára való tekintettel a hibás Termék használata tilos.
7. Figyelem!!! A hibás Termék veszélyes a Felhasználó egészségére és életére.
8. A garanciából eredő kötelezettségek ellátására a reklamált Terméknek a Felhasználó általi leadásának napjától számított 14 munkanapon belül kerül sor.
9. A terméket reklamációra küldése előtt ajánlott megtisztítani. Ajánlott a reklamált terméket gondosan bebiztosítani a szállítási károk elkerülése érdekében (ajánlott a reklamált Terméket az eredeti csomagolásban elküldeni).
10. A garanciális időszak meghosszabbításra kerül azzal az idővel, mely alatt a Felhasználó a Termék meghibásodásából eredően nem tudta az használni.

A garancia nem zárja ki, nem korlátozza és nem függeszti fel a Felhasználó eladott termékek hibáira vonatkozó kezességi szabályokból eredő jogait.

A természetes személyeknek a személyes adatok kezelése tekintetében történő védelméről és az ilyen adatok szabad áramlásáról, valamint a 95/46/EK irányelv hatályon kívül helyezéséről szóló, 2016. április 27-i (EU) 2016/679 európai parlamenti és tanácsi rendelet 13. cikkének (1) és (2) bekezdésével összhangban tájékoztatjuk Önt, hogy

1. Az űrlapon megadott személyes adatainak Adminisztrátora a Pruszków-i székhelyű DEDRA-EXIM sp. z o.o. ul. 3 Maja 8, 05-800 Pruszków (továbbiakban: „Adminisztrátor").
2. Az Ön adatait kizárólag a készülékre vonatkozó garanciális eljárás lefolytatása céljából dolgozzuk fel az általános adatvédelmi rendelet (a továbbiakban: "GDPR") 6. cikke (1) bekezdésének b) pontjával összhangban Az adatszolgáltatás önkéntes, de a garanciális eljárás lefolytatásához szükséges.
3. Az Ön adatait a garanciális eljárás lefolytatásának megfontolásának időtartama alatt, valamint archiválási céllal kezeljük, amennyiben az Adminisztrátorral szembeni esetleges követelésekkel szemben szükséges védekezni, de legfeljebb azok elévüléséig.
4. Az Ön adatai csak olyan szervezetek számára adható ki, amelyek az Adminisztrátor nevében, a személyes adatok feldolgozására vonatkozó írásbeli megbízási szerződés alapján adatokat kezelnek, és többek között technikai szolgáltatást, tárhelyszolgáltatást vagy weboldal-karbantartást, informatikai-, futárszolgáltatást nyújtanak. Az Adatkezelő beszállítói kötelesek gondoskodni az adatbiztonságról és megfelelni a személyes adatok védelmére vonatkozó hatályos jogszabályok követelményeinek, és nem használhatják fel a rájuk bízott személyes adatokat az Adatkezelővel kötött szerződésben meghatározott céloktól eltérő célokra.
5. Az Ön adatait nem dolgozzuk fel automatizált módon, beleértve a profilalkotást, és nem továbbítjuk harmadik országba/nemzetközi szervezetnek.
6. Ön bármikor jogosult az adatai tartalmához történő hozzáféréshez, valamint annak helyesbítéshez, törléshez, az adatkezelés korlátozásához, az adathordozhatósághoz és a kifogásoláshoz való joghoz.
7. Az Ön személyes adatainak az Adatkezelő általi feldolgozásával kapcsolatos minden kérdésben az alábbi e-mail címen veheti fel a kapcsolatot: daneosobowe@dedra.pl;
8. Önnek jogában áll van panaszt benyújtani az illetékes adatvédelmi hatóságnál;

RO Cuprins

1. Fotografii și desene
2. Prevederi detaliate de securitate
3. Descrierea aparatului
4. Destinația aparatului
5. Limitări de utilizare
6. Date tehnice
7. Pregătire pentru utilizare
8. Conectare la rețea
9. Pornire dispozitiv
10. Verificări şi reglaje curente
11. Piese de schimb și accesorii
12. Îndepărtare defecte pe cont propriu
13. Componente dispozitiv
14. Informații pentru utilizatori despre eliminarea dispozitivelor electrice și electronice
15. Foaia de garanție

Declarația de conformitate poate fi găsită la sediul producătorului. Pentru a obține o declarație de conformitate, vă rugăm să contactați Dedra Exim Sp. z o.o.

Reglementările generale de siguranță au fost incluse în instrucțiuni ca broșură separată.

ATENȚIE **Condiţii generale de securitate – broşura anexată la aparat. În timpul funcționării dispozitivului este întotdeauna obligatorie respectarea normelor generale de protecţie a muncii, pentru evitarea unui incendiu sau a electrocutării provocată de curentul electric sau a accidentelor cu urmări în rănirea ori apariția de leziuni mecanice. Înainte de punerea în funcțiune a dispozitivului, vă rugăm să citiți Manualul de utilizare. Vă rugăm să păstrați Manualul de utilizare și instrucțiunile privind respectarea normelor de protecţie a muncii şi Declarația de conformitate. Respectarea cu strictețe a indicațiilor și a recomandărilor cuprinse în Manualul de utilizare, va contribui la extinderea duratei de utilizare a dispozitivului.**

ATENȚIE **În timpul lucrărilor, respectați cu strictețe indicațiile cuprinse în instrucțiunile normelor de protecţie a muncii. Instrucțiunile normelor de protecţie a muncii sunt atașate la dispozitiv ca document separat și trebuie păstrat. Dacă transmiteți dispozitivul altei persoane, vă rugăm să-i oferiți și manualul de utilizare, instrucțiunile de siguranță și declarația de conformitate. Firma Dedra-Exim nu își asumă responsabilitatea pentru eventuale accidente apărute ca urmare a nerespectării indicațiilor referitoare la normele de protecţie a muncii. Citiți cu atenție toate instrucțiunile de siguranță și instrucțiunile din Manualul de utilizare. Nerespectarea avertismentelor și instrucțiunilor poate cauza electrocutare sau șoc de curent electric, incendiu și / sau vătămări grave.Păstrați toate ducumentele și instrucțiunile care însoțesc dispozitivul, în special măsurile de siguranță și declarația de conformitate pentru a le putea consulta în caz de nevoie.**

ATENȚIE **Dispozitivul din linia SAS+ALL a fost proiectat să funcționeze numai cu pachetele SAS+ALL. Bateria și încărcătorul Li-Ion nu fac parte din echipamentul achiziționat și trebuie achiziționate separat. Utilizarea altor baterii este interzisă.**

2. Prevederi detaliate de securitate

• Lămpile pot fi reparate numai de persoane calificate care au calificări adecvate și confirmate.
• Nu modificați sau modificați lămpile.
• Înainte de conectarea la sursa de alimentare, curățați lampa de orice murdărie (în special ulei și alte lichide), ștergeți-o uscată.
• Utilizați lampa în locuri care asigură siguranță absolută (incendiu, electric etc.)
• Nu utilizați lampa cu un capac deteriorat, înlocuiți capacul cu unul nou. Nu utilizați lampa fără capac.
• Dacă lampa este echipată cu un încărcător, utilizați numai încărcătorul original.
• Emisia de lumină poate provoca iritarea ochilor sau deteriorarea, astfel încât să nu priviți direct lampa LED.
• Nu utilizați lampa în apropierea surselor de căldură.
• Nu utilizați lampa în canalele de atelier.
• Lampa nu este adaptată pentru a lucra cu un dimmer, nu utilizați dimmers.
• Nu utilizați lampa în apropierea surselor de flacără deschisă la temperaturi ridicate.
• Pentru a evita șocurile electrice, nu aplicați apă sau detergent
• Sursa de lumină nu se schimbă. Dacă ciclul de viață al sursei de lumină se termină, înlocuiți lampa cu una nouă.

ATENȚIE **Cu toate acestea, chiar dacă dispozitivul este utilizat în conformitate cu Manualul de instrucțiuni, este imposibil să se elimine complet factorul de risc asociat designului și destinației dispozitivului. În special, apar următoarele riscuri:**

- iritarea ochilor sau deteriorarea ochilor

3. Descrierea aparatului

1. Aranjamentul consolei, 2. Comutator, 3. Priza bateriei, 4. Tastatura consolei, 5. Suport.

4. Destinația aparatului

O lampă de atelier este o sursă de lumină portabilă. Lampa este proiectată pentru utilizare în interior și în exterior. Datorită designului său, funcționează bine în ateliere în timpul reparațiilor mașinilor, întreținerea mașinilor etc. Lampa este rezistentă la praf, apă și substanțe chimice. Folosirea unor LED-uri de economisire a energiei face ca lampa să nu se încălzească, este rezistentă la șocuri mecanice, durata de viață este mai mare decât sursele de lumină standard.
Este permisă utilizarea dispozitivului în lucrări de renovare și construcție, ateliere de reparații, în activități de amator, respectând condițiile de utilizare și condițiile de lucru admise conținute în manualul de instrucțiuni.

5. Limitări de utilizare

Nu utilizați lampa în aer liber. Lampa nu ar trebui să fie singura sursă de lumină. Dispozitivul poate fi utilizat numai în conformitate cu "Condițiile de lucru admise" de mai jos. Modificările neautorizate în construcția electrică, orice modificări, activități de întreținere care nu sunt descrise în manualul de utilizare vor fi considerate ilegale și vor cauza pierderea imediată a drepturilor de garanție, iar declarația de conformitate nu va mai fi valabilă.
Folosirea contrar scopului sau nu, în conformitate cu instrucțiunile de utilizare, va duce imediat la pierderea drepturilor de garanție.

Condiții de lucru admise
Protejați împotriva umezelii și precipitațiilor.
Intervalul de încărcare a bateriei 10 - 30 ° C.
Nu expuneți la temperaturi de peste 45 ° C.

6. Date technice

Model	DED7071
Alimentare [V]	18V D.C.
Putere nominală [W]	20
Fluxul luminos [lm]	1000/2000
Temperatura de culoare [K]	6500
Factor de putere PF	>0,9
Indexul de randare a culorilor CRI	Ra≥65
Durabilitate [h]	30000
Numărul de cicluri de pornire / oprire	15000
Temperatură de funcționare admisă [°]	-15÷+40
Nom. unghiul de radiație [°]	120
Durata de încălzire a lămpii la 60% din fluxul luminos complet [s]	<1
Intunecare	-
Gradul de protecție	IP20

7. Pregătire pentru utilizare

⚠ ATENȚIE **Dispozitivul face parte din linia SAS+ALL, prin urmare, să îl folosească, să completeze setul, format din dispozitiv, baterie și încărcător.**

⚠ ATENȚIE **Etapele descrise în acest capitol trebuie efectuate cu dispozitivul deconectat de la sursa de alimentare.**

Instalarea bateriei

Montați bateria în priză (figurile A, 3) - introduceți-o complet, asigurați-vă că zăvorul bateriei îl asigură împotriva alunecării accidentale în timpul funcționării.

Setarea lămpii

Utilizați butoanele (fig. A, 1.4) pentru a slăbi suportul lămpii (fig. A, 5). Poziționați-l la un unghi drept, apoi strângeți butoanele.
Dispozitivul este gata de lucru

8. Conectare la rețea

⚠ ATENȚIE **Înainte de a porni aparatul, este esențial să efectuați acțiunile descrise în capitolul "Pregătirea pentru lucru".**

Pentru a porni și opri aparatul, utilizați comutatorul aflat pe carcasa dispozitivului (Figura A, 2)

9. Utilizarea aparatului

Proiectorul are două moduri de măturat, 1000 Lm și 2000 Lm. Există un întrerupător pe carcasa dispozitivului (figurile A, 2). Comutarea la poziția I va activa modul 1000 Lm, în poziția II - 2000 Lm. Pentru a opri sursa de lumină, puneți comutatorul în poziția O.

⚠ ATENȚIE **Emisia de lumină poate provoca iritarea ochilor sau deteriorarea, astfel încât să nu priviți direct lampa LED.**

10. Verificări şi reglaje curente

⚠ ATENȚIE **Efectuați toate operațiile de întreținere cu dispozitivul deconectat de la sursa de alimentare.**

După fiecare utilizare:

- Scoateți bateria din priză pentru a evita aprinderea accidentală de către persoane neautorizate sau în timpul transferului.
- Pentru a curăța lampa, utilizați o cârpă moale și umedă. Nu utilizați substanțe chimice.

Depozitare și transport

Când dispozitivul nu este utilizat, păstrați-l deconectat de la sursa de alimentare, la îndemâna copiilor, într-un loc uscat și ventilat. Dispozitivul și alte elemente menționate în culegere trebuie transportate cât mai mult posibil în ambalajul original, într-o manieră care să nu le afecteze, cum ar fi: umiditatea, precipitațiile atmosferice, temperatura ridicată (peste 45 ° C), presiunea care poate provoca daune mecanice și altele, ar putea avea un efect negativ

11. Piese de schimb şi accesorii

Dispozitivul de ONE + toate pot fi montate în fiecare baterie SAS+ALL. Pentru a selecta încărcătorul bateriei corespunzătoare și vă recomandăm să vă oferim Dedra Exim site-ul www.dedra.pl.
Pentru a achiziționa piese de schimb și accesorii, vă rugăm să contactați serviciul Dedra Exim. Detaliile de contact pot fi găsite pe prima pagină a acestui manual.
La comandarea pieselor de schimb, vă rugăm să indicați numărul de lot situat pe plăcuța de identificare și numărul de o parte din desenul de asamblare.
În timpul garanției reparații perioadă se face pe baza descris în certificatul de garanție. Produsul publicitate, vă rugăm să transmită pentru a repara locul de cumpărare (vânzătorul este obligat să accepte produsul promovat), încărcat într-o centrală Dedra Exim sau încărcați la site-ul în legătură cu cel mai apropiat loc de reședință (lista serviciilor pe www.dedra.pl). Vă rugăm să atașați cardul de garanție completat. După perioada de garanție, repararea este efectuată de serviciul central. Defect produs trebuie să fie trimise la serviciul (cheltuielile de transport maritim de cost).

12. Înlăturarea defecțiunilor prin mijloace proprii

Atenție: înainte de a rezolva problemele – deconectați aparatul de la alimentare și asigurați-vă că nu funcționează.

Defecțiuni	Cauze posibile	Remedii
Dispozitivul nu funcționează.	Bateria este descărcată.	Verificați starea de încărcare a bateriei, reîncărcați.
	Bateria este conectată prost	Verificați și corectați conexiunea bateriei.
	Bateria este deteriorată	Înlocuiți bateria cu una funcțională.
	Întrerupător deteriorat.	Predați dispozitivul pentru service.
	Surse de lumină deteriorate	Predați dispozitivul pentru service

13. Dotarea completă a aparatului

1. Lampa pentru atelier DED7071 - 1 element

14. Informația pentru utilizatori privind eliminarea utilajelor uzate

(privește gospodăriile)



Simbolul afișat pe produse sau pe documentația care le însoțește indică faptul că echipamentele electrice sau electronice defecte nu trebuie eliminate împreună cu deșeurile menajere. În cazul în care trebuie să eliminați, să reutilizați sau să recuperați componente, trebuie să le duceți la un punct de colectare specializat, unde vor fi acceptate gratuit. Autoritățile locale furnizează informații privind locația punctelor de colectare a echipamentelor uzate, de exemplu pe site-urile lor web.
Eliminarea corespunzătoare a dispozitivului permite conservarea resurselor valoroase și evitarea impactului negativ asupra sănătății și mediului, care rezultă din posibilitatea prezenței substanțelor, amestecurilor și componentelor periculoase în echipament.
Eliminarea incorectă a deșeurilor riscă sancțiuni în conformitate cu reglementările locale relevante.
Utilizatorii din țările UE: Dacă trebuie să vă debarasați de echipamente electrice sau electronice, vă rugăm să contactați cel mai apropiat punct de vânzare sau furnizorul dumneavoastră, care vă va putea oferi informații suplimentare.
Eliminarea în țări din afara Uniunii Europene: Acest simbol se aplică numai în țările din Uniunea Europeană. În cazul în care doriți să aruncați acest produs, vă rugăm să contactați autoritățile locale sau dealerul pentru a afla metoda corectă de eliminare.

RO

Certificat de garanţie

Pentru

Nr. de katalog:
Număr de lot:.....
(denumit în continuare Produs)

Data de cumpărare a produsului: …….

Ştampila vânzătorului: ……..

Data şi semnătura vânzătorului: .....

Declaraţia Utilizatorului:

Confirm, că am fost informat în ceea ce priveşte condiţiile de garanţie şi efectele nerespectării orientărilor cuprinse în manualul de utilizare şi în Certificatul de garanţie. Condiţiile prezentei garanţiei îmi sunt cunoscute ce afirm cu semnătura mea de mână:

....
Data şi locul semnătura Utilizatorului

Garanția este acordată în conformitate cu prevederile OG 21/1992 și OG 140/2021, cu modificările ulterioare, pe baza cardului de garanție și a dovezii originale de cumpărare. Perioada de reparație nu poate depăși 15 zile calendaristice de la data la care consumatorul a predat reclamația vânzătorului.

I. Responsabilitatea pentru produs:

1. **Garant** - DEDRA EXIM sp. z o.o. cu sediul în Pruszkowie, adresa: ul. 3 Maja 8, 05-800 Pruszków, KRS 0000062517, Sąd Rejonowy dla m.st. Warszawy w Warszawie, XIV Wydział Gospodarczy Krajowego Rejestru Sądowego,*[Judecătoria Raională pentru o.c. Varşovia în Varşovia, Departamentul al XIV–a Economic al Registrului Naţional Juridic]* NIP *[CIF]* 527-020-49-33, Kapitał zakładowy *[capital social]*: 100 980.00 zł.
2. în condiţiile menţionate în prezentul Certificat de garanţie Garantul acordă garanţie la produsul derivat din distribuţia Garantului.
3. Responsabilitatea cu titlu de garanţie cuprinde numai defectele care sau ivit din cauze datorate Produsului în momentul livrării acestuia Utilizatorului.
4. Cu titlu de garanţie, Utilizatorul, obţine dreptul la repararea gratis a Produsului, dacă defecţiunea s-a ivit în perioada de garanţie. Modul de reparare a Produsului (metoda de executare a reparării) depinde de decizia Garantului. Dacă Garantul constată că Produsul nu poate fi reparat, Garantul îşi rezervă dreptul de a schimba piesa defectă sau total Produsul cu altul fără defecte sau de a micşora preţul Produsului ori de a se retrage de la Contract.
5. Faţă de Utilizatorul, care conform cu legea din data de 23 aprilie 1964 din Codul Civil, nu este un consumator, răspunderea Garantului pentru dauna rezultate din prezenta garanţie şi/ sau în legătură cu încheierea şi executarea acesteia, indiferent de dreptul legal, este limitată maxim până la valoarea Produsului defect.

II. Perioada de garanţie:

Componentele Produsului acoperite de garanţie	Durata de protecţie a garanţiei
Lampa pentru atelier	36 luni, de la data cumpărării Produsului, înscrisă în prezentul Certificat de garanţie

III. Condiţiile de utilizare a garanţiei:

1. Prezentarea de către Utilizator a Certificatul completat de garanţie a Produsului şi dovedirea împrejurărilor de cumpărare a Produsului de ex. prin prezentarea chitanţei, facturei, etc. Pentru a efectua în mod eficient reclamaţia, se recomandă că Utilizatorul să trimite împreună cu Produsul reclamat, toate componetele menţionate la "Completarea" Produsului în manualul de utilizare.
2. Respectarea de către Utilizator a recomandările din Manualul de utilizare şi din Certficatul de garanţie.
3. Garanţia acoperă numai teritoriul Republicii Polonă şi UE.
4. Garanţia nu acoperă defecţiunile Produsului apărute în special din cauza:

a. Nerespectării de către Utilizator a condiţiilor indicate în Manualul de utilizare, în special în domeniul de utilizare, întreţinere şi curăţare corectă.
b. Utilizarea de către Utilizator a unor produse de curăţare sau substanţe de conservare care sunt neadecvate cu Manualul de utilizare;
c. Depozitare necorespunzătoare şi transportul necorespunzător al Produsului de către Utilizator;
d. Modificări şi/sau reconstrucţii arbitrare a Produsului de către Utilizator;;
e. Utilizarea în Produs de către Utilizator a unor materiale consumabile neconforme cu manualul de utilizare.

5. Utilizatorul care conform nu legea din data de 23 aprilie 1964 din Codul Civil nu este un consumator, pierde garanţia pentru Produsul, în care:

a. numerele de serie, marcarea datelor şi plăcuţele cu datele technice au fost îndepărtate de către Utilizator.
b. sigiliile existente au fost deteriorate de Utilizator sau au urme rămase din manipularea de către utilizator la acestea.

6. Atenţie! Operaţiile legate cu utilizarea de fiecare zii, descrise în manualul de utilizare, Utilizatorul execută singur pe costul său.

IV. Procedura de reclamaţie:

1. Dacă se constată că Produsul nu funcţionează corect, Înainte de a depune reclamaţia trebuie să Vă asiguraţi dacă toate operaţiunile descrise în manualul de utilizare au fost executate corect.
2. Sesizaţi imediat reclamaţia, cel mai bine în termen de 7 zile de la data la care aţi observant defectul produsului. Utilizatorul care conform cu legea din data de 23 aprilie 1964 din Codul Civil nu este un consumator, pierde garanţia pentru Produs dacă reclamaţia nu depune în termen de până de 7 zile.
3. Sesizarea reclamaţiei se face de ex. la. la punctul de cumpărare a Produsului, la service-ul de garanţie sau se poate trimite în scris pe adresa: DEDRA EXIM sp. z o.o., ul. 3 Maja 8, 05-800 Pruszków.
4. Utilizatorul poate să depună reclamaţia prin formularul accesibil pe pagina de internet www.dedra.pl. ("Formular pentru sesizarea reclamaţiei cu titlu de garanţie").
5. Adresele service-urilor de garanţie din fiecare stat sunt accesibile pe pagina www.dedra.pl. Dacă service-ul lipseşte în statul adecvat, trimiteţi sesizările de reclamaţie cu titlu de garanţie pe adresa: DEDRA EXIM sp. z o.o. ul. 3 Maja 8, 05-800 Pruszków (Polonia).
6. Luând în considerare siguranţa Utilizatorului se interzice utilizarea Produsului defect.
7. Atenţie!!! Utilizarea Produsului defect este periculos pentru sănătatea şi viaţa Utilizatorului.
8. Executarea obligaţiilor rezultate din garanţie va avea loc în termen de 14 zile lucrătoare, calculate de la data furnizării de către Utilizator a Produsului reclamat.
9. Înainte de furnizare a Produsului reclamat se recomandă curăţirea acestuia. Se recomandă de a se asigura bine Produsul împotriva distrugerii în timpul transportului (se recomandă să trimiteţi produsul reclamat în ambalajul original).
10. Perioada de garanţie va fi prelungită cu durata în care, din cauza defectului Produsului acoperit de garanţie Utilizatorul nu l-a putut să-l utilizeze, Garanţia nu opreşte, nu limitează nu suspendează drepturile Utilizatorului rezultate din dispoziţiile privind garanţia pentru vicile produsului vândut.

În conformitate cu articolul 13 alineatele (1) și (2) din Regulamentul (UE) 2016/679 al Parlamentului European și al Consiliului din 27 aprilie 2016 privind protecția persoanelor fizice în ceea ce privește prelucrarea datelor cu caracter personal și privind libera circulație a acestor date și de abrogare a Directivei 95/46/CE, vă informăm.

1. Administratorul datelor Dumneavoastră cu caracter personal furnizate în formular este DEDRA-EXIM sp. z o. o. cu sediul social în Pruszków, ul. 3 Maja 8, 05-800 Pruszków (în continuare: „Administrator").
2. Datele dumneavoastră vor fi prelucrate numai în scopul derulării procedurii de garanție a dispozitivului în conformitate cu art. 6 alin.1 lit. b din regulamentul general privind protecția datelor (în continuare: „GDPR"). Furnizarea datelor este voluntară, dar necesară pentru derularea procedurii de garanție.
3. Datele dumneavoastră vor fi prelucrate pe perioada de luare în considerare a procedurii de garanție și în scopuri de arhivare în cazul în care este nevoie de apărare împotriva oricăror pretenții împotriva Administratorului, nu mai mult decât până la expirarea acestora.
4. Datele dumneavoastră pot fi dezvăluite numai entităților care prelucrează date pentru administrator pe baza unui contract scris de încredințare a prelucrării datelor cu caracter personal care oferă, printre altele, service tehnic, hosting sau intreținere site, service IT, firmă de curierat. Furnizorii Administratorului sunt obligați să asigure securitatea datelor și să îndeplinească cerințele legii aplicabile referitoare la protecția datelor cu caracter personal și nu pot folosi datele cu caracter personal încredințate în alte scopuri decât cele specificate în contractul cu Administratorul.
5. Datele dumneavoastră nu vor fi prelucrate în mod automatizat, inclusiv sub formă de profilare, și nu vor fi transferate către o țară terță/organizație internațională.
6. Aveți dreptul de a accesa datele dumneavoastră și dreptul de a rectifica, șterge, limita prelucrarea, dreptul de a transfera date, dreptul de a vă opune în orice moment.
7. În toate aspectele legate de prelucrarea datelor dumneavoastră cu caracter personal de către Administrator, ne puteți contacta la următoarea adresă de e-mail: daneosobowe@dedra.pl.;
8. Aveți dreptul de a depune o plângere la autoritatea competentă pentru protecția datelor cu caracter personal;

SI Vsebina

1. Fotografije in risbe
2. Posebne varnostne določbe
3. Opis naprave
4. Namen naprave
5. Omejitev uporabe
6. Tehnični podatki
7. Priprava na delo
8. Vklop naprave
9. Uporaba naprave
10. Tekoče vzdrževanje
11. Rezervni deli in dodatki
12. Samostojno odpravljanje napak
13. Dokončanje opreme
14. Informacije za uporabnike o odstranjevanju električne in elektronske opreme
15. Garancijska kartica

Izjava o skladnosti je na voljo pri proizvajalcu. Za pridobitev izjave o skladnosti se obrnite na družbo Dedra Exim Sp. z o.o.
Splošni varnostni predpisi so vključeni v priročnik kot posebna knjižica.

⚠ POZOR **Pri uporabi naprave vedno upoštevajte osnovna pravila varnosti pri delu, da se izognete požaru, električnemu udaru ali mehanskim poškodbam.**

Pred uporabo naprave se seznanite z vsebino navodil za uporabo. Shranite navodila za uporabo, splošne predpise o varnosti pri delu in izjavo o skladnosti. Dosledno upoštevanje navodil in priporočil iz navodil za uporabo bo podaljšalo življenjsko dobo naprave.

⚠ POZOR **Pri delu je treba upoštevati navodila iz predpisov o varnosti pri delu.**

Če napravo predate drugi osebi, ji izročite tudi navodila za uporabo, splošne predpise o varnosti pri delu in izjavo o skladnosti. Družba Dedra Exim ni odgovorna za nesreče, ki so posledica neupoštevanja varnostnih navodil. Pozorno preberite vse splošne predpise o varnosti pri delu in navodila za uporabo. Neupoštevanje opozoril in navodil lahko povzroči električni udar, požar in/ali hude telesne poškodbe.

⚠ POZOR **Linija SAS+ALL je zasnovana tako, da deluje samo z baterijami linije SAS+ALL.**

Li-Ion baterija in polnilec nista vključena v kupljeno opremo in ju je treba kupiti posebej. Uporaba drugih baterij je prepovedana.

2. Posebne varnostne določbe

- Popravila svetilke lahko opravljajo le usposobljene osebe z ustreznimi, certificiranimi kvalifikacijami.
- Svetilk ni dovoljeno spreminjati ali prilagajati.
- Pred priključitvijo na električno omrežje svetilko očistite vseh nečistoč (zlasti olja in drugih tekočin) ter jo obrišite do suhega.
- Svetilko uporabljajte na območjih, ki zagotavljajo popolno varnost (požarna, električna itd.).
- Ne uporabljajte svetilke s poškodovanim zaščitnim pokrovom; zaščitni pokrov zamenjajte z novim. Svetilke ne uporabljajte brez zaščitnega pokrova.
- Če je svetilka opremljena s polnilnikom, uporabljajte samo originalni polnilnik.
- Svetlobno sevanje lahko povzroči draženje ali poškodbe oči, zato ne glejte neposredno v svetlečo svetilko LED.
- Svetilke ne uporabljajte v bližini virov toplote.
- Svetilke ne uporabljajte v kanalih v delavnici.
- Svetilka ni primerna za delovanje z zatemnitvijo, zato ne uporabljajte zatemnilnikov.
- Svetilke ne uporabljajte v bližini virov odprtega ognja in pri visokih temperaturah.
- Da bi se izognili električnemu udaru, ne polivajte vode ali detergenta na
- Svetlobnega vira ni mogoče zamenjati. Ko se življenjska doba svetlobnega vira izteče, svetilko zamenjajte z novo.

⚠ POZOR **Vendar tudi če se naprava uporablja v skladu z navodili za uporabo, je nemogoče popolnoma odpraviti dejavnik tveganja, ki je povezan z zasnovo in namenom naprave. Prisotna so zlasti naslednja tveganja:**

- draženje ali poškodbe vida.

3. Opis naprave (slika A)

1. gumb nosilca, 2. stikalo, 3. vtičnica baterije, 4. gumb nosilca, 5. nosilec.

4. Namen naprave

Delavniška svetilka je prenosni vir svetlobe. Svetilka je zasnovana za notranjo in zunanjo uporabo. Zaradi svoje zasnove se dobro obnese v delavnicah pri popravilu avtomobilov, servisiranju strojev itd. Svetilka je odporna na prah, vodo in kemikalije. Zaradi uporabe varčnih diod LED se svetilka ne segreva, je odporna na mehanske udarce in ima daljšo življenjsko dobo kot standardni viri svetlobe.
Napravo je dovoljeno uporabljati pri obnovitvenih in gradbenih delih, v delavnicah za popravila, pri ljubiteljskih delih, pri čemer je treba upoštevati pogoje uporabe in dovoljene delovne pogoje iz navodil za uporabo.

5. Omejitve uporabe

Svetilke ne uporabljajte na prostem. Svetilka ne sme biti edini vir svetlobe.

Napravo lahko uporabljate le v skladu s spodnjimi "Dovoljenimi pogoji delovanja". Nedovoljene spremembe električne konstrukcije, kakršne koli spremembe, vzdrževalni posegi, ki niso opisani v navodilih za uporabo, bodo obravnavani kot nezakoniti in bodo povzročili takojšnjo izgubo garancijskih pravic, izjava o skladnosti pa bo postala neveljavna.
Zaradi napačne uporabe ali uporabe, ki ni v skladu z navodili za uporabo, boste takoj izgubili garancijske pravice.

Dovoljeni delovni pogoji
Zaščitite ga pred vlago in padavinami.
Temperaturno območje polnjenja baterije 10-30 °C.
Ne izpostavljajte temperaturam nad 45 °C.

6. Tehnični podatki

Model	DED7071
Napajalna napetost [V]	18 d.c.
Nazivna moč [W]	20
Svetlobni tok [lm]	1000/2000
Barvna temperatura [K]	6500
faktor moči PF	>0,9
Indeks barvne reprodukcije CRI	Ra≥65
Trajnost [h]	30000
Število ciklov vklopa/izklopa	15000
Dovoljena delovna temperatura [°]	-15÷+40
Nom. kot sevanja [°]	120
Čas segrevanja svetilke do 60 % polnega svetlobnega toka [s]	<1
Walling	-
Stopnja zaščite	IP20

7. Priprava na delo

POZOR **Naprava je del serije SAS+ALL, zato je treba za njeno uporabo sestaviti komplet, ki ga sestavljajo naprava, baterija in polnilec.**

POZOR **Postopke, opisane v tem poglavju, izvajajte, ko je enota odklopljena od električnega omrežja.**

Namestitev baterije
Baterijski vložek vstavite v vtičnico (slika A, 3) - potisnite ga do konca in se prepričajte, da je zaklepni zaklep baterijskega vložka zavarovan pred nenamernim odstranjevanjem med delovanjem.

Postavitev svetilke
Z gumboma (slika A, 1,4) sprostite nosilec svetilke (slika A, 5). Nastavite ga na pravilen kot in nato zategnite gumbe.
Naprava je pripravljena za delovanje

8. Vklop naprave

POZOR **Pred zagonom enote je treba upoštevati korake, opisane v poglavju "Priprava na delovanje".**

Napravo vklopite in izklopite s stikalom na ohišju naprave (slika A, 2).

9. Uporaba naprave

Reflektor ima dva načina zatemnitve, 1000 Lm in 2000 Lm. Na ohišju enote je stikalo (slika A, 2). Če ga preklopite v položaj I, se aktivira način 1000 Lm, v položaju II pa način 2000 Lm. Če želite izklopiti vir svetlobe, nastavite stikalo v položaj O.

POZOR **Svetlobno sevanje lahko povzroči draženje ali poškodbe oči, zato ne glejte neposredno v svetlečo svetilko LED.**

10. Tekoče vzdrževanje

POZOR **Vsa vzdrževalna dela izvajajte, ko je enota izključena iz električnega omrežja.**

Po vsaki uporabi:
- Odstranite baterijo iz vtičnice, da bi preprečili nenamerno aktiviranje s strani mimoidočih ali med rokovanjem.
- Za čiščenje svetilke uporabite mehko vlažno krpo. Ne uporabljajte kemikalij.

Skladiščenje in prevoz
Kadar naprave ne uporabljate, jo shranjujte izklopljeno iz vira napajanja, izven dosega otrok, v suhem in dobro prezračevanem prostoru. Napravo in druge sestavne dele, navedene v sestavi, je treba po možnosti prevažati v originalni embalaži tako, da niso izpostavljeni škodljivim okoljskim pogojem, kot so: vlaga, padavine, visoka temperatura (nad 50 °C), pritisk, ki bi lahko povzročil mehanske poškodbe, in drugi pogoji, ki bi lahko negativno vplivali na

11. Rezervni deli in dodatki

Naprava iz linije SAS+ALL je lahko opremljena s katero koli baterijo iz linije SAS+ALL. Za izbiro ustrezne baterije in polnilnika vam priporočamo, da si ogledate ponudbo Dedra Exim na spletni strani www.dedra.pl.
Za nakup rezervnih delov in dodatne opreme se obrnite na Dedra Exim Service. Kontaktne podatke najdete na strani 1 priročnika.
Pri naročanju rezervnih delov navedite številko serije na ploščici in številko dela iz montažne risbe.
V garancijskem obdobju se popravila izvajajo v skladu s pogoji, navedenimi v garancijskem listu. Okvarjeni izdelek oddajte v popravilo na mestu nakupa (prodajalec je dolžan sprejeti okvarjeni izdelek), pošljite ga v osrednji servisni center podjetja Dedra Exim ali ga pošljite v servisni center, ki je najbližje vašemu kraju bivanja (seznam servisnih centrov na www.dedra.pl). Priložite izpolnjen garancijski list. Po poteku garancijskega roka popravila izvaja osrednji servis. Okvarjeni izdelek pošljite servisnemu centru (stroške pošiljanja plača uporabnik).

12. Pomanjkljivosti, odpravljene samostojno

POZOR **Pred samostojnim odpravljanjem težav odklopite enoto iz električnega napajanja.**

Problem	Vzrok	Rešitev
Naprava ne deluje.	Baterija je izpraznjena.	Preverite stanje napolnjenosti baterije in jo napolnite.
	Baterija je napačno priključena	Preverite in izboljšajte povezavo baterije.
	Baterija je okvarjena	Baterijo zamenjajte z delujočo.
	Okvarjeno stikalo.	Napravo dajte servisirati.
	Pomanjkljivi viri svetlobe	Napravo dajte servisirati

13. Dokončanje opreme

1. Delavniška svetilka DED7071 - 1 kos.

14. Informacije za uporabnike o odstranjevanju električne in elektronske opreme

(zadeva gospodinjstva)



Simbol, ki je prikazan na izdelkih ali spremljajoči dokumentaciji, označuje, da se okvarjene električne ali elektronske opreme ne sme odlagati med gospodinjske odpadke. Če želite sestavne dele zavreči, ponovno uporabiti ali predelati, jih je treba odpeljati na specializirano zbirno mesto, kjer jih bodo sprejeli brezplačno. Informacije o lokacijah zbirnih mest za rabljeno opremo zagotavljajo lokalni organi, npr. na svojih spletnih straneh.
S pravilnim odstranjevanjem naprave lahko ohranimo dragocene vire ter se izognemo negativnim vplivom na zdravje in okolje zaradi morebitne prisotnosti nevarnih: snovi, zmesi in sestavnih delov v opremi.
Zaradi nepravilnega odlaganja odpadkov vam grozijo kazni v skladu z ustreznimi lokalnimi predpisi.
Uporabniki v državah EU: Če želite odstraniti električno ali elektronsko opremo, se obrnite na najbližje prodajno mesto ali na dobavitelja, ki vam bo zagotovil dodatne informacije.
Odstranjevanje v državah zunaj Evropske unije: Ta simbol velja samo za države Evropske unije. Če želite ta izdelek zavreči, se obrnite na lokalne organe ali prodajalca, da vam pojasnijo pravilen način odstranjevanja.

SI

Garancijski list
na spletni strani .

.....

Številka naročila: DED7071 Številka serije: .....

(v nadaljnjem besedilu: izdelek)

Datum nakupa izdelka: .....

Žig prodajalca

Datum in podpis prodajalca: .....

Izjava uporabnika:
Potrjujem, da sem bil seznanjen z garancijskimi pogoji in posledicami neupoštevanja navodil iz navodil za uporabo in garancijskega lista. Seznanjen sem s pogoji te garancije, kar potrjujem z lastnoročnim podpisom:

....

Datum in kraj Podpis uporabnika

I. Odgovornost za izdelek
1. Garant - Dedra Exim Sp. z o.o. s sedežem v Pruszkowu, naslov: 3 Maja 8, 05-800 Pruszków, KRS 0000062517, Okrožno sodišče za glavno mesto Varšavo v Varšavi, XIV gospodarski oddelek Državnega sodnega registra, NIP 527-020-49-33, osnovni kapital: PLN 100.980,00.
2. Garant pod pogoji, določenimi v tem garancijskem listu, jamči za izdelek, ki izvira iz Garantove distribucije.
3. Odgovornost v okviru garancije zajema le napake, ki izhajajo iz vzrokov, ki so bili značilni za izdelek v času, ko je bil izročen uporabniku.
4. Uporabnik je na podlagi garancije upravičen do brezplačnega popravila izdelka, če se je napaka pokazala v garancijskem roku. Način popravila Izdelka (način popravila) je v pristojnosti Garanta. Če garant ugotovi, da popravilo ni mogoče, si pridržuje pravico do zamenjave okvarjenega elementa ali celotnega izdelka z brezhibnim, znižanja cene izdelka ali odstopa od pogodbe.
V zvezi z uporabnikom, ki ni potrošnik v smislu zakona z dne 23. aprila 1964. Civilnega zakonika, je odgovornost Garanta za škodo, ki izhaja iz te garancije in/ali v zvezi z njeno sklenitvijo in izvajanjem, ne glede na pravni naslov, omejena na največ vrednost izdelka z napako.

II. Jamstveno obdobje

Sestavni deli izdelka	Trajanje garancijske zaščite
Delavniška svetilka	36 mesecev od datuma nakupa izdelka, kot je navedeno na tej garancijski kartici.

III. Pogoji za koriščenje zavarovanja

Uporabnik mora predložiti izpolnjen garancijski list izdelka in dokazati okoliščine nakupa izdelka s strani uporabnika, npr. s predložitvijo računa, računa itd. Zaradi učinkovite obravnave reklamacij je priporočljivo, da Uporabnik skupaj z Izdelkom predloži vse sestavne dele, navedene v poglavju "Kompletiranje naprave" v Navodilih za uporabo.
2. Da uporabnik upošteva priporočila iz navodil za uporabo in garancijskega lista.
3. Jamstvo velja samo za ozemlje republike poljske in eu.
4. Garancija ne krije napak na izdelku, ki nastanejo zlasti zaradi:
a. Če uporabnik ne upošteva pogojev iz navodil za uporabo, zlasti glede pravilnega delovanja, vzdrževanja in čiščenja;
b. Uporabnik uporablja čistila ali sredstva za vzdrževanje, ki niso v skladu z navodili za uporabo;
c. neustrezno skladiščenje in prevoz izdelka s strani uporabnika;
d. Uporabnikove nepooblaščene spremembe in/ali modifikacije izdelka, ki niso bile dogovorjene s garantom;
e. če uporabnik v izdelku uporablja potrošni material, ki ni v skladu z navodili za uporabo.
5. Uporabnik, ki ni potrošnik v smislu zakona z dne 23. aprila 1964. civilnega zakonika, izgubi garancijo za izdelek, v katerem:
- je uporabnik odstranil, spremenil ali poškodoval serijske številke, oznake datuma in merilne tablice;
- če je uporabnik poškodoval plombe ali če so na njih vidni znaki nedovoljenega poseganja.
Opozorilo: Uporabnik mora dejavnosti, povezane z vsakodnevnim delovanjem izdelka, ki med drugim izhajajo iz navodil za uporabo, izvajati sam in na lastne stroške.

IV. Pritožbeni postopek

1. Če se ugotovi, da izdelek deluje nepravilno, se morate pred vložitvijo zahtevka prepričati, da so bili pravilno izvedeni vsi ukrepi, navedeni zlasti v navodilih za uporabo.
2. Priporočljivo je, da pritožbo vložite takoj, po možnosti v 7 dneh po tem, ko opazite napako na izdelku. Uporabnik, ki ni potrošnik v smislu zakona z dne 23. aprila 1964. Civilnega zakonika, izgubi pravice, ki izhajajo iz te garancije, če reklamacije ne vloži v 7 dneh.
3. Reklamacijo je mogoče med drugim sporočiti na mestu nakupa izdelka, pri garancijskem servisu ali pisno na naslov: Dedra Exim Sp. z o.o., ul. 3 Maja 8, 05-800 Pruszków.
4. Uporabnik lahko vloži pritožbo prek obrazca, ki je na voljo na spletni strani www.dedra.pl. ("Obrazec za reklamacijo zaradi garancije").
5. naslovi garancijskega servisa za posamezne države so na voljo na spletni strani www.dedra.pl. Če za posamezno državo ni garancijskega servisa, je priporočljivo, da garancijske zahtevke naslovite na: 3 Maja 8, 05-800 Pruszków (Poljska).
6. Zaradi varnosti uporabnika je uporaba izdelka z napako prepovedana.
7. Opozorilo: Uporaba okvarjenega izdelka je nevarna za zdravje in življenje uporabnika.
8. Obveznosti iz garancije bodo izpolnjene v 14 delovnih dneh, šteto od datuma, ko uporabnik dostavi reklamirani izdelek.Priporočamo, da okvarjeni izdelek očistite, preden ga dostavite v reklamacijo.
9. Priporoča se, da se izdelek, ki se reklamira, med prevozom skrbno zaščiti pred poškodbami (priporoča se, da se izdelek, ki se reklamira, dostavi v originalni embalaži).
10. Garancijski rok se podaljša za čas, ko uporabnik zaradi napake ni mogel uporabljati izdelka, za katerega velja garancija.
Garancija ne izključuje, omejuje ali zadržuje pravic uporabnika, ki izhajajo iz predpisov o garanciji za napake prodanega blaga.
PRAVICE POTROŠNIKOV Garancijski izdajatelj zagotavlja pravilno in brezhibno delovanje v garancijskem roku, ki se začne z dostavo blaga potrošniku. Če se ugotovi, da blago ni v skladu z opisom izdelka ali oglasom, ima potrošnik pravico do: (**1**) Zahtevati brezplačno popravilo napak. (**2**) Če napake niso odpravljene v 30 dneh od prejema zahtevka s strani proizvajalca ali pooblaščenega servisnega centra, zahteva brezplačno zamenjavo z novim blagom, ki je brez napak. (**3**) 30-dnevni rok se lahko v utemeljenih primerih (narava blaga, zahtevnost popravila) podaljša za največ 15 dni. Proizvajalec mora potrošnika pred iztekom 30 dni obvestiti o razlogih in trajanju podaljšanja. (**4**) Če blago ni popravljeno ali zamenjano v roku (30 ali 45 dni), lahko potrošnik zahteva povračilo celotne nakupne cene ali sorazmerno znižanje cene (vrednost znižanja ustreza znižanju vrednosti blaga). (**5**) Ne glede na zgoraj navedeno lahko potrošnik, če neskladnost nastopi v manj kot 30 dneh od dostave, takoj zahteva vračilo plačanega zneska. (**6**) Zamenjano blago ali njegov pomemben del prejme novo garancijsko kartico. (**7**) Stroški materiala, delov, dela, prevoza in transporta, povezani z odpravo napake/zamenjavo, bremenijo proizvajalca. (**8**) Za čas trajanja popravila lahko proizvajalec/servisni center potrošniku brezplačno zagotovi podoben nadomestni izdelek. Če tega ne stori, ima potrošnik pravico do odškodnine za nezmožnost uporabe izdelka. (**9**) Potrošnik mora pisno (po pošti, e-pošti ali osebno) obvestiti garanta proizvajalca ali pooblaščeni servisni center, priložiti dokazilo o veljavnosti garancije in takoj dati blago, ki je predmet reklamacije, na voljo za pregled. (**10**) **Garancija ne izključuje ali omejuje pravic potrošnika iz obvezne garancije za skladnost blaga s pogodbo do prodajalca. Potrošnik ima pravico do brezplačnega uveljavljanja garancijskih zahtevkov.**
V skladu s členom 13(1) in (2) Uredbe (EU) 2016/679 Evropskega parlamenta in Sveta z dne 27. aprila 2016 o varstvu posameznikov pri obdelavi osebnih podatkov in o prostem pretoku takih podatkov ter o razveljavitvi Direktive 95/46/ES (v nadaljnjem besedilu: RODO) vas obveščamo

1. Skrbnik vaših osebnih podatkov, podanih v obrazcu, je DEDRA-EXIM sp z o.o. s sedežem v Pruškovu [Pruszków], ul. 3 Maja 8, 05-800 Pruszków, Poljska (v nadaljevanju: "Skrbnik").
2. Vaši podatki bodo obdelovani le za namene izvedbe garancijskega postopka zanapravo v skladu s črko b prvega odst. 6. člena Splošne uredbe o varstvu podatkov EU (v nadaljevanju: »SUVP«). Dajanje podatkov je prostovoljno, a nujno potrebno za izvedbo garancijskega postopka.
3. Vaše podatke bomo obdelovali skozi čas potekanja garancijskega postopka in za namene arhiviranja za primer morebitne potrebe obrambe pred zahtevki do Skrbnika, vendar najdlje do izteka roka njihovega zastaranja.
4. Vaše podatke se sme razkriti samo subjektom, ki obdelujejo podatke za Skrbnika na podlagi pisne pogodbe o zaupanju osebnih podatkov v obdelavo in sicer, med drugim, subjektom, ki izvajajo storitve tehničnega servisa, storitve gostovanja ter vzdrževanja spletnega mesta, IT storitve, izvajalcem kurirskih storitev ipd.. Skrbnikovi dobavitelji so dolžni zagotavljati varnost podatkov ter izpolnjevati zahteve obvezujočih predpisov prava v zvezi z varstvom osebnih podatkov ter ne smejo uporabljati zaupanih jim osebnih podatkov za namene, ki niso določeni v pogodbi s Skrbnikom.
5. Vaši podatki ne bodo obdelovani na avtomatiziran način, v tem na način profiliranja, in ne bodo posredovani v tretjo državo/mednarodni organizaciji.
6. Imate v vsakem trenutku pravico dostopa do svojih podatkov ter pravico do popravka, izbrisa, omejitve obdelave le-teh, pravico do prenosa podatkov na drug subjekt, pravico do ugovora zoper njihovo obdelavo.
7. V vseh zadevah v zvezi z obdelavo vaših osebnih podatkov s strani Skrbnika nas lahko kontaktirate s sporočilom na ta e-poštni naslov: daneosobowe@dedra.pl ;
8. Imate pravico vložiti pritožbo pri organu, ki je v dani državi pristojen za varstvo osebnih podatkov;

BG Съдържание

1. Снимки и чертежи
2. Специфични разпоредби за безопасност
3. Описание на устройството
4. Предназначение на устройството
5. Ограничаване на използването
6. Технически данни
7. Подготовка за работа
8. Включване на устройството
9. Използване на устройството
10. Текуща поддръжка
11. Резервни части и принадлежности
12. Дефекти, отстранени самостоятелно
13. Завършване на оборудването
14. Информация за потребителите относно изхвърлянето на електрическо и електронно оборудване
15. Гаранционна карта

Декларацията за съответствие е на разположение в помещенията на производителя. За да получите декларацията за съответствие, моля, свържете се с Dedra Exim Sp. z o.o.
Общите правила за безопасност са включени в отделна брошура в ръководството.

ВНИМАНИЕ **Когато работите с уреда, винаги спазвайте основните правила за безопасност на труда, за да избегнете пожар, токов удар или механично нараняване.**

Запознайте се със съдържанието на инструкциите за експлоатация, преди да започнете работа с уреда. Запазете инструкциите за експлоатация, общите правила за безопасност на труда и декларацията за съответствие. Стриктното спазване на инструкциите и препоръките в ръководството за експлоатация ще удължи живота на уреда.

ВНИМАНИЕ **По време на работа е важно да се спазват инструкциите в правилата за безопасност на труда.**

Ако устройството се предава на друго лице, предайте на това лице и инструкциите за експлоатация, общите правила за безопасност на труда и декларацията за съответствие. Dedra Exim не носи отговорност за злополуки, причинени от неспазване на инструкциите за безопасност. Прочетете внимателно всички общи правила за безопасност на труда и инструкциите за експлоатация. Неспазването на предупрежденията и инструкциите може да доведе до токов удар, пожар и/или сериозни наранявания.

ВНИМАНИЕ **Линията SAS+ALL е проектирана да работи само с батерии от линията SAS+ALL.**

Литиево-йонната батерия и зарядното устройство не са включени в закупеното оборудване и трябва да се закупят отделно. Използването на други батерии е забранено.

2. Специфични разпоредби за безопасност

- Поправките на лампата могат да се извършват само от квалифицирани лица с подходяща, сертифицирана квалификация.
- Лампите не трябва да се модифицират или променят.
- Преди да свържете към захранването, почистете лампата от всякакви замърсявания (особено от масло и други течности) и я избършете до сухо.
- Използвайте лампата в зони, които осигуряват абсолютна безопасност (пожарна, електрическа и др.).
- Не използвайте лампата с повреден защитен капак, който трябва да се замени с нов. Не използвайте лампата без защитен капак.
- Ако лампата е оборудвана със зарядно устройство, използвайте само оригиналното зарядно устройство.
- Светлинното излъчване може да предизвика дразнене или увреждане на очите, затова не гледайте директно в светеща LED лампа.
- Не използвайте лампата в близост до източници на топлина.
- Не използвайте лампата в каналите на работилницата.
- Лампата не е подходяща за работа с димер, не използвайте димери.
- Не използвайте лампата в близост до източници на открит пламък и при високи температури.

• За да избегнете токов удар, не изливайте вода или почистващ препарат върху
• Източникът на светлина не може да се сменя. Когато жизненият цикъл на светлинния източник приключи, заменете лампата с нова.

ВНИМАНИЕ **Въпреки това, дори ако уредът се използва в съответствие с инструкциите за експлоатация, не е възможно да се елиминира напълно рисковият фактор, свързан с конструкцията и предназначението на уреда. По-специално, налице са следните рискове:**

- дразнене или увреждане на зрението

3. Описание на устройството (фиг. A)

1. копче на скобата, 2. превключвател, 3. гнездо за батерията, 4. копче на скобата, 5. скоба.

4. Предназначение на устройството

Лампата за работилница е преносим източник на светлина. Лампата е предназначена за използване на открито и закрито. Благодарение на дизайна си тя работи добре в работилници при ремонт на автомобили, обслужване на машини и др. Лампата е устойчива на прах, вода и химикали. Използването на енергоспестяващи светодиоди означава, че лампата не се нагрява, устойчива е на механични въздействия и има по-дълъг експлоатационен живот от стандартните светлинни източници.
Допустимо е устройството да се използва при ремонтни и строителни дейности, ремонтни работилници, любителска работа, като се спазват условията за използване и допустимите условия на работа, съдържащи се в инструкциите за експлоатация.

5. Ограничения за използване

Не използвайте лампата на открито. Лампата не трябва да бъде единственият източник на светлина.
Уредът може да се използва само в съответствие с "Разрешените условия на работа" по-долу. Неразрешените промени в електрическата конструкция, всякакви модификации, операции по поддръжката, които не са описани в инструкциите за експлоатация, ще се считат за незаконни и ще доведат до незабавна загуба на гаранционни права, а декларацията за съответствие ще стане невалидна.
Неправилното използване или използването в противоречие с инструкциите за експлоатация ще доведе до незабавна загуба на гаранционните права.

Допустими условия на труд
Предпазвайте от влага и валежи.
Температурен диапазон на зареждане на батерията 10 - 30°C.
Да не се излага на температури над 45°C.

6. Технически данни

Модел	DED7071
Захранващо напрежение [V]	18 d.c.
Номинална мощност [W]	20
Светлинен поток [lm]	1000/2000
Цветна температура [K]	6500
Фактор на мощността PF	>0,9
Индекс на цветопредаване CRI	Ra≥65
Устойчивост [h]	30000
Брой цикли на включване/изключване	15000
Допустима работна температура [°]	-15÷+40
Номинален ъгъл на излъчване [°]	120
Време за загряване на лампата до 60% от пълния светлинен поток [s]	<1
Walling	-
Степен на защита	IP20

7. Подготовка за работа

ВНИМАНИЕ **Устройството е част от гамата SAS+ALL, така че за да се използва, трябва да се комплектова комплект, състоящ се от устройството, батерия и зарядно устройство.**

ВНИМАНИЕ **Извършвайте операциите, описани в този раздел, когато устройството е изключено от електрическото захранване.**

Инсталиране на батерията

Поставете акумулаторния блок в гнездото (фиг. A, 3) - вкарайте го докрай, като се уверите, че заключващата ключалка на акумулаторния блок го предпазва от случайно изваждане по време на работа.

Позициониране на лампата

С помощта на копчетата (фиг. A, 1,4) разхлабете скобата на лампата (фиг. A, 5). Настройте я на правилния ъгъл и след това затегнете копчетата.
Устройството е готово за работа

8. Включване на устройството

ВНИМАНИЕ **Преди да стартирате устройството, е необходимо да следвате стъпките, описани в раздела "Подготовка за работа".**

Устройството се включва и изключва с помощта на превключвател, разположен на корпуса на устройството (фиг. A, 2).

9. Използване на устройството

Прожекторът има два режима на затъмняване - 1000 Lm и 2000 Lm. Върху корпуса на устройството има превключвател (фиг. A, 2). Превключването му в положение I ще активира режим 1000 Lm, а в положение II - режим 2000 Lm. За да изключите светлинния източник, поставете превключвателя в положение O.

ВНИМАНИЕ **Светлинното излъчване може да предизвика дразнене или увреждане на очите, затова не гледайте директно в светеща LED лампа.**

10. Текуща поддръжка

ВНИМАНИЕ **Извършвайте всички операции по поддръжката, когато устройството е изключено от електрическото захранване.**

След всяка употреба:

- Извадете батерията от гнездото, за да избегнете случайно активиране от странични лица или по време на работа.
- Използвайте мека влажна кърпа, за да почистите лампата. Не използвайте химикали.

Съхранение и транспортиране

Когато уредът не се използва, съхранявайте го изключен от електрическата мрежа, на сухо и добре проветриво място, на недостъпно за деца място. Уредът и другите компоненти, споменати в сглобката, трябва да се транспортират, ако е възможно, в оригиналната опаковка по начин, който не ги излага на вредни условия на околната среда, като например: влажност, валежи, висока температура (над 50°C), налягане, което може да доведе до механични повреди, и други, които могат да имат отрицателно въздействие върху

11. Резервни части и принадлежности

Устройството от линията SAS+ALL може да бъде оборудвано с всяка батерия от линията SAS+ALL. За да изберете подходяща батерия и зарядно устройство, препоръчваме ви да се консултирате с гамата Dedra Exim на www.dedra.pl.
За закупуване на резервни части и аксесоари се свържете с Dedra Exim Service. Данните за контакт можете да намерите на страница 1 от ръководството.
Когато поръчвате резервни части, посочете номера на партидата върху табелката с имената и номера на частта от монтажния чертеж.
По време на гаранционния период ремонтите се извършват в съответствие с условията, посочени в гаранционната карта. Моля, предайте дефектния продукт за ремонт на мястото на покупката (продавачът е длъжен да приеме дефектния продукт), изпратете го в централния сервизен център на Dedra Exim или го изпратете в сервизния център, който е най-близо до вашето местоживеене (списък на сервизните центрове на www.dedra.pl). Моля, приложете попълнената гаранционна карта. След изтичане на гаранционния срок ремонтите се извършват от централния сервиз. Изпратете дефектния продукт до сервизния център (транспортните разходи се заплащат от потребителя).

12. Дефекти, отстранени самостоятелно

ВНИМАНИЕ **Изключете устройството от електрическото захранване, преди да отстранявате сами неизправностите.**

Проблем	Причина	Решение
Устройството не работи.	Батерията е разредена.	Проверете състоянието на заряда на батерията, презаредете я.
	Батерията е неправилно свързана	Проверете и подобрете връзката на батерията.
	Батерията е повредена	Сменете батерията с изправна.
	Дефектен превключвател.	Направете сервизно обслужване на устройството.
	Дефектни източници на светлина	Поръчайте сервизно обслужване на устройството

13. Завършване на оборудването

1. Работна лампа DED7071 - 1 бр.

14. Информация за потребителите относно изхвърлянето на електрическо и електронно оборудване

(засяга домакинствата)



Символът, изобразен върху продуктите или придружаващата ги документация, указва, че дефектното електрическо или електронно оборудване не трябва да се изхвърля заедно с битовите отпадъци. Ако трябва да изхвърлите, да използвате повторно или да възстановите компоненти, е правилно да ги занесете в специализиран пункт за събиране, където ще бъдат приети безплатно. Информация за местоположението на пунктовете за събиране на употребявано оборудване се предоставя от местните власти, например на техните уебсайтове.
Правилното рециклиране на устройствата ви позволи да спестите ценни ресурси и да избегнете отрицателни въздействия върху здравето и околната среда в резултат на възможното наличие на: опасни вещества, смеси и компоненти в оборудването.
Неправилното изхвърляне на отпадъци е свързано с риск от санкции съгласно съответните местни разпоредби.
Потребители в страни от ЕС: Ако трябва да изхвърлите електрическо или електронно оборудване, моля, свържете се с най-близкия пункт за продажба или с вашия доставчик, който ще ви предостави допълнителна информация.

Изхвърляне в страни извън Европейския съюз: Този символ се отнася само за страните от Европейския съюз. Ако желаете да изхвърлите този продукт, моля, свържете се с местните власти или с търговеца за правилния начин на изхвърляне.

15. Списък на частите за монтажния чертеж

DED7071 (фиг. Б)

N	Наименование на частта	N	Наименование на частта
1	Винт	14	Винт
2	Преден панел	15	Пружинна шайба
3	Уплътнение	16	Плоска шайба
4	Обектив	17	Уплътнение
5	Отразител	18	Дръжка
6	Винт M3 x 6	19	Заден капак
7	Уплътнение	20	Винт
8	LED	21	Съвет за контакт
9	Голяма рамка	22	Контактна лента
10	Радиатор	23	Гнездо за батерия
11	Задна рамка	36	Превключвател
12	Винт	25	Пружинна шайба
13	Платка за електроника	26	Винт

BG

Гаранционна карта

на

.....

Номер на поръчката: DED7071 Номер на партидата: .....

(наричан по-долу "Продуктът")

Дата на закупуване на продукта: .....

Печат на дилъра

Дата и подпис на продавача: .....

Изявление на потребителя:

Потвърждавам, че съм информиран за условията на гаранцията и последствията от неспазването на указанията в инструкцията за експлоатация и гаранционната карта. Запознат съм с условията на тази гаранция, което потвърждавам със саморъчния си подпис:

..... …….....

Дата и място Подпис на потребителя

I. Отговорност за продукта

1. Гарант - Dedra Exim Sp. z o.o. със седалище в Прушков, адрес: гр: 3 Maja 8, 05-800 Pruszków, KRS 0000062517, Окръжен съд на град Варшава във Варшава, XIV икономическо отделение на Националния съдебен регистър, NIP 527-020-49-33, акционерен капитал: 100 980,00 PLN.
2. Съгласно условията на тази гаранционна карта Гарантът гарантира Продукта, произхождащ от дистрибуцията на Гаранта.
3. Отговорността по гаранцията покрива само дефекти, възникнали по причини, присъщи на Продукта в момента на предоставянето му на Потребителя.
4. По силата на гаранцията Потребителят има право на безплатен ремонт на Продукта, при условие че дефектът се е проявил по време на гаранционния период. Методът на ремонт на Продукта (методът на ремонт) е по преценка на Гаранта. Ако Гарантът установи, че ремонтът не е възможен, той си запазва правото да замени дефектния елемент или целия Продукт с бездефектен, да намали цената на Продукта или да се откаже от договора.

По отношение на потребител, който не е потребител по смисъла на Закона от 23 април 1964 г. Граждански кодекс, отговорността на Гаранта за вреди, произтичащи от тази гаранция и/или във връзка с нейното сключване и изпълнение, независимо от правния титул, е ограничена до максималната стойност на дефектния Продукт.

II. Гаранционен период

Компоненти на продукта	Продължителност на гаранционната защита
Лампа за работилница	36 месеца от датата на закупуване на Продукта, както е посочено в тази гаранционна карта

III. Условия за ползване на гаранцията

Потребителят трябва да представи попълнената гаранционна карта на Продукта и да докаже обстоятелствата на закупуване на Продукта от Потребителя, напр. чрез представяне на касова бележка, фактура и др. За целите на ефективното разглеждане на жалби се препоръчва Потребителят да представи заедно с Продукта всички компоненти, посочени в "Комплектоване на устройството", съдържащо се в Ръководството за потребителя.
2. потребителят да спазва препоръките, съдържащи се в инструкциите за експлоатация и гаранционната карта.
3. Гаранцията обхваща само територията на Република Полша и ЕС.
4. Гаранцията не покрива дефекти на Продукта, произтичащи по-специално от:

a. Неспазване от страна на потребителя на условията, посочени в инструкциите за експлоатация, по-специално по отношение на правилната експлоатация, поддръжка и почистване;
b. Използване на продукти за почистване или поддръжка от страна на потребителя, които не съответстват на инструкциите за експлоатация;
c. Неподходящо съхранение и транспортиране на Продукта от страна на Потребителя;
d. Неразрешени промени и/или модификации на Продукта от страна на Потребителя, които не са били съгласувани с Гаранта;
e. Използването от страна на Потребителя в Продукта на консумативи, които не съответстват на Инструкцията за експлоатация.

5. Потребител, който не е потребител по смисъла на Закона от 23 април 1964 г. Граждански кодекс, губи гаранцията за Продукта, в който:

- серийните номера, обозначенията за дата и табелките с номинални стойности са били отстранени, променени или повредени от потребителя;
- пломбите са били повредени от потребителя или имат следи от манипулация от страна на потребителя.

Внимание: Потребителят трябва да извършва дейностите, свързани с ежедневната експлоатация на Продукта, произтичащи, наред с другото, от Инструкциите за употреба, сам и за своя сметка.

IV. Процедура за подаване на жалби

1. В случай, че се установи, че Продуктът работи неправилно, трябва да се уверите, че всички стъпки, посочени в инструкциите за експлоатация, са извършени правилно, преди да предявите рекламация.
2. Препоръчително е да подадете жалба незабавно, за предпочитане в рамките на 7 дни от забелязването на дефект в Продукта. Потребител, който не е потребител по смисъла на Закона от 23 април 1964 г. Граждански кодекс, губи правата, произтичащи от тази гаранция, ако рекламацията не бъде направена в рамките на 7 дни.
3. Уведомяването за жалба може да се извърши, inter alia, на мястото на закупуване на Продукта, в гаранционното обслужване или писмено на адреса: Dedra Exim Sp. z o.o., ul. 3 Maja 8, 05-800 Pruszków.
4. Потребителят може да подаде жалба, като използва формуляра, достъпен на уебсайта www.dedra.pl. ("Формуляр за гаранционна рекламация").
5. адресите на гаранционното обслужване за отделните страни са достъпни на адрес www.dedra.pl. Ако няма гаранционен сервиз за дадена държава, препоръчваме да отправяте гаранционни претенции на адрес: Dedra Exim Sp. z o.o. ul. 3 Maja 8, 05-800 Pruszków (Полша).
6. С оглед на безопасността на Потребителя е забранено използването на дефектен Продукт.
7. Внимание: Използването на дефектен Продукт е опасно за здравето и живота на Потребителя.
8. Изпълнението на задълженията по гаранцията ще се осъществи в рамките на 14 работни дни, считано от датата на доставка на декларирания Продукт от Потребителя.
9. препоръчва се да почистите дефектния Продукт, преди да го предадете за рекламация. Препоръчва се Продуктът за рекламация да бъде внимателно защитен от повреда по време на транспортиране (препоръчва се Продуктът за рекламация да се достави в оригиналната му опаковка).
10. Гаранционният срок се удължава с времето, през което Потребителят е бил възпрепятстван да използва Продукта, обхванат от гаранцията, поради дефект.

Гаранцията не изключва, не ограничава и не спира правата на Потребителя, произтичащи от гаранционните разпоредби, за дефекти на продадените стоки.

В съответствие с член 13, параграфи 1 и 2 от Регламент (ЕС) 2016/679 на Европейския парламент и на Съвета от 27 април 2016 г. относно защитата на физическите лица във връзка с обработването на лични данни и относно свободното движение на такива данни и за отмяна на Директива 95/46/ЕО ("ОРЗД"), с настоящото Ви информираме, че

1. Администраторът на Вашите лични данни, посочени във формуляра е DEDRA-EXIM sp. z o.o. със седалище в Прушков, на ул. 3 Maja 8, 05-800 Прушков (по-нататък: „Администратор").
2. Вашите лични данни ще се обработват изключително с цел провеждане на гаранционната процедура на устройството съгласно ст. 6 ал. 1 буква "б" от Общия регламент за защита на личните данни (по-нататък: „ОРЗД") Посочване на данните е доброволно, но е необходимо за провеждане на гаранционната процедура.
3. Вашите лични данни ще се обработват през срока на разглеждането на провеждане на гаранционната процедура и за архивни цели при необходимост от защита от евентуалните претенции към Администратора не по-дълго отколкото до датата на давността им.
4. Вашите лични данни могат да се обявяват изключително на операторите, обработващи данните в полза на Администратора въз основа на писмен договор за възлагане на обработването на личните данни, предоставящи, м.др. услуги по технически сервиз, хостинг или обслужване на уеб-сайта, по IT обслужване, на куриерска служба. Доставчиците на Администратора са задължени да осигурят защита на личните данни и да отговарят на изискванията на действащото законодателство, свързано със защита на личните данни и не могат да използват доверените им лични данни за целите, различни от определените в договор с Администратора.
5. Вашите данни няма да бъдат обработвани по автоматизиран начин, в това число във формата на профилиране, и няма да се предоставят в трета страна/международна организация.

6. Имате право на достъп до съдържанието на личните си данни и право всеки момент да ги коригирате, изтриете, ограничите обработването им, право да прехвърляте данните, право да подадете възражение.
7. По всякакви въпроси, свързани с обработването на Вашите лични данни от Администратора можете да се свържете на електронен адрес: daneosobowe@dedra.pl.;
8. Имате право да подадете жалба до органа, компетентен относно въпросите за защита на личните данни;

UA Зміст

1. Фотографії та малюнки
2. Конкретні положення про безпеку
3. Опис пристрою
4. Призначення пристрою
5. Обмеження використання
6. Технічні дані
7. Підготовка до роботи
8. Увімкнення пристрою
9. Використання пристрою
10. Поточне обслуговування
11. Запасні частини та аксесуари
12. Дефекти виправлені самостійно
13. Комплектація обладнання
14. Інформація для користувачів щодо утилізації електричного та електронного обладнання
15. Гарантійний талон

Декларацію про відповідність можна отримати у виробника. Для отримання декларації відповідності просимо звертатися до компанії Dedra Exim Sp. z o.o.
Загальні правила безпеки включені в посібник окремим буклетом.

ПРИМІТКА Під час експлуатації приладу завжди дотримуйтесь основних правил техніки безпеки, щоб уникнути пожежі, ураження електричним струмом або механічних травм.

Перед початком роботи з пристроєм уважно ознайомтеся зі змістом інструкції з експлуатації. Зберігайте інструкцію з експлуатації, загальні правила техніки безпеки та декларацію про відповідність. Суворе дотримання вказівок і рекомендацій, викладених в інструкції з експлуатації, продовжить термін служби приладу.

ПРИМІТКА Під час роботи необхідно дотримуватися інструкцій, викладених у правилах охорони праці.

Якщо пристрій передається іншій особі, передайте цій особі також інструкцію з експлуатації, загальні правила охорони праці та декларацію про відповідність. Компанія Dedra Exim не несе відповідальності за нещасні випадки, спричинені недотриманням інструкцій з техніки безпеки. Уважно прочитайте всі загальні правила охорони праці та інструкцію з експлуатації. Недотримання попереджень та інструкцій може призвести до ураження електричним струмом, пожежі та/або серйозних травм.

ПРИМІТКА Лінійка SAS+ALL розроблена для роботи тільки з акумуляторами лінійки SAS+ALL.

Літій-іонний акумулятор і зарядний пристрій не входять до складу придбаного обладнання і повинні бути придбані окремо. Використання інших акумуляторів заборонено.

2. Спеціальні заходи безпеки

- Ремонт лампи повинен виконуватися тільки кваліфікованими фахівцями, які мають відповідну сертифіковану кваліфікацію.
- Лампи не можна модифікувати або змінювати.
- Перед підключенням до електромережі очистіть лампу від бруду (особливо від масла та інших рідин), витріть насухо.
- Використовуйте лампу в зонах, які забезпечують абсолютну безпеку (пожежну, електричну тощо).
- Не використовуйте лампу з пошкодженим захисним ковпаком, ковпак необхідно замінити новим. Не використовуйте лампу без захисного ковпака.
- Якщо лампа оснащена зарядним пристроєм, використовуйте тільки оригінальний зарядний пристрій.
- Світлове випромінювання може викликати подразнення або пошкодження очей, тому не дивіться прямо в світлодіодну лампу, що світиться.
- Не використовуйте лампу поблизу джерел тепла.
- Не використовуйте лампу в повітроводах майстерні.
- Лампа не підходить для роботи з диммером, не використовуйте диммери.
- Не використовуйте лампу поблизу джерел відкритого вогню, при високих температурах.
- Щоб уникнути ураження електричним струмом, не лийте воду або миючий засіб на
- Джерело світла не підлягає заміні. Після закінчення терміну служби джерела світла замініть лампу на нову.

ПРИМІТКА Однак, навіть якщо прилад використовується відповідно до інструкції з експлуатації, неможливо повністю усунути фактор ризику, пов'язаний з конструкцією та призначенням приладу. Зокрема, існують наступні ризики:

- подразнення або пошкодження зору

3. Опис пристрою (рис. A)

1. ручка кронштейна, 2. вимикач, 3. гніздо для батареї, 4. ручка кронштейна, 5. кронштейн.

4. Призначення пристрою

Світильник для майстерні є портативним джерелом світла. Світильник призначений для внутрішнього та зовнішнього використання. Завдяки своїй конструкції добре працює в майстернях при ремонті автомобілів, обслуговуванні техніки тощо. Світильник стійкий до впливу пилу, води та хімічних речовин. Використання енергозберігаючих світлодіодів означає, що лампа не нагрівається, стійка до механічних впливів і має довший термін служби, ніж стандартні джерела світла.
Допускається використання пристрою в ремонтно-будівельних роботах, ремонтних майстернях, аматорських роботах, при дотриманні умов використання і допустимих умов праці, викладених в інструкції з експлуатації.

5. Обмеження щодо використання

Не використовуйте лампу на відкритому повітрі. Лампа не повинна бути єдиним джерелом світла.
Прилад може використовуватися тільки відповідно до "Дозволених умов експлуатації", наведених нижче. Несанкціоновані зміни в електричній конструкції, будь-які модифікації, операції з технічного обслуговування, не описані в інструкції з експлуатації, вважаються незаконними і призводять до негайної втрати гарантійних прав, а декларація про відповідність втрачає силу.
Неправильне використання або використання не відповідно до інструкції з експлуатації призведе до негайної втрати гарантійних прав.

Допустимі умови праці
Захищати від вологи та опадів.
Діапазон температури зарядки акумулятора 10 - 30°C.
Не піддавати впливу температури вище 45°C.

6. Технічні дані

Модель	DED7071
Напруга живлення [В]	18 д.ц.
Номінальна потужність [Вт]	20
Світловий потік [лм]	1000/2000
Колірна температура [K]	6500
Коефіцієнт потужності PF	>0,9
Індекс кольоропередачі CRI	Ra≥65
Стійкість [h]	30000
Кількість циклів увімкнення/вимкнення	15000
Допустима робоча температура [°]	-15÷+40
Ном. кут випромінювання [°]	120
Час прогріву лампи до 60% повного світлового потоку [c].	<1
Стіна	-
Ступінь захисту	IP20

7. Підготовка до роботи

ПРИМІТКА Пристрій є частиною лінійки SAS+ALL, тому для його використання необхідно придбати комплект, що складається з пристрою, акумулятора та зарядного пристрою.

ПРИМІТКА Виконуйте операції, описані в цьому розділі, при відключеному від мережі електроживлення пристрої.

Встановлення акумулятора

Встановіть акумуляторну батарею в гніздо (рис. A, 3) - вставте її до упору, переконайтеся, що фіксатор блоку акумуляторної батареї зафіксував її від випадкового виймання під час роботи.

Позиціонування лампи

За допомогою ручок (мал. A, 1,4) послабте кронштейн лампи (мал. A, 5). Відрегулюйте його під потрібним кутом, а потім затягніть ручки.
Пристрій готовий до роботи

8. Увімкнення пристрою

ПРИМІТКА Перед запуском пристрою необхідно виконати дії, описані в розділі "Підготовка до роботи".

Пристрій вмикається і вимикається за допомогою вимикача, розташованого на корпусі пристрою (рис. A, 2).

9. Використання пристрою

Прожектор має два режими регулювання яскравості: 1000 Лм і 2000 Лм. На корпусі пристрою є перемикач (рис. A, 2). Переведення його в положення I активує режим 1000 Лм, в той час як положення II активує режим 2000 Лм. Щоб вимкнути джерело світла, встановіть перемикач в положення O.

ПРИМІТКА Світлове випромінювання може викликати подразнення або пошкодження очей, тому не дивіться прямо в світлодіодну лампу, що світиться.

10. Поточне обслуговування

ПРИМІТКА Виконуйте всі операції з технічного обслуговування, відключивши пристрій від електромережі.

Після кожного використання:

- Вийміть батарею з гнізда, щоб уникнути випадкової активації сторонніми особами або під час поводження з нею.

- Для чищення лампи використовуйте м'яку вологу тканину. Не використовуйте хімічні засоби.

Зберігання та транспортування

Коли прилад не використовується, зберігайте його відключеним від електромережі, в недоступному для дітей, сухому та добре провітрюваному місці. Прилад та інші компоненти, згадані в збірці, слід транспортувати, якщо можливо, в оригінальній упаковці таким чином, щоб не піддавати їх впливу шкідливих умов навколишнього середовища, таких як: вологість, опади, висока температура (вище 50°C), тиск, який може призвести до механічних пошкоджень, та інші, які можуть негативно вплинути на

11. Запасні частини та аксесуари

Пристрій з лінійки SAS+ALL може бути оснащений будь-яким акумулятором з лінійки SAS+ALL. Для того, щоб вибрати відповідний акумулятор і зарядний пристрій, рекомендуємо ознайомитися з асортиментом Dedra Exim на сайті www.dedra.pl.

Для придбання запасних частин та аксесуарів, будь ласка, зв'яжіться з компанією Dedra Exim Service. Контактні дані можна знайти на сторінці 1 цього посібника.

При замовленні запасних частин, будь ласка, вказуйте номер партії на заводській табличці та номер деталі зі складального креслення.

Протягом гарантійного терміну ремонт здійснюється відповідно до умов, зазначених у гарантійному талоні. Будь ласка, передайте несправний виріб для ремонту за місцем придбання (продавець зобов'язаний прийняти несправний виріб), надішліть його до центрального сервісного центру Dedra Exim або до найближчого сервісного центру за місцем проживання (список сервісних центрів на сайті www.dedra.pl). Будь ласка, додайте заповнений гарантійний талон. Після закінчення гарантійного терміну ремонт здійснюється центральним сервісним центром. Надішліть несправний виріб до сервісного центру (витрати на пересилку оплачує користувач).

12. Дефекти виправлені самостійно

ПРИМІТКА **Перед самостійним усуненням несправностей від'єднайте пристрій від джерела живлення.**

Проблема	Тому що	Рішення
Пристрій не працює.	Батарея розряджена.	Перевірити стан заряду акумулятора, підзарядити.
	Неправильно підключено акумулятор	Перевірте та покращіть з'єднання акумулятора.
	Батарея несправна	Замініть батарею на справну.
	Несправний вимикач.	Віддайте пристрій на технічне обслуговування.
	Несправні джерела світла	Проведіть технічне обслуговування пристрою

13. Комплектація обладнання

1. лампа для майстерні DED7071 - 1 шт.

14. Інформація для користувачів щодо утилізації електричного та електронного обладнання

(стосується домогосподарств)



Символ, зображений на виробах або супровідній документації, вказує на те, що несправне електричне або електронне обладнання не можна утилізувати разом з побутовими відходами. Якщо вам потрібно утилізувати, повторно використати або відновити компоненти, найкраще віднести їх до спеціалізованого пункту збору, де вони будуть прийняті безкоштовно. Інформацію про місцезнаходження пунктів збору відпрацьованого обладнання надають місцеві органи влади, наприклад, на їхніх веб-сайтах. Правильна утилізація пристрою, допомагає зберегти цінні ресурси та уникнути негативного впливу на здоров'я та навколишнє середовище внаслідок можливої присутності в обладнаннінебезпечних речовин: речовини, суміші та компоненти.

Неправильна утилізація відходів загрожує штрафними санкціями згідно з відповідними місцевими нормами.

Користувачі в країнах ЄС: Якщо вам потрібно утилізувати електричне або електронне обладнання, зверніться до найближчої точки продажу або до вашого постачальника, який надасть вам додаткову інформацію.

Утилізація в країнах за межами Європейського Союзу: Цей символ стосується лише країн Європейського Союзу. Якщо ви хочете утилізувати цей виріб, зверніться до місцевих органів влади або дилера для отримання інформації про правильний спосіб утилізації.

UA

Гарантійний талон

на

.....

Номер замовлення: DED7071 Номер лоту: .....

(далі - Продукт)

Дата придбання продукту: .....

Печатка дилера

Дата та підпис продавця: .....

Заява користувача:

Я підтверджую, що ознайомлений з умовами гарантії та наслідками недотримання вказівок, викладених в інструкції з експлуатації та гарантійному талоні. Я ознайомлений з умовами цієї гарантії, що підтверджую власним підписом:

....

Дата і місце Підпис користувача

I. Відповідальність за Продукт

1. Поручитель - Dedra Exim Sp. z o.o. з місцезнаходженням в м. Прушкув, адреса: ul. 3 Maja 8, 05-800 Pruszków, KRS 0000062517, Окружний суд столичного міста Варшави у Варшаві, XIV Економічний відділ Національного судового реєстру, NIP 527-020-49-33, статутний капітал: 100 980,00 ЗЛОТИХ.

2. Згідно з умовами цього гарантійного талона, Гарант гарантує Товар, що походить з дистриб'юторської мережі Гаранта.

3. Відповідальність за гарантією поширюється лише на дефекти, що виникли з причин, притаманних Продукту на момент його передачі Користувачеві.

4. Користувач, на підставі гарантії, має право на безкоштовний ремонт Продукту за умови, що дефект став очевидним протягом гарантійного терміну. Спосіб ремонту Продукту (метод ремонту) визначається на розсуд Гаранта. Якщо Гарант визнає ремонт неможливим, він залишає за собою право замінити дефектний елемент або весь Виріб на бездефектний, знизити ціну Виробу або відмовитися від виконання договору.

По відношенню до Користувача, який не є споживачем у розумінні Закону від 23 квітня 1964р. Цивільного кодексу, відповідальність Гаранта за збитки, що виникли внаслідок цієї гарантії та/або у зв'язку з її укладенням та виконанням, незалежно від правового титулу, обмежується максимальною вартістю дефектного Продукту.

II. Гарантійний термін

Компоненти продукту	Тривалість гарантійного захисту
Лампа для майстерні	24 місяці з дати придбання Продукту, як зазначено в цьому гарантійному талоні

III. Умови для отримання гарантії

Користувач повинен пред'явити заповнений гарантійний талон на Виріб та підтвердити обставини придбання Виробу Користувачем, наприклад, пред'явивши чек, рахунок-фактуру тощо. З метою ефективного розгляду рекламації рекомендується, щоб Користувач надав разом з Виробом всі компоненти, зазначені в розділі "Комплектація пристрою", що міститься в Посібнику користувача.

2. що Користувач дотримується рекомендацій, викладених в інструкції з експлуатації та гарантійному талоні.

3. Гарантія поширюється лише на територію Республіки Польща та ЄС.

4. Гарантія не поширюється на дефекти Продукту, що виникають, зокрема, внаслідок:

a. Недотримання Користувачем умов, викладених в Інструкції з експлуатації, зокрема щодо правильної експлуатації, технічного обслуговування та чищення;

b. Використання Користувачем засобів для чищення або технічного обслуговування, які не відповідають вимогам Інструкції з експлуатації;

c. Неналежне зберігання та транспортування Продукту Користувачем;

d. Несанкціоновані зміни та/або модифікації Продукту Користувачем, які не були узгоджені з Гарантом;

e. Використання Користувачем у Виробі витратних матеріалів, що не відповідають вимогам Інструкції з експлуатації.

5. Користувач, який не є споживачем у розумінні Закону від 23 квітня 1964р. Цивільного кодексу, втрачає гарантію на Продукт, в якому:

- серійні номери, позначення дати та паспортні таблички були видалені, змінені або пошкоджені користувачем;
- пломби були пошкоджені користувачем або мають ознаки втручання користувача.

Увага: Користувач зобов'язаний самостійно і за власний рахунок виконувати дії, пов'язані з повсякденною експлуатацією Виробу, що випливають, зокрема, з Інструкції з експлуатації, самостійно і за власний рахунок.

IV. Процедура розгляду скарг

1. Якщо Ви виявите, що Виріб працює неправильно, будь ласка, переконайтеся, що всі кроки, зазначені в Інструкції з експлуатації, були виконані правильно, перш ніж подавати претензію.

2. Рекомендується подавати рекламацію негайно, бажано протягом 7 днів з моменту виявлення дефекту Продукту. Користувач, який не є споживачем у розумінні Закону від 23 квітня 1964р. Цивільного кодексу, втрачає права, що випливають з цієї гарантії, якщо рекламація не буде подана протягом 7 днів.

3. Повідомлення про рекламацію можна подати, зокрема, в місці придбання Продукту, в гарантійному сервісі або в письмовій формі на вказану адресу: Dedra Exim Sp. z o.o., ul. 3 Maja 8, 05-800 Pruszków.

4. Користувач може подати рекламацію, використовуючи форму, доступну на веб-сайті www.dedra.pl. ("Бланк рекламації").

5. адреси гарантійного обслуговування для окремих країн можна знайти на сайті www.dedra.pl. Якщо для певної країни немає гарантійного сервісу, рекомендується звертатися з гарантійними претензіями за адресою: Dedra Exim Sp. z o.o. ul. 3 Maja 8, 05-800 Pruszków (Польща).
6. З метою безпеки Користувача використання дефектного Продукту заборонено.
7. Попередження: Використання несправного Виробу є небезпечним для здоров'я та життя Користувача.
8. Виконання зобов'язань за гарантією відбудеться протягом 14 робочих днів, рахуючи від дати доставки Користувачем заявленого Продукту.
9. перед тим, як відправити дефектний Виріб для рекламації, рекомендується його почистити. Виріб, що підлягає рекламації, рекомендується ретельно захищати від пошкоджень під час транспортування (рекомендується доставляти Виріб, що підлягає рекламації, в оригінальній упаковці).
10. Гарантійний термін продовжується на час, протягом якого Користувач не міг використовувати Продукт, на який поширюється гарантія, через дефект.
Гарантія не виключає, не обмежує і не призупиняє права Користувача, передбачені положеннями про гарантійні зобов'язання щодо дефектів проданих товарів.

Відповідно до статті 13(1) та (2) Регламенту (ЄС) 2016/679 Європейського Парламенту та Ради від 27 квітня 2016 року про захист фізичних осіб у зв'язку з обробкою персональних даних і про вільний рух таких даних та про скасування Директиви 95/46/ЄС (далі: "RODO"), повідомляємо Вам наступне

1. Контролером ваших персональних даних, вказаних у формі, є компанія DEDRA-EXIM sp. z o.o., зареєстрована за адресою: вул. 3 Мая, 8, 05-800, Прушкув (далі: «Контролер»).
2. Ваші дані будуть оброблятися виключно з метою виконання гарантійної процедури для пристрою згідно з літ. b п. 1. ст. 6 Загального регламенту захисту даних (далі: «ЗРЗД») Надання даних є добровільним, але необхідним для виконання гарантійної процедури.
3. Ваші дані будуть оброблятися протягом періоду виконання гарантійної процедури та з метою архівування на випадок необхідності захисту від можливих претензій до Контролера, але не довше закінчення терміну позовної давності.
4. Ваші дані можуть бути розкриті тільки суб'єктам, які обробляють дані від імені Контролера, на підставі письмового договору про доручення на обробку персональних даних, що передбачає, зокрема, технічне обслуговування, хостинг або обслуговування веб-сайту, IT-сервіс, кур'єрську компанію. Постачальники Контролера зобов'язані забезпечувати безпеку даних і дотримуватися вимог чинного законодавства щодо захисту персональних даних і не можуть використовувати довірені їм персональні дані в цілях, відмінних від зазначених у договорі з Контролером.
5. Ваші персональні дані не будуть оброблятися автоматизовано, зокрема, не будуть профілюватися, а також не будуть передаватися у треті країни/міжнародні організації.
6. Ви маєте право на доступ до своїх персональних даних та право на їхнє виправлення, видалення, обмеження обробки, право на передачу даних, право на відмову від обробки, у будь-який момент;
7. З усіх питань, пов'язаних з обробкою Контролером ваших персональних даних, ви можете звернутися до Контролера за адресою e-mail: daneosobowe@dedra.pl.;
8. Ви маєте право подати скаргу до відповідного наглядового органу із захисту персональних даних;

DE Inhaltsverzeichnis

1. Fotos und Zeichnungen
2. Detaillierte Sicherheitsvorschriften
3. Beschreibung des Gerätes
4. Bestimmung des Gerätes
5. Benutzungsbeschränkung
6. Technische Daten
7. Vorbereitung zur Arbeit
8. Anschluss an das Versorgungsnetz
9. Einschalten des Gerätes
10. Benutzung des Gerätes
11. Laufende Bedientätigkeiten
12. Ersatzteile und Zubehör
13. Eigenständiges Beseitigen der Störungen
14. Lieferumfang des Gerätes
15. Benutzerinformation über die Entsorgung der elektrischen und elektronischen Geräte
16. Garantiekarte

Die Konformitätserklärung befindet sich beim Hersteller. Um eine Konformitätserklärung zu erhalten, wenden Sie sich bitte an Dedra Exim Sp. Z oo. z o.o.

Die allgemeinen Sicherheitsvorschriften wurden als separate Broschüre in die Anleitung aufgenommen.

ACHTUNG **Beim Gebrauch sind immer zum Schutz gegen elektrischen Schlag, Verletzungs- und Brandgefahr grundsätzliche Sicherheitsmaßnahmen zu beachten. Die Bedienungsanleitung ist vor der ersten Inbetriebnahme sorgfältig und vollständig zu lesen. Bewahren Sie bitte die Bedienungsanleitung, Sicherheitshinweise und Konformitätserklärung sorgfältig auf. Äußerst strenge Beachtung der darin enthaltenen Sicherheitshinweise und Anweisungen wird sich positiv auf die Verlängerung der Lebensdauer Ihrer Fliesenschneidemaschine auswirken.**

ACHTUNG **Während der Arbeit sind unbedingt die Sicherheitshinweise zu beachten. Die Sicherheitshinweise sind dem Gerät als gesonderte Broschüre beigefügt und sie ist sorgfältig aufzubewahren, Bei Übergabe des Gerätes an weitere Nutzer sind auch die Bedienungsanleitung, die Sicherheitshinweise und die Konformitätserklärung mitzugeben. Die Firma Dedra Exim haftet nicht für Unfälle, zu denen es infolge der Nichtbeachtung der Sicherheitsmaßnahmen kommt. Alle Sicherheitshinweise und die Bedingungsanleitung sind sorgfältig zu lesen. Die Nichtbeachtung der Warnungen und der Anleitung kann einen elektrischen Schlag, Brand und/oder andere ernsthafte Verletzungen zu Folge haben. Alle Bedingungsanleitungen, Sicherheitshinweise und die Übereinstimmungserklärung für zukünftige Bedürfnisse sind aufzubewahren.**

ACHTUNG **Das Gerät der SAS+ALL-Leitung wurde so konzipiert, dass es nur mit den SAS+ALL-Akkus funktioniert. Der Li-Ion-Akku und das Ladegerät sind nicht Teil des gekauften Geräts und müssen separat erworben werden. Die Verwendung anderer Batterien ist verboten.**

2. Detaillierte Sicherheitsvorschriften

• Lampen dürfen nur von qualifizierten Personen repariert werden, die über entsprechende, bestätigte Quali fi kationen verfügen.
• Modifizieren oder modifizieren Sie keine Lampen.
• Reinigen Sie die Lampe vor dem Anschließen an die Stromversorgung von Schmutz (insbesondere von Öl und anderen Flüssigkeiten) und wischen Sie sie trocken.
• Verwenden Sie die Lampe an Orten, an denen absolute Sicherheit geboten ist (Feuer, Strom usw.).
• Betreiben Sie die Lampe nicht mit einer beschädigten Abdeckung, sondern ersetzen Sie die Abdeckung durch eine neue. Verwenden Sie die Lampe nicht ohne Abdeckung.
• Wenn die Lampe mit einem Ladegerät ausgestattet ist, verwenden Sie nur das Original-Ladegerät.
• Die Emission von Licht kann Augenreizungen oder -schäden verursachen. Schauen Sie daher nicht direkt in die LED-Lampe.
• Verwenden Sie die Lampe nicht in der Nähe von Wärmequellen.
• Verwenden Sie die Lampe nicht in Werkstattkanälen.
• Die Lampe ist nicht für den Betrieb mit einem Dimmer geeignet. Verwenden Sie keine Dimmer.
• Verwenden Sie die Lampe nicht in der Nähe von offenen Flammen bei hohen Temperaturen.
• Um einen elektrischen Schlag zu vermeiden, verwenden Sie kein Wasser oder Reinigungsmittel
• Die Lichtquelle ist nicht veränderbar. Wenn der Lebenszyklus der Lichtquelle endet, ersetzen Sie die Lampe durch eine neue.

ACHTUNG **Selbst wenn das Gerät gemäß der Bedienungsanleitung verwendet wird, ist es jedoch unmöglich, den mit der Konstruktion und dem Zweck des Geräts verbundenen Risikofaktor vollständig zu eliminieren. Insbesondere treten folgende Risiken auf:**

- Augenreizung oder –schädigung

3. Beschreibung des Gerätes

1. Halterung, 2. Schalter, 3. Batteriesockel, 4. Halterung, 5. Halterung.

4. Bestimmung des Gerätes

Eine Werkstattlampe ist eine tragbare Lichtquelle. Die Lampe ist für den Innen- und Außenbereich konzipiert. Dank seiner Konstruktion funktioniert sie in Werkstätten während der Autoreparatur, bei der Wartung von Maschinen usw. gut. Die Lampe ist resistent gegen Staub, Wasser und Chemikalien. Die Verwendung von energiesparenden LEDs führt dazu, dass sich die Lampe nicht erwärmt, sie ist widerstandsfähig gegen mechanische Erschütterungen und ihre Lebensdauer ist länger als bei herkömmlichen Lichtquellen.
Es ist zugelassen, das Gerät bei Renovierungs-und Bauarbeiten, in Reparaturwerkstätten, bei Hobbyarbeiten unter gleichzeitiger Beachtung der Bedienungsbedingungen und zulässigen Arbeitsbedingungen, die in der Bedienungsanleitung enthalten sind, zu benutzen.

5. Gebrauchsbeschränkungen

Verwenden Sie die Lampe nicht im Freien. Die Lampe sollte nicht die einzige Lichtquelle sein.
Das Gerät darf nur in Übereinstimmung mit den nachstehend aufgeführten „Zulässigen Arbeitsbedingungen“ benutzt 26arden.
Eigenständige Änderungen am mechanischen und elektrischen Bau, jegliche Modifikationen, Bedientätigkeiten, die in der Bedienungsanleitung nicht beschrieben sind, 26arden als rechtswidrig behandelt und ziehen den sofortigen Verlust der Garantierechte nach sich und die Übereinstimmungsbescheinigung verliert ihre Gültigkeit.
Eine bestimmungswidrige bzw. Bedienungsanleitungswidrige Benutzung zieht den sofortigen Verlust der Garantierechte nach sich.

Zulässige Arbeitsbedingungen
Vor Feuchtigkeit und Niederschlag schützen.
Batterieladetemperaturbereich 10 - 30 ° C
Nicht Temperaturen über 45 ° C aussetzen

6. Technische Daten

Modell	DED7071
Stromversorgung [V]	18V D.C.
Nennleistung [W]	20

Lichtstrom [lm]	1000/2000
Farbtemperatur [K]	6500
Leistungsfaktor PF	>0,9
Farbwiedergabeindex CRI	Ra≥65
Haltbarkeit [h]	30000
Anzahl der Ein / Aus-Zyklen	15000
Zulässige Betriebstemperatur [°]	-15÷+40
Nom. Abstrahlwinkel [°]	120
Lampenaufwärmzeit auf 60% des vollen Lichtstroms [s]	<1
Verdunklung	-
Schutzgrad	IP20

7. Vorbeitung zur Arbeit

ACHTUNG **Das Gerät ist Teil der SAS+ALL-Leitung. Vervollständigen Sie daher das Gerät, bestehend aus Gerät, Akku und Ladegerät.**

ACHTUNG **Die in diesem Kapitel beschriebenen Schritte müssen durchgeführt werden, wenn das Gerät von der Stromversorgung getrennt ist.**

Batterieeinbau

Setzen Sie den Akku in die Steckdose ein (Abb. A, 3). Setzen Sie ihn vollständig ein. Stellen Sie sicher, dass die Akkuverriegelung während des Betriebs gegen versehentliches Verrutschen gesichert ist.

Lampeneinstellung

Verwenden Sie die Knöpfe (Abb. A, 1.4), um die Lampenhalterung zu lösen (Abb. A, 5). Positionieren Sie es im rechten Winkel und ziehen Sie dann die Knöpfe fest.
Das Gerät ist betriebsbereit.

8. Einschalten des Gerätes

ACHTUNG **Bevor Sie das Gerät starten, müssen Sie unbedingt die im Kapitel "Vorbereiten der Arbeiten" beschriebenen Maßnahmen durchführen.**

Verwenden Sie zum Ein- und Ausschalten des Geräts den Schalter am Gerätegehäuse (Abbildung A, 2).

9. Benutzung des Gerätes

Der Scheinwerfer verfügt über zwei Sweep-Modi: 1000 Lm und 2000 Lm. Am Gerätegehäuse befindet sich ein Schalter (Abb. A, 2). Durch Umschalten auf Position I wird der Modus 1000 Lm aktiviert, in Position II - 2000 Lm. Um die Lichtquelle auszuschalten, stellen Sie den Schalter auf Position O.

ACHTUNG **Die Emission von Licht kann Augenreizungen oder -schäden verursachen. Schauen Sie daher nicht direkt in die LED-Lampe.**

10. Laufende Bedienungstätigkeiten

ACHTUNG **Alle Bedientätigkeiten sind beim aus der Steckdose herausgezogenen Stecker auszuführen.**

Nach jedem Gebrauch:

- Nehmen Sie den Akku aus der Steckdose, um ein versehentliches Einschalten durch unbefugte Personen oder während des Transports zu vermeiden.
- Reinigen Sie die Lampe mit einem weichen, feuchten Tuch. Verwenden Sie keine chemischen Substanzen.

Lagerung und Transport

Wenn das Gerät nicht in Gebrauch ist, bewahren Sie es an einem trockenen und belüfteten Ort außerhalb der Reichweite von Kindern auf. Das Gerät und andere Elemente, die in der Kommissionierung erwähnt werden, sollten so weit wie möglich in der Originalverpackung transportiert werden, und zwar auf eine Weise, die sie nicht beschädigt, z. wahrscheinlich einen negativen Effekt haben

12. Ersatzteile und Zubehör

Das Gerät der SAS+ALL-Leitung kann mit jeder Batterie der SAS+ALL-Leitung ausgestattet werden. Um den richtigen Akku und Ladegerät auszuwählen, empfehlen wir Ihnen, das Angebot von Dedra Exim auf der Website www.dedra.pl zu lesen.
Zwecks Einkaufs von Ersatzteilen und Zubehör muss man sich mit dem Service von Dedra Exim in Verbindung setzen. Die Kontaktdaten finden Sie auf der 1. Seite der Bedienungsanleitung.
Bei Bestellung der Ersatzteile bitten wir um die Angabe der Nummer der Partie, die auf dem Betriebsschild angegeben ist, sowie die Teilnummer aus der Zusammenstellungszeichnung.
Während der Garantielaufzeit werden Reparaturen nach den in der Garantiekarte angegebenen Grundsätzen ausgeführt. Die reklamierte Ware bitten wir dort zur Reparatur abzugeben, wo sie gekauft wurde (der Verkäufer ist dazu verpflichtet, das reklamierte Produkt entgegenzunehmen), an den Zentralservice von Dedra Exim zu übersenden oder an den dem Wohnort nächstliegenden Service (die Liste der Servicestellen finden Sie auf der Internetseite www.dedra.pl) zu übersenden. Wir bitten Sie höflich, die ausgefüllte Garantiekarte beizufügen. Nach Ablauf der Garantiezeit werden Reparaturen durch den Zentralservice ausgeführt. Ein beschädigtes Produkt ist an den Service zu übersenden (die Versandkosten trägt der Benutzer).

13. Selbständige Fehlerbeseitigung

ACHTUNG **Achtung! Vor selbstständiger Beseitigung der Störungen trennen Sie den Winkelschleifer von der Stromversorgung und versichern sich dass dieser nicht funktioniert.**

Problem	Ursache	Lösung
Das Gerät funktioniert nicht.	Der Akku ist entladen.	Überprüfen Sie den Ladezustand der Batterie und laden Sie sie auf.
	Der Akku ist schlecht angeschlossen	Überprüfen und korrigieren Sie den Batterieanschluss.
	Der Akku ist beschädigt	Ersetzen Sie die Batterie durch eine funktionierende.
	Beschädigter Schalter	Gerät zur Wartung übergeben.
	Beschädigte Lichtquellen	Gerät zur Wartung übergeben

14. Lieferumfang des Gerätes

1. Werkstattlampe DED7071 - 1 Stück

15. Nutzerinformationen über die Abgabe von gebrauchten Elektro- und Elektronik-altgeräten

(betrifft Haushalte)



Das hier abgebildete Symbol auf Produkten oder auf der beigefügten Dokumentation informiert, dass man gebrauchte Elektro- und Elektronik-Altgeräte nicht mit dem Haushaltsmüll wegwerfen darf. Das richtige Verhalten im Falle von Beseitigung, erneuter Benutzung oder Recycling von Unterbauelementen besteht in der Übergabe von gebrauchten Elektro- und Elektronik-Altgeräten an Fachabnahmepunkte, wo sie kostenlos abgenommen werden. Informationen über die Fachabnahmepunkte bekommen Sie bei der lokalen Behörde.
Die richtige Verwertung der Geräte erlaubt wichtige Rohstoffe zu behalten und die negative Einwirkung auf die Gesundheit und die Umwelt zu vermeiden. Die unsachgemäße Verwertung wird mit Strafen laut den entsprechenden Lokalvorschriften bestraft.
Nutzer in den EU-Ländern
Wenn Sie die Elektro- und Elektronische Geräte abgeben möchten, melden Sie sich bitte einem nächst gelegenen Verkaufspunkt oder bei dem Lieferanten, der Ihnen weitere Informationen erteilt.
Das Entsorgen von Abfällen in Ländern außerhalb der EU
Dieses Symbol betrifft nur EU-Länder.
Wenn Sie die Elektro- und Elektronische Geräte abgeben möchten, melden Sie sich bitte einem nächst gelegenen Verkaufspunkt oder bei dem Lieferanten, der Ihnen weitere Informationen erteilt.

DE

Garantiekarte

Für

Katalognummer:
Lotnummer: .....
(im Weiteren **Produkt** genannt)

Kaufdatum des Produkts: ……

Stempel des Verkäufers: ……..

Datum und Unterschrift des Verkäufers: .....

Erklärung des Benutzers:

Ich bestätige, dass ich über die Bedingungen der Garantie sowie Folgen der Nichtbeachtung von den in der Bedienungsanleitung und Garantiekarte enthaltenen Anweisungen informiert wurde. Die Bedingungen dieser Garantie sind mir bekannt, was ich mit meiner eigenhändigen Unterschrift bestätige:

....
Datum und Ort Unterschrift des Käufers

I. Haftung für das Produkt:

1. **Garant** - DEDRA EXIM sp. z o.o. mit Sitz in Pruszków, Adresse: ul. 3 Maja 8, 05-800 Pruszków, Reg.-Nr. KRS 0000062517, Amtsgericht für Warschau, XIV Wirtschaftsabteilung des Nationalen Gerichtsregisters, Steuernummer 527-020-49-33, Stammkapital: 100 980.00 zł.
2. Zu den in dieser Garantiekarte bestimmten Bedingungen erteilt der Garant hiermit Garantie für das Produkt, das vom Vertrieb des Garants stammt.
3. Die Garantiehaftung umfasst nur Mängel, deren Entstehung auf die im Produkt zum Zeitpunkt seiner Aushändigung dem Benutzer enthaltenen Fehler zurückzuführen ist.
4. Im Rahmen der Garantie gewinnt der Benutzer das Recht zur kostenlosen Reparatur des Produkts, soweit der Mangel innerhalb der Garantiezeit offenbart wurde. Die Art und Weise, auf die das Produkt repariert wird (Methode der Reparatur) wird vom Garanten bestimmt. Falls der Garant feststellt, dass die Reparatur nicht möglich ist, behält sich der Garant das Recht vor, das mangelhafte Element oder das ganze Produkt gegen ein freies von Mängeln zu tauschen, den Preis des Produkts zu mindern oder vom Vertrag abzutreten.
5. Gegenüber einem Benutzer, der kein Verbraucher im Sinne des Gesetzes vom 23. April 1964 Zivilgesetzbuch ist, ist die Schadensersatzhaftung des Garanten für die sich aus dieser Garantie ergebenden und/oder im Zusammenhang mit ihrer Erteilung und Ausübung stehenden Schäden, ohne Rücksicht auf den Rechtstitel, maximal auf den Wert des mangelhaften Produkts begrenzt.

II. Garantiezeit:

Elemente des Produkts, die mit der Garantie umfasst sind	Dauer des Garantieschutzes
Werkstattlampe	36 Monate ab dem Kaufdatum des Produkts das auf dieser Garantiekarte angegeben ist

III. Bedingungen der Inanspruchnahme der Garantie:

1. Vorlegung der ausgefüllten Garantiekarte vom Benutzer sowie Glaubhaftmachung der Kaufumstände vom Benutzer, z.B. durch Vorlegung eines Kassenbelegs, einer Rechnung, usw. Damit die Reklamation reibungslos durchgeführt werden kann, wird es empfohlen, dass der Benutzer alle in dem "Lieferumfang" genannten Elemente, der in der Bedienungsanleitung beschrieben wurde, zusammen mit dem Produkt zur Reklamation abgibt.
2. Beachtung der in der Bedienungsanleitung und Garantiekarte enthaltenen Anweisungen vom Benutzer.
3. Die Garantie umfasst nur das Gebiet der Republik Polen und der EU.
4. Die Garantie umfasst nicht die Mängel des Produkts, die infolge von folgenden Ursachen entstanden sind:

a. Nichtbeachtung der in der Bedienungsanleitung bestimmten Bedingungen vom Benutzer, insbesondere in Bezug auf richtige Nutzung, Wartung und Reinigung;
b. Verwendung von Reinigungs- oder Wartungsmitteln vom Benutzer, die im Widerspruch zu der Bedienungsanleitung stehen;
c. Unrichtige Aufbewahrung und unrichtiger Transport des Produkts vom Benutzer;
d. Eigenmächtige Veränderungen und/oder Umbauten am Produkt vom Benutzer, die mit dem Garant nicht abgestimmt wurden;
e. Verwendung von Betriebsmaterialien und Ersatzteilen vom Benutzer, die im Widerspruch zu der Bedienungsanleitung stehen.

5. Der Benutzer, der kein Verbraucher im Sinne des Gesetzes vom 23. April 1964 Zivilgesetzbuch ist, verliert Garantieansprüche für das Produkt, an dem:

a. Seriennummer, Datumsangaben und Typenschilder vom Benutzer entfernt, verändert oder beschädigt wurden;
b. Plomben vom Benutzer beschädigt wurden oder Spuren des Hantierens an ihnen tragen.

6. **Achtung!** Die mit täglicher Bedienung des Produkts verbundenen Tätigkeiten, die sich u.a. aus der Bedienungsanleitung ergeben, sind vom Benutzer auf eigene Rechnung und eigene Kosten auszuführen.

IV. Reklamationsverfahren:

1. Falls unrichtige Arbeit des Produkts festgestellt wird, soll man sich vor der Anmeldung der Reklamation vergewissern, dass alle insbesondere in der Bedienungsanleitung bestimmten Bedientätigkeiten richtig ausgeführt wurden.
2. Die Reklamation soll man unverzüglich, am besten innerhalb von 7 Tagen ab Feststellung des Mangels am Produkt anmelden. Der Benutzer, der kein Verbraucher im Sinne des Gesetzes vom 23. April 1964 Zivilgesetzbuch ist, verliert Garantieansprüche für das Produkt, im Falle, wenn die Reklamation nicht innerhalb von 7 Tagen angemeldet wird.
3. Die Reklamation kann u.a. am Verkaufsort, an dem das Produkt gekauft wurde, beim Garantieservice oder schriftlich auf folgende Adresse angemeldet werden: DEDRA EXIM sp. z o.o., ul. 3 Maja 8, 05-800 Pruszków.
4. Der Benutzer kann die Reklamation unter Verwendung des Formulars anmelden, das auf der Internet www.dedra.pl zugänglich ist. ("Formular zur Anmeldung der Reklamation aufgrund der Garantie").
5. Die Adressen von Garantieservice-Stellen für jeweilige Länder sind auf der Internetseite www.dedra.pl zugänglich. Im Falle, wenn keine Garantieservice-Stelle im jeweiligen Land vorhanden ist, soll man die Reklamationsanmeldung aufgrund der Garantie an folgende Adresse richten: DEDRA EXIM sp. z o.o. ul. 3 Maja 8, 05-800 Pruszków (Polska).
6. Im Hinblick auf die Sicherheit des Benutzers ist die Nutzung eines mangelhaften Produkts untersagt.
7. Achtung!!! Nutzung eines mangelhaften Produkts gefährdet der Gesundheit und dem Leben des Benutzers.
8. Erfüllung der sich aus der Garantie ergebenden Pflichten erfolgt innerhalb von 14 Werktagen ab der Rückgabe des beanstandeten Produkts vom Benutzer.
9. Vor der Rückgabe des mangelhaften Produkts zur Reklamation soll man es reinigen. Das beanstandete Produkt soll sorgfältig vor möglichen Beschädigungen während des Transports abgesichert werden (es wird empfohlen das beanstandete Produkt in Originalverpackung zu bringen).
10. Die Garantiezeit wird um die Zeit verlängert, in der der Benutzer das mit der Garantie umfasste Produkt infolge des Mangels nicht benutzen konnte.

Die sich aus den Vorschriften über die Gewährleistung für Mängel von verkauften Sachen ergebenden Rechte des Benutzers werden von dieser Garantie weder ausgeschlossen noch eingeschränkt oder eingestellt.

Gemäß Artikel 13 Absatz 1 und 2 der Verordnung (EU) 2016/679 des Europäischen Parlaments und des Rates vom 27. April 2016 zum Schutz natürlicher Personen bei der Verarbeitung personenbezogener Daten, zum freien Datenverkehr und zur Aufhebung der Richtlinie 95/46/EG (im Folgenden: „RODO“) informieren wir Sie

1. Der Verwalter Ihrer im Formular angegebenen personenbezogenen Daten ist DEDRA-EXIM sp. z o.o. mit Sitz in Pruszków , ul. 3 Maja 8, 05-800 Pruszków (im Folgenden: „Verwalter“).
2. Die Verarbeitung Ihrer Daten erfolgt ausschließlich zum Zweck der Durchführung des Garantieverfahrens für das Gerät gemäß Artikel 6 Absatz 1 Buchstabe b der Allgemeinen Datenschutzverordnung (im Folgenden: „DSGVO“) Die Bereitstellung der Daten ist freiwillig, aber für die Durchführung des Garantieverfahrens erforderlich.
3. Ihre Daten werden für die Dauer der Prüfung der Durchführung des Garantieverfahrens und für Archivierungszwecke im Falle der Notwendigkeit der Abwehr möglicher Ansprüche gegen den Verwalter nicht länger als bis zu deren Verjährung verarbeitet.
4. Ihre Daten dürfen nur an Stellen weitergegeben werden, die im Auftrag des Verwalters Daten verarbeiten, und zwar auf der Grundlage einer schriftlichen Vereinbarung über die Beauftragung mit der Verarbeitung personenbezogener Daten, die u.a. einen technischen Dienst, ein Hosting oder eine Website-Wartung, einen IT-Dienst oder ein Kurierunternehmen umfasst. Die Dienstleister des Verwalters sind verpflichtet, die Datensicherheit zu gewährleisten und die Anforderungen des geltenden Rechts in Bezug auf den Schutz personenbezogener Daten zu erfüllen, und dürfen die anvertrauten personenbezogenen Daten nicht für andere als die im Vertrag mit dem Verwalter genannten Zwecke verwenden.
5. Ihre Daten werden nicht automatisiert verarbeitet, einschließlich Profiling, und werden nicht an ein Drittland/eine internationale Organisation übermittelt.
6. Sie haben jederzeit das Recht auf Auskunft über den Inhalt Ihrer Daten sowie das Recht auf Berichtigung, Löschung, Einschränkung der Verarbeitung, das Recht auf Datenübertragbarkeit und das Recht auf Widerspruch.
7. Für alle Fragen im Zusammenhang mit der Verarbeitung Ihrer personenbezogenen Daten durch den Verwalter können Sie sich an folgende E-Mail-Adresse wenden: daneosobowe@dedra.pl;
8. Sie haben das Recht, eine Beschwerde bei der Datenschutzbehörde einzureichen;

HR Sadržaj

1. Slike i crteži
2. Detaljna sigurnosna pravila
3. Opis uređaja
4. Namjena uređaja
5. Ograničena uporaba
6. Tehnički podaci
7. Priprema za rad
8. Uključivanja uređaja
9. Korištenje uređaja
10. Tekuće aktivnosti opsluživanja
11. Zamjenski dijelovi i pribor
12. Samostalno uklanjanje kvarova
13. Sastavni dijelovi uređaja
14. Informacija za korisnike o zbrinjavanju električnih i elektronskih alata
15. Jamstveni list

Izjava o sukladnosti se nalazi u sjedištu proizvođača: Kako biste dobili izjavu o sukladnosti, kontaktirajte tvrtku Dedra Exim Sp. z o.o.
Opći propisi o sigurnosti su priloženi uputama kao posebna knjižica.

NAPOMENA **Tijekom rada s uređajem uvijek se pridržavajte osnovnih sigurnosnih pravila za zaštitu na radu kako biste spriječili izbijanje požara, strujni udar ili mehaničke povrede.**

Prije početka eksploatacije uređaja upoznajte sadržaj uputa za uporabu. Spremite upute za uporabu, opće sigurnosne propise i izjavu o sukladnosti. Rigorozno poštivanje napomena i uputstava iz uputa za uporabu će pozitivno utjecati na produženje životnog vijeka uređaja.

NAPOMENA **Tijekom rada obavezno se pridržavajte napomena iz uputa za sigurnost na radu.**

Ako uređaj posudite drugoj osobi, zajedno s njim posudite i upute za uporabu, upute za sigurnost na radu i izjavu o sukladnosti. Tvrtka Dedra Exim ne odgovara za nezgode do kojih bi došlo zbog nepoštivanja napomena za sigurnost na radu. Pažljivo pročitajte sve opće sigurnosne propise i upute za uporabu. Zbog nepoštivanja upozorenja i uputa može doći do strujnog udara, izbijanja požara ili ozbiljnih ozljeda korisnika.

NAPOMENA **Uređaj s linije SAS+ALL je dizajniran za rad isključivo zajedno s baterijama linije SAS+ALL.**

Akumulator Li-Ion baterija i punjač nisu dio standardne opreme uređaja i treba ih nabaviti posebno. Zabranjena je uporaba drugih baterija.

2. Detaljna sigurnosna pravila

- Popravke svjetiljki mogu obavljati samo kvalificirane osobe s odgovarajućim, potvrđenim certifikatima.
- Svjetiljke nemojte modificirati niti vršiti na njima preinake.
- Prije priključivanja na napajanje, svjetiljku očistite od prljavštine (posebno ulja i drugih tekućina), osušite ju krpom.
- Svjetiljku koristite na mjestima koja su potpuno sigurna (bez opasnosti od požara, struje itd.)
- Ne radite sa svjetiljkom s oštećenim štitnikom, obavezno štitnik zamijenite novim. Nemojte koristiti svjetiljku bez štitnika.
- Ako je svjetiljka opremljena punjačem, koristite samo originalni punjač.
- Emisija svjetlosti može izazvati iritaciju ili oštećenje očiju, stoga nemojte gledati izravno u uključeno LED svjetlo.
- Svjetiljku nemojte koristiti u blizini izvora topline.
- Svjetiljku ne koristite u radioničkim kanalima.
- Svjetiljka nije dizajnirana za rad zajedno sa prigušivačem svijetla, nemojte koristiti prigušivače.
- Svjetiljku nemojte koristiti blizu izvora vatre niti na visokoj temperaturi.

⚠ NAPOMENA • Kako biste izbjegli strujni udar, za čišćenje svjetiljke ne koristite vodi niti deterdžent.

• Izvor svijetla nije zamjenjiv. Na kraju životnog ciklusa izvora svijetla svjetiljku zamijenite novom.

⚠ NAPOMENA **Čak i ako se uređajem rukuje u skladu s uputama za uporabu, nije moguće u potpunosti ukloniti određeni čimbenik rizika povezan s konstrukcijom i namjenom uređaja**. **Posebno su prisutni sljedeći rizici:**

- iritacija ili oštećenje vida

3. Opis uređaja (crtež A)

1. Gumb nosača, 2. Preklopnik, 3. Utor za bateriju, 4. Gumb nosača, 5. Nosač.

4. Namjena uređaja

Radionička svjetiljka je prijenosni izvor svjetla. Svjetiljka je dizajnirana za unutarnju i vanjsku upotrebu. Zahvaljujući svojoj konstrukciji, dobro funkcionira u radionicama tijekom popravaka automobila, servisiranja strojeva itd. Svjetiljka je otporna na prašinu, vodu i kemijska sredstva. Korištenje LED dioda koje štede energiju znači da se svjetiljka ne zagrijava, otporna je na mehaničke udarce, a vijek trajanja joj je duži od vijeka trajanja standardnih izvora svjetla.
Dozvoljeno je koristiti uređaj prilikom obavljanja renovacijskih i građevinskih radova, u servisnim radionicama, pri amaterskim radovima uz poštivanje uvjeta korištenja i dopuštenih radnih uvjeta naznačenih u uputama za uporabu.

5. Ograničena uporaba

Svjetiljke nemojte koristiti na otvorenom. Svjetiljka ne bi trebala biti jedini izvor svijetla.
Uređaj se može koristiti samo u skaldu s niže navedenim „Dopuštenim uvjetima rada". Samoinicijativne promjene u električkoj konstrukciji, sve ingerencije u uređaj, a isto tako korištenje uređaja na način koji nije opisan u uputama, smatraju se neovlaštenim djelovanjem i uzrokuju trenutačni gubitak jamstvenih prava, a izjava o usklađenosti u tom slučaju postaje nevažeća.
Zbog nenamjenske uporabe ili korištenja uređaja na način koji nije usklađen s uputama za uporabu dolazi do trenutačnog gubitka jamstvenih prava.

Dopušteni radni uvjeti
Zaštitite od vlage i oborina
Raspon temperature punjenja baterije 10 - 30°C.
Ne izlažite temperaturama iznad 45°C.

6. Tehnički podaci

Model	DED7071
Napon napajanja [V]	18V d.c.
Nazivna snaga [W]	20
Svjetlosni tok [lm]	1000/2000
Temperatura boje [K]	6500
PF koeficijent snage	>0.9
CRI indeks reprodukcije boje	Ra≥65
Trajnost [h]	30000
Broj ciklusa uključivanja/isključivanja	15000
Dopuštena radna temperatura [°]	-15÷+40
Nazivni kut padanja svijetla [°]	120
Vrijeme zagrijavanja svjetiljke do 60% punog svjetlosnog toka [s]	<1
Smanjivanje svijetla	-
IP stupanj	IP20

7. Priprema za rad

⚠ NAPOMENA **Uređaj je dio SAS+ALL linije, pa da biste ga koristili, morate kompletirati set koji se sastoji od uređaja, baterije i punjača.**

⚠ NAPOMENA **Aktivnosti iz ovog poglavlja obavljajte kad je uređaj isključen iz napajanja.**

Ugradnja baterije
Bateriju fiksirajte u utičnici (crtež A, 3) – gurnite je do kraja, pazite da zatvarač blokade baterije spriječi njezino slučajno iskliznuće tijekom rada.

Postavljanje svjetiljke
Pomoću gumba (slika A, 1.4) otpustite nosač svjetiljke (slika A, 5). Podesite ga na ispravan kut, a zatim zategnite gumbe.
Uređaj je spreman za rad.

8. Uključivanja uređaja

⚠ NAPOMENA **Prije pokretanja uređaja obavezno obavite aktivnosti opisane u poglavlju „Priprema za rad".**

Uređaj se uključuje i isključuje pomoću prekidača na kućištu uređaja (Crtež A, 2)

9. Korištenje uređaja

Reflektor ima dva načina svijetla, 1000 Lm i 2000 Lm. Na kućištu uređaja se nalazi preklopnik (slika A, 2). Prebacivanjem u položaj I uključit će se način rada od 1000 Lm, a u položaj II – 2000 Lm. Kako biste isključili izvor svjetlosti, preklopnik postavite u položaj O.

⚠ NAPOMENA **Emisija svjetlosti može izazvati iritaciju ili oštećenje očiju, stoga nemojte gledati izravno u uključeno LED svjetlo.**

10. Tekuće aktivnosti opsluživanja

Sve servisne aktivnosti obavljajte kad je uređaj isključen iz izvora napajanja.

Nakon svake upotrebe:
- Izvadite utikač iz utičnice kako biste izbjegli slučajno poketanje od strane trećih osoba ili tijekom premještanja uređaja.
- Za čišćenje svjetiljke koristite meku, vlažnu krpu. Nemojte koristiti kemijska sredstva.

Čuvanje i transport
Kad uređaj ne koristite, čuvajte ga isključen od izvora napajanja, van dohvata djece, na suhom i prozračnom mjestu. Uređaj i druge elemente navedene u kompletaciji treba transportirati po mogućnosti u originalnom pakiranju na način da nisu izloženi djelovanju štetnih uvjeta okoline kao što su: vlaga, padaline, visoka temperatura (iznad 50°C), pritisak zbog kojeg bi moglo doći do mehaničkih oštećenja ili negativno utjecati na pakiranje ili njegov sadržaj.

11. Zamjenski dijelovi i pribor

Uređaji iz SAS+ALL linije može opremiti bilo kojom baterijom iz linije SAS+ALL. Kako biste odabrali pravu bateriju i punjač, preporučujemo da se upoznate s ponudom Dedra Exim na web stranici www.dedra.pl.
Kako biste nabavili zamjenske dijelove i pribor, kontaktirajte Dedra Exim Servis. Podaci za kontakt se nalaze na 1. stranici uputa.
Prilikom naručivanja zamjenskih dijelova navedite broj partije označen na tipskoj ploči i broj dijela iz montažni crtež.
U jamstvenom roku popravci se obavljaju prema pravilima iž jamstvenog lista. Reklamirani proizvod odnesite na popravak na mjesto nabave istog (prodavatelj je dužan primiti reklamirani proizvod), poslati ga centralnoj službi Dedra Exim ili poslati u servisni centar najbliži vašem mjestu prebivališta (popis servisera je objavljen na web stranici www.dedra.pl). Molimo, priložite popunjen jamstveni list. Nakon isteka jamstvenog roka popravke obavlja centralni servis. Oštećen proizvod pošaljite serviserima (troškove poštarine snosi korisnik).

12. Samostalno uklanjanje kvarova

⚠ NAPOMENA **Prije nego počnete samostalno uklanjati greške, uređaj isključite iz napajanja.**

Problem	Uzrok	Rješenje
Uređaj se ne pokreće	Baterija se ispraznila.	Provjerite stanje napunjenosti baterije, napunite ako je ispražnjena.
	Baterija je pogrešno priključena	Provjerite i ispravite priključak baterije.
	Baterija je oštećena	Zamijenite bateriju s ispravnom baterijom.
	Oštećen prekidač.	Uređaj odnesite serviserima.
	Oštećeni izvori svijetla	Uređaj odnesite serviserima

13. Sastavni dijelovi uređaja

1. Radionička svjetiljka DED7071 – 1 kom.

14. Informacija za korisnike o zbrinjavanju električnih i elektroničkih uređaja (odnosi se na kućanstva)

Ovaj simbol postavljen na proizvode ili popratnu dokumentaciju obavještava da se neispravni električni ili elektronički uređaji ne smiju odlagati s kućnim otpadom. Ispravan postupak u slučaju potrebe za zbrinjavanjem, ponovnom uporabom ili oporabom komponenti sastoji se od prijenosa uređaja na specijalizirano sabirno mjesto, gdje će biti besplatno prihvaćen. Informacije o lokacijama sabirnih točaka otpadne opreme pružaju lokalne vlasti, npr. na svojim web stranicama.
Pravilno zbrinjavanje uređaja omogućuje očuvanje dragocjenih resursa i izbjegavanje negativnog utjecaja na zdravlje i okoliš, do kojeg dolazi zbog mogućnosti da uređaji sadrže opasne tvari, smjese i sastavne dijelove.
Nepravilno odlaganje otpada podliježe kaznama predviđenim relevantnim lokalnim propisima. Korisnici u zemljama Europske unije: Ako trebate odložiti električnu ili elektroničku opremu, obratite se najbližem prodavaču ili dobavljaču za dodatne informacije. Odlaganje u zemljama izvan Europske unije: Ovaj simbol vrijedi samo za zemlje Europske unije. Ako trebate zbrinuti ovaj proizvod, obratite se lokalnim vlastima ili trgovcu radi pravilnog zbrinjavanja.

Jamstveni list

na

.....

Kataloški broj: DED7071 br. partije:.....

(u daljnjem tekstu Proizvod)

Datum nabavke Proizvoda: .....

Pečat prodavača

Datum i potpis prodavača: .....

Izjava Korisnika:

Potvrđujem da sam upoznat s uvjetima jamstva i posljedicama nepoštivanja smjernica sadržanih u Uputama za upotrebu i jamstvenom listu. Upoznat sam s uvjetima ovog jamstva, što potvrđujem svojim potpisom:

....

Datum i mjesto Potpis Korisnika

I. Odgovornost za Proizvod

1. Jamac - Dedra Exim Sp. z o.o. sa sjedištem u Pruszkówu, adresa: ul. 3 Maja 8, 05-800 Pruszków, KRS 0000062517, Općinski sud za glavni grad Varšavu u Varšavi, XIV Gospodarski odjel Državnog sudskog registra, PIB 527-020-49-33, osnovni kapital: 100 980.00 PLN.
2. Pod uvjetima navedenim u ovom jamstvenom listu, Jamac daje jamstvo za Proizvod koji dolazi iz Jamčeve distribucije.
3. Odgovornost iz jamstva pokriva samo nedostatke koji proizlaze iz razloga koji su u Proizvodu u trenutku njegove predaje Korisniku.
4. Pod jamstvom, Korisnik stječe pravo na besplatan popravak Proizvoda, ako se kvar otkrije tijekom jamstvenog roka. Način popravka Proizvoda (metoda popravka) ovisi o odluci Jamca. Ako Jamac utvrdi da ga je nemoguće popraviti, Jamac zadržava pravo zamijeniti neispravan element ili cijeli Proizvod ispravnim, smanjiti cijenu Proizvoda ili odstupiti od ugovora.
5. U odnosu na Korisnika koji nije potrošač u smislu Zakona od 23. travnja 1964. Građanski zakonik, odgovornost Jamca za štetu koja proizlazi iz ovog jamstva i/ili u vezi s njegovim sklapanjem i izvršenjem, bez obzira na pravni naslov, ograničena je na maksimalnu vrijednost neispravnog Proizvoda.

II. Jamstveni rok

Elementi Proizvoda	Jamstveni rok
Radionička lampa	36 mjeseca od datuma kupnje Proizvoda prikazanog u ovom jamstvenom listu

III. Uvjeti korištenja jamstva

1. Predočenje od strane korisnika popunjenog jamstvenog lista Proizvoda i potvrđivanje od strane Korisnika okolnosti kupnje Proizvoda, npr. predočenjem računa, fakture itd. Kako bi učinkovito riješili reklamaciju preporuča se da Korisnik dostavi sve elemente navedene u "Kompletu uređaja" zajedno s Proizvodom za reklamaciju koja se nalazi u Uputama za upotrebu.
2. Poštovanje od strane korisnika preporuka sadržanih u Uputama za uporabu i jamstvenom listu.
3. Jamstvo vrijedi isključivo na području Republike Poljske i EU.
4. Jamstvo ne obuhvaća kvarove Proizvoda nastale posebno kao rezultat:
a. Nepoštivanja od strane Korisnika uvjeta navedenih u Uputama za uporabu, posebno u pogledu pravilnog korištenja, održavanja i čišćenja;
b. Korištenja od strane Korisnika sredstava za čišćenje ili održavanje koja nisu u skladu s Uputama za uporabu;
c. Nepravilnog skladištenja i transporta Proizvoda od strane Korisnika;
d. Neovlaštene izmjene i/ili modifikacije Proizvoda od strane Korisnika koje nisu dogovorene s Jamcem;
e. Korištenja od strane Korisnika potrošnog materijala u Proizvodu koji nije u skladu s Uputama za uporabu.
5. Korisnik koji nije potrošač u smislu zakona od 23. travnja 1964. Građanski zakonik gubi jamstvo na Proizvod u kojem:
- je Korisnik je uklonio, promijenio ili oštetio serijske brojeve, oznake datuma i natpisne pločice;
- pečati su oštećeni od strane Korisnika ili pokazuju znakove manipulacije od strane Korisnika.
6. Pozor! Radnje povezane sa svakodnevnim radom Proizvoda, koje proizlaze, između ostalog iz Upute za uporabu Korisnik je dužan provoditi samostalno i o svom trošku.

IV. Procedura reklamacije

1. U slučaju utvrđivanja neispravnog rada Proizvoda, prije podnošenja reklamacije, provjerite jesu li sve radnje navedene posebno u Uputama za uporabu, izvršene ispravno.
2. Preporučujemo podnošenje reklamacije odmah, najbolje u roku od 7 dana od dana uočavanja kvara Proizvoda. Korisnik koji nije potrošač u smislu zakona od 23. travnja 1964. Građanski zakonik gubi prava koja proizlaze iz ovog jamstva ako se reklamacija ne podnese u roku od 7 dana.
3. Reklamacija se može podnijeti, između ostalog, na mjestu kupnje Proizvoda, u jamstvenom servisu ili pismeno na sljedeću adresu: Dedra Exim Sp. z o.o., ul. 3 Maja 8, 05-800 Pruszków.
4. Korisnik može podnijeti reklamaciju putem obrasca dostupnog na web stranici www.dedra.pl. ("Obrazac za reklamaciju").
5. Adrese jamstvenih servisa za pojedine zemlje dostupne su na web stranici www.dedra.pl. U slučaju nedostatka jamstvenog servisa za određenu zemlju, preporuča se slanje reklamacija na sljedeću adresu: Dedra Exim Sp. z o.o. ul. 3 Maja 8, 05-800 Pruszków (Poljska).
6. S obzirom na sigurnost Korisnika, zabranjeno je koristiti neispravan proizvod.
7. Pozor! Korištenje neispravnog Proizvoda opasno je za zdravlje i život Korisnika.
8. Izvršenje obveza koje proizlaze iz jamstva održat će se u roku od 14 radnih dana od dana isporuke Proizvoda koji korisnik reklamira.
9. Prije dostave neispravnog Proizvoda na reklamaciju, preporuča se čišćenje. Preporuča se da se reklamirani Proizvod pažljivo zaštiti od oštećenja tijekom transporta (preporuča se isporuka reklamiranog Proizvoda u originalnom pakiranju).
10. Jamstveni rok se produljuje za vrijeme tijekom kojeg ga Korisnik nije mogao koristiti zbog kvara na Proizvodu obuhvaćenom jamstvom.
Jamstvo ne isključuje, ograničava ili suspendira prava Korisnika koja proizlaze iz odredbi o jamstvu za nedostatke na prodanom artiklu.

HR

Prema čl. 13 sek. 1 i sljed. 2. Uredbe (EU) 2016/679 Europskog parlamenta i Vijeća od 27. travnja 2016. o zaštiti fizičkih osoba u vezi s obradom osobnih podataka i slobodnom kretanju takvih podataka te stavljanju izvan snage Direktive 95/46. /EC, obavještavamo vas

1. Administrator Vaših osobnih podataka navedenih u formularu je DEDRA-EXIM sp. z o. o. sa sjedištem u Pruszkówu, ul. 3 Maja 8, 05-800 Pruszków (u daljnjem tekstu: "Administrator").
2. Vaši podaci će se obrađivati isključivo u svrhu provedbe jamstvenog postupka uređaja sukladno čl. 6 st. 1 slovo. b opće uredbe o zaštiti podataka (u daljnjem tekstu: "GDPR") Davanje podataka je dobrovoljno, ali nužno za provedbu jamstvenog postupka.
3. Vaši podaci će se obrađivati za vrijeme trajanja jamstvenog postupka te za potrebe arhiviranja u slučaju potrebe obrane od bilo kakvih potraživanja prema Administratoru, najduže do isteka istih.
4. Vaši podaci mogu se priopćiti samo subjektima koji obrađuju podatke za administratora na temelju pisanog ugovora o povjeravanju obrade osobnih podataka koji između ostalog daje: tehnička služba, održavanje hostinga ili web stranica, IT služba, kurirska tvrtka. Dobavljači Administratora dužni su osigurati sigurnost podataka i ispunjavati uvjete važećih zakona vezanih uz zaštitu osobnih podataka te ne smiju koristiti povjerene osobne podatke u druge svrhe osim onih navedenih u ugovoru s Administratorom.
5. Vaši podaci neće se obrađivati na automatizirani način, uključujući u obliku profiliranja, i neće se prenositi u treću zemlju/međunarodnu organizaciju.
6. Imate pravo pristupa svojim podacima te pravo na ispravak, brisanje, ograničenje obrade, pravo na prijenos podataka, pravo na prigovor u bilo kojem trenutku.
7. Za sva pitanja vezana uz obradu Vaših osobnih podataka od strane Administratora, možete nas kontaktirati na sljedeću e-mail adresu: daneosobowe@dedra.pl.;
8. Imate pravo podnijeti pritužbu tijelu nadležnom za zaštitu osobnih podataka

Dedra Exim Sp. z o.o.
ul. 3 Maja 8, 05-800 Pruszków
Tel. +48 22 73 83 777, fax +48 22 73 83 779
www.dedra.pl, serwis@dedra.pl

Adnotacje o dokonanych naprawach / Annotations of repairs made / Záznamy o provedených opravách / Záznamy o vykonaných opravách / Pastabos apie atliktą remontą / Piezīmes par veikto remontu / Feljegyzések az elvégzett javításokról / Menţiuni cu privire la reparaţiile efectuate / Zaznamek o opravljenih popravilih / Отбелязване на извършените ремонти / Відмітка про проведені ремонти / Vermerke über ausgeführte reparaturen / Bilješke o izvršenim popravcima

Data zgłoszenia do naprawy / Date of request for repair / Datum nahlášení k opravě / Dátum odovzdania do opravy / Atidavimo remontui data / Produkta nodošanas remontā datums / A javításra történő bejelentés dátuma / Data predării la reparaţie / Datum zahtevka za popravilo / Дата на заявката за ремонт / Дата подання заявки на ремонт / Datum der Anmeldung zur Reparatur / Datum prijave za popravak	Data wykonania naprawy / Date of repair / Datum provedení opravy / Dátum vykonania opravy / Remonto data / Remonta datums / A javítás dátuma / Data efectuării reparaţiei / Datum popravila / Дата на ремонта / Дата ремонту / Datum der Ausführung der Reparatur / Datum popravka	Zakres naprawy, opis czynności naprawczych / Scope of repair, description of repair activities / Rozsah opravy, popis úkonů / Rozsah opravy, opis vykonaných opravných činností / Remonto apimtis, remonto darbų aprašymas / Remonta apjoms, remontdarbu apraksts / A javítás tartalma, a javítási műveletek leírása / Domeniul de reparaţie, descrierea operaţiilor de reparaţie / Obseg popravila, opis popravila / Обхват на ремонта, описание на ремонтните дейности / Обсяг ремонту, опис ремонтних робіт / Umfang der Reparatur , Beschreibung der Tätigkeiten / Opseg popravka, opis aktivnosti popravka	Podpis wykonującego naprawę / Signature of the repairer / Podpis opraváře / Podpis osoby vykonávajúcej opravu / Remontą atliekančio asmens parašas / Remonta veicēja paraksts / A javítást végző aláírása / Semnătura persoanei care a efectuat reparaţia / Podpis serviserja / Подпис на лицето, което извършва ремонта / Підпис ремонтника / Unterschrift der die Reparatur ausführenden Person / Potpis osobe koja obavlja popravak