○DED7070

Instrukcja ważna dla urządzeń wyprodukowanych po: / Instruction manual valid for devices manufactured after: / Návod pro zařízení vyrobená po: / Návod pre obsluhu zariadení vyrobených po: / Instrukcija – įrenginiai, kurie buvo pagaminti nuo: / Lietošanas instrukcija ierīcēm izgatavotiem pēc: / Útmutató a után gyártott készülékekhez: / Manualul de utilizare pentru aparate fabricate după: / Bedienungsanleitung für Geräte, hergestellt wurden die nach dem / Navodila veljajo za naprave, proizvedene po:/ Upute vrijede za uređaje proizvedene nakon:/ Ръководството е валидно за устройства, произведени след: **01.01.2023**

PL **Odkurzacz akumulatorowy 18V**
Instrukcja obsługi z kartą gwarancyjną

EN **Cordless vacuum cleaner 18V**
Instruction manual with guarantee card

CZ **Akumulátorový vysavač 18V**
Návod k obsluze se záručním listem

SK **Akumulátorový vysávač 18V**
Užívateľská príručka so záručným listom

LT **Akumulatora darbināms putekļsūcējs 18V**
Naudojimo instrukcija su Garantiniu lapu

LV **Dulkių siurblys, akumuliatorinis 18V**
Lietošanas instrukcija ar garantijas talonu

HU **Akkumulátoros porszívó 18V**
Használati Utasítás Garanciajeggyel

RO **Aspirator cu acumulator 18V**
Instrucțiuni de utilizare și certificat de garanție

DE **Akku-Staubsauger 18V**
Bedienungsanleitung mit Garantiekarte

SI **Akumulatorski sesalnik 18V**
Navodila za uporabo z garancijskim listom

HR **Usisivač na baterije 18V**
Upute za uporabu s jamstvenim listom

BG **Акумулаторна прахосмукачка 18V**
Инструкции за експлоатация с гаранционна карта

UA **Акумуляторний пилосос 18V**
Інструкція з експлуатації з гарантійним талоном



PL Wszelkie prawa zastrzeżone. Niniejsze opracowanie jest chronione prawem autorskim. Kopiowanie lub rozpowszechnianie Instrukji Obsługi we fragmentach albo w całości bez zgody Dedra Exim zabronione Dedra Exim zastrzega sobie prawo do wprowadzania zmian konstrukcyjno-technicznych oraz kompletacyjnych bez uprzedniego powiadamiania. Zmiany te nie mogą stanowić podstawy do reklamowania produktu. Instrukcja obsługi dostępna na stronie www.dedra.pl

EN All rights reserved. This publication is protected by copyright. Copying or distribution of the User Manual in parts or in full without Dedra Exim's permission is prohibited Dedra Exim reserves the right to make design, technical and completion changes without prior notice. These changes may not constitute grounds for advertising the product. User manual available at www.dedra.pl

CZ Všechna práva vyhrazena. Toto zpracování je chráněno autorským právem. Kopírování nebo šíření Návodu k obsluze v částech nebo vcelku bez souhlasu společnosti Dedra Exim je zakázáno. Dedra Exim si vyhrazuje právo zavádět konstrukční a technické a komplementační změny bez dřívějšího oznámení. Tyto změny nemohou být základem pro reklamování výrobku. Návod k obsluze dostupný na stránkách www.dedra.pl

SK Všetky práva vyhradené. Tieto materiály sú chránené autorskými právami. Kopírovanie prípadne šírenie častí, prípadne celého návodu na obsluhu je bez súhlasu spoločnosti Dedra Exim zakázané. Dedra Exim si vyhradzuje právo na vykonávanie konštrukčno-technických zmien, a zmien doplnkového príslušenstva, bez predchádzajúceho upozornenia. Tieto zmeny nemôžu byť dôvodom na reklamáciu výrobku. Užívateľská príručka je dostupná na webovej stránke www.dedra.pl

LT Visos teisės saugomos. Šis kūrinys yra saugomas autorinių teisių įstatymų. Eksploatavimo instrukcijos arba jos fragmentų kopijavimas ir platinimas be „Dedra Exim“ sutikimo draudžiamas. „Dedra Exim“ pasilieka sau teisę įvesti konstrukcijos, techninius arba komplektacijos pokyčius be išankstinio įspėjimo. Šie pokyčiai negali būti skundo dėl produkto pagrindu. Naudojimo instrukcija yra prieinama svetainėje: www.dedra.pl

LV Visas tiesības pasargātas. Šis izdevums ir sargāts ar autortiesību. Lietošanas Instrukcijas kopēšana vai izplatīšana pilnīgi vai fragmentos bez Dedra Exim firmas piekrišanas ir aizliegta. Firma Dedra Exim atstāj sev tiesību veikt konstrukcijas-tehnikas izmaiņu, kā arī komplektācijas izmaiņu bez iepriekšēja paziņojuma. Šīs izmaiņas nevar būt par pamatu produkta reklamēšanai. Lietošanas instrukcija pieejama mājaslapā www.dedra.pl

HU Minden jog fenntartva. A jelen kiadvány szerzői jogokkal védve. A Használati Utasítás másolása vagy terjesztése egészében vagy részleteiben a Dedra Exim írásos engedélye nélkül tilos A Dedra Exim fenntartja magának a szerkezeti-műszaki, valamint komplettálási változtatások előzetes bejelentés nélküli bevezetésének jogát. Ezek a változások nem szolgálhatnak alapjául a termék reklamációjának. A használati utasítás a weboldalon elérhető www.dedra.pl.

RO Toate drepturile rezervate. Această redactare este protejată prin legea dreptului de autor. Este interzisă copierea, reproducerea în orice fel sau multiplicarea și distribuirea parțială sau în totalitate a Manualului de utilizare fără permisiunea firmei Dedra Exim Firma Dedra Exim își rezervă dreptul de a face modificări tehnice și constructive sau de completare a dispozitivului fără o notificare prealabilă. Aceste modificări nu pot constitui temei pentru reclamarea produsului. Instrucțiunea de deservire accesibilă pe pagina www.dedra.pl

DE Alle Rechte vorbehalten. Die vorliegende Bedienungsanleitung wird durch das Urheber-recht geschützt. Kein Teil dieser Bedienungs-anleitung darf ohne schriftliche Einwilligung von Dedra Exim vervielfältigt oder verbreitet werden.Dedra Exim behält sich das Recht vor, Konstruktions- und technische Änderungen sowie Änderungen in der Zusammensetzung vorzunehmen, ohne vorher darüber zu informieren. Diese Änderungen können kein Grund zur Reklamation des Produkts bilden. Die Bedienungsanleitung ist auf der Internetseite www.dedra.pl zugänglich.

SI Vse pravice pridržane. Ta navodila so zaščitena na podlagi predpisov o avtorskih pravicah. Prepovedano je kopiranje ali razširjanje teh navodil za uporabo po delih ali v celoti brez soglasja Dedra Exim. Dedra Exim si pridržuje pravico do uvajanja konstrukcijsko-tehničnih in kompletacijskih sprememb brez predhodnega obvestila. Te spremembe ne morejo biti podlaga za prijavo reklamacije. Navodila za uporabo so na voljo na strani www.dedra.pl

HR Sva prava su rezervirana. Ovo djelo je zaštićeno autorskim pravom. Zabranjeno je kopiranje ili distribucija Uputa za uporabu u dijelovima ili u cijelosti bez pristanka Dedra Exima Dedra Exim zadržava pravo uvođenja promjena konstrukcijskih, tehničkih i završnih bez prethodne obavijesti. Ove promjene ne mogu predstavljati osnovu za reklamiranje proizvoda. Upute za uporabu dostupne su na web stranici www.dedra.pl

BG Всички права запазени. Това произведение е защитено с авторски права. Забранено е копирането или разпространението на ръководството за потребителя на части или изцяло без разрешението на Dedra Exim Dedra Exim си запазва правото да прави промени в дизайна, техниката и окомплектовката без предварително уведомление. Тези промени не могат да бъдат основание за рекламиране на продукта. Ръководството за потребителя е на разположение на адрес www.dedra.pl

UA Всі права захищені. Ця робота захищена авторським правом. Копіювання або розповсюдження Посібника користувача повністю або частково без дозволу Dedra Exim заборонено Dedra Exim залишає за собою право вносити зміни в конструкцію, технічні характеристики та комплектацію без попереднього повідомлення. Ці зміни не можуть бути підставою для реклами продукту. Посібник користувача доступний на сайті www.dedra.pl

Kontakt
Contact / Kontaktai / Kontakts / Elérhetőség / Contact / Kontakt / Pišite na /Kontakt / Свържете се с / Контакти:
Dedra Exim Sp. z o.o., ul. 3 Maja 8, 05-800 Pruszków
Tel. +48 22 73 83 777 wew. 129, 165, fax +48 22 73 83 779
serwis@dedra.com.pl www.dedra.pl



1. Zdjęcia i rysunki



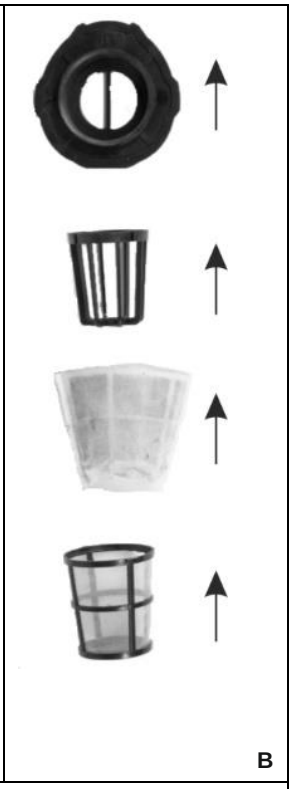

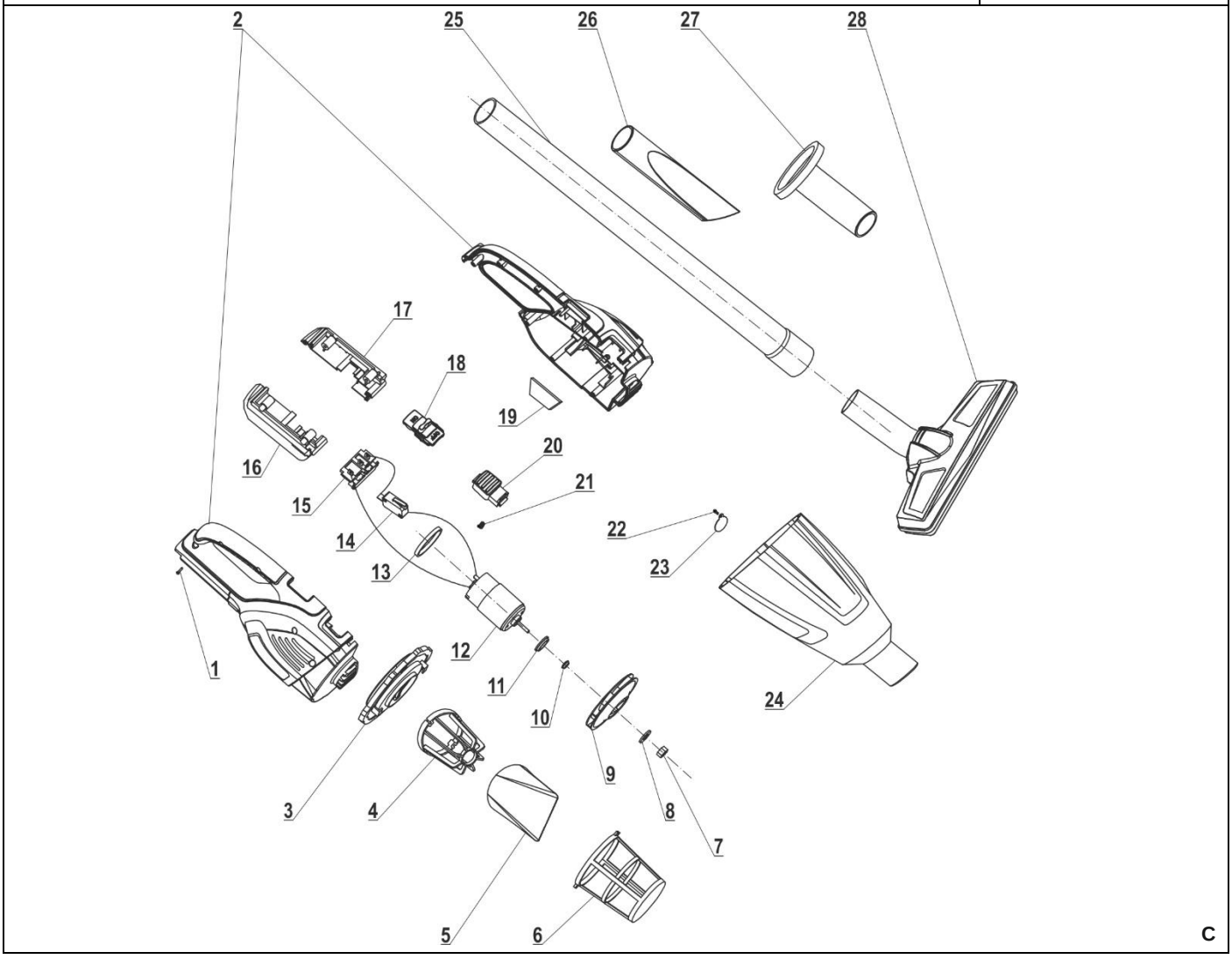

Opis piktogramów / Description of pictograms / Popis použitých piktogramů / Opis používaných piktogramov / Panaudotų piktogramų aprašymas / Lietoto piktogrammu apraksts / Az alkalmazott piktogramok magyarázata / Descrierea pictogramelor / Beschreibung der verwendeten Piktogramme / Opis piktogramov / Opis piktograma/ Описание на пиктограмите

Nakaz: przeczytaj instrukcję obsługi / Warrant: read the instruction manual / Příkaz: přečtěte návod k obsluze / Príkaz: oboznámte sa s užívateľskou príručkou / Privaloma: perskaitykite aptarnavimo instrukciją / Norādījums: rūpīgi iepazīstieties ar lietotāja rokasgrāmatā sniegto informāciju / Utasítás: olvassa el az útmutatót / Obilgatoriu: citiți manualul de utilizare / Gebot: die Bedienungsanleitung lesen / Ukaz: preberi navodila za uporabo / Nalog: pročitajte upute za uporabu/ Заповедта: прочетете ръководството за употреба

PL

Spis treści

1. Zdjęcia i rysunki
2. Opis urządzenia
3. Przeznaczenie urządzenia
4. Ograniczenia użycia
5. Dane techniczne
6. Przygotowanie do pracy
7. Włączanie urządzenia
8. Użytkowanie urządzenia
9. Bieżące czynności obsługowe
10. Części zamienne i akcesoria
11. Samodzielne usuwanie usterek
12. Kompletacja urządzenia
13. Wykaz części do rysunku złożeniowego
14.Informacja dla użytkowników o pozbywaniu się urządzeń elektrycznych i elektronicznych
15. Karta gwarancyjna

Ogólne warunki bezpieczeństwa zostały dołączone jako oddzielna broszura.
Deklaracja zgodności znajduje się w siedzibie Dedra Exim Sp. z o.o.

OSTRZEŻENIE. Przeczytać wszystkie ostrzeżenia oznaczone symbolem wykrzyknika i wszystkie instrukcje.

Nieprzestrzeganie podanych niżej ostrzeżeń i wskazówek dotyczących bezpieczeństwa może być przyczyną porażenia prądem elektrycznym, pożaru lub poważnych obrażeń. Należy zachować wszystkie ostrzeżenia i instrukcje do przyszłego użytku.

UWAGA **Urządzenie z linii SAS+ALL zostało zaprojektowane do pracy tylko z ładowarkami i akumulatorami linii SAS+ALL.**
Akumulator Li-Ion i ładowarka nie stanowią wyposażenia zakupionego urządzenia i należy nabyć je oddzielnie. Stosowanie akumulatorów i ładowarek innych niż dedykowanych do urządzenia jest zabronione.

2. Opis urządzenia

Rys.A: 1. Zbiornik na urobek z końcówką ssąca, 2. Zatrzask zbornika na urobek 3. Włącznik, 4. Rękojeść, 5. Gniazdo akumulatora.

3. Przeznaczenie urządzenia

Odkurzacz akumulatorowy jest urządzeniem przeznaczonym do pracy na sucho, umożliwia oczyszczanie niewielkich powierzchni w pomieszczeniach mieszkalnych warsztatowych i użytkowych. Niewielkie rozmiary oraz zasialnie akumulatorowe pozwalają na stosowanie odkurzacza w trudno dostępnych miejscach bądź w miejscach, w których nie ma zasilania sieciowego, np. w samochodach.
Dopuszcza się wykorzystanie urządzenia w pracach remontowo-budowlanych, warsztatach naprawczych, w pracach amatorskich przy równoczesnym przestrzeganiu warunków użytkowania i dopuszczalnych warunków pracy, zawartych w instrukcji obsługi.

4. Ograniczenia użycia

UWAGA **Urządzenie może być użytkowane tylko zgodnie z zamieszczonymi poniżej "Dopuszczalnymi warunkami pracy".**

UWAGA **Nie stosować odkurzacza jako odciągu urobku do elektronarzędzi.**

UWAGA **Samowolne zmiany w budowie mechanicznej i elektrycznej, wszelkie modyfikacje, czynności obsługowe nieopisane w Instrukcji**

Obsługi będą traktowane za bezprawne i powodują natychmiastową utratę Praw Gwarancyjnych, a deklaracja zgodności straci swoją ważność. Użytkowanie elektronarzędzia niezgodne z przeznaczeniem lub Instrukcją Obsługi spowoduje natychmiastową utratę Praw Gwarancyjnych.

DOPUSZCZALNE WARUNKI PRACY
S1 praca ciągła
Nie stosować na zewnątrz. Zakres temperatur ładowania akumulatorów 10 - 30°C. Nie wystawiać na temperaturę pow. 45°C.

5. Dane techniczne

Model urządzenia	DED7070
Napięcie pracy [V]	18 d.c.
Podciśnienie [kPa]	3,8
Pojemność zbiornika na urobek [L]	0,5
Masa urządzenia [kg]	0,91

6. Przygotowanie do pracy

UWAGA **Urządzenie stanowi część linii SAS+ALL, dlatego, aby z niego skorzystać, należy skompletować zestaw, składający się z urządzenia, akumulatora i ładowarki. Stosowanie innych akumulatorów i ładowarek jest zabronione.**

Urządzenie powinno być użytkowane, w miejscu dobrze oświetlonym. W celu przygotowania odkurzacza do pracy, należy zwolnić zatrzask zbiornika na urobek (rys. A, 2) i zdemontować zbiornik (rys A,1). Zamontować filtr zgodnie ze wskazaniami na rys. B. Umieścić filtr w zbiornik na urobek i zmontować odkurzacz

7. Włączanie urządzenia

Urządzenie zasilane jest z akumulatora o napięciu 18V. Naładowany akumulator wsuwamy w prowadnicę w rękojeści aż zadziała zatrzask uchwytu. Urządzenie jest gotowe do pracy.
Aby uruchomić odkurzacz, należy przesunąć włącznik (rys. A, 3) do przodu do pozycji ON. W celu wyłączenia odkurzacza, należy przesunąć włącznik do tyłu, do pozycji OFF.

8. Użytkowanie urządzenia

UWAGA **W przypadku nagrzania się akumulatora powyżej 40°C, należy przerwać pracę i odczekać do ostygnięcia akumulatora.**

Nadmierne nagrzanie się akumulatora może grozić jego awarią.
Odkurzacz ma w kompletacji kilka końcówek roboczych. Należy dobrać odpowiednia końcówkę do czyszczonej powierzchni i przystąpić do odkurzania. Do odkurzania większych powiechni należy stosować szczotki płaską i okrągłą, w przypadku oczyszczania wąskich bądź trudniej dostępnych miejsc należy stosować szczotkę szczelinową. W każdym przypadku można stosować przedłużkę.

9. Bieżące czynności obsługowe

Regularnie oczyszczać całe urządzenie, szczególną uwagę poświęcając na oczyszczenie otworów wentylacyjnych.
Unikać ładowania akumulatora bezpośrednio po intensywnym użytkowaniu. Ze względu na zjawisko rozładowywania nie należy przechowywać akumulatora kompletnie rozładowanego, ponieważ może się wtedy rozładować poniżej poziomu krytycznego i ulec trwałemu uszkodzeniu.
Akumulator nieużywany należy przechowywać więc częściowo naładowany (do ok. 40%). Doładowywać akumulator zanim się całkowicie rozładuje. Baterie przechowywać w temperaturach 10-30°C. Przechowywany w niskich temperaturach szybciej traci pojemność.
Ładowanie akumulatora opisane jest w instrukcji do akumulatora i ładowarki z linii SAS+ALL.

UWAGA **Miejsce przechowywania urządzenia powinno być niedostępne dla dzieci.**

W razie konieczności wysyłki urządzenia do serwisu celem dokonania naprawy, należy zabezpieczyć je przed przypadkowym uszkodzeniem mechanicznym oraz wysunąć baterie z gniazda ładowarki

Sposób demontażu akumulatora

W celu demontażu akumulatora, należy wcisnąć przycisk zwalniający znajdujący się w przedniej części baterii. Wysunąć akumulator z gniazda. W celu zamontowania akumulatora, należy wsunąć akumulator w gniazdo, a następnie docisnąć aż do zadziałania zatrzasku uchwytu.

Czyszczenie filtra i zbiornika na urobek

Przy pomocy zatrzasku (Rys. A poz. 2) odłączyć zbiornk na urobek od odkurzacza. Zdjąć filtr. Opróżnić zbiornik na urobek i koszyczek filtra. Zdemontować filtr (rys. B) i dokładnie wyczyścić każdą część. Do czyszczenia filtra materiałowego i siatki koszyczka stosować sprężone powietrze. W przypadku zabrudzeń filtra materiałowego można umyć go w ciepłej wodzie z dodatkiem słabego detergentu, wypłukać i pozostawić do wysuszenia.

Konserwacja urządzenia

Konserwacja obejmuje czynności obsługowe wraz z osprzętem tj. akumulatorem i ładowarką.

UWAGA **Nigdy nie należy prowadzić prac konserwacyjnych urządzenia podłączonego do źródła zasilania.**

Może to spowodować poważne obrażenia ciała lub porażenie prądem. Przed przystąpieniem do czynności konserwacyjnych akumulator należy wysunąć z gniazda urządzenia.
Konserwacja urządzenia polega na utrzymaniu w należytej czystości wszystkich jego elementów niezbędnych do normalnej pracy. Do czyszczenia nie wolno stosować żadnych rozpuszczalników gdyż może to spowodować nieodwracalne zniszczenie obudowy i innych elementów wykonanych z tworzywa sztucznego. Akumulatora nie wolno czyścić wodą gdyż może to spowodować zwarcie wewnętrzne prowadzące do trwałego uszkodzenia.

10. Części zamienne i akcesoria

Zalecane akcesoria

Urządzenie z linii SAS+ALL można wyposażyć w każdy akumulator i ładowarkę z linii SAS+ALL .
W celu zakupu części zamiennych i akcesoriów należy skontaktować się z Serwisem Dedra-Exim. Dane kontaktowe znajdują się na stronie 1 instrukcji. Przy zamawianiu części zamiennych prosimy podać numer PARTII umieszczony na tabliczce znamionowej oraz numer części z rysunku złożeniowego. W okresie gwarancyjnym naprawy dokonywane są na zasadach podanych w Karcie Gwarancyjnej. Reklamowany produkt prosimy przekazać do naprawy w miejscu zakupu (sprzedawca zobowiązany jest przyjąć reklamowany produkt), lub przesłać do Serwisu Centralnego DEDRA - EXIM. Prosimy uprzejmie dołączyć kartę gwarancyjną wystawioną przez Importera. Bez tego

dokumentu naprawa będzie traktowana jako pogwarancyjna. Po okresie gwarancyjnym naprawy wykonuje Serwis Centralny. Uszkodzony produkt należy przesłać do Serwisu (koszty wysyłki pokrywa użytkownik).

11. Samodzielne usuwanie usterek

UWAGA **Przed przystąpieniem do samodzielnego usuwania usterek należy odłączyć urządzenie od zasilania.**

PROBLEM	PRZYCZYNA	ROZWIĄZANIE
Odkurzacz nie działa	Uszkodzony włącznik Rozładowany akumulator Źle zamontowany akumulator	Przekazać urządzenie do serwisu Naładować akumulator Zamocować poprawnie
Odkurzacz rusza z trudem	Rozładowany akumulator	Naładować prawidłowo akumulator
Silnik przegrzewa się	Zapchane otwory wentylacyjne Przekroczone dopuszczalne parametry pracy	Oczyścić otwory Wyłączyć elektronarzędzie, odłożyć pracę na czas całkowitego ostygnięcia

12. Kompletacja urządzenia, uwagi końcowe

Kompletacja: 1. Odkurzacz akumulatorowy – 1 sztuka, 2. Dysza szczelinowa – 1 sztuka, 3. Szczotka okrągła – 1 sztuka, 4. Szczotka płaska – 1 sztuka, 5. Przedłużka – 1 sztuka

13. Wykaz części do rysunku złożeniowego

LP	Nazwa części	LP	Nazwa części
1	Śruba	15	Zatrzask akumulatora
2	Obudowa część prawa i prawa	16	Prawa część obudowy gniazda akumulatora
3	Osłona	17	Lewa część obudowy gniazda akumulatora
4	Wspornik filtra	18	Przycisk włącznika
5	Worek na urobek	19	Filtr
6	Obudowa worka na urobek	20	Przycisk zbiornika na urobek
7	Nakrętka sześciokątna	21	Sprężyna przycisku zbiornika na urobek
8	Podkładka	22	Wkręt i podkładka okrągła
9	Turbina silnika	23	Uszczelka wlotu powietrza
10	Łącznik	24	Zbiornik na urobek
11	Gumowa uszczelka silnika	25	Rura plastikowa
12	Silnik elektryczny	26	Sczotka szczelinowa
13	Gumowa uszczelka silnika	27	Szczotka okrągła
14	Włącznik	28	Szczotka płaska

14. Informacja dla użytkowników o pozbywaniu się urządzeń elektrycznych i elektronicznych

(dotyczy gospodarstw domowych)



Przedstawiony symbol umieszczony na produktach lub dołączonej do nich dokumentacji informuje, że niesprawnych urządzeń elektrycznych lub elektronicznych nie można wyrzucać razem z odpadami bytowymi. Prawidłowe postępowanie w razie konieczności utylizacji, powtórnego użycia lub odzysku podzespołów polega na przekazaniu urządzenia do wyspecjalizowanego punktu zbiórki, gdzie będzie przyjęte bezpłatnie. Informacji o lokalizacji miejsc zbiórki zużytego sprzętu udzielają władze lokalne np. na swoich stronach internetowych.

Prawidłowa utylizacja urządzenia umożliwia zachowanie cennych zasobów i uniknięcie negatywnego wpływu na zdrowie i środowisko, wynikające z możliwości obecności w sprzęcie niebezpiecznych: substancji, mieszanin oraz części składowych.

Nieprawidłowa utylizacja odpadów zagrożona jest karami przewidzianymi w odpowiednich przepisach lokalnych.

Użytkownicy w krajach Unii Europejskiej: W razie konieczności pozbycia się urządzeń elektrycznych lub elektronicznych, prosimy skontaktować się z najbliższym punktem sprzedaży lub z dostawcą, którzy udzielą dodatkowych informacji.

Pozbywanie się odpadów w krajach poza Unią Europejską: Taki symbol dotyczy tylko krajów Unii Europejskiej. W razie potrzeby pozbycia się niniejszego produktu prosimy skontaktować się z lokalnymi władzami lub ze sprzedawcą celem uzyskania informacji o prawidłowym sposobie postępowania.

Karta gwarancyjna

na

Odkurzacz akumulatorowy

Nr katalogowy: DED7070nr partii: .....

(zwane dalej Produktem)

Data zakupu Produktu: .....

Pieczęć sprzedawcy

Data i podpis sprzedawcy: .....

Oświadczenie Użytkownika:

Potwierdzam, że zostałem poinformowany o warunkach gwarancji oraz skutkach nieprzestrzegania wytycznych zawartych w Instrukcji obsługi i karcie gwarancyjnej. Warunki niniejszej gwarancji są mi znane, co potwierdzam własnoręcznym podpisem:

....

Data i miejsce Podpis Użytkownika

I. Odpowiedzialność za Produkt:

1. Gwarant – Dedra Exim Sp. z o.o. z siedzibą w Pruszkowie, adres: ul. 3 Maja 8, 05-800 Pruszków, KRS 0000062517, Sąd Rejonowy dla m.st. Warszawy w Warszawie, XIV Wydział Gospodarczy Krajowego Rejestru Sądowego, NIP 527-020-49-33, kapitał zakładowy: 100 980.00 zł.
2. Na warunkach określonych w niniejszej karcie gwarancyjnej Gwarant udziela gwarancji na Produkt, pochodzący z dystrybucji Gwaranta.
3. Odpowiedzialność z tytułu gwarancji obejmuje tylko wady powstałe z przyczyn tkwiących w Produkcie w momencie jego wydania Użytkownikowi.
4. Z tytułu gwarancji Użytkownik, uzyskuje prawo do bezpłatnej naprawy Produktu, o ile wada ujawniła się w okresie gwarancji. Sposób naprawy Produktu (metoda wykonania naprawy) zależy od decyzji Gwaranta. W przypadku stwierdzenia przez Gwaranta braku możliwości naprawy Gwarant zastrzega sobie prawo wymiany wadliwego elementu albo całego Produktu na wolny od wad, obniżenia ceny Produktu lub odstąpienia od umowy.
5. W stosunku do Użytkownika, który nie jest konsumentem w rozumieniu ustawy z dnia 23 kwietnia 1964r. Kodeks cywilny, odpowiedzialność odszkodowawcza Gwaranta za szkody wynikające z niniejszej gwarancji i/lub w związku z jej zawarciem i wykonywaniem, bez względu na tytuł prawny, jest ograniczona maksymalnie do wysokości wartości wadliwego Produktu.

II. Okres gwarancji:

Elementy Produktu	Czas trwania ochrony gwarancyjnej
DED7070	36 miesięcy, licząc od daty zakupu Produktu uwidocznionej w niniejszej karcie gwarancyjnej

III. Warunki skorzystania z gwarancji:

1. Przedstawienie przez Użytkownika wypełnionej karty gwarancyjnej Produktu oraz uprawdopodobnienie przez Użytkownika okoliczności zakupu Produktu, np. poprzez przedstawienie paragonu, faktury, itd. W celu sprawnego przeprowadzenia reklamacji zaleca się aby Użytkownik przekazał wraz z Produktem do reklamacji wszystkie elementy określone w „Kompletacji urządzenia" zawartej w Instrukcji obsługi.
2. Stosowanie się przez Użytkownika do zaleceń zawartych w Instrukcji obsługi i karcie gwarancyjnej.
3. Gwarancja obejmuje tylko obszar Rzeczypospolitej Polskiej i UE.
4. Gwarancja nie obejmuje wad Produktu powstałych w szczególności na skutek:

a. Nieprzestrzegania przez Użytkownika warunków określonych w Instrukcji obsługi, w szczególności w zakresie prawidłowej eksploatacji, konserwacji i czyszczenia;
b. Zastosowania przez Użytkownika środków czyszczących lub konserwujących niezgodnych z Instrukcją obsługi;
c. Nieodpowiedniego przechowywania i transportu Produktu przez Użytkownika;
d. Samowolnych zmian i/lub przeróbek Produktu przez Użytkownika, które nie były uzgadniane z Gwarantem;
e. Zastosowania przez Użytkownika w Produkcie materiałów eksploatacyjnych niezgodnych z Instrukcją obsługi.
f. Użytkownik, który nie jest konsumentem w rozumieniu ustawy z dnia 23 kwietnia 1964r. Kodeks cywilny, traci gwarancję na Produkt, w którym:
g. numery seryjne, oznaczenia dat i tabliczki znamionowe zostały usunięte, zmienione lub uszkodzone przez Użytkownika;
h. plomby zostały uszkodzone przez Użytkownika lub noszą ślady manipulacji Użytkownika.

5. Uwaga! Czynności związane z codzienną obsługą Produktu, wynikające m.in. z Instrukcji obsługi Użytkownik wykonuje we własnym zakresie i na swój koszt.

IV. Procedura reklamacyjna:

1. W przypadku stwierdzenia nieprawidłowej pracy Produktu, przed dokonaniem zgłoszenia reklamacyjnego należy upewnić się czy wszystkie czynności określone w szczególności w Instrukcji obsługi zostały wykonane w sposób prawidłowy.
2. Zgłoszenie reklamacji zaleca się dokonać niezwłocznie, najlepiej w terminie 7 dni od daty zauważenia wady Produktu. Użytkownik, który nie jest konsumentem w rozumieniu ustawy z dnia 23 kwietnia 1964r. Kodeks cywilny traci uprawienia wynikające z niniejszej gwarancji w przypadku niezgłoszenia reklamacji w terminie 7 dni.
3. Zgłoszenie reklamacji można dokonać m.in. w punkcie zakupu Produktu, w serwisie gwarancyjnym lub pisemnie na adres: Dedra Exim Sp. z o.o., ul. 3 Maja 8, 05-800 Pruszków.
4. Użytkownik może złożyć reklamację przy wykorzystaniu formularza dostępnego na stronie internetowej www.dedra.pl. („Formularz zgłoszenia reklamacji z tytułu gwarancji").
5. Adresy serwisów gwarancyjnych dla poszczególnych krajów dostępne są na stronie www.dedra.pl. W przypadku braku serwisu gwarancyjnego dla danego kraju zgłoszenia reklamacyjne z tytułu gwarancji zaleca się kierować na adres: Dedra Exim Sp. z o.o. ul. 3 Maja 8, 05-800 Pruszków (Polska).
6. Mając na uwadze bezpieczeństwo Użytkownika zakazuje się korzystania z wadliwego Produktu.
7. Uwaga! Korzystanie z wadliwego Produktu jest niebezpieczne dla zdrowia i życia Użytkownika.
8. Wykonanie obowiązków wynikających z gwarancji nastąpi w terminie 14 dni roboczych, licząc od dnia dostarczenia reklamowanego Produktu przez Użytkownika.
9. Przed dostarczeniem wadliwego Produktu do reklamacji zaleca się jego oczyszczenie. Reklamowany Produkt zaleca się dokładnie zabezpieczyć przed

uszkodzeniami w transporcie (zaleca się dostarczyć reklamowany Produkt w oryginalnym opakowaniu).
10. Okres gwarancji ulega przedłużeniu o czas, w ciągu którego wskutek wady Produktu objętego gwarancją Użytkownik nie mógł z niego korzystać.
Gwarancja nie wyłącza, nie ogranicza, ani nie zawiesza uprawnień Użytkownika wynikających z przepisów o rękojmi za wady rzeczy sprzedanej.

Zgodnie z art. 13 ust. 1 i ust. 2 rozporządzenia Parlamentu Europejskiego i Rady (UE) 2016/679 z dnia 27 kwietnia 2016 r. w sprawie ochrony osób fizycznych w związku z przetwarzaniem danych osobowych i w sprawie swobodnego przepływu takich danych oraz uchylenia dyrektywy 95/46/WE (dalej: „RODO") informujemy

1. Administratorem Twoich danych osobowych podanych w formularzu jest DEDRA-EXIM sp. z o.o. z siedzibą w Pruszkowie , ul. 3 Maja 8, 05-800 Pruszków (dalej: „Administrator").
2. Twoje dane będą przetwarzane wyłącznie w celu przeprowadzenia procedury gwarancyjnej urządzenia zgodnie art. 6 ust. 1 lit. b ogólnego rozporządzenie o ochronie danych (dalej: „RODO") Podanie danych jest dobrowolne, ale konieczne do przeprowadzenia procedury gwarancyjnej.
3. Twoje dane będą przetwarzane przez okres rozpatrywania przeprowadzenia procedury gwarancyjnej oraz w celach archiwizacyjnych w razie konieczności obrony przed ewentualnymi roszczeniami wobec Administratora nie dłużej niż do momentu ich przedawnienia.
4. Twoje dane mogą być ujawniane wyłącznie podmiotom przetwarzającym dane na rzecz administratora na podstawie pisemnej umowy powierzenia przetwarzania danych osobowych świadczącym m.in. usługi serwisu technicznego, hostingu lub obsługi strony internetowej, obsługi IT, firmie kurierskiej. Dostawcy Administratora zobowiązani są do zapewnienia zabezpieczenia danych i spełnienia wymogów obowiązującego prawa związanego z ochroną danych osobowych i nie mogą wykorzystywać powierzonych danych osobowych do innych celów niż te, które są określone w umowie z Administratorem.
5. Twoje dane nie będą przetwarzane w sposób zautomatyzowany w tym również w formie profilowania oraz nie będą przekazywane do państwa trzeciego/organizacji międzynarodowej.
6. Posiadasz prawo dostępu do treści swoich danych oraz prawo ich sprostowania, usunięcia, ograniczenia przetwarzania, prawo do przenoszenia danych, prawo wniesienia sprzeciwu, w dowolnym momencie.
7. We wszelkich sprawach związanych z przetwarzaniem Twoich danych osobowych przez Administratora możesz skontaktować się pod adresem e-mail: daneosobowe@dedra.pl;
8. Masz prawo wniesienia skargi do wniesienia skargi do organu właściwego do spraw ochrony danych osobowych;

EN

Table of contents

1. Photos and drawings
2. Description of the device
3. Purpose of the device
4. Restrictions on use
5. Technical data
6. Preparation for work
7. Turning on the device
8. Use of the device
9. Ongoing maintenance
10. Spare parts and accessories
11. Troubleshooting on its own
12. Completion of the device
13. Information for users on disposal of electrical and electronic equipment
14. Warranty card

General safety conditions are included as a separate brochure.
The declaration of conformity can be found at Dedra Exim Ltd.

WARNING. Read all warnings marked with the exclamation point symbol and all instructions.
Failure to observe the following warnings and safety instructions could result in electric shock, fire or serious injury. Keep all warnings and instructions for future use.

WARNING **The SAS+ALL line device is designed to work only with SAS+ALL line chargers and batteries.**

Li-Ion battery and charger are not included in the purchased device and must be purchased separately. The use of batteries and chargers other than those dedicated to the device is prohibited.

2. Description of the device

Fig.A: 1. Dredge hopper with suction tip, 2. Dredge hopper latch 3. Switch, 4. Handle, 5. Battery socket.

3. Purpose of the device

Rechargeable vacuum cleaner is a device designed for dry operation, allows cleaning small areas in residential workshop and commercial premises. The small size and battery power allow the vacuum cleaner to be used in hard-to-reach places or in places where there is no mains power, such as in cars.
It is permissible to use the device in repair and construction work, repair workshops, in amateur work, while observing the conditions of use and permissible working conditions contained in the instruction manual.

4. Restrictions on use

WARNING **The device may only be used in accordance with the "Permissible operating conditions" below.**

WARNING **Do not use the vacuum cleaner as an extractor for power tools.**

WARNING **Unauthorized changes in mechanical and electrical construction, any modifications, maintenance activities not described in the Manual**

Use of the power tool in violation of the Operating Instructions will be considered unlawful and will result in immediate loss of Warranty Rights, and the Declaration of Conformity will become invalid. Use of the power tool contrary to the intended use or the Operating Instructions will result in immediate loss of Warranty Rights.

ACCEPTABLE WORKING CONDITIONS

S1 continuous operation

Do not use outdoors. Battery charging temperature range 10 - 30°C.
Do not expose to temperatures above 45°C.

5. Technical data

Device model	DED7070
Operating voltage [V].	18 d.c.
Vacuum [kPa].	3,8
Capacity of spoil tank [L]	0,5
Weight of the device [kg].	0,91

6. Preparation for work

WARNING **The device is part of the SAS+ALL line, so in order to use it, you need to complete a set, consisting of the device, battery and charger. The use of other batteries and chargers is prohibited.**

The device should be used, in a well-lit place. To prepare the vacuum cleaner for operation, release the latch of the spoil tank (Fig. A, 2) and remove the tank (Fig. A,1). Install the filter as indicated in Fig. B. Place the filter in the spoil tank and assemble the vacuum cleaner

7. Turning on the device

The device is powered by an 18V rechargeable battery. The charged battery slides into the guide in the handle until the handle latch engages. The device is ready to work.
To start the vacuum cleaner, push the switch (Fig. A, 3) forward to the ON position. To turn off the vacuum cleaner, slide the switch backward to the OFF position.

8. Use of the device

WARNING **If the battery gets hotter than 40°C, stop operation and wait for the battery to cool down.**

Excessive heat can put the battery at risk of failure.
The vacuum cleaner comes complete with several working tips. Select the appropriate nozzle for the surface to be cleaned and start vacuuming. For vacuuming larger areas, use the flat and round brushes, for cleaning narrow or more inaccessible areas, use the slotted brush. In any case, an extension can be used.

9. Ongoing maintenance

Regularly clean the entire device, paying special attention to cleaning the vents. Avoid charging the battery immediately after heavy use. Due to the discharge phenomenon, do not store the battery completely discharged, as it may then discharge below a critical level and become permanently damaged.
So store the battery when not in use, partially charged (up to about 40%). Recharge the battery before it is completely discharged. Store batteries at temperatures of 10-30°C. Stored at low temperatures, it loses capacity faster.
Battery charging is described in the instructions for the battery and charger from the SAS+ALL line.

WARNING **The storage area of the device should be inaccessible to children.**

If you need to send the device to a service center for repair, protect it from accidental mechanical damage and remove the batteries from the charger socket

How to remove the battery

To remove the battery, press the release button on the front of the battery. Slide the battery out of the socket. To install the battery pack, slide the battery pack into the slot and then press down until the handle latch engages.

Cleaning the filter and spoil tank

Using the latch (Fig. A item 2), disconnect the spoil tank from the vacuum cleaner. Remove the filter. Empty the spoil hopper and the filter basket. Remove the filter (Fig. B) and thoroughly clean each part. Use compressed air to clean the fabric filter and the mesh of the basket. If the fabric filter is dirty, it can be washed in warm water with weak detergent, rinsed and allowed to dry.

Maintenance of the device

Maintenance includes maintenance activities along with accessories, i.e. battery and charger.

WARNING **Never carry out maintenance work on a device connected to a power source.**

This may cause serious injury or electric shock. Remove the battery pack from the device socket before performing maintenance.
Maintenance of the device consists in keeping all its components necessary for normal operation clean. Do not use any solvents for cleaning as this may cause irreparable damage to the housing and other elements made of plastic.

The battery must not be cleaned with water as this may cause an internal short circuit leading to permanent damage.

10. Spare parts and accessories

Recommended accessories

The device from the SAS+ALL line can be equipped with any battery and charger from the SAS+ALL line .

To purchase spare parts and accessories, contact Dedra-Exim Service. Contact information can be found on page 1 of the manual. When ordering spare parts, please specify the PART number located on the nameplate and the part number from the assembly drawing. During the warranty period, repairs are carried out according to the rules specified in the Warranty Card. Please hand over the advertised product for repair at the place of purchase (the seller is obliged to accept the advertised product), or send it to DEDRA - EXIM Central Service. Please kindly enclose the warranty card issued by the Importer. Without this document, the repair will be treated as post-warranty. After the warranty period, repairs are performed by the Central Service. The damaged product should be sent to the Service (shipping costs are covered by the user).

11. Troubleshooting on its own

WARNING **Unplug the device from the power supply before performing any troubleshooting yourself.**

PROBLEM	CAUSE	SOLUTION
Vacuum cleaner doesn't work	Defective switch Discharged battery Badly installed battery	Take the device to a service center Charge the battery Fix correctly
Vacuum cleaner starts with difficulty	Discharged battery	Charge the battery properly
The engine is overheating	Clogged vents Operating parameters exceeded	Clean the holes Turn off the power tool, put the work off until it has cooled down completely

12. Completion of the device, concluding remarks

Composition: 1. cordless vacuum cleaner - 1 piece, 2. crevice nozzle - 1 piece, 3. round brush - 1 piece, 4. flat brush - 1 piece, 5. extension piece - 1 piece

13. Information for users on disposal of electrical and electronic equipment

(applies to households)



The symbol shown on the products or accompanying documentation informs that faulty electrical or electronic equipment must not be disposed of with household waste. The correct course of action when disposal, reuse or recovery of components is to take the device to a specialized collection point, where it will be accepted free of charge. Information on the location of collection sites for waste equipment is provided by local authorities, e.g. on their websites.

Proper disposal of the device allows you to conserve valuable resources and avoid negative health and environmental impacts resulting from the possibility of hazardous: substances, mixtures and components in the equipment.

Improper disposal of waste is subject to penalties under relevant local regulations.

Users in European Union countries: If you need to dispose of electrical or electronic equipment, please contact your nearest retailer or supplier, who will provide more information.

Disposal of waste in countries outside the European Union: This symbol applies only to countries within the European Union. If you need to dispose of this product, please contact your local authorities or your dealer for proper disposal.

Warranty card

at

Cordless vacuum cleaner

Part No.: DED7070nr Lot No.: .....

(hereinafter referred to as the Product)

Product Purchase Date: .....

Dealer stamp

Date and signature of vendor: .....

User Statement:

I acknowledge that I have been informed of the warranty terms and conditions and the consequences of not following the guidelines in the User's Manual and Warranty Card. The terms of this warranty are known to me, which I confirm with my signature:

....

Date and place Signature of the User

I. Product Liability:

1. Guarantor - Dedra Exim Sp. z o.o. with its registered office in Pruszkow, address: ul. 3 Maja 8, 05-800 Pruszków, KRS 0000062517, District Court for the City of Warsaw in Warsaw, XIV Economic Department of the National Court Register, NIP 527-020-49-33, share capital: PLN 100,980.00.
2. Under the terms of this warranty card, the Guarantor guarantees the Product, originating from the Guarantor's distribution.
3. Liability under the warranty shall cover only defects arising from causes inherent in the Product at the time of its release to the User.
4. By virtue of the warranty, the User, obtains the right to repair the Product free of charge, if the defect became apparent during the warranty period. The method of repairing the Product (the method of performing the repair) is at the discretion of the Guarantor. If the Guarantor finds that repair is not possible, the Guarantor reserves the right to replace the defective element or the entire Product with a defect-free one, reduce the price of the Product or withdraw from the contract.
5. In relation to the User who is not a consumer within the meaning of the Act of April 23, 1964. Civil Code, the Guarantor's liability for damages resulting from this guarantee and/or in connection with its conclusion and execution, regardless of the legal title, is limited to a maximum of the value of the defective Product.

II. Warranty Period:

Product Elements	Duration of warranty protection
DED7070	36 months, counting from the date of purchase of the Product shown on this warranty card

III. Conditions for taking advantage of the warranty:

The User should present the completed warranty card for the Product and the User should substantiate the circumstances of purchase of the Product, e.g. by presenting the receipt, invoice, etc. In order to carry out the claim efficiently, the User is advised to submit with the Product for claim all the elements specified in the "Completion of the device" included in the User's Manual.
2. compliance by the User with the recommendations contained in the User's Manual and the warranty card.
3. The warranty covers only the territory of the Republic of Poland and the EU.
4. The warranty does not cover Product defects arising in particular from:
a. Failure by the User to comply with the conditions set forth in the User's Manual, particularly with regard to proper operation, maintenance and cleaning;
b. Use of cleaning or maintenance products by the User that do not comply with the User's Manual;
c. Inadequate storage and transportation of the Product by the User;
d. Unauthorized changes and/or alterations to the Product by the User, which were not agreed upon with the Guarantor;
e. User's use of consumables in the Product that do not comply with the User's Manual.
f. A user who is not a consumer within the meaning of the Act of April 23, 1964. Civil Code, forfeits the warranty on the Product in which:
g. serial numbers, date markings and nameplates have been removed, altered or damaged by the User;
h. the seals have been damaged by the User or bear signs of tampering by the User.
5. Note: Activities related to the daily operation of the Product, resulting, among other things, from the User's Manual, shall be performed by the User on his/her own and at his/her own expense.

IV. Complaint Procedure:

1. In the event that the Product is found not to be working properly, make sure that all the operations specified in particular in the User's Manual have been performed correctly before making a claim.
2. It is recommended to make a complaint immediately, preferably within 7 days from the date of noticing a defect in the Product. The User, who is not a consumer within the meaning of the Act of April 23, 1964. Civil Code, loses his/her rights under this warranty if he/she fails to report a complaint within 7 days.
3. Claims may be filed, among others, at the point of purchase of the Product, at the warranty service or in writing to the address: Dedra Exim Sp. z o.o., ul. 3 Maja 8, 05-800 Pruszków.
4. The user may file a complaint using the form available on the website www.dedra.pl. ("Warranty Claim Form").
5. Addresses of warranty services for specific countries are available at www.dedra.pl. In the absence of a warranty service for a particular country, warranty claims are recommended to be addressed to: Dedra Exim Sp. z o.o. ul. 3 Maja 8, 05-800 Pruszków (Poland).
6. With a view to the safety of the User, it is prohibited to use a defective Product.
7. Caution: using a defective Product is dangerous to the health and life of the User.
8. The fulfillment of the obligations under the warranty will be carried out within 14 working days from the date of delivery of the claimed Product by the User.
9. Before delivering the defective Product for complaint, it is recommended to clean it. The Product under complaint is recommended to be carefully protected against damage in transit (it is recommended to deliver the Product under complaint in its original packaging).
10. The warranty period shall be extended by the time during which, due to a defect in the Product covered by the warranty, the User could not use it.

The warranty does not exclude, limit or suspend the User's rights under the warranty provisions for defects of the sold thing.

Pursuant to Article 13 (1) and (2) of Regulation (EU) 2016/679 of the European Parliament and of the Council of April 27, 2016 on the protection of natural persons with regard to the processing of personal data and on the free movement of such data and repealing Directive 95/46/EC (hereinafter: "RODO"), we inform you of the following

1. The administrator of your personal data provided in the form is DEDRA-EXIM sp. z o.o. with its registered office in Pruszkow , 3 Maja 8 Street, 05-800 Pruszkow (hereinafter: "Administrator").

2. Your data will be processed solely for the purpose of carrying out the warranty procedure for the device in accordance with Article 6(1)(b) of the General Data Protection Regulation (hereinafter: "GDPR") Provision of data is voluntary, but necessary to carry out the warranty procedure.
3. Your data will be processed for the period of consideration of the execution of the warranty procedure and for archiving purposes in case of the need to defend against possible claims against the Administrator no longer than until their statute of limitations.
4. Your data may be disclosed only to entities processing data for the Administrator on the basis of a written contract of entrustment of personal data processing providing, among others, technical service, hosting or website maintenance, IT service, courier company. The Administrator's suppliers are obliged to ensure data security and meet the requirements of the applicable law related to personal data protection and may not use the entrusted personal data for purposes other than those specified in the contract with the Administrator.
5. Your data will not be processed by automated means including profiling and will not be transferred to a third country/international organization.
6. You have the right to access the content of your data and the right to rectify, erase, restrict processing, the right to data portability, the right to object, at any time.
7. For all matters related to the processing of your personal data by the Administrator, you can contact at the following email address: daneosobowe@dedra.pl;
8. You have the right to lodge a complaint with the data protection authority;

CZ

Obsah

1. Fotografie a nákresy
2. Popis zařízení
3. Určení zařízení
4. Omezení použití
5. Technické údaje
6. Příprava k práci
7. Zapnutí zařízení
8. Používání zařízení
9. Běžné servisní činnosti
10. Náhradní díly a příslušenství
11. Svépomocné odstraňování poruch
12. Kompletace zařízení
13. Informace pro uživatele o likvidaci elektrických a elektronických zařízení
14. Záruční listf

Všeobecné bezpečnostní podmínky byly přiloženy jako samostatná příručka.
Prohlášení o shodě se nachází v sídle Dedra Exim Sp. z o.o.

VAROVÁNÍ. Přečtěte si všechna upozornění označená ⚠ symbolem a všechny pokyny.

Nedodržení níže uvedených upozornění a bezpečnostních pokynů může vést k úrazu elektrickým proudem, požáru nebo vážným zraněním.

Uložte všechna upozornění a pokyny pro pozdější použití.

POZOR **Zařízení řady SAS+ALL bylo navrženo k použití pouze s nabíječkami a akumulátory řady SAS+ALL.** Akumulátor Li-Ion a nabíječka nejsou součástí zakoupeného zařízení a je třeba je zakoupit zvlášť. Používání akumulátorů a nabíječek jiných než doporučených pro zařízení bude mít za následek ztrátu záručních nároků.

2. Popis zařízení

Obr. A: 1. Nádrž na zkazení s sací tryskou, 2. Zámek příkopu na zkazu 3. Spínač, 4. Rukojeť, 5. Zásuvka na baterii.

3. Určení zařízení

Bateriový vysavač je zařízení určené pro suchou práci, umožňuje čištění malých prostor v dílně a technické místnosti. Zařízení malých rozměrů a baterií umožňují použití vysavače na těžko přístupných místech nebo na místech, kde není k dispozici síťové napájení, např. V autech.
Zařízení můžete používat při stavebně-renovačních pracích, v servisech, pro hobby použití se současným dodržováním podmínek používání a přípustných provozních podmínek uvedených v návodu k obsluze.

4. Omezení použití

POZOR **Zařízení můžete používat pouze v souladu s níže uvedenými „Přípustnými provozními podmínkami“.**

Nepoužívejte vysavač jako přísavku pro elektrické nářadí.

POZOR **Svépomocné změny mechanické a elektrické konstrukce, veškeré úpravy a servisní činnosti nepopsané v návodu k obsluze se budou považovat za protizákonné a způsobí okamžitou ztrátu záručních nároků.**

Používání v rozporu s určením nebo v rozporu s návodem k obsluze způsobí okamžitou ztrátu záručních nároků a prohlášení o shodě ztratí platnost.

PŘÍPUSTNÉ PROVOZNÍ PODMÍNKY
S1 nepřetržitý provoz
Používejte pouze v uzavřených prostorách. Teplotní rozsah nabíjení akumulátorů 10–30 °C. Nevystavujte teplotě vyšší než 45 °C.

5. Technické údaje

Model zařízení	DED7070
Provozní napětí [V]	18 d.c.
Vakuum [kPa]	3,8
Objem nádoby na kořist [L]	0,5
Hmotnost stroje [kg]	0,91

6. Příprava k práci

POZOR **Zařízení je součástí řady SAS+ALL, pokud jej chcete používat, zkompletujte sadu skládající se ze zařízení, akumulátoru a nabíječky**. Nepoužívejte jiné akumulátory a nabíječky.

Zařízení by mělo být používáno na dobře osvětleném místě. Aby byl vysavač připraven k provozu, uvolněte západku (Obr. A, 2) a demontujte nádrž (Obr. A, 1). Nainstalujte filtr tak, jak je to znázorněno na obr. B. Vložte filtr do sběrného zásobníku a sestavte vysavač

7. Zapnutí zařízení

Zařízení je napájeno z akumulátoru s napětím 18 V. Nabitý akumulátor zasuňte do vodicí lišty v rukojeti, až zapadne západka úchytu. Zařízení je připraveno k práci.
Chcete-li spustit vysavač, posuňte přepínač (obrázek A, 3) dopředu do polohy ON. Chcete-li vysavač vypnout, posuňte přepínač zpět do polohy OFF.

8. Používání zařízení

POZOR **Pokud se baterie přehřeje nad 40 ° C, přestaňte pracovat a nechte baterii vychladnout.**

Nadměrné zahřívání baterie může způsobit její selhání.
Vysavač má několik pracovních příloh. Vyberte vhodný hrot pro povrch, který má být čištěn, a pokračujte ve vysávání. K čištění velkých ploch by měly být použity ploché a kulaté kartáče, v případě čištění úzkých nebo těžko přístupných míst by měl být použit štěrbinový štětec. V každém případě lze použít rozšíření.

9. Běžné servisní činnosti

POZOR **Pravidelně čistěte celé zařízení a věnujte zvláštní pozornost čištění větracích otvorů.**

Vyvarujte se nabíjení baterie ihned po intenzivním používání. Kvůli vybíjení neskladujte baterii zcela vybitou, protože se může vybít pod kritickou úroveň a být trvale poškozena.
Nepoužitou baterii je třeba skladovat částečně nabitou (až asi 40%). Před úplným vybitím nabijte baterii. Baterie skladujte při teplotách 10 - 30 ° C. Skladování při nízkých teplotách ztratí kapacitu rychleji.
Nabíjení baterie je popsáno v pokynech pro baterii a nabíječku z řady SAS + ALL.

POZOR **Místo pro uložení by mělo být pro děti nepřístupné.**

Pokud je nutné zaslat do opravy přístroj do servisu, chraňte jej před náhodným mechanickým poškozením a vyjměte baterie ze zásuvky nabíječky

Způsob demontáže baterie

Chcete-li vyjmout baterii, stiskněte uvolňovací tlačítko na přední straně baterie. Vysuňte baterii ze zásuvky. Chcete-li baterii namontovat, vložte ji do patice a poté ji zatlačte, dokud se nezaistí západka držadla.

Čištění filtru a rezervní nádrže

Pomocí západky (obr. A, položka 2) odpojte sběrnou nádrž na kaz z vakuového vysavače. Vyjměte filtr. Vyprázdněte násypku, aby se zkazila a filtrační klec. Vyjměte filtr (obr. B) a každou část důkladně očistěte. K čištění materiálového filtru a síťoviny použijte stlačený vzduch. V případě kontaminace materiálového filtru je možné jej prát v teplé vodě se slabým čisticím prostředkem, opláchnout a nechat zaschnout.

Údržba zařízení

Údržba zahrnuje údržbářské činnosti spolu s příslušenstvím, jako je baterie a nabíječka.

POZOR **Nikdy neprovádějte údržbu zařízení připojeného ke zdroji energie.**

Může to způsobit vážné zranění nebo úraz elektrickým proudem. Před prováděním jakékoli údržby je třeba baterii vytáhnout ze slotu zařízení.
Údržba zařízení má udržovat všechny jeho prvky nezbytné pro normální práci v řádné čistotě. K čištění nepoužívejte žádná rozpouštědla, protože to může způsobit nenapravitelné poškození krytu a dalších plastových součástí.
Nečistěte baterii vodou, protože by to mohlo způsobit vnitřní zkrat vedoucí k trvalému poškození..

10. Náhradní díly a příslušenství

Doporučené příslušenství
Vrtací šroubovák řady SAS+ALL můžete vybavit každým akumulátorem a nabíječkou řady SAS+ALL a každým nástrojem (pracovním nástavcem) s válcovým nebo šestihranným upnutím přizpůsobeným spolupráci se všemi běžně dostupnými amatérskými a profesionálními vrtáky (pro vrtání do dřeva, betonu a kovu), nástavci pro zašroubování, různými typy nástavců atp. Dodržujte prosím pokyny výrobce týkající se pracovních nástavců.
Chcete-li zakoupit náhradní díly a příslušenství, kontaktujte servis Dedra-Exim. Kontaktní údaje jsou uvedeny na 1. straně návodu.
Při objednávání náhradních dílů uveďte SÉRIOVÉ číslo zařízení uvedené na výkonovém štítku. Popište poškozený díl a uveďte přibližné datum zakoupení zařízení. Opravy v záruční době se provádějí podle podmínek uvedených v záručním listu. Reklamovaný výrobek odevzdejte k opravě na místě zakoupení (prodejce je povinen převzít reklamovaný výrobek) nebo zašlete do centrálního servisu DEDRA-EXIM. Přiložte záruční list vystavený firmou dovozcem. Oprava bez tohoto dokumentu se bude považovat za pozáruční. Opravy po záruční

době provádí centrální servis. Poškozený výrobek zašlete do servisu (náklady na zaslání hradí uživatel).

11. Svépomocné odstraňování poruch

POZOR **Než se pokusíte vyřešit problémy sami, odpojte zařízení od napájení**

PROBLÉM	Příčina	ŘEŠENÍ
Vysavač nefunguje	Poškozený spínač Vybitá baterie Špatně nainstalovaná baterie Vybitá baterie	Předejte zařízení k opravě Nabijte baterii Správně se upevněte Dobijte baterii správně
Vysavač se pohybuje obtížně	Vybitá baterie	Dobijte baterii správně
Motor se přehřívá	Ucpané větrací otvory Překročené pracovní parametry překročeny Příliš vysoký tlak nástroje	Vyčistěte otvory Vypněte elektrické nářadí a odložte práci, dokud nebude úplně vychladlá Snižte zatížení elektrického nářadí

12. Kompletace zařízení, závěrečné poznámky

Kompletace: 1. Vysavač na baterii - 1 kus, 2. štěrbinová hubice - 1 kus, 3. kulatý kartáč - 1 kus, 4. plochý kartáč - 1 kus, 5. nástavec - 1 kus

13. Informace pro uživatele o likvidaci elektrických a elektronických zařízení (týká se domácností)



Symbol uvedený na výrobcích nebo v průvodní dokumentaci označuje, že vadné elektrické nebo elektronické zařízení nesmí být likvidováno společně s domovním odpadem. Pokud potřebujete zlikvidovat, znovu použít nebo využít součástky, je správné je odnést na specializované sběrné místo, kde je přijmou zdarma. Informace o umístění sběrných míst pro použitá zařízení poskytují místní orgány, např. na svých internetových stránkách.
Správnou likvidáciou zariadenia je možné šetriť cenné zdroje a zabrániť negatívnym vplyvom na zdravie a životné prostredie v dôsledku možnej prítomnosti nebezpečných látok, zmesí a komponentov v zariadení
Za nesprávnou likvidaci odpadu hrozí sankce podle příslušných místních předpisů.
Uživatelé v zemích EU: Pokud potřebujete zlikvidovat elektrické nebo elektronické zařízení, obraťte se na nejbližší prodejní místo nebo na svého dodavatele, který vám poskytne další informace.
Likvidace v zemích mimo Evropskou unii: Tento symbol se vztahuje pouze na země Evropské unie. Pokud si přejete tento výrobek zlikvidovat, obraťte se na místní úřady nebo prodejce, aby vám sdělil správný způsob likvidace.

CZ

Záruční list

Pro

Katalogové číslo:

Sériové číslo: .....

(dále jen v**ýrobek**)

Datum zakoupení výrobku: ……

Razítko prodávajícího: ……..

Datum a podpis prodávajícího:.....

Prohlášení uživatele:

Potvrzuji, že jsem byl seznámen se záručními podmínkami a důsledky nedodržování pokynů uvedených v návodu k obsluze a záručním listu. Se záručními podmínkami souhlasím, což potvrzuji vlastnoručním podpisem:

....

datum a místo podpis uživatele

I.Odpovědnost za výrobek:

1. **Ručitel** – DEDRA EXIM Sp. z o.o. se sídlem v Pruszkowie, adresa: ul. 3 Maja 8, 05-800 Pruszków, KRS 0000062517, Obvodní soud pro hl. město Varšavu ve Varšavě, XIV. Hospodářský odbor Celostátního soudního rejstříku, DIČ 527-020-49-33, Základní kapitál: 100 980.00 zl.
2. Podle podmínek stanovených v tomto záručním listu ručitel poskytuje záruku na výrobek, pocházející z distribuce ručitele.
3. Záruční odpovědnost za vady se týká pouze vad vzniklých z příčin tkvících ve výrobku v okamžiku jeho vydání uživateli.
4. Uživatel má nárok na bezplatnou záruční opravu výrobku, pokud vada byla zjištěná v záruční době. Provedení opravy výrobku (způsob opravy) závisí na rozhodnutí ručitele. Pokud ručitel nemůže provést opravu, vyhrazuje si právo na výměnu vadné součásti nebo celého výrobku za bezvadný, snížení ceny výrobku nebo odstoupení od smlouvy.
5. Vůči uživateli, který není spotřebitelem ve smyslu zákona ze dne 23. dubna 1964 občanský zákoník, je odpovědnost Ručitele za škody vyplývající z této záruky a/nebo v souvislosti s jejím uzavřením a plněním, bez ohledu na právní titul, omezena maximálně do výše hodnoty vadného výrobku.

II.Záruční doba:

Součásti výrobku, na které se vztahuje záruka	Doba trvání záruční ochrany
DED7070	36 měsíců, počítáno od data nákupu výrobku uvedeného v tomto záručním listu

III.Podmínky uplatňování záruky:

1. Předložení vyplněného záručního listu pro výrobek a doložení okolností nákupu výrobku, např. předložením paragonu, faktury atd. Pro správné vyřízení reklamace se doporučuje, abyste společně s výrobkem předali všechny součásti stanovené v kapitole „Kompletace“ výrobku uvedené v návodu k obsluze.
2. Dodržování pokynů uvedených v návodu k obsluze a záručním listu.
3. Záruka platí pouze na území Polska a EU.

IV.Záruka se nevztahuje na vady výrobku vzniklé zejména v následku:

1. Nedodržování podmínek stanovených v návodu k obsluze, zejména v rozsahu správného provozování, údržby a čištění;
2. Používání čisticích nebo ošetřovacích prostředků v rozporu s návodem k obsluze;
3. Nevhodného skladování a přepravování výrobku;
4. Svépomocných změn a/nebo úpravy výrobku, které nebyly dohodnuty s ručitelem;
5. Používání ve výrobku provozních materiálů v rozporu s návodem k obsluze.

Uživatel, který není spotřebitelem ve smyslu zákona ze dne 23. dubna 1964 občanský zákoník, ztratí záruku na výrobek, na kterém:

1. odstranil, změnil nebo poškodil sériová čísla, označení údajů a výkonové štítky;
2. plomby zostały uszkodzone przez Użytkownika lub noszą ślady manipulacji Użytkownika.

Upozornění! Činnosti spojené s každodenní obsluhou výrobku, vyplývající mj. z návodu k obsluze, provádí uživatel ve vlastní režii a na své náklady.

V.Postup při reklamaci:

1. V případě zjištění nesprávného provozu výrobku se před nahlášením reklamace ujistěte, že jste provedli správně všechny činnosti podrobně popsané v návodu k obsluze.
2. Reklamaci nahlaste ihned, nejlépe do 7 dnů od data zjištění vady výrobku.
3. Uživatel, který není spotřebitelem ve smyslu zákona ze dne 23. dubna 1964 občanský zákoník, ztratí nárok na uplatnění záruky v případě nenahlášení reklamace do 7 dnů.
4. Reklamaci můžete nahlásit mj. v místě zakoupení výrobku, v záručním servisu nebo písemně na adresu: DEDRA EXIM Sp. z o.o., ul. 3 Maja 8, 05-800 Pruszków.
5. Reklamaci můžete nahlásit prostřednictvím formuláře dostupného na stránkách www.dedra.pl. („Formulář pro nahlášení reklamace“).

Adresy záručních servisů v jednotlivých státech jsou dostupné na stránkách www.dedra.pl. Pokud v daném státě není uveden servis, reklamační formulář zašlete na adresu: DEDRA EXIM Sp. z o.o., ul. 3 Maja 8, 05-800 Pruszków (Polska).

6. Z bezpečnostních důvodů je zakázáno používat vadný výrobek.

Upozornění!!! Používání vadného výrobku ohrožuje zdraví a život uživatele.

7. Povinnosti vyplývající ze záruky budou splněny do 14 pracovních dnů, počítáno ode dne doručení reklamovaného výrobku.
8. Vadný výrobek před odevzdáním do servisu vyčistěte. Reklamovaný výrobek důkladně zabezpečte proti poškození při přepravě (doporučuje se předat reklamovaný výrobek v originálním obalu).
9. Záruční doba se prodlužuje o dobu, během níž uživatel z důvodu vady výrobku, na kterou se vztahuje záruka, nemohl výrobek používat.
10. Záruka nevylučuje, neomezuje ani nepozastavuje nároky uživatele vyplývající z ručení za vady prodané věci.

V souladu s čl. 13 odst. 1 a 2 nařízení Evropského parlamentu a Rady (EU) 2016/679 ze dne 27. dubna 2016 o ochraně fyzických osob v souvislosti se zpracováním osobních údajů a o volném pohybu těchto údajů a o zrušení směrnice 95/46/ES Vás informujeme, že:

1. Správcem vašich osobních údajů uvedených ve formuláři je DEDRA-EXIM sp. z o.o. se sídlem v Pruszkowie, ul. 3 Maja 8, 05-800 Pruszków (dále jen: „Správce“).
2. Vaše údaje budou zpracovávány pouze pro účely provedení reklamačního řízení zařízení podle čl. 6 odst. 1 písm. b) obecného nařízení o ochraně osobních údajů (dále jen: „GDPR“) Poskytnutí údajů je dobrovolné, ale nezbytné k provedení reklamačního řízení.
3. Vaše údaje budou zpracovávány po dobu posouzení provedení reklamačního řízení a pro účely archivace v případě potřeby obrany proti eventuálním nárokům vůči Správci, nejdéle však do okamžiku jejich promlčení.
4. Vaše údaje mohou být zpřístupněny pouze subjektům, které zpracovávají údaje pro Správce na základě písemné smlouvy o pověření zpracováním osobních údajů, poskytujícím mj. technický servis, hosting nebo údržbu webových stránek, IT servis, kurýrní služby. Dodavatelé Správce jsou povinni zajistit ochranu údajů a splnit požadavky platného zákona souvisejícího s ochranou osobních údajů a nesmí využívat svěřené osobní údaje pro jiné účely než ty, které jsou uvedeny ve smlouvě se Správcem.
5. Vaše údaje nebudou zpracovávány automatizovaným způsobem, včetně profilování, a nebudou předávány do třetí země / mezinárodní organizaci.
6. Máte právo na přístup ke svým údajům a právo na jejich opravu, výmaz, omezení zpracování, právo na přenositelnost údajů, právo kdykoli vznést námitku.
7. Ve všech záležitostech souvisejících se zpracováním vašich osobních údajů Správcem nás můžete kontaktovat na e-mailové adrese: daneosobowe@dedra.pl.
8. Máte právo podat stížnost u úřadu příslušného pro ochranu osobních údajů.

SK

Obsah

1. Obrázky a výkresy
2. Opis zariadenia
3. Zamýšľané použitie zariadenia
4. Obmedzenie používania
5. Technické parametre
6. Príprava na prácu/používanie
7. Zapínanie zariadenia
8. Používanie zariadenia
9. Priebežné obslužné činnosti
10. Náhradné diely a príslušenstvo
11. Samostatné odstraňovanie porúch a problémov
12. Diely zariadenia
13. Informácia pre používateľov o likvidovaní elektrických a elektronických zariadení
14. Záručný list

Všeobecné bezpečnostné podmienky sú pripojené ako osobitná brožúra.
Vyhlásenie o zhode sa nachádza v sídle Dedra Exim Sp. z o.o.

UPOZORNENIE. Prečítajte si všetky upozornenia označené symbolom a všetky pokyny.

Nedodržanie nasledujúcich bezpečnostných upozornení a bezpečnostných pokynov môže spôsobiť zásah elektrickým prúdom, požiar, alebo vážne poranenie.
Zachovajte všetky upozornenia a návod pre budúce použitie.

POZOR **Zariadenie zo série SAS+ALL je navrhnuté a vyrobené na používanie iba s nabíjačkami a akumulátormi série SAS+ALL.**

Li-Ion akumulátor a nabíjačka nie sú súčasťou súpravy kúpeného zariadenia, ale sa kupujú osobitne. V prípade použitia iných akumulátorov a nabíjačiek než tie, ktoré sú určené pre dané zariadenie, udelená záruka výrobcu prestáva platiť.

2. Opis zariadenia

obr. A: Obr.A: 1. Nádrž na vylievanie s odsávacou dýzou, 2. Zámok priekopu na vychystávacej nádobe 3. Spínač, 4. Rukoväť, 5. Zásuvka na batériu..

3. Zamýšľané použitie zariadenia

Batériový vysávač je zariadenie určené na suchú prácu, umožňuje čistenie malých plôch v dielňach a technických priestoroch. Zariadenia menšej veľkosti a napájané z batérie umožňujú použitie vysávača na ťažko prístupných miestach alebo na miestach, kde nie je k dispozícii sieťové napájanie, napríklad v automobiloch.
Zariadenie je určené na používanie pri rekonštrukčno-stavebných prácach, v dielňach a v servisoch, pri amatérskych w prácach, pričom musia byť dodržané podmienky používania a prípustné prevádzkové podmienky, ktoré sú uvedené v používateľskej príručke.

4. Obmedzenie používania

POZOR **Zariadenie sa môže používať iba v súlade s pokynmi, ktoré sú uvedené v „Povolených prevádzkových podmienkach“. Nepoužívajte vysávač ako prísavku na elektrické náradie.**

POZOR **Systém upevnenia umožňuje pripájať zariadenia s valcovými alebo šesťhrannými koncovkami (opis je uvedený v časti “Odporúčané náradie”). Žiadnym spôsobom nezasahujte a nemeňte mechanickú konštrukciu a elektrické prvky zariadenia, dodržiavajte pokyny uvedené v požívateľskej príručke, v opačnom prípade okamžite prestáva platiť udelená záruka výrobcu a vyhlásenie o zhode. Elektronáradie sa musí používať v súlade s jeho účelom a v súlade s Návodom na používanie, v opačnom prípade sa automaticky a okamžite tratí udelená záruka.**

PRÍPUSTNÉ PREVÁDZKOVÉ PODMIENKY
S1 Neustála práca
Používajte iba vo vnútri, v interiéri. Rozsah teploty nabíjania akumulátorov +10 - +30 °C. Nevystavujte na pôsobenie teploty nad +45 °C

5. Technické parametre

Model zariadenia	DED7070
Prevádzkové napätie [V]	18 d.c.
Vákuové [kPa]	3,8
Objem nádoby na korbu [L]	0,5
Hmotnosť stroja [kg]	0,91

6. Príprava na prácu/používanie

POZOR **Zariadenie patrí do série výrobkov SAS+ALL, preto, aby ste ho mohli používať, musíte doplniť súpravu (komplet), ktorá sa skladá zo zariadenia, akumulátora a nabíjačky. Používanie iných akumulátorov a nabíjačiek je zakázané.**

Zariadenie by sa malo používať na dobre osvetlenom mieste. Na prípravu vysávača na prevádzku uvoľnite západku západky zásobníka (Obr. A, 2) a rozoberte nádrž (Obr. A, 1). Nainštalujte filter tak, ako je to znázornené na obrázku B. Vložte filter do zbernej nádrže a namontujte vysávač.

7. Zapínanie zariadenia

Zariadenie je napájané z akumulátora s napätím 18 V. Nabitý akumulátor vsuňte do vodidla v rukoväti, kým sa akumulátor nezablokuje (počuť charakteristický zvuk). Zariadenie je pripravené na použitie.

Vysávač spustíte posunutím prepínača (obrázok A, 3) do polohy ON. Ak chcete vysávač vypnúť, prepnite prepínač späť do polohy OFF.

8. Používanie zariadenia

POZOR **Ak sa batéria prehrieva nad 40 ° C, prestaňte pracovať a nechajte ju vychladnúť.**

Nadmerné zahriatie batérie môže spôsobiť jej zlyhanie.
Vysávač má niekoľko pracovných doplnkov. Vyberte vhodný hrot povrchu, ktorý sa má vyčistiť, a pokračujte vo vysávaní. Na čistenie veľkých plôch by sa mali používať ploché a okrúhle kefy, v prípade čistenia úzkych alebo ťažko prístupných miest by sa mala používať štrbinová kefa. V každom prípade je možné použiť rozšírenie..

9. Priebežné obslužné činnosti

Pravidelne čistite celé zariadenie, pričom osobitnú pozornosť venujte čisteniu vetracích otvorov.
Nenabíjajte batériu ihneď po intenzívnom používaní. Kvôli vybíjaniu neskladujte batériu úplne vybitú, pretože sa potom môže vybiť pod kritickú úroveň a môže byť trvalo poškodená.
Nepoužitú batériu skladujte čiastočne nabitú (do približne 40%). Pred úplným vybitím nabite batériu. Batérie skladujte pri teplote 10 - 30 ° C. Skladovanie pri nízkych teplotách stráca kapacitu rýchlejšie.
Nabíjanie batérie je popísané v pokynoch pre batériu a nabíjačku zo série SAS + ALL.

POZOR **Úložisko by malo byť pre deti neprístupné.**

Ak je potrebné zariadenie poslať na opravu, chráňte ho pred náhodným mechanickým poškodením a vyberte batérie zo zásuvky nabíjačky.

Spôsob demontáže batérie

Ak chcete batériu vybrať, stlačte uvoľňovacie tlačidlo na prednej strane batérie. Vysuňte batériu zo zásuvky. Ak chcete namontovať batériu, vložte batériu do zásuvky a potom ju zatlačte, kým sa nezaistí západka rukoväte.

Čistenie filtra a rezervoáru na kaz

Pomocou západky (Obr. A, položka 2) odpojte zbernú nádrž na korisť od vysávača. Vyberte filter. Vyprázdnite zásobník, aby sa pokazila a klietka s filtrom. Vyberte filter (Obr. B) a každú časť dôkladne vyčistite. Na čistenie materiálového filtra a sieťoviny použite stlačený vzduch. V prípade znečistenia materiálového filtra je možné ho umyť v teplej vode so slabým čistiacim prostriedkom, opláchnuť a nechať zaschnúť.

Údržba zariadenia

Údržba zahŕňa činnosti spojené s údržbou spolu s príslušenstvom, ako je batéria a nabíjačka.

POZOR **Nikdy nevykonávajte údržbu zariadenia pripojeného k zdroju napájania.**

Môže to spôsobiť vážne zranenie alebo zásah elektrickým prúdom. Pred vykonaním akýchkoľvek údržbárskych činností je potrebné batériu vytiahnuť zo slotu zariadenia.
Údržba zariadenia má udržiavať všetky jeho prvky potrebné pre normálnu prácu v správnej čistote. Na čistenie nepoužívajte žiadne rozpúšťadlá, pretože to môže spôsobiť nenapraviteľné poškodenie krytu a iných plastových súčastí.
Nečistite batériu vodou, pretože to môže spôsobiť vnútorný skrat, ktorý môže viesť k trvalému poškodeniu..

10. Náhradné diely a príslušenstvo

Odporúčané príslušenstvo

Vŕtací skrutkovač zo série SAS+ALL sa môže používať s každým akumulátorom a nabíjačkou zo série SAS+ALL, a s rôznymi nástrojmi (pracovnými koncovkami) s valcovou alebo šesťhrannou stopkou, môže sa používať so všetkými bežne dostupnými amatérskymi a profesionálnymi vrtákmi (na vŕtanie do dreva, betónu a do kovu), skrutkovacími koncovkami (bitmi), s inými vhodnými koncovkami, adaptérmi ap. Bezpodmienečne dodržiavajte pokyny a odporúčania výrobcu používaných pracovných koncoviek.
Keď chcete kúpiť náhradné diely alebo príslušenstvo, kontaktujte servis Dedra-Exim. Kontaktné údaje sú uvedené na 1. strane príručky. Pri objednávaní náhradných dielov vždy uveďte číslo ŠARŽE/SÉRIE, ktoré je uvedené na výrobnom štítku, ako aj číslo dielu, ktoré je uvedené na schematickom nákrese zariadenia. Počas trvania záruky sú prípadné opravy vykonávané podľa zásad uvedených v záručnom liste. Reklamovaný výrobok odovzdajte na opravu v mieste nákupu (predajca je povinný prijať reklamovaný výrobok), alebo ho pošlite do centrálneho servisu DEDRA – EXIM. Pripojte záručný list vystavený importérom a kópiu dokladu o nákupe. Bez tohto dokumentu bude oprava vykonané odplatne, ako pozáručná oprava. Po skončení záručnej lehoty opravy vykonáva centrálny servis. Poškodený výrobok pošlite do servisu (náklady na zásielku hradí užívateľ).

11. Samostatné odstraňovanie porúch a problémov

POZOR **Skôr než sa pokúsite vyriešiť problémy sami, odpojte zariadenie od zdroja napájania**

PROBLÉM	Príčina	**ROZWIĄZANIE**
Vysávač nefunguje	Poškodený spínač Vybitá batéria Nesprávne nainštalovaná batéria	Odovzdajte zariadenie do servisu Nabite batériu Správne upevnite
Vysávač sa pohybuje ťažko	Vybitá batéria	Batériu správne nabite
Motor sa prehrieva	Zanesené vetracie otvory Prekročené prekročené pracovné parametre Príliš vysoký tlak nástroja	Vyčistite otvory Vypnite elektrické náradie a odložte prácu, až kým nebude úplne vychladnutá

		Znížte zaťaženie elektrického náradia

12. Diely zariadenia, záverečné poznámky

1. Vysávač napájaný z batérie - 1 kus, 2. Drážková dýza - 1 kus, 3. Okrúhla kefa - 1 kus, 4. Plochá kefa - 1 kus, 5. Predlžovací diel - 1 kus

13. Informácie pre užívateľov k likvidácii elektrických alebo elektronických zariadení

(platí pre domácnosti)



Symbol uvedený na výrobkoch alebo v sprievodnej dokumentácii označuje, že chybné elektrické alebo elektronické zariadenia sa nesmú likvidovať spolu s domovým odpadom. Ak potrebujete zlikvidovať, opätovne použiť alebo zhodnotiť komponenty, správne je odovzdať ich na špecializovanom zbernom mieste, kde ich prijmú bezplatne. Informácie o umiestnení zberných miest pre použité zariadenia poskytujú miestne orgány, napr. na svojich webových stránkach.
Správnou likvidáciou zariadenia je možné šetriť cenné zdroje a zabrániť negatívnym vplyvom na zdravie a životné prostredie v dôsledku možnej prítomnosti nebezpečných látok, zmesí a komponentov v zariadení.
Za nesprávnu likvidáciu odpadu hrozia sankcie podľa príslušných miestnych predpisov.
Používatelia v krajinách EÚ: Ak potrebujete zlikvidovať elektrické alebo elektronické zariadenie, obráťte sa na najbližšie predajné miesto alebo na svojho dodávateľa, ktorý vám poskytne ďalšie informácie.
Likvidácia v krajinách mimo Európskej únie: Tento symbol sa vzťahuje len na krajiny Európskej únie. Ak chcete tento výrobok zlikvidovať, obráťte sa na miestne úrady alebo predajcu, ktorý vám poskytne informácie o správnom spôsobe likvidácie.

SK

Záručný list
na

Katalógové č.:
Číslo šarže:.....
(ďalej len **Výrobok)**

Dátum nákupu výrobku: ……

Pečiatka predajcu: ……..

Dátum a podpis predajcu : .....

Vyhlásenie Užívateľa:

Potvrdzujem, že som bol oboznámený so záručnými podmienkami, ako aj s následkami nedodržiavania pokynov a odporúčaní, ktoré sú uvedené v užívateľskej príručke a v záručnom liste. Záručné podmienky sú mi známe, čo potvrdzujem vlastnoručným podpisom:

....
dátum a miesto podpis Užívateľa

I. Zodpovednosť za Výrobok:

1. **Ručiteľ** - spoločnosť „DEDRA EXIM sp. z o.o.“ sídliaca v meste: Pruszków, na adrese: ul. 3 Maja 8, 05-800 Pruszków, Poľsko, zapísaná do obchodného registra pod číslom KRS 0000062517 vedenom oblastným súdom pre hlavné mesto Varšava vo Varšave, 14. ekonomické oddelenie Štátneho súdneho registra, IČ DPH: PL 5270204933, základné imanie: 100 980,00 PLN.
2. Podľa podmienok stanovených týmto záručným listom Ručiteľ udeľuje záruku na Výrobok, pochádzajúci z distribúcie Ručiteľa.
3. Zodpovednosť na základe záruky sa vzťahuje iba na chyby, ktoré vznikli následkom príčin nachádzajúcich sa vo Výrobku v momente jeho vydania Užívateľovi.
4. Na základe záruky Užívateľ získava právo na bezplatnú opravu výrobku, ak sa chyba objaví počas trvania záručnej lehoty. Spôsob opravy Výrobku (metóda vykonania opravy) závisí od rozhodnutia Ručiteľa. V prípade, ak Ručiteľ uzná, že Výrobok sa nedá opraviť, Ručiteľ si vyhradzuje právo vymeniť chybný prvok alebo celý Výrobok na výrobok bez chýb, právo na zníženie ceny Výrobku alebo právo na odstúpenie od dohody.
5. Voči Užívateľovi, ktorý nie je konzumentom v zmysle zákona z 23. apríla 1964 Občiansky zákonník, zodpovednosť Ručiteľa za škody vyplývajúce z tejto záruky a/alebo ktoré súvisia s jej uzatvorením a realizáciou, bez ohľadu na právny základ, je obmedzená maximálne do výšky hodnoty chybného Výrobku.

II. Záručná lehota:

Prvky Výrobku na ktoré sa vzťahuje záruka	Trvanie záručnej ochrany
DED7070	36 mesiacov od dňa nákupu Výrobku, ktorý je uvedený v tomto záručnom liste

III. Podmienky využitia záruky:

1. Przedstawienie Užívateľ je povinný predstaviť vyplnený Záručný list výrobku, ako aj náležitý doklad o nákupe Výrobku, napr. predstavením pokladničného bloku, faktúry ap. Aby reklamačný proces prebiehal efektívne odporúčame, aby Užívateľ spolu s reklamovaným výrobkom doručil všetky prvky vymenované v kapitole užívateľskej príručky výrobku „Diely a časti“.
2. Užívateľ je povinný dodržiavať pokyny a odporúčania uvedené v užívateľskej príručke a v záručnom liste.
3. Záruka platí iba na území Poľskej republiky a členských štátov EÚ

IV. Záruka sa nevzťahuje na chyby, ktoré vznikli (predovšetkým) následkom:

1. Nedodržania podmienok určených v užívateľskej príručke, predovšetkým podmienok správneho používania, prevádzky, údržby a čistenia
2. Použitia na čistenie alebo na údržbu nevhodných prípravkov, nezhodne s užívateľskou príručkou;
3. Nevhodného uchovávania a prepravy výrobku;
4. Vykonania neautorizovaných zmien a/alebo iných zásahov do výrobku, na ktoré výrobca nevyjadril súhlas;
5. Použitím vo výrobku/s výrobkom nevhodných prevádzkových materiálov, nezhodne s užívateľskou príručkou.

Užívateľ, ktorý nie je konzumentom v zmysle zákona z 23. apríla 1964 Občiansky zákonník, stráca záručné práva na výrobok, v ktorom:
1. sériové čísla, označenia dátumov a výrobné štítky boli odstránené, zmenené alebo poškodené;
2. boli poškodené plomby alebo sú na nich viditeľné stopy manipulácie.

Pozor! Činnosti súvisiace s každodennou obsluhou výrobku, vyplývajúce medzi iným z užívateľskej príručky, Užívateľ vykonáva vlastnými silami a na vlastné náklady.

V. Reklamačná procedúra:

1. V prípade, ak Užívateľ objaví, že Výrobok nefunguje správne, ešte pred zložením reklamácie je povinný uistiť sa, či boli náležite vykonané všetky stanovené činnosti, predovšetkým tie uvedené v užívateľskej príručke.
2. Reklamácia musí byť podaná bezodkladne, najlepšie v priebehu 7 dní od dňa, v ktorom sa prejavila (objavila) chyba Výrobku. Užívateľ, ktorý nie je konzumentom v zmysle zákona z 23. apríla 1964 Občiansky zákonník, stráca práva vyplývajúce z tejto záruky v prípade, ak reklamáciu nepodá v priebehu 7 dní od dňa, v ktorom sa prejavila (objavila) chyba Výrobku.
3. Reklamáciu môžete podať medzi inými na mieste, v ktorom ste výrobok kúpili, v záručnom servise alebo poštou na adresu: DEDRA EXIM sp. z o.o., ul. 3 Maja 8, 05-800 Pruszków, Poľsko.
4. Užívateľ môže podať reklamáciu prostredníctvom formulára, ktorý je dostupný na webovej stránke www.dedra.pl. („Formulár podania reklamácie na základe udelenej záruky”).
5. Adresy záručných servisov v jednotlivých štátoch sú zverejnené na webovej stránke www.dedra.pl. V prípade, ak v danom štáte sa nenachádza záručný servis, odporúčame reklamovaný výrobok doručiť na adresu: DEDRA EXIM sp. z o.o. ul. 3 Maja 8, 05-800 Pruszków, Poľsko.
6. Vzhľadom na bezpečnosť Užívateľa, nefunkčný (chybný) výrobok sa v žiadnom prípade nesmie používať.

Pozor!!! Používanie nefunkčného (chybného) výrobku je nebezpečné pre zdravie a život Užívateľov.

7. Povinnosti vyplývajúce z udelenej záruke budú vyplnené v lehote 14 pracovných dní počítajúc od dňa doručenia reklamovaného Výrobku Užívateľom.
8. Pred zaslaním reklamácie odporúčame reklamovaný Výrobok náležite očistiť. Odporúčame reklamovaný Výrobok dôkladne zabezpečiť pre prípadným poškodeniami počas prepravy (reklamovaný Výrobok odporúčame doručiť v originálnom obale).
9. Záručná lehota sa predlžuje o čas, počas ktorého Užívateľ následkom chyby (nefunkčnosti) výrobku, na ktorú sa vzťahovala záruka, nemohol Výrobok používať.
10. Záruka nevylučuje, neobmedzuje a ani nepozastavuje právo Užívateľa (kupujúceho) na základe príslušných predpisov o ručení za chyby predanej veci.

V súlade s článkom 13 ods. 1 a 2 nariadenia Európskeho parlamentu a Rady (EÚ) 2016/679 z 27. apríla 2016 o ochrane fyzických osôb pri spracúvaní osobných údajov a o voľnom pohybe takýchto údajov, ktorým sa zrušuje smernica 95/46/ES, vás informujeme

1. Správcom vašich osobných údajov, ktoré ste uviedli vo formulári, je spoločnosť „DEDRA-EXIM Sp. z o.o.“ so sídlom v meste Pruszków na adrese: ul. 3 Maja 8, 05-800 Pruszków, Poľsko (ďalej len: „Správca”).
2. Vaše osobné údaje budú spracúvané výhradne s cieľom realizácie záručnej procedúry zariadenia, a to v súlade s článkom 6 ods. 1 písmeno b) všeobecného nariadenia o ochrane údajov (ďalej len: „GDPR“). Uvedenie osobných údajov je dobrovoľné, avšak nevyhnutné na realizáciu záručnej procedúry.
3. Vaše osobné údaje budú spracúvané počas posudzovania a realizácie záručnej procedúry, ako aj na archívne účely v prípade potreby obhajoby pred prípadnými nárokmi a požiadavkami voči Správcovi, avšak nie dlhšie až do momentu premlčania týchto nárokov a požiadaviek.
4. Vaše údaje môžu byť zverejnené výhradne len tým subjektom, ktoré spracúvajú tieto údaje v mene a pre Správcu, a to na základe písomnej dohody o zverení spracúvania osobných údajov, tzn. firmy, ktoré okrem iného poskytujú technický servis, hostingové služby alebo služby obsluhy webových stránok, IT obsluhy, ako aj kuriérskym firmám. Dodávatelia Správcu sú povinní zaručiť zabezpečenie údajov a splniť požiadavky platnej legislatívy ohľadne ochrany osobných údajov, a zverené osobnú údaje nesmú byť používané na iné účely než tie, ktoré stanovuje dohoda uzatvorená so Správcom.
5. Vaše údaje nebudú spracúvané automatickým spôsobom, vrátane rôznych foriem profilovania, ani nebudú odovzdané do tretieho štátu/medzinárodnej organizácii.
6. Máte právo na prístup k vašim osobným údajom, ako aj právo na ich opravenie, doplnenie, odstránenie, obmedzenie spracúvania, prenesenie údajov, podanie námietky, a to v ľubovoľnej chvíli.
7. Vo všetkých záležitostiach, ktoré súvisia so spracúvaním vašich osobných údajov Správcom, môžete sa na Správcu obrátiť písomne na e-mailovú adresu: daneosobowe@dedra.pl.
8. Máte právo podať sťažnosť príslušnému dozornému orgánu, ktorý zodpovedá za dohľad nad ochranou osobných údajov

LT

Turinys

1. Nuotraukos ir schemos
2. Įrenginio aprašymas
3. Įrenginio paskirtis
4. Naudojimo apribojimai
5. Techniniai duomenys
6. Paruošimas darbui
7. Įrenginio įjungimas
8. Įrenginio naudojimas
9. Einamieji priežiūros veiksmai
10. Atsarginės dalys ir priedai
11. Savarankiškas gedimų šalinimas
12. Įrenginio komplektacija
13. Informacija vartotojams apie elektros ir elektroninių įrenginių utilizavimą
14. Garantinis lapas

Bendrosios saugos taisyklės buvo pridėtos prie instrukcijos kaip atskira brošiūra.
Atitikties deklaracija yra Dedra Exim Sp. z o.o. bendrovėje strukcijoje.

ĮSPĖJIMAS Perskaityti visus įspėjimus pažymėtus simboliu ir visas instrukcijas. Žemiau pateiktų įspėjimų ir saugos nurodymų nesilaikymas, gali būti elektros srovės smūgio, gaisro ar sunkių sužalojimų priežastimi.
Išsaugoti visus įspėjimus ir instrukcijas ateičiai.

DEMESIO **Įrenginys iš „SAS+ALL“ linijos buvo suprojektuotas darbui tik su „SAS+ALL“**

linijos įkrovikliais ir akumuliatoriais. Ličio jonu akumuliatorius ir įkroviklis neįeina į įrenginio komplektą, juos reikia įsigyti atskirai. Dėl kitų, nei rekomenduojami, akumuliatorių ir įkroviklių naudojimo yra anuliuojamos garantinės teisės.

2. Įrenginio aprašymas

Pav. A: Pav. A. 1. Gedimo rezervuaras su siurbimo antgaliu, 2. Griovio užraktas ant griovelio 3. Jungiklis, 4. Rankena, 5. Akumuliatoriaus lizdas.

3. Įrenginio paskirtis

Akumuliatoriaus dulkių siurblys yra įrenginys, skirtas sausam darbui, jis leidžia valyti nedidelius plotus dirbtuvėse ir patalpose. Maži ir baterijos maitinami prietaisai leidžia naudoti dulkių siurblį sunkiai pasiekiamose vietose arba vietose, kur nėra elektros tinklo, pvz., Automobiliuose.
Leidžiama naudoti įrenginį remonto ir statybos darbuose, remonto servisuose, mėgėjiškuose darbuose, jei yra laikomasi naudojimo sąlygų ir leistinų darbo sąlygų, nurodytų Naudojimo instrukcijoje.

4. Naudojimo apribojimai

DEMESIO **Įrenginys gali būti naudojamas tik pagal toliau esančias Leistinas darbo taisykles.**

Nenaudokite dulkių siurblio kaip elektrinių įrankių siurblio.
Tvirtinimo sistema yra pritaikyta cilindrinių arba šešiakampių antgalių naudojimui (Aprašymas skyriuje „Rekomenduojami įrankiai“).

DEMESIO **Savavališkas mechaninės ir elektros sandaros keitimas, bet kokios modifikacijos, priežiūros veiksmai, kurie nėra aprašyti**

Naudojimo instrukcijoje, bus laikomi neteisėtais, kurie nedelsiant anuliuoja Atitikties deklaraciją ir Garantines teises. Naudojant elektros įrankį ne pagal paskirtį arba kitaip, negu yra nurodyta Naudojimo instrukcijoje, Garantinės teisės yra anuliuojamos.

LEISTINOS DARBO SĄLYGOS
S1 nuolatinis darbas
Naudoti tik patalpų viduje. Akumuliatorių krovimo temperatūrų diapazonas 10-30 °C. Neleisti, kad įrenginį veiktų aukštesnė nei 45 °C temperatūra.

5. Techniniai duomenys

Įrenginio modelis	DED7070
Darbinė įtampa [V]	18 d.c.
Vakuumas [kPa]	3,8
Konteinerių talpa sugadinti [L]	0,5
Mašinos svoris [kg]	0,91

6. Paruošimas darbui

DEMESIO **Įrenginys yra „SAS+ALL“ linijos dalis, todėl norint juo pasinaudoti, reikia sukomplektuoti visą rinkinį, susidedantį iš įrenginio, akumuliatoriaus ir įkroviklio.**

Draudžiama naudoti kitus akumuliatorius ir įkroviklius.
Prietaisas turi būti naudojamas gerai apšviestoje vietoje. Norint paruošti dulkių siurblį darbui, atleiskite bunkerio fiksatoriaus fiksatorių (A pav. 2) ir išardykite baką (A pav. 1). Įdėkite filtrą, kaip parodyta B pav. Įdėkite filtrą į gedimo rezervuarą ir sumontuokite dulkių siurblį

7. Įrenginio įjungimas

Įrenginio maitinimo elementas yra 18V įtampos akumuliatorius. Įkrautą akumuliatorių įdedame į lizdą rankenoje, kol suveiks fiksatorius rankenoje. Įrenginys paruoštas tolesniam darbui.
Norėdami įjungti dulkių siurblį, perjunkite jungiklį (A, 3 pav.) į padėtį ON. Norėdami išjungti dulkių siurblį, stumkite jungiklį atgal į padėtį OFF.

8. Įrenginio naudojimas

Jei akumuliatorius perkaitęs virš 40 ° C, nustokite veikti ir leiskite akumuliatoriui atvėsti.
Pernelyg didelis akumuliatoriaus šildymas gali sukelti jo gedimą.
Dulkių siurblys turi kelis darbinius priedus. Pasirinkite tinkamą paviršių, kurį reikia valyti, ir nuvalykite. Dideliems plotams valyti reikia naudoti plokščius ir apvalius šepečius, jei valote siauras ar sunkiai pasiekiamas vietas, reikia naudoti šlifuotą šepetį. Kiekvienu atveju gali būti naudojamas išplėtimas..

9. Einamieji priežiūros veiksmai

DEMESIO **Reguliariai išvalykite visą prietaisą, ypatingą dėmesį skiriant ventiliacijos angų valymui.**

Venkite įkrauti bateriją iškart po intensyvaus naudojimo. Dėl išsikrovimo reiškinio nereikia laikyti visiškai išsikrovusio akumuliatoriaus, nes jis gali išleisti žemiau kritinio lygio ir būti visam laikui sugadintas.
Nenaudojama baterija turi būti laikoma iš dalies įkrautą (iki maždaug 40%). Prieš visiškai iškraunant akumuliatorių, įkrauskite akumuliatorių. Laikykite baterijas esant 10-30 ° C temperatūrai. Žemoje temperatūroje saugoma greičiau prarandama.
Akumuliatoriaus įkrovimas aprašytas akumuliatoriaus ir įkroviklio instrukcijose iš SAS + ALL linijos.

DEMESIO **Saugojimo vieta vaikams neturėtų būti prieinama.**

Jei jums reikia nusiųsti prietaisą taisyti, apsaugokite jį nuo atsitiktinių mechaninių pažeidimų ir išimkite baterijas iš įkroviklio lizdo

Baterijos išmontavimo būdas

Norėdami išimti bateriją, paspauskite akumuliatoriaus priekyje esantį atleidimo mygtuką. Išstumkite bateriją iš lizdo. Jei norite sumontuoti akumuliatorių, įdėkite bateriją į lizdą ir paspauskite, kol įsijungs rankenos fiksatorius.

Filtro ir gedimo rezervuaro valymas

Naudokite skląstį (A pav. 2), kad atjungtumėte gedimo surinkimo baką nuo dulkių siurblio. Nuimkite filtrą. Ištuštinkite bunkerį, kad būtų sugadinta ir filtruojama. Nuimkite filtrą (B pav.) Ir kruopščiai nuvalykite kiekvieną dalį. Naudokite suslėgtą orą, kad išvalytumėte medžiagos filtrą ir krepšelio tinklelį. Medžiagų filtro užteršimo atveju jį galima plauti šiltu vandeniu su silpnu plovikliu, nuplauti ir leisti išdžiūti.

Įrenginio priežiūra

Priežiūra apima techninės priežiūros darbus kartu su tokiais priedais kaip baterija ir įkroviklis.

DEMESIO **Niekada neatlikite prie elektros šaltinio prijungto įrenginio techninės priežiūros darbų.**

Tai gali sukelti rimtus sužeidimus ar elektros smūgį. Prieš atlikdami bet kokius techninės priežiūros darbus, bateriją reikia ištraukti iš prietaiso lizdo.
Prietaiso priežiūra turi išlaikyti visus elementus, reikalingus normaliam darbui tinkamai švariai. Valymui nenaudokite jokių tirpiklių, nes tai gali pakenkti korpusui ir kitiems plastikiniams komponentams.
Nevalykite akumuliatoriaus vandeniu, nes jis gali sukelti vidinį trumpąjį jungimą, dėl kurio gali atsirasti nuolatinių pažeidimų.

10. Atsarginės dalys ir priedai

Rekomenduojami priedai
„SAS+ALL“ suktuvus-gręžtuvus galima naudoti su kiekvienu akumuliatoriumi ir įkrovikliu iš „SAS+ALL“ linijos bei kiekvienu įrankiu (darbiniu antgaliu) su cilindriniu arba šešiakampiu antgaliu, kuris būtų pritaikytas darbui su visais rinkoje prieinamais mėgėjiškais ir profesionaliais grąžtais (grėžimui medienoje, betone ir metaluose), suktuvo antgaliais, skirtingais priedais ir pan. Prašome laikytis darbinių antgalių gamintojo nurodymų.
Norint įsigyti atsargines dalis arba priedus, reikia susisiekti su „Dedra-Exim“ servisu. Kontaktiniai duomenys yra instrukcijos 1 psl. Užsakant atsargines dalis, prašome nurodyti PARTIJOS numerį, nurodytą informacinėje lentelėje, ir dalies numerį, nurodytą sandaros schemoje. Garantiniame laikotarpyje remontai yra atliekami remiantis Garantiniame lape nurodytomis sąlygomis. Prašome pateikti produktą, dėl kurio yra pateikiama pretenzija, remontui jo pirkimo vietoje (pardavėjas privalo priimti tokį produktą) arba atsiųsti į „DEDRA-EXIM“ centrinį servisą. Prašome pridėti importuotojo išrašytą Garantinį lapą. Be šio dokumento remontas bus laikomas pogarantiniu remontu. Garantiniame laikotarpyje remontą atlieka Centrinis servisas. Sugedusi produktą reikia išsiųsti į servisą (siuntimo išlaidas padengia vartotojas).

11. Savarankiškas gedimų šalinimas

DEMESIO **Prieš bandydami išspręsti problemas, atjunkite įrenginį nuo maitinimo šaltinio**

PROBLEMA	PRIEŽASTIS	SPRENDIMAS
Dulkių siurblys neveikia	Pažeistas jungiklis Iškrautas akumuliatorius Netinkamai įdėta baterija	Perkelkite prietaisą į tarnybą Įkraukite akumuliatorių Pritvirtinkite teisingai
Dulkių siurblys sunkiai juda	Iškrautas akumuliatorius	Tinkamai įkraukite akumuliatorių
Variklis perkaito	Užsikimšusios ventiliacijos angos Viršyti viršyti darbo parametrai Per daug įrankio slėgio	Išvalykite skyles Išjunkite elektrinį įrankį, pastatykite darbą, kol jis visiškai atvės Sumažinkite elektros įrankio apkrovą

12. Įrenginio komplektacija, baigiamosios pastabos.

1. Akumuliatorinis dulkių siurblys - 1 vnt., 2. plyšinis purkštukas - 1 vnt., 3. Apvalus šepetys - 1 vnt., 4. Plokščias šepetys - 1 vnt.

13. Informacija naudotojams apie sunaudotos įrangos utilizavimą

(taikoma namų ūkiams)



Ant gaminių arba pridedamuose dokumentuose nurodytas simbolis rodo, kad sugedusios elektros ar elektroninės įrangos negalima išmesti kartu su buitinėmis atliekomis. Jei norite atsikratyti, pakartotinai panaudoti ar utilizuoti komponentus, teisinga juos nuvežti į specializuotą surinkimo punktą, kur jie bus priimti nemokamai. Informaciją apie naudotos įrangos surinkimo vietas teikia vietos valdžios institucijos, pvz., savo interneto svetainėse.
Teisingas produkto utilizavimas padeda išsaugoti gamtos išteklius ir išvengti neigiamų padarinių žmonių sveikatai ir aplinkai, galinčių atsirasti dėl produkte esančių potencialiai pavojingų medžiagų, mišinių ir sudedamųjų dalių.
Už netinkamą atliekų šalinimą gresia baudos pagal atitinkamus vietos teisės aktus.
ES šalių naudotojai: Jei norite išmesti elektros ar elektroninę įrangą, kreipkitės į artimiausią prekybos vietą arba tiekėją, kuris jums suteiks daugiau informacijos. šalinimas ne Europos Sąjungos šalyse: Šis simbolis taikomas tik Europos Sąjungos šalims. Jei norite išmesti šį gaminį, kreipkitės į vietos valdžios institucijas arba pardavėją dėl tinkamo šalinimo būdo.

LT

Garantinis lapas

Katalogo Nr:
Partijos numeris: .....
(toliau – **Produktas**)

Produkto pirkimo data : ……

Pardavėjo antspaudas : ……..

Pardavėjo parašas ir data : .....

Vartotojo pareiškimas:

Patvirtinu, kad buvau informuotas apie garantijos sąlygas ir taisyklių, išvardytų Naudojimo instrukcijoje ir Garantiniame lape, nepaisymo pasekmes. Šios garantijos sąlygos yra man žinomos, ką patvirtinu savo parašu:

....
data ir vieta vartotojo parašas

I. Atsakomybė už Produktą:

1. **Garantijos suteikėjas** – „DEDRA EXIM“ Sp. z o.o. su būstine adresu: ul. 3 Maja 8, 05-800 Pruškuvas, KRS 0000062517, Varšuvos apylinkės teismas, Valstybinio teismo registro XIV ūkinis skyrius, Mokesčių mokėtojo kodas 527-020-49-33, Įstatinis kapitalas: 100 980,00 PLN.
2. Šiame garantiniame lape nurodytomis sąlygomis Garantijos suteikėjas suteikia garantiją Produktui iš Garantijos suteikėjo asortimento.
3. Garantijos pagrindu atsakomybė yra priimama tik už defektus, esančius Produkte jo išdavimo Vartotojui metu.
4. Garantijos pagrindu Vartotojas gauna teisę nemokamai suremontuoti Produktą, jei defektas buvo aptiktas garantijos galiojimo metu. Apie Produkto remonto būdą (remonto atlikimo metodą) sprendžia Garantijos suteikėjas. Jei Garantijos suteikėjas nuspręstų, kad remontas yra neįmanomas, Garantijos suteikėjas pasilieka sau teisę pakeisti elementą su defektu arba visą Produktą kitu, veikiančiu teisingai, sumažinti Produkto kainą arba anuliuotu sutartį.
5. Vartotojo, kuris pagal 1964 m. balandžio 23 d. Civilinį kodeksą nėra laikomas vartotoju, atveju Garantijos suteikėjo atsakomybė dėl kompensacijos, susijusi su šia garantija ir (arba) jos sudarymu ir vykdymu, nepriklausomai nuo formos, yra apribota iki maksimaliai Produkto su defektu vertės.

II. Garantijos laikotarpis:

Produkto elementai, kuriems veikia garantija	Garantinės apsaugos trukmė
DED7070	36 mėnesiai, skaičiuojant nuo Produkto pirkimo datos, nurodytos šiame Garantiniame lape

III. Naudojimosi garantija sąlygos:

1. Vartotojas privalo patiekti užpildytą Produkto Garantinį lapą ir Produkto pirkimą patvirtinantį dokumentą (pvz. kasos čekis, sąskaita-faktūra ir pan.). Tam, kad pretenzijos nagrinėjimo procesas vyktų sklandžiai, rekomenduojama, kad Vartotojas kartu su Produktu perduotų visus elementus, nurodytus „Komplektacijos sąraše“, esančiame Naudojimo instrukcijoje.
2. Vartotojas privalo laikytis Naudojimo instrukcijoje ir Garantiniame lape nurodytų rekomendacijų.
3. Garantija galioja tik Lenkijos Respublikos ir ES teritorijoje.

IV. Garantija neapima Produkto defektų, atsiradusių dėl to, kad:

1. Vartotojas nesilaikė sąlygų, nurodytų Naudojimo instrukcijoje, ypač susijusių su teisingu naudojimu, priežiūra ir valymu;
2. Vartotojas naudojo priežiūros ar valymo priemones, neatitinkančias sąlygas nurodytas Naudojimo instrukcijoje;
3. Vartotojas netinkamai sandėliavo ir transportavo Produktą;
4. Vartotojas savarankiškai keitė ir (arba) modifikavo Produktą, negavęs Garantijos suteikėjo sutikimo;
5. Vartotojas naudojo Produkte eksploatacines medžiagas, neatitinkančias Naudojimo instrukcijos sąlygų.

Vartotojas, kuris pagal 1964 m. balandžio 23 d. Civilinį kodeksą nėra laikomas vartotoju, praranda garantiją Produktui, jei:

1. Vartotojas pašalino, pakeitė arba sugadino serijos numerius, datas ir informacines lenteles;
2. Vartotojas pažeidė plombas arba ant jų matosi Vartotojo veiksmų pėdsakai.

Dėmesio! Veiksmus, susijusius su kasdieniu Produkto aptarnavimu, nurodytu pvz. Naudojimo instrukcijoje, Vartotojas atlieka pats ir savo sąskaita.

V. Pretenzijos pateikimo procedūra:

1. Pastebėjus, kad Produktas veikia neteisingai, prieš pateikiant pretenziją, reikia įsitikinti, kad visi veiksmai, aprašyti Naudojimo instrukcijoje, buvo atlikti teisingai.
2. Pretenziją rekomenduojama pateikti nedelsiant, geriausiai per 7 dienas nuo Produkto defekto aptikimo. Vartotojas, kuris pagal 1964 m. balandžio 23 d. Civilinį kodeksą nėra laikomas vartotoju, praranda garantiją Produktui, jei nepateikia pretenzijos per 7 dienas.
3. Pretenziją galima pateikti pvz. Produkto pirkimo punkte, garantiniame servise arba raštu adresu: „DEDRA EXIM“ Sp. z o. o., ul. 3 Maja 8, 05-800 Pruškuvas.
4. Vartotojas gali pateikti pretenziją, pasinaudodamas blanku, kuris yra internetinėje svetainėje: www.dedra.pl (Pretenzijos garantiniame laikotarpyje pateikimo forma).
5. Garantinių servisų atskirose šalyse adresai yra nurodyti svetainėje: www.dedra.pl. Jei konkrečioje šalyje nebūtų garantinio serviso, pretenzijas dėl garantijos rekomenduojama siųsti adresu: „DEDRA EXIM“ Sp. z o. o., ul. 3 Maja 8, 05-800 Pruškuvas, Lenkija.Mąjac Dėl Vartotojo saugumo draudžiama naudoti Produktą su defektais.
6. Dėmesio!!! Produkto su defektais naudojimas kelia pavojų Vartotojo sveikatai ir gyvybei. Veiksmai, susiję su garantija, bus atlikti per 14 darbo dienų skaičiuojant nuo Produkto, dėl kurio yra pateikiama pretenzija, pristatymo dienos.
7. Prieš pristatant Produktą, dėl kurio yra pateikiama pretenzija, rekomenduojama jį nuvalyti.
8. Produktą, dėl kurio yra pateikiama pretenzija, reikia kruopščiai supakuoti, kad jis būtų apsaugotas nuo pažeidimų transporto metu – rekomenduojama pristatyti produktą originalioje pakuotėje.
9. Garantijos laikotarpis yra pratęsiamas tiek, kiek Vartotojas negalėjo juo naudotis dėl garantijos apimto defekto.
10. Gwarancja Ši garantija neriboja, neišskiria bei nesustabdo Vartotojo teisių dėl parduotos prekės neatitikimo arba prekės defekto.

Originalios instrukcijos vertima

Vadovaudamiesi 2016 m. balandžio 27 d. Europos Parlamento ir Tarybos reglamento (ES) 2016/679 dėl fizinių asmenų apsaugos tvarkant asmens duomenis ir dėl laisvo tokių duomenų judėjimo ir kuriuo panaikinama Direktyva 95/46/EB 13 straipsnio 1 ir 2 dalimis, informuojame, kad

1. Formoje pateiktų jūsų asmens duomenų valdytojas yra DEDRA-EXIM sp. z o.o., kurios registruota buveinė yra Pruszkowe, 3 Maja g. 8, 05-800 Pruszkow (toliau: "Administratorius").
2. Jūsų duomenys bus tvarkomi tik siekiant atlikti prietaiso garantijos procedūrą pagal Bendrojo duomenų apsaugos reglamento 6 straipsnio 1 dalies b punktą (toliau: „BDAR“) Duomenys teikiami savanoriškai, tačiau jie būtini garantijos procedūrai
3. Jūsų duomenys bus tvarkomi garantijos procedūros vykdymo nagrinėjimo laikotarpiu ir archyvavimo tikslais, jei prireiktų apsiginti nuo galimų pretenzijų Administratoriui, bet ne ilgiau nei iki tol, kol joms įvyks senaties terminas.
4. Jūsų duomenys gali būti atskleisti tik tiems subjektams, kurie tvarko duomenis duomenų administratoriaus vardu pagal rašytinę asmens duomenų tvarkymo pavedimo sutartį, teikiančią: technines paslaugas, hosting‘o ar interneto svetainės priežiūros paslaugas, IT paslaugas, kurjerių paslaugas. Administratoriaus tiekėjai privalo užtikrinti duomenų saugumą ir laikytis galiojančių teisės aktų reikalavimų, susijusių su asmens duomenų apsauga, ir negali naudoti patikėtų asmens duomenų kitais nei sutartyje su Administratoriumi nurodytais tikslais.
5. Jūsų duomenys nebus tvarkomi automatizuotomis priemonėmis, įskaitant profiliavimą, ir nebus perduodami trečiajai šaliai / tarptautinei organizacijai.
6. Bet kuriuo metu turite teisę susipažinti su savo duomenų turiniu ir teisę ištaisyti, ištrinti, apriboti duomenų tvarkymą, teisę į duomenų perkeliamumą, teisę prieštarauti bet kuriuo metu.
7. Visais klausimais, susijusiais su administratoriaus atliekamu jūsų asmens duomenų tvarkymu, galite kreiptis šiuo el. pašto adresu: daneosobowe@dedra.pl.;
8. Turite teisę pateikti skundą tinkamai duomenų apsaugos institucijai;

LV

Satura rādītājs

1. Fotoattēli un raksti
2. Ierīces apraksts
3. Ierīces norīkošana
4. Lietošanas ierobežojums
5. Tehniskie parametri
6. Darba sagatavošana
7. Ierīces ieslēgšana
8. Ierīces lietošana
9. Kārtējas apkalpošanas rīcība
10. Rezerves daļas un piederumi
11. Defekta paša novēršana
12. Ierīces komplektācija
13. Informācija lietotājiem par nolietotas elektriskas un elektroniskas ierīces atkratīšanu
14. Garantijas talons

Vispārējie drošības noteikumi tika pievienoti instrukcijai kā atsevišķa brošūra.
Atbilstības deklarācija ir pieejama uzņēmuma *Dedra Exim Sp. z o.o.* birojā.

BRĪDINĀJUMS. Izlasiet visus brīdinājumus, kas apzīmēti ar simbolu , un visas instrukcijas. Zemāk norādīto brīdinājumu un drošības norādījumu neievērošana var kļūt par elektrošoka, ugunsgrēka vai smagu traumu iemeslu.
Saglabājiet visus brīdinājumus un instrukcijas turpmākajai lietošanai.

UZMANĪBU **SAS+ALL līnijas ierīce tika projektēta darbam tikai ar lādēšanas adapteriem un akumulatoriem no līnijas SAS+ALL.**

Akumulators Li-Ion un lādēšanas adapters nav ierīces komplektā, jābūt iegādāti atsevišķi. Citu, nekā ierīcei paredzēti, akumulatoru un lādēšanas adapteru lietošana izraisīs garantijas tiesību pazaudēšanu.

2. Ierīces apraksts

Zīm. A: 1. attēls: 1. Sabrukšanas tvertne ar iesūkšanas sprauslu, 2. grāvja slēdzene uz bojājuma 3. Slēdzis, 4. Rokturis, 5. Akumulatora kontaktligzda.

3. Ierīces norīkošana

Akumulatora putekļsūcējs ir ierīce sausai darbībai, kas ļauj tīrīt nelielas platības darbnīcā un saimniecības telpās. Mazas un baterijas darbināmas ierīces ļauj izmantot putekļsūcēju grūti sasniedzamās vietās vai vietās, kur nav elektrotīkla, piemēram, automašīnās.
Pieļaujam aprīkojuma izmantošanu remonta-būvniecības darbos, remonta rūpnīcās, amatieru darbos, ja vienlaicīgi būs ievēroti lietošanas nosacījumi un pieļaujami darba apstākļi, noteikti lietošanas instrukcijā.

4. Lietošanas ierobežojums

UZMANĪBU **Ierīce var būt lietota tikai saskaņā ar turpmāk minētiem „Pieļaujamiem darba nosacījumiem".**

Nelietojiet putekļsūcēju kā elektrisko instrumentu sūkni.
Stiprināšanas sistēma ir pielāgota sadarbībai ar rīkiem, apgādātiem ar cilindrisku vai sešstūru rokturu (apraksts "Rekomendēti darbarīki" daļā). Visas patstāvīgas izmaiņas mehāniskā un elektriskā konstrukcijā, visas modifikācijas, rīcība, kas nav aprakstītā šajā Lietošanas Instrukcijā, var ierosināt

UZMANĪBU **Garantijas tiesību tūlītēju pazaudēšanu, un Atbilstības deklarācija pazaudēs savu spēku.**

Elektroierīces lietošana pretī norādījumiem un Lietošanas Instrukcijai nekavējoties ierosinās Garantijas Tiesību tūlītēju pazaudēšanu.

PIEĻAUJAMI DARBA NOSACĪJUMI
S1 Pastāvīgs darbs
Lietot tikai telpu iekšā. Akumulatoru lādēšanas temperatūras diapazons 10-30°C. Nepieļaut temperatūras virs 45°C ietekmi.

5. Tehniskie parametri

Ierīces modelis	DED7070
Darba spriegums [V]	18 d.c.
Vakuums [kPa]	3,8
Konteinera ietilpība sabojāt [L]	0,5
Mašīnas svars [kg]	0,91

6. Darba sagatavošana

UZMANĪBU **Ierīce ir SAS+ALL līnijas daļa, tāpēc, lai to lietotu, nepieciešama ir komplekta salikšana - ierīce, akumulators un lādēšanas adapters. Citu akumulatoru un lādēšanas adapteru lietošana ir aizliegta.**

Ierīce jāizmanto labi apgaismotā vietā. Lai sagatavotu putekļsūcēju darbībai, atlaidiet tvertnes uztveršanas fiksatoru (att. A, 2) un izjauciet tvertni (att. A, 1). Uzstādiet filtru, kā norādīts B zīmējumā. Ievietojiet filtru bojātajā tvertnē un samontējiet putekļsūcēju.

7. Ierīces ieslēgšana

Ierīce ir barota no akumulatora ar spriegumu 18V. Uzlādēts akumulators novietojam roktura vadītājā līdz sprosta slēgšanai. Ierīce ir gatava darbam.
Lai iedarbinātu putekļsūcēju, pārslēdziet slēdzi (attēls A, 3) uz ON pozīciju. Lai izslēgtu putekļsūcēju, pārslēdziet slēdzi atpakaļ pozīcijā OFF.

8. Ierīces lietošana

UZMANĪBU **Ja akumulators pārkarst virs 40 ° C, pārtrauciet darbu un ļaujiet akumulatoram atdzist.**

Pārmērīga akumulatora apsilde var izraisīt tās bojājumus.

Putekļu sūcējam ir vairāki darba piederumi. Izvēlieties tīrāmo virsmu un turpiniet putekļsūcēju. Lielu platību tīrīšanai jāizmanto plakanas un apaļas birstes, ja tievas vai grūti aizsniedzamas vietas tiek tīrītas, jāizmanto rievotas birstes. Katrā gadījumā var izmantot paplašinājumu..

9. Kārtējas apkalpošanas rīcība

UZMANĪBU **Regulāri notīriet visu ierīci, īpašu uzmanību pievēršot ventilācijas atveru tīrīšanai.**

Izvairieties no akumulatora uzlādes tūlīt pēc intensīvas lietošanas. Izlādes fenomena dēļ neuzglabājiet akumulatoru pilnībā izlādētu, jo tas var izlādēt zem kritiskā līmeņa un tikt pastāvīgi bojāts.
Neizmantotais akumulators jāuzglabā daļēji uzlādēts (līdz aptuveni 40%). Uzlādējiet akumulatoru, pirms tas pilnībā izlādējas. Uzglabājiet baterijas temperatūrā 10-30 ° C. Zemās temperatūrās glabājas ātrāk.
Akumulatora uzlāde ir aprakstīta akumulatora un lādētāja instrukcijās no SAS + ALL līnijas.

Uzglabāšanas vieta bērniem nav pieejama.

UZMANĪBU Ja ierīce jānosūta remontam, aizsargājiet to no nejaušiem mehāniskiem bojājumiem un izņemiet baterijas no lādētāja kontaktligzdas

Akumulatora demontāžas veids

Lai izņemtu akumulatoru, nospiediet atbrīvošanas pogu akumulatora priekšpusē. Pabīdiet akumulatoru no kontaktligzdas. Lai uzstādītu akumulatoru, ievietojiet akumulatoru kontaktligzdā un pēc tam piespiediet to, līdz ir aktivizēts roktura fiksators.

Filtra un sabrukuma tvertnes tīrīšana

Izmantojiet aizbīdni (A att. 2), lai atvienotu sabrukšanas tvertni no putekļu sūcēja. Noņemiet filtru. Iztukšojiet tvertni sabojāt un filtrēt. Noņemiet filtru (B zīm.) Un rūpīgi notīriet katru daļu. Materiāla filtra un korpusa sieta tīrīšanai izmantojiet saspiestu gaisu. Materiāla filtra piesārņojuma gadījumā to var mazgāt siltā ūdenī ar vāju mazgāšanas līdzekli, noskalot un ļaut tam nožūt.

Ierīces apkope

Apkope ietver apkopes darbus kopā ar piederumiem, piemēram, akumulatoru un lādētāju.

UZMANĪBU **Nekad neveiciet tehniskās apkopes darbus ierīcē, kas pievienota strāvas avotam.**

Tas var izraisīt nopietnus savainojumus vai elektrošoku. Pirms jebkādu tehniskās apkopes darbu veikšanas akumulators ir jāizvelk no ierīces slota.
Ierīces uzturēšana ir tā, lai visi elementi būtu nepieciešami normālam darbam pareizā tīrībā. Tīrīšanai neizmantojiet šķīdinātājus, jo tas var radīt neatgriezenisku bojājumu korpusam un citām plastmasas detaļām.
Neiztīriet akumulatoru ar ūdeni, jo tas var izraisīt iekšējo īssavienojumu, kas var izraisīt pastāvīgus bojājumus..

10. Rezerves daļas un piederumi

Rekomendēti aksesuāri
Skrūvgriezis-urbjmašīna SAS+ALL līnijas var būt apgādāta ar jebkuru akumulatoru un lādētāju no SAS+ALL līnijas un katru darbarīku (darba uzgaļu) ar cilindrisku vai sešstūru rokturu, pielāgotu darbam ar visiem vispārēji pieejamiem amatieru un profesionāliem urbjiem (urbšanai kokā, betonā un metālā), pieskrūvēšanas uzgaļiem, dažādiem aksesuāriem utt. Lūdzam ievērot darba uzgaļu ražotāja norādījumus.
Rezerves daļu un aksesuāru iegādei lūdzam kontaktēties ar Dedra-Exim servisu. Kontaktdati atrodas instrukcijas 1. lapā. Rezerves daļu pasūtīšanas gadījumā lūdzam norādīt PARTIJAS numuru, kas atrodas uz tabuliņas, un montāžas zīmējuma daļas numuru. Garantijas laikā remonti ir veikti saskaņā ar Garantijas Lapas noteikumiem. Reklamēto produktu lūdzam nodod remontam pirkšanas vietā (pārdevējam ir pienākums pieņemt reklamēto produktu) vai nosūtīt DEDRA - EXIM Centrālam Servisam. Lūdzam pievienot Garantijas Lapu, kuru noformēja importētājs. Bez dokumenta garantijas remonts būs uzskatīts par pēc-garantijas remontu. Pēc garantijas laika remontu veic Centrāls Serviss. Bojātu produktu nosūtīt servisam (par pasūtīšanu maksā lietotājs).

11. Defekta paša novēršana

UZMANĪBU **Pirms mēģināt paši atrisināt problēmas, atvienojiet ierīci no strāvas avota**

PROBLĒMA	IEMESLS	RISINĀJUMS
Putekļu sūcējs nedarbojas	Bojāts slēdzis Izlādēts akumulators Nepareizi uzstādīts akumulators	Nododiet ierīci nodošanai ekspluatācijā Uzlādējiet akumulatoru Pareizi piestipriniet
Putekļu sūcējs kustas ar grūtībām	Izlādēts akumulators	Uzlādējiet akumulatoru pareizi
Dzinējs ir pārkarsts	Aizsērējusi ventilācijas caurumi Pārsniegti pārsniegtie darba parametri	Notīriet caurumus Izslēdziet elektrisko instrumentu, novietojiet darbu uz leju, līdz tas ir pilnīgi atdzist

12. Ierīces komplektācija, gala piezīmes

1. Bateriju darbināms putekļsūcējs - 1 gab., 2. Slota sprausla - 1 gab., 3. Apaļš suka - 1 gab., 4. Plakana suka - 1 gab., 5. Paplašinājuma gabals - 1 gab.

13. Informācija lietotājiem par nolietotas elektroierīces utilizāciju

(attiecas uz mājsaimniecībām)



Simbols, kas redzams uz izstrādājumiem vai pievienotajā dokumentācijā, norāda, ka bojātas elektriskās vai elektroniskās iekārtas nedrīkst izmest kopā ar sadzīves atkritumiem. Ja vēlaties atbrīvoties no sastāvdaļām, atkārtoti izmantot vai reģenerēt, pareizi ir nogādāt tās specializētā savākšanas punktā, kur tās tiks pieņemtas bez maksas. Informāciju par lietotu iekārtu savākšanas punktu atrašanās vietu sniedz vietējās iestādes, piemēram, savās tīmekļa vietnēs.

Pareiza produkta utilizācija palīdz saglabāt dabas resursus un izvairīties no negatīvas ietekmes uz cilvēku veselību un vidi, kas var rasties produkta sastāvā esošo potenciāli bīstamo vielu, maisījumu un sastāvdaļu dēļ.

Par nepareizu atkritumu apglabāšanu draud sodi saskaņā ar attiecīgajiem vietējiem noteikumiem.

Lietotāji ES valstīs: Ja nepieciešams atbrīvoties no elektriskām vai elektroniskām iekārtām, sazinieties ar tuvāko tirdzniecības vietu vai savu piegādātāju, kas jums sniegs papildu informāciju.

apglabāšana valstīs ārpus Eiropas Savienības: Šis simbols attiecas tikai uz Eiropas Savienības valstīm. Ja vēlaties šo izstrādājumu izmest, sazinieties ar vietējām iestādēm vai izplatītāju, lai noskaidrotu pareizo utilizācijas metodi.

LV

Garantijas talons

Uz

Kataloga Nr.

Partijas numurs: .....

(turpmāk saukts **Produkts**)

Produkta iegādes datums: ……

Pārdevēja zīmogs: ……..

Datums un pārdevēja paraksts:.....

Lietotāja apliecinājums:

Ar šo apliecinu, ka saņēmu informāciju par garantijas nosacījumiem, kā arī par Lietošanas instrukcijas un Garantijas talona norādījumu neievērošanas sekām. Garantijas nosacījumi ir man zināmi, ko apliecinu ar savu rokraksta parakstu:

....

datums un vieta Lietotāja paraksts

I. Atbildība par Produktu:

1. 3 Maja 8, 05-800 Pruszków, Polija, reģistrācijas numurs KRS 0000062517, Varšavas Rajona Tiesa Varšavā, Valsts tiesas reģistra XIV. Saimnieciskā nodaļa, NMR kods (NIP) 527-020-49-33, Pamatkapitāls: 100 980,00 PLN.
2. Saskaņā ar noteikumiem, minētiem šajā Garantijas talonā, Garants piešķir garantiju Produktam, kuru izplata Garants:
3. Garantijas atbildība apņem tikai defektus, izraisītu pēc iemesliem, esošiem Produkta Lietotājam nodošanas laikā.
4. Sakarā ar garantiju Lietotājam ir tiesības prasīt bezmaksas uzlabot Produktu, ja defekts tiks konstatēts garantijas laikā. Produkta uzlabošanas veids (remonta izdarīšanas metode) ir atkarīgs no Garanta uzskata. Gadījumā, kad Garants konstatēs, ka remonts nav iespējams, Garantam ir tiesības mainīt bojātu elementu vai visu Produktu uz brīvu no defektiem, samazināt Produkta cenu vai atteikties no līguma.
5. Attiecībā uz Lietotājam, kas nav patērētājs 1964. gada 23. aprīļa Likuma "Civillikums" izpratnē, Garanta kompensācijas atbildība par zaudējumiem, savienotiem ar garantiju un/vai sakarā ar noslēgšanu un izpildīšanu, neatkarīgi no tiesiskām attiecībām, ir ierobežota tikai līdz nekvalitatīva Produkta vērtībai.

II. Garantijas laiks:

Produkta elementi, apņemti ar garantiju	Garantijas aizsardzības laiks
DED7070	36 mēneši, skaitot no Produkta iegādes datuma norādīta Garantijas talonā

III. Garantijas lietošanas nosacījumi:

1. Aizpildīts Lietotāja Produkta Garantijas talons ar Lietotāja dokumentu, apliecinošu Produkta iegādi, piem. kases kvīts, faktūrrēķins utt. Efektīvas reklamācijas realizācijai ieteicams, lai Lietotājs nodotu kopā ar reklamētu Produktu visus elementus, minētus Produkta "Komplektācija" Lietošanas instrukcijas daļā.
2. Lietošanas Instrukcijas un Garantijas talona norādījumu ievērošana.
3. Garantija ir derīga tikai Polijas Republikas un ES teritorijā.

IV. Garantija neapņem Produkta defektus, ierosinātus, starp citiem, sekojošos gadījumos:

1. Lietotājs neievēro Lietošanas instrukcijas noteikumus, sevišķi pareizas ekspluatācijas, konservācijas un tīrīšanas jomā;
2. Lietotājs lieto tīrīšanas vai konservācijas līdzekļus, kas neatbilst Lietošanas Instrukcijas norādījumiem;
3. Lietotājs neattiecīgi glabā un transportē Produktu;
4. Lietotājs patstāvīgi izdara Produkta izmaiņas un/var pārveidojumus, bez saskaņošanas ar Garantu;
5. Lietotājs lieto Produktā ekspluatācijas materiālus, kas neatbilst Lietošanas Instrukcijas norādījumiem.

Lietotājs, kas nav patērētājs 1964. gada 23. aprīļa Likuma "Civillikums" izpratnē, zaudē garantijas tiesības attiecībā uz Produktam, kurā, Lietotāja darbības rezultātā:

1. tika likvidēti, mainīti vai bojāti sērijas numuri, datu apzīmējumi vai nominālas tabuliņas;
2. tika bojātas vai mainītas plombas.

Uzmanību! Darbību, savienotu ar Produkta ikdienas apkalpošanu, ja izriet no Lietošanas instrukcijas, Lietotājs veic patstāvīgi un pēc savām izmaksām.

V. Reklamācijas procedūra:

1. Produkta nepareizas darbības konstatēšanas gadījumā, pirms reklamācijas paziņošanas, Lietotājam ir pienākums pārbaudīt, vai visa darbība, tostarp aprakstīta Lietošanas instrukcija, tika pareizi veikta.
2. Reklamācijas paziņojumu ieteicams sniegt nekavējoties, vislabāk 7 dienu laikā no Produkta defekta konstatēšanas dienas. Lietotājs, kas nav patērētājs 1964. gada 23. aprīļa Likuma "Civillikums" izpratnē, zaudē garantijas tiesības attiecībā uz Produktam, ja nesniegs reklamācijas paziņojumu 7 dienu laikā.
3. Reklamācijas paziņojums var būt sniegts, starp citiem, Produkta iegādes vietā, garantijas servisā vai rakstiski uz adresi: DEDRA EXIM sp. z o.o., ul. 3 Maja 8, 05-800 Pruszków, Polija.
4. Lietotājs var arī sniegt reklamācijas paziņojumu, izmantojot formulāru, pieejamu mājaslapā www.dedra.pl. („Reklamācijas paziņošanas formulārs garantijas ietvaros").
5. Servisu adreses atsevišķām valstīm atrodas mājaslapā www.dedra.pl.
6. Gadījumā, kad attiecīgajā valstī nav garantijas servisa, reklamācijas paziņojumi jābūt sniegti uz adresi: DEDRA EXIM sp. z o.o., ul. 3 Maja 8, 05-800 Pruszków (Polija).
7. Ņemot vērā Lietotāja drošību, bojāta Produkta lietošana ir aizliegta.

Uzmanību!!! Bojāta Produkta lietošana ir bīstama Lietotāja veselībai un dzīvei.

8. Garantijas pienākums tiks izpildīts 14 darba dienu laikā, skaitot no dienas, kad Lietotājs piegādās bojātu Produktu. Pirms bojāta Produkta nodošanas reklamācijai ieteicam to notīrīt. Rekomendējam rūpīgi pasargāt reklamētu Produktu no bojājumiem transportēšanas laikā (ieteicama Produkta piegāde oriģinālā iepakojumā).
9. Garantijas laiks tiek pagarināts uz laiku, kurā, sakarā ar Produkta defektu,, apņemtu ar garantiju, Lietotājs nevarēja to lietot.
10. Garantija neizslēdz, neierobežo un neaptur Lietotāja tiesību, kas izriet no atbildības par pārdota produkta neatbilstību likumam.

Saskaņā ar Eiropas Parlamenta un Padomes 2016. gada 27. aprīļa Regulas (ES) 2016/679 par fizisku personu aizsardzību attiecībā uz personas datu apstrādi un šādu datu brīvu apriti un ar ko atceļ Direktīvu 95/46/EK 13. panta 1. un 2. punktu, informējam jūs, ka.

1. Jūsu veidlapā norādītu personas datu pārzinis ir DEDRA-EXIM sp. z o.o., ar juridisko adresi Pruškovā, ul. 3 Maja 8, 05-800 Pruszków (tālāk: "Pārzinis").
2. Jūsu dati tiks apstrādāti tikai, lai veiktu ierīces garantijas procedūru saskaņā ar Vispārīgo datu aizsardzības noteikumu (turpmāk tekstā: "VDAR") 6. panta 1. daļas b. burtu. Datu sniegšana ir brīvprātīga, bet nepieciešama garantijas procedūras veikšanai.
3. Jūsu dati tiks apstrādāti garantijas procedūras izskatīšanas laikā un arhivēšanas nolūkos gadījumā, ja būs nepieciešams aizstāvēties pret jebkādām pretenzijām pret Pārzini, ne ilgāk kā līdz to termiņa beigām.
4. Jūsu datus drīkst izpaust tikai personām, kuras apstrādā datus pārzinim, pamatojoties uz rakstisku līgumu par personas datu apstrādes uzticēšanu, cita starpā subjektiem, kas nodrošina: tehniskā dienesta pakalpojumus, hostingu vai vietnes apkopi, IT pakalpojumus, kurjeru pakalpojumus. Pārziņa piegādātājiem ir pienākums nodrošināt datu drošību un ievērot piemērojamo likumu prasības, kas saistītas ar personas datu aizsardzību, un viņi nedrīkst izmantot uzticētos personas datus citiem mērķiem, nevis tiem, kas noteikti līgumā ar Pārzini.
5. Jūsu dati netiks apstrādāti automatizēti, tostarp profilēšanas veidā, un tie netiks pārsūtīti uz trešo valsti / starptautisku organizāciju.
6. Jums ir tiesības jebkurā laikā piekļūt saviem datiem un labot, dzēst, ierobežot apstrādi, tiesības pārsūtīt datus, tiesības iesniegt iebildumus, jebkurā brīdī.
7. Visos jautājumos, kas saistīti ar jūsu personas datu apstrādi, ko veic Pārzinis, varat sazināties ar šo e-pasta adresi: daneosobowe@dedra.pl.
8. Jums ir tiesības iesniegt sūdzību iestādei, kas ir atbildīga par personas datu aizsardzību.

HU

Tartalomjegyzék

1. Képek és ábrák
2. A készülék leírása
3. A készülék rendeltetése
4.Használati korlátozások
5. Műszaki adatok
6. Felkészülés a munkára
7. A berendezés bekapcsolása
8. A berendezés használata
9. Folyó karbantartási tevékenységek
10. Pótalkatrészek és tartozékok
11. Önálló hibaelhárítás
12. A készülék készlete
13. Információ a felhasználóknak az elektromos és elektronikus készülékek ártalmatlanításáról
14. Garanciajegy

Az általános biztonsági feltételek csatolva különálló brosúraként lettek csatolva. A megfelelőségi nyilatkozat a Dedra Exim Kft. cég székhelyén található.

Szimbólummal jelölt összes FIGYELMEZTETÉST és az utasításokkal . Az alábbi figyelmeztetések és biztonsági utasítások be nem tartása áramütést, tüzet vagy súlyos sérülést okozhat. Tartsa a figyelmeztetéseket és utasításokat jövői használatára.

FIGYELEM **Az SAS+ALL szériához tartozó készülék az SAS+ALL szériájú töltőkkel és akkumulátorokkal történő üzemeltetéshez lett tervezve.**

A Li-Ion akkumulátor és a töltő nem felszereltsége a megvásárolt készüléknek és külön kell azokat megvásárolni. Más akkumulátorok és töltők használata a készülékhez, mint az ajánlottak, a garanciális jogok elvesztését okozza

2. A készülék leírása

A ábra: A. ábra: 1. A kipufogó tartály a szívófúvókával, 2. Az árok zárja a zsákmányt 3. Kapcsoló, 4. Fogantyú, 5. Akkumulátor aljzat..

3. A készülék rendeltetése

Az akkumulátor porszívó egy száraz munkára tervezett eszköz, amely lehetővé teszi a kis területek tisztítását műhely- és használati helyiségekben. A kis méretű és akkumulátoros eszközök lehetővé teszik a porszívó használatát nehezen elérhető helyeken vagy olyan helyeken, ahol nincs áramellátás, pl. Autókban.
A készüléket építés-felújítási munkákban, amatőr munkákban, lehet használni, miközben egyidejűleg megfelelnek a használati utasításban szereplő üzemeltetési feltételeknek és a megengedett üzemi körülményeknek.

4.Használati korlátozások

FIGYELEM **A készülék kizárólag a lentebb található „Megengedett üzemi körülményeknek” megfelelően üzemeltethető. A rögzítő rendszer hengeres vagy hatszög alakú szárral ellátott szerszámokkal használható (Leírás az "Ajánlott szerszámok" részben).**

Ne használja a porszívót szerszámgépként.

FIGYELEM **A felhasználó általi változtatások a mechanikai és elektromos felépítésben, bármilyen változtatás, a használati utasításban nem szereplő karbantartási műveletek szabályellenesnek minősülnek és a Garanciális**

Jogok azonnali elvesztését eredményezi, és a megfelelőségi nyilatkozat az érvényességét veszti. Az elektromos kéziszerszám nem rendeltetésszerű vagy a Használati Utasításnak nem megfelelő használat a Garanciális jogok azonnali elvesztését eredményezi.

MEGENGEDETT MŰKÖDÉSI FELTÉTELEK
S1 folyamatos üzem
Csak helyiségeken belül használja. Az akkumulátorok töltési hőmérséklettartománya 10 - 30°C. Ne tegye ki 45°C-nál magasabb hőmérsékletnek.

5. Műszaki adatok

Eszköz modell	DED7070
Üzemi feszültség [V]	18 d.c.
Vákuum [kPa]	3,8
Konténer kapacitás a zsákmányhoz [L]	0,5
Géptömeg [kg]	0,91

6. Felkészülés a munkára

FIGYELEM **A készülék része az SAS+ALL szériának, ezért a használatához ki kell egészíteni a készletet, ami a készülékből, az akkumulátorból és a töltőből áll.**

A készüléket jól megvilágított helyen kell használni. Annak érdekében, hogy a porszívót üzembe helyezzék, engedje el a tartály reteszt (A, 2 ábra) és szerelje szét a tartályt (A, 1 ábra). Szerelje be a szűrőt a B. ábrán látható módon. Helyezze a szűrőt a károsító tartályba, és szerelje össze a porszívót.

7. A berendezés bekapcsolása

A készülék 18V-os akkumulátorral van táplálva. A feltöltött akkumulátort csúsztassa be a markolat vezetősínébe, egészen a fogantyúretesz működéséig. A berendezés munkára kész.
A porszívó elindításához mozgassa a kapcsolót (A, 3 kép) előre az ON állásba.
A porszívó kikapcsolásához csúsztassa vissza a kapcsolót OFF állásba.

8. A készülék használata

FIGYELEM **Ha az akkumulátor 40 ° C felett túlmelegszik, hagyja abba a munkát, és hagyja lehűlni az akkumulátort.**

Az akkumulátor túlzott fűtése meghibásodhat.
A porszívónak több munkadarabja van. Válassza ki a tisztítandó felület megfelelő csúcsát, és folytassa a porszívózást. A nagy területek tisztításához lapos és kerek keféket kell használni, keskeny vagy nehezen elérhető helyek tisztítása esetén egy réselt kefét kell használni. Minden esetben egy kiterjesztés használható.

9. Folyó karbantartási tevékenységek

FIGYELEM **Rendszeresen tisztítsa meg az egész készüléket, különös tekintettel a szellőzőnyílások tisztítására.**

Ne használja az akkumulátort az intenzív használat után. A kisütési jelenség miatt ne tárolja az akkumulátort teljesen lemerülten, mert ezután a kritikus szint alá kerülhet, és tartósan megsérülhet.
A fel nem használt akkumulátort részben fel kell tölteni (kb. 40% -ig). Töltse fel az akkumulátort, mielőtt teljesen kiürülne. Az elemeket 10-30 ° C hőmérsékleten tárolja. Az alacsony hőmérsékleten tárolt kapacitás gyorsabban veszít.

Az akkumulátor töltését az akkumulátor és a töltő utasításai tartalmazzák a SAS + ALL sorból.

A tárolóhelynek hozzáférhetetlennek kell lennie a gyermekek számára.

Ha javítás céljából javítást kell szervizelni, védje azt a véletlen mechanikai sérülések ellen, és vegye ki az akkumulátorokat a töltőaljzatból.

Az akkumulátor szétszerelésének módja

Az akkumulátor eltávolításához nyomja meg az akkumulátor elején található kioldógombot. Csúsztassa ki az akkumulátort az aljzatból. Az akkumulátor felszereléséhez helyezze be az akkumulátort a foglalatba, majd nyomja meg, amíg a fogantyú retesze be nem kapcsol.

A szűrő és a tárolótartály tisztítása

Használja a reteszt (A ábra, 2. tétel), hogy kihúzza a rongygyűjtő tartályt a porszívóról. Távolítsa el a szűrőt. Ürítse ki a tartályt a zsákmány és a szűrő ketrec számára. Távolítsa el a szűrőt (B ábra) és alaposan tisztítsa meg az egyes részeket. Az anyagszűrő és a kosár háló tisztításához használjon sűrített levegőt. Az anyagszűrő szennyeződése esetén meleg vízben, gyenge mosószerrel lehet mosni, öblíteni és megszáradni.

Eszköz karbantartása

A karbantartás olyan karbantartási tevékenységeket is magában foglal, amelyekhez tartozékai, például az akkumulátor és a töltő tartoznak.

FIGYELEM **Soha ne végezzen karbantartási munkát egy áramforráshoz csatlakoztatott eszközön.**

Ez súlyos sérülést vagy áramütést okozhat. Mielőtt bármilyen karbantartási műveletet elvégezne, az akkumulátort ki kell húzni a készülék nyílásából.
A készülék karbantartása az, hogy az összes elemet a megfelelő tisztaságú normál munkához tartsa. A tisztításhoz ne használjon oldószert, mert ez helyrehozhatatlan kárt okozhat a házban és más műanyag alkatrészekben.
Ne tisztítsa meg az akkumulátort vízzel, mert belső rövidzárlatot okozhat, amely állandó károsodáshoz vezethet..

10. Pótalkatrészek és tartozékok

Ajánlott tartozékok

Az SAS+ALL széria fúró-csavarozója felszerelhető mindegyik SAS+ALL szériájú akkumulátorral és töltővel, valamint minden hengeres vagy hatszögletű szárral bíró szerszámmal (megmunkáló véggel) minden általánosan elérhető amatőr és professzionális fúrószárral (fa, beton, és fém fúrásához) és csavarozáshoz különféle típusú szerelékekkel. Kérjük, kövesse a gyártó megmunkáló vég ajánlásait.
Cserealkatrészek és tartozékok vásárlása céljából lépje kapcsolatba a Dedra-Exim Szervizével. A kapcsolati adatok az utasítás 1. oldalán találhatóak. A pótalkatrészek megrendelése során kérjük, adják meg az gép adattábláján található szériaszámot, valamint az alkatrész számát az összeállítási rajzról. A garanciális időszakban a javításokat a Garanciajegyen feltüntetett szabályok alapján végezzük. A hibás terméket kérjük, adják át javításra a vásárlás helyén (az eladó köteles átvenni a hibás terméket), vagy küldje el a DEDRA - EXIM Központi Szemvízébe. Kérjük, csatolja az Importőr által kiállított garanciajegyet. Enélkül a dokumentum nélkül a javítás garancia időn túliként lesz kezelve. A garancia időn túli javításokat a Központi Szerviz végzi. A meghibásodott terméket küldje el a Központi Szervizbe (a szállítás költségét a felhasználó fedezi).

11. Önálló hibaelhárítás

FIGYELEM **Mielőtt maga próbálja meg megoldani a problémákat, húzza ki a készüléket az áramforrásról**

PROBLÉMA	**Oka**	**MEGOLDÁS**
A porszívó nem működik	Sérült kapcsoló A lemerült akkumulátor Rosszul telepített akkumulátor	Kezelje át a készüléket a szervizhez Töltse fel az akkumulátort Helyesen rögzítse
A porszívó nehezen mozog	A lemerült akkumulátor	Töltse fel megfelelően az akkumulátort
A motor túlmelegedett	Eltömődött szellőzőnyílások Túllépték a meghaladta a működési paramétereket	Tisztítsa meg a lyukakat Kapcsolja ki az elektromos szerszámot, állítsa le a munkát, amíg teljesen kihűl

12. A készülék készlete, záró megjegyzések

1. Akkumulátoros porszívó - 1 db, 2. Résfúvóka - 1 db, 3. Kerek kefe - 1 db, 4. Lapos kefe - 1 db, 5. Kibővítőelem - 1 darab

13. Információ a felhasználóknak az elektromos éselektronikus berendezések hulladékkezeléséről

(a háztartásokat érinti)



A termékeken vagy a kísérő dokumentáción feltüntetett szimbólum azt jelzi, hogy a hibás elektromos vagy elektronikus berendezéseket nem szabad a háztartási hulladékkal együtt ártalmatlanítani. Ha az alkatrészeket meg kell semmisíteni, újra kell használni vagy hasznosítani kell, a helyes megoldás az, ha elviszi őket egy erre szakosodott gyűjtőhelyre, ahol ingyenesen átveszik őket. A használt berendezések gyűjtőhelyeiről a helyi hatóságok adnak tájékoztatást, például a honlapjukon.
A berendezés megfelelő ártalmatlanítása lehetővé teszi az értékes erőforrások megőrzését és az egészségre és környezetre gyakorolt azon negatív hatások elkerülését, amelyek a készülékben lévő veszélyes anyagok, keverékek és összetevők esetleges jelenlétéből adódnak.

A helytelen hulladékártalmatlanítás a vonatkozó helyi előírások szerint büntetés veszélyével jár.
Az uniós országok felhasználói: Ha elektromos vagy elektronikus berendezéseket kell ártalmatlanítania, kérjük, forduljon a legközelebbi értékesítési ponthoz vagy a szállítójához, akik további tájékoztatást tudnak adni.
Az Európai Unión kívüli országokban történő ártalmatlanítás: Ez a szimbólum csak az Európai Unió országaira vonatkozik. Ha a terméket el kívánja dobni, kérjük, forduljon a helyi hatóságokhoz vagy a kereskedőhöz a helyes ártalmatlanítási módszerrel kapcsolatban.

HU

Garanciajegy

Katalógusszám:
Gyártási tétel száma: .....
(a továbbiakban: **Termék)**

A termék vásárlásának dátuma: …….

Az eladó pecsétje: ……..

Dátum és az eladó aláírása: .....

A felhasználó nyilatkozata:

Igazolom, hogy tájékoztatásra kerültem a garanciális feltételekről, valamint a Kezelési útmutatóban és a Garanciajegyben leírt utasítások be nem tartásából eredő következményekről. A jelen garanciális feltételekkel megismerkedtem, amit aláírásommal igazolok:

....
kelt és helye a Felhasználó aláírása

I. A termékért felelős:

1. **Kezes** - DEDRA EXIM sp. z o.o., székhelye Pruszków, címe: ul. 3 Maja 8, 05-800 Pruszków, KRS 0000062517, Varsó fővárosi Körzeti Bíróság Varsóban; az Országos Bírósági Nyilvántartás XIII Gazdasági Osztálya, adószáma: 527-020-49-33, törzstőke: 100 980.00 zł.
2. A jelen Garanciajegyben meghatározott feltételekkel a Kezes garanciát nyújt a Kezes forgalmazásából származó Termékre
3. A garanciából eredő felelősség kizárólagosan a Termékben a Felhasználónak való átadás pillanatában rejlő hibákra vonatkozik.
4. A garancia címén a Felhasználó jogosult a Termék díjmentes megjavítására, amennyiben a hiba a garanciális időszak során kelentkezik. A Termék megjavításának módja (a javítás módszere) a Kezes döntésétől függ. Amennyiben a Kezes megállapítása szerint ni lehetőség a megjavításra, a Kezes fenntartja magának a jogot a hibás alkatrész vagy az egész Termék hibátlanra cseréléséhez, a Termék árának csökkentéséhez, vagy a szerződéstől történő elálláshoz.
5. Azzal a Felhasználóval szemben, amelyik nem számít fogyasztónak az 1964 április 23-i, a Polgári Törvénykönyvről szóló törvény szerint, a Kezes jelen garanciából eredő és/vagy a garancia megkötésével és teljesítésével kapcsolatos kártérítési felelőssége, a jogi címtől függetlenül, a hibás Termék értékének összegére korlátozódik.

II. Garanciális időszak:

A garanciával rendelkező alkatrészek	A garanciális védelem időtartama
DED7070	36 hónap, a Termék vásárlásának napjától számítva a jelen Garanciajegyen megjelölve

III. A garancia alkalmazásának feltételei:

1. A Felhasználó felmutatja a Termék kitöltött Garanciajegyét és valószínűsíti a Termék vásárlásának körülményeit, pl. felmutatva a pénztár blokkot, számlát, stb. A reklamáció hatékony lebonyolításának érdekében ajánlott, hogy a Felhasználó a reklamált Termékkel együtt adja át a Kezelési útmutatóban leírt készlet tartalmát.
2. A Felhasználó betartja a Kezelési útmutatóban és a Garanciajegyen feltüntetett utasításokat.
3. A garancia csak a Magyar Köztársaság és az EU területén érvényes.

IV. A garancia nem terjed ki a Termék következő okokból keletkező meghibásodásaira:

1. A Felhasználó nem tartotta be a Kezelési útmutatóban meghatározott, különösen a megfelelő használatra, karbantartásra és tisztításra vonatkozó feltételeket; A Felhasználó a Kezelési útmutatónak nem megfelelő tisztító és karbantartó szereket alkalmazott;
2. A Felhasználó nem megfelelő módon tárolja és szállítja a Terméket;
3. A Felhasználó önállóan, a Kezessel való egyeztetés nélkül módosította és/vagy átalakította a Terméket;
4. A Felhasználó a Kezelési útmutatónak nem megfelelő üzemeltetési anyagokat használt a Termékhez.
5. Az a Felhasználó, amelyik nem számít fogyasztónak az 1964 április 23-i, a Polgári Törvénykönyvről szóló törvény szerint, elveszíti a jelen garanciából eredő jogait, ha a Terméken:
1. a szériaszámok, dátum jelölések és a típuscímkék a Felhasználó által eltávolításra, kicserélésre vagy megrongálásra kerültek;
2. a plombák a Felhasználó által megrongálásra kerültek, vagy a Felhasználó beavatkozásának nyomait viselik.

Figyelem! A Termék mindennapos kezelésével kapcsolatos, többek között a Kezelési útmutatóból eredő műveleteket a Felhasználó saját hatáskörébe és saját költségére végzi el.

V. Reklamációs eljárás:

1. A Termék helytelen működésének észrevételekor, a reklamáció bejelentése előtt ellenőrizze, hogy a Kezelési útmutatóban meghatározott valamennyi művelet a megfelelő módon került végrehajtásra.
2. Ajánlott a reklamációt haladéktalanul bejelenteni, a legjobb a Termék hibája észrevételétől számított 7 napon belül. Az a Felhasználó, amelyik nem számít fogyasztónak az 1964 április 23-i, a Polgári Törvénykönyvről szóló törvény szerint, elveszíti a jelen garanciából eredő jogait, ha nem jelenti be 7 napon belül a reklamációt.
3. A reklamációs bejelentés megtehető a Termék vásárlásának helyén, a garanciális szervizben, vagy írásban az alábbi címen: DEDRA EXIM sp. z o.o., ul. 3 Maja 8, 05-800 Pruszków.
4. A Felhasználó a reklamációt a www.dedra.pl weboldalon található űrlap segítségével jelentheti be. („Garanciális reklamáció bejelentési űrlap”).
5. Az egyes országok szerviz címei a www.dedra.pl weboldalon elérhetőek. Amennyiben az adott országban nincs garanciális szervíz, a reklamációs bejelentést ajánljuk a következő címre küldeni: DEDRA-EXIM Sp. z o.o., ul. 3 Maja 8, 05-800 Pruszków (Lengyelország).
6. A Felhasználó biztonságára való tekintettel a hibás Termék használata tilos.

Figyelem!!! A hibás Termék veszélyes a Felhasználó egészségére és életére.

7. A garanciából eredő kötelezettségek ellátására a reklamált Terméknek a Felhasználó általi leadásának napjától számított 14 munkanapon belül kerül sor.
8. A terméket reklamációra küldése előtt ajánlott megtisztítani. Ajánlott a reklamált terméket gondosan bebiztosítani a szállítási károk elkerülése érdekében (ajánlott a reklamált Terméket az eredeti csomagolásban elküldeni).
9. A garanciális időszak meghosszabbításra kerül azzal az idővel, mely alatt a Felhasználó a Termék meghibásodásából eredően nem tudta az használni.
10. A garancia nem zárja ki, nem korlátozza és nem függeszti fel a Felhasználó eladott termékek hibáira vonatkozó kezességi szabályokból eredő jogait.

A természetes személyeknek a személyes adatok kezelése tekintetében történő védelméről és az ilyen adatok szabad áramlásáról, valamint a 95/46/EK irányelv hatályon kívül helyezéséről szóló, 2016. április 27-i (EU) 2016/679 európai parlamenti és tanácsi rendelet 13. cikkének (1) és (2) bekezdésével összhangban tájékoztatjuk Önt, hogy

1. Az űrlapon megadott személyes adatainak Adminisztrátora a Pruszków-i székhelyű DEDRA-EXIM sp. z o.o. ul. 3 Maja 8, 05-800 Pruszków (továbbiakban: „Adminisztrátor”).
2. Az Ön adatait kizárólag a készülékre vonatkozó garanciális eljárás lefolytatása céljából dolgozzuk fel az általános adatvédelmi rendelet (a továbbiakban: "GDPR") 6. cikke (1) bekezdésének b) pontjával összhangban Az adatszolgáltatás önkéntes, de a garanciális eljárás lefolytatásához szükséges.
3. Az Ön adatait a garanciális eljárás lefolytatásának megfontolásának időtartama alatt, valamint archiválási céllal kezeljük, amennyiben az Adminisztrátorral szembeni esetleges követelésekkel szemben szükséges védekezni, de legfeljebb azok elévüléséig.
4. Az Ön adatai csak olyan szervezetek számára adható ki, amelyek az Adminisztrátor nevében, a személyes adatok feldolgozására vonatkozó írásbeli megbízási szerződés alapján adatokat kezelnek, és többek között technikai szolgáltatást, tárhelyszolgáltatást vagy weboldal-karbantartást, informatikai-, futárszolgáltatást nyújtanak. Az Adatkezelő beszállítói kötelesek gondoskodni az adatbiztonságról és megfelelni a személyes adatok védelmére vonatkozó hatályos jogszabályok követelményeinek, és nem használhatják fel a rájuk bízott személyes adatokat az Adatkezelővel kötött szerződésben meghatározott céloktól eltérő célokra.
5. Az Ön adatait nem dolgozzuk fel automatizált módon, beleértve a profilalkotást, és nem továbbítjuk harmadik országba/nemzetközi szervezetnek.
6. Ön bármikor jogosult az adatai tartalmához történő hozzáféréshez, valamint annak helyesbítéshez, törléshez, az adatkezelés korlátozásához, az adathordozhatósághoz és a kifogásoláshoz való joghoz.
7. Az Ön személyes adatainak az Adatkezelő általi feldolgozásával kapcsolatos minden kérdésben az alábbi e-mail címen veheti fel a kapcsolatot: daneosobowe@dedra.pl;
8. Önnek jogában áll van panaszt benyújtani az illetékes adatvédelmi hatóságnál;

RO

Cuprinsul

1. Fotografii şi desene
2. Descrierea aparatului
3. Destinaţia aparatului
4. Restricţii de utilizare
5. Date tehnice
6. Pregătire pentru funcţionare
7. Pornirea aparatului
8. Punere în funcţiune şi utilizarea aparatului
9. Verificări şi reglaje curente
10. Piese de schimb şi accesorii
11. Rezolvarea problemelor
12. Dotarea completă a aparatului
13. Informaţia pentru utilizatori referitoare la eliminarea aparatelor electrice şi electronice
14. Certificat de garanţie

Condiţiile generale de siguranţă sunt în broşură anexată la manualul de utilizare.
Declaraţia de conformitate se află la sediul Dedra Exim Sp. z o.o.

AVERTISMENT. Citiți toate avertismentele marcate cu simbolul și toate instrucțiunile. Nerespectarea avertismentelor și instrucțiunilor de siguranță menționate mai jos poate cauza electrocutări, incendii sau leziuni grave.

Păstrați toate avertismentele și instrucțiunile pentru utilizare ulterioară.

ATENȚIE **Aparatul din linia SAS+ALL a fost proiectat pentru a lucra numai cu încărcătoarele şi acumulatoarele din linia SAS+ALL.**

Acumulatorul Li-Ion şi încărcătoarea nu sunt un echipament al aparatului cumpărat deci trebuie să le cumpărați separat. Utilizarea unor alte acumulatoare şi încărcătoare decât cele recomendate pentru acest aparat cauzează pierderea garanției.

2. Descrierea aparatului

Rys.A: Fig. A: 1. Rezervorul de răcire cu duza de aspirație, 2. Blocul șanțului de pe prag 3. Comutator, 4. Mâner, 5. Priza bateriei.

3. Destinația aparatului

Aspiratorul bateriei este un dispozitiv destinat lucrului uscat, permite curățarea zonelor mici în sălile de ateliere și utilități. Dispozitivele cu dimensiuni mici și bateriile permit utilizarea aspiratorului în locuri greu accesibile sau în locuri unde nu există energie electrică, de exemplu în mașini.
Se permite utilizarea maşinii în lucrări de renovare şi construcții, ateliere de reparație, lucrări de amatori cu respectarea condițiilor de utilizare şi admisibile de funcționare cuprinse în manual de utilizare.

4. Restricții de utilizare

ATTENION **Aparatul se va utiliza numai conform cu "Condițiile admisibile de lucru" menționate mai jos.**

Nu utilizați aspiratorul ca scule pentru scule electrice.
Sistemul de fixare este adaptat pentru a lucra cu unelte echipate cu fuse cilindrice sau hexagonale (descrierea în partea "Unelte recomendate").

ATTENION **Neautorizate modificări în construcţia mecanică şi electrică, orice alte modificări, utilizare în alte scopuri decât cele descrise în Manualul de utilizare, vor fi considerate ca fiind ilegale şi cauzează pierderea imediată a Drepturilor la Garanţie, iar Declaraţia de Conformitate pierde valabilitatea.**

Utilizarea sculei electrice în mod neconform cu destinația sau cu Manualul de utilizare cauzează pierderea imediată a drepturilor la garanţie.

CONDIȚII ADMISE DE MUNCĂ
S1 – Munca continuă
Aparatul poate fi utilizat numai în încăperi închise. **Se recomandă *încărcarea acumulatorilor în intervalul de temperatură de încărcare* corespunzător, între *10°C* şi *30°***. Nu expuneți la temperaturi mai mari de 45°C.

5. Date technice

Modelul dispozitivului	DED7070
Tensiune de lucru [V]	18 d.c.
Vacuum [kPa]	3,8
Capacitatea containerelor pentru stingere [L]	0,5
Greutatea maşinii [kg]	0,91

6. Pregătire pentru funcționare

ATTENION **Aparatul este o parte a liniei SAS+ALL, de aceea pentru a-l folosi trebuie să completați setul compus din aparat, acumulator şi Încărcătoare.**

Dispozitivul trebuie utilizat într-un loc bine luminat. Pentru a pregăti aspiratorul pentru funcționare, eliberați capătul de prindere al pâlniei (fig. A, 2) și dezasamblați rezervorul (figurile A, 1). Instalați filtrul așa cum este indicat în figura B. Introduceți filtrul în rezervorul de alunecare și asamblați aspiratorul.

7. Pornirea aparatului

Aparatul este alimentat de un acumulator de o tensiune 18V. Acumulatorul încărcat se va introduce în ghidaj până când acționează încheietoarea sistemului de prindere. Aparatul este gata de lucru.
Pentru a porni aspiratorul, deplasați comutatorul (imaginea A, 3) înainte în poziția ON. Pentru a opri aspiratorul, glisați comutatorul înapoi în poziția OFF.

8. Punere în funcțiune şi utilizarea aparatului

ATENȚIE **Dacă bateria se supraîncălzește la peste 40 ° C, opriți funcționarea și lăsați bateria să se răcească.**

Încălzirea excesivă a bateriei poate duce la defectarea acesteia.
Aspiratorul are mai multe dispozitive de lucru. Selectați vârful adecvat pentru suprafața care trebuie curățată și continuați cu aspirarea. Pentru curățarea suprafețelor mari, trebuie folosite perii plate și rotunde, în cazul curățării locurilor înguste sau greu accesibile, ar trebui folosită o perie cu crestături. În fiecare caz, se poate utiliza o extensie.

9. Verificări şi reglaje curente

ATENȚIE **Curățați curând întregul dispozitiv, acordând o atenție deosebită curățării orificiilor de ventilație.**

Evitați încărcarea bateriei imediat după utilizare intensivă. Datorită fenomenului de evacuare, nu depozitați bateria complet descărcată, deoarece poate fi descărcată sub nivelul critic și deteriorată permanent.
Bateria neutilizată trebuie stocată parțial încărcată (până la aproximativ 40%). Reîncărcați bateria înainte să se descarce complet. Depozitați bateriile la temperaturi de 10-30 ° C. Stocat la temperaturi scăzute pierde mai repede capacitatea.
Încărcarea acumulatorului este descrisă în instrucțiunile pentru baterie și încărcător de pe linia SAS + ALL.

ATENȚIE **Locul de depozitare ar trebui să fie inaccesibil pentru copii.**

Dacă este necesar să reparați dispozitivul pentru reparații, protejați-l de deteriorarea mecanică accidentală și scoateți bateriile din priza de încărcare.

Modul de dezasamblare a bateriei
Pentru a scoate bateria, apăsați butonul de eliberare de pe partea din față a bateriei. Glisați bateria din priză. Pentru a monta bateria, introduceți bateria în priză și apăsați-o până când este activată zăvorul mânerului.

Curățați filtrul şi rezervorul de stricăciuni
Utilizați zăvorul (fig. A 2) pentru a deconecta rezervorul de colectare a stropirilor de la aspirator. Scoateți filtrul. Goliți dopul pentru pâlnie și carcasa filtrului. Scoateți filtrul (figura B) și curățați bine fiecare parte. Utilizați aer comprimat pentru a curăța filtrul de material și plasa de coș. În cazul contaminării filtrului de materiale, acesta poate fi spălat în apă caldă cu un detergent slab, clătit și lăsat să se usuce.

Întreținerea dispozitivelor
Întreținerea include activități de întreținere împreună cu accesorii precum bateria și încărcătorul.

ATENȚIE **Nu efectuați niciodată lucrări de întreținere pe un dispozitiv conectat la o sursă de alimentare.**

Poate provoca vătămări grave sau șocuri electrice. Înainte de a efectua orice operațiuni de întreținere, bateria trebuie scos din slotul dispozitivului.
Întreținerea dispozitivului este de a păstra toate elementele necesare pentru o muncă normală, cu o curățenie corespunzătoare. Nu utilizați solvenți pentru curățare, deoarece acest lucru poate cauza deteriorarea iremediabilă a carcasei și a altor componente din plastic.
Nu curățați bateria cu apă deoarece poate provoca un scurtcircuit intern care duce la deteriorarea permanentă.

10. Piese de schimb şi accesorii

Accesorii recomendate
Maşina de găurit - înşurubat din linia SAS+ALL poate fi echipată cu orice acumulator şi încărcătoare din linia SAS+ALL precum şi cu orice unealtă (capăt de lucru) cu fus cilindric sau hexagonal adaptat pentru a lucra cu toate burghiele disponibile pentru hobby şi profesionale (pentru găuriri în lemn, beton şi metale), capete pentru înşurubări, cu diferite tipuri de adaptoare etc. Vă rugăm să respectați recomandările producătorilor de capete de lucru.
La comanda pieselor de schimb şi accesoriilor Vă rugăm să Vă contactați cu service-ul Dedra-Exim. Datele de contact sunt pe pagina 1 al manualului. La comanda pieselor de schimb Vă rugăm să indicaţi numărul de LOT de pe plăcuța cu date technice precum şi numărul componentei de pe schemă. În perioada de garanţie reparaţiile sunt efectuate în condiţiile descrise în Certificatul de Garanţie. Vă rugăm să aduceţi produsul reclamat la locul de achiziţionare (vânzătorul este obligat să primească produsul reclamat), sau să-l trimiteți la Service-ul Central DEDRA-EXIM. Vă rugăm să ataşaţi Certificatul completat de Garanţie emis de importer. Fără acest document repararea va fi considerată ca după garanție. După perioada de garanţie repararea efectuază service-ul central. Aparatul deteriorat se va trimite la service (costurile de trimitere acoperă utilizatorul).

11. Rezolvarea problemelor

ATTENION **Înainte de a încerca să rezolvați singur problemele, deconectați dispozitivul de la sursa de alimentare**

PROBLEMA	**CAUZĂ**	**SOLUȚIE**
Aspiratorul nu funcționează	Întrerupător deteriorat Baterie descărcată Baterie instalată incorect	Predați dispozitivul pentru service Încărcați bateria Fixați corect
Aspiratorul se deplasează cu dificultate	Baterie descărcată	Încărcați bateria în mod corespunzător
Motorul este supraîncălzit	Ventilații de ventilație înfundate S-au depășit parametrii de lucru depășiți	Curățați găurile Opriți maşina electrică, puneți-o în jos până când este complet rece

12. Dotarea completă a aparatului, observații finale

1. Aspirator cu baterii - 1 bucata, 2. Duza de spargere - 1 bucata, 3. Perie rotunda - 1 bucata, 4. Perie plata - 1 bucata, 5. Bucata de prelungire - 1 bucata

13. Informația pentru utilizatori privind eliminarea utilajelor uzate (se referă la gospodării de casă)



Simbolul afișat pe produse sau pe documentația care le însoțește indică faptul că echipamentele electrice sau electronice defecte nu trebuie eliminate împreună cu deșeurile menajere. În cazul în care trebuie să eliminați, să reutilizați sau să recuperați componente, trebuie să le duceți la un punct de colectare specializat, unde vor fi acceptate gratuit. Autoritățile locale furnizează informații privind locația punctelor de colectare a echipamentelor uzate, de exemplu pe site-urile lor web.
Eliminarea corespunzătoare a dispozitivului permite conservarea resurselor valoroase și evitarea impactului negativ asupra sănătății și mediului, care rezultă din posibilitatea prezenței substanțelor, amestecurilor și componentelor periculoase în echipament.

Eliminarea incorectă a deșeurilor riscă sancțiuni în conformitate cu reglementările locale relevante.
Utilizatorii din țările UE: Dacă trebuie să vă debarasați de echipamente electrice sau electronice, vă rugăm să contactați cel mai apropiat punct de vânzare sau furnizorul dumneavoastră, care vă va putea oferi informații suplimentare.
Eliminarea în țări din afara Uniunii Europene: Acest simbol se aplică numai în țările din Uniunea Europeană. În cazul în care doriți să aruncați acest produs, vă rugăm să contactați autoritățile locale sau dealerul pentru a afla metoda corectă de eliminare.

RO

Certificat de garanţie
Pentru

Nr. de katalog:
Număr de lot:.....
(denumit în continuare Produs)

Data de cumpărare a produsului: …….

Ştampila vânzătorului: ……..

Data şi semnătura vânzătorului: .....

Declaraţia Utilizatorului:

Confirm, că am fost informat în ceea ce priveşte condiţiile de garanţie şi efectele nerespectării orientărilor cuprinse în manualul de utilizare şi în Certificatul de garanţie. Condiţiile prezentei garanţiei îmi sunt cunoscute ce afirm cu semnătura mea de mână:

....
Data şi locul semnătura Utilizatorului

Garanția este acordată în conformitate cu prevederile OG 21/1992 și OG 140/2021, cu modificările ulterioare, pe baza cardului de garanție și a dovezii originale de cumpărare. Perioada de reparație nu poate depăși 15 zile calendaristice de la data la care consumatorul a predat reclamația vânzătorului.

I.Responsabilitatea pentru produs:

1. **Garant** - DEDRA EXIM sp. z o.o. cu sediul în Pruszkowie, adresa: ul. 3 Maja 8, 05-800 Pruszków, KRS 0000062517, Sąd Rejonowy dla m.st. Warszawy w Warszawie, XIV Wydział Gospodarczy Krajowego Rejestru Sądowego,*[Judecătoria Raională pentru o.c. Varşovia în Varşovia, Departamentul al XIV–a Economic al Registrului Naţional Juridic]* NIP *[CIF]* 527-020-49-33, Kapitał zakładowy *[capital social]*: 100 980.00 zł.
2. în condiţiile menţionate în prezentul Certificat de garanţie Garantul acordă garanţie la produsul derivat din distribuţia Garantului.
3. Responsabilitatea cu titlu de garanţie cuprinde numai defectele care sau ivit din cauze datorate Produsului în momentul livrării acestuia Utilizatorului.
4. Cu titlu de garanţie, Utilizatorul, obţine dreptul la repararea gratis a Produsului, dacă defecţiunea s-a ivit în perioada de garanţie. Modul de reparare a Produsului (metoda de executare a reparării) depinde de decizia Garantului. Dacă Garantul constată că Produsul nu poate fi reparat, Garantul îşi rezervă dreptul de a schimba piesa defectă sau total Produsul cu altul fără defecte sau de a micşora preţul Produsului ori de a se retrage de la Contract.
5. Faţă de Utilizatorul, care conform cu legea din data de 23 aprilie 1964 din Codul Civil, nu este un consumator, răspunderea Garantului pentru dauna rezultate din prezenta garanţie şi/ sau în legătură cu încheierea şi executarea acesteia, indiferent de dreptul legal, este limitată maxim până la valoarea Produsului defect.

II.Perioada de garanţie:

Componentele Produsului acoperite de garanţie	Durata de protecţie a garanţiei
DED7070	36 luni, de la data cumpărării Produsului, înscrisă în prezentul Certificat de garanţie

III.Condiţiile de utilizare a garanţiei:

1. Prezentarea de către Utilizator a Certificatul completat de garanţie a Produsului şi dovedirea împrejurărilor de cumpărare a Produsului de ex. prin prezentarea chitanţei, facturei, etc. Pentru a efectua în mod eficient reclamaţia, se recomandă că Utilizatorul să trimite împreună cu Produsul reclamat, toate componetele menţionate la “Completarea” Produsului în manualul de utilizare.
2. Respectarea de către Utilizator a recomandările din Manualul de utilizare şi din Certficatul de garanţie.
3. Garanţia acoperă numai teritoriul Republicii Polonă şi UE.

IV.Garanţia nu acoperă defecţiunile Produsului apărute în special din cauza:

1. Nerespectării de către Utilizator a condiţiilor indicate în Manualul de utilizare, în special în domeniul de utilizare, întreţinere şi curăţare corectă.
2. Utilizarea de către Utilizator a unor produse de curăţare sau substanţe de conservare care sunt neadecvate cu Manualul de utilizare;
3. Depozitare necorespunzătoare şi transportul necorespunzător al Produsului de către Utilizator;
4. Modificări şi/sau reconstrucţii arbitrare a Produsului de către Utilizator;;
5. Utilizarea în Produs de către Utilizator a unor materiale consumabile neconforme cu manualul de utilizare.

Utilizatorul care conform nu legea din data de 23 aprilie 1964 din Codul Civil nu este un consumator, pierde garanţia pentru Produsul, în care:
1. numerele de serie, marcarea datelor şi plăcuţele cu datele technice au fost îndepărtate de către Utilizator.
2. sigiliile existente au fost deteriorate de Utilizator sau au urme rămase din manipularea de către utilizator la acestea.

Atenţie! Operaţiile legate cu utilizarea de fiecare zii, descrise în manualul de utilizare, Utilizatorul execută singur pe costul său.

V.Procedura de reclamaţie:

1. Dacă se constată că Produsul nu funcţionează corect, Înainte de a depune reclamaţia trebuie să Vă asiguraţi dacă toate operaţiunile descrise în manualul de utilizare au fost executate corect.
2. Sesizaţi imediat reclamaţia, cel mai bine în termen de 7 zile de la data la care aţi observant defectul produsului. Utilizatorul care conform cu legea din data de 23 aprilie 1964 din Codul Civil nu este un consumator, pierde garanţia pentru Produs dacă reclamaţia nu depune în termen de până de 7 zile.
3. Sesizarea reclamaţiei se face de ex. la. la punctul de cumpărare a Produsului, la service-ul de garanţie sau se poate trimite în scris pe adresa: DEDRA EXIM sp. z o.o., ul. 3 Maja 8, 05-800 Pruszków.
4. Utilizatorul poate să depună reclamaţia prin formularul accesibil pe pagina de internet www.dedra.pl. (“Formular pentru sesizarea reclamaţiei cu titlu de garanţie”).
5. Adresele service-urilor de garanţie din fiecare stat sunt accesibile pe pagina www.dedra.pl. Dacă service-ul lipseşte în statul adecvat, trimiteţi sesizările de reclamaţie cu titlu de garanţie pe adresa: DEDRA EXIM sp. z o.o. ul. 3 Maja 8, 05-800 Pruszków (Polonia).
6. Luând în considerare siguranţa Utilizatorului se interzice utilizarea Produsului defect.
7. Atenţie!!! Utilizarea Produsului defect este periculos pentru sănătatea şi viaţa Utilizatorului.
8. Executarea obligaţiilor rezultate din garanţie va avea loc în termen de 14 zile lucrătoare, calculate de la data furnizării de către Utilizator a Produsului reclamat.
9. Înainte de furnizare a Produsului reclamat se recomandă curăţirea acestuia. Se recomandă de a se asigura bine Produsul împotriva distrugerii în timpul transportului (se recomandă să trimiteţi produsul reclamat în ambalajul original).Perioada de garanţie va fi prelungită cu durata în care, din cauza defectului Produsului acoperit de garanţie Utilizatorul nu l-a putut să-l utilizeze,
10. Garanţia nu opreşte, nu limitează nu suspendează drepturile Utilizatorului rezultate din dispoziţiile privind garanţia pentru vicile produsului vândut.

În conformitate cu articolul 13 alineatele (1) și (2) din Regulamentul (UE) 2016/679 al Parlamentului European și al Consiliului din 27 aprilie 2016 privind protecția persoanelor fizice în ceea ce privește prelucrarea datelor cu caracter personal și privind libera circulație a acestor date și de abrogare a Directivei 95/46/CE, vă informăm.

1. Administratorul datelor Dumneavoastră cu caracter personal furnizate în formular este DEDRA-EXIM sp. z o. o. cu sediul social în Pruszków, ul. 3 Maja 8, 05-800 Pruszków (în continuare: „Administrator”).
2. Datele dumneavoastră vor fi prelucrate numai în scopul derulării procedurii de garanție a dispozitivului în conformitate cu art. 6 alin.1 lit. b din regulamentul general privind protecția datelor (în continuare: „GDPR”). Furnizarea datelor este voluntară, dar necesară pentru derularea procedurii de garanție.
3. Datele dumneavoastră vor fi prelucrate pe perioada de luare în considerare a procedurii de garanție și în scopuri de arhivare în cazul în care este nevoie de apărare împotriva oricăror pretenții împotriva Administratorului, nu mai mult decât până la expirarea acestora.
4. Datele dumneavoastră pot fi dezvăluite numai entităților care prelucrează date pentru administrator pe baza unui contract scris de încredințare a prelucrării datelor cu caracter personal care oferă, printre altele, service tehnic, hosting sau intreținere site, service IT, firmă de curierat. Furnizorii Administratorului sunt obligați să asigure securitatea datelor și să îndeplinească cerințele legii aplicabile referitoare la protecția datelor cu caracter personal și nu pot folosi datele cu caracter personal încredințate în alte scopuri decât cele specificate în contractul cu Administratorul.
5. Datele dumneavoastră nu vor fi prelucrate în mod automatizat, inclusiv sub formă de profilare, și nu vor fi transferate către o țară terță/organizație internațională.
6. Aveți dreptul de a accesa datele dumneavoastră și dreptul de a rectifica, șterge, limita prelucrarea, dreptul de a transfera date, dreptul de a vă opune în orice moment.
7. În toate aspectele legate de prelucrarea datelor dumneavoastră cu caracter personal de către Administrator, ne puteți contacta la următoarea adresă de e-mail: daneosobowe@dedra.pl.;
8. Aveți dreptul de a depune o plângere la autoritatea competentă pentru protecția datelor cu caracter personal;

DE

Inhaltsverzeichnis

1. Fotos und Zeichnungen
2. Beschreibung des Gerätes
3. Bestimmung des Gerätes
4. Benutzungsbeschränkungen
5. Technische Daten
6. Vorbereitung zur Arbeit
7. Einschalten des Gerätes
8. Benutzung des Gerätes
9. Laufende Wartungsarbeiten
10. Ersatzteile und Accessoires
11. Eigenständige Beseitigen der Störungen
12. Lieferumfang des Gerätes
13. Benutzerinformation über die Entsorgung der elektrischen und elektronischen Geräte
14. Garantiekarte

Die Allgemeinen Sicherheitsbedingungen wurden als gesonderte Broschüre beigefügt.
Die Konformitätserklärung ist bei Dedra Exim Sp. z o.o. einsehbar.

WARNUNG. Alle mit versehenen Warnungen und alle Hinweise gründlich lesen. Bei Nichtbeachten der folgenden Warnungen und Sicherheitshinweis kann es zum elektrischen Schlag, einem Brand oder ernsthaften Verletzungen kommen.

Alle Warnungen und Hinweise für den künftigen Gebrauch aufbewahren.

ACHTUNG **Das Gerät der SAS+ALL-Linie wurde nur für die Zusammenarbeit mit den Ladegeräten und Akkumulatoren der SAS+ALL-Linie entwickelt.**

Der Li-Ion-Akku und das Ladegerät gehören nicht zum Lieferumfang des eingekauften Gerätes und sie sind gesondert einzukaufen. Die Verwendung von anderen Akkus und Ladegeräten als die für das Gerät dedizierten zieht den Verlust der Garantierechte nach sich.

2. Beschreibung des Gerätes

Zeichnung A: 1. Der Schmutzbehälter mit der Saugdüse, 2. Die Sperre des Grabens auf dem Schmutz. 3. Schalter, 4. Griff, 5. Batteriesteckdose..

3. Bestimmung des Gerätes

Der Batteriestaubsauger ist ein Gerät für Trockenarbeiten, mit dem kleine Flächen in Werkstatt- und Wirtschaftsräumen gereinigt werden können. Kleine und batteriebetriebene Geräte ermöglichen die Verwendung eines Staubsaugers an schwer zugänglichen Stellen oder an Stellen, an denen keine Stromversorgung vorhanden ist, z. B. in Autos.
Es ist zugelassen, dass Gerät bei Renovierungs- und Bauarbeiten, in Reparaturwerkstätten, bei Hobby-Bastlerarbeiten unter gleichzeitiger Beachtung der Benutzungsbedingungen, die in der Bedienungsanleitung enthalten sind, zu benutzen.

4. Benutzungsbeschränkungen

ACHTUNG **Das Gerät darf nur in Übereinstimmung mit den nachstehend angegebenen "Zulässigen Arbeitsbedingungen" verwendet werden.**

Verwenden Sie den Staubsauger nicht als Saugnapf für Elektrowerkzeuge.
Das Befestigungssystem ist an die Zusammenarbeit mit Werkzeugen angepasst, die mit einem zylindrischen oder Sechskantbohrfutter (Beschreibung im Teil "Empfohlene Arbeitswerkzeuge") ausgestattet sind.

ACHTUNG **Eigenständige Änderungen am mechanischen und elektrischen Bau, jegliche Modifikationen, Bedienungstätigkeiten, die in der Bedienungsanleitung nicht beschrieben sind, werden als rechtswidrig behandelt und ziehen den sofortigen Verlust der Garantierechte nach sich, die Übereinstimmungserklärung verliert ihre Gültigkeit.**

Eine bestimmungswidrige oder bedienungsanleitungwidrige Benutzung des Gerätes bewirkt den sofortigen Verlust der Garantierechte.

ZULÄSSIGE ARBEITSBEDINGUNGEN
S1 Dauerbetrieb
Nur innerhalb der Räumlichkeiten benutzen. Der Temperaturbereich für das Aufladen der Akkus 10 - 30°C. Der Auswirkung der Temperatur über 45°C nicht aussetzen.

5. Technische Daten

Gerätemodell	DED7070
Betriebsspannung [V]	18 d.c.
Vakuum [kPa]	3,8
Behälterkapazität für Beute [L]	0,5
Maschinengewicht [kg]	0,91

6. Vorbereitung zur Arbeit

ACHTUNG **Das Gerät gehört zu der SAS+ALL-Linie, deswegen muss man, um es benutzen zu können, einen Satz zusammenstellen, der sich aus dem Gerät, dem Akkumulator und Ladegerät zusammensetzt.**

Es ist untersagt, andere Akkumulatoren und Ladegeräte zu benutzen.
Das Gerät sollte an einem gut beleuchteten Ort verwendet werden. Um den Staubsauger für den Betrieb vorzubereiten, lösen Sie die Trichterverriegelung (Abb. A, 2) und bauen Sie den Tank auseinander (Abb. A, 1). Setzen Sie den Filter wie in Abb. B gezeigt ein. Setzen Sie den Filter in den Schmutzbehälter ein und bauen Sie den Staubsauger zusammen

7. Einschalten des Gerätes

Das Gerät wird von einem 18V-Akkumulator gespeist. Den aufgeladenen Akkumulator schieben wir in den Führungsschacht im Handgriff bis der Schnappverschluss des Handgriffes einrastet. Das Gerät ist betriebsbereit.
Um den Staubsauger zu starten, schieben Sie den Schalter (Bild A, 3) nach vorne in die Position ON. Um den Staubsauger auszuschalten, schieben Sie den Schalter zurück in die Position OFF.

8. Benutzung des Gerätes

ACHTUNG **Wenn sich der Akku über 40 ° C erwärmt, stellen Sie die Arbeit ein und lassen Sie den Akku abkühlen.**

Übermäßige Erwärmung des Akkus kann zu dessen Ausfall führen.
Der Staubsauger hat mehrere Arbeitsgeräte. Wählen Sie die geeignete Spitze für die zu reinigende Oberfläche und setzen Sie das Staubsaugen fort. Für die Reinigung großer Flächen sollten flache und runde Bürsten verwendet werden. Für die Reinigung schmaler oder schwer zugänglicher Stellen sollte eine Schlitzbürste verwendet werden. In jedem Fall kann eine Erweiterung verwendet werden.

9. Laufende Wartungsarbeiten

ACHTUNG **Reinigen Sie das gesamte Gerät regelmäßig und achten Sie dabei besonders auf die Reinigung der Lüftungsöffnungen.**

Laden Sie den Akku nicht sofort nach intensiver Nutzung auf. Lagern Sie den Akku aufgrund des Entladungsphänomens nicht vollständig entladen, da er sich dann unter den kritischen Wert entladen und dauerhaft beschädigt werden kann. Der unbenutzte Akku sollte teilweise geladen gelagert werden (bis zu ca. 40%). Laden Sie den Akku auf, bevor er vollständig entladen ist. Lagern Sie Batterien bei Temperaturen von 10-30 ° C. Bei niedrigen Temperaturen gelagert, verliert die Kapazität schneller.
Das Laden des Akkus ist in den Anweisungen für den Akku und das Ladegerät aus der SAS + ALL-Reihe beschrieben.

ACHTUNG **Der Aufbewahrungsort sollte für Kinder unzugänglich sein.**

Wenn das Gerät zur Reparatur gewartet werden muss, schützen Sie es vor versehentlicher mechanischer Beschädigung und entnehmen Sie die Batterien aus der Ladebuchse.

Die Art der Demontage der Batterie

Drücken Sie zum Entfernen des Akkus die Entriegelungstaste an der Vorderseite des Akkus. Schieben Sie den Akku aus dem Sockel. Um den Akku zu montieren, setzen Sie den Akku in den Sockel ein und drücken Sie ihn, bis die Verriegelung des Griffs aktiviert ist.

Filter und Schmutzbehälter reinigen

Verwenden Sie die Verriegelung (Abb. A Pos. 2), um den Schmutzsammelbehälter vom Staubsauger zu trennen. Entfernen Sie den Filter. Leeren Sie den Trichter für Schmutz und Filterkäfig. Entfernen Sie den Filter (Abb. B) und reinigen Sie jedes Teil gründlich. Reinigen Sie den Materialfilter und das Korbgeflecht mit Druckluft. Bei Verschmutzung des Materialfilters kann dieser mit einem schwachen Reinigungsmittel in warmem Wasser gewaschen, abgespült und trocknen gelassen werden.

Gerätewartung

Die Wartung umfasst Wartungsarbeiten sowie Zubehör wie Akku und Ladegerät.

ACHTUNG **Führen Sie niemals Wartungsarbeiten an einem Gerät durch, das an eine Stromquelle angeschlossen ist.**

Dies kann zu schweren Verletzungen oder Stromschlägen führen. Vor Wartungsarbeiten muss der Akku aus dem Steckplatz des Geräts gezogen werden.
Bei der Wartung des Geräts ist darauf zu achten, dass alle für die normale Arbeit erforderlichen Elemente sauber bleiben. Verwenden Sie zur Reinigung keine Lösungsmittel, da dies das Gehäuse und andere Kunststoffteile irreparabel beschädigen kann.
Reinigen Sie die Batterie nicht mit Wasser, da dies einen internen Kurzschluss verursachen und zu dauerhaften Schäden führen kann..

10. Ersatzteile und Accessoires

Empfphlene Accessoires

Die Schlagbohrmaschine aus der SAS+ALL-Linie kann mit jedem Akkumulator und jedem Ladegerät der Linie SAS+ALL sowie mit jedem Arbeitswerkzeug (Arbeitswerkzeug) mit zylindrischen oder Sechskantspannfutter ausgestattet werden. Sie sind an die Zusammenarbeit mit allen allgemein zugänglichen Amateur- und professionellen Bohrern (zum Bohren im Holz, Beton und Metall), mit Endstücken zum Einschrauben, verschiedenartigen Ansatzstücken usw. angepasst. Wir bitten höflich, die Empfehlungen der Hersteller von Arbeitsendstücken zu beachten.
Zwecks Einkaufs von Ersatzteilen und Accessoires muss man sich mit dem Service von Dedra-Exim in Verbindung setzen. Die Kontaktdaten befinden sich auf der 1. Seite der Bedienungsanleitung. Beim Bestellen der Ersatzteile bitten wir um die Angabe der Nummer PARTII, angebracht auf dem Betriebsschild, sowie die Teilnummer aus der Zusammenstellungszeichnung. In der Garantiezeit werden Reparaturen nach den in der Garantiekarte angegebenen Grundsätzen ausgeführt. Das beanstandete Produkt bitten wir dort zur Reparatur abzugeben, wo es eingekauft worden ist (der Verkäufer ist dazu verpflichtet, das reklamierte Produkt entgegenzunehmen), oder zum Zentralservice von DEDRA – EXIM zu übersenden. Wir bitten Sie, die von dem Importeur ausgestellte Garantiekarte beizufügen. Ohne dieses Dokument wird die Reparatur wie eine Reparatur behandelt, die nach dem Ablauf der Garantie ausgeführt wird. Nach Ablauf der Garantie wird die Reparatur von dem Zentralservice ausgeführt. Das beschädigte Produkt ist an den Service zu schicken (die Versandkosten trägt der Benutzer).

11. Eigenständige Beseitigen der Störungen

ACHTUNG **Trennen Sie das Gerät von der Stromversorgung, bevor Sie versuchen, die Probleme selbst zu lösen**

PROBLEM	**Ursache**	**LÖSUNG**
Der Staubsauger funktioniert nicht	Beschädigter Schalter Entladene Batterie Falsch eingesetzter Akku	Gerät zur Wartung übergeben Laden Sie den Akku auf Richtig befestigen
Der Staubsauger bewegt sich nur schwer	Entladene Batterie	Laden Sie den Akku richtig auf
Der Motor ist überhitzt	Verstopfte Belüftungsöffnungen Überschrittene Arbeitsparameter überschritten	Reinigen Sie die Löcher Schalten Sie das Elektrowerkzeug aus und legen Sie die

		Arbeit ab, bis sie vollständig abgekühlt ist

12. Lieferumfang des Gerätes

1. Akku-Staubsauger - 1 Stück, 2. Schlitzdüse - 1 Stück, 3. Rundbürste - 1 Stück, 4. Flachbürste - 1 Stück, 5. Verlängerungsstück - 1 Stück

13. Benutzerinformation über die Entsorgung der elektrischen und elektronischen Geräte

(betrifft Haushalte)



Das auf den Produkten oder in den Begleitunterlagen abgebildete Symbol weist darauf hin, dass defekte elektrische oder elektronische Geräte nicht mit dem Hausmüll entsorgt werden dürfen. Wenn Sie Bauteile entsorgen, wiederverwenden oder verwerten möchten, bringen Sie diese bitte zu einer speziellen Sammelstelle, wo sie kostenlos angenommen werden. Informationen über die Standorte von Sammelstellen für Altgeräte finden Sie bei den örtlichen Behörden, z. B. auf deren Websites.
Durch die korrekte Entsorgung des Geräts schonen Sie wertvolle Ressourcen und vermeiden negative Auswirkungen auf die Gesundheit und die Umwelt, die sich aus dem möglichen Vorhandensein von gefährlichen Stoffen, Gemischen und Bestandteilen in dem Gerät ergeben.
Bei unsachgemäßer Entsorgung drohen Strafen nach den jeweiligen örtlichen Vorschriften.
Benutzer in EU-Ländern: Wenn Sie elektrische oder elektronische Geräte entsorgen müssen, wenden Sie sich bitte an die nächstgelegene Verkaufsstelle oder Ihren Lieferanten, der Ihnen weitere Informationen geben kann.
Entsorgung in Ländern außerhalb der Europäischen Union: Dieses Symbol gilt nur für Länder innerhalb der Europäischen Union. Sollten Sie dieses Produkt entsorgen wollen, wenden Sie sich bitte an Ihre örtlichen Behörden oder Ihren Händler, um die richtige Entsorgungsmethode zu erfahren.

DE

Garantiekarte
Für

Katalognummer:
Lotnummer: .....
(im Weiteren **Produkt** genannt)

Kaufdatum des Produkts: ……

Stempel des Verkäufers: ……..

Datum und Unterschrift des Verkäufers: .....

Erklärung des Benutzers:

Ich bestätige, dass ich über die Bedingungen der Garantie sowie Folgen der Nichtbeachtung von den in der Bedienungsanleitung und Garantiekarte enthaltenen Anweisungen informiert wurde. Die Bedingungen dieser Garantie sind mir bekannt, was ich mit meiner eigenhändigen Unterschrift bestätige:

....
Datum und Ort Unterschrift des Käufers

I. Haftung für das Produkt:

1. **Garant** - DEDRA EXIM sp. z o.o. mit Sitz in Pruszków, Adresse: ul. 3 Maja 8, 05-800 Pruszków, Reg.-Nr. KRS 0000062517, Amtsgericht für Warschau, XIV Wirtschaftsabteilung des Nationalen Gerichtsregisters, Steuernummer 527-020-49-33, Stammkapital: 100 980.00 zł.
2. Zu den in dieser Garantiekarte bestimmten Bedingungen erteilt der Garant hiermit Garantie für das Produkt, das vom Vertrieb des Garants stammt.
3. Die Garantiehaftung umfasst nur Mängel, deren Entstehung auf die im Produkt zum Zeitpunkt seiner Aushändigung dem Benutzer enthaltenen Fehler zurückzuführen ist.
4. Im Rahmen der Garantie gewinnt der Benutzer das Recht zur kostenlosen Reparatur des Produkts, soweit der Mangel innerhalb der Garantiezeit offenbart wurde. Die Art und Weise, auf die das Produkt repariert wird (Methode der Reparatur) wird vom Garanten bestimmt. Falls der Garant feststellt, dass die Reparatur nicht möglich ist, behält sich der Garant das Recht vor, das mangelhafte Element oder das ganze Produkt gegen ein freies von Mängeln zu tauschen, den Preis des Produkts zu mindern oder vom Vertrag abzutreten.
5. Gegenüber einem Benutzer, der kein Verbraucher im Sinne des Gesetzes vom 23. April 1964 Zivilgesetzbuch ist, ist die Schadensersatzhaftung des Garanten für die sich aus dieser Garantie ergebenden und/oder im Zusammenhang mit ihrer Erteilung und Ausübung stehenden Schäden, ohne Rücksicht auf den Rechtstitel, maximal auf den Wert des mangelhaften Produkts begrenzt.

II. Garantiezeit:

Elemente des Produkts, die mit der Garantie umfasst sind	Dauer des Garantieschutzes
DED7070	36 Monate ab dem Kaufdatum des Produkts das auf dieser Garantiekarte angegeben ist

III. Bedingungen der Inanspruchnahme der Garantie:

1. Vorlegung der ausgefüllten Garantiekarte vom Benutzer sowie Glaubhaftmachung der Kaufumstände vom Benutzer, z.B. durch Vorlegung eines Kassenbelegs, einer Rechnung, usw. Damit die Reklamation reibungslos durchgeführt werden kann, wird es empfohlen, dass der Benutzer alle in dem "Lieferumfang" genannten Elemente, der in der Bedienungsanleitung beschrieben wurde, zusammen mit dem Produkt zur Reklamation abgibt.
2. Beachtung der in der Bedienungsanleitung und Garantiekarte enthaltenen Anweisungen vom Benutzer.
3. Die Garantie umfasst nur das Gebiet der Republik Polen und der EU.

IV. Die Garantie umfasst nicht die Mängel des Produkts, die infolge von folgenden Ursachen entstanden sind:

1. Nichtbeachtung der in der Bedienungsanleitung bestimmten Bedingungen vom Benutzer, insbesondere in Bezug auf richtige Nutzung, Wartung und Reinigung;
2. Verwendung von Reinigungs- oder Wartungsmitteln vom Benutzer, die im Widerspruch zu der Bedienungsanleitung stehen;
3. Unrichtige Aufbewahrung und unrichtiger Transport des Produkts vom Benutzer;
4. Eigenmächtige Veränderungen und/oder Umbauten am Produkt vom Benutzer, die mit dem Garant nicht abgestimmt wurden;
5. Verwendung von Betriebsmaterialien und Ersatzteilen vom Benutzer, die im Widerspruch zu der Bedienungsanleitung stehen.

Der Benutzer, der kein Verbraucher im Sinne des Gesetzes vom 23. April 1964 Zivilgesetzbuch ist, verliert Garantieansprüche für das Produkt, an dem:

1. Seriennummer, Datumsangaben und Typenschilder vom Benutzer entfernt, verändert oder beschädigt wurden;
2. Plomben vom Benutzer beschädigt wurden oder Spuren des Hantierens an ihnen tragen.

Achtung! Die mit täglicher Bedienung des Produkts verbundenen Tätigkeiten, die sich u.a. aus der Bedienungsanleitung ergeben, sind vom Benutzer auf eigene Rechnung und eigene Kosten auszuführen.

V. Reklamationsverfahren:

1. Falls unrichtige Arbeit des Produkts festgestellt wird, soll man sich vor der Anmeldung der Reklamation vergewissern, dass alle insbesondere in der Bedienungsanleitung bestimmten Bedientätigkeiten richtig ausgeführt wurden.
2. Die Reklamation soll man unverzüglich, am besten innerhalb von 7 Tagen ab Feststellung des Mangels am Produkt anmelden. Der Benutzer, der kein Verbraucher im Sinne des Gesetzes vom 23. April 1964 Zivilgesetzbuch ist, verliert Garantieansprüche für das Produkt, im Falle, wenn die Reklamation nicht innerhalb von 7 Tagen angemeldet wird.
3. Die Reklamation kann u.a. am Verkaufsort, an dem das Produkt gekauft wurde, beim Garantieservice oder schriftlich auf folgende Adresse angemeldet werden: DEDRA EXIM sp. z o.o., ul. 3 Maja 8, 05-800 Pruszków.
4. Der Benutzer kann die Reklamation unter Verwendung des Formulars anmelden, das auf der Internet www.dedra.pl zugänglich ist. ("Formular zur Anmeldung der Reklamation aufgrund der Garantie").
5. Die Adressen von Garantieservice-Stellen für jeweilige Länder sind auf der Internetseite www.dedra.pl zugänglich. Im Falle, wenn keine Garantieservice-Stelle im jeweiligen Land vorhanden ist, soll man die Reklamationsanmeldung aufgrund der Garantie an folgende Adresse richten: DEDRA EXIM sp. z o.o. ul. 3 Maja 8, 05-800 Pruszków (Polska).
6. Im Hinblick auf die Sicherheit des Benutzers ist die Nutzung eines mangelhaften Produkts untersagt.
7. Achtung!!! Nutzung eines mangelhaften Produkts gefährdet der Gesundheit und dem Leben des Benutzers.

Erfüllung der sich aus der Garantie ergebenden Pflichten erfolgt innerhalb von 14 Werktagen ab der Rückgabe des beanstandeten Produkts vom Benutzer.

8. Vor der Rückgabe des mangelhaften Produkts zur Reklamation soll man es reinigen. Das beanstandete Produkt soll sorgfältig vor möglichen Beschädigungen während des Transports abgesichert werden (es wird empfohlen das beanstandete Produkt in Originalverpackung zu bringen).
9. Die Garantiezeit wird um die Zeit verlängert, in der der Benutzer das mit der Garantie umfasste Produkt infolge des Mangels nicht benutzen konnte.
10. Die sich aus den Vorschriften über die Gewährleistung für Mängel von verkauften Sachen ergebenden Rechte des Benutzers werden von dieser Garantie weder ausgeschlossen noch eingeschränkt oder eingestell

Gemäß Artikel 13 Absatz 1 und 2 der Verordnung (EU) 2016/679 des Europäischen Parlaments und des Rates vom 27. April 2016 zum Schutz natürlicher Personen bei der Verarbeitung personenbezogener Daten, zum freien Datenverkehr und zur Aufhebung der Richtlinie 95/46/EG (im Folgenden: „RODO“) informieren wir Sie

1. Der Verwalter Ihrer im Formular angegebenen personenbezogenen Daten ist DEDRA-EXIM sp. z o.o. mit Sitz in Pruszków , ul. 3 Maja 8, 05-800 Pruszków (im Folgenden: „Verwalter“).
2. Ihre Daten werden ausschließlich zum Zweck der Durchführung des Garantieverfahrens für das Gerät gemäß Artikel 6 Absatz 1 Buchstabe b der Allgemeinen Datenschutzverordnung (im Folgenden: GDPR") verarbeitet. Die Bereitstellung der Daten ist freiwillig, aber für die Durchführung des Garantieverfahrens erforderlich.
3. Ihre Daten werden für die Dauer der Prüfung der Durchführung des Garantieverfahrens und für Archivierungszwecke im Falle der Notwendigkeit der Abwehr möglicher Ansprüche gegen den Verwalter nicht länger als bis zu deren Verjährung verarbeitet.
4. Ihre Daten dürfen nur an Stellen weitergegeben werden, die Daten im Auftrag des Verwalters auf der Grundlage einer schriftlichen Vereinbarung über die Beauftragung mit der Verarbeitung personenbezogener Daten verarbeiten und die u.a. technische Dienstleistungen, Hosting oder Website-Wartung, IT-Dienstleistungen und Kurierdienste anbieten. Die Dienstleister des Verwalters sind verpflichtet, die Datensicherheit zu gewährleisten und die Anforderungen des geltenden Rechts in Bezug auf den Schutz personenbezogener Daten zu

erfüllen, und dürfen die anvertrauten personenbezogenen Daten nicht für andere als die im Vertrag mit dem Verwalter genannten Zwecke verwenden.
5. Ihre Daten werden nicht automatisiert verarbeitet, einschließlich Profiling, und werden nicht an ein Drittland/eine internationale Organisation übermittelt.
6. Sie haben jederzeit das Recht auf Auskunft über den Inhalt Ihrer Daten sowie das Recht auf Berichtigung, Löschung, Einschränkung der Verarbeitung, das Recht auf Datenübertragbarkeit und das Recht auf Widerspruch.
7. Für alle Fragen im Zusammenhang mit der Verarbeitung Ihrer personenbezogenen Daten durch den für die Verarbeitung Verantwortlichen können Sie sich an die folgende E-Mail-Adresse wenden: daneosobowe@dedra.pl;
8. Sie haben das Recht, eine Beschwerde bei der Datenschutzbehörde einzureichen;

SI Kazalo

1. Fotografije in risbe
2. Opis naprave
3. Namen naprave
4. Omejitve uporabe
5. Tehnični podatki
6. Priprava na delo
7. Vklop naprave
8. Uporaba naprave
9. Redno vzdrževanje
10. Rezervni deli in dodatki
11. Samostojno odpravljanje težav
12. Dokončanje naprave
13. informacije za uporabnike o odstranjevanju električne in elektronske opreme
14 . Garancijski list

Splošni varnostni pogoji so priloženi v ločeni brošuri.
Izjava o skladnosti je na voljo na sedežu družbe Dedra Exim Sp. z o.o.

OPOZORILO. Preberite vsa opozorila, označena z izklicnim znakom, in vsa navodila.

Neupoštevanje naslednjih varnostnih opozoril in navodil lahko povzroči električni udar, požar ali hude poškodbe. Vsa opozorila in navodila shranite za poznejšo uporabo.

POZOR **Linija SAS+ALL je zasnovana tako, da deluje samo s polnilniki in baterijami linije SAS+ALL.**

Li-Ion baterija in polnilec nista vključena v nakup in ju je treba kupiti posebej. Uporaba drugih baterij in polnilnikov, ki niso namenjeni tej napravi, je prepovedana.

2. Opis naprave

Slika A: 1. Izkopni lijak s sesalno konico, 2. Zaklep izkopnega lijaka 3. Stikalo, 4. Ročaj, 5. Vtičnica za baterijo.

3. Namen naprave

Akumulatorski sesalnik je suhi sesalnik za čiščenje majhnih površin v delavnicah in pomožnih prostorih. Majhna velikost in napajanje s polnilno baterijo omogočata uporabo sesalnika na težko dostopnih mestih ali tam, kjer ni napajanja iz električnega omrežja, npr. v avtomobilih.
Napravo je dovoljeno uporabljati pri popravilih in gradbenih delih, v popravljalnicah in pri ljubiteljskih delih, če se upoštevajo pogoji uporabe in dovoljeni delovni pogoji iz navodil za uporabo.

4. Omejitve uporabe

POZOR **Napravo lahko uporabljate le v skladu s spodnjimi "Dovoljenimi pogoji delovanja".**

POZOR **Sesalnika ne uporabljajte kot sesalnika za prah za električna orodja.**

POZOR **Samovoljne spremembe mehanske in električne zasnove, kakršne koli spremembe, vzdrževalna dela, ki niso opisana v navodilih.**

Storitve se bodo štele za nezakonite in bodo imele za posledico takojšnjo izgubo garancijskih pravic, izjava o skladnosti pa bo postala neveljavna. Vsaka uporaba električnega orodja, ki ni v skladu s predvideno uporabo ali navodili za uporabo, ima za posledico takojšnjo izgubo garancijskih pravic.

SPREJEMLJIVI DELOVNI POGOJI
S1 neprekinjeno delovanje
Ne uporabljajte na prostem. Temperaturno območje polnjenja baterije 10-30 °C. Ne izpostavljajte temperaturam nad 45 °C.

5. Tehnični podatki

Model naprave	DED7070
Delovna napetost [V]	18 d.c.
Vakuum [kPa]	3,8
Zmogljivost zalogovnika za izkopavanje [L]	0,5
Teža enote [kg]	0,91

6. Priprava na delo

UWAGA **Naprava je del linije SAS+ALL, zato jo lahko uporabljate, če želite sestaviti komplet, ki ga sestavljajo naprava, baterija in polnilec. Uporaba drugih baterij in polnilnikov je prepovedana.**

Napravo je treba uporabljati v dobro osvetljenem prostoru. Če želite sesalnik pripraviti za uporabo, sprostite zapah posode za izkop (slika A, 2) in odstranite posodo (slika A, 1). Namestite filter, kot je prikazano na sliki 1. B. Postavite filter v rezervoar za izkopavanje in sestavite sesalnik.

7. Vklop naprave

Napravo napaja 18-voltna baterija. Napolnjena baterija se vstavi v drsnik v ročaju, dokler se ne zaskoči zapah ročaja. Naprava je pripravljena za uporabo. Sesalnik zaženete tako, da stikalo (slika A, 3) potisnete naprej v položaj ON. Če želite sesalnik izklopiti, potisnite stikalo nazaj v položaj OFF.

8. Uporaba naprave

UWAGA **Če se baterijski sklop segreje nad 40 °C, prekinite delovanje in počakajte, da se baterijski sklop ohladi.**

Prevelika toplota lahko povzroči okvaro baterije.
Sesalniku je priloženih več nastavkov. Izberite ustrezen nastavek za površino, ki jo želite očistiti, in začnite sesati. Za sesanje večjih površin uporabite ravno in okroglo krtačo, za ozke ali težko dostopne površine uporabite krtačo za špranje in v vsakem primeru uporabite podaljšek.

9. Redno vzdrževanje

Redno čistite celotno enoto, posebno pozornost namenite čiščenju prezračevalnih odprtin.
Ne polnite baterije takoj po intenzivni uporabi. Zaradi pojava praznjenja baterije ne shranjujte popolnoma izpraznjene, saj se lahko nato izprazni pod kritično raven in povzroči trajne poškodbe.
Kadar baterije ne uporabljate, jo je treba hraniti delno napolnjeno (do približno 40 %). Baterijo napolnite, preden se popolnoma izprazni. Baterije shranjujte pri temperaturah med 10 in 30 °C. Če je baterija shranjena pri nizkih temperaturah, bo hitreje izgubila zmogljivost.
Polnjenje baterije je opisano v navodilih za baterijo in polnilnik SAS+ALL.

POZOR **Prostor za shranjevanje naprave mora biti nedosegljiv otrokom.**

Če morate napravo poslati v popravilo, jo zaščitite pred nenamernimi mehanskimi poškodbami in odstranite baterije iz vtičnice polnilnika.

Metoda razstavljanja baterije

Če želite odstraniti baterijo, pritisnite gumb za sprostitev na sprednji strani baterije. Potegnite baterijo iz vtičnice. Če želite namestiti baterijo, jo potisnite v vtičnico in pritisnite, dokler se ročaj ne zaskoči.

Čiščenje filtra in rezervoarja za izkopavanje

S pomočjo sponke odklopite posodo za izkopavanje od sesalnika (slika A, poz. 2). Odstranite filter. Izpraznite posodo za umazanijo in košarico filtra. Odstranite filter (slika B) in vsak del temeljito očistite. S stisnjenim zrakom očistite filter za material in mrežasto košaro. Če se materialni filter umaže, ga lahko operete v topli vodi z blagim detergentom, sperete in pustite, da se posuši.

Vzdrževanje naprave

Vzdrževanje vključuje servisiranje, vključno z dodatno opremo, tj. baterijo in polnilnikom.

POZOR **Nikoli ne izvajajte vzdrževalnih del na napravi, ki je priključena na vir napajanja.**

Lahko pride do hudih poškodb ali električnega udara. Pred izvajanjem vzdrževanja odstranite baterijski sklop iz vtičnice.
Vzdrževanje aparata obsega vzdrževanje vseh sestavnih delov, ki so potrebni za normalno delovanje, v dobrem stanju. Za čiščenje ne uporabljajte nobenih topil, saj lahko to povzroči nepopravljive poškodbe ohišja in drugih plastičnih sestavnih delov.
Baterije ne čistite z vodo, saj lahko pride do notranjega kratkega stika, ki lahko povzroči trajne poškodbe.

10. Rezervni deli in dodatki

Priporočena dodatna oprema

Linijo SAS+ALL lahko opremite s katero koli baterijo in polnilnikom SAS+ALL.
Za nakup nadomestnih delov in dodatne opreme se obrnite na servisno službo družbe Dedra-Exim. Kontaktne podatke najdete na strani 1 priročnika. Pri naročanju nadomestnih delov navedite številko DELA na napisni ploščici in številko dela s sestavne risbe. V garancijskem obdobju se popravila izvajajo v skladu s pravili, navedenimi v garancijskem listu. Reklamirani izdelek oddajte v popravilo na mestu nakupa (prodajalec je dolžan sprejeti reklamirani izdelek) ali ga pošljite centralni službi DEDRA - EXIM. Priložite garancijski list, ki ga je izdal uvoznik. Brez tega dokumenta bo popravilo obravnavano kot pozgarancijsko. Po poteku garancijskega obdobja popravila izvaja osrednja služba. Pokvarjeni izdelek je treba poslati v servisni center (stroške pošiljanja krije uporabnik).

11. Samostojno odpravljanje težav

POZOR **Preden začnete z odpravljanjem težav, napravo izključite iz električnega omrežja.**

PROBLEM	VZROK	REŠITEV
Sesalnik ne deluje	Pomanjkljivo stikalo Izpraznjena baterija Slabo nameščena baterija	Napravo dajte na servis. Polnjenje baterije Popravite pravilno
Sesalnik ima težave	Izpraznjena baterija	Pravilno napolnite baterijo
Motor se pregreva.	Zamašeni zračniki Preseganje dovoljenih obratovalnih parametrov	Očistite odprtine Električno orodje izklopite in ga odložite, dokler se popolnoma ne ohladi.

12. Zaključek naprave, končne pripombe

Komplet: 1. akumulatorski sesalnik - 1 kos, 2. šoba z režami - 1 kos, 3. okrogla krtača - 1 kos, 4. ploščata krtača - 1 kos, 5. podaljšek - 1 kos

13. Informacije za uporabnike o odstranjevanju električne in elektronske opreme

(zadeva gospodinjstva)



Simbol, ki je prikazan na izdelkih ali spremljajoči dokumentaciji, označuje, da se okvarjene električne ali elektronske opreme ne sme odlagati med gospodinjske odpadke. Če želite sestavne dele zavreči, ponovno uporabiti ali predelati, jih je treba odpeljati na specializirano zbirno mesto, kjer jih bodo sprejeli brezplačno. Informacije o lokacijah zbirnih mest za rabljeno opremo zagotavljajo lokalni organi, npr. na svojih spletnih straneh.
S pravilnim odstranjevanjem naprave lahko ohranimo dragocene vire ter se izognemo negativnim vplivom na zdravje in okolje zaradi morebitne prisotnosti nevarnih: snovi, zmesi in sestavnih delov v opremi.
Zaradi nepravilnega odlaganja odpadkov vam grozijo kazni v skladu z ustreznimi lokalnimi predpisi.
Uporabniki v državah EU: Če želite odstraniti električno ali elektronsko opremo, se obrnite na najbližje prodajno mesto ali na dobavitelja, ki vam bo zagotovil dodatne informacije.
Odstranjevanje v državah zunaj Evropske unije: Ta simbol velja samo za države Evropske unije. Če želite ta izdelek zavreči, se obrnite na lokalne organe ali prodajalca, da vam pojasnijo pravilen način odstranjevanja.

Garancijski list

na spletni strani .

Brezžični sesalnik

Kataloška številka: DED7070 Številka serije: .....

(v nadaljnjem besedilu: izdelek)

Datum nakupa izdelka: .....

Žig prodajalca

Datum in podpis prodajalca: .....

Izjava uporabnika:

Potrjujem, da sem bil seznanjen s pogoji garancije in posledicami neupoštevanja navodil iz navodil za uporabo in garancijskega lista. Seznanjen sem s pogoji te garancije, kar potrjujem s svojim podpisom:

....

Datum in kraj Podpis uporabnika

I. Odgovornost za izdelek:

1. Garant - Dedra Exim Sp. z o.o. s sedežem v Pruszkowu, naslov: ul. 3 Maja 8, 05-800 Pruszków, KRS 0000062517, Okrožno sodišče za glavno mesto Varšavo, ul. Okrožnega sodišča za glavno mesto Varšavo v Varšavi, XIV Gospodarski oddelek Državnega sodnega registra, NIP 527-020-49-33, osnovni kapital: 100 980,00 PLN.
2. V skladu s pogoji, navedenimi v tem garancijskem listu, Garant zagotavlja garancijo za izdelek, ki izhaja iz distribucije Garanta.
3. Odgovornost v okviru garancije zajema samo napake, ki so nastale zaradi vzrokov na izdelku ob njegovi dobavi uporabniku.
4. V okviru garancije je uporabnik upravičen do brezplačnega popravila izdelka, če se je napaka pokazala v garancijskem roku. Način popravila Izdelka (metoda popravila) je odvisen od odločitve Garanta. Če Garant ugotovi, da popravilo ni mogoče, si pridržuje pravico do zamenjave okvarjenega elementa ali celotnega Izdelka z brezhibnim, do znižanja cene Izdelka ali do odstopa od pogodbe.
5. V zvezi z uporabnikom, ki ni potrošnik v smislu zakona z dne 23. aprila 1964. Civilnega zakonika, je odgovornost Garanta za škodo, ki izhaja iz te garancije in/ali v zvezi z njeno sklenitvijo in izvajanjem, ne glede na pravni naslov, omejena na najvišji znesek vrednosti izdelka z napako.

II. Garancijski rok:

Elementi izdelka	Trajanje garancijske zaščite
DED7070	36 mesecev od datuma nakupa izdelka, kot je navedeno na tej garancijski kartici.

III. Pogoji za uveljavljanje jamstva:

1. Uporabnik predloži izpolnjen garancijski list izdelka in dokaže okoliščine nakupa izdelka, npr. s predložitvijo računa, računa itd. Za učinkovito izvedbo reklamacije je priporočljivo, da uporabnik skupaj z izdelkom v reklamacijo predloži vse elemente, navedene v poglavju "Kompletiranje opreme" v uporabniškem priročniku.
2. Uporabnikovo upoštevanje priporočil iz navodil za uporabo in garancijskega lista.
3. Jamstvo zajema samo ozemlje Republike Poljske in EU.
4. Garancija ne krije napak na izdelku, ki so nastale zlasti zaradi:
a. Če uporabnik ne upošteva pogojev, določenih v navodilih za uporabo, zlasti glede pravilnega delovanja, vzdrževanja in čiščenja;
b. Uporabnik uporablja čistila ali sredstva za vzdrževanje, ki niso v skladu z navodili za uporabo;
c. nepravilno skladiščenje in prevoz izdelka s strani uporabnika;
d. samovoljne spremembe in/ali modifikacije izdelka s strani uporabnika, ki niso bile dogovorjene s garantom;
e. Uporabnik uporablja potrošni material v izdelku, ki ni v skladu z navodili za uporabo.
f. Uporabnik, ki ni potrošnik v smislu zakona z dne 23. aprila 1964. civilnega zakonika, izgubi pravico do garancije za izdelek, v katerem:
g. je uporabnik odstranil, spremenil ali poškodoval serijske številke, datumske oznake in ploščice;
h. je uporabnik poškodoval pečate ali so na njih vidne sledi uporabnikovega ravnanja.
5. Pozor! Dejavnosti, povezane z vsakodnevnim delovanjem izdelka, ki med drugim izhajajo iz navodil za uporabo, izvaja uporabnik sam in na lastne stroške.

IV. Pritožbeni postopek:

Če se ugotovi, da izdelek ne deluje pravilno, se pred vložitvijo zahtevka prepričajte, da so bili pravilno izvedeni vsi ukrepi, navedeni zlasti v navodilih za uporabo.
2. Priporočljivo je, da pritožbo prijavite takoj, po možnosti v 7 dneh od dneva, ko ste opazili napako na izdelku. Uporabnik, ki ni potrošnik v smislu zakona z dne 23. aprila 1964. Civilnega zakonika, izgubi svoje pravice iz te garancije, če ne prijavi reklamacije v 7 dneh.
3. Pritožbe se lahko med drugim vložijo na mestu nakupa izdelka, pri garancijskem servisu ali pisno na naslednji naslov: Dedra Exim Sp. z o.o., ul. 3 Maja 8, 05-800 Pruszków.
4. Zahtevek lahko vložite na obrazcu, ki je na voljo na spletni strani www.dedra.pl ("obrazec za garancijski zahtevek").
5. Naslovi garancijskih služb za posamezne države so na voljo na spletni strani www.dedra.pl. Če za določeno državo ni garancijske službe, je treba garancijske zahtevke poslati na naslednji naslov: Dedra Exim Sp. z o.o. ul. 3 Maja 8, 05-800 Pruszków (Poljska).
6. Zaradi varnosti uporabnika je prepovedano uporabljati izdelek z napako.
7. Pozor! Uporaba izdelka z napako je nevarna za zdravje in življenje uporabnika.
8. Izpolnitev obveznosti iz garancije se izvede v 14 delovnih dneh od datuma, ko uporabnik dostavi reklamirani izdelek.
9. Priporočljivo je, da izdelek z napako očistite, preden ga dostavite v reklamacijo. 10. Priporočljivo je, da reklamirani Izdelek skrbno zaščitite pred poškodbami pri prevozu (priporočljivo je, da reklamirani Izdelek dostavite v originalni embalaži).
10. Garancijski rok se podaljša za čas, ko uporabnik zaradi napake na izdelku ni mogel uporabljati izdelka, za katerega velja garancija.
Garancija ne izključuje, omejuje ali zadržuje pravic uporabnika, ki izhajajo iz določb garancije za napake na prodanem blagu.

V skladu s členom 13(1) in (2) Uredbe (EU) 2016/679 Evropskega parlamenta in Sveta z dne 27. aprila 2016 o varstvu posameznikov pri obdelavi osebnih podatkov in o prostem pretoku takih podatkov ter o razveljavitvi Direktive 95/46/ES (v nadaljnjem besedilu: RODO) vas obveščamo

1. Skrbnik vaših osebnih podatkov, podanih v obrazcu, je DEDRA-EXIM sp z o.o. s sedežem v Pruškovu [Pruszków], ul. 3 Maja 8, 05-800 Pruszków, Poljska (v nadaljevanju: "Skrbnik").
2. Vaši podatki bodo obdelovani le za namene izvedbe garancijskega postopka zanapravo v skladu s črko b prvega odst. 6. člena Splošne uredbe o varstvu podatkov EU (v nadaljevanju: »SUVP«). Dajanje podatkov je prostovoljno, a nujno potrebno za izvedbo garancijskega postopka.
3. Vaše podatke bomo obdelovali skozi čas potekanja garancijskega postopka in za namene arhiviranja za primer morebitne potrebe obrambe pred zahtevki do Skrbnika, vendar najdlje do izteka roka njihovega zastaranja.
4. Vaše podatke se sme razkriti samo subjektom, ki obdelujejo podatke za Skrbnika na podlagi pisne pogodbe o zaupanju osebnih podatkov v obdelavo in sicer, med drugim, subjektom, ki izvajajo storitve tehničnega servisa, storitve gostovanja ter vzdrževanja spletnega mesta, IT storitve, izvajalcem kurirskih storitev ipd.. Skrbnikovi dobavitelji so dolžni zagotavljati varnost podatkov ter izpolnjevati zahteve obvezujočih predpisov prava v zvezi z varstvom osebnih podatkov ter ne smejo uporabljati zaupanih jim osebnih podatkov za namene, ki niso določeni v pogodbi s Skrbnikom.
5. Vaši podatki ne bodo obdelovani na avtomatiziran način, v tem na način profiliranja, in ne bodo posredovani v tretjo državo/mednarodni organizaciji.
6. Imate v vsakem trenutku pravico dostopa do svojih podatkov ter pravico do popravka, izbrisa, omejitve obdelave le-teh, pravico do prenosa podatkov na drug subjekt, pravico do ugovora zoper njihovo obdelavo.
7. V vseh zadevah v zvezi z obdelavo vaših osebnih podatkov s strani Skrbnika nas lahko kontaktirate s sporočilom na ta e-poštni naslov: daneosobowe@dedra.pl ;
8. Imate pravico vložiti pritožbo pri organu, ki je v dani državi pristojen za varstvo osebnih podatkov;

HR Sadržaj

1. Fotografije i crteži
2. Opis uređaja
3 .Svrha uređaja
4 .Koristite ograničenje
5 .Tehnički podaci
6 .Priprema za rad
7 .Uključivanje uređaja
8 .Korištenje uređaja
9. Tekuće aktivnosti održavanja
10. Rezervni dijelovi i pribor
11. Samo uklanjanje kvarova=
12. Dovršetak uređaja, završni komentari
13. Informacije za korisnike o uklanjanju električnih i elektroničkih uređaja
14. Jamstveni list

Opći sigurnosni propisi uključeni su u ovaj priručnik kao posebna knjižica.
Izjava o sukladnosti dostupna je u sjedištu tvrtke Dedra Exim Sp. z o.o.

UPOZORENJE. Pročitajte sva upozorenja označena simbolom i sve upute Nepridržavanje sljedećih sigurnosnih upozorenja i uputa može dovesti do strujnog udara, požara ili ozbiljnih ozljeda.

Sva upozorenja i upute čuvajte za buduću upotrebu.

Uređaj SAS + ALL dizajniran je za rad samo s punjačima i baterijama SAS + ALL. Li-Ion baterija i punjač nisu uključeni u kupljeni uređaj i moraju se kupiti zasebno. Korištenje baterija i punjača drugih proizvođača, osim onih namijenjenih uređaju, poništava jamstvena prava.

2. Opis uređaja

Slika A: 1. Spremnik za prašinu s usisnom mlaznicom, 2. Zasun za posudu za prašinu 3. Prekidač, 4. Ručka, 5. Utičnica za bateriju.

3. Svrha uređaja

Usisavač za baterije je uređaj dizajniran za rad na suho, omogućava čišćenje manjih površina u stambenim, radionicama i pomoćnim prostorijama. Mala veličina i snaga baterije omogućuju upotrebu usisavača na teško dostupnim mjestima ili na mjestima gdje nema električne energije, npr. U automobilima.
Uređaj je dopušteno koristiti u obnovi i građevinskim radovima, popravnim radionicama, u amaterskim radovima, pridržavajući se uvjeta uporabe i dopuštenih radnih uvjeta sadržanih u uputama za uporabu.

4. Ograničenja korištenja

NAPOMENA **Uređaj se smije koristiti samo u skladu s "Dopuštenim radnim uvjetima" u nastavku.**
Nemojte koristiti usisavač kao usisavač prašine za električne alate.
Neovlaštene promjene u mehaničkoj i električnoj strukturi, bilo kakve preinake, aktivnosti održavanja koje nisu opisane u Priručniku

Rukovanje će se smatrati nezakonitim i rezultirat će trenutnim gubitkom bilo kakvih jamstvenih prava, a izjava o sukladnosti više neće biti valjana. Korištenje električnog alata koji nije u skladu s namjenom ili u uputama za uporabu rezultirat će trenutnim gubitkom jamstvenih prava.

DOPUŠTENI UVJETI RADA
S1 kontinuirani rad
Ne koristite na otvorenom. Raspon temperature punjenja baterije 10 - 30°C. Ne izlagujte temperaturi od 45°C.

5. Tehnički podaci

Model uređaja	DED7070 (1998.)
Operativni napon [V]	18 d.c.
Vakuum [kPa]	3,8
Kapacitet spremnika [L]	0,5
Težina uređaja [kg]	0,91

6. Priprema za rad

NAPOMENA **Uređaj je dio LINIJE SAS+ALL, pa za korištenje potrebno je dovršiti komplet koji se sastoji od uređaja, baterije i punjača. Zabranjena je upotreba drugih baterija i punjača.**

Uređaj je dio linije SAS + ALL, stoga, da biste ga mogli koristiti, morate dovršiti set koji se sastoji od uređaja, baterije i punjača. Zabranjena je uporaba ostalih baterija i punjača.

7. Uključivanje uređaja.

Uređaj napaja 18V baterija. Gurnite napunjenu bateriju u vodilicu u ručki dok se ne aktivira zasun ručke. Uređaj je spreman za rad.
Da biste pokrenuli usisavač, pomaknite prekidač (slika A, 3) prema naprijed u položaj UKLJUČENO. Da biste isključili usisavač, pomaknite prekidač natrag u položaj ISKLJUČENO.

8. Korištenje uređaja

NAPOMENA **Ako se baterija zagrije iznad 40 ° C, zaustavite rad i pričekajte dok se baterija ne ohladi.**

Postoji opasnost od kvara baterije ako se baterija previše zagrije.
Usisavač je u kompletu s nekoliko mlaznica. Trebali biste odabrati pravi vrh za površinu koja se čisti i započeti usisavanje. Za usisavanje većih površina koristite ravne i okrugle četke, u slučaju čišćenja uskih ili teže dostupnih mjesta koristite usku nastavak. Proširenje se može koristiti u svakom slučaju.

9. Tekuće aktivnosti održavanja

Redovito čistite cijeli uređaj, posebno obraćajući pažnju na čišćenje ventilacijskih otvora.
Izbjegavajte punjenje baterije odmah nakon teške uporabe. Zbog pojave pražnjenja, bateriju nemojte čuvati u potpunosti ispražnjenu, jer se tada može isprazniti ispod kritične razine i trajno oštetiti.
Neiskorištenu bateriju stoga treba pohraniti djelomično napunjenu (do približno 40%). Napunite bateriju prije nego što se potpuno isprazni. Baterije čuvajte na temperaturi od 10-30 ° C. Skladišteno na niskim temperaturama, brže gubi kapacitet.
Punjenje baterije opisano je u priručniku za SAS + ALL bateriju i punjač.

NAPOMENA **Mjesto pohrane uređaja ne smije biti dostupno djeci.**

Ako trebate poslati uređaj na popravak, zaštitite ga od slučajnog i mehaničkog oštećenja i uklonite baterije iz utičnice punjača

Način rastavljanja baterije

Da biste uklonili bateriju, pritisnite gumb za otpuštanje na prednjoj strani baterije. Izvucite bateriju iz utičnice. Da biste instalirali bateriju, umetnite bateriju u utor, a zatim je pritisnite dok se zasun ručke ne zakači..

Čišćenje filtra i spremnika za otpad

Pomoću kopče (slika A, točka 2) odvojite sakupljač prašine od usisavača. Uklonite filtar. Ispraznite spremnik za materijal i košaru za filtriranje. Demontirajte filtar (slika B) i temeljito očistite svaki dio. Upotrijebite komprimirani zrak za čišćenje tkanine i mrežice košare. Ako je filtar materijala prljav, može se oprati u toploj vodi s blagim deterdžentom, isprati i ostaviti da se osuši.

Održavanje uređaja

Održavanje uključuje održavanje zajedno s priborom, tj. Baterijom i punjačem.

Nikada ne izvodite radove na održavanju uređaja dok je spojen na napajanje.

To može prouzročiti ozbiljne ozljede ili električni udar. Prije bilo kakvog održavanja bateriju morate izvući iz utičnice uređaja.
Održavanje uređaja sastoji se u održavanju svih njegovih elemenata potrebnih za normalan rad u ispravnoj čistoći. Za čišćenje nemojte koristiti otapala jer to može prouzročiti nepovratna oštećenja kućišta i ostalih elemenata izrađenih od plastike.
Bateriju ne smijete čistiti vodom jer može prouzročiti unutarnji kratki spoj koji može dovesti do trajnih oštećenja.

10. Rezervni dijelovi i pribor

Preporučena dodatna oprema

Uređaj iz linije SAS + ALL može biti opremljen bilo kojom baterijom iz linije SAS + ALL. Da biste odabrali pravu bateriju i punjač, preporučujemo vam da se upoznate s ponudom Dedra Exim na web mjestu www.dedra.pl.
Da biste kupili rezervne dijelove i pribor, kontaktirajte službu Dedra Exim. Pojedinosti za kontakt mogu se naći na stranici 1 priručnika.
Pri naručivanju rezervnih dijelova navedite broj serije na pločici s podacima i broj dijela na crtežu sklopa.
Tijekom jamstvenog razdoblja popravci se vrše pod uvjetima navedenim u jamstvenom listu. Neispravan proizvod treba popraviti na mjestu kupnje (prodavač je dužan prihvatiti oglašeni proizvod), poslati ga centralnoj službi Dedra Exim ili poslati servisu najbližem mjestu prebivališta (popis usluga na web mjestu www. dedra.pl). Molimo priložite popunjenu jamstvenu karticu.
Nakon jamstvenog razdoblja popravke vrši središnja služba. Oštećeni proizvod treba poslati na servis (troškove poštarine snosi korisnik).

11. Samostalno uklanjanje grešaka

NAPOMENA **Isključite uređaj iz napajanja prije nego što sami uklonite kvarove.**

Problem	Uzrok	Rješenje
Usisavač ne radi	Oštećeni prekidač Ispražnjena baterija Loše spojene baterija	Servisij uređaj Punjenje baterije Ispravno osigurajte
Usisavač se kreće s poteškoćama	Ispražnjena baterija	Ispravno napunite bateriju
Motor se pregrijao	Začepljeni otvori za zrak Premašeni dopušteni parametri rada	Očistite rupe Isključite električni alat, odgodite rad za vrijeme potpunog hlađenja

12. Donohati, Završni čajni

Završetak: 1. Usisivač baterije – 1 komad, 2. Mlaznica s prorezima – 1 komad, 3. Kist opljačkan – 1 komad, 4. Ravna četka – 1 komad, 5. Produžetak – 1 komad

13 . Informacije za korisnike o uklanjanju električnih i elektroničkih uređaja.

(odnosi se na kućanstva)

Ovaj simbol postavljen na proizvode ili popratnu dokumentaciju obavještava da se neispravni električni ili elektronički uređaji ne smiju odlagati s kućnim otpadom. Ispravan postupak u slučaju potrebe za zbrinjavanjem, ponovnom uporabom ili oporabom komponenti sastoji se od prijenosa uređaja na specijalizirano sabirno mjesto, gdje će biti besplatno prihvaćen. Informacije o lokacijama sabirnih točaka otpadne opreme pružaju lokalne vlasti, npr. na svojim web stranicama.
Pravilno zbrinjavanje uređaja omogućuje očuvanje dragocjenih resursa i izbjegavanje negativnog utjecaja na zdravlje i okoliš, do kojeg dolazi zbog mogućnosti da uređaji sadrže opasne tvari, smjese i sastavne dijelove.
Nepravilno odlaganje otpada podliježe kaznama predviđenim relevantnim lokalnim propisima.

Korisnici u zemljama Europske unije: Ako trebate odložiti električnu ili elektroničku opremu, obratite se najbližem prodavaču ili dobavljaču za dodatne informacije.
Odlaganje u zemljama izvan Europske unije: Ovaj simbol vrijedi samo za zemlje Europske unije. Ako trebate zbrinuti ovaj proizvod, obratite se lokalnim vlastima ili trgovcu radi pravilnog zbrinjavanja.

Jamstveni list

za

Kataloški broj:: serija broj:.....

(u daljnjem tekstu Proizvod)

Datum kupnje proizvoda:.....

Pečat prodavača

Datum i potpis prodavatelja:.....

Izjava korisnika:

Potvrđujem da sam informiran o uvjetima jamstva i posljedicama nepridržavanja smjernica sadržanih u Korisničkom priručniku i jamstvenom listu. Poznati su mi uvjeti ovog jamstva, što potvrđujem svojim potpisom:

....

Datum i mjesto Potpis korisnika

I. Odgovornost za Proizvod

1. Gwarant - Dedra Exim Sp. z o.o. sa sjedištem u Pruszkówu, adresa: ul. 3 Maja 8, 05-800 Pruszków, KRS 0000062517, okružni sud za glavni grad Varšava u Varšavi, 14. trgovački odjel Nacionalnog sudskog registra, NIP 527-020-49-33, temeljni kapital: 100.980,00 PLN.2. Pod uvjetima navedenim u ovoj jamstvenoj kartici, jamac daje jamstvo za proizvod koji dolazi iz distribucije jamca.
3. Odgovornost prema jamstvu pokriva samo nedostatke koji proizlaze iz razloga svojstvenih Proizvodu u trenutku njegove prodaje Korisniku.
4. Prema jamstvu, Korisnik stječe pravo na besplatni popravak Proizvoda ako se nedostatak otkrije tijekom jamstvenog razdoblja. Način popravljanja Proizvoda (metoda popravka) ovisi o odluci Jamca. Ako jamac utvrdi da ga je nemoguće popraviti, jamac zadržava pravo zamijeniti neispravni element ili cijeli Proizvod neispravnim, smanjiti cijenu proizvoda ili odustati od ugovora.
5. U odnosu na Korisnika koji nije potrošač u smislu Zakona od 23. travnja 1964. Građanski zakon, odgovornost jamca za štetu koja proizlazi iz ovog jamstva i / ili u vezi s njegovim zaključenjem i izvršenjem, bez obzira na pravni naslov, ograničena je na maksimalnu vrijednost oštećenog proizvoda.

II. Jamstveni rok:

Elementi proizvoda Produktu	Trajanje jamstvene zaštite
DED7059	24 mjeseca od datuma kupnje Proizvoda prikazanog u ovoj jamstvenoj kartici

III. Jamstveni uvjeti:

1. Korisničko predstavljanje ispunjene jamstvene kartice za proizvod i potkrepljivanje okolnosti kupnje proizvoda, npr. Predočenjem računa, računa itd. Koji se nalaze u Uputama za uporabu.
2. Korisničko poštivanje preporuka sadržanih u Korisničkom priručniku i jamstvenom listu.
3. Jamstvo pokriva samo teritorij Republike Poljske i EU.
4. Jamstvo ne pokriva nedostatke na proizvodu koji nastaju posebno kao rezultat:
a. Neispunjenje od strane Korisnika uvjeta navedenih u Priručniku za rukovatelja, posebno u pogledu pravilnog rada, održavanja i čišćenja;
b. Korištenje sredstava za čišćenje ili održavanje od strane Korisnika koje nisu u skladu s Korisničkim priručnikom;
c. neadekvatno skladištenje i transport proizvoda od strane korisnika;
d. neovlaštene promjene i / ili preinake proizvoda od strane korisnika koje nisu dogovorene s jamcem;
e. Korisnik upotrebljava potrošni materijal u Proizvodu koji nije u skladu s Korisničkim priručnikom.
f. Korisnik koji nije potrošač u smislu Zakona od 23. travnja 1964. Građanski zakona gubi jamstvo na Proizvod u kojem:
g. Korisnik je uklonio, izmijenio ili oštetio serijske brojeve, datumske žigove i pločice s oznakama;
h. Korisnik je oštetio pečate ili ima tragove manipulacije od strane Korisnika.
5. Napomena! Aktivnosti povezane sa svakodnevnim radom Proizvoda, koje proizlaze, između ostalog, iz Korisnik izrađuje Korisnički priručnik sam i o svom trošku.

IV. Postupak prigovora:

1. U slučaju neispravnog rada proizvoda, prije podnošenja prigovora provjerite jesu li sve radnje navedene, posebno u uputama za uporabu, pravilno izvedene.
2. Preporučuje se podnošenje prigovora odmah, po mogućnosti u roku od 7 dana od datuma uočavanja kvara na Proizvodu. Korisnik koji nije potrošač u smislu Zakona od 23. travnja 1964. Građanski zakona gubi prava koja proizlaze iz ovog jamstva ako se žalba ne podnese u roku od 7 dana.
3. Između ostalog, može se podnijeti žalba na mjestu kupnje Proizvoda, u jamstvenom servisu ili pismeno na sljedeću adresu: Dedra Exim Sp. z o.o., ul. 3 Maja 8, 05-800 Pruszków.
4. Korisnik može podnijeti žalbu koristeći obrazac dostupan na web stranici www.dedra.pl. ("Obrazac za prigovor na jamstvo").
5. Adrese jamstvenih usluga za pojedine zemlje dostupne su na www.dedra.pl. U nedostatku jamstvenog servisa za određenu zemlju, preporuča se slanje jamstvenih zahtjeva na sljedeću adresu: Dedra Exim Sp. z o.o. ul. 3 Maja 8, 05-800 Pruszków (Poljska).
6. S obzirom na sigurnost korisnika, zabranjena je uporaba neispravnog proizvoda.
7. Napomena! Korištenje neispravnog proizvoda opasno je za zdravlje i život korisnika.
8. Izvršenje obveza iz jamstva izvršit će se u roku od 14 radnih dana od datuma isporuke Proizvoda na koji se korisnik žalio.
9. Prije isporuke oštećenog proizvoda na prigovor, preporučuje se očistiti ga. Predmetni proizvod preporuča se pažljivo zaštititi od oštećenja u tranzitu (preporuča se dostaviti navedeni proizvod u originalnom pakiranju).
10. Jamstveno razdoblje produžuje se za vrijeme tijekom kojeg ga Korisnik nije mogao koristiti zbog kvara na Proizvodu pokrivenog jamstvom.
Jamstvo ne isključuje, ograničava ili suspendira prava korisnika koja proizlaze iz odredbi o jamstvu za nedostatke na prodanom predmetu.

Prema čl. 13 sek. 1 i sljed. 2. Uredbe (EU) 2016/679 Europskog parlamenta i Vijeća od 27. travnja 2016. o zaštiti fizičkih osoba u vezi s obradom osobnih podataka i slobodnom kretanju takvih podataka te stavljanju izvan snage Direktive 95/46. /EC, obavještavamo vas

1. Administrator Vaših osobnih podataka navedenih u formularu je DEDRA-EXIM sp. z o. o. sa sjedištem u Pruszkówu, ul. 3 Maja 8, 05-800 Pruszków (u daljnjem tekstu: "Administrator").
2. Vaši podaci će se obrađivati isključivo u svrhu provedbe jamstvenog postupka uređaja sukladno čl. 6 st. 1 slovo. b opće uredbe o zaštiti podataka (u daljnjem tekstu: "GDPR") Davanje podataka je dobrovoljno, ali nužno za provedbu jamstvenog postupka.
3. Vaši podaci će se obrađivati za vrijeme trajanja jamstvenog postupka te za potrebe arhiviranja u slučaju potrebe obrane od bilo kakvih potraživanja prema Administratoru, najduže do isteka istih.
4. Vaši podaci mogu se priopćiti samo subjektima koji obrađuju podatke za administratora na temelju pisanog ugovora o povjeravanju obrade osobnih podataka koji između ostalog daje: tehnička služba, održavanje hostinga ili web stranica, IT služba, kurirska tvrtka. Dobavljači Administratora dužni su osigurati sigurnost podataka i ispunjavati uvjete važećih zakona vezanih uz zaštitu osobnih podataka te ne smiju koristiti povjerene osobne podatke u druge svrhe osim onih navedenih u ugovoru s Administratorom.
5. Vaši podaci neće se obrađivati na automatizirani način, uključujući u obliku profiliranja, i neće se prenositi u treću zemlju/međunarodnu organizaciju.
6. Imate pravo pristupa svojim podacima te pravo na ispravak, brisanje, ograničenje obrade, pravo na prijenos podataka, pravo na prigovor u bilo kojem trenutku.
7. Za sva pitanja vezana uz obradu Vaših osobnih podataka od strane Administratora, možete nas kontaktirati na sljedeću e-mail adresu: daneosobowe@dedra.pl.;
8. Imate pravo podnijeti pritužbu tijelu nadležnom za zaštitu osobnih podataka

BG Съдържание

1. Снимки и чертежи
2. Описание на устройството
3. Предназначение на устройството
4. Ограничения за използване
5. Технически данни
6. Подготовка за работа
7. Включване на устройството
8. Използване на устройството
9. Рутинна поддръжка
10. Резервни части и аксесоари
11. Независимо отстраняване на неизправности
12. Завършване на устройството
13. Информация за потребителите относно изхвърлянето на електрическо и електронно оборудване
14 . Гаранционна карта

Общите условия за безопасност са приложени като отделна брошура.
Декларацията за съответствие може да бъде намерена в централата на Dedra Exim Sp. z o.o.

ПРЕДУПРЕЖДЕНИЕ. Прочетете всички предупреждения, отбелязани с възклицателен знак, и всички инструкции.

Неспазването на следните предупреждения и инструкции за безопасност може да доведе до токов удар, пожар или сериозно нараняване. Запазете всички предупреждения и инструкции за бъдещи справки.

ВНИМАНИЕ Линията SAS+ALL е проектирана да работи само със зарядни устройства и батерии от линията SAS+ALL.

Литиево-йонната батерия и зарядното устройство не са включени в покупката и трябва да се закупят отделно. Използването на батерии и зарядни устройства, различни от тези, предназначени за устройството, е забранено.

2. Описание на устройството

Фигура A: 1. бункер за изкопаване със смукателен накрайник, 2. ключалка на бункера за изкопаване 3. превключвател, 4. дръжка, 5. гнездо за акумулаторна батерия.

3. Предназначение на устройството

Акумулаторната прахосмукачка е суха прахосмукачка за почистване на малки площи в работилници и сервизни помещения. Малкият размер и акумулаторното захранване позволяват прахосмукачката да се използва на труднодостъпни места или на места, където няма захранване от електрическата мрежа, напр. в автомобили.
Допустимо е устройството да се използва при ремонтни и строителни работи, в ремонтни работилници и при любителски работи, при условие че се спазват условията за използване и допустимите условия на работа в инструкциите за експлоатация.

4. Ограничения за използване

ВНИМАНИЕ **Уредът може да се използва само в съответствие с "Допустими условия на работа" по-долу.**

ВНИМАНИЕ **Не използвайте прахосмукачката като прахосмукачка за електрически инструменти.**

ВНИМАНИЕ **Произволни промени в механичната и електрическата конструкция, всякакви модификации, операции по поддръжката, които не са описани в Инструкциите**

Услугите ще се считат за незаконни и ще доведат до незабавна загуба на гаранционните права, а Декларацията за съответствие ще стане невалидна. Всяка употреба на електроинструмента, която не е в съответствие с предназначението му или с Инструкцията за експлоатация, ще доведе до незабавна загуба на гаранционните права.

ПРИЕМЛИВИ УСЛОВИЯ НА ТРУД
S1 непрекъсната работа
Да не се използва на открито. Температурен диапазон на зареждане на батерията 10 - 30°C. Не излагайте на температури над 45°C.

5. Технически данни

Модел на устройството	DED7070
Работно напрежение [V]	18 d.c.
Вакуум [kPa]	3,8
Капацитет на бункера за изкопни работи [L]	0,5
Единично тегло [kg]	0,91

6. Подготовка за работа

ВНИМАНИЕ **Устройството е част от линията SAS+ALL, така че за да го използвате, трябва да комплектовате комплект, състоящ се от устройството, батерия и зарядно устройство. Използването на други батерии и зарядни устройства е забранено.**

Уредът трябва да се използва на добре осветено място. За да подготвите прахосмукачката за работа, освободете ключалката на резервоара за изкопни работи (фиг. A, 2) и демонтирайте резервоара (фиг. A, 1). Монтирайте филтъра, както е посочено на фиг. B. Поставете филтъра в бункера за изкопни работи и сглобете прахосмукачката

7. Включване на устройството

Устройството се захранва от 18V батерия. Заредената батерия се поставя в плъзгача в дръжката, докато ключалката на дръжката се застопори. Устройството е готово за употреба.
За да стартирате прахосмукачката, плъзнете превключвателя (фиг. A, 3) напред в положение ON (Включено). За да изключите прахосмукачката, плъзнете превключвателя назад до положение OFF.

8. Използване на устройството

ВНИМАНИЕ **Ако акумулаторната батерия се нагрее над 40°C, спрете работа и изчакайте акумулаторната батерия да изстине.**

Прекомерната топлина може да доведе до повреда на батерията.
Прахосмукачката се доставя с няколко приставки. Изберете подходящия накрайник за повърхността, която трябва да се почисти, и започнете да прахосмукирате. Използвайте плоската и кръглата четка, за да вакуумирате по-големи площи, използвайте четката за процепи за тесни или труднодостъпни места и във всеки случай използвайте удължителната четка.

9. Рутинна поддръжка

Редовно почиствайте цялото устройство, като обръщате специално внимание на почистването на вентилационните отвори.
Избягвайте да зареждате батерията веднага след интензивна употреба. Поради феномена на разряда не съхранявайте батерията напълно разредена, тъй като тогава тя може да се разреди под критичното ниво и да причини трайна повреда.
Затова, когато не се използва, батерията трябва да се съхранява частично заредена (до около 40%). Презареждайте батерията, преди да се е разредила напълно. Съхранявайте батериите при температури между 10 и 30°C. Ако се съхраняват при ниски температури, батерията ще загуби капацитета си по-бързо.
Зареждането на батерията е описано в инструкциите за батерията и зарядното устройство SAS+ALL.

ВНИМАНИЕ **Мястото за съхранение на уреда трябва да бъде на място, недостъпно за деца.**

Ако трябва да изпратите устройството за ремонт, защитете го от случайни механични повреди и извадете батериите от гнездото на зарядното устройство.

Метод за разглобяване на батерия

За да извадите батерията, натиснете бутона за освобождаване, разположен в предната част на батерията. Издърпайте батерията от гнездото. За да инсталирате батерията, плъзнете батерията в гнездото и след това натиснете, докато ключалката на дръжката се застопори.

Почистване на филтъра и резервоара за изкопни работи

Изключете контейнера за изкопни работи от прахосмукачката с помощта на щипката (фиг. A, поз. 2). Извадете филтъра. Изпразнете бункера за мръсотия и филтърната кошница. Извадете филтъра (фиг. B) и почистете старателно всяка част. Използвайте сгъстен въздух, за да почистите филтъра за материали и мрежестата кошница. Ако филтърът за материали се замърси, той може да се измие в топла вода с мек препарат, да се изплакне и да се остави да изсъхне.

Поддръжка на устройството

Поддръжката включва сервизно обслужване, включително аксесоари, например батерия и зарядно устройство.

ВНИМАНИЕ **Никога не извършвайте дейности по поддръжка на устройство, свързано към източник на захранване.**

Може да се стигне до сериозно нараняване или токов удар. Преди да извършвате поддръжка, извадете акумулаторната батерия от гнездото.
Поддръжката на уреда се състои в поддържане на всички негови компоненти, необходими за нормалната му работа, в добро работно състояние. Не използвайте никакви разтворители за почистване, тъй като това може да доведе до непоправими повреди на корпуса и други пластмасови компоненти.
Не почиствайте батерията с вода, тъй като това може да доведе до вътрешно късо съединение, което да доведе до трайна повреда.

10. Резервни части и аксесоари

Препоръчани аксесоари

Линията SAS+ALL може да се оборудва с всяка батерия и зарядно устройство SAS+ALL.
За закупуване на резервни части и аксесоари се обърнете към сервиза на Dedra-Exim. Данните за контакт можете да намерите на страница 1 от ръководството. Когато поръчвате резервни части, моля, посочете номера на ЧАСТТА от табелката с имената и номера на частта от монтажния чертеж. По време на гаранционния период ремонтите се извършват съгласно правилата, посочени в гаранционната карта. Моля, предайте рекламирания продукт за ремонт на мястото на покупката (продавачът е длъжен да приеме рекламирания продукт) или го изпратете в централния сервиз на DEDRA - EXIM. Моля, приложете гаранционната карта, издадена от вносителя. Без този документ ремонтът ще се разглежда като следгаранционен. След изтичане на гаранционния срок ремонтите се извършват от Централния сервиз. Дефектният продукт трябва да бъде изпратен до Сервизния център (транспортните разходи са за сметка на потребителя).

11. Независимо отстраняване на неизправности

ВНИМАНИЕ **Преди да пристъпите към отстраняване на неизправности, изключете уреда от електрическата мрежа.**

ПРОБЛЕМ	ПРИЧИНА	РЕШЕНИЕ
Прахосмукачката не работи	Дефектен превключвател Разредена батерия Лошо монтирана батерия	Дайте устройството на сервиз Зареждане на батерията Коригирайте правилно
Прахосмукачката се бори	Разредена батерия	Заредете правилно батерията
Двигателят прегрява	Блокирани вентилационни отвори Превишаване на допустимите работни параметри	Почистване на отворите Изключете електроинструмента и го оставете настрана, докато изстине напълно.

12. Завършване на устройството, заключителни бележки

Комплект: 1. акумулаторна прахосмукачка - 1 брой, 2. накрайник за прорези - 1 брой, 3. кръгла четка - 1 брой, 4. плоска четка - 1 брой, 5. удължител - 1 брой

13. Информация за потребителите относно изхвърлянето на електрическо и електронно оборудване

(засяга домакинствата)



Символът, изобразен върху продуктите или придружаващата ги документация, указва, че дефектното електрическо или електронно оборудване не трябва да се изхвърля заедно с битовите отпадъци. Ако трябва да изхвърлите, да използвате повторно или да възстановите компоненти, е правилно да ги занесете в специализиран пункт за събиране, където ще бъдат приети безплатно. Информация за местоположението на пунктовете за събиране на

употребявано оборудване се предоставя от местните власти, например на техните уебсайтове.
Правилното рециклиране на устройствата ви позволи да спестите ценни ресурси и да избегнете отрицателни въздействия върху здравето и околната среда в резултат на възможното наличие на: опасни вещества, смеси и компоненти в оборудването.
Неправилното изхвърляне на отпадъци е свързано с риск от санкции съгласно съответните местни разпоредби.
Потребители в страни от ЕС: Ако трябва да изхвърлите електрическо или електронно оборудване, моля, свържете се с най-близкия пункт за продажба или с вашия доставчик, който ще ви предостави допълнителна информация.
Изхвърляне в страни извън Европейския съюз: Този символ се отнася само за страните от Европейския съюз. Ако желаете да изхвърлите този продукт, моля, свържете се с местните власти или с търговеца за правилния начин на изхвърляне.

Гаранционна карта

в

Безжична прахосмукачка

Каталожен номер: DED7070 Партиден номер: .....

(наричан по-долу "Продуктът")

Дата на закупуване на Продукта: .....

Печат на продавача

Дата и подпис на продавача: .....

Изявление на потребителя:

Потвърждавам, че съм информиран за условията на гаранцията и за последствията от неспазване на инструкциите, съдържащи се в инструкциите за експлоатация и гаранционната карта. Запознат/а съм с условията на тази гаранция, което потвърждавам с подписа си:

....

Дата и място Подпис на потребителя

I. Отговорност за продукта:

1. поръчителят - Dedra Exim Sp. z o.o. със седалище в Прушков, адрес: ул. 3 Мая 8, 05-800 Прушков, KRS 0000062517, Окръжен съд за столицата Варшава, ул. Окръжен съд за столицата Варшава във Варшава, XIV Търговско отделение на Националния съдебен регистър, NIP 527-020-49-33, акционерен капитал: 100 980,00 PLN.
2. При условията, посочени в тази гаранционна карта, Гарантът предоставя гаранция за Продукта, който произхожда от дистрибуцията на Гаранта.
3. Отговорността по гаранцията обхваща само дефекти, възникнали поради причини в Продукта в момента на доставката му на Потребителя.
4. По силата на гаранцията Потребителят има право на безплатен ремонт на Продукта, ако дефектът се е проявил по време на гаранционния период. Начинът на ремонт на Продукта (метод на ремонт) зависи от решението на Гаранта. Ако Гарантът прецени, че ремонтът не е възможен, той си запазва правото да замени дефектния елемент или целия Продукт с бездефектен, да намали цената на Продукта или да се откаже от договора.
5. по отношение на потребител, който не е потребител по смисъла на Закона от 23 април 1964 г. Граждански кодекс, отговорността на Гаранта за вреди, произтичащи от настоящата гаранция и/или във връзка с нейното сключване и изпълнение, независимо от правния титул, е ограничена до максималния размер на стойността на дефектния Продукт.

II. Гаранционен срок:

Елементи на продукта	Продължителност на гаранционната защита
DED7070	36 месеца от датата на закупуване на Продукта, както е посочено в тази гаранционна карта

III. Условия за упражняване на гаранцията:

1. Представяне от страна на Потребителя на попълнена гаранционна карта на Продукта и обосноваване от страна на Потребителя на обстоятелствата по закупуването на Продукта, например чрез представяне на касова бележка, фактура и т.н. С цел ефективно извършване на рекламацията се препоръчва Потребителят да представи заедно с Продукта за рекламация всички елементи, посочени в "Комплектоване на оборудването", съдържащо се в Ръководството за потребителя.
2. Спазване от страна на потребителя на препоръките, съдържащи се в инструкциите за експлоатация и гаранционната карта.
3. Гаранцията обхваща само територията на Република Полша и ЕС.
4. Гаранцията не покрива дефекти на Продукта, причинени по-специално от:

a. Неспазване от страна на потребителя на условията, посочени в инструкцията за експлоатация, по-специално по отношение на правилната експлоатация, поддръжка и почистване;
b. Използване от страна на потребителя на продукти за почистване или поддръжка, които не са в съответствие с инструкциите за експлоатация;
c. Неправилно съхранение и транспортиране на Продукта от страна на Потребителя;
d. Самоволни промени и/или модификации на Продукта от страна на Потребителя, които не са съгласувани с Гаранта;
e. Използване от страна на Потребителя на консумативи в Продукта, които не са в съответствие с Инструкцията за експлоатация.
f. Потребител, който не е потребител по смисъла на Закона от 23 април 1964 г. Граждански кодекс, губи гаранцията за Продукта, в който:
ж. серийните номера, обозначенията за дата и табелките с имената са били отстранени, променени или повредени от Потребителя;
з. пломбите са били повредени от потребителя или носят следи от манипулация от страна на потребителя.
5. Внимание! Дейностите, свързани с ежедневната експлоатация на Продукта, произтичащи, наред с другото, от Инструкцията за експлоатация, се извършват от Потребителя самостоятелно и за негова сметка.

IV. Процедура за подаване на жалби:

Ако се установи неизправност на Продукта, преди да предявите рекламация, се уверете, че всички стъпки, посочени по-специално в Инструкцията за експлоатация, са извършени правилно.
2. Препоръчва се рекламацията да се подаде незабавно, за предпочитане в рамките на 7 дни от датата на забелязване на дефекта на Продукта. Потребителят, който не е потребител по смисъла на Закона от 23 април 1964 г. Граждански кодекс, губи правата си по настоящата гаранция в случай на непроизнасяне по рекламация в срок от 7 дни.
3. Жалби могат да се подават, inter alia, на мястото на закупуване на Продукта, в гаранционното обслужване или в писмен вид на следния адрес: Dedra Exim Sp. z o.o., ул. 3 Maja 8, 05-800 Pruszków.
4. Можете да подадете рекламация, като използвате формуляра, достъпен на адрес www.dedra.pl. ("Формуляр за гаранционна рекламация").
5. Адресите на гаранционните служби за отделните държави са достъпни на адрес www.dedra.pl. Ако за дадена държава няма гаранционна служба, гаранционните претенции трябва да се изпращат на следния адрес: Dedra Exim Sp. z o.o. ul. 3 Maja 8, 05-800 Pruszków (Полша).
6. С оглед на безопасността на Потребителя е забранено да се използва дефектен Продукт.
7. Внимание! Използването на дефектен Продукт е опасно за здравето и живота на Потребителя.
8 Изпълнението на задълженията по гаранцията трябва да се осъществи в рамките на 14 работни дни от датата на доставка на рекламирания Продукт от Потребителя.
9. Препоръчително е да почистите дефектния Продукт, преди да го предадете за рекламация. Препоръчва се рекламационният Продукт да бъде внимателно защитен от повреди при транспортиране (препоръчва се рекламационният Продукт да бъде доставен в оригиналната му опаковка).
10. Гаранционният срок се удължава с времето, през което Потребителят не е могъл да използва Продукта, обхванат от гаранцията, поради неговия дефект.

Гаранцията не изключва, не ограничава и не спира правата на потребителя съгласно разпоредбите на гаранцията за дефекти на продадените стоки.

В съответствие с член 13, параграфи 1 и 2 от Регламент (ЕС) 2016/679 на Европейския парламент и на Съвета от 27 април 2016 г. относно защитата на физическите лица във връзка с обработването на лични данни и относно свободното движение на такива данни и за отмяна на Директива 95/46/ЕО ("ОРЗД"), с настоящото Ви информираме, че

1. Администраторът на Вашите лични данни, посочени във формуляра е DEDRA-EXIM sp. z o.o. със седалище в Прушков, на ул. 3 Maja 8, 05-800 Прушков (по-нататък: „Администратор”).
2. Вашите лични данни ще се обработват изключително с цел провеждане на гаранционната процедура на устройството съгласно ст. 6 ал. 1 буква “б” от Общия регламент за защита на личните данни (по-нататък: „ОРЗД”) Посочване на данните е доброволно, но е необходимо за провеждане на гаранционната процедура.
3. Вашите лични данни ще се обработват през срока на разглеждането на провеждане на гаранционната процедура и за архивни цели при необходимост от защита от евентуалните претенции към Администратора не по-дълго отколкото до датата на давността им.
4. Вашите лични данни могат да се обявяват изключително на операторите, обработващи данните в полза на Администратора въз основа на писмен договор за възлагане на обработването на личните данни, предоставящи, м.др. услуги по технически сервиз, хостинг или обслужване на уеб-сайта, по IT обслужване, на куриерска служба. Доставчиците на Администратора са задължени да осигурят защита на личните данни и да отговарят на изискванията на действащото законодателство, свързано със защита на личните данни и не могат да използват доверените им лични данни за целите, различни от определените в договор с Администратора.
5. Вашите данни няма да бъдат обработвани по автоматизиран начин, в това число във формата на профилиране, и няма да се предоставят в трета страна/международна организация.
6. Имате право на достъп до съдържанието на личните си данни и право всеки момент да ги коригирате, изтриете, ограничите обработването им, право да прехвърляте данните, право да подадете възражение.
7. По всякакви въпроси, свързани с обработването на Вашите лични данни от Администратора можете да се свържете на електронен адрес: daneosobowe@dedra.pl.;
8. Имате право да подадете жалба до органа, компетентен относно въпросите за защита на личните данни;

UA Зміст

1. Фотографії та малюнки
2. Опис пристрою
3. Призначення пристрою
4. Обмеження щодо використання
5. Технічні дані
6. Підготовка до роботи
7. Увімкнення пристрою
8. Використання пристрою
9. Планове технічне обслуговування
10. Запасні частини та аксесуари
11. Самостійне усунення несправностей
12. Завершення роботи пристрою
13. Інформація для користувачів щодо утилізації електричного та електронного обладнання
14. Гарантійний талон

Загальні умови безпеки наведені в окремій брошурі.
Декларацію відповідності можна знайти в головному офісі Dedra Exim Sp. z o.o.

ПОПЕРЕДЖЕННЯ. Прочитайте всі попередження, позначені знаком оклику, та всі інструкції.

Недотримання наведених нижче попереджень та інструкцій з техніки безпеки може призвести до ураження електричним струмом, пожежі або серйозних травм. Зберігайте всі попередження та інструкції для подальшого використання.

ПРИМІТКА Лінійка SAS+ALL призначена для роботи тільки з зарядними пристроями та акумуляторами лінійки SAS+ALL.
Літій-іонний акумулятор і зарядний пристрій не входять до комплекту і купуються окремо. Використання акумуляторів і зарядних пристроїв, відмінних від призначених для цього пристрою, заборонено.

2. Опис пристрою

Рис.А: 1. Виїмковий бункер з всмоктувальним наконечником, 2. Засувка виїмкового бункера, 3. Вимикач, 4. Рукоятка, 5. Гніздо для акумулятора.

3. Призначення пристрою

Акумуляторний пилосос - це пилосос для сухого прибирання невеликих площ у житлових майстернях та підсобних приміщеннях. Невеликі розміри та акумуляторне живлення дозволяють використовувати пилосос у важкодоступних місцях або там, де немає електромережі, наприклад, в автомобілях.
Допускається використання пристрою в ремонтно-будівельних роботах, ремонтних майстернях і аматорських роботах за умови дотримання умов використання і допустимих умов роботи, викладених в інструкції з експлуатації.

4. Обмеження щодо використання

ПРИМІТКА Прилад можна використовувати тільки відповідно до "Допустимих умов експлуатації", наведених нижче.

ПРИМІТКА Не використовуйте пилосос як пиловідсмоктувач для електроінструментів.

ПРИМІТКА Довільні зміни в механічній та електричній конструкції, будь-які модифікації, операції з технічного обслуговування, не описані в Інструкції

Послуги будуть вважатися незаконними і призведуть до негайної втрати гарантійних прав, а Декларація про відповідність стане недійсною. Будь-яке використання електроінструменту не за призначенням або не відповідно до інструкції з експлуатації призведе до негайної втрати гарантійних прав.

ПРИЙНЯТНІ УМОВИ ПРАЦІ
Безперервна робота S1
Не використовувати на відкритому повітрі. Діапазон температур для заряджання акумулятора 10 - 30°C. Не піддавати впливу температури вище 45°C.

5. Технічні дані

Модель пристрою	DED7070
Робоча напруга [В]	18 д.ц.
Вакуум [кПа]	3,8
Місткість виїмкового бункера [л]	0,5
Вага одиниці [кг]	0,91

6. Підготовка до роботи

ПРИМІТКА Пристрій є частиною лінійки SAS+ALL, тому для його використання необхідно укомплектувати комплект, що складається з пристрою, акумулятора та зарядного пристрою. Використання інших акумуляторів та зарядних пристроїв заборонено.

Прилад слід використовувати в добре освітленому приміщенні. Щоб підготувати пилосос до роботи, відпустіть засувку контейнера (рис. А, 2) і зніміть бак (рис. А, 1). Встановіть фільтр, як показано на мал. В. Помістіть фільтр у контейнер для сміття та зберіть пилосос

7. Увімкнення пристрою

Пристрій працює від батареї 18В. Заряджена батарея вставляється в гніздо в ручці до тих пір, поки не зафіксується фіксатор ручки. Прилад готовий до використання.
Щоб увімкнути пилосос, посуньте вимикач (рис. А, 3) вперед до положення ON. Щоб вимкнути пилосос, переведіть вимикач назад у положення OFF.

8. Використання пристрою

ПРИМІТКА Якщо акумуляторна батарея нагрівається вище 40°C, припиніть роботу і зачекайте, поки вона охолоне.

Надмірне нагрівання може призвести до виходу акумулятора з ладу.
Пилосос постачається з декількома насадками. Виберіть відповідну насадку для поверхні, яку потрібно прибрати, і почніть пилососити. Використовуйте пласку та круглу щітки для прибирання великих площ, щілинну щітку - для вузьких або важкодоступних місць, а подовжувальну щітку - у кожному конкретному випадку.

9. Планове технічне обслуговування

Регулярно очищайте весь пристрій, приділяючи особливу увагу очищенню вентиляційних отворів.
Не заряджайте акумулятор одразу після інтенсивного використання. Через явище розряду не зберігайте акумулятор повністю розрядженим, оскільки він може розрядитися нижче критичного рівня і спричинити незворотні пошкодження.
Тому акумулятор слід зберігати частково зарядженим (приблизно до 40%), коли він не використовується. Заряджайте акумулятор до того, як він повністю розрядиться. Зберігайте батареї за температури від 10 до 30°C. Якщо зберігати батарею за низьких температур, вона швидше розрядиться.
Зарядка акумулятора описана в інструкції до акумулятора SAS+ALL та зарядного пристрою.

ПРИМІТКА Місце зберігання приладу повинно бути недоступним для дітей.

Якщо вам потрібно відправити пристрій у ремонт, захистіть його від випадкових механічних пошкоджень і вийміть батареї з зарядного пристрою.

Спосіб розбирання акумулятора
Щоб вийняти батарею, натисніть кнопку фіксатора, розташовану на передній панелі батареї. Витягніть батарею з гнізда. Щоб встановити акумулятор, вставте його в гніздо, а потім натисніть, доки не зафіксується фіксатор ручки.

Очищення фільтра та виїмкового бака
Від'єднайте контейнер для виїмки ґрунту від пилососа за допомогою затискача (мал. А, поз. 2). Зніміть фільтр. Випорожніть бункер для сміття та кошик для фільтра. Зніміть фільтр (рис. В) і ретельно очистіть кожну частину. Використовуйте стиснене повітря для очищення тканинного фільтра та сітчастої корзини. Якщо тканинний фільтр забруднився, його можна вимити в теплій воді з м'яким миючим засобом, прополоскати і залишити сохнути.

Обслуговування пристрою
Технічне обслуговування включає в себе обслуговування аксесуарів, наприклад, акумулятора та зарядного пристрою.

ПРИМІТКА Ніколи не виконуйте роботи з технічного обслуговування пристрою, підключеного до джерела живлення.

Це може призвести до серйозних травм або ураження електричним струмом. Перед виконанням технічного обслуговування вийміть акумуляторну батарею з гнізда.
Обслуговування приладу полягає в підтримці всіх його компонентів, необхідних для нормальної роботи, в належному робочому стані. Не використовуйте для чищення розчинники, оскільки це може призвести до непоправного пошкодження корпусу та інших пластикових компонентів.
Не чистіть акумулятор водою, оскільки це може спричинити внутрішнє коротке замикання, що призведе до незворотних пошкоджень.

10. Запасні частини та аксесуари

Рекомендовані аксесуари
Лінійка SAS+ALL може бути оснащена будь-яким акумулятором і зарядним пристроєм SAS+ALL.
Для придбання запасних частин та аксесуарів, будь ласка, звертайтеся до сервісного центру "Дедра-Ексім". Контактні дані вказані на сторінці 1 цього посібника. При замовленні запасних частин, будь ласка, вказуйте номер деталі на заводській табличці та номер деталі зі складального креслення. Протягом гарантійного терміну ремонт здійснюється згідно з правилами, зазначеними в гарантійному талоні. Будь ласка, передайте дефектний виріб для ремонту за місцем придбання (продавець зобов'язаний прийняти дефектний виріб), або надішліть його до Центрального сервісного центру "DEDRA - EXIM". Будь ласка, додайте гарантійний талон, виданий імпортером. Без цього документа ремонт буде розглядатися як післягарантійний. Після закінчення гарантійного терміну ремонт здійснюється Центральним сервісом. Несправний виріб необхідно надіслати до Центрального сервісного центру (витрати на пересилку несе користувач).

11. Самостійне усунення несправностей

ПРИМІТКА Перед усуненням несправностей відключіть прилад від мережі електроживлення.

ПРОБЛЕМА	ПРИЧИНА	РІШЕННЯ

Пилосос не працює	Несправний вимикач Розряджений акумулятор Неправильно встановлений акумулятор	Віддайте пристрій на технічне обслуговування Заряджайте акумулятор Виправити правильно
Пилосос не справляється з роботою	Розряджений акумулятор	Заряджайте акумулятор належним чином
Двигун перегрівається	Заблоковані вентиляційні отвори Перевищено допустимі робочі параметри	Очистіть отвори Вимкніть електроінструмент, відкладіть його до повного охолодження

12. Завершення обладнання, заключні зауваження

Комплект: 1. акумуляторний пилосос - 1 штука, 2. щілинна насадка - 1 штука, 3. кругла щітка - 1 штука, 4. плоска щітка - 1 штука, 5. подовжувач - 1 штука

13. Інформація для користувачів щодо утилізації електричного та електронного обладнання

(стосується домогосподарств)



Символ, зображений на виробах або супровідній документації, вказує на те, що несправне електричне або електронне обладнання не можна утилізувати разом з побутовими відходами. Якщо вам потрібно утилізувати, повторно використати або відновити компоненти, найкраще віднести їх до спеціалізованого пункту збору, де вони будуть прийняті безкоштовно. Інформацію про місцезнаходження пунктів збору відпрацьованого обладнання надають місцеві органи влади, наприклад, на їхніх веб-сайтах. Правильна утилізація пристрою, допомагає зберегти цінні ресурси та уникнути негативного впливу на здоров'я та навколишнє середовище внаслідок можливої присутності в обладнаннінебезпечних речовин: речовини, суміші та компоненти.
Неправильна утилізація відходів загрожує штрафними санкціями згідно з відповідними місцевими нормами.
Користувачі в країнах ЄС: Якщо вам потрібно утилізувати електричне або електронне обладнання, зверніться до найближчої точки продажу або до вашого постачальника, який надасть вам додаткову інформацію.
Утилізація в країнах за межами Європейського Союзу: Цей символ стосується лише країн Європейського Союзу. Якщо ви хочете утилізувати цей виріб, зверніться до місцевих органів влади або дилера для отримання інформації про правильний спосіб утилізації.

Гарантійний талон

за адресою

Акумуляторний пилосос

Номер за каталогом: DED7070 Номер партії: .....

(далі - Продукт)

Дата придбання Продукту: .....

Печатка продавця

Дата та підпис продавця: .....

Заява користувача:

Я підтверджую, що був проінформований про умови гарантії та наслідки недотримання інструкцій, викладених в інструкції з експлуатації та гарантійному талоні. Я ознайомлений з умовами цієї гарантії, що підтверджую своїм підписом:

....

Дата і місце Підпис Користувача

I. Відповідальність за якість продукції:

1. поручитель - Dedra Exim Sp. z o.o. з місцезнаходженням у м. Прушкув, адреса: ul. 3 Maja 8, 05-800 Pruszków, KRS 0000062517, Окружний суд столичного міста Варшави, ul. Окружний суд столичного міста Варшави у Варшаві, XIV Комерційний відділ Національного судового реєстру, NIP 527-020-49-33, статутний капітал: 100 980,00 злотих.
2. Відповідно до умов, зазначених у цьому гарантійному талоні, Гарант надає гарантію на Виріб, що надійшов з дистрибуції Гаранта.
3. Відповідальність за гарантією поширюється тільки на дефекти, що виникли з причин, пов'язаних з дефектом Продукту на момент його доставки Користувачеві.
4. За гарантією Користувач має право на безкоштовний ремонт Виробу, якщо дефект став очевидним протягом гарантійного терміну. Спосіб ремонту Виробу (метод ремонту) залежить від рішення Гаранта. Якщо Гарант визначить, що ремонт неможливий, він залишає за собою право замінити дефектний елемент або весь Продукт на бездефектний, зменшити ціну Продукту або відмовитися від договору.
5. по відношенню до Користувача, який не є споживачем у розумінні Закону від 23 квітня 1964р. Цивільного кодексу, відповідальність Гаранта за збитки, що виникли з цієї гарантії та/або у зв'язку з її укладенням та виконанням, незалежно від правового титулу, обмежується максимальним розміром вартості дефектного Продукту.

II. Гарантійний термін:

Елементи продукту	Тривалість гарантійного захисту
DED7070	36 місяців з дати придбання Продукту, як зазначено в цьому гарантійному талоні

III. Умови реалізації гарантії:

1. Пред'явлення Користувачем заповненого гарантійного талона на Виріб та обґрунтування Користувачем обставин придбання Виробу, наприклад, шляхом пред'явлення квитанції, рахунку-фактури тощо. Для ефективного розгляду рекламації рекомендується, щоб Користувач разом з Виробом надав для рекламації всі елементи, зазначені в розділі "Комплектація обладнання", що міститься в Посібнику користувача.
2. Дотримання Користувачем рекомендацій, викладених в Інструкції з експлуатації та Гарантійному талоні.
3. гарантія поширюється лише на територію Республіки Польща та ЄС.
4. гарантія не поширюється на дефекти Продукту, що виникли, зокрема, внаслідок:

a. Недотримання Користувачем умов, зазначених в Інструкції з експлуатації, зокрема щодо належної експлуатації, технічного обслуговування та очищення;
b. Використання Користувачем засобів для чищення або технічного обслуговування, що не відповідають Інструкції з експлуатації;
c. Неналежне зберігання та транспортування Продукту Користувачем;
d. Самовільне внесення Користувачем змін та/або модифікацій до Продукту, які не були узгоджені з Гарантом;
e. Використання Користувачем витратних матеріалів у Виробах, які не відповідають вимогам Інструкції з експлуатації.
f. Користувач, який не є споживачем у розумінні Закону від 23 квітня 1964р. Цивільного кодексу, втрачає гарантію на Продукт, в якому:
g. серійні номери, маркування дати та таблички з назвами були видалені, змінені або пошкоджені Користувачем;
h. пломби були пошкоджені Користувачем або мають сліди маніпуляцій з боку Користувача.

5. Увага! Роботи, пов'язані з повсякденною експлуатацією Виробу, що випливають, зокрема, з Інструкції з експлуатації, виконуються Користувачем власними силами та за власний рахунок.

IV. Порядок розгляду скарг:

Якщо Ви виявите несправність виробу, перш ніж пред'являти претензії, переконайтеся, що всі дії, зазначені в інструкції з експлуатації, були виконані правильно.
2. Рекомендується негайно подати рекламацію, бажано протягом 7 днів з моменту виявлення дефекту Продукту. Користувач, який не є споживачем у розумінні Закону від 23 квітня 1964р. Цивільного кодексу, втрачає права, передбачені цією гарантією, у разі неподання рекламації протягом 7 днів.
3. Рекламації можна подати, зокрема, в місці придбання Продукту, в гарантійному сервісі або в письмовій формі за адресою: Dedra Exim Sp. z o.o., ul. 3 Maja 8, 05-800 Pruszków.
4. Ви можете подати претензію, скориставшись формою, доступною на сайті www.dedra.pl. ("Форма претензії по гарантії").
5. Адреси гарантійних сервісів для окремих країн можна знайти на сайті www.dedra.pl. Якщо в даній країні немає гарантійного сервісу, гарантійні претензії слід надсилати на адресу: Dedra Exim Sp. z o.o. ul. 3 Maja 8, 05-800 Pruszków (Польща).
6. Задля безпеки Користувача забороняється використовувати несправний Продукт.
7. Увага! Використання несправного Виробу є небезпечним для здоров'я та життя Користувача.
8. виконання зобов'язань за гарантією відбувається протягом 14 робочих днів з дати доставки Користувачем товару, щодо якого надійшла рекламація.
9. Рекомендується очистити дефектний Виріб перед тим, як доставити його для рекламації. Рекомендується ретельно захистити заявлений Виріб від пошкоджень під час транспортування (рекомендується доставляти заявлений Виріб в оригінальній упаковці).
10. Гарантійний термін продовжується на час, протягом якого Користувач не міг використовувати Продукт, на який поширюється гарантія, через його дефект.

Гарантія не виключає, не обмежує і не призупиняє права Користувача

Відповідно до статті 13(1) та (2) Регламенту (ЄС) 2016/679 Європейського Парламенту та Ради від 27 квітня 2016 року про захист фізичних осіб у зв'язку з обробкою персональних даних і про вільний рух таких даних та про скасування Директиви 95/46/ЄС (далі: "RODO"), повідомляємо Вам наступне

1. Контролером ваших персональних даних, вказаних у формі, є компанія DEDRA-EXIM sp. z o.o., зареєстрована за адресою: вул. 3 Мая, 8, 05-800, Прушкув (далі: «Контролер»).
2. Ваші дані будуть оброблятися виключно з метою виконання гарантійної процедури для пристрою згідно з літ. b п. 1. ст. 6 Загального регламенту захисту даних (далі: «ЗРЗД») Надання даних є добровільним, але необхідним для виконання гарантійної процедури.
3. Ваші дані будуть оброблятися протягом періоду виконання гарантійної процедури та з метою архівування на випадок необхідності захисту від можливих претензій до Контролера, але не довше закінчення терміну позовної давності.

4. Ваші дані можуть бути розкриті тільки суб'єктам, які обробляють дані від імені Контролера, на підставі письмового договору про доручення на обробку персональних даних, що передбачає, зокрема, технічне обслуговування, хостинг або обслуговування веб-сайту, IT-сервіс, кур'єрську компанію. Постачальники Контролера зобов'язані забезпечувати безпеку даних і дотримуватися вимог чинного законодавства щодо захисту персональних даних і не можуть використовувати довірені їм персональні дані в цілях, відмінних від зазначених у договорі з Контролером.
5. Ваші персональні дані не будуть оброблятися автоматизовано, зокрема, не будуть профілюватися, а також не будуть передаватися у треті країни/міжнародні організації.
6. Ви маєте право на доступ до своїх персональних даних та право на їхнє виправлення, видалення, обмеження обробки, право на передачу даних, право на відмову від обробки, у будь-який момент;
7. З усіх питань, пов'язаних з обробкою Контролером ваших персональних даних, ви можете звернутися до Контролера за адресою e-mail: daneosobowe@dedra.pl.;
8. Ви маєте право подати скаргу до відповідного наглядового органу із захисту персональних даних;

Dedra Exim Sp. z o.o.
ul. 3 Maja 8, 05-800 Pruszków
Tel. +48 22 73 83 777, fax +48 22 73 83 779
www.dedra.pl, serwis@dedra.pl

Adnotacje o dokonanych naprawach / Annotations of repairs made / Záznamy o provedených opravách / Záznamy o vykonaných opravách / Pastabos apie atliktą remontą / Piezīmes par veikto remontu / Feljegyzések az elvégzett javításokról / Menţiuni cu privire la reparaţiile efectuate / Vermerke über ausgeführte reparaturen / Opombe o opravljenih popravilih / Bilješke o izvršenim popravcima/ Отбелязване на извършените ремонти / Відмітка про проведені ремонти

Data zgłoszenia do naprawy / Date of request for repair /Datum nahlášení k opravě / Dátum odovzdania do opravy / Atidavimo remontui data / Produkta nodošanas remontā datums / A javításra történő bejelentés dátuma / Data predării la reparaţie / Datum der Anmeldung zur Reparatur / Datum prijave za popravilo / Datum zahtjeva za popravak/ Дата на заявката за	Data wykonania naprawy / Date of repair / Datum provedení opravy / Dátum vykonania opravy / Remonto data / Remonta datums / A javítás dátuma / Data efectuării reparaţiei / Datum der Ausführung der Reparatur / Datum izvršitve popravila / Datum popravka/ Дата на ремонта/ Дата ремонту	Zakres naprawy, opis czynności naprawczych / Scope of repair, description of repair activities / Rozsah opravy, popis úkonů / Rozsah opravy, opis vykonaných opravných činností / Remonto apimtis, remonto darbų aprašymas / Remonta apjoms, remontdarbu apraksts / A javítás tartalma, a javítási műveletek leírása / Domeniul de reparaţie, descrierea operaţiilor de reparaţie / Umfang der Reparatur , Beschreibung der Tätigkeiten / Obseg popravila, opis izvršenih opravil v okviru popravila / Opseg popravka, opis popravka/ Обхват на ремонта, описание на ремонтните дейности / Обсяг ремонту, опис ремонтних робіт	Podpis wykonującego naprawę / Signature of the repairer / Podpis opraváře / Podpis osoby vykonávajúcej opravu / Remontą atliekančio asmens parašas / Remonta veicēja paraksts / A javítást végző aláírása / Semnătura persoanei care a efectuat reparaţia / Unterschrift der die Reparatur ausführenden Person / Podpis osebe, ki je izvršila popravilo / Potpis osobe koja izvodi popravak/ Подпис на лицето, което извършва ремонта / Підпис ремонтника