DED7066

Instrukcja ważna dla urządzeń wyprodukowanych po: / Instruction manual valid for devices manufactured after:/ Návod pro zařízení vyrobená po: / Návod pre obsluhu zariadení vyrobených po: / Instrukcija – įrenginiai, kurie buvo pagaminti nuo: / Lietošanas instrukcija ierīcēm izgatavotiem pēc: / Útmutató a után gyártott készülékekhez: / Manualul de utilizare pentru aparate fabricate după: / Bedienungsanleitung für Geräte, hergestellt wurden die nach dem: / Ръководство за употреба, валидно за устройства, произведени след: / Upute vrijede za uređaje proizvedene nakon: **01.09.2026**

PL **Strug akumulatorowy 18V**
Instrukcja obsługi z kartą gwarancyjną

EN **Cordless planer 18V**
Instruction manual with guarantee card

CZ **Akumulátorový hoblík 18V**
Návod k obsluze se záručním listem

SK **Akumulátorový hoblík 18 V**
Užívateľská príručka so záručným listom

LT **Akumuliatoriniai obliai 18V**
Naudojimo instrukcija su Garantiniu lapu

BG **Акумулаторно ренде 18V**
Инструкции за експлоатация с гаранционна карта

LV **Akumulatora darbināma rupjēvele 18V**
Lietošanas instrukcija ar garantijas talonu

SI **Akumulatorski skobeljnik**
Navodila za uporabo z garancijsko kartico

HU **Akkumulátoros gyalu 18V**
Használati Utasítás Garanciajeggyel

RO **Rindea cu acumulator 18V**
Instrucțiuni de utilizare și certificat de garanție

DE **Akku-Hobel 18V**
Bedienungsanleitung mit Garantiekarte

HR **Akumulatorska blanja 18V**
Upute za upotrebu s jamstvenim listom



PL Wszelkie prawa zastrzeżone. Niniejsze opracowanie jest chronione prawem autorskim. Kopiowanie lub rozpowszechnianie Instrukji Obsługi we fragmentach albo w całości bez zgody Dedra Exim zabronione Dedra Exim zastrzega sobie prawo do wprowadzania zmian konstrukcyjno-technicznych oraz kompletacyjnych bez uprzedniego powiadamiania. Zmiany te nie mogą stanowić podstawy do reklamowania produktu. Instrukcja obsługi dostępna na stronie www.dedra.pl

EN All rights reserved. This publication is protected by copyright. Copying or distribution of the User Manual in parts or in full without Dedra Exim's permission is prohibited Dedra Exim reserves the right to make design, technical and completion changes without prior notice. These changes may not constitute grounds for advertising the product. User manual available at www.dedra.pl

CZ Všechna práva vyhrazena. Toto zpracování je chráněno autorským právem. Kopírování nebo šíření Návodu k obsluze v částech nebo vcelku bez souhlasu společnosti Dedra Exim je zakázáno. Dedra Exim si vyhrazuje právo zavádět konstrukční a technické a komplementační změny bez dřívějšího oznámení. Tyto změny nemohou být základem pro reklamování výrobku. Návod k obsluze dostupný na stránkách www.dedra.pl

SK Všetky práva vyhradené. Tieto materiály sú chránené autorskými právami. Kopírovanie prípadne šírenie častí, prípadne celého návodu na obsluhu je bez súhlasu spoločnosti Dedra Exim zakázané. Dedra Exim si vyhradzuje právo na vykonávanie konštrukčno-technických zmien, a zmien doplnkového príslušenstva, bez predchádzajúceho upozornenia. Tieto zmeny nemôžu byť dôvodom na reklamáciu výrobku. Užívateľská príručka je dostupná na webovej stránke www.dedra.pl

LT Visos teisės saugomos. Šis kūrinys yra saugomas autorinių teisių įstatymų. Eksploatavimo instrukcijos arba jos fragmentų kopijavimas ir platinimas be „Dedra Exim“ sutikimo draudžiamas. „Dedra Exim“ pasilieka sau teisę įvesti konstrukcijos, techninius arba komplektacijos pokyčius be išankstinio įspėjimo. Šie pokyčiai negali būti skundo dėl produkto pagrindu. Naudojimo instrukcija yra prieinama svetainėje: www.dedra.pl

LV Visas tiesības pasargātas. Šis izdevums ir sargāts ar autortiesību. Lietošanas Instrukcijas kopēšana vai izplatīšana pilnīgi vai fragmentos bez Dedra Exim firmas piekrišanas ir aizliegta. Firma Dedra Exim atstāj sev tiesību veikt konstrukcijas-tehnikas izmaiņu, kā arī komplektācijas izmaiņu bez iepriekšēja paziņojuma. Šīs izmaiņas nevar būt par pamatu produkta reklamēšanai. Lietošanas instrukcija pieejama mājaslapā www.dedra.pl

HU Minden jog fenntartva. A jelen kiadvány szerzői jogokkal védve. A Használati Utasítás másolása vagy terjesztése egészében vagy részleteiben a Dedra Exim írásos engedélye nélkül tilos A Dedra Exim fenntartja magának a szerkezeti-műszaki, valamint komplettálási változtatások előzetes bejelentés nélküli bevezetésének jogát. Ezek a változások nem szolgálhatnak alapjául a termék reklamációjának. A használati utasítás a weboldalon elérhető www.dedra.pl.

RO Toate drepturile rezervate. Această redactare este protejată prin legea dreptului de autor. Este interzisă copierea, reproducerea în orice fel sau multiplicarea și distribuirea parțială sau în totalitate a Manualului de utilizare fără permisiunea firmei Dedra Exim Firma Dedra Exim își rezervă dreptul de a face modificări tehnice și constructive sau de completare a dispozitivului fără o notificare prealabilă. Aceste modificări nu pot constitui temei pentru reclamarea produsului. Instrucțiunea de deservire accesibilă pe pagina www.dedra.pl

DE Alle Rechte vorbehalten. Die vorliegende Bedienungsanleitung wird durch das Urheber-recht geschützt. Kein Teil dieser Bedienungs-anleitung darf ohne schriftliche Einwilligung von Dedra Exim vervielfältigt oder verbreitet werden.Dedra Exim behält sich das Recht vor, Konstruktions- und technische Änderungen sowie Änderungen in der Zusammensetzung vorzunehmen, ohne vorher darüber zu informieren. Diese Änderungen können kein Grund zur Reklamation des Produkts bilden. Die Bedienungsanleitung ist auf der Internetseite www.dedra.pl zugänglich.

BG Всички права запазени. Тази работа е защитена с авторски права. Копирането или разпространението на ръководството за потребителя на части или изцяло без разрешението на Dedra Exim е забранено Dedra Exim си запазва правото да прави промени в дизайна, техниката и окомплектовката без предварително уведомление. Тези промени не могат да бъдат основание за рекламиране на продукта. Ръководството за потребителя е достъпно на адрес www.dedra.pl

SI Vse pravice pridržane. To delo je zaščiteno z avtorskimi pravicami. Kopiranje ali razširjanje tega priročnika po delih ali v celoti brez dovoljenja družbe Dedra Exim je prepovedano Družba Dedra Exim si pridržuje pravico do oblikovnih, tehničnih in končnih sprememb brez predhodnega obvestila. Te spremembe ne morejo biti podlaga za oglaševanje izdelka. Uporabniški priročnik je na voljo na spletni strani www.dedra.pl.

HR Sva prava pridržana. Ova je studija zaštićena autorskim pravima. Zabranjeno je kopiranje ili distribucija korisničkog priručnika, djelomično ili u cijelosti, bez pristanka Dedra Exima. Dedra Exim zadržava pravo uvođenja konstrukcijskih, tehničkih i montažnih promjena bez prethodne najave. Ove izmjene ne mogu biti temelj za reklamiranje proizvoda. Korisnički priručnik dostupan na www.dedra.pl

Kontakt
Contact / Kontaktai / Kontakts / Elérhetőség / Contact / Kontakt / Свържете се с / Pišite na / Kontakt
Dedra Exim Sp. z o.o., ul. 3 Maja 8, 05-800 Pruszków
Tel. +48 22 73 83 777 wew. 129, 165, fax +48 22 73 83 779
serwis@dedra.com.pl www.dedra.pl

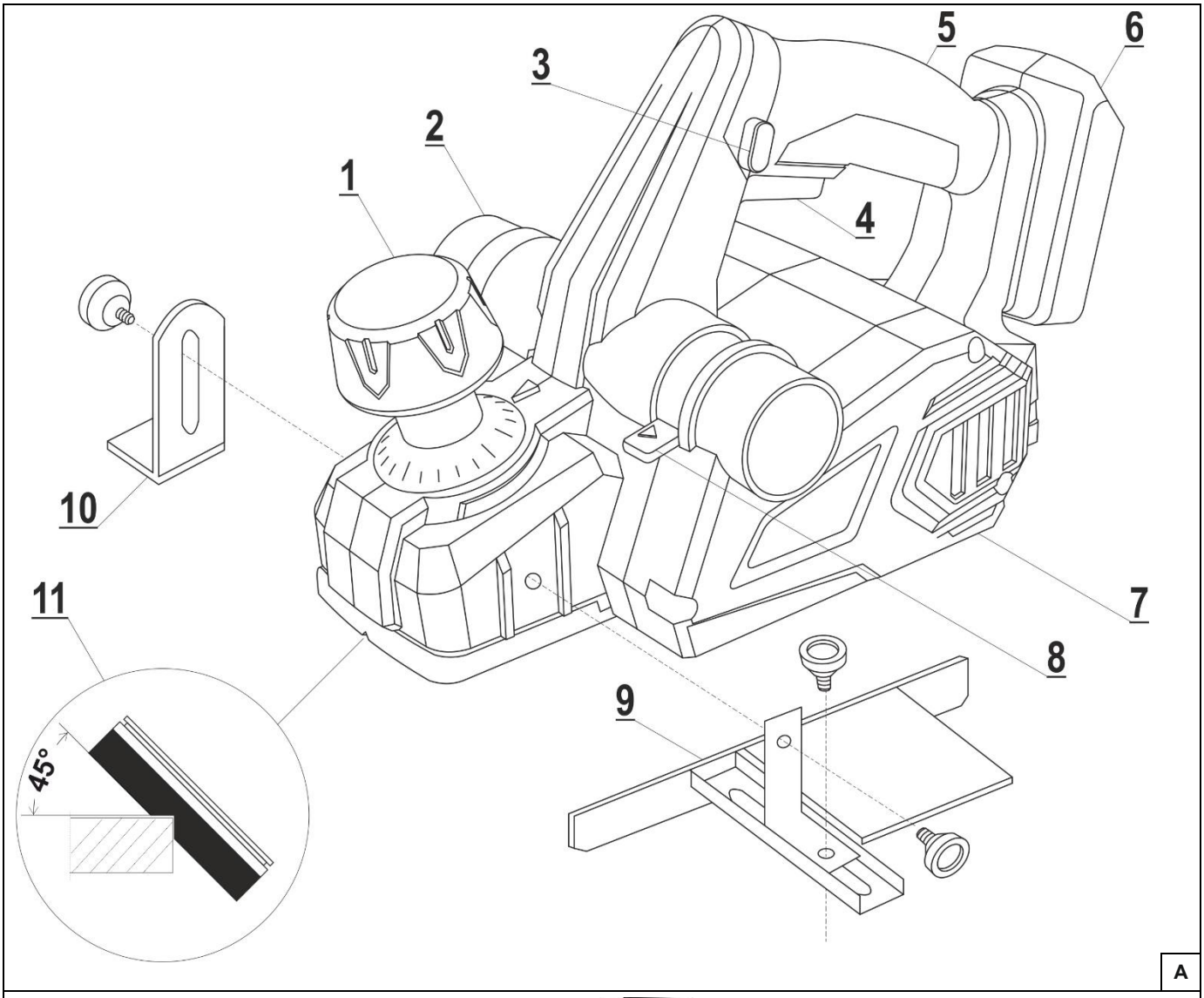

A

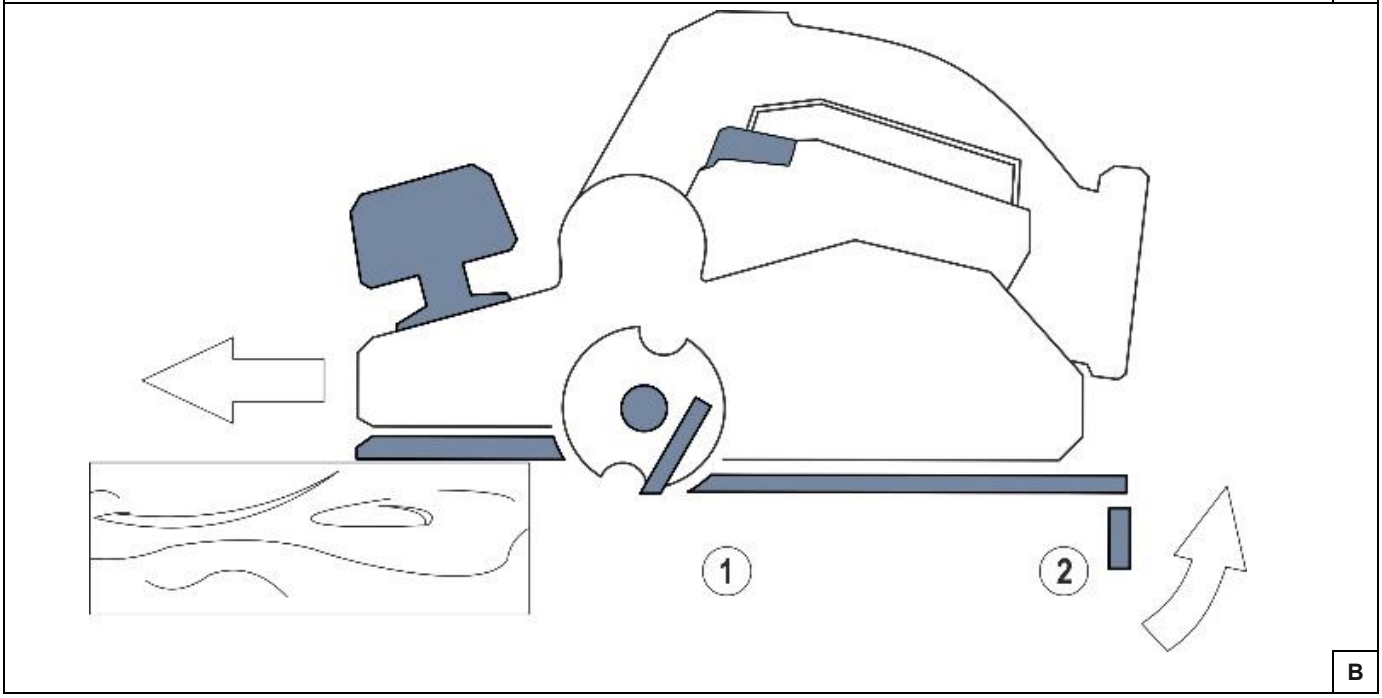

B

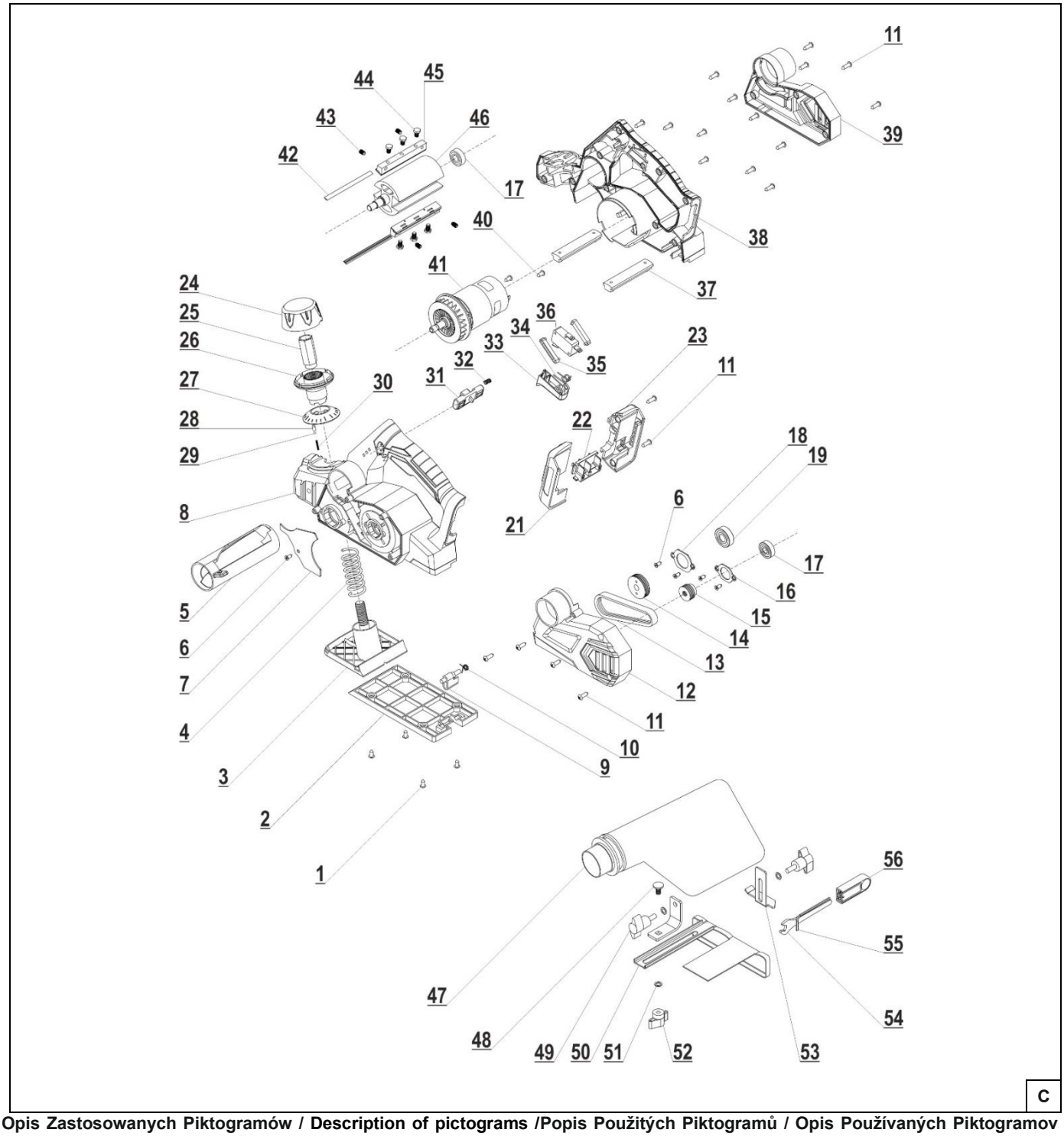

Opis Zastosowanych Piktogramów / Description of pictograms /Popis Použitých Piktogramů / Opis Používaných Piktogramov / Panaudotų Piktogramų Aprašymas / Lietoto Piktogrammu Apraksts / Az Alkalmazott Piktogramok Magyarázata / Pictogramelor / Gebot: Lesen Sie, Bitte, Die Bedienungsanleitung / Описание на използваните пиктограми /

	**Nakaz: przeczytaj instrukcję obsługi** / Warrant: read the instruction manual / Příkaz: přečtěte návod k obsluze / Príkaz: oboznámte sa s užívateľskou príručkou / Privaloma: perskaitykite aptarnavimo instrukciją / Norādījums: rūpīgi iepazīstieties ar lietotāja rokasgrāmatā sniegto informāciju / Utasítás: olvassa el az útmutatót / Obilgatoriu: citiți manualul de utilizare / Navodilo: preberite navodila za uporabo / Заповедта: прочетете ръководството за употреба / Заборона: прочитайте інструкцію з експлуатації / Obavezno: pročitajte korisnički priručnik
	**Nakaz: stosować okulary ochronne**/ Order: use safety goggles / příkaz: používejte ochranné brýle / príkaz: používajte ochranné okuliare / privaloma: naudoti apsauginius akinius / norādījums: nēsājiet aizsargacenes / utasítás: viseljen védőszemüveget / obligatoriu: folosiţi ochelari de protecţie / gebot: schutzbrille tragen / Задължително: Носете предпазни очила / Obavezno: nosite zaštitne naočale
	**Używać ochronników słuchu** / Use ear protection / používejte ochranu sluchu/ používajte chrániče sluchu/ privaloma: naudoti apsauginius akinius/ lietojiet dzirdes aizsardzības līdzekļus/ utasítás: használjon fülvédőt/ trebuie să folosi-ţi aparate pentru protecţia auzului/ Nosite ščitnike za ušesa / Носете защита на ушите / Носіть засоби захисту органів слуху / Obavezno: koristite zaštitu za sluh
	**Nakaz: stosować środki ochrony dróg oddechowych/** Warrant: use respiratory protection/ příkaz: používejte prostředky pro ochranu dýchacích cest/ príkaz: používajte ochranné prostriedky na ochranu dýchacích ciest/ privaloma: naudoti kvėpavimo takų apsaugos priemones/ pieprasījums: izmantot elpceļu attiecīgu aizsardzību/ utasítás: használjon légúti védelmi felszerelést/ obligatoriu: utilizaţi echipament de protecţie a căilor respiratorii/ / Obvezno: uporabljajte zaščito dihal/ Задължително: Използвайте дихателна защита / Obavezno: koristiti zaštitu dišnih putova
	**Ostrzeżenie: niebezpieczeństwo skaleczenia/** Warning: danger of injury/ upozornění: nebezpečí zranění / varovanie: riziko tržného a rezného úrazu / įspėjimas: susižalojimo pavojus / brīdinājums: iegriezuma risks / figyelmeztetés: sérülési veszély / avertisment; pericol de rănire / warnung: verletzungsgefahr / Opozorilo: nevarnost poškodb / Предупреждение: опасност от нараняване / Upozorenje: opasnost od ozljeda (posjekotina)

PL Spis treści

1. Zdjęcia i rysunki
2. Opis urządzenia
3. Przeznaczenie urządzenia
4. Ograniczenie użycia
5. Dane techniczne
6. Przygotowanie do pracy
7. Włączanie urządzenia
8. Użytkowanie urządzenia
9. Bieżące czynności obsługowe
10. Części zamienne i akcesoria
11. Samodzielne usuwanie usterek
12. Kompletacja urządzenia, uwagi końcowe
13. Informacja dla użytkowników o pozbywaniu się urządzeń elektrycznych i elektronicznych
14. Wykaz części do rysunku złożeniowego
15. Karta gwarancyjna

Ogólne warunki bezpieczeństwa zostały dołączone jako oddzielna broszura.
Deklaracja Zgodności WE dołączona jest do urządzenia jako oddzielny dokument.
W przypadku braku Deklaracji Zgodności WE prosimy o kontakt z Serwisem Dedra-Exim Sp. z o.o.

⚠UWAGA Podczas pracy urządzeniem zaleca się zawsze przestrzegać podstawowych zasad bezpieczeństwa pracy, w celu uniknięcia wybuchu pożaru, porażenia prądem elektrycznym lub obrażenia mechanicznego.

Przed przystąpieniem do eksploatacji urządzenia prosimy o zapoznanie się z treścią Instrukcji obsługi. Prosimy o zachowanie Instrukcji obsługi, instrukcji bezpieczeństwa pracy i deklaracji zgodności. Rygorystyczne przestrzeganie wskazówek i zaleceń zawartych w Instrukcji obsługi wpłynie na przedłużenie żywotności Państwa urządzenia.

⚠UWAGA Podczas pracy należy bezwzględnie przestrzegać wskazówek zawartych w instrukcji bezpieczeństwa pracy.

W razie przekazania urządzenia innej osobie, proszę wręczyć jej również instrukcję obsługi, instrukcje bezpieczeństwa pracy i deklarację zgodności. Firma Dedra-Exim nie odpowiada za wypadki powstałe w wyniku nieprzestrzegania wskazówek bezpieczeństwa pracy. Należy przeczytać uważnie wszystkie instrukcje bezpieczeństwa i instrukcję obsługi. Niestosowanie się do ostrzeżeń i instrukcji może skutkować porażeniem prądem, pożarem i/lub poważnymi obrażeniami.

⚠UWAGA Urządzenie z linii SAS+ALL zostało zaprojektowane do pracy tylko z ładowarkami i akumulatorami linii SAS+ALL.

Akumulator Li-Ion i ładowarka nie stanowią wyposażenia zakupionego urządzenia i należy nabyć je oddzielnie. Stosowanie akumulatorów i ładowarek innych niż dedykowanych do urządzenia spowoduje utratę praw gwarancyjnych

2. Opis urządzenia

Rys. A: 1. Rękojeść przednia/pokrętło regulacji głębokości strugania, 2. Króćce wylotowe urobku, 3. Blokada włącznika, 4. Włącznik, 5. Rękojeść główna, 6. Gniazdo akumulatora, 7. Odbojnik, 8. Przełącznik kierunku wyrzucania urobku, 9. Ogranicznik szerokości wręgowania, 10. Ogranicznik głębokośći wręgowania, 11. Schemat fazowania

3. Przeznaczenie urządzenia

Strug przeznaczony jest do zmniejszania grubości elementów drewnianych jak deski, kantówki itp. o maksymalnie 1,5 mm (jednorazowo). Urządzenie nadaje się do zastosowania z każdym rodzajem drewna, należy jednak pamiętać, aby z gatunkami twardszymi pracować odpowiednio wolniej. Urządzenie może służyć do strugania, wręgowania lub fazowania drewna.
Dopuszcza się wykorzystanie urządzenia w pracach remontowo-budowlanych, warsztatach naprawczych, w pracach amatorskich przy równoczesnym przestrzeganiu warunków użytkowania i dopuszczalnych warunków pracy, zawartych w instrukcji obsługi.

4. Ograniczenia użycia

Urządzenie może być użytkowane tylko zgodnie z zamieszczonymi poniżej “Dopuszczalnymi warunkami pracy”.
Samowolne zmiany w budowie mechanicznej i elektrycznej, wszelkie modyfikacje, czynności obsługowe nieopisane w Instrukcji Obsługi będą traktowane za bezprawne i powodują natychmiastową utratę Praw Gwarancyjnych, a deklaracja zgodności straci swoją ważność. Użytkowanie elektronarzędzia niezgodne z przeznaczeniem lub Instrukcją Obsługi spowoduje natychmiastową utratę Praw Gwarancyjnych.

Dopuszczalne warunki pracy

S1 praca ciągła

Stosować tylko wewnątrz pomieszczeń. Zakres temperatur ładowania akumulatorów 10 - 30°C. Nie wystawiać na temperaturę pow. 40°C.

5. Dane techniczne

Model urządzenia	DED7066
Napięcie pracy [V]	18V d.c.
Akumulator	Li-Ion
Prędkość obrotowa n_0 [min^{-1}]	16000
Szerokość strugania [mm]	82
Przybranie [mm]	1,5
Poziom drgań mierzony na rękojeści [m/s^2]	6,13
Niepewność pomiaru KD	1,5
Emisja hałasu:	
Poziom ciśnienia dźwięku LPA [dB(A)]	84
Poziom mocy dźwięku LWA [dB(A)]	95
Niepewność pomiarowa KLPA, KLWA [dB(A)]	3
Masa (bez akumulatora i ładowarki) [kg]	2,3

Informacja na temat drgań i hałasu.
Wartość łączona drgań a_h oraz niepewność pomiaru określono zgodnie z normą EN 62841-2-14 i podano w tabeli
Emisja hałasu została określona zgodnie z EN 62841-1, wartości podano powyżej w tabeli.

⚠UWAGA Hałas może spowodować uszkodzenie słuchu, podczas pracy zawsze należy używać środków ochrony słuchu!

Deklarowana wartość emisji drgań została zmierzona zgodnie ze standardową metodą badania i może być wykorzystana do porównania jednego urządzenia z drugim. Podany powyżej poziom emisji drgań może być również wykorzystywany do wstępnej oceny narażenia na drgania.
Poziom drgań podczas rzeczywistego użytkowania elektronarzędzia może się różnić od zadeklarowanych wartości w zależności od sposobu użycia narzędzi roboczych, w szczególności od rodzaju obrabianego przedmiotu oraz od konieczności określenia środków mających na celu ochronę operatora. Aby dokładnie oszacować narażenia w rzeczywistych warunkach użytkowania, należy wziąć pod uwagę wszystkie części cyklu operacyjnego, obejmujące także okresy, gdy urządzenie jest wyłączone lub gdy jest ono włączone, ale nie jest używane do pracy.

6. Przygotowanie do pracy

⚠UWAGA Wszystkie czynności obsługowe takie jak wymiana końcówki roboczej, należy wykonywać przy odłączonym zasilaniu.

⚠UWAGA Należy pamiętać aby dokładnie sprawdzić materiał obrabiany pod kątem obecności gwoździ, wkrętów, zszywek i innych twardych elementów, które podczas pracy strugiem mogły by uszkodzić nóż lub zostać porwane z powierzchni i być przyczyną uszkodzenia ciała, zniszczenia elementów urządzenia lub materiału obrabianego.

W celu przygotowania struga do pracy należy za pomocą pokrętła (Rys. A, 1) ustawić pożądaną głębokość strugania. Strug posiada regulację grubości skrawania (co 0,1 mm). Do ustawienia pożądanej głębokości służy pokrętło/rękojeść przednia (Rys. A, 1) i skala naniesiona na pierścień przy nim.
Strug wyposażony jest w worek na urobek. Worek można założyć z lewej bądź prawej strony struga, w zależności od charakteru wykonywanej pracy. W celu ustawienia kierunku wyrzutu wiórów należy ustawić w odpowiednim położeniu dźwignię zmiany kierunku wyrzuty urobku (rys. A, 8). W celu usuwania wiórów z materiału można podłącz odkurzacz przemysłowy. W tym celu na króciec struga należy nałożyć końcówkę rury odkurzacza. Końcówkę rury można założyć z lewej bądź prawej strony struga, w zależności od charakteru wykonywanej pracy. W celu ustawienia kierunku wyrzutu wiórów należy ustawić w odpowiednim położeniu dźwignię zmiany kierunku wyrzuty urobku (rys. A, 8). Włączyć odkurzacz, a następnie przystąpić do pracy strugiem.
Urządzenie zasilane jest z akumulatora o napięciu 18V. Naładowany akumulator wsuwamy w prowadnicę w rękojeści aż zadziała zatrzask uchwytu. Urządzenie jest gotowe do pracy.

7. Włączanie urządzenia

Aby rozpocząć pracę urządzeniem należy zwolnić blokadę (rys. A, 3) i wcisnąć przycisk uruchamiający (rys. A, 4).

⚠UWAGA Próby pracy bez obciążenia należy wykonywać tylko wtedy, kiedy elektronarzędzie jest skierowane w dół.

8. Użytkowanie urządzenia

Struganie na całej szerokości (rys. B)

Aby rozpocząć pracę urządzeniem należy (po wykonaniu czynnośc z punktu 6):
1. Przyłożyć przednią stopę równolegle do powierzchni drewnianej tak , aby nóż nie opierał się o materiał. W przypadku kontynuowania pracy oprzeć strug na stopce, na materiale przed miejscem, rozpoczęcia strugania.
2. Włączyć urządzenie. Poczekać do pełnego rozpędzenia się wałka nożowego. Zachowując równoległe położenie przesuwać strug po materiale do jego końca (dopóki nóż nie przestanie skrawać). W pierwszej fazie operacj dociskać mocnie przednią część struga, w drugiej - tylną. Po zakończeniu operacji delikatnie unieść strug
3. W przypadku kontynuowania pracy ostrożnie opuścić strug na materiał. Nóż nie powinien skrawać, dopóki tylna stopa nie oprze się na materiale. Jeśli tak się dzieje należy cofnąć urządzenie i spróbować ponownie.

Fazowanie (rys. A, 11)

W stopie strugu znajduje się rowek typu V, który umożliwia wykonanie faz na krawędziach obrabianego materiału. W celu wykonania fazy należy:
1. Głębokość strugania ustawić na 0
2. Ustawić strug tak, aby krawędź obrabanego materiału pokrywała się z rowkiem w stopie (rys. A, 11)
3. Włączyć urządzenie (zwrócić uwagę, aby noże nie stykały się z obrabianym materiałem)
4. Przesunąć strug tak, aby noże wykonały operację strugania na całej długości fazowanej krawędzi. W pierwszej fazie operacj dociskać mocniej przednią część struga, w drugiej - tylną.
5. Po zakończeniu operacji delikatnie unieść strug

Wręgowanie

Wręgowanie to wykonywanie wgłębień wzdłuż krawędzi obrabianego materiału. Za pomocą dołączonych do urządzenia ograniczników można przeprowadzić

wręgowanie w całym zakresie szerokości noża skrawającego do głębokości 8 mm (ograniczone konstrukcją urządzenia).
W celu wykonania operacji wręgowania nalezy:
1. Zamontować do struga ograniczniki (rys. A, 9, 10). Ogranicznik oznaczony jako 9 służy do ustalania głębokości wręgowania, natomiast ogranicznik 10 do ustalania szerokości wręgowania.
2. Odmierzyć pożądaną szerokość wręgowania na obrabianym materiale i zaznaczyć (np. Ołówkiem stolarskim)
3. Odsunąć ogranicznik 10 na taką samą dległość od krawędzi struga, jak szerokość wręgowania. W tym celu posłużyć się przymiarem (ogranicznik 10 nie ma dołączonej miarki)
4. Ogranicznik 9 ustawić na głębokość wręgowania (posłużyć się skalą na ograniczniku bądź przymiarem)
5. Ustawić wysunięcie noży pokrętłem (rys. A, 1); należy zwrócić uwagę na twardość drewna - dla drewna miękkiego ustawić większą wartość, dla twardego mniejszą, tak, aby nie obciążać nadmiernie urządzenia
6. Włączyć urządzenie; zwrócić uwagę, aby krawędź stopy naprzeciwko ogranicznika szerokości wręgowania pokrywała się z zaznaczoną na materiale linią wręgowania. Pracować zgodnie z zaleceniami dotyczącymi strugania na całej szerokości z tą róznicą, że listwę ogranicznika 2 oprzeć o krawędź obrabianego materiału i prowadzić wzdłuż krawędzi. W pierwszej fazie operacj dociskać mocniej przednią część struga, w drugiej - tylną. Po zakończeniu operacji delikatnie unieść strug
7. Powtarzać operację strugania aż do osiągnięcia głębokosci wręgu takiej, jaka została ustawiona na ograniczniku 9.

⚠UWAGA **Konstrukcja urządzenia pozwala na wręgowanie do głębokości 8 mm.**

9. Bieżące czynności obsługowe

⚠UWAGA **Wszystkie czynności obsługowe takie jak wymiana końcówki roboczej, należy wykonywać przy odłączonym zasilaniu.**

Przed każdym uruchomieniem:

- Sprawdzić czy otwory wentylacyjne silnika nie są zasłonięte lub zabrudzone. W razie konieczności odsłonić (np. sprężonym powietrzem) bądź oczyścić szmatką lekko zwilżoną wodą; nie dopuścić, aby woda dostała się do wnętrza urządzenia

Po każdym użyciu:

- Odłączyć od źródła zasilania aby uniknąć przypadkowego włączenia przez osoby postronne lub podczas przenoszenia.

Wymiana noża

- Odłączyć urządzenie od źródła zasilania i oczyścić je z urobku.
- Obrócić wałkiem nożowym do góry do momentu uzyskania dostępu do śrub
- Poluzować śruby znajdujące się w korpusie noża kluczem ampulowym 2,5
- Wkręcić śruby kluczem 8 mm w korpus noża, aż do poluzowania całego zestawu
- Schować osłonę, następnie wysunąć korpus noża z wałka nożowego
- Rozdzielić osłonę noża od korpusu noża, wyjąć zużyty nóż i wymienić na nowy (fazowana krawędź noża powinna znajdować się po zewnętrznej stronie względem wałka). W przypadku widocznego zabrudzenia urobkiem, osłonę oraz korpus wyczyścić.
- Włożyć kompletny korpus noża do wałka nożowego
- Pokrętło ustawić w pozycji „0”
- Wkręcić śruby do momentu aż nóż znajdzie się na równi z płaszczyzna stopy roboczej
- Wykręcić śruby z korpusu nożowego, aż do jego zablokowania z wałkiem nożowym
- Czynność tą powtórzyć dla wszystkich uszkodzonych noży.

Urządzenie przechowywać w miejscu niedostępnym dla dzieci, w miarę możliwości w oryginalnym opakowaniu.

10. Części zamienne i akcesoria

Zalecane akcesoria

Elektronarzędzie z linii SAS+ALL można wyposażyć w każdy akumulator i ładowarkę z linii SAS+ALL oraz każde narzędzie (końcówkę roboczą) z chwytem SDS Plus. Prosimy uprzejmie stosować się do zaleceń producenta końcówek roboczych.
W celu zakupu części zamiennych i akcesoriów należy skontaktować się z Serwisem Dedra-Exim. Dane kontaktowe znajdują się na stronie 1 instrukcji. Przy zamawianiu części zamiennych prosimy podać numer PARTII umieszczony na tabliczce znamionowej oraz numer części z rysunku złożeniowego. W okresie gwarancyjnym naprawy dokonywane są na zasadach podanych w Karcie Gwarancyjnej. Reklamowany produkt prosimy przekazać do naprawy w miejscu zakupu (sprzedawca zobowiązany jest przyjąć reklamowany produkt), lub przesłać do Serwisu Centralnego DEDRA - EXIM. Prosimy uprzejmie dołączyć kartę gwarancyjną wystawioną przez Importera. Bez tego dokumentu naprawa będzie traktowana jako pogwarancyjna. Po okresie gwarancyjnym naprawy wykonuje Serwis Centralny. Uszkodzony produkt należy przesłać do Serwisu (koszty wysyłki pokrywa użytkownik).

11. Samodzielne usuwanie usterek

⚠UWAGA **Przed przystąpieniem do samodzielnego usuwania usterek należy odłączyć urządzenie od źródła zasilania i upewnić się, że nie działa.**

PROBLEM	PRZYCZYNA	ROZWIĄZANIE
Urządzenie nie działa	Uszkodzony włącznik Rozładowany akumulator Źle zamontowany akumulator	Przekazać urządzenie do serwisu Naładować akumulator Zamocować poprawnie
Urządzenie rusza z trudem	Rozładowany akumulator Przekroczone dopuszczalne parametry pracy	Naładować prawidłowo akumulator Zmniejszyć obciążenie elektronarzędzia
Silnik przegrzewa się	Zapchane otwory wentylacyjne Przekroczone dopuszczalne parametry pracy Zbyt duży docisk narzędzia	Oczyścić otwory Wyłączyć elektronarzędzie, odłożyć pracę na czas całkowitego ostygnięcia urządzenia Zmniejszyć obciążenie elektronarzędzia
Niska wydajność pracy	Tępe noże	Wymienić noże na ostre

12. Kompletacja urządzenia,

Kompletacja: Strug – 1 szt. Klucz ampulowy – 1 szt. Klucz do odkręcania noża – 1 szt. Worek na urobek – 1 szt.

13. Informacja dla użytkowników o pozbywaniu się zużytych urządzeń elektrycznych i elektronicznych (dotyczy gospodarstw domowych)



Przedstawiony symbol umieszczony na produktach lub dołączonej do nich dokumentacji informuje, że niesprawnych urządzeń elektrycznych lub elektronicznych nie można wyrzucać razem z odpadami bytowymi. Prawidłowe postępowanie w razie konieczności utylizacji, powtórnego użycia lub odzysku podzespołów polega na przekazaniu urządzenia do wyspecjalizowanego punktu zbiórki, gdzie będzie przyjęte bezpłatnie. Informacji o lokalizacji miejsc zbiórki zużytego sprzętu udzielają władze lokalne np. na swoich stronach internetowych.
Prawidłowa utylizacja urządzenia umożliwia zachowanie cennych zasobów i uniknięcie negatywnego wpływu na zdrowie i środowisko, wynikające z możliwości obecności w sprzęcie niebezpiecznych: substancji, mieszanin oraz części składowych.
Nieprawidłowa utylizacja odpadów zagrożona jest karami przewidzianymi w odpowiednich przepisach lokalnych.
Użytkownicy w krajach Unii Europejskiej: W razie konieczności pozbycia się urządzeń elektrycznych lub elektronicznych, prosimy skontaktować się z najbliższym punktem sprzedaży lub z dostawcą, którzy udzielą dodatkowych informacji.
Pozbywanie się odpadów w krajach poza Unią Europejską: Taki symbol dotyczy tylko krajów Unii Europejskiej. W razie potrzeby pozbycia się niniejszego produktu prosimy skontaktować się z lokalnymi władzami lub ze sprzedawcą celem uzyskania informacji o prawidłowym sposobie postępowania.

14. Wykaz części do rysunku złożeniowego

LP	Nazwa części	LP	Nazwa części
1	Śruba ST4.2x12	29	Kulka stalowa φ2.5
2	Stopa robocza część tylna	30	Sprężyna
3	Stopa robocza część przednia	31	Przcisk blokady włącznika
4	Sprężyna	32	Sprężyna
5	Kanał wylotowy urobku	33	Przycisk włącznika
6	Śruba ST4.2x12	34	Sprężyna
7	Osłona przeciwpyłowa	35	Podstawa włącznika
8	Obudowa część lewa	36	Włącznik
9	Mocowanie stopy roboczej	37	Mocowanie stopy roboczej
10	Sprężyna	38	Obudowa część prawa
11	Śruba ST4.2x14	39	Obudowa górna
12	Osłona paska napędowego	40	Śruba ST4.2x10
13	Pasek napędowy	41	Silnik
14	Koło pasowe duże	42	Ostrze
15	Koło pasowe małe	43	Śruba M5x10
16	Oslona łożyska wirnika	44	Śruba M5x8
17	Łożysko 608	45	Uchwyt noża
18	Osłona łożyska wałka nożowego	46	Wał nożowy
19	Łożysko 608	47	Zbiornik na urobek
20		48	Śruba podsadzona M6x12
21	Obudowa gniazda akumulatora część lewa	49	Nakrętka motylkowa
22	Wkładka	50	Prowadnica
23	Obudowa gniazda akumulatora część prawa	51	Podkładka Ø6
24	Obudowa pokrętła	52	Nakrętka motylkowa
25	Podkładka	53	Prowadnica ogranicznika głębokości
26	Uchwyt pokrętła	54	Klucz
27	Skala	55	Klucz sześciokątny
28	Tuleja	56	Obudowa kluczy

Karta gwarancyjna

na

Strug akumulatorowy

Nr katalogowy: DED7066 nr partii: .....

(zwane dalej Produktem)

Data zakupu Produktu: .....

Pieczęć sprzedawcy

Data i podpis sprzedawcy: .....

Oświadczenie Użytkownika:

Potwierdzam, że zostałem poinformowany o warunkach gwarancji oraz skutkach nieprzestrzegania wytycznych zawartych w Instrukcji obsługi i karcie gwarancyjnej. Warunki niniejszej gwarancji są mi znane, co potwierdzam własnoręcznym podpisem:

....

Data i miejsce Podpis Użytkownika

I. Odpowiedzialność za Produkt:

1. Gwarant – Dedra Exim Sp. z o.o. z siedzibą w Pruszkowie, adres: ul. 3 Maja 8, 05-800 Pruszków, KRS 0000062517, Sąd Rejonowy dla m.st. Warszawy w Warszawie, XIV Wydział Gospodarczy Krajowego Rejestru Sądowego, NIP 527-020-49-33, kapitał zakładowy: 100 980.00 zł.
2. Na warunkach określonych w niniejszej karcie gwarancyjnej Gwarant udziela gwarancji na Produkt, pochodzący z dystrybucji Gwaranta.
3. Odpowiedzialność z tytułu gwarancji obejmuje tylko wady powstałe z przyczyn tkwiących w Produkcie w momencie jego wydania Użytkownikowi.
4. Z tytułu gwarancji Użytkownik, uzyskuje prawo do bezpłatnej naprawy Produktu, o ile wada ujawniła się w okresie gwarancji. Sposób naprawy Produktu (metoda wykonania naprawy) zależy od decyzji Gwaranta. W przypadku stwierdzenia przez Gwaranta braku możliwości naprawy Gwarant zastrzega sobie prawo wymiany wadliwego elementu albo całego Produktu na wolny od wad, obniżenia ceny Produktu lub odstąpienia od umowy.
5. W stosunku do Użytkownika, który nie jest konsumentem w rozumieniu ustawy z dnia 23 kwietnia 1964r. Kodeks cywilny, odpowiedzialność odszkodowawcza Gwaranta za szkody wynikające z niniejszej gwarancji i/lub w związku z jej zawarciem i wykonywaniem, bez względu na tytuł prawny, jest ograniczona maksymalnie do wysokości wartości wadliwego Produktu.

II. Okres gwarancji:

Elementy Produktu	Czas trwania ochrony gwarancyjnej
Strug akumulatorowy	36 miesiące, licząc od daty zakupu Produktu uwidocznionej w niniejszej Karcie Gwarancyjnej
Noże, klucze, worek na urobek	Nie objęte gwarancją

III. Warunki skorzystania z gwarancji:

1. Przedstawienie przez Użytkownika wypełnionej karty gwarancyjnej Produktu oraz uprawdopodobnienie przez Użytkownika okoliczności zakupu Produktu, np. poprzez przedstawienie paragonu, faktury, itd. W celu sprawnego przeprowadzenia reklamacji zaleca się aby Użytkownik przekazał wraz z Produktem do reklamacji wszystkie elementy określone w „Kompletacji urządzenia" zawartej w Instrukcji obsługi.
2. Stosowanie się przez Użytkownika do zaleceń zawartych w Instrukcji obsługi i karcie gwarancyjnej.
3. Gwarancja obejmuje tylko obszar Rzeczypospolitej Polskiej i UE.
4. Gwarancja nie obejmuje wad Produktu powstałych w szczególności na skutek:
a. Nieprzestrzegania przez Użytkownika warunków określonych w Instrukcji obsługi, w szczególności w zakresie prawidłowej eksploatacji, konserwacji i czyszczenia;
b. Zastosowania przez Użytkownika środków czyszczących lub konserwujących niezgodnych z Instrukcją obsługi;
c. Nieodpowiedniego przechowywania i transportu Produktu przez Użytkownika;
d. Samowolnych zmian i/lub przeróbek Produktu przez Użytkownika, które nie były uzgadniane z Gwarantem;
e. Zastosowania przez Użytkownika w Produkcie materiałów eksploatacyjnych niezgodnych z Instrukcją obsługi.
f. Użytkownik, który nie jest konsumentem w rozumieniu ustawy z dnia 23 kwietnia 1964r. Kodeks cywilny, traci gwarancję na Produkt, w którym:
g. numery seryjne, oznaczenia dat i tabliczki znamionowe zostały usunięte, zmienione lub uszkodzone przez Użytkownika;
h. plomby zostały uszkodzone przez Użytkownika lub noszą ślady manipulacji Użytkownika.
5. Uwaga! Czynności związane z codzienną obsługą Produktu, wynikające m.in. z Instrukcji obsługi Użytkownik wykonuje we własnym zakresie i na swój koszt.

IV. Procedura reklamacyjna:

1. W przypadku stwierdzenia nieprawidłowej pracy Produktu, przed dokonaniem zgłoszenia reklamacyjnego należy upewnić się czy wszystkie czynności określone w szczególności w Instrukcji obsługi zostały wykonane w sposób prawidłowy.
2. Zgłoszenie reklamacji zaleca się dokonać niezwłocznie, najlepiej w terminie 7 dni od daty zauważenia wady Produktu. Użytkownik, który nie jest konsumentem w rozumieniu ustawy z dnia 23 kwietnia 1964r. Kodeks cywilny traci uprawienia wynikające z niniejszej gwarancji w przypadku niezgłoszenia reklamacji w terminie 7 dni.
3. Zgłoszenie reklamacji można dokonać m.in. w punkcie zakupu Produktu, w serwisie gwarancyjnym lub pisemnie na adres: Dedra Exim Sp. z o.o., ul. 3 Maja 8, 05-800 Pruszków.
4. Użytkownik może złożyć reklamację przy wykorzystaniu formularza dostępnego na stronie internetowej www.dedra.pl. („Formularz zgłoszenia reklamacji z tytułu gwarancji").
5. Adresy serwisów gwarancyjnych dla poszczególnych krajów dostępne są na stronie www.dedra.pl. W przypadku braku serwisu gwarancyjnego dla danego kraju zgłoszenia reklamacyjne z tytułu gwarancji zaleca się kierować na adres: Dedra Exim Sp. z o.o. ul. 3 Maja 8, 05-800 Pruszków (Polska).
6. Mając na uwadze bezpieczeństwo Użytkownika zakazuje się korzystania z wadliwego Produktu.
7. Uwaga! Korzystanie z wadliwego Produktu jest niebezpieczne dla zdrowia i życia Użytkownika.
8. Wykonanie obowiązków wynikających z gwarancji nastąpi w terminie 14 dni roboczych, licząc od dnia dostarczenia reklamowanego Produktu przez Użytkownika.
9. Przed dostarczeniem wadliwego Produktu do reklamacji zaleca się jego oczyszczenie. Reklamowany Produkt zaleca się dokładnie zabezpieczyć przed uszkodzeniami w transporcie (zaleca się dostarczyć reklamowany Produkt w oryginalnym opakowaniu).
10. Okres gwarancji ulega przedłużeniu o czas, w ciągu którego wskutek wady Produktu objętego gwarancją Użytkownik nie mógł z niego korzystać.
Gwarancja nie wyłącza, nie ogranicza, ani nie zawiesza uprawnień Użytkownika wynikających z przepisów o rękojmi za wady rzeczy sprzedanej.

Zgodnie z art. 13 ust. 1 i ust. 2 rozporządzenia Parlamentu Europejskiego i Rady (UE) 2016/679 z dnia 27 kwietnia 2016 r. w sprawie ochrony osób fizycznych w związku z przetwarzaniem danych osobowych i w sprawie swobodnego przepływu takich danych oraz uchylenia dyrektywy 95/46/WE (dalej: „RODO") informujemy

1. Administratorem Twoich danych osobowych podanych w formularzu jest DEDRA-EXIM sp. z o.o. z siedzibą w Pruszkowie , ul. 3 Maja 8, 05-800 Pruszków (dalej: „Administrator").
2. Twoje dane będą przetwarzane wyłącznie w celu przeprowadzenia procedury gwarancyjnej urządzenia zgodnie art. 6 ust. 1 lit. b ogólnego rozporządzenie o ochronie danych (dalej: „RODO") Podanie danych jest dobrowolne, ale konieczne do przeprowadzenia procedury gwarancyjnej.
3. Twoje dane będą przetwarzane przez okres rozpatrywania przeprowadzenia procedury gwarancyjnej oraz w celach archiwizacyjnych w razie konieczności obrony przed ewentualnymi roszczeniami wobec Administratora nie dłużej niż do momentu ich przedawnienia.
4. Twoje dane mogą być ujawniane wyłącznie podmiotom przetwarzającym dane na rzecz administratora na podstawie pisemnej umowy powierzenia przetwarzania danych osobowych świadczącym m.in. usługi serwisu technicznego, hostingu lub obsługi strony internetowej, obsługi IT, firmie kurierskiej. Dostawcy Administratora zobowiązani są do zapewnienia zabezpieczenia danych i spełnienia wymogów obowiązującego prawa związanego z ochroną danych osobowych i nie mogą wykorzystywać powierzonych danych osobowych do innych celów niż te, które są określone w umowie z Administratorem.
5. Twoje dane nie będą przetwarzane w sposób zautomatyzowany w tym również w formie profilowania oraz nie będą przekazywane do państwa trzeciego/organizacji międzynarodowej.
6. Posiadasz prawo dostępu do treści swoich danych oraz prawo ich sprostowania, usunięcia, ograniczenia przetwarzania, prawo do przenoszenia danych, prawo wniesienia sprzeciwu, w dowolnym momencie.
7. We wszelkich sprawach związanych z przetwarzaniem Twoich danych osobowych przez Administratora możesz skontaktować się pod adresem e-mail: daneosobowe@dedra.pl;
8. Masz prawo wniesienia skargi do wniesienia skargi do organu właściwego do spraw ochrony danych osobowych;

EN Table of contents

1. Photos and drawings
2. Description of the device
3. Purpose of the device
4. Restriction of use
5. Technical data
6. Preparation for work
7. Turning on the device
8. Use of the device
9. Ongoing maintenance
10. Spare parts and accessories
11. Troubleshooting on its own
12. Completion of the device, concluding remarks
13. Information for users on disposal of electrical and electronic equipment
14. Warranty card

General safety conditions are included as a separate brochure.
The EC Declaration of Conformity is attached to the device as a separate document. In case of lack of EC Declaration of Conformity, please contact Dedra-Exim Sp. z o.o. Service.

⚠ WARNING When working with the device, it is always recommended to follow the basic rules of occupational safety, in order to avoid the outbreak of fire, electric shock or mechanical injury.

Before operating the equipment, please read the contents of the Operation Manual. Please keep the Operation Manual, the operating safety instructions and the declaration of conformity. Strict adherence to the instructions and recommendations in the Operation Manual will prolong the life of your device.

⚠ WARNING When working, it is imperative to follow the instructions in the safety manual.

If you pass the device to another person, please also give him/her the operating instructions, work safety instructions and declaration of conformity. Dedra-Exim is not responsible for accidents caused by failure to follow the safety instructions for operation. Read all safety instructions and the operating instructions carefully. Failure to follow warnings and instructions may result in electric shock, fire and/or serious injury.

⚠ WARNING The SAS+ALL line device is designed to work only with SAS+ALL line chargers and batteries.

The Li-Ion battery and charger are not included with the purchased device and must be purchased separately. Use of batteries and chargers other than those dedicated to the device will void warranty rights

2. Description of the device

Fig. A: 1) Front handle/planing depth adjustment knob, 2) Excavation spigots, 3) Switch lock, 4) Switch, 5) Main handle, 6) Battery socket, 7) Bumper, 8) Excavation ejection direction switch, 9) Chamfer width stop, 10) Chamfer depth stop, 11) Chamfer diagram

3. Purpose of the device

The planer is designed to reduce the thickness of wooden elements such as boards, squared timbers, etc. by up to 1.5 mm (at a time). The device is suitable for use with any type of wood, but be sure to work with harder species at a correspondingly slower rate. The device can be used for planing, rebating or chamfering wood.
It is permissible to use the device in repair and construction work, repair workshops, in amateur work, while observing the conditions of use and permissible working conditions contained in the instruction manual.

4. Restrictions on use

The device may only be used in accordance with the "Permissible operating conditions" below.
Unauthorized changes to the mechanical and electrical construction, any modifications, maintenance activities not described in the Operating Manual will be considered illegal and cause immediate loss of Warranty Rights, and the Declaration of Conformity will lose its validity. Use of the power tool not in accordance with the intended use or the Operating Instructions will result in immediate loss of Warranty Rights.

Acceptable working conditions

S1 continuous operation

Use only indoors. Battery charging temperature range 10 - 30°C. Do not expose to temperatures above 40°C.

5. Technical data

Device model	DED7066
Operating voltage [V].	18V d.c.
Battery	Li-Ion
Speed n_0 [min^{-1}].	16000
Planing width [mm]	82
Adherence [mm].	1,5
Vibration level measured at the handle [m/s^2].	6,13
KD measurement uncertainty	1,5
Noise emissions:	
LPA sound pressure level [dB(A)].	84
LWA sound power level [dB(A)].	95
Measurement uncertainty KLPA, KLWA [dB(A)].	3
Weight (without battery and charger) [kg].	2,3

Information on vibration and noise.
The combined value of vibration a_h and the measurement uncertainty were determined in accordance with EN 62841-2-14 and are given in the table
Noise emissions were determined in accordance with EN 62841-1, the values are given above in the table.

WARNING **Noise can cause hearing damage, always use hearing protection when working!**

The declared vibration emission value has been measured according to a standard test method and can be used to compare one device with another. The vibration emission level stated above can also be used for preliminary assessment of vibration exposure.
The level of vibration during actual use of the power tool may differ from the declared values depending on how the work tools are used, particularly the type of workpiece being worked on, and the need to determine measures to protect the operator. In order to accurately estimate exposures under actual operating conditions, all parts of the operating cycle must be taken into account, including periods when the device is turned off or when it is turned on but not used for work.

6. Preparation for work

WARNING **All maintenance activities, such as changing the working tip, should be carried out with the power supply disconnected.**

WARNING **Be sure to carefully inspect the workpiece material for the presence of nails, screws, staples and other hard parts that could damage the blade or be torn from the surface during planer operation and cause injury, damage to the machine components or the workpiece material.**

To prepare the planer for work, use the knob (Fig. A, 1) to set the desired planing depth. The planer has an adjustable cutting thickness (in 0.1 mm increments). To set the desired depth, use the knob/front handle (Fig. A, 1) and the scale marked on the ring next to it.
The planer is equipped with a spoil bag. The bag can be placed on the left or right side of the planer, depending on the nature of the work to be performed. To set the direction of chip ejection, set the lever for changing the direction of chip ejection in the appropriate position (Fig. A, 8). To remove chips from the material, you can connect an industrial vacuum cleaner. To do this, put the end of the vacuum cleaner pipe on the spigot of the planer. The pipe tip can be put on the left or right side of the planer, depending on the nature of the work to be performed. To set the direction of chip ejection, set the lever for changing the direction of chip ejection in the appropriate position (Fig. A, 8). Turn on the vacuum cleaner, and then proceed to work with the planer.
The device is powered by an 18V rechargeable battery. The charged battery slides into the guide in the handle until the handle latch engages. The device is ready to work.

7. Turning on the device

To start the device, release the lock (Figure A, 3) and press the start button (Figure A, 4).

WARNING **Perform no-load operation tests only when the power tool is facing downward.**

8. Use of the device

Full-width planing (Figure B)

In order to start working with the device, you need to (after performing the steps in step 6):
1. Put the front foot parallel to the wooden surface so that the knife does not rest on the material. If continuing to work, rest the planer on the foot, on the material in front of the place, start planing.
2. Turn on the device. Wait for the knife shaft to fully accelerate. Maintaining a parallel position, move the planer along the material to its end (until the knife stops scraping). In the first phase of the operation press firmly on the front part of the planer, in the second - on the rear part. After completing the operation, gently lift the planer.
3. If continuing to work, carefully lower the planer onto the material. The knife should not cut until the rear foot rests on the material. If this happens, reverse the device and try again.

Chamfering (Fig. A, 11)

There is a V-groove in the foot of the planer to make chamfers on the edges of the workpiece. In order to make a chamfer it is necessary to:
1. set the planing depth to 0
2. position the planer so that the edge of the workpiece coincides with the groove in the foot (Fig. A, 11)
3. turn on the device (make sure that the knives are not in contact with the workpiece)
3. move the planer so that the knives perform the planing operation along the entire length of the chamfered edge. In the first phase of the operation, press harder on the front part of the planer, in the second phase - on the rear part.
4. when the operation is completed, gently lift the planer

Framing

Deburring is the making of indentations along the edges of the workpiece. Using the stops supplied with the device, rebating can be carried out over the entire width range of the cutting knife up to a depth of 8 mm (limited by the design of the device). In order to perform rebasing operations, you need to:
1. Mount the stops to the planer (Fig. A, 9, 10). The stop marked 9 is used to set the rebating depth, while the stop 10 is used to set the rebating width.
2. Measure the desired rebate width on the workpiece and mark (e.g., with a carpenter's pencil)
3. Move the stop 10 to the same distance from the edge of the planer as the width of the rebate. To do this, use a tape measure (stop 10 does not have a tape measure attached)
4. Set the stop 9 to the rebate depth (use the scale on the stop or the gauge)
5. Adjust the extension of the knives with the knob (Fig. A, 1); pay attention to the hardness of the wood - for soft wood set a higher value, for hard wood set a lower value, so as not to overload the device
6. Turn on the machine; make sure that the edge of the foot opposite the rebating width stop coincides with the rebating line marked on the material. Work according to the recommendations for full-width planing with the difference that the stop bar 2 rest against the edge of the workpiece and guide along the edge. Press harder on the front part of the planer in the first phase of the operation, and the rear part in the second phase. After completing the operation, gently lift the planer
7. Repeat the planing operation until the rebate depth is as set on the stop 9.

WARNING **The design of the device allows rebating to a depth of 8 mm.**

9. Ongoing maintenance

WARNING **All maintenance activities, such as changing the working tip, should be performed with the power supply disconnected.**

Before each startup:

- Check that the motor vents are not obstructed or dirty. If necessary, uncover (e.g. with compressed air) or clean with a cloth slightly dampened with water; do not allow water to get inside the unit

After each use:

- Disconnect from the power source to avoid accidental activation by bystanders or when moving.

Knife replacement

- Disconnect the device from the power source and clean it from the spoil.
- Rotate the knife shaft upward until the screws are accessible
- Loosen the screws located in the body of the knife with a 2.5 ampoule wrench
- Screw the screws with an 8 mm wrench into the body of the knife until the whole set is loose
- Retract the guard, then slide the knife body out of the knife shaft
- Separate the knife guard from the knife body, remove the worn knife and replace it with a new one (the beveled edge of the knife should be on the outer side relative to the shaft). Clean the sheath and body if visibly soiled with excavated material.
- Insert the complete knife body into the knife shaft
- Set the knob to the "0" position
- Screw in the screws until the knife is flush with the plane of the working foot
- Remove the screws from the knife body until it locks with the knife shaft
- Repeat this operation for all damaged knives.

Keep the device out of the reach of children, if possible in the original packaging.

10. Spare parts and accessories

Recommended accessories

The power tool of the SAS+ALL line can be equipped with any battery and charger of the SAS+ALL line and any tool (work bit) with SDS Plus shank. Please kindly follow the recommendations of the work bit manufacturer.
To purchase spare parts and accessories, contact Dedra-Exim Service. Contact information can be found on page 1 of the manual. When ordering spare parts, please specify the PART number located on the nameplate and the part number from the assembly drawing. During the warranty period, repairs are carried out according to the terms of the Warranty Card. Please hand over the advertised product for repair at the place of purchase (the seller is obliged to accept the advertised product), or send it to DEDRA - EXIM Central Service. Please kindly enclose the warranty card issued by the Importer. Without this document, the repair will be treated as post-warranty. After the warranty period, repairs are performed by the Central Service. The damaged product should be sent to the Service (shipping costs are covered by the user).

11. Troubleshooting on its own

WARNING **Unplug the device from the power source and make sure it is not working before troubleshooting it yourself.**

PROBLEM	CAUSE	SOLUTION
The device is not working	Defective switch Discharged battery Badly installed battery	Take the device to a service center Charge the battery Fix correctly
The device starts with difficulty	Discharged battery Operating parameters exceeded	Charge the battery properly Reduce the load on the power tool
The engine is overheating	Clogged vents Operating parameters exceeded Too much tool pressure	Clean the holes Turn off the power tool, postpone work until the device has cooled down completely Reduce the load on the power tool
Low productivity	Blunt knives	Replace knives with sharp ones

12. Device completion,

Completion: planer - 1 pc. Ampoule wrench - 1 pc. Wrench for unscrewing the blade - 1 pc. Bag for excavated material - 1 pc.

13. Information for users on disposal waste electrical and electronic equipment (applies to households)



The symbol shown on the products or accompanying documentation informs that faulty electrical or electronic equipment must not be disposed of with household waste. The correct course of action when disposal, reuse or recovery of components is to take the device to a specialized collection point, where it will be accepted free of charge. Information on the location of collection sites for waste equipment is provided by local authorities, e.g. on their websites.

Proper disposal of the device allows you to conserve valuable resources and avoid negative health and environmental impacts resulting from the possibility of hazardous: substances, mixtures and components in the equipment.

Improper disposal of waste is subject to penalties under relevant local regulations.

Users in European Union countries: If you need to dispose of electrical or electronic equipment, please contact your nearest retailer or supplier, who will provide additional information.

Disposal of waste in countries outside the European Union: This symbol applies only to countries within the European Union. If you need to dispose of this product, please contact your local authorities or your dealer for proper disposal.

Warranty card

at

Cordless planer

Part No.: DED7066 Lot No.: .....

(hereinafter referred to as the Product)

Product Purchase Date: .....

Dealer stamp

Date and signature of vendor: .....

User Statement:

I confirm that I have been informed of the terms of the warranty and the consequences of failure to comply with the guidelines contained in the Owner's Manual and the warranty card. The terms of this warranty are known to me, which I confirm with my signature:

....

Date and place Signature of the User

I. Product Liability:

1. Guarantor - Dedra Exim Sp. z o.o. with its registered office in Pruszkow, address: ul. 3 Maja 8, 05-800 Pruszków, KRS 0000062517, District Court for the City of Warsaw in Warsaw, XIV Economic Department of the National Court Register, NIP 527-020-49-33, share capital: PLN 100,980.00.
2. Under the terms of this warranty card, the Guarantor guarantees the Product, originating from the Guarantor's distribution.
3. Liability under the warranty shall cover only defects arising from causes inherent in the Product at the time of its release to the User.
4. By virtue of the warranty, the User, obtains the right to repair the Product free of charge, if the defect became apparent during the warranty period. The method of repairing the Product (the method of performing the repair) is at the discretion of the Guarantor. If the Guarantor finds that repair is not possible, the Guarantor reserves the right to replace the defective element or the entire Product with a defect-free one, reduce the price of the Product or withdraw from the contract.
5. In relation to the User who is not a consumer within the meaning of the Act of April 23, 1964. Civil Code, the Guarantor's liability for damages resulting from this guarantee and/or in connection with its conclusion and execution, regardless of the legal title, is limited to a maximum of the value of the defective Product.

II. Warranty Period:

Product Elements	Duration of warranty protection
Cordless planer	36 months, starting from the date of purchase of the Product as shown on this Warranty Card
Knives, wrenches, spoil bag	Not covered by warranty

III. Conditions for taking advantage of the warranty:

The User should present the completed warranty card for the Product and the User should substantiate the circumstances of purchase of the Product, e.g. by presenting the receipt, invoice, etc. In order to carry out the claim efficiently, the User is advised to submit with the Product for claim all the elements specified in the "Completion of the device" included in the User's Manual.

2. Compliance by the User with the recommendations contained in the User's Manual and the warranty card.
3. The warranty covers only the territory of the Republic of Poland and the EU.
4. The warranty does not cover Product defects arising in particular from:

a. Failure by the User to comply with the conditions set forth in the User's Manual, particularly with regard to proper operation, maintenance and cleaning;
b. Use of cleaning or maintenance products by the User that do not comply with the User's Manual;
c. Inadequate storage and transportation of the Product by the User;
d. Unauthorized changes and/or alterations to the Product by the User, which were not agreed upon with the Guarantor;
e. User's use of consumables in the Product that do not comply with the User's Manual.
f. A user who is not a consumer within the meaning of the Act of April 23, 1964. Civil Code, forfeits the warranty on the Product in which:
g. serial numbers, date markings and nameplates have been removed, altered or damaged by the User;
h. the seals have been damaged by the User or bear signs of tampering by the User.

5. Note: Activities related to the daily operation of the Product, resulting, among other things, from the User's Manual, shall be performed by the User on his/her own and at his/her own expense.

IV. Complaint Procedure:

1. In the event that the Product is found not to be working properly, make sure that all the steps specified in particular in the User's Manual have been carried out correctly before making a claim.
2. It is recommended to make a complaint immediately, preferably within 7 days from the date of noticing a defect in the Product. The User, who is not a consumer within the meaning of the Act of April 23, 1964. Civil Code, loses his/her rights under this warranty if he/she fails to report a complaint within 7 days.
3. Claims may be filed, among others, at the point of purchase of the Product, at the warranty service or in writing to the address: Dedra Exim Sp. z o.o., ul. 3 Maja 8, 05-800 Pruszków.
4.The user may file a complaint using the form available on the website www.dedra.pl. ("Warranty Claim Form").
5.Addresses of warranty services for specific countries are available at www.dedra.pl. In the absence of a warranty service for a particular country, warranty claims are recommended to be addressed to: Dedra Exim Sp. z o.o. ul. 3 Maja 8, 05-800 Pruszków (Poland).
6. With a view to the safety of the User, it is prohibited to use a defective Product.
7. Caution: using a defective Product is dangerous to the health and life of the User.
8. The fulfillment of the obligations under the warranty will be carried out within 14 working days from the date of delivery of the claimed Product by the User.
9. Before delivering the defective Product for complaint, it is recommended to clean it. The Product under complaint is recommended to be carefully protected against damage in transit (it is recommended to deliver the Product under complaint in its original packaging).
10. The warranty period shall be extended by the time during which, due to a defect in the Product covered by the warranty, the User could not use it.

The warranty does not exclude, limit or suspend the User's rights under the warranty provisions for defects of the sold thing.

Pursuant to Article 13 (1) and (2) of Regulation (EU) 2016/679 of the European Parliament and of the Council of April 27, 2016 on the protection of natural persons with regard to the processing of personal data and on the free movement of such data and repealing Directive 95/46/EC (hereinafter: "RODO"), we inform you of the following

1. The administrator of your personal data provided in the form is DEDRA-EXIM sp. z o.o. based in Pruszkow , 3 Maja 8 Street, 05-800 Pruszkow (hereinafter: "Administrator").
2. Your data will be processed solely for the purpose of carrying out the warranty procedure for the device in accordance with Article 6(1)(b) of the General Data Protection Regulation (hereinafter: "GDPR") Provision of data is voluntary, but necessary to carry out the warranty procedure.
3. Your data will be processed for the period of consideration of the execution of the warranty procedure and for archiving purposes in case of the need to defend against possible claims against the Administrator no longer than until their statute of limitations.
4. Your data may be disclosed only to entities processing data for the Administrator on the basis of a written contract of entrustment of personal data processing providing, among others, technical service, hosting or website maintenance, IT service, courier company. The Administrator's suppliers are obliged to ensure data security and meet the requirements of the applicable law related to personal data protection and may not use the entrusted personal data for purposes other than those specified in the contract with the Administrator.
5. Your data will not be processed by automated means including profiling and will not be transferred to a third country/international organization.
6. You have the right to access the content of your data and the right to rectify, erase, restrict processing, the right to data portability, the right to object, at any time.

7. For all matters related to the processing of your personal data by the Administrator, you can contact at the following email address: daneosobowe@dedra.pl;
8. You have the right to lodge a complaint with the data protection authority;

CZ Obsah

1. Fotografie a nákresy
2. Popis zařízení
3. Určení zařízení
4. Omezení použití
5. Technické údaje
6. Příprava k práci
7. Zapnutí zařízení
8. Používání zařízení
9. Běžné servisní činnosti
10. Náhradní díly a příslušenství
11. Svépomocné odstraňování poruch
12. Kompletace zařízení
13.Informace pro uživatele o likvidaci elektrických a elektronických zařízení
14. Záruční listf

Všeobecné bezpečnostní podmínky byly přiloženy jako samostatná příručka.
ES prohlášení o shodě je přiloženo k zařízení jako samostatný dokument. Pokud bude ES prohlášení o shodě chybět, kontaktujte servis Dedra-Exim Sp. z o.o.

⚠ POZOR **Při práci s přístrojem je doporučeno vždy dodržovat základní bezpečnostní pokyny, aby se vyhnulo vzniku požáru, poranění elektrickým proudem nebo mechanickému poškození.**

Před zprovozněním přístroje seznamte se prosím s obsahem Návodu k obsluze. Uchovejte prosím Návod k obsluze, Návod o bezpečnostních pokynech a Prohlášení o shodě. Důsledné dodržování pokynů a doporučení uvedených v Návodu k obsluze pozitivně ovlivní životnost Vašeho přístroje.

⚠ POZOR **Během práce bezpodmínečně dodržujte pokyny obsažené v Návodu k bezpečnosti práce Návod k bezpečnosti práce je přiložen k přístroji jako samostatná brožura a je třeba jej uchovat.**

V případě předání přístroje jiné osobě, předejte ji také Návod k obsluze, Návod k bezpečnosti práce a Prohlášení o shodě. Společnost Dedra Exim nenese odpovědnost za nehody vzniklé v následku nedodržování bezpečnostních pokynů.Podrobně přečtěte všechny bezpečnostní pokyny a návody k obsluze. Nedodržování varování a návodů může mít za následky poranění elektrickým proudem, požár a/nebo vážná zranění. Uchovejte všechny návody, bezpečnostní pokyny a prohlášení o shodě pro budoucí potřeby.

⚠ POZOR **Zařízení řady SAS+ALL bylo navrženo k použití pouze s nabíječkami a akumulátory řady SAS+ALL.**

Akumulátor Li-Ion a nabíječka nejsou součástí zakoupeného zařízení a je třeba je zakoupit zvlášť. Používání akumulátorů a nabíječek jiných než doporučených pro zařízení bude mít za následek ztrátu záručních nároků.

2. Popis zařízení

Obr. A: 1. Přední rukojeť / knoflík pro nastavení hloubky hoblování, 2. Výstup třísek, 3. Zámek spínače, 4. Spínač, 5. Hlavní rukojeť, 6. Zásuvka baterie, 7. Nárazník, 8. Přepínač směru vyhazování třísek, 9 Omezovač šířky rabbetu, 10. Omezovač hloubky rabbetu, 11. Fázovací schéma

3. Určení zařízení

Srovnávačka je navržena tak, aby snížila tloušťku dřevěných prvků, jako jsou desky, hranaté dřevo atd., Maximálně o 1,5 mm (jednorázově). Zařízení je vhodné pro použití s jakýmkoli druhem dřeva, ale mělo by se pamatovat na pomalejší práci s tvrdšími druhy. Zařízení lze použít k hoblování, falcování nebo srážení hran dřeva.
Zařízení můžete používat pro stavební a opravné práce, v dílnách, pro hobby práce se současným dodržováním podmínek používání a přípustných provozních podmínek uvedených v návodu k obsluze.

4. Omezení použití

Zařízení můžete používat pouze v souladu s níže uvedenými „Přípustnými pracovními podmínkami".
Svépomocné změny mechanické a elektrické konstrukce, veškeré úpravy a servisní činnosti nepopsané v návodu k obsluze budou považovány za protizákonné a způsobí okamžitou ztrátu záručních nároků a prohlášení o shodě ztratí svou platnost. Používání elektronářadí v rozporu s určením nebo návodem k obsluze bude mít za následek okamžitou ztrátu záručních nároků.

Přípustné pracovní podmínky
S1 nepřerušovaná práce
Používejte pouze v uzavřených prostorách. Rozsah teploty nabíjení akumulátorů 10–30 °C. Nevystavujte teplotě nad 40°C.

5. Technické údaje

Model zařízení	DED7066
Pracovní napětí [V]	18V d.c.
baterie	Li-Ion
Rychlost otáčení n0 [min-1]	16000
Šířka hoblování [mm]	82
Růst [mm]	1,5
Úroveň vibrací měřená na rukojeti [m / s2]	6,13
Nejistota měření KD	1,5
Emise hluku:	
Hladina akustického tlaku LPA [dB (A)]	84
Hladina akustického výkonu LWA [dB (A)]	95
Nejistota měření KLPA, KLWA [dB (A)]	3
Hmotnost (bez baterie a nabíječky) [kg]	2,3

Informace o hluku a vibracích.
Společná hodnota vibrací a_h a nejistoty měření byly stanoveny v souladu s norou EN 62841-2-14 a uvedeny v tabulce
Emise hluku byly stanoveny podle 62841-1, hodnoty jsou uvedeny v tabulce výše.

⚠ POZOR **Hluk může způsobit poškození sluchu, při práci vždy používejte prostředky ochrany sluchu!**

Deklarovaná hodnota emise hluku byla změřena v souladu se standardní metodou zkoušení a může se používat pro porovnání jednoho zařízení s druhým. Výše uvedená hladina emisí hluku se může také používat pro předběžné posouzení expozice na hluk.
Hladina hluku při skutečném používání elektrického nářadí se může lišit od deklarovaných hodnot v závislosti na použití pracovních nástrojů, zejména na druhu obráběného předmětu a na nutnosti určení ochranných prostředků pro uživatele. Abyste přesně odhadli expozici ve skutečných podmínkách používání, zohledněte všechny části provozního cyklu, zahrnující také dobu, kdy je zařízení vypnuto nebo když je zapnuto, ale nepoužívá se.

6. Příprava k práci

⚠ POZOR **Všechny servisní činnosti, jako je výměna pracovního nástroje, provádějte při odpojeném napájení.**

Nezapomeňte pečlivě zkontrolovat zpracovaný materiál na přítomnost hřebíků, šroubů, svorek a jiných tvrdých prvků, které by mohly při orbě poškodit nůž nebo se odtrhnout z povrchu a způsobit zranění, poškození součástí zařízení nebo materiálu obrobku.

Chcete-li připravit letadlo na práci, nastavte knoflíkem (obr. A, 1) požadovanou hloubku hoblování. Srovnávač má nastavení tloušťky řezu (každých 0,1 mm). K nastavení požadované hloubky použijte knoflík / přední rukojeť (obr. A, 1) a stupnici vyznačenou na kroužku vedle ní.
Hoblík je vybaven vakem na kořist. Vak lze nasadit na levou nebo pravou stranu pluhu, podle povahy práce. Chcete-li nastavit směr vypouštění třísek, nastavte páčku pro změnu směru vypouštění materiálu (obr. A, 8). K odstranění třísek z materiálu lze připojit průmyslový vysavač. Za tímto účelem by měl být konec trubky vysavače umístěn na pluhové hubici. Konec trubky může být podle povahy práce umístěn na levé nebo pravé straně pluhu. Chcete-li nastavit směr vypouštění třísek, nastavte páčku pro změnu směru vypouštění materiálu (obr. A, 8). Zapněte vysavač a poté začněte pracovat s letadlem.
Zařízení je napájeno 18V baterií. Zasuňte nabitou baterii do vodítka v rukojeti, dokud se neaktivuje západka rukojeti. Zařízení je připraveno k provozu.

7. Zapnutí zařízení

Pro zahájení práce se zařízením uvolněte zámek (obr. A, 3) a stiskněte aktivační tlačítko (obr. A, 4).

⚠ POZOR **Zkoušku práce bez zatížení provádějte pouze tehdy, když máte elektronářadí nasměrováno dolů.**

8. Používání zařízení

Hoblování po celé šířce (obr. B)

Aby bylo možné začít pracovat se zařízením, je nutné (po provedení kroku 6):
1. Položte přední nohu rovnoběžně s dřevěným povrchem tak, aby se nůž nedotýkal materiálu. V případě pokračování v práci položte hoblík na nohu, na materiál před místo, kde začnete hoblovat.
2. Zapněte zařízení. Počkejte, až se hřídel nože plně zrychlí. Při zachování rovnoběžné polohy posuňte proud podél materiálu na jeho konec (dokud nůž nepřestane řezat). V první fázi operace pevně stiskněte přední část pluhu, ve druhé - zadní část. Po dokončení operace jemně zvedněte rovinu
3. Při pokračování v práci opatrně spusťte rovinu na materiál. Nůž by se neměl řezat, dokud nebude zadní noha spočívat na materiálu. V takovém případě přesuňte zařízení zpět a zkuste to znovu.

Srážení hran

V patě hoblíku je V-drážka, která umožňuje srážení hran na okrajích zpracovávaného materiálu. Provedení fáze:
1. Nastavte hloubku hoblování na 0
2. nastavte rovinu tak, aby hrana obrobku byla v jedné linii s drážkou v patce (obr. D)
3. zapněte zařízení (dávejte pozor, aby nože nepřišly do styku se zpracovávaným materiálem)
3. Pohybujte rovinou tak, aby nože prováděly hoblování po celé délce zkosené hrany. V první fázi operace silněji stiskněte přední část proudu, ve druhé - zadní část.
4. Po dokončení operace jemně zvedněte rovinu

Rabbeting

Rabbeting vytváří vybrání podél okraje obrobku. Pomocí omezovačů připevněných k zařízení je možné drážkovat v celém rozsahu šířky řezacího nože až do hloubky 8 mm (omezeno konstrukcí zařízení).
Chcete-li provést operaci slevy:
1. namontujte omezovače na pluh (obr. D). Omezovač označený jako 1 se používá k určení hloubky polodrážky, zatímco omezovač 2 se používá k určení šířky polodrážky.
2. změřte požadovanou šířku drážky na obrobku a označte ji (např. Tesařskou tužkou)
3. posuňte omezovač 2 do stejné vzdálenosti od hrany pluhu jako šířka drážky. K tomu použijte míru (omezovač 2 nemá připojenou míru)
4. Nastavte omezovač 1 na hloubku drážky (použijte stupnici na omezovači nebo měřidlo)

5. nastavte nástavec čepele knoflíkem (obr. A, 1); dávejte pozor na tvrdost dřeva - u měkkého dřeva nastavte vyšší hodnotu, u tvrdšího - nižší, aby nedošlo k přetížení zařízení
6. zapněte zařízení; ujistěte se, že se okraj chodidla naproti omezovači šířky drážky shoduje s čárou drážky vyznačenou na látce. Pracujte v souladu s doporučeními pro hoblování po celé šířce, až na to, že omezovač 2 se opírá o okraj obrobku a vede jej po okraji. V první fázi operace silněji stiskněte přední část proudu, ve druhé - zadní část. Po dokončení operace jemně zvedněte rovinu
7. Opakujte operaci hoblování, dokud nedosáhnete hloubky drážky nastavené na dorazu 1.
Konstrukce zařízení umožňuje drážkování do hloubky 8 mm.

9. Běžné servisní činnosti

⚠ POZOR **Všechny servisní činnosti, jako je výměna pracovního nástroje, provádějte při odpojeném napájení.**

Před každým zapnutím:
- Zkontrolujte, zda nejsou větrací otvory motoru ucpané nebo znečištěné. Bude-li třeba, zprůchodněte je (např. stlačeným vzduchem) nebo vyčistěte hadříkem lehce navlhčeným vodou; nedovolte, aby voda pronikla do vnitřku zařízení.

Po každém použití:
- Odpojte od zdroje napájení, abyste zabránili náhodnému zapnutí neoprávněnými osobami nebo při přenášení.

Výměna nože

- Odpojte zařízení od napájení a očistěte jej od zbytků.
- Otočte hřídel nože nahoru, dokud nebudou šrouby přístupné
- Pomocí imbusového klíče 2,5 povolte šrouby v těle nože
- Zašroubujte šrouby do těla nože pomocí 8 mm klíče, dokud se celá sestava neuvolní
- Zasuňte ochranný kryt a potom vysuňte tělo nože z nože
- Oddělte kryt nože od těla nože, vyjměte opotřebovaný nůž a vyměňte jej za nový (zkosená hrana nože by měla být na vnější straně hřídele). V případě viditelného znečištění hlínou očistěte kryt a tělo.
- Vložte celé tělo nože do nože
- Nastavte knoflík do polohy „0“
- Zašroubujte šrouby tak, aby byl nůž v jedné rovině s povrchem pracovní nohy
- Vyšroubujte šrouby z těla nože, dokud se nezajistí o hřídel nože
- Tento postup opakujte u všech poškozených nožů.

Uchovávejte zařízení mimo dosah dětí, pokud možno v originálním obalu.

10. Náhradní díly a příslušenství

Doporučené příslušenství

Elektronářadí řady SAS+ALL můžete vybavit každým akumulátorem a nabíječkou řady SAS+ALL a každým nářadím (pracovním nástrojem) s upínáním SDS Plus. Dodržujte pokyny výrobce pracovních nástrojů.
Chcete-li zakoupit náhradní díly a příslušenství, kontaktujte servis Dedra-Exim. Kontaktní údaje jsou uvedeny na 1. straně návodu.
Při objednávání náhradních dílů uveďte SÉRIOVÉ číslo zařízení uvedené na výkonovém štítku a číslo dílu z technického výkresu. Opravy v záruční době se provádějí podle podmínek uvedených v záručním listu. Reklamovaný výrobek odevzdejte k opravě na místě zakoupení (prodejce je povinen převzít reklamovaný výrobek) nebo zašlete do centrálního servisu DEDRA-EXIM. Přiložte záruční list vystavený dovozcem. Oprava bez tohoto dokumentu se bude považovat za pozáruční. Opravy po záruční době provádí centrální servis. Poškozený výrobek zašlete do servisu (náklady na zaslání hradí uživatel).

11. Svépomocné odstraňování poruch

PROBLÉM	PŘÍČINA	ŘEŠENÍ
Zařízení nefunguje	Poškozený spínač	Odevzdejte zařízení do servisu
	Vybitý akumulátor	Nabijte akumulátor
	Špatně vložený akumulátor	Připevněte správně
Zařízení se těžce rozbíhá	Vybitý akumulátor	Nabijte správně akumulátor
	Překročené přípustné provozní parametry	Snižte zatížení elektronářadí
Motor se přehřívá	Ucpané větrací otvory	Vyčistěte otvory
	Překročené přípustné provozní parametry	Vypněte elektronářadí, práci odložte, až kladivo úplně vychladne
	Příliš velký přítlak nářadí	Snižte zatížení elektronářadí
Špatný výkon	Tupé nože	Vyměňte nože za ostré

12. Kompletace zařízení

Dokončení: Hoblík - 1 ks Imbusový klíč - 1 ks. Klíč k odšroubování nože - 1 ks. Taška na kořist - 1 ks.

13. Informace pro uživatele o likvidaci elektrických a elektronických zařízení (týká se domácností)

(platí pro domácnosti)



Symbol uvedený na výrobcích nebo v průvodní dokumentaci označuje, že vadné elektrické nebo elektronické zařízení nesmí být likvidováno společně s domovním odpadem. Pokud potřebujete zlikvidovat, znovu použít nebo využít součástky, je správné je odnést na specializované sběrné místo, kde je přijmou zdarma. Informace o umístění sběrných míst pro použitá zařízení poskytují místní orgány, např. na svých internetových stránkách.
Správnou likvidáciou zariadenia je možné šetriť cenné zdroje a zabrániť negatívnym vplyvom na zdravie a životné prostredie v dôsledku možnej prítomnosti nebezpečných látok, zmesí a komponentov v zariadení
Za nesprávnou likvidaci odpadu hrozí sankce podle příslušných místních předpisů.
Uživatelé v zemích EU: Pokud potřebujete zlikvidovat elektrické nebo elektronické zařízení, obraťte se na nejbližší prodejní místo nebo na svého dodavatele, který vám poskytne další informace.
Likvidace v zemích mimo Evropskou unii: Tento symbol se vztahuje pouze na země Evropské unie. Pokud si přejete tento výrobek zlikvidovat, obraťte se na místní úřady nebo prodejce, aby vám sdělil správný způsob likvidace.

Záruční list

Pro

Katalogové číslo:
Sériové číslo: .....
(dále jen v**ýrobek**)

Datum zakoupení výrobku: ……

Razítko prodávajícího: ……..

Datum a podpis prodávajícího:.....

Prohlášení uživatele:

Potvrzuji, že jsem byl seznámen se záručními podmínkami a důsledky nedodržování pokynů uvedených v návodu k obsluze a záručním listu. Se záručními podmínkami souhlasím, což potvrzuji vlastnoručním podpisem:

....
datum a místo podpis uživatele

I. Odpovědnost za výrobek:
1. Ručitel – DEDRA EXIM Sp. z o.o. se sídlem v Pruszkowie, adresa: ul. 3 Maja 8, 05-800 Pruszków, KRS 0000062517, Obvodní soud pro hl. město Varšavu ve Varšavě, XIV. Hospodářský odbor Celostátního soudního rejstříku, DIČ 527-020-49-33, Základní kapitál: 100 980.00 zl.
2. Podle podmínek stanovených v tomto záručním listu ručitel poskytuje záruku na výrobek, pocházející z distribuce ručitele.
3. Záruční odpovědnost za vady se týká pouze vad vzniklých z příčin tkvících ve výrobku v okamžiku jeho vydání uživateli.
4. Uživatel má nárok na bezplatnou záruční opravu výrobku, pokud vada byla zjištěná v záruční době. Provedení opravy výrobku (způsob opravy) závisí na rozhodnutí ručitele. Pokud ručitel nemůže provést opravu, vyhrazuje si právo na výměnu vadné součásti nebo celého výrobku za bezvadný, snížení ceny výrobku nebo odstoupení od smlouvy.
5. Vůči uživateli, který není spotřebitelem ve smyslu zákona ze dne 23. dubna 1964 občanský zákoník, je odpovědnost Ručitele za škody vyplývající z této záruky a/nebo v souvislosti s jejím uzavřením a plněním, bez ohledu na právní titul, omezena maximálně do výše hodnoty vadného výrobku.

II. Záruční doba:

Součásti výrobku, na které se vztahuje záruka	Doba trvání záruční ochrany
DED7066	36 měsíců, počítáno od data nákupu výrobku uvedeného v tomto záručním listu
Nože, klíče, taška na kořist.	Záruka se na ni nevztahuje

III. Podmínky uplatňování záruky:
1. Předložení vyplněného záručního listu pro výrobek a doložení okolností nákupu výrobku, např. předložením paragonu, faktury atd. Pro správné vyřízení reklamace se doporučuje, abyste společně s výrobkem předali všechny součásti stanovené v kapitole „Kompletace“ výrobku uvedené v návodu k obsluze.
2. Dodržování pokynů uvedených v návodu k obsluze a záručním listu.
3. Záruka platí pouze na území Polska a EU.
4. Záruka se nevztahuje na vady výrobku vzniklé zejména v následku:
a) Nedodržování podmínek stanovených v návodu k obsluze, zejména v rozsahu správného provozování, údržby a čištění;
b) Používání čisticích nebo ošetřovacích prostředků v rozporu s návodem k obsluze;
c) Nevhodného skladování a přepravování výrobku;
d) Svépomocných změn a/nebo úpravy výrobku, které nebyly dohodnuty s ručitelem;
e) Používání ve výrobku provozních materiálů v rozporu s návodem k obsluze.
f) Uživatel, který není spotřebitelem ve smyslu zákona ze dne 23. dubna 1964 občanský zákoník, ztratí záruku na výrobek, na kterém:
g) odstranil, změnil nebo poškodil sériová čísla, označení údajů a výkonové štítky;
h) plomby zostały uszkodzone przez Użytkownika lub noszą ślady manipulacji Użytkownika.
5. Upozornění! Činnosti spojené s každodenní obsluhou výrobku, vyplývající mj. z návodu k obsluze, provádí uživatel ve vlastní režii a na své náklady.

IV. Postup při reklamaci:
1. V případě zjištění nesprávného provozu výrobku se před nahlášením reklamace ujistěte, že jste provedli správně všechny činnosti podrobně popsané v návodu k obsluze.
2. Reklamaci nahlaste ihned, nejlépe do 7 dnů od data zjištění vady výrobku. Uživatel, který není spotřebitelem ve smyslu zákona ze dne 23. dubna 1964 občanský zákoník, ztratí nárok na uplatnění záruky v případě nenahlášení reklamace do 7 dnů.
3. Reklamaci můžete nahlásit mj. v místě zakoupení výrobku, v záručním servisu nebo písemně na adresu: DEDRA EXIM Sp. z o.o., ul. 3 Maja 8, 05-800 Pruszków.
4. Reklamaci můžete nahlásit prostřednictvím formuláře dostupného na stránkách www.dedra.pl. („Formulář pro nahlášení reklamace“).
5. Adresy záručních servisů v jednotlivých státech jsou dostupné na stránkách www.dedra.pl. Pokud v daném státě není uveden servis, reklamační formulář zašlete na adresu: DEDRA EXIM Sp. z o.o., ul. 3 Maja 8, 05-800 Pruszków (Polska).

6. Z bezpečnostních důvodů je zakázáno používat vadný výrobek.
7. Upozornění!!! Používání vadného výrobku ohrožuje zdraví a život uživatele.
8. Povinnosti vyplývající ze záruky budou splněny do 14 pracovních dnů, počítáno ode dne doručení reklamovaného výrobku.
9. Vadný výrobek před odevzdáním do servisu vyčistěte. Reklamovaný výrobek důkladně zabezpečte proti poškození při přepravě (doporučuje se předat reklamovaný výrobek v originálním obalu).
10. Záruční doba se prodlužuje o dobu, během níž uživatel z důvodu vady výrobku, na kterou se vztahuje záruka, nemohl výrobek používat.
Záruka nevylučuje, neomezuje ani nepozastavuje nároky uživatele vyplývající z ručení za vady prodané věci.

Preklad originálneho návodu

V souladu s čl. 13 odst. 1 a 2 nařízení Evropského parlamentu a Rady (EU) 2016/679 ze dne 27. dubna 2016 o ochraně fyzických osob v souvislosti se zpracováním osobních údajů a o volném pohybu těchto údajů a o zrušení směrnice 95/46/ES Vás informujeme, že:
1. Správcem vašich osobních údajů uvedených ve formuláři je DEDRA-EXIM sp. z o.o. se sídlem v Pruszkowie, ul. 3 Maja 8, 05-800 Pruszków (dále jen: „Správce“).
2. Vaše údaje budou zpracovávány pouze pro účely provedení reklamačního řízení zařízení podle čl. 6 odst. 1 písm. b) obecného nařízení o ochraně osobních údajů (dále jen: „GDPR“) Poskytnutí údajů je dobrovolné, ale nezbytné k provedení reklamačního řízení.
3. Vaše údaje budou zpracovávány po dobu posouzení provedení reklamačního řízení a pro účely archivace v případě potřeby obrany proti eventuálním nárokům vůči Správci, nejdéle však do okamžiku jejich promlčení.
4. Vaše údaje mohou být zpřístupněny pouze subjektům, které zpracovávají údaje pro Správce na základě písemné smlouvy o pověření zpracováním osobních údajů, poskytujícím mj. technický servis, hosting nebo údržbu webových stránek, IT servis, kurýrní služby. Dodavatelé Správce jsou povinni zajistit ochranu údajů a splnit požadavky platného zákona souvisejícího s ochranou osobních údajů a nesmí využívat svěřené osobní údaje pro jiné účely než ty, které jsou uvedeny ve smlouvě se Správcem.
5. Vaše údaje nebudou zpracovávány automatizovaným způsobem, včetně profilování, a nebudou předávány do třetí země / mezinárodní organizaci.
6. Máte právo na přístup ke svým údajům a právo na jejich opravu, výmaz, omezení zpracování, právo na přenositelnost údajů, právo kdykoli vznést námitku.
7. Ve všech záležitostech souvisejících se zpracováním vašich osobních údajů Správcem nás můžete kontaktovat na e-mailové adrese: daneosobowe@dedra.pl.
8. Máte právo podat stížnost u úřadu příslušného pro ochranu osobních údajů.

SK Obsah

1. Obrázky a výkresy
2. Opis zariadenia
3. Zamýšľané použitie zariadenia
4. Obmedzenie používania
5. Technické parametre
6. Príprava na prácu/používanie
7. Zapínanie zariadenia
8. Používanie zariadenia
9. Priebežné obslužné činnosti
10. Náhradné diely a príslušenstvo
11. Samostatné odstraňovanie porúch a problémov
12. Diely zariadenia
13. Informácia pre používateľov o likvidovaní elektrických a elektronických zariadení
14. Záručný list

Všeobecné bezpečnostné podmienky sú pripojené ako osobitná brožúra.
Vyhlásenie o zhode ES je k zariadeniu pripojené ako samostatný dokument. V prípade, ak chýba Vyhlásenie o zhode CE, obráťte sa na servis Dedra-Exim Sp. z o.o.

⚠ POZOR **Pri práci zariadením odporúčame dodržiavať základné zásady bezpečnosti pri práci, aby ste sa vyhli požiarom prípadne mechanickým úrazom.**

Pred použitím zariadenia sa, prosím, oboznámte s obsahom tohto Návodu na obsluhu Návod, prosím, uschovajte pre prípad použitia v budúcnosti. Prísne dodržiavanie pokynov a odporúčaní obsiahnutých v tomto Návode na obsluhu umožní predĺžiť životnosť Vašej pneumatickej zošívačky

⚠ POZOR **Počas práce bezpodmienečne dodržujte pokyny a odporúčania uvedené v príručke bezpečnosti práce.**

Príručka bezpečnosti práce je pripojená k zariadeniu ako osobitná brožúra. Uchovajte ju pre prípadnú potrebu v budúcnosti. Ak zariadenie odovzdáte inej osobe, odovzdajte jej aj užívateľskú príručku, príručku bezpečnosti práce ako aj vyhlásenie o zhode. Spoločnosť DEDRA EXIM nezodpovedá za havárie a úrazy, ktoré vznikli následkom nedodržiavania pokynov bezpečnosti práce.Dôkladne sa oboznámte s bezpečnostnou a s užívateľskou príručkou. Nedodržiavanie výstrah, varovaní a pokynov môže viesť k úrazu, k zásahu el. prúdom, k požiaru a/alebo iným vážnym úrazom. Všetky príručky a vyhlásenie o zhode zachovajte, pre prípadnú potrebu v budúcnosti.

⚠ POZOR **Zariadenie zo série SAS+ALL je navrhnuté a vyrobené na používanie iba s nabíjačkami a akumulátormi série SAS+ALL.**

Li-Ion akumulátor a nabíjačka nie sú súčasťou súpravy kúpeného zariadenia, ale sa kupujú osobitne. V prípade použitia iných akumulátorov a nabíjačiek než tie, ktoré sú určené pre dané zariadenie, udelená záruka výrobcu prestáva platiť.

2. Opis zariadenia

Obr. A: 1. Predná rukoväť / gombík nastavenia hĺbky hobľovania, 2. Výstup triesok, 3. Zámok spínača, 4. Spínač, 5. Hlavná rukoväť, 6. Zásuvka na batériu, 7. Nárazník, 8. Prepínač smeru vyhadzovania triesky, 9. Obmedzovač šírky rabbetu , 10. Obmedzovač hĺbky rabetovania, 11. Fázovacia schéma

3. Zamýšľané použitie zariadenia

Hoblík je navrhnutý tak, aby zmenšil hrúbku drevených prvkov, ako sú dosky, štvorcové drevo atď., O maximálne 1,5 mm (jednorazovo). Zariadenie je vhodné na použitie s akýmkoľvek druhom dreva, malo by sa však pamätať na to, že pri tvrdších druhoch pracuje pomalšie. Zariadenie je možné použiť na hobľovanie, falcovanie alebo zrážanie hrán.
Zariadenie je určené na používanie pri rekonštrukčno-stavebných prácach, v dielňach a v servisoch, pri amatérskych w prácach, pričom musia byť dodržané podmienky používania a prípustné prevádzkové podmienky, ktoré sú uvedené v používateľskej príručke.

4. Obmedzenie používania

Zariadenie sa môže používať iba v súlade s pokynmi, ktoré sú uvedené v „Povolených prevádzkových podmienkach“.
Žiadnym spôsobom nezasahujte a nemeňte mechanickú konštrukciu a elektrické prvky zariadenia, dodržiavajte pokyny uvedené v požívateľskej príručke, v opačnom prípade okamžite prestáva platiť udelená záruka výrobcu a vyhlásenie o zhode. Elektronáradie sa musí používať v súlade s jeho účelom a v súlade s Návodom na používanie, v opačnom prípade sa automaticky a okamžite tratí udelená záruka.

Prípustné pracovné podmienky
S1 Neustála práca
Používajte iba vo vnútri, v interiéri. Rozsah teploty nabíjania akumulátorov +10 - +30 °C. Nevystavujte na pôsobenie teploty nad 40°C

5. Technické parametre

Model zariadenia	DED7066
Pracovné napätie [V]	18V d.c.
Batéria	Li-Ion
Rýchlosť otáčania n0 [min-1]	16000
Šírka hobľovania [mm]	82
Rast [mm]	1,5
Úroveň vibrácií nameraná na rukoväti [m / s2]	6,13
Neistota merania KD	1,5
Hlukové emisie:	
Hladina akustického tlaku LPA [dB (A)]	84
Hladina akustického výkonu LWA [dB (A)]	95
Neistota merania KLPA, KLWA [dB (A)]	3
Hmotnosť (bez batérie a nabíjačky) [kg]	2,3

Informácia o hluku a o vibráciách.
Sumárna hodnota vibrácií a_h a nepresnosť merania boli určené poľa normy EN 62841-2-14 a sú uvedené v tabuľke
Emisia hluku bola určená podľa normy EN 62841-1, hodnoty sú uvedené vo vyššie uvedenej tabuľke.

⚠ POZOR **Hluk môže spôsobiť poškodenie sluchu, počas práce vždy používajte náležitú ochranu sluchu!**

Deklarovaná hodnota emisie hluku bola meraná štandardnou testovacou metódou a môže sa používať na porovnávanie jedného náradia s iným. Vyššie uvedená úroveň emisie hluku sa tiež môže používať na vstupné hodnotenie vystavenia na hluk.
Úroveň hluku pri skutočnom používaní elektronáradia sa od vyhlasovaných hodnôt môže líšiť, v závislosti od spôsobu používania pracovných nástrojov, predovšetkým od typu obrábaného predmetu ako aj od nevyhnutnosti určenia prostriedkov, ktoré majú vplyv na ochranu operátora. Na presné hodnotenie vystavenia v skutočných podmienkach používania, musia sa zohľadniť všetky časti operačného cyklu, zahrňujúc aj čas, keď je zariadenie vypnuté, alebo keď je zapnuté, ale sa nepoužíva.

6. Príprava na prácu/používanie

⚠ POZOR **Všetky činnosti súvisiace s obsluhou a údržbou, také ako výmena pracovnej koncovky, vykonávajte iba vtedy, keď je náradie odpojené od el. napätia.**
Nezabudnite starostlivo skontrolovať spracovaný materiál, či neobsahuje klince, skrutky, svorky a iné tvrdé prvky, ktoré by mohli pri orbe poškodiť nôž alebo by sa mohli odtrhnúť z povrchu a spôsobiť zranenie, poškodenie komponentov zariadenia alebo materiálu obrobku.
Na prípravu roviny na prácu nastavte gombíkom (obr. A, 1) požadovanú hĺbku hobľovania. Hoblík má nastavenie hrúbky rezu (každých 0,1 mm). Na nastavenie požadovanej hĺbky použite gombík / prednú rukoväť (obr. A, 1) a mierku vyznačenú na krúžku vedľa.
Hoblík je vybavený vrecom na korisť. Vak je možné položiť na ľavú alebo pravú stranu pluhu, podľa povahy práce. Pre nastavenie smeru vypúšťania triesky nastavte páčku pre zmenu smeru vypúšťania triesky (obr. A, 8). Na odstránenie triesok z materiálu je možné pripojiť priemyselný vysávač. Z tohto dôvodu by mal byť koniec rúrky vysávača umiestnený na pluhovej hubici. Koniec potrubia je možné umiestniť na ľavú alebo pravú stranu pluhu, podľa povahy práce. Pre nastavenie smeru vypúšťania triesky nastavte páčku pre zmenu smeru vypúšťania triesky (obr. A, 8). Zapnite vysávač a potom začnite pracovať s lietadlom.
Zariadenie je napájané 18V batériou. Zasuňte nabitú batériu do vodidla v rukoväti, kým sa neaktivuje západka rukoväte. Prístroj je pripravený na prevádzku.

7. Zapínanie zariadenia

Ak chcete začať pracovať so zariadením, uvoľnite zámok (obr. A, 3) a stlačte aktivačné tlačidlo (obr. A, 4).

⚠ POZOR **Náradie bez zaťaženia môžete skúšať iba vtedy, keď je nasmerované dole.**

8. Používanie zariadenia

Hobľovanie po celej šírke (obr. B)

Na začatie práce so zariadením je potrebné (po vykonaní kroku 6):
1. Položte prednú nohu rovnobežne s dreveným povrchom tak, aby sa nôž nedotýkal materiálu. V prípade pokračovania v práci položte hoblík na nohu, na materiál pred miesto, kde začnete hobľovať.
2. Zapnite zariadenie. Počkajte, kým sa hriadeľ noža úplne zrýchli. V paralelnej polohe posuňte prúd pozdĺž materiálu až na jeho koniec (až kým nôž neprestane rezať). V prvej fáze operácie pevne stlačte prednú časť pluhu, v druhej - zadnú časť. Po dokončení operácie jemne nadvihnite rovinu
3. Pri pokračovaní v práci opatrne položte rovinu na materiál. Nôž by sa nemal rezať, kým zadná noha nespočíva na materiáli. V takom prípade presuňte zariadenie späť a skúste to znova.

Srážanie hrán

V nohe hoblíka sa nachádza V-drážka, ktorá umožňuje skosenie hrán na okrajoch spracovávaného materiálu. Vykonanie fázy:
1. Nastavte hĺbku hobľovania na 0
2. nastavte rovinu tak, aby bola hrana obrobku v jednej línii s drážkou v pätke
3. zapnite prístroj (dávajte pozor, aby nože neprišli do styku so spracovávaným materiálom)
3. Posuňte rovinu tak, aby nože vykonávali hobľovanie po celej dĺžke skosenej hrany. V prvej fáze operácie silnejšie stlačte prednú časť prúdu, v druhej - zadnú časť.
4. Po dokončení operácie jemne nadvihnite rovinu

Rabovanie

Rabbeting vytvára priehlbiny pozdĺž okraja obrobku. Pomocou obmedzovačov pripevnených k zariadeniu je možné polodrážku v celom rozsahu šírky rezného noža až do hĺbky 8 mm (obmedzené konštrukciou zariadenia).
Ak chcete vykonať operáciu zľavy:
1. namontujte obmedzovače na pluh (obr. D). Na určenie hĺbky zľavy sa používa obmedzovač označený ako 1, zatiaľ čo na obmedzenie šírky zľavy sa používa obmedzovač 2.
2. zmerajte požadovanú šírku drážky na obrobku a označte ju (napríklad tesárskou ceruzkou)
3. posuňte obmedzovač 2 do rovnakej vzdialenosti od okraja pluhu ako šírka drážky. Použite na to opatrenie (obmedzovač 2 nemá pripojenú mieru)
4. Nastavte obmedzovač 1 na hĺbku drážky (použite stupnicu na obmedzovači alebo mierku)
5. nastavte predĺženie čepele pomocou gombíka (obr. A, 1); dávajte pozor na tvrdosť dreva - pre mäkké drevo nastavte vyššiu hodnotu, pre tvrdšie - nižšiu, aby nedošlo k preťaženiu zariadenia
6. zapnite zariadenie; uistite sa, že sa okraj chodidla oproti obmedzovaču šírky zľavy zhoduje s ryskou vyznačenou na látke. Pracujte v súlade s odporúčaniami pre hobľovanie po celej šírke, až na to, že obmedzovacia lišta 2 dosadá na okraj obrobku a vedie ju po okraji. V prvej fáze operácie silnejšie stlačte prednú časť prúdu, v druhej - zadnú časť. Po dokončení operácie jemne nadvihnite rovinu
7. Opakujte operáciu hobľovania, kým sa nedosiahne hĺbka polodrážky nastavená na doraze 1.
Konštrukcia zariadenia umožňuje rebierovanie do hĺbky 8 mm.

9. Priebežné obslužné činnosti

⚠ POZOR **Všetky činnosti súvisiace s obsluhou a údržbou, také ako výmena pracovnej koncovky, vykonávajte iba vtedy, keď je náradie odpojené od el. napätia.**

Pred každým spustením:
- Skontrolujte, či nie sú vetracie otvory motora niečím zakryté alebo zašpinené. Keď je to potrebné, vyčistite (napr. stlačeným vzduchom) alebo očistite jemne navlhčenou handričkou; zabráňte, aby sa do vnútra náradia dostala voda.

Po každom použití:
- Odpojte od zdroja el. napätia, aby nedošlo k náhodnému spusteniu postrannou osobou alebo k náhodnému spusteniu počas prenášania.

Výmena noža
- Odpojte zariadenie od napájania a očistite ho od nečistôt.
- Hriadeľ noža otočte smerom hore, až kým nebudú prístupné skrutky
- Uvoľnite skrutky v tele noža pomocou šesťhranného kľúča 2.5
- Skrutky zaskrutkujte 8 mm kľúčom do tela noža, kým sa neuvoľní celá zostava
- Stiahnite ochranný kryt a potom vysuňte telo noža z nožového bloku
- Oddeľte kryt noža od tela noža, vyberte opotrebovaný nôž a vymeňte ho za nový (skosená hrana noža by mala byť na vonkajšej strane hriadeľa). V prípade viditeľného znečistenia nečistotami očistite kryt a telo.
- Vložte celé telo noža do žacieho noža
- Nastavte gombík do polohy „0“
- Skrutky zaskrutkujte, kým nôž nie je v jednej rovine s povrchom pracovnej nohy
- Odskrutkujte skrutky z tela noža, až kým nezapadne na hriadeľ noža
- Túto operáciu opakujte pre všetky poškodené nože.

Skladujte prístroj mimo dosahu detí, pokiaľ je to možné v originálnom balení..

10. Náhradné diely a príslušenstvo

Odporúčané príslušenstvo

Elektronáradie zo série SAS+ALL sa môže používať s každým akumulátorom a nabíjačkou zo série SAS+ALL, a s rôznymi nástrojmi (pracovnými koncovkami) so stopkou SDS Plus. Dodržujte pokyny a odporúčania výrobcu používaných pracovných koncoviek.
Keď chcete kúpiť náhradné diely alebo príslušenstvo, kontaktujte servis Dedra-Exim. Kontaktné údaje sú uvedené na 1. strane príručky. Pri objednávaní náhradných dielov vždy uveďte číslo ŠARŽE/SÉRIE, ktoré je uvedené na výrobnom štítku, ako aj číslo dielu, ktoré je uvedené na schematickom nákrese zariadenia.

Počas trvania záruky sú prípadné opravy vykonávané podľa zásad uvedených v záručnom liste. Reklamovaný výrobok odovzdajte na opravu v mieste nákupu (predajca je povinný prijať reklamovaný výrobok), alebo ho pošlite do centrálneho servisu DEDRA – EXIM. Pripojte záručný list vystavený importérom a kópiu dokladu o nákupe. Bez tohto dokumentu bude oprava vykonané odplatne, ako pozáručná oprava. Po skončení záručnej lehoty opravy vykonáva centrálny servis. Poškodený výrobok pošlite do servisu (náklady na zásielku hradí užívateľ).

11. Samostatné odstraňovanie porúch a problémov

PROBLÉM	PRÍČINA	RIEŠENIE
Zariadenie nefunguje	Poškodený zapínač	Zariadenie odovzdajte do servisu
	Vybitý akumulátor	Nabiť akumulátor
	Zle vložený akumulátor	Upevniť správne
Zariadenie sa pohybuje veľmi ťažko	Vybitý akumulátor	Správne nabiť akumulátor
	Prekročené prípustné prevádzkové parametre	Znížiť zaťaženie elektronáradia
Motor sa prehrieva	Upchané vetracie otvory	Očistite otvory
	Prekročené prípustné prevádzkové parametre	Elektronáradie vypnite, pozastavte práce kým náradie úplne nevychladne.
	Príliš silné pritláčanie náradia	Znížiť zaťaženie elektronáradia
Slabý výkon	Tupé nože	Vymeňte nože za ostré

12. Diely zariadenia,

Dokončenie: Hoblík - 1 ks Imbusový kľúč - 1 ks. Kľúč na odskrutkovanie noža - 1 ks Vak na korisť - 1 ks.

13. Informácie pre užívateľov k likvidácii elektrických alebo elektronických zariadení

(platí pre domácnosti)



Symbol uvedený na výrobkoch alebo v sprievodnej dokumentácii označuje, že chybné elektrické alebo elektronické zariadenia sa nesmú likvidovať spolu s domovým odpadom. Ak potrebujete zlikvidovať, opätovne použiť alebo zhodnotiť komponenty, správne je odovzdať ich na špecializovanom zbernom mieste, kde ich prijmú bezplatne. Informácie o umiestnení zberných miest pre použité zariadenia poskytujú miestne orgány, napr. na svojich webových stránkach.
Správnou likvidáciou zariadenia je možné šetriť cenné zdroje a zabrániť negatívnym vplyvom na zdravie a životné prostredie v dôsledku možnej prítomnosti nebezpečných látok, zmesí a komponentov v zariadení.
Za nesprávnu likvidáciu odpadu hrozia sankcie podľa príslušných miestnych predpisov.
Používatelia v krajinách EÚ: Ak potrebujete zlikvidovať elektrické alebo elektronické zariadenie, obráťte sa na najbližšie predajné miesto alebo na svojho dodávateľa, ktorý vám poskytne ďalšie informácie.
Likvidácia v krajinách mimo Európskej únie: Tento symbol sa vzťahuje len na krajiny Európskej únie. Ak chcete tento výrobok zlikvidovať, obráťte sa na miestne úrady alebo predajcu, ktorý vám poskytne informácie o správnom spôsobe likvidácie.

Záručný list
na

Katalógové č.:
Číslo šarže:.....
(ďalej len **Výrobok)**

Dátum nákupu výrobku: ……

Pečiatka predajcu: ……..

Dátum a podpis predajcu : .....

Vyhlásenie Užívateľa:

Potvrdzujem, že som bol oboznámený so záručnými podmienkami, ako aj s následkami nedodržiavania pokynov a odporúčaní, ktoré sú uvedené v užívateľskej príručke a v záručnom liste. Záručné podmienky sú mi známe, čo potvrdzujem vlastnoručným podpisom:

....
dátum a miesto podpis Užívateľa

I. Zodpovednosť za Výrobok:
1. Ručiteľ - spoločnosť „DEDRA EXIM sp. z o.o.“ sídliaca v meste: Pruszków, na adrese: ul. 3 Maja 8, 05-800 Pruszków, Poľsko, zapísaná do obchodného registra pod číslom KRS 0000062517 vedenom oblastným súdom pre hlavné mesto Varšava vo Varšave, 14. ekonomické oddelenie Štátneho súdneho registra, IČ DPH: PL 5270204933, základné imanie: 100 980,00 PLN.
2. Podľa podmienok stanovených týmto záručným listom Ručiteľ udeľuje záruku na Výrobok, pochádzajúci z distribúcie Ručiteľa.
3. Zodpovednosť na základe záruky sa vzťahuje iba na chyby, ktoré vznikli následkom príčin nachádzajúcich sa vo Výrobku v momente jeho vydania Užívateľovi.
4. Na základe záruky Užívateľ získava právo na bezplatnú opravu výrobku, ak sa chyba objaví počas trvania záručnej lehoty. Spôsob opravy Výrobku (metóda vykonania opravy) závisí od rozhodnutia Ručiteľa. V prípade, ak Ručiteľ uzná, že Výrobok sa nedá opraviť, Ručiteľ si vyhradzuje právo vymeniť chybný prvok alebo celý Výrobok na výrobok bez chýb, právo na zníženie ceny Výrobku alebo právo na odstúpenie od dohody.

5. Voči Užívateľovi, ktorý nie je konzumentom v zmysle zákona z 23. apríla 1964 Občiansky zákonník, zodpovednosť Ručiteľa za škody vyplývajúce z tejto záruky a/alebo ktoré súvisia s jej uzatvorením a realizáciou, bez ohľadu na právny základ, je obmedzená maximálne do výšky hodnoty chybného Výrobku.

II. Záručná lehota:

Prvky Výrobku na ktoré sa vzťahuje záruka	Trvanie záručnej ochrany
DED7066	36 mesiacov od dňa nákupu Výrobku, ktorý je uvedený v tomto záručnom liste
Nože, kľúče, taška na korisť.	Záruka sa na ne nevzťahuje

III. Podmienky využitia záruky:

1. Predstavenie Užívateľ je povinný predstaviť vyplnený Záručný list výrobku, ako aj náležitý doklad o nákupe Výrobku, napr. predstavením pokladničného bloku, faktúry ap. Aby reklamačný proces prebiehal efektívne odporúčame, aby Užívateľ spolu s reklamovaným výrobkom doručil všetky prvky vymenované v kapitole užívateľskej príručky výrobku „Diely a časti".
2. Užívateľ je povinný dodržiavať pokyny a odporúčania uvedené v užívateľskej príručke a v záručnom liste.
3. Záruka platí iba na území Poľskej republiky a členských štátov EÚ.
4. Záruka sa nevzťahuje na chyby, ktoré vznikli (predovšetkým) následkom:

a) Nedodržania podmienok určených v užívateľskej príručke, predovšetkým podmienok správneho používania, prevádzky, údržby a čistenia

b) Použitia na čistenie alebo na údržbu nevhodných prípravkov, nezhodne s užívateľskou príručkou;

c) Nevhodného uchovávania a prepravy výrobku;

d) Vykonania neautorizovaných zmien a/alebo iných zásahov do výrobku, na ktoré výrobca nevyjadril súhlas;

e) Použitím vo výrobku/s výrobkom nevhodných prevádzkových materiálov, nezhodne s užívateľskou príručkou.

f) Užívateľ, ktorý nie je konzumentom v zmysle zákona z 23. apríla 1964 Občiansky zákonník, stráca záručné práva na výrobok, v ktorom:

g) sériové čísla, označenia dátumov a výrobné štítky boli odstránené, zmenené alebo poškodené;

h) boli poškodené plomby alebo sú na nich viditeľné stopy manipulácie.

5. Pozor! Činnosti súvisiace s každodennou obsluhou výrobku, vyplývajúce medzi iným z užívateľskej príručky, Užívateľ vykonáva vlastnými silami a na vlastné náklady.

IV. Reklamačná procedúra:

1. V prípade, ak Užívateľ objaví, že Výrobok nefunguje správne, ešte pred zložením reklamácie je povinný uistiť sa, či boli náležite vykonané všetky stanovené činnosti, predovšetkým tie uvedené v užívateľskej príručke.
2. Reklamácia musí byť podaná bezodkladne, najlepšie v priebehu 7 dní od dňa, v ktorom sa prejavila (objavila) chyba Výrobku. Užívateľ, ktorý nie je konzumentom v zmysle zákona z 23. apríla 1964 Občiansky zákonník, stráca práva vyplývajúce z tejto záruky v prípade, ak reklamáciu nepodá v priebehu 7 dní od dňa, v ktorom sa prejavila (objavila) chyba Výrobku.
3. Reklamáciu môžete podať medzi inými na mieste, v ktorom ste výrobok kúpili, v záručnom servise alebo poštou na adresu: DEDRA EXIM sp. z o.o., ul. 3 Maja 8, 05-800 Pruszków, Poľsko.
4. Užívateľ môže podať reklamáciu prostredníctvom formulára, ktorý je dostupný na webovej stránke www.dedra.pl. („Formulár podania reklamácie na základe udelenej záruky").
5. Adresy záručných servisov v jednotlivých štátoch sú zverejnené na webovej stránke www.dedra.pl. V prípade, ak v danom štáte sa nenachádza záručný servis, odporúčame reklamovaný výrobok doručiť na adresu: DEDRA EXIM sp. z o.o. ul. 3 Maja 8, 05-800 Pruszków, Poľsko.
6. Vzhľadom na bezpečnosť Užívateľa, nefunkčný (chybný) výrobok sa v žiadnom prípade nesmie používať.
7. Pozor!!! Používanie nefunkčného (chybného) výrobku je nebezpečné pre zdravie a život Užívateľov.
8. Povinnosti vyplývajúce z udelenej záruke budú vyplnené v lehote 14 pracovných dní počítajúc od dňa doručenia reklamovaného Výrobku Užívateľom.
9. Pred zaslaním reklamácie odporúčame reklamovaný Výrobok náležite očistiť. Odporúčame reklamovaný Výrobok dôkladne zabezpečiť pre prípadným poškodeniami počas prepravy (reklamovaný Výrobok odporúčame doručiť v originálnom obale).
10. Záručná lehota sa predlžuje o čas, počas ktorého Užívateľ následkom chyby (nefunkčnosti) výrobku, na ktorú sa vzťahovala záruka, nemohol Výrobok používať. Záruka nevylučuje, neobmedzuje a ani nepozastavuje právo Užívateľa (kupujúceho) na základe príslušných predpisov o ručení za chyby predanej veci.

Preklad originálneho návodu

V súlade s článkom 13 ods. 1 a 2 nariadenia Európskeho parlamentu a Rady (EÚ) 2016/679 z 27. apríla 2016 o ochrane fyzických osôb pri spracúvaní osobných údajov a o voľnom pohybe takýchto údajov, ktorým sa zrušuje smernica 95/46/ES, vás informujeme

1. Správcom vašich osobných údajov, ktoré ste uviedli vo formulári, je spoločnosť „DEDRA-EXIM Sp. z o.o." so sídlom v meste Pruszków na adrese: ul. 3 Maja 8, 05-800 Pruszków, Poľsko (ďalej len: „Správca").
2. Vaše osobné údaje budú spracúvané výhradne s cieľom realizácie záručnej procedúry zariadenia, a to v súlade s článkom 6 ods. 1 písmeno b) všeobecného nariadenia o ochrane údajov (ďalej len: „GDPR"). Uvedenie osobných údajov je dobrovoľné, avšak nevyhnutné na realizáciu záručnej procedúry.
3. Vaše osobné údaje budú spracúvané počas posudzovania a realizácie záručnej procedúry, ako aj na archívne účely v prípade potreby obhajoby pred prípadnými nárokmi a požiadavkami voči Správcovi, avšak nie dlhšie až do momentu premlčania týchto nárokov a požiadaviek.
4. Vaše údaje môžu byť zverejnené výhradne len tým subjektom, ktoré spracúvajú tieto údaje v mene a pre Správcu, a to na základe písomnej dohody o zverení spracúvania osobných údajov, tzn. firmy, ktoré okrem iného poskytujú technický servis, hostingové služby alebo služby obsluhy webových stránok, IT obsluhy, ako aj kuriérskym firmám. Dodávatelia Správcu sú povinní zaručiť zabezpečenie údajov a splniť požiadavky platnej legislatívy ohľadne ochrany osobných údajov, a zverené osobnú údaje nesmú byť používané na iné účely než tie, ktoré stanovuje dohoda uzatvorená so Správcom.
5. Vaše údaje nebudú spracúvané automatickým spôsobom, vrátane rôznych foriem profilovania, ani nebudú odovzdané do tretieho štátu/medzinárodnej organizácii.
6. Máte právo na prístup k vašim osobným údajom, ako aj právo na ich opravenie, doplnenie, odstránenie, obmedzenie spracúvania, prenesenie údajov, podanie námietky, a to v ľubovoľnej chvíli.
7. Vo všetkých záležitostiach, ktoré súvisia so spracúvaním vašich osobných údajov Správcom, môžete sa na Správcu obrátiť písomne na e-mailovú adresu: daneosobowe@dedra.pl.
8. Máte právo podať sťažnosť príslušnému dozornému orgánu, ktorý zodpovedá za dohľad nad ochranou osobných údajov

LT Turinys

1. Nuotraukos ir schemos
2. Įrenginio aprašymas
3. Įrenginio paskirtis
4. Naudojimo apribojimai
5. Techniniai duomenys
6. Paruošimas darbui
7. Įrenginio įjungimas
8. Įrenginio naudojimas
9. Einamieji priežiūros veiksmai
10. Atsarginės dalys ir priedai
11. Savarankiškas gedimų šalinimas
12. Įrenginio komplektacija
13. Informacija vartotojams apie elektros ir elektroninių įrenginių utilizavimą
14. Garantinis lapas

Bendrosios saugos taisyklės buvo pridėtos prie instrukcijos kaip atskira brošiūra.
EB atitikties deklaracija pridedama prie įrenginio kaip atskiras dokumentas. Jei nebūtų EB atitikties deklaracijos, prašome susisiekti su „Dedra-Exim" Sp. z o.o servisu.

DEMESIO **Naudojantis prietaisu rekomenduojama visada laikytis pagrindinių darbo saugos taisyklių siekiant sumažinti gaisro, elektros smūgio ar mechaninio sužalojimo galimybę.**

Prieš pradedami naudotis įranga, susipažinkite su naudojimo instrukcijos turiniu. Išsaugokite naudojimo instrukciją, darbo saugos instrukciją ir Atitikties deklaraciją. Griežtai laikydamiesi nurodymų ir patarimų pateiktų naudojimo instrukcijoje galėsite ilgai naudotis prietaisu.

DEMESIO **Darbo metu reikia besąlygiškai laikytis darbo saugos instrukcijos nurodymų.**

Darbo saugos instrukcija yra pridėta prie prietaiso kaip atskira brošiūra ir būtina ją išsaugoti. Perduodant prietaisą kitam asmeniui, būtina kartu perduoti eksploatavimo instrukciją, darbo saugos instrukciją ir atitikties deklaraciją. Įmonė „Dedra Exim" neatsako už nelaimingus atsitikimus, įvykusius dėl darbo saugos nurodymų nesilaikymo. Reikia įdėmiai perskaityti visas saugumo instrukcijas ir aptarnavimo instrukcijas. Nurodymų ir įspėjimų nesilaikymas gali atvesti prie trenkimu elektros srove, gaisro ir / arba rimtų kūno sužalojimų. Išsaugokite visas instrukcijas, saugumo instrukcijas ir atitikties deklaraciją naudojimui ateityje.

DEMESIO **Įrenginys iš „SAS+ALL" linijos buvo suprojektuotas darbui tik su „SAS+ALL" linijos įkrovikliais ir akumuliatoriais.**

Ličio jonu akumuliatorius ir įkroviklis neįeina į įrenginio komplektą, juos reikia įsigyti atskirai. Dėl kitų, nei rekomenduojami, akumuliatorių ir įkroviklių naudojimo yra anuliuojamos garantinės teisės.

2. Įrenginio aprašymas

Pav. A: 1. Priekinė rankena / obliavimo gylio reguliavimo rankenėlė, 2. Lusto išleidimo anga, 3. Jungiklio užraktas, 4. Jungiklis, 5. Pagrindinė rankena, 6. Baterijos lizdas, 7. Buferis, 8. Lusto išstūmimo krypties jungiklis, 9. Rabetavimo pločio ribotuvas , 10. Triušio gylio ribotuvas, 11. Pakopinė schema

3. Įrenginio paskirtis

Obliukas skirtas sumažinti medinių elementų, tokių kaip lentos, kvadratinė mediena ir kt., Storį ne daugiau kaip 1,5 mm (vieną kartą). Prietaisą galima naudoti su bet kokios rūšies mediena, tačiau reikėtų nepamiršti, kad su kietesnėmis rūšimis dirbama lėčiau. Įrenginys gali būti naudojamas obliavimui, plokščiajai dangai apdailinti ar medžiui nulaužti.
Leidžiama naudoti įrenginį remonto ir statybos darbuose, remonto servisuose, mėgėjiškuose darbuose, jei yra laikomasi naudojimo sąlygų ir leistinų darbo sąlygų, nurodytų Naudojimo instrukcijoje.

4. Naudojimo apribojimai

Įrenginys gali būti naudojamas tik pagal toliau esančias Leistinas darbo taisykles..
Savavališkas mechaninės ir elektros sandaros keitimas, bet kokios modifikacijos, priežiūros veiksmai, kurie nėra aprašyti Naudojimo instrukcijoje, bus laikomi neteisėtais, kurie nedelsiant anuliuoja Atitikties deklaraciją ir Garantines teises. Naudojant elektros įrankį ne pagal paskirtį arba kitaip, negu yra nurodyta Naudojimo instrukcijoje, Garantinės teisės yra anuliuojamos.

Leistinos darbo sąlygos

S1 nuolatinis darbas

Naudoti tik patalpų viduje. Akumuliatorių krovimo temperatūrų diapazonas 10-30 °C. Neleisti, kad įrenginį veiktų aukštesnė nei 40°C temperatūra.

5. Techniniai duomenys

Įrenginio modelis	DED7066
Darbinė įtampa [V]	18V d.c.
Baterija	Li-Ion
Sukimosi greitis n0 [min-1]	16000
Obliavimo plotis [mm]	82
Augimas [mm]	1,5
Vibracijos lygis, matuojamas ties rankena [m / s2]	6,13
KD matavimo neapibrėžtumas	1,5
Triukšmo emisija:	
Garso slėgio lygis LPA [dB (A)]	84
Garso galios lygis LWA [dB (A)]	95
Matavimo neapibrėžtis KLPA, KLWA [dB (A)]	3
Svoris (be akumuliatoriaus ir įkroviklio) [kg]	2,3

Informacija apie triukšmą ir vibracijas.
Bendra vibracijų vertė ah ir matavimo paklaida buvo nustatytos pagal EN 62841-2-14 ir nurodytos lentelėje.
Triukšmo emisija buvo nustatyta pagal EN 62841-1, vertės yra nurodytos anksčiau esančioje lentelėje.

⚠ DEMESIO **Triukšmas gali pažeisti klausą, darbo metu visuomet reikia naudoti klausos apsaugos priemones!**

Deklaruojama triukšmo emisijos vertė buvo matuojama taikant standartinį tyrimo metodą, todėl gali būti naudojama lyginant skirtingus įrenginius. Nurodytas triukšmo emisijos lygis gali būti naudojamas vertinant pirmutinį triukšmo poveikį.
Realaus elektros įrankio naudojimo metu triukšmo lygis gali būti kitoks negu deklaruojamos vertės, tai priklauso nuo darbinių įrankių naudojimo būdo, ypač nuo apdirbamo daikto ir nuo priemonių, kurių tikslas yra operatoriaus apsauga. Norint tiksliai įvertinti pavojų realiomis darbo sąlygomis, reikia atkreipti dėmesį į visus operacinio ciklo etapus, įskaitant etapus, kuomet įrenginys yra išjungtas arba yra įjungtas, bet nėra naudojamas darbui.

6. Paruošimas darbui

⚠ DEMESIO **Visi tokie veiksmai, kaip pvz. darbinio antgalio keitimas, turi būti atliekami išjungus maitinimo šaltinį.**
Nepamirškite kruopščiai patikrinti, ar apdorotoje medžiagoje nėra vinių, varžtų, kabių ir kitų kietų elementų, kurie ardami gali sugadinti peilį arba būti nuplėšti nuo paviršiaus ir sužeisti, sugadinti prietaiso komponentus ar ruošinio medžiagą.

Norėdami paruošti plokštumą darbui, rankenėle (A pav., 1) nustatykite norimą obliavimo gylį. Obliukas turi pjovimo storio reguliavimą (kas 0,1 mm). Norėdami nustatyti pageidaujamą gylį, naudokite rankenėlę / priekinę rankeną (A pav., 1) ir skalę, pažymėtą šalia žiedo.
Obliuose yra maišas grobiui. Krepšį galima įdėti į kairę arba dešinę plūgo pusę, atsižvelgiant į darbo pobūdį. Norėdami nustatyti skiedros išmetimo kryptį, nustatykite medžiagos išmetimo krypties svirtį (A, 8 pav.). Norėdami pašalinti lustai iš medžiagos, galima prijungti pramoninį dulkių siurblį. Tuo tikslu dulkių siurblio vamzdžio galas turėtų būti dedamas ant plūgo antgalio. Vamzdžio galas gali būti dedamas kairėje arba dešinėje plūgo pusėje, atsižvelgiant į darbo pobūdį. Norėdami nustatyti skiedros išmetimo kryptį, nustatykite svirtį medžiagos išleidimo krypčiai pakeisti (A, 8 pav.). Įjunkite dulkių siurblį ir pradėkite dirbti lėktuvu.
Prietaisą maitina 18 V baterija. Įstumkite įkrautą akumuliatorių į rankenos kreipiklį, kol įsijungs rankenos fiksatorius. Prietaisas yra paruoštas naudoti.

7. Įrenginio įjungimas

Norėdami pradėti dirbti su prietaisu, atleiskite užraktą (A, 3 pav.) Ir paspauskite įjungimo mygtuką (A, 4 pav.).

⚠ DEMESIO **Darbo testus be apkrovos galima atlikti tik tuomet, kai elektros įrankis yra nukreiptas žemyn.**

8. Įrenginio naudojimas

Pilno pločio obliavimas (B pav.)

Norint pradėti dirbti su įrenginiu, būtina (atlikus 6 veiksmą):
1. Priekinę koją padėkite lygiagrečiai mediniam paviršiui, kad peilis neliestų medžiagos. Jei darbas tęsiamas, padėkite obliavimą ant kojos, ant medžiagos priešais vietą, kurioje pradedate obliavimą.
2. Įjunkite įrenginį. Palaukite, kol peilio ašis visiškai paspartės. Laikydamiesi lygiagrečios padėties, judinkite srautą išilgai medžiagos iki galo (kol peilis nustos pjauti). Pirmajame operacijos etape tvirtai prispauskite priekinę plūgo dalį, antrajame - galinę. Baigę operaciją, švelniai pakelkite plokštumą
3. Tęsdami darbą atsargiai nuleiskite plokštumą ant medžiagos. Peilis neturi pjauti, kol galinė koja remiasi į medžiagą. Tokiu atveju perkelkite įrenginį atgal ir bandykite dar kartą.

Nuožulnumas

Obliavimo pėdoje yra V griovelis, leidžiantis nulenkti apdorotos medžiagos kraštus. Norėdami atlikti etapą:
1. Nustatykite obliavimo gylį į 0
2. nustatykite plokštumą taip, kad ruošinio kraštas būtų vienoje linijoje su pėdos grioveliu (D pav.)
3. įjunkite prietaisą (atkreipkite dėmesį, kad peiliai nesiliestų su perdirbta medžiaga)
3. Judinkite plokštumą taip, kad peiliai atliktų obliavimo operaciją per visą išlenkto krašto ilgį. Pirmajame operacijos etape stipriau spauskite priekinę srauto dalį, antruoju - galinę.
4. Baigę operaciją, švelniai pakelkite plokštumą

Rabbeting

Rabbetingas daro įdubas išilgai ruošinio krašto. Prie prietaiso pritvirtintų ribotuvų pagalba galima grąžinti visas pjovimo peilio pločio ribas iki 8 mm gylio (apribotas prietaiso konstrukcijos).
Norėdami atlikti nuolaidų operaciją:
1. pritvirtinkite ribotuvus prie plūgo (D pav.). Ribiklis, pažymėtas kaip 1, naudojamas nustatant nuolaidų gylį, o ribotuvas 2 - nustatant nuolaidos plotį.
2. išmatuokite norimą nuolydžio plotį ant ruošinio ir pažymėkite jį (pvz., Staliaus pieštuku)
3. Ribotuvą 2 perkelkite į plūgo kraštą tuo pačiu atstumu, kaip ir nuolydžio plotis. Norėdami tai padaryti, naudokite matą (2 ribotuve nėra mato)
4. Nustatykite ribotuvą 1 iki nuolaidos gylio (naudokite ribotuvo skalę arba matuoklį)
5. rankenėle nustatykite ašmenų prailginimą (A, 1 pav.); atkreipkite dėmesį į medienos kietumą - spygliuočių medienai nustatykite didesnę vertę, kietesnėms - mažesnę, kad neperkrautų prietaiso
6. įjungti prietaisą; įsitikinkite, kad pėdos kraštas priešais nuolaidų pločio ribotuvą sutampa su nuolydžio linija, pažymėta ant audinio. Dirbkite laikydamiesi obliavimo per visą plotį rekomendacijų, išskyrus tai, kad ribotuvo juosta 2 remiasi į ruošinio kraštą ir nukreipia ją išilgai krašto. Pirmajame operacijos etape stipriau spauskite priekinę srauto dalį, antruoju - galinę. Baigę operaciją, švelniai pakelkite plokštumą
7. Pakartokite obliavimo operaciją, kol pasieksite ribotuve 1 nustatytą nuolaidos gylį.

Įrenginio konstrukcija leidžia gręžti iki 8 mm gylio.

9. Einamieji priežiūros veiksmai

⚠ DEMESIO **Visi tokie veiksmai, kaip pvz. darbinio antgalio keitimas, turi būti atliekami išjungus maitinimo šaltinį.**

Prieš kiekvieną įrengimo įjungimą:
- Patikrinti, ar ventiliacinės angos nėra uždengtos ar nešvarios.
  Jei reikia, nuvalyti jas (pvz. suspaustu oru) arba vos drėgna šluoste, neleisti, kad vanduo patektų į įrenginio vidų.

Po kiekvieno naudojimo:
- Atjungti nuo maitinimo šaltinio, tai leis išvengti atsitiktinio įjungimo perkėlimo metu arba neleis įjungti pašaliniams asmenims.

Peilio pakeitimas
- Atjunkite prietaisą nuo maitinimo šaltinio ir nuvalykite jį nuo sugadinimo.
- Pasukite peilio ašį aukštyn, kol bus prieinami varžtai
- 2,5 imitavimo raktu atsukite peilio korpuso varžtus
- Varžtus įsukite į peilio korpusą 8 mm veržliarakčiu, kol atlaisvės visas mazgas
- Patraukite apsaugą, tada išstumkite peilio korpusą iš pjovimo blokelio
- Atskirkite peilio apsaugą nuo peilio korpuso, išimkite susidėvėjusį peilį ir pakeiskite jį nauju (nulenktas peilio kraštas turi būti veleno išorėje). Jei matomas užteršimas sugadinimu, nuvalykite dangtį ir kūną.
- Įdėkite visą peilio korpusą į pjovimo bloką
- Nustatykite rankenėlę į padėtį "0"
- Įsukite varžtus, kol peilis sutaps su darbinės kojos paviršiumi
- Atsukite varžtus nuo peilio korpuso, kol jis užsifiksuos peilio ašimi
- Pakartokite šią operaciją su visais sugadintais peiliais.

Laikykite prietaisą vaikams nepasiekiamoje vietoje, jei įmanoma, originalioje pakuotėje.

10. Atsarginės dalys ir priedai

Rekomenduojami priedai

Su elektros įrankiu iš „SAS+ALL“ linijos galima naudoti kiekvieną akumuliatorių ir įkroviklį iš linijos „SAS+ALL“ bei kiekvieną darbinį antgalį su „SDS Plus“ antgaliu. Prašome laikytis darbinių antgalių gamintojo nurodymų.
Norint įsigyti atsargines dalis arba priedus, reikia susisiekti su „Dedra-Exim“ servisu. Kontaktiniai duomenys yra instrukcijos 1 psl. Užsakant atsargines dalis, prašome nurodyti PARTIJOS numerį, nurodytą informacinėje lentelėje, ir dalies numerį, nurodytą sandaros schemoje. Garantiniame laikotarpyje remontai yra atliekami remiantis Garantiniame lape nurodytomis sąlygomis. Prašome pateikti produktą, dėl kurio yra pateikiama pretenzija, remontui jo pirkimo vietoje (pardavėjas privalo priimti tokį produktą) arba atsiųsti į „DEDRA-EXIM“ centrinį servisą. Prašome pridėti importuotojo išrašytą Garantinį lapą. Be šio dokumento remontas bus laikomas pogarantiniu remontu. Garantiniame laikotarpyje remontą atlieka Centrinis servisas. Sugedusi produktą reikia išsiųsti į servisą (siuntimo išlaidas padengia vartotojas).

11. Savarankiškas gedimų šalinimas

PROBLEMA	PRIEŽASTIS	SPRENDIMAS
Įrenginys neveikia	Sugedo įjungiklis	Atiduoti įrenginį remontui
	Išsikrovė akumuliatorius	Įkrauti akumuliatorių
	Akumuliatorius blogai užmontuotas	Teisingai įtvirtinti
Įrenginys vos pajuda	Išsikrovė akumuliatorius	Teisingai įkrauti akumuliatorių
	Viršijami leistini darbo parametrai	Sumažinti elektros įrankio apkrova
Variklis perkaista	Užsikimšo ventiliacinės angos	Išvalyti angas
	Viršijami leistini darbo parametrai	Išjungti elektros įrankį, nutraukti darbą, kol suktuvas-gręžtuvas visiškai neatvės
	Įrankis spaudžiamas pernelyg stipriai	Sumažinti elektros įrankio apkrova
Blogas našumas.	Bukai peiliai	Pakeiskite peilius aštriais

12. Įrenginio komplektacija,

Baigimas: obliavimas - 1 vnt. Imbtinis raktas - 1 vnt Raktas peiliui atsukti - 1 vnt. Maišas sugadinimui - 1 vnt.

13. Informacija naudotojams apie sunaudotos įrangos utilizavimą (taikoma namų ūkiams)



Ant gaminių arba pridedamuose dokumentuose nurodytas simbolis rodo, kad sugedusios elektros ar elektroninės įrangos negalima išmesti kartu su buitinėmis atliekomis. Jei norite atsikratyti, pakartotinai panaudoti ar utilizuoti komponentus, teisinga juos nuvežti į specializuotą surinkimo punktą, kur jie bus priimti nemokamai. Informaciją apie naudotos įrangos surinkimo vietas teikia vietos valdžios institucijos, pvz., savo interneto svetainėse.
Teisingas produkto utilizavimas padeda išsaugoti gamtos išteklius ir išvengti neigiamų padarinių žmonių sveikatai ir aplinkai, galinčių atsirasti dėl produkte esančių potencialiai pavojingų medžiagų, mišinių ir sudedamųjų dalių.
Už netinkamą atliekų šalinimą gresia baudos pagal atitinkamus vietos teisės aktus.
ES šalių naudotojai: Jei norite išmesti elektros ar elektroninę įrangą, kreipkitės į artimiausią prekybos vietą arba tiekėją, kuris jums suteiks daugiau informacijos.
šalinimas ne Europos Sąjungos šalyse: Šis simbolis taikomas tik Europos Sąjungos šalims. Jei norite išmesti šį gaminį, kreipkitės į vietos valdžios institucijas arba pardavėją dėl tinkamo šalinimo būdo.

LT

Garantinis lapas

Katalogo Nr:
Partijos numeris: .....
(toliau – **Produktas**)

Produkto pirkimo data : ……

Pardavėjo antspaudas : ……..

Pardavėjo parašas ir data : .....

Vartotojo pareiškimas:

Patvirtinu, kad buvau informuotas apie garantijos sąlygas ir taisyklių, išvardytų Naudojimo instrukcijoje ir Garantiniame lape, nepaisymo pasekmes. Šios garantijos sąlygos yra man žinomos, ką patvirtinu savo parašu:

....
data ir vieta vartotojo parašas

I. Atsakomybė už Produktą:
1. Garantijos suteikėjas – „DEDRA EXIM“ Sp. z o.o. su būstine adresu: ul. 3 Maja 8, 05-800 Pruškuvas, KRS 0000062517, Varšuvos apylinkės teismas, Valstybinio teismo registro XIV ūkinis skyrius, Mokesčiu mokėtojo kodas 527-020-49-33, Įstatinis kapitalas: 100 980,00 PLN.
2. Šiame garantiniame lape nurodytomis sąlygomis Garantijos suteikėjas suteikia garantiją Produktui iš Garantijos suteikėjo asortimento.
3. Garantijos pagrindu atsakomybė yra priimama tik už defektus, esančius Produkte jo išdavimo Vartotojui metu.
4. Garantijos pagrindu Vartotojas gauna teisę nemokamai suremontuoti Produktą, jei defektas buvo aptiktas garantijos galiojimo metu. Apie Produkto remonto būdą (remonto atlikimo metodą) sprendžia Garantijos suteikėjas. Jei Garantijos suteikėjas nusprėstų, kad remontas yra neįmanomas, Garantijos suteikėjas pasilieka sau teisę pakeisti elementą su defektu arba visą Produktą kitu, veikiančiu teisingai, sumažinti Produkto kainą arba anuliuotu sutartį.
5. Vartotojo, kuris pagal 1964 m. balandžio 23 d. Civilinį kodeksą nėra laikomas vartotoju, atveju Garantijos suteikėjo atsakomybė dėl kompensacijos, susijusi su šia garantija ir (arba) jos sudarymu ir vykdymu, nepriklausomai nuo formos, yra apribota iki maksimaliai Produkto su defektu vertės.

II. Garantijos laikotarpis:

Produkto elementai, kuriems veikia garantija	Garantinės apsaugos trukmė
DED7066	36 mėnesiai, skaičiuojant nuo Produkto pirkimo datos, nurodytos šiame Garantiniame lape
Peiliai, raktai, maišas sugadinimui.	Garantija netaikoma

III. Naudojimosi garantija sąlygos:
1. Vartotojas privalo patiekti užpildytą Produkto Garantinį lapą ir Produkto pirkimą patvirtinantį dokumentą (pvz. kasos čekis, sąskaita-faktūra ir pan.). Tam, kad pretenzijos nagrinėjimo procesas vyktų sklandžiai, rekomenduojama, kad Vartotojas kartu su Produktu perduotų visus elementus, nurodytus „Komplektacijos sąraše“, esančiame Naudojimo instrukcijoje.
2. Vartotojas privalo laikytis Naudojimo instrukcijoje ir Garantiniame lape nurodytų rekomendacijų.
3. Garantija galioja tik Lenkijos Respublikos ir ES teritorijoje.
4. Garantija neapima Produkto defektų, atsiradusių dėl to, kad:
a) Vartotojas nesilaikė sąlygų, nurodytų Naudojimo instrukcijoje, ypač susijusių su teisingu naudojimu, priežiūra ir valymu;
b) Vartotojas naudojo priežiūros ar valymo priemones, neatitinkančias sąlygas nurodytas Naudojimo instrukcijoje;
c) Vartotojas netinkamai sandėliavo ir transportavo Produktą;
d) Vartotojas savarankiškai keitė ir (arba) modifikavo Produktą, negavęs Garantijos suteikėjo sutikimo;
e) Vartotojas naudojo Produkte eksploatacines medžiagas, neatitinkančias Naudojimo instrukcijos sąlygų.
f) Vartotojas, kuris pagal 1964 m. balandžio 23 d. Civilinį kodeksą nėra laikomas vartotoju, praranda garantiją Produktui, jei:
g) Vartotojas pašalino, pakeitė arba sugadino serijos numerius, datas ir informacines lenteles;
h) Vartotojas pažeidė plombas arba ant jų matosi Vartotojo veiksmų pėdsakai.
5. Dėmesio! Veiksmus, susijusius su kasdieniu Produkto aptarnavimu, nurodytu pvz. Naudojimo instrukcijoje, Vartotojas atlieka pats ir savo sąskaita.
IV. Pretenzijos pateikimo procedūra:
1. Pastebėjus, kad Produktas veikia neteisingai, prieš pateikiant pretenziją, reikia įsitikinti, kad visi veiksmai, aprašyti Naudojimo instrukcijoje, buvo atlikti teisingai.
2. Pretenziją rekomenduojama pateikti nedelsiant, geriausiai per 7 dienas nuo Produkto defekto aptikimo. Vartotojas, kuris pagal 1964 m. balandžio 23 d. Civilinį kodeksą nėra laikomas vartotoju, praranda garantiją Produktui, jei nepateikia pretenzijos per 7 dienas.
3. Pretenziją galima pateikti pvz. Produkto pirkimo punkte, garantiniame servise arba raštu adresu: „DEDRA EXIM“ Sp. z o. o., ul. 3 Maja 8, 05-800 Pruškuvas.
4. Vartotojas gali pateikti pretenziją, pasinaudodamas blanku, kuris yra internetinėje svetainėje: www.dedra.pl (Pretenzijos garantiniame laikotarpyje pateikimo forma).
5. Garantinių servisų atskirose šalyse adresai yra nurodyti svetainėje: www.dedra.pl. Jei konkrečioje šalyje nebūtų garantinio serviso, pretenzijas dėl garantijos rekomenduojama siųsti adresu: „DEDRA EXIM“ Sp. z o. o., ul. 3 Maja 8, 05-800 Pruškuvas, Lenkija.Mając Dėl Vartotojo saugumo draudžiama naudoti Produktą su defektais.
6. Dėmesio!!! Produkto su defektais naudojimas kelia pavojų Vartotojo sveikatai ir gyvybei. Veiksmai, susiję su garantija, bus atlikti per 14 darbo dienų skaičiuojant nuo Produkto, dėl kurio yra pateikiama pretenzija, pristatymo dienos.
7. Prieš pristatant Produktą, dėl kurio yra pateikiama pretenzija, rekomenduojama jį nuvalyti.
8. Produktą, dėl kurio yra pateikiama pretenzija, reikia kruopščiai supakuoti, kad jis būtų apsaugotas nuo pažeidimų transporto metu – rekomenduojama pristatyti produktą originalioje pakuotėje.
9. Garantijos laikotarpis yra pratęsiamas tiek, kiek Vartotojas negalėjo juo naudotis dėl garantijos apimto defekto.
Gwarancja Ši garantija neriboja, neišskiria bei nesustabdo Vartotojo teisių dėl parduotos prekės neatitikimo arba prekės defekto.

Originalios instrukcijos vertima

Vadovaudamiesi 2016 m. balandžio 27 d. Europos Parlamento ir Tarybos reglamento (ES) 2016/679 dėl fizinių asmenų apsaugos tvarkant asmens duomenis ir dėl laisvo tokių duomenų judėjimo ir kuriuo panaikinama Direktyva 95/46/EB 13 straipsnio 1 ir 2 dalimis, informuojame, kad
1. Formoje pateiktų jūsų asmens duomenų valdytojas yra DEDRA-EXIM sp. z o.o., kurios registruota buveinė yra Pruszkowe, 3 Maja g. 8, 05-800 Pruszkow (toliau: "Administratorius").
2. Jūsų duomenys bus tvarkomi tik siekiant atlikti prietaiso garantijos procedūrą pagal Bendrojo duomenų apsaugos reglamento 6 straipsnio 1 dalies b punktą (toliau: „BDAR“) Duomenys teikiami savanoriškai, tačiau jie būtini garantijos procedūrai
3. Jūsų duomenys bus tvarkomi garantijos procedūros vykdymo nagrinėjimo laikotarpiu ir archyvavimo tikslais, jei prireiktų apsiginti nuo galimų pretenzijų Administratoriui, bet ne ilgiau nei iki tol, kol joms įvyks senaties terminas.
4. Jūsų duomenys gali būti atskleisti tik tiems subjektams, kurie tvarko duomenis duomenų administratoriaus vardu pagal rašytinę asmens duomenų tvarkymo pavedimo sutartį, teikiančią: technines paslaugas, hosting'o ar interneto svetainės priežiūros paslaugas, IT paslaugas, kurjerių paslaugas. Administratoriaus tiekėjai privalo užtikrinti duomenų saugumą ir laikytis galiojančių teisės aktų reikalavimų, susijusių su asmens duomenų apsauga, ir negali naudoti patikėtų asmens duomenų kitais nei sutartyje su Administratoriumi nurodytais tikslais.
5. Jūsų duomenys nebus tvarkomi automatizuotomis priemonėmis, įskaitant profiliavimą, ir nebus perduodami trečiajai šaliai / tarptautinei organizacijai.
6. Bet kuriuo metu turite teisę susipažinti su savo duomenų turiniu ir teisę ištaisyti, ištrinti, apriboti duomenų tvarkymą, teisę į duomenų perkeliamumą, teisę prieštarauti bet kuriuo metu.
7. Visais klausimais, susijusiais su administratoriaus atliekamu jūsų asmens duomenų tvarkymu, galite kreiptis šiuo el. pašto adresu: daneosobowe@dedra.pl.;
8. Turite teisę pateikti skundą tinkamai duomenų apsaugos institucijai;

LV Satura rādītājs

1. Fotoattēli un raksti
2. Ierīces apraksts
3. Ierīces norīkošana
4. Lietošanas ierobežojums
5. Tehniskie parametri
6. Darba sagatavošana
7. Ierīces ieslēgšana
8. Ierīces lietošana
9. Kārtējas apkalpošanas rīcība
10. Rezerves daļas un piederumi
11. Defekta paša novēršana
12. Ierīces komplektācija
13. Informācija lietotājiem par nolietotas elektriskas un elektroniskas ierīces atkratīšanu
14. Garantijas talons

Vispārējie drošības noteikumi tika pievienoti instrukcijai kā atsevišķa brošūra.
ES Atbilstības deklarācija ir pievienota ierīcei kā atsevišķs dokuments. ES Atbilstības deklarācijas trūkuma gadījumā lūdzam kontaktēties ar Dedra-Exim Sp. z o.o. firmas Servisu.

UZMANĪBU **Darba laikā ar ierīci rekomendējam vienmēr ievērot pamatīgus darba drošības nosacījumus, lai izvairīties no ugunsgrēka, elektrības trieciena vai mehāniska ievainojuma.**

Pirms ierīces ekspluatācijas uzsākšanas lūdzam iepazīties ar Lietošanas instrukciju. Lūdzam saglabāt Lietošanas instrukciju, darba drošības instrukciju un Atbilstības deklarāciju. Lietošanas Instrukcijas rekomendāciju un norādījumu stipra ievērošana ļaus pagarināt Jūsu ierīces darba laiku.

UZMANĪBU **Darba laikā jābūt ievēroti galvenie darba drošības instrukcijas noteikumi.**

Darba drošības instrukcija ir pievienota ierīcei kā atsevišķa brošūra un jābūt saglabāta. Gadījumā, ja ierīce ir nodota citai personai, lūdzam nodot arī lietošanas

instrukciju, darba drošības instrukciju un atbilstības deklarāciju. Firma Dedra-Exim nav atbildīga par nelaimes gadījumiem savienotiem ar darba drošības norādījumu neievērošanu.Rūpīgi salasīt visu drošības un lietošanas instrukciju. Instrukcijas brīdinājumu neievērošana var ierosināt elektrības triecienu, ugunsgrēku un/vai nopietnu ievainojumu. Saglabāt visu instrukciju, drošības instrukciju un atbilstības deklarāciju nākošām vajadzībām.

UZMANĪBU **SAS+ALL līnijas ierīce tika projektēta darbam tikai ar lādēšanas adapteriem un akumulatoriem no līnijas SAS+ALL.**

Akumulators Li-Ion un lādēšanas adapters nav ierīces komplektā, jābūt iegādāti atsevišķi. Citu, nekā ierīcei paredzēti, akumulatoru un lādēšanas adapteru lietošana izraisīs garantijas tiesību pazaudēšanu.

2. Ierīces apraksts

Zīm. A: 1. Priekšējais rokturis / ēvelēšanas dziļuma regulēšanas poga, 2. Šķeldas izeja, 3. Slēdža bloķēšana, 4. Slēdzis, 5. Galvenais rokturis, 6. Baterijas kontaktligzda, 7. Buferis, 8. Šķeldas izgrūšanas virziena slēdzis, 9. Rabetes platuma ierobežotājs , 10. Rabetes dziļuma ierobežotājs, 11. Pakāpeniska shēma

3. Ierīces norīkošana

Ēvele ir paredzēta, lai samazinātu koka elementu, piemēram, dēļu, kvadrātveida kokmateriālu utt., Biezumu ne vairāk kā par 1,5 mm (vienu reizi). Ierīce ir piemērota lietošanai ar jebkura veida kokiem, taču jāatceras, ka lēnāk jāstrādā ar cietākām sugām. Ierīci var izmantot koksnes ēvelēšanai, rievošanai vai nociršanai.
Pieļaujam aprīkojuma izmantošanu remonta-būvniecības darbos, remonta rūpnīcās, amatieru darbos, ja vienlaikus būs ievēroti lietošanas nosacījumi un pieļaujami darba apstākļi, noteikti lietošanas instrukcijā.

4. Lietošanas ierobežojums

Ierīce var būt lietota tikai saskaņā ar turpmāk minētiem „Pieļaujamiem darba nosacījumiem".
Visas patstāvīgas izmaiņas mehāniskā un elektriskā konstrukcijā, visas modifikācijas, rīcība, kas nav aprakstītā šajā Lietošanas Instrukcijā, var ierosināt Garantijas tiesību tūlītēju pazaudēšanu, un Atbilstības deklarācija pazaudēs savu spēku. Elektroierīces lietošana pretī norādījumiem un Lietošanas Instrukcijai nekavējoties ierosinās Garantijas Tiesību tūlītēju pazaudēšanu.

Pieļaujami darba apstākļi
S1 Pastāvīgs darbs
Lietot tikai telpu iekšā. Akumulatoru lādēšanas temperatūras diapazons 10-30°C. Nepieļaut temperatūras virs 40°C ietekmi.

5. Tehniskie parametri

Ierīces modelis	DED7066
Darba spriegums [V]	18V d.c.
Akumulators	Li-Ion
Rotācijas ātrums n0 [min-1]	16000
Ēvelēšanas platums [mm]	82
Izaugsme [mm]	1,5
Vibrācijas līmenis, mērīts pie roktura [m / s2]	6,13
KD mērījumu nenoteiktība	1,5
Trokšņa emisija:	
Skaņas spiediena līmenis LPA [dB (A)]	84
Skaņas jaudas līmenis LWA [dB (A)]	95
Mērījuma nenoteiktība KLPA, KLWA [dB (A)]	3
Svars (bez akumulatora un lādētāja) [kg]	2,3

Informācijas par troksni un vibrācijām.
Vibrāciju apkopota vērtība a_h un mērījuma nedrošums noteikti saskaņā ar normu EN 62841-2-14 un uzrādīti tabulā
Trokšņa emisija noteikta saskaņā ar EN 62841-1, vērtības uzrādītas tabulā.

UZMANĪBU **Troksnis var izraisīt dzirdes bojāšanu, darba laikā lietot dzirdes aizsardzības līdzekļus!**

Deklarēts vibrācijas lielums tika izmērīts saskaņā ar standartu pētniecības metodi un var būt lietots, lai salīdzinātu vienu instrumentu ar otru. Iepriekšminēts trokšņa emisijas līmenis var būt arī lietots iepriekšējais trokšņa pakļaušanas novērtēšanai.
Trokšņa līmenis elektroierīces reālās lietošanas laikā var atšķirties no deklarētām vērtībām atkarīgi no darbarīku lietošanas apstākļiem, sevišķi no apstrādāta materiāla veida un no nepieciešamības noteikt operatora aizsardzības līdzekļus. Lai sīki noteiktu draudus reālos lietošanas apstākļos, jāievēro visas operācijas cikla daļas, kas apņem arī periodus, kad ierīce ir izslēgta, vai kad ir ieslēgta, bet nav lietota darbam.

6. Darba sagatavošana

UZMANĪBU **Jebkura apkopes darbība, piem., darba uzgaļa mainīšana, var būt veikta tikai, kad ierīce ir atslēgta no barošanas avota.**

Neaizmirstiet rūpīgi pārbaudīt, vai apstrādātajā materiālā nav naglu, skrūves, skavas un citu cietu elementu, kas aršanas laikā var sabojāt nazi vai noplēst no virsmas un izraisīt ievainojumus, ierīces sastāvdaļu vai apstrādājamā materiāla bojājumus.

Lai sagatavotu plakni darbam, izmantojiet pogu (A, 1. att.), Lai iestatītu vēlamo ēvelēšanas dziļumu. Ēvelim ir griešanas biezuma regulēšana (ik pēc 0,1 mm). Lai iestatītu vēlamo dziļumu, izmantojiet kloķi / priekšējo rokturi (A, 1. attēls) un skalu, kas atzīmēta uz gredzena blakus tam.
Ēvele ir aprīkota ar maisu sabojāšanai. Somu var ievietot arkla kreisajā vai labajā pusē, atkarībā no darba rakstura. Lai iestatītu mikroshēmas izlādes virzienu, iestatiet sviru materiāla izlādes virziena maiņai (A, 8. attēls). Lai noņemtu mikroshēmas no materiāla, var pieslēgt rūpniecisko putekļsūcēju. Šim nolūkam putekļsūcēja caurules gals jānovieto uz arkla sprauslas. Caurules galu var novietot arkla kreisajā vai labajā pusē, atkarībā no darba rakstura. Lai iestatītu mikroshēmas izlādes virzienu, iestatiet sviru materiāla izlādes virziena maiņai (A, 8. attēls). Ieslēdziet putekļsūcēju un pēc tam sāciet strādāt ar lidmašīnu.
Ierīci darbina 18 V akumulators. Bīdiet uzlādēto akumulatoru roktura vadotnē, līdz tiek aktivizēts roktura fiksators. Ierīce ir gatava darbam.

7. Ierīces ieslēgšana

Lai sāktu strādāt ar ierīci, atlaidiet fiksatoru (A, 3. attēls) un nospiediet aktivizācijas pogu (A, 4. attēls).

UZMANĪBU **Darba bez noslogojuma pārbaudi veikt tikai, kad elektroierīce ir novirzīta uz apakšu.**

8. Ierīces lietošana

Ēvelēšana pilnā platumā (B zīm.)

Lai sāktu strādāt ar ierīci, ir nepieciešams (pēc 6. darbības veikšanas):
1. Novietojiet priekšējo kāju paralēli koka virsmai tā, lai nazis nepieskartos materiālam. Darba turpināšanas gadījumā ielieciet ēveli uz kājas, uz materiāla priekšā vietai, kur sākat ēvelēt.
2. Ieslēdziet ierīci. Pagaidiet, līdz naža kāts ir pilnībā paātrinājies. Turot paralēlo stāvokli, virziet plūsmu pa materiālu līdz tā galam (līdz nazis pārstāj griezt). Pirmajā darbības posmā stingri nospiediet arkla priekšējo daļu, otrajā - aizmugurējo daļu. Pēc operācijas pabeigšanas viegli paceliet lidmašīnu
3. Turpinot darbu, uzmanīgi nolaidiet plakni uz materiāla. Nazis nedrīkst griezties, kamēr aizmugurējā kāja balstās uz materiāla. Ja tas tā ir, lūdzu, pārvietojiet ierīci atpakaļ un mēģiniet vēlreiz.

Noapaļošana

Ēvela kājā ir V veida rieva, kas ļauj nolaisties uz apstrādātā materiāla malām. Lai veiktu fāzi:
1. Iestatiet ēvelēšanas dziļumu uz 0
2. iestatiet plakni tā, lai sagataves mala būtu vienā līnijā ar rievu kājā (D attēls)
3. ieslēdziet ierīci (pievērsiet uzmanību tam, lai naži nesaskartos ar apstrādāto materiālu)
3. Pārvietojiet plakni tā, lai naži veiktu ēvelēšanas darbību visā noapaļotās malas garumā. Pirmajā operācijas fāzē spēcīgāk nospiediet straumes priekšējo daļu, otrajā - aizmugurējo.
4. Pēc operācijas pabeigšanas viegli paceliet plakni

Rabbeting

Rabbeting padara padziļinājumus gar sagataves malu. Ar ierīcei piestiprināto ierobežotāju palīdzību ir iespējams veikt atlaidi visā griešanas naža platuma diapazonā līdz 8 mm dziļumam (ierobežo ierīces dizains).
Lai veiktu atlaides darbību:
1. piestipriniet ierobežotājus arklam (D attēls). Ierobežotājs, kas atzīmēts kā 1, tiek izmantots, lai noteiktu atlaides dziļumu, savukārt ierobežotājs 2 - lai noteiktu atlaides platumu.
2. izmēra sagatavē vēlamo atlaides platumu un atzīmējiet to (piemēram, ar galdnieka zīmuli)
3. pārvietojiet ierobežotāju 2 tādā pašā attālumā no arkla malas, kā platuma platums. Lai to izdarītu, izmantojiet mēru (2. ierobežotājam nav pievienots mērs)
4. Iestatiet ierobežotāju 1 līdz atlaišanas dziļumam (izmantojiet ierobežotāja skalu vai mērierīci)
5. ar pogu iestatiet asmens pagarinājumu (A, 1. attēls); pievērsiet uzmanību koksnes cietībai - skujkokam iestatiet lielāku vērtību, cietākam - zemāku, lai nepārslogotu ierīci
6. ieslēdziet ierīci; pārliecinieties, ka pēdas mala, kas atrodas pretī atlaides platuma ierobežotājam, sakrīt ar atlaides līniju, kas marķēta uz auduma. Strādājiet saskaņā ar ieteikumiem ēvelēšanai visā platumā, izņemot to, ka ierobežojošais stienis 2 balstās pret sagataves malu un vada to pa malu. Pirmajā operācijas fāzē spēcīgāk nospiediet straumes priekšējo daļu, otrajā - aizmugurējo. Pēc operācijas pabeigšanas viegli paceliet lidmašīnu
7. Atkārtojiet ēvelēšanas darbību, līdz tiek sasniegts pieturā 1 iestatītais atlaides dziļums.
Ierīces konstrukcija ļauj nolaisties 8 mm dziļumā.

9. Kārtējas apkalpošanas rīcība

UZMANĪBU **Jebkura apkopes darbība, piem., darba uzgaļa mainīšana, var būt veikta tikai, kad ierīce ir atslēgta no barošanas avota.**

Pirms katras iedarbināšanas:
- Pārbaudīt, vai dzinēja ventilācijas caurumi nav segti un piesārņoti. Ja nepieciešami, notīrīt (piem. ar saspiestu gaisu) vai nomazgāt ar viegli mitrinātu lupatiņu; nepieļaut, lai ūdens nokļūstu ierīces iekšā

Pēc katras lietošanas:
- Atslēgt no barošanas avota, lai ierīci nevarētu ieslēgt nepiederīgas personas vai neieslēgtu ierīci pārvietošanas laikā.

Nazu nomaiņa

- Atvienojiet ierīci no barošanas avota un notīriet to no bojājumiem.
- Pagrieziet naža vārpstu uz augšu, līdz skrūves ir pieejamas
- Atskrūvējiet naža korpusa skrūves ar 2,5 sešskaldņu atslēgu
- Skrūves ieskrūvējiet naža korpusā ar 8 mm uzgriežņu atslēgu, līdz visa ierīce ir atbrīvota
- Atvelciet aizsargu, pēc tam izbīdiet naža korpusu no griezējbloka
- Atdaliet naža aizsargu no naža korpusa, izņemiet nolietoto nazi un nomainiet to ar jaunu (ar nocietinātu naža malu jābūt vārpstas ārpusei). Redzama piesārņojuma ar bojājumu gadījumā notīriet vāku un virsbūvi.
- Ielieciet visu naža korpusu griezējblokā
- Iestatiet pogu pozīcijā "0"
- Ieskrūvējiet skrūves, līdz nazis ir vienā līmenī ar darba pēdas virsmu
- Atskrūvējiet skrūves no naža korpusa, līdz tas nofiksējas ar naža vārpstu

- Atkārtojiet šo darbību visiem bojātajiem nažiem.

Uzglabājiet ierīci bērniem nepieejamā vietā, ja iespējams, oriģinālā iepakojumā.

10. Rezerves daļas un piederumi

Rekomendēti aksesuāri

SAS+ALL līnijas elektroierīce var būt apgādāta ar jebkuru akumulatoru un lādēšanas adapteru no SAS+ALL līnijas, kā arī ar katru darbarīku (darba uzgali) ar SDS Plus turētāju. Laipni lūdzam ievērot darba uzgaļu ražotāja rekomendāciju.
Rezerves daļu un aksesuāru iegādei lūdzam kontaktēties ar Dedra-Exim servisu. Kontaktdati atrodas instrukcijas 1. lapā. Rezerves daļu pasūtīšanas gadījumā lūdzam norādīt PARTIJAS numuru, kas atrodas uz tabuliņas, un montāžas zīmējuma daļas numuru. Garantijas laikā remonti ir veikti saskaņā ar Garantijas Lapas noteikumiem. Reklamēto produktu lūdzam nodod remontam pirkšanas vietā (pārdevējam ir pienākums pieņemt reklamēto produktu) vai nosūtīt DEDRA - EXIM Centrālam Servisam. Lūdzam pievienot Garantijas Lapu, kuru noformēja importētājs. Bez dokumenta garantijas remonts būs uzskatīts par pēc-garantijas remontu. Pēc garantijas laika remontu veic Centrāls Serviss. Bojātu produktu nosūtīt servisam (par pasūtīšanu maksā lietotājs).

11. Svépomocné odstraňování poruch

PROBLĒMA	IEMESLS	RISINĀJUMS
Ierīce nefunkcionē	Bojāts ieslēdzējs	Nodot ierīci servisam
	Izlādēts akumulators	Uzlādēt akumulatoru
	Nepareizi uzstādīts akumulators	Uzstādīt pareizi
Ierīce sāk darboties ar grūtību	Izlādēts akumulators	Pareizi uzlādēt akumulatoru
	Pārsniegti pieļaujamie darba parametri	Samazināt elektroierīces noslogojumu
Dzinējs pārkarsēs	Noslēgti ventilācijas caurumi	Notīrīt caurumus
	Pārsniegti pieļaujamie darba parametri	Izslēgt elektroierīci un pagaidīt līdz ierīces pilnīgai atdzesēšanai
	Pārāk liels ierīces spiediens	Samazināt elektroierīces noslogojumu
Slikta veiktspēja.	Neasie naži	Nomainiet nažus ar asiem

12. Ierīces komplektācija,

Pabeigšana: ēvele - 1 gab. Allen atslēga - 1 gab. Naza atskrūvēšanas atslēga - 1 gab Soma sabojāšanai - 1 gab.

13. Informācija lietotājiem par nolietotas elektroierīces utilizāciju (attiecas uz mājsaimniecībām)



Simbols, kas redzams uz izstrādājumiem vai pievienotajā dokumentācijā, norāda, ka bojātas elektriskās vai elektroniskās iekārtas nedrīkst izmest kopā ar sadzīves atkritumiem. Ja vēlaties atbrīvoties no sastāvdaļām, atkārtoti izmantot vai reģenerēt, pareizi ir nogādāt tās specializētā savākšanas punktā, kur tās tiks pieņemtas bez maksas. Informāciju par lietotu iekārtu savākšanas punktu atrašanās vietu sniedz vietējās iestādes, piemēram, savās tīmekļa vietnēs.
Pareiza produkta utilizācija palīdz saglabāt dabas resursus un izvairīties no negatīvas ietekmes uz cilvēku veselību un vidi, kas var rasties produkta sastāvā esošo potenciāli bīstamo vielu, maisījumu un sastāvdaļu dēļ.
Par nepareizu atkritumu apglabāšanu draud sodi saskaņā ar attiecīgajiem vietējiem noteikumiem.
Lietotāji ES valstīs: Ja nepieciešams atbrīvoties no elektriskām vai elektroniskām iekārtām, sazinieties ar tuvāko tirdzniecības vietu vai savu piegādātāju, kas jums sniegs papildu informāciju.
apglabāšana valstīs ārpus Eiropas Savienības: Šis simbols attiecas tikai uz Eiropas Savienības valstīm. Ja vēlaties šo izstrādājumu izmest, sazinieties ar vietējām iestādēm vai izplatītāju, lai noskaidrotu pareizo utilizācijas metodi.

Garantijas talons

Uz

Kataloga Nr.
Partijas numurs: .....
(turpmāk saukts **Produkts**)

Produkta iegādes datums: …….

Pārdevēja zīmogs: ……..

Datums un pārdevēja paraksts:.....

Lietotāja apliecinājums:

Ar šo apliecinu, ka saņēmu informāciju par garantijas nosacījumiem, kā arī par Lietošanas instrukcijas un Garantijas talona norādījumu neievērošanas sekām. Garantijas nosacījumi ir man zināmi, ko apliecinu ar savu rokraksta parakstu:

....
datums un vieta Lietotāja paraksts

I. Atbildība par Produktu:
1. 3 Maja 8, 05-800 Pruszków, Polija, reģistrācijas numurs KRS 0000062517, Varšavas Rajona Tiesa Varšavā, Valsts tiesas reģistra XIV. Saimnieciskā nodaļa, NMR kods (NIP) 527-020-49-33, Pamatkapitāls: 100 980,00 PLN.
2. Saskaņā ar noteikumiem, minētiem šajā Garantijas talonā, Garants piešķir garantiju Produktam, kuru izplata Garants:
3. Garantijas atbildība apņem tikai defektus, izraisītu pēc iemesliem, esošiem Produkta Lietotājam nodošanas laikā.
4. Sakarā ar garantiju Lietotājam ir tiesības prasīt bezmaksas uzlabot Produktu, ja defekts tiks konstatēts garantijas laikā. Produkta uzlabošanas veids (remonta izdarīšanas metode) ir atkarīgs no Garanta uzskata. Gadījumā, kad Garants konstatēs, ka remonts nav iespējams, Garantam ir tiesības mainīt bojātu elementu vai visu Produktu uz brīvu no defektiem, samazināt Produkta cenu vai atteikties no līguma.
5. Attiecībā uz Lietotājam, kas nav patērētājs 1964. gada 23. aprīļa Likuma "Civillikums" izpratnē, Garanta kompensācijas atbildība par zaudējumiem, savienotiem ar garantiju un/vai sakarā ar noslēgšanu un izpildīšanu, neatkarīgi no tiesiskām attiecībām, ir ierobežota tikai līdz nekvalitatīva Produkta vērtībai.

II. Garantijas laiks:

Produkta elementi, apņemti ar garantiju	Garantijas aizsardzības laiks
DED7066	36 mēneši, skaitot no Produkta iegādes datuma norādīta Garantijas talonā
Naži, atslēgas, maiss sabojāšanai.	Garantija neattiecas

III. Garantijas lietošanas nosacījumi:
1. Aizpildīts Lietotāja Produkta Garantijas talons ar Lietotāja dokumentu, apliecinošu Produkta iegādi, piem. kases kvīts, faktūrrēķins utt. Efektīvas reklamācijas realizācijai ieteicams, lai Lietotājs nodotu kopā ar reklamētu Produktu visus elementus, minētus Produkta "Komplektācija" Lietošanas instrukcijas daļā.
2. Lietošanas Instrukcijas un Garantijas talona norādījumu ievērošana.
3. Garantija ir derīga tikai Polijas Republikas un ES teritorijā.
4. Garantija neapņem Produkta defektus, ierosinātus, starp citiem, sekojošos gadījumos:
a) Lietotājs neievēro Lietošanas instrukcijas noteikumus, sevišķi pareizas ekspluatācijas, konservācijas un tīrīšanas jomā;
b) Lietotājs lieto tīrīšanas vai konservācijas līdzekļus, kas neatbilst Lietošanas Instrukcijas norādījumiem;
c) Lietotājs neattiecīgi glabā un transportē Produktu;
d) Lietotājs patstāvīgi izdara Produkta izmaiņas un/var pārveidojumus, bez saskaņošanas ar Garantu;
e) Lietotājs lieto Produktā ekspluatācijas materiālus, kas neatbilst Lietošanas Instrukcijas norādījumiem.
f) Lietotājs, kas nav patērētājs 1964. gada 23. aprīļa Likuma "Civillikums" izpratnē, zaudē garantijas tiesības attiecībā uz Produktam, kurā, Lietotāja darbības rezultātā:
g) tika likvidēti, mainīti vai bojāti sērijas numuri, datu apzīmējumi vai nominālas tabuliņas;
h) tika bojātas vai mainītas plombas.
5. Uzmanību! Darbību, savienotu ar Produkta ikdienas apkalpošanu, ja izriet no Lietošanas instrukcijas, Lietotājs veic patstāvīgi un pēc savām izmaksām.

IV. Reklamācijas procedūra:
1. Produkta nepareizas darbības konstatēšanas gadījumā, pirms reklamācijas paziņošanas, Lietotājam ir pienākums pārbaudīt, vai visa darbība, tostarp aprakstīta Lietošanas instrukcija, tika pareizi veikta.
2. Reklamācijas paziņojumu ieteicams sniegt nekavējoties, vislabāk 7 dienu laikā no Produkta defekta konstatēšanas dienas. Lietotājs, kas nav patērētājs 1964. gada 23. aprīļa Likuma "Civillikums" izpratnē, zaudē garantijas tiesības attiecībā uz Produktam, ja nesniegs reklamācijas paziņojumu 7 dienu laikā.
3. Reklamācijas paziņojums var būt sniegts, starp citiem, Produkta iegādes vietā, garantijas servisā vai rakstiski uz adresi: DEDRA EXIM sp. z o.o., ul. 3 Maja 8, 05-800 Pruszków, Polija.
4. Lietotājs var arī sniegt reklamācijas paziņojumu, izmantojot formulāru, pieejamu mājaslapā www.dedra.pl. („Reklamācijas paziņošanas formulārs garantijas ietvaros").
5. Servisu adreses atsevišķām valstīm atrodas mājaslapā www.dedra.pl.
6. Gadījumā, kad attiecīgajā valstī nav garantijas servisa, reklamācijas paziņojumi jābūt sniegti uz adresi: DEDRA EXIM sp. z o.o., ul. 3 Maja 8, 05-800 Pruszków (Polija).
7. Ņemot vērā Lietotāja drošību, bojāta Produkta lietošana ir aizliegta.
8. Uzmanību!!! Bojāta Produkta lietošana ir bīstama Lietotāja veselībai un dzīvei.
9. Garantijas pienākums tiks izpildīts 14 darba dienu laikā, skaitot no dienas, kad Lietotājs piegādās bojātu Produktu. Pirms bojāta Produkta nodošanas reklamācijai ieteicam to notīrīt. Rekomendējam rūpīgi pasargāt reklamētu Produktu no bojājumiem transportēšanas laikā (ieteicama Produkta piegāde oriģinālā iepakojumā).
10. Garantijas laiks tiek pagarināts uz laiku, kurā, sakarā ar Produkta defektu,, apņemtu ar garantiju, Lietotājs nevarēja to lietot.
Garantija neizslēdz, neierobežo un neaptur Lietotāja tiesību, kas izriet no atbildības par pārdota produkta neatbilstību likumam.

Oriģinālās instrukcijas tulkojum

Saskaņā ar Eiropas Parlamenta un Padomes 2016. gada 27. aprīļa Regulas (ES) 2016/679 par fizisku personu aizsardzību attiecībā uz personas datu apstrādi un šādu datu brīvu apriti un ar ko atceļ Direktīvu 95/46/EK 13. panta 1. un 2. punktu, informējam jūs, ka.
1. Jūsu veidlapā norādītu personas datu pārzinis ir DEDRA-EXIM sp. z o.o., ar juridisko adresi Pruškovā, ul. 3 Maja 8, 05-800 Pruszków (tālāk: "Pārzinis").
2. Jūsu dati tiks apstrādāti tikai, lai veiktu ierīces garantijas procedūru saskaņā ar Vispārīgo datu aizsardzības noteikumu (turpmāk tekstā: "VDAR") 6. panta 1. daļas b. burtu. Datu sniegšana ir brīvprātīga, bet nepieciešama garantijas procedūras veikšanai.
3. Jūsu dati tiks apstrādāti garantijas procedūras izskatīšanas laikā un arhivēšanas nolūkos gadījumā, ja būs nepieciešams aizstāvēties pret jebkādām pretenzijām pret Pārzini, ne ilgāk kā līdz to termiņa beigām.
4. Jūsu datus drīkst izpaust tikai personām, kuras apstrādā datus pārzinim, pamatojoties uz rakstisku līgumu par personas datu apstrādes uzticēšanu, cita starpā subjektiem, kas nodrošina: tehniskā dienesta pakalpojumus, hostingu vai vietnes apkopi, IT pakalpojumus, kurjeru pakalpojumus. Pārziņa piegādātājiem ir pienākums nodrošināt datu drošību un ievērot piemērojamo likumu prasības,

kas saistītas ar personas datu aizsardzību, un viņi nedrīkst izmantot uzticētos personas datus citiem mērķiem, nevis tiem, kas noteikti līgumā ar Pārzini.
5. Jūsu dati netiks apstrādāti automatizēti, tostarp profilēšanas veidā, un tie netiks pārsūtīti uz trešo valsti / starptautisku organizāciju.
6. Jums ir tiesības jebkurā laikā piekļūt saviem datiem un labot, dzēst, ierobežot apstrādi, tiesības pārsūtīt datus, tiesības iesniegt iebildumus, jebkurā brīdī.
7. Visos jautājumos, kas saistīti ar jūsu personas datu apstrādi, ko veic Pārzinis, varat sazināties ar šo e-pasta adresi: daneosobowe@dedra.pl.
8. Jums ir tiesības iesniegt sūdzību iestādei, kas ir atbildīga par personas datu aizsardzību.

HU Tartalomjegyzék

1. Képek és ábrák
2. A készülék leírása
3. A készülék rendeltetése
4.Használati korlátozások
5. Műszaki adatok
6. Felkészülés a munkára
7. A berendezés bekapcsolása
8. A berendezés használata
9. Folyó karbantartási tevékenységek
10. Pótalkatrészek és tartozékok
11. Önálló hibaelhárítás
12. A készülék készlete
13. Információ a felhasználóknak az elektromos és elektronikus készülékek ártalmatlanításáról
14. Garanciajegy

Az általános biztonsági feltételek csatolva különálló brosúraként lettek csatolva.
A Megfelelőségi Nyilatkozat WE csatolva lett a készülékhez, mint különálló dokumentum. A Megfelelőségi Nyilatkozat WE hiánya esetén vegye fel a kapcsolatot a Dedra-Exim Sp. z o.o. Szervizével.

⚠ FIGYELEM **A berendezés üzemeltetése során ajánlott betartani az alapvető munkabiztonsági elveket a tűz keletkezése, villamos áramütés és mechanikus sérülés elkerülése érdekében.**

A berendezés üzemeltetésének elkezdése előtt kérjük ismerkedjen meg a Használati Utasítás tartalmával. Kérjük tegye el a Használati Utasítást és a Megfelelőségi Nyilatkozatot. A Használati Utasításban található útmutatók és utasítások szigorú betartása az Önök berendezése élettartamának meghosszabbítását eredményezi.

⚠ FIGYELEM **A munka során feltétel nélkül be kell tartani a munkabiztonsági útmutatóban leírtakat.**

A munkabiztonsági útmutató külön füzetként kerül a berendezéshez csatolásra és megőrizendő. Amennyiben a berendezés más személyhez kerül, kérjük szintén átadni a használati utasítást, a munkabiztonsági útmutatót és a megfelelőségi nyilatkozatot. A Dedra Exim cég nem vállal felelősséget a munkabiztonsági előírások megszegéséből eredő balesetekért.Figyelmesen olvassa el a biztonsági útmutatót és a használati útmutatót. A figyelmeztetések és utasítások figyelmen kívül hagyása áramütéshez, tűzesethez és/vagy komoly sérülésekhez vezethet. Tegye el az összes útmutatót, biztonsági útmutatót és megfelelőségi nyilatkozatot a későbbi

⚠ FIGYELEM **Az SAS+ALL szériához tartozó készülék az SAS+ALL szériájú töltőkkel és akkumulátorokkal történő üzemeltetéshez lett tervezve.**

A Li-Ion akkumulátor és a töltő nem felszereltsége a megvásárolt készüléknek és külön kell azokat megvásárolni. Más akkumulátorok és töltők használata a készülékhez, mint az ajánlottak, a garanciális jogok elvesztését okozza

2. A készülék leírása

A ábra: 1. Első fogantyú / gyalulási mélység beállító gomb, 2. Chip kivezetés, 3. Kapcsoló retesz, 4. Kapcsoló, 5. Fő fogantyú, 6. Akkumulátor foglalata, 7. Lökhárító, 8. Forgács-kidobás irányának kapcsolója, 9. Nyúlás szélességének korlátozója , 10. Nyúlásmélység korlátozó, 11. Fázisos rendszer

3. A készülék rendeltetése

A gyalut úgy tervezték, hogy a fa elemek, például deszkák, szögletes fa stb. Vastagságát legfeljebb 1,5 mm-rel csökkentse (egyszer). A készülék bármilyen faanyaggal használható, de nem szabad megfeledkezni arról, hogy keményebb fajokkal lassabban dolgozzon. A készülék fa gyalulására, rongálására vagy letörésére használható.
A készüléket építés-felújítási munkákban, amatőr munkákban, lehet használni, miközben egyidejűleg megfelelnek a használati utasításban szereplő üzemeltetési feltételeknek és a megengedett üzemi körülményeknek.

4. Használati korlátozások

A készülék kizárólag a lentebb található „Megengedett üzemi körülményeknek” megfelelően üzemeltethető.
A felhasználó általi változtatások a mechanikai és elektromos felépítésben, bármilyen változtatás, a használati utasításban nem szereplő karbantartási műveletek szabályellenesnek minősülnek és a Garanciális Jogok azonnali elvesztését eredményezi, és a megfelelőségi nyilatkozat az érvényességét veszti. Az elektromos kéziszerszám nem rendeltetésszerű vagy a Használati Utasításnak nem megfelelő használat a Garanciális jogok azonnali elvesztését eredményezi.

Megengedett működési feltételek
S1 folyamatos üzem
Csak helyiségeken belül használja. Az akkumulátorok töltési hőmérséklettartománya 10 - 30°C. Ne tegye ki 40°C-nál magasabb hőmérsékletnek.

5. Műszaki adatok

Eszköz modell	DED7066
Üzemi feszültség [V]	18V d.c.
Akkumulátor	Li-Ion
N0 forgási sebesség [min-1]	16000
Gyalulás szélessége [mm]	82
Növekedés [mm]	1,5
A fogantyúnál mért rezgésszint [m / s2]	6,13
A KD mérésének bizonytalansága	1,5
Zajkibocsátás:	
LPA hangnyomásszint [dB (A)]	84
Hangteljesítményszint LWA [dB (A)]	95
Mérési bizonytalanság KLPA, KLWA [dB (A)]	3
Súly (akkumulátor és töltő nélkül) [kg]	2,3

A zajra és a vibrációra vonatkozó információk.
A vibráció együttes értéke a_h valamint a mérési bizonytalanság az EN 62841-2-14 norma szerint lett meghatározva és táblázatban van megadva
A zajkibocsájtás az EN 62841-1 szabvány szerint lett meghatározva, az értékek a fenti táblázatban lettek megadva.

⚠ FIGYELEM **A zaj halláskárosodást okozhat, a munkavégzés során mindig használjon hallásvédelmi eszközöket!**

A deklarált zajkibocsájtási értékszabványos vizsgálati módszerrel lett meghatározva és így ez felhasználható az egyik eszköz a másikkal történő összehasonlítására. A fentebb megadott zajkibocsájtási szint használható az eszköz előzetes zajkibocsájtási értékelésére is.
Az elektromos kéziszerszám valós használata alatti zajkibocsájtási érték eltérhet a deklaráltaktól, függően a munkaeszköz használatának módjától, különösen a megmunkálandó munkadarab fajtájától valamint az operátor védelmét szolgáló eszközök meghatározásának szükségszerűségétől. Hogy pontosan meg tudjuk határozni a készüléket valós körülmények között, figyelembe kell venni a használati ciklus minden részét, beleértve, azokat a szakaszokat is, amikor a készülék ki van kapcsolva, vagy ha az be van kapcsolva, de nem történik vele munkavégzés.

6. Felkészülés a munkára

⚠ FIGYELEM **Minden üzemeltetési tevékenységet, olyanokat, mint a megmunkáló vég cseréje, a táplálásról lecsatlakoztatott készüléken végezzen.**

A sík munkára való felkészítéséhez a gombbal (A. ábra, 1. ábra) állítsa be a kívánt gyalulási mélységet. A gyalu vágásvastagság-beállítással rendelkezik (0,1 mm-enként). A kívánt mélység beállításához használja a gombot / elülső fogantyút (A. ábra, 1. ábra) és a mellette lévő gyűrűn megjelölt mérleget.
A gyalu egy zsákkal van felszerelve a zsákmányhoz. A táska a munka jellegétől függően az eke bal vagy jobb oldalára helyezhető. A forgácsürítés irányának beállításához állítsa be a kart az anyagkisülés irányának megváltoztatásához (A, 8. ábra). Ipari porszívó csatlakoztatható a forgács eltávolításához az anyagból. Erre a célra a porszívó csövének végét az ekefúvókára kell helyezni. A cső vége a munka jellegétől függően az eke bal vagy jobb oldalára helyezhető. A forgácsürítés irányának beállításához állítsa be a kart az anyagkisülés irányának megváltoztatásához (A, 8. ábra). Kapcsolja be a porszívót, majd kezdje el a munkát síkkal.
A készüléket 18 V-os akkumulátor táplálja. Csúsztassa a feltöltött akkumulátort a fogantyúban lévő vezetőbe, amíg a fogantyú retesze be nem válik. A készülék üzemkész.

7. A készülék bekapcsolása

A készülékkel való munka megkezdéséhez oldja fel a zárat (A, 3. ábra), és nyomja meg az aktiváló gombot (A, 4. ábra).

⚠ FIGYELEM **Terhelés nélküli próba munkát csak akkor végezzen, ha az elektromos kéziszerszám lefelé van fordítva.**

8. A berendezés használata

Teljes szélességű gyalulás (B. ábra)

Az eszközzel való munka megkezdéséhez szükséges (a 6. lépés végrehajtása után):
1. Helyezze az első lábat a fa felületével párhuzamosan, hogy a kés ne érjen az anyaghoz. Folyamatos munka esetén helyezze a gyalut a lábra, az anyagra annak a helynek az előtt, ahol elkezdte a gyalulást.
2. Kapcsolja be a készüléket. Várjon, amíg a kés tengelye teljesen felgyorsult. A párhuzamos helyzetben tartva mozgassa a folyamot az anyag mentén a végéig (amíg a kés le nem áll). A művelet első szakaszában erősen nyomja meg az eke elülső részét, a másodikban - a hátsó részt. A művelet befejezése után óvatosan emelje meg a síkot
3. A munka folytatásakor óvatosan engedje le a síkot az anyagra. A kés nem vághat, amíg a hátsó láb nem támaszkodik az anyagra. Ebben az esetben mozgassa vissza az eszközt, és próbálkozzon újra.

Letörés

A gyalu lábában van egy V-horony, amely lehetővé teszi a megmunkálást a feldolgozott anyag szélein. Fázis végrehajtása:
1. Állítsa a gyalulás mélységét 0-ra
2. állítsa be a síkot úgy, hogy a munkadarab éle egy vonalba kerüljön a láb hornyával (D ábra)
3. kapcsolja be a készüléket (ügyeljen arra, hogy a kések ne érintkezzenek a feldolgozott anyaggal)

3. Mozgassa a síkot úgy, hogy a kések gyalulási műveletet végezzenek a metszett szél teljes hosszában. A művelet első szakaszában nyomja meg erősebben a patak elülső részét, a másodikban - a hátsó részt.
4. A művelet befejezése után óvatosan emelje meg a síkot

Nyulazás

A nyulazás mélyedéseket hoz a munkadarab pereme mentén. A készülékhez rögzített korlátozók segítségével a vágókés teljes szélességében 8 mm mélységig lehet árengedni (a készülék kialakítása korlátozza).
Az árengedmény végrehajtása:
1. szerelje fel a korlátozókat az ekére (D ábra). Az 1-vel jelölt korlátozót a visszahajlás mélységének, míg a 2 határolót a visszahajlás szélességének meghatározásához használjuk.
2.mérje meg a munkadarab kívánt visszahúzási szélességét, és jelölje meg (pl. Asztalos ceruzával)
3. mozgassa a 2-es korlátozót az eke szélétől ugyanolyan távolságra, mint az engedés szélessége. Ehhez használjon egy mértéket (a 2. korlátozóhoz nem tartozik mérték)
4. Állítsa az 1. korlátozót visszahúzási mélységre (használja a korlátozó skáláját vagy egy nyomtávot)
5. állítsa be a penge meghosszabbítását a gombbal (A. ábra, 1. ábra); figyeljen a fa keménységére - puhafa esetén állítson be nagyobb értéket, a keményebb esetében - alacsonyabbra, hogy ne terhelje túl a készüléket
6. kapcsolja be a készüléket; győződjön meg arról, hogy a láb szélességének korlátozójával szemben lévő széle egybeesik a szöveten feltüntetett visszahúzási vonallal. A teljes szélességű gyalulásra vonatkozó ajánlásoknak megfelelően dolgozzon, azzal a különbséggel, hogy a 2 korlátozó rúd a munkadarab széléhez támaszkodik és az élén vezeti. A művelet első szakaszában nyomja meg erősebben a patak elülső részét, a másodikban - a hátsó részt. A művelet befejezése után óvatosan emelje meg a síkot
7. Ismételje meg a gyalulási műveletet, amíg el nem éri az 1 ütközőn beállított visszahúzási mélységet.
A készülék felépítése lehetővé teszi a 8 mm mélységig történő újrafelhasználást.

9. Folyó karbantartási tevékenységek

FIGYELEM **Minden karbantartási tevékenységet, olyanokat, mint a megmunkáló vég cseréje, a táphálózatról lecsatlakozva végezzen!**

Minden üzembehelyezés előtt:
- Ellenőrizze, hogy a motor szellőzőnyílásai nincsenek-e eltakarva vagy elszennyeződve. Szükség esetén szüntesse meg a takarást (pl. sűrített levegővel), vagy tisztítsa meg vízzel enyhén megnedvesített törlőronggyal. Ne hagyja, hogy a készülék belsejébe víz kerüljön,

Minden használat után:
- Csatlakoztassa le a tápforrásról, hogy elkerülje a véletlenszerű bekapcsolást jogosulatlan személyek által vagy a más helyre átvitel során.

Késcsere

- Húzza ki a készüléket az áramforrásból és tisztítsa meg az esetleges romlástól.
- Forgassa a kés tengelyt felfelé, amíg a csavarok hozzáférhetővé nem válnak
- Lazítsa meg a kés testének csavarjait egy 2,5 imbuszkulccsal
- Csavarja be a csavarokat a kés testébe egy 8 mm-es csavarkulccsal, amíg a teljes szerelvény meglazul
- Húzza vissza az őrt, majd csúsztassa ki a kés testét a vágókockából
- Válassza le a késvédőt a kés testéről, vegye ki a kopott kést, és cserélje ki egy újra (az éles késélnek a tengely külsején kell lennie). Látható szennyeződés esetén tisztítsa meg a fedelet és a testet.
- Helyezze a kés teljes testét a vágóblokkba
- Állítsa a gombot "0" állásba
- Csavarja be a csavarokat, amíg a kés nem egyezik meg a munka lábának felületével
- Csavarja le a csavarokat a kés testéről, amíg az a kés tengelyével nem reteszelődik
- Ismételje meg ezt a műveletet minden sérült késnél.

A készüléket gyermekektől elzárva tárolja, ha lehetséges, eredeti csomagolásában.

10. Pótalkatrészek és tartozékok

Ajánlott tartozékok

Az SAS+ALL széria elektromos kéziszerszámai felszerelhetőek az SAS+ALL széria minden akkumulátorával és töltőjével. valamint minden SDS Plus szárú szerszámmal (megmunkáló véggel). Kérjük, kövesse a gyártó megmunkáló vég ajánlásait.
Cserealkatrészek és tartozékok vásárlása céljából lépje kapcsolatba a Dedra-Exim Szervizével. A kapcsolati adatok az utasítás 1. oldalán találhatóak. A pótalkatrészek megrendelése során kérjük, adják meg az gép adattábláján található szériaszámot, valamint az alkatrész számát az összeállítási rajzról. A garanciális időszakban a javításokat a Garanciajegyen feltüntetett szabályok alapján végezzük. A hibás terméket kérjük, adják át javításra a vásárlás helyén (az eladó köteles átvenni a hibás terméket), vagy küldje el a DEDRA - EXIM Központi Szemvízébe. Kérjük, csatolja az Importőr által kiállított garanciajegyet. Enélkül a dokumentum nélkül a javítás garancia időn túliként lesz kezelve. A garancia időn túli javításokat a Központi Szerviz végzi. A meghibásodott terméket küldje el a Központi Szervizbe (a szállítás költségét a felhasználó fedezi).

11. Önálló hibaelhárítás

PROBLÉMA	OK	MEGOLDÁS
A készülék nem működik	Sérült kapcsoló	Adja át a szerviznek a készüléket
	Lemerült az akkumulátor	Töltse fel az akkumulátort
	Rosszul beszerelt akkumulátor	Rögzítse megfelelően
A készülék nehezen mozog	Lemerült az akkumulátor	Szerelje fel szabályosan az akkumulátort
	Túllépte a megengedett működési paramétereket	Csökkentse az elektromos kéziszerszám terhelését
Túlmelegszik a motor	Eltömődtek a szellőzőnyílások	Tisztítsa ki a nyílásokat
	Túllépte a megengedett működési paramétereket	Kapcsolja ki a fúró-csavarozót, halassza el a munkát a gép teljes lehűléséig
	Túl nagy erővel nyomja a szerszámot	Csökkentse az elektromos kéziszerszám terhelését
Gyenge teljesítmény:	Tompa kések	Cserélje ki a késeket élesre

12. A készülék készlete

Teljesítés: Gyalu - 1 db. Imbuszkulcs - 1 db. A kés lecsavarásának kulcsa - 1 db. Zsák a zsákmányhoz - 1 db.

13. Információ a felhasználóknak az elektromos éselektronikus berendezések hulladékkezeléséről (a háztartásokat érinti)



A termékeken vagy a kísérő dokumentáción feltüntetett szimbólum azt jelzi, hogy a hibás elektromos vagy elektronikus berendezéseket nem szabad a háztartási hulladékkal együtt ártalmatlanítani. Ha az alkatrészeket meg kell semmisíteni, újra kell használni vagy hasznosítani kell, a helyes megoldás az, ha elviszi őket egy erre szakosodott gyűjtőhelyre, ahol ingyenesen átveszik őket. A használt berendezések gyűjtőhelyeiről a helyi hatóságok adnak tájékoztatást, például a honlapjukon.
A berendezés megfelelő ártalmatlanítása lehetővé teszi az értékes erőforrások megőrzését és az egészségre és környezetre gyakorolt azon negatív hatások elkerülését, amelyek a készülékben lévő veszélyes anyagok, keverékek és összetevők esetleges jelenlétéből adódnak.
A helytelen hulladékártalmatlanítás a vonatkozó helyi előírások szerint büntetés veszélyével jár.
Az uniós országok felhasználói: Ha elektromos vagy elektronikus berendezéseket kell ártalmatlanítania, kérjük, forduljon a legközelebbi értékesítési ponthoz vagy a szállítójához, akik további tájékoztatást tudnak adni.
Az Európai Unión kívüli országokban történő ártalmatlanítás: Ez a szimbólum csak az Európai Unió országaira vonatkozik. Ha a terméket el kívánja dobni, kérjük, forduljon a helyi hatóságokhoz vagy a kereskedőhöz a helyes ártalmatlanítási módszerrel kapcsolatban.

Garanciajegy

Katalógusszám:
Gyártási tétel száma: .....
(a továbbiakban: **Termék)**

A termék vásárlásának dátuma: ……

Az eladó pecsétje: ……..

Dátum és az eladó aláírása: .....

A felhasználó nyilatkozata:

Igazolom, hogy tájékoztatásra kerültem a garanciális feltételekről, valamint a Kezelési útmutatóban és a Garanciajegyben leírt utasítások be nem tartásából eredő következményekről. A jelen garanciális feltételekkel megismerkedtem, amit aláírásommal igazolok:

....
kelt és helye a Felhasználó aláírása

I. A termékért felelős:
1. Kezes - DEDRA EXIM sp. z o.o., székhelye Pruszków, címe: ul. 3 Maja 8, 05-800 Pruszków, KRS 0000062517, Varsó fővárosi Körzeti Bíróság Varsóban; az Országos Bírósági Nyilvántartás XIII Gazdasági Osztálya, adószáma: 527-020-49-33, törzstőke: 100 980.00 zł.
2. A jelen Garanciajegyben meghatározott feltételekkel a Kezes garanciát nyújt a Kezes forgalmazásából származó Termékre
3. A garanciából eredő felelősség kizárólagosan a Termékben a Felhasználónak való átadás pillanatában rejlő hibákra vonatkozik.
4. A garancia címén a Felhasználó jogosult a Termék díjmentes megjavítására, amennyiben a hiba a garanciális időszak során kelentkezik. A Termék megjavításának módja (a javítás módszere) a Kezes döntésétől függ. Amennyiben a Kezes megállapítása szerint ni lehetőség a megjavításra, a Kezes fenntartja magának a jogot a hibás alkatrész vagy az egész Termék hibátlanra cseréléséhez, a Termék árának csökkentéséhez, vagy a szerződéstől történő elálláshoz.
5. Azzal a Felhasználóval szemben, amelyik nem számít fogyasztónak az 1964 április 23-i, a Polgári Törvénykönyvről szóló törvény szerint, a Kezes jelen garanciából eredő és/vagy a garancia megkötésével és teljesítésével kapcsolatos kártérítési felelőssége, a jogi címtől függetlenül, a hibás Termék értékének összegére korlátozódik.

II. Garanciális időszak:

A garanciával rendelkező alkatrészek	A garanciális védelem időtartama
DED7066	36 hónap, a Termék vásárlásának napjától számítva a jelen Garanciajegyen megjelölve

Késes, kulcsok, egy zsák a zsákmányért,	a garancia nem vonatkozik rá

III. A garancia alkalmazásának feltételei:
1. A Felhasználó felmutatja a Termék kitöltött Garanciajegyét és valószínűsíti a Termék vásárlásának körülményeit, pl. felmutatva a pénztár blokkot, számlát, stb. A reklamáció hatékony lebonyolításának érdekében ajánlott, hogy a Felhasználó a reklamált Termékkel együtt adja át a Kezelési útmutatóban leírt készlet tartalmát.
2. A Felhasználó betartja a Kezelési útmutatóban és a Garanciajegyen feltüntetett utasításokat.
3. A garancia csak a Magyar Köztársaság és az EU területén érvényes.
4. A garancia nem terjed ki a Termék következő okokból keletkező meghibásodásaira:
a) A Felhasználó nem tartotta be a Kezelési útmutatóban meghatározott, különösen a megfelelő használatra, karbantartásra és tisztításra vonatkozó feltételeket; A Felhasználó a Kezelési útmutatónak nem megfelelő tisztító és karbantartó szereket alkalmazott;
b) A Felhasználó nem megfelelő módon tárolja és szállítja a Terméket;
c) A Felhasználó önállóan, a Kezessel való egyeztetés nélkül módosította és/vagy átalakította a Terméket;
d) A Felhasználó a Kezelési útmutatónak nem megfelelő üzemeltetési anyagokat használt a Termékhez.
e) 5. Az a Felhasználó, amelyik nem számít fogyasztónak az 1964 április 23-i, a Polgári Törvénykönyvről szóló törvény szerint, elveszíti a jelen garanciából eredő jogait, ha a Terméken:
f) a szériaszámok, dátum jelölések és a típuscímkék a Felhasználó által eltávolításra, kicserélésre vagy megrongálásra kerültek;
g) a plombák a Felhasználó által megrongálásra kerültek, vagy a Felhasználó beavatkozásának nyomait viselik.
5. Figyelem! A Termék mindennapos kezelésével kapcsolatos, többek között a Kezelési útmutatóból eredő műveleteket a Felhasználó saját hatáskörébe és saját költségére végzi el.
IV. Reklamációs eljárás:
1. A Termék helytelen működésének észrevételekor, a reklamáció bejelentése előtt ellenőrizze, hogy a Kezelési útmutatóban meghatározott valamennyi művelet a megfelelő módon került végrehajtásra.
2. Ajánlott a reklamációt haladéktalanul bejelenteni, a legjobb a Termék hibája észrevételétől számított 7 napon belül. Az a Felhasználó, amelyik nem számít fogyasztónak az 1964 április 23-i, a Polgári Törvénykönyvről szóló törvény szerint, elveszíti a jelen garanciából eredő jogait, ha nem jelenti be 7 napon belül a reklamációt.
3. A reklamációs bejelentés megtehető a Termék vásárlásának helyén, a garanciális szervizben, vagy írásban az alábbi címen: DEDRA EXIM sp. z o.o., ul. 3 Maja 8, 05-800 Pruszków.
4. A Felhasználó a reklamációt a www.dedra.pl weboldalon található űrlap segítségével jelentheti be. („Garanciális reklamáció bejelentési űrlap”).
5. Az egyes országok szerviz címei a www.dedra.pl weboldalon elérhetőek. Amennyiben az adott országban nincs garanciális szervíz, a reklamációs bejelentést ajánljuk a következő címre küldeni: DEDRA-EXIM Sp. z o.o., ul. 3 Maja 8, 05-800 Pruszków (Lengyelország).
6. A Felhasználó biztonságára való tekintettel a hibás Termék használata tilos.
7. Figyelem!!! A hibás Termék veszélyes a Felhasználó egészségére és életére.
8. A garanciából eredő kötelezettségek ellátására a reklamált Terméknek a Felhasználó általi leadásának napjától számított 14 munkanapon belül kerül sor.
9. A terméket reklamációra küldése előtt ajánlott megtisztítani. Ajánlott a reklamált terméket gondosan bebiztosítani a szállítási károk elkerülése érdekében (ajánlott a reklamált Terméket az eredeti csomagolásban elküldeni).
10. A garanciális időszak meghosszabbítására kerül azzal az idővel, mely alatt a Felhasználó a Termék meghibásodásából eredően nem tudta az használni.
A garancia nem zárja ki, nem korlátozza és nem függeszti fel a Felhasználó eladott termékek hibáira vonatkozó kezességi szabályokból eredő jogait.

Traducerea instrucțiunii originale

A természetes személyeknek a személyes adatok kezelése tekintetében történő védelméről és az ilyen adatok szabad áramlásáról, valamint a 95/46/EK irányelv hatályon kívül helyezéséről szóló, 2016. április 27-i (EU) 2016/679 európai parlamenti és tanácsi rendelet 13. cikkének (1) és (2) bekezdésével összhangban tájékoztatjuk Önt, hogy
1. Az űrlapon megadott személyes adatainak Adminisztrátora a Pruszków-i székhelyű DEDRA-EXIM sp. z o.o. ul. 3 Maja 8, 05-800 Pruszków (továbbiakban: „Adminisztrátor”).
2. Az Ön adatait kizárólag a készülékre vonatkozó garanciális eljárás lefolytatása céljából dolgozzuk fel az általános adatvédelmi rendelet (a továbbiakban: "GDPR") 6. cikke (1) bekezdésének b) pontjával összhangban Az adatszolgáltatás önkéntes, de a garanciális eljárás lefolytatásához szükséges.
3. Az Ön adatait a garanciális eljárás lefolytatásának megfontolásának időtartama alatt, valamint archiválási céllal kezeljük, amennyiben az Adminisztrátorral szembeni esetleges követelésekkel szemben szükséges védekezni, de legfeljebb azok elévüléséig.
4. Az Ön adatai csak olyan szervezetek számára adható ki, amelyek az Adminisztrátor nevében, a személyes adatok feldolgozására vonatkozó írásbeli megbízási szerződés alapján adatokat kezelnek, és többek között technikai szolgáltatást, tárhelyszolgáltatást vagy weboldal-karbantartást, informatikai-, futárszolgáltatást nyújtanak. Az Adatkezelő beszállítói kötelesek gondoskodni az adatbiztonságról és megfelelni a személyes adatok védelmére vonatkozó hatályos jogszabályok követelményeinek, és nem használhatják fel a rájuk bízott személyes adatokat az Adatkezelővel kötött szerződésben meghatározott céloktól eltérő célokra.
5. Az Ön adatait nem dolgozzuk fel automatizált módon, beleértve a profilalkotást, és nem továbbítjuk harmadik országba/nemzetközi szervezetnek.
6. Ön bármikor jogosult az adatai tartalmához történő hozzáféréshez, valamint annak helyesbítéshez, törléshez, az adatkezelés korlátozásához, az adathordozhatósághoz és a kifogásoláshoz való joghoz.
7. Az Ön személyes adatainak az Adatkezelő általi feldolgozásával kapcsolatos minden kérdésben az alábbi e-mail címen veheti fel a kapcsolatot: daneosobowe@dedra.pl;
8. Önnek jogában áll van panaszt benyújtani az illetékes adatvédelmi hatóságnál;

RO Cuprinsul

1. Fotografii şi desene
2. Detaliate regulamente privind siguranță
3. Descrierea aparatului
4. Destinația aparatului
5. Restricții de utilizare
6. Date tehnice
7. Pregătire pentru funcționare
8. Pornirea aparatului
9. Punere în funcțiune şi utilizarea aparatului
10. Verificări şi reglaje curente
11. Piese de schimb şi accesorii
12. Rezolvarea problemelor
13. Dotarea completă a aparatului
14. Informația pentru utilizatori referitoare la eliminarea aparatelor electrice şi electronice
15. Schema şi tabelul părţilor componente
16. Certificat de garanție

Condițiile generale de siguranță sunt în broşură anexată la manualul de utilizare. Declarația de Conformitate CE este anexată la aparat ca un document separat. Dacă lipseşte Declarația de Conformitate CE Vă rugăm să Vă contactați cu Service-ul Dedra-Exim Sp. z o.o.

⚠ ATENȚIE **În timpul funcționării dispozitivului este întotdeauna obligatorie respectarea normelor generale de protecţie a muncii, pentru evitarea unui incendiu sau a electrocutării provocată de curentul electric sau a accidentelor cu urmări în rănirea ori apariția de leziuni mecanice.**

Înainte de punerea în funcțiune a dispozitivului, vă rugăm să citiți Manualul de utilizare. Vă rugăm să păstrați Manualul de utilizare şi instrucțiunile privind respectarea normelor de protecţie a muncii şi Declarația de conformitate. Respectarea cu strictețe a indicațiilor şi a recomandărilor cuprinse în Manualul de utilizare, va contribui la extinderea duratei de utilizare a dispozitivului.

⚠ ATENȚIE **În timpul lucrărilor, respectați cu strictețe indicațiile cuprinse în instrucțiunile normelor de protecţie a muncii. Instrucțiunile normelor de protecţie a muncii sunt atașate la dispozitiv ca document separat şi trebuie păstrat.**

Dacă transmiteți dispozitivul altei persoane, vă rugăm să-i oferiți şi manualul de utilizare, instrucțiunile de siguranță şi declarația de conformitate. Firma Dedra-Exim nu îşi asumă responsabilitatea pentru eventuale accidente apărute ca urmare a nerespectării indicațiilor referitoare la normele de protecție a muncii. Citiți cu atenție toate instrucțiunile de siguranță şi instrucțiunile din Manualul de utilizare. Nerespectarea avertismentelor şi instrucțiunilor poate cauza electrocutare sau şoc de curent electric, incendiu şi / sau vătămări grave.Păstrați toate ducumentele şi instrucțiunile care însoțesc dispozitivul, în special măsurile de siguranță şi declarația de conformitate pentru a le putea consulta în caz de nevoie.

⚠ ATENȚIE **Aparatul din linia SAS+ALL a fost proiectat pentru a lucra numai cu încărcătoarele şi acumulatoarele din linia SAS+ALL.**

Acumulatorul Li-Ion şi încărcătoarea nu sunt un echipament al aparatului cumpărat deci trebuie să le cumpărați separat. Utilizarea unor alte acumulatoare şi încărcătoare decât cele recomendate pentru acest aparat cauzează pierderea garanției.

2. Descrierea aparatului

Fig. A: 1. Mâner frontal / buton de reglare a adâncimii de rindeluire, 2. Ieşire a aşchiilor, 3. Blocare comutator, 4. Comutator, 5. Mâner principal, 6. Priză baterie, 7. Bara de protecție, 8. Comutator de direcție de ejectare a aşchiilor, 9. Limitator de lățime , 10. Limitator de adâncime de rabatare, 11. Schema de fazare

3. Destinația aparatului

Rindeaua este proiectată pentru a reduce grosimea elementelor din lemn, cum ar fi scândurile, cherestea pătrată etc. cu maxim 1,5 mm (o singură dată). Dispozitivul este potrivit pentru utilizarea cu orice tip de lemn, dar trebuie amintit că funcționează mai lent cu specii mai dure. Dispozitivul poate fi folosit pentru rindeluirea, rabatarea sau şanfrenarea lemnului.
Se permite utilizarea aparatului la lucrări de renovare-construcții ateliere de reparații, lucrări hobby cu respectarea condițiilor de utilizare şi condițiilor permise de muncă, conținute în manualul de utilizare..

4. Restricții de utilizare

Aparatul va fi utilizat numai conform cu “Condițiile admisibile de lucru” menționate mai jos.
Neautorizate modificări în construcţia mecanică şi electrică, orice alte modificări, utilizare în alte scopuri decât cele descrise în Manualul de utilizare, vor fi considerate ca ilegale şi cauzează pierderea imediată a Drepturilor la Garanţie iar Declaraţia de Conformitate pierde valabilitatea. Utilizarea sculei electrice în mod neconform cu destinația sau cu Manualul de utilizare cauzează pierderea imediată ale Drepturilor la Garanţie.

Condiții admise de muncă

S1 – munca continuă

Aparatul poate fi utilizat numai în încăperi închise. Intervalul de temperatură de încărcare a acumulatoarelor 10 - 30°. Nu expuneți la temperaturi mai mari de 40°C

5. Date tehnice

Modelul dispozitivului	DED7066
Tensiunea de lucru [V]	18V d.c.
Baterie	Li-Ion
Viteza de rotație n0 [min-1]	16000
Lățimea de rindeluire [mm]	82
Creștere [mm]	1,5
Nivelul vibrațiilor măsurat la mâner [m / s2]	6,13
Incertitudinea măsurării KD	1,5
Emisie de zgomot:	
Nivel de presiune acustică LPA [dB (A)]	84
Nivel de putere sonoră LWA [dB (A)]	95
Incertitudine de măsurare KLPA, KLWA [dB (A)]	3
Greutate (fără baterie și încărcător) [kg]	2,3

Informații privind zgomotul şi vibrațiile
Valoarea totală a vibrațiilor a_h şi abateria de măsurare s-a stabilit conform cu standardul EN 62841-2-14 şi s-a prezentat în tabel.
Emisia de zgomot s-a stablit conform cu standardul EN 62841-1, valoarea s-a prezentat în tabelul de mai sus .

⚠ ATENȚIE **Zgomotul poate pricinui afectarea auzului, întotdeauna folosiți echipamentul de protecție auditivă!**

Valoarea declarată a emisiei de zgomot a fost măsurată conform cu metoda standard şi poate fi folosită pentru compararea unui aparat cu altul. Nivelul de emisie a zgomotului menționat mai sus poate fi de asemenea folosit pentru evaluarea inițială a expunerii la zgomot.
Nivelul zgomotului în cursul utilizări reale a uneltei electrice în funcție de modul de utilizare a uneltelor poate să fie diferit de valoarea declarată. Nivelul de zgomot depinde de tipul de material prelucrat precum şi de măsurilor necesare care s-au luat în scopul protecției operatorului. Pentru a evalua exact expunerea în condiții reale de utilizare, trebuie să luați în considerare toate etapele ciclului de operare, care cuprind de asemenea perioadele când aparatul este oprit sau este pornit dar nu este utilizat pentru lucru.

6. Pregătire pentru punere în funcțiune

⚠ ATENȚIE **Deconectați ștecherul de la sursa de alimentare a uneltei electrice înainte de orice operație de întreținere de ex. de înlocuire a capătului de lucru.**
Nu uitați să verificați cu atenție materialul prelucrat pentru prezența cuielor, șuruburilor, capselor şi a altor elemente dure care ar putea deteriora cuțitul sau pot fi rupte de pe suprafață în timpul aratului şi pot provoca răniri, deteriorarea componentelor dispozitivului sau a materialului piesei de prelucrat.

Pentru a pregăti planul pentru lucru, utilizați butonul (Fig. A, 1) pentru a seta adâncimea de planare dorită. Rindea are reglarea grosimii tăierii (la fiecare 0,1 mm). Pentru a seta adâncimea dorită, utilizați butonul / mânerul frontal (Fig. A, 1) și scala marcată pe inelul de lângă acesta.
Rindeaua este echipată cu o geantă pentru pradă. Geanta poate fi pusă pe partea stângă sau dreaptă a plugului, în funcție de natura lucrării. Pentru a seta direcția de descărcare a aşchiilor, setați maneta pentru schimbarea direcției de descărcare a materialului (fig. A, 8). Un aspirator industrial poate fi conectat pentru a îndepărta aşchii din material. În acest scop, capătul țevii aspiratorului trebuie plasat pe duza plugului. Capătul țevii poate fi plasat pe partea stângă sau dreaptă a plugului, în funcție de natura lucrării. Pentru a seta direcția de descărcare a aşchiilor, setați maneta pentru schimbarea direcției de descărcare a materialului (fig. A, 8). Porniți aspiratorul și apoi începeți să lucrați cu un avion.
Dispozitivul este alimentat de o baterie de 18V. Glisați bateria încărcată în ghidajul din mâner până când se blochează mânerul. Dispozitivul este gata de funcționare.

7. Punere în funcțiune

Pentru a începe să lucrați cu dispozitivul, eliberați încuietoarea (fig. A, 3) și apăsați butonul de activare (fig. A, 4).

⚠ ATENȚIE **Probele de funcționare fără solicitare se va efectua cu scula electrică direcționată spre jos.**

8. Utilizarea aparatului

Rindeluire cu lățime completă (fig. B)

Pentru a începe să lucrați cu dispozitivul este necesar (după efectuarea pasului 6):
1. Așezați piciorul frontal paralel cu suprafața din lemn, astfel încât cuțitul să nu atingă materialul. În cazul lucrărilor continue, așezați rindeaua pe picior, pe materialul din fața locului unde începeți să planificați.
2. Porniți dispozitivul. Așteptați până când arborele cuțitului s-a accelerat complet. Păstrând poziția paralelă, deplasați fluxul de-a lungul materialului până la capătul său (până când cuțitul nu mai taie). În prima fază a operației, apăsați ferm partea din față a plugului, în a doua - partea din spate. După finalizarea operației, ridicați ușor avionul
3. Când continuați lucrarea, coborâți cu atenție planul pe material. Cuțitul nu trebuie tăiat până când piciorul din spate nu se sprijină pe material. Dacă acesta este cazul, vă rugăm să mutați dispozitivul înapoi și să încercați din nou.

Șanfrenare

Există o canelură în V în piciorul rindelei, care permite șanfrenarea marginilor materialului prelucrat. Pentru a efectua o fază:
1. Setați adâncimea de planare la 0
2. reglați planul astfel încât marginea piesei să fie aliniată cu canelura din picior
3. porniți dispozitivul (atenție ca cuțitele să nu intre în contact cu materialul prelucrat)
3. Mutați planul astfel încât cuțitele să efectueze o operație de rindeluire pe toată lungimea muchiei teșite. În prima fază a operației, apăsați mai tare partea din față a fluxului, în a doua - partea din spate.
4. După finalizarea operației, ridicați ușor avionul

Rabbeting

Rabetarea face niște adâncituri de-a lungul marginii piesei de prelucrat. Cu ajutorul limitatorilor atașați dispozitivului, este posibilă reducerea în întreaga gamă a lățimii cuțitului de tăiere până la o adâncime de 8 mm (limitată de designul dispozitivului).
Pentru a efectua operația de reducere:
1. montați limitatoarele pe plug (fig. D). Limitatorul marcat ca 1 este utilizat pentru a determina adâncimea de rabatare, în timp ce limitatorul 2 este utilizat pentru a determina lățimea de rabatare.
2. măsurați lățimea de rabatare dorită pe piesa de prelucrat și marcați-o (de exemplu, cu un creion de dulgher)
3. deplasați limitatorul 2 la aceeași distanță de marginea plugului cu lățimea de rabatare. Pentru a face acest lucru, utilizați o măsură (limitatorul 2 nu are o măsură atașată)
4. Setați limitatorul 1 la adâncimea de reducere (utilizați scara de pe limitator sau un indicator)
5. setați extensia lamei cu butonul (fig. A, 1); fiti atenti la duritatea lemnului - pentru rasinoase, setati o valoare mai mare, pentru una mai tare - mai mica, pentru a nu supraincarca dispozitivul
6. porniți dispozitivul; asigurați-vă că marginea piciorului opusă limitatorului de lățime a rabaturii coincide cu linia de rabat marcată pe țesătură. Lucrați în conformitate cu recomandările de rindeluire pe toată lățimea, cu excepția faptului că bara de limitare 2 se sprijină de marginea piesei de prelucrat și o ghidează de-a lungul marginii. În prima fază a operației, apăsați mai tare partea din față a fluxului, în a doua - partea din spate. După finalizarea operației, ridicați ușor avionul
7. Repetați operația de rindeluire până când se atinge adâncimea de rabatare setată pe opritorul 1.

Construcția dispozitivului permite reducerea la o adâncime de 8 mm.

9. Verificări şi reglaje curente

⚠ ATENȚIE **Deconectați ștecherul de la sursa de alimentare cu energie electrică a aparatului înainte de orice operațiune ca de ex. înlocuirea capetelor.**

Înainte de fiecare pornire
- Verificați dacă fantele de ventilație ale motorului nu sunt acoperite sau murdare. Dacă va fi necesar descoperiți-le (de ex. cu aer comprimat) sau curățați cu o cârpă puțin umezită; nu lăsați ca apa să ajunge în interiorul aparatului.

După fiecare utilizare
- Deconectați de la sursa de alimentare cu energie electrică pentru a evita accidentală pornire de terte persoane sau în timpul transportului.

Înlocuirea cuțitului

- Deconectați dispozitivul de la sursa de alimentare și curățați-l de deteriorare.
- Rotiți arborele cuțitului în sus până când șuruburile sunt accesibile
- Slăbiți șuruburile din corpul cuțitului cu o cheie hexagonală de 2,5
- Înșurubați șuruburile în corpul cuțitului cu o cheie de 8 mm până când întregul ansamblu este slăbit
- Retrați dispozitivul de protecție, apoi glisați corpul cuțitului din blocul de tăiere
- Separați protecția cuțitului de corpul cuțitului, scoateți cuțitul uzat și înlocuiți-l cu unul nou (marginea cuțitului șanțat trebuie să fie pe exteriorul arborelui). În caz de contaminare vizibilă cu pradă, curățați capacul și corpul.
- Puneți corpul cuțitului complet în cutterblock
- Setați butonul în poziția „0”
- Înșurubați șuruburile până când cuțitul este la același nivel cu suprafața piciorului de lucru
- Deșurubați șuruburile de pe corpul cuțitului până când se blochează cu arborele cuțitului
- Repetați această operație pentru toate cuțitele deteriorate.

Depozitați dispozitivul la îndemâna copiilor, dacă este posibil, în ambalajul original.

10. Piese de schimb şi accesorii

Unealta electrică din linia SAS+ALL poate fi echipată în orice acumulator şi încărcătoare din linia SAS+ALL precum şi în orice sculă (capăt de lucru) cu sistem de prindere SDS Plus. Vă rugăm să respectați recomandările producătorului de capete de lucru.
La comanda pieselor de schimb şi accesoriilor Vă rugăm să Vă contactați cu service-ul Dedra-Exim. Datele de contact sunt pe pagina 1 al manualului. La comanda pieselor de schimb Vă rugăm să indicaţi numărul de LOT de pe plăcuța cu date tehnice precum şi numărul componentei de pe schemă. În perioada de garanţie reparaţiile sunt efectuate în condiţiile descrise în Certificatul de Garanţie. Vă rugăm să aduceţi produsul reclamat la locul de achiziţionare (vânzătorul este obligat să primească produsul reclamat), sau să-l trimiteți la Service-ul Central DEDRA-EXIM. Vă rugăm să ataşaţi Certificatul completat de Garanţie emis de importer. Fără acest document repararea va fi considerată ca după garanție. După perioada de garanţie repararea efectuază service-ul central. Aparatul deteriorat se va trimite la service (costurile de trimitere acoperă utilizatorul).

11. Rezolvarea problemelor

PROBLEMA	CAUZA	REZOLVARE
Aparatul nu funcționează	Comutatorul pornire/oprire deteriorat	Trimiteți aparatul la service
	Descărcat acumulatorul	Încărcați acumulatorul
	Acumulatorul rău montat	Fixați corect
Aparatul porneşte cu greutate	Descărcat acumulatorul	Încărcați corect acumulatorul
	Depăşirea limitelor parametrilor de funcționare	Micşorați solicitarea sculei electrice
Motorul se încălzeşte	Orificiile de ventilație sunt astupate	Curățați orificiile
	Depăşirea limitelor parametrilor de funcționare	Opriți unealta electrică, aşteptați până maşina de

		înşurubat se răceşte complet
	Prea mare apăsare a sculei pe piesă	Micşoraţi solicitarea sculei electrice
Performanță slabă.	Cuțite tocite	Înlocuiți cuțitele cu altele ascuțite

12. Dotarea completă a aparatului

Finalizare: rindea - 1 buc. Cheie hexagonală - 1 buc. Cheia pentru deșurubarea cuțitului - 1 buc. Geantă pentru pradă - 1 buc.

13. Informația pentru utilizatori privind eliminarea utilajelor uzate (privește gospodăriile)



Simbolul afișat pe produse sau pe documentația care le însoțește indică faptul că echipamentele electrice sau electronice defecte nu trebuie eliminate împreună cu deșeurile menajere. În cazul în care trebuie să eliminați, să reutilizați sau să recuperați componente, trebuie să le duceți la un punct de colectare specializat, unde vor fi acceptate gratuit. Autoritățile locale furnizează informații privind locația punctelor de colectare a echipamentelor uzate, de exemplu pe site-urile lor web.
Eliminarea corespunzătoare a dispozitivului permite conservarea resurselor valoroase și evitarea impactului negativ asupra sănătății și mediului, care rezultă din posibilitatea prezenței substanțelor, amestecurilor și componentelor periculoase în echipament.
Eliminarea incorectă a deșeurilor riscă sancțiuni în conformitate cu reglementările locale relevante.
Utilizatorii din țările UE: Dacă trebuie să vă debarasați de echipamente electrice sau electronice, vă rugăm să contactați cel mai apropiat punct de vânzare sau furnizorul dumneavoastră, care vă va putea oferi informații suplimentare.
Eliminarea în țări din afara Uniunii Europene: Acest simbol se aplică numai în țările din Uniunea Europeană. În cazul în care doriți să aruncați acest produs, vă rugăm să contactați autoritățile locale sau dealerul pentru a afla metoda corectă de eliminare.

Certificat de garanţie
Pentru

Nr. de katalog:
Număr de lot:.....
(denumit în continuare Produs)

Data de cumpărare a produsului: ……..

Ştampila vânzătorului: ……..

Data şi semnătura vânzătorului: .....

Declaraţia Utilizatorului:

Confirm, că am fost informat în ceea ce priveşte condiţiile de garanţie şi efectele nerespectării orientărilor cuprinse în manualul de utilizare şi în Certificatul de garanţie. Condiţiile prezentei garanţiei îmi sunt cunoscute ce afirm cu semnătura mea de mână:

....
Data şi locul semnătura Utilizatorului

Garanția este acordată în conformitate cu prevederile OG 21/1992 și OG 140/2021, cu modificările ulterioare, pe baza cardului de garanție și a dovezii originale de cumpărare. Perioada de reparație nu poate depăși 15 zile calendaristice de la data la care consumatorul a predat reclamația vânzătorului.

I. Responsabilitatea pentru produs:
1. Garant - DEDRA EXIM sp. z o.o. cu sediul în Pruszkowie, adresa: ul. 3 Maja 8, 05-800 Pruszków, KRS 0000062517, Sąd Rejonowy dla m.st. Warszawy w Warszawie, XIV Wydział Gospodarczy Krajowego Rejestru Sądowego,[Judecătoria Raională pentru o.c. Varşovia în Varşovia, Departamentul al XIV–a Economic al Registrului Naţional Juridic] NIP [CIF] 527-020-49-33, Kapitał zakładowy [capital social]: 100 980.00 zł.
2. în condiţiile menţionate în prezentul Certificat de garanţie Garantul acordă garanţie la produsul derivat din distribuţia Garantului.
3. Responsabilitatea cu titlu de garanţie cuprinde numai defectele care sau ivit din cauze datorate Produsului în momentul livrării acestuia Utilizatorului.
4. Cu titlu de garanţie, Utilizatorul, obţine dreptul la repararea gratis a Produsului, dacă defecţiunea s-a ivit în perioada de garanţie. Modul de reparare a Produsului (metoda de executare a reparării) depinde de decizia Garantului. Dacă Garantul constată că Produsul nu poate fi reparat, Garantul îşi rezervă dreptul de a schimba piesa defectă sau total Produsul cu altul fără defecte sau de a micşora preţul Produsului ori de a se retrage de la Contract.
5. Faţă de Utilizatorul, care conform cu legea din data de 23 aprilie 1964 din Codul Civil, nu este un consumator, răspunderea Garantului pentru dauna rezultate din prezenta garanţie şi/ sau în legătură cu încheierea şi executarea acesteia, indiferent de dreptul legal, este limitată maxim până la valoarea Produsului defect.

II. Perioada de garanţie:

Componentele Produsului acoperite de garanţie	Durata de protecţie a garanţiei
DED7066	36 luni, de la data cumpărării Produsului, înscrisă în prezentul Certificat de garanţie
Cuţite, chei, o geantă pentru pradă.	Neacoperit de garanţie

III. Condiţiile de utilizare a garanţiei:
1. Prezentarea de către Utilizator a Certificatul completat de garanţie a Produsului şi dovedirea împrejurărilor de cumpărare a Produsului de ex. prin prezentarea chitanţei, facturei, etc. Pentru a efectua în mod eficient reclamaţia, se recomandă că Utilizatorul să trimite împreună cu Produsul reclamat, toate componetele menţionate la “Completarea” Produsului în manualul de utilizare.
2. Respectarea de către Utilizator a recomandările din Manualul de utilizare şi din Certficatul de garanţie.
3. Garanţia acoperă numai teritoriul Republicii Polonă şi UE.
4. Garanţia nu acoperă defecţiunile Produsului apărute în special din cauza:
a) Nerespectării de către Utilizator a condiţiilor indicate în Manualul de utilizare, în special în domeniul de utilizare, întreţinere şi curăţare corectă.
b) Utilizarea de către Utilizator a unor produse de curăţare sau substanţe de conservare care sunt neadecvate cu Manualul de utilizare;
c) Depozitare necorespunzătoare şi transportul necorespunzător al Produsului de către Utilizator;
d) Modificări şi/sau reconstrucţii arbitrare a Produsului de către Utilizator;;
e) Utilizarea în Produs de către Utilizator a unor materiale consumabile neconforme cu manualul de utilizare.
f) Utilizatorul care conform nu legea din data de 23 aprilie 1964 din Codul Civil nu este un consumator, pierde garanţia pentru Produsul, în care:
g) numerele de serie, marcarea datelor şi plăcuţele cu datele technice au fost îndepărtate de către Utilizator.
h) sigiliile existente au fost deteriorate de Utilizator sau au urme rămase din manipularea de către utilizator la acestea.
5. Atenţie! Operaţiile legate cu utilizarea de fiecare zii, descrise în manualul de utilizare, Utilizatorul execută singur pe costul său.
IV. Procedura de reclamaţie:
1. Dacă se constată că Produsul nu funcţionează corect, Înainte de a depune reclamaţia trebuie să Vă asiguraţi dacă toate operaţiunile descrise în manualul de utilizare au fost executate corect.
2. Sesizaţi imediat reclamaţia, cel mai bine în termen de 7 zile de la data la care aţi observant defectul produsului. Utilizatorul care conform cu legea din data de 23 aprilie 1964 din Codul Civil nu este un consumator, pierde garanţia pentru Produs dacă reclamaţia nu depune în termen de până de 7 zile.
3. Sesizarea reclamaţiei se face de ex. la. la punctul de cumpărare a Produsului, la service-ul de garanţie sau se poate trimite în scris pe adresa: DEDRA EXIM sp. z o.o., ul. 3 Maja 8, 05-800 Pruszków.
4. Utilizatorul poate să depună reclamaţia prin formularul accesibil pe pagina de internet www.dedra.pl. (“Formular pentru sesizarea reclamaţiei cu titlu de garanţie”).
5. Adresele service-urilor de garanţie din fiecare stat sunt accesibile pe pagina www.dedra.pl. Dacă service-ul lipseşte în statul adecvat, trimiteţi sesizările de reclamaţie cu titlu de garanţie pe adresa: DEDRA EXIM sp. z o.o. ul. 3 Maja 8, 05-800 Pruszków (Polonia).
6. Luând în considerare siguranţa Utilizatorului se interzice utilizarea Produsului defect.
7. Atenţie!!! Utilizarea Produsului defect este periculos pentru sănătatea şi viaţa Utilizatorului.
8. Executarea obligaţiilor rezultate din garanţie va avea loc în termen de 14 zile lucrătoare, calculate de la data furnizării de către Utilizator a Produsului reclamat.
9. Înainte de furnizare a Produsului reclamat se recomandă curăţirea acestuia. Se recomandă de a se asigura bine Produsul împotriva distrugerii în timpul transportului (se recomandă să trimiteţi produsul reclamat în ambalajul original).
10. Perioada de garanţie va fi prelungită cu durata în care, din cauza defectului Produsului acoperit de garanţie Utilizatorul nu l-a putut să-l utilizeze,
Garanţia nu opreşte, nu limitează nu suspendează drepturile Utilizatorului rezultate din dispoziţiile privind garanţia pentru vicile produsului vândut.

Traducerea instrucțiunii originale

În conformitate cu articolul 13 alineatele (1) și (2) din Regulamentul (UE) 2016/679 al Parlamentului European și al Consiliului din 27 aprilie 2016 privind protecția persoanelor fizice în ceea ce privește prelucrarea datelor cu caracter personal și privind libera circulație a acestor date și de abrogare a Directivei 95/46/CE, vă informăm.
1. Administratorul datelor Dumneavoastră cu caracter personal furnizate în formular este DEDRA-EXIM sp. z o. o. cu sediul social în Pruszków, ul. 3 Maja 8, 05-800 Pruszków (în continuare: „Administrator”).
2. Datele dumneavoastră vor fi prelucrate numai în scopul derulării procedurii de garanție a dispozitivului în conformitate cu art. 6 alin.1 lit. b din regulamentul general privind protecția datelor (în continuare: „GDPR”). Furnizarea datelor este voluntară, dar necesară pentru derularea procedurii de garanție.
3. Datele dumneavoastră vor fi prelucrate pe perioada de luare în considerare a procedurii de garanție și în scopuri de arhivare în cazul în care este nevoie de apărare împotriva oricăror pretenții împotriva Administratorului, nu mai mult decât până la expirarea acestora.
4. Datele dumneavoastră pot fi dezvăluite numai entităților care prelucrează date pentru administrator pe baza unui contract scris de încredințare a prelucrării datelor cu caracter personal care oferă, printre altele, service tehnic, hosting sau intreținere site, service IT, firmă de curierat. Furnizorii Administratorului sunt obligați să asigure securitatea datelor și să îndeplinească cerințele legii aplicabile referitoare la protecția datelor cu caracter personal și nu pot folosi datele cu caracter personal încredințate în alte scopuri decât cele specificate în contractul cu Administratorul.
5. Datele dumneavoastră nu vor fi prelucrate în mod automatizat, inclusiv sub formă de profilare, și nu vor fi transferate către o țară terță/organizație internațională.
6. Aveți dreptul de a accesa datele dumneavoastră și dreptul de a rectifica, șterge, limita prelucrarea, dreptul de a transfera date, dreptul de a vă opune în orice moment.
7. În toate aspectele legate de prelucrarea datelor dumneavoastră cu caracter personal de către Administrator, ne puteți contacta la următoarea adresă de e-mail: daneosobowe@dedra.pl.;
8. Aveți dreptul de a depune o plângere la autoritatea competentă pentru protecția datelor cu caracter personal;

DE Inhaltsverzeichnis

1. Fotos und Zeichnungen
2. Beschreibung des Gerätes
3. Bestimmung des Gerätes

4. Benutzungsbegrenzungen
5. Technische Daten
6. Vorbereitung zur Arbeit
7. Einschalten des Gerätes
8. Benutzung des Gerätes
9. Laufende Wartungsarbeiten
10. Ersatzteile und Zubehör
11. Selbständiges Beseitigen der Störungen
12. Lieferumfang des Gerätes
13. Benutzerinformation über die Entsorgung der elektrischen und elektronischen Geräte
14. Garantiekarte

Die Allgemeinen Sicherheitsbedingungen wurden als gesonderte Broschüre beigefügt.
Die EG-Übereinstimmungsbescheinigung ist dem Gerät als gesondertes Dokument beugefügt. Bei fehlender EG-Übereinstimmungsbescheinigung bitten wir um die Kontaktaufnahme mit dem Service von Dedra-Exim Sp. z o.o.

⚠ ACHTUNG Beim Gebrauch sind immer zum Schutz gegen elektrischen Schlag, Verletzungs- und Brandgefahr grundsätzliche Sicherheitsmaßnahmen zu beachten.

Die Bedienungsanleitung ist vor der ersten Inbetriebnahme sorgfältig und vollständig zu lesen. Bewahren Sie bitte die Bedienungsanleitung, Sicherheitshinweise und Konformitätserklärung sorgfältig auf. Äußerst strenge Beachtung der darin enthaltenen Sicherheitshinweise und Anweisungen wird sich positiv auf die Verlängerung der Lebensdauer Ihrer Fliesenschneidemaschine auswirken.

⚠ ACHTUNG Während der Arbeit sind unbedingt die Sicherheitshinweise zu beachten.

Die Sicherheitshinweise sind dem Gerät als gesonderte Broschüre beigefügt und sie ist sorgfältig aufzubewahren, Bei Übergabe des Gerätes an weitere Nutzer sind auch die Bedienungsanleitung, die Sicherheitshinweise und die Konformitätserklärung mitzugeben. Die Firma Dedra Exim haftet nicht für Unfälle, zu denen es infolge der Nichtbeachtung der Sicherheitsmaßnahmen kommt. Alle Sicherheitshinweise und die Bedingungsanleitung sind sorgfältig zu lesen. Die Nichtbeachtung der Warnungen und der Anleitung kann einen elektrischen Schlag, Brand und/oder andere ernsthafte Verletzungen zu Folge haben. Alle Bedingungsanleitungen, Sicherheitshinweise und die Übereinstimmungserklärung für zukünftige Bedürfnisse sind aufzubewahren.

⚠ ACHTUNG Das Gerät der SAS+ALL-Linie wurde nur für die Zusammenarbeit mit den Ladegeräten und Akkumulatoren der SAS+ALL-Linie entwickelt.

Der Li-Ion-Akku und das Ladegerät gehören nicht zum Lieferumfang des eingekauften Gerätes und sie sind gesondert einzukaufen. Die Verwendung von anderen Akkus und Ladegeräten als die für das Gerät dedizierten zieht den Verlust der Garantierechte nach sich.

2. Beschreibung des Gerätes

Zeichnung A: 1. Einstellknopf für Frontgriff / Hobeltiefe, 2. Chipauslass, 3. Schalterverriegelung, 4. Schalter, 5. Hauptgriff, 6. Batteriefach, 7. Stoßstange, 8. Schalter zum Auswerfen des Chips, 9. Begrenzer der Rabbeting-Breite , 10. Rabbeting-Tiefenbegrenzer, 11. Phasenschema

3. Bestimmung des Gerätes

Der Hobel wurde entwickelt, um die Dicke von Holzelementen wie Brettern, Vierkantholz usw. um maximal 1,5 mm (einmalig) zu reduzieren. Das Gerät ist für alle Holzarten geeignet, es sollte jedoch beachtet werden, dass es bei härteren Arten langsamer arbeitet. Das Gerät kann zum Hobeln, Falzen oder Anfasen von Holz verwendet werden.
Es wird zugelassen, das Werkzeug bei Renovierungs- und Bauarbeiten, in Reparaturwerkstätten, bei Hobbyarbeiten unter gleichzeitiger Beachtung der Benutzungsbedingungen und zulässigen Arbeitsbedingungen, die in der Bedienungsanleitung enthalten sind, einzusetzen.

4. Benutzungsbeschränkungen

Das Gerät darf nur in Übereinstimmung mit den nachstehend aufgeführten “Zulässigen Arbeitsbedingungen” benutzt werden.
Selbständige Änderungen am mechanischen und elektrischen Bau, jegliche Modifikationen, Bedientätigkeiten, die in der Bedienungsanleitung nicht beschrieben sind, werden als rechtswidrig behandelt und ziehen den sofortigen Verlust der Garantierechte nach sich, und die Übereinstimmungserklärung verliert ihre Gültigkeit. Eine bestimmungswidrige oder eine bedienungsanleitungwidrige Benutzung verursacht den sofortigen Verlust der Garantierechte.

Zulässige Arbeitsbedingungen
S1 Dauerbetrieb
Nur in Räumlichkeiten einsetzen. Temperaturbereich für das Aufladen der Akkumulatoren 10 - 30°C. Temperaturen über 40°C nicht aussetzen.

5. Technische Daten

Gerätemodell	DED7066
Arbeitsspannung [V]	18V d.c.
Batterie	Li-Ion
Drehzahl n0 [min-1]	16000
Hobelbreite [mm]	82
Wachstum [mm]	1,5
Am Griff gemessener Vibrationspegel [m / s2]	6,13
Unsicherheit der KD-Messung	1,5
Lärmemission:	
Schalldruckpegel LPA [dB (A)]	84
Schallleistungspegel LWA [dB (A)]	95
Messunsicherheit KLPA, KLWA [dB (A)]	3
Gewicht (ohne Akku und Ladegerät) [kg]	2,3

Information bezüglich des Lärms und Schwingungen.
Kombinierter Wert der Schwingungen a_h sowie Messunsicherheit wurden in Übereinstimmung mit der Norm EN 62841-2-14 bestimmt und sind in der Tabelle angegeben. Die Lärmemission wurde in Übereinstimmung mit der Norm EN 62841-1 bestimmt, die Werte sind in der vorstehenden Tabelle angegeben.

⚠ ACHTUNG Der Lärm kann zu Gehörbeschädigungen führen, daher muss man immer bei der Arbeit Gehörschutzmittel verwenden!

Der deklarierte Wert der Lärmemission wurde in Übereinstimmung mit einer Standarduntersuchungsmethode ermittelt und kann für Vergleich eines Gerätes mit einem anderen verwendet werden. Der oben angegebene Lärmpegel kann auch bei der Eingangsbeurteilung der Lärmexposition verwendet werden.
Der Lärmpegel bei der tatsächlichen Benutzung des Elektrowerkzeuges kann sich von den deklarierten Werten in Abhängigkeit von der Verwendungsart der benutzen Arbeitswerkzeuge, insbesondere von dem bearbeiteten Gegenstand sowie von der Notwendigkeit, die Schutzmittel für den Bediener zu bestimmen, unterscheiden. Um die genaue Exposition unter tatsächlichen Arbeitsbedingungen feststellen zu können, muss man alle Teile des Arbeitszyklus berücksichtigen, auch die Zeiträume, in denen das Gerät ausgeschaltet oder eingeschaltet ist aber es wird damit nicht gearbeitet.

6. Vorbereitung zur Arbeit

⚠ ACHTUNG Alle Bedientätigkeiten, wie der Austausch des Arbeitswerkstückes, sind bei abgetrennter Stromversorgung durchzuführen.
Denken Sie daran, das verarbeitete Material sorgfältig auf Nägel, Schrauben, Heftklammern und andere harte Elemente zu überprüfen, die das Messer beschädigen oder beim Pflügen von der Oberfläche gerissen werden und Verletzungen, Schäden an den Gerätekomponenten oder am Werkstückmaterial verursachen können.

Um die Ebene für die Arbeit vorzubereiten, stellen Sie mit dem Knopf (Abb. A, 1) die gewünschte Hobeltiefe ein. Der Hobel hat eine Einstellung der Schnittdicke (alle 0,1 mm). Verwenden Sie zum Einstellen der gewünschten Tiefe den Knopf / Frontgriff (Abb. A, 1) und die Skala auf dem Ring daneben.
Der Hobel ist mit einer Tasche für die Beute ausgestattet. Die Tasche kann je nach Art der Arbeit auf die linke oder rechte Seite des Pfluges gelegt werden. Um die Richtung der Spanentladung einzustellen, stellen Sie den Hebel zum Ändern der Richtung der Materialentladung ein (Abb. A, 8). Ein industrieller Staubsauger kann angeschlossen werden, um Späne vom Material zu entfernen. Zu diesem Zweck sollte das Ende des Staubsaugerrohrs auf die Pflugdüse gelegt werden. Das Rohrende kann je nach Art der Arbeit auf der linken oder rechten Seite des Pfluges platziert werden. Um die Richtung der Spanentladung einzustellen, stellen Sie den Hebel zum Ändern der Richtung der Materialentladung ein (Abb. A, 8). Schalten Sie den Staubsauger ein und beginnen Sie mit einem Flugzeug zu arbeiten.
Das Gerät wird von einer 18-V-Batterie gespeist. Schieben Sie den geladenen Akku in die Führung im Griff, bis die Griffverriegelung aktiviert ist. Das Gerät ist betriebsbereit.

7. Einschalten des Gerätes

Um mit dem Gerät zu arbeiten, lösen Sie die Verriegelung (Abb. A, 3) und drücken Sie die Aktivierungstaste (Abb. A, 4).

⚠ ACHTUNG Arbeitsproben ohne Belastung sind nur dann auszuführen, wenn das Elektrowerkzeug nach unten gerichtet ist.

8. Benutzung des Gerätes

Hobeln in voller Breite (Abb. B)

Um mit dem Gerät arbeiten zu können, ist Folgendes erforderlich (nach Ausführung von Schritt 6):
1. Platzieren Sie den Vorderfuß parallel zur Holzoberfläche, damit das Messer das Material nicht berührt. Wenn Sie weiterarbeiten, platzieren Sie den Hobel auf dem Fuß, auf dem Material vor der Stelle, an der Sie mit dem Hobeln beginnen.
2. Schalten Sie das Gerät ein. Warten Sie, bis die Messerwelle vollständig beschleunigt ist. Bewegen Sie den Strom in paralleler Position entlang des Materials bis zu seinem Ende (bis das Messer nicht mehr schneidet). Drücken Sie in der ersten Phase des Vorgangs fest auf den vorderen Teil des Pfluges, in der zweiten auf den hinteren Teil. Heben Sie das Flugzeug nach Abschluss des Vorgangs vorsichtig an
3. Wenn Sie die Arbeit fortsetzen, senken Sie die Ebene vorsichtig auf das Material. Das Messer sollte nicht schneiden, bis der hintere Fuß auf dem Material aufliegt. Wenn dies der Fall ist, bewegen Sie das Gerät zurück und versuchen Sie es erneut.

Anfasen

Im Fuß des Hobels befindet sich eine V-Nut, die das Anfasen an den Kanten des verarbeiteten Materials ermöglicht. So führen Sie eine Phase durch:
1.Stellen Sie die Hobeltiefe auf 0 ein
2.Stellen Sie die Ebene so ein, dass die Kante des Werkstücks mit der Nut im Fuß übereinstimmt (Abb. D).
3.Schalten Sie das Gerät ein (achten Sie darauf, dass die Messer nicht mit dem verarbeiteten Material in Kontakt kommen).
3. Bewegen Sie die Ebene so, dass die Messer über die gesamte Länge der abgeschrägten Kante einen Hobelvorgang ausführen. Drücken Sie in der ersten Phase des Vorgangs den vorderen Teil des Streams fester, in der zweiten den hinteren Teil.
4. Heben Sie das Flugzeug nach Abschluss des Vorgangs vorsichtig an

Rabbeting

Rabbeting macht Aussparungen entlang der Kante des Werkstücks. Mit Hilfe der am Gerät angebrachten Begrenzer ist es möglich, im gesamten Bereich der Schneidmesserbreite bis zu einer Tiefe von 8 mm (begrenzt durch das Design des Geräts) zu fetten.
So führen Sie den Falzvorgang durch:
1. Montieren Sie die Begrenzer am Pflug (Abb. D). Der mit 1 gekennzeichnete Begrenzer wird zur Bestimmung der Falztiefe verwendet, während der Begrenzer 2 zur Bestimmung der Falzbreite verwendet wird.
2.Messen Sie die gewünschte Falzbreite am Werkstück und markieren Sie es (z. B. mit einem Tischlerstift).
3. Bewegen Sie den Begrenzer 2 auf den gleichen Abstand von der Pflugkante wie die Falzbreite. Verwenden Sie dazu eine Kennzahl (Begrenzer 2 hat keine Kennzahl)
4.Stellen Sie den Begrenzer 1 auf die Falztiefe ein (verwenden Sie die Skala am Begrenzer oder ein Messgerät).
5. Stellen Sie die Klingenverlängerung mit dem Knopf ein (Abb. A, 1). Achten Sie auf die Härte des Holzes - stellen Sie für Weichholz einen höheren Wert ein, für härteres einen niedrigeren -, um das Gerät nicht zu überlasten
6. Schalten Sie das Gerät ein. Stellen Sie sicher, dass die Kante des Fußes gegenüber dem Begrenzer der Falzbreite mit der auf dem Stoff markierten Falzlinie übereinstimmt. Arbeiten Sie gemäß den Empfehlungen für das Hobeln über die gesamte Breite, mit der Ausnahme, dass die Begrenzungsstange 2 an der Kante des Werkstücks anliegt und diese entlang der Kante führt. Drücken Sie in der ersten Phase des Vorgangs den vorderen Teil des Streams fester, in der zweiten den hinteren Teil. Heben Sie das Flugzeug nach Abschluss des Vorgangs vorsichtig an
7. Wiederholen Sie den Hobelvorgang, bis die am Anschlag 1 eingestellte Falztiefe erreicht ist.

Die Konstruktion der Vorrichtung ermöglicht einen Falz bis zu einer Tiefe von 8 mm.

9. Laufende Bedienungstätigkeit

ACHTUNG **Alle Bedienungstätigkeiten wie z. B. der Austausch des Arbeitsendstückes sind bei ausgeschalteter Speisung auszuführen.**

Vor jeder Ingangsetzung:
- Muss man überprüfen, ob die Lüftungsöffnungen des Antriebes nicht zugedeckt oder schmutzig sind. Bei Bedarf frei machen (z. B. mit Druckluft) oder mit einem leicht mit Wasser angefeuchteten Lappen reinigen, nicht zulassen, dass das Wasser in das Innere des Gerätes gelangt.

Nach jedem Gebrauch:
- Das Gerät von der Versorgungsquelle trennen, um das zufällige Einschalten durch unbefugte Personen oder beim Tragen zu vermeiden.

Messerwechsel

- Trennen Sie das Gerät von der Stromversorgung und reinigen Sie es von Schmutz.
- Drehen Sie den Messerschaft nach oben, bis die Schrauben zugänglich sind
- Lösen Sie die Schrauben im Messerkörper mit einem 2,5-Inbusschlüssel
- Schrauben Sie die Schrauben mit einem 8-mm-Schlüssel in den Messerkörper, bis sich die gesamte Baugruppe gelöst hat
- Ziehen Sie den Schutz zurück und schieben Sie den Messerkörper aus dem Messerblock
- Trennen Sie den Messerschutz vom Messerkörper, nehmen Sie das abgenutzte Messer heraus und ersetzen Sie es durch ein neues (die abgeschrägte Messerkante sollte sich an der Außenseite des Schafts befinden). Bei sichtbarer Verunreinigung mit Schmutz die Abdeckung und den Körper reinigen.
- Setzen Sie den gesamten Messerkörper in den Messerblock ein
- Stellen Sie den Knopf auf "0"
- Schrauben einschrauben, bis das Messer bündig mit der Oberfläche des Arbeitsfußes abschließt
- Lösen Sie die Schrauben vom Messerkörper, bis sie mit dem Messerschaft einrasten
- Wiederholen Sie diesen Vorgang für alle beschädigten Messer.

Bewahren Sie das Gerät außerhalb der Reichweite von Kindern auf, wenn möglich in der Originalverpackung..

10. Ersatzteile und Accessoires

Empfohlene Accessories

Das Elektrowerkzeug aus der SAS+ALL-Linie kann mit jedem Akkumulator und jedem Ladegerät aus der SAS+ALL-Linie sowie jedem Arbeitswerkzeug (Arbeitsendstück) mit SDS Plus-Schaft ausgestattet werden. Wir bitten höflich, sich nach den Hinweisen des Herstellers der Arbeitsendstücke zu richten.
Um die Ersatzteile und Accessoires zu kaufen, muss man sich mit dem Service der Firma Dedra-Exim in Verbindung setzen. Die Kontaktdaten befinden sich auf der Seite 1 der Bedienungsanleitung. Bei Bestellung der Ersatzteile bitten wir um die Angabe der Nummer PARTII, die auf dem Betriebsschild angebracht ist sowie die Nummer der Zusammenstellungszeichnung. In der Garantiezeit werden Reparaturen nach den in der Garantiekarte angegebenen Grundsätzen durchgeführt. Das reklamierte Produkt bitten wir dort zur Reparatur abzugeben, wo es eingekauft worden ist (der Verkäufer ist verpflichtet, das reklamierte Produkt entgegenzunehmen), oder an den Zentralen Service der Firma DEDRA – EXIM zu verschicken. Wir bitten höfflich, die durch den Importeur ausgestellte Garantiekarte beizufügen. Ohne dieses Dokument wird die Reparatur wie eine Reparatur behandelt, die nach Ablauf der Garantiekarte durchgeführt wird. Nach Ablauf der Garantiezeit werden Reparaturen durch den Zentralen Service durchgeführt. Ein beschädigtes Produkt ist an den Service (die Versandkosten trägt der Benutzer) zu verschicken.

11. Eigenständige Beseitigen der Störungen

PROBLEM	URSACHE	LÖSUNG
	Beschädigter Einschalter	Das Gerät zum Service übergeben
Das Gerätarbeitet nicht	Entladener Akkumulator	Den Akkumulator aufladen
	Nicht richtig montierter Akkumulator	Richtig befestigen
Das Gerät mit Problemen startet	Leerer Akkumulator	Den Akkumulator richtig aufladen
	Überschrittene Arbeitsparameter	Die Belastung des Elektrowerkezuges vermindern
Der Motor überhitzt sich	Verstopfte Ventilationsöffnungen	Öffnungen sauber machen
	Überschrittene zulässige Arbeitsparameter	Das Elektrowerkzeug ausschalten, die Arbeit so lange unterbrechen, bis der Bohrhammer völlig abgekühlt ist
	Ein allzu großer Anpressdruck des Werkzeuges	Die Belastung des Elektrowerkezuges vermindern
Schlechte Leistung.	Stumpfe Messer	Ersetzen Sie die Messer durch scharfe

12. Lieferumfang des Gerätes,

Fertigstellung: Hobel - 1 Stk. Inbusschlüssel - 1 Stk. Der Schlüssel zum Abschrauben des Messers - 1 Stk. Beutel für die Beute - 1 Stk.

13. Nutzerinformationen über die abgabe von gebrauchten elektro- und elektronik-altgeräten

(betrifft Haushalte)



Das auf den Produkten oder in den Begleitunterlagen abgebildete Symbol weist darauf hin, dass defekte elektrische oder elektronische Geräte nicht mit dem Hausmüll entsorgt werden dürfen. Wenn Sie Bauteile entsorgen, wiederverwenden oder verwerten möchten, bringen Sie diese bitte zu einer speziellen Sammelstelle, wo sie kostenlos angenommen werden. Informationen über die Standorte von Sammelstellen für Altgeräte finden Sie bei den örtlichen Behörden, z. B. auf deren Websites.
Durch die korrekte Entsorgung des Geräts schonen Sie wertvolle Ressourcen und vermeiden negative Auswirkungen auf die Gesundheit und die Umwelt, die sich aus dem möglichen Vorhandensein von gefährlichen Stoffen, Gemischen und Bestandteilen in dem Gerät ergeben.
Bei unsachgemäßer Entsorgung drohen Strafen nach den jeweiligen örtlichen Vorschriften.
Benutzer in EU-Ländern: Wenn Sie elektrische oder elektronische Geräte entsorgen müssen, wenden Sie sich bitte an die nächstgelegene Verkaufsstelle oder Ihren Lieferanten, der Ihnen weitere Informationen geben kann.
Entsorgung in Ländern außerhalb der Europäischen Union: Dieses Symbol gilt nur für Länder innerhalb der Europäischen Union. Sollten Sie dieses Produkt entsorgen wollen, wenden Sie sich bitte an Ihre örtlichen Behörden oder Ihren Händler, um die richtige Entsorgungsmethode zu erfahren.

DE

Garantiekarte

Für

Katalognummer:
Lotnummer: .....
(im Weiteren **Produkt** genannt)

Kaufdatum des Produkts: ……

Stempel des Verkäufers: ……..

Datum und Unterschrift des Verkäufers: .....

Erklärung des Benutzers:

Ich bestätige, dass ich über die Bedingungen der Garantie sowie Folgen der Nichtbeachtung von den in der Bedienungsanleitung und Garantiekarte enthaltenen Anweisungen informiert wurde. Die Bedingungen dieser Garantie sind mir bekannt, was ich mit meiner eigenhändigen Unterschrift bestätige:

....
Datum und Ort Unterschrift des Käufers

I. Haftung für das Produkt:
1. Garant - DEDRA EXIM sp. z o.o. mit Sitz in Pruszków, Adresse: ul. 3 Maja 8, 05-800 Pruszków, Reg.-Nr. KRS 0000062517, Amtsgericht für Warschau, XIV Wirtschaftsabteilung des Nationalen Gerichtsregisters, Steuernummer 527-020-49-33, Stammkapital: 100 980.00 zł.
2. Zu den in dieser Garantiekarte bestimmten Bedingungen erteilt der Garant hiermit Garantie für das Produkt, das vom Vertrieb des Garants stammt.
3. Die Garantiehaftung umfasst nur Mängel, deren Entstehung auf die im Produkt zum Zeitpunkt seiner Aushändigung dem Benutzer enthaltenen Fehler zurückzuführen ist.
4. Im Rahmen der Garantie gewinnt der Benutzer das Recht zur kostenlosen Reparatur des Produkts, soweit der Mangel innerhalb der Garantiezeit offenbart wurde. Die Art und Weise, auf die das Produkt repariert wird (Methode der Reparatur) wird vom Garanten bestimmt. Falls der Garant feststellt, dass die Reparatur nicht möglich ist, behält sich der Garant das Recht vor, das mangelhafte Element oder das ganze Produkt gegen ein freies von Mängeln zu tauschen, den Preis des Produkts zu mindern oder vom Vertrag abzutreten.
5. Gegenüber einem Benutzer, der kein Verbraucher im Sinne des Gesetzes vom 23. April 1964 Zivilgesetzbuch ist, ist die Schadensersatzhaftung des Garanten für

die sich aus dieser Garantie ergebenden und/oder im Zusammenhang mit ihrer Erteilung und Ausübung stehenden Schäden, ohne Rücksicht auf den Rechtstitel, maximal auf den Wert des mangelhaften Produkts begrenzt.

II. Garantiezeit:

Elemente des Produkts, die mit der Garantie umfasst sind	Dauer des Garantieschutzes
DED7066	36 Monate ab dem Kaufdatum des Produkts das auf dieser Garantiekarte angegeben ist
Messer, Schlüssel, eine Tasche für die Beute.	Nicht von der Garantie abgedeckt

III. Bedingungen der Inanspruchnahme der Garantie:

1. Vorlegung der ausgefüllten Garantiekarte vom Benutzer sowie Glaubhaftmachung der Kaufumstände vom Benutzer, z.B. durch Vorlegung eines Kassenbelegs, einer Rechnung, usw. Damit die Reklamation reibungslos durchgeführt werden kann, wird es empfohlen, dass der Benutzer alle in dem "Lieferumfang" genannten Elemente, der in der Bedienungsanleitung beschrieben wurde, zusammen mit dem Produkt zur Reklamation abgibt.
2. Beachtung der in der Bedienungsanleitung und Garantiekarte enthaltenen Anweisungen vom Benutzer.
3. Die Garantie umfasst nur das Gebiet der Republik Polen und der EU.
4. Die Garantie umfasst nicht die Mängel des Produkts, die infolge von folgenden Ursachen entstanden sind:

a) Nichtbeachtung der in der Bedienungsanleitung bestimmten Bedingungen vom Benutzer, insbesondere in Bezug auf richtige Nutzung, Wartung und Reinigung;
b) Verwendung von Reinigungs- oder Wartungsmitteln vom Benutzer, die im Widerspruch zu der Bedienungsanleitung stehen;
c) Unrichtige Aufbewahrung und unrichtiger Transport des Produkts vom Benutzer;
d) Eigenmächtige Veränderungen und/oder Umbauten am Produkt vom Benutzer, die mit dem Garant nicht abgestimmt wurden;
e) Verwendung von Betriebsmaterialien und Ersatzteilen vom Benutzer, die im Widerspruch zu der Bedienungsanleitung stehen.
f) Der Benutzer, der kein Verbraucher im Sinne des Gesetzes vom 23. April 1964 Zivilgesetzbuch ist, verliert Garantieansprüche für das Produkt, an dem:
g) Seriennummer, Datumsangaben und Typenschilder vom Benutzer entfernt, verändert oder beschädigt wurden;
h) Plomben vom Benutzer beschädigt wurden oder Spuren des Hantierens an ihnen tragen.

5. Achtung! Die mit täglicher Bedienung des Produkts verbundenen Tätigkeiten, die sich u.a. aus der Bedienungsanleitung ergeben, sind vom Benutzer auf eigene Rechnung und eigene Kosten auszuführen.

IV. Reklamationsverfahren:

1. Falls unrichtige Arbeit des Produkts festgestellt wird, soll man sich vor der Anmeldung der Reklamation vergewissern, dass alle insbesondere in der Bedienungsanleitung bestimmten Bedientätigkeiten richtig ausgeführt wurden.
2. Die Reklamation soll man unverzüglich, am besten innerhalb von 7 Tagen ab Feststellung des Mangels am Produkt anmelden. Der Benutzer, der kein Verbraucher im Sinne des Gesetzes vom 23. April 1964 Zivilgesetzbuch ist, verliert Garantieansprüche für das Produkt, im Falle, wenn die Reklamation nicht innerhalb von 7 Tagen angemeldet wird.
3. Die Reklamation kann u.a. am Verkaufsort, an dem das Produkt gekauft wurde, beim Garantieservice oder schriftlich auf folgende Adresse angemeldet werden: DEDRA EXIM sp. z o.o., ul. 3 Maja 8, 05-800 Pruszków.
4. Der Benutzer kann die Reklamation unter Verwendung des Formulars anmelden, das auf der Internet www.dedra.pl zugänglich ist. ("Formular zur Anmeldung der Reklamation aufgrund der Garantie").
5. Die Adressen von Garantieservice-Stellen für jeweilige Länder sind auf der Internetseite www.dedra.pl zugänglich. Im Falle, wenn keine Garantieservice-Stelle im jeweiligen Land vorhanden ist, soll man die Reklamationsanmeldung aufgrund der Garantie an folgende Adresse richten: DEDRA EXIM sp. z o.o. ul. 3 Maja 8, 05-800 Pruszków (Polska).
6. Im Hinblick auf die Sicherheit des Benutzers ist die Nutzung eines mangelhaften Produkts untersagt.
7. Achtung!!! Nutzung eines mangelhaften Produkts gefährdet der Gesundheit und dem Leben des Benutzers.
8. Erfüllung der sich aus der Garantie ergebenden Pflichten erfolgt innerhalb von 14 Werktagen ab der Rückgabe des beanstandeten Produkts vom Benutzer.
9. Vor der Rückgabe des mangelhaften Produkts zur Reklamation soll man es reinigen. Das beanstandete Produkt soll sorgfältig vor möglichen Beschädigungen während des Transports abgesichert werden (es wird empfohlen das beanstandete Produkt in Originalverpackung zu bringen).
10. Die Garantiezeit wird um die Zeit verlängert, in der der Benutzer das mit der Garantie umfasste Produkt infolge des Mangels nicht benutzen konnte.

Die sich aus den Vorschriften über die Gewährleistung für Mängel von verkauften Sachen ergebenden Rechte des Benutzers werden von dieser Garantie weder ausgeschlossen noch eingeschränkt oder eingestellt.

Übersetzung der Originalanleitung

BG Съдържание

1. Снимки и чертежи
2. Описание на устройството
3. Предназначение на устройството
4. Ограничение на използването
5. Технически данни
6. Подготовка за работа
7. Включване на устройството
8. Използване на устройството
9. Текуща поддръжка
10. Резервни части и принадлежности
11. Самостоятелно отстраняване на неизправности
12. Завършване на урока, заключителни бележки
13. Информация за потребителите относно изхвърлянето на електрическо и електронно оборудване
14. Гаранционна карта

Общите условия за безопасност са включени в отделна брошура.
ЕО декларацията за съответствие е приложена към устройството като отделен документ. В случай на липса на ЕО декларация за съответствие, моля, свържете се със сервиза на Dedra-Exim Sp. z o.o.

ВНИМАНИЕ **Когато работите с уреда, е препоръчително винаги да спазвате основните правила за безопасност на труда, за да избегнете пожар, токов удар или механично нараняване.**

Моля, прочетете съдържанието на инструкциите за експлоатация, преди да започнете работа с устройството. Моля, запазете Инструкцията за експлоатация, Инструкцията за безопасност при работа и Декларацията за съответствие. Стриктното спазване на указанията и препоръките в Инструкцията за експлоатация ще удължи експлоатационния живот на вашия уред.

ВНИМАНИЕ **По време на работа е важно да се спазват инструкциите в ръководството за безопасност.**

Ако устройството се предава на друго лице, моля, предайте на това лице и инструкциите за експлоатация, инструкциите за безопасност при работа и декларацията за съответствие. Dedra-Exim не носи отговорност за злополуки, причинени от неспазване на инструкциите за безопасност при работа. Прочетете внимателно всички инструкции за безопасност и инструкции за работа. Неспазването на предупрежденията и инструкциите може да доведе до токов удар, пожар и/или сериозни наранявания.

ВНИМАНИЕ **Линията SAS+ALL е проектирана да работи само със зарядни устройства и батерии от линията SAS+ALL.**

Литиево-йонната батерия и зарядното устройство не се доставят със закупеното устройство и трябва да се закупят отделно. Използването на батерии и зарядни устройства, различни от тези, предназначени за устройството, води до отпадане на всякакви гаранционни права.

2. Описание на устройството

Фиг. А: 1) Предна ръкохватка/копче за регулиране на дълбочината на обработвания детайл, 2) Отвор за прахоулавяне, 3) Заключване на превключвателя, 4) Превключвател за включване/изключване, 5) Основна ръкохватка, 6) Гнездо за акумулаторна батерия, 7) Броня, 8) Превключвател за прахоулавяне, 9) Ограничител за широчина на заобляне, 10) Ограничител за дълбочина на заобляне, 11) Диаграма на фаските

3. Предназначение на устройството

Рендето е предназначено за намаляване на дебелината на дървени детайли, като дъски, квадрати и т.н., с до 1,5 мм (наведнъж). Устройството е подходящо за използване с всички видове дървесина, но не трябва да се забравя, че при по-твърдите видове се работи съответно по-бавно. устройството може да се използва за рендосване, фалцоване или скосяване на дървесина.
Допустимо е устройството да се използва при ремонтни и строителни дейности, ремонтни работилници, любителска работа, като се спазват условията за използване и допустимите условия на работа, съдържащи се в инструкциите за експлоатация.

4. Ограничения на използването

Уредът може да се използва само в съответствие с "Разрешените условия на работа" по-долу.
Неразрешените промени в механичната и електрическата конструкция, всякакви модификации, операции по поддръжката, които не са описани в Ръководството за експлоатация, ще се считат за незаконни и ще доведат до незабавна загуба на гаранционните права, а Декларацията за съответствие ще стане невалидна. Използването на електроинструмента в противоречие с предназначението му или с Инструкцията за експлоатация ще доведе до незабавна загуба на Гаранционните права.

Допустими условия на труд

S1 непрекъсната работа

Използвайте само на закрито. Температурен диапазон на зареждане на батерията 10 - 30°C. Не излагайте на температури над 40°C.

5. Технически данни

Модел на оборудването	DED7066
Работно напрежение [V]	18V DC
Батерия	Li-Ion
n^{-1}Скорост n [min]	16000
Ширина на рендосване [mm]	82
Превръзка [mm]	1,5
[2]Ниво на вибрации, измерено при дръжката [m/s]	6,13
Несигурност на измерването KD	1,5
Емисии на шум:	
Ниво на звуково налягане LPA [dB(A)].	84
Ниво на звукова мощност LWA [dB(A)].	95
Несигурност на измерването KLPA, KLWA [dB(A)].	3
Тегло (без батерия и зарядно устройство) [kg].	2,3

Информация за вибрациите и шума.

hКомбинираната стойност на вибрациите а и неопределеността на измерването са определени в съответствие с EN 62841-2-14 и са дадени в таблицата
Емисиите на шум са определени в съответствие с EN 62841-1, като стойностите са дадени по-горе в таблицата.

ВНИМАНИЕ **Шумът може да причини увреждане на слуха, винаги носете защита на слуха, когато работите!**

Декларираната стойност на вибрационната емисия е измерена в съответствие със стандартен метод за изпитване и може да се използва за сравняване на едно устройство с друго. Посоченото по-горе ниво на вибрационна емисия може да се използва и за предварителна оценка на експозицията на вибрации.
Нивото на вибрациите по време на действителната употреба на електроинструмента може да се различава от обявените стойности в зависимост от употребата на работните инструменти, по-специално от вида на обработвания детайл, и от необходимостта да се определят мерки за защита на оператора. За да се направи точна оценка на експозицията при действителните условия на използване, трябва да се вземат предвид всички части на работния цикъл, включително периодите, когато машината е изключена или когато е включена, но не се използва за работа.

6. Подготовка за работа

ВНИМАНИЕ **Всички операции по поддръжка, като например смяна на работния накрайник, трябва да се извършват при изключено захранване.**

ВНИМАНИЕ **Не забравяйте да проверявате внимателно обработвания материал за пирони, винтове, скоби и други твърди части, които могат да повредят ножа или да се откъснат от повърхността по време на работа на рендето и да причинят нараняване, повреда на компонентите на машината или на обработвания материал.**

За да подготвите рендето за работа, използвайте копчето (фиг. А, 1), за да настроите желаната дълбочина на рендосване. Рендето има регулируема дебелина на рязане (на стъпки от 0,1 мм). За да настроите желаната дълбочина, използвайте копчето/предната ръкохватка (фиг. А, 1) и скалата, отбелязана на пръстена до него.
Рендето е оборудвано с торба за събиране. Торбата може да бъде поставена от лявата или дясната страна на рендето в зависимост от естеството на извършваната работа. За да регулирате посоката на изхвърляне на стружките, настройте лоста за посоката на изхвърляне на стружките в правилната позиция (фиг. А, 8). За отстраняване на стружките от материала може да се свърже промишлена прахосмукачка. За тази цел поставете края на тръбата на прахосмукачката върху отвора на рендето. Краят на тръбата може да бъде поставен от лявата или от дясната страна на рендето, в зависимост от естеството на извършваната работа. За да регулирате посоката на изхвърляне на стружките, поставете лоста за промяна на посоката на изхвърляне на стружките в съответната позиция (фиг. А, 8). Включете прахосмукачката и след това продължете работата с рендето.
Устройството се захранва от 18V акумулаторна батерия. Заредената батерия се плъзга във водача в дръжката, докато ключалката на дръжката се застопори. След това инструментът е готов за употреба.

7. Включване на устройството

За да стартирате уреда, освободете заключващия механизъм (фиг. А, 3) и натиснете бутона за стартиране (фиг. А, 4).

ВНИМАНИЕ **Тестовете за работа на празен ход трябва да се провеждат само когато електроинструментът е обърнат надолу.**

8. Използване на устройството

Струговане по цялата ширина (фиг. Б)

За да стартирате работата на устройството, (след стъпка 6):
1. поставете предния крак успоредно на дървената повърхност, така че ножът да не опира в материала. Когато продължите да работите, опирайте рендето върху крачето, върху материала пред мястото, където сте започнали да рендосвате.
Включете машината. Изчакайте валът на ножа да се ускори напълно. Поддържайки успоредно положение, придвижете рендето по протежение на материала до края на материала (докато ножът спре да реже). Натиснете здраво предната част на рендето по време на първия етап от операцията и задната част по време на втория етап. В края на операцията внимателно повдигнете рендето
3. ако продължите да работите, внимателно спуснете рендето върху материала. Ножът не трябва да реже, докато задната му лапа не опре в материала. Ако това се случи, обърнете машината и опитайте отново.

Скосяване (фиг. А, 11)

В стъпалото на рендето има V-образен прорез, който позволява да се правят скосявания по ръбовете на детайла. За да се направи фаска, е необходимо:
1. настройте дълбочината на рендосване на 0
2. позиционирайте рендето така, че ръбът на обработвания материал да съвпадне с жлеба в крачето (фиг. А, 11)
3. включете машината (уверете се, че ноževете не са в контакт с обработвания детайл)
3. Преместете рендето така, че ноževете да извършат операцията по рендосване по цялата дължина на скосения ръб. Натиснете по-силно предната част на рендето по време на първата фаза на операцията, а по време на

ВНИМАНИЕ втората фаза - задната част.
4. в края на операцията внимателно повдигнете рендето

Рамкиране

Облепянето е създаването на вдлъбнатини по ръбовете на обработвания детайл. Доставените с машината ограничители за вдлъбнатини могат да се използват за вдлъбнатини по цялата ширина на режещия диск до дълбочина 8 mm (ограничена от конструкцията на машината).
За да се извърши операцията по предоставяне на отстъпки, е необходимо:
1. Монтирайте ограничителите (фиг. А, 9, 10) към рендето. Ограничителят с означение 9 е за настройка на дълбочината на фалца, а ограничителят 10 е за настройка на ширината на фалца.
2. измерете желаната широчина на фалца върху детайла и отбележете (напр. с дърводелски молив)
3. преместете ограничителя 10 на същото разстояние от ръба на рендето, на което е ширината на фалца. Използвайте рулетка, за да направите това (ограничителят 10 не е снабден с рулетка).
4. настройте ограничител 9 на дълбочината на вдлъбнатината (използвайте скалата на ограничителя или манометъра)
5. регулирайте удължението на ножа с копчето (фиг. А, 1); обърнете внимание на твърдостта на дървесината - за мека дървесина задайте по-висока стойност, а за твърда - по-ниска, за да не претоварите машината
Включете машината; уверете се, че ръбът на стъпалото срещу ограничителя на ширината на фалца е подравнен с линията на фалца, отбелязана върху материала. Работете, както се препоръчва за рендосване по цялата ширина, с изключение на това, че ограничителната планка 2 трябва да се постави срещу ръба на обработвания детайл и да се води по ръба. Натиснете по-силно предната част на рендето по време на първия етап на операцията и задната част по време на втория етап. Когато операцията е завършена, внимателно повдигнете рендето
7. Повторете операцията по рендосване, докато дълбочината на вдлъбнатината стане такава, каквато е зададена на ограничител 9.

ВНИМАНИЕ **Конструкцията на устройството позволява врязване на дълбочина до 8 mm.**

9. Текуща поддръжка

ВНИМАНИЕ **Всички операции по поддръжка, като например смяна на работния накрайник, трябва да се извършват при изключено захранване.**

Преди всяко стартиране:

- Проверете дали вентилационните отвори на двигателя не са запушени или замърсени. Ако е необходимо, открехнете (напр. със сгъстен въздух) или почистете с леко навлажнена с вода кърпа; не допускайте проникване на вода във вътрешността на уреда.

След всяка употреба:

- Изключете от източника на захранване, за да избегнете случайно активиране от странични лица или при движение.

Смяна на острието

- Изключете устройството от източника на захранване и го почистете от остатъците.
- Завъртете вала на ножа нагоре, докато винтовете станат достъпни.
- Разхлабете винтовете в корпуса на ножа с гаечен ключ с 2,5 ампули
- Завийте винтовете с 8 мм гаечен ключ в корпуса на ножа, докато цялата сглобка се разхлаби.
- Приберете предпазителя, след което измъкнете корпуса на ножа от вала на ножа.
- Отделете обвивката на ножа от тялото на ножа, извадете износения нож и го заменете с нов (скосеният ръб на ножа трябва да е от външната страна спрямо вала). Почистете обвивката и корпуса, ако са видимо замърсени с отпадъци.
- Поставете целия корпус на ножа в ножовия вал.
- Настройте циферблата на позиция "0"
- Завийте винтовете, докато ножът се изравни с плоскостта на работната подложка.
- Отстранете винтовете от корпуса на ножа, докато той се застопори с вала на ножа.
- Повторете тази операция за всички повредени ножове.

Съхранявайте устройството на място, недостъпно за деца, по възможност в оригиналната му опаковка.

10. Резервни части и принадлежности

Препоръчани аксесоари

Електроинструментът от линията SAS+ALL може да бъде оборудван с всеки акумулаторен блок и зарядно устройство от линията SAS+ALL и всеки инструмент (работен накрайник) с шпиндел SDS Plus. Моля, спазвайте любезно препоръките на производителя на битовете.
За закупуване на резервни части и аксесоари се обърнете към сервиза на Dedra-Exim. Данните за контакт можете да намерите на страница 1 от ръководството. Когато поръчвате резервни части, моля, цитирайте номера на ЧАСТТА от табелката с имената и номера на частта от монтажния чертеж. По време на гаранционния период ремонтите се извършват в съответствие с правилата, посочени в гаранционната карта. Моля, предайте рекламирания продукт за ремонт на мястото на покупката (продавачът е длъжен да приеме рекламирания продукт) или го изпратете в централния сервиз на DEDRA - EXIM. Моля, приложете гаранционната карта, издадена от вносителя. Без този документ ремонтът ще се разглежда като следгаранционен. След изтичане на гаранционния срок ремонтите се извършват от Централния сервиз. Дефектният продукт трябва да бъде изпратен в сервиза (транспортните разходи се поемат от потребителя).

11. Самостоятелно отстраняване на неизправности

Изключете устройството от източника на захранване и се уверете, че то не работи, преди да се опитате да отстраните сами неизправностите.

ПРОБЛЕМ	ПРИЧИНА	РЕШЕНИЕ

Устройството не работи	Дефектен превключвател Разредена батерия Неправилно монтирана батерия	Поръчайте сервизно обслужване на устройството Зареждане на батерията Прикрепете правилно
Устройството започва с трудности	Разредена батерия Превишаване на работните параметри	Заредете правилно батерията Намаляване на натоварването на електроинструмента
Двигателят прегрява	Запушени въздушни отвори Превишаване на работните параметри Прекалено високо налягане на инструмента	Почистете отворите Изключете електроинструмента и отложете работата, докато инструментът изстине напълно. Намаляване на натоварването на електроинструмента
Ниска производителност	Тъпи ножове	Заменете ножовете с остри

12. Завършване на оборудването,

Монтаж: ренде - 1 бр. Ключ за ампули - 1 бр. Ключ за отвиване на ножове - 1 бр. Чанта за скрап - 1 бр.

13. Информация за потребителите относно изхвърлянето на отпадъци от електрическо и електронно оборудване (засяга домакинствата)



Символът, изобразен върху продуктите или придружаващата ги документация, указва, че дефектното електрическо или електронно оборудване не трябва да се изхвърля заедно с битовите отпадъци. Ако трябва да изхвърлите, да използвате повторно или да възстановите компоненти, е правилно да ги занесете в специализиран пункт за събиране, където ще бъдат приети безплатно. Информация за местоположението на пунктовете за събиране на употребявано оборудване се предоставя от местните власти, например на техните уебсайтове.

Правилното рециклиране на устройствата ви позволи да спестите ценни ресурси и да избегнете отрицателни въздействия върху здравето и околната среда в резултат на възможното наличие на: опасни вещества, смеси и компоненти в оборудването.

Неправилното изхвърляне на отпадъци е свързано с риск от санкции съгласно съответните местни разпоредби.

Потребители в страни от ЕС: Ако трябва да изхвърлите електрическо или електронно оборудване, моля, свържете се с най-близкия пункт за продажба или с вашия доставчик, който ще ви предостави допълнителна информация.

Изхвърляне в страни извън Европейския съюз: Този символ се отнася само за страните от Европейския съюз. Ако желаете да изхвърлите този продукт, моля, свържете се с местните власти или с търговеца за правилния начин на изхвърляне.

Гаранционна карта

на

Акумулаторно ренде

Номер на поръчката: DED7066 Номер на партидата: .....

(наричан по-долу "Продуктът")

Дата на закупуване на продукта: .....

Печат на дилъра

Дата и подпис на продавача: .....

Изявление на потребителя:

Потвърждавам, че съм информиран за условията на гаранцията и последствията от неспазването на указанията в инструкцията за експлоатация и гаранционната карта. Запознат съм с условията на тази гаранция, което потвърждавам със саморъчния си подпис:

....

Дата и място Подпис на потребителя

I. Отговорност за продукта:

(1) Гарант - Dedra Exim Sp. z o.o. със седалище в Прушков, адрес: гр: 3 Maja 8, 05-800 Pruszków, KRS 0000062517, Окръжен съд за столицата Варшава във Варшава, XIV икономическо отделение на Националния съдебен регистър, NIP 527-020-49-33, акционерен капитал: 100 980,00 PLN.

2 Съгласно условията, посочени в тази гаранционна карта, Гарантът гарантира Продукта, произхождащ от дистрибуцията на Гаранта.

(3) Отговорността по гаранцията покрива само дефекти, възникнали по причини, присъщи на Продукта в момента на предоставянето му на Потребителя.

(4) По силата на гаранцията Потребителят има право на безплатен ремонт на Продукта, при условие че дефектът се е проявил по време на гаранционния период. Методът на ремонт на Продукта (методът на ремонт) е по преценка на Гаранта. Ако Гарантът установи, че ремонтът не е възможен, той си запазва правото да замени дефектния елемент или целия Продукт с бездефектен, да намали цената на Продукта или да се откаже от договора.

По отношение на потребител, който не е потребител по смисъла на Закона от 23 април 1964 г. Граждански кодекс, отговорността на Гаранта за вреди, произтичащи от тази гаранция и/или във връзка с нейното сключване и изпълнение, независимо от правния титул, е ограничена до максималната стойност на дефектния Продукт.

II. Гаранционен срок:

Компоненти на продукта	Продължителност на гаранционната защита
Акумулаторно ренде	36 месеца от датата на закупуване на Продукта, както е посочено в тази гаранционна карта
Ножове, гаечни ключове, торба за отпадъци	Не се покрива от гаранцията

III. Условия за упражняване на гаранцията:

Потребителят трябва да представи попълнената гаранционна карта за Продукта и да докаже обстоятелствата на закупуване на Продукта, например чрез представяне на касова бележка, фактура и др. За целите на ефективното разглеждане на рекламации се препоръчва Потребителят да представи заедно с Продукта всички компоненти, посочени в "Комплектоване на устройството", съдържащо се в Ръководството за потребителя.

2. потребителят да спазва препоръките, съдържащи се в инструкциите за експлоатация и гаранционната карта.

Гаранцията обхваща само територията на Република Полша и ЕС.

Гаранцията не покрива дефекти на Продукта, произтичащи по-специално от:

a. Неспазване от страна на потребителя на условията, посочени в инструкциите за експлоатация, по-специално по отношение на правилната експлоатация, поддръжка и почистване;

b. Използване на продукти за почистване или поддръжка от страна на потребителя, които не съответстват на инструкциите за експлоатация;

c. Неподходящо съхранение и транспортиране на Продукта от страна на Потребителя;

d. Неразрешени промени и/или изменения на Продукта от страна на Потребителя, които не са били съгласувани с Гаранта;

e. Използването от страна на Потребителя в Продукта на консумативи, които не съответстват на Инструкцията за експлоатация.

f. Потребител, който не е потребител по смисъла на Закона от 23 април 1964 г. Граждански кодекс, губи гаранцията за Продукта, в който:

ж. серийните номера, обозначенията за дата и табелките с имената са били отстранени, променени или повредени от Потребителя;

з. пломбите са били повредени от потребителя или имат следи от манипулация от страна на потребителя.

Моля, обърнете внимание, че Потребителят трябва да извършва ежедневното обслужване на Продукта, включително инструкциите за употреба, сам и за своя сметка.

IV. Процедура за подаване на жалби:

1. В случай, че се установи, че Продуктът работи неправилно, трябва да се уверите, че всички стъпки, посочени в инструкциите за експлоатация, са извършени правилно, преди да предявите рекламация.

2. Препоръчително е да подадете жалба незабавно, за предпочитане в рамките на 7 дни от забелязването на дефект в Продукта. Потребителят, който не е потребител по смисъла на Закона от 23 април 1964 г. Граждански кодекс, губи правата, произтичащи от тази гаранция, ако рекламацията не бъде направена в рамките на 7 дни.

3. Уведомяването за жалба може да се извърши, inter alia, на мястото на закупуване на Продукта, в гаранционното обслужване или писмено на адреса: Dedra Exim Sp. z o.o., ul. 3 Maja 8, 05-800 Pruszków.

4. Потребителят може да подаде жалба, като използва формуляра, достъпен на уебсайта www.dedra.pl. ("Формуляр за гаранционна рекламация").

5. адресите на гаранционното обслужване за отделните страни са достъпни на адрес www.dedra.pl. Ако няма гаранционен сервиз за дадена страна, препоръчваме да отправяте гаранционни претенции на адрес: Dedra Exim Sp. z o.o. ul. 3 Maja 8, 05-800 Pruszków (Полша).

6. С оглед на безопасността на Потребителя е забранено използването на дефектен Продукт.

7. Внимание: Използването на дефектен Продукт е опасно за здравето и живота на Потребителя.

8. Изпълнението на задълженията по гаранцията ще се осъществи в рамките на 14 работни дни, считано от датата на доставка на декларирания Продукт от Потребителя.

9. преди да предадете дефектния Продукт за рекламация, се препоръчва да го почистите. Препоръчва се Продуктът за рекламация да бъде внимателно защитен от повреди по време на транспортиране (препоръчва се Продуктът за рекламация да се достави в оригиналната му опаковка).

10. Гаранционният срок се удължава с времето, през което Потребителят не е могъл да използва Продукта, обхванат от гаранцията, поради дефект.

Гаранцията не изключва, не ограничава и не спира правата на Потребителя, произтичащи от гаранционните разпоредби, за дефекти на продадените стоки.

Превод на оригиналните инструкции.

В съответствие с член 13, параграфи 1 и 2 от Регламент (ЕС) 2016/679 на Европейския парламент и на Съвета от 27 април 2016 г. относно защитата на физическите лица във връзка с обработването на лични данни и относно свободното движение на такива данни и за отмяна на Директива 95/46/ЕО ("ОРЗД"), с настоящото Ви информираме, че

1. Администраторът на Вашите лични данни, посочени във формуляра е DEDRA-EXIM sp. z o.o. със седалище в Прушков, на ул. 3 Maja 8, 05-800 Прушков (по-нататък: „Администратор").
2. Вашите лични данни ще се обработват изключително с цел провеждане на гаранционната процедура на устройството съгласно ст. 6 ал. 1 буква "б" от Общия регламент за защита на личните данни (по-нататък: „ОРЗД") Посочване на данните е доброволно, но е необходимо за провеждане на гаранционната процедура.

3. Вашите лични данни ще се обработват през срока на разглеждането на провеждане на гаранционната процедура и за архивни цели при необходимост от защита от евентуалните претенции към Администратора не по-дълго отколкото до датата на давността им.
4. Вашите лични данни могат да се обявяват изключително на операторите, обработващи данните в полза на Администратора въз основа на писмен договор за възлагане на обработването на личните данни, предоставящи, м.др. услуги по технически сервиз, хостинг или обслужване на уеб-сайта, по IT обслужване, на куриерска служба. Доставчиците на Администратора са задължени да осигурят защита на личните данни и да отговарят на изискванията на действащото законодателство, свързано със защита на личните данни и не могат да използват доверените им лични данни за целите, различни от определените в договор с Администратора.
5. Вашите данни няма да бъдат обработвани по автоматизиран начин, в това число във формата на профилиране, и няма да се предоставят в трета страна/международна организация.
6. Имате право на достъп до съдържанието на личните си данни и право всеки момент да ги коригирате, изтриете, ограничите обработването им, право да прехвърляте данните, право да подадете възражение.
7. По всякакви въпроси, свързани с обработването на Вашите лични данни от Администратора можете да се свържете на електронен адрес: daneosobowe@dedra.pl.;
8. Имате право да подадете жалба до органа, компетентен относно въпросите за защита на личните данни;

SI Kazalo

1. Fotografije in risbe
2. Opis naprave
3. Namembnost naprave
4. Omejitve uporabe
5. Tehnični podatki
6. Priprava za delo
7. Vklop naprave
8. Uporaba naprave
9. Tekoča vzdrževalna opravila
10. Nadomestni deli in dodatna opremai
11. Samoodpravljanje napak
12. Kompletacija naprave
13. Informacije za uporabnike o tem, kako odstranjevati odrabljene električne in elektronske naprave
14. Garancijski list

Prevod izvirnih navodil

Izjava o skladnosti je priložena navodilom kot ločen dokument. Če izjave o skladnosti ni, se obrnite na Dedra Exim Sp. z o.o.
Splošni varnostni predpisi so priloženi navodilom kot ločena brošura.

OPOZORILO. Preberite vsa s simbolom označena opozorila in vsa navodila.

Neupoštevanje spodaj navedenih varnostnih opozoril in navodil je lahko vzrok električnega udara, požara ali hudih poškodb. Shranite vsa opozorila in navodila za morebitno kasnejšo uporabo.

POZOR **Naprava iz linije SAS+ALL je zasnovana za delo samo s skupaj polnilniki in baterijami iz linije SAS+ALL.**

Li-Ion baterija in polnilnik nista del kupljene naprave in ju je treba kupiti posebej. Prepovedana je uporaba baterij in polninikov, ki niso namenjeni za to napravo.

2. Opis naprave

Slika A: 1) sprednji ročaj/gumb za nastavitev globine obdelovanca, 2) odprtina za odsesavanje prahu, 3) zaklep stikala, 4) stikalo za vklop/izklop, 5) glavni ročaj, 6) vtičnica za baterijo, 7) odbijač, 8) stikalo za odsesavanje prahu, 9) omejevalnik širine odrezovanja, 10) omejevalnik globine odrezovanja, 11) diagram faziranja.

3. Namembnost naprave

S skobeljnikom lahko debelino lesenih elementov, kot so deske, kvadratni les itd., zmanjšate do 1,5 mm (naenkrat). Stroj je primeren za uporabo z vsemi vrstami lesa, vendar je pomembno, da pri delu s tršimi vrstami lesa obdelujete ustrezno počasneje. Stroj se lahko uporablja za skobljanje, vrezovanje ali poševno rezkanje lesa.

POZOR

Napravo je dovoljeno uporabljati tudi pri obnovitvenih in gradbenih delih, v delavnicah za izvajanje popravil ter v okviru ljubiteljskih dejavnosti, ob upoštevanju dejanskih in dovoljenih pogojev uporabe, kot so navedeni v teh navodilih za uporabo.

4. Omejitve uporabe

POZOR **Napravo je dovoljeno uporabljati samo v skladu s spodnjimi "Dovoljenimi pogoji dela z napravo".**

POZOR **Kakršne koli samovoljne uvedbe sprememb v mehansko in električno strukturo, modifikacije naprave ali taka izvajanja vzdrževanja ali servisiranja, ki niso skladna z opisi v teh navodilih za uporabo, se štejejo za nezakonita in imajo za posledico takojšnjo izgubo garancijskih pravic, izjava o skladnosti pa preneha veljati.**

Uporaba, ki ni v skladu z namembnostjo naprave ali je neskladna s temi navodili za uporabo, ima za posledico takojšnjo izgubo garancijskih pravic.

Dovoljeni pogoji dela z napravo
S1 - neprekinjeno delovanje in drugo.
Temperaturno območje polnjenja baterije 10-30 °C. Ne izpostavljati temperaturam nad 40 °C.

5. Tehnični podatki

Model naprave	DED7066
Delovna napetost [V]	18V d.c.
Baterija	Li-Ion
Hitrost vrtenja n0 [min-1].	16000
Širina skobljanja [mm]	82
Obrezovanje [mm].	1,5
Raven vibracij, izmerjena na ročaju [m/s2]	6,13
Merilna negotovost KD	1,5
Emisija hrupa	
Raven zvočnega tlaka LPA [dB(A)]	84
Raven zvočne moči LWA [dB(A)]	95
Merilna negotovost KLPA, KLWA [dB(A)]	3
Teža (brez baterije in polnilnika) [kg].	2,3

Informacije o vibracijah in hrupu

Kombinirana vrednost vibracij a_h in merilna negotovost sta bili določeni v skladu s standardom EN 62841-1 in sta navedeni v tabeli.
Emisija hrupa je bila določena v skladu z EN 62841-1, vrednosti so podane v zgornji tabeli.

Informacije o hrupu

Emisija hrupa je bila določena v skladu z EN 62841-1, vrednosti so podane v zgornji tabeli.

POZOR **Hrup lahko poškoduje sluh, pri delu je vedno treba uporabljati zaščito za ušesa!**

Deklarirana skupna vrednost vibracij je bila izmerjena v skladu s standardno preskusno metodo in se lahko uporablja za primerjave ene naprave z drugo. Navedeno raven vibracij se lahko uporablja tudi za začetno oceno izpostavljenosti vibracijam.
Raven vibracij med dejansko uporabo naprave se lahko razlikuje od deklariranih vrednosti, odvisno od načina uporabe delovnih orodij, v tem zlasti od vrste obdelovanca ter od potrebe opredelitve ukrepov za zaščito uporabnika orodja. Za natančno oceno izpostavljenosti v dejanskih pogojih uporabe je treba upoštevati vse dele delovnega cikla, vključno z obdobji, ko je orodje izklopljeno ali ko je vklopljeno, vendar se z njim ne dela.

6. Priprava za delo

POZOR **Naprava je del linije SAS+ALL, zato jo je možno uporabljati le v okviru ustreznega sestava, sestoječega se iz naprave ter specificirane baterije in polnilnika. Uporaba drugih baterij in polnilnikov je prepovedana.**
Vse korake, ki so opisani v tej točki, je treba opraviti pri odklopljeni bateriji.

Pazljivo preverite, ali na obdelovancu ni žebljev, vijakov, sponk in drugih trdih delov, ki bi lahko poškodovali rezilo ali se med skobljanjem odtrgali od površine in povzročili poškodbe, poškodbe sestavnih delov stroja ali obdelovanca.
Če želite skobeljnik pripraviti za uporabo, z gumbom (slika A, 1) nastavite želeno globino skobljanja. Planer ima nastavljivo debelino rezanja (v korakih po 0,1 mm). Za nastavitev želene globine uporabite gumb/prednji ročaj (slika A, 1) in skalo, označeno na obroču poleg njega.
Oblikovalnik je opremljen z vrečko za odpadke. Vrečko lahko vstavite na levi ali desni strani skobeljnika, odvisno od narave dela, ki ga je treba opraviti. Za nastavitev smeri izmetavanja iveri je treba ročico za smer izmetavanja iveri premakniti v ustrezen položaj (slika A, 8). Za odstranjevanje ostružkov iz materiala lahko priključite industrijski sesalnik. To storite tako, da konec cevi sesalnika namestite na nastavek skobeljnika. Konec cevi lahko vstavite na levo ali desno stran skobeljnika, odvisno od narave dela, ki ga je treba opraviti. Za nastavitev smeri izmetavanja iveri nastavite ročico za spreminjanje smeri izmetavanja iveri v pravilen položaj (slika A, 8). Vklopite sesalnik in nato nadaljujte z delom s skobeljnikom.
Stroj se napaja z 18-voltno baterijo. Napolnjeno baterijo potisnite v vodilo v ročaju, dokler se ključavnica ročaja ne zaskoči. Naprava je nato pripravljena za uporabo.

7. Vklop naprave

Pred zagonom naprave je obvezno treba opraviti opravila, opisana v točki "Priprava za delo".

Če želite zagnati orodje, sprostite blokado (slika A, 3) in pritisnite gumb za zagon (slika A, 4).
Delovanje brez obremenitve poskušajte izvajati le, če je električno orodje obrnjeno navzdol.

8. Uporaba naprave

POZOR **Če se baterija segreje nad 40 °C, prenehajte z delom in počakajte, da se baterija ohladi.**

Pri delu z napravo je treba strogo upoštevati vsa varnostna pravila in priporočila, opisana v varnostnih pogojih.

Planiranje po celotni širini (slika B)

Za začetek dela s strojem (po koraku 6):
Sprednjo nogo postavite vzporedno z leseno površino, tako da se nož ne opira na material. Ko nadaljujete z delom, naslonite skobeljnik z nogo na material pred mestom, kjer ste začeli skobljati. 2.
Vključite stroj. Počakajte, da se nožna gred popolnoma iztegne. Ob vzporednem gibanju premikajte skobeljnik vzdolž materiala do konca materiala (dokler nož ne preneha strgati). V prvi fazi delovanja močno pritisnite na sprednji del skobeljnika, v drugi fazi pa na zadnji del. Ko je postopek končan, rahlo dvignite skobeljnik

3. ko nadaljujete z delom, previdno spustite skobeljnik na material. Nož ne sme rezati, dokler se zadnja noga ne nasloni na material. Če se to zgodi, obrnite stroj in poskusite znova.

Urezovanje poševnih robov (sliki A, 11)

V nogi skobeljnika je V-žleb, ki omogoča izdelavo fazonskih utorov na robovih obdelovanca. Za izvedbo faziranja morate:
1. globino skobljanja nastavite na 0
2. postaviti skobeljnik tako, da rob obdelovanca sovpada z utorom v nogi skobeljnika (slika A, 11).
3. vklopite stroj (pazite, da se noži ne dotikajo obdelovanca).
3. premaknite skobeljnik tako, da noži opravijo skobljanje po celotni dolžini poševnega roba. V prvi fazi operacije močneje pritisnite na sprednji del skobeljnika, v drugi fazi pa na zadnji del.
4. Ob koncu operacije rahlo dvignite skobeljnik.

Odrezovanje

Odstranjevanje faz je ustvarjanje vdolbine vzdolž roba obdelovanca. Z omejevalniki za odrezovanje, ki so priloženi stroju, je mogoče odrezati odrez po celotni širini rezilnega lista do globine 8 mm (omejeno z zasnovo stroja).
Če želite izvesti postopek vbočenja:
1. pritrdite omejevalnike na skobeljnik (slika A, 9, 10). Opornik z oznako 9 je namenjen globinskemu izbijanju, opornik 10 pa širinskemu izbijanju.
2. na obdelovancu izmerite želeno širino utora in označite (npr. z mizarskim svinčnikom)
3. pomaknite omejevalnik 10 na enako razdaljo od roba skobeljnika, kot je širina vboda. 4. Uporabite kotomer (kotomer 10 nima priloženega kotomera).
4. globinski omejevalnik 9 nastavite na globino vboda (uporabite skalo na omejevalniku ali merilni trak)
5. Z gumbom nastavite napredovanje nožev (slika A, 1); bodite pozorni na trdoto lesa - za mehak les nastavite višjo vrednost, za trd les pa nižjo, da ne bi preobremenili stroja.
6. Vklopite stroj; poskrbite, da je rob noge, ki je nasproti omejevalnika širine vdolbine, poravnan s črto vdolbine, označeno na materialu. Delajte tako, kot je priporočeno za skobljanje po celotni širini, le da je treba omejevalno letvico 2 postaviti ob rob obdelovanca in jo voditi vzdolž roba. V prvi fazi delovanja močneje pritisnite na sprednji del skobeljnika, v drugi fazi pa na zadnji del. Ko je postopek končan, rahlo dvignite skobeljnik
7. Postopek skobljanja ponavljajte, dokler ne dosežete globine vbočenja, nastavljene na omejevalniku 9.
Zasnova stroja omogoča zarezovanje do globine 8 mm.

9. Tekoča vzdrževalna opravila

POZOR **Kakršna koli vzdrževalna opravila na napravi se sme opraviti le po odklopu naprave od vira napajanja.**

Zamenjava rezila

- Odklopite enoto iz vira napajanja in očistite izločke.
- Zavrtite gred noža navzgor, dokler ne pridete do vijakov.
- Z 2,5-amperskim ključem sprostite vijake v ohišju noža.
- Vijake v ohišje noža vijačite z 8 mm ključem, dokler se celoten sklop ne razrahlja
- Umaknite varovalo in potisnite telo noža iz gredi noža.
- Varovalo noža ločite od telesa noža, odstranite obrabljen nož in ga zamenjajte z novim (poševni rob noža mora biti na zunanji strani glede na gred). Očistite ohišje in telo noža, če sta vidno umazana od odpadkov.
- Celotno telo noža vstavite v gred noža.
- Obrnite gumb v položaj „0“.
- Privijte vijake, dokler se nož ne poravna z ravnino delovne noge.
- Odstranite vijake s telesa noža, dokler ni zaklenjeno na gredi noža.
- Ta postopek ponovite za vse poškodovane nože.

Enoto shranjujte zunaj dosega otrok, po možnosti v originalni embalaži.
Redno čistite celotno električno orodje, posebno pozornost pa namenite čiščenju prezračevalnih odprtin električnega orodja.
Akumulatorja ne polnite takoj po intenzivni uporabi. Zaradi pojava praznjenja ne shranjujte popolnoma izpraznjenega baterijskega paketa, saj se lahko takrat izprazni pod kritično raven in se trajno poškoduje.
Kadar akumulatorskega sklopa ne uporabljate, ga zato hranite delno napolnjenega (do približno 40 %). Akumulator napolnite, preden se popolnoma izprazni. Baterije shranjujte pri temperaturah od 10 do 30 °C. Če jo hranite pri nizkih temperaturah, bo hitreje izgubila zmogljivost.

Polnjenje baterije je opisano v navodilih za baterijo in polnilnik iz linije SAS+ALL.

Prostor za shranjevanje mora biti nedostopen otrokom.
Če je treba napravo poslati v popravilo v servisni center, jo zaščitite pred nenamernimi mehanskimi poškodbami in odstranite baterijo iz vtičnice polnilnika.

Kako razstaviti baterijo

Če želite odstraniti baterijski sklop, napravo primite za ročaj in nato pritisnite gumb za sprostitev, ki se nahaja na sprednji strani baterijskega sklopa. Paket baterij potisnite iz vtičnice. Če želite namestiti paket baterij, potisnite paket baterij v vtičnico in nato pritisnite navzdol, dokler se ključavnica ročaja ne zaskoči.

Montaža in zamenjava orodja

Po pritrditvi orodja se prepričajte, da je bilo delovno orodje pravilno pritrjeno: električno orodje položite vodoravno in poskusite iztegniti pritrjeno bit. Če ga ni mogoče izvleči, je bil pravilno pritrjen.

Vzdrževanje orodja

Vzdrževanje vključuje servisiranje orodja in njegove dodatne opreme, tj. akumulatorja in polnilnika.

POZOR **Nikoli ne izvajajte vzdrževalnih del na napravi, ko je ta priključena na vir električne energije.**

Lahko pride do hudih poškodb ali električnega udara. Pred izvajanjem vzdrževalnih del izvlecite akumulatorski sklop iz vtičnice.

Vzdrževanje naprave je sestavljeno iz vzdrževanja vseh njenih sestavnih delov, ki so potrebni za normalno delovanje, v ustrezni čistoči. Za čiščenje ne smete uporabljati topil, saj lahko to povzroči nepopravljive poškodbe ohišja in drugih plastičnih sestavnih delov.
Baterije se ne sme čistiti z vodo, saj lahko to povzroči notranje kratke stike, ki lahko povzročijo trajne poškodbe.

Pred vsakim zagonom:

- Preverite, ali so zračniki motorja zamašeni ali umazani. Po potrebi jih odkrijte/očistite s krpo, rahlo navlaženo z vodo;

Po vsaki uporabi:

- Odklopite baterijo, da bi preprečili nenamerno aktiviranje s strani nepooblaščenih oseb ali med rokovanjem.

10. Nadomestni deli in dodatna oprema

Dodatna oprema, nabavljiva z nakupom:

Električno orodje iz linije SAS+ALL je mogoče opremiti s katerim koli baterijskim paketom in polnilnikom iz linije SAS+ALL ter katerim koli orodjem (delovnim nastavkom) z nastavkom SDS Plus. Prosimo, da upoštevate priporočila proizvajalca bitov.
Za nakup rezervnih delov in dodatne opreme se obrnite na Servis Dedra Exim. Kontaktne podatke najdete na 1. strani navodil.
Pri naročanju rezervnih delov navedite številko partije z nazivne tablice in številko dela iz montažne risbe.
V garancijskem roku bodo popravila izvršena pod pogoji, navedenimi v garancijskem listu. Reklamirani izdelek je treba dostaviti v popravilo na kraj nakupa (prodajalec je dolžan reklamirani izdelek sprejeti), lahko se ga tudi pošlje v centralni servis Dedra Exim ali v servis, ki je najbližji vašemu prebivališču (seznam servisov je na voljo na www.dedra.pl). Prosimo, da izdelku priložite izpolnjen garancijski list. Po preteku garancijskega obdobja popravila opravlja centralni servis. Poškodovan izdelek je se pošlje v servis (stroške dostave krije uporabnik)..

11. Samoodpravljanje napak

POZOR **Pred pristopom k odpravljanju napak je treba napravo odklopiti od električnega omrežja.**

PROBLEM	**VZROK**	**REŠITEV**
Naprava ne deluje	Okvarjeno stikalo Izpraznjena baterija Nepravilno nameščena baterija	Napravo dajte servisirati napolnite baterijo pravilno namestite
Enota se težko zažene	Baterija je izpraznjena Preseganje obratovalnih parametrov	Pravilno napolnite baterijo zmanjšajte obremenitev električnega orodja
Motor se pregreva	Zamašene prezračevalne odprtine preseženi obratovalni parametri Previsok tlak orodja	Očistite luknje Izklopite električno orodje in delo odložite, dokler se orodje popolnoma ne ohladi. Zmanjšajte obremenitev električnega orodja
Slabo delovanje	Tupi noži	Zamenjajte nože z ostrimi

12. Kompletacija naprave

Kompletacja: Strug – 1 szt. Klucz ampulowy – 1 szt. Klucz do odkręcania noża – 1 szt. Worek na urobek – 1 szt.

13. Informacija za uporabnike o odstranjevanju električne in elektronske opreme (velja za gospodinjstva)



Simbol, ki je prikazan na izdelkih ali spremljajoči dokumentaciji, označuje, da se okvarjene električne ali elektronske opreme ne sme odlagati med gospodinjske odpadke. Če želite sestavne dele zavreči, ponovno uporabiti ali predelati, jih je treba odpeljati na specializirano zbirno mesto, kjer jih bodo sprejeli brezplačno. Informacije o lokacijah zbirnih mest za rabljeno opremo zagotavljajo lokalni organi, npr. na svojih spletnih straneh.
S pravilnim odstranjevanjem naprave lahko ohranimo dragocene vire ter se izognemo negativnim vplivom na zdravje in okolje zaradi morebitne prisotnosti nevarnih: snovi, zmesi in sestavnih delov v opremi.
Zaradi nepravilnega odlaganja odpadkov vam grozijo kazni v skladu z ustreznimi lokalnimi predpisi.
Uporabniki v državah EU: Če želite odstraniti električno ali elektronsko opremo, se obrnite na najbližje prodajno mesto ali na dobavitelja, ki vam bo zagotovil dodatne informacije.
Odstranjevanje v državah zunaj Evropske unije: Ta simbol velja samo za države Evropske unije. Če želite ta izdelek zavreči, se obrnite na lokalne organe ali prodajalca, da vam pojasnijo pravilen način odstranjevanja

Garancijski list

za

……..

Kataloška št.: …….. št. partije:.....

(v nadaljevanju Proizvod)

Datum nakupa Proizvoda: .....

Žig prodajalca

Datum in podpis prodajalca: .....

Izjava uporabnika:

Potrjujem, da sem bil seznanjen s pogoji garancije in posledicami neupoštevanja navodil v navodilih za uporabo in garancijskem listu. Znani so mi pogoji te garancije, kar potrjujem z lastnoročnim podpisom:

....

Datum in kraj Podpis uporabnika

I. Odgovornost za Proizvod

1. Garant - Dedra Exim Sp. z o.o. s sedežem v Pruškovu, naslov: ul. 3 Maja 8, 05-800 Pruszków, Poljska, št. KRS (vpisa v državni sodni register Poljske) 0000062517, vpis izvršilo Okrajno sodišče za gl. mesto Varšavo v Varšavi, njegov 14. gospodarski oddelek Državnega sodnega registra *(KRS – Krajowy Rejestr Sądowy)*, davčna številka 527-020-49-33, osnovni kapital: 100.980,00 PLN.
2. Garant pod pogoji, določenimi v tem garancijskem listu, podeljuje garancijo za Proizvod, ki ga je dobavil.
3. Odgovornost iz naslova garancije zajema samo napake, izhajače iz razlogov, prisotnoh v samem Proizvodu v času njegove izdaje uporabniku.
4. Garancija daje Uporabniku pravico do brezplačne odprave napake na Proizvodu, če se napako odkrije v garancijskem obdobju. Način odprave napake na Proizvodu (metoda odprave napake) je odvisen od odločitve Garanta. Garant si za primer svoje ugotovitve, da popravila ni možno izvesti, pridržuje pravico do zamenjave okvarjenega elementa ali celotnega Proizvoda z brezhibnim, znižanja cene Proizvoda ali odstopa od pogodbe.
5. V odnosu do Uporabnika, ki ni potrošnik v smislu poljskega Civilnega zakonika *(Kodeks Cywilny)* z dne 23. aprila 1964., je odškodninska odgovornost Garanta za škodo, ki izhaja iz te garancije in/ali je v zvezi z njeno sklenitvijo in izvajanjem, ne glede na pravni naslov, omejena do vrednosti brezhibnega Proizvoda, ki je okvarjen.

II. Garancijsko obdobje

Elementi Proizvoda	Trajanje garancijske zaščite
DED7066	36 mesecev od dneva nakupa Proizvoda, navedenega v tem garancijskem listu
Noži, ključi, vreča za odpadke	Ni krito z jamstvom

III. Garancijski pogoji

1. Predložitev izpolnjenega garancijskega lista Proizvoda s strani Uporabnika ter dokazila okoliščin nakupa Proizvoda s strani Uporabnika, npr. v obliki blagajniškega potrdila, računa ipd. V cilju pravilne izvedbe reklamacijskega postopka se priporoča, naj Uporabnik skupaj s Proizvodom, ki ga reklamira, predloži vse elemente, navedene v „Kompletacija naprave" v navodilih za uporabo.
2. Ravnanje Uporabnika skladno s priporočili v navodilih za uporabo in garancijskem listu.
3. Garancija zajema samo ozemlje Republike Poljske in EU.
4. Garancija ne zajema okvar Proizvoda, nastalih še zlasti zaradi:
a. Uporabnikovega neupoštevanja pogojev, določenih v Navodilih za uporabo, še zlasti glede pravilne uporabe, vzdrževanja in čiščenja;
b. Uporabnikove uporabe čistilnih ali vzdrževalnih sredstev, neskladnih z navodili za uporabo;
c. Uporabnikovega neustreznega skladiščenja in prevoza Proizvoda;
d. Uporabnikovih nepooblaščenih sprememb in/ali modifikacij Proizvoda brez dogovora z Garantom;
e. Uporabnikove uporabe potrošnega materiala v Proizvodu, neskladnega z navodili za uporabo.
5. Uporabnik, ki ni potrošnik v smislu poljskega Civilnega zakonika z dne 23. aprila 1964., izgubi garancijo za Proizvod, na katerem:
- je Uporabnik odstranil, spremenil ali poškodoval serijske številke, datumske oznake in nazivne tablice;
- je Uporabnik poškodoval plombe ali so na njih vidni znaki poseganja vanje s strani Uporabnika.
6. Pozor! Opravila, povezana z vsakodnevno uporabo Proizvoda, ki so med drugim navedena v navodilih za uporabo, izvaja Uporabnik sam in na lastne stroške.

IV. Reklamacijski postopek

1. V primeru ugotovitve nepravilnega delovanja Proizvoda se je treba pred prijavo reklamacije prepričati, da so bila pravilno opravljena vsa opravila, še zlasti tista, navedena v navodilih za uporabo.
2. Priporoča se reklamacijo prijaviti takoj, najbolje v 7 dneh od dneva opazitve napake na Proizvodu. Uporabnik, ki ni potrošnik v smislu poljskega Civilnega zakonika z dne 23.4.1964, izgubi pravice, izhajajoče iz te garancije, če reklamacije ne prijavi v 7 dneh.
3. Reklamacijo se lahko prijavi, med drugim, na mestu nakupa Proizvoda, v garancijskem servisu ali pisno s pismom, poslanim na naslov: Dedra Exim Sp. z o.o., ul. 3 Maja 8, 05-800 Pruszków, Poljska.
4. Uporabnik lahko prijavi reklamacijo z uporabo obrazca, ki je na voljo na spletni strani www.dedra.pl. ("Obrazec za prijavo reklamacije na podlagi garancije").
5. Naslovi garancijskih servisov za posamezne države so na voljo na www.dedra.pl. V primeru, da za dano državo ne bi bilo navedenega garancijskega servisa, se priporoča poslati reklamacijo na podlaghi garancije na ta naslov: Dedra Exim Sp. z o.o., ul. 3 Maja 8, 05-800 Pruszków (Poljska).
6. V cilju varnosti Uporabnika se prepoveduje uporabo okvarjenega Proizvoda.
7. Pozor! Uporaba okvarjenega Proizvoda je nevarna za zdravje in življenje Uporabnika.
8. Obveznosti iz garancije bodo izpolnjene v 14 delovnih dneh od dneva dostave reklamiranega Proizvoda.
9. Priporoča se pred dostavo okvarjenega Proizvoda le-tega očistiti. Priporoča se reklamirani Proizvod skrbno zaščititi pred poškodbami pri transportu (najbolje je reklamirani Proizvod dostaviti v originalni embalaži).
10. Garancijsko obdobje se podaljša za čas, v katerem Uporabnik Proizvoda, za katerega velja garancija, zaradi njegove okvare ni mogel uporabljati.
Garancija ne izključuje, ne omejuje in začasno ne odpravlja pravic Uporabnika, izhajajočih iz predpisov o poroštvu za napake na prodani stvari.
V skladu s členom 13(1) in (2) Uredbe (EU) 2016/679 Evropskega parlamenta in Sveta z dne 27. aprila 2016 o varstvu posameznikov pri obdelavi osebnih podatkov in o prostem pretoku takih podatkov ter o razveljavitvi Direktive 95/46/ES (v nadaljnjem besedilu: RODO) vas obveščamo
1. Skrbnik vaših osebnih podatkov, podanih v obrazcu, je DEDRA-EXIM sp z o.o. s sedežem v Pruškovu [Pruszków], ul. 3 Maja 8, 05-800 Pruszków, Poljska (v nadaljevanju: "Skrbnik").
2. Vaši podatki bodo obdelovani le za namene izvedbe garancijskega postopka zanapravo v skladu s črko b prvega odst. 6. člena Splošne uredbe o varstvu podatkov EU (v nadaljevanju: »SUVP«). Dajanje podatkov je prostovoljno, a nujno potrebno za izvedbo garancijskega postopka.
3. Vaše podatke bomo obdelovali skozi čas potekanja garancijskega postopka in za namene arhiviranja za primer morebitne potrebe obrambe pred zahtevki do Skrbnika, vendar najdlje do izteka roka njihovega zastaranja.
4. Vaše podatke se sme razkriti samo subjektom, ki obdelujejo podatke za Skrbnika na podlagi pisne pogodbe o zaupanju osebnih podatkov v obdelavo in sicer, med drugim, subjektom, ki izvajajo storitve tehničnega servisa, storitve gostovanja ter vzdrževanja spletnega mesta, IT storitve, izvajalcem kurirskih storitev ipd.. Skrbnikovi dobavitelji so dolžni zagotavljati varnost podatkov ter izpolnjevati zahteve obvezujočih predpisov prava v zvezi z varstvom osebnih podatkov ter ne smejo uporabljati zaupanih jim osebnih podatkov za namene, ki niso določeni v pogodbi s Skrbnikom.
5. Vaši podatki ne bodo obdelovani na avtomatiziran način, v tem na način profiliranja, in ne bodo posredovani v tretjo državo/mednarodni organizaciji.
6. Imate v vsakem trenutku pravico dostopa do svojih podatkov ter pravico do popravka, izbrisa, omejitve obdelave le-teh, pravico do prenosa podatkov na drug subjekt, pravico do ugovora zoper njihovo obdelavo.
7. V vseh zadevah v zvezi z obdelavo vaših osebnih podatkov s strani Skrbnika nas lahko kontaktirate s sporočilom na ta e-poštni naslov: daneosobowe@dedra.pl
8. Imate pravico vložiti pritožbo pri organu, ki je v dani državi pristojen za varstvo osebnih podatkov.

HR Sadržaj

1. Slike i crteži
2. Opis uređaja
3. Namjena uređaja
4. Ograničena uporaba
5. Tehnički podaci
6. Priprema za rad
7. Uključivanja uređaja
8. Korištenje uređaja
9. Tekuće aktivnosti opsluživanja
10. Zamjenski dijelovi i pribor
11. Samostalno uklanjanje kvarova
12. Sastavni dijelovi uređaja, zaključne napomene
13. Informacija za korisnike o zbrinjavanju električnih i elektronskih alata
14. Jamstveni list

Opći propisi o sigurnosti su priloženi kao posebna knjižica.
Izjava o Sukladnosti je priložena uputama kao zaseban dokument. U slučaju nedostatka Izjave o sukladnosti, obratite se servisu Dedra-Exim Sp. z o.o..

NAPOMENA **Tijekom rada s uređajem uvijek se pridržavajte osnovnih sigurnosnih pravila za zaštitu na radu kako biste spriječili izbijanje požara, strujni udar ili mehaničke povrede.**

Prije početka eksploatacije uređaja upoznajte sadržaj Uputa za uporabu. Spremite ove Upute za uporabu, upute za sigurnost na radu i izjavu o sukladnosti. Rigorozno poštivanje napomena i uputstava iz Uputa za uporabu će pozitivno utjecati na produženje životnog vijeka Vašeg uređaja.

NAPOMENA **Tijekom rada obavezno se pridržavajte napomena iz uputa za sigurnost na radu.**

Ako uređaj posudite drugoj osobi, zajedno s njim posudite i upute za uporabu, upute za sigurnost na radu i izjavu o sukladnosti . Tvrtka Dedra-Exim ne odgovara za nezgode do kojih bi došlo zbog nepoštivanja napomena za sigurnost na radu. Pažljivo pročitajte sve sigurnosne upute te upute za uporabu. Zbog nepoštivanja upozorenja i uputa može doći do strujnog udara, izbijanja požara ili ozbiljnih ozljeda korisnika.

NAPOMENA **Uređaj s linije SAS+ALL je dizajniran za rad isključivo zajedno s punjačima i baterijama linije SAS+ALL**

Akumulator Li-Ion baterija i punjač nisu dio standardne opreme uređaja i treba ih nabaviti posebno. Korištenje baterija i punjača drugih nego ovi koji su namijenjeni za uređaj uzrokuje gubitak jamstvenih prava.

2. Opis uređaja

Crtež A: 1. Prednja ručka/gumb za podešavanje dubine blanjanja, 2. Nastavci za izlaz strugotina, 3. Blokada prekidača, 4. Prekidač, 5. Glavni rukohvat, 6. Utor za bateriju, 7. Odbojnik, 8. Preklopnik za smjer izbacivanja strugotina, 9. Graničnik širine žlijeba, 10. Graničnik dubine žlijeba, 11. Šema skošenja rubova

3. Namjena uređaja

Blanja je namijenjena za smanjivanje debljine drvenih elemenata kao što su daske, građevinsko drvo itd. za najviše 1,5 mm (odjednom). Uređaj možete koristiti za bilo koju vrstu drva, no za obradu tvrđih vrsta drva je potrebno više vremena. Uređaj se može koristiti za blanjanje, pravljenje žljebova ili skošenje rubova.
Dozvoljeno je koristiti uređaj prilikom obavljanja renovacijskih i građevinskih radova, u servisnim radionicama, pri amaterskim radovima uz poštivanje uvjeta korištenja i dopuštenih radnih uvjeta naznačenih u uputama za uporabu.

4. Ograničena uporaba

Uređaj se može koristiti samo u skaldu s niže navedenim „Dopuštenim uvjetima rada".
Samoinicijativne promjene u mehaničkoj i električkoj konstrukciji, sve ingerencije u uređaj, a isto tako korištenje uređaja na način koji nije opisan u uputama, smatraju se neovlaštenim djelovanjem i uzrokuju trenutačni gubitak Jamstvenih Prava, a izjava o usklađenosti u tom slučaju postaje nevažeća. Zbog nenamjenske uporabe ili korištenja električnog uređaja na način koji nije usklađen s Uputama za uporabu dolazi do trenutačnog gubitka jamstvenih prava.

Dopušteni radni uvjeti

S1 neprekidan rad.

Uređaj koristite samo u zatvorenoj prostoriji. Raspon temperature punjenja baterije 10 - 30°C. Ne izlažite temperaturama iznad 40°C.

5. Tehnički podaci

Model uređaja	DED7066
Radni napon [V]	18V d.c.
Baterija	Li-Ion
Brzina rotacije n_0 [min^{-1}]	16000
Širina blanjanja [mm]	82
Pomak [mm]	1,5
Razina vibracije na rukohvaci [m/s^2]	6,13
Mmjerna nesigurnost KD	1,5
Emisije buke:	
Razina zvučnog pritiska LpA [dB(A)]	84
Razina zvučne snage L_{WA} [dB(A)]	95
Mmjerna nesigurnost KLPA, KLWA [dB(A)]	3
Težina (bez baterije i punjača) [kg]	2,3

Informacija o vibracijama i buci
Uključna vrijednost vibracija a_h i mjerna nesigurnost su određene u skladu s normom EN 62841-2-14 i navedene u tablici.
Emisija buke je određena u skladu s EN 62841-1, vrijednosti su navedene u tablici.

NAPOMENA **Zbog buke može doći do oštećivanje sluha i zato tijekom rada uvijek nosite sredstva za zaštitu sluha!**

Deklarirana vrijednost emisije vibracija izmjerena je prema standardnoj metodi ispitivanja i može se koristiti za usporedbu jednog uređaja s drugim. Navedena ispod razina emisije vibracija može se koristiti i za početnu procjenu izloženosti vibracijama.
Razina vibracija tijekom stvarnog korištenja električnog uređaja može se razlikovati od deklariranih vrijednosti, ovisno o načinu korištenja radnih alata, posebice o vrsti obrađivanog materijala i potrebi određivanja sredstava za zaštitu operatera. Kako biste precizno procijenili izlaganje opasnostima u stvarnim uvjetima rada, treba uzeti u obzir sve dijelove operativnog djelovanja, također i razdoblje kad je uređaj isključen i kad je uključen ali se ne koristi za rad.

6. Priprema za rad

NAPOMENA **Sve radnje rukovanja, kao što je promjena radnog nastavka obavljajte kad je isključeno napajanje.**

NAPOMENA **Imajte na umu da trebate pažljivo pregledati izradak na prisutnost čavala, vijaka, spajalica i drugih tvrdih elemenata koji bi tijekom rada blanje mogli oštetiti nož ili se otkinuti s površine i uzrokovati tjelesne ozljede korisnika, oštećivanje dijelova uređaja ili izratka.**

Kako biste blanju pripremili za rad, pomoću okretnog gumba (Crtež A, 1) postavite željenu dubinu blanjanja. Blanja ima podesivu debljinu skidanja strugotina (u koracima od 0,1 mm). Za podešavanje željene dubine upotrijebite okretni gumb /prednju ručku (Crtež A, 1) i skalu postavljenu na prsten pored njega.
Blanja je opremljena vrećom za strugotinu. Vreću možete fiksirati s lijeve ili desne strane blanje, ovisno o vrsti obavljanog rada. Kako biste postavili smjer izbacivanja strugotine, polugu za promjenu smjera izbacivanja postavite u ispravan položaj. (crtež A, 8). Radi uklanjanja prašine od brušenja, možete priključiti industrijski usisavač. U tu svrhu, na nastavak blanje postavite nastavak cijevi usisavača. Nastavak cijevi možete fiksirati sa lijeve ili desne strane blanje, ovisno o vrsti posla koji želite obaviti. Kako biste postavili smjer izbacivanja strugotine, polugu za promjenu smjera izbacivanja postavite u ispravan položaj. (crtež A, 8). Uključite usisavač, a zatim počnite blanjati.
Uređaj se napaja baterijom od 18 V. Napunjenu bateriju umetnite u vodilicu na ručki sve dok se ne aktivira zatvarač na ručki. Uređaj je spreman za rad.

7. Uključivanja uređaja

Kako biste započeli rad s uređajem, popustite blokadu (Crtež A, 3) i pritisnite gumb prekidača. (crtež A, 4).

NAPOMENA **Probni rad uređaja bez opterećenja obavljajte isključivo s električnim alatom okrenutim prema dolje.**

8. Korištenje uređaja

Blanjanje duž cijele širine (crtež B)

Kako biste započeli rad s uređajem, (nakon što obavite korak 6) napravite sljedeće:
1. Prednju ploču postavite paralelno s drvenom površinom tako da se nož ne naslanja na materijal. Ako nastavljate s radom, blanju naslonite na pločicu, na izradak, ispred mjesta gdje počinjete blanjanje.
2. Uključite uređaj. Pričekajte dok osovina noža postigne punu brzinu. Držeći paralelni položaj mičite blanju po izratku sve do kraja izratka (sve dok nož ne prestane rezati). U prvoj fazi postupka čvrsto pritisnite prednji dio blanje, u drugoj - stražnji dio. Nakon završetka postupka, blanju lagano podignite.
3. Ako nastavljate s radom, blanju oprezno spustite na izradak. Nož ne smije skidati strugotine dok se stražnja ploča ne nasloni na izradak. U tom slučaju, uređaj vratite natrag i pokušajte ponovno.

Skošenje rubova (crtež A, 11)

U ploči blanje se nalazi V-utor koji omogućava skošenje rubova izratka. Kako izvesti skošenje rubova:
1. dubinu blanjanja postavite na 0
2. blanju postavite tako da se rub izratka podudara s utorom na ploči (crtež A, 11)
3. uključite uređaj (pazite da noževi ne dodiruju izradak)
3. blanju pomaknite tako da noževi izvode postupak blanjanja duž cijele duljine zakošenog ruba. U prvoj fazi postupka čvrsto pritisnite prednji dio blanje, u drugoj - stražnji dio.
4. nakon završetka postupka, blanju lagano podignite

Pravljenje žlijebova

Pravljenje žlijebova se svodi na izradu utora duž rubova izratka. Uz pomoć isporučenih graničnika žlijebove možete izraditi u cijelom rasponu širine noža za rezanje do dubine od 8 mm (širinu ograničava konstrukcija uređaja).
Kako biste napravili žlijebove, napravite slijedeće:
1. na blanju fiksirajte graničnike. (crtež A, 9, 10). Graničnik označen kao 9 služi za određivanje dubine žlijeba, dok se graničnik 10 koristi za određivanje širine žlijeba.
2. odmjerite željenu širinu žlijeba na izratku i označite (npr. stolarskom olovkom)
3. graničnik 10 odmaknite od ruba blanje na udaljenost koja odgovara širini žlijeba. U tu svrhu upotrijebite ravnalo (graničnik 10 nema priložen mjerni instrument)
4. graničnik 9 postavite na dubinu žlijeba (upotrijebite skalu na graničniku ili ravnalo)
5. pomoću okretnog gumba postavite dužinu noževa (Crtež A, 1); Obratite pažnju na tvrdoću drva - za meko drvo postavite višu vrijednost, za tvrdo drvo manju vrijednost, da ne dođe do preopterećenja uređaja
6. uključite uređaj; pazite da se rub ploče nasuprot graničniku širine žlijeba podudara s linijom žlijeba označenom na izratku. Radite prema preporukama za blanjanje po cijeloj širini, s tom razlikom što graničnik 2 naslonite na rub izratka i vodite duž ruba. U prvoj fazi postupka čvrsto pritisnite prednji dio blanje, u drugoj - stražnji dio. Nakon završetka postupka, blanju lagano podignite.
7. ponavljajte postupak blanjanja dok ne postignete dubinu žlijeba koja je postavljena na graničniku 9.

NAPOMENA **Konstrukcija uređaja omogućuje izradu žlijeba dubokih do 8 mm.**

9. Tekuće aktivnosti opsluživanja

NAPOMENA **Sve radnje rukovanja, kao što je promjena radnog nastavka obavljajte kad je isključeno napajanje.**

Prije svake uporabe uređaja:

- Ventilacijske otvore provjerite na blokiranje i prljavštinu. Ako je to potrebno, deblokirajte (npr. komprimiranim zrakom) ili očistite malo vlažnom krpom; ne dopustite da voda dopre u uređaj

Nakon svake upotrebe:

- Isključite iž napajanja kako biste izbjegli slučajno poketanje od strane trećih osoba ili tijekom premještanja uređaja.

Zamjena noža

- Uređaj isključite iz napajanja i očistite ga od strugotina.
- Osovinu noža okrenite prema gore kako biste dobili pristup vijcima.
- Popustite vijke na kućištu noža pomoću šesterokutnog ključa od 2,5.
- Ključem od 8 mm uvrnite vijke na kućište noža dok se sustav ne olabavi.
- Uvucite štitnik, a zatim iz osovine noža izvucite kućište noža.
- Štitnik noža odvojite od kućišta noža, uklonite istrošeni nož i zamijenite ga novim (zakošeni rub noža treba se nalaziti s vanjske strane osovine). Ako primijetite da su štitnik i kućište zaprljani strugotinom, očistite ih.
- Kompletno kućište noža umetnite u osovinu noža.
- Prekidač postavite u položaj „0"
- Uvrnite vijke tako da se nož nađe pored ravnine radne ploče.
- Odvrnite vijke s kućišta noža sve dok se ne blokira osovinom noža
- Ovaj postupak ponovite za sve oštećene noževe.

Uređaj čuvajte van dohvata djece, ako je moguće u originalnom pakiranju

10. Zamjenski dijelovi i pribor

Preporučeni pribor

SAS+ALL električni uređaj može biti opremljen bilo kojom baterijom i punjačem iz linije SAS+ALL, kao i bilo kojim alatom (radnim nastavkom) s ručkom SDS Plus. Molimo vas da slijedite preporuke proizvođača radnih nastavaka.
Kako biste nabavili zamjenske dijelove i pribor, kontaktirajte Dedra Exim-Servis. Podaci za kontakt se nalaze na 1. stranici uputa. Prilikom naručivanja zamjenskih dijelova navedite broj partije označen na tipskoj ploči i broj dijela iz montažni crtež.
U jamstvenom roku popravci se obavljaju prema pravilima iž jamstvenog lista. Reklamirani proizvod odnesite na popravak na mjesto nabave istog (prodavatelj je dužan primiti reklamirani proizvod) ili poslati u servisni centar DEDRA - EXIM. Priložite jamstveni list koji je ispostavio Uvoznik. Bez ovog dokumenta popravak se smatra popravom izvan jamstva. Nakon isteka jamstvenog roka popravke obavlja centralni servis. Oštećen proizvod pošaljite serviserima (troškove poštarine snosi korisnik).

11. Samostalno uklanjanje kvarova

Prije nego što sami pokušate popraviti kvarove, isključite uređaj iz napajanja i uvjerite se da ne radi.

PROBLEM	UZROK	RJEŠENJE
Uređaj se ne pokreće	Oštećen prekidač Ispražnjena baterija Neispravno fiksirana baterija	Uređaj odnesite serviserima Napunite bateriju Fiksirajte na ispravan način
Uređaj se pokreće s poteškoćama	Ispražnjena baterija Prekoračeni dopušteni radni parametri	Napunite bateriju Smanjite opterećenje električnog alata
Motor se pregrijava	Začepljeni otvori za ventilaciju Prekoračeni dopušteni radni parametri Prejaki pritisak na alat	Očistite otvore Električni alat isključite, prekinite rad do trenutka potpuno ne ohladi. Smanjite opterećenje električnog alata
Mala učinkovitost rada	Tupi noževi	Noževe zamijenite oštrim

12. Sastavni dijelovi uređaja

Sastavni dijelovi: Blanja - 1 kom. Šesterokutni ključ – 1 kom. Klucz zwalniający nóż – 1 kom. Vreća za prljavštinu - 1 kom.,

13. Informacija za korisnike o zbrinjavanju električnih i elektroničkih uređaja (odnosi se na kućanstva)



Ovaj simbol postavljen na proizvode ili popratnu dokumentaciju obavještava da se neispravni električni ili elektronički uređaji ne smiju odlagati s kućnim otpadom. Ispravan postupak u slučaju potrebe za zbrinjavanjem, ponovnom uporabom ili oporabom komponenti sastoji se od prijenosa uređaja na specijalizirano sabirno mjesto, gdje će biti besplatno prihvaćen. Informacije o lokacijama sabirnih točaka otpadne opreme pružaju lokalne vlasti, npr. na svojim web stranicama.
Pravilno zbrinjavanje uređaja omogućuje očuvanje dragocjenih resursa i izbjegavanje negativnog utjecaja na zdravlje i okoliš, do kojeg dolazi zbog mogućnosti da uređaji sadrže opasne tvari, smjese i sastavne dijelove.
Nepravilno odlaganje otpada podliježe kaznama predviđenim relevantnim lokalnim propisima.
Korisnici u zemljama Europske unije: Ako trebate odložiti električnu ili elektroničku opremu, obratite se najbližem prodavaču ili dobavljaču za dodatne informacije.

Odlaganje u zemljama izvan Europske unije: Ovaj simbol vrijedi samo za zemlje Europske unije. Ako trebate zbrinuti ovaj proizvod, obratite se lokalnim vlastima ili trgovcu radi pravilnog zbrinjavanja.

Jamstveni list

Na

Akumulatorska blanja

Kataloški broj: DED7066 br. partije:.....

(u daljnjem tekstu Proizvod)

Datum nabavke Proizvoda: .....

Pečat prodavača

Datum i potpis prodavača: .....

Izjava Korisnika:

Potvrđujem da sam upoznat s uvjetima jamstva i posljedicama nepoštivanja smjernica sadržanih u Uputama za upotrebu i jamstvenom listu. Upoznat sam s uvjetima ovog jamstva, što potvrđujem svojim potpisom:

....

Datum i mjesto Potpis Korisnika

I. Odgovornost za Proizvod

1. Jamac - Dedra Exim Sp. z o.o. sa sjedištem u Pruszkówu, adresa: ul. 3 Maja 8, 05-800 Pruszków, KRS 0000062517, Općinski sud za glavni grad Varšavu u Varšavi, XIV Gospodarski odjel Državnog sudskog registra, PIB 527-020-49-33, osnovni kapital: 100 980.00 PLN.
2. Pod uvjetima navedenim u ovom jamstvenom listu, Jamac daje jamstvo za Proizvod koji dolazi iz Jamčeve distribucije.
3. Odgovornost iz jamstva pokriva samo nedostatke koji proizlaze iz razloga koji su u Proizvodu u trenutku njegove predaje Korisniku.
4. Pod jamstvom, Korisnik stječe pravo na besplatan popravak Proizvoda, ako se kvar otkrije tijekom jamstvenog roka. Način popravka Proizvoda (metoda popravka) ovisi o odluci Jamca. Ako Jamac utvrdi da ga je nemoguće popraviti, Jamac zadržava pravo zamijeniti neispravan element ili cijeli Proizvod ispravnim, smanjiti cijenu Proizvoda ili odstupiti od ugovora.
5. U odnosu na Korisnika koji nije potrošač u smislu Zakona od 23. travnja 1964. Građanski zakonik, odgovornost Jamca za štetu koja proizlazi iz ovog jamstva i/ili u vezi s njegovim sklapanjem i izvršenjem, bez obzira na pravni naslov, ograničena je na maksimalnu vrijednost neispravnog Proizvoda.

II. Jamstveni rok

Elementi Proizvoda	Jamstveni rok
Akumulatorska blanja	36 mjeseca od datuma kupnje Proizvoda prikazanog u ovom jamstvenom listu
Noževi, ključevi, vreće za iskopani materijal	Nije pokriveno jamstvom

III. Uvjeti korištenja jamstva

1. Predočenje od strane korisnika popunjenog jamstvenog lista Proizvoda i potvrđivanje od strane Korisnika okolnosti kupnje Proizvoda, npr. predočenjem računa, fakture itd. Kako bi učinkovito riješili reklamaciju preporuča se da Korisnik dostavi sve elemente navedene u "Kompletu uređaja" zajedno s Proizvodom za reklamaciju koja se nalazi u Uputama za upotrebu.
2. Poštovanje od strane korisnika preporuka sadržanih u Uputama za uporabu i jamstvenom listu.
3. Jamstvo vrijedi isključivo na području Republike Poljske i EU.
4. Jamstvo ne obuhvaća kvarove Proizvoda nastale posebno kao rezultat:
a. Nepoštivanja od strane Korisnika uvjeta navedenih u Uputama za uporabu, posebno u pogledu pravilnog korištenja, održavanja i čišćenja;
b. Korištenja od strane Korisnika sredstava za čišćenje ili održavanje koja nisu u skladu s Uputama za uporabu;
c. Nepravilnog skladištenja i transporta Proizvoda od strane Korisnika;
d. Neovlaštene izmjene i/ili modifikacije Proizvoda od strane Korisnika koje nisu dogovorene s Jamcem;
e. Korištenja od strane Korisnika potrošnog materijala u Proizvodu koji nije u skladu s Uputama za uporabu.
5. Korisnik koji nije potrošač u smislu zakona od 23. travnja 1964. Građanski zakonik gubi jamstvo na Proizvod u kojem:
- je Korisnik je uklonio, promijenio ili oštetio serijske brojeve, oznake datuma i natpisne pločice;
- pečati su oštećeni od strane Korisnika ili pokazuju znakove manipulacije od strane Korisnika.
6. Pozor! Radnje povezane sa svakodnevnim radom Proizvoda, koje proizlaze, između ostalog iz Upute za uporabu Korisnik je dužan provoditi samostalno i o svom trošku.

IV. Procedura reklamacije

1. U slučaju utvrđivanja neispravnog rada Proizvoda, prije podnošenja reklamacije, provjerite jesu li sve radnje navedene posebno u Uputama za uporabu, izvršene ispravno.
2. Preporučujemo podnošenje reklamacije odmah, najbolje u roku od 7 dana od dana uočavanja kvara Proizvoda. Korisnik koji nije potrošač u smislu zakona od 23. travnja 1964. Građanski zakonik gubi prava koja proizlaze iz ovog jamstva ako se reklamacija ne podnese u roku od 7 dana.
3. Reklamacija se može podnijeti, između ostalog, na mjestu kupnje Proizvoda, u jamstvenom servisu ili pismeno na sljedeću adresu: Dedra Exim Sp. z o.o., ul. 3 Maja 8, 05-800 Pruszków.
4. Korisnik može podnijeti reklamaciju putem obrasca dostupnog na web stranici www.dedra.pl. ("Obrazac za reklamaciju").
5. Adrese jamstvenih servisa za pojedine zemlje dostupne su na web stranici www.dedra.pl. U slučaju nedostatka jamstvenog servisa za određenu zemlju, preporuča se slanje reklamacija na sljedeću adresu: Dedra Exim Sp. z o.o. ul. 3 Maja 8, 05-800 Pruszków (Poljska).
6. S obzirom na sigurnost Korisnika, zabranjeno je koristiti neispravan proizvod.
7. Pozor! Korištenje neispravnog Proizvoda opasno je za zdravlje i život Korisnika.
8. Izvršenje obveza koje proizlaze iz jamstva održat će se u roku od 14 radnih dana od dana isporuke Proizvoda koji korisnik reklamira.
9. Prije dostave neispravnog Proizvoda na reklamaciju, preporuča se čišćenje. Preporuča se da se reklamirani Proizvod pažljivo zaštiti od oštećenja tijekom transporta (preporuča se isporuka reklamiranog Proizvoda u originalnom pakiranju).
10. Jamstveni rok se produljuje za vrijeme tijekom kojeg ga Korisnik nije mogao koristiti zbog kvara na Proizvodu obuhvaćenom jamstvom.
Jamstvo ne isključuje, ograničava ili suspendira prava Korisnika koja proizlaze iz odredbi o jamstvu za nedostatke na prodanom artiklu.
HR
Prema čl. 13 sek. 1 i sljed. 2. Uredbe (EU) 2016/679 Europskog parlamenta i Vijeća od 27. travnja 2016. o zaštiti fizičkih osoba u vezi s obradom osobnih podataka i slobodnom kretanju takvih podataka te stavljanju izvan snage Direktive 95/46. /EC, obavještavamo vas

1. Administrator Vaših osobnih podataka navedenih u formularu je DEDRA-EXIM sp. z o. o. sa sjedištem u Pruszkówu, ul. 3 Maja 8, 05-800 Pruszków (u daljnjem tekstu: "Administrator").
2. Vaši podaci će se obrađivati isključivo u svrhu provedbe jamstvenog postupka uređaja sukladno čl. 6 st. 1 slovo. b opće uredbe o zaštiti podataka (u daljnjem tekstu: "GDPR") Davanje podataka je dobrovoljno, ali nužno za provedbu jamstvenog postupka.
3. Vaši podaci će se obrađivati za vrijeme trajanja jamstvenog postupka te za potrebe arhiviranja u slučaju potrebe obrane od bilo kakvih potraživanja prema Administratoru, najduže do isteka istih.
4. Vaši podaci mogu se priopćiti samo subjektima koji obrađuju podatke za administratora na temelju pisanog ugovora o povjeravanju obrade osobnih podataka koji između ostalog daje: tehnička služba, održavanje hostinga ili web stranica, IT služba, kurirska tvrtka. Dobavljači Administratora dužni su osigurati sigurnost podataka i ispunjavati uvjete važećih zakona vezanih uz zaštitu osobnih podataka te ne smiju koristiti povjerene osobne podatke u druge svrhe osim onih navedenih u ugovoru s Administratorom.
5. Vaši podaci neće se obrađivati na automatizirani način, uključujući u obliku profiliranja, i neće se prenositi u treću zemlju/međunarodnu organizaciju.
6. Imate pravo pristupa svojim podacima te pravo na ispravak, brisanje, ograničenje obrade, pravo na prijenos podataka, pravo na prigovor u bilo kojem trenutku.
7. Za sva pitanja vezana uz obradu Vaših osobnih podataka od strane Administratora, možete nas kontaktirati na sljedeću e-mail adresu: daneosobowe@dedra.pl.;
8. Imate pravo podnijeti pritužbu tijelu nadležnom za zaštitu osobnih podataka

DEDRA EXIM Sp. z o.o.
05-800 Pruszków ul. 3 Maja 8
tel: (+48 / 22) 73-83-777; fax: (+48 / 22) 73-83-779
http: //www.dedra.pl; e-mail: info@dedra.pl

ADNOTACJE O DOKONANYCH NAPRAWACH/ ANNOTATIONS OF REPAIRS MADE/ ZÁZNAMY O PROVEDENÝCH OPRAVÁCH/ ZÁZNAMY O VYKONANÝCH OPRAVÁCH/ PASTABOS APIE ATLIKTĄ REMONTĄ/ PIEZĪMES PAR VEIKTO REMONTU/ FELJEGYZÉSEK AZ ELVÉGZETT JAVÍTÁSOKRÓL/ ANNOTATIONS DES REPARTIONS REALISEES/ ANOTACIONES DE LAS REPARACIONES REALIZADAS/ MENŢIUNI CU PRIVIRE LA REPARAŢIILE EFECTUATE/ AANTEKENINGEN OVER UIGEVOERDE REPARATIES/ VERMERKE ÜBER AUSGEFÜHRTE REPARATUREN / БЕЛЕЖКИ ЗА ИЗВЪРШЕНИТЕ РЕМОНТИ / NAPOMENE O IZVRŠENIM POPRAVCIMA

Data zgłoszenia do naprawy/ Date of request for repair /Datum nahlášení k opravě/ Dátum odovzdania do opravy/ Atidavimo remontui data/ Produkta nodošanas remontā datums/ A javításra történő bejelentés dátuma/Date de la déclartion de réparation/ Fecha de presentación a la reparación/ Data predării la reparaţie/ Datum voor het opgeven voor de reparatie/ Datum der Anmeldung zur Reparatur / Дата на заявката за ремонт / Datum prijave za popravak	Data wykonania naprawy/ Date of repair / Datum provedení opravy/ Dátum vykonania opravy/ Remonto data/ Remonta datums/ A javítás dátuma/ Date de la réalisation de réparation/ Fecha de realización de la reparación/ Data efectuării reparației/ Uitvoeringsdatum van de reparatie/ Datum der Ausführung der Reparatur / Дата на ремонта / Datum popravka	Zakres naprawy, opis czynności naprawczych/ Scope of repair, description of repair activities / Rozsah opravy, popis úkonů/ Rozsah opravy, opis vykonaných opravných činností/ Remonto apimtis, remonto darbų aprašymas/ Remonta apjoms, remontdarbu apraksts/ A javítás tartalma, a javítási műveletek leírása/ Etendue de réparation (définition des causes)/ Alcance de la reparación, descripción de las actividades de reparación / Domeniul de reparaţie, descrierea operaţiilor de reparaţie/ De reikwijdte van reparatie, een beschrijving van toegepaste reparatie-activiteiten/ Umfang der Reparatur, Beschreibung der Tätigkeiten / Обхват на ремонта, описание на ремонтните дейности / Opseg popravka, opis aktivnosti popravka	Podpis wykonującego naprawę/ Signature of the repairer / Podpis opraváře/ Podpis osoby vykonávajúcej opravu/ Remontą atliekančio asmens parašas/ Remonta veicēja paraksts/ A javítást végző aláírása/ Signature de la personne faisant la réparation/ Firma de la persona que realizó la reparación/ Semnătura persoanei care a efectuat reparația/ Handtekening van de uitvoerende persoon/ Unterschrift der die Reparatur ausführenden Person / Подпис на ремонтиращия / Potpis osobe koja obavlja popravak