DED7064

Instrukcja ważna dla urządzeń wyprodukowanych po: / Instruction manual valid for devices manufactured after: / Návod pro zařízení vyrobená po: / Návod pre obsluhu zariadení vyrobených po: / Instrukcija – įrenginiai, kurie buvo pagaminti nuo: / Lietošanas instrukcija ierīcēm izgatavotiem pēc: / Útmutató a után gyártott készülékekhez: / Mode d'emploi pour les appareils fabriqués après: / Manual de Instrucciones para las máquinas fabricadas después de: / Manualul de utilizare pentru aparate fabricate după: / Gebruiksaanwijzing voor apparaten geproduceerd na: / Priročnik velja za naprave, izdelane po / Ръководството е валидно за устройства, произведени след / Посібник дійсний для пристроїв, виготовлених після: / Bedienungsanleitung für Geräte, hergestellt wurden die nach dem: **01.10.2026**

PL **Pilarka tarczowa 18V**
Instrukcja obsługi z kartą gwarancyjną

EN **Cordless circular saw 18V**
Instruction manual with guarantee card

CZ **Akumulátorová kotoučová pila 18V**
Návod k obsluze se záručním listem

SK **Akumulátorová kotúčová píla 18V**
Užívateľská príručka so záručným listom

LT **Diskinis pjūklas, akumuliatorinis 18V**
Naudojimo instrukcija su Garantiniu lapu

LV **Akumulatora darbināms ripzāģis18V**
Lietošanas instrukcija ar garantijas talonu

HU **Akkumulátoros körfűrész 18V**
Használati Utasítás Garanciajeggyel

RO **Ferestrău circular cu accumulator 18V**
Instrucțiuni de utilizare și certificat de garanție

SI **Krožna žaga 18V**
Navodila za uporabo z garancijsko kartico

BG **Циркулярен трион** 18V
Ръководство за употреба с гаранционна карта

UA **Циркулярна пила** 18В
Інструкція з експлуатації з гарантійним талоном

DE **Akku-Blattsäge 18V**
Bedienungsanleitung mit Garantiekarte

HR **Akumulatorska kružna pila 18V**
Upute za upotrebu s jamstvenim listom

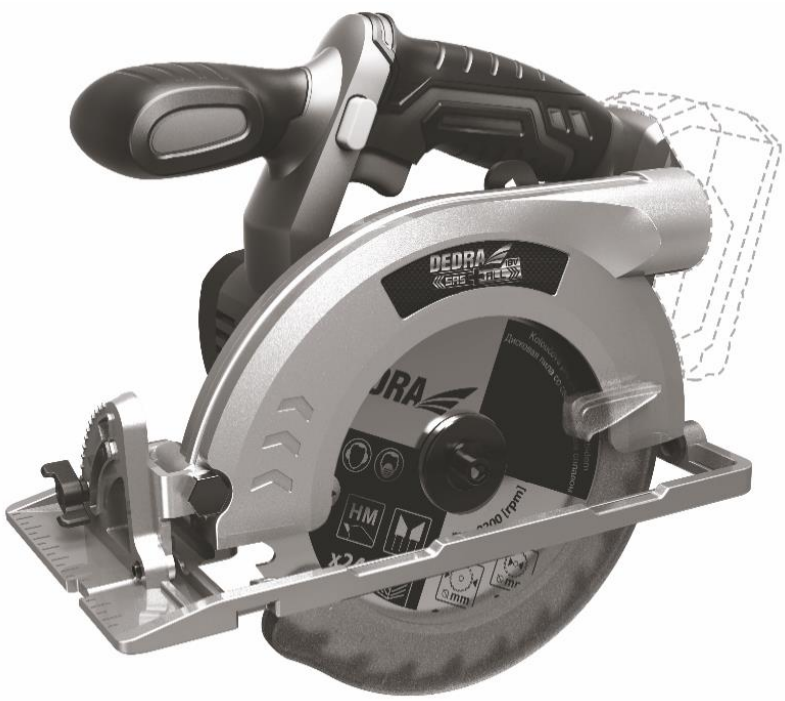

PL Wszelkie prawa zastrzeżone. Niniejsze opracowanie jest chronione prawem autorskim. Kopiowanie lub rozpowszechnianie Instrukji Obsługi we fragmentach albo w całości bez zgody Dedra Exim zabronione Dedra Exim zastrzega sobie prawo do wprowadzania zmian konstrukcyjno-technicznych oraz kompletacyjnych bez uprzedniego powiadamiania. Zmiany te nie mogą stanowić podstawy do reklamowania produktu. Instrukcja obsługi dostępna na stronie www.dedra.pl

EN All rights reserved. This publication is protected by copyright. Copying or distribution of the User Manual in parts or in full without Dedra Exim's permission is prohibited Dedra Exim reserves the right to make design, technical and completion changes without prior notice. These changes may not constitute grounds for advertising the product. User manual available at www.dedra.pl

CZ Všechna práva vyhrazena. Toto zpracování je chráněno autorským právem. Kopírování nebo šíření Návodu k obsluze v částech nebo vcelku bez souhlasu společnosti Dedra Exim je zakázáno. Dedra Exim si vyhrazuje právo zavádět konstrukční a technické a komplementační změny bez dřívějšího oznámení. Tyto změny nemohou být základem pro reklamování výrobku. Návod k obsluze dostupný na stránkách www.dedra.pl

SK Všetky práva vyhradené. Tieto materiály sú chránené autorskými právami. Kopírovanie prípadne šírenie častí, prípadne celého návodu na obsluhu je bez súhlasu spoločnosti Dedra Exim zakázané. Dedra Exim si vyhradzuje právo na vykonávanie konštrukčno-technických zmien, a zmien doplnkového príslušenstva, bez predchádzajúceho upozornenia. Tieto zmeny nemôžu byť dôvodom na reklamáciu výrobku. Užívateľská príručka je dostupná na webovej stránke www.dedra.pl

LT Visos teisės saugomos. Šis kūrinys yra saugomas autorinių teisių įstatymų. Eksploatavimo instrukcijos arba jos fragmentų kopijavimas ir platinimas be „Dedra Exim“ sutikimo draudžiamas. „Dedra Exim“ pasilieka sau teisę įvesti konstrukcijos, techninius arba komplektacijos pokyčius be išankstinio įspėjimo. Šie pokyčiai negali būti skundo dėl produkto pagrindu. Naudojimo instrukcija yra prieinama svetainėje: www.dedra.pl

LV Visas tiesības pasargātas. Šis izdevums ir sargāts ar autortiesību. Lietošanas Instrukcijas kopēšana vai izplatīšana pilnīgi vai fragmentos bez Dedra Exim firmas piekrišanas ir aizliegta. Firma Dedra Exim atstāj sev tiesību veikt konstrukcijas-tehnikas izmaiņu, kā arī komplektācijas izmaiņu bez iepriekšēja paziņojuma. Šīs izmaiņas nevar būt par pamatu produkta reklamēšanai. Lietošanas instrukcija pieejama mājaslapā www.dedra.pl

HU Minden jog fenntartva. A jelen kiadvány szerzői jogokkal védve. A Használati Utasítás másolása vagy terjesztése egészében vagy részleteiben a Dedra Exim írásos engedélye nélkül tilos A Dedra Exim fenntartja magának a szerkezeti-műszaki, valamint komplettálási változtatások előzetes bejelentés nélküli bevezetésének jogát. Ezek a változások nem szolgálhatnak alapjául a termék reklamációjának. A használati utasítás a weboldalon elérhető www.dedra.pl.

RO Toate drepturile rezervate. Această redactare este protejată prin legea dreptului de autor. Este interzisă copierea, reproducerea în orice fel sau multiplicarea și distribuirea parțială sau în totalitate a Manualului de utilizare fără permisiunea firmei Dedra Exim Firma Dedra Exim își rezervă dreptul de a face modificări tehnice și constructive sau de completare a dispozitivului fără o notificare prealabilă. Aceste modificări nu pot constitui temei pentru reclamarea produsului. Instrucţiunea de deservire accesibilă pe pagina www.dedra.pl

SI Vse pravice pridržane. To delo je zaščiteno z avtorskimi pravicami. Kopiranje ali razširjanje tega priročnika po delih ali v celoti brez dovoljenja družbe Dedra Exim je prepovedano Družba Dedra Exim si pridržuje pravico do oblikovnih, tehničnih in končnih sprememb brez predhodnega obvestila. Te spremembe ne morejo biti podlaga za oglaševanje izdelka. Uporabniški priročnik je na voljo na spletni strani www.dedra.pl.

BG Всички права запазени. Това произведение е защитено с авторски права. Забранено е копирането или разпространението на ръководството за потребителя на части или изцяло без разрешението на Dedra Exim Dedra Exim си запазва правото да прави промени в дизайна, техниката и окомплектовката без предварително уведомление. Тези промени не могат да бъдат основание за рекламиране на продукта. Ръководството за потребителя е на разположение на адрес www.dedra.pl

UA Всі права захищені. Ця робота захищена авторським правом. Копіювання або розповсюдження Посібника користувача частково або повністю без дозволу Dedra Exim заборонено Dedra Exim залишає за собою право вносити зміни в конструкцію, технічні характеристики та комплектацію без попереднього повідомлення. Ці зміни не можуть бути підставою для реклами продукту. Посібник користувача доступний за посиланням www.dedra.pl

DE Alle Rechte vorbehalten. Die vorliegende Bedienungsanleitung wird durch das Urheber-recht geschützt. Kein Teil dieser Bedienungs-anleitung darf ohne schriftliche Einwilligung von Dedra Exim vervielfältigt oder verbreitet werden.Dedra Exim behält sich das Recht vor, Konstruktions- und technische Änderungen sowie Änderungen in der Zusammensetzung vorzunehmen, ohne vorher darüber zu informieren. Diese Änderungen können kein Grund zur Reklamation des Produkts bilden. Die Bedienungsanleitung ist auf der Internetseite www.dedra.pl zugänglich.

HR Sva prava pridržana. Ova je studija zaštićena autorskim pravima. Zabranjeno je kopiranje ili distribucija korisničkog priručnika, djelomično ili u cijelosti, bez pristanka Dedra Exima. Dedra Exim zadržava pravo uvođenja konstrukcijskih, tehničkih i montažnih promjena bez prethodne najave. Ove izmjene ne mogu biti temelj za reklamiranje proizvoda. Korisnički priručnik dostupan na www.dedra.pl

22 PAP

Kontakt
Contact / Kontaktai / Kontakts / Elérhetőség / Contact / Contacto / Contact / Contact / Kontakt
Dedra Exim Sp. z o.o., ul. 3 Maja 8, 05-800 Pruszków
Tel. +48 22 73 83 777 wew. 129, 165, fax +48 22 73 83 779
serwis@dedra.com.pl www.dedra.pl

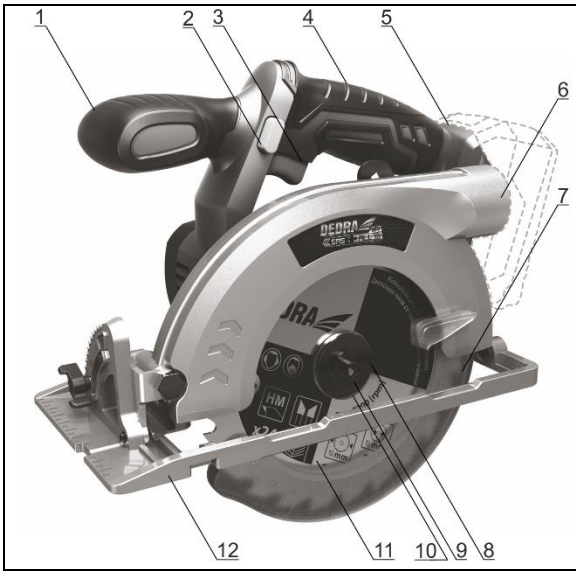

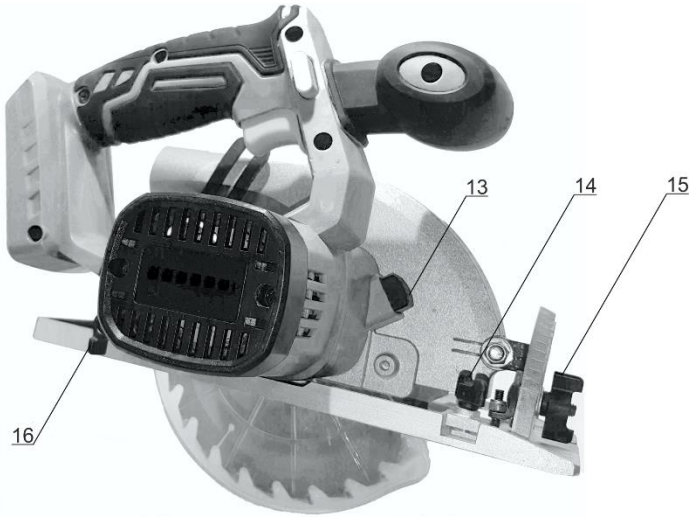

A

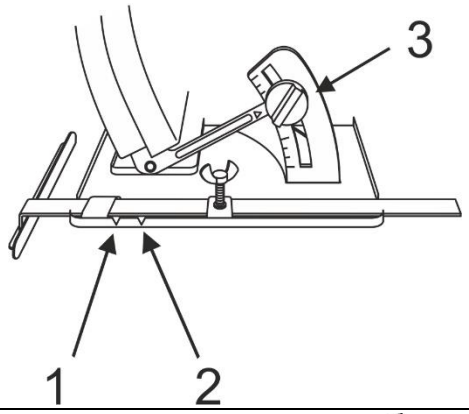

B

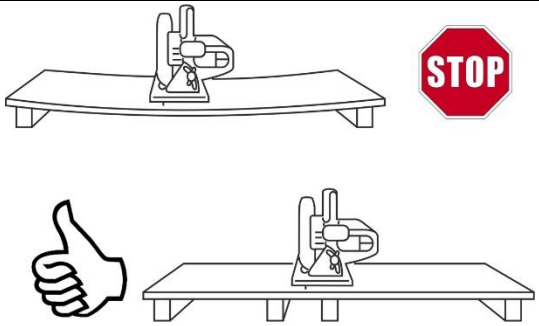

C

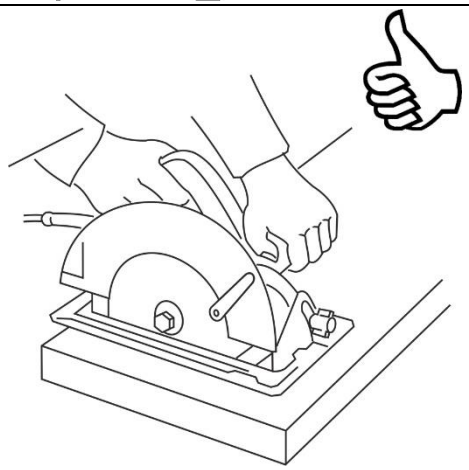

D

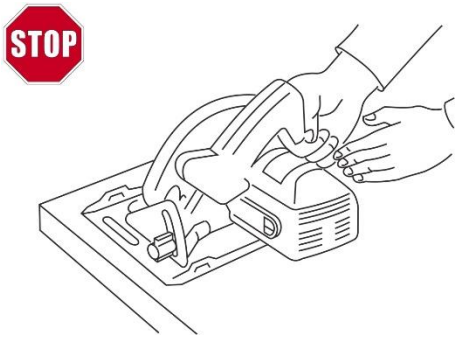

E

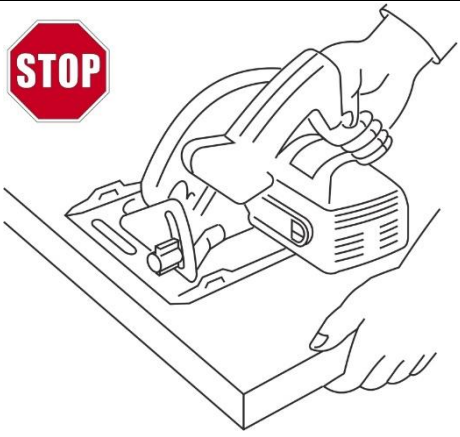

F

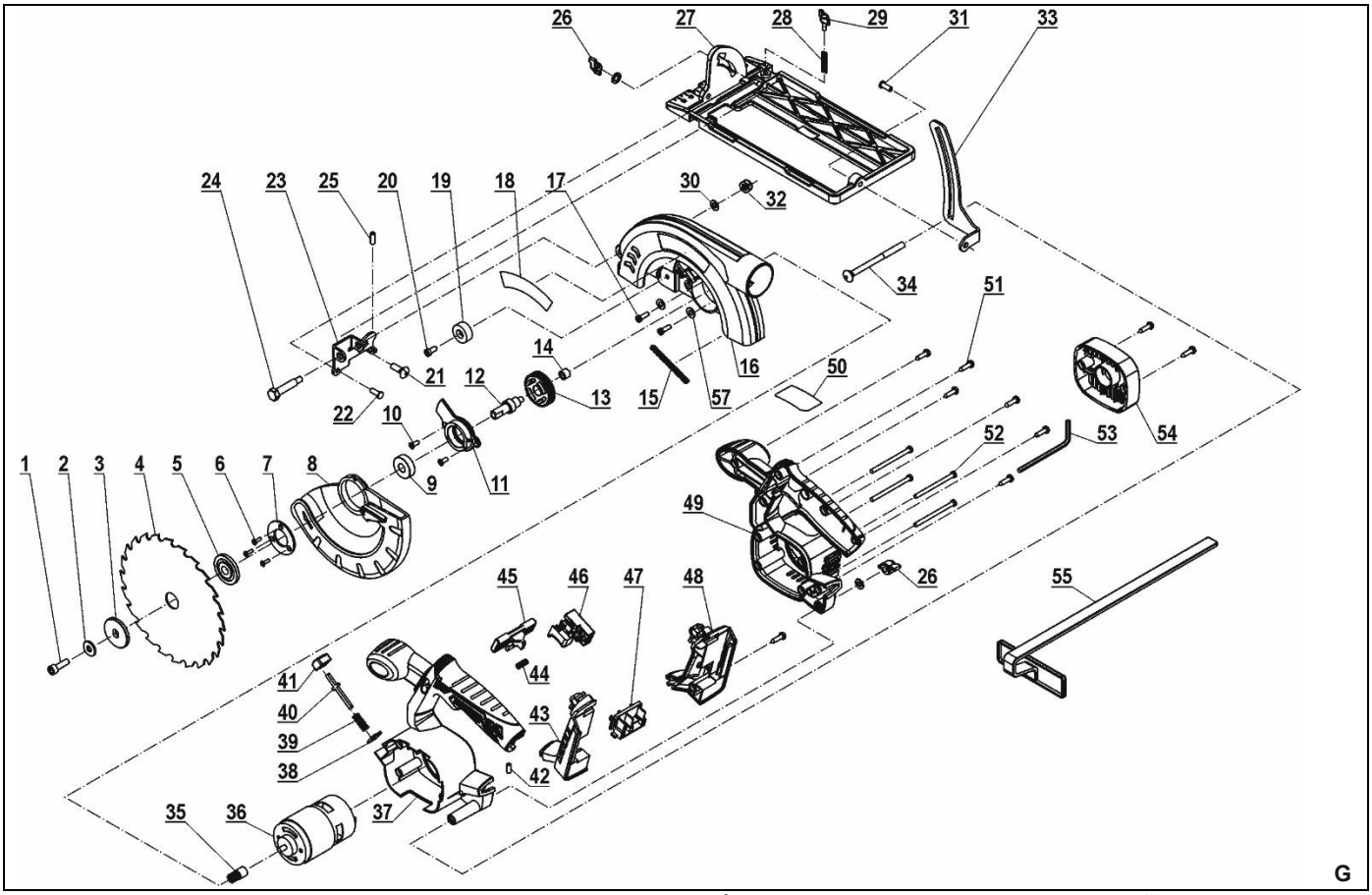

Opis Piktogramów / Description of Pictograms / Popis Piktogramů/ Opis Piktogramov/ Piktogramų Aprašymas/ Piktogrammu Apraksts/ Piktogramok Magyarázata/ Descrierea Pictogramelor / Opis piktogramov / Описание на пиктограмите / Опис піктограм / Beschreibung der Piktogramme / Opis piktograma

Nakaz: przeczytaj instrukcję obsługi / Warrant: read the instruction manual /Příkaz: přečtěte návod k obsluze / Príkaz: oboznámte sa s užívateľskou príručkou / Privaloma: perskaitykite aptarnavimo instrukciją / Norādījums: rūpīgi iepazīstieties ar lietotāja rokasgrāmatā sniegto informāciju / Utasítás: olvassa el az útmutatót / Obligatoriu: citiți manualul de utilizare / Navodilo: preberite navodila za uporabo / Заповедта: прочетете ръководството за употреба / Заборона: прочитайте інструкцію з експлуатації / Gebot: die Bedienungsanleitung lesen / Obavezno: pročitajte korisnički priručnik

Używać ochronników słuchu / Use hearing protectors / Používejte ochranu sluchu/ Používajte chrániče sluchu/ Privaloma: naudoti apsauginius akinius/ Lietojiet dzirdes aizsardzības līdzekļus/ Utasítás: használjon fülvédőt/ Trebuie să folosi-ţi aparate pentru protecţia auzului / Nosite ščitnike za ušesa / Носете защита на ушите / Носіть засоби захисту органів слуху / Der gehörschutz ist zu benutzen / Obavezno: koristite zaštitu za sluh

Nakaz: stosować okulary ochronne / Order: use safety goggles / Příkaz: používejte ochranné brýle / Príkaz: používajte ochranné okuliare / Privaloma: naudoti apsauginius akinius / Norādījums: nēsājiet aizsargacenes / Utasítás: viseljen védőszemüveget / Obligatoriu: folosiţi ochelari de protecţie / Previdnostni ukrepi: Nosite zaščitna ocala / Предпазни мерки: използвайте предпазни очила / Застереження: використовуйте захисні окуляри / Gebot: Schutzbrille tragen / Obavezno: nosite zaštitne naočale

PL Spis treści

1. Zdjęcia i rysunki
2. Opis urządzenia
3. Przeznaczenie urządzenia
4. Ograniczenia użycia
5. Dane techniczne
6. Przygotowanie do pracy
7. Włączanie urządzenia
8. Użytkowanie urządzenia
9. Bieżące czynności obsługowe
10. Części zamienne i akcesoria
11. Samodzielne usuwanie usterek
12. Kompletacja urządzenia
13. Wykaz części do rysunku złożeniowego
14.Informacja dla użytkowników o pozbywaniu się urządzeń elektrycznych i elektronicznych
15. Karta gwarancyjna

Ogólne warunki bezpieczeństwa zostały dołączone jako oddzielna broszura.
Deklaracja zgodności dołączona jest do urządzenia jako oddzielny dokument. W przypadku braku deklaracji zgodności prosimy o kontakt z Serwisem Dedra-Exim Sp. z o.o.

OSTRZEŻENIE. Przeczytać wszystkie ostrzeżenia oznaczone symbolem wykrzyknika i wszystkie instrukcje.

Nieprzestrzeganie podanych niżej ostrzeżeń i wskazówek dotyczących bezpieczeństwa może być przyczyną porażenia prądem elektrycznym, pożaru lub poważnych obrażeń. Należy zachować wszystkie ostrzeżenia i instrukcje do przyszłego użytku.

UWAGA **Urządzenie z linii SAS+ALL zostało zaprojektowane do pracy tylko z ładowarkami i akumulatorami linii SAS+ALL.**

Akumulator Li-Ion i ładowarka nie stanowią wyposażenia zakupionego urządzenia i należy nabyć je oddzielnie. Stosowanie akumulatorów i ładowarek innych niż dedykowanych do urządzenia jest zabronione.

2. Opis urządzenia

Rys. A: 1. Rękojeść pomocnicza, 2. Blokada włącznika, 3. Włącznik główny, 4. Rękojeść główna, 5. Gniazdo akumulatora, 6. Wylot urobku, 7. Osłona piły tarczowej, 8. Pierścień dociskowy, 9. Śruba montażowna, 10. Pierścień oporowy, 11. Piła tarczowa, 12. Stopa robocza, 13. Blokada wrzeciona, 14. Pokrętło regulacji prowadnicy, 15. Zacisk pochylenia kątowego, 16. Pokrętło regulacji głębokości cięcia.

3. Przeznaczenie urządzenia

Pilarka ręczna z piłą tarczową do cięcia drewna jest przeznaczona do cięcia wszelkiego typu drewna i materiałów drewnopochodnych jak: sklejka, płyty wiórowe, itp. odpowiednio do jej wymiarów. Pilarka przystosowana jest do mechanicznego odprowadzania trocin, co znacznie ogranicza rozprzestrzenianie się urobku.
Pilarka ręczna pozwala wykonać podstawowe operacje cięcia elementów drewnianych: piłowanie wzdłużne, piłowanie poprzeczne, piłowanie skośne, które szczegółowo opisano w dalszej części Instrukcji. Dopuszcza się wykorzystanie urządzenia w pracach remontowo-budowlanych, warsztatach naprawczych, w pracach amatorskich przy

równoczesnym przestrzeganiu warunków użytkowania i dopuszczalnych warunków pracy, zawartych w instrukcji obsługi.

4. Ograniczenia użycia

UWAGA **Urządzenie może być użytkowane tylko zgodnie z zamieszczonymi poniżej "Dopuszczalnymi warunkami pracy".**

Pilarka może być użytkowane tylko i wyłącznie z piłami tarczowymi opisanymi w części "Zalecane akcesoria".
Pilarka nie może być stosowana do cięcia drewna okrągłego (gałęzi, okrąglaków itp.), niedopuszczalne jest także cięcie innych materiałów, które nie są drewnem (metale, ceramika, płyty gipsowo-kartonowe itp.).

UWAGA **Samowolne zmiany w budowie mechanicznej i elektrycznej, wszelkie modyfikacje, czynności obsługowe nieopisane w Instrukcji**

Obsługi będą traktowane za bezprawne i powodują natychmiastową utratę Praw Gwarancyjnych, a deklaracja zgodności straci swoją ważność. Użytkowanie elektronarzędzia niezgodne z przeznaczeniem lub Instrukcją Obsługi spowoduje natychmiastową utratę Praw Gwarancyjnych.

DOPUSZCZALNE WARUNKI PRACY
S1 praca ciągła
Stosować tylko wewnątrz pomieszczeń. Zakres temperatur ładowania akumulatorów 10 - 30°C.
Nie wystawiać na temperaturę pow. 40°C.

5. Dane techniczne

Model urządzenia	DED7064
Napięcie pracy [V]	18 d.c.
Prędkość obrotowa [min^{-1}]	4200
Średnica piły tarczowej [mm]	165
Średnica otworu [mm]	20
Średnica króćca wyrzutnika urobku [mm/mm]	35 / 40
Zakres pochylenia głowicy [°]	0-45
Max. grubość ciętego materiału dla 90° [mm]	55
Max. grubość ciętego materiału dla 45° [mm]	40
Poziom drgań mierzony na rękojeści $a_{h,ID}$ [m/s^2]	4,388
Niepewność pomiaru K [m/s^2]	1,5
Emisja hałasu:	
Poziom ciśnienia dźwięku L_{pA} [dB(A)]	89
Poziom mocy dźwięku L_{wA} [dB(A)]	100
Niepewność pomiarowa K_{pA}, K_{wA} [dB(A)]	3
Masa [kg]	2,2

Informacja na temat hałasu i drgań.

Wartość łączona drgań a oraz niepewność pomiaru określono zgodnie z normą EN 62841-2-5 i podano w tabeli
Emisja hałasu została określona zgodnie z EN 62841-1, wartości podano powyżej w tabeli.

UWAGA **Hałas może spowodować uszkodzenie słuchu, podczas pracy zawsze należy używać środków ochrony słuchu!**

Deklarowana wartość emisji hałasu została zmierzona zgodnie ze standardową metodą badania i może być wykorzystana do porównania jednego urządzenia z drugim. Podany powyżej poziom emisji hałasu może być również wykorzystywany do wstępnej oceny narażenia na hałas.
Poziom hałasu podczas rzeczywistego użytkowania elektronarzędzia może się różnić od zadeklarowanych wartości w zależności od sposobu użycia narzędzi roboczych, w szczególności od rodzaju obrabianego przedmiotu oraz od konieczności określenia środków mających na celu ochronę operatora. Aby dokładnie oszacować narażenia w rzeczywistych warunkach użytkowania, należy wziąć pod uwagę wszystkie części cyklu operacyjnego, obejmujące także okresy, gdy urządzenie jest wyłączone lub gdy jest ono włączone, ale nie jest używane do pracy.

6. Przygotowanie do pracy

UWAGA **Urządzenie stanowi część linii SAS+ALL, dlatego, aby z niego skorzystać, należy skompletować zestaw, składający się z urządzenia, akumulatora i ładowarki. Stosowanie innych akumulatorów i ładowarek jest zabronione.**

Przed uruchomieniem sprawdzić, czy ruchome elementy i osłona piły tarczowje nie są uszkodzone. Obracając piłą tarczową upewnić się, czy układ napędowy nie jest zablokowany (tarcza powinna obracać się z lekkim oporem), oraz czy piła tarczowa jest mocno dokręcona. W razie potrzeby dokręcić tarczę. Sprawdzić, czy kierunek obrotów zaznaczony na tarczy zgadza się z kierunkiem obrotów silnika pilarki.
Urządzenie powinno być użytkowane, w miejscu dobrze oświetlonym. Włącznik znajduje się w rękojeści urządzenia. Silnik napędowy pracuje tak długo, jak długo naciskamy na włącznik. W czasie posługiwania się elektronarzędziem należy przyjąć taką pozycję, aby nie przewrócić się w czasie pracy.

7. Włączanie urządzenia

Urządzenie zasilane jest z akumulatora o napięciu 18 V. Naładowany akumulator wsuwamy w prowadnicę w rękojeści aż zadziała zatrzask uchwytu. Urządzenie jest gotowe do pracy.

Przygotowanie pilarki do pracy

Poluzować śrubę zaciskową prowadnicy, wsunąć w kanał prowadzący stopy ślizgowej suwak prowadnicy. Ustawić prowadnicę na żądany wymiar, wykorzystując skalę milimetrową umieszczoną na suwaku. Punkt odniesienia stanowi prawe nacięcie na krawędzi płyty ślizgowej umieszczone w prawym górnym rogu patrząc na pilarkę z góry w pobliżu śruby motylkowej (szczegóły pokazano na rys. B).

UWAGA **Próby pracy bez obciążenia należy wykonywać tylko wtedy, kiedy elektronarzędzie jest skierowane w dół.**

Dokładność wymiarowa przekracza 1 mm. Zalecamy wykonać próbne cięcie na odpadzie materiału. Zakręcić śrubę zaciskową prowadnicy. Pilarka jest gotowa do pracy.
Aby uruchomić pilarkę należy najpierw nacisnąć kciukiem przycisk (rys. A, 2), a dopiero potem przycisnąć palcem wskazującym przycisk włącznika (rys. A, 3). Odwrotna kolejność uruchamiania nie jest możliwa.

8. Użytkowanie urządzenia

Piłowanie prostopadłe

Odłączyć źródło zasilania. Poluzować zacisk pochylenia kątowego (znajduje się na przedzie stopy urządzenia: Rys. A, poz. 15) na skali kątowej nastawić wartość. Zacisnąć zacisk dokręcając go w prawo do oporu. Pewnie zamocować, bądź ustawić materiał - tak, aby w czasie pracy przestrzegane były zasady pokazane na Rys. C. Podłączyć źródło zasilania.
Pilarka posiada system zabezpieczenia przed przypadkowym uruchomieniem. Aby uruchomić pilarkę należy najpierw przycisnąć przycisk z boku, następnie przycisk uruchamiający. Aby zatrzymać pilarkę zwolnić nacisk na przycisk i odczekać aż zatrzyma się piła tarczowa.
W przypadku odcinania długich elementów można stosować prowadnicę równoległą. Jeżeli odcinamy długie pasy o szerokości większej od zakresu pomiarowego prowadnicy należy stosować liniały. Prawidłowo prowadzić pilarkę (Rys. D.)
Zabroniona jest praca pilarką jak pokazano to na rysunkach E i F.

Piłowanie z ukosem do 45 stopni

Odłączyć źródło zasilania, poluzować zacisk pochylenia kątowego (Rys. A, poz. 15) ustawić na skali kątowej żądaną wartość. Podłączyć źródło zasilania i wykonać cięcie.

Zmiana głębokości cięcia

W razie potrzeby można zmienić głębokość cięcia. Należy poluzować zacisk głębokości i nastawić na skali na żądaną wartość (rys. A, 16). Zwykle ustawia się głębokość cięcia o 3 - 5 mm większą jak grubość materiału.

UWAGA **Należy pamiętać, iż ząb piły tarczowej, przy wychodzeniu z materiału wyrywa jego fragmenty w strefie krawędzi.**

Dlatego w przypadku cięcia materiałów, gdzie jakość krawędzi ma istotny wpływ na jakość pracy należy operować pilarką po stronie materiału, która nie jest później eksponowana. Uszkodzenia krawędzi można ograniczyć, stosując minimalne posuwy i piły tarczowe o dużej liczbie zębów.
Podczas pracy, w celu ograniczenia rozprzestrzeniania się urobku, zaleca się stosowanie odciągu wiórów lub odkurzaczy warsztatowych, np. odciągu wiórów DEDRA model DED 7724, odkurzacza DED6598, DED6600, DED6601, DED6602 i innych.

UWAGA **W przypadku nagrzania się akumulatora powyżej 40°C, należy przerwać pracę i odczekać do ostygnięcia akumulatora.**

Nadmierne nagrzanie się akumulatora może grozić jego awarią.

Dobór liczby zębów piły tarczowej do ciętego materiału:

16-24 zęby - drewno grube (twarde lub miękkie), płyta wiórowa. Cięcie wzdłużne (wzdłuż włókien drewna)
24-36 zęby - drewno cienkie, płyta wiórowa wraz z pokryciem laminowanym lub bez, pokrycia drewniane. Cięcie precyzyjne, szybkie, wzdłuż lub w poprzek włókien drewna.
36-48 zębów - do pokryć i wykończenia płyty, plansze z drewna zwykłego lub szlachetnego (1 lub 2-stronne), cienkie płyty, plastik, pleksiglas. Cięcie bardzo precyzyjne, powierzchnia cięcia bez wyłupań.

48-60 zębów - Drewno twarde, płyty z tworzyw sztucznych. Cięcie bardzo precyzyjne

9. Bieżące czynności obsługowe

Regularnie oczyszczać całe elektronarzędzie, szczególną uwagę poświęcając na oczyszczenie otworów wentylacyjnych elektronarzędzia. Unikać ładowania akumulatora bezpośrednio po intensywnym użytkowaniu. Ze względu na zjawisko rozładowywania nie należy przechowywać akumulatora kompletnie rozładowanego, ponieważ może się wtedy rozładować poniżej poziomu krytycznego i ulec trwałemu uszkodzeniu.
Akumulator nieużywany należy przechowywać więc częściowo naładowany (do ok. 40%). Doładowywać akumulator zanim się całkowicie rozładuje. Baterie przechowywać w temperaturach 10-30°C. Przechowywany w niskich temperaturach szybciej traci pojemność.
Ładowanie akumulatora opisane jest w instrukcji do akumulatora i ładowarki z linii SAS+ALL.

⚠ UWAGA **Miejsce przechowywania urządzenia powinno być niedostępne dla dzieci.**

W razie konieczności wysyłki urządzenia do serwisu celem dokonania naprawy, należy zabezpieczyć ją przed przypadkowym uszkodzeniem mechanicznym oraz wysunąć baterie z gniazda ładowarki

Sposób demontażu akumulatora

W celu demontażu akumulatora, należy chwycić urządzenie za rękojeść, a następnie wcisnąć przycisk zwalniający znajdujący się w przedniej części baterii. Wysunąć akumulator z rękojeści urządzenia. W celu zamontowania akumulatora, należy wsunąć akumulator w rękojeść urządzenia, a następnie docisnąć aż do zadziałania zatrzasku uchwytu.

Zamocowanie, wymiana narzędzia roboczego

Przy blokady wrzeciona (Rys. A, 13) zablokować tarczę i za pomocą klucza ampulowego odkręcić śrubę pierścienia dociskowego pilarki. Zdjąć narzędzie z kołnierza oporowego. Założyć nową piłę i zamocować ją. Każdorazowo wymianę piły wykorzystać do dokładnego oczyszczenia komory piły tarczowej i do nasmarowania elementów ruchomych**,** jakie się tam znajdują.

⚠ UWAGA **Nie stosować pierścieni redukcyjnych.**

Konserwacja urządzenia

Konserwacja obejmuje czynności obsługowe urządzenia wraz z osprzętem tj. akumulatorem i ładowarką.

⚠ UWAGA **Nigdy nie należy prowadzić prac konserwacyjnych urządzenia podłączonego do źródła zasilania.**

Może to spowodować poważne obrażenia ciała lub porażenie prądem. Przed przystąpieniem do czynności konserwacyjnych akumulator należy wysunąć z gniazda urządzenia.
Konserwacja urządzenia polega na utrzymaniu w należytej czystości wszystkich jego elementów niezbędnych do normalnej pracy. Do czyszczenia nie wolno stosować żadnych rozpuszczalników gdyż może to spowodować nieodwracalne zniszczenie obudowy i innych elementów wykonanych z tworzywa sztucznego.
Akumulatora nie wolno czyścić wodą gdyż może to spowodować zwarcie wewnętrzne prowadzące do trwałego uszkodzenia.

10. Części zamienne i akcesoria

Zalecane akcesoria
Urządzenie z linii SAS+ALL można wyposażyć w każdy akumulator i ładowarkę z linii SAS+ALL.
To urządzenie może być wyposażone w piły tarczowe do drewna o średnicy 165 mm i otworze montażowym Ø 20. Prosimy uprzejmie stosować się do zaleceń producenta końcówek roboczych.
W celu zakupu części zamiennych i akcesoriów należy skontaktować się z Serwisem Dedra-Exim. Dane kontaktowe znajdują się na stronie 1 instrukcji. Przy zamawianiu części zamiennych prosimy podać numer PARTII umieszczony na tabliczce znamionowej oraz numer części z rysunku złożeniowego. W okresie gwarancyjnym naprawy dokonywane są na zasadach podanych w Karcie Gwarancyjnej. Reklamowany produkt prosimy przekazać do naprawy w miejscu zakupu (sprzedawca zobowiązany jest przyjąć reklamowany produkt), lub przesłać do Serwisu Centralnego DEDRA - EXIM. Prosimy uprzejmie dołączyć kartę gwarancyjną wystawioną przez Importera. Bez tego dokumentu naprawa będzie traktowana jako pogwarancyjna. Po okresie gwarancyjnym naprawy wykonuje Serwis Centralny. Uszkodzony produkt należy przesłać do Serwisu (koszty wysyłki pokrywa użytkownik).

11. Samodzielne usuwanie usterek

⚠ UWAGA **Przed przystąpieniem do samodzielnego usuwania usterek należy odłączyć urządzenie od zasilania.**

PROBLEM	PRZYCZYNA	ROZWIĄZANIE
Urządzenie nie działa	Uszkodzony włącznik Rozładowany akumulator Źle zamontowany akumulator	Przekazać urządzenie do serwisu Naładować akumulator Zamocować poprawnie
Urządzenie rusza z trudem	Rozładowany akumulator Przekroczone dopuszczalne parametry pracy	Naładować prawidłowo akumulator Zmniejszyć obciążenie elektronarzędzia
Silnik przegrzewa się	Zapchane otwory wentylacyjne Przekroczone dopuszczalne parametry pracy Zbyt duży docisk narzędzia	Oczyścić otwory Wyłączyć elektronarzędzie, odłożyć pracę na czas całkowitego ostygnięcia. Zmniejszyć obciążenie elektronarzędzia

12. Kompletacja urządzenia, uwagi końcowe

Kompletacja: 1. Pilarka tarczowa – 1 szt. 2. Piła tarczowa 165 x 20 – 1 szt. 3. Klucz imbusowy – 1 szt. 4. Prowadnica równoległa – 1 szt.

13. Wykaz części do rysunku złożeniowego

LP	Nazwa części	LP	Nazwa części
1	Śruba mocująca tarczę	29	Pokrętło blokady
2	Uszczelka	30	Podkładka płaska
3	Pierścień dociskowy	31	Nit
4	Tarcza tnąca	32	Nakrętka
5	Pierścień oporowy	33	Prowadnica stopy
6	Śruba	34	Wkręt
7	Płytka dociskowa	35	Koło zębate atakujące
8	Osłona tarczy	36	Silnik elektryczny
9	Łożysko 6000	37	Obudowa część lewa
10	Śruba	38	Pierścień filcowy
11	Korpus łożyska	39	Sprężyna
12	Wrzeciono	40	Dźwignia blokady wrzeciona
13	Koło zębate odbiorcze	41	Osłona blokady wrzeciona
14	Tuleja	42	Nit
15	Sprężyna	43	Obudowa włącznika
16	Głowica	44	Sprężyna włącznika
17	Śruba	45	Przycisk włącznika
18	Oznakowanie urządzenia	46	Włącznik
19	Dystans	47	Zatrzask akumulatora
20	Śruba	48	Obudowa włącznika
21	Wkręt	49	Obudowa część prawa
22	Nit	50	Oznakowanie urządzenia
23	Płytka regulacji kąta cięcia	51	Śruba
24	Śruba	52	Śruba
25	Śruba mocujące	53	Klucz
26	Pokrętło regulacji kąta cięcia	54	Tylna osłona
27	Stopa robocza	55	Prowadnica
28	Sprężyna szczotki elektrografitowej		

14. Informacja dla użytkowników o pozbywaniu się urządzeń elektrycznych i elektronicznych (dotyczy gospodarstw domowych)



Przedstawiony symbol umieszczony na produktach lub dołączonej do nich dokumentacji informuje, że niesprawnych urządzeń elektrycznych lub elektronicznych nie można wyrzucać razem z odpadami bytowymi. Prawidłowe postępowanie w razie konieczności utylizacji, powtórnego użycia lub odzysku podzespołów polega na przekazaniu urządzenia do wyspecjalizowanego punktu zbiórki, gdzie będzie przyjęte bezpłatnie. Informacji o lokalizacji miejsc zbiórki zużytego sprzętu udzielają władze lokalne np. na swoich stronach internetowych.
Prawidłowa utylizacja urządzenia umożliwia zachowanie cennych zasobów i uniknięcie negatywnego wpływu na zdrowie i środowisko, wynikające z możliwości obecności w sprzęcie niebezpiecznych: substancji, mieszanin oraz części składowych.
Nieprawidłowa utylizacja odpadów zagrożona jest karami przewidzianymi w odpowiednich przepisach lokalnych.
Użytkownicy w krajach Unii Europejskiej: W razie konieczności pozbycia się urządzeń elektrycznych lub elektronicznych, prosimy skontaktować się z najbliższym punktem sprzedaży lub z dostawcą, którzy udzielą dodatkowych informacji.
Pozbywanie się odpadów w krajach poza Unią Europejską: Taki symbol dotyczy tylko krajów Unii Europejskiej. W razie potrzeby pozbycia się niniejszego produktu prosimy skontaktować się z lokalnymi władzami lub

ze sprzedawcą celem uzyskania informacji o prawidłowym sposobie postępowania.

Karta gwarancyjna

na

Pilarka tarczowa

Nr katalogowy: DED7064 nr partii: .....

(zwane dalej Produktem)

Data zakupu Produktu: .....

Pieczęć sprzedawcy

Data i podpis sprzedawcy: .....

Oświadczenie Użytkownika:

Potwierdzam, że zostałem poinformowany o warunkach gwarancji oraz skutkach nieprzestrzegania wytycznych zawartych w Instrukcji obsługi i karcie gwarancyjnej. Warunki niniejszej gwarancji są mi znane, co potwierdzam własnoręcznym podpisem:

....

Data i miejsce Podpis Użytkownika

I. Odpowiedzialność za Produkt:

1. Gwarant – Dedra Exim Sp. z o.o. z siedzibą w Pruszkowie, adres: ul. 3 Maja 8, 05-800 Pruszków, KRS 0000062517, Sąd Rejonowy dla m.st. Warszawy w Warszawie, XIV Wydział Gospodarczy Krajowego Rejestru Sądowego, NIP 527-020-49-33, kapitał zakładowy: 100 980.00 zł.
2. Na warunkach określonych w niniejszej karcie gwarancyjnej Gwarant udziela gwarancji na Produkt, pochodzący z dystrybucji Gwaranta.
3. Odpowiedzialność z tytułu gwarancji obejmuje tylko wady powstałe z przyczyn tkwiących w Produkcie w momencie jego wydania Użytkownikowi.
4. Z tytułu gwarancji Użytkownik, uzyskuje prawo do bezpłatnej naprawy Produktu, o ile wada ujawniła się w okresie gwarancji. Sposób naprawy Produktu (metoda wykonania naprawy) zależy od decyzji Gwaranta. W przypadku stwierdzenia przez Gwaranta braku możliwości naprawy Gwarant zastrzega sobie prawo wymiany wadliwego elementu albo całego Produktu na wolny od wad, obniżenia ceny Produktu lub odstąpienia od umowy.
5. W stosunku do Użytkownika, który nie jest konsumentem w rozumieniu ustawy z dnia 23 kwietnia 1964r. Kodeks cywilny, odpowiedzialność odszkodowawcza Gwaranta za szkody wynikające z niniejszej gwarancji i/lub w związku z jej zawarciem i wykonywaniem, bez względu na tytuł prawny, jest ograniczona maksymalnie do wysokości wartości wadliwego Produktu.

II. Okres gwarancji:

Elementy Produktu	Czas trwania ochrony gwarancyjnej
DED7064	36 miesięcy, licząc od daty zakupu Produktu uwidocznionej w niniejszej karcie gwarancyjnej
Piła tarczowa 165 x 20, klucz imbusowy, prowadnica równoległa	Nie objęta gwarancją

III. Warunki skorzystania z gwarancji:

1. Przedstawienie przez Użytkownika wypełnionej karty gwarancyjnej Produktu oraz uprawdopodobnienie przez Użytkownika okoliczności zakupu Produktu, np. poprzez przedstawienie paragonu, faktury, itd. W celu sprawnego przeprowadzenia reklamacji zaleca się aby Użytkownik przekazał wraz z Produktem do reklamacji wszystkie elementy określone w „Kompletacji urządzenia" zawartej w Instrukcji obsługi.
2. Stosowanie się przez Użytkownika do zaleceń zawartych w Instrukcji obsługi i karcie gwarancyjnej.
3. Gwarancja obejmuje tylko obszar Rzeczypospolitej Polskiej i UE.
4. Gwarancja nie obejmuje wad Produktu powstałych w szczególności na skutek:

a. Nieprzestrzegania przez Użytkownika warunków określonych w Instrukcji obsługi, w szczególności w zakresie prawidłowej eksploatacji, konserwacji i czyszczenia;

b. Zastosowania przez Użytkownika środków czyszczących lub konserwujących niezgodnych z Instrukcją obsługi;

c. Nieodpowiedniego przechowywania i transportu Produktu przez Użytkownika;

d. Samowolnych zmian i/lub przeróbek Produktu przez Użytkownika, które nie były uzgadniane z Gwarantem;

e. Zastosowania przez Użytkownika w Produkcie materiałów eksploatacyjnych niezgodnych z Instrukcją obsługi.

f. Użytkownik, który nie jest konsumentem w rozumieniu ustawy z dnia 23 kwietnia 1964r. Kodeks cywilny, traci gwarancję na Produkt, w którym:

g. numery seryjne, oznaczenia dat i tabliczki znamionowe zostały usunięte, zmienione lub uszkodzone przez Użytkownika;

h. plomby zostały uszkodzone przez Użytkownika lub noszą ślady manipulacji Użytkownika.

5. Uwaga! Czynności związane z codzienną obsługą Produktu, wynikające m.in. z Instrukcji obsługi Użytkownik wykonuje we własnym zakresie i na swój koszt.

IV. Procedura reklamacyjna:

1. W przypadku stwierdzenia nieprawidłowej pracy Produktu, przed dokonaniem zgłoszenia reklamacyjnego należy upewnić się czy wszystkie czynności określone w szczególności w Instrukcji obsługi zostały wykonane w sposób prawidłowy.
2. Zgłoszenie reklamacji zaleca się dokonać niezwłocznie, najlepiej w terminie 7 dni od daty zauważenia wady Produktu. Użytkownik, który nie jest konsumentem w rozumieniu ustawy z dnia 23 kwietnia 1964r. Kodeks cywilny traci uprawienia wynikające z niniejszej gwarancji w przypadku niezgłoszenia reklamacji w terminie 7 dni.
3. Zgłoszenie reklamacji można dokonać m.in. w punkcie zakupu Produktu, w serwisie gwarancyjnym lub pisemnie na adres: Dedra Exim Sp. z o.o., ul. 3 Maja 8, 05-800 Pruszków.
4. Użytkownik może złożyć reklamację przy wykorzystaniu formularza dostępnego na stronie internetowej www.dedra.pl. („Formularz zgłoszenia reklamacji z tytułu gwarancji").
5. Adresy serwisów gwarancyjnych dla poszczególnych krajów dostępne są na stronie www.dedra.pl. W przypadku braku serwisu gwarancyjnego dla danego kraju zgłoszenia reklamacyjne z tytułu gwarancji zaleca się kierować na adres: Dedra Exim Sp. z o.o. ul. 3 Maja 8, 05-800 Pruszków (Polska).
6. Mając na uwadze bezpieczeństwo Użytkownika zakazuje się korzystania z wadliwego Produktu.
7. Uwaga! Korzystanie z wadliwego Produktu jest niebezpieczne dla zdrowia i życia Użytkownika.
8. Wykonanie obowiązków wynikających z gwarancji nastąpi w terminie 14 dni roboczych, licząc od dnia dostarczenia reklamowanego Produktu przez Użytkownika.
9. Przed dostarczeniem wadliwego Produktu do reklamacji zaleca się jego oczyszczenie. Reklamowany Produkt zaleca się dokładnie zabezpieczyć przed uszkodzeniami w transporcie (zaleca się dostarczyć reklamowany Produkt w oryginalnym opakowaniu).
10. Okres gwarancji ulega przedłużeniu o czas, w ciągu którego wskutek wady Produktu objętego gwarancją Użytkownik nie mógł z niego korzystać.

Gwarancja nie wyłącza, nie ogranicza, ani nie zawiesza uprawnień Użytkownika wynikających z przepisów o rękojmi za wady rzeczy sprzedanej.

Zgodnie z art. 13 ust. 1 i ust. 2 rozporządzenia Parlamentu Europejskiego i Rady (UE) 2016/679 z dnia 27 kwietnia 2016 r. w sprawie ochrony osób fizycznych w związku z przetwarzaniem danych osobowych i w sprawie swobodnego przepływu takich danych oraz uchylenia dyrektywy 95/46/WE (dalej: „RODO") informujemy

1. Administratorem Twoich danych osobowych podanych w formularzu jest DEDRA-EXIM sp. z o.o. z siedzibą w Pruszkowie , ul. 3 Maja 8, 05-800 Pruszków (dalej: „Administrator").
2. Twoje dane będą przetwarzane wyłącznie w celu przeprowadzenia procedury gwarancyjnej urządzenia zgodnie art. 6 ust. 1 lit. b ogólnego rozporządzenie o ochronie danych (dalej: „RODO") Podanie danych jest dobrowolne, ale konieczne do przeprowadzenia procedury gwarancyjnej.
3. Twoje dane będą przetwarzane przez okres rozpatrywania przeprowadzenia procedury gwarancyjnej oraz w celach archiwizacyjnych w razie konieczności obrony przed ewentualnymi roszczeniami wobec Administratora nie dłużej niż do momentu ich przedawnienia.
4. Twoje dane mogą być ujawniane wyłącznie podmiotom przetwarzającym dane na rzecz administratora na podstawie pisemnej umowy powierzenia przetwarzania danych osobowych świadczącym m.in. usługi serwisu technicznego, hostingu lub obsługi strony internetowej, obsługi IT, firmie kurierskiej. Dostawcy Administratora zobowiązani są do zapewnienia zabezpieczenia danych i spełnienia wymogów obowiązującego prawa związanego z ochroną danych osobowych i nie mogą wykorzystywać powierzonych danych osobowych do innych celów niż te, które są określone w umowie z Administratorem.

5. Twoje dane nie będą przetwarzane w sposób zautomatyzowany w tym również w formie profilowania oraz nie będą przekazywane do państwa trzeciego/organizacji międzynarodowej.
6. Posiadasz prawo dostępu do treści swoich danych oraz prawo ich sprostowania, usunięcia, ograniczenia przetwarzania, prawo do przenoszenia danych, prawo wniesienia sprzeciwu, w dowolnym momencie.
7. We wszelkich sprawach związanych z przetwarzaniem Twoich danych osobowych przez Administratora możesz skontaktować się pod adresem e-mail: daneosobowe@dedra.pl;
8. Masz prawo wniesienia skargi do wniesienia skargi do organu właściwego do spraw ochrony danych osobowych;

EN Table of contents

1. Photos and drawings
2. Description of the device
3. Purpose of the device
4. Restrictions on use
5. Technical data
6. Preparation for work
7. Turning on the device
8. Use of the device
9. Ongoing maintenance activities
10. Spare parts and accessories
11. Troubleshooting on its own
12. Completion of the device
13. information for users on disposal of electrical and electronic equipment
14. Warranty card

General safety conditions are included as a separate brochure.
Declaration of conformity is attached to the device as a separate document. If you do not have the declaration of conformity, please contact Dedra-Exim Sp. z o.o. Service.

WARNING. Read all warnings marked with the exclamation point symbol and all instructions.

Failure to observe the following warnings and safety instructions could result in electric shock, fire or serious injury. Keep all warnings and instructions for future use.

WARNING **The SAS+ALL line device is designed to work only with SAS+ALL line chargers and batteries.**

Li-Ion battery and charger are not included in the purchased device and must be purchased separately. The use of batteries and chargers other than those dedicated to the device is prohibited.

2. Description of the device

Fig. A: 1. auxiliary handle, 2. switch lock, 3. main switch, 4. main handle, 5. battery socket, 6. excavated material outlet, 7. circular saw guard, 8. pressure ring, 9. Mounting screw, 10. Thrust ring, 11. Circular saw, 12. Work foot, 13. Spindle lock, 14. Guide adjustment knob, 15. Angle tilt clamp, 16. Cutting depth adjustment knob.

3. Purpose of the device

Hand saw with circular saw for cutting wood is designed for cutting all types of wood and wood-based materials such as plywood, particleboard, etc. according to its dimensions. The saw is adapted for mechanical discharge of sawdust, which significantly reduces the spread of spoil. Check that the direction of rotation indicated on the dial matches the direction of rotation of the device motor.
The hand saw allows you to perform the basic operations of cutting wooden parts: longitudinal sawing, cross-sawing, mitre sawing, which are described in detail later in the Manual.
It is permissible to use the device in repair and construction work, repair workshops, in amateur work, while observing the conditions of use and permissible working conditions contained in the instruction manual.

4. Restrictions on use

WARNING **The device may only be used in accordance with the "Permissible operating conditions" below.**

The saw must be used only with the circular saws described in the "Recommended accessories" section.
The saw must not be used to cut round wood (branches, roundwood, etc.), it is also unacceptable to cut other materials that are not wood (metals, ceramics, drywall, etc.).

WARNING **Unauthorized changes in mechanical and electrical construction, any modifications, maintenance activities not described in the Manual**

Use of the power tool in violation of the Operating Instructions will be considered unlawful and will result in immediate loss of Warranty Rights, and the Declaration of Conformity will become invalid. Use of the power tool contrary to the intended use or the Operating Instructions will result in immediate loss of Warranty Rights.

ACCEPTABLE WORKING CONDITIONS
S1 continuous operation
Use only indoors. Battery charging temperature range 10 - 30°C. Do not expose to temperatures above 40°C.

5. Technical data

Device model	DED7064
Operating voltage [V].	18 d.c.
Speed [min]$^{-1}$	4200
Saw blade diameter [mm].	165
Bore diameter [mm]	20
Spigot diameter of spoil ejector [mm/mm].	35 / 40
Head tilt range [°].	0-45
Max. thickness of cut material for 90° [mm].	55
Max. thickness of cut material for 45° [mm].	40
Vibration level measured at the handle $a_{h,ID}$ [m/s^2]	4,388
Measurement uncertainty K [m/s]^2	1,5
Noise emissions:	
Sound pressure level L_{pA} [dB(A)].	89
Sound power level L_{wA} [dB(A)].	100
Measurement uncertainty K_{pA} , K_{wA} [dB(A)]	3
Weight [kg].	2,2

Information on noise and vibration.

The combined value of vibration a and the measurement uncertainty were determined in accordance with EN 62841-2-5 and are given in the table
Noise emissions were determined in accordance with EN 62841-1, the values are given above in the table.

WARNING **Noise can cause hearing damage, always use hearing protection when working!**

The declared noise emission value has been measured according to a standard test method and can be used to compare one device with another. The noise emission level stated above can also be used for preliminary assessment of noise exposure.
Noise levels during actual use of the power tool may differ from the declared values depending on how the work tools are used, particularly the type of workpiece being worked on, and the need to determine measures to protect the operator. In order to accurately estimate exposures under actual operating conditions, all parts of the operating cycle must be taken into account, including periods when the device is turned off or when it is turned on but not being used for work.

6. Preparation for work

WARNING **The device is part of the SAS+ALL line, so in order to use it, you need to complete a set, consisting of the device, battery and charger. The use of other batteries and chargers is prohibited.**

Before starting, check that the moving parts and the shield of the circular saw are not damaged. When turning the circular saw, make sure that the drive system is not blocked (the disc should rotate with slight resistance), and that the circular saw is tightened firmly. If necessary, tighten the disc. The device should be used, in a well-lit place. The switch is located in the handle of the device. The drive motor works as long as you press the switch. When handling the power tool, take such a position that you do not fall over while working.

7. Turning on the device

The device is powered by an 18V rechargeable battery. The charged battery slides into the guide in the handle until the handle latch engages. The device is ready to work.

Preparing the saw for operation

Loosen the guide clamp screw, insert the guide slide into the guide channel of the sliding foot. Adjust the slide to the desired dimension, using the millimeter scale located on the slide. The reference point is the right notch on the edge of the slide plate located in the upper right corner when looking at the saw from above near the thumb screw (details are shown in Figure B).

WARNING **Perform no-load operation tests only when the power tool is facing down.**

Dimensional accuracy exceeds 1 mm. We recommend that you make a test cut on the waste material. Tighten the clamping screw of the guide bar. The saw is ready for operation.
To start the saw, first press the button (Fig. A, 2) with the thumb, and only then press the switch button (Fig. A, 3) with the index finger. The reverse order of starting is not possible.

8. Use of the device

Perpendicular sawing

Disconnect the power source. Loosen the angle tilt clamp (located on the front of the device foot: Fig. A, item 15) on the angle scale set the value. Tighten the clamp by tightening it clockwise as far as it will go. Securely fix, or position the material - so that during operation the rules shown in Fig. C. Connect the power source.
The saw has an accidental start protection system. To start the saw, first press the button on the side, then the start button. To stop the saw release the pressure on the button and wait until the circular saw stops.
If you are cutting off long pieces, you can use a parallel guide. If you are cutting off long strips with a width greater than the measuring range of the guide, use rulers. Guide the saw correctly (Fig. D.).
It is forbidden to work with a saw as shown in Figures E and F.

Sawing with a bevel of up to 45 degrees

Disconnect the power source, loosen the angle tilt terminal (Fig. A, item 15) set the desired value on the angle scale. Connect the power source and make the cut.

Changing the depth of cut

If necessary, the depth of cut can be changed. Loosen the depth clamp and set it on the scale to the desired value (Fig. A, 16). Normally, the depth of cut is set 3 - 5 mm higher as the thickness of the material.

⚠ WARNING It should be remembered that the tooth of the circular saw, when exiting the material, tears out parts of it in the edge zone.

Therefore, when cutting materials where the quality of the edge has a significant impact on the quality of the work, operate the saw on the side of the material that is not later exposed. Edge damage can be reduced by using minimum feeds and circular saws with a high number of teeth.
During operation, in order to reduce the spread of spoil, it is recommended to use chip extractors or workshop vacuum cleaners, such as DEDRA chip extractor model DED 7724, vacuum cleaner DED6598, DED6600, DED6601, DED6602 and others.

⚠ WARNING If the battery gets hotter than 40°C, stop operation and wait for the battery to cool down.

Excessive heat can put the battery at risk of failure.

Selecting the number of teeth of the circular saw blade for the material to be cut

16-24 teeth - thick wood (hard or soft), particle board. Longitudinal cutting (along the grain of the wood)
24-36 teeth - thin wood, particleboard with or without laminated covering, wood coverings. Precision cutting, fast, along or across wood fibers.
36-48 teeth - for board coverings and finishes, plain or precious wood boards (1 or 2 sides), thin boards, plastic, Plexiglas. Cutting very precise, cutting surface without chipping.
48-60 teeth - Hardwood, plastic boards. High precision cutting

9. Ongoing maintenance activities

Regularly clean the entire power tool, paying special attention to cleaning the power tool's vents.
Avoid charging the battery immediately after heavy use. Due to the discharge phenomenon, do not store the battery completely discharged, as it may then discharge below a critical level and become permanently damaged.
So store the battery when not in use, partially charged (up to about 40%). Recharge the battery before it is completely discharged. Store batteries at temperatures of 10-30°C. Stored at low temperatures, it loses capacity faster.
Battery charging is described in the instructions for the battery and charger from the SAS+ALL line.

⚠ WARNING The storage area of the device should be inaccessible to children.

If you need to send the screwdriver to a service center for repair, protect it from accidental mechanical damage and remove the batteries from the charger socket

How to remove the battery

To remove the battery, hold the device by the handle and press the release button located at the front of the battery. Slide the battery out of the device's handle. To reinsert the battery, slide it into the device's handle and press firmly until the handle clicks into place.

Attachment, replacement of work tool

At the spindle lock (Fig. A, 13), lock the blade and use an ampoule wrench to loosen the screw of the saw's pressure ring. Remove the tool from the stop collar. Install the new saw blade and secure it. Each time you replace the saw, use it to thoroughly clean the saw blade chamber and lubricate the moving parts there.

⚠ WARNING Do not use reduction rings.

Maintenance of the device

Maintenance includes servicing of the device including accessories, i.e. the battery and charger.

⚠ WARNING Never carry out maintenance work on a device connected to a power source.

Doing so may cause serious injury or electric shock. Remove the battery pack from the screwdriver socket before servicing.
Maintenance of the device consists in keeping all its components necessary for normal operation clean. Do not use any solvents for cleaning as this may cause irreparable damage to the housing and other elements made of plastic.
The battery must not be cleaned with water as this may cause an internal short circuit leading to permanent damage.

10. Spare parts and accessories

Recommended accessories

The SAS+ALL line can be equipped with any battery and charger from the SAS+ALL line.
This device can be equipped with circular saw blades for wood with a diameter of 165 mm and a mounting hole of Ø 20. Kindly follow the recommendations of the manufacturer of working tips.
To purchase spare parts and accessories, contact Dedra-Exim Service. Contact information can be found on page 1 of the manual. When ordering spare parts, please specify the PART number located on the nameplate and the part number from the assembly drawing. During the warranty period, repairs are carried out according to the terms of the Warranty Card. Please hand over the advertised product for repair at the place of purchase (the seller is obliged to accept the advertised product), or send it to DEDRA - EXIM Central Service. Please kindly enclose the warranty card issued by the Importer. Without this document, the repair will be treated as post-warranty. After the warranty period, repairs are performed by the Central Service. The damaged product should be sent to the Service (shipping costs are covered by the user).

11. Troubleshooting on its own

⚠ UWAGA Unplug the device from the power supply before performing any troubleshooting yourself.

PROBLEM	CAUSE	SOLUTION
The device is not working	Defective switch Discharged battery Badly installed battery	Take the device to a service center Charge the battery Fix correctly
The device starts with difficulty	Discharged battery Operating parameters exceeded	Charge the battery properly Reduce the load on the power tool
The engine is overheating	Clogged vents Operating parameters exceeded Too much tool pressure	Clean the holes Turn off the power tool, postpone work until the drill/driver has cooled down completely Reduce the load on the power tool

12. Completion of the device, concluding remarks

Completion: 1. Circular saw – 1 pc. 2. 165 x 20 circular saw blade – 1 pc. 3. Allen key – 1 pc. 4. Rip fence – 1 pc.

13. Information for users about the disposal of electrical and electronic equipment (applies to households)



The symbol shown on the products or accompanying documentation informs that faulty electrical or electronic equipment must not be disposed of with household waste. The correct course of action when disposal, reuse or recovery of components is to take the device to a specialized collection point, where it will be accepted free of charge. Information on the location of collection sites for waste equipment is provided by local authorities, e.g. on their websites.
Proper disposal of the device allows you to conserve valuable resources and avoid negative health and environmental impacts resulting from the possibility of hazardous: substances, mixtures and components in the equipment.
Improper disposal of waste is subject to penalties under relevant local regulations.
Users in European Union countries: If you need to dispose of electrical or electronic equipment, please contact your nearest retailer or supplier, who will provide additional information.
Disposal of waste in countries outside the European Union: This symbol applies only to countries within the European Union. If you need to dispose of this product, please contact your local authorities or your dealer for proper disposal.

Warranty card

at

Circular saw

Part No.: DED7064 Lot No.: .....

(hereinafter referred to as the Product)

Product Purchase Date: .....

Dealer stamp

Date and signature of vendor: .....

User Statement:

I confirm that I have been informed of the terms of the warranty and the consequences of failure to comply with the guidelines contained in the Owner's Manual and the warranty card. The terms of this warranty are known to me, which I confirm with my signature:

....

Date and Place Signature of User

I. Product Liability:

1. Guarantor - Dedra Exim Sp. z o.o. with its registered office in Pruszkow, address: ul. 3 Maja 8, 05-800 Pruszków, KRS 0000062517, District Court for the City of Warsaw in Warsaw, XIV Economic Department of the National Court Register, NIP 527-020-49-33, share capital: PLN 100,980.00.
2. Under the terms of this warranty card, the Guarantor guarantees the Product, originating from the Guarantor's distribution.
3. Liability under the warranty shall cover only defects arising from causes inherent in the Product at the time of its release to the User.
4. By virtue of the warranty, the User, obtains the right to repair the Product free of charge, if the defect became apparent during the warranty period. The method of repairing the Product (the method of performing the repair) is at the discretion of the Guarantor. If the Guarantor finds that repair is not possible, the Guarantor reserves the right to replace the defective element or the entire Product with a defect-free one, reduce the price of the Product or withdraw from the contract.
5. In relation to the User who is not a consumer within the meaning of the Act of April 23, 1964. Civil Code, the Guarantor's liability for damages resulting from this guarantee and/or in connection with its conclusion and execution, regardless of the legal title, is limited to a maximum of the value of the defective Product.

II. Warranty Period:

Product Elements	Duration of warranty protection
DED7064	36 months, counting from the date of purchase of the Product shown on this warranty card
165 x 20 circular saw blade, Allen key, rip fence	Not covered by warranty

III. Conditions for taking advantage of the warranty:

The User should present the completed warranty card for the Product and the User should substantiate the circumstances of the purchase of the Product, e.g. by presenting the receipt, invoice, etc. In order to carry out the claim efficiently, the User is advised to submit with the Product for claim all the elements specified in "Completion of the device" included in the User's Manual.
2. compliance by the User with the recommendations contained in the User's Manual and the warranty card.
3. The warranty covers only the territory of the Republic of Poland and the EU.
4. The warranty does not cover Product defects arising in particular from:
a. Failure by the User to comply with the conditions set forth in the User's Manual, particularly with regard to proper operation, maintenance and cleaning;
b. Use of cleaning or maintenance products by the User that do not comply with the User's Manual;
c. Inadequate storage and transportation of the Product by the User;
d. Unauthorized changes and/or alterations to the Product by the User, which were not agreed upon with the Guarantor;
e. User's use of consumables in the Product that do not comply with the User's Manual.
f. A user who is not a consumer within the meaning of the Act of April 23, 1964. Civil Code, forfeits the warranty on the Product in which:
g. serial numbers, date markings and nameplates have been removed, altered or damaged by the User;
h. the seals have been damaged by the User or bear signs of tampering by the User.
5. Note: Activities related to the daily operation of the Product, resulting, among other things, from the User's Manual, shall be performed by the User on his/her own and at his/her own expense.

IV. Complaint Procedure:

1. In the event that the Product is found not to be working properly, make sure that all the steps specified in particular in the User's Manual have been carried out correctly before making a claim.
2. It is recommended to make a complaint immediately, preferably within 7 days from the date of noticing a defect in the Product. The User, who is not a consumer within the meaning of the Act of April 23, 1964. Civil Code, loses his/her rights under this warranty if he/she fails to report a complaint within 7 days.
3. Claims may be filed, among others, at the point of purchase of the Product, at the warranty service or in writing to the address: Dedra Exim Sp. z o.o., ul. 3 Maja 8, 05-800 Pruszków.
4. The user may file a complaint using the form available on the website www.dedra.pl. ("Warranty Claim Form").
5. Addresses of warranty services for specific countries are available at www.dedra.pl. In the absence of a warranty service for a particular country, warranty claims are recommended to be addressed to: Dedra Exim Sp. z o.o. ul. 3 Maja 8, 05-800 Pruszków (Poland).
6. With a view to the safety of the User, it is prohibited to use a defective Product.
7. Caution: using a defective Product is dangerous to the health and life of the User.
8. The fulfillment of the obligations under the warranty will be carried out within 14 working days from the date of delivery of the claimed Product by the User.
9. Before delivering the defective Product for complaint, it is recommended to clean it. The Product under complaint is recommended to be carefully protected against damage in transit (it is recommended to deliver the Product under complaint in its original packaging).
10. The warranty period shall be extended by the time during which, due to a defect in the Product covered by the warranty, the User could not use it.

The warranty does not exclude, limit or suspend the User's rights under the warranty provisions for defects of the sold thing.

Pursuant to Article 13 (1) and (2) of Regulation (EU) 2016/679 of the European Parliament and of the Council of April 27, 2016 on the protection of natural persons with regard to the processing of personal data and on the free movement of such data and repealing Directive 95/46/EC (hereinafter: "RODO"), we inform you of the following

1. The administrator of your personal data provided in the form is DEDRA-EXIM sp. z o.o. with its registered office in Pruszkow , 3 Maja Street 8, 05-800 Pruszkow (hereinafter: "Administrator").
2. Your data will be processed solely for the purpose of carrying out the warranty procedure for the device in accordance with Article 6(1)(b) of the General Data Protection Regulation (hereinafter: "GDPR") Provision of data is voluntary, but necessary to carry out the warranty procedure.
3. Your data will be processed for the period of consideration of the execution of the warranty procedure and for archiving purposes in case of the need to defend against possible claims against the Administrator no longer than until their statute of limitations.
4. Your data may be disclosed only to entities processing data for the Administrator on the basis of a written contract of entrustment of personal data processing providing, among others, technical service, hosting or website maintenance, IT service, courier company. The Administrator's suppliers are obliged to ensure data security and meet the requirements of the applicable law related to personal data protection and may not use the entrusted personal data for purposes other than those specified in the contract with the Administrator.
5. Your data will not be processed by automated means including profiling and will not be transferred to a third country/international organization.
6. You have the right to access the content of your data and the right to rectify, delete, limit processing, the right to data portability, the right to object, at any time.
7. For all matters related to the processing of your personal data by the Administrator, you can contact at the following email address: daneosobowe@dedra.pl;
8. You have the right to lodge a complaint with the data protection authority;

CZ Obsah

1. Fotografie a nákresy
2. Popis zařízení
3. Určení zařízení
4. Omezení použití
5. Technické údaje
6. Příprava k práci

7. Zapnutí zařízení
8. Používání zařízení
9. Běžné servisní činnosti
10. Náhradní díly a příslušenství
11. Svépomocné odstraňování poruch
12. Kompletace zařízení
13.Informace pro uživatele o likvidaci elektrických a elektronických zařízení
14. Záruční listf
Všeobecné bezpečnostní podmínky byly přiloženy jako samostatná příručka.
ES prohlášení o shodě je přiloženo k zařízení jako samostatný dokument. Pokud bude ES prohlášení o shodě chybět, kontaktujte servis Dedra-Exim Sp. z o.o.

VAROVÁNÍ. Přečtěte si všechna upozornění označená ⚠ symbolem a všechny pokyny.

Nedodržení níže uvedených upozornění a bezpečnostních pokynů může vést k úrazu elektrickým proudem, požáru nebo vážným zraněním.

Uložte všechna upozornění a pokyny pro pozdější použití.

⚠ POZOR Zařízení řady SAS+ALL bylo navrženo k použití pouze s nabíječkami a akumulátory řady SAS+ALL.

Akumulátor Li-Ion a nabíječka nejsou součástí zakoupeného zařízení a je třeba je zakoupit zvlášť. Používání akumulátorů a nabíječek jiných než doporučených pro zařízení bude mít za následek ztrátu záručních nároků.

2. Popis zařízení

Obr. A: 1. Pomocná rukojeť, 2. Zámek spínače, 3. Hlavní spínač, 4. Hlavní rukojeť, 5. Zásuvka na baterii, 6. Výstup třísek, 7. Kryt pily, 8. Tlakový kroužek, 9. Montážní šroub, 10 Přítlačný kroužek, 11. Kotoučová pila, 12. Pracovní patka, 13. Zámek vřetena, 14. Knoflík pro nastavení vodítka, 15. Úhlová svorka, 16. Knoflík pro nastavení hloubky řezu.

3. Určení zařízení

Ruční pila s kotoučovou pilou na řezání dřeva je určena k řezání všech druhů dřeva a materiálů na bázi dřeva, jako jsou: překližka, dřevotříska atd. Podle svých rozměrů. Pila je přizpůsobena mechanickému odstranění pilin, což výrazně snižuje šíření pilin.
Ruční pila umožňuje provádět základní operace řezání dřevěných prvků: podélné řezání, křížové řezání, šikmé řezání, které je podrobně popsáno v další části Pokynu.
Zařízení můžete používat při stavebně-renovačních pracích, v servisech, pro hobby použití se současným dodržováním podmínek používání a přípustných provozních podmínek uvedených v návodu k obsluze.

4. Omezení použití

⚠ POZOR Zařízení můžete používat pouze v souladu s níže uvedenými „Přípustnými provozními podmínkami“.
Pilu lze použít pouze s pilovými listy, které jsou popsány v části „Doporučené příslušenství“.
Pila nelze použít k řezání kulatiny (větve, kulatiny atd.), Je také nepřijatelné řezat jiné materiály, které nejsou dřevem (kovy, keramika, sádrokartony atd.).

⚠ POZOR Svépomocné změny mechanické a elektrické konstrukce, veškeré úpravy a servisní činnosti nepopsané v návodu k obsluze se budou považovat za protizákonné a způsobí okamžitou ztrátu záručních nároků.

Používání v rozporu s určením nebo v rozporu s návodem k obsluze způsobí okamžitou ztrátu záručních nároků a prohlášení o shodě ztratí platnost.

PŘÍPUSTNÉ PROVOZNÍ PODMÍNKY

S1 nepřetržitý provoz

Používejte pouze v uzavřených prostorách. Teplotní rozsah nabíjení akumulátorů 10–30 °C. Nevystavujte teplotě vyšší než 40 °C.

5. Technické údaje

Model zařízení	DED7064
Provozní napětí [V]	18 d.c.
Rychlost otáčení [min-1]	4200
Průměr kotoučové pily [mm]	165
Průměr otvoru [mm]	20
Průměr konektoru vyhazovače spojleru [mm / mm]	35 / 40
Rozsah sklonu hlavy [°]	0-45
Max. tloušťka materiálu pro 90 ° [mm]	55
Max. tloušťka materiálu pro 45 ° [mm]	40
Hladina vibrací měřená na rukojeti ah, ID [m / s2]	4,388
Nejistota měření K [m / s2]	1,5
Emise hluku:	
Hladina akustického tlaku LpA [dB (A)]	89
Hladina akustického výkonu LwA [dB (A)]	100
Nejistota měření KpA, KwA [dB (A)]	3
Váha (kg)	2,2

Informace o hluku a vibracích.

Společná hodnota vibrací a_h a nejistoty měření byly stanoveny v souladu s norou EN 62841-2-5 a uvedeny v tabulce
Emise hluku byly stanoveny podle EN 62841-1, hodnoty jsou uvedeny v tabulce výše.

⚠ POZOR Hluk může způsobit poškození sluchu, při práci vždy používejte prostředky ochrany sluchu!

Deklarovaná hodnota emise hluku byla změřena v souladu se standardní metodou zkoušení a může se používat pro porovnání jednoho zařízení s druhým. Výše uvedená hladina emisí hluku se může také používat pro předběžné posouzení expozice na hluk.
Hladina hluku při skutečném používání elektrického nářadí se může lišit od deklarovaných hodnot v závislosti na použití pracovních nástrojů, zejména na druhu obráběného předmětu a na nutnosti určení ochranných prostředků pro uživatele. Abyste přesně odhadli expozici ve skutečných podmínkách používání, zohledněte všechny části provozního cyklu, zahrnující také dobu, kdy je zařízení vypnuto nebo když je zapnuto, ale nepoužívá se.

6. Příprava k práci

⚠ POZOR Zařízení je součástí řady SAS+ALL, pokud jej chcete používat, zkompletujte sadu skládající se ze zařízení, akumulátoru a nabíječky. Nepoužívejte jiné akumulátory a nabíječky.
Před uvedením do provozu zkontrolujte, zda nejsou pohyblivé části a kruhový kryt pily nepoškozené. Otáčením kotoučové pily se ujistěte, že pohonný systém není blokován (kotouč by se měl otáčet s mírným odporem) a že kotoučová pila je pevně utažena. V případě potřeby dotáhněte kotoučovou pilu. Zkontrolujte, zda směr otáčení vyznačený na stupnici odpovídá směru otáčení motoru motorové pily.
Zařízení používejte na dobře osvětleném místě. Spínač se nachází na rukojeti zařízení. Motor pracuje tak dlouho, jak dlouho bude stlačen spínač. Při používání elektronářadí zaujměte takový postoj, abyste se nepřevrátili při práci.

7. Zapnutí zařízení

Zařízení je napájeno 18V baterií. Nabitou baterii zasuňte do vodítka v rukojeti, dokud západka kliky nebude fungovat. Zařízení je připraveno k práci.

Příprava pily na práci

Povolte šroub vodicí svorky a zasuňte vodicí saně do vodicího kanálu. Nastavte vodítko na požadovanou velikost pomocí milimetrové stupnice umístěné na posuvníku. Vztažným bodem je pravý zářez na okraji posuvné desky umístěné v pravém horním rohu při pohledu na pilu shora v blízkosti křídlového šroubu (podrobnosti jsou uvedeny na obr. B).

⚠ POZOR Zkoušky provádějte bez zatížení, pouze pokud nářadí směřuje dolů.

Rozměrová přesnost přesahuje 1 mm. Doporučujeme provést zkušební řez na materiální odpad. Utáhněte šroub vodicí svorky. Pila je připravena k práci.
Pro spuštění pily nejprve stiskněte palcem tlačítko (obr. A, 2) a potom stiskněte tlačítko napájení ukazováčkem (obr. A, 3). Zpětné uvedení do provozu není možné.

8. Používání zařízení

Kolmá pila

Odpojte zdroj napájení. Uvolněte svahovou svorku (umístěnou na přední straně patky zařízení: obr. A, položka 15) v úhlové stupnici nastavte hodnotu. Utáhněte svorku utažením ve směru hodinových ručiček, dokud se nezastaví. Bezpečně upevněte nebo umístěte materiál tak, aby během provozu byly dodržovány zásady uvedené na obrázku C. Připojte zdroj napájení.
Pila má bezpečnostní systém proti náhodnému spuštění. Pro spuštění pily nejprve stiskněte boční tlačítko a poté tlačítko start. Pro zastavení pily uvolněte tlak a počkejte, až se kotoučová pila zastaví.
Při řezání dlouhých kusů lze použít paralelní vedení. Pokud stříháme dlouhé proužky o šířce větší, než je měřicí rozsah vodítka, použijte pravítka. Řiďte pilu správně (obr. D.)
Řezání není povoleno, jak je znázorněno na obrázcích E a F.

Řezání se sklonem do 45 stupňů

Odpojte zdroj energie, uvolněte sklopnou svorku (obr. A, položka 15) a nastavte požadovanou hodnotu na stupnici úhlu. Připojte zdroj napájení a proveďte řez.

Změna hloubky řezu

V případě potřeby můžete změnit hloubku řezu. Uvolněte hloubkovou svorku a nastavte měřítko na požadovanou hodnotu (obr. A, 16). Obvykle je nastavena hloubka řezu o 3-5 mm větší než tloušťka materiálu.

⚠ POZOR **Je třeba si uvědomit, že zub kotoučové pily vytáhne při opuštění materiálu úlomky v okrajové zóně.**

Proto při řezání materiálů, kde kvalita hrany má významný dopad na kvalitu práce, použijte pilu na straně materiálu, která není později odkryta. Poškození okrajů lze snížit použitím minimálního posuvu a kotoučových pil s velkým počtem zubů.
Při práci se doporučuje za účelem omezení šíření kořistí použít odlučovače třísek nebo dílčí vysavače, např. DEDRA odlučovač třísek DED 7724, vysavač DED6598, DED6600, DED6601, DED6602 a další.

⚠ POZOR **Pokud se baterie zahřeje na více než 40 ° C, přestaňte pracovat a počkejte, až baterie vychladne.**

Nadměrné zahřívání baterie může způsobit její nesprávnou funkci.

Výběr počtu zubů kotoučové pily pro řezaný materiál

16-24 zubů - silné dřevo (tvrdé nebo měkké), dřevotříska. Podélné řezání (podél dřevěných vláken)
24-36 zubů - tenké dřevo, dřevotřísková deska s laminovaným povlakem nebo bez něj, dřevěné povlaky. Přesné řezání, rychlé, podél nebo napříč zrny dřeva.
36-48 zubů - pro zakrývání a povrchovou úpravu desek, desek z obyčejného nebo drahého dřeva (1 nebo 2-stranné), tenkých desek, plastů, plexiskla. Velmi přesné řezání, řezná plocha bez třísky.
48-60 zubů - Tvrdé dřevo, plastové panely. Velmi přesné řezání

9. Běžné servisní činnosti

Pravidelně čistěte celé elektrické nářadí a věnujte zvláštní pozornost čištění větracích otvorů elektrického nářadí.
Vyvarujte se nabíjení baterie ihned po intenzivním používání. Kvůli vybíjení neskladujte baterii zcela vybitou, protože se může vybít pod kritickou úroveň a může být trvale poškozena.
Nepoužitou baterii je proto třeba skladovat částečně nabitou (až asi 40%). Před úplným vybitím nabijte baterii. Baterie skladujte při teplotách mezi 10 - 30 ° C. Při nízkých teplotách ztrácí kapacitu rychleji.
Nabíjení baterie je popsáno v pokynech pro baterii a nabíječku z řady SAS + ALL.

⚠ POZOR **Místo pro uložení zařízení by mělo být pro děti nepřístupné.**

Pokud je třeba nářadí poslat do servisu k opravě, zajistěte jej proti náhodnému mechanickému poškození a vysuňte baterie ze zásuvky nabíječky

Metoda vyjmutí baterie

Chcete-li baterii vyjmout, uchopte zařízení za rukojeť a stiskněte uvolňovací tlačítko v přední části baterie. Vysuňte baterii z rukojeti zařízení. Chcete-li baterii nasadit, zasuňte ji do rukojeti zařízení a zatlačte, dokud nezacvakne do úchytu.

Upevnění, výměna pracovního nástroje

S aretací vřetena (obr. A, 13) zajistěte disk a pomocí imbusového klíče vyšroubujte upínací šroub pily. Vyjměte nástroj z přítlačného kroužku. Vložte novou pilu a zajistěte ji. Vždy používejte výměnu pily k důkladnému očištění komory okružní pily a k promazání pohyblivých částí.

⚠ POZOR **Nepoužívejte redukční kroužky.**

Údržba zařízení

Údržba zahrnuje servis zařízení spolu s příslušenstvím, tj. Baterií a nabíječkou.

⚠ POZOR **Nikdy neprovádějte údržbu zařízení připojeného k napájení.**

Může to způsobit vážné zranění nebo úraz elektrickým proudem. Před prováděním údržby musí být baterie vyjmuta ze zásuvky elektrického nářadí.
Údržba zařízení má udržovat všechny součásti nezbytné pro normální provoz v čistotě. K čištění nepoužívejte žádná rozpouštědla, protože to může způsobit nevratné poškození krytu a dalších plastových dílů.
Baterie nesmí být čištěna vodou, protože by to mohlo způsobit vnitřní zkrat vedoucí k trvalému poškození.

10. Náhradní díly a příslušenství

Doporučené příslušenství

Zařízení SAS + ALL může být vybaveno jakoukoli baterií a nabíječkou SAS + ALL.
Tento nástroj může být vybaven pilovými kotouči o průměru 165 mm pro dřevo s montážním otvorem o průměru 20 mm. Vezměte prosím na vědomí pracovní tipy výrobce.Chcete-li zakoupit náhradní díly a příslušenství, kontaktujte servis Dedra-Exim. Kontaktní údaje jsou uvedeny na 1. straně návodu.
Při objednávání náhradních dílů uveďte SÉRIOVÉ číslo zařízení uvedené na výkonovém štítku. Popište poškozený díl a uveďte přibližné datum zakoupení zařízení. Opravy v záruční době se provádějí podle podmínek uvedených v záručním listu. Reklamovaný výrobek odevzdejte k opravě na místě zakoupení (prodejce je povinen převzít reklamovaný výrobek) nebo zašlete do centrálního servisu DEDRA-EXIM. Přiložte záruční list vystavený firmou dovozcem. Oprava bez tohoto dokumentu se bude považovat za pozáruční. Opravy po záruční době provádí centrální servis. Poškozený výrobek zašlete do servisu (náklady na zaslání hradí uživatel).

11. Svépomocné odstraňování poruch

⚠ POZOR **Než se pokusíte vyřešit problémy sami, odpojte zařízení od napájení**

PROBLÉM	PŘÍČINA	ŘEŠENÍ
Zařízení nefunguje	Poškozený spínač	Zařízení odevzdejte do servisu
	Vybitý akumulátor	Akumulátor nabijte
	Špatně namontovaný akumulátor	Namontujte správně
Zařízení začíná s obtížemi	Vybitý akumulátor	Nabijte správně akumulátor
	Překročené přípustné provozní parametry	Snižte zatížení elektronářadí
Motor se přehřívá	Ucpané větrací otvory	Vyčistěte otvory
	Překročené přípustné provozní parametry	Elektronářadí vypněte, práci odložte, než vrtací šroubovák úplně vychladne
	Příliš silný přítlak nářadí	Snižte zatížení elektronářadí

12. Kompletace zařízení, závěrečné poznámky

Kompletace: 1. Kotoučová pila – 1 ks 2. Kotoučová pila 165 x 20 – 1 ks 3. Inbusový klíč – 1 ks 4. Paralelní vodítko – 1 ks

13. Informace pro uživatele o likvidaci elektrických a elektronických zařízení (týká se domácností)



Symbol uvedený na výrobcích nebo v průvodní dokumentaci označuje, že vadné elektrické nebo elektronické zařízení nesmí být likvidováno společně s domovním odpadem. Pokud potřebujete zlikvidovat, znovu použít nebo využít součástky, je správné je odnést na specializované sběrné místo, kde je přijmou zdarma. Informace o umístění sběrných míst pro použitá zařízení poskytují místní orgány, např. na svých internetových stránkách.
Správnou likvidáciou zariadenia je možné šetriť cenné zdroje a zabrániť negatívnym vplyvom na zdravie a životné prostredie v dôsledku možnej prítomnosti nebezpečných látok, zmesí a komponentov v zariadení
Za nesprávnou likvidaci odpadu hrozí sankce podle příslušných místních předpisů.
Uživatelé v zemích EU: Pokud potřebujete zlikvidovat elektrické nebo elektronické zařízení, obraťte se na nejbližší prodejní místo nebo na svého dodavatele, který vám poskytne další informace.
Likvidace v zemích mimo Evropskou unii: Tento symbol se vztahuje pouze na země Evropské unie. Pokud si přejete tento výrobek zlikvidovat, obraťte se na místní úřady nebo prodejce, aby vám sdělil správný způsob likvidace.

CZ

Záruční list

Pro

Katalogové číslo:
Sériové číslo: .....
(dále jen v**ýrobek**)

Datum zakoupení výrobku: …….

Razítko prodávajícího: ……..

Datum a podpis prodávajícího:.....

Prohlášení uživatele:

Potvrzuji, že jsem byl seznámen se záručními podmínkami a důsledky nedodržování pokynů uvedených v návodu k obsluze a záručním listu.

Se záručními podmínkami souhlasím, což potvrzuji vlastnoručním podpisem:

....
datum a místo podpis uživatele

I.Odpovědnost za výrobek:

1. **Ručitel** – DEDRA EXIM Sp. z o.o. se sídlem v Pruszkowie, adresa: ul. 3 Maja 8, 05-800 Pruszków, KRS 0000062517, Obvodní soud pro hl. město Varšavu ve Varšavě, XIV. Hospodářský odbor Celostátního soudního rejstříku, DIČ 527-020-49-33, Základní kapitál: 100 980.00 zl.
2. Podle podmínek stanovených v tomto záručním listu ručitel poskytuje záruku na výrobek, pocházející z distribuce ručitele.
3. Záruční odpovědnost za vady se týká pouze vad vzniklých z příčin tkvících ve výrobku v okamžiku jeho vydání uživateli.
4. Uživatel má nárok na bezplatnou záruční opravu výrobku, pokud vada byla zjištěná v záruční době. Provedení opravy výrobku (způsob opravy) závisí na rozhodnutí ručitele. Pokud ručitel nemůže provést opravu, vyhrazuje si právo na výměnu vadné součásti nebo celého výrobku za bezvadný, snížení ceny výrobku nebo odstoupení od smlouvy.
5. Vůči uživateli, který není spotřebitelem ve smyslu zákona ze dne 23. dubna 1964 občanský zákoník, je odpovědnost Ručitele za škody vyplývající z této záruky a/nebo v souvislosti s jejím uzavřením a plněním, bez ohledu na právní titul, omezena maximálně do výše hodnoty vadného výrobku.

II.Záruční doba:

Součásti výrobku, na které se vztahuje záruka	**Doba trvání záruční ochrany**
DED7064	36 měsíců, počítáno od data nákupu výrobku uvedeného v tomto záručním listu
Kotoučová pila 165 x 20, inbusový klíč, paralelní vodítko	Žádná záruka

III.Podmínky uplatňování záruky:

1. Předložení vyplněného záručního listu pro výrobek a doložení okolností nákupu výrobku, např. předložením paragonu, faktury atd. Pro správné vyřízení reklamace se doporučuje, abyste společně s výrobkem předali všechny součásti stanovené v kapitole „Kompletace“ výrobku uvedené v návodu k obsluze.
2. Dodržování pokynů uvedených v návodu k obsluze a záručním listu.
3. Záruka platí pouze na území Polska a EU.

IV.Záruka se nevztahuje na vady výrobku vzniklé zejména v následku:

1. Nedodržování podmínek stanovených v návodu k obsluze, zejména v rozsahu správného provozování, údržby a čištění;
2. Používání čisticích nebo ošetřovacích prostředků v rozporu s návodem k obsluze;
3. Nevhodného skladování a přepravování výrobku;
4. Svépomocných změn a/nebo úpravy výrobku, které nebyly dohodnuty s ručitelem;
5. Používání ve výrobku provozních materiálů v rozporu s návodem k obsluze.

Uživatel, který není spotřebitelem ve smyslu zákona ze dne 23. dubna 1964 občanský zákoník, ztratí záruku na výrobek, na kterém:

1.odstranil, změnil nebo poškodil sériová čísla, označení údajů a výkonové štítky;

2.plomby zostały uszkodzone przez Użytkownika lub noszą ślady manipulacji Użytkownika.

Upozornění! Činnosti spojené s každodenní obsluhou výrobku, vyplývající mj. z návodu k obsluze, provádí uživatel ve vlastní režii a na své náklady.

V.Postup při reklamaci:

1.V případě zjištění nesprávného provozu výrobku se před nahlášením reklamace ujistěte, že jste provedli správně všechny činnosti podrobně popsané v návodu k obsluze.

2.Reklamaci nahlaste ihned, nejlépe do 7 dnů od data zjištění vady výrobku.

3.Uživatel, který není spotřebitelem ve smyslu zákona ze dne 23. dubna 1964 občanský zákoník, ztratí nárok na uplatnění záruky v případě nenahlášení reklamace do 7 dnů.

4.Reklamaci můžete nahlásit mj. v místě zakoupení výrobku, v záručním servisu nebo písemně na adresu: DEDRA EXIM Sp. z o.o., ul. 3 Maja 8, 05-800 Pruszków.

5.Reklamaci můžete nahlásit prostřednictvím formuláře dostupného na stránkách www.dedra.pl. („Formulář pro nahlášení reklamace“).

Adresy záručních servisů v jednotlivých státech jsou dostupné na stránkách www.dedra.pl. Pokud v daném státě není uveden servis, reklamační formulář zašlete na adresu: DEDRA EXIM Sp. z o.o., ul. 3 Maja 8, 05-800 Pruszków (Polska).

6.Z bezpečnostních důvodů je zakázáno používat vadný výrobek.

Upozornění!!! Používání vadného výrobku ohrožuje zdraví a život uživatele.

7.Povinnosti vyplývající ze záruky budou splněny do 14 pracovních dnů, počítáno ode dne doručení reklamovaného výrobku.

8.Vadný výrobek před odevzdáním do servisu vyčistěte. Reklamovaný výrobek důkladně zabezpečte proti poškození při přepravě (doporučuje se předat reklamovaný výrobek v originálním obalu).

9.Záruční doba se prodlužuje o dobu, během níž uživatel z důvodu vady výrobku, na kterou se vztahuje záruka, nemohl výrobek používat.

10. Záruka nevylučuje, neomezuje ani nepozastavuje nároky uživatele vyplývající z ručení za vady prodané věci.

Preklad originálneho návodu

V souladu s čl. 13 odst. 1 a 2 nařízení Evropského parlamentu a Rady (EU) 2016/679 ze dne 27. dubna 2016 o ochraně fyzických osob v souvislosti se zpracováním osobních údajů a o volném pohybu těchto údajů a o zrušení směrnice 95/46/ES Vás informujeme, že:

1. Správcem vašich osobních údajů uvedených ve formuláři je DEDRA-EXIM sp. z o.o. se sídlem v Pruszkowie, ul. 3 Maja 8, 05-800 Pruszków (dále jen: „Správce“).
2. Vaše údaje budou zpracovávány pouze pro účely provedení reklamačního řízení zařízení podle čl. 6 odst. 1 písm. b) obecného nařízení o ochraně osobních údajů (dále jen: „GDPR“) Poskytnutí údajů je dobrovolné, ale nezbytné k provedení reklamačního řízení.
3. Vaše údaje budou zpracovávány po dobu posouzení provedení reklamačního řízení a pro účely archivace v případě potřeby obrany proti eventuálním nárokům vůči Správci, nejdéle však do okamžiku jejich promlčení.
4. Vaše údaje mohou být zpřístupněny pouze subjektům, které zpracovávají údaje pro Správce na základě písemné smlouvy o pověření zpracováním osobních údajů, poskytujícím mj. technický servis, hosting nebo údržbu webových stránek, IT servis, kurýrní služby. Dodavatelé Správce jsou povinni zajistit ochranu údajů a splnit požadavky platného zákona souvisejícího s ochranou osobních údajů a nesmí využívat svěřené osobní údaje pro jiné účely než ty, které jsou uvedeny ve smlouvě se Správcem.
5. Vaše údaje nebudou zpracovávány automatizovaným způsobem, včetně profilování, a nebudou předávány do třetí země / mezinárodní organizaci.
6. Máte právo na přístup ke svým údajům a právo na jejich opravu, výmaz, omezení zpracování, právo na přenositelnost údajů, právo kdykoli vznést námitku.
7. Ve všech záležitostech souvisejících se zpracováním vašich osobních údajů Správcem nás můžete kontaktovat na e-mailové adrese: daneosobowe@dedra.pl.
8. Máte právo podat stížnost u úřadu příslušného pro ochranu osobních údajů.

SK Obsah

1. Obrázky a výkresy
2. Opis zariadenia
3. Zamýšľané použitie zariadenia
4. Obmedzenie používania
5. Technické parametre
6. Príprava na prácu/používanie
7. Zapínanie zariadenia
8. Používanie zariadenia
9. Priebežné obslužné činnosti
10. Náhradné diely a príslušenstvo
11. Samostatné odstraňovanie porúch a problémov
12. Diely zariadenia
13. Informácia pre používateľov o likvidovaní elektrických a elektronických zariadení
14. Záručný list

Všeobecné bezpečnostné podmienky sú pripojené ako osobitná brožúra. Vyhlásenie o zhode ES je k zariadeniu pripojené ako samostatný dokument. V prípade, ak chýba Vyhlásenie o zhode CE, obráťte sa na servis Dedra-Exim Sp. z o.o.

UPOZORNENIE. Prečítajte si všetky upozornenia označené symbolom a všetky pokyny.

Pílu je možné používať iba s pílovými listami opísanými v časti „Odporúčané príslušenstvo“.

Pílu nie je možné použiť na rezanie guľatiny (vetvy, guľatina atď.), Je tiež neprijateľné rezať iné materiály, ktoré nie sú drevom (kovy, keramika, sadrokartónové dosky atď.).

POZOR **Zariadenie zo série SAS+ALL je navrhnuté a vyrobené na používanie iba s nabíjačkami a akumulátormi série SAS+ALL.**

Li-Ion akumulátor a nabíjačka nie sú súčasťou súpravy kúpeného zariadenia, ale sa kupujú osobitne. V prípade použitia iných

akumulátorov a nabíjačiek než tie, ktoré sú určené pre dané zariadenie, udelená záruka výrobcu prestáva platiť.

2. Opis zariadenia

Obr. A: 1. Prídavná rukoväť, 2. Zámok spínača, 3. Hlavný vypínač, 4. Hlavná rukoväť, 5. Zásuvka na batériu, 6. Vývod triesky, 7. Kryt píly, 8. Tlakový krúžok, 9. Montážna skrutka, 10 Ťažný krúžok, 11. Kotúčová píla, 12. Pracovná noha, 13. Blokovanie vretena, 14. Gombík na nastavenie vodidla, 15. Uhlová svorka, 16. Gombík na nastavenie hĺbky rezu.

3. Zamýšľané použitie zariadenia

Ručná píla s okružnou pílou na rezanie dreva je určená na rezanie všetkých druhov dreva a materiálov na báze dreva, ako sú: preglejka, drevotrieska atď. Podľa svojich rozmerov. Píla je prispôsobená na mechanické odstránenie pilín, čo výrazne znižuje šírenie pilín.
Ručná píla umožňuje vykonávať základné operácie rezania drevených prvkov: pozdĺžne rezanie, priečne rezanie, šikmé rezanie, ktoré je podrobne opísané v ďalšej časti Pokynu..
Zariadenie je určené na používanie pri rekonštrukčno-stavebných prácach, v dielňach a v servisoch, pri amatérskych w prácach, pričom musia byť dodržané podmienky používania a prípustné prevádzkové podmienky, ktoré sú uvedené v používateľskej príručke.

4. Obmedzenie používania

Zariadenie sa môže používať iba v súlade s pokynmi, ktoré sú uvedené v „Povolených prevádzkových podmienkach“. Systém upevnenia umožňuje pripájať zariadenia s valcovými alebo šesťhrannými koncovkami (opis je uvedený v časti “Odporúčané náradie”). Žiadnym spôsobom nezasahujte a nemeňte mechanickú konštrukciu a elektrické prvky zariadenia, dodržiavajte pokyny uvedené v požívateľskej príručke, v opačnom prípade okamžite prestáva platiť udelená záruka výrobcu a vyhlásenie o zhode. Elektronáradie sa musí používať v súlade s jeho účelom a v súlade s Návodom na používanie, v opačnom prípade sa automaticky a okamžite tratí udelená záruka.

PRÍPUSTNÉ PREVÁDZKOVÉ PODMIENKY
S1 Neustála práca
Používajte iba vo vnútri, v interiéri. Rozsah teploty nabíjania akumulátorov +10 - +30 °C. Nevystavujte na pôsobenie teploty nad +40°C

5. Technické parametre

Model zariadenia	DED7064
Prevádzkové napätie [V]	18 d.c.
Rýchlosť otáčania [min-1]	4200
Priemer kotúčovej píly [mm]	165
Priemer otvoru [mm]	20
Priemer konektora vyhadzovača spojlera [mm / mm]	35 / 40
Rozsah sklonu hlavy [°]	0-45
Max. hrúbka materiálu pre 90 ° [mm]	55
Max. hrúbka materiálu 45 ° [mm]	40
Hladina vibrácií nameraná na rukoväti ah, ID [m / s2]	4,388
Neistota merania K [m / s2]	1,5
Emisie hluku:	
Hladina akustického tlaku LpA [dB (A)]	89
Hladina akustického výkonu LwA [dB (A)]	100
Neistota merania KpA, KwA [dB (A)]	3
Hmotnosť [kg]	2,2

Informácia o hluku a o vibráciách.

Sumárna hodnota vibrácií a_h a nepresnosť merania boli určené poľa normy EN 62841-2-5 a sú uvedené v tabuľke
Emisia hluku bola určená podľa normy EN 62841-1, hodnoty sú uvedené vo vyššie uvedenej tabuľke.

⚠ POZOR **Hluk môže spôsobiť poškodenie sluchu, počas práce vždy používajte náležitú ochranu sluchu!**

Deklarovaná hodnota emisie hluku bola meraná štandardnou testovacou metódou a môže sa používať na porovnávanie jedného náradia s iným. Vyššie uvedená úroveň emisie hluku sa tiež môže používať na vstupné hodnotenie vystavenia na hluk.
Úroveň hluku pri skutočnom používaní elektronáradia sa od vyhlasovaných hodnôt môže líšiť, v závislosti od spôsobu používania pracovných nástrojov, predovšetkým od typu obrábaného predmetu ako aj od nevyhnutnosti určenia prostriedkov, ktoré majú vplyv na ochranu operátora. Na presné hodnotenie vystavenia v skutočných podmienkach používania, musia sa zohľadniť všetky časti operačného cyklu, zahrňujúc aj čas, keď je zariadenie vypnuté, alebo keď je zapnuté, ale sa nepoužíva.

6. Príprava na prácu/používanie

Zariadenie patrí do série výrobkov SAS+ALL, preto, aby ste ho mohli používať, musíte doplniť súpravu (komplet), ktorá sa skladá zo zariadenia, akumulátora a nabíjačky.

Používanie iných akumulátorov a nabíjačiek je zakázané.
Pred uvedením do prevádzky skontrolujte, či nie sú poškodené pohyblivé časti a kruhový kryt píly. Otáčaním kotúčovej píly skontrolujte, či nie je zablokovaný pohonný systém (kotúč by sa mal otáčať s miernym odporom) a či je kotúčová píla pevne utiahnutá. V prípade potreby dotiahnite kotúčovú pílu. Skontrolujte, či smer otáčania vyznačený na stupnici zodpovedá smeru otáčania motora reťazovej píly.
Zariadenie používajte na náležite osvetlenom mieste. Zapínač je umiestnený v rukoväti zariadenia. Hnací motor je spustený tak dlho, kým stláčate spúšť (zapínač). Počas práce s elektronáradím zaujmite takú polohu, aby ste sa počas vykonávania práce neprevrátili.

7. Zapínanie zariadenia

Zariadenie je napájané 18 V batériou. Nabitú batériu zasuňte do vodidla v rukoväti, až kým západka rukoväte nebude fungovať. Zariadenie je pripravené na prácu.

Príprava píly na prácu

Uvoľnite skrutku vodiacej svorky a zasuňte vodiacu lištu do vodiaceho kanála. Nastavte vodiacu lištu na požadovanú veľkosť pomocou milimetrovej stupnice umiestnenej na jazdci. Vzťažným bodom je pravý zárez na okraji posuvnej platne, ktorý sa nachádza v pravom hornom rohu pri pohľade na pílu zhora v blízkosti krídlovej skrutky (podrobnosti sú uvedené na obr. B).

⚠ POZOR **Náradie bez zaťaženia môžete skúšať iba vtedy, keď je nasmerované dole.**

Testy vykonávajte bez bremena, iba ak náradie smeruje nadol.
Presnosť rozmerov presahuje 1 mm. Odporúčame vykonať skúšobný rez na materiálny odpad. Utiahnite skrutku vodiacej svorky. Píla je pripravená na prácu.
Na spustenie píly najprv stlačte palcom tlačidlo (Obr. A, 2) a potom stlačte vypínač ukazovákom (Obr. A, 3). Spätné uvedenie do prevádzky nie je možné.

8. Používanie zariadenia

Kolmé rezanie

Odpojte zdroj napájania. Uvoľnite šikmú svorku (umiestnenú na prednej časti pätky zariadenia: obr. A, položka 15) na stupnici stupnice. Utiahnite svorku utiahnutím v smere hodinových ručičiek, až kým sa nezastaví. Bezpečne pripevnite alebo umiestnite materiál tak, aby sa počas prevádzky dodržiavali zásady uvedené na obrázku C. Pripojte zdroj energie.
Píla má bezpečnostný systém proti náhodnému spusteniu. Na spustenie píly najskôr stlačte bočné tlačidlo a potom tlačidlo Štart. Na zastavenie píly uvoľnite tlak a počkajte, kým sa kotúčová píla zastaví.
Pri rezaní dlhých kusov je možné použiť rovnobežné vedenie. Ak striháme dlhé pásy so šírkou väčšou ako je merací rozsah vodítka, použite pravítka. Pílu správne veďte (obr. D.)
Pílenie nie je povolené, ako je znázornené na obrázkoch E a F.

Pílenie so sklonením do 45 stupňov

Odpojte zdroj energie, uvoľnite sklopnú svorku (obr. A, položka 15) a nastavte požadovanú hodnotu na stupnici uhlov. Pripojte zdroj napájania a urobte rez.

Zmena hĺbky rezu

V prípade potreby môžete zmeniť hĺbku rezu. Uvoľnite hĺbkovú svorku a nastavte mierku na požadovanú hodnotu (obr. A, 16). Zvyčajne je nastavená hĺbka rezu o 3-5 mm väčšia ako hrúbka materiálu.

⚠ POZOR **Malo by sa pamätať na to, že pri výstupe z materiálu kotúčová píla vytiahne úlomky v okrajovej oblasti.**

Preto pri rezaní materiálov, kde kvalita hrany má významný vplyv na kvalitu práce, použite pílu na strane materiálu, ktorá nie je odkrytá neskôr. Poškodenie hrán je možné znížiť použitím minimálneho posuvu a okružných píl s veľkým počtom zubov.
Počas prevádzky sa na zníženie šírenia kazov odporúča používať odlučovače triesok alebo dielenské vysávače, napr. Odlučovače triesok DEDRA model DED 7724, vysávač DED6598, DED6600, DED6601, DED6602 a ďalšie.

⚠ POZOR **Ak sa batéria zahreje na viac ako 40 ° C, prestaňte pracovať a počkajte, kým nevychladne.**

Nadmerné zahrievanie batérie môže spôsobiť jej poruchu.

Výber počtu zubov kotúčovej píly pre rezaný materiál

16 - 24 zubov - hrubé drevo (tvrdé alebo mäkké), drevotrieska. Pozdĺžne rezanie (pozdĺž drevných vlákien)

18 - 36 zubov - tenké drevo, drevotrieska s laminátom alebo bez laminátu, drevené povlaky. Presné rezanie, rýchle, pozdĺž alebo naprieč zrnami dreva.
36-48 zubov - na pokrytie a povrchovú úpravu dosiek, dosiek z obyčajného alebo drahého dreva (1 alebo 2-stranné), tenkých dosiek, plastov, plexiskla. Veľmi presné rezanie, rezanie povrchu bez triesok.
48-60 zubov - tvrdé drevo, plastové panely. Veľmi presné rezanie

9. Priebežné obslužné činnosti

Pravidelne čistite celé elektrické náradie a venujte osobitnú pozornosť čisteniu vetracích otvorov elektrického náradia.
Nenabíjajte batériu ihneď po intenzívnom používaní. Kvôli vybíjaniu neskladujte batériu úplne vybitú, pretože sa môže vybiť pod kritickú úroveň a môže byť trvalo poškodená.
Nepoužitú batériu je preto potrebné skladovať čiastočne nabitú (do približne 40%). Pred úplným vybitím nabite batériu. Batérie skladujte pri teplotách od 10 do 30 ° C. Pri skladovaní pri nízkych teplotách stráca kapacitu rýchlejšie.
Nabíjanie batérie je popísané v pokynoch pre batériu a nabíjačku zo série SAS + ALL.

⚠ POZOR **Úložisko zariadenia by malo byť pre deti neprístupné.**

Ak je potrebné náradie poslať na opravu do servisného strediska, zaistite ho proti náhodnému mechanickému poškodeniu a vyberte batérie z nabíjačky.

Spôsob vybratia batérie

Na vyberanie akumulátora uchopte zariadenie za rukoväť a stlačte uvoľňovacie tlačidlo umiestnené v prednej časti akumulátora. Vysuňte akumulátor z rukoväte zariadenia. Na nasadenie akumulátora zasuňte akumulátor do rukoväte zariadenia a zatlačte ho, kým nezacvakne do držiaka.

Prídavné zariadenie, výmena pracovného nástroja

Pri zaistení vretena (obr. A, 13) disk zaistite a pomocou imbusového kľúča odskrutkujte upínaciu skrutku píly. Vyberte nástroj z prítlačnej objímky. Vložte novú pílu a zaistite ju. Výmenu píly vždy používajte na dôkladné vyčistenie komory na okružné píly a na premazanie pohyblivých častí tam.

⚠ POZOR **Nepoužívajte redukčné krúžky.**

Údržba zariadenia

Údržba zahŕňa servis zariadenia spolu s príslušenstvom, t. J. Batériu a nabíjačku.

⚠ POZOR **Nikdy nevykonávajte údržbu zariadenia pripojeného k zdroju napájania.**

Môže to spôsobiť vážne zranenie alebo zásah elektrickým prúdom. Pred vykonávaním údržby musíte batériu vybrať zo zásuvky elektrického náradia.
Údržba zariadenia má udržiavať všetky komponenty potrebné pre normálnu prevádzku v čistote. Na čistenie nepoužívajte žiadne rozpúšťadlá, pretože to môže spôsobiť nezvratné poškodenie krytu a iných plastových častí.
Akumulátor sa nesmie čistiť vodou, pretože môže spôsobiť vnútorný skrat, ktorý môže viesť k trvalému poškodeniu.

10. Náhradné diely a príslušenstvo

Odporúčané príslušenstvo

Zariadenie SAS + ALL môže byť vybavené akoukoľvek batériou a nabíjačkou SAS + ALL.
Tento nástroj môže byť vybavený pílovými listami s priemerom 165 mm na drevo s montážnym otvorom s priemerom 20 mm. Prosím, postupujte podľa pracovných tipov výrobcu.
Keď chcete kúpiť náhradné diely alebo príslušenstvo, kontaktujte servis Dedra-Exim. Kontaktné údaje sú uvedené na 1. strane príručky. Pri objednávaní náhradných dielov vždy uveďte číslo ŠARŽE/SÉRIE, ktoré je uvedené na výrobnom štítku, ako aj číslo dielu, ktoré je uvedené na schematickom nákrese zariadenia. Počas trvania záruky sú prípadné opravy vykonávané podľa zásad uvedených v záručnom liste. Reklamovaný výrobok odovzdajte na opravu v mieste nákupu (predajca je povinný prijať reklamovaný výrobok), alebo ho pošlite do centrálneho servisu DEDRA – EXIM. Pripojte záručný list vystavený importérom a kópiu dokladu o nákupe. Bez tohto dokumentu bude oprava vykonané odplatne, ako pozáručná oprava. Po skončení záručnej lehoty opravy vykonáva centrálny servis. Poškodený výrobok pošlite do servisu (náklady na zásielku hradí užívateľ).

11. Samostatné odstraňovanie porúch a problémov

⚠ POZOR **Skôr než sa pokúsite vyriešiť problémy sami, odpojte zariadenie od zdroja napájania**

PROBLÉM	PRÍČINA	RIEŠENIE
Zariadenie nefunguje	Poškodený zapínač	Zariadenie odovzdajte do servisu
	Vybitý akumulátor	Nabiť akumulátor
	Zle vložený akumulátor	Upevniť správne
Zariadenie sa začína ťažko	Vybitý akumulátor	Správne nabiť akumulátor
	Prekročené prípustné prevádzkové parametre	Znížiť zaťaženie elektronáradia
Motor sa prehrieva	Upchané vetracie otvory	Očistite otvory
	Prekročené prípustné prevádzkové parametre	Vypnúť elektronáradie, zastaviť práce, kým vŕtací skrutkovač úplne nevychladne.
	Príliš silné pritláčanie náradia	Znížiť zaťaženie elektronáradia

12. Diely zariadenia, záverečné poznámky

1. Kotúčová píla – 1 ks. 2. Kotúčová píla 165 x 20 – 1 ks. 3. Imbusový kľúč – 1 ks. 4. Paralelné vodidlo – 1 ks.

13. Informácie pre užívateľov k likvidácii elektrických alebo elektronických zariadení (platí pre domácnosti)



Symbol uvedený na výrobkoch alebo v sprievodnej dokumentácii označuje, že chybné elektrické alebo elektronické zariadenia sa nesmú likvidovať spolu s domovým odpadom. Ak potrebujete zlikvidovať, opätovne použiť alebo zhodnotiť komponenty, správne je odovzdať ich na špecializovanom zbernom mieste, kde ich prijmú bezplatne. Informácie o umiestnení zberných miest pre použité zariadenia poskytujú miestne orgány, napr. na svojich webových stránkach.
Správnou likvidáciou zariadenia je možné šetriť cenné zdroje a zabrániť negatívnym vplyvom na zdravie a životné prostredie v dôsledku možnej prítomnosti nebezpečných látok, zmesí a komponentov v zariadení.
Za nesprávnu likvidáciu odpadu hrozia sankcie podľa príslušných miestnych predpisov.
Používatelia v krajinách EÚ: Ak potrebujete zlikvidovať elektrické alebo elektronické zariadenie, obráťte sa na najbližšie predajné miesto alebo na svojho dodávateľa, ktorý vám poskytne ďalšie informácie.
Likvidácia v krajinách mimo Európskej únie: Tento symbol sa vzťahuje len na krajiny Európskej únie. Ak chcete tento výrobok zlikvidovať, obráťte sa na miestne úrady alebo predajcu, ktorý vám poskytne informácie o správnom spôsobe likvidácie.

SK

Záručný list

na

Katalógové č.:
Číslo šarže:.....
(ďalej len **Výrobok)**

Dátum nákupu výrobku: ……

Pečiatka predajcu: ……..

Dátum a podpis predajcu : .....

Vyhlásenie Užívateľa:

Potvrdzujem, že som bol oboznámený so záručnými podmienkami, ako aj s následkami nedodržiavania pokynov a odporúčaní, ktoré sú uvedené v užívateľskej príručke a v záručnom liste. Záručné podmienky sú mi známe, čo potvrdzujem vlastnoručným podpisom:

....
dátum a miesto podpis Užívateľa

I.Zodpovednosť za Výrobok:

1. **Ručiteľ** - spoločnosť „DEDRA EXIM sp. z o.o.“ sídliaca v meste: Pruszków, na adrese: ul. 3 Maja 8, 05-800 Pruszków, Poľsko, zapísaná do obchodného registra pod číslom KRS 0000062517 vedenom oblastným súdom pre hlavné mesto Varšava vo Varšave, 14. ekonomické oddelenie Štátneho súdneho registra, IČ DPH: PL 5270204933, základné imanie: 100 980,00 PLN.
2. Podľa podmienok stanovených týmto záručným listom Ručiteľ udeľuje záruku na Výrobok, pochádzajúci z distribúcie Ručiteľa.
3. Zodpovednosť na základe záruky sa vzťahuje iba na chyby, ktoré vznikli následkom príčin nachádzajúcich sa vo Výrobku v momente jeho vydania Užívateľovi.
4. Na základe záruky Užívateľ získava právo na bezplatnú opravu výrobku, ak sa chyba objaví počas trvania záručnej lehoty. Spôsob opravy Výrobku (metóda vykonania opravy) závisí od rozhodnutia

Ručiteľa. V prípade, ak Ručiteľ uzná, že Výrobok sa nedá opraviť, Ručiteľ si vyhradzuje právo vymeniť chybný prvok alebo celý Výrobok na výrobok bez chýb, právo na zníženie ceny Výrobku alebo právo na odstúpenie od dohody.

5. Voči Užívateľovi, ktorý nie je konzumentom v zmysle zákona z 23. apríla 1964 Občiansky zákonník, zodpovednosť Ručiteľa za škody vyplývajúce z tejto záruky a/alebo ktoré súvisia s jej uzatvorením a realizáciou, bez ohľadu na právny základ, je obmedzená maximálne do výšky hodnoty chybného Výrobku.

II. Záručná lehota:

Prvky Výrobku na ktoré sa vzťahuje záruka	Trvanie záručnej ochrany
DED7064	36 mesiacov od dňa nákupu Výrobku, ktorý je uvedený v tomto záručnom liste
Kotúčová píla 165 x 20, imbusový kľúč, paralelné vodidlo	Žiadna záruka

III. Podmienky využitia záruky:

1. Predstawienie Užívateľ je povinný predstaviť vyplnený Záručný list výrobku, ako aj náležitý doklad o nákupe Výrobku, napr. predstavením pokladničného bloku, faktúry ap. Aby reklamačný proces prebiehal efektívne odporúčame, aby Užívateľ spolu s reklamovaným výrobkom doručil všetky prvky vymenované v kapitole užívateľskej príručky výrobku „Diely a časti".
2. Užívateľ je povinný dodržiavať pokyny a odporúčania uvedené v užívateľskej príručke a v záručnom liste.
3. Záruka platí iba na území Poľskej republiky a členských štátov EÚ.

IV. Záruka sa nevzťahuje na chyby, ktoré vznikli (predovšetkým) následkom:

1. Nedodržania podmienok určených v užívateľskej príručke, predovšetkým podmienok správneho používania, prevádzky, údržby a čistenia
2. Použitia na čistenie alebo na údržbu nevhodných prípravkov, nezhodne s užívateľskou príručkou;
3. Nevhodného uchovávania a prepravy výrobku;
4. Vykonania neautorizovaných zmien a/alebo iných zásahov do výrobku, na ktoré výrobca nevyjadril súhlas;
5. Použitím vo výrobku/s výrobkom nevhodných prevádzkových materiálov, nezhodne s užívateľskou príručkou.

Užívateľ, ktorý nie je konzumentom v zmysle zákona z 23. apríla 1964 Občiansky zákonník, stráca záručné práva na výrobok, v ktorom:

1. sériové čísla, označenia dátumov a výrobné štítky boli odstránené, zmenené alebo poškodené;
2. boli poškodené plomby alebo sú na nich viditeľné stopy manipulácie.

Pozor! Činnosti súvisiace s každodennou obsluhou výrobku, vyplývajúce medzi iným z užívateľskej príručky, Užívateľ vykonáva vlastnými silami a na vlastné náklady.

V. Reklamačná procedúra:

1. V prípade, ak Užívateľ objaví, že Výrobok nefunguje správne, ešte pred zložením reklamácie je povinný uistiť sa, či boli náležite vykonané všetky stanovené činnosti, predovšetkým tie uvedené v užívateľskej príručke.
2. Reklamácia musí byť podaná bezodkladne, najlepšie v priebehu 7 dní od dňa, v ktorom sa prejavila (objavila) chyba Výrobku. Užívateľ, ktorý nie je konzumentom v zmysle zákona z 23. apríla 1964 Občiansky zákonník, stráca práva vyplývajúce z tejto záruky v prípade, ak reklamáciu nepodá v priebehu 7 dní od dňa, v ktorom sa prejavila (objavila) chyba Výrobku.
3. Reklamáciu môžete podať medzi inými na mieste, v ktorom ste výrobok kúpili, v záručnom servise alebo poštou na adresu: DEDRA EXIM sp. z o.o., ul. 3 Maja 8, 05-800 Pruszków, Poľsko.
4. Užívateľ môže podať reklamáciu prostredníctvom formulára, ktorý je dostupný na webovej stránke www.dedra.pl. („Formulár podania reklamácie na základe udelenej záruky").
5. Adresy záručných servisov v jednotlivých štátoch sú zverejnené na webovej stránke www.dedra.pl. V prípade, ak v danom štáte sa nenachádza záručný servis, odporúčame reklamovaný výrobok doručiť na adresu: DEDRA EXIM sp. z o.o. ul. 3 Maja 8, 05-800 Pruszków, Poľsko.
6. Vzhľadom na bezpečnosť Užívateľa, nefunkčný (chybný) výrobok sa v žiadnom prípade nesmie používať.

Pozor!!! Používanie nefunkčného (chybného) výrobku je nebezpečné pre zdravie a život Užívateľov.

7. Povinnosti vyplývajúce z udelenej záruke budú vyplnené v lehote 14 pracovných dní počítajúc od dňa doručenia reklamovaného Výrobku Užívateľom.
8. Pred zaslaním reklamácie odporúčame reklamovaný Výrobok náležite očistiť. Odporúčame reklamovaný Výrobok dôkladne zabezpečiť pre prípadným poškodeniami počas prepravy (reklamovaný Výrobok odporúčame doručiť v originálnom obale).
9. Záručná lehota sa predlžuje o čas, počas ktorého Užívateľ následkom chyby (nefunkčnosti) výrobku, na ktorú sa vzťahovala záruka, nemohol Výrobok používať.
10. Záruka nevylučuje, neobmedzuje a ani nepozastavuje právo Užívateľa (kupujúceho) na základe príslušných predpisov o ručení za chyby predanej veci.

Preklad originálneho návodu

V súlade s článkom 13 ods. 1 a 2 nariadenia Európskeho parlamentu a Rady (EÚ) 2016/679 z 27. apríla 2016 o ochrane fyzických osôb pri spracúvaní osobných údajov a o voľnom pohybe takýchto údajov, ktorým sa zrušuje smernica 95/46/ES, vás informujeme

1. Správcom vašich osobných údajov, ktoré ste uviedli vo formulári, je spoločnosť „DEDRA-EXIM Sp. z o.o." so sídlom v meste Pruszków na adrese: ul. 3 Maja 8, 05-800 Pruszków, Poľsko (ďalej len: „Správca").
2. Vaše osobné údaje budú spracúvané výhradne s cieľom realizácie záručnej procedúry zariadenia, a to v súlade s článkom 6 ods. 1 písmeno b) všeobecného nariadenia o ochrane údajov (ďalej len: „GDPR"). Uvedenie osobných údajov je dobrovoľné, avšak nevyhnutné na realizáciu záručnej procedúry.
3. Vaše osobné údaje budú spracúvané počas posudzovania a realizácie záručnej procedúry, ako aj na archívne účely v prípade potreby obhajoby pred prípadnými nárokmi a požiadavkami voči Správcovi, avšak nie dlhšie až do momentu premlčania týchto nárokov a požiadaviek.
4. Vaše údaje môžu byť zverejnené výhradne len tým subjektom, ktoré spracúvajú tieto údaje v mene a pre Správcu, a to na základe písomnej dohody o zverení spracúvania osobných údajov, tzn. firmy, ktoré okrem iného poskytujú technický servis, hostingové služby alebo služby obsluhy webových stránok, IT obsluhy, ako aj kuriérskym firmám. Dodávatelia Správcu sú povinní zaručiť zabezpečenie údajov a splniť požiadavky platnej legislatívy ohľadne ochrany osobných údajov, a zverené osobnú údaje nesmú byť používané na iné účely než tie, ktoré stanovuje dohoda uzatvorená so Správcom.
5. Vaše údaje nebudú spracúvané automatickým spôsobom, vrátane rôznych foriem profilovania, ani nebudú odovzdané do tretieho štátu/medzinárodnej organizácii.
6. Máte právo na prístup k vašim osobným údajom, ako aj právo na ich opravenie, doplnenie, odstránenie, obmedzenie spracúvania, prenesenie údajov, podanie námietky, a to v ľubovoľnej chvíli.
7. Vo všetkých záležitostiach, ktoré súvisia so spracúvaním vašich osobných údajov Správcom, môžete sa na Správcu obrátiť písomne na e-mailovú adresu: daneosobowe@dedra.pl.
8. Máte právo podať sťažnosť príslušnému dozornému orgánu, ktorý zodpovedá za dohľad nad ochranou osobných údajov

LT Turinys

1. Nuotraukos ir schemos
2. Įrenginio aprašymas
3. Įrenginio paskirtis
4. Naudojimo apribojimai
5. Techniniai duomenys
6. Paruošimas darbui
7. Įrenginio įjungimas
8. Įrenginio naudojimas
9. Einamieji priežiūros veiksmai
10. Atsarginės dalys ir priedai
11. Savarankiškas gedimų šalinimas
12. Įrenginio komplektacija
13. Informacija vartotojams apie elektros ir elektroninių įrenginių utilizavimą
14. Garantinis lapas

Bendrosios saugos taisyklės buvo pridėtos prie instrukcijos kaip atskira brošiūra.

EB atitikties deklaracija pridedama prie įrenginio kaip atskiras dokumentas. Jei nebūtų EB atitikties deklaracijos, prašome susisiekti su „Dedra-Exim" Sp. z o.o servisu.

ĮSPĖJIMAS Perskaityti visus įspėjimus pažymėtus simboliu ir visas instrukcijas.

Žemiau pateiktų įspėjimų ir saugos nurodymų nesilaikymas, gali būti elektros srovės smūgio, gaisro ar sunkių sužalojimų priežastimi.

Išsaugoti visus įspėjimus ir instrukcijas ateičiai.

DĖMESIO Įrenginys iš „SAS+ALL" linijos buvo suprojektuotas darbui tik su „SAS+ALL"

linijos įkrovikliais ir akumuliatoriais. Ličio jonu akumuliatorius ir įkroviklis neįeina į įrenginio komplektą, juos reikia įsigyti atskirai. Dėl kitų, nei rekomenduojami, akumuliatorių ir įkroviklių naudojimo yra anuliuojamos garantinės teisės.

2. Įrenginio aprašymas

Pav. A: 1. Pagalbinė rankena, 2. Perjungimo užraktas, 3. Pagrindinis jungiklis, 4. Pagrindinė rankena, 5. Akumuliatoriaus lizdas, 6. Chip outletl, 7. Pjūklo dangtis, 8. Slėgio žiedas, 9. Montavimo varžtas, 10 Traukos žiedas, 11. Diskinis pjūklas, 12. Darbinė pėda, 13. Suktuvo užraktas, 14. Kreipiančiojo reguliavimo rankenėlė, 15. Kampo gnybtas, 16. Pjovimo gylio reguliavimo rankenėlė..

3. Įrenginio paskirtis

Rankinis pjūklas su apvaliu pjūklu medienos pjovimui skirtas visų rūšių medienos ir medienos medžiagų pjaustymui, pvz., Fanerai, medžio drožlių plokštės ir pan. Pjūklas pritaikytas mechaniniam pjuvenų pašalinimui, kuris žymiai sumažina pjuvenų plitimą.
Rankinis pjūklas leidžia atlikti pagrindines medinių elementų pjovimo operacijas: išilginį pjovimą, skersinį pjovimą, įstrižinį pjovimą, kuris išsamiai aprašytas tolesnėje instrukcijų dalyje.
Leidžiama naudoti įrenginį remonto ir statybos darbuose, remonto servisuose, mėgėjiškuose darbuose, jei yra laikomasi naudojimo sąlygų ir leistinų darbo sąlygų, nurodytų Naudojimo instrukcijoje.

4. Naudojimo apribojimai

DEMESIO **Įrenginys gali būti naudojamas tik pagal toliau esančias Leistinas darbo taisykles.**

Pjūklą galima naudoti tik su pjūkleliais, aprašytais skyriuje „Rekomenduojami priedai“.
Pjūklas negali būti naudojamas pjaustyti apvalią medieną (šakas, apvalius rąstus ir tt), taip pat nepriimtina supjaustyti kitas medžiagas, kurios nėra mediena (metalai, keramika, gipso plokštės ir tt).

DEMESIO **Savavališkas mechaninės ir elektros sandaros keitimas, bet kokios modifikacijos, priežiūros veiksmai, kurie nėra aprašyti**

Naudojimo instrukcijoje, bus laikomi neteisėtais, kurie nedelsiant anuliuoja Atitikties deklaraciją ir Garantines teises. Naudojant elektros įrankį ne pagal paskirtį arba kitaip, negu yra nurodyta Naudojimo instrukcijoje, Garantinės teisės yra anuliuojamos.

LEISTINOS DARBO SĄLYGOS
S1 nuolatinis darbas
Naudoti tik patalpų viduje. Akumuliatorių krovimo temperatūrų diapazonas 10-30 °C. Neleisti, kad įrenginį veiktų aukštesnė nei 40 °C temperatūra.

5. Techniniai duomenys

Įrenginio modelis	DED7064
Darbinė įtampa [V]	18 d.c.
Sukimosi greitis [min-1]	4200
Diskinio pjūklo skersmuo [mm]	165
Angos skersmuo [mm]	20
Spoilerio išmetimo jungties skersmuo [mm / mm]	35 / 40
Galvos pakreipimo diapazonas [°]	0-45
Maks. medžiagos storis 90 ° [mm]	55
Maks. medžiagos storis 45 ° [mm]	40
Rankenoje matuojamas vibracijos lygis ah, ID [m / s2]	4,388
Matavimo neapibrėžtis K [m / s2]	1,5
Triukšmo sklidimas:	
Garso slėgio lygis LpA [dB (A)]	89
Garso galios lygis LwA [dB (A)]	100
Matavimo neapibrėžtis KpA, KwA [dB (A)]	3
Svoris [kg]	2,2

Informacija apie triukšmą ir vibracijas.

Bendra vibracijų vertė ah ir matavimo paklaida buvo nustatytos pagal EN 62841-2-5 ir nurodytos lentelėje.
Triukšmo emisija buvo nustatyta pagal EN 62841-2-5, vertės yra nurodytos anksčiau esančioje lentelėje.

DEMESIO **Triukšmas gali pažeisti klausą, darbo metu visuomet reikia naudoti klausos apsaugos priemones!**

Deklaruojama triukšmo emisijos vertė buvo matuojama taikant standartinį tyrimo metodą, todėl gali būti naudojama lyginant skirtingus įrenginius. Nurodytas triukšmo emisijos lygis gali būti naudojamas vertinant pirmutinį triukšmo poveikį.
Realaus elektros įrankio naudojimo metu triukšmo lygis gali būti kitoks negu deklaruojamos vertės, tai priklauso nuo darbinių įrankių naudojimo būdo, ypač nuo apdirbamo daikto ir nuo priemonių, kurių tikslas yra operatoriaus apsauga. Norint tiksliai įvertinti pavojų realiomis darbo sąlygomis, reikia atkreipti dėmesį į visus operacinio ciklo etapus, įskaitant etapus, kuomet įrenginys yra išjungtas arba yra įjungtas, bet nėra naudojamas darbui.

6. Paruošimas darbui

DEMESIO **Įrenginys yra „SAS+ALL“ linijos dalis, todėl norint juo pasinaudoti, reikia sukomplektuoti visą rinkinį, susidedantį iš įrenginio, akumuliatoriaus ir įkroviklio.**

Draudžiama naudoti kitus akumuliatorius ir įkroviklius.
Prieš pradėdami eksploatuoti, patikrinkite, ar nepažeistos judančios dalys ir diskinio pjūklo apsauga. Pasukdami diskinį pjūklą įsitikinkite, kad pavarų sistema nėra užblokuota (ašmenys turėtų suktis nedideliu pasipriešinimu) ir kad diskinis pjūklas yra tvirtai priveržtas. Priveržkite diskinį pjūklą. Patikrinkite, ar ant disko nurodytas sukimosi kryptis atitinka grandininių pjūklų variklio sukimosi kryptį.
Įrenginys turi būti naudojamas gerai apšviestoje vietoje. Įjungiklis yra įrenginio rankenoje. Variklis veikia tiek ilgai, kiek ilgai spaudžiame įjungiklį. Naudojant elektros įrankį, reikia priimti tokią poziciją, kad darbo metu neįmanoma būtų apsiversti.

7. Įrenginio įjungimas

Įrenginį maitina 18 V baterija. Įstumkite įkrautą akumuliatorių į rankenos kreipiklį, kol rankenėlės užraktas veiks. Įrenginys paruoštas darbui.

Pjūklo paruošimas darbui

Atlaisvinkite kreipiamojo spaustuko varžtą, įstumkite kreipiamąjį skaidrę į kreipiamąjį kanalą. Naudodami milimetro skalę, esančią ant slankiklio, nustatykite kreiptuvą į norimą dydį. Atskaitos taškas yra dešinysis slenksčio plokštės krašto įdubimas, esantis viršutiniame dešiniajame kampe, žiūrint į pjūklą iš viršaus šalia sparno varžto (išsami informacija parodyta B pav.).
Bandymus be apkrovos atlikite tik tada, kai elektrinis įrankis nukreiptas žemyn.

DEMESIO **Darbo testus be apkrovos galima atlikti tik tuomet, kai elektros įrankis yra nukreiptas žemyn.**

Matmenų tikslumas viršija 1 mm. Mes rekomenduojame atlikti bandomąjį pjūvį dėl medžiagų atliekų. Priveržkite kreipiamojo spaustuko varžtą. Pjūklas paruoštas darbui.
Norėdami paleisti pjūklą, pirmiausia paspauskite mygtuką nykščiu (A pav., 2), tada paspauskite įjungimo mygtuką rodyklės pirštu (A, 3 pav.). Neįmanoma atlikti atvirkštinio paleidimo.

8. Įrenginio naudojimas

Stačiakampis pjovimas

Atjunkite maitinimo šaltinį. Kampo skalėje atlaisvinkite nuolydžio spaustuką (esantį priekinėje prietaiso kojelės pusėje: A pav., 15 poz.), Nustatykite vertę. Priveržkite spaustuką, priveržkdami pagal laikrodžio rodyklę, kol jis sustos. Pritvirtinkite arba pritvirtinkite medžiagą taip, kad eksploatacijos metu būtų laikomasi principų, parodytų paveikslėlyje C. Prijunkite maitinimo šaltinį.
Pjūklas turi apsauginę sistemą nuo atsitiktinio užvedimo. Norėdami paleisti pjūklą, pirmiausia paspauskite šoninį mygtuką, tada paleidimo mygtuką. Norėdami sustabdyti pjūklą, atleiskite slėgį ir palaukite, kol apskritas pjūklas sustos.
Pjaustant ilgus gabalus, gali būti naudojamas lygiagretus kreiptuvas. Jei pjaustome ilgas juosteles, kurių plotis yra didesnis nei kreiptuvo matavimo diapazonas, naudokite liniuotes. Tinkamai nukreipkite pjūklą (D. pav.)
Pjauti neleidžiama, kaip parodyta E ir F paveiksluose.

Pjovimas su pakreipta iki 45 laipsnių

Atjunkite maitinimo šaltinį, atlaisvinkite pakreipimo spaustuką (A pav., Poz. 15) kampo skalėje nustatykite norimą vertę. Prijunkite maitinimo šaltinį ir padarykite pjūvį.

Pjovimo gylio keitimas

Jei reikia, galite pakeisti pjovimo gylį. Atlaisvinkite gylio spaustuką ir nustatykite norimą skalę (A pav., 16). Paprastai nustatomas 3-5 mm didesnis nei medžiagos storis pjovimo gylis.

DEMESIO **Reikėtų atsiminti, kad apskrito pjūklo dantis, išeidamas iš medžiagos, krašto zonoje ištraukia fragmentus.**

Todėl pjaustant medžiagas, kai krašto kokybė daro didelę įtaką darbo kokybei, naudokite pjūklą iš medžiagos pusės, kuri vėliau nebus veikiama. Kraštų pažeidimus galima sumažinti naudojant minimalius padus ir diskinius pjūklus, turinčius daug dantų.
Eksploatacijos metu, siekiant sumažinti grobio plitimą, rekomenduojama naudoti drožlių ištraukimą ar dirbtuvių dulkių siurblius, pvz., Drožlių ištraukimą DEDRA modelis DED 7724, dulkių siurblį DED6598, DED6600, DED6601, DED6602 ir kitus.

DEMESIO **Jei akumuliatorius įkaista daugiau kaip 40 ° C, sustabdykite darbą ir palaukite, kol jis atvės.**

Jei akumuliatorius per daug įkaista, jis gali sugesti.

Diskinio pjūklo dantų skaičiaus parinkimas pjaustomai medžiagai

16–24 dantys - stora mediena (kieta ar minkšta), medžio drožlių plokštė. Išilginis pjovimas (išilgai medžio pluošto)

24-36 dantys - plona mediena, medžio drožlių plokštė su laminuota danga arba be jos, medinės dangos. Tikslus, greitas pjovimas išilgai arba skersai medžio grūdų.
36–48 dantys - lentų, iš paprastos arba brangios medienos (1 arba 2 pusių), plonų lentų, plastikinių, plexiglas, dengimui ir apdailai. Labai tikslus pjovimas, pjovimo paviršius be skaldos.
48–60 dantų - kietos medienos, plastikinės plokštės. Labai tikslus pjovimas.

9. Einamieji priežiūros veiksmai

Reguliariai valykite visą elektrinį įrankį, ypatingą dėmesį skirdami elektrinio įrankio oro angų valymui.
Venkite akumuliatoriaus krauti iškart po intensyvaus naudojimo. Dėl tokio išsikrovimo akumuliatoriaus nelaikykite visiškai išsikrovusio, nes jis gali išsikrauti žemiau kritinio lygio ir būti visam laikui sugadintas.
Todėl nepanaudotą akumuliatorių reikia laikyti iš dalies įkrautą (iki maždaug 40%). Prieš visiškai išsikrovę, įkraukite akumuliatorių. Laikykite akumuliatorius 10–30°C temperatūroje. Laikydami žemoje temperatūroje, jie greičiau praranda talpą.
Akumuliatoriaus įkrovimas aprašytas akumuliatoriaus ir įkroviklio instrukcijose iš SAS + ALL linijos.

⚠ DEMESIO **Prietaiso laikymo vieta neturėtų būti prieinama vaikams.**

Jei reikia nusiųsti elektrinį įrankį į techninės priežiūros centrą taisyti, apsaugokite jį nuo atsitiktinių mechaninių pažeidimų ir išmeskite baterijas iš įkroviklio lizdo.

Baterijos išėmimo būdas

Norėdami išimti akumuliatorių, paimkite įrenginį už rankenos ir paspauskite atleidimo mygtuką, esantį akumuliatoriaus priekinėje dalyje. Ištraukite akumuliatorių iš įrenginio rankenos. Norėdami įdėti akumuliatorių, įstumkite jį į įrenginio rankeną ir prispauskite, kol užsifiksuos fiksatorius.

Darbinio įrankio pritvirtinimas, pakeitimas

Verpstės užraktu (A pav., 13) užfiksuokite diską ir šešiabriauniu raktu atsukite pjūklo užspaudimo varžtą. Nuimkite įrankį nuo traukos apykaklės. Įdėkite naują pjūklą ir pritvirtinkite. Visada naudokite pjūklo pakeitimą, kad kruopščiai išvalytumėte diskinio pjūklo kamerą ir suteptumėte judančias dalis.

⚠ DEMESIO **Nenaudokite reduktorių.**

Įrenginio priežiūra

Priežiūra apima prietaiso, kartu su jo priedais, t. Y. Akumuliatoriaus ir įkroviklio, techninę priežiūrą.

⚠ DEMESIO **Niekada neatlikite prie maitinimo šaltinio prijungto įrenginio priežiūros darbų.**

Tai gali sukelti sunkius sužeidimus ar elektros šoką. Prieš atlikdami techninę priežiūrą, akumuliatorių reikia išimti iš elektrinio įrankio lizdo.
Prietaiso priežiūra - visi normaliam darbui reikalingi komponentai turi būti švarūs. Valymui nenaudokite jokių tirpiklių, nes tai gali negrįžtamai pažeisti korpusą ir kitas plastikines dalis.
Baterijos negalima valyti vandeniu, nes tai gali sukelti vidinį trumpąjį jungimą, kuris gali padaryti visišką žalą.

10. Atsarginės dalys ir priedai

Rekomenduojami priedai

„SAS + ALL“ įrenginyje gali būti bet kokia „SAS + ALL“ baterija ir įkroviklis.
Šis įrankis gali būti aprūpintas 165 mm skersmens medienos pjovimo diskais su 20 mm skersmens tvirtinimo anga. Prašome vadovautis gamintojo darbo patarimais..
Norint įsigyti atsargines dalis arba priedus, reikia susisiekti su „Dedra-Exim“ servisu. Kontaktiniai duomenys yra instrukcijos 1 psl. Užsakant atsargines dalis, prašome nurodyti PARTIJOS numerį, nurodytą informacinėje lentelėje, ir dalies numerį, nurodytą sandaros schemoje. Garantiniame laikotarpyje remontai yra atliekami remiantis Garantiniame lape nurodytomis sąlygomis. Prašome pateikti produktą, dėl kurio yra pateikiama pretenzija, remontui jo pirkimo vietoje (pardavėjas privalo priimti tokį produktą) arba atsiųsti į „DEDRA-EXIM“ centrinį servisą. Prašome pridėti importuotojo išrašytą Garantinį lapą. Be šio dokumento remontas bus laikomas pogarantiniu remontu. Garantiniame laikotarpyje remontą atlieka Centrinis servisas. Sugedusi produktą reikia išsiųsti į servisą (siuntimo išlaidas padengia vartotojas).

11. Savarankiškas gedimų šalinimas

⚠ DEMESIO **Prieš bandydami išspręsti problemas, atjunkite įrenginį nuo maitinimo šaltinio**

PROBLEMA	PRIEŽASTIS	SPRENDIMAS
Įrenginys neveikia	Sugedo įjungiklis	Atiduoti įrenginį remontui
	Išsikrovė akumuliatorius	Įkrauti akumuliatorių
	Akumuliatorius blogai užmontuotas	Teisingai įtvirtinti
Prietaisas prasideda sunkiai	Išsikrovė akumuliatorius	Teisingai įkrauti akumuliatorių
	Viršijami leistini darbo parametrai	Sumažinti elektros įrankio apkrova
Variklis perkaista	Užsikimšo ventiliacinės angos	Išvalyti angas
	Viršijami leistini darbo parametrai	Išjungti elektros įrankį, nutraukti darbą, kol suktuvas-gręžtuvas visiškai neatvės
	Įrankis spaudžiamas pernelyg stipriai	Sumažinti elektros įrankio apkrova

12. Įrenginio komplektacija, baigiamosios pastabos.

1. Diskinis pjūklas – 1 vnt. 2. Diskinis pjūklas 165 x 20 – 1 vnt. 3. V-raktis – 1 vnt. 4. Lygiagretė kreipiamoji – 1 vnt.

13. Informacija naudotojams apie sunaudotos įrangos utilizavimą (taikoma namų ūkiams)



Ant gaminių arba pridedamuose dokumentuose nurodytas simbolis rodo, kad sugedusios elektros ar elektroninės įrangos negalima išmesti kartu su buitinėmis atliekomis. Jei norite atsikratyti, pakartotinai panaudoti ar utilizuoti komponentus, teisinga juos nuvežti į specializuotą surinkimo punktą, kur jie bus priimti nemokamai. Informaciją apie naudotos įrangos surinkimo vietas teikia vietos valdžios institucijos, pvz., savo interneto svetainėse.
Teisingas produkto utilizavimas padeda išsaugoti gamtos išteklius ir išvengti neigiamų padarinių žmonių sveikatai ir aplinkai, galinčių atsirasti dėl produkte esančių potencialiai pavojingų medžiagų, mišinių ir sudedamųjų dalių.
Už netinkamą atliekų šalinimą gresia baudos pagal atitinkamus vietos teisės aktus.
ES šalių naudotojai: Jei norite išmesti elektros ar elektroninę įrangą, kreipkitės į artimiausią prekybos vietą arba tiekėją, kuris jums suteiks daugiau informacijos.
šalinimas ne Europos Sąjungos šalyse: Šis simbolis taikomas tik Europos Sąjungos šalims. Jei norite išmesti šį gaminį, kreipkitės į vietos valdžios institucijas arba pardavėją dėl tinkamo šalinimo būdo.

LT

Garantinis lapas

Katalogo Nr:
Partijos numeris: .....
(toliau – **Produktas**)

Produkto pirkimo data : …….

Pardavėjo antspaudas : ……..

Pardavėjo parašas ir data : .....

Vartotojo pareiškimas:

Patvirtinu, kad buvau informuotas apie garantijos sąlygas ir taisyklių, išvardytų Naudojimo instrukcijoje ir Garantiniame lape, nepaisymo pasekmes. Šios garantijos sąlygos yra man žinomos, ką patvirtinu savo parašu:

....
data ir vieta vartotojo parašas

I.Atsakomybė už Produktą:

1. **Garantijos suteikėjas** – „DEDRA EXIM“ Sp. z o.o. su būstine adresu: ul. 3 Maja 8, 05-800 Pruškuvas, KRS 0000062517, Varšuvos apylinkės teismas, Valstybinio teismo registro XIV ūkinis skyrius, Mokesčiu mokėtojo kodas 527-020-49-33, Įstatinis kapitalas: 100 980,00 PLN.
2. Šiame garantiniame lape nurodytomis sąlygomis Garantijos suteikėjas suteikia garantiją Produktui iš Garantijos suteikėjo asortimento.
3. Garantijos pagrindu atsakomybė yra priimama tik už defektus, esančius Produkte jo išdavimo Vartotojui metu.
4. Garantijos pagrindu Vartotojas gauna teisę nemokamai suremontuoti Produktą, jei defektas buvo aptiktas garantijos galiojimo metu. Apie Produkto remonto būdą (remonto atlikimo metodą) sprendžia Garantijos suteikėjas. Jei Garantijos suteikėjas nuspręstų, kad remontas yra neįmanomas, Garantijos suteikėjas pasilieka sau teisę pakeisti elementą su defektu arba visą Produktą kitu, veikiančiu teisingai, sumažinti Produkto kainą arba anuliuotu sutartį.

5. Vartotojo, kuris pagal 1964 m. balandžio 23 d. Civilinį kodeksą nėra laikomas vartotoju, atveju Garantijos suteikėjo atsakomybė dėl kompensacijos, susijusi su šia garantija ir (arba) jos sudarymu ir vykdymu, nepriklausomai nuo formos, yra apribota iki maksimaliai Produkto su defektu vertės.

II. Garantijos laikotarpis:

Produkto elementai, kuriems veikia garantija	Garantinės apsaugos trukmė
DED7064	36 mėnesiai, skaičiuojant nuo Produkto pirkimo datos, nurodytos šiame Garantiniame lape
Diskinis pjūklas 165 x 20, V-raktis, lygiagretė kreipiamoji	Jokios garantijos

III. Naudojimosi garantija sąlygos:

1. Vartotojas privalo patiekti užpildytą Produkto Garantinį lapą ir Produkto pirkimą patvirtinantį dokumentą (pvz. kasos čekis, sąskaita-faktūra ir pan.). Tam, kad pretenzijos nagrinėjimo procesas vyktų sklandžiai, rekomenduojama, kad Vartotojas kartu su Produktu perduotų visus elementus, nurodytus „Komplektacijos sąraše“, esančiame Naudojimo instrukcijoje.
2. Vartotojas privalo laikytis Naudojimo instrukcijoje ir Garantiniame lape nurodytų rekomendacijų.
3. Garantija galioja tik Lenkijos Respublikos ir ES teritorijoje.

IV. Garantija neapima Produkto defektų, atsiradusių dėl to, kad:

1. Vartotojas nesilaikė sąlygų, nurodytų Naudojimo instrukcijoje, ypač susijusių su teisingu naudojimu, priežiūra ir valymu;
2. Vartotojas naudojo priežiūros ar valymo priemones, neatitinkančias sąlygas nurodytas Naudojimo instrukcijoje;
3. Vartotojas netinkamai sandėliavo ir transportavo Produktą;
4. Vartotojas savarankiškai keitė ir (arba) modifikavo Produktą, negavęs Garantijos suteikėjo sutikimo;
5. Vartotojas naudojo Produkte eksploatacines medžiagas, neatitinkančias Naudojimo instrukcijos sąlygų.

Vartotojas, kuris pagal 1964 m. balandžio 23 d. Civilinį kodeksą nėra laikomas vartotoju, praranda garantiją Produktui, jei:

1. Vartotojas pašalino, pakeitė arba sugadino serijos numerius, datas ir informacines lenteles;
2. Vartotojas pažeidė plombas arba ant jų matosi Vartotojo veiksmų pėdsakai.

Dėmesio! Veiksmus, susijusius su kasdieniu Produkto aptarnavimu, nurodytu pvz. Naudojimo instrukcijoje, Vartotojas atlieka pats ir savo sąskaita.

V. Pretenzijos pateikimo procedūra:

1. Pastebėjus, kad Produktas veikia neteisingai, prieš pateikiant pretenziją, reikia įsitikinti, kad visi veiksmai, aprašyti Naudojimo instrukcijoje, buvo atlikti teisingai.
2. Pretenziją rekomenduojama pateikti nedelsiant, geriausiai per 7 dienas nuo Produkto defekto aptikimo. Vartotojas, kuris pagal 1964 m. balandžio 23 d. Civilinį kodeksą nėra laikomas vartotoju, praranda garantiją Produktui, jei nepateikia pretenzijos per 7 dienas.
3. Pretenziją galima pateikti pvz. Produkto pirkimo punkte, garantiniame servise arba raštu adresu: „DEDRA EXIM“ Sp. z o. o., ul. 3 Maja 8, 05-800 Pruškuvas.
4. Vartotojas gali pateikti pretenziją, pasinaudodamas blanku, kuris yra internetinėje svetainėje: www.dedra.pl (Pretenzijos garantiniame laikotarpyje pateikimo forma).
5. Garantinių servisų atskirose šalyse adresai yra nurodyti svetainėje: www.dedra.pl. Jei konkrečioje šalyje nebūtų garantinio serviso, pretenzijas dėl garantijos rekomenduojama siųsti adresu: „DEDRA EXIM“ Sp. z o. o., ul. 3 Maja 8, 05-800 Pruškuvas, Lenkija.Mąjąc Dėl Vartotojo saugumo draudžiama naudoti Produktą su defektais.
6. Dėmesio!!! Produkto su defektais naudojimas kelia pavojų Vartotojo sveikatai ir gyvybei. Veiksmai, susiję su garantija, bus atlikti per 14 darbo dienų skaičiuojant nuo Produkto, dėl kurio yra pateikiama pretenzija, pristatymo dienos.
7. Prieš pristatant Produktą, dėl kurio yra pateikiama pretenzija, rekomenduojama jį nuvalyti.
8. Produktą, dėl kurio yra pateikiama pretenzija, reikia kruopščiai supakuoti, kad jis būtų apsaugotas nuo pažeidimų transporto metu – rekomenduojama pristatyti produktą originalioje pakuotėje.
9. Garantijos laikotarpis yra pratęsiamas tiek, kiek Vartotojas negalėjo juo naudotis dėl garantijos apimto defekto.
10. Gwarancja Ši garantija neriboja, neišskiria bei nesustabdo Vartotojo teisių dėl parduotos prekės neatitikimo arba prekės defekto.

Originalios instrukcijos vertima

Vadovaudamiesi 2016 m. balandžio 27 d. Europos Parlamento ir Tarybos reglamento (ES) 2016/679 dėl fizinių asmenų apsaugos tvarkant asmens duomenis ir dėl laisvo tokių duomenų judėjimo ir kuriuo panaikinama Direktyva 95/46/EB 13 straipsnio 1 ir 2 dalimis, informuojame, kad

1. Formoje pateiktų jūsų asmens duomenų valdytojas yra DEDRA-EXIM sp. z o.o., kurios registruota buveinė yra Pruszkowe, 3 Maja g. 8, 05-800 Pruszkow (toliau: "Administratorius").
2. Jūsų duomenys bus tvarkomi tik siekiant atlikti prietaiso garantijos procedūrą pagal Bendrojo duomenų apsaugos reglamento 6 straipsnio 1 dalies b punktą (toliau: „BDAR“) Duomenys teikiami savanoriškai, tačiau jie būtini garantijos procedūrai
3. Jūsų duomenys bus tvarkomi garantijos procedūros vykdymo nagrinėjimo laikotarpiu ir archyvavimo tikslais, jei prireiktų apsiginti nuo galimų pretenzijų Administratoriui, bet ne ilgiau nei iki tol, kol joms įvyks senaties terminas.
4. Jūsų duomenys gali būti atskleisti tik tiems subjektams, kurie tvarko duomenis duomenų administratoriaus vardu pagal rašytinę asmens duomenų tvarkymo pavedimo sutartį, teikiančią: technines paslaugas, hosting‘o ar interneto svetainės priežiūros paslaugas, IT paslaugas, kurjerių paslaugas. Administratoriaus tiekėjai privalo užtikrinti duomenų saugumą ir laikytis galiojančių teisės aktų reikalavimų, susijusių su asmens duomenų apsauga, ir negali naudoti patikėtų asmens duomenų kitais nei sutartyje su Administratoriumi nurodytais tikslais.
5. Jūsų duomenys nebus tvarkomi automatizuotomis priemonėmis, įskaitant profiliavimą, ir nebus perduodami trečiajai šaliai / tarptautinei organizacijai.
6. Bet kuriuo metu turite teisę susipažinti su savo duomenų turiniu ir teisę ištaisyti, ištrinti, apriboti duomenų tvarkymą, teisę į duomenų perkeliamumą, teisę prieštarauti bet kuriuo metu.
7. Visais klausimais, susijusiais su administratoriaus atliekamu jūsų asmens duomenų tvarkymu, galite kreiptis šiuo el. pašto adresu: daneosobowe@dedra.pl.;
8. Turite teisę pateikti skundą tinkamai duomenų apsaugos institucijai;

LV Satura rādītājs

1. Fotoattēli un raksti
2. Ierīces apraksts
3. Ierīces norīkošana
4. Lietošanas ierobežojums
5. Tehniskie parametri
6. Darba sagatavošana
7. Ierīces ieslēgšana
8. Ierīces lietošana
9. Kārtējas apkalpošanas rīcība
10. Rezerves daļas un piederumi
11. Defekta paša novēršana
12. Ierīces komplektācija
13. Informācija lietotājiem par nolietotas elektriskas un elektroniskas ierīces atkratīšanu
14. Garantijas talons

Vispārējie drošības noteikumi tika pievienoti instrukcijai kā atsevišķa brošūra.

ES Atbilstības deklarācija ir pievienota ierīcei kā atsevišķs dokuments. ES Atbilstības deklarācijas trūkuma gadījumā lūdzam kontaktēties ar Dedra-Exim Sp. z o.o. firmas Servisu.

BRĪDINĀJUMS. Izlasiet visus brīdinājumus, kas apzīmēti ar simbolu , un visas instrukcijas.

Zemāk norādīto brīdinājumu un drošības norādījumu neievērošana var kļūt par elektrošoka, ugunsgrēka vai smagu traumu iemeslu.

Saglabājiet visus brīdinājumus un instrukcijas turpmākajai lietošanai.

UZMANĪBU **SAS+ALL līnijas ierīce tika projektēta darbam tikai ar lādēšanas adapteriem un akumulatoriem no līnijas SAS+ALL.**

Akumulators Li-Ion un lādēšanas adapters nav ierīces komplektā, jābūt iegādāti atsevišķi. Citu, nekā ierīcei paredzēti, akumulatoru un lādēšanas adapteru lietošana izraisīs garantijas tiesību pazaudēšanu.

2. Ierīces apraksts

Zīm. A: 1. Papildu rokturis, 2. Slēdža slēdzis, 3. Galvenais slēdzis, 4. Galvenais rokturis, 5. Akumulatora kontaktligzda, 6. Čipu izvads, 7. Zāģa vāks, 8. Spiediena gredzens, 9. Montāžas skrūve, 10 Vilces gredzens, 11. Ripzāģis, 12. Darba pēdas, 13. Vārpstas bloķēšana, 14. Vadības regulēšanas poga, 15. Leņķa skava, 16. Griešanas dziļuma regulēšanas poga.

3. Ierīces norīkošana

Rokas zāģis ar riņķveida zāģi koksnes griešanai ir paredzēts visu veidu koksnes un koksnes materiālu, piemēram, saplākšņa, skaidu plātnes utt. Zāģis ir pielāgots zāģu skaidas mehāniskai noņemšanai, kas ievērojami samazina zāģu skaidas izplatību.

Rokas zāģis ļauj veikt galvenās koka elementu griešanas darbības: garenvirziena zāģēšana, šķērsgriešana, slīpā zāģēšana, kas detalizēti aprakstīta turpmākajā Instrukcijas daļā.

Pieļaujam aprīkojuma izmantošanu remonta-būvniecības darbos, remonta rūpnīcās, amatieru darbos, ja vienlaicīgi būs ievēroti lietošanas nosacījumi un pieļaujami darba apstākļi, noteikti lietošanas instrukcijā.

4. Lietošanas ierobežojums

UZMANĪBU **Ierīce var būt lietota tikai saskaņā ar turpmāk minētiem „Pieļaujamiem darba nosacījumiem".**

Zāģi var izmantot tikai ar zāģa asmeņiem, kas aprakstīti sadaļā "Ieteicamie piederumi".
Zāģi nevar izmantot apaļkoku griešanai (zari, apaļi baļķi uc), nav pieņemami arī citu materiālu, kas nav koksne (metāli, keramika, ģipškartona plāksnes uc), sagriešanai.

UZMANĪBU **Garantijas tiesību tūlītēju pazaudēšanu, un Atbilstības deklarācija pazaudēs savu spēku.**

Elektroierīces lietošana pretī norādījumiem un Lietošanas Instrukcijai nekavējoties ierosinās Garantijas Tiesību tūlītēju pazaudēšanu.

PIEĻAUJAMI DARBA NOSACĪJUMI

S1 Pastāvīgs darbs

Lietot tikai telpu iekšā. Akumulatoru lādēšanas temperatūras diapazons 10-30°C. Nepieļaut temperatūras virs 40°C ietekmi.

5. Tehniskie parametri

Ierīces modelis	DED7064
Darba spriegums [V]	18 d.c.
Rotācijas ātrums [min-1]	4200
Ripzāģa diametrs [mm]	165
Urbuma diametrs [mm]	20
Spoilera izgrūdēja savienotāja diametrs [mm / mm]	35 / 40
Galvas slīpuma diapazons [°]	0-45
Maks. materiāla biezums 90 ° [mm]	55
Maks. materiāla biezums 45 ° [mm]	40
Rokturī izmērīts vibrācijas līmenis ah, ID [m / s2]	4,388
Mērījumu nenoteiktība K [m / s2]	1,5
Trokšņa emisija:	
Skaņas spiediena līmenis LpA [dB (A)]	89
Skaņas jaudas līmenis LwA [dB (A)]	100
Mērījumu nenoteiktība KpA, KwA [dB (A)]	3
Svars [kg]	2,2

Informācijas par troksni un vibrācijām.

Vibrāciju apkopota vērtība a_h un mērījuma nedrošums noteikti saskaņā ar normu EN 62841-2-5 un uzrādīti tabulā
Trokšņa emisija noteikta saskaņā ar EN 62841-1, vērtības uzrādītas tabulā.

UZMANĪBU **Troksnis var izraisīt dzirdes bojāšanu, darba laikā lietot dzirdes aizsardzības līdzekļus!**

Deklarēts vibrācijas lielums tika izmērīts saskaņā ar standartu pētniecības metodi un var būt lietots, lai salīdzinātu vienu instrumentu ar otru. Iepriekšminēts trokšņa emisijas līmenis var būt arī lietots iepriekšējais trokšņa pakļaušanas novērtēšanai.
Trokšņa līmenis elektroierīces reālās lietošanas laikā var atšķirties no deklarētām vērtībām atkarīgi no darbarīku lietošanas apstākļiem, sevišķi no apstrādāta materiāla veida un no nepieciešamības noteikt operatora aizsardzības līdzekļus. Lai sīki noteiktu draudus reālos lietošanas apstākļos, jāievēro visas operācijas cikla daļas, kas apņem arī periodus, kad ierīce ir izslēgta, vai kad ir ieslēgta, bet nav lietota darbam.

6. Darba sagatavošana

UZMANĪBU **Ierīce ir SAS+ALL līnijas daļa, tāpēc, lai to lietotu, nepieciešama ir komplekta salikšana - ierīce, akumulators un lādēšanas adapters. Citu akumulatoru un lādēšanas adapteru lietošana ir aizliegta.**

Pirms nodošanas ekspluatācijā pārbaudiet, vai kustīgās daļas un ripzāģa aizsargs nav bojāti. Griežot ripzāģi, pārliecinieties, ka piedziņas sistēma nav bloķēta (asmenim jāgriežas ar nelielu pretestību) un ripzāģis ir stingri pievilkts. Ja nepieciešams, pievelciet ripzāģi. Pārbaudiet, vai uz diska norādītais griešanās virziens atbilst motorzāģa motora griešanās virzienam.
Ierīce jālieto labi apgaismotā vietā. Ieslēdzis atrodas ierīces rokturī. Dzinējs strādā tik ilgi, cik ilgi ir piespiests ieslēdzis. Elektroierīces lietošanas laikā pieņemt tādu pozīciju, lai neuzkristu darba laikā.

7. Ierīces ieslēgšana

Ierīci darbina 18 V akumulators. Iebīdiet uzlādēto akumulatoru roktura vadotnē, līdz roktura aizbīdnis darbojas. Ierīce ir gatava darbam.

Zāģa sagatavošana darbam

Atskrūvējiet virzošās skavas skrūvi, iebīdiet virzošo slīdni virzošajā kanālā. Iestatiet vadotni vēlamajam izmēram, izmantojot milimetru skalu, kas atrodas uz slīdņa. Atskaites punkts ir labais iegriezums bīdāmās plāksnes malā, kas atrodas augšējā labajā stūrī, skatoties uz zāģi no augšas netālu no spārnu skrūves (informācija parādīta B attēlā).
Pārbaudes bez slodzes veiciet tikai tad, ja elektroinstruments ir vērsts uz leju.

UZMANĪBU **Darba bez noslogojuma pārbaudi veikt tikai, kad elektroierīce ir novirzīta uz apakšu.**

Izmēru precizitāte pārsniedz 1 mm. Mēs iesakām veikt materiāla atkritumu izmēģinājumu. Pievelciet virzošās skavas skrūvi. Zāģis ir gatavs darbam.
Lai iedarbinātu zāģi, vispirms ar īkšķi nospiediet pogu (A, 2. attēls) un pēc tam ar rādītājpirkstu nospiediet barošanas pogu (A, 3. attēls). Ekspluatācijas uzsākšana nav iespējama..

8. Ierīces lietošana

Perpendikulāra zāģēšana

Atvienojiet strāvas avotu. Atslābiniet slīpuma skavu (atrodas ierīces pēdas priekšpusē: A att., 15. poz.) Leņķa skalā iestatiet vērtību. Pievelciet skavu, pievelkot to pulksteņrādītāja virzienā, līdz tā apstājas. Nostipriniet vai novietojiet materiālu stingri tā, lai darbības laikā tiktu ievēroti C attēlā parādītie principi. Pievienojiet strāvas avotu.
Zāģim ir drošības sistēma pret nejaušu iedarbināšanu. Lai iedarbinātu zāģi, vispirms nospiediet sānu pogu, pēc tam sākuma pogu. Lai apturētu zāģi, atlaidiet spiedienu un pagaidiet, kamēr ripzāģis apstāsies.
Griežot garos gabalus, var izmantot paralēlu vadotni. Ja mēs sagriež garas sloksnes, kuru platums pārsniedz vadotnes mērīšanas diapazonu, izmantojiet lineālus. Pareizi virziet zāģi (D. att.)
Zāģēšana nav atļauta, kā parādīts E un F attēlā.

Zāģēšana ar slīpi līdz 45 grādiem

Atvienojiet strāvas avotu, atskrūvējiet slīpuma skavu (A att., 15. poz.), Leņķa skalā iestatiet vēlamo vērtību. Pievienojiet strāvas avotu un izgrieziet.

Griešanas dziļuma maiņa

Ja nepieciešams, jūs varat mainīt griešanas dziļumu. Atskrūvējiet dziļuma skavu un iestatiet skalu līdz vajadzīgajai vērtībai (A, 16. attēls). Parasti tiek noteikts griešanas dziļums, kas ir par 3-5 mm lielāks nekā materiāla biezums.

UZMANĪBU **Jāatceras, ka ripzāģa zobs, izejot no materiāla, malas zonā izvelk fragmentus.**

Tāpēc, griežot materiālus, kur malas kvalitātei ir būtiska ietekme uz darba kvalitāti, izmantojiet zāģi materiāla pusē, kas vēlāk netiek pakļauts. Malu bojājumus var samazināt, izmantojot minimālo padevi un ripzāģi ar lielu zobu skaitu.
Darbības laikā, lai samazinātu sabojāšanos, ieteicams izmantot skaidu izvilkšanu vai darbnīcas putekļsūcējus, piemēram, skaidu izvilkšanu DEDRA modelis DED 7724, putekļsūcēju DED6598, DED6600, DED6601, DED6602 un citus.

UZMANĪBU **Ja akumulators sakarst virs 40 ° C, pārtrauciet darbu un gaidiet, līdz akumulators atdziest.**

Pārmērīga akumulatora sildīšana var izraisīt tā nepareizu darbību.

Ripzāģa zobu skaita izvēle grieztajam materiālam

16–24 zobi - bieza koksne (cieta vai mīksta), skaidu plātne. Gareniskā griešana (gar koka šķiedrām)
24-36 zobi - plāns koks, skaidu plātne ar laminētu pārklājumu vai bez tā, koka pārklājumi. Precīza, ātra zāģēšana gar vai pāri koka graudiem.
36–48 zobi - dēļu, parasto vai dārgmetālu (1 vai 2 pusīšu) dēļu, plānu dēļu, plastmasas, Plexiglas klāšanai un apdarei. Ļoti precīza griešana, griezuma virsma bez šķembas.
48–60 zobi - cieta koka, plastmasas paneļi. Ļoti precīza griešana

9. Kārtējas apkalpošanas rīcība

Regulāri notīriet visu elektroinstrumentu, īpašu uzmanību pievēršot elektroinstrumenta gaisa atveru tīrīšanai.
Izvairieties no akumulatora uzlādēšanas tūlīt pēc intensīvas lietošanas. Izlādes dēļ neglabājiet akumulatoru pilnībā izlādētu, jo tas var izlādēt zem kritiskā līmeņa un tikt neatgriezeniski sabojāts.
Tāpēc neizlietots akumulators jāuzglabā daļēji uzlādēts (līdz aptuveni 40%). Pirms pilnībā izlādējaties, uzlādējiet akumulatoru. Uzglabājiet akumulatorus temperatūrā no 10 līdz 30 ° C. Uzglabājot zemā temperatūrā, tas ātrāk zaudē kapacitāti.
Akumulatora uzlādēšana ir aprakstīta instrukcijas par akumulatoru un lādētāju no līnijas SAS + ALL.

UZMANĪBU **Ierīces glabāšanas vietai jābūt bērniem nepieejamā vietā.**

Ja nepieciešams nosūtīt elektroinstrumentu uz servisa centru remontam, nodrošiniet to pret nejaušiem mehāniskiem bojājumiem un izbīdiet akumulatorus no lādētāja kontaktligzdas

Akumulatora izņemšanas metode

Lai izņemtu akumulatoru, satveriet ierīci aiz roktura un nospiediet atbrīvošanas pogu, kas atrodas akumulatora priekšpusē. Izvelciet akumulatoru no ierīces roktura. Lai ievietotu akumulatoru, ievietojiet to ierīces rokturī un piespiediet, līdz atskan fiksatora klikšķis.

Darba instrumenta piestiprināšana, nomaiņa

Ar vārpstas bloķēšanu (A, 13. att.) Nofiksējiet disku un ar sešstūra atslēgu atskrūvējiet zāģa stiprinājuma skrūvi. Noņemiet instrumentu no vilces apkakles. Ievietojiet jaunu zāģi un nostipriniet to. Vienmēr izmantojiet zāģa nomaiņu, lai rūpīgi notīrītu ripzāģa kameru un eļļotu tajā kustīgās daļas.

UZMANĪBU **Nelietojiet reduktorus.**

Ierīces apkope

Apkope ietver ierīces apkopi kopā ar piederumiem, t.i., akumulatoru un lādētāju.

UZMANĪBU **Nekad neveiciet ierīces, kas pievienota barošanas avotam, apkopes darbus.**

Tas var izraisīt nopietnus ievainojumus vai elektriskās strāvas triecienu. Pirms apkopes akumulators ir jāizņem no elektroinstrumenta kontaktligzdas.
Ierīces tehniskā apkope ir paredzēta, lai visas normālai darbībai nepieciešamās sastāvdaļas būtu tīras. Tīrīšanai nelietojiet šķīdinātājus, jo tas var neatgriezeniski sabojāt apvalku un citas plastmasas detaļas.
Akumulatoru nedrīkst tīrīt ar ūdeni, jo tas var izraisīt iekšēju īssavienojumu, kas var izraisīt neatgriezeniskus bojājumus.

10. Rezerves daļas un piederumi

SAS + ALL ierīci var aprīkot ar jebkuru SAS + ALL akumulatoru un lādētāju.
Šo instrumentu var aprīkot ar 165 mm diametra zāģa asmeņiem koksnei ar 20 mm diametra montāžas atveri. Lūdzu, ievērojiet ražotāja darba padomus.
Rezerves daļu un aksesuāru iegādei lūdzam kontaktēties ar Dedra-Exim servisu. Kontaktdati atrodas instrukcijas 1. lapā. Rezerves daļu pasūtīšanas gadījumā lūdzam norādīt PARTIJAS numuru, kas atrodas uz tabuliņas, un montāžas zīmējuma daļas numuru. Garantijas laikā remonti ir veikti saskaņā ar Garantijas Lapas noteikumiem. Reklamēto produktu lūdzam nodod remontam pirkšanas vietā (pārdevējam ir pienākums pieņemt reklamēto produktu) vai nosūtīt DEDRA - EXIM Centrālam Servisam. Lūdzam pievienot Garantijas Lapu, kuru noformēja importētājs. Bez dokumenta garantijas remonts būs uzskatīts par pēc-garantijas remontu. Pēc garantijas laika remontu veic Centrāls Serviss. Bojātu produktu nosūtīt servisam (par pasūtīšanu maksā lietotājs).

11. Defekta paša novēršana

UZMANĪBU **Pirms mēģināt paši atrisināt problēmas, atvienojiet ierīci no strāvas avota**

PROBLĒMA	IEMESLS	RISINĀJUMS
Ierīce nedarbojas	Bojāts ieslēdzējs	Nodot ierīci servisam
	Izlādēts akumulators	Uzlādēt akumulatoru
	Nepareizi uzstādīts akumulators	Uzstādīt pareizi
Ierīce sākas ar grūtībām	Izlādēts akumulators	Pareizi uzlādēt akumulatoru
	Pārsniegti pieļaujamie darba parametri	Samazināt elektroierīces noslogojumu
Motors pārkarst	Noslēgti ventilācijas caurumi	Notīrīt caurumus
	Pārsniegti pieļaujamie darba parametri	Izslēgt elektroierīci un pagaidīt līdz ierīces pilnīgai atdzesēšanai
	Pārāk liels ierīces spiediens	Samazināt elektroierīces noslogojumu

12. Ierīces komplektācija, gala piezīmes

1. Disku zāģis – 1 gab. 2. Disku zāģis 165 x 20 – 1 gab. 3. Sešstūra atslēga – 1 gab. 4. Paralēlā vadotne – 1 gab.

13. Informācija lietotājiem par nolietotas elektroierīces utilizāciju (attiecas uz mājsaimniecībām)



Simbols, kas redzams uz izstrādājumiem vai pievienotajā dokumentācijā, norāda, ka bojātas elektriskās vai elektroniskās iekārtas nedrīkst izmest kopā ar sadzīves atkritumiem. Ja vēlaties atbrīvoties no sastāvdaļām, atkārtoti izmantot vai reģenerēt, pareizi ir nogādāt tās specializētā savākšanas punktā, kur tās tiks pieņemtas bez maksas. Informāciju par lietotu iekārtu savākšanas punktu atrašanās vietu sniedz vietējās iestādes, piemēram, savās tīmekļa vietnēs.
Pareiza produkta utilizācija palīdz saglabāt dabas resursus un izvairīties no negatīvas ietekmes uz cilvēku veselību un vidi, kas var rasties produkta sastāvā esošo potenciāli bīstamo vielu, maisījumu un sastāvdaļu dēļ.
Par nepareizu atkritumu apglabāšanu draud sodi saskaņā ar attiecīgajiem vietējiem noteikumiem.
Lietotāji ES valstīs: Ja nepieciešams atbrīvoties no elektriskām vai elektroniskām iekārtām, sazinieties ar tuvāko tirdzniecības vietu vai savu piegādātāju, kas jums sniegs papildu informāciju.
apglabāšana valstīs ārpus Eiropas Savienības: Šis simbols attiecas tikai uz Eiropas Savienības valstīm. Ja vēlaties šo izstrādājumu izmest, sazinieties ar vietējām iestādēm vai izplatītāju, lai noskaidrotu pareizo utilizācijas metodi.

LV

Garantijas talons

Uz

Kataloga Nr.

Partijas numurs: .....

(turpmāk saukts **Produkts**)

Produkta iegādes datums: …….

Pārdevēja zīmogs: ……..

Datums un pārdevēja paraksts:.....

Lietotāja apliecinājums:

Ar šo apliecinu, ka saņēmu informāciju par garantijas nosacījumiem, kā arī par Lietošanas instrukcijas un Garantijas talona norādījumu neievērošanas sekām. Garantijas nosacījumi ir man zināmi, ko apliecinu ar savu rokraksta parakstu:

....

datums un vieta Lietotāja paraksts

I.Atbildība par Produktu:

1. 3 Maja 8, 05-800 Pruszków, Polija, reģistrācijas numurs KRS 0000062517, Varšavas Rajona Tiesa Varšavā, Valsts tiesas reģistra XIV. Saimnieciskā nodaļa, NMR kods (NIP) 527-020-49-33, Pamatkapitāls: 100 980,00 PLN.
2. Saskaņā ar noteikumiem, minētiem šajā Garantijas talonā, Garants piešķir garantiju Produktam, kuru izplata Garants:
3. Garantijas atbildība apņem tikai defektus, izraisītu pēc iemesliem, esošiem Produkta Lietotājam nodošanas laikā.
4. Sakarā ar garantiju Lietotājam ir tiesības prasīt bezmaksas uzlabot Produktu, ja defekts tiks konstatēts garantijas laikā. Produkta uzlabošanas veids (remonta izdarīšanas metode) ir atkarīgs no Garanta uzskata. Gadījumā, kad Garants konstatēs, ka remonts nav iespējams, Garantam ir tiesības mainīt bojātu elementu vai visu Produktu uz brīvu no defektiem, samazināt Produkta cenu vai atteikties no līguma.
5. Attiecībā uz Lietotājam, kas nav patērētājs 1964. gada 23. aprīļa Likuma "Civillikums" izpratnē, Garanta kompensācijas atbildība par zaudējumiem, savienotiem ar garantiju un/vai sakarā ar noslēgšanu un izpildīšanu, neatkarīgi no tiesiskām attiecībām, ir ierobežota tikai līdz nekvalitatīva Produkta vērtībai.

II.Garantijas laiks:

Produkta elementi, apņemti ar garantiju	**Garantijas aizsardzības laiks**
DED7064	36 mēneši, skaitot no Produkta iegādes datuma norādīta Garantijas talonā
Disku zāģis 165 x 20, sešstūra atslēga, paralēlā vadotne	Nav garantijas

III.Garantijas lietošanas nosacījumi:

1. Aizpildīts Lietotāja Produkta Garantijas talons ar Lietotāja dokumentu, apliecinošu Produkta iegādi, piem. kases kvīts, faktūrrēķins utt. Efektīvas reklamācijas realizācijai ieteicams, lai Lietotājs nodotu kopā ar reklamētu Produktu visus elementus, minētus Produkta "Komplektācija" Lietošanas instrukcijas daļā.
2. Lietošanas Instrukcijas un Garantijas talona norādījumu ievērošana.
3. Garantija ir derīga tikai Polijas Republikas un ES teritorijā.

IV. Garantija neapņem Produkta defektus, ierosinātus, starp citiem, sekojošos gadījumos:

1. Lietotājs neievēro Lietošanas instrukcijas noteikumus, sevišķi pareizas ekspluatācijas, konservācijas un tīrīšanas jomā;
2. Lietotājs lieto tīrīšanas vai konservācijas līdzekļus, kas neatbilst Lietošanas Instrukcijas norādījumiem;
3. Lietotājs neattiecīgi glabā un transportē Produktu;
4. Lietotājs patstāvīgi izdara Produkta izmaiņas un/var pārveidojumus, bez saskaņošanas ar Garantu;
5. Lietotājs lieto Produktā ekspluatācijas materiālus, kas neatbilst Lietošanas Instrukcijas norādījumiem.

Lietotājs, kas nav patērētājs 1964. gada 23. aprīļa Likuma "Civillikums" izpratnē, zaudē garantijas tiesības attiecībā uz Produktam, kurā, Lietotāja darbības rezultātā:

1. tika likvidēti, mainīti vai bojāti sērijas numuri, datu apzīmējumi vai nominālas tabuliņas;
2. tika bojātas vai mainītas plombas.

Uzmanību! Darbību, savienotu ar Produkta ikdienas apkalpošanu, ja izriet no Lietošanas instrukcijas, Lietotājs veic patstāvīgi un pēc savām izmaksām.

V. Reklamācijas procedūra:

1. Produkta nepareizas darbības konstatēšanas gadījumā, pirms reklamācijas paziņošanas, Lietotājam ir pienākums pārbaudīt, vai visa darbība, tostarp aprakstīta Lietošanas instrukcija, tika pareizi veikta.
2. Reklamācijas paziņojumu ieteicams sniegt nekavējoties, vislabāk 7 dienu laikā no Produkta defekta konstatēšanas dienas. Lietotājs, kas nav patērētājs 1964. gada 23. aprīļa Likuma "Civillikums" izpratnē, zaudē garantijas tiesības attiecībā uz Produktam, ja nesniegs reklamācijas paziņojumu 7 dienu laikā.
3. Reklamācijas paziņojums var būt sniegts, starp citiem, Produkta iegādes vietā, garantijas servisā vai rakstiski uz adresi: DEDRA EXIM sp. z o.o., ul. 3 Maja 8, 05-800 Pruszków, Polija.
4. Lietotājs var arī sniegt reklamācijas paziņojumu, izmantojot formulāru, pieejamu mājaslapā www.dedra.pl. („Reklamācijas paziņošanas formulārs garantijas ietvaros").
5. Servisu adreses atsevišķām valstīm atrodas mājaslapā www.dedra.pl.
6. Gadījumā, kad attiecīgajā valstī nav garantijas servisa, reklamācijas paziņojumi jābūt sniegti uz adresi: DEDRA EXIM sp. z o.o., ul. 3 Maja 8, 05-800 Pruszków (Polija).
7. Ņemot vērā Lietotāja drošību, bojāta Produkta lietošana ir aizliegta. Uzmanību!!! Bojāta Produkta lietošana ir bīstama Lietotāja veselībai un dzīvei.
8. Garantijas pienākums tiks izpildīts 14 darba dienu laikā, skaitot no dienas, kad Lietotājs piegādās bojātu Produktu. Pirms bojāta Produkta nodošanas reklamācijai ieteicam to notīrīt. Rekomendējam rūpīgi pasargāt reklamētu Produktu no bojājumiem transportēšanas laikā (ieteicama Produkta piegāde oriģinālā iepakojumā).
9. Garantijas laiks tiek pagarināts uz laiku, kurā, sakarā ar Produkta defektu,, apņemtu ar garantiju, Lietotājs nevarēja to lietot.
10. Garantija neizslēdz, neierobežo un neaptur Lietotāja tiesību, kas izriet no atbildības par pārdota produkta neatbilstību likumam.

Oriģinālās instrukcijas tulkojum

Saskaņā ar Eiropas Parlamenta un Padomes 2016. gada 27. aprīļa Regulas (ES) 2016/679 par fizisku personu aizsardzību attiecībā uz personas datu apstrādi un šādu datu brīvu apriti un ar ko atceļ Direktīvu 95/46/EK 13. panta 1. un 2. punktu, informējam jūs, ka.

1. Jūsu veidlapā norādītu personas datu pārzinis ir DEDRA-EXIM sp. z o.o., ar juridisko adresi Pruškovā, ul. 3 Maja 8, 05-800 Pruszków (tālāk: "Pārzinis").
2. Jūsu dati tiks apstrādāti tikai, lai veiktu ierīces garantijas procedūru saskaņā ar Vispārīgo datu aizsardzības noteikumu (turpmāk tekstā: "VDAR") 6. panta 1. daļas b. burtu. Datu sniegšana ir brīvprātīga, bet nepieciešama garantijas procedūras veikšanai.
3. Jūsu dati tiks apstrādāti garantijas procedūras izskatīšanas laikā un arhivēšanas nolūkos gadījumā, ja būs nepieciešams aizstāvēties pret jebkādām pretenzijām pret Pārzini, ne ilgāk kā līdz to termiņa beigām.
4. Jūsu datus drīkst izpaust tikai personām, kuras apstrādā datus pārzinim, pamatojoties uz rakstisku līgumu par personas datu apstrādes uzticēšanu, cita starpā subjektiem, kas nodrošina: tehniskā dienesta pakalpojumus, hostingu vai vietnes apkopi, IT pakalpojumus, kurjeru pakalpojumus. Pārziņa piegādātājiem ir pienākums nodrošināt datu drošību un ievērot piemērojamo likumu prasības, kas saistītas ar personas datu aizsardzību, un viņi nedrīkst izmantot uzticētos personas datus citiem mērķiem, nevis tiem, kas noteikti līgumā ar Pārzini.
5. Jūsu dati netiks apstrādāti automatizēti, tostarp profilēšanas veidā, un tie netiks pārsūtīti uz trešo valsti / starptautisku organizāciju.
6. Jums ir tiesības jebkurā laikā piekļūt saviem datiem un labot, dzēst, ierobežot apstrādi, tiesības pārsūtīt datus, tiesības iesniegt iebildumus, jebkurā brīdī.
7. Visos jautājumos, kas saistīti ar jūsu personas datu apstrādi, ko veic Pārzinis, varat sazināties ar šo e-pasta adresi: daneosobowe@dedra.pl.
8. Jums ir tiesības iesniegt sūdzību iestādei, kas ir atbildīga par personas datu aizsardzību.

HU Tartalomjegyzék

1. Képek és ábrák
2. A készülék leírása
3. A készülék rendeltetése
4.Használati korlátozások
5. Műszaki adatok
6. Felkészülés a munkára
7. A berendezés bekapcsolása
8. A berendezés használata
9. Folyó karbantartási tevékenységek
10. Pótalkatrészek és tartozékok
11. Önálló hibaelhárítás
12. A készülék készlete
13. Információ a felhasználóknak az elektromos és elektronikus készülékek ártalmatlanításáról
14. Garanciajegy

Az általános biztonsági feltételek csatolva különálló brosúraként lettek csatolva.

A Megfelelőségi Nyilatkozat WE csatolva lett a készülékhez, mint különálló dokumentum. A Megfelelőségi Nyilatkozat WE hiánya esetén vegye fel a kapcsolatot a Dedra-Exim Sp. z o.o. Szervizével.

Szimbólummal jelölt összes FIGYELMEZTETÉST és az utasításokkal.

Az alábbi figyelmeztetések és biztonsági utasítások be nem tartása áramütést, tüzet vagy súlyos sérülést okozhat. Tartsa a figyelmeztetéseket és utasításokat jövői használatára.

FIGYELEM **Az SAS+ALL szériához tartozó készülék az SAS+ALL szériájú töltőkkel és akkumulátorokkal történő üzemeltetéshez lett tervezve.**

A Li-Ion akkumulátor és a töltő nem felszereltsége a megvásárolt készüléknek és külön kell azokat megvásárolni. Más akkumulátorok és töltők használata a készülékhez, mint az ajánlottak, a garanciális jogok elvesztését okozza

2. A készülék leírása

A ábra: 1. Kiegészítő fogantyú, 2. Kapcsolózár, 3. Főkapcsoló, 4. Főfogantyú, 5. Akkumulátor aljzat, 6. Chip kimenet, 7. Fűrészborító, 8. Nyomásgyűrű, 9. Szerelőcsavar, 10 Feszítőgyűrű, 11. Körfűrész, 12. Munkafej, 13. Orsózár, 14. Vezérlőgomb, 15. Szögbilincs, 16. Vágási mélységbeállító gomb..

3. A készülék rendeltetése

A fűrészeléshez használt fűrészlap a fűrészeléshez minden faanyag és faalapú anyag, például a rétegelt lemez, a forgácslap stb. A fűrész a fűrészpor mechanikus eltávolítására van kialakítva, ami jelentősen csökkenti a fűrészpor terjedését.

A kézi fűrész lehetővé teszi a faelemek vágásának alapvető műveleteit: hosszirányú fűrészelés, keresztmetszet, ferde fűrészelés, amelyet részletesen ismertetnek az utasítás további részében..

A készüléket építés-felújítási munkákban, amatőr munkákban, lehet használni, miközben egyidejűleg megfelelnek a használati utasításban szereplő üzemeltetési feltételeknek és a megengedett üzemi körülményeknek.

4.Használati korlátozások

FIGYELEM **A készülék kizárólag a lentebb található „Megengedett üzemi körülményeknek" megfelelően üzemeltethető.**

A fűrész csak az "Ajánlott tartozékok" részben leírt fűrészlapokkal használható. A fűrész nem használható kerek fa (ágak, kerek naplók stb.) Vágására, nem elfogadható más, nem fa (fémek, kerámia, gipszkarton stb.) Anyagok vágása.

FIGYELEM **A felhasználó általi változtatások a mechanikai és elektromos felépítésben, bármilyen változtatás, a használati utasításban nem szereplő karbantartási műveletek szabályellenesnek minősülnek és a Garanciális**

Jogok azonnali elvesztését eredményezi, és a megfelelőségi nyilatkozat az érvényességét veszti. Az elektromos kéziszerszám nem rendeltetésszerű vagy a Használati Utasításnak nem megfelelő használat a Garanciális jogok azonnali elvesztését eredményezi.

MEGENGEDETT MŰKÖDÉSI FELTÉTELEK
S1 folyamatos üzem

Csak helyiségeken belül használja. Az akkumulátorok töltési hőmérséklettartománya 10 - 30°C. Ne tegye ki 40°C-nál magasabb hőmérsékletnek.

5. Műszaki adatok

Készülék modell	DED7064
Üzemi feszültség [V]	18 d.c.
Fordulatszám [min-1]	4200
Körfűrész átmérője [mm]	165
Lyuk átmérője [mm]	20
A spoiler kiadó csatlakozó átmérője [mm / mm]	35 / 40
Fej dőlésszöge [°]	0-45
Max. anyagvastagság 90 ° -ig [mm]	55
Max. anyagvastagság 45 ° -nál [mm]	40
A fogantyún mért rezgés szintje, ID [m / s2]	4,388
K [m / s2] mérési bizonytalanság	1,5
Zajkibocsátás:	
Hangnyomás szint LpA [dB (A)]	89
Hangteljesítmény szint LwA [dB (A)]	100
KpA, KwA mérési bizonytalanság [dB (A)]	3
Súly [kg]	2,2

A zajra és a vibrációra vonatkozó információk.

A vibráció együttes értéke a_h valamint a mérési bizonytalanság az EN 62841-2-5 norma szerint lett meghatározva és táblázatban van megadva
A zajkibocsájtás az EN 62841-2-5 szabvány szerint lett meghatározva, az értékek a fenti táblázatban lettek megadva.

⚠ FIGYELEM A zaj halláskárosodást okozhat, a munkavégzés során mindig használjon hallásvédelmi eszközöket!

A deklarált zajkibocsájtási értékszabványos vizsgálati módszerrel lett meghatározva és így ez felhasználható az egyik eszköz a másikkal történő összehasonlítására. A fentebb megadott zajkibocsájtási szint használható az eszköz előzetes zajkibocsájtási értékelésére is.
Az elektromos kéziszerszám valós használata alatti zajkibocsájtási érték eltérhet a deklaráltaktól, függően a munkaeszköz használatának módjától, különösen a megmunkálandó munkadarab fajtájától valamint az operátor védelmét szolgáló eszközök meghatározásának szükségszerűségétől. Hogy pontosan meg tudjuk határozni a készüléket valós körülmények között, figyelembe kell venni a használati ciklus minden részét, beleértve, azokat a szakaszokat is, amikor a készülék ki van kapcsolva, vagy ha az be van kapcsolva, de nem történik vele munkavégzés.

6. Felkészülés a munkára

⚠ FIGYELEM A készülék része az SAS+ALL szériának, ezért a használatához ki kell egészíteni a készletet, ami a készülékből, az akkumulátorból és a töltőből áll.

Tilos akkumulátorok és töltők használata.
Üzembe helyezés előtt ellenőrizze, hogy a mozgó alkatrészek és a körfűrész-védő sértetlen-e. A körfűrész elforgatásakor ügyeljen arra, hogy a meghajtórendszer ne legyen eltömődve (a pengenek enyhén ellenálljon) és hogy a körfűrész szorosan meg van-e húzva. Szükség esetén húzza meg a körfűrészt. Ellenőrizze, hogy a tárcsán feltüntetett forgásirány megegyezik-e a láncfűrész motorjának forgásirányával.
A készüléket jól megvilágított helyen használja. A kapcsoló a készülék markolatán található. A meghajtómotor olyan hosszan dolgozik, amilyen hosszan nyomva tartjuk a kapcsolót. Az elektromos kéziszerszám használata közben vegyen fel olyan pozíciót, hogy a munka közben ne essen el.

7. A berendezés bekapcsolása

A készüléket 18 V-os akkumulátor táplálja. Csúsztassa be a feltöltött akkumulátort a fogantyú vezetékébe, amíg a fogantyú retesze nem működik. Az eszköz készen áll a működésre.

A fűrész előkészítése munkára

Lazítsa meg a vezető bilincs csavart, csúsztassa be a vezető csúszkát a vezető csatornába. Állítsa a vezetőt a kívánt méretre a csúszkán lévő milliméter skála segítségével. A referenciapont a csúszólemez jobb szélén, a jobb felső sarokban található jobb szög, a fentről a fentről nézve, a szárnyascsavar közelében nézve (a részleteket a B. ábra mutatja).

⚠ FIGYELEM Terhelés nélküli próba munkát csak akkor végezzen, ha az elektromos kéziszerszám lefelé van fordítva.

Csak akkor végezzen próbákat terhelés nélkül, ha az elektromos kéziszerszám lefelé néz.
A méretezési pontosság meghaladja az 1 mm-t. Javasoljuk, hogy végezzen próbavágást az anyaghulladékról. Húzza meg a vezető bilincs csavart. A fűrész készen áll a munkára.

A fűrész elindításához először nyomja meg a gombot a hüvelykujjával (A, 2. ábra), majd nyomja meg a bekapcsológombot a mutatóujjával (A, 3. ábra). A fordított üzembe helyezés nem lehetséges..

8. A készülék használata

Merőleges fűrészelés

Húzza ki az áramforrást. Lazítsa meg a lejtő szorítót (a készülék lábának elülső részén található: A ábra, 15. tétel) a szög skálán állítsa be az értéket. Húzza meg a bilincset az óramutató járásával megegyező irányban meghúzva, amíg meg nem áll. Rögzítse vagy helyezze biztonságosan az anyagot úgy, hogy a működés során betartják a C. ábrán bemutatott alapelveket.
A fűrésznek van biztonsági rendszere a véletlen indítás ellen. A fűrész elindításához először nyomja meg az oldalsó gombot, majd a Start gombot. A fűrész leállításához engedje el a nyomást, és várja meg, amíg a körfűrész leáll.
Hosszú darabok vágásakor párhuzamos vezető használható. Ha hosszú csíkokat vágunk, amelyek szélessége nagyobb, mint a vezető mérési tartománya, használjunk vonalzókat. Helyesen vezesse a fűrészt (D. ábra)
A fűrészelés nem megengedett, amint az az E és az F ábrán látható.

Fűrészelés 45 ° -ig dőléssel

Csatlakoztassa le az áramforrást, lazítsa meg a döntőbilincset (A ábra, 15. tétel), állítsa be a kívánt értéket a szög skálán. Csatlakoztassa az áramforrást, és végezze el a vágást.

A vágási mélység megváltoztatása

Ha szükséges, megváltoztathatja a vágási mélységet. Lazítsa meg a mélységi szorítót, és állítsa be a skálát a kívánt értékre (A, 16. ábra). Az anyagvastagsághoz általában 3-5 mm-rel nagyobb vágási mélységet állítanak be.
Emlékeztetni kell arra, hogy egy körfűrészfog kilép az anyagból való kilépéskor a szélszakaszból a töredékeket.
Ezért az anyagok vágásakor, ahol az él minősége jelentősen befolyásolja a munka minőségét, az anyagoldalon használja a fűrészt, amely később nem lesz kitéve. A szélsérülések minimális adagolással és nagy számú fogazású körfűrészekkel csökkenthetők.
A munka során a romlás elterjedésének csökkentése érdekében chipekivonást vagy műhely-porszívót ajánlunk, például DEDRA DED 7724 forgácsszedő modell, DED6598, DED6600, DED6601, DED6602 porszívó és mások.

⚠ FIGYELEM Ha az akkumulátor 40 ° C fölé melegszik, hagyja abba a munkát, és várja meg, amíg az akkumulátor lehűl.

Az akkumulátor túlzott melegítése hibás működését okozhatja.

A körfűrész fogainak számának kiválasztása a vágandó anyaghoz

16-24 fogak - vastag fa (kemény vagy puha), forgácslap. Hosszanti vágás (faszálak mentén)
24-36 fogak - vékony fa, forgácslap laminált bevonattal vagy anélkül, fa bevonatok. Pontos darabolás, gyors, fahulladék mentén vagy egészén.
36-48 fogak - táblák, közönséges vagy nemesfa deszkák (1 vagy 2 oldalú), vékony deszkák, műanyag, plexek fedésére és befejezésére. Nagyon pontos vágás, vágási felület aprítás nélkül.
48-60 fogak - keményfa, műanyag panelek. Nagyon pontos vágás

9. Folyó karbantartási tevékenységek

Rendszeresen tisztítsa meg a teljes szerszámgépet, különös figyelmet fordítva a szerszám szellőzőnyílásainak tisztítására.
Az intenzív használat után kerülje az akkumulátort azonnal. A kisülési jelenség miatt ne tárolja az akkumulátort teljesen lemerülten, mert az a kritikus szint alá eshet és véglegesen megsérülhet.
Ezért a fel nem használt akkumulátort részben feltöltött állapotban (kb. 40% -ig) kell tárolni. Töltse fel az akkumulátort, mielőtt teljesen lemerülne. Az elemeket 10-30 ° C hőmérsékleten tárolja. Alacsony hőmérsékleten tárolva gyorsabban veszít kapacitását.
Az akkumulátor feltöltését az SAS + ALL vonal akkumulátorra és töltőre vonatkozó útmutatója ismerteti.

⚠ FIGYELEM Az eszköz tárolási helyének gyermekek számára hozzáférhetetlennek kell lennie.

Ha javítás céljából el kell küldenie az elektromos szerszámot egy szervizközpontba, biztosítsa azt véletlen mechanikai sérülésekkel szemben, és csúsztassa ki az akkumulátorokat a töltő aljzatából

Az akkumulátor eltávolításának módja

Az akkumulátor kiszereléséhez fogja meg a készüléket a markolatánál, majd nyomja meg az akkumulátor elülső részén található kioldógombot. Húzza ki az akkumulátort a készülék markolatából. Az akkumulátor beszereléséhez csúsztassa be az akkumulátort a készülék markolatába, majd nyomja be, amíg a rögzítő retesz be nem kattan.

Szerszám rögzítése, cseréje

Az orsózárral (A, 13. ábra) rögzítse a tárcsát és egy imbuszkulcs segítségével csavarja le a fűrész befogó csavarját. Távolítsa el a szerszámot a nyomógallérról. Helyezzen be egy új fűrészt és rögzítse. A körfűrészkamra alapos tisztításához és a mozgó alkatrészek kenéséhez mindig használja a fűrészcsere funkciót.

⚠ FIGYELEM **Ne használjon redukáló gyűrűt.**

Készülék karbantartása

A karbantartás magában foglalja a készülék karbantartását a kiegészítőkkel, azaz az akkumulátorral és a töltővel együtt.

⚠ FIGYELEM **Soha ne végezzen karbantartási munkát az áramellátáshoz csatlakoztatott készüléken.**

Súlyos sérülést vagy áramütést okozhat. A karbantartás elvégzése előtt az akkumulátort le kell venni a szerszámcsatlakozóból.
Az eszköz karbantartása során a normál működéshez szükséges összes komponenst tisztán kell tartani. A tisztításhoz ne használjon oldószert, mert ez visszafordíthatatlan károkat okozhat a házban és más műanyag alkatrészekben.
Az akkumulátort nem szabad vízzel tisztítani, mivel az belső rövidzárlatot okozhat, amely tartós károkat okozhat.

10. Pótalkatrészek és tartozékok

A SAS + ALL eszköz bármilyen SAS + ALL elemmel és töltővel felszerelhető.
Ez a szerszám felszerelhető 165 mm átmérőjű fűrészlapokkal 20 mm átmérőjű furattal. Kérjük, kérjük, tartsa be a gyártó használati útmutatásait.
Cserealkatrészek és tartozékok vásárlása céljából lépje kapcsolatba a Dedra-Exim Szervizével. A kapcsolati adatok az utasítás 1. oldalán találhatóak. A pótalkatrészek megrendelése során kérjük, adják meg az gép adattábláján található szériaszámot, valamint az alkatrész számát az összeállítási rajzról. A garanciális időszakban a javításokat a Garanciajegyen feltüntetett szabályok alapján végezzük. A hibás terméket kérjük, adják át javításra a vásárlás helyén (az eladó köteles átvenni a hibás terméket), vagy küldje el a DEDRA - EXIM Központi Szemvízébe. Kérjük, csatolja az Importőr által kiállított garanciajegyet. Enélkül a dokumentum nélkül a javítás garancia időn túliként lesz kezelve. A garancia időn túli javításokat a Központi Szerviz végzi. A meghibásodott terméket küldje el a Központi Szervizbe (a szállítás költségét a felhasználó fedezi).

11. Önálló hibaelhárítás

⚠ FIGYELEM **Mielőtt maga próbálja meg megoldani a problémákat, húzza ki a készüléket az áramforrásról**

PROBLÉMA	OK	MEGOLDÁS
Az eszköz nem működik	Sérült kapcsoló	Adja át a szerviznek a készüléket
	Lemerült az akkumulátor	Töltse fel az akkumulátort
	Rosszul beszerelt akkumulátor	Rögzítse megfelelően
Az eszköz nehézségekkel indul	Lemerült az akkumulátor	Szerelje fel szabályosan az akkumulátort
	Túllépte a megengedett működési paramétereket	Csökkentse az elektromos kéziszerszám terhelését
A motor túlmeleged	Eltömődtek a szellőzőnyílások	Tisztítsa ki a nyílásokat
	Túllépte a megengedett működési paramétereket	Kapcsolja ki a fúró-csavarozót, halassza el a munkát a gép teljes lehűléséig
	Túl nagy erővel nyomja a szerszámot	Csökkentse az elektromos kéziszerszám terhelését

12. A készülék készlete, záró megjegyzések

1. Körfűrész – 1 db 2. 165 x 20-as körfűrész – 1 db 3. Imbuszkulcs – 1 db 4. Párhuzamos vezető – 1 db

13. Információ a felhasználóknak az elektromos éselektronikus berendezések hulladékkezeléséről

(a háztartásokat érinti)



A termékeken vagy a kísérő dokumentáción feltüntetett szimbólum azt jelzi, hogy a hibás elektromos vagy elektronikus berendezéseket nem szabad a háztartási hulladékkal együtt ártalmatlanítani. Ha az alkatrészeket meg kell semmisíteni, újra kell használni vagy hasznosítani kell, a helyes megoldás az, ha elviszi őket egy erre szakosodott gyűjtőhelyre, ahol ingyenesen átveszik őket. A használt berendezések gyűjtőhelyeiről a helyi hatóságok adnak tájékoztatást, például a honlapjukon.
A berendezés megfelelő ártalmatlanítása lehetővé teszi az értékes erőforrások megőrzését és az egészségre és környezetre gyakorolt azon negatív hatások elkerülését, amelyek a készülékben lévő veszélyes anyagok, keverékek és összetevők esetleges jelenlétéből adódnak.
A helytelen hulladékártalmatlanítás a vonatkozó helyi előírások szerint büntetés veszélyével jár.
Az uniós országok felhasználói: Ha elektromos vagy elektronikus berendezéseket kell ártalmatlanítania, kérjük, forduljon a legközelebbi értékesítési ponthoz vagy a szállítójához, akik további tájékoztatást tudnak adni.
Az Európai Unión kívüli országokban történő ártalmatlanítás: Ez a szimbólum csak az Európai Unió országaira vonatkozik. Ha a terméket el kívánja dobni, kérjük, forduljon a helyi hatóságokhoz vagy a kereskedőhöz a helyes ártalmatlanítási módszerrel kapcsolatban.

HU

Garanciajegy

Katalógusszám:
Gyártási tétel száma: .....
(a továbbiakban: **Termék)**

A termék vásárlásának dátuma: ……

Az eladó pecsétje: ……..

Dátum és az eladó aláírása: .....
A felhasználó nyilatkozata:

Igazolom, hogy tájékoztatásra kerültem a garanciális feltételekről, valamint a Kezelési útmutatóban és a Garanciajegyben leírt utasítások be nem tartásából eredő következményekről. A jelen garanciális feltételekkel megismerkedtem, amit aláírásommal igazolok:

....
kelt és helye a Felhasználó aláírása

I.A termékért felelős:

1. **Kezes** - DEDRA EXIM sp. z o.o., székhelye Pruszków, címe: ul. 3 Maja 8, 05-800 Pruszków, KRS 0000062517, Varsó fővárosi Körzeti Bíróság Varsóban; az Országos Bírósági Nyilvántartás XIII Gazdasági Osztálya, adószáma: 527-020-49-33, törzstőke: 100 980.00 zł.
2. A jelen Garanciajegyben meghatározott feltételekkel a Kezes garanciát nyújt a Kezes forgalmazásából származó Termékre
3. A garanciából eredő felelősség kizárólagosan a Termékben a Felhasználónak való átadás pillanatában rejlő hibákra vonatkozik.
4. A garancia címén a Felhasználó jogosult a Termék díjmentes megjavítására, amennyiben a hiba a garanciális időszak során kelentkezik. A Termék megjavításának módja (a javítás módszere) a Kezes döntésétől függ. Amennyiben a Kezes megállapítása szerint ni lehetőség a megjavításra, a Kezes fenntartja magának a jogot a hibás alkatrész vagy az egész Termék hibátlanra cseréléséhez, a Termék árának csökkentéséhez, vagy a szerződéstől történő elálláshoz.
5. Azzal a Felhasználóval szemben, amelyik nem számít fogyasztónak az 1964 április 23-i, a Polgári Törvénykönyvről szóló törvény szerint, a Kezes jelen garanciából eredő és/vagy a garancia megkötésével és teljesítésével kapcsolatos kártérítési felelőssége, a jogi címtől függetlenül, a hibás Termék értékének összegére korlátozódik.

II.Garanciális időszak:

A garanciával rendelkező alkatrészek	A garanciális védelem időtartama
DED7064	36 hónap, a Termék vásárlásának napjától számítva a jelen Garanciajegyen megjelölve
Körfűrész	Nincs garancia

III.A garancia alkalmazásának feltételei:

1. A Felhasználó felmutatja a Termék kitöltött Garanciajegyét és valószínűsíti a Termék vásárlásának körülményeit, pl. felmutatva a pénztár blokkot, számlát, stb. A reklamáció hatékony lebonyolításának érdekében ajánlott, hogy a Felhasználó a reklamált Termékkel együtt adja át a Kezelési útmutatóban leírt készlet tartalmát.
2. A Felhasználó betartja a Kezelési útmutatóban és a Garanciajegyen feltüntetett utasításokat.
3. A garancia csak a Magyar Köztársaság és az EU területén érvényes.

IV. **A garancia nem terjed ki a Termék következő okokból keletkező meghibásodásaira:**

1. A Felhasználó nem tartotta be a Kezelési útmutatóban meghatározott, különösen a megfelelő használatra, karbantartásra és tisztításra vonatkozó feltételeket; A Felhasználó a Kezelési útmutatónak nem megfelelő tisztító és karbantartó szereket alkalmazott;
2. A Felhasználó nem megfelelő módon tárolja és szállítja a Terméket;
3. A Felhasználó önállóan, a Kezessel való egyeztetés nélkül módosította és/vagy átalakította a Terméket;
4. A Felhasználó a Kezelési útmutatónak nem megfelelő üzemeltetési anyagokat használt a Termékhez.

5. Az a Felhasználó, amelyik nem számít fogyasztónak az 1964 április 23-i, a Polgári Törvénykönyvről szóló törvény szerint, elveszíti a jelen garanciából eredő jogait, ha a Terméken:
1.a szériaszámok, dátum jelölések és a típuscímkék a Felhasználó által eltávolításra, kicserélésre vagy megrongálásra kerültek;
2.a plombák a Felhasználó által megrongálásra kerültek, vagy a Felhasználó beavatkozásának nyomait viselik.

Figyelem! A Termék mindennapos kezelésével kapcsolatos, többek között a Kezelési útmutatóból eredő műveleteket a Felhasználó saját hatáskörébe és saját költségére végzi el.

v. **Reklamációs eljárás:**

1. A Termék helytelen működésének észrevételekor, a reklamáció bejelentése előtt ellenőrizze, hogy a Kezelési útmutatóban meghatározott valamennyi művelet a megfelelő módon került végrehajtásra.
2. Ajánlott a reklamációt haladéktalanul bejelenteni, a legjobb a Termék hibája észrevételétől számított 7 napon belül. Az a Felhasználó, amelyik nem számít fogyasztónak az 1964 április 23-i, a Polgári Törvénykönyvről szóló törvény szerint, elveszíti a jelen garanciából eredő jogait, ha nem jelenti be 7 napon belül a reklamációt.
3. A reklamációs bejelentés megtehető a Termék vásárlásának helyén, a garanciális szervizben, vagy írásban az alábbi címen: DEDRA EXIM sp. z o.o., ul. 3 Maja 8, 05-800 Pruszków.
4. A Felhasználó a reklamációt a www.dedra.pl weboldalon található űrlap segítségével jelentheti be. („Garanciális reklamáció bejelentési űrlap").
5. Az egyes országok szerviz címei a www.dedra.pl weboldalon elérhetőek. Amennyiben az adott országban nincs garanciális szervíz, a reklamációs bejelentést ajánljuk a következő címre küldeni: DEDRA-EXIM Sp. z o.o., ul. 3 Maja 8, 05-800 Pruszków (Lengyelország).
6. A Felhasználó biztonságára való tekintettel a hibás Termék használata tilos.
Figyelem!!! A hibás Termék veszélyes a Felhasználó egészségére és életére.
7. A garanciából eredő kötelezettségek ellátására a reklamált Terméknek a Felhasználó általi leadásának napjától számított 14 munkanapon belül kerül sor.
8. A terméket reklamációra küldése előtt ajánlott megtisztítani. Ajánlott a reklamált terméket gondosan bebiztosítani a szállítási károk elkerülése érdekében (ajánlott a reklamált Terméket az eredeti csomagolásban elküldeni).
9. A garanciális időszak meghosszabbításra kerül azzal az idővel, mely alatt a Felhasználó a Termék meghibásodásából eredően nem tudta az használni.
10. A garancia nem zárja ki, nem korlátozza és nem függeszti fel a Felhasználó eladott termékek hibáira vonatkozó kezességi szabályokból eredő jogait.

Traducerea instrucțiunii originale

A természetes személyeknek a személyes adatok kezelése tekintetében történő védelméről és az ilyen adatok szabad áramlásáról, valamint a 95/46/EK irányelv hatályon kívül helyezéséről szóló, 2016. április 27-i (EU) 2016/679 európai parlamenti és tanácsi rendelet 13. cikkének (1) és (2) bekezdésével összhangban tájékoztatjuk Önt, hogy

1. Az űrlapon megadott személyes adatainak Adminisztrátora a Pruszków-i székhelyű DEDRA-EXIM sp. z o.o. ul. 3 Maja 8, 05-800 Pruszków (továbbiakban: „Adminisztrátor").
2. Az Ön adatait kizárólag a készülékre vonatkozó garanciális eljárás lefolytatása céljából dolgozzuk fel az általános adatvédelmi rendelet (a továbbiakban: "GDPR") 6. cikke (1) bekezdésének b) pontjával összhangban Az adatszolgáltatás önkéntes, de a garanciális eljárás lefolytatásához szükséges.
3. Az Ön adatait a garanciális eljárás lefolytatásának megfontolásának időtartama alatt, valamint archiválási céllal kezeljük, amennyiben az Adminisztrátorral szembeni esetleges követelésekkel szemben szükséges védekezni, de legfeljebb azok elévüléséig.
4. Az Ön adatai csak olyan szervezetek számára adható ki, amelyek az Adminisztrátor nevében, a személyes adatok feldolgozására vonatkozó írásbeli megbízási szerződés alapján adatokat kezelnek, és többek között technikai szolgáltatást, tárhelyszolgáltatást vagy weboldal-karbantartást, informatikai-, futárszolgáltatást nyújtanak. Az Adatkezelő beszállítói kötelesek gondoskodni az adatbiztonságról és megfelelni a személyes adatok védelmére vonatkozó hatályos jogszabályok követelményeinek, és nem használhatják fel a rájuk bízott személyes adatokat az Adatkezelővel kötött szerződésben meghatározott céloktól eltérő célokra.
5. Az Ön adatait nem dolgozzuk fel automatizált módon, beleértve a profilalkotást, és nem továbbítjuk harmadik országba/nemzetközi szervezetnek.
6. Ön bármikor jogosult az adatai tartalmához történő hozzáféréshez, valamint annak helyesbítéshez, törléshez, az adatkezelés korlátozásához, az adathordozhatósághoz és a kifogásoláshoz való joghoz.
7. Az Ön személyes adatainak az Adatkezelő általi feldolgozásával kapcsolatos minden kérdésben az alábbi e-mail címen veheti fel a kapcsolatot: daneosobowe@dedra.pl;
8. Önnek jogában áll van panaszt benyújtani az illetékes adatvédelmi hatóságnál;

RO Cuprinsul

1. Fotografii şi desene
2. Descrierea aparatului
3. Destinația aparatului
4. Restricții de utilizare
5. Date tehnice
6. Pregătire pentru funcționare
7. Pornirea aparatului
8. Punere în funcțiune şi utilizarea aparatului
9. Verificări şi reglaje curente
10. Piese de schimb şi accesorii
11. Rezolvarea problemelor
12. Dotarea completă a aparatului
13. Informația pentru utilizatori referitoare la eliminarea aparatelor electrice şi electronice
14. Certificat de garanție

Condițiile generale de siguranță sunt în broşură anexată la manualul de utilizare.
Declarația de Conformitate CE este anexată la aparat ca un document separat. Dacă lipseşte Declarația de Conformitate CE Vă rugăm să Vă contactați cu Service-ul Dedra-Exim Sp. z o.o.

AVERTISMENT. Citiți toate avertismentele marcate cu simbolul ⚠ și toate instrucțiunile. Nerespectarea avertismentelor ⚠ și instrucțiunilor de siguranță menționate mai jos poate cauza electrocutări, incendii sau leziuni grave.

Păstrați toate avertismentele și instrucțiunile pentru utilizare ulterioară.

⚠ ATENȚIE Aparatul din linia SAS+ALL a fost proiectat pentru a lucra numai cu încărcătoarele şi acumulatoarele din linia SAS+ALL.

Acumulatorul Li-Ion şi încărcătoarea nu sunt un echipament al aparatului cumpărat deci trebuie să le cumpărați separat. Utilizarea unor alte acumulatoare şi încărcătoare decât cele recomendate pentru acest aparat cauzează pierderea garanției.

2. Descrierea aparatului

Rys.A: 1. Mâner auxiliar, 2. Blocare comutator, 3. Întrerupător principal, 4. Mâner principal, 5. Mufă baterie, 6. Izolator cip, 7. Covoraş, 8. Inel de presiune, 9. Șurub de fixare, 10 11. Inel de încovoiere 11. Ferăstrău circular 12. Picior de lucru 13. Blocare arbore 14. Buton de reglare ghidare 15. Clește de unghi 16. Buton de reglare a adâncimii de tăiere.

3. Destinația aparatului

Ferăstrăul circular pentru tăierea lemnului este destinat tăierii tuturor tipurilor de lemn și materiale pe bază de lemn, cum ar fi: placaj, plăci aglomerate etc. conform dimensiunilor sale. Ferăstrăul este adaptat pentru îndepărtarea mecanică a rumegușului, ceea ce reduce în mod semnificativ răspândirea rumegușului.
Ferăstraiele de mână vă permit să efectuați operații de bază ale tăierii elementelor din lemn: tăierea longitudinală, tăierea transversală, tăierea oblică, care este descrisă în detaliu în partea următoare a Instrucțiunii.
Se permite utilizarea maşinii în lucrări de renovare şi construcții, ateliere de reparație, lucrări de amatori cu respectarea condițiilor de utilizare şi admisibile de funcționare cuprinse în manual de utilizare.

4. Restricții de utilizare

⚠ ATTENION Aparatul se va utiliza numai conform cu "Condițiile admisibile de lucru" menționate mai jos.

Ferăstrăul poate fi utilizat numai cu lamele de ferăstrău descrise în secțiunea "Accesorii recomandate".
Ferăstrăul nu poate fi folosit pentru tăierea lemnului rotund (ramuri, lemn rotund etc.), este inacceptabilă și tăierea altor materiale care nu sunt lemne (metale, ceramică, plăci de gips-carton etc.).

ATTENION **Neautorizate modificări în construcţia mecanică şi electrică, orice alte modificări, utilizare în alte scopuri decât cele descrise în Manualul de utilizare, vor fi considerate ca fiind ilegale şi cauzează pierderea imediată a Drepturilor la Garanţie, iar Declaraţia de Conformitate pierde valabilitatea.**

Utilizarea sculei electrice în mod neconform cu destinația sau cu Manualul de utilizare cauzează pierderea imediată a drepturilor la garanţie.

CONDIȚII ADMISE DE MUNCĂ

S1 – Munca continuă

Aparatul poate fi utilizat numai în încăperi închise. **Se recomandă încărcarea acumulatorilor *în* intervalul *de* temperatură *de* încărcare corespunzător, între 10°C şi 30°**. Nu expuneți la temperaturi mai mari de 40°C.

5. Date technice

Modelul dispozitivului	DED7064
Tensiune de funcționare [V]	18 d.c.
Viteza de rotație [min-1]	4200
Diametrul ferăstrăului circular [mm]	165
Diametrul găului [mm]	20
Diametrul conectorului ejectorului spoilerului [mm / mm]	35 / 40
Intervalul de înclinare a capului [°]	0-45
Max. grosimea materialului pentru 90 ° [mm]	55
Max. grosimea materialului pentru 45 ° [mm]	40
Nivelul de vibrație măsurat pe mânerul ah, ID [m / s2]	4,388
Incertitudinea de măsurare K [m / s2]	1,5
Emisie de zgomot:	
Nivelul presiunii sonore LpA [dB (A)]	89
Nivel de putere sonor LwA [dB (A)]	100
Incertitudinea de măsurare KpA, KwA [dB (A)]	3
Greutate [kg]	2,2

Informații privind zgomotul şi vibrațiile

Valoarea totală a vibrațiilor a_h şi abateria de măsurare s-a stabilit conform cu standardul EN 62841-2-5 şi s-a prezentat în tabel.
Emisia de zgomot s-a stablit conform cu standardul EN 62841-2-5, valoarea s-a prezentat în tabelul de mai sus .

ATTENION **Zgomotul poate pricinui afectarea auzului, întotdeauna folosiți echipamentul de protecție auditivă!**

Valoarea declarată a emisiei de zgomot a fost măsurată conform cu metoda standard şi poate fi folosită pentru compararea unui aparat cu altul. Nivelul de emisie a zgomotului menționat mai sus poate fi de asemenea folosit pentru evaluarea inițială a expunerii la zgomot.
Nivelul zgomotului în cursul utilizări reale a uneltei electrice în funcție de modul de utilizare a uneltelor poate să fie diferit de valoarea declarată. Nivelul de zgomot depinde de tipul de material prelucrat precum şi de măsurilor necesare care s-au luat în scopul protecției operatorului. Pentru a evalua exact expunerea în condiții reale de utilizare, trebuie să luați în considerare toate etapele ciclului de operare, care cuprind de asemenea perioadele când aparatul este oprit sau este pornit dar nu este utilizat pentru lucru.

6. Pregătire pentru funcționare

ATTENION **Aparatul este o parte a liniei SAS+ALL, de aceea pentru a-l folosi trebuie să completați setul compus din aparat, acumulator şi Încărcătoare.**

Înainte de punerea în funcțiune, verificați dacă piesele mobile și protecția ferăstrăului circular nu sunt deteriorate. Rotirea ferăstrăului circular asigurați-vă că sistemul de antrenare nu este blocat (lama trebuie să se rotească cu o ușoară rezistență) și că ferăstrău circular este strâns. Strângeți ferăstrău circular, dacă este necesar. Verificați dacă sensul de rotație indicat pe cadran corespunde cu sensul de rotație al motorului ferăstrăului.
Este interzis utilizarea altor acumulatoare şi încărcătoare. Aparatul va fi utilizat în loc bine iluminat. Comuratorul oprire/pornire se află în mânerul aparatului. Motorul de angrenare lucrează atât timp cât timp apăsați comutatorul. Când lucrați cu unealta electrică primiţi poziţia corpului în care nu o să puteţi pierde echilibrul.

7. Pornirea aparatului

.Aparatul este alimentat de o baterie de 18V. Glisați bateria încărcată în ghidajul din mâner până când funcționează zăvorul mânerului. Dispozitivul este gata să funcționeze.

Pregătirea ferăstrăului pentru lucru

Slăbiți șurubul de prindere a ghidajului, glisați glisa de ghidare în canalul de ghidare. Setați ghidul la dimensiunea dorită folosind scala de milimetru localizată pe glisor. Punctul de referință este crestătul din dreapta de pe marginea plăcii de glisare amplasate în colțul din dreapta sus privind spre ferăstrăul de sus în apropierea șurubului aripii (detaliile sunt prezentate în Fig. B).
Efectuați teste fără sarcină numai atunci când instrumentul electric este orientat în jos.

ATTENION **Probele de funcționare fără sarcină se va efectua cu scula electrică direcționată spre jos.**

Precizia dimensiunii depășește 1 mm. Vă recomandăm să efectuați o reducere a deșeurilor materiale. Strângeți șurubul de prindere a ghidajului. Fierastraul este gata de lucru.
Pentru a porni ferăstrăul, apăsați mai întâi butonul cu degetul mare (fig. A, 2), apoi apăsați butonul de alimentare cu degetul arătător (fig. A, 3). Punerea în funcțiune inversă nu este posibilă.

8. Punere în funcțiune şi utilizarea aparatului

Ferăstrău perpendicular

Deconectați sursa de alimentare. Slăbiți clema de pantă (situată în partea din față a piciorului dispozitivului: fig. A, articolul 15) pe scala unghiului setați valoarea. Strângeți clema strângând-o în sens orar până când se oprește. Fixați sau poziționați materialul în siguranță, astfel încât să fie respectate principiile din figura C. În timpul funcționării Conectați sursa de alimentare.
Fierastraul are un sistem de siguranță împotriva pornirii accidentale. Pentru a porni ferăstrăul, apăsați mai întâi butonul lateral, apoi butonul de pornire. Pentru a opri ferăstrăul, eliberați presiunea și așteptați să se oprească ferăstrăul circular.
La tăierea pieselor lungi, se poate utiliza un ghid paralel. Dacă tăiem benzi lungi cu o lățime mai mare decât raza de măsurare a ghidului, folosiți rigle. Ghidați ferăstrăul corect (fig. D.)
Fierbarea nu este permisă așa cum se arată în figurile E și F.

Ferastraie cu o înclinare până la 45 de grade

Deconectați sursa de alimentare, slăbiți clema de înclinare (fig. A, articolul 15) setați valoarea dorită pe scara unghiului. Conectați sursa de alimentare și efectuați tăierea.

Schimbarea adâncimii de tăiere

Dacă este necesar, puteți modifica adâncimea de tăiere. Slăbiți clema de adâncime și setați scala la valoarea dorită (fig. A, 16). De obicei este setată o adâncime de tăiere cu 3-5 mm mai mare decât grosimea materialului.

ATTENION **Trebuie amintit că un dinte de ferăstrău circular scoate fragmente în zona de margine la ieșirea din material.**

Prin urmare, atunci când tăiați materiale, unde calitatea marginii are un impact semnificativ asupra calității lucrării, folosiți ferăstrăul pe partea materialului, care nu este expusă ulterior. Deteriorarea muchiei poate fi redusă folosind alimentări minime și ferăstrău circular cu un număr mare de dinți.
În timpul funcționării, pentru a reduce răspândirea răsfățului, este recomandat să folosiți aspiratoare de extracție de cipuri sau ateliere, de exemplu, extragere de cipuri DEDRA model DED 7724, aspirator DED6598, DED6600, DED6601, DED6602 și altele.

ATTENION **Dacă bateria devine fierbinte peste 40 ° C, opriți funcționarea și așteptați ca bateria să se răcească.**

Încălzirea excesivă a bateriei poate duce la defecțiuni.

Selectarea numărului de dinți ai ferăstrăului circular pentru materialul tăiat

16-24 dinți - lemn gros (dur sau moale), PAL. Tăiere longitudinală (de-a lungul fibrelor de lemn)
24-36 dinți - lemn subțire, PAL cu sau fără acoperire laminată, acoperiri din lemn. Tăiere precisă, rapidă, de-a lungul sau de-a lungul boabelor de lemn.
36-48 dinți - pentru acoperirea și finisarea plăcilor, plăci din lemn obișnuit sau prețios (cu 1 sau 2 fețe), scânduri subțiri, plastic, Plexiglas. Tăiere foarte precisă, tăiere a suprafeței fără așchiere.
48-60 dinți - Lemn dur, panouri din plastic. Tăiere foarte precisă

9. Verificări şi reglaje curente

Curățați regulat întreaga unealtă electrică, acordând o atenție deosebită curățării orificiilor de aerisire a sculei electrice.
Evitați încărcarea bateriei imediat după utilizare intensă. Datorită fenomenului de descărcare, nu depozitați bateria complet descărcată, deoarece se poate descărca sub nivelul critic și poate fi deteriorată definitiv.
Prin urmare, o baterie neutilizată ar trebui să fie stocată parțial (până la aproximativ 40%). Încărcați bateria înainte să fie complet descărcată.

Depozitați bateriile la temperaturi cuprinse între 10-30 ° C. Depozitate la temperaturi scăzute, pierde mai rapid capacitatea.
Încărcarea bateriei este descrisă în instrucțiunile pentru baterie și încărcătorul din linia SAS + ALL.

ATTENION **Locația de stocare a dispozitivului trebuie să fie inaccesibilă copiilor.**

Dacă este necesar să trimiteți scula electrică la un centru de reparații pentru reparații, asigurați-o de deteriorarea mecanică accidentală și glisați bateriile din priza încărcătorului.

Metoda de îndepărtare a bateriei

Pentru a scoate bateria, apucați dispozitivul de mâner, apoi apăsați butonul de eliberare situat în partea din față a bateriei. Scoateți bateria din mânerul dispozitivului. Pentru a monta bateria, introduceți-o în mânerul dispozitivului, apoi apăsați până când se aude un clic care indică fixarea corespunzătoare.

Atașarea, înlocuirea instrumentului de lucru

Cu blocarea axului (Fig. A, 13) blocați discul și folosiți o tastă Allen pentru a deșuruba șurubul de fixare a ferăstrăului. Scoateți scula din gulerul de tracțiune. Introduceți un ferăstrău nou și asigurați-l. Utilizați întotdeauna înlocuitorul ferăstrăului pentru a curăța complet camera de ferăstrău circular și a unge piesele mobile acolo.

ATTENION **Nu folosiți inele de reducere.**

Întreținerea dispozitivului

Întreținerea include repararea dispozitivului împreună cu accesorii, adică baterie și încărcător.

ATTENION **Nu efectuați niciodată lucrări de întreținere la dispozitivul conectat la sursa de alimentare.**

Poate provoca răni grave sau șocuri electrice. Bateria trebuie scoasă din priza uneltei electrice înainte de a efectua întreținerea.
Întreținerea dispozitivului este de a menține curate toate componentele necesare pentru funcționarea normală. Nu folosiți solvenți pentru curățare, deoarece acest lucru poate provoca deteriorarea ireversibilă a carcasei și a altor piese din plastic.
Bateria nu trebuie curățată cu apă, deoarece poate provoca un scurtcircuit intern care duce la deteriorarea permanentă.

10. Piese de schimb şi accesorii

Accesorii recomendate

Dispozitivul SAS + ALL poate fi echipat cu orice baterie și încărcător SAS + ALL.
Acest instrument poate fi echipat cu lame de ferăstrău cu diametru de 165 mm pentru lemn cu gaură de montare cu diametrul de 20 mm. Vă rugăm să urmați sfaturile de lucru ale producătorului..
La comanda pieselor de schimb şi accesoriilor Vă rugăm să Vă contactaţi cu service-ul Dedra-Exim. Datele de contact sunt pe pagina 1 al manualului. La comanda pieselor de schimb Vă rugăm să indicaţi numărul de LOT de pe plăcuţa cu date technice precum şi numărul componentei de pe schemă. În perioada de garanţie reparaţiile sunt efectuate în condiţiile descrise în Certificatul de Garanţie. Vă rugăm să aduceţi produsul reclamat la locul de achiziţionare (vânzătorul este obligat să primească produsul reclamat), sau să-l trimiteţi la Service-ul Central DEDRA-EXIM. Vă rugăm să ataşaţi Certificatul completat de Garanţie emis de importer. Fără acest document repararea va fi considerată ca după garanție. După perioada de garanţie repararea efectuază service-ul central. Aparatul deteriorat se va trimite la service (costurile de trimitere acoperă utilizatorul).

11. Rezolvarea problemelor

ATTENION **Înainte de a încerca să rezolvați singur problemele, deconectați dispozitivul de la sursa de alimentare**

PROBLEMA	CAUZA	REZOLVARE
Aparatul nu funcționează	Comutatprul pornire/oprire deteriorat	Trimiteți aparatul la service
	Acumulatorul descărcat	Încărcați acumulatorul
	Acumulatorul rău montat	Fixați corect
Aparatul pornește cu dificultate	Acumulatorul descărcat	Încărcați corect acumulatorul
	Depăsite parametrii permise de lucru	Micșorați sarcina uneltei electrice
Motorul se supraîncălzește	Astupate orificiile de ventilație	Curățați orificiile
	Depăsite parametrii permise de lucru	Opriți unealta electrică, nu lucrați până mașina de găurit-înșurubat nu se răcește
	Prea puternic apăsare a uneltei	Micșorați sarcina uneltei electrice

12. Dotarea completă a aparatului, observații finale

Dotarea: 1. Ferestrău circular cu accumulator– 1 bucată

13. Informația pentru utilizatori privind eliminarea utilajelor uzate (privește gospodăriile)



Simbolul afișat pe produse sau pe documentația care le însoțește indică faptul că echipamentele electrice sau electronice defecte nu trebuie eliminate împreună cu deșeurile menajere. În cazul în care trebuie să eliminați, să reutilizați sau să recuperați componente, trebuie să le duceți la un punct de colectare specializat, unde vor fi acceptate gratuit. Autoritățile locale furnizează informații privind locația punctelor de colectare a echipamentelor uzate, de exemplu pe site-urile lor web.
Eliminarea corespunzătoare a dispozitivului permite conservarea resurselor valoroase și evitarea impactului negativ asupra sănătății și mediului, care rezultă din posibilitatea prezenței substanțelor, amestecurilor și componentelor periculoase în echipament.
Eliminarea incorectă a deșeurilor riscă sancțiuni în conformitate cu reglementările locale relevante.
Utilizatorii din țările UE: Dacă trebuie să vă debarasați de echipamente electrice sau electronice, vă rugăm să contactați cel mai apropiat punct de vânzare sau furnizorul dumneavoastră, care vă va putea oferi informații suplimentare.
Eliminarea în țări din afara Uniunii Europene: Acest simbol se aplică numai în țările din Uniunea Europeană. În cazul în care doriți să aruncați acest produs, vă rugăm să contactați autoritățile locale sau dealerul pentru a afla metoda corectă de eliminare.

RO

Certificat de garanţie
Pentru

Nr. de katalog:
Număr de lot:.....
(denumit în continuare Produs)

Data de cumpărare a produsului: …….

Ştampila vânzătorului: ……..

Data şi semnătura vânzătorului: .....

Declaraţia Utilizatorului:

Confirm, că am fost informat în ceea ce priveşte condiţiile de garanţie şi efectele nerespectării orientărilor cuprinse în manualul de utilizare şi în Certificatul de garanţie. Condiţiile prezentei garanţiei îmi sunt cunoscute ce afirm cu semnătura mea de mână:

....
Data şi locul semnătura Utilizatorului

Garanția este acordată în conformitate cu prevederile OG 21/1992 și OG 140/2021, cu modificările ulterioare, pe baza cardului de garanție și a dovezii originale de cumpărare. Perioada de reparație nu poate depăși 15 zile calendaristice de la data la care consumatorul a predat reclamația vânzătorului.

I.Responsabilitatea pentru produs:

1. **Garant** - DEDRA EXIM sp. z o.o. cu sediul în Pruszkowie, adresa: ul. 3 Maja 8, 05-800 Pruszków, KRS 0000062517, Sąd Rejonowy dla m.st. Warszawy w Warszawie, XIV Wydział Gospodarczy Krajowego Rejestru Sądowego,*[Judecătoria Raională pentru o.c. Varşovia în Varşovia, Departamentul al XIV–a Economic al Registrului Naţional Juridic]* NIP *[CIF]* 527-020-49-33, Kapitał zakładowy *[capital social]*: 100 980.00 zł.
2. în condiţiile menţionate în prezentul Certificat de garanţie Garantul acordă garanţie la produsul derivat din distribuţia Garantului.
3. Responsabilitatea cu titlu de garanţie cuprinde numai defectele care sau ivit din cauze datorate Produsului în momentul livrării acestuia Utilizatorului.
4. Cu titlu de garanţie, Utilizatorul, obţine dreptul la repararea gratis a Produsului, dacă defecţiunea s-a ivit în perioada de garanţie. Modul de reparare a Produsului (metoda de executare a reparării) depinde de decizia Garantului. Dacă Garantul constată că Produsul nu poate fi reparat, Garantul îşi rezervă dreptul de a schimba piesa defectă sau total Produsul cu altul fără defecte sau de a micşora preţul Produsului ori de a se retrage de la Contract.
5. Faţă de Utilizatorul, care conform cu legea din data de 23 aprilie 1964 din Codul Civil, nu este un consumator, răspunderea Garantului pentru dauna rezultate din prezenta garanţie şi/ sau în legătură cu încheierea şi

executarea acesteia, indiferent de dreptul legal, este limitată maxim până la valoarea Produsului defect.

II. Perioada de garanţie:

Componentele Produsului acoperite de garanţie	Durata de protecţie a garanţiei
DED7064	36 luni, de la data cumpărării Produsului, înscrisă în prezentul Certificat de garanţie
Ferastrau circular	Fără garanție

III. Condiţiile de utilizare a garanţiei:

1. Prezentarea de către Utilizator a Certificatul completat de garanţie a Produsului şi dovedirea împrejurărilor de cumpărare a Produsului de ex. prin prezentarea chitanţei, facturei, etc. Pentru a efectua în mod eficient reclamaţia, se recomandă că Utilizatorul să trimite împreună cu Produsul reclamat, toate componetele menţionate la "Completarea" Produsului în manualul de utilizare.
2. Respectarea de către Utilizator a recomandările din Manualul de utilizare şi din Certficatul de garanţie.
3. Garanţia acoperă numai teritoriul Republicii Polonă şi UE.

IV. Garanţia nu acoperă defecţiunile Produsului apărute în special din cauza:

1. Nerespectării de către Utilizator a condiţiilor indicate în Manualul de utilizare, în special în domeniul de utilizare, întreţinere şi curăţare corectă.
2. Utilizarea de către Utilizator a unor produse de curăţare sau substanţe de conservare care sunt neadecvate cu Manualul de utilizare;
3. Depozitare necorespunzătoare şi transportul necorespunzător al Produsului de către Utilizator;
4. Modificări şi/sau reconstrucţii arbitrare a Produsului de către Utilizator;;
5. Utilizarea în Produs de către Utilizator a unor materiale consumabile neconforme cu manualul de utilizare.

Utilizatorul care conform nu legea din data de 23 aprilie 1964 din Codul Civil nu este un consumator, pierde garanţia pentru Produsul, în care:

1. numerele de serie, marcarea datelor şi plăcuţele cu datele technice au fost îndepărtate de către Utilizator.
2. sigiliile existente au fost deteriorate de Utilizator sau au urme rămase din manipularea de către utilizator la acestea.

Atenţie! Operaţiile legate cu utilizarea de fiecare zii, descrise în manualul de utilizare, Utilizatorul execută singur pe costul său.

V. Procedura de reclamaţie:

1. Dacă se constată că Produsul nu funcţionează corect, Înainte de a depune reclamaţia trebuie să Vă asiguraţi dacă toate operaţiunile descrise în manualul de utilizare au fost executate corect.
2. Sesizaţi imediat reclamaţia, cel mai bine în termen de 7 zile de la data la care aţi observant defectul produsului. Utilizatorul care conform cu legea din data de 23 aprilie 1964 din Codul Civil nu este un consumator, pierde garanţia pentru Produs dacă reclamaţia nu depune în termen de până de 7 zile.
3. Sesizarea reclamaţiei se face de ex. la. la punctul de cumpărare a Produsului, la service-ul de garanţie sau se poate trimite în scris pe adresa: DEDRA EXIM sp. z o.o., ul. 3 Maja 8, 05-800 Pruszków.
4. Utilizatorul poate să depună reclamaţia prin formularul accesibil pe pagina de internet www.dedra.pl. ("Formular pentru sesizarea reclamaţiei cu titlu de garanţie").
5. Adresele service-urilor de garanţie din fiecare stat sunt accesibile pe pagina www.dedra.pl. Dacă service-ul lipseşte în statul adecvat, trimiteţi sesizările de reclamaţie cu titlu de garanţie pe adresa: DEDRA EXIM sp. z o.o. ul. 3 Maja 8, 05-800 Pruszków (Polonia).
6. Luând în considerare siguranţa Utilizatorului se interzice utilizarea Produsului defect.
7. Atenţie!!! Utilizarea Produsului defect este periculos pentru sănătatea şi viaţa Utilizatorului.
8. Executarea obligaţiilor rezultate din garanţie va avea loc în termen de 14 zile lucrătoare, calculate de la data furnizării de către Utilizator a Produsului reclamat.
9. Înainte de furnizare a Produsului reclamat se recomandă curăţirea acestuia. Se recomandă de a se asigura bine Produsul împotriva distrugerii în timpul transportului (se recomandă să trimiteţi produsul reclamat în ambalajul original).Perioada de garanţie va fi prelungită cu durata în care, din cauza defectului Produsului acoperit de garanţie Utilizatorul nu l-a putut să-l utilizeze,
10. Garanţia nu opreşte, nu limitează nu suspendează drepturile Utilizatorului rezultate din dispoziţiile privind garanţia pentru vicile produsului vândut.

Traducerea instrucțiunii oryginale

În conformitate cu articolul 13 alineatele (1) și (2) din Regulamentul (UE) 2016/679 al Parlamentului European și al Consiliului din 27 aprilie 2016 privind protecția persoanelor fizice în ceea ce privește prelucrarea datelor cu caracter personal și privind libera circulație a acestor date și de abrogare a Directivei 95/46/CE, vă informăm.

1. Administratorul datelor Dumneavoastră cu caracter personal furnizate în formular este DEDRA-EXIM sp. z o. o. cu sediul social în Pruszków, ul. 3 Maja 8, 05-800 Pruszków (în continuare: „Administrator").
2. Datele dumneavoastră vor fi prelucrate numai în scopul derulării procedurii de garanție a dispozitivului în conformitate cu art. 6 alin.1 lit. b din regulamentul general privind protecția datelor (în continuare: „GDPR"). Furnizarea datelor este voluntară, dar necesară pentru derularea procedurii de garanție.
3. Datele dumneavoastră vor fi prelucrate pe perioada de luare în considerare a procedurii de garanție și în scopuri de arhivare în cazul în care este nevoie de apărare împotriva oricăror pretenții împotriva Administratorului, nu mai mult decât până la expirarea acestora.
4. Datele dumneavoastră pot fi dezvăluite numai entităților care prelucrează date pentru administrator pe baza unui contract scris de încredințare a prelucrării datelor cu caracter personal care oferă, printre altele, service tehnic, hosting sau intreținere site, service IT, firmă de curierat. Furnizorii Administratorului sunt obligați să asigure securitatea datelor și să îndeplinească cerințele legii aplicabile referitoare la protecția datelor cu caracter personal și nu pot folosi datele cu caracter personal încredințate în alte scopuri decât cele specificate în contractul cu Administratorul.
5. Datele dumneavoastră nu vor fi prelucrate în mod automatizat, inclusiv sub formă de profilare, și nu vor fi transferate către o țară terță/organizație internațională.
6. Aveți dreptul de a accesa datele dumneavoastră și dreptul de a rectifica, șterge, limita prelucrarea, dreptul de a transfera date, dreptul de a vă opune în orice moment.
7. În toate aspectele legate de prelucrarea datelor dumneavoastră cu caracter personal de către Administrator, ne puteți contacta la următoarea adresă de e-mail: daneosobowe@dedra.pl.;
8. Aveți dreptul de a depune o plângere la autoritatea competentă pentru protecția datelor cu caracter personal;

SI Vsebina

1. Fotografije in risbe
2. Opis naprave
3. Namen naprave
4. Omejitve uporabe
5. Tehnični podatki
6. Priprava na delo
7. Vklop naprave
8. Uporaba naprave
9. Tekoče vzdrževanje
10. Rezervni deli in dodatki
11. Samostojno odpravljanje težav
12. Dokončanje opreme
13. Informacije za uporabnike o odstranjevanju električne in elektronske opreme
14. Garancijska kartica

Splošni varnostni pogoji so vključeni v ločeni brošuri.
Izjava o skladnosti je priložena napravi kot ločen dokument. Če izjave o skladnosti ni, se obrnite na službo podjetja Dedra-Exim Sp. z o.o.

OPOZORILO. Preberite vsa opozorila, označena z izklicnim znakom, in vsa navodila.

Neupoštevanje naslednjih opozoril in varnostnih navodil lahko povzroči električni udar, požar ali hude telesne poškodbe. Vsa opozorila in navodila shranite za poznejšo uporabo.

POZOR **Linija SAS+ALL je zasnovana tako, da deluje samo s polnilniki in baterijami iz linije SAS+ALL.**

Li-Ion baterija in polnilec nista priložena napravi in ju je treba kupiti posebej. Uporaba drugih baterij in polnilnikov, ki niso namenjeni napravi, je prepovedana.

2. Opis naprave

Slika A: 1. pomožni ročaj, 2. zaklep stikala, 3. glavno stikalo, 4. glavni ročaj, 5. vtičnica za akumulator, 6. odprtina za prah, 7. pokrov žaginega lista, 8. tlačni obroč, 9. Montažni vijak, 10. potisni obroč, 11. krožni žagin list, 12. delovna noga, 13. blokada vretena, 14. gumb za nastavitev

vodila, 15. objemka za kot nagiba, 16. gumb za nastavitev globine rezanja.

3. Namen naprave

Ročna žaga s krožno žago za rezanje lesa je namenjena rezanju vseh vrst lesa in materialov na osnovi lesa, kot so: vezan les, iverne plošče itd., glede na njihove dimenzije. Žaga je prilagojena za mehansko odvajanje žagovine, kar znatno zmanjša širjenje razbitin.
Z ročno žago lahko izvajate osnovne postopke rezanja lesenih elementov: vzdolžno žaganje, prečno žaganje, poševno žaganje, ki so podrobno opisani v nadaljevanju tega priročnika.
Napravo je dovoljeno uporabljati pri obnovitvenih in gradbenih delih, v delavnicah za popravila, pri ljubiteljskih delih ob hkratnem upoštevanju pogojev uporabe in dovoljenih delovnih pogojev, določenih v navodilih za uporabo.

4. Omejitve uporabe

⚠ POZOR Napravo lahko uporabljate le v skladu s spodnjimi "Dovoljenimi pogoji delovanja".

Žago lahko uporabljate samo s krožnimi žaginimi lističi, opisanimi v poglavju "Priporočena dodatna oprema".
Z žago ne smete rezati okroglega lesa (vej, okroglih hlodov itd.) in z njo ne smete rezati drugih materialov, ki niso les (kovin, keramike, mavčnih plošč itd.).

⚠ POZOR Nedovoljene spremembe mehanske in električne strukture, vse spremembe, vzdrževalna dela, ki niso opisana v priročniku.

Vsaka uporaba električnega orodja v nasprotju s predvideno uporabo ali uporabniškim priročnikom se šteje za nezakonito in ima za posledico takojšnjo izgubo garancijskih pravic, izjava o skladnosti pa postane neveljavna. Pri vsaki uporabi električnega orodja, ki ni v skladu s predvideno uporabo ali navodili za uporabo, boste takoj izgubili garancijske pravice.

SPREJEMLJIVI DELOVNI POGOJI

S1 neprekinjeno delovanje

Uporabljajte samo v zaprtih prostorih. Temperaturno območje polnjenja baterije 10-30 °C. Ne izpostavljajte temperaturam nad 40°C.

5. Tehnični podatki

Model opreme	DED7064
Delovna napetost [V]	18 d.c.
Hitrost [min^{-1}]	4200
Premer krožnega žaginega lista [mm]	165
Premer vrtine [mm]	20
Premer izkopanega materiala [mm/mm].	35 / 40
Razpon naklona glave [°]	0-45
Največja debelina rezalnega materiala pri 90° [mm]	55
Največja debelina rezalnega materiala pri 45° [mm]	40
Raven vibracij, izmerjena na ročaju $a_{h,ID}$ [m/s^2]	4,388
Merilna negotovost K [m/s^2]	1,5
Emisije hrupa:	
Raven zvočnega tlaka L_{pA} [dB(A)]	89
Raven zvočne moči L_{wA} [dB(A)]	100
Merilna negotovost K_{pA} , K_{wA} [dB(A)]	3
Teža [kg]	2,2

Informacije o hrupu in vibracijah.

Kombinirana vrednost vibracij a in merilna negotovost sta bili določeni v skladu s standardom EN 62841-2-5 in sta navedeni v tabeli
Emisija hrupa je bila določena v skladu s standardom EN 62841-1, vrednosti so navedene zgoraj v tabeli.

⚠ POZOR Hrup lahko povzroči poškodbe sluha, zato pri delu vedno uporabljajte zaščito sluha!

Navedena vrednost emisij hrupa je bila izmerjena v skladu s standardno preskusno metodo in se lahko uporablja za primerjavo ene naprave z drugo. Zgoraj navedena vrednost emisije hrupa se lahko uporablja tudi za predhodno oceno izpostavljenosti hrupu.
Ravni hrupa med dejansko uporabo električnega orodja se lahko razlikujejo od navedenih vrednosti, odvisno od uporabe delovnih orodij, zlasti vrste obdelovanca, in od potrebe po opredelitvi ukrepov za zaščito upravljavca. Za natančno oceno izpostavljenosti v dejanskih pogojih uporabe je treba upoštevati vse dele delovnega cikla, vključno z obdobji, ko je oprema izklopljena ali ko je vklopljena, vendar se ne uporablja za delo.

6. Priprava na delo

⚠ POZOR Naprava je del serije SAS+ALL, zato je treba za njeno uporabo sestaviti komplet, ki ga sestavljajo naprava, baterija in polnilec. Uporaba drugih baterij in polnilnikov je prepovedana.

Pred začetkom dela preverite, da gibljivi deli in zaščita žage niso poškodovani. Pri obračanju žaginega lista se prepričajte, da pogonski sistem ni blokiran (list se mora obračati z rahlim uporom) in da je žagin list trdno zategnjen. Po potrebi zategnite rezilo. Preverite, ali se smer vrtenja, označena na ščitku, ujema s smerjo vrtenja motorja motorne žage.
Napravo je treba uporabljati na dobro osvetljenem mestu. Stikalo se nahaja v ročaju naprave. Pogonski motor deluje, dokler pritisnete stikalo. Pri rokovanju z električnim orodjem se postavite tako, da se med delovanjem ne prevrnete.

7. Vklop naprave

Napravo napaja 18-voltna baterija. Napolnjeno baterijo vstavite v vodilo v ročaju, dokler se ključavnica ročaja ne zaskoči. Naprava je nato pripravljena za uporabo.

Priprava motorne žage na uporabo

Sprostite vpenjalni vijak vodilne palice in vstavite drsnik vodilne palice v vodilni kanal drsne noge. S pomočjo milimetrske lestvice na drsniku nastavite drsnik na želeno dimenzijo. Referenčna točka je desna zareza na robu drsne plošče, ki se nahaja v zgornjem desnem kotu, če gledamo žago od zgoraj, v bližini vijaka za palec (za podrobnosti glejte sliko B).

⚠ POZOR Preizkuse brez obremenitve izvajajte le, če je električno orodje obrnjeno navzdol.

Dimenzijska natančnost presega 1 mm. Priporočamo, da opravite poskusni rez na kosu materiala. Zategnite vpenjalni vijak vodilne palice. Žaga je pripravljena za uporabo.
Za zagon motorne žage najprej s palcem pritisnite stikalo za palec (slika A, 2) in nato s kazalcem (slika A, 3). Obratno zaporedje ni mogoče.

8. Uporaba naprave

Pravokotno žaganje

Odklopite napajanje. Sprostite objemko za kot nagiba (nahaja se na sprednji strani noge enote: slika A, točka 15) in nastavite vrednost na kotni skali. Zategnite objemko tako, da jo zavrtite v smeri urinega kazalca do konca. Material varno vpnite ali namestite tako, da med delovanjem upoštevate pravila, prikazana na sliki C.
Verižna žaga ima sistem za zaščito pred nenamernim zagonom. Če želite zagnati žago, najprej pritisnite gumb na strani in nato gumb za zagon. Če želite ustaviti žago, sprostite pritisk na gumb in počakajte, da se krožna žaga ustavi.
Pri rezanju dolgih kosov lahko uporabite vzporedno vodilo. Če režete dolge trakove, ki so širši od merilnega območja vodila, uporabite ravnilo. Pravilno vodite žago (slika D.).
Žago je prepovedano uporabljati, kot je prikazano na slikah E in F.

Žaganje s poševnim rezom do 45 stopinj

Odklopite vir napajanja, sprostite objemko za nagibanje kota (slika A, točka 15) in nastavite želeno vrednost na kotni skali. Priključite vir napajanja in naredite rez.

Spreminjanje globine rezanja

Po potrebi lahko spremenite globino rezanja. Razrahljajte globinsko sponko in jo na skali nastavite na želeno vrednost (sliki A, 16). Običajno je globina reza za 3 do 5 mm večja od debeline materiala.

⚠ POZOR Upoštevajte, da zob krožne žage ob izstopu iz materiala odtrga dele materiala na območju roba.

Zato je treba pri rezanju materialov, pri katerih kakovost roba pomembno vpliva na kakovost dela, žago uporabljati na strani materiala, ki pozneje ne bo izpostavljena. Poškodbe robov je mogoče zmanjšati z uporabo minimalnih hitrosti podajanja in krožnih žag z velikim številom zob.
Med delom je priporočljivo uporabljati sesalnike za odstranjevanje iveri ali delavniške sesalnike, da se zmanjša širjenje iveri, npr. DEDRA sesalnik iveri model DED 7724, sesalnik DED6598, DED6600, DED6601, DED6602 in drugi.

⚠ POZOR Če se baterija segreje na več kot 40 °C, ustavite delovanje in počakajte, da se baterija ohladi.

Prevelika toplota lahko povzroči okvaro baterije.

Izbira števila zob krožnega žaginega lista za material, ki ga je treba rezati

16-24 zob - debel les (trd ali mehak), iverna plošča. Rezanje (vzdolž strukture lesa)
24-36 zob - tanek les, iverne plošče z laminatno oblogo ali brez nje, lesene obloge. Natančno in hitro rezanje vzdolž ali čez strukturo lesa.

36-48 zob - za prekrivanje in dodelavo plošč, navadnih ali plemenitih lesenih plošč (1 ali 2 strani), tankih plošč, plastike, pleksi stekla. Zelo natančen rez, rezalna površina brez drobljenja.
48-60 zob - trd les, plastične plošče. Visoka natančnost rezanja

9. Tekoče vzdrževanje

Redno čistite celotno električno orodje in posebno pozornost namenite čiščenju prezračevalnih odprtin električnega orodja.
Ne polnite baterije takoj po intenzivni uporabi. Zaradi pojava praznjenja baterije ne shranjujte popolnoma izpraznjene, saj se lahko izprazni pod kritično vrednost in se trajno poškoduje.
Ko akumulatorja ne uporabljate, ga hranite delno napolnjenega (do približno 40 %). Baterijo napolnite, preden se popolnoma izprazni. Baterije shranjujte pri temperaturi med 10 in 30 °C. Če ga hranite pri nizkih temperaturah, hitreje izgublja svojo zmogljivost.
Polnjenje baterije je opisano v navodilih za baterijo in polnilec v vrstici SAS+ALL.

⚠ POZOR Prostor za shranjevanje mora biti nedostopen otrokom.

Če je treba izvijač poslati v popravilo v servisni center, ga zaščitite pred nenamernimi mehanskimi poškodbami in odstranite baterije iz vtičnice polnilnika.

Kako razstaviti baterijo

Za odstranitev akumulatorja primejte napravo za ročaj in nato pritisnite sprostitveni gumb na sprednji strani akumulatorja. Izvlecite akumulator iz ročaja naprave. Za vstavitev akumulatorja ga potisnite v ročaj naprave in nato pritisnite, dokler se ne zaskoči v držalo.

Pritrditev, zamenjava delovnega orodja

Na napravi za blokiranje vretena (slika A, 13) zaklenite rezilo in z ampulskim ključem sprostite vijak pritisnega obroča žage. Orodje odstranite z omejevalne objemke. Namestite nov žagin list in ga vpnite. Ob vsaki menjavi žage z njim temeljito očistite komoro za žagin list in namažite gibljive dele v njej.

⚠ POZOR Ne uporabljajte redukcijskih obročev.

Vzdrževanje naprave

Vzdrževanje vključuje servisiranje enote skupaj z dodatki, tj. baterijo in polnilnikom.

⚠ POZOR Nikoli ne izvajajte vzdrževalnih del na napravi, ki je priključena na vir napajanja.

To lahko povzroči hude telesne poškodbe ali električni udar. Pred izvajanjem vzdrževanja odstranite baterijski sklop iz vtičnice izvijača.
Vzdrževanje naprave obsega vzdrževanje čistoče vseh njenih elementov, ki so potrebni za normalno delovanje. Za čiščenje ne uporabljajte topil, saj lahko to nepopravljivo poškoduje ohišje in druge elemente iz plastike.
Akumulatorja ne smete čistiti z vodo, saj lahko pride do notranjega kratkega stika, ki lahko povzroči trajne poškodbe.

10. Rezervni deli in dodatki

Priporočena dodatna oprema
Vgradite lahko katero koli baterijo in polnilnik iz serije SAS+ALL.
To napravo je mogoče opremiti s krožnimi žaginimi listi za les s premerom 165 mm in montažno odprtino Ø 20. Upoštevajte priporočila proizvajalca delovnih nastavkov.
Za nakup nadomestnih delov in dodatne opreme se obrnite na servisno službo družbe Dedra-Exim. Kontaktne podatke najdete na strani 1 priročnika. Pri naročanju rezervnih delov navedite številko PARTY, ki se nahaja na tipski ploščici, in številko dela iz montažne risbe. V garancijskem obdobju se popravila izvajajo v skladu s pravili, navedenimi v garancijskem listu. Reklamirani izdelek pošljite v popravilo na mesto nakupa (prodajalec je dolžan sprejeti reklamirani izdelek) ali pa ga pošljite v centralno službo DEDRA - EXIM. Priložite garancijski list, ki ga je izdal uvoznik. Brez tega dokumenta bo popravilo obravnavano kot garancijsko. Po poteku garancijskega roka popravilo opravi centralna služba. Okvarjeni izdelek je treba poslati servisnemu centru (stroške pošiljanja krije uporabnik).

11. Samostojno odpravljanje težav

⚠ POZOR Preden poskušate sami odpraviti napake, enoto izključite iz električnega omrežja.

PROBLEM	VZROK	REŠITEV
Naprava ne deluje	Okvarjeno stikalo Baterija je izpraznjena Nepravilno nameščena baterija	Napravo dajte servisirati Polnjenje baterije Pravilno pritrdite
Naprava se težko premika	Baterija je izpraznjena Preseganje obratovalnih parametrov	Pravilno napolnite baterijo
		Zmanjšajte obremenitev električnega orodja
Motor se pregreva	Zamašeni zračniki Preseganje obratovalnih parametrov Previsok tlak v orodju	Očistite luknje Izklopite električno orodje in prestavite delo, dokler se vrtalnik popolnoma ne ohladi. Zmanjšajte obremenitev električnega orodja

12 Zaključek naprave, sklepne ugotovitve

Sestava: 1. krožna žaga - 1 kos

13. Informacije za uporabnike o odstranjevanju električne in elektronske opreme

(zadeva gospodinjstva)



Simbol, ki je prikazan na izdelkih ali spremljajoči dokumentaciji, označuje, da se okvarjene električne ali elektronske opreme ne sme odlagati med gospodinjske odpadke. Če želite sestavne dele zavreči, ponovno uporabiti ali predelati, jih je treba odpeljati na specializirano zbirno mesto, kjer jih bodo sprejeli brezplačno. Informacije o lokacijah zbirnih mest za rabljeno opremo zagotavljajo lokalni organi, npr. na svojih spletnih straneh.
S pravilnim odstranjevanjem naprave lahko ohranimo dragocene vire ter se izognemo negativnim vplivom na zdravje in okolje zaradi morebitne prisotnosti nevarnih: snovi, zmesi in sestavnih delov v opremi.
Zaradi nepravilnega odlaganja odpadkov vam grozijo kazni v skladu z ustreznimi lokalnimi predpisi.
Uporabniki v državah EU: Če želite odstraniti električno ali elektronsko opremo, se obrnite na najbližje prodajno mesto ali na dobavitelja, ki vam bo zagotovil dodatne informacije.
Odstranjevanje v državah zunaj Evropske unije: Ta simbol velja samo za države Evropske unije. Če želite ta izdelek zavreči, se obrnite na lokalne organe ali prodajalca, da vam pojasnijo pravilen način odstranjevanja.

Garancijski list

na spletni strani .

Krožna žaga

Kataloška številka: DED7064 Številka serije: .....

(v nadaljnjem besedilu: izdelek)

Datum nakupa izdelka: .....

Žig prodajalca

Datum in podpis prodajalca: .....

Izjava uporabnika:

Potrjujem, da sem bil seznanjen z garancijskimi pogoji in posledicami neupoštevanja navodil iz navodil za uporabo in garancijskega lista. Seznanjen sem s pogoji tega jamstva, kar potrjujem z lastnoročnim podpisom:

....

Datum in kraj Podpis uporabnika

I. Odgovornost za izdelek:
Garant - Dedra Exim Sp. z o.o. s sedežem v Pruszkowu, naslov: ul. 3 Maja 8, 05-800 Pruszków, KRS 0000062517, Okrožno sodišče za glavno mesto Varšavo v Varšavi, XIV gospodarski oddelek nacionalnega sodnega registra, NIP 527-020-49-33, osnovni kapital: 100.980,00 PLN.
2. pod pogoji, navedenimi v tem garancijskem listu, dajalec garancije zagotavlja garancijo za izdelek, ki izhaja iz distribucije dajalca garancije.
3. Jamstvena odgovornost zajema samo napake, ki so nastale zaradi razlogov, ki so bili prisotni v izdelku v času, ko je bil izročen uporabniku.
4. V okviru garancije ima uporabnik pravico do brezplačnega popravila izdelka, če se je napaka pokazala v garancijskem roku. Način popravila izdelka (način popravila) je v pristojnosti izdajatelja garancije. Če garant ugotovi, da popravilo ni mogoče, si pridržuje pravico do zamenjave okvarjenega elementa ali celotnega izdelka z brezhibnim, znižanja cene izdelka ali odstopa od pogodbe.

V zvezi z uporabnikom, ki ni potrošnik v smislu zakona z dne 23. aprila 1964. Civilnega zakonika je odgovornost garanta za škodo, ki izhaja iz te garancije in/ali je povezana z njeno sklenitvijo in izvajanjem, ne glede na pravni naslov, omejena na največ vrednost izdelka z napako.

II. Garancijski rok:

Sestavni deli izdelka	Trajanje jamstvenega zavarovanja
DED7064	36 mesecev od datuma nakupa izdelka, kot je navedeno na tej garancijski kartici.
Ščit	Ni zajeto v garanciji

III. Pogoji za uveljavljanje jamstva:
Uporabnik mora predložiti izpolnjen garancijski list izdelka in dokazati okoliščine nakupa izdelka, npr. s predložitvijo računa, računa itd. Zaradi učinkovite obravnave pritožb je priporočljivo, da uporabnik skupaj z izdelkom predloži vse elemente, opredeljene v poglavju "Kompletiranje naprave", ki je vključeno v uporabniški priročnik.
2. Uporabnik mora upoštevati priporočila iz navodil za uporabo in garancijskega lista.
3.Garancija velja samo za ozemlje Republike Poljske in EU.
4.Garancija ne krije napak na izdelku, ki nastanejo zlasti zaradi:
a. Če uporabnik ne upošteva pogojev, določenih v uporabniškem priročniku, zlasti glede pravilnega delovanja, vzdrževanja in čiščenja;
b. Če uporabnik uporablja sredstva za čiščenje ali vzdrževanje, ki niso v skladu z navodili za uporabo;
c. neustrezno skladiščenje in prevoz izdelka s strani uporabnika;
d. Uporabnikove nepooblaščene spremembe in/ali modifikacije izdelka, ki niso bile dogovorjene z dajalcem jamstva;
e. Uporabnikova uporaba potrošnega materiala v izdelku, ki ni v skladu z navodili za uporabo.
f. Uporabnik, ki ni potrošnik v smislu zakona z dne 23. aprila 1964. civilnega zakonika, izgubi garancijo za izdelek, v katerem:
g. je uporabnik odstranil, spremenil ali poškodoval serijske številke, datumske oznake in tablice z nazivom;
h. je uporabnik poškodoval pečate ali ima znake poseganja vanje.
5.Opozorilo: Uporabnik mora dejavnosti, povezane z vsakodnevnim delovanjem izdelka, ki med drugim izhajajo iz uporabniškega priročnika, opraviti sam in na lastne stroške.
IV. Postopek za pritožbe:
1. Če se ugotovi, da izdelek deluje nepravilno, se pred vložitvijo zahtevka prepričajte, da so bili pravilno izvedeni vsi postopki, navedeni zlasti v uporabniškem priročniku.
2. Priporočamo, da pritožbo vložite takoj, po možnosti v 7 dneh po tem, ko opazite napako na izdelku. Uporabnik, ki ni potrošnik v smislu zakona z dne 23. aprila 1964. civilnega zakonika, izgubi pravice, ki izhajajo iz tega jamstva, če pritožbe ne vloži v 7 dneh.
3. Pritožba se lahko med drugim vloži na mestu nakupa izdelka, pri garancijskem servisu ali pisno na naslov: Dedra Exim Sp. z o.o., ul. 3 Maja 8, 05-800 Pruszków.
4. Uporabnik lahko vloži pritožbo prek obrazca, ki je na voljo na spletni strani www.dedra.pl. ("obrazec za garancijski zahtevek").
5. naslovi garancijskega servisa za posamezne države so na voljo na spletni strani www.dedra.pl. Če v določeni državi ni garancijskega servisa, je priporočljivo, da garancijske zahtevke pošljete na naslednji naslov: Dedra Exim Sp. z o.o. ul. 3 Maja 8, 05-800 Pruszków (Poljska).
6. Zaradi varnosti uporabnika je prepovedano uporabljati izdelek z napako.
7.Opozorilo: Uporaba okvarjenega izdelka je nevarna za zdravje in življenje uporabnika.
8. Obveznosti iz garancije bodo izpolnjene v 14 delovnih dneh, šteto od datuma dobave izdelka, ki ga je uporabnik reklamiral.
9. Preden izdelek z napako oddate v reklamacijo, ga je priporočljivo očistiti. Reklamacijski izdelek je priporočljivo skrbno zaščititi pred poškodbami med prevozom (reklamacijski izdelek je priporočljivo dostaviti v originalni embalaži).
10. Garancijski rok se podaljša za čas, ko uporabnik zaradi napake ni mogel uporabljati izdelka v garanciji.
Garancija ne izključuje, omejuje ali zadrži pravic uporabnika iz zakonskega jamstva za napake na prodanem blagu.

V skladu s členom 13(1) in (2) Uredbe (EU) 2016/679 Evropskega parlamenta in Sveta z dne 27. aprila 2016 o varstvu posameznikov pri obdelavi osebnih podatkov in o prostem pretoku takih podatkov ter o razveljavitvi Direktive 95/46/ES (v nadaljnjem besedilu: RODO) vas obveščamo
1. Skrbnik vaših osebnih podatkov, podanih v obrazcu, je DEDRA-EXIM sp z o.o. s sedežem v Pruškovu [Pruszków], ul. 3 Maja 8, 05-800 Pruszków, Poljska (v nadaljevanju: "Skrbnik").
2. Vaši podatki bodo obdelovani le za namene izvedbe garancijskega postopka zanapravo v skladu s črko b prvega odst. 6. člena Splošne uredbe o varstvu podatkov EU (v nadaljevanju: »SUVP«). Dajanje podatkov je prostovoljno, a nujno potrebno za izvedbo garancijskega postopka.
3. Vaše podatke bomo obdelovali skozi čas potekanja garancijskega postopka in za namene arhiviranja za primer morebitne potrebe obrambe pred zahtevki do Skrbnika, vendar najdlje do izteka roka njihovega zastaranja.
4. Vaše podatke se sme razkriti samo subjektom, ki obdelujejo podatke za Skrbnika na podlagi pisne pogodbe o zaupanju osebnih podatkov v obdelavo in sicer, med drugim, subjektom, ki izvajajo storitve tehničnega servisa, storitve gostovanja ter vzdrževanja spletnega mesta, IT storitve, izvajalcem kurirskih storitev ipd.. Skrbnikovi dobavitelji so dolžni zagotavljati varnost podatkov ter izpolnjevati zahteve obvezujočih predpisov prava v zvezi z varstvom osebnih podatkov ter ne smejo uporabljati zaupanih jim osebnih podatkov za namene, ki niso določeni v pogodbi s Skrbnikom.
5. Vaši podatki ne bodo obdelovani na avtomatiziran način, v tem na način profiliranja, in ne bodo posredovani v tretjo državo/mednarodni organizaciji.
6. Imate v vsakem trenutku pravico dostopa do svojih podatkov ter pravico do popravka, izbrisa, omejitve obdelave le-teh, pravico do prenosa podatkov na drug subjekt, pravico do ugovora zoper njihovo obdelavo.
7. V vseh zadevah v zvezi z obdelavo vaših osebnih podatkov s strani Skrbnika nas lahko kontaktirate s sporočilom na ta e-poštni naslov: daneosobowe@dedra.pl ;
8. Imate pravico vložiti pritožbo pri organu, ki je v dani državi pristojen za varstvo osebnih podatkov;

BGСъдържание

1. Снимки и чертежи
2. Описание на устройството
3. Предназначение на устройството
4. Ограничения за използване
5. Технически данни
6. Подготовка за работа
7. Включване на устройството
8. Използване на устройството
9. Текуща поддръжка
10. Резервни части и принадлежности
11. Самостоятелно отстраняване на неизправности
12. Завършване на оборудването
13. Информация за потребителите относно изхвърлянето на електрическо и електронно оборудване
14. Гаранционна карта

Общите условия за безопасност са включени в отделна брошура. Декларацията за съответствие е приложена към устройството като отделен документ. В случай на липса на декларация за съответствие, моля, свържете се със сервиза на Dedra-Exim Sp. z o.o.

ПРЕДУПРЕЖДЕНИЕ. Прочетете всички предупреждения, обозначени със символа на възклицателния знак, и всички инструкции.

Неспазването на следните предупреждения и инструкции за безопасност може да доведе до токов удар, пожар или сериозно нараняване. Запазете всички предупреждения и инструкции за бъдещи справки.

ВНИМАНИЕ Линията SAS+ALL е проектирана да работи само със зарядни устройства и батерии от линията SAS+ALL.
Литиево-йонната батерия и зарядното устройство не са включени в закупеното оборудване и трябва да се закупят отделно. Използването на батерии и зарядни устройства, различни от тези, предназначени за устройството, е забранено.

2. Описание на устройството

Фиг. A: 1. спомагателна ръкохватка, 2. заключване на превключвателя, 3. главен превключвател, 4. главна ръкохватка, 5. гнездо за акумулаторна батерия, 6. изход за обработвания детайл, 7. капак на триона, 8. пръстен за натиск, 9. Монтажен винт, 10. опъващ пръстен, 11. циркулярно острие, 12. работен крак, 13. блокировка на шпиндела, 14. копче за регулиране на водача, 15. скоба за накланяне на ъгъла, 16. копче за регулиране на дълбочината на рязане.

3. Предназначение на устройството

Ръчният трион с циркулярно острие е предназначен за рязане на всички видове дърво и материали на дървесна основа, като шперплат, ПДЧ и т.н., в зависимост от размерите им. Трионът е пригоден за механично изхвърляне на стърготините, което значително намалява разпръскването на отпадъците.
Ръчният трион ви позволява да извършвате основните операции за рязане на дървени детайли: рязане с надлъжен трион, напречно

рязане, рязане с наклонен трион, които са описани подробно по-нататък в това ръководство.
Допустимо е устройството да се използва при ремонтни и строителни дейности, ремонтни работилници, любителска работа, като се спазват условията за използване и допустимите условия на работа, съдържащи се в инструкциите за експлоатация.

4. Ограничения за използване

ВНИМАНИЕ **Уредът може да се използва само в съответствие с "Разрешените условия на работа" по-долу.**
Циркулярният трион трябва да се използва само с циркулярните триони, описани в "Препоръчани принадлежности".
Трионът не трябва да се използва за рязане на кръгла дървесина (клони, кръгли трупи и др.) и не е разрешено да се режат други материали, които не са дърво (метали, керамика, гипсокартон и др.).
ВНИМАНИЕ **Неразрешени промени в механичната и електрическата конструкция, всички модификации, дейности по поддръжката, които не са описани в Ръководството**

Използването на електроинструмента в противоречие с инструкциите в Ръководството за потребителя ще се счита за незаконно и ще доведе до незабавна загуба на гаранционните права, а декларацията за съответствие ще стане невалидна. Използването на електроинструмента в противоречие с предназначението му или с инструкциите за експлоатация води до незабавна загуба на гаранционните права.

ДОПУСТИМИ УСЛОВИЯ НА ТРУД
S1 непрекъснат режим
Използвайте само на закрито. Температурен диапазон на зареждане на батерията 10 - 30°C. Да не се излага на температури над 40°C.

5. Технически данни

Модел на оборудването	DED7064
Работно напрежение [V]	18 d.c.
Скорост [мин]$^{-1}$	4200
Диаметър на циркулярния диск [mm]	165
Диаметър на отвора [mm]	20
Диаметър на отвора [mm/mm].	35 / 40
Обхват на наклона на главата [°]	0-45
Макс. дебелина на отрязания материал за 90° [mm].	55
Макс. дебелина на отрязания материал за 45° [mm].	40
Ниво на вибрации, измерено при ръкохватка $a_{h,ID}$ [m/s]^2	4,388
Неопределеност на измерването K [m/s]^2	1,5
Емисии на шум:	
Ниво на звуково налягане L_{pA} [dB(A)]	89
Ниво на звукова мощност L_{wA} [dB(A)]	100
Неопределеност на измерването K_{pA} , K_{wA} [dB(A)]	3
Тегло [kg]	2,2

Информация за шума и вибрациите.

Комбинираната стойност на вибрацията a и неопределеността на измерването са определени в съответствие с EN 62841-2-5 и са дадени в таблицата
Емисиите на шум са определени в съответствие с EN 62841-1, като стойностите са дадени по-горе в таблицата.

ВНИМАНИЕ **Шумът може да причини увреждане на слуха, винаги носете защита на слуха, когато работите!**

Декларираната стойност на шумовите емисии е измерена съгласно стандартен метод за изпитване и може да се използва за сравняване на един уред с друг. Посоченото по-горе ниво на шумови емисии може да се използва и за предварителна оценка на експозицията на шум.
Нивото на шума по време на действителната употреба на електроинструмента може да се различава от обявените стойности в зависимост от употребата на работните инструменти, по-специално от вида на обработвания детайл и от необходимостта да се определят мерки за защита на оператора. За да се направи точна оценка на експозициите при реални условия на употреба, трябва да се вземат предвид всички части на работния цикъл, включително периодите, когато машината е изключена или когато е включена, но не се използва за работа.

6. Подготовка за работа

ВНИМАНИЕ **Устройството е част от линията SAS+ALL, поради което, за да се използва, трябва да се комплектова комплект, състоящ се от устройството, батерия и зарядно устройство. Използването на други батерии и зарядни устройства е забранено.**

Преди да започнете работа, проверете дали движещите се части и предпазителят на триона не са повредени. При завъртане на циркулярния трион се уверете, че задвижващата система не е блокирана (дискът трябва да се завърти с леко съпротивление) и че циркулярният трион е здраво затегнат. Ако е необходимо, затегнете диска. Проверете дали посоката на въртене, отбелязана на диска, съвпада с посоката на въртене на двигателя на резачката.
Устройството трябва да се използва на добре осветено място. Превключвателят се намира в дръжката на уреда. Задвижващият двигател работи, докато превключвателят е натиснат. Когато работите с електроинструмента, заемете такава позиция, че да не паднете по време на работа.

7. Включване на устройството

Устройството се захранва от 18V акумулаторна батерия. Зареденият акумулатор се плъзга във водача в дръжката, докато ключалката на дръжката се застопори. След това инструментът е готов за употреба.

Подготовка на верижния трион за работа

Разхлабете затягащия винт на водача, вкарайте плъзгача на водача в направляващия канал на плъзгащия се крак. Регулирайте плъзгача до желания размер, като използвате милиметровата скала, разположена върху плъзгача. Референтната точка е дясната вдлъбнатина на ръба на плъзгащата се плоча, която се намира в горния десен ъгъл, когато гледате триона отгоре, близо до винта за палеца (вж. фиг. Б за подробности).

ВНИМАНИЕ **Тестовете за работа на празен ход трябва да се провеждат само когато електроинструментът е обърнат надолу.**

Точността на размерите е над 1 мм. Препоръчваме ви да направите пробен разрез върху отпадъчен материал. Затегнете стягащия винт на направляващата шина. Трионът е готов за употреба.
За да стартирате триона, първо натиснете бутона (фиг. А, 2) с палеца и едва след това натиснете бутона за превключване (фиг. А, 3) с показалеца. Обратният ред на стартиране не е възможен.

8. Използване на устройството

Перпендикулярно рязане

Изключете източника на захранване. Разхлабете скобата за накланяне на ъгъла (разположена в предната част на стъпалото на уреда: фиг. А, позиция 15) на скалата за ъгъл, за да зададете стойността. Затегнете скобата по посока на часовниковата стрелка докрай. Закрепете здраво или разположете материала - така че по време на работа да се спазват правилата, показани на фиг. В. Свържете източника на захранване.
Трионът има система за защита от случайно стартиране. За да стартирате триона, първо натиснете бутона отстрани, а след това бутона за стартиране. За да спрете циркуляра, отпуснете натиска върху бутона и изчакайте, докато циркулярът спре.
При рязане на дълги парчета може да се използва паралелен водач. Ако отрязвате дълги ленти, които са по-широки от обхвата на измерване на водача, използвайте линийки. Насочвайте триона правилно (фиг. Г.).
Забранено е да се работи с верижен трион, както е показано на фигури Д и Е.

Скосяване до 45 градуса

Изключете източника на захранване, разхлабете скобата за накланяне на ъгъла (фиг. А, поз. 15) и задайте желаната стойност върху скалата за ъглите. Свържете източника на захранване и направете разреза.

Промяна на дълбочината на рязане

Ако е необходимо, дълбочината на рязане може да се промени. Разхлабете скобата за дълбочина и регулирайте по скалата до желаната стойност (фиг. А, 16). Обикновено се задава дълбочина на рязане, по-голяма от дебелината на материала с 3 до 5 мм.

ВНИМАНИЕ **Не трябва да се забравя, че при излизане от материала зъбът на циркуляра разкъсва части от материала в зоната на ръба.**

Ето защо при рязане на материали, при които качеството на ръба оказва значително влияние върху качеството на работата, трионът трябва да се използва от страната на материала, която не е изложена впоследствие. Повредите по ръбовете могат да бъдат намалени чрез използване на минимални подавания и циркуляри с голям брой зъби.

По време на работа се препоръчва използването на стружкоуловители или прахосмукачки за работилници, като например стружкоуловител DEDRA, модел DED 7724, прахосмукачка DED6598, DED6600, DED6601, DED6602 и други, за да се намали разнасянето на отпадъци.

ВНИМАНИЕ **Ако батерията се нагрее повече от 40°C, спрете работа и изчакайте батерията да изстине.**

Прекомерната топлина може да доведе до риск от повреда на батерията.

Избор на броя на зъбите на циркулярния диск за материала, който ще се реже

16-24 зъба - груба дървесина (твърда или мека), ПДЧ. Разрязване (по дължината на дървесината)
24-36 зъба - тънка дървесина, ПДЧ със или без ламинирано покритие, дървени покрития. Прецизно рязане, бързо, по дължината на дървесината или през нея.
36-48 зъба - за покрития на дъски и финиши, дъски от обикновена или благородна дървесина (едностранно или двустранно), тънки дъски, пластмаса, плексиглас. Много прецизно рязане, режеща повърхност без начупване.
48-60 зъба - Твърда дървесина, пластмасови плоскости. Високопрецизно рязане

9. Текуща поддръжка

Почиствайте редовно целия електроинструмент, като обръщате специално внимание на почистването на вентилационните отвори на електроинструмента.
Избягвайте да зареждате батерията веднага след интензивна употреба. Поради феномена на разряда не съхранявайте батерията напълно разредена, тъй като тогава тя може да се разреди под критичното ниво и да се повреди трайно.
Затова, когато не се използва, батерията трябва да се съхранява частично заредена (до около 40%). Заредете батерията, преди да се е разредила напълно. Съхранявайте батериите при температура 10-30°C. Съхраняван при ниски температури, той ще загуби капацитета си по-бързо.
Зареждането на батерията е описано в инструкциите за батерията и зарядното устройство от линията SAS+ALL.

ВНИМАНИЕ **Мястото за съхранение на устройството трябва да е недостъпно за деца.**

Ако е необходимо да изпратите винтоверта в сервизен център за ремонт, защитете го от случайни механични повреди и извадете батериите от гнездото на зарядното устройство.

Как се демонтира батерията

За да извадите акумулатора, хванете устройството за дръжката и натиснете освобождаващия бутон, намиращ се в предната част на акумулатора. Извадете акумулатора от дръжката на устройството. За да поставите акумулатора, го вкарайте в дръжката на устройството и натиснете, докато се чуе щракване, което показва, че е зафиксиран.

Прикрепване, замяна на работен инструмент

При блокировката на шпиндела (фиг. A, 13), блокирайте острието и с помощта на ампулен ключ разхлабете винта на притискателния пръстен на триона. Извадете инструмента от ограничителния маншон. Поставете новия диск на триона и го закрепете. При всяка смяна на триона използвайте триона, за да почистите добре камерата на циркуляра и да смажете движещите се части в нея.

ВНИМАНИЕ **Не използвайте редуциращи пръстени.**

Поддръжка на уреда

Поддръжката включва обслужване на устройството, включително на аксесоарите, т.е. батерията и зарядното устройство.

ВНИМАНИЕ **Никога не извършвайте дейности по поддръжка на устройство, свързано към източник на захранване.**

Това може да доведе до сериозно нараняване или токов удар. Преди обслужване извадете акумулаторната батерия от гнездото на отвертката.
Поддръжката на уреда се състои в поддържане на всички негови компоненти, необходими за нормалната му работа, чисти. За почистването не трябва да се използват разтворители, тъй като това може да доведе до непоправими повреди на корпуса и други пластмасови компоненти.
Батерията не трябва да се почиства с вода, тъй като това може да доведе до вътрешно късо съединение, което да доведе до трайна повреда.

10. Резервни части и принадлежности

Препоръчани аксесоари

Всяка батерия и зарядно устройство от линията SAS+ALL могат да бъдат монтирани допълнително.
Този уред може да се оборудва с циркулярни триони за дърво с диаметър 165 mm и монтажен отвор Ø 20. Моля, спазвайте препоръките на производителя на обработваните детайли.
За закупуване на резервни части и аксесоари се обърнете към сервиза на Dedra-Exim. Данните за контакт можете да намерите на страница 1 от ръководството. Когато поръчвате резервни части, посочете номера на ЧАСТТА от табелката с имената и номера на частта от монтажния чертеж. По време на гаранционния период ремонтите се извършват в съответствие с правилата, посочени в гаранционната карта. Моля, предайте рекламирания продукт за ремонт на мястото на покупката (продавачът е длъжен да приеме рекламирания продукт) или го изпратете на DEDRA - EXIM Central Service. Моля, приложете гаранционната карта, издадена от вносителя. Без този документ ремонтът ще се счита за следгаранционен. След изтичане на гаранционния срок ремонтите се извършват от централния сервиз. Дефектният продукт трябва да бъде изпратен на сервиза (транспортните разходи се поемат от потребителя).

11. Самостоятелно отстраняване на неизправности

ВНИМАНИЕ **Изключете устройството от електрическото захранване, преди да отстранявате сами неизправностите.**

ПРОБЛЕМ	ПРИЧИНА	РЕШЕНИЕ
Устройството не работи	Дефектен превключвател Разредена батерия Неправилно монтирана батерия	Поръчайте сервизно обслужване на устройството Зареждане на батерията Прикрепете правилно
Устройството започва с трудности	Разредена батерия Превишаване на работните параметри	Заредете правилно батерията Намаляване на натоварването на електроинструмента
Двигателят прегрява	Запушени въздушни отвори Превишаване на работните параметри Прекалено високо налягане на инструмента	Почистете отворите Изключете електроинструмента и отложете работата, докато бормашината изстине напълно. Намаляване на натоварването на електроинструмента

12. Завършване на урока, заключителни бележки

Състав: 1. циркулярен трион - 1 брой

13. Информация за потребителите относно изхвърлянето на електрическо и електронно оборудване (приложимо за домакинствата)



Символът, изобразен върху продуктите или придружаващата ги документация, указва, че дефектното електрическо или електронно оборудване не трябва да се изхвърля заедно с битовите отпадъци. Ако трябва да изхвърлите, да използвате повторно или да възстановите компоненти, е правилно да ги занесете в специализиран пункт за събиране, където ще бъдат приети безплатно. Информация за местоположението на пунктовете за събиране на употребявано оборудване се предоставя от местните власти, например на техните уебсайтове.
Правилното рециклиране на устройствата ви позволи да спестите ценни ресурси и да избегнете отрицателни въздействия върху здравето и околната среда в резултат на възможното наличие на: опасни вещества, смеси и компоненти в оборудването.
Неправилното изхвърляне на отпадъци е свързано с риск от санкции съгласно съответните местни разпоредби.
Потребители в страни от ЕС: Ако трябва да изхвърлите електрическо или електронно оборудване, моля, свържете се с най-близкия пункт за продажба или с вашия доставчик, който ще ви предостави допълнителна информация.
Изхвърляне в страни извън Европейския съюз: Този символ се отнася само за страните от Европейския съюз. Ако желаете да

изхвърлите този продукт, моля, свържете се с местните власти или с търговеца за правилния начин на изхвърляне.

Гаранционна карта

на

Циркулярен трион

Номер на поръчката: DED7064 Номер на партидата:
.....
(наричан по-долу "Продуктът")

Дата на закупуване на продукта: .....

Печат на дилъра

Дата и подпис на продавача: .....

Изявление на потребителя:

Потвърждавам, че съм информиран за условията на гаранцията и за последиците от неспазването на указанията в инструкцията за експлоатация и гаранционната карта. Запознат съм с условията на тази гаранция, което потвърждавам със саморъчния си подпис:

....
Дата и място Подпис на потребителя

I. Отговорност за продукт:

1. Гарант - Dedra Exim Sp. z o.o. със седалище в Прушков, адрес: гр: ул. 3 Maja 8, 05-800 Pruszków, KRS 0000062517, Окръжен съд на град Варшава във Варшава, XIV икономическо отделение на Националния съдебен регистър, NIP 527-020-49-33, акционерен капитал: 100 980,00 ЛВ.
2. Съгласно условията на тази гаранционна карта Гарантът гарантира Продукта, произхождащ от дистрибуцията на Гаранта.
3. Отговорността по гаранцията покрива само дефекти, възникнали по причини, присъщи на Продукта в момента на предоставянето му на Потребителя.
(4. По силата на гаранцията Потребителят има право на безплатен ремонт на Продукта, при условие че дефектът се е проявил по време на гаранционния период. Методът на ремонт на Продукта (метод на ремонт) е по преценка на Гаранта. Ако Гарантът установи, че поправката не е възможна, той си запазва правото да замени дефектния елемент или целия Продукт с такъв без дефекти, да намали цената на Продукта или да се откаже от договора.
По отношение на потребител, който не е потребител по смисъла на Закона от 23 април 1964 г. Гражданския кодекс, отговорността на Гаранта за вреди, произтичащи от тази гаранция и/или във връзка с нейното сключване и изпълнение, независимо от правния титул, е ограничена до максималната стойност на дефектния Продукт.

II. Гаранционен срок:

Компоненти на продукта	Продължителност на гаранционната защита
DED7064	36 месеца от датата на закупуване на Продукта, както е посочено в тази гаранционна карта
Щит	Не се покрива от гаранцията

III. Условия за упражняване на гаранцията:

Потребителят трябва да представи попълнената гаранционна карта на Продукта и да докаже обстоятелствата на закупуване на Продукта от Потребителя, напр. чрез представяне на касова бележка, фактура и др. За целите на ефективната обработка на жалби се препоръчва Потребителят да представи заедно с Продукта всички компоненти, посочени в "Комплектоване на устройството", съдържащо се в Ръководството за потребителя.
2. че потребителят спазва инструкциите в ръководството за експлоатация и гаранционната карта.
3.Гаранцията обхваща само територията на Република Полша и ЕС.
4.Гаранцията не покрива дефекти на Продукта, произтичащи по-специално от:
a. Неспазване от страна на Потребителя на условията, посочени в Инструкцията за експлоатация, по-специално по отношение на правилната експлоатация, поддръжка и почистване;
b. Използване на продукти за почистване или поддръжка от страна на потребителя, които не съответстват на инструкциите за експлоатация;
c. Неподходящо съхранение и транспортиране на Продукта от страна на Потребителя;
d. Неразрешени промени и/или изменения на Продукта от страна на Потребителя, които не са били съгласувани с Гаранта;
e. Използването от страна на Потребителя в Продукта на консумативи, които не съответстват на Инструкцията за експлоатация.
f. Потребител, който не е потребител по смисъла на Закона от 23 април 1964 г. Гражданския кодекс, губи гаранцията за Продукта, в който:
ж. серийните номера, обозначенията за дата и табелките с имената са били отстранени, променени или повредени от Потребителя;
з. пломбите са били повредени от потребителя или имат следи от манипулация от страна на потребителя.
Моля, обърнете внимание, че Потребителят трябва да извършва ежедневното обслужване на Продукта, включително инструкциите за употреба, сам и за своя сметка.

IV. Процедура за подаване на жалби:

1. В случай че се установи, че Продуктът работи неправилно, моля, уверете се, че всички стъпки, посочени в Ръководството за потребителя, са извършени правилно, преди да подадете рекламация.
2. Препоръчително е да подадете жалба незабавно, за предпочитане в рамките на 7 дни от забелязването на дефект в Продукта. Потребител, който не е потребител по смисъла на Закона от 23 април 1964 г. Граждански кодекс, губи правата, произтичащи от тази гаранция, ако не подаде жалба в срок от 7 дни.
3. Уведомяването за жалба може да се извърши, inter alia, на мястото на закупуване на Продукта, в гаранционното обслужване или писмено на адреса: Dedra Exim Sp. z o.o., ul. 3 Maja 8, 05-800 Pruszków.
4. Потребителят може да подаде жалба, като използва формуляра, достъпен на уебсайта www.dedra.pl. ("Формуляр за гаранционна претенция").
5. адресите на гаранционното обслужване за отделните страни са достъпни на адрес www.dedra.pl. Ако в дадена страна няма гаранционно обслужване, препоръчваме да отправяте гаранционни претенции към: Dedra Exim Sp. z o.o. ul. 3 Maja 8, 05-800 Pruszków (Полша).
6. С оглед на безопасността на Потребителя е забранено използването на дефектен Продукт.
7. Внимание: Използването на дефектен Продукт е опасно за здравето и живота на Потребителя.
8. Изпълнението на задълженията по гаранцията ще се осъществи в рамките на 14 работни дни, считано от датата на доставка на декларирания Продукт от Потребителя.
9. преди да предадете дефектния Продукт за рекламация, се препоръчва да го почистите. Препоръчва се продуктът, предмет на рекламация, да бъде внимателно защитен от повреди по време на транспортиране (препоръчва се продуктът, предмет на рекламация, да се достави в оригиналната му опаковка).
10. Гаранционният срок се удължава с времето, през което Потребителят е бил възпрепятстван да използва Продукта, обхванат от гаранцията, поради дефект.
Гаранцията не изключва, не ограничава и не спира правата на Потребителя, произтичащи от гаранционните разпоредби, за дефекти на продадените стоки.

В съответствие с член 13, параграфи 1 и 2 от Регламент (ЕС) 2016/679 на Европейския парламент и на Съвета от 27 април 2016 г. относно защитата на физическите лица във връзка с обработването на лични данни и относно свободното движение на такива данни и за отмяна на Директива 95/46/ЕО ("ОРЗД"), с настоящото Ви информираме, че

1. Администраторът на Вашите лични данни, посочени във формуляра е DEDRA-EXIM sp. z o.o. със седалище в Прушков, на ул. 3 Maja 8, 05-800 Прушков (по-нататък: „Администратор”).
2. Вашите лични данни ще се обработват изключително с цел провеждане на гаранционната процедура на устройството съгласно ст. 6 ал. 1 буква “б” от Общия регламент за защита на личните данни (по-нататък: „ОРЗД”) Посочване на данните е доброволно, но е необходимо за провеждане на гаранционната процедура.
3. Вашите лични данни ще се обработват през срока на разглеждането на провеждане на гаранционната процедура и за архивни цели при необходимост от защита от евентуалните претенции към Администратора не по-дълго отколкото до датата на давността им.
4. Вашите лични данни могат да се обявяват изключително на операторите, обработващи данните в полза на Администратора въз основа на писмен договор за възлагане на обработването на личните данни, предоставящи, м.др. услуги по технически

сервиз, хостинг или обслужване на уеб-сайта, по IT обслужване, на куриерска служба. Доставчиците на Администратора са задължени да осигурят защита на личните данни и да отговарят на изискванията на действащото законодателство, свързано със защита на личните данни и не могат да използват доверените им лични данни за целите, различни от определените в договор с Администратора.
5. Вашите данни няма да бъдат обработвани по автоматизиран начин, в това число във формата на профилиране, и няма да се предоставят в трета страна/международна организация.
6. Имате право на достъп до съдържанието на личните си данни и право всеки момент да ги коригирате, изтриете, ограничите обработването им, право да прехвърляте данните, право да подадете възражение.
7. По всякакви въпроси, свързани с обработването на Вашите лични данни от Администратора можете да се свържете на електронен адрес: daneosobowe@dedra.pl.;
8. Имате право да подадете жалба до органа, компетентен относно въпросите за защита на личните данни;

UAЗміст

1. Фотографії та малюнки
2. Опис пристрою
3. Призначення пристрою
4. Обмеження використання
5. Технічні дані
6. Підготовка до роботи
7. Увімкнення пристрою
8. Використання пристрою
9. Поточне обслуговування
10. Запасні частини та аксесуари
11. Самостійне усунення несправностей
12. Комплектування обладнання
13.інформація для користувачів щодо утилізації електричного та електронного обладнання
14. Гарантійний талон

Загальні умови безпеки викладені в окремій брошурі.
Декларація про відповідність додається до пристрою як окремий документ. У разі відсутності декларації відповідності, будь ласка, зверніться до сервісного центру Dedra-Exim Sp. z o.o.

ПОПЕРЕДЖЕННЯ. Прочитайте всі попередження, позначені символом оклику, та всі інструкції.

Недотримання наведених нижче попереджень та інструкцій з техніки безпеки може призвести до ураження електричним струмом, пожежі або серйозної травми. Зберігайте всі попередження та інструкції для подальшого використання.

Струнко **Лінійка SAS+ALL була розроблена для роботи тільки з зарядними пристроями та акумуляторами лінійки SAS+ALL.**
Літій-іонний акумулятор і зарядний пристрій не входять до комплекту обладнання, що купується, і їх необхідно придбати окремо. Заборонено використовувати акумулятори та зарядні пристрої, відмінні від тих, що призначені для цього пристрою.

2. Опис пристрою

Рис. A: 1. допоміжна ручка, 2. фіксатор вимикача, 3. головний вимикач, 4. основна ручка, 5. гніздо для акумулятора, 6. вихід для заготовки, 7. кришка пильного диска, 8. притискне кільце, 9. Кріпильний гвинт, 10. упорне кільце, 11. пиляльний диск, 12. робоча лапка, 13. фіксатор шпинделя, 14. ручка регулювання напрямної, 15. фіксатор кутового нахилу, 16. ручка регулювання глибини різання.

3. Призначення пристрою

Ручна пила з дисковим пиляльним полотном призначена для розпилювання всіх видів деревини та деревинних матеріалів, таких як фанера, ДСП тощо, відповідно до їхніх розмірів. Пила пристосована для механічного вивантаження тирси, що значно зменшує розповсюдження відходів.
Ручна пила дозволяє виконувати основні операції з розпилювання дерев'яних деталей: розпилювання, поперечне розпилювання, торцювання, які детально описані далі в цьому посібнику.
Допускається використання пристрою в ремонтно-будівельних роботах, ремонтних майстернях, аматорських роботах, при дотриманні умов використання і допустимих умов праці, викладених в інструкції з експлуатації.

4. Обмеження у використанні

Струнко **Прилад можна використовувати тільки відповідно до "Допустимих умов експлуатації", наведених нижче.**

Циркулярну пилку можна використовувати тільки з циркулярними пилками, описаними в розділі "Рекомендоване приладдя".
Пилу не можна використовувати для розпилювання круглої деревини (гілок, круглих колод тощо), а також для розпилювання інших матеріалів, які не є деревиною (металів, кераміки, гіпсокартону тощо).

Струнко **Несанкціоновані зміни механічної та електричної конструкції, всі модифікації, роботи з технічного обслуговування, не описані в інструкції**

Використання електроінструменту всупереч інструкціям, викладеним в Посібнику користувача, буде вважатися незаконним і призведе до негайної втрати гарантійних прав, а Декларація про відповідність стане недійсною. Використання електроінструменту не за призначенням або всупереч інструкції з експлуатації призведе до негайної втрати гарантійних прав.

ДОПУСТИМІ УМОВИ ПРАЦІ
S1 безперервна робота
Використовувати тільки в приміщенні. Діапазон температур зарядки акумулятора 10 - 30°C. Не піддавати впливу температури вище 40°C.

5. Технічні дані

Модель обладнання	DED7064
Робоча напруга [В]	18 д.ц.
Швидкість [хв]$^{-1}$	4200
Діаметр пиляльного полотна [мм]	165
Діаметр отвору [мм]	20
Діаметр патрубка [мм/мм].	35 / 40
Діапазон нахилу голови [°]	0-45
Макс. товщина розрізаного матеріалу для 90° [мм].	55
Макс. товщина розрізаного матеріалу для 45° [мм].	40
Рівень вібрації виміряно на ручці $a_{h,ID}$ [м/с]^2	4,388
Невизначеність вимірювання K [м/с]^2	1,5
Викиди шуму:	
Рівень звукового тиску L_{pA} [дБ(А)]	89
Рівень звукової потужності L_{wA} [дБ(А)]	100
Невизначеність вимірювання K_{pA} , K_{wA} [дБ(А)]	3
Вага [кг]	2,2

Інформація про шум і вібрацію.

Комбіноване значення вібрації a і невизначеність вимірювання були визначені відповідно до EN 62841-2-5 і наведені в таблиці
Рівень шуму визначався відповідно до EN 62841-1, значення наведені вище в таблиці.

Струнко **Шум може призвести до пошкодження слуху, завжди використовуйте засоби захисту органів слуху під час роботи!**

Заявлене значення рівня шуму було виміряно відповідно до стандартного методу випробувань і може використовуватися для порівняння одного приладу з іншим. Зазначений вище рівень шуму також може бути використаний для попередньої оцінки шумового впливу.
Рівень шуму під час фактичного використання електроінструменту може відрізнятися від заявлених значень, залежно від використання робочих інструментів, зокрема типу заготовки та необхідності визначення заходів для захисту оператора. Для точної оцінки впливу в реальних умовах використання необхідно враховувати всі частини робочого циклу, включаючи періоди, коли машина вимкнена або коли вона увімкнена, але не використовується для роботи.

6. Підготовка до роботи

Струнко **Пристрій є частиною лінійки SAS+ALL, тому для його використання необхідний комплект, що складається з пристрою, акумулятора та зарядного пристрою. Використання інших акумуляторів та зарядних пристроїв заборонено.**

Перед початком роботи переконайтеся, що рухомі частини та захисний кожух пильного диска не пошкоджені. Під час обертання циркулярної пилки переконайтеся, що привідна система не заблокована (диск повинен обертатися з невеликим опором) і що циркулярна пилка міцно затягнута. За необхідності затягніть диск. Перевірте, чи напрямок обертання, зазначений на шкалі, збігається з напрямком обертання двигуна бензопили.
Пристрій слід використовувати в добре освітленому місці. Вимикач розташований на ручці пристрою. Приводний двигун працює доти, доки натиснутий вимикач. Під час роботи з електроінструментом прийміть таке положення, щоб не впасти під час роботи.

7. Увімкнення пристрою

Пристрій живиться від акумуляторної батареї 18В. Заряджений акумуляторний блок вставляється в направляючу в ручці до тих пір, поки не зафіксується фіксатор ручки. Після цього інструмент готовий до використання.

Підготовка бензопили до роботи

Ослабте затискний гвинт напрямної, вставте напрямну каретку в напрямний канал рухомої лапки. Відрегулюйте слайд до потрібного розміру за допомогою міліметрової шкали, розташованої на слайді. Орієнтиром є права виїмка на краю напрямної пластини, розташована в правому верхньому куті, якщо дивитися на пилу зверху біля гвинта з накатаною головкою (див. мал. В для отримання додаткової інформації).

⚠ Струнко **Випробування на холостому ходу слід проводити тільки тоді, коли електроінструмент спрямований донизу.**

Точність розмірів перевищує 1 мм. Ми рекомендуємо зробити пробний розріз на відходах. Затягніть затискний гвинт напрямної планки. Пила готова до роботи.

Щоб запустити пилу, спочатку натисніть великим пальцем кнопку (рис. A, 2) і тільки потім вказівним пальцем натисніть кнопку вимикача (рис. A, 3). Зворотний порядок запуску неможливий.

8. Використання пристрою

Перпендикулярне пиляння

Відключіть джерело живлення. Послабте затискач кута нахилу (розташований на передній частині ніжки пристрою: мал. A, поз. 15) на шкалі кута, щоб встановити значення. Затягніть затискач, закручуючи його за годинниковою стрілкою до упору. Надійно затисніть або розташуйте матеріал - так, щоб під час роботи дотримуватися правил, показаних на рис. C. Підключіть джерело живлення.

Пила має систему захисту від випадкового запуску. Щоб запустити пилу, спочатку натисніть кнопку збоку, а потім кнопку пуску. Для зупинки пилки відпустіть кнопку і зачекайте, поки циркулярна пила зупиниться.

Паралельну направляючу можна використовувати для різання довгих деталей. Якщо ви відрізаєте довгі смуги, які ширші за діапазон вимірювання направляючої, використовуйте лінійки. Правильно направляйте пилу (рис. D).

Забороняється працювати з бензопилою так, як показано на малюнках E і F.

Розпилювання під кутом до 45 градусів

Відключіть джерело живлення, ослабте затискач кута нахилу (рис. A, поз. 15), встановіть потрібне значення на шкалі кута. Підключіть джерело живлення і зробіть розріз.

Зміна глибини різання

За необхідності глибину різання можна змінювати. Послабте затискач глибини і відрегулюйте за шкалою до потрібного значення (рис. A, 16). Зазвичай встановлюється глибина різання на 3-5 мм більше, ніж товщина матеріалу.

⚠ Струнко **Слід пам'ятати, що зуб циркулярної пилки, виходячи з матеріалу, вириває фрагменти матеріалу в крайовій зоні.**

Тому при розпилюванні матеріалів, де якість кромки має значний вплив на якість роботи, пила повинна працювати з тієї сторони матеріалу, яка згодом не буде відкритою. Пошкодження країв можна зменшити, використовуючи мінімальну подачу та циркулярні пилки з великою кількістю зубців.

Під час роботи рекомендується використовувати стружковідсмоктувачі або пилососи для майстерень, такі як стружковідсмоктувач DEDRA моделі DED 7724, пилосос DED6598, DED6600, DED6601, DED6602 та інші, щоб зменшити розповсюдження відходів.

⚠ Струнко **Якщо батарея нагрівається вище 40°C, припиніть роботу і зачекайте, поки батарея охолоне.**

Надмірне нагрівання може призвести до виходу акумулятора з ладу.

Вибір кількості зубців пиляльного диска відповідно до матеріалу, що розрізається

16-24 зубці - груба деревина (тверда або м'яка), ДСП. Прорізання (вздовж волокон деревини)

24-36 зубців - тонка деревина, ДСП з ламінованим покриттям або без нього, дерев'яні покриття. Точне різання, швидке, вздовж або впоперек волокон деревини.

36-48 зубців - для плитних покриттів та оздоблення, звичайних або цінних порід деревини (1- або 2-сторонні), тонких плит, пластику, оргскла. Дуже точне різання, ріжуча поверхня без сколів.

48-60 зубців - тверда деревина, пластикові панелі. Високоточне різання

9. Поточне обслуговування

Регулярно очищайте весь електроінструмент, приділяючи особливу увагу очищенню вентиляційних отворів.

Не заряджайте акумулятор одразу після інтенсивного використання. Через явище розряду не зберігайте акумулятор повністю розрядженим, оскільки він може розрядитися нижче критичного рівня і стати безповоротно пошкодженим.

Тому, коли акумулятор не використовується, його слід зберігати частково зарядженим (приблизно до 40%). Заряджайте акумулятор до того, як він повністю розрядиться. Зберігайте батареї при температурі 10-30°C. Якщо зберігати його при низьких температурах, він швидше втратить свої властивості.

Зарядка акумулятора описана в інструкції до акумулятора і зарядного пристрою з лінійки SAS+ALL.

⚠ Струнко **Місце зберігання пристрою має бути недоступним для дітей.**

Якщо необхідно відправити шуруповерт в сервісний центр для ремонту, захистіть його від випадкових механічних пошкоджень і вийміть акумулятори з гнізда зарядного пристрою

Як демонтувати акумулятор

Щоб вийняти акумулятор, візьміть пристрій за ручку, а потім натисніть кнопку фіксатора, розташовану в передній частині акумулятора. Висуньте акумулятор із ручки пристрою. Щоб встановити акумулятор, вставте його в ручку пристрою, а потім натисніть, доки не зафіксується фіксатор ручки.

Прикріплення, заміна робочого інструменту

На блокування шпинделя (рис. A, 13) зафіксуйте полотно і за допомогою накидного ключа відкрутіть гвинт притискного кільця пилки. Зніміть інструмент з упорної муфти. Встановіть нове пиляльне полотно та закріпіть його. Щоразу після заміни пилки ретельно очищайте пиляльну камеру та змащуйте рухомі частини пилки.

⚠ Струнко **Не використовуйте перехідні кільця.**

Обслуговування приладу

Технічне обслуговування включає в себе обслуговування пристрою, в тому числі аксесуарів, тобто акумулятора та зарядного пристрою.

⚠ Струнко **Ніколи не виконуйте технічне обслуговування пристрою, підключеного до джерела живлення.**

Це може призвести до серйозних травм або ураження електричним струмом. Перед обслуговуванням вийміть акумуляторну батарею з гнізда викрутки.

Обслуговування приладу полягає в підтримці чистоти всіх його компонентів, необхідних для нормальної роботи. Для очищення не можна використовувати розчинники, оскільки це може призвести до непоправного пошкодження корпусу та інших пластикових компонентів.

Акумулятор не можна чистити водою, оскільки це може спричинити внутрішнє коротке замикання, що призведе до незворотного пошкодження.

10. Запасні частини та аксесуари

Рекомендовані аксесуари

Будь-який акумулятор і зарядний пристрій з лінійки SAS+ALL можна модернізувати.

Цей пристрій може бути оснащений дисковими пилками по дереву діаметром 165 мм з монтажним отвором Ø 20. Будь ласка, дотримуйтесь рекомендацій виробника заготовок.

Для придбання запасних частин та аксесуарів, будь ласка, зв'яжіться з компанією "Дедра-Ексім Сервіс". Контактні дані можна знайти на сторінці 1 посібника. При замовленні запасних частин, будь ласка, вказуйте номер деталі з заводської таблички та номер деталі зі складального креслення. Протягом гарантійного терміну ремонт здійснюється згідно з правилами, викладеними в гарантійному талоні. Будь ласка, передайте заявлений товар на ремонт за місцем покупки (продавець зобов'язаний прийняти заявлений товар), або надішліть його до Центрального сервісного центру DEDRA - EXIM. Будь ласка, додайте гарантійний талон, виданий імпортером. Без цього документа ремонт буде вважатися післягарантійним. Після закінчення гарантійного терміну ремонт здійснюється Центральним сервісом. Несправний товар слід надіслати до Сервісу (витрати на пересилку покриваються користувачем).

11. Самостійне усунення несправностей

⚠ Струнко **Перед самостійним усуненням несправностей відключіть пристрій від джерела живлення.**

ПРОБЛЕМА	ПРИЧИНА	РІШЕННЯ

Пристрій не працює	Несправний вимикач Розряджений акумулятор Неправильно встановлений акумулятор	Проведіть технічне обслуговування пристрою Заряджайте акумулятор Правильно прикріпіть
Пристрій пересувається з труднощами	Розряджений акумулятор Перевищення робочих параметрів	Заряджайте акумулятор правильно Зменшити навантаження на електроінструмент
Двигун перегрівається	Забиті вентиляційні отвори Перевищення робочих параметрів Занадто високий тиск на інструмент	Очистіть отвори Вимкніть електроінструмент, відкладіть роботу до повного охолодження свердла Зменшити навантаження на електроінструмент

12. Завершення розділу, заключні зауваження

Склад: 1. циркулярна пила - 1 штука

13. Інформація для користувачів щодо утилізації електричного та електронного обладнання (стосується домогосподарств)



Символ, зображений на виробах або супровідній документації, вказує на те, що несправне електричне або електронне обладнання не можна утилізувати разом з побутовими відходами. Якщо вам потрібно утилізувати, повторно використати або відновити компоненти, найкраще віднести їх до спеціалізованого пункту збору, де вони будуть прийняті безкоштовно. Інформацію про місцезнаходження пунктів збору відпрацьованого обладнання надають місцеві органи влади, наприклад, на їхніх веб-сайтах.

Правильна утилізація пристрою, допомагає зберегти цінні ресурси та уникнути негативного впливу на здоров'я та навколишнє середовище внаслідок можливої присутності в обладнаннінебезпечних речовин: речовини, суміші та компоненти.

Неправильна утилізація відходів загрожує штрафними санкціями згідно з відповідними місцевими нормами.

Користувачі в країнах ЄС: Якщо вам потрібно утилізувати електричне або електронне обладнання, зверніться до найближчої точки продажу або до вашого постачальника, який надасть вам додаткову інформацію.

Утилізація в країнах за межами Європейського Союзу: Цей символ стосується лише країн Європейського Союзу. Якщо ви хочете утилізувати цей виріб, зверніться до місцевих органів влади або дилера для отримання інформації про правильний спосіб утилізації.

на

Циркулярна пила

Номер замовлення: DED7064 Номер лоту: .....

(далі - Продукт)

Дата придбання продукту: .....

Печатка дилера

Дата та підпис продавця: .....

Заява користувача:

Я підтверджую, що ознайомлений з умовами гарантії та наслідками недотримання вказівок, викладених в інструкції з експлуатації та гарантійному талоні. Я ознайомлений з умовами цієї гарантії, що підтверджую власним підписом:

....

Дата і місце Підпис користувача

I. Відповідальність за якість продукції:

1. Поручитель - Dedra Exim Sp. z o.o. з місцезнаходженням у м. Прушкув, адреса: вул. 3 Мая 8, 05-800 Прушкув, KRS 0000062517, Окружний суд міста Варшави у Варшаві, XIV Економічний відділ Національного судового реєстру, NIP 527-020-49-33, статутний капітал: 100 980,00 ЗЛОТИХ.

2. Відповідно до умов, викладених у цьому гарантійному талоні, Гарант надає гарантію на Виріб, що походить з дистриб'юторської мережі Гаранта.

3. Відповідальність за гарантією поширюється лише на дефекти, що виникли з причин, притаманних Продукту на момент його передачі Користувачеві.

4. Користувач має право на безкоштовний ремонт Продукту в рамках гарантії, якщо дефект став очевидним протягом гарантійного періоду. Спосіб ремонту Товару (метод ремонту) визначається на розсуд Гаранта. Якщо Гарант виявить, що ремонт неможливий, він залишає за собою право замінити дефектний елемент або весь Продукт на бездефектний, знизити ціну Продукту або відмовитися від договору.

Стосовно Користувача, який не є споживачем у розумінні Закону від 23 квітня 1964 року. Цивільного кодексу, відповідальність Гаранта за збитки, що виникли внаслідок цієї гарантії та/або у зв'язку з її укладенням та виконанням, незалежно від правового титулу, обмежується максимальною вартістю дефектного Продукту.

II. Гарантійний термін:

Компоненти продукту	Тривалість гарантійного захисту
DED7064	36 місяці з дати придбання Продукту, як зазначено в цьому гарантійному талоні
Щит	Гарантія не поширюється

III. Умови реалізації гарантії:

Користувач повинен пред'явити заповнений гарантійний талон Продукту та підтвердити обставини придбання Продукту Користувачем, наприклад, пред'явивши чек, рахунок-фактуру тощо.

З метою ефективного розгляду рекламації рекомендується, щоб Користувач надав разом з Виробом всі компоненти, зазначені в розділі "Комплектація пристрою", що міститься в Посібнику користувача.

2. що користувач дотримується інструкцій, наведених в інструкції з експлуатації та гарантійному талоні.

3.Гарантія поширюється лише на територію Республіки Польща та ЄС.

4.Гарантія не поширюється на дефекти Продукту, що виникають, зокрема, внаслідок:

a. Недотримання Користувачем умов, викладених в Інструкції з експлуатації, зокрема щодо правильної експлуатації, технічного обслуговування та очищення;

b. Використання Користувачем засобів для чищення або догляду, які не відповідають вимогам Інструкції з експлуатації;

c. Неналежне зберігання та транспортування Продукту Користувачем;

d. Несанкціоновані зміни та/або модифікації Продукту Користувачем, які не були узгоджені з Гарантом;

e. Використання Користувачем у Виробі витратних матеріалів, які не відповідають вимогам Інструкції з експлуатації.

f. Користувач, який не є споживачем у розумінні Закону від 23 квітня 1964 року. Цивільного кодексу, втрачає гарантію на Товар, в якому:

g. серійні номери, маркування дати та таблички з назвами були видалені, змінені або пошкоджені Користувачем;

h. пломби були пошкоджені Користувачем або мають сліди втручання Користувача.

Зверніть увагу, що Користувач зобов'язаний самостійно та за власний рахунок здійснювати поточне обслуговування Продукту, включаючи інструкцію з використання, самостійно та за власний рахунок.

IV. Процедура розгляду скарг:

1. Якщо Ви виявите, що Виріб працює неправильно, перед тим, як пред'явити претензію, Ви повинні переконатися, що всі кроки, зазначені в Інструкції з експлуатації, були виконані правильно, перш ніж пред'являти претензію.

2. Рекомендується подавати рекламацію негайно, бажано протягом 7 днів з моменту виявлення дефекту Продукту. Користувач, який не є споживачем у розумінні Закону від 23 квітня 1964 року. Цивільного кодексу, втрачає права, що випливають з цієї гарантії, якщо скарга не буде подана протягом 7 днів.

3. Повідомлення про рекламацію можна подати, зокрема, в місці придбання Продукту, в гарантійному сервісному центрі або в письмовій формі на вказану адресу: Dedra Exim Sp. z o.o., ul. 3 Maja 8, 05-800 Pruszków.

4. Користувач може подати скаргу, використовуючи форму, доступну на веб-сайті www.dedra.pl. ("Заява про гарантійні зобов'язання").

5. адреси гарантійного обслуговування для окремих країн можна знайти на сайті www.dedra.pl. Якщо гарантійне обслуговування для

певної країни не передбачено, рекомендується надсилати гарантійні претензії туди: Dedra Exim Sp. z o.o. ul. 3 Maja 8, 05-800 Pruszków (Польща).
6. З метою безпеки Користувача використання дефектного Продукту заборонено.
7. Попередження: Використання несправного Виробу є небезпечним для здоров'я та життя Користувача.
8. Виконання зобов'язань за гарантією відбудеться протягом 14 робочих днів, рахуючи від дати доставки Користувачем заявленого Продукту.
9. рекомендується очистити дефектний Виріб перед тим, як відправити його на рекламацію. Виріб, що підлягає рекламації, рекомендується ретельно захищати від пошкоджень під час транспортування (рекомендується доставляти виріб, що підлягає рекламації, в оригінальній упаковці).
10. Гарантійний термін продовжується на час, протягом якого Користувач не міг використовувати Продукт, на який поширюється гарантія, через дефект.
Гарантія не виключає, не обмежує і не призупиняє права Користувача, передбачені положеннями про гарантійні зобов'язання щодо дефектів проданих товарів.

Відповідно до статті 13(1) та (2) Регламенту (ЄС) 2016/679 Європейського Парламенту та Ради від 27 квітня 2016 року про захист фізичних осіб у зв'язку з обробкою персональних даних і про вільний рух таких даних та про скасування Директиви 95/46/ЄС (далі: "RODO"), повідомляємо Вам наступне

1. Контролером ваших персональних даних, вказаних у формі, є компанія DEDRA-EXIM sp. z o.o., зареєстрована за адресою: вул. 3 Мая, 8, 05- 800, Прушкув (далі: «Контролер»).
2. Ваші дані будуть оброблятися виключно з метою виконання гарантійної процедури для пристрою згідно з літ. b п. 1. ст. 6 Загального регламенту захисту даних (далі: «ЗРЗД») Надання даних є добровільним, але необхідним для виконання гарантійної процедури.
3. Ваші дані будуть оброблятися протягом періоду виконання гарантійної процедури та з метою архівування на випадок необхідності захисту від можливих претензій до Контролера, але не довше закінчення терміну позовної давності.
4. Ваші дані можуть бути розкриті тільки суб'єктам, які обробляють дані від імені Контролера, на підставі письмового договору про доручення на обробку персональних даних, що передбачає, зокрема, технічне обслуговування, хостинг або обслуговування веб-сайту, IT-сервіс, кур'єрську компанію. Постачальники Контролера зобов'язані забезпечувати безпеку даних і дотримуватися вимог чинного законодавства щодо захисту персональних даних і не можуть використовувати довірені їм персональні дані в цілях, відмінних від зазначених у договорі з Контролером.
5. Ваші персональні дані не будуть оброблятися автоматизовано, зокрема, не будуть профілюватися, а також не будуть передаватися у треті країни/міжнародні організації.
6. Ви маєте право на доступ до своїх персональних даних та право на їхнє виправлення, видалення, обмеження обробки, право на передачу даних, право на відмову від обробки, у будь-який момент;
7. З усіх питань, пов’язаних з обробкою Контролером ваших персональних даних, ви можете звернутися до Контролера за адресою e-mail: daneosobowe@dedra.pl.;
8. Ви маєте право подати скаргу до відповідного наглядового органу із захисту персональних даних;

DE

Inhaltsverzeichnis

1. Fotos und Zeichnungen
2. Beschreibung des Gerätes
3. Bestimmung des Gerätes
4. Benutzungsbeschränkungen
5. Technische Daten
6. Vorbereitung zur Arbeit
7. Einschalten des Gerätes
8. Benutzung des Gerätes
9. Laufende Wartungsarbeiten
10. Ersatzteile und Accessoires
11. Eigenständige Beseitigen der Störungen
12. Lieferumfang des Gerätes
13. Benutzerinformation über die Entsorgung der elektrischen und elektronischen Geräte
14. Garantiekarte

Die Allgemeinen Sicherheitsbedingungen wurden als gesonderte Broschüre beigefügt.

Die EG-Übereinstimmungsbescheinigung ist dem Gerät als gesondertes Dokument beugefügt. Bei fehlender EG-Übereinstimmungsbescheinigung bitten wir um die Kontaktaufnahme mit dem Service von Dedra-Exim Sp. z o.o.

WARNUNG. Alle mit versehenen Warnungen und alle Hinweise gründlich lesen. Bei Nichtbeachten der folgenden Warnungen und Sicherheitshinweise kann es zum elektrischen Schlag, einem Brand oder ernsthaften Verletzungen kommen.

Alle Warnungen und Hinweise für den künftigen Gebrauch aufbewahren.

ACHTUNG Das Gerät der SAS+ALL-Linie wurde nur für die Zusammenarbeit mit den Ladegeräten und Akkumulatoren der SAS+ALL-Linie entwickelt.

Der Li-Ion-Akku und das Ladegerät gehören nicht zum Lieferumfang des eingekauften Gerätes und sie sind gesondert einzukaufen. Die Verwendung von anderen Akkus und Ladegeräten als die für das Gerät dedizierten zieht den Verlust der Garantierechte nach sich.

2. Beschreibung des Gerätes

Zeichnung A: 1. Zusatzhandgriff, 2. Schalterverriegelung, 3. Hauptschalter, 4. Haupthandgriff, 5. Batteriesockel, 6. Späneaustritt, 7. Sägenabdeckung, 8. Druckring, 9. Befestigungsschraube, 10 Druckring, 11. Kreissäge, 12. Arbeitsfuß, 13. Spindelarretierung, 14. Einstellknopf für die Führung, 15. Winkelklemme, 16. Einstellknopf für die Schnitttiefe.

3. Bestimmung des Gerätes

Die Handsäge mit einer Kreissäge zum Schneiden von Holz ist zum Schneiden aller Arten von Holz und Holzwerkstoffen wie Sperrholz, Spanplatten usw. gemäß ihren Abmessungen vorgesehen. Die Säge ist für das mechanische Entfernen von Sägemehl ausgelegt, wodurch die Ausbreitung von Sägemehl erheblich reduziert wird.
Mit der Handsäge können Sie grundlegende Arbeiten zum Schneiden von Holzelementen ausführen: Längssägen, Querschneiden und Schrägsägen, die im weiteren Teil der Anleitung ausführlich beschrieben werden.
Es ist zugelassen, dass Gerät bei Renovierungs- und Bauarbeiten, in Reparaturwerkstätten, bei Hobby-Bastlerarbeiten unter gleichzeitiger Beachtung der Benutzungsbedingungen, die in der Bedienungsanleitung enthalten sind, zu benutzen.

4. Benutzungsbeschränkungen

ACHTUNG Das Gerät darf nur in Übereinstimmung mit den nachstehend angegebenen “Zulässigen Arbeitsbedingungen” verwendet werden.

Die Säge kann nur mit Sägeblättern verwendet werden, die im Abschnitt "Empfohlenes Zubehör" beschrieben sind.
Die Säge kann nicht zum Schneiden von Rundholz (Äste, Rundhölzer usw.) verwendet werden. Es ist auch nicht zulässig, andere Materialien zu schneiden, bei denen es sich nicht um Holz handelt (Metalle, Keramik, Gipskartonplatten usw.).

ACHTUNG Eigenständige Änderungen am mechanischen und elektrischen Bau, jegliche Modifikationen, Bedienungstätigkeiten, die in der Bedienungsanleitung nicht beschrieben sind, werden als rechtswidrig behandelt und ziehen den sofortigen Verlust der Garantierechte nach sich, die Übereinstimmungserklärung verliert ihre Gültigkeit.

Eine bestimmungswidrige oder bedienungsanleitungwidrige Benutzung des Gerätes bewirkt den sofortigen Verlust der Garantierechte.

ZULÄSSIGE ARBEITSBEDINGUNGEN

S1 Dauerbetrieb

Nur innerhalb der Räumlichkeiten benutzen. Der Temperaturbereich für das Aufladen der Akkus 10 - 30°C. Der Auswirkung der Temperatur über 40°C nicht aussetzen.

5. Technische Daten

Gerätemodell	DED7064
Betriebsspannung [V]	18 d.c.
Drehzahl [min-1]	4200
Kreissägedurchmesser [mm]	165
Lochdurchmesser [mm]	20
Durchmesser Spoilerauswurfanschluss [mm / mm]	35 / 40
Kopfneigungsbereich [°]	0-45
Max. Materialstärke für 90 ° [mm]	55
Max. Materialstärke für 45 ° [mm]	40
Vibrationspegel gemessen am Griff ah, ID [m / s2]	4,388

Messunsicherheit K [m / s2]	1,5
Lärmemission:	
Schalldruckpegel LpA [dB (A)]	89
Schallleistungspegel LwA [dB (A)]	100
Messunsicherheit KpA, KwA [dB (A)]	3
Gewicht (kg]	2,2

Information bezüglich des Lärms und Schwingungen.

Kombinierter Wert der Schwingungen a_h sowie Messunsicherheit wurden in Übereinstimmung mit der Norm EN 62841-2-5 bestimmt und sind in der Tabelle angegeben.
Die Lärmemission wurde in Übereinstimmung mit der Norm EN 62841-2-5 bestimmt, die Werte sind in der vorstehenden Tabelle angegeben.

⚠ ACHTUNG Der Lärm kann zu Gehörbeschädigungen führen, daher muss man immer bei der Arbeit Gehörschutzmittel verwenden!

Der deklarierte Wert der Lärmemission wurde in Übereinstimmung mit einer Standarduntersuchungsmethode ermittelt und kann für Vergleich eines Gerätes mit einem anderen verwendet werden. Der oben angegebene Lärmpegel kann auch bei der Eingangsbeurteilung der Lärmexposition verwendet werden.
Der Lärmpegel bei der tatsächlichen Benutzung des Elektrowerkzeuges kann sich von den deklarierten Werten in Abhängigkeit von der Verwendungsart der benutzen Arbeitswerkzeuge, insbesondere von dem bearbeiteten Gegenstand sowie von der Notwendigkeit, die Schutzmittel für den Bediener zu bestimmen, unterscheiden. Um die genaue Exposition unter tatsächlichen Arbeitsbedingungen feststellen zu können, muss man alle Teile des Arbeitszyklus berücksichtigen, auch die Zeiträume, in denen das Gerät ausgeschaltet oder eingeschaltet ist aber es wird damit nicht gearbeitet.

6. Vorbereitung zur Arbeit

⚠ ACHTUNG Das Gerät gehört zu der SAS+ALL-Linie, deswegen muss man, um es benutzen zu können, einen Satz zusammenstellen, der sich aus dem Gerät, dem Akkumulator und Ladegerät zusammensetzt.

Es ist untersagt, andere Akkumulatoren und Ladegeräte zu benutzen.
Prüfen Sie vor der Inbetriebnahme, ob die beweglichen Teile und der Kreissägenschutz unbeschädigt sind. Durch Drehen der Kreissäge sicherstellen, dass das Antriebssystem nicht blockiert ist (das Sägeblatt sollte sich mit leichtem Widerstand drehen) und dass die Kreissäge fest angezogen ist. Ziehen Sie die Kreissäge bei Bedarf fest. Überprüfen Sie, ob die auf der Scheibe angegebene Drehrichtung mit der Drehrichtung des Motors der Kettensäge übereinstimmt.
Das Gerät soll an einem gut beleuchteten Ort benutzt werden. Der Einschalter befindet sich am Griff des Gerätes. Der Antrieb arbeitet so lange, wie lange wir den Einschalter eindrücken. Bei der Arbeit mit dem Gerät ist eine solche Position anzunehmen, die verhindert, dass man während der Arbeit umkippt.

7. Einschalten des Gerätes

Das Gerät wird von einer 18-V-Batterie gespeist. Schieben Sie den geladenen Akku in die Führung im Griff, bis die Verriegelung des Griffs funktioniert. Das Gerät ist betriebsbereit.

Vorbereitung der Säge für die Arbeit

Lösen Sie die Führungsklemmschraube und schieben Sie den Führungsschlitten in den Führungskanal. Stellen Sie die Hilfslinie mithilfe der Millimeterskala auf dem Schieberegler auf die gewünschte Größe ein. Der Bezugspunkt ist die rechte Kerbe an der Kante der Gleitplatte in der oberen rechten Ecke, wobei die Säge von oben in der Nähe der Flügelschraube betrachtet wird (Einzelheiten sind in Abb. B dargestellt).

⚠ ACHTUNG Arbeitsproben ohne Belastung sind nur dann auszuführen, wenn das Gerät nach unten gerichtet ist.

Führen Sie Tests nur ohne Last durch, wenn das Elektrowerkzeug nach unten zeigt.
Maßgenauigkeit über 1 mm. Wir empfehlen, einen Probeschnitt bei Materialabfällen durchzuführen. Ziehen Sie die Führungsklemmschraube an. Die Säge ist betriebsbereit.
Zum Starten der Säge drücken Sie zuerst mit dem Daumen auf den Knopf (Abb. A, 2) und dann mit dem Zeigefinger auf den Netzschalter (Abb. A, 3). Eine Rückinbetriebnahme ist nicht möglich..

8. Benutzung des Gerätes

Senkrechtes Sägen

Trennen Sie die Stromquelle. Lösen Sie die Neigungsklemme (befindet sich an der Vorderseite des Gerätefußes: Abb. A, Pos. 15) und stellen Sie den Wert auf der Winkelskala ein. Ziehen Sie die Klemme im Uhrzeigersinn bis zum Anschlag an. Befestigen oder positionieren Sie das Material sicher, so dass die in Abb. C gezeigten Prinzipien während des Betriebs eingehalten werden.

Die Säge verfügt über ein Sicherheitssystem gegen unbeabsichtigtes Starten. Um die Säge zu starten, drücken Sie zuerst die Seitentaste und dann die Starttaste. Lassen Sie den Druck ab und warten Sie, bis die Kreissäge zum Stillstand gekommen ist, um die Säge anzuhalten.
Beim Schneiden langer Stücke kann eine Parallelführung verwendet werden. Wenn wir lange Streifen mit einer Breite schneiden, die größer als der Messbereich der Führung ist, verwenden Sie Lineale. Führen Sie die Säge richtig (Abb. D.)
Sägen ist nicht erlaubt, wie in den Abbildungen E und F gezeigt.

Sägen mit einer Neigung von bis zu 45 Grad

Trennen Sie die Stromversorgung, lösen Sie die Neigungsklemme (Abb. A, Pos. 15) und stellen Sie den gewünschten Wert auf der Winkelskala ein. Schließen Sie die Stromquelle an und machen Sie den Schnitt.

Schnitttiefe ändern

Bei Bedarf können Sie die Schnitttiefe ändern. Lösen Sie die Tiefenklemme und stellen Sie die Skala auf den gewünschten Wert ein (Abb. A, 16). In der Regel wird eine Schnitttiefe von 3-5 mm größer als die Materialstärke eingestellt.

⚠ ACHTUNG Es ist zu beachten, dass ein Kreissägezahn beim Austritt aus dem Material Bruchstücke in der Randzone herauszieht.

Verwenden Sie daher beim Schneiden von Materialien, bei denen die Qualität der Kante einen erheblichen Einfluss auf die Arbeitsqualität hat, die Säge auf der Materialseite, die später nicht freigelegt wird. Kantenschäden können durch minimale Vorschübe und Kreissägen mit vielen Zähnen reduziert werden.
Um die Ausbreitung von Schmutz während des Betriebs zu verringern, wird die Verwendung von Späneextraktions- oder Werkstattstaubsaugern empfohlen, z.

⚠ ACHTUNG Wenn der Akku über 40 ° C heiß wird, stellen Sie die Arbeit ein und warten Sie, bis der Akku abgekühlt ist.

Übermäßige Erwärmung des Akkus kann zu Fehlfunktionen führen.

Auswahl der Zähnezahl der Kreissäge für das zu schneidende Material

16-24 Zähne - dickes Holz (hart oder weich), Spanplatte. Längsschneiden (entlang von Holzfasern)
24-36 Zähne - dünnes Holz, Spanplatte mit oder ohne Laminatbeschichtung, Holzbeschichtungen. Präzises Schneiden, schnell, entlang oder quer zur Holzmaserung.
36-48 Zähne - zum Abdecken und Veredeln von Brettern, Brettern aus gewöhnlichem oder Edelholz (ein- oder zweiseitig), dünnen Brettern, Kunststoff, Plexiglas. Sehr präzises Schneiden, Schnittfläche ohne Absplitterung.
48-60 Zähne - Hartholz, Kunststoffplatten. Sehr präzises Schneiden

9. Laufende Wartungsarbeiten

Reinigen Sie das gesamte Elektrowerkzeug regelmäßig. Achten Sie dabei besonders auf die Lüftungsschlitze des Elektrowerkzeugs.
Laden Sie den Akku nicht sofort nach intensiver Nutzung auf. Lagern Sie den Akku aufgrund von Entladungserscheinungen nicht vollständig entladen, da er sonst unter den kritischen Wert entladen und dauerhaft beschädigt werden kann.
Ein unbenutzter Akku sollte daher teilweise geladen gelagert werden (bis zu ca. 40%). Laden Sie den Akku auf, bevor er vollständig entladen ist. Lagern Sie Batterien bei Temperaturen zwischen 10-30 ° C. Bei niedrigen Temperaturen gelagert, verliert sie schneller an Kapazität.
Das Laden des Akkus ist in den Anweisungen für den Akku und das Ladegerät aus der SAS + ALL-Reihe beschrieben.

⚠ ACHTUNG Der Aufbewahrungsort des Geräts sollte für Kinder unzugänglich sein.

Wenn Sie das Elektrowerkzeug zur Reparatur an ein Servicecenter senden müssen, sichern Sie es gegen versehentliche mechanische Beschädigungen und schieben Sie die Akkus aus der Ladebuchse

Methode zum Entfernen der Batterie

Um den Akku zu entfernen, fassen Sie das Gerät am Griff an und drücken Sie dann den Entriegelungsknopf an der Vorderseite des Akkus. Ziehen Sie den Akku aus dem Griff des Geräts heraus. Um den Akku einzusetzen, schieben Sie ihn in den Griff des Geräts und drücken Sie ihn fest, bis die Verriegelung des Griffs einrastet.

Anbau, Austausch des Arbeitswerkzeugs

Mit der Spindelarretierung (Abb. A, 13) die Scheibe arretieren und mit einem Inbusschlüssel die Sägeklemmschraube herausdrehen. Entfernen Sie das Werkzeug vom Druckring. Neue Säge einsetzen und sichern. Verwenden Sie immer den Sägeaustausch, um die Kreissägekammer gründlich zu reinigen und die beweglichen Teile dort zu schmieren.

Keine Reduzierringe verwenden.

Gerätewartung

Die Wartung umfasst die Wartung des Geräts zusammen mit Zubehör, d. H. Akku und Ladegerät.

⚠ ACHTUNG **Führen Sie niemals Wartungsarbeiten an dem an die Stromversorgung angeschlossenen Gerät durch.**

Dies kann zu schweren Verletzungen oder Stromschlägen führen. Der Akku muss vor der Durchführung von Wartungsarbeiten aus der Steckdose des Elektrowerkzeugs entfernt werden.

Die Wartung des Gerätes dient dazu, alle für den normalen Betrieb notwendigen Komponenten sauber zu halten. Verwenden Sie zur Reinigung keine Lösungsmittel, da dies das Gehäuse und andere Kunststoffteile irreversibel beschädigen kann.

Die Batterie darf nicht mit Wasser gereinigt werden, da dies zu einem internen Kurzschluss und zu bleibenden Schäden führen kann.

10. Ersatzteile und Accessoires

Empfphlene Accessoires

Das SAS + ALL-Gerät kann mit jedem SAS + ALL-Akku und -Ladegerät ausgestattet werden.

Dieses Werkzeug kann mit Sägeblättern für Holz mit einem Durchmesser von 165 mm und einer Befestigungsbohrung mit einem Durchmesser von 20 mm ausgestattet werden. Bitte beachten Sie die Arbeitstipps des Herstellers.

Zwecks Einkaufs von Ersatzteilen und Accessoires muss man sich mit dem Service von Dedra-Exim in Verbindung setzen. Die Kontaktdaten befinden sich auf der 1. Seite der Bedienungsanleitung. Beim Bestellen der Ersatzteile bitten wir um die Angabe der Nummer PARTII, angebracht auf dem Betriebsschild, sowie die Teilnummer aus der Zusammenstellungszeichnung. In der Garantiezeit werden Reparaturen nach den in der Garantiekarte angegebenen Grundsätzen ausgeführt. Das beanstandete Produkt bitten wir dort zur Reparatur abzugeben, wo es eingekauft worden ist (der Verkäufer ist dazu verpflichtet, das reklamierte Produkt entgegenzunehmen), oder zum Zentralservice von DEDRA – EXIM zu übersenden. Wir bitten Sie, die von dem Importeur ausgestellte Garantiekarte beizufügen. Ohne dieses Dokument wird die Reparatur wie eine Reparatur behandelt, die nach dem Ablauf der Garantie ausgeführt wird. Nach Ablauf der Garantie wird die Reparatur von dem Zentralservice ausgeführt. Das beschädigte Produkt ist an den Service zu schicken (die Versandkosten trägt der Benutzer).

11. Eigenständige Beseitigen der Störungen

⚠ ACHTUNG **Trennen Sie das Gerät von der Stromversorgung, bevor Sie versuchen, die Probleme selbst zu lösen**

PROBLEM	URSACHE	LÖSUNG
Das Gerät funktioniert nicht	Der Einschalter ist kaputt	Das Gerät ist an den Service zu übergeben
	Der Akkumulator ist leer	Der Akkumulator ist aufzuladen
	Falsch montierter Akkumulator	Richtig befestigen
Das Gerät startet mit Schwierigkeiten	Leerer Akkumulator	Den Akkumulator richtig aufladen
	Die zulässigen Arbeitsparameter wurden überschritten	Die Belastung des Elektrowerkzeuges vermindern
Der Motor ist überhitzt	Verstopfte Ventilationsöffnungen	Die Öffnungen saubermachen
	Die zulässigen Arbeitsparameter wurden überschritten	Das Elektrowerkzeug ausschalten, die Arbeit unterbrechen, bis die Schlagbohrmaschine völlig abgekühlt ist
	Ein allzu großer Anpressdruck des Werkzeuges	Die Belastung des Elektrowerkzeuges vermindern

12. Lieferumfang des Gerätes

1. Akku-Blattsäge – 1 Stück

13. Benutzerinformation über die Entsorgung der elektrischen und elektronischen Geräte

(betrifft Haushalte)



Das auf den Produkten oder in den Begleitunterlagen abgebildete Symbol weist darauf hin, dass defekte elektrische oder elektronische Geräte nicht mit dem Hausmüll entsorgt werden dürfen. Wenn Sie Bauteile entsorgen, wiederverwenden oder verwerten möchten, bringen Sie diese bitte zu einer speziellen Sammelstelle, wo sie kostenlos angenommen werden. Informationen über die Standorte von Sammelstellen für Altgeräte finden Sie bei den örtlichen Behörden, z. B. auf deren Websites.

Durch die korrekte Entsorgung des Geräts schonen Sie wertvolle Ressourcen und vermeiden negative Auswirkungen auf die Gesundheit und die Umwelt, die sich aus dem möglichen Vorhandensein von gefährlichen Stoffen, Gemischen und Bestandteilen in dem Gerät ergeben.

Bei unsachgemäßer Entsorgung drohen Strafen nach den jeweiligen örtlichen Vorschriften.

Benutzer in EU-Ländern: Wenn Sie elektrische oder elektronische Geräte entsorgen müssen, wenden Sie sich bitte an die nächstgelegene Verkaufsstelle oder Ihren Lieferanten, der Ihnen weitere Informationen geben kann.

Entsorgung in Ländern außerhalb der Europäischen Union: Dieses Symbol gilt nur für Länder innerhalb der Europäischen Union. Sollten Sie dieses Produkt entsorgen wollen, wenden Sie sich bitte an Ihre örtlichen Behörden oder Ihren Händler, um die richtige Entsorgungsmethode zu erfahren.

DE

Garantiekarte

Für

Katalognummer:

Lotnummer: .....

(im Weiteren **Produkt** genannt)

Kaufdatum des Produkts: …….

Stempel des Verkäufers: ……..

Datum und Unterschrift des Verkäufers: .....

Erklärung des Benutzers:

Ich bestätige, dass ich über die Bedingungen der Garantie sowie Folgen der Nichtbeachtung von den in der Bedienungsanleitung und Garantiekarte enthaltenen Anweisungen informiert wurde. Die Bedingungen dieser Garantie sind mir bekannt, was ich mit meiner eigenhändigen Unterschrift bestätige:

....

Datum und Ort Unterschrift des Käufers

I. Haftung für das Produkt:

1. **Garant** - DEDRA EXIM sp. z o.o. mit Sitz in Pruszków, Adresse: ul. 3 Maja 8, 05-800 Pruszków, Reg.-Nr. KRS 0000062517, Amtsgericht für Warschau, XIV Wirtschaftsabteilung des Nationalen Gerichtsregisters, Steuernummer 527-020-49-33, Stammkapital: 100 980.00 zł.
2. Zu den in dieser Garantiekarte bestimmten Bedingungen erteilt der Garant hiermit Garantie für das Produkt, das vom Vertrieb des Garants stammt.
3. Die Garantiehaftung umfasst nur Mängel, deren Entstehung auf die im Produkt zum Zeitpunkt seiner Aushändigung dem Benutzer enthaltenen Fehler zurückzuführen ist.
4. Im Rahmen der Garantie gewinnt der Benutzer das Recht zur kostenlosen Reparatur des Produkts, soweit der Mangel innerhalb der Garantiezeit offenbart wurde. Die Art und Weise, auf die das Produkt repariert wird (Methode der Reparatur) wird vom Garanten bestimmt. Falls der Garant feststellt, dass die Reparatur nicht möglich ist, behält sich der Garant das Recht vor, das mangelhafte Element oder das ganze Produkt gegen ein freies von Mängeln zu tauschen, den Preis des Produkts zu mindern oder vom Vertrag abzutreten.
5. Gegenüber einem Benutzer, der kein Verbraucher im Sinne des Gesetzes vom 23. April 1964 Zivilgesetzbuch ist, ist die Schadensersatzhaftung des Garanten für die sich aus dieser Garantie ergebenden und/oder im Zusammenhang mit ihrer Erteilung und Ausübung stehenden Schäden, ohne Rücksicht auf den Rechtstitel, maximal auf den Wert des mangelhaften Produkts begrenzt.

II. Garantiezeit:

Elemente des Produkts, die mit der Garantie umfasst sind	Dauer des Garantieschutzes
DED7064	36 Monate ab dem Kaufdatum des Produkts das auf dieser Garantiekarte angegeben ist
Kreissäge	Keine Garantie

III. Bedingungen der Inanspruchnahme der Garantie:

1. Vorlegung der ausgefüllten Garantiekarte vom Benutzer sowie Glaubhaftmachung der Kaufumstände vom Benutzer, z.B. durch

Vorlegung eines Kassenbelegs, einer Rechnung, usw. Damit die Reklamation reibungslos durchgeführt werden kann, wird es empfohlen, dass der Benutzer alle in dem "Lieferumfang" genannten Elemente, der in der Bedienungsanleitung beschrieben wurde, zusammen mit dem Produkt zur Reklamation abgibt.

2. Beachtung der in der Bedienungsanleitung und Garantiekarte enthaltenen Anweisungen vom Benutzer.

3. Die Garantie umfasst nur das Gebiet der Republik Polen und der EU.

IV. Die Garantie umfasst nicht die Mängel des Produkts, die infolge von folgenden Ursachen entstanden sind:

1. Nichtbeachtung der in der Bedienungsanleitung bestimmten Bedingungen vom Benutzer, insbesondere in Bezug auf richtige Nutzung, Wartung und Reinigung;

2. Verwendung von Reinigungs- oder Wartungsmitteln vom Benutzer, die im Widerspruch zu der Bedienungsanleitung stehen;

3. Unrichtige Aufbewahrung und unrichtiger Transport des Produkts vom Benutzer;

4. Eigenmächtige Veränderungen und/oder Umbauten am Produkt vom Benutzer, die mit dem Garant nicht abgestimmt wurden;

5. Verwendung von Betriebsmaterialien und Ersatzteilen vom Benutzer, die im Widerspruch zu der Bedienungsanleitung stehen.

Der Benutzer, der kein Verbraucher im Sinne des Gesetzes vom 23. April 1964 Zivilgesetzbuch ist, verliert Garantieansprüche für das Produkt, an dem:

1. Seriennummer, Datumsangaben und Typenschilder vom Benutzer entfernt, verändert oder beschädigt wurden;

2. Plomben vom Benutzer beschädigt wurden oder Spuren des Hantierens an ihnen tragen.

Achtung! Die mit täglicher Bedienung des Produkts verbundenen Tätigkeiten, die sich u.a. aus der Bedienungsanleitung ergeben, sind vom Benutzer auf eigene Rechnung und eigene Kosten auszuführen.

V. Reklamationsverfahren:

1. Falls unrichtige Arbeit des Produkts festgestellt wird, soll man sich vor der Anmeldung der Reklamation vergewissern, dass alle insbesondere in der Bedienungsanleitung bestimmten Bedientätigkeiten richtig ausgeführt wurden.

2. Die Reklamation soll man unverzüglich, am besten innerhalb von 7 Tagen ab Feststellung des Mangels am Produkt anmelden. Der Benutzer, der kein Verbraucher im Sinne des Gesetzes vom 23. April 1964 Zivilgesetzbuch ist, verliert Garantieansprüche für das Produkt, im Falle, wenn die Reklamation nicht innerhalb von 7 Tagen angemeldet wird.

3. Die Reklamation kann u.a. am Verkaufsort, an dem das Produkt gekauft wurde, beim Garantieservice oder schriftlich auf folgende Adresse angemeldet werden: DEDRA EXIM sp. z o.o., ul. 3 Maja 8, 05-800 Pruszków.

4. Der Benutzer kann die Reklamation unter Verwendung des Formulars anmelden, das auf der Internet www.dedra.pl zugänglich ist. ("Formular zur Anmeldung der Reklamation aufgrund der Garantie").

5. Die Adressen von Garantieservice-Stellen für jeweilige Länder sind auf der Internetseite www.dedra.pl zugänglich. Im Falle, wenn keine Garantieservice-Stelle im jeweiligen Land vorhanden ist, soll man die Reklamationsanmeldung aufgrund der Garantie an folgende Adresse richten: DEDRA EXIM sp. z o.o. ul. 3 Maja 8, 05-800 Pruszków (Polska).

6. Im Hinblick auf die Sicherheit des Benutzers ist die Nutzung eines mangelhaften Produkts untersagt.

7. Achtung!!! Nutzung eines mangelhaften Produkts gefährdet der Gesundheit und dem Leben des Benutzers.

Erfüllung der sich aus der Garantie ergebenden Pflichten erfolgt innerhalb von 14 Werktagen ab der Rückgabe des beanstandeten Produkts vom Benutzer.

8. Vor der Rückgabe des mangelhaften Produkts zur Reklamation soll man es reinigen. Das beanstandete Produkt soll sorgfältig vor möglichen Beschädigungen während des Transports abgesichert werden (es wird empfohlen das beanstandete Produkt in Originalverpackung zu bringen).

9. Die Garantiezeit wird um die Zeit verlängert, in der der Benutzer das mit der Garantie umfasste Produkt infolge des Mangels nicht benutzen konnte.

10. Die sich aus den Vorschriften über die Gewährleistung für Mängel von verkauften Sachen ergebenden Rechte des Benutzers werden von dieser Garantie weder ausgeschlossen noch eingeschränkt oder eingestellt.

Gemäß Artikel 13 Absatz 1 und 2 der Verordnung (EU) 2016/679 des Europäischen Parlaments und des Rates vom 27. April 2016 zum Schutz natürlicher Personen bei der Verarbeitung personenbezogener Daten, zum freien Datenverkehr und zur Aufhebung der Richtlinie 95/46/EG (im Folgenden: „RODO“) informieren wir Sie

1. Der Verwalter Ihrer im Formular angegebenen personenbezogenen Daten ist DEDRA-EXIM sp. z o.o. mit Sitz in Pruszków , ul. 3 Maja 8, 05-800 Pruszków (im Folgenden: „Verwalter“).

2. Ihre Daten werden ausschließlich zum Zweck der Durchführung des Garantieverfahrens für das Gerät gemäß Artikel 6 Absatz 1 Buchstabe b der Allgemeinen Datenschutzverordnung (im Folgenden: GDPR") verarbeitet. Die Bereitstellung der Daten ist freiwillig, aber für die Durchführung des Garantieverfahrens erforderlich.

3. Ihre Daten werden für die Dauer der Prüfung der Durchführung des Garantieverfahrens und für Archivierungszwecke im Falle der Notwendigkeit der Abwehr möglicher Ansprüche gegen den Verwalter nicht länger als bis zu deren Verjährung verarbeitet.

4. Ihre Daten dürfen nur an Stellen weitergegeben werden, die Daten im Auftrag des Verwalters auf der Grundlage einer schriftlichen Vereinbarung über die Beauftragung mit der Verarbeitung personenbezogener Daten verarbeiten und die u.a. technische Dienstleistungen, Hosting oder Website-Wartung, IT-Dienstleistungen und Kurierdienste anbieten. Die Dienstleister des Verwalters sind verpflichtet, die Datensicherheit zu gewährleisten und die Anforderungen des geltenden Rechts in Bezug auf den Schutz personenbezogener Daten zu erfüllen, und dürfen die anvertrauten personenbezogenen Daten nicht für andere als die im Vertrag mit dem Verwalter genannten Zwecke verwenden.

5. Ihre Daten werden nicht automatisiert verarbeitet, einschließlich Profiling, und werden nicht an ein Drittland/eine internationale Organisation übermittelt.

6. Sie haben jederzeit das Recht auf Auskunft über den Inhalt Ihrer Daten sowie das Recht auf Berichtigung, Löschung, Einschränkung der Verarbeitung, das Recht auf Datenübertragbarkeit und das Recht auf Widerspruch.

7. Für alle Fragen im Zusammenhang mit der Verarbeitung Ihrer personenbezogenen Daten durch den für die Verarbeitung Verantwortlichen können Sie sich an die folgende E-Mail-Adresse wenden: daneosobowe@dedra.pl;

8. Sie haben das Recht, eine Beschwerde bei der Datenschutzbehörde einzureichen;

HR Sadržaj

1. Fotografije i crteži
2. Opis uređaja
3. Namjena uređaja
4. Ograničenja korištenja
5. Tehnički podaci
6. Priprema za rad
7. Uključivanje uređaja
8. Korištenje uređaja
9. Aktivnosti tekućeg održavanja
10. Rezervni dijelovi i pribor
11. Samostalno rješavanje problema
12. Dovršavanje uređaja
13. Obavijesti za korisnike o zbrinjavanju električnih i elektroničkih uređaja
14. Jamstveni list

Opći sigurnosni uvjeti priloženi su kao posebna knjižica.

Izjava o sukladnosti priložena je uz uređaj kao zaseban dokument. U nedostatku izjave o sukladnosti, obratite se Dedra-Exim Service Sp. z o.

UPOZORENJE. Pročitajte sva upozorenja označena uskličnikom i sve upute.

Nepoštivanje sigurnosnih upozorenja i uputa u nastavku može dovesti do strujnog udara, požara ili ozbiljne ozljede. Čuvajte sva upozorenja i upute za buduće potrebe.

NAPOMENA **SAS+ALL linija uređaja dizajnirana je za rad samo sa SAS+ALL linijom punjača i baterija.**

Li-Ion baterija i punjač nisu uključeni uz kupljeni uređaj i moraju se kupiti zasebno. Zabranjena je uporaba baterija i punjača osim onih namijenjenih uređaju.

2. Opis uređaja

Slika A: 1. Pomoćna ručka, 2. Brava prekidača, 3. Glavni prekidač, 4. Glavna ručka, 5. Utičnica za bateriju, 6. Otvor za prašinu, 7. Štitnik kružne pile, 8. Pritisni prsten, 9. Montažni vijak, 10. Zaustavni prsten, 11. Kružna pila, 12. Radna cipela, 13. Blokada vretena, 14. Gumb za podešavanje vodilice, 15. Kutna stezaljka, 16. Gumb za podešavanje dubine rezanja.

3. Namjena uređaja

Ručna kružna pila za rezanje drva namijenjena je za rezanje svih vrsta drva i materijala na bazi drva kao što su šperploča, iverica i sl. prema svojim dimenzijama. Pila je dizajnirana za mehaničko uklanjanje piljevine, što značajno ograničava širenje otpada.

Ručna pila omogućuje izvođenje osnovnih operacija rezanja drvenih elemenata: uzdužno piljenje, poprečno piljenje i dijagonalno piljenje, koje su detaljno opisane kasnije u Uputama za uporabu.
Uređaj se smije koristiti u renovacijskim i građevinskim radovima, radionicama za popravke i za amaterske radove uz poštivanje uvjeta uporabe i dopuštenih uvjeta rada navedenih u uputama za uporabu..

4. Ograničenja korištenja

⚠ NAPOMENA **Uređaj se smije koristiti samo u skladu s dolje navedenim "Dopuštenim radnim uvjetima".**

Pila se smije koristiti samo s listovima kružne pile opisanim u odjeljku "Preporučeni pribor".

Pila se ne može koristiti za rezanje oblog drva (grane, trupci, itd.) Također nije dopušteno rezanje drugih materijala koji nisu drvo (metali, keramika, gipsane ploče, itd.).

⚠ NAPOMENA **Neovlaštene promjene na mehaničkoj i električnoj strukturi, bilo kakve izmjene, aktivnosti održavanja koje nisu opisane u uputama**

Usluge će se smatrati nezakonitim i rezultirat će trenutnim gubitkom prava na jamstvo, a izjava o sukladnosti će izgubiti svoju valjanost. Korištenje električnog alata suprotno njegovoj namjeni ili uputama za uporabu rezultirat će trenutačnim gubitkom prava na jamstvo.

DOPUŠTENI UVJETI RADA
S1 neprekidni rad
Samo za unutarnju upotrebu. Raspon temperature punjenja baterije 10 - 30°C.
Ne izlagati temperaturama iznad 40°C.

5. Tehnički podaci

Model uređaja	DED7064
Radni napon [V]	18 d.c.
Brzina rotacije [min-1]	4200
Promjer kružne pile [mm]	165
Promjer rupe [mm]	20
Promjer mlaznice za izbacivanje iskopanog materijala [mm/mm]	35 / 40
Raspon nagiba glave [°]	0-45
Maks. debljina rezanog materijala za 90° [mm]	55
Maks. debljina rezanog materijala za 45° [mm]	40
Razina vibracija izmjerena na ručki ah,ID [m/s2]	4,388
Mjerna nesigurnost K [m/s2]	1,5
Emisija buke:	
Razina zvučnog tlaka LpA [dB(A)]	89
Razina zvučne snage LwA [dB(A)]	100
Mjerna nesigurnost KpA, KwA [dB(A)]	3
Težina [kg]	2,2

Informacije o buci i vibracijama.

Kombinirana vrijednost vibracije a i mjerna nesigurnost određene su u skladu s EN 62841-2-5 i dane su u tablici
Emisija buke određena je u skladu s EN 62841-1, vrijednosti su dane u gornjoj tablici.

⚠ NAPOMENA **Buka može uzrokovati oštećenje sluha, uvijek nosite zaštitu za sluh tijekom rada!**

Deklarirana vrijednost emisije buke izmjerena je u skladu sa standardnom metodom ispitivanja i može se koristiti za usporedbu jednog uređaja s drugim. Gore navedena razina emisije buke također se može koristiti za preliminarnu procjenu izloženosti buci.
Razina buke tijekom stvarne uporabe električnog alata može se razlikovati od deklariranih vrijednosti ovisno o tome kako se radni alati koriste, posebno o vrsti obratka i potrebi utvrđivanja mjera zaštite operatera. Za točnu procjenu izloženosti u stvarnim uvjetima uporabe moraju se uzeti u obzir svi dijelovi radnog ciklusa, uključujući razdoblja kada je oprema isključena ili kada je uključena, ali se ne koristi za rad..

6. Priprema za rad

⚠ NAPOMENA **Uređaj je dio linije SAS+ALL pa je za korištenje potreban komplet koji se sastoji od uređaja, baterije i punjača. Zabranjena je uporaba drugih baterija i punjača.**

Prije pokretanja provjerite da pokretni dijelovi i štitnik lista pile nisu oštećeni. Prilikom okretanja kružne pile, provjerite da pogonski sustav nije blokiran (oštrica se treba okretati uz blagi otpor) i da je kružna pila dobro zategnuta. Zategnite disk ako je potrebno. Provjerite da smjer rotacije naznačen na brojčaniku odgovara smjeru rotacije motora motorne pile.
Uređaj treba koristiti na dobro osvijetljenom mjestu. Prekidač se nalazi u ručki uređaja. Pogonski motor radi sve dok pritisnemo prekidač. Kada koristite električni alat, morate zauzeti položaj koji će spriječiti pad tijekom rada.

7. Uključivanje uređaja

Uređaj se napaja baterijom od 18V. Umetnite napunjenu bateriju u vodilicu u ručki dok se zasun ručke ne uklopi. Uređaj je spreman za rad.

Priprema pile za rad

Otpustite vijak stezne vodilice, umetnite kliznu vodilicu u kanal za vođenje klizne stopice. Postavite vodilicu na željenu dimenziju pomoću milimetarske skale koja se nalazi na klizaču. Referentna točka je desni zarez na rubu klizne ploče, koji se nalazi u gornjem desnom kutu kada gledate prema dolje u pilu u blizini krilnog vijka (pojedinosti su prikazane na slici B).

⚠ NAPOMENA **Ispitivanje praznog hoda treba provoditi samo s električnim alatom okrenutim prema dolje.**

Dokładność wymiarowa przekracza 1 mm. Zalecamy wykonać próbne cięcie na otpadni materijal. Zategnite vijak stezne vodilice. Pila je spremna za rad.
Da biste pokrenuli pilu, prvo pritisnite tipku palcem (slika A, 2), a tek onda pritisnite tipku prekidača kažiprstom (slika A, 3). Obrnuti redoslijed pokretanja nije moguć.

8. Korištenje uređaja

Okomito piljenje

Isključite izvor napajanja. Otpustite stezaljku za nagib kuta (nalazi se na prednjoj strani nožice uređaja: Slika A, stavka 15) i postavite vrijednost na skali kuta. Zategnite stezaljku okretanjem u smjeru kazaljke na satu dok se ne zaustavi. Sigurno učvrstite ili postavite materijal tako da se poštuju principi prikazani na slici C. Spojite izvor napajanja.
Pila ima zaštitni sustav za sprječavanje slučajnog pokretanja. Za pokretanje pile prvo pritisnite gumb sa strane, a zatim gumb za pokretanje. Za zaustavljanje pile otpustite gumb i pričekajte dok se list pile ne zaustavi.
Pri rezanju dugih izradaka može se koristiti paralelna vodilica. Ako režete duge trake čija je širina veća od mjernog raspona vodilice, trebali biste koristiti ravnala. Ispravno vodite pilu (Sl. D.)
Zabranjeno je rukovati pilom kao što je prikazano na slikama E i F.

Piljenje pod kutom do 45 stupnjeva

Isključite izvor napajanja, olabavite kutnu nagibnu stezaljku (Sl. A, stavka 15) i postavite željenu vrijednost na skali kuta. Spojite izvor napajanja i prekinite.

Promjena dubine rezanja

Dubina rezanja se može promijeniti ako je potrebno. Otpustite stezaljku dubine i namjestite skalu na željenu vrijednost (Sl. A, 16). Obično je dubina rezanja postavljena 3 - 5 mm veća od debljine materijala.

⚠ NAPOMENA **Treba imati na umu da zub kružne pile pri izlasku iz materijala kida njegove fragmente u rubnoj zoni.**

Stoga, pri rezanju materijala kod kojih kvaliteta rubova ima značajan utjecaj na kvalitetu rada, pilom treba upravljati na strani materijala koja kasnije nije izložena. Oštećenje rubova može se smanjiti korištenjem minimalnih posmaka i kružnih pila s velikim brojem zuba.
Tijekom rada, kako bi se ograničilo širenje taloga, preporuča se koristiti usisivač za strugotine ili radioničke usisavače, npr. DEDRA usisivač za strugotine model DED 7724, usisivač DED6598, DED6600, DED6601, DED6602 i druge..

⚠ NAPOMENA **Ako se baterija zagrije iznad 40°C, prekinite s radom i pričekajte da se baterija ohladi.**

Pretjerano zagrijavanje baterije može uzrokovati njezin kvar.

Odabir broja zubaca kružne pile za materijal koji se reže

16-24 zuba - debelo drvo (tvrdo ili meko), iverica. Uzdužno rezanje (duž vlakna drveta)
24-36 zuba - tanko drvo, iverica sa ili bez lamelirane obloge, drvene obloge. Precizno, brzo rezanje, uzduž ili poprijeko vlakna drveta.
36-48 zuba - za oblaganje i završnu obradu ploča, ploča od običnog ili plemenitog drva (1 ili 2 strane), tankih ploča, plastike, pleksiglasa. Vrlo precizno rezanje, rezna površina bez krhotina.
48-60 zuba - Tvrdo drvo, plastične ploče. Vrlo precizno rezanje

9. Tekuće aktivnosti održavanja

Redovito čistite cijeli električni alat, a posebnu pozornost obratite na čišćenje ventilacijskih otvora električnog alata.
Izbjegavajte punjenje baterije odmah nakon intenzivne uporabe. Zbog fenomena pražnjenja, baterija se ne smije skladištiti potpuno ispražnjena jer se tada može isprazniti ispod kritične razine i trajno oštetiti.
Kada se ne koristi, bateriju treba čuvati djelomično napunjenu (do približno 40%). Ponovno napunite bateriju prije nego što se potpuno isprazni. Čuvajte baterije na temperaturama između 10-30°C. Ako se čuva na niskim temperaturama, brže gubi kapacitet.

⚠ NAPOMENA Punjenje baterije je opisano u uputama za SAS+ALL bateriju i punjač.

Mjesto za pohranjivanje uređaja treba biti izvan dohvata djece.

Ako je potrebno odvijač poslati u servis na popravak, potrebno ga je zaštititi od slučajnih mehaničkih oštećenja i izvaditi baterije iz utičnice punjača.

Kako izvaditi bateriju

Da biste uklonili bateriju, držite uređaj za ručku i pritisnite gumb za otpuštanje koji se nalazi na prednjoj strani baterije. Izvucite bateriju iz ručke uređaja. Da biste ponovno umetnuli bateriju, umetnite je u ručku uređaja i čvrsto pritisnite dok ručka ne klikne na mjesto.

Priključak, zamjena radnog alata

S uključenom blokadom vretena (Sl. A, 13), zaključajte oštricu i pomoću imbus ključa odvrnite vijak s pritisnim prstenom pile. Uklonite alat s potpornog prstena. Postavite novi list pile i učvrstite ga. Svaki put kada promijenite list pile, njime temeljito očistite komoru lista pile i podmažite pokretne dijelove koji se tamo nalaze.

⚠ NAPOMENA **Nemojte koristiti redukcijske prstenove.**

Održavanje uređaja

Održavanje uključuje servisiranje uređaja i njegovih dodataka, odnosno baterije i punjača.

⚠ NAPOMENA **Nikada nemojte održavati uređaj dok je priključen na izvor napajanja.**

To može dovesti do ozbiljnih ozljeda ili strujnog udara. Prije izvođenja bilo kakvih radova na održavanju, bateriju je potrebno izvaditi iz utora odvijača.
Održavanje uređaja podrazumijeva održavanje odgovarajuće čistoće svih njegovih sastavnih dijelova potrebnih za normalan rad. Nemojte koristiti nikakva otapala za čišćenje jer to može uzrokovati nepopravljivo oštećenje kućišta i drugih plastičnih dijelova.
Baterija se ne smije čistiti vodom jer to može uzrokovati unutarnji kratki spoj koji može dovesti do trajnog oštećenja.

10. Rezervni dijelovi i pribor

Preporučeni pribor
Uređaj linije SAS+ALL može se opremiti bilo kojom baterijom i punjačem iz linije SAS+ALL.
Ovaj uređaj može biti opremljen listovima kružne pile za drvo promjera 165 mm i montažnom rupom Ø 20. Molimo slijedite preporuke proizvođača za radne savjete.
Za kupnju rezervnih dijelova i pribora obratite se Dedra-Exim servisu. Podaci za kontakt nalaze se na 1. stranici priručnika. Prilikom naručivanja rezervnih dijelova, molimo da navedete broj SERIJE koji se nalazi na natpisnoj pločici i broj dijela sa crteža sklopa. Tijekom jamstvenog roka popravci se provode prema načelima navedenim u Jamstvenom listu. Reklamirani proizvod vratite na popravak na mjesto kupnje (prodavač je dužan primiti reklamirani proizvod) ili ga pošaljite u DEDRA - EXIM Central Service. Molimo priložite jamstveni list koji je izdao Uvoznik. Bez ovog dokumenta, popravak će se smatrati postjamstvenim. Nakon isteka jamstvenog roka popravke obavlja Centralni servis. Oštećeni proizvod potrebno je poslati Servisu (troškove dostave snosi korisnik).

11. Samostalno otklanjanje greška

⚠ NAPOMENA **Prije nego počnete s rješavanjem problema, isključite uređaj iz napajanja.**

PROBLEM	PRZYCZYNA	ROZWIĄZANIE
Uređaj ne radi	Oštećen prekidač Prazna baterija Nepravilno postavljena baterija	Odnesite uređaj u servisni centar Napunite bateriju Pričvrstite ispravno
Uređaj se teško pokreće	Prazna baterija Prekoračeni dopušteni radni parametri	Pravilno napunite bateriju Smanjite opterećenje električnih alata
Motor se pregrijava	Začepljeni otvori za zrak Prekoračeni dopušteni radni parametri Prejaki pritisak alata	Očistite rupe Isključite električni alat i nastavite s radom dok se bušilica/odvijač potpuno ne ohladi. Smanjite opterećenje električnih alata

12. Kompletacija uređaja, završne napomene

Kompletacja: 1. Kružna pila – 1 kom

13. Informacija za korisnike o zbrinjavanju električnih i elektroničkih uređaja (odnosi se na kućanstva)

Ovaj simbol postavljen na proizvode ili popratnu dokumentaciju obavještava da se neispravni električni ili elektronički uređaji ne smiju odlagati s kućnim otpadom. Ispravan postupak u slučaju potrebe za zbrinjavanjem, ponovnom uporabom ili oporabom komponenti sastoji se od prijenosa uređaja na specijalizirano sabirno mjesto, gdje će biti besplatno prihvaćen. Informacije o lokacijama sabirnih točaka otpadne opreme pružaju lokalne vlasti, npr. na svojim web stranicama.
Pravilno zbrinjavanje uređaja omogućuje očuvanje dragocjenih resursa i izbjegavanje negativnog utjecaja na zdravlje i okoliš, do kojeg dolazi zbog mogućnosti da uređaji sadrže opasne tvari, smjese i sastavne dijelove.
Nepravilno odlaganje otpada podliježe kaznama predviđenim relevantnim lokalnim propisima.
Korisnici u zemljama Europske unije: Ako trebate odložiti električnu ili elektroničku opremu, obratite se najbližem prodavaču ili dobavljaču za dodatne informacije.

Odlaganje u zemljama izvan Europske unije: Ovaj simbol vrijedi samo za zemlje Europske unije. Ako trebate zbrinuti ovaj proizvod, obratite se lokalnim vlastima ili trgovcu radi pravilnog zbrinjavanja.

Jamstveni list

na

Akumulatorska kosilica za travu

Kataloški broj: DED7197V br. partije:.....

(u daljnjem tekstu Proizvod)

Datum nabavke Proizvoda: .....

Pečat prodavača

Datum i potpis prodavača: .....

Izjava Korisnika:

Potvrđujem da sam upoznat s uvjetima jamstva i posljedicama nepoštivanja smjernica sadržanih u Uputama za upotrebu i jamstvenom listu. Upoznat sam s uvjetima ovog jamstva, što potvrđujem svojim potpisom:

....

Datum i mjesto Potpis Korisnika

I. Odgovornost za Proizvod

1. Jamac - Dedra Exim Sp. z o.o. sa sjedištem u Pruszkówu, adresa: ul. 3 Maja 8, 05-800 Pruszków, KRS 0000062517, Općinski sud za glavni grad Varšavu u Varšavi, XIV Gospodarski odjel Državnog sudskog registra, PIB 527-020-49-33, osnovni kapital: 100 980.00 PLN.
2. Pod uvjetima navedenim u ovom jamstvenom listu, Jamac daje jamstvo za Proizvod koji dolazi iz Jamčeve distribucije.
3. Odgovornost iz jamstva pokriva samo nedostatke koji proizlaze iz razloga koji su u Proizvodu u trenutku njegove predaje Korisniku.
4. Pod jamstvom, Korisnik stječe pravo na besplatan popravak Proizvoda, ako se kvar otkrije tijekom jamstvenog roka. Način popravka Proizvoda (metoda popravka) ovisi o odluci Jamca. Ako Jamac utvrdi da ga je nemoguće popraviti, Jamac zadržava pravo zamijeniti neispravan element ili cijeli Proizvod ispravnim, smanjiti cijenu Proizvoda ili odstupiti od ugovora.
5. U odnosu na Korisnika koji nije potrošač u smislu Zakona od 23. travnja 1964. Građanski zakonik, odgovornost Jamca za štetu koja proizlazi iz ovog jamstva i/ili u vezi s njegovim sklapanjem i izvršenjem, bez obzira na pravni naslov, ograničena je na maksimalnu vrijednost neispravnog Proizvoda.

II. Jamstveni rok

Elementi Proizvoda	Jamstveni rok
Akumulatorska kosilica za travu	24 mjeseca od datuma kupnje Proizvoda prikazanog u ovom jamstvenom listu

III. Uvjeti korištenja jamstva

1. Predočenje od strane korisnika popunjenog jamstvenog lista Proizvoda i potvrđivanje od strane Korisnika okolnosti kupnje Proizvoda,

npr. predočenjem računa, fakture itd. Kako bi učinkovito riješili reklamaciju preporuča se da Korisnik dostavi sve elemente navedene u "Kompletu uređaja" zajedno s Proizvodom za reklamaciju koja se nalazi u Uputama za upotrebu.
2. Poštovanje od strane korisnika preporuka sadržanih u Uputama za uporabu i jamstvenom listu.
3. Jamstvo vrijedi isključivo na području Republike Poljske i EU.
4. Jamstvo ne obuhvaća kvarove Proizvoda nastale posebno kao rezultat:
a. Nepoštivanja od strane Korisnika uvjeta navedenih u Uputama za uporabu, posebno u pogledu pravilnog korištenja, održavanja i čišćenja;
b. Korištenja od strane Korisnika sredstava za čišćenje ili održavanje koja nisu u skladu s Uputama za uporabu;
c. Nepravilnog skladištenja i transporta Proizvoda od strane Korisnika;
d. Neovlaštene izmjene i/ili modifikacije Proizvoda od strane Korisnika koje nisu dogovorene s Jamcem;
e. Korištenja od strane Korisnika potrošnog materijala u Proizvodu koji nije u skladu s Uputama za uporabu.
5. Korisnik koji nije potrošač u smislu zakona od 23. travnja 1964. Građanski zakonik gubi jamstvo na Proizvod u kojem:
- je Korisnik je uklonio, promijenio ili oštetio serijske brojeve, oznake datuma i natpisne pločice;
- pečati su oštećeni od strane Korisnika ili pokazuju znakove manipulacije od strane Korisnika.
6. Pozor! Radnje povezane sa svakodnevnim radom Proizvoda, koje proizlaze, između ostalog iz Upute za uporabu Korisnik je dužan provoditi samostalno i o svom trošku.

IV. Procedura reklamacije
1. U slučaju utvrđivanja neispravnog rada Proizvoda, prije podnošenja reklamacije, provjerite jesu li sve radnje navedene posebno u Uputama za uporabu, izvršene ispravno.
2. Preporučujemo podnošenje reklamacije odmah, najbolje u roku od 7 dana od dana uočavanja kvara Proizvoda. Korisnik koji nije potrošač u smislu zakona od 23. travnja 1964. Građanski zakonik gubi prava koja proizlaze iz ovog jamstva ako se reklamacija ne podnese u roku od 7 dana.
3. Reklamacija se može podnijeti, između ostalog, na mjestu kupnje Proizvoda, u jamstvenom servisu ili pismeno na sljedeću adresu: Dedra Exim Sp. z o.o., ul. 3 Maja 8, 05-800 Pruszków.
4. Korisnik može podnijeti reklamaciju putem obrasca dostupnog na web stranici www.dedra.pl. ("Obrazac za reklamaciju").
5. Adrese jamstvenih servisa za pojedine zemlje dostupne su na web stranici www.dedra.pl. U slučaju nedostatka jamstvenog servisa za određenu zemlju, preporuča se slanje reklamacija na sljedeću adresu: Dedra Exim Sp. z o.o. ul. 3 Maja 8, 05-800 Pruszków (Poljska).
6. S obzirom na sigurnost Korisnika, zabranjeno je koristiti neispravan proizvod.
7. Pozor! Korištenje neispravnog Proizvoda opasno je za zdravlje i život Korisnika.
8. Izvršenje obveza koje proizlaze iz jamstva održat će se u roku od 14 radnih dana od dana isporuke Proizvoda koji korisnik reklamira.
9. Prije dostave neispravnog Proizvoda na reklamaciju, preporuča se čišćenje. Preporuča se da se reklamirani Proizvod pažljivo zaštiti od oštećenja tijekom transporta (preporuča se isporuka reklamiranog Proizvoda u originalnom pakiranju).
10. Jamstveni rok se produljuje za vrijeme tijekom kojeg ga Korisnik nije mogao koristiti zbog kvara na Proizvodu obuhvaćenom jamstvom.
Jamstvo ne isključuje, ograničava ili suspendira prava Korisnika koja proizlaze iz odredbi o jamstvu za nedostatke na prodanom artiklu.

HR

Prema čl. 13 sek. 1 i sljed. 2. Uredbe (EU) 2016/679 Europskog parlamenta i Vijeća od 27. travnja 2016. o zaštiti fizičkih osoba u vezi s obradom osobnih podataka i slobodnom kretanju takvih podataka te stavljanju izvan snage Direktive 95/46. /EC, obavještavamo vas

1. Administrator Vaših osobnih podataka navedenih u formularu je DEDRA-EXIM sp. z o. o. sa sjedištem u Pruszkówu, ul. 3 Maja 8, 05-800 Pruszków (u daljnjem tekstu: "Administrator").
2. Vaši podaci će se obrađivati isključivo u svrhu provedbe jamstvenog postupka uređaja sukladno čl. 6 st. 1 slovo. b opće uredbe o zaštiti podataka (u daljnjem tekstu: "GDPR") Davanje podataka je dobrovoljno, ali nužno za provedbu jamstvenog postupka.
3. Vaši podaci će se obrađivati za vrijeme trajanja jamstvenog postupka te za potrebe arhiviranja u slučaju potrebe obrane od bilo kakvih potraživanja prema Administratoru, najduže do isteka istih.
4. Vaši podaci mogu se priopćiti samo subjektima koji obrađuju podatke za administratora na temelju pisanog ugovora o povjeravanju obrade osobnih podataka koji između ostalog daje: tehnička služba, održavanje hostinga ili web stranica, IT služba, kurirska tvrtka. Dobavljači Administratora dužni su osigurati sigurnost podataka i ispunjavati uvjete važećih zakona vezanih uz zaštitu osobnih podataka te ne smiju koristiti povjerene osobne podatke u druge svrhe osim onih navedenih u ugovoru s Administratorom.
5. Vaši podaci neće se obrađivati na automatizirani način, uključujući u obliku profiliranja, i neće se prenositi u treću zemlju/međunarodnu organizaciju.
6. Imate pravo pristupa svojim podacima te pravo na ispravak, brisanje, ograničenje obrade, pravo na prijenos podataka, pravo na prigovor u bilo kojem trenutku.
7. Za sva pitanja vezana uz obradu Vaših osobnih podataka od strane Administratora, možete nas kontaktirati na sljedeću e-mail adresu: daneosobowe@dedra.pl.;
8. Imate pravo podnijeti pritužbu tijelu nadležnom za zaštitu osobnih podataka

DEDRA EXIM Sp. z o.o.
05-800 Pruszków ul. 3 Maja 8
tel: (+48 / 22) 73-83-777; fax: (+48 / 22) 73-83-779
http: //www.dedra.pl; e-mail: info@dedra.pl

ADNOTACJE O DOKONANYCH NAPRAWACH/ ANNOTATIONS OF REPAIRS MADE/ ZÁZNAMY O PROVEDENÝCH OPRAVÁCH/ ZÁZNAMY O VYKONANÝCH OPRAVÁCH/ PASTABOS APIE ATLIKTĄ REMONTĄ/ PIEZĪMES PAR VEIKTO REMONTU/ FELJEGYZÉSEK AZ ELVÉGZETT JAVÍTÁSOKRÓL/ ANNOTATIONS DES REPARTIONS REALISEES/ ANOTACIONES DE LAS REPARACIONES REALIZADAS/ MENȚIUNI CU PRIVIRE LA REPARAȚIILE EFECTUATE/ AANTEKENINGEN OVER UIGEVOERDE REPARATIES/ VERMERKE ÜBER AUSGEFÜHRTE REPARATUREN / VERMERKE ÜBER AUSGEFÜHRTE REPARATUREN / BILJEŠKE O IZVRŠENIM POPRAVCIMA

Data zgłoszenia do naprawy/ Date of request for repair/ Datum nahlášení k opravě/ Dátum odovzdania do opravy/ Atidavimo remontui data/ Produkta nodošanas remontā datums/ A javításra történő bejelentés dátuma / Data predării la reparație / Datum zahtevka za popravilo / Дата на заявката за ремонт / Дата запиту на ремонт / Datum	Data wykonania naprawy/ Date of repair/Datum provedení opravy/ Dátum vykonania opravy/ Remonto data/ Remonta datums/ A javítás dátuma / Data efectuării reparației / Datum popravila/leto / Дата на ремонта/г / Дата ремонту/рік / Datum der Ausführung der Reparatur / Datum popravka	Zakres naprawy, opis czynności naprawczych/ Scope of repair, description of repair activities/ Rozsah opravy, popis úkonů/ Rozsah opravy, opis vykonaných opravných činností/ Remonto apimtis, remonto darbų aprašymas/ Remonta apjoms, remontdarbu apraksts/ A javítás tartalma, a javítási műveletek leírása/ Etendue de réparation (définition des causes)/ Alcance de la reparación, descripción de las actividades de reparación / Domeniul de reparație, descrierea operațiilor de reparație/ De reikwijdte van reparatie, een beschrijving van toegepaste reparatie-activiteiten / Obseg popravila, opis popravila / Обхват на ремонта, описание на ремонтните дейности / Обсяг ремонту, опис ремонтних робіт / Umfang der Reparatur , Beschreibung der Tätigkeiten/ Opseg popravka, opis aktivnosti popravka	Podpis wykonującego naprawę/ Signature of the repairer/ Podpis opraváře/ Podpis osoby vykonávajúcej opravu/ Remontą atliekančio asmens parašas/ Remonta veicēja paraksts/ A javítást végző aláírása / Semnătura persoanei care a efectuat reparația / Podpis serviserja / Подпис на лицето, което извършва ремонта / Підпис ремонтника / Unterschrift der die Reparatur ausführenden Person /