○DED7063

Instrukcja ważna dla urządzeń wyprodukowanych po: / Instruction manual valid for devices manufactured after: / Návod pro zařízení vyrobená po: / Návod pre obsluhu zariadení vyrobených po: / Instrukcija – įrenginiai, kurie buvo pagaminti nuo: / Lietošanas instrukcija ierīcēm izgatavotiem pēc: / Útmutató a után gyártott készülékekhez: / Manualul de utilizare pentru aparate fabricate după: / Navodila veljajo za naprave, proizvedene po: / Upute vrijede za uređaje proizvedene nakon:/ Инструкцията е валидна за устройства, произведени след: / Посібник дійсний для пристроїв, виготовлених після: / Upute vrijede za uređaje proizvedene nakon: / Bedienungsanleitung für Geräte, hergestellt wurden die nach dem **01.01.0203**

PL **Szlifierka delta akumulatorowa 18V**
Instrukcja obsługi z kartą gwarancyjną

EN **Cordless mouse sander 18V**
Instruction manual with guarantee card

CZ **Akumulátorová delta bruska 18V**
Návod k obsluze se záručním listem

SK **Akumulátorová delta brúska 18 V**
Užívateľská príručka so záručným listom

LT **Akumuliatorinis šlifuoklis delta 18V**
Naudojimo instrukcija su Garantiniu lapu

LV **Akumulatora delta slīpmašīna 18V**
Lietošanas instrukcija ar garantijas talonu

HU **Akkumulátoros deltacsiszoló 18V**
Használati Utasítás Garanciajeggyel

RO **Şlefuitor delta cu acumulator 18V**
Instrucțiuni de utilizare și certificat de garanție

SI **18V akumulatorski brusilnik delta**
Navodila za uporabo z garancijskim listom

BG **18V акумулаторна шлайфмашина Delta**
Инструкции за експлоатация с гаранционна карта

UA **Акумуляторна дельташліфувальна машина 18 В**
Інструкція з експлуатації з гарантійним талоном

HR **Akumulatorska Delta brusilica 18V**
Upute za upotrebu s jamstvenim listom

DE **Akku-Deltaschleifer 18V**
Bedienungsanleitung mit Garantiekarte



PL Wszelkie prawa zastrzeżone. Niniejsze opracowanie jest chronione prawem autorskim. Kopiowanie lub rozpowszechnianie Instrukji Obsługi we fragmentach albo w całości bez zgody Dedra Exim zabronione Dedra Exim zastrzega sobie prawo do wprowadzania zmian konstrukcyjno-technicznych oraz kompletacyjnych bez uprzedniego powiadamiania. Zmiany te nie mogą stanowić podstawy do reklamowania produktu. Instrukcja obsługi dostępna na stronie www.dedra.pl

EN All rights reserved. This publication is protected by copyright. Copying or distribution of the User Manual in parts or in full without Dedra Exim's permission is prohibited Dedra Exim reserves the right to make design, technical and completion changes without prior notice. These changes may not constitute grounds for advertising the product. User manual available at www.dedra.pl

CZ Všechna práva vyhrazena. Toto zpracování je chráněno autorským právem. Kopírování nebo šíření Návodu k obsluze v částech nebo vcelku bez souhlasu společnosti Dedra Exim je zakázáno. Dedra Exim si vyhrazuje právo zavádět konstrukční a technické a komplementační změny bez dřívějšího oznámení. Tyto změny nemohou být základem pro reklamování výrobku. Návod k obsluze dostupný na stránkách www.dedra.pl

SK Všetky práva vyhradené. Tieto materiály sú chránené autorskými právami. Kopírovanie prípadne šírenie častí, prípadne celého návodu na obsluhu je bez súhlasu spoločnosti Dedra Exim zakázané. Dedra Exim si vyhradzuje právo na vykonávanie konštrukčno-technických zmien, a zmien doplnkového príslušenstva, bez predchádzajúceho upozornenia. Tieto zmeny nemôžu byť dôvodom na reklamáciu výrobku. Užívateľská príručka je dostupná na webovej stránke www.dedra.pl

LT Visos teisės saugomos. Šis kūrinys yra saugomas autorinių teisių įstatymų. Eksploatavimo instrukcijos arba jos fragmentų kopijavimas ir platinimas be „Dedra Exim“ sutikimo draudžiamas. „Dedra Exim“ pasilieka sau teisę įvesti konstrukcijos, techninius arba komplektacijos pokyčius be išankstinio įspėjimo. Šie pokyčiai negali būti skundo dėl produkto pagrindu. Naudojimo instrukcija yra prieinama svetainėje: www.dedra.pl

LV Visas tiesības pasargātas. Šis izdevums ir sargāts ar autortiesību. Lietošanas Instrukcijas kopēšana vai izplatīšana pilnīgi vai fragmentos bez Dedra Exim firmas piekrišanas ir aizliegta. Firma Dedra Exim atstāj sev tiesību veikt konstrukcijas-tehnikas izmaiņu, kā arī komplektācijas izmaiņu bez iepriekšēja paziņojuma. Šīs izmaiņas nevar būt par pamatu produkta reklamēšanai. Lietošanas instrukcija pieejama mājaslapā www.dedra.pl

HU Minden jog fenntartva. A jelen kiadvány szerzői jogokkal védve. A Használati Utasítás másolása vagy terjesztése egészében vagy részleteiben a Dedra Exim írásos engedélye nélkül tilos A Dedra Exim fenntartja magának a szerkezeti-műszaki, valamint komplettálási változtatások előzetes bejelentés nélküli bevezetésének jogát. Ezek a változások nem szolgálhatnak alapjául a termék reklamációjának. A használati utasítás a weboldalon elérhető www.dedra.pl.

RO Toate drepturile rezervate. Această redactare este protejată prin legea dreptului de autor. Este interzisă copierea, reproducerea în orice fel sau multiplicarea și distribuirea parțială sau în totalitate a Manualului de utilizare fără permisiunea firmei Dedra Exim Firma Dedra Exim își rezervă dreptul de a face modificări tehnice și constructive sau de completare a dispozitivului fără o notificare prealabilă. Aceste modificări nu pot constitui temei pentru reclamarea produsului. Instrucțiunea de deservire accesibilă pe pagina www.dedra.pl

SI Vse pravice pridržane. Ta navodila so zaščitena na podlagi predpisov o avtorskih pravicah. Prepovedano je kopiranje ali razširjanje teh navodil za uporabo po delih ali v celoti brez soglasja Dedra Exim. Dedra Exim si pridržuje pravico do uvajanja konstrukcijsko-tehničnih in kompletacijskih sprememb brez predhodnega obvestila. Te spremembe ne morejo biti podlaga za prijavo reklamacije. Navodila za uporabo so na voljo na strani www.dedra.pl

BG Всички права запазени. Това произведение е защитено с авторски права. Забранено е копирането или разпространението на ръководството за потребителя на части или изцяло без разрешението на Dedra Exim Dedra Exim си запазва правото да прави промени в дизайна, техниката и окомплектовката без предварително уведомление. Тези промени не могат да бъдат основание за рекламиране на продукта. Ръководството за потребителя е на разположение на адрес www.dedra.pl

UA Всі права захищені. Ця робота захищена авторським правом. Копіювання або розповсюдження Посібника користувача повністю або частково без дозволу Dedra Exim заборонено Dedra Exim залишає за собою право вносити зміни в конструкцію, технічні характеристики та комплектацію без попереднього повідомлення. Ці зміни не можуть бути підставою для реклами продукту. Посібник користувача доступний на сайті www.dedra.pl

HR Sva prava pridržana. Ova je studija zaštićena autorskim pravima. Zabranjeno je kopiranje ili distribucija korisničkog priručnika, djelomično ili u cijelosti, bez pristanka Dedra Exima. Dedra Exim zadržava pravo uvođenja konstrukcijskih, tehničkih i montažnih promjena bez prethodne najave. Ove izmjene ne mogu biti temelj za reklamiranje proizvoda. Korisnički priručnik dostupan na www.dedra.pl

DE Alle Rechte vorbehalten. Die vorliegende Bedienungsanleitung wird durch das Urheber-recht geschützt. Kein Teil dieser Bedienungs-anleitung darf ohne schriftliche Einwilligung von Dedra Exim vervielfältigt oder verbreitet werden.Dedra Exim behält sich das Recht vor, Konstruktions- und technische Änderungen sowie Änderungen in der Zusammensetzung vorzunehmen, ohne vorher darüber zu informieren. Diese Änderungen können kein Grund zur Reklamation des Produkts bilden. Die Bedienungsanleitung ist auf der Internetseite www.dedra.pl zugänglich.

Kontakt
Contact / Kontaktai / Kontakts / Elérhetőség / Contact / Pišite na / Свържете се с: / Контакти / Kontakt
Dedra Exim Sp. z o.o., ul. 3 Maja 8, 05-800 Pruszków
Tel. +48 22 73 83 777 wew. 129, 165, fax +48 22 73 83 779
serwis@dedra.com.pl www.dedra.pl

1. Zdjęcia i rysunki



A

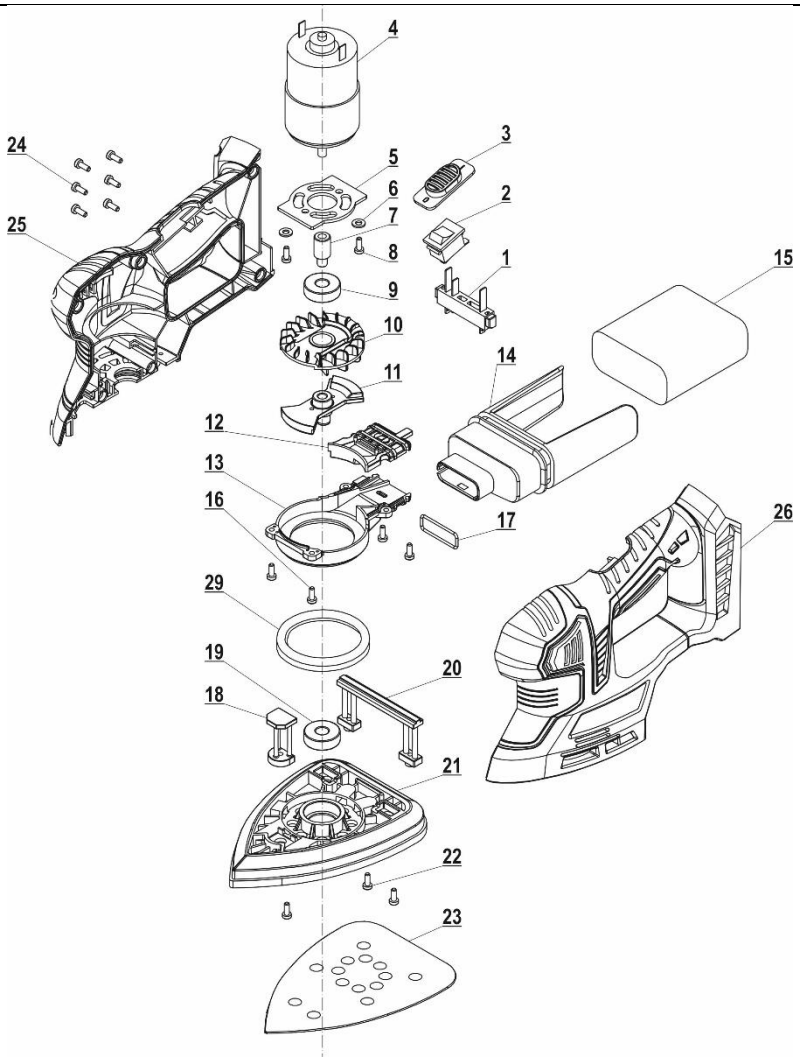

B

Opis piktogramów / Description of pictograms / Popis použitých piktogramů / Opis používaných piktogramov / Panaudotų piktogramų aprašymas / Lietoto piktogrammu apraksts / Az alkalmazott piktogramok magyarázata / Descrierea pictogramelor / Opis piktogramov / Opis piktograma/ Описание на пиктограмите / Опис піктограм / Opis piktograma / Beschreibung der verwendeten Piktogramme



Nakaz: przeczytaj instrukcję obsługi / Warrant: read the instruction manual / Příkaz: přečtěte návod k obsluze / Príkaz: oboznámte sa s užívateľskou príručkou / Privaloma: perskaitykite aptarnavimo instrukciją / Norādījums: rūpīgi iepazīstieties ar lietotāja rokasgrāmatā sniegto informāciju / Utasítás: olvassa el az útmutatót / Obilgatoriu: citiți manualul de utilizare / Ukaz: preberi navodila za uporabo / Nalog: pročitajte upute za uporabu / Заповедта: прочетете ръководството за употреба / Обов'язково: прочитати інструкцію з експлуатації / Obavezno: pročitajte korisnički priručnik / Gebot: die Bedienungsanleitung lesen



Nakaz: używać ochronników słuchu / Order: use hearing protectors / Používejte ochranu sluchu / Používajte chrániče sluchu / Privaloma: naudoti apsauginius akinius / Lietojiet dzirdes aizsardzības līdzekļus / Utasítás: használjon fülvédőt / Ordre: utiliser la protection de l'ouïe / Usar protección para los oídos / Trebuie să folosi-ţi aparate pentru protecţia auzului / Gehoorbescherming gebruiken / Obvezno: uporabljajte ščitnike za ušesa / Задължително: Използвайте предпазни средства за уши / Обов'язково: використовуйте захисні навушники / Обов'язково: використовуйте захисні навушники / Obavezno: koristite zaštitu za sluh / Der Gehörschutz ist zu benutzen



Nakaz: stosować okulary ochronne / Order: use safety goggles / Příkaz: používejte ochranné brýle / Príkaz: používajte ochranné okuliare / Privaloma: naudoti apsauginius akinius / Norādījums: nēsājiet aizsargacenes / Utasítás: viseljen védőszemüveget / Obligatoriu: folosiţi ochelari de protecţie / Previdnostni ukrepi: uporabljajte zaščitna ocala / Предписание: използвайте предпазни очила / Застереження: використовуйте захисні окуляри / Обов'язково: носити захисні окуляри / Obavezno: nosite zaštitne naočale / Gebot: Schutzbrille tragen



Nakaz: stosować środki ochrony dróg oddechowych / Warrant: use respiratory protection / Příkaz: používejte prostředky pro ochranu dýchacích cest / Príkaz: používajte ochranné prostriedky na ochranu dýchacích ciest / Privaloma: naudoti kvėpavimo takų apsaugos priemones / Pieprasījums: izmantot elpceļu attiecīgu aizsardzību / Utasítás: használjon légúti védelmi felszerelést / Obligatoriu: utilizaţi echipament de protecţie a căilor respiratorii / Obvezno: uporabljajte zaščito dihal / Задължително: Използвайте дихателна защита / Обов'язково: використовувати засоби захисту органів дихання / Обов'язково: використовувати засоби захисту органів дихання / Obavezno: koristiti zaštitu dišnih putova / Gebot: Atemschutzgeräte benutzen

PL Spis treści

1. Zdjęcia i rysunki
2. Szczegółowe przepisy bezpieczeństwa
3. Opis urządzenia
4. Przeznaczenie urządzenia
5. Ograniczenie użycia
6. Dane techniczne
7. Przygotowanie do pracy
8. Włączanie urządzenia
9. Użytkowanie urządzenia
10. Bieżące czynności obsługowe
11. Części zamienne i akcesoria
12. Samodzielne usuwanie usterek
13. Kompletacja urządzenia
14. Informacja dla użytkowników o pozbywaniu się urządzeń elektrycznych i elektronicznych
15. Wykaz części do rysunku złożeniowego
16. Karta gwarancyjna

Deklaracja zgodności dołączona jest do urządzenia jako oddzielny dokument. Ogólne przepisy bezpieczeństwa zostały dołączone jako oddzielna broszura.
W przypadku braku deklaracji zgodności prosimy o kontakt z serwisem Dedra Exim Sp. z o.o.

UWAGA **Podczas pracy urządzeniem zawsze przestrzegać podstawowych zasad bezpieczeństwa pracy, w celu uniknięcia wybuchu pożaru, porażenia prądem elektrycznym lub obrażenia mechanicznego.**

Przed przystąpieniem do eksploatacji urządzenia zapoznać się się z treścią instrukcji obsługi. Prosimy o zachowanie instrukcji obsługi, ogólnych przepisów bezpieczeństwa i deklaracji zgodności. Rygorystyczne przestrzeganie wskazówek i zaleceń zawartych w instrukcji obsługi wpłynie na przedłużenie żywotności urządzenia.

UWAGA **Podczas pracy bezwzględnie przestrzegać wskazówek zawartych w ogólnych przepisach bezpieczeństwa pracy.**

W razie przekazania urządzenia innej osobie, przekazać jej również instrukcję obsługi, ogólne przepisy bezpieczeństwa pracy i deklarację zgodności. Firma Dedra-Exim nie odpowiada za wypadki powstałe w wyniku nieprzestrzegania wskazówek bezpieczeństwa pracy. Przeczytać uważnie wszystkie przepisy bezpieczeństwa i instrukcję obsługi. Niestosowanie się do ostrzeżeń i instrukcji może skutkować porażeniem prądem, pożarem i/lub poważnymi obrażeniami. Zachowaj wszystkie instrukcje, przepisy bezpieczeństwa i deklarację zgodności dla przyszłych potrzeb.

UWAGA **Urządzenie z linii SAS+ALL zostało zaprojektowane do pracy tylko z akumulatorami linii SAS+ALL.**

Akumulator Li-Ion i ładowarka nie stanowią wyposażenia zakupionego urządzenia i należy nabyć je oddzielnie. Stosowanie innych akumulatorów jest zabronione.

2. Szczegółowe przepisy bezpieczeństwa

- **Podczas wykonywania czynności, w których akcesorium może stykać się z ukrytymi przewodami lub – dla urządzeń zasilanych sieciowo - własnym przewodem trzymać elektronarzędzie za izolowane powierzchnie.** Element tnący stykający się z przewodem pod napięciem może spowodować, że odsłonięte części elektronarzędzia pozostaną pod napięciem i może dojść do porażenia operatora prądem elektrycznym.
- **Podczas szlifowania powierzchni określonych rodzajów drewna oraz usuwaniu starych powłok malarskich malowanych farbą z dodatkiem ołowiu mogą powstać toksyczne pyły, które mogą być szkodliwe dla zdrowia**. Bezpośredni kontakt fizyczny z pyłami może wywołać reakcje alergiczne lub choroby układu oddechowego operatora lub osób znajdujących się w pobliżu. Pyły dębiny lub buczyny, szczególnie w połączeniu z substancjami (impregnatami) do obróbki drewna, uważane są za rakotwórcze. Wykonując obróbkę tych materiałów należy zakładać maskę przeciwpyłową a także należy zapewnić dobrą wentylację na stanowisku pracy.
- **Nie należy dopuszczać do przegrzewania się urządzenia oraz materiału obrabianego**. W czasie przerw w pracy należy opróżniać worek na urobek (jeżeli jest) tak, aby ograniczyć niebezpieczeństwo samozapłonu pyłu szlifierskiego w worku.
- **Nie wolno obrabiać urządzeniem materiałów zawierających azbest.** Materiały zawierające azbest mogą być obrabiane tylko przez odpowiednio przeszkolony personel.
- **Urządzenie należy stosować tylko do szlifowania na sucho.** Przenikanie wody do urządzenia może spowodować jego uszkodzenie.
- **Używać zacisków lub innego praktycznego sposobu, aby zabezpieczyć i podeprzeć obrabiany przedmiot na stabilnej platformie.** Trzymanie przedmiotu obrabianego ręcznie lub przy ciele pozostawia go niestabilnym i może prowadzić do utraty kontroli.

3. Opis urządzenia

Rys. A: 1. Stopa szlifierki; 2. Włącznik; 3 Gniazdo akumulatora; 4 Worek na urobek

4. Przeznaczenie urządzenia

Urządzenie jest zaprojektowane do szlifowania na sucho drobnych elementów i małych powierzchni z drewna, materiałów drewnopochodnych (sklejka, płyty wiórowe, itp.), tworzyw sztucznych i metali nieżelaznych.
Dopuszcza się wykorzystanie urządzenia w pracach remontowo-budowlanych, warsztatach naprawczych, w pracach amatorskich przy równoczesnym przestrzeganiu warunków użytkowania i dopuszczalnych warunków pracy, zawartych w instrukcji obsługi.

5. Ograniczenia użycia

Szlifierki nie wolno stosować do szlifowania powierzchni ścian pokrytych gładzią gipsową, a także metali żelaznych.
Urządzenie może być użytkowane tylko zgodnie z zamieszczonymi poniżej „Dopuszczalnymi warunkami pracy".
Samowolne zmiany w budowie mechanicznej i elektrycznej, wszelkie modyfikacje, czynności obsługowe nieopisane w instrukcji obsługi będą traktowane jako bezprawne i powodują natychmiastową utratę praw gwarancyjnych, a deklaracja zgodności traci ważność.
Użytkowanie niezgodne z przeznaczeniem, bądź niezgodnie z instrukcją obsługi spowoduje natychmiastową utratę praw gwarancyjnych.

Dopuszczalne warunki pracy
S2 10 (praca 10-minutowa)
Chronić przed wilgocią i opadami atmosferycznymi.
Zakres temperatur ładowania akumulatorów 10-30°C.
Nie narażać na działanie temperatury powyżej 45°C.

6. Dane techniczne

Model	DED7063
Zasilanie [V]	18 d.c.
Rodzaj akumulatora	Li-Ion
Częstotliwość oscylacji [min^{-1}]	12000
Emisja hałasu:	
- Poziom mocy akustycznej L_{pA} [dB(A)]	74,7
- Poziom ciśnienia akustycznego L_{wA} [dB(A)]	85,7
- Niepewność pomiaru K_{wA}, K_{pA} [dB(A)]	3
Wibracje:	
- Poziom drgań mierzony na rękojeści a_h [m/s^2]	4,590
- Niepewność pomiaru K [m/s^2]	1,5
Masa (bez akumulatora) [kg]	0,75

Informacja na temat drgań i hałasu

Wartość łączona drgań a_h oraz niepewność pomiaru określono zgodnie z normą EN 62841-1 i podano w tabeli powyżej.
Emisja hałasu została określona zgodnie z EN 62841-1, wartości podano w tabeli powyżej.

UWAGA **Hałas może spowodować uszkodzenie słuchu, podczas pracy zawsze używać środków ochrony słuchu!**

Deklarowana łączna wartość drgań została zmierzona zgodnie ze standardową metodą badania i może być wykorzystana do porównania jednego urządzenia z drugim. Podany poziom drgań może być również wykorzystywany do wstępnej oceny narażenia na drgania.
Poziom drgań podczas rzeczywistego użytkowania urządzenia może się różnić od zadeklarowanych wartości, w zależności od sposobu użycia narzędzi roboczych, w szczególności od rodzaju obrabianego przedmiotu oraz od konieczności określenia środków mających na celu ochronę operatora. Aby dokładnie oszacować narażenia w rzeczywistych warunkach użytkowania, należy wziąć pod uwagę wszystkie części cyklu operacyjnego, obejmujące także okresy, gdy urządzenie jest wyłączone lub gdy jest ono włączone, ale nie jest używane do pracy.

7. Przygotowanie do pracy

UWAGA **Urządzenie stanowi część linii SAS+ALL, dlatego, aby z niego skorzystać, należy skompletować zestaw, składający się z urządzenia, akumulatora i ładowarki.**

UWAGA **Wszystkie czynności zawarte w tym rozdziale należy przeprowadzać przy odłączonym źródle zasilania.**

Dobór papieru ściernego

Każdy papier ścierny posiada oznaczenie od strony czepliwej; papier ścierny o niższej gradacji szlifuje szybciej, ale może pozostawiać rysy. Do szlifowania drewna zaleca się zwykle papiery ścierne o gradacji do 400.

Nie zaleca się używania papierów ściernych nieposiadających otworów. Praca papierem bez otworów może prowadzić do szybkiego zapylenia strony ściernej i do znacznego obniżenia jakości wykonywanej pracy.

W celu przygotowania szlifierki do pracy należy:

- Po wybraniu papieru ściernego o odpowiedniej gradacji, należy zamocować go do stopy tak, aby zakrywał on całkowicie powierzchnię stopy szlifującej, a otwory w papierze pokrywały się z otworami w stopie. Dla lepszego przywarcia, należy pewnie docisnąć papier na całej powierzchni stopy.
- Nasunąć worek na urobek na króciec wylotowy (rys. A, 4).

Montaż akumulatora

Zamontować akumulator w gnieździe (rys. A, 3) – wsunąć go do końca, upewnić się, że zatrzask blokady akumulatora zabezpiecza go przed przypadkowym wysunięciem się podczas pracy. Urządzenie jest gotowe do pracy.

8. Włączanie urządzenia

UWAGA **Przed uruchomieniem urządzenia bezwzględnie wykonać czynności opisane w rozdziale „Przygotowanie do pracy".**

W celu włączenia urządzenia należy ustawić włącznik, znajdujący się w górnej części obudowy w pozycję „I" (rys. A, 2) i rozpocząć obróbkę materiału.

Wyłączenie urządzenia następuje po przesunięciu włącznika w pozycję „O".

9. Użytkowanie urządzenia

Szlifowanie

Po przygotowaniu do pracy (patrz rozdział 7. instrukcji) i odpowiednim doborze papieru ściernego można rozpocząć szlifowanie. Po włączeniu urządzenia i przyłożeniu stopy do materiału rozpocznie się szlifowanie. Urządzenie należy płynnie przesuwać po całej powierzchni, która ma być wyszlifowana, lekko je dociskając. Podczas szlifowania należy dbać o to, aby stopa szlifierki przylegała do materiału całą swoją powierzchnią.

Po zakończeniu szlifowania odsunąć stopę szlifierki od materiału i wyłączyć urządzenie.

Należy pamiętać, że częstotliwość oscylacji, wynosząca 12000 na minutę, będzie przenosiła się na obrabiany materiał generując hałas. Jest to normalny efekt.

10. Bieżące czynności obsługowe

UWAGA **Wszystkie czynności obsługowe przeprowadzać przy odłączonym źródle zasilania.**

Zmiana papieru ściernego

Chwycić za krawędź papieru i ostrożnie oderwać tak, aby nie uszkodzić warstwy czepliwej na stopie. Po wybraniu pożądanego papieru ściernego należy zamocować go do stopy tak, aby zakrywał on całą powierzchnię stopy szlifującej, a otwory w papierze były dopasowane do otworów w stopie.

Opróżnianie worka z urobkiem

UWAGA **Zachować ostrożność, jeśli w pobliżu jest źródło ognia - drobny pył jest skrajnie łatwopalny.**

Każdorazowo, po zakończeniu pracy należy opróżniać worek na urobek. W tym celu należy wysunąć mocowanie worka z króćca wyrzutu urobku w szlifierce, następnie delikatnie zdjąć materiałowy worek z mocowania i wysypać zawartość do pojemnika na odpady.

Transport i przechowywanie

Gdy urządzenie nie jest użytkowane, należy przechowywać je z odłączonym akumulatorem, poza zasięgiem dzieci, w suchym i przewiewnym miejscu. Urządzenie oraz inne elementy wymienione w kompletacji należy transportować w sposób nienarażający ich na działanie szkodliwych warunków otoczenia takich jak: wilgoć, opady atmosferyczne, wysoka temperatura (powyżej 45°C), nacisk mogący skutkować uszkodzeniem mechanicznym i innych, mogących mieć negatywny wpływ na urządzenie. Na czas transportu odłączyć akumulator.

11. Części zamienne i akcesoria

Urządzenie z linii SAS+ALL można wyposażyć w każdy akumulator z linii SAS+ALL. W celu dobrania odpowiedniego akumulatora i ładowarki zalecamy zapoznanie się z ofertą Dedra Exim na stronie internetowej www.dedra.pl

Oferowane akcesoria:

W celu zakupu części zamiennych i akcesoriów należy skontaktować się z serwisem Dedra Exim. Dane kontaktowe znajdują się na 1. stronie instrukcji.

Przy zamawianiu części zamiennych prosimy podać numer partii umieszczony na tabliczce znamionowej oraz numer części z rysunku złożeniowego.

W okresie gwarancyjnym naprawy dokonywane są na zasadach podanych w karcie gwarancyjnej. Reklamowany produkt prosimy przekazać do naprawy w miejscu zakupu (sprzedawca zobowiązany jest przyjąć reklamowany produkt), przesłać do serwisu centralnego Dedra Exim lub przesłać do serwisu najbliższego względem miejsca zamieszkania (lista serwisów na stronie www.dedra.pl). Prosimy uprzejmie dołączyć wypełnioną kartę gwarancyjną. Po okresie gwarancyjnym naprawy wykonuje serwis centralny. Uszkodzony produkt należy przesłać do serwisu (koszty wysyłki pokrywa użytkownik).

12. Samodzielne usuwanie usterek

UWAGA **Przed przystąpieniem do samodzielnego usuwania usterek odłączyć urządzenie od źródła zasilania.**

Problem	Przyczyna	Rozwiązanie
Urządzenie nie włącza się.	Akumulator niepoprawnie zamocowany.	Zamocować poprawnie akumulator.
	Rozładowany akumulator.	Naładować akumulator.
	Uszkodzony akumulator.	Wymienić akumulator na sprawny.
	Uszkodzony włącznik lub silnik.	Przekazać urządzenie do serwisu.
Silnik nie ma mocy, rusza z trudem.	Uszkodzony silnik.	Przekazać urządzenie do serwisu.
Czuć zapach spalonej izolacji.	Uszkodzony silnik.	Przekazać urządzenie do serwisu.
Silnik przegrzewa się.	Zapchane otwory wentylacyjne.	Przedmuchać sprężonym powietrzem.
Efektywność pracy bardzo mała.	Zużyta końcówka robocza.	Wymienić końcówkę roboczą na nową.

13. Kompletacja urządzenia

1. Szlifierka delta - 1 szt.; 2. Worek na urobek - 1 szt.; 3. Papier ścierny - 2 szt.

14. Informacja dla użytkowników o pozbywaniu się urządzeń elektrycznych i elektronicznych

(dotyczy gospodarstw domowych)



Przedstawiony symbol umieszczony na produktach lub dołączonej do nich dokumentacji informuje, że niesprawnych urządzeń elektrycznych lub elektronicznych nie można wyrzucać razem z odpadami bytowymi. Prawidłowe postępowanie w razie konieczności utylizacji, powtórnego użycia lub odzysku podzespołów polega na przekazaniu urządzenia do wyspecjalizowanego punktu zbiórki, gdzie będzie przyjęte bezpłatnie. Informacji o lokalizacji miejsc zbiórki zużytego sprzętu udzielają władze lokalne np. na swoich stronach internetowych.

Prawidłowa utylizacja urządzenia umożliwia zachowanie cennych zasobów i uniknięcie negatywnego wpływu na zdrowie i środowisko, wynikające z możliwości obecności w sprzęcie niebezpiecznych: substancji, mieszanin oraz części składowych.

Nieprawidłowa utylizacja odpadów zagrożona jest karami przewidzianymi w odpowiednich przepisach lokalnych.

Użytkownicy w krajach Unii Europejskiej: W razie konieczności pozbycia się urządzeń elektrycznych lub elektronicznych, prosimy skontaktować się z najbliższym punktem sprzedaży lub z dostawcą, którzy udzielą dodatkowych informacji.

Pozbywanie się odpadów w krajach poza Unią Europejską: Taki symbol dotyczy tylko krajów Unii Europejskiej. W razie potrzeby pozbycia się niniejszego produktu prosimy skontaktować się z lokalnymi władzami lub ze sprzedawcą celem uzyskania informacji o prawidłowym sposobie postępowania.

15. Wykaz części do rysunku złożeniowego

DED7063 (rys. B)

LP	Nazwa części	LP	Nazwa części
1	Zatrzask akumulatora	15	Worek na urobek
2	Włącznik	16	Wkręt
3	Przycisk włącznika	17	Uszczelka
4	Silnik	18	Wspornik przedni
5	Osłona	19	Łożysko
6	Podkładka	20	Wspornik tylny
7	Wałek	21	Stopa z rzepem
8	Wkręt	22	Wkręt
9	Łożysko	23	Papier ścierny
10	Wentylator	24	Wkręt
11	Mimośród	25	Obudowa głowicy część prawa
12	Górna część obudowy	26	Obudowa głowicy część lewa
13	Obudowa	29	Podkładka filcowa
14	Mocowanie worka	-	-

Karta gwarancyjna

na

Szlifierka delta akumulatorowa 18V

Nr katalogowy: DED7063 nr partii: .....

(zwane dalej Produktem)

Data zakupu Produktu: .....

Pieczęć sprzedawcy

Data i podpis sprzedawcy: .....

Oświadczenie Użytkownika:

Potwierdzam, że zostałem poinformowany o warunkach gwarancji oraz skutkach nieprzestrzegania wytycznych zawartych w Instrukcji obsługi i karcie gwarancyjnej. Warunki niniejszej gwarancji są mi znane, co potwierdzam własnoręcznym podpisem:

....

Data i miejsce Podpis Użytkownika

I. Odpowiedzialność za Produkt

1. Gwarant – Dedra Exim Sp. z o.o. z siedzibą w Pruszkowie, adres: ul. 3 Maja 8, 05-800 Pruszków, KRS 0000062517, Sąd Rejonowy dla m.st. Warszawy w Warszawie, XIV Wydział Gospodarczy Krajowego Rejestru Sądowego, NIP 527-020-49-33, kapitał zakładowy: 100 980.00 zł.
2. Na warunkach określonych w niniejszej karcie gwarancyjnej Gwarant udziela gwarancji na Produkt, pochodzący z dystrybucji Gwaranta.
3. Odpowiedzialność z tytułu gwarancji obejmuje tylko wady powstałe z przyczyn tkwiących w Produkcie w momencie jego wydania Użytkownikowi.
4. Z tytułu gwarancji Użytkownik, uzyskuje prawo do bezpłatnej naprawy Produktu, o ile wada ujawniła się w okresie gwarancji. Sposób naprawy Produktu (metoda wykonania naprawy) zależy od decyzji Gwaranta. W przypadku stwierdzenia przez Gwaranta braku możliwości naprawy Gwarant zastrzega sobie prawo wymiany wadliwego elementu albo całego Produktu na wolny od wad, obniżenia ceny Produktu lub odstąpienia od umowy.
5. W stosunku do Użytkownika, który nie jest konsumentem w rozumieniu ustawy z dnia 23 kwietnia 1964r. Kodeks cywilny, odpowiedzialność odszkodowawcza Gwaranta za szkody wynikające z niniejszej gwarancji i/lub w związku z jej zawarciem i wykonywaniem, bez względu na tytuł prawny, jest ograniczona maksymalnie do wysokości wartości wadliwego Produktu.

II. Okres gwarancji

Elementy Produktu	Czas trwania ochrony gwarancyjnej
Szlifierka delta akumulatorowa 18V	36 miesięcy, licząc od daty zakupu Produktu uwidocznionej w niniejszej karcie gwarancyjnej
Papier ścierny, worek na urobek, stopa z rzepem	Elementy nieobjęte gwarancją

III. Warunki skorzystania z gwarancji

1. Przedstawienie przez Użytkownika wypełnionej karty gwarancyjnej Produktu oraz uprawdopodobnienie przez Użytkownika okoliczności zakupu Produktu, np. poprzez przedstawienie paragonu, faktury, itd. W celu sprawnego przeprowadzenia reklamacji zaleca się aby Użytkownik przekazał wraz z Produktem do reklamacji wszystkie elementy określone w „Kompletacji urządzenia" zawartej w Instrukcji obsługi.
2. Stosowanie się przez Użytkownika do zaleceń zawartych w Instrukcji obsługi i karcie gwarancyjnej.
3. Gwarancja obejmuje tylko obszar Rzeczypospolitej Polskiej i UE.
4. Gwarancja nie obejmuje wad Produktu powstałych w szczególności na skutek:
a. Nieprzestrzegania przez Użytkownika warunków określonych w Instrukcji obsługi, w szczególności w zakresie prawidłowej eksploatacji, konserwacji i czyszczenia;
b. Zastosowania przez Użytkownika środków czyszczących lub konserwujących niezgodnych z Instrukcją obsługi;
c. Nieodpowiedniego przechowywania i transportu Produktu przez Użytkownika;
d. Samowolnych zmian i/lub przeróbek Produktu przez Użytkownika, które nie były uzgadniane z Gwarantem;
e. Zastosowania przez Użytkownika w Produkcie materiałów eksploatacyjnych niezgodnych z Instrukcją obsługi.
5. Użytkownik, który nie jest konsumentem w rozumieniu ustawy z dnia 23 kwietnia 1964r. Kodeks cywilny, traci gwarancję na Produkt, w którym:
- numery seryjne, oznaczenia dat i tabliczki znamionowe zostały usunięte, zmienione lub uszkodzone przez Użytkownika;
- plomby zostały uszkodzone przez Użytkownika lub noszą ślady manipulacji Użytkownika.
6. Uwaga! Czynności związane z codzienną obsługą Produktu, wynikające m.in. z Instrukcji obsługi Użytkownik wykonuje we własnym zakresie i na swój koszt.

IV. Procedura reklamacyjna

1. W przypadku stwierdzenia nieprawidłowej pracy Produktu, przed dokonaniem zgłoszenia reklamacyjnego należy upewnić się czy wszystkie czynności określone w szczególności w Instrukcji obsługi zostały wykonane w sposób prawidłowy.
2. Zgłoszenie reklamacji zaleca się dokonać niezwłocznie, najlepiej w terminie 7 dni od daty zauważenia wady Produktu. Użytkownik, który nie jest konsumentem w rozumieniu ustawy z dnia 23 kwietnia 1964r. Kodeks cywilny traci uprawienia wynikające z niniejszej gwarancji w przypadku niezgłoszenia reklamacji w terminie 7 dni.
3. Zgłoszenie reklamacji można dokonać m.in. w punkcie zakupu Produktu, w serwisie gwarancyjnym lub pisemnie na adres: Dedra Exim Sp. z o.o., ul. 3 Maja 8, 05-800 Pruszków.
4. Użytkownik może złożyć reklamację przy wykorzystaniu formularza dostępnego na stronie internetowej www.dedra.pl. („Formularz zgłoszenia reklamacji z tytułu gwarancji").
5. Adresy serwisów gwarancyjnych dla poszczególnych krajów dostępne są na stronie www.dedra.pl. W przypadku braku serwisu gwarancyjnego dla danego kraju zgłoszenia reklamacyjne z tytułu gwarancji zaleca się kierować na adres: Dedra Exim Sp. z o.o. ul. 3 Maja 8, 05-800 Pruszków (Polska).
6. Mając na uwadze bezpieczeństwo Użytkownika zakazuje się korzystania z wadliwego Produktu.
7. Uwaga! Korzystanie z wadliwego Produktu jest niebezpieczne dla zdrowia i życia Użytkownika.
8. Wykonanie obowiązków wynikających z gwarancji nastąpi w terminie 14 dni roboczych, licząc od dnia dostarczenia reklamowanego Produktu przez Użytkownika.
9. Przed dostarczeniem wadliwego Produktu do reklamacji zaleca się jego oczyszczenie. Reklamowany Produkt zaleca się dokładnie zabezpieczyć przed uszkodzeniami w transporcie (zaleca się dostarczyć reklamowany Produkt w oryginalnym opakowaniu).
10. Okres gwarancji ulega przedłużeniu o czas, w ciągu którego wskutek wady Produktu objętego gwarancją Użytkownik nie mógł z niego korzystać.

Gwarancja nie wyłącza, nie ogranicza, ani nie zawiesza uprawnień Użytkownika wynikających z przepisów o rękojmi za wady rzeczy sprzedanej.

Zgodnie z art. 13 ust. 1 i ust. 2 rozporządzenia Parlamentu Europejskiego i Rady (UE) 2016/679 z dnia 27 kwietnia 2016 r. w sprawie ochrony osób fizycznych w związku z przetwarzaniem danych osobowych i w sprawie swobodnego przepływu takich danych oraz uchylenia dyrektywy 95/46/WE (dalej: „RODO") informujemy

1. Administratorem Twoich danych osobowych podanych w formularzu jest DEDRA-EXIM sp. z o.o. z siedzibą w Pruszkowie , ul. 3 Maja 8, 05-800 Pruszków (dalej: „Administrator").
2. Twoje dane będą przetwarzane wyłącznie w celu przeprowadzenia procedury gwarancyjnej urządzenia zgodnie art. 6 ust. 1 lit. b ogólnego rozporządzenie o ochronie danych (dalej: „RODO") Podanie danych jest dobrowolne, ale konieczne do przeprowadzenia procedury gwarancyjnej.
3. Twoje dane będą przetwarzane przez okres rozpatrywania przeprowadzenia procedury gwarancyjnej oraz w celach archiwizacyjnych w razie konieczności obrony przed ewentualnymi roszczeniami wobec Administratora nie dłużej niż do momentu ich przedawnienia.
4. Twoje dane mogą być ujawniane wyłącznie podmiotom przetwarzającym dane na rzecz administratora na podstawie pisemnej umowy powierzenia przetwarzania danych osobowych świadczącym m.in. usługi serwisu technicznego, hostingu lub obsługi strony internetowej, obsługi IT, firmie kurierskiej. Dostawcy Administratora zobowiązani są do zapewnienia zabezpieczenia danych i spełnienia wymogów obowiązującego prawa związanego z ochroną danych osobowych i nie mogą wykorzystywać powierzonych danych osobowych do innych celów niż te, które są określone w umowie z Administratorem.
5. Twoje dane nie będą przetwarzane w sposób zautomatyzowany w tym również w formie profilowania oraz nie będą przekazywane do państwa trzeciego/organizacji międzynarodowej.
6. Posiadasz prawo dostępu do treści swoich danych oraz prawo ich sprostowania, usunięcia, ograniczenia przetwarzania, prawo do przenoszenia danych, prawo wniesienia sprzeciwu, w dowolnym momencie.
7. We wszelkich sprawach związanych z przetwarzaniem Twoich danych osobowych przez Administratora możesz skontaktować się pod adresem e-mail: daneosobowe@dedra.pl;
8. Masz prawo wniesienia skargi do wniesienia skargi do organu właściwego do spraw ochrony danych osobowych;

EN Table of contents

1. Photos and drawings
2. Specific safety regulations
3. Description of the device
4. Purpose of the device
5. Restriction of use
6. Technical data
7. Preparation for work
8. Turning on the device
9. Use of the device
10. Ongoing maintenance
11. Spare parts and accessories
12. Troubleshooting on your own
13. Completion of the device
14. Information for users on disposal of electrical and electronic equipment
15. Warranty card

The Declaration of Conformity is included with the device as a separate document. General safety regulations are included as a separate booklet.
In the absence of a declaration of conformity, please contact Dedra Exim Sp. z o.o. service.

WARNING **When working with the device, always follow the basic rules of occupational safety, in order to avoid the outbreak of fire, electric shock or mechanical injury.**

Before operating the device, read the contents of the operating instructions. Please keep the operating instructions, general safety regulations and declaration of conformity. Strict adherence to the instructions and recommendations in the operating instructions will prolong the life of the device.

WARNING **When working, it is imperative to follow the instructions in the general labor safety regulations.**

If the device is handed over to another person, also hand over to him or her the operating instructions, general work safety regulations and declaration of conformity. Dedra-Exim is not responsible for accidents caused by failure to follow the safety instructions for work. Read all safety regulations and the operating instructions carefully. Failure to follow warnings and instructions may result in electric shock, fire and/or serious injury. Retain all instructions, safety regulations and declaration of conformity for future reference.

WARNING **The SAS+ALL line device is designed to work only with SAS+ALL line batteries.**

Li-Ion battery and charger are not included in the purchased device and must be purchased separately. The use of other batteries is prohibited.

2. Specific safety regulations

- **Hold the power tool by its insulated surfaces when performing operations where the accessory may come into contact with hidden wires or, for mains-powered equipment, its own wire.** A cutting element coming into contact with a live wire can cause exposed parts of the power tool to remain energized and electrocute the operator.
- **When sanding the surface of certain types of wood and removing old paint coats painted with lead-based paint, toxic dusts can be generated**

that can be harmful to health. Direct physical contact with the dusts can trigger allergic reactions or respiratory illnesses in the operator or those in the vicinity. Dusts of oak or beech, especially when combined with wood treatment substances (impregnants), are considered carcinogenic. When performing processing of these materials, a dust mask should be worn and good ventilation should be provided at the workstation.

- **Do not allow the machine and the workpiece material to overheat**. During breaks in operation, empty the spoil bag (if any) so as to reduce the danger of spontaneous ignition of grinding dust in the bag.
- **Do not process asbestos-containing materials with the device.** Materials containing asbestos must be processed only by properly trained personnel.
- **Use the device only for dry grinding.** Water penetration into the device may cause damage.
- **Use clamps or other practical means to secure and support the workpiece on a stable platform.** Holding the workpiece by hand or against the body leaves it unstable and can lead to loss of control.

3. Description of the device

Fig. A: 1. Grinder foot; 2. Switch; 3 Battery socket; 4 Swarf bag

4. Purpose of the device

The machine is designed for dry sanding of small parts and small surfaces made of wood, wood-based materials (plywood, particleboard, etc.), plastics and non-ferrous metals.
It is allowed to use the device in repair and construction work, repair workshops, in amateur work, while observing the conditions of use and permissible working conditions contained in the instruction manual.

5. Restriction of use

The grinder must not be used to grind plastered wall surfaces, as well as ferrous metals.
The device may only be used in accordance with the "Permissible operating conditions" below.
Unauthorized changes to the mechanical and electrical structure, any modification, maintenance activities not described in the instruction manual will be considered illegal and cause immediate loss of warranty rights, and the declaration of conformity becomes invalid.
Use not in accordance with the intended use, or not in accordance with the operating instructions will result in immediate loss of warranty rights.

Acceptable working conditions
S2 10 (10-minute work)
Protect from moisture and precipitation.
Battery charging temperature range 10-30°C.
Do not expose to temperatures above 45°C.

6. Technical data

Model	DED7063
Power supply [V].	18 d.c.
Battery type	Li-Ion
Oscillation frequency [min]$^{-1}$	12000
Noise emissions:	
- Sound power level L_{pA} [dB(A)].	74,7
- Sound pressure level L_{wA} [dB(A)].	85,7
- Measurement uncertainty K_{wA} , K_{pA} [dB(A)]	3
Vibration:	
- Vibration level measured at the handle a_h [m/s]^2	4,590
- Measurement uncertainty K [m/s]^2	1,5
Weight (without battery) [kg].	0,75

Information on vibration and noise

The combined value of vibration a_h and the measurement uncertainty were determined in accordance with EN 62841-1 and are given in the table above.
Noise emissions were determined in accordance with EN 62841-1, the values are given in the table above.

WARNING **Noise can cause hearing damage, always use hearing protection when working!**

The declared total vibration value has been measured according to a standard test method and can be used to compare one device with another. The stated vibration level can also be used for preliminary assessment of vibration exposure.
The level of vibration during actual use of the device may differ from the declared values, depending on how the working tools are used, especially the type of workpiece, and the need to determine measures to protect the operator. To accurately estimate exposures under actual operating conditions, all parts of the operating cycle must be taken into account, including periods when the device is off or when it is on but not being used for work.

7. preparation for work

WARNING **The device is part of the SAS+ALL line, so to use it, you need to complete a kit, consisting of the device, battery and charger.**

WARNING **All activities in this chapter should be carried out with the power source disconnected.**

Sandpaper selection

Each sandpaper has a marking on the clinging side; lower-grade sandpaper sands faster, but may leave scratches. Sandpaper with a gradation up to 400 is usually recommended for sanding wood.
It is not recommended to use sandpaper without holes. Working with paper without holes can lead to rapid dusting of the abrasive side and a significant reduction in the quality of the work performed.

In order to prepare the grinder for operation, it is necessary:

- After selecting sandpaper of the appropriate gradation, attach it to the foot so that it completely covers the surface of the sanding foot and the holes in the paper coincide with the holes in the foot. For better adhesion, press the paper securely over the entire surface of the foot.
- Slide the spoil bag onto the outlet spigot (Fig. A, 4).

Battery installation

Install the battery in the socket (Fig. A, 3) - insert it all the way in, make sure that the battery lock latch secures it from accidental removal during operation. The device is ready for operation.

8. Turning on the device

WARNING **Before starting the device, absolutely follow the steps described in the section "Preparing for operation".**

To turn on the device, set the switch, located on the top of the housing, to the "I" position (Fig. A, 2) and start processing the material.
The device is turned off when the switch is moved to the "O" position.

9. Use of the device

Grinding

After preparation for work (see section 7. of the manual) and the appropriate selection of sandpaper, you can start grinding. After switching on the device and applying the foot to the material, sanding will begin. The device should be moved smoothly over the entire surface to be sanded, pressing it lightly. During sanding, care should be taken to ensure that the sanding foot adheres to the material with its entire surface.
When you have finished grinding, move the grinder foot away from the material and turn off the machine.
Note that the oscillation frequency of 12,000 per minute will transmit to the workpiece generating noise. This is a normal effect.

10. Ongoing maintenance

WARNING **Carry out all maintenance operations with the power source disconnected.**

Changing the sandpaper

Grasp the edge of the paper and carefully tear it off so as not to damage the clinging layer on the foot. After selecting the desired sandpaper, attach it to the foot so that it covers the entire surface of the sanding foot and the holes in the paper match the holes in the foot .

Emptying the bag of dredged material

WARNING **Use caution if there is a fire source nearby - fine dust is extremely flammable.**

Empty the spoil bag each time after finishing work. To do this, slide the bag attachment out of the spoil ejection port on the grinder, then gently remove the fabric bag from the attachment and dump the contents into the waste container.

Transportation and storage

When the device is not in use, store it with the battery disconnected, out of the reach of children, in a dry and ventilated place. Transport the device and other components listed in the set in a way that does not expose them to harmful environmental conditions such as humidity, precipitation, high temperature (above 45°C), pressure that may result in mechanical damage and others that may adversely affect the device. Disconnect the battery for transportation.

11. Spare parts and accessories

The device from the SAS+ALL line can be equipped with any battery from the SAS+ALL line. In order to select the appropriate battery and charger, we recommend reading the Dedra Exim offer on the website www.dedra.pl

Accessories offered:

To purchase spare parts and accessories, contact Dedra Exim service. Contact information is on the 1st page of the manual.
When ordering replacement parts, please quote the lot number on the nameplate and the part number from the assembly drawing.
During the warranty period, repairs are carried out under the terms of the warranty card. Please hand over the claimed product for repair at the place of purchase (the seller is obliged to accept the claimed product), send it to the Dedra Exim central service center or send it to the service center closest to your place of residence (list of service centers at www.dedra.pl). Kindly include the completed warranty card. After the warranty period, repairs are performed by the central service. Send the defective product to the service center (shipping costs are paid by the user).

12. Troubleshooting on your own

WARNING **Unplug the device from the power source before performing troubleshooting yourself.**

Problem	Cause	Solution
The device does not turn on.	Battery incorrectly attached.	Fix the battery correctly.
	Discharged battery.	Charge the battery.
	Defective battery.	Replace the battery with a working one.
	Defective switch or motor.	Hand over the device for service.

The engine has no power, starts with difficulty.	Damaged engine.	Forward the device to the service center.
You can smell burnt insulation.	Damaged engine.	Forward the device to the service center.
The engine is overheating.	Clogged vents.	Blow out with compressed air.
Work efficiency very low.	Worn working tip.	Replace the working tip with a new one.

13. Completion of the device

1. delta grinder - 1 item; 2. spoil bag - 1 item; 3. sandpaper - 2 items.

14. Information for users on disposal of electrical and electronic equipment

(applies to households)



The symbol shown on the products or accompanying documentation informs that faulty electrical or electronic equipment must not be disposed of with household waste. The correct course of action when disposal, reuse or recovery of components is to take the device to a specialized collection point, where it will be accepted free of charge. Information on the location of collection sites for waste equipment is provided by local authorities, e.g. on their websites.
Proper disposal of the device allows you to conserve valuable resources and avoid negative health and environmental impacts resulting from the possibility of hazardous: substances, mixtures and components in the equipment.
Improper disposal of waste is subject to penalties under relevant local regulations.
Users in European Union countries: If you need to dispose of electrical or electronic equipment, please contact your nearest retailer or supplier, who will provide additional information.
Disposal of waste in countries outside the European Union: This symbol applies only to countries within the European Union. If you need to dispose of this product, please contact your local authorities or your dealer for proper disposal.

Warranty card
at
18V cordless delta grinder

Part No.: DED7063 Lot No.: .....
(hereinafter referred to as the Product)
Product Purchase Date: .....

Dealer stamp

Date and signature of vendor: .....

User Statement:

I acknowledge that I have been informed of the warranty terms and conditions and the consequences of not following the guidelines in the Owner's Manual and Warranty Card. The terms of this warranty are known to me, which I confirm with my signature:

....
Date and Place Signature of User

I. Product Liability

1. Guarantor - Dedra Exim Sp. z o.o. with its seat in Pruszkow, address: ul. 3 Maja 8, 05-800 Pruszków, KRS 0000062517, District Court for the City of Warsaw in Warsaw, XIV Economic Department of the National Court Register, NIP 527-020-49-33, share capital: PLN 100,980.00.
2. Under the terms of this warranty card, the Guarantor guarantees the Product, originating from the Guarantor's distribution.
3. Liability under the warranty shall cover only defects arising from causes inherent in the Product at the time of its release to the User.
4. By virtue of the warranty, the User, obtains the right to repair the Product free of charge, if the defect became apparent during the warranty period. The method of repairing the Product (the method of performing the repair) is at the discretion of the Guarantor. If the Guarantor finds that repair is not possible, the Guarantor reserves the right to replace the defective element or the entire Product with a defect-free one, reduce the price of the Product or withdraw from the contract.
5. In relation to the User who is not a consumer within the meaning of the Act of April 23, 1964. Civil Code, the Guarantor's liability for damages resulting from this guarantee and/or in connection with its conclusion and execution, regardless of the legal title, is limited to a maximum of the value of the defective Product.

II. Warranty period

Product Elements	Duration of warranty protection
18V cordless delta grinder	36 months, counting from the date of purchase of the Product shown on this warranty card
Sandpaper, spoil bag, Velcro foot	Items not covered by the warranty

III. Conditions for taking advantage of the guarantee

The User should present the completed warranty card for the Product and the User should substantiate the circumstances of purchase of the Product, e.g. by presenting the receipt, invoice, etc. In order to carry out the claim efficiently, the User is advised to submit with the Product for claim all the elements specified in "Completion of the device" included in the User's Manual.
2. compliance by the User with the recommendations contained in the User's Manual and the warranty card.
3. The warranty covers only the territory of the Republic of Poland and the EU.
4. The warranty does not cover Product defects arising in particular from:
a. Failure by the User to comply with the conditions set forth in the User's Manual, particularly with regard to proper operation, maintenance and cleaning;
b. Use of cleaning or maintenance products by the User that do not comply with the User's Manual;
c. Inadequate storage and transportation of the Product by the User;
d. Unauthorized changes and/or alterations to the Product by the User, which were not agreed upon with the Guarantor;
e. User's use of consumables in the Product that do not comply with the User's Manual.
5. A user who is not a consumer within the meaning of the Act of April 23, 1964. Civil Code, loses the warranty on the Product in which:
- serial numbers, date markings and nameplates have been removed, altered or damaged by the User;
- seals have been damaged by the User or bear signs of tampering by the User.
6. Note: Activities related to the daily operation of the Product, resulting, among other things, from the User's Manual, shall be performed by the User on his/her own and at his/her own expense.

IV. Complaint procedure

1. In the event that the Product is found not to be working properly, make sure that all the operations specified in particular in the User's Manual have been performed correctly before making a claim.
2. It is recommended to make a complaint immediately, preferably within 7 days from the date of noticing a defect in the Product. The User, who is not a consumer within the meaning of the Act of April 23, 1964. Civil Code, loses his/her rights under this warranty if he/she fails to report a complaint within 7 days.
3. Claims may be filed, among others, at the point of purchase of the Product, at the warranty service or in writing to the address: Dedra Exim Sp. z o.o., ul. 3 Maja 8, 05-800 Pruszków.
4. The user may file a complaint using the form available on the website www.dedra.pl. ("Warranty Claim Form").
5. Addresses of warranty services for specific countries are available at www.dedra.pl. In the absence of a warranty service for a particular country, warranty claims are recommended to be addressed to: Dedra Exim Sp. z o.o. ul. 3 Maja 8, 05-800 Pruszków (Poland).
6. With a view to the safety of the User, it is prohibited to use a defective Product.
7. Caution: using a defective Product is dangerous to the health and life of the User.
8. The fulfillment of the obligations under the warranty will be carried out within 14 working days from the date of delivery of the claimed Product by the User.
9. Before delivering the defective Product for complaint, it is recommended to clean it. The Product under complaint is recommended to be carefully protected against damage in transit (it is recommended to deliver the Product under complaint in its original packaging).
10.The warranty period shall be extended by the time during which, due to a defect in the Product covered by the warranty, the User could not use it.
The warranty does not exclude, limit or suspend the User's rights under the warranty provisions for defects of the sold thing.

Pursuant to Article 13 (1) and (2) of Regulation (EU) 2016/679 of the European Parliament and of the Council of April 27, 2016 on the protection of natural persons with regard to the processing of personal data and on the free movement of such data and repealing Directive 95/46/EC (hereinafter: "RODO"), we inform you of the following

1. The administrator of your personal data provided in the form is DEDRA-EXIM sp. z o.o. with its registered office in Pruszkow , 3 Maja Street 8, 05-800 Pruszkow (hereinafter: "Administrator").
2. Your data will be processed solely for the purpose of carrying out the warranty procedure for the device in accordance with Article 6(1)(b) of the General Data Protection Regulation (hereinafter: "GDPR") Provision of data is voluntary, but necessary to carry out the warranty procedure.
3. Your data will be processed for the period of consideration of the execution of the warranty procedure and for archiving purposes in case of the need to defend against possible claims against the Administrator no longer than until their statute of limitations.
4. Your data may be disclosed only to entities processing data for the Administrator on the basis of a written contract of entrustment of personal data processing providing, among others, technical service, hosting or website maintenance, IT service, courier company. The Administrator's suppliers are obliged to ensure data security and meet the requirements of the applicable law related to personal data protection and may not use the entrusted personal data for purposes other than those specified in the contract with the Administrator.
5. Your data will not be processed by automated means including profiling and will not be transferred to a third country/international organization.
6. You have the right to access the content of your data and the right to rectify, delete, limit processing, the right to data portability, the right to object, at any time.
7. For all matters related to the processing of your personal data by the Administrator, you can contact at the following email address: daneosobowe@dedra.pl;
8. You have the right to lodge a complaint with the data protection authority;

CZ

Obsah

1. Fotografie a obrázky
2. Podrobné bezpečnostní předpisy
3. Popis zařízení
4. Určení zařízení
5. Omezení použití
6. Technické údaje
7. Příprava k práci
8. Zapnutí zařízení
9. Používání zařízení
10. Běžné servisní činnosti
11. Náhradní díly a příslušenství
12. Svépomocné odstraňování poruch
13. Kompletace zařízení
14. Informace pro uživatele o likvidaci elektrických a elektronických zařízení
15. Záruční list

Preklad originálneho návodu

Prohlášení o shodě bylo přiloženo k návodu jako samostatný dokument. Pokud bude prohlášení o shodě chybět, kontaktujte firmu Dedra Exim Sp. z o.o.
Všeobecné podmínky bezpečnosti byly přiloženy k návodu jako samostatná příručka.

POZOR **Při práci s přístrojem je doporučeno vždy dodržovat základní bezpečnostní pokyny, aby se vyhnulo vzniku požáru, poranění elektrickým proudem nebo mechanickému poškození. Před zprovozněním přístroje seznamte se prosím s obsahem Návodu k obsluze. Uchovejte prosím Návod k obsluze, Návod o bezpečnostních pokynech a Prohlášení o shodě. Důsledné dodržování pokynů a doporučení uvedených v Návodu k obsluze pozitivně ovlivní životnost Vašeho přístroje.**

POZOR **Během práce bezpodmínečně dodržujte pokyny obsažené v Návodu k bezpečnosti práce Návod k bezpečnosti práce je přiložen k přístroji jako samostatná brožura a je třeba jej uchovat. V případě předání přístroje jiné osobě, předejte ji také Návod k obsluze, Návod k bezpečnosti práce a Prohlášení o shodě. Společnost Dedra Exim nenese odpovědnost za nehody vzniklé v následku nedodržování bezpečnostních pokynů.Podrobně přečtěte všechny bezpečnostní pokyny a návody k obsluze. Nedodržování varování a návodů může mít za následky poranění elektrickým proudem, požár a/nebo vážná zranění. Uchovejte všechny návody, bezpečnostní pokyny a prohlášení o shodě pro budoucí potřeby.**

POZOR **Zařízení řady SAS+ALL bylo navrženo k použití pouze s nabíječkami a akumulátory řady SAS+ALL.** Akumulátor Li-Ion a nabíječka nejsou součástí zakoupeného zařízení a je třeba je zakoupit zvlášť. Používání akumulátorů a nabíječek jiných než doporučených pro zařízení bude mít za následek ztrátu záručních nároků.

2. Podrobné podmínky bezpečnosti

- **Při pracích, při kterých pracovní nástroj může narazit do skrytých kabelů nebo do napájecího kabelu, držte elektronářadí za izolované povrchy.** Brusná část při styku s vodičem pod napětím může způsobit, že nekryté části elektronářadí budou pod napětím a v následku může dojít k úrazu elektrickým proudem.
- **Při broušení povrchů z určitých druhů dřeva a odstraňování starých vrstev nátěru s obsahem olova může vznikat zdraví škodlivý toxický prach**. Přímý kontakt s prachem může vyvolat alergickou reakci nebo onemocnění dýchacích cest uživatele nebo osob nacházejících se v blízkosti. Prach z dubového nebo bukového dřeva v kombinaci s impregnačními přípravky na dřevo se považuje za karcinogenní. Při obrábění těchto materiálů používejte protiprachovou masku a také zajistěte dobré větrání pracoviště.
- **Zabraňte přehřívání zařízení a obráběného materiálu**. Během přestávek při práci vysypejte pytlík na odpad (pokud je), abyste v pytlíku omezili nebezpečí samovznícení prachu z broušení.
- **Pomocí zařízení neobrábějte materiály obsahující azbest.** Materiály obsahující azbest může obrábět pouze vhodně zaškolený personál.
- **Zařízení používejte pouze pro suché broušení.** Proniknutí vody do zařízení může způsobit jeho poškození.
- **Používejte kleštiny nebo jiný účinný způsob, abyste zafixovali a podepřeli obráběný předmět o stabilní povrch**. Držení obráběného předmětu v ruce nebo u těla je nestabilní a může způsobit ztrátu kontroly.

3. Popis zařízení

Obr. A: 1. Deska brusky; 2. Přepínač; 3. Schránka na akumulátor; 4. Pytlík na prach

4. Určení zařízení

Zařízení je navrženo pro suché broušení drobných obrobků a malých povrchů ze dřeva, materiálů napodobujících dřevo (překližka, dřevotříska atp.), plastů a neželezných kovů.
Zařízení můžete používat pro renovační a stavební práce, v opravárenských dílnách, pro hobby použití se současným dodržováním podmínek používání a přípustných pracovních podmínek uvedených v návodu k obsluze.

5. Omezení použití

Brusku nepoužívejte pro broušení stěn se sádrovým povrchem a také železných kovů.
Zařízení používejte pouze v souladu s níže uvedenými „Přípustnými pracovními podmínkami“.
Svépomocné změny mechanické a elektrické konstrukce, veškeré úpravy a servisní činnosti nepopsané v návodu k obsluze se budou považovat za protizákonné a způsobí okamžitou ztrátu záručních nároků a prohlášení o shodě ztratí platnost.
Používání v rozporu s určením nebo návodem k obsluze má za následek okamžitou ztrátu záručních nároků.

Přípustné pracovní podmínky
S2 10 (10minutová práce)
Chraňte proti vlhkosti a atmosférickým srážkám.
Teplotní rozsah nabíjení akumulátorů 10–30 °C.
Nevystavujte působení teploty nad 45 °C.

6. Technické údaje

Model	**DED7063**
Napájení [V]	18 d.c.
Typ akumulátoru	Li-Ion
Oscilační frekvence [min-1]	12000
Emise hluku:	
– Hladina akustického výkonu LpA [dB(A)]	74,7
– Hladina akustického tlaku LwA [dB(A)]	85,7
– Nejistota měření KwA, KpA [dB(A)]	3
Vibrace:	
– Hladina vibrací měřená na rukojeti ah [m/s²]	4,590
– Nejistota měření K [m/s²]	1,5
Hmotnost (bez akumulátoru) [kg]	0,75

Informace o hluku a vibracích.
Společná hodnota vibrací a_h a nejistoty měření byly stanoveny v souladu s norou EN 62841-1 a uvedeny v tabulce
Emise hluku byly stanoveny podle EN 62841-1, hodnoty jsou uvedeny v tabulce výše.

POZOR **Hluk může způsobit poškození sluchu, při práci vždy používejte prostředky ochrany sluchu!**
Deklarovaná hodnota emise hluku byla změřena v souladu se standardní metodou zkoušení a může se používat pro porovnání jednoho zařízení s druhým. Výše uvedená hladina emisí hluku se může také používat pro předběžné posouzení expozice na hluk.
Hladina hluku při skutečném používání elektrického nářadí se může lišit od deklarovaných hodnot v závislosti na použití pracovních nástrojů, zejména na druhu obráběného předmětu a na nutnosti určení ochranných prostředků pro uživatele. Abyste přesně odhadli expozici ve skutečných podmínkách používání, zohledněte všechny části provozního cyklu, zahrnující také dobu, kdy je zařízení vypnuto nebo když je zapnuto, ale nepoužívá se.

7. Příprava k práci

POZOR **Zařízení je součástí řady SAS+ALL, a abyste jej mohli používat, sestavte sadu skládající se ze zařízení, akumulátoru a nabíječky.**

POZOR **Všechny činnosti uvedené v této kapitole provádějte při zástrčce vytažené ze zásuvky**

Výběr brusného papíru

Každý brusný papír má označení na příchytné straně; brusný papír s nižší zrnitostí brousí rychleji, ale může zanechávat škrábance. K broušení dřeva se obvykle doporučují brusné papíry se zrnitostí do 400.
Nepoužívejte brusné papíry bez otvorů. Práce s papírem bez otvorů může vést k rychlejšímu zaprášení brusné strany a značnému snížení kvality prováděné práce.
Abyste připravili brusku k práci, proveďte:
□ Když vyberete brusný papír s vhodnou zrnitostí, připevněte jej na desku tak, aby úplně zakryl povrch brusné desky a otvory v papíru se překrývaly s otvory v desce. Pro lepší přichycení silně přitlačte papír na celý povrch desky.
□ Na výstupní hrdlo nasuňte pytlík na prach (obr. A, 4).

Montáž akumulátoru

Akumulátor vložte do schránky (obr. A, 3) – zasuňte nadoraz, ujistěte se, že přezka pojistky zabezpečuje akumulátor proti náhodnému vysunutí při práci. Zařízení je připraveno k práci.

8. Zapnutí zařízení

POZOR **Před uvedením zařízení do chodu bezpodmínečně proveďte činnosti popsané v kapitole „Příprava k práci“.**
Abyste mohli zapnout zařízení, přepněte přepínač umístěný v horní části těla brusky do polohy „I“ (obr. A, 2) a začněte obrábět materiál.
Zařízení vypnete přepnutím přepínače do polohy „O“.

9. Používání zařízení

Broušení

Po přípravě k práci (viz kapitola 7. návodu) a výběru vhodného brusného papíru můžete začít brousit. Po zapnutí zařízení a přiložení desky k materiálu se spustí broušení. Zařízení plynule přesouvejte po celém brouseném povrchu a lehce jej přitlačujte. Při broušení dbejte na to, aby deska brusky přiléhala k materiálu celým svým povrchem.
Po ukončení broušení odsuňte desku brusky od materiálu a vypněte zařízení.
Pamatujte na to, že oscilační frekvence 12000 otáček na minutu se bude přenášet na obráběný materiál a generovat hluk. Je to normální jev.

10. Běžné servisní činnosti

POZOR **Všechny servisní činnosti provádějte při zástrčce vytažené ze zásuvky.**

Výměna brusného papíru

Papír uchopte za okraj a opatrně odtrhněte tak, abyste nepoškodili příchytnou vrstvu desky. Když vyberete vhodný brusný papír, připevněte jej na desku tak, aby zakrýval celý povrch brusné desky a otvory papíru se překrývaly s otvory v desce.

Vyprázdnění pytlíku s prachem

POZOR **Buďte opatrní, pokud je v blízkosti zdroj ohně – drobný prach je lehce hořlavý.**

Po ukončení každé práce vždy vyprázdněte pytlík na prach. Za tímto účelem vysuňte upevnění pytlíku z hrdla odvodu prachu ha brusce, pak opatrně sejměte látkový pytlík z upevnění a vysypejte obsah do nádoby na odpad.

Přeprava a skladování

Pokud zařízení nepoužíváte, uskladněte jej s odpojeným akumulátorem, mimo dosah dětí, na suchém a větraném místě. Zařízení a jiné součásti uvedené v kompletaci přepravujte tak, aby nebyly vystaveny vlivu škodlivých okolních podmínek, jako jsou: vlhkost, atmosférické srážky, vysoká teplota (nad 45 °C), tlak, který může způsobit mechanické poškození, a jiným podmínkám, které mohou mít negativní vliv na zařízení. Po dobu přepravy odpojte akumulátor.

11. Náhradní díly a příslušenství

Zařízení řady SAS+ALL můžete vybavit každým akumulátorem řady SAS+ALL. Chcete-li vybrat vhodný akumulátor a nabíječku, doporučujeme vám seznámit se s nabídkou Dedra Exim na webových stránkách www.dedra.pl

Nabízené příslušenství:

Chcete-li zakoupit náhradní díly a příslušenství, kontaktujte servis Dedra-Exim. Kontaktní údaje jsou uvedeny na 1. straně návodu.

Při objednávání náhradních dílů uveďte sériové číslo zařízení uvedené na výkonovém štítku a číslo dílu z technického výkresu.

V záruční době jsou opravy prováděny podle zásad uvedených v záručním listu. Reklamovaný výrobek odevzdejte k opravě na místě zakoupení (prodejce je povinen převzít reklamovaný výrobek) nebo zašlete do centrálního servisu Dedra-Exim nebo do servisu, který se nachází nejblíže místa bydliště (seznam servisů na www.dedra.pl). Přiložte vyplněný záruční list. Opravy po záruční době provádí centrální servis. Poškozený výrobek zašlete do servisu (náklady na zaslání hradí uživatel).

12. Svépomocné odstraňování poruch

⚠ POZOR **Dříve než začnete sami odstraňovat poruchy, odpojte zařízení od zdroje napájení.**

Problém	Příčina	Řešení
Zařízení se nezapíná.	Nesprávně vložený akumulátor.	Správně vložte akumulátor.
	Vybitý akumulátor.	Nabijte akumulátor.
	Poškozený akumulátor.	Vyměňte akumulátor za nový.
	Poškozený přepínač nebo motor.	Odevzdejte zařízení do servisu.
Motor nemá výkon, těžce se rozbíhá.	Poškozený motor.	Odevzdejte zařízení do servisu.
Je cítit zápach spálené izolace.	Poškozený motor.	Odevzdejte zařízení do servisu.
Motor se přehřívá.	Ucpané větrací otvory.	Profoukněte stlačeným vzduchem.
Velmi nízká efektivita práce.	Opotřebený pracovní nástroj.	Vyměňte pracovní nástroj za nový.

13. Kompletace zařízení

1. Delta bruska – 1 ks; 2. Pytlík na prach – 1 ks; 3. Brusný papír – 2 ks

14. Informace pro uživatele o likvidaci elektrických a elektronických zařízení

(platí pro domácnosti)



Symbol uvedený na výrobcích nebo v průvodní dokumentaci označuje, že vadné elektrické nebo elektronické zařízení nesmí být likvidováno společně s domovním odpadem. Pokud potřebujete zlikvidovat, znovu použít nebo využít součástky, je správné je odnést na specializované sběrné místo, kde je přijmou zdarma. Informace o umístění sběrných míst pro použitá zařízení poskytují místní orgány, např. na svých internetových stránkách.

Správnou likvidáciou zariadenia je možné šetriť cenné zdroje a zabrániť negatívnym vplyvom na zdravie a životné prostredie v dôsledku možnej prítomnosti nebezpečných látok, zmesí a komponentov v zariadení

Za nesprávnou likvidaci odpadu hrozí sankce podle příslušných místních předpisů.

Uživatelé v zemích EU: Pokud potřebujete zlikvidovat elektrické nebo elektronické zařízení, obraťte se na nejbližší prodejní místo nebo na svého dodavatele, který vám poskytne další informace.

Likvidace v zemích mimo Evropskou unii: Tento symbol se vztahuje pouze na země Evropské unie. Pokud si přejete tento výrobek zlikvidovat, obraťte se na místní úřady nebo prodejce, aby vám sdělil správný způsob likvidace.

CZ

Záruční list

Pro

Katalogové číslo:

Sériové číslo: .....

(dále jen v**ýrobek**)

Datum zakoupení výrobku: ……

Razítko prodávajícího: ……..

Datum a podpis prodávajícího:.....

Prohlášení uživatele:

Potvrzuji, že jsem byl seznámen se záručními podmínkami a důsledky nedodržování pokynů uvedených v návodu k obsluze a záručním listu. Se záručními podmínkami souhlasím, což potvrzuji vlastnoručním podpisem:

....

datum a místo podpis uživatele

I. **Odpovědnost za výrobek:**

1. **Ručitel** – DEDRA EXIM Sp. z o.o. se sídlem v Pruszkowie, adresa: ul. 3 Maja 8, 05-800 Pruszków, KRS 0000062517, Obvodní soud pro hl. město Varšavu ve Varšavě, XIV. Hospodářský odbor Celostátního soudního rejstříku, DIČ 527-020-49-33, Základní kapitál: 100 980.00 zl.
2. Podle podmínek stanovených v tomto záručním listu ručitel poskytuje záruku na výrobek, pocházející z distribuce ručitele.
3. Záruční odpovědnost za vady se týká pouze vad vzniklých z příčin tkvících ve výrobku v okamžiku jeho vydání uživateli.
4. Uživatel má nárok na bezplatnou záruční opravu výrobku, pokud vada byla zjištěná v záruční době. Provedení opravy výrobku (způsob opravy) závisí na rozhodnutí ručitele. Pokud ručitel nemůže provést opravu, vyhrazuje si právo na výměnu vadné součásti nebo celého výrobku za bezvadný, snížení ceny výrobku nebo odstoupení od smlouvy.
5. Vůči uživateli, který není spotřebitelem ve smyslu zákona ze dne 23. dubna 1964 občanský zákoník, je odpovědnost Ručitele za škody vyplývající z této záruky a/nebo v souvislosti s jejím uzavřením a plněním, bez ohledu na právní titul, omezena maximálně do výše hodnoty vadného výrobku.

II. **Záruční doba:**

Součásti výrobku, na které se vztahuje záruka	**Doba trvání záruční ochrany**
Akumulátorová delta bruska 18V	36 měsíců, počítáno od data nákupu výrobku uvedeného v tomto záručním listu
Brusný papír, pytlík na prach, deska se suchým zipem	Součásti, na které se nevztahuje záruka

III. **Podmínky uplatňování záruky:**

1. Předložení vyplněného záručního listu pro výrobek a doložení okolností nákupu výrobku, např. předložením paragonu, faktury atd. Pro správné vyřízení reklamace se doporučuje, abyste společně s výrobkem předali všechny součásti stanovené v kapitole „Kompletace“ výrobku uvedené v návodu k obsluze.
2. Dodržování pokynů uvedených v návodu k obsluze a záručním listu.
3. Záruka platí pouze na území Polska a EU.

IV. **Záruka se nevztahuje na vady výrobku vzniklé zejména v následku:**

1. Nedodržování podmínek stanovených v návodu k obsluze, zejména v rozsahu správného provozování, údržby a čištění;
2. Používání čisticích nebo ošetřovacích prostředků v rozporu s návodem k obsluze;
3. Nevhodného skladování a přepravování výrobku;
4. Svépomocných změn a/nebo úpravy výrobku, které nebyly dohodnuty s ručitelem;
5. Používání ve výrobku provozních materiálů v rozporu s návodem k obsluze.

- Uživatel, který není spotřebitelem ve smyslu zákona ze dne 23. dubna 1964 občanský zákoník, ztratí záruku na výrobek, na kterém:

1. odstranil, změnil nebo poškodil sériová čísla, označení údajů a výkonové štítky;
2. plomby zostały uszkodzone przez Użytkownika lub noszą ślady manipulacji Użytkownika.

- **Upozornění!** Činnosti spojené s každodenní obsluhou výrobku, vyplývající mj. z návodu k obsluze, provádí uživatel ve vlastní režii a na své náklady.

V. **Postup při reklamaci:**

1. V případě zjištění nesprávného provozu výrobku se před nahlášením reklamace ujistěte, že jste provedli správně všechny činnosti podrobně popsané v návodu k obsluze.
2. Reklamaci nahlaste ihned, nejlépe do 7 dnů od data zjištění vady výrobku.
3. Uživatel, který není spotřebitelem ve smyslu zákona ze dne 23. dubna 1964 občanský zákoník, ztratí nárok na uplatnění záruky v případě nenahlášení reklamace do 7 dnů.
4. Reklamaci můžete nahlásit mj. v místě zakoupení výrobku, v záručním servisu nebo písemně na adresu: DEDRA EXIM Sp. z o.o., ul. 3 Maja 8, 05-800 Pruszków.
5. Reklamaci můžete nahlásit prostřednictvím formuláře dostupného na stránkách www.dedra.pl. („Formulář pro nahlášení reklamace“).

Adresy záručních servisů v jednotlivých státech jsou dostupné na stránkách www.dedra.pl. Pokud v daném státě není uveden servis, reklamační formulář zašlete na adresu: DEDRA EXIM Sp. z o.o., ul. 3 Maja 8, 05-800 Pruszków (Polska).

6. Z bezpečnostních důvodů je zakázáno používat vadný výrobek.

Upozornění!!! Používání vadného výrobku ohrožuje zdraví a život uživatele.

7. Povinnosti vyplývající ze záruky budou splněny do 14 pracovních dnů, počítáno ode dne doručení reklamovaného výrobku.
8. Vadný výrobek před odevzdáním do servisu vyčistěte. Reklamovaný výrobek důkladně zabezpečte proti poškození při přepravě (doporučuje se předat reklamovaný výrobek v originálním obalu).
9. Záruční doba se prodlužuje o dobu, během níž uživatel z důvodu vady výrobku, na kterou se vztahuje záruka, nemohl výrobek používat.
10. Záruka nevylučuje, neomezuje ani nepozastavuje nároky uživatele vyplývající z ručení za vady prodané věci.

V souladu s čl. 13 odst. 1 a 2 nařízení Evropského parlamentu a Rady (EU) 2016/679 ze dne 27. dubna 2016 o ochraně fyzických osob v souvislosti se

zpracováním osobních údajů a o volném pohybu těchto údajů a o zrušení směrnice 95/46/ES Vás informujeme, že:

1. Správcem vašich osobních údajů uvedených ve formuláři je DEDRA-EXIM sp. z o.o. se sídlem v Pruszkowie, ul. 3 Maja 8, 05-800 Pruszków (dále jen: „Správce“).
2. Vaše údaje budou zpracovávány pouze pro účely provedení reklamačního řízení zařízení podle čl. 6 odst. 1 písm. b) obecného nařízení o ochraně osobních údajů (dále jen: „GDPR“) Poskytnutí údajů je dobrovolné, ale nezbytné k provedení reklamačního řízení.
3. Vaše údaje budou zpracovávány po dobu posouzení provedení reklamačního řízení a pro účely archivace v případě potřeby obrany proti eventuálním nárokům vůči Správci, nejdéle však do okamžiku jejich promlčení.
4. Vaše údaje mohou být zpřístupněny pouze subjektům, které zpracovávají údaje pro Správce na základě písemné smlouvy o pověření zpracováním osobních údajů, poskytujícím mj. technický servis, hosting nebo údržbu webových stránek, IT servis, kurýrní služby. Dodavatelé Správce jsou povinni zajistit ochranu údajů a splnit požadavky platného zákona souvisejícího s ochranou osobních údajů a nesmí využívat svěřené osobní údaje pro jiné účely než ty, které jsou uvedeny ve smlouvě se Správcem.
5. Vaše údaje nebudou zpracovávány automatizovaným způsobem, včetně profilování, a nebudou předávány do třetí země / mezinárodní organizaci.
6. Máte právo na přístup ke svým údajům a právo na jejich opravu, výmaz, omezení zpracování, právo na přenositelnost údajů, právo kdykoli vznést námitku.
7. Ve všech záležitostech souvisejících se zpracováním vašich osobních údajů Správcem nás můžete kontaktovat na e-mailové adrese: daneosobowe@dedra.pl.
8. Máte právo podat stížnost u úřadu příslušného pro ochranu osobních údajů.

SK

Obsah

1. Obrázky a výkresy
2. Podrobné bezpečnostné predpisy
3. Popis zariadenia
4. Zamýšľané použitie zariadenia
5. Obmedzenie používania
6. Technické parametre
7. Príprava na prácu/používanie
8. Spúšťanie zariadenia
9. Používanie zariadenia
10. Priebežné obslužné činnosti
11. Náhradné diely, doplnky a príslušenstvo
12. Samostatné odstraňovanie porúch a problémov
13. Diely a časti zariadenia
14. Informácie pre používateľov o likvidovaní elektrických a elektronických zariadení
15. Záručný list

Preklad originálneho návodu

Vyhlásenie o zhode bolo pripojené k príručke ako samostatný dokument. V prípade, ak vyhlásenie o zhode chýba, obráťte sa na spoločnosť Dedra Exim Sp. z o.o.

Všeobecné bezpečnostné podmienky sú pripojené k príručke ako osobitná brožúra.

POZOR **Pri práci zariadením odporúčame dodržiavať základné zásady bezpečnosti pri práci, aby ste sa vyhli požiarom prípadne mechanickým úrazom. Pred použitím zariadenia sa, prosím, oboznámte s obsahom tohto Návodu na obsluhu Návod, prosím, uschovajte pre prípad použitia v budúcnosti. Prísne dodržiavanie pokynov a odporúčaní obsiahnutých v tomto Návode na obsluhu umožní predĺžiť životnosť Vašej pneumatickej zošívačky**

POZOR **Počas práce bezpodmienečne dodržujte pokyny a odporúčania uvedené v príručke bezpečnosti práce. Príručka bezpečnosti práce je pripojená k zariadeniu ako osobitná brožúra. Uchovajte ju pre prípadnú potrebu v budúcnosti. Ak zariadenie odovzdáte inej osobe, odovzdajte jej aj užívateľskú príručku, príručku bezpečnosti práce ako aj vyhlásenie o zhode. Spoločnosť DEDRA EXIM nezodpovedá za havárie a úrazy, ktoré vznikli následkom nedodržiavania pokynov bezpečnosti práce.Dôkladne sa oboznámte s bezpečnostnou a s užívateľskou príručkou. Nedodržiavanie výstrah, varovaní a pokynov môže viesť k úrazu, k zásahu el. prúdom, k požiaru a/alebo iným vážnym úrazom. Všetky príručky a vyhlásenie o zhode zachovajte, pre prípadnú potrebu v budúcnosti.**

POZOR **Zariadenie zo série SAS+ALL je navrhnuté a vyrobené na používanie iba s nabíjačkami a akumulátormi série SAS+ALL.** Li-Ion akumulátor a nabíjačka nie sú súčasťou súpravy kúpeného zariadenia, ale sa kupujú osobitne. V prípade použitia iných akumulátorov a nabíjačiek než tie, ktoré sú určené pre dané zariadenie, udelená záruka výrobcu prestáva platiť.

2. Podrobné bezpečnostné predpisy

- **V prípade vykonávania činností, pri ktorých môže dôjsť ku kontaktu príslušenstva so skrytými káblami alebo – v prípade káblových zariadení – s vlastným napájacím káblom, elektronáradie držte iba za izolované povrchy.** V prípade kontaktu rezacieho prvku s káblom pod napätím, odkryté časti elektronáradia budú pod napätím, čo môže viesť k zásahu operátora el. prúdom.
- **Pri brúsení povrchu stanovených typov dreva a pri odstraňovaní starých náterov maľovaných farbami s dodatkom olova, môžu vznikať toxický prach, ktoré môže byť škodlivý pre zdravie**. Priamy fyzický kontakt s takým prachom môže vyvolať alergické reakcie alebo spôsobiť choroby dýchacích ciest operátora alebo osôb, ktoré sa nachádzali v blízkosti. Prach dubového alebo bukového dreva, predovšetkým v spojení s látkami (impregnačnými) na spracovanie dreva, sa považujú za karcinogénne. Pri obrábaní takých materiálov používajte vhodnú protiprachovú masku, a zároveň na mieste vykonávania práce zabezpečte dobré vetranie.
- **Zabráňte, aby sa prehrialo náradie alebo obrábaný materiál**. Počas prestávok pri vykonávaní práce vyprázdňujte vrece na piliny (ak sa používa) tak, aby ste obmedzili riziko samočinného vznietenia brúsneho prachu vo vreci.
- **Náradie sa nesmie používať na obrábanie materiálov, ktoré obsahujú azbest.** Materiály, ktoré obsahujú azbest, môžu obrábať iba náležite zaškolené (certifikované) osoby.
- **Náradie používajte iba na brúsenie nasucho.** Náradie sa následkom preniknutia vody do vnútra môže poškodiť.
- **Používajte svorky alebo iný praktický spôsob, aby ste obrábaný predmet náležite zabezpečili a podopreli na stabilnom podklade.** Držanie obrábaného predmetu rukami alebo pri tele nie je vhodným spôsobom, pretože je nestabilné a môže viesť k strate kontroly.

3. Popis zariadenia

obr. A: 1. Plocha brúsky; 2. Zapínač; 3 Zásuvka akumulátora; 4 vrece na piliny

4. Zamýšľané použitie zariadenia

Zariadenie je navrhnuté a vyrobené na brúsenie nasucho drobných predmetov a malých povrchov z dreva, materiálov na báze dreva (preglejka, drevotrieskové dosky ap.), plastov a z neželezných kovov.

Zariadenie je určené na používanie pri rekonštrukčno-stavebných prácach, v dielňach a v servisoch, pri amatérskych w prácach, pričom musia byť dodržané podmienky používania a prípustné prevádzkové podmienky, ktoré sú uvedené v používateľskej príručke.

5. Obmedzenie používania

Brúska sa nesmie používať na brúsenie povrchov stien, na ktorých je sadrová omietka, ani na brúsenie železných kovov.

Zariadenie sa môže používať iba v súlade s pokynmi, ktoré sú uvedené v „Povolených prevádzkových podmienkach“.

Neautorizované zásahy a zmeny mechanickej konštrukcie a elektrických prvkov zariadenia, ako aj nedodržiavanie pokynov uvedených v používateľskej príručke, sú protiprávne a znamenajú okamžitú stratu Záručných práv a Vyhlásenie o zhode prestáva platiť.

V prípade použitia zariadenia v rozpore z jeho určením, alebo s pokynmi uvedenými v používateľskej príručke, záruka udelená na zariadenie prestáva automaticky platiť.

Prípustné pracovné podmienky
S2 10 (10-minútová práca)
Chráňte pred vlhkosťou a pred zrážkami.
Rozsah teploty nabíjania akumulátorov od +10 do +30 °C.
Nevystavujte na pôsobenie teploty vyššej než +45 °C.

6. Technické parametre

Model	**DED7063**
Napájanie [V]	18 d.c.
Typ akumulátora	Li-Ion
Frekvencia oscilácie [min-1]	12000
Hlučnosť:	
- Úroveň akustického výkonu LpA [dB(A)]	74,7
- Úroveň akustického tlaku LwA [dB(A)]	85,7
- Odchýlka (nepresnosť) merania KwA, KpA [dB(A)]	3
Vibrácie:	
- Úroveň vibrácií meraná na rukoväti ah [m/s2]	4,590
- Odchýlka (nepresnosť) merania K [m/s2]	1,5
Hmotnosť (bez akumulátora) [kg]	0,75

Informácia o hluku a o vibráciách.

Sumárna hodnota vibrácií a_h a nepresnosť merania boli určené poľa normy EN EN 62841-1 a sú uvedené v tabuľke

Emisia hluku bola určená podľa normy EN EN 62841-1, hodnoty sú uvedené vo vyššie uvedenej tabuľke.

POZOR **Hluk môže spôsobiť poškodenie sluchu, počas práce vždy používajte náležitú ochranu sluchu!**

Deklarovaná hodnota emisie hluku bola meraná štandardnou testovacou metódou a môže sa používať na porovnávanie jedného náradia s iným. Vyššie uvedená úroveň emisie hluku sa tiež môže používať na vstupné hodnotenie vystavenia na hluk.

Úroveň hluku pri skutočnom používaní elektronáradia sa od vyhlasovaných hodnôt môže líšiť, v závislosti od spôsobu používania pracovných nástrojov, predovšetkým od typu obrábaného predmetu ako aj od nevyhnutnosti určenia prostriedkov, ktoré majú vplyv na ochranu operátora. Na presné hodnotenie vystavenia v skutočných podmienkach používania, musia sa zohľadniť všetky časti operačného cyklu, zahrňujúc aj čas, keď je zariadenie vypnuté, alebo keď je zapnuté, ale sa nepoužíva.

7. Príprava na prácu/používanie

POZOR **Zariadenie patrí do série výrobkov SAS+ALL, preto, aby ste ho mohli používať, musíte doplniť súpravu (komplet), ktorá sa skladá zo zariadenia, akumulátora a nabíjačky.**

POZOR **Všetky činnosti predstavené v tejto kapitole vykonávajte iba vtedy, keď je zariadenie odpojené od zdroja el. Napätia**

Výber brúsneho papiera

Každý brúsny papier je náležite označenú na nepracovnej strane; brúsny papier s nižšou zrnitosťou brúsi rýchlejšie, ale môže zanechať ryhy. Na brúsenie dreva odporúčame obyčajné brúsne papiere so zrnitosťou 400.

Neodporúčame používať brúsne papiere bez otvorov. Ak sa používa papier bez otvorov, brúsna strana sa veľmi rýchlo zapráši, čím sa výrazne znižuje kvalita vykonávanej práce.

Postup prípravy brúsky na prácu:

- Keď vyberiete vhodný brúsny papier s požadovanou zrnitosťou, upevnite ho na plochu tak, aby zakrýval povrch brúsnej plochy, a aby sa otvory papiera prekrývali s otvormi plochy. Aby papier lepšie priliehal, papier silno pritlačte na celom povrchu plochy.
- Na výstupné hrdlo zasuňte vrece na piliny (rys. A, 4).

Montáž akumulátora

Akumulátor namontuje v zásuvke (lôžku) (obr. A, 3) – zasuňte úplne do konca a skontrolujte, či je západka blokády akumulátora zablokovaná, tzn. či chráni akumulátor pred náhodným vysunutím počas práce. Zariadenie je pripravené na použitie.

8. Spúšťanie zariadenia

⚠ POZOR **Predtým, než zariadenie spustíte, bezpodmienečne vykonajte činnosti, ktoré sú opísané v kapitole „Príprava na prácu/používanie“.**

Keď chcete zariadenie zapnúť, presuňte zapínač, ktorý sa nachádza na vrchnej časti plášťa, na polohu „I" (obr. A, 2) a začnite obrábať materiál.

Zariadenie vypnete presunutím zapínača na polohu „O“.

9. Používanie zariadenia

Brúsenie

Po vykonaní prípravných činností (pozrite 7. kapitolu príručky) a keď vyberiete vhodný brúsny papier, môžete začať brúsenie. Keď zariadenie zapnete a plochu priložíte k materiálu, môžete začať proces brúsenia. Zariadenie plynule presúvajte po celom povrchu, ktorý chcete brúsiť, pričom ho jemne pritláčajte. Počas brúsenia dávajte pozor, aby plocha brúsky celým svojím povrchom priliehala k obrábanému materiálu.

Keď skončíte brúsenie, odsuňte plochu brúsky od materiálu a zariadenie vypnite.

Nezabúdajte, že frekvencia oscilácie, na úrovni 12 000 kmitov na minútu, sa bude prenášať na obrábaný materiál, pričom sa bude vytvárať hluk. Je to normálny efekt.

10. Priebežné obslužné činnosti

⚠ POZOR **Všetky obslužné činnosti vykonávajte iba vtedy, keď je zariadenie odpojené od zdroja el. napätia.**

Výmena brúsneho papiera

Chyťte okraj papiera a opatrne ho odstráňte tak, aby ste nepoškodili priľnavú vrstvu na ploche. Keď vyberiete požadovaný brúsny papier, upevnite ho na plochu tak, aby zakrýval celý povrch brúsnej plochy, a aby sa otvory papiera prekrývali s otvormi plochy.

Vyprázdňovanie vreca na piliny

⚠ POZOR **Ak sa v blízkosti nachádza otvorený oheň, postupujte veľmi opatrne, drobný prach je vysoko horľavý.**

Vždy, po skončení práce, vyprázdnite vrece na piliny. Postupujte nasledovne: vysuňte upevnenie vreca z výstupného hrdla na brúske, následne jemne zložte látkové vrece z upevnenia a obsah vysypte do príslušnej nádoby na odpad.

Doprava a skladovanie

Keď zariadenie nepoužívajte, uchovávajte ho s odpojeným (vytiahnutým) akumulátorom, mimo dosahu detí, na suchom a dobre vetranom mieste. Zariadenie ako aj iné prvky, ktoré sú súčasťou zariadenia, prepravujte takým spôsobom, aby neboli vystavené na škodlivé pôsobenie podmienok prostredia, také ako: vlhkosť, zrážky, vysoká teplota (nad +45 °C), pritlačenie následkom ktorého sa môže zariadenie mechanicky poškodiť, alebo iných podmienok, ktoré môžu mať negatívny vplyv na zariadenie. Zariadenie vždy prepravujte s odpojeným akumulátorom.

11. Náhradné diely, doplnky a príslušenstvo

Zariadenie série SAS+ALL sa môže používať s každým akumulátorom série SAS+ALL. Aby ste si vybrali správny akumulátor a nabíjačku, odporúčame, aby ste sa oboznámili s ponukou Dedra Exim na webovom sídle www.dedra.pl

Ponúkané príslušenstvo a doplnky:

Keď chcete kúpiť náhradné diely alebo príslušenstvo, obráťte sa na servis Dedra Exim. Kontaktné údaje sú uvedené na 1. strane príručky.

Pri objednávaní náhradných dielov vždy uveďte číslo šarže/série, ktoré je uvedené na výrobnom štítku, ako aj číslo dielu, ktoré je uvedené na schematickom nákrese zariadenia.

Počas trvania záručnej lehoty sú prípadné opravy vykonávané podľa zásad uvedených v záručnom liste. Reklamovaný výrobok odovzdajte na opravu v mieste nákupu (predajca je povinný prijať reklamovaný výrobok), alebo ho zašlite do centrálneho servisu Dedra Exim alebo do servisu, ktorý je najbližšie pri mieste nákupu (zoznam servisov nájdete na webovom sídle www.dedra.pl). Pripojte vyplnený záručný list. Prosíme, nezabudnite na to. Po skončení záručnej lehoty opravy vykonáva centrálny servis. Poškodený výrobok pošlite do servisu (náklady na zásielku hradí užívateľ).

12. Samostatné odstraňovanie porúch a problémov

⚠ POZOR **Predtým, ako začnete samostatne odstraňovať prípadnú poruchu, zariadenie odpojte od zdroja el. napätia.**

Problém	Príčina	Riešenie
Zariadenie sa nezapína.	Nesprávne vložený akumulátor.	Správne vložte akumulátor.
	Vybitý akumulátor.	Nabite akumulátor.
	Akumulátor je poškodený.	Akumulátor vymeňte na fungujúci.
	Poškodený zapínač alebo motor.	Zariadenie odovzdajte do servisu.
Motor nemá výkon, hýbe sa veľmi ťažko.	Poškodený motor.	Zariadenie odovzdajte do servisu.
Cítiť zápach spálenej izolácie.	Poškodený motor.	Zariadenie odovzdajte do servisu.
Motor sa prehrieva.	Upchaté vetracie otvory	Prefúkajte stlačeným vzduchom.
Efektívnosť práce je veľmi nízka.	Opotrebovaná pracovná koncovka.	Vymeňte pracovnú koncovku na novú.

13. Diely a časti zariadenia

1. Delta brúska - 1 ks; 2. Vrece na piliny - 1 ks; 3. Brúsny papier - 2 ks

14. Informácie pre užívateľov k likvidácii elektrických alebo elektronických zariadení

(platí pre domácnosti)



Symbol uvedený na výrobkoch alebo v sprievodnej dokumentácii označuje, že chybné elektrické alebo elektronické zariadenia sa nesmú likvidovať spolu s domovým odpadom. Ak potrebujete zlikvidovať, opätovne použiť alebo zhodnotiť komponenty, správne je odovzdať ich na špecializovanom zbernom mieste, kde ich prijmú bezplatne. Informácie o umiestnení zberných miest pre použité zariadenia poskytujú miestne orgány, napr. na svojich webových stránkach.

Správnou likvidáciou zariadenia je možné šetriť cenné zdroje a zabrániť negatívnym vplyvom na zdravie a životné prostredie v dôsledku možnej prítomnosti nebezpečných látok, zmesí a komponentov v zariadení.

Za nesprávnu likvidáciu odpadu hrozia sankcie podľa príslušných miestnych predpisov.

Používatelia v krajinách EÚ: Ak potrebujete zlikvidovať elektrické alebo elektronické zariadenie, obráťte sa na najbližšie predajné miesto alebo na svojho dodávateľa, ktorý vám poskytne ďalšie informácie.

Likvidácia v krajinách mimo Európskej únie: Tento symbol sa vzťahuje len na krajiny Európskej únie. Ak chcete tento výrobok zlikvidovať, obráťte sa na miestne úrady alebo predajcu, ktorý vám poskytne informácie o správnom spôsobe likvidácie.

SK

Záručný list

na

Katalógové č.:

Číslo šarže:.....

(ďalej len **Výrobok)**

Dátum nákupu výrobku: ……

Pečiatka predajcu: ……..

Dátum a podpis predajcu : .....

Vyhlásenie Užívateľa:

Potvrdzujem, že som bol oboznámený so záručnými podmienkami, ako aj s následkami nedodržiavania pokynov a odporúčaní, ktoré sú uvedené v užívateľskej príručke a v záručnom liste. Záručné podmienky sú mi známe, čo potvrdzujem vlastnoručným podpisom:

....

dátum a miesto podpis Užívateľa

I. Zodpovednosť za Výrobok:

1. **Ručiteľ** - spoločnosť „DEDRA EXIM sp. z o.o.“ sídliaca v meste: Pruszków, na adrese: ul. 3 Maja 8, 05-800 Pruszków, Poľsko, zapísaná do obchodného registra pod číslom KRS 0000062517 vedenom oblastným súdom pre hlavné mesto Varšava vo Varšave, 14. ekonomické oddelenie Štátneho súdneho registra, IČ DPH: PL 5270204933, základné imanie: 100 980,00 PLN.
2. Podľa podmienok stanovených týmto záručným listom Ručiteľ udeľuje záruku na Výrobok, pochádzajúci z distribúcie Ručiteľa.
3. Zodpovednosť na základe záruky sa vzťahuje iba na chyby, ktoré vznikli následkom príčin nachádzajúcich sa vo Výrobku v momente jeho vydania Užívateľovi.
4. Na základe záruky Užívateľ získava právo na bezplatnú opravu výrobku, ak sa chyba objaví počas trvania záručnej lehoty. Spôsob opravy Výrobku (metóda vykonania opravy) závisí od rozhodnutia Ručiteľa. V prípade, ak Ručiteľ uzná, že Výrobok sa nedá opraviť, Ručiteľ si vyhradzuje právo vymeniť chybný prvok alebo celý Výrobok na výrobok bez chýb, právo na zníženie ceny Výrobku alebo právo na odstúpenie od dohody.
5. Voči Užívateľovi, ktorý nie je konzumentom v zmysle zákona z 23. apríla 1964 Občiansky zákonník, zodpovednosť Ručiteľa za škody vyplývajúce z tejto záruky a/alebo ktoré súvisia s jej uzatvorením a realizáciou, bez ohľadu na právny základ, je obmedzená maximálne do výšky hodnoty chybného Výrobku.

II. Záručná lehota:

Prvky Výrobku na ktoré sa vzťahuje záruka	**Trvanie záručnej ochrany**
Akumulátorová delta brúska 18 V	36 mesiacov od dňa nákupu Výrobku, ktorý je uvedený v tomto záručnom liste
Brúsny papier, vrece na piliny, plocha so suchým zipsom	Na tieto prvky sa záruka nevzťahuje.

III. Podmienky využitia záruky:

1. Przedstawienie Užívateľ je povinný predstaviť vyplnený Záručný list výrobku, ako aj náležitý doklad o nákupe Výrobku, napr. predstavením

pokladničného bloku, faktúry ap. Aby reklamačný proces prebiehal efektívne odporúčame, aby Užívateľ spolu s reklamovaným výrobkom doručil všetky prvky vymenované v kapitole užívateľskej príručky výrobku „Diely a časti“.
2. Užívateľ je povinný dodržiavať pokyny a odporúčania uvedené v užívateľskej príručke a v záručnom liste.
3. Záruka platí iba na území Poľskej republiky a členských štátov EÚ.

IV. Záruka sa nevzťahuje na chyby, ktoré vznikli (predovšetkým) následkom:

1. Nedodržania podmienok určených v užívateľskej príručke, predovšetkým podmienok správneho používania, prevádzky, údržby a čistenia
2. Použitia na čistenie alebo na údržbu nevhodných prípravkov, nezhodne s užívateľskou príručkou;
3. Nevhodného uchovávania a prepravy výrobku;
4. Vykonania neautorizovaných zmien a/alebo iných zásahov do výrobku, na ktoré výrobca nevyjadril súhlas;
5. Použitím vo výrobku/s výrobkom nevhodných prevádzkových materiálov, nezhodne s užívateľskou príručkou.

Užívateľ, ktorý nie je konzumentom v zmysle zákona z 23. apríla 1964 Občiansky zákonník, stráca záručné práva na výrobok, v ktorom:
1. sériové čísla, označenia dátumov a výrobné štítky boli odstránené, zmenené alebo poškodené;
2. boli poškodené plomby alebo sú na nich viditeľné stopy manipulácie.

Pozor! Činnosti súvisiace s každodennou obsluhou výrobku, vyplývajúce medzi iným z užívateľskej príručky, Užívateľ vykonáva vlastnými silami a na vlastné náklady.

V. Reklamačná procedúra:

1. V prípade, ak Užívateľ objaví, že Výrobok nefunguje správne, ešte pred zložením reklamácie je povinný uistiť sa, či boli náležite vykonané všetky stanovené činnosti, predovšetkým tie uvedené v užívateľskej príručke.
2. Reklamácia musí byť podaná bezodkladne, najlepšie v priebehu 7 dní od dňa, v ktorom sa prejavila (objavila) chyba Výrobku. Užívateľ, ktorý nie je konzumentom v zmysle zákona z 23. apríla 1964 Občiansky zákonník, stráca práva vyplývajúce z tejto záruky v prípade, ak reklamáciu nepodá v priebehu 7 dní od dňa, v ktorom sa prejavila (objavila) chyba Výrobku.
3. Reklamáciu môžete podať medzi inými na mieste, v ktorom ste výrobok kúpili, v záručnom servise alebo poštou na adresu: DEDRA EXIM sp. z o.o., ul. 3 Maja 8, 05-800 Pruszków, Poľsko.
4. Užívateľ môže podať reklamáciu prostredníctvom formulára, ktorý je dostupný na webovej stránke www.dedra.pl. („Formulár podania reklamácie na základe udelenej záruky”).
5. Adresy záručných servisov v jednotlivých štátoch sú zverejnené na webovej stránke www.dedra.pl. V prípade, ak v danom štáte sa nenachádza záručný servis, odporúčame reklamovaný výrobok doručiť na adresu: DEDRA EXIM sp. z o.o. ul. 3 Maja 8, 05-800 Pruszków, Poľsko.
6. Vzhľadom na bezpečnosť Užívateľa, nefunkčný (chybný) výrobok sa v žiadnom prípade nesmie používať.

Pozor!!! Používanie nefunkčného (chybného) výrobku je nebezpečné pre zdravie a život Užívateľov.

7. Povinnosti vyplývajúce z udelenej záruke budú vyplnené v lehote 14 pracovných dní počítajúc od dňa doručenia reklamovaného Výrobku Užívateľom.
8. Pred zaslaním reklamácie odporúčame reklamovaný Výrobok náležite očistiť. Odporúčame reklamovaný Výrobok dôkladne zabezpečiť pre prípadným poškodeniami počas prepravy (reklamovaný Výrobok odporúčame doručiť v originálnom obale).
9. Záručná lehota sa predlžuje o čas, počas ktorého Užívateľ následkom chyby (nefunkčnosti) výrobku, na ktorú sa vzťahovala záruka, nemohol Výrobok používať.
10. Záruka nevylučuje, neobmedzuje a ani nepozastavuje právo Užívateľa (kupujúceho) na základe príslušných predpisov o ručení za chyby predanej veci.

V súlade s článkom 13 ods. 1 a 2 nariadenia Európskeho parlamentu a Rady (EÚ) 2016/679 z 27. apríla 2016 o ochrane fyzických osôb pri spracúvaní osobných údajov a o voľnom pohybe takýchto údajov, ktorým sa zrušuje smernica 95/46/ES, vás informujeme

1. Správcom vašich osobných údajov, ktoré ste uviedli vo formulári, je spoločnosť „DEDRA-EXIM Sp. z o.o.“ so sídlom v meste Pruszków na adrese: ul. 3 Maja 8, 05-800 Pruszków, Poľsko (ďalej len: „Správca”).
2. Vaše osobné údaje budú spracúvané výhradne s cieľom realizácie záručnej procedúry zariadenia, a to v súlade s článkom 6 ods. 1 písmeno b) všeobecného nariadenia o ochrane údajov (ďalej len: „GDPR“). Uvedenie osobných údajov je dobrovoľné, avšak nevyhnutné na realizáciu záručnej procedúry.
3. Vaše osobné údaje budú spracúvané počas posudzovania a realizácie záručnej procedúry, ako aj na archívne účely v prípade potreby obhajoby pred prípadnými nárokmi a požiadavkami voči Správcovi, avšak nie dlhšie až do momentu premlčania týchto nárokov a požiadaviek.
4. Vaše údaje môžu byť zverejnené výhradne len tým subjektom, ktoré spracúvajú tieto údaje v mene a pre Správcu, a to na základe písomnej dohody o zverení spracúvania osobných údajov, tzn. firmy, ktoré okrem iného poskytujú technický servis, hostingové služby alebo služby obsluhy webových stránok, IT obsluhy, ako aj kuriérskym firmám. Dodávatelia Správcu sú povinní zaručiť zabezpečenie údajov a splniť požiadavky platnej legislatívy ohľadne ochrany osobných údajov, a zverené osobnú údaje nesmú byť používané na iné účely než tie, ktoré stanovuje dohoda uzatvorená so Správcom.
5. Vaše údaje nebudú spracúvané automatickým spôsobom, vrátane rôznych foriem profilovania, ani nebudú odovzdané do tretieho štátu/medzinárodnej organizácii.
6. Máte právo na prístup k vašim osobným údajom, ako aj právo na ich opravenie, doplnenie, odstránenie, obmedzenie spracúvania, prenesenie údajov, podanie námietky, a to v ľubovoľnej chvíli.
7. Vo všetkých záležitostiach, ktoré súvisia so spracúvaním vašich osobných údajov Správcom, môžete sa na Správcu obrátiť písomne na e-mailovú adresu: daneosobowe@dedra.pl.
8. Máte právo podať sťažnosť príslušnému dozornému orgánu, ktorý zodpovedá za dohľad nad ochranou osobných údajov

LT

Turinys

1. Nuotraukos ir schemos
2. Detalios saugos taisyklės
3. Įrenginio aprašymas
4. Įrenginio paskirtis
5. Naudojimo apribojimai
6. Techniniai duomenys
7. Paruošimas darbui
8. Įrenginio įjungimas
9. Įrenginio naudojimas
10. Einamieji priežiūros veiksmai
11. Atsarginės dalys ir priedai
12. Savarankiškas gedimų šalinimas
13. Įrenginio komplektacija
14. Informacija vartotojams apie elektros ir elektroninių įrenginių utilizavimą
15. Garantinis lapas

Originalios instrukcijos vertim

Atitikties deklaracija pridedama prie instrukcijos kaip atskiras dokumentas. Jei nėra Atitikties deklaracijos, reikia susisiekti su „Dedra-Exim“ Sp. z o.o.
Bendrosios saugos taisyklės buvo pridėtos prie instrukcijos kaip atskira brošiūra.

DEMESIO **Naudojantis prietaisu rekomenduojama visada laikytis pagrindinių darbo saugos taisyklių siekiant sumažinti gaisro, elektros smūgio ar mechaninio sužalojimo galimybę. Prieš pradedami naudotis įranga, susipažinkite su naudojimo instrukcijos turiniu. Išsaugokite naudojimo instrukciją, darbo saugos instrukciją ir Atitikties deklaraciją. Griežtai laikydamiesi nurodymų ir patarimų pateiktų naudojimo instrukcijoje galėsite ilgai naudotis prietaisu.**

DEMESIO **Darbo metu reikia besąlygiškai laikytis darbo saugos instrukcijos nurodymų. Darbo saugos instrukcija yra pridėta prie prietaiso kaip atskira brošiūra ir būtina ją išsaugoti. Perduodant prietaisą kitam asmeniui, būtina kartu perduoti eksploatavimo instrukciją, darbo saugos instrukciją ir atitikties deklaraciją. Įmonė „Dedra Exim“ neatsako už nelaimingus atsitikimus, įvykusius dėl darbo saugos nurodymų nesilaikymo. Reikia įdėmiai perskaityti visas saugumo instrukcijas ir aptarnavimo instrukcijas. Nurodymų ir įspėjimų nesilaikymas gali atvesti prie trenkimu elektros srove, gaisro ir / arba rimtų kūno sužalojimų. Išsaugokite visas instrukcijas, saugumo instrukcijas ir atitikties deklaraciją naudojimui ateityje.**

DEMESIO **Įrenginys iš „SAS+ALL“ linijos buvo suprojektuotas darbui tik su „SAS+ALL“ linijos įkrovikliais ir akumuliatoriais.** Ličio jonu akumuliatorius ir įkroviklis neįeina į įrenginio komplektą, juos reikia įsigyti atskirai. Dėl kitų, nei rekomenduojami, akumuliatorių ir įkroviklių naudojimo yra anuliuojamos garantinės teisės.

2. Detaliosios saugos sąlygos

- **Atliekant operacijas, kurių metu įrankis gali turėti kontaktą su paslėptais laidais arba, jei jis yra įjungtas į elektros tinklą, su savo laidu, reikia laikyti elektros įrankį už izoliuotų paviršių.** Pjaunamajam elementui perpjovus elektros laidą, neizoliuoti elektros įrankio elementai gali būti veikiami elektros įtampos, dėl ko operatorių gali ištikti elektros smūgis.
- **Šlifuojant tam tikros rūšies medienos paviršius ir šalinant senus dažus, kurių sudėtyje yra švino, gali susidaryti toksinės dulkės, kurios gali būti kenksmingos sveikatai.** Operatoriaus arba šalia esančių žmonių tiesioginis fizinis kontaktas su dulkėmis gali sukelti alergines reakcijas arba kvėpavimo sistemos ligas. Ąžuolo arba buko dulkės, ypač su medienos apdirbimo medžiagomis (impregnantais), yra laikomos kancerogeninėmis. Dirbant su šiomis medžiagomis, reikia naudoti respiratorių ir užtikrinti gerą ventiliaciją darbo vietoje.
- **Negalima leisti įrenginiui ir apdirbamai medžiagai perkaisti.** Pertraukų darbe metu reikia ištuštinti atliekų surinkėjo maišą (jei yra) ir sumažinti savaiminio šlifavimo dulkių, esančių maiše, užsidegimo.
- **Draudžiama įrenginio pagalba dirbti su medžiagomis, kurių sudėtyje yra asbesto.** Medžiagas su asbestu gali apdirbti tik tinkamai apmokytas personalas.
- **Įrenginys yra pritaikytas tik šlifavimui sausu būdu.** Vanduo, patenkantis į įrenginį, gali jį sugadinti.
- **Reikia naudoti spaustuvus arba kitą veiksmingą būdą, kuris leis įtvirtinti apdirbamą daiktą ant stabilaus paviršiaus.** Laikant apdirbamą daiktą rankomis arba arti kūno, jis yra nestabilus, dėl ko galima prarasti kontrolę.

3. Įrenginio aprašymas

Pav. A: 1. Šlifuoklio padas; 2. Įjungiklis; 3. Akumuliatoriaus lizdas; 4. Dulkių maišas

4. Įrenginio paskirtis

Įrenginys sukurtas smulkių medienos elementų ir nedidelių medienos paviršių, medienos tipo medžiagų (faneros, medžio drožlių plokščių ir pan.), plastiko, ir negeležinių metalų sausam šlifavimui.
Leidžiama naudoti įrenginį remonto ir statybos darbuose, remonto servisuose, mėgėjiškuose darbuose, jei yra laikomasi naudojimo sąlygų ir leistinų darbo sąlygų, nurodytų Naudojimo instrukcijoje.

5. Naudojimo apribojimai

Draudžiama naudoti šlifuoklį sienų, padengtų gipsu, ar geležinių metalų šlifavimui.
Įrenginys gali būti naudojamas tik pagal toliau esančias Leistinas darbo taisykles.
Savavališkas mechaninės ir elektros sandaros keitimas, bet kokios modifikacijos, priežiūros veiksmai, kurie nėra aprašyti Naudojimo instrukcijoje,

bus laikomi neteisėtais, kurie nedelsiant anuliuoja atitikties deklaraciją ir garantines teises.

Naudojant įrenginį ne pagal paskirtį arba kitaip, negu yra nurodyta Naudojimo instrukcijoje, Garantinės teisės yra nedelsiant anuliuojamos.

Leistinos darbo sąlygos
S2 10 (10 minučių darbas)
Saugoti drėgmės ir nuo atmosferinių kritulių.
Akumuliatorių krovimo temperatūrų diapazonas 10-30 °C
Neleisti, kad įrenginį veiktų aukštesnė nei 45°C temperatūra.

6. Techniniai duomenys

Modelis	**DED7063**
Maitinimas [V]	18 d.c.
Akumuliatoriaus tipas	Li-Ion
Osciliavimo dažnis [min-1]	12000
Triukšmo emisija:	
- Garso galios lygis LpA [dB(A)]	74,7
- Garso slėgio lygis LwA [dB(A)]	85,7
- Matavimo paklaida KwA, KpA [dB(A)]	3
Vibracijos:	
- Vibracijų lygis ant rankenos ah [m/s2]	4,590
- Matavimo paklaida K [m/s2]	1,5
Svoris (be akumuliatoriaus) [kg]	0,75

Informacija apie triukšmą ir vibracijas.
Bendra vibracijų vertė ah ir matavimo paklaida buvo nustatytos EN 62841-1 ir nurodytos lentelėje.
Triukšmo emisija buvo nustatyta pagal EN EN 62841-1, vertės yra nurodytos anksčiau esančioje lentelėje.

DEMESIO **Triukšmas gali pažeisti klausą, darbo metu visuomet reikia naudoti klausos apsaugos priemones!**

Deklaruojama triukšmo emisijos vertė buvo matuojama taikant standartinį tyrimo metodą, todėl gali būti naudojama lyginant skirtingus įrenginius. Nurodytas triukšmo emisijos lygis gali būti naudojamas vertinant pirmutinį triukšmo poveikį. Realaus elektros įrankio naudojimo metu triukšmo lygis gali būti kitoks negu deklaruojamos vertės, tai priklauso nuo darbinių įrankių naudojimo būdo, ypač nuo apdirbamo daikto ir nuo priemonių, kurių tikslas yra operatoriaus apsauga. Norint tiksliai įvertinti pavojų realiomis darbo sąlygomis, reikia atkreipti dėmesį į visus operacinio ciklo etapus, įskaitant etapus, kuomet įrenginys yra išjungtas arba yra įjungtas, bet nėra naudojamas darbui.

7. Paruošimas darbui

DEMESIO **Įrenginys yra „SAS+ALL“ linijos dalis, todėl norint juo pasinaudoti, reikia sukomplektuoti visą rinkinį, susidedantį iš įrenginio, akumuliatoriaus ir įkroviklio.**

DEMESIO **Visus šiame skirsnyje aprašytus veiksmus galima atlikti tik išjungus maitinimo šaltinį.**

Švitrinio popieriaus parinkimas

Kiekvienas švitrinis popierius turi žymą kitoje pusėje, mažesnės gradacijos švitrinis popierius šlifuoja greičiau, bet gali palikti įbrėžimus. Medienos šlifavimui rekomenduojama naudoti paprastą popierių su žyme 400.
Nerekomenduojama naudoti švitrinį popierių, neturinti skylučių. Naudojant popierių be ventiliacinių angų, abrazyvinė pusė gali būti greitai užteršta dulkėmis, kas žymiai sumažina atliekamo darbo kokybę.
Norint paruošti šlifuoklį darbui, reikia:

- Pasirinkus norimo stambumo švitrinį popierių, pritvirtinti jį prie paviršiaus taip, kad jis padengtų visą šlifavimo pado paviršių, o skylutės popieriuje atitiktų skylutes pade. Kad popierius geriau laikytųsi, reikia ji kruopščiai prispausti prie viso pado paviršiaus.
- Ant dulkių šalinimo antgalio pritvirtinti dulkių maišą (pav. A, 4).

Akumuliatoriaus montavimas

Užmontuoti akumuliatorių lizde (pav. A, 3) – įdėti į iki galo, įsitikinti, kad akumuliatoriaus blokavimo fiksatorius apsaugo nuo atsitiktinio iškritimo darbo metu. Įrenginys paruoštas darbui.

8. Įrenginio įjungimas

DEMESIO **Prieš įjungiant įrenginį, reikia besąlygiškai atlikti veiksmus, aprašytus skirsnyje „Paruošimas darbui“.**

Norint įjungti įrenginį, reikia perjungti įjungiklį, esantį viršutinėje korpuso dalyje, į poziciją „I“ (pav. A, 2) ir pradėti medžiagos apdirbimą.
Įrenginį galima išjungti perjungus įjungiklį į poziciją „O“.

9. Įrenginio naudojimas

Šlifavimas

Paruošus įrenginį darbui (žiūr. 7 instrukcijos skirsnį) ir tinkamai parinkus švitrinį popierių, galima pradėti šlifavimą. Įjungus įrenginį ir pridėjus padą prie medžiagos, prasidės šlifavimas. Įrenginį reikia tolygiai, lengvai prispaudžiant stumti po visą paviršių, kuris turi būti nušlifuotas. Šlifavimo metu reikia pasirūpinti tuo, kad šlifuoklio padas priglustų prie medžiagos visu savo paviršiumi.
Baigus šlifavimą, atitraukti šlifuoklio padą nuo medžiagos ir išjungti įrenginį.
Reikia žinoti, kad osciliavimo dažnis, sudarantis 12000 per minutę, bus perduotas apdirbamai medžiagai ir kels triukšmą. Tai normalus efektas.

10. Einamieji priežiūros veiksmai

DEMESIO **Visus aptarnavimo veiksmus galima atlikti tik išjungus maitinimo šaltinį.**

Švitrinio popieriaus keitimas

Paimti už popieriaus kampo ir atsargiai pašalinti nepažeidžiant prietaiso paviršiaus. Pasirinkus norimo stambumo švitrinį popierių, pritvirtinti jį prie paviršiaus taip, kad jis padengtų visą šlifavimo pado paviršių, o skylutės popieriuje atitiktų skylutes pade.

Dulkių maišo tuštinimas

DEMESIO **Reikia būti itin atsargiam, jei šalia yra ugnies šaltinis – smulkios dulkės yra itin degios.**

Kiekvieną kartą baigus darbą, reikia ištuštinti dulkių maišą. Tam, reikia ištraukti iš maišo tvirtinimo dulkių šalinimo antgalį, atsargiai nuimti audinio maišą ir išpilti jo turinį į atliekų konteinerį.

Transportas ir sandėliavimas

Kai įrenginys nėra naudojamas, jį reikia laikyti atjungus akumuliatorių sausoje, gerai vėdinamoje ir vaikams neprieinamoje vietoje. Įrenginį ir kitus elementus, išvardytus komplektacijoje, reikia transportuoti taip, kad jų neveiktų kenksmingos aplinkos sąlygos – pvz. drėgmė, atmosferiniai krituliai, aukšta temperatūra (virš 45°C), spaudymas, dėl kurio gali atsirasti mechaninių ir kitų pažeidimų, galinčių neigiamai veikti įrenginį. Transportavimo metu atjungti akumuliatorių.

11. Atsarginės dalys ir priedai

Įrenginys iš „SAS+ALL“ linijos gali būti naudojamas su kiekvienu akumuliatoriumi iš linijos „SAS+ALL“. Norint parinkti atitinkamą akumuliatorių ir įkroviklį, rekomenduojame susipažinti su „Dedra Exim“ pasiūlymu internetinėje svetainėje www.dedra.pl.

Rekomenduojami priedai:

Norint įsigyti atsargines dalis arba priedus, reikia susisiekti su „Dedra-Exim“ servisu. Kontaktiniai duomenys yra instrukcijos 1 psl.
Užsakant atsargines dalis, prašome nurodyti partijos numerį, nurodytą informacinėje lentelėje, ir dalies numerį, nurodytą sandaros schemoje.
Garantiniame laikotarpyje remontai yra atliekami remiantis Garantiniame lape nurodytomis sąlygomis. Prašome pateikti produktą, dėl kurio yra pateikiama pretenzija, remontui jo pirkimo vietoje (pardavėjas privalo priimti tokį produktą), atsiųsti jį į „Dedra-Exim“ centrinį servisą arba kitą, kuris yra arčiausiai jūsų (servisų sąrašas yra svetainėje www.dedra.pl). Prašome pridėti užpildytą garantinį lapą. Garantiniame laikotarpyje remontą atlieka Centrinis servisas. Sugedusi produktą reikia išsiųsti į servisą (siuntimo išlaidas padengia vartotojas).

12. Savarankiškas gedimų šalinimas

DEMESIO **Prieš pradedant savarankiškai šalinti gedimus, reikia atjungti maitinimo šaltinį.**

Problema	Priežastis	Sprendimas
Įrenginys neįsijungia.	Neteisingai užmontuotas akumuliatorius.	Teisingai įdėti akumuliatorių.
	Išsikrovė akumuliatorius.	Įkrauti akumuliatorių.
	Sugadintas akumuliatorius.	Pakeisti akumuliatorių veikiančių.
	Sugedo įjungiklis arba variklis.	Atiduoti įrenginį į servisą.
Variklis neturi galios, sunkiai veikia.	Sugedo variklis.	Atiduoti įrenginį į servisą.
Jaučiamas degančios izoliacijos kvapas.	Sugedo variklis.	Atiduoti įrenginį į servisą.
Variklis perkaista.	Užsikimšo ventiliacinės angos.	Prapūsti suspaustu oru.
Labai mažas darbo efektyvumas.	Susidėvėjo darbinis antgalis.	Pakeisti darbinį antgalį nauju.

13. Įrenginio komplektacija

1. Šlifuoklis delta – 1 vnt.; 2. Dulkių maišas – 1 vnt.; 3. Švitrinis popierius - 2 vnt.

14. Informacija naudotojams apie sunaudotos įrangos utilizavimą

(taikoma namų ūkiams)



Ant gaminių arba pridedamuose dokumentuose nurodytas simbolis rodo, kad sugedusios elektros ar elektroninės įrangos negalima išmesti kartu su buitinėmis atliekomis. Jei norite atsikratyti, pakartotinai panaudoti ar utilizuoti komponentus, teisinga juos nuvežti į specializuotą surinkimo punktą, kur jie bus priimti nemokamai. Informaciją apie naudotos įrangos surinkimo vietas teikia vietos valdžios institucijos, pvz., savo interneto svetainėse.
Teisingas produkto utilizavimas padeda išsaugoti gamtos išteklius ir išvengti neigiamų padarinių žmonių sveikatai ir aplinkai, galinčių atsirasti dėl produkte esančių potencialiai pavojingų medžiagų, mišinių ir sudedamųjų dalių.
Už netinkamą atliekų šalinimą gresia baudos pagal atitinkamus vietos teisės aktus.
ES šalių naudotojai: Jei norite išmesti elektros ar elektroninę įrangą, kreipkitės į artimiausią prekybos vietą arba tiekėją, kuris jums suteiks daugiau informacijos. šalinimas ne Europos Sąjungos šalyse: Šis simbolis taikomas tik Europos Sąjungos šalims. Jei norite išmesti šį gaminį, kreipkitės į vietos valdžios institucijas arba pardavėją dėl tinkamo šalinimo būdo.

LT
Garantinis lapas

Katalogo Nr:
Partijos numeris: .....
(toliau – **Produktas**)

Produkto pirkimo data : ……

Pardavėjo antspaudas : ……..

Pardavėjo parašas ir data : .....

Vartotojo pareiškimas:

Patvirtinu, kad buvau informuotas apie garantijos sąlygas ir taisyklių, išvardytų Naudojimo instrukcijoje ir Garantiniame lape, nepaisymo pasekmes. Šios garantijos sąlygos yra man žinomos, ką patvirtinu savo parašu:

....
data ir vieta vartotojo parašas

I. Atsakomybė už Produktą:

1. **Garantijos suteikėjas** – „DEDRA EXIM“ Sp. z o.o. su būstine adresu: ul. 3 Maja 8, 05-800 Pruškuvas, KRS 0000062517, Varšuvos apylinkės teismas, Valstybinio teismo registro XIV ūkinis skyrius, Mokesčiu mokėtojo kodas 527-020-49-33, Įstatinis kapitalas: 100 980,00 PLN.
2. Šiame garantiniame lape nurodytomis sąlygomis Garantijos suteikėjas suteikia garantiją Produktui iš Garantijos suteikėjo asortimento.
3. Garantijos pagrindu atsakomybė yra priimama tik už defektus, esančius Produkte jo išdavimo Vartotojui metu.
4. Garantijos pagrindu Vartotojas gauna teisę nemokamai suremontuoti Produktą, jei defektas buvo aptiktas garantijos galiojimo metu. Apie Produkto remonto būdą (remonto atlikimo metodą) sprendžia Garantijos suteikėjas. Jei Garantijos suteikėjas nuspręstų, kad remontas yra neįmanomas, Garantijos suteikėjas pasilieka sau teisę pakeisti elementą su defektu arba visą Produktą kitu, veikiančiu teisingai, sumažinti Produkto kainą arba anuliuotu sutartį.
5. Vartotojo, kuris pagal 1964 m. balandžio 23 d. Civilinį kodeksą nėra laikomas vartotoju, atveju Garantijos suteikėjo atsakomybė dėl kompensacijos, susijusi su šia garantija ir (arba) jos sudarymu ir vykdymu, nepriklausomai nuo formos, yra apribota iki maksimaliai Produkto su defektu vertės.

II. Garantijos laikotarpis:

Produkto elementai, kuriems veikia garantija	Garantinės apsaugos trukmė
Akumuliatorinis šlifuoklis delta 18V	36 mėnesiai, skaičiuojant nuo Produkto pirkimo datos, nurodytos šiame Garantiniame lape
švitrinis popierius, dulkių maišas, padas su lipuku	Elementai, kuriems garantija negalioja

III. Naudojimosi garantija sąlygos:

1. Vartotojas privalo patiekti užpildytą Produkto Garantinį lapą ir Produkto pirkimą patvirtinantį dokumentą (pvz. kasos čekis, sąskaita-faktūra ir pan.). Tam, kad pretenzijos nagrinėjimo procesas vyktų sklandžiai, rekomenduojama, kad Vartotojas kartu su Produktu perduotų visus elementus, nurodytus „Komplektacijos sąraše“, esančiame Naudojimo instrukcijoje.
2. Vartotojas privalo laikytis Naudojimo instrukcijoje ir Garantiniame lape nurodytų rekomendacijų.
3. Garantija galioja tik Lenkijos Respublikos ir ES teritorijoje.

IV. Garantija neapima Produkto defektų, atsiradusių dėl to, kad:

1. Vartotojas nesilaikė sąlygų, nurodytų Naudojimo instrukcijoje, ypač susijusių su teisingu naudojimu, priežiūra ir valymu;
2. Vartotojas naudojo priežiūros ar valymo priemones, neatitinkančias sąlygas nurodytas Naudojimo instrukcijoje;
3. Vartotojas netinkamai sandėliavo ir transportavo Produktą;
4. Vartotojas savarankiškai keitė ir (arba) modifikavo Produktą, negavęs Garantijos suteikėjo sutikimo;
5. Vartotojas naudojo Produkte eksploatacines medžiagas, neatitinkančias Naudojimo instrukcijos sąlygų.

Vartotojas, kuris pagal 1964 m. balandžio 23 d. Civilinį kodeksą nėra laikomas vartotoju, praranda garantiją Produktui, jei:

1. Vartotojas pašalino, pakeitė arba sugadino serijos numerius, datas ir informacines lenteles;
2. Vartotojas pažeidė plombas arba ant jų matosi Vartotojo veiksmų pėdsakai.

Dėmesio! Veiksmus, susijusius su kasdieniu Produkto aptarnavimu, nurodytu pvz. Naudojimo instrukcijoje, Vartotojas atlieka pats ir savo sąskaita.

V. Pretenzijos pateikimo procedūra:

1. Pastebėjus, kad Produktas veikia neteisingai, prieš pateikiant pretenziją, reikia įsitikinti, kad visi veiksmai, aprašyti Naudojimo instrukcijoje, buvo atlikti teisingai.
2. Pretenziją rekomenduojama pateikti nedelsiant, geriausiai per 7 dienas nuo Produkto defekto aptikimo. Vartotojas, kuris pagal 1964 m. balandžio 23 d. Civilinį kodeksą nėra laikomas vartotoju, praranda garantiją Produktui, jei nepateikia pretenzijos per 7 dienas.
3. Pretenziją galima pateikti pvz. Produkto pirkimo punkte, garantiniame servise arba raštu adresu: „DEDRA EXIM“ Sp. z o. o., ul. 3 Maja 8, 05-800 Pruškuvas.
4. Vartotojas gali pateikti pretenziją, pasinaudodamas blanku, kuris yra internetinėje svetainėje: www.dedra.pl (Pretenzijos garantiniame laikotarpyje pateikimo forma).
5. Garantinių servisų atskirose šalyse adresai yra nurodyti svetainėje: www.dedra.pl. Jei konkrečioje šalyje nebūtų garantinio serviso, pretenzijas dėl garantijos rekomenduojama siųsti adresu: „DEDRA EXIM“ Sp. z o. o., ul. 3 Maja 8, 05-800 Pruškuvas, Lenkija.Mąjąc Dėl Vartotojo saugumo draudžiama naudoti Produktą su defektais.
6. Dėmesio!!! Produkto su defektais naudojimas kelia pavojų Vartotojo sveikatai ir gyvybei. Veiksmai, susiję su garantija, bus atlikti per 14 darbo dienų skaičiuojant nuo Produkto, dėl kurio yra pateikiama pretenzija, pristatymo dienos.
7. Prieš pristatant Produktą, dėl kurio yra pateikiama pretenzija, rekomenduojama jį nuvalyti.
8. Produktą, dėl kurio yra pateikiama pretenzija, reikia kruopščiai supakuoti, kad jis būtų apsaugotas nuo pažeidimų transporto metu – rekomenduojama pristatyti produktą originalioje pakuotėje.
9. Garantijos laikotarpis yra pratęsiamas tiek, kiek Vartotojas negalėjo juo naudotis dėl garantijos apimto defekto.
10. Gwarancja Ši garantija neriboja, neišskiria bei nesustabdo Vartotojo teisių dėl parduotos prekės neatitikimo arba prekės defekto.

Vadovaudamiesi 2016 m. balandžio 27 d. Europos Parlamento ir Tarybos reglamento (ES) 2016/679 dėl fizinių asmenų apsaugos tvarkant asmens duomenis ir dėl laisvo tokių duomenų judėjimo ir kuriuo panaikinama Direktyva 95/46/EB 13 straipsnio 1 ir 2 dalimis, informuojame, kad

1. Formoje pateiktų jūsų asmens duomenų valdytojas yra DEDRA-EXIM sp. z o.o., kurios registruota buveinė yra Pruszkowe, 3 Maja g. 8, 05-800 Pruszkow (toliau: "Administratorius").
2. Jūsų duomenys bus tvarkomi tik siekiant atlikti prietaiso garantijos procedūrą pagal Bendrojo duomenų apsaugos reglamento 6 straipsnio 1 dalies b punktą (toliau: „BDAR“) Duomenys teikiami savanoriškai, tačiau jie būtini garantijos procedūrai
3. Jūsų duomenys bus tvarkomi garantijos procedūros vykdymo nagrinėjimo laikotarpiu ir archyvavimo tikslais, jei prireiktų apsiginti nuo galimų pretenzijų Administratoriui, bet ne ilgiau nei iki tol, kol joms įvyks senaties terminas.
4. Jūsų duomenys gali būti atskleisti tik tiems subjektams, kurie tvarko duomenis duomenų administratoriaus vardu pagal rašytinę asmens duomenų tvarkymo pavedimo sutartį, teikiančią: technines paslaugas, hosting'o ar interneto svetainės priežiūros paslaugas, IT paslaugas, kurjerių paslaugas. Administratoriaus tiekėjai privalo užtikrinti duomenų saugumą ir laikytis galiojančių teisės aktų reikalavimų, susijusių su asmens duomenų apsauga, ir negali naudoti patikėtų asmens duomenų kitais nei sutartyje su Administratoriumi nurodytais tikslais.
5. Jūsų duomenys nebus tvarkomi automatizuotomis priemonėmis, įskaitant profiliavimą, ir nebus perduodami trečiajai šaliai / tarptautinei organizacijai.
6. Bet kuriuo metu turite teisę susipažinti su savo duomenų turiniu ir teisę ištaisyti, ištrinti, apriboti duomenų tvarkymą, teisę į duomenų perkeliamumą, teisę prieštarauti bet kuriuo metu.
7. Visais klausimais, susijusiais su administratoriaus atliekamu jūsų asmens duomenų tvarkymu, galite kreiptis šiuo el. pašto adresu: daneosobowe@dedra.pl.;
8. Turite teisę pateikti skundą tinkamai duomenų apsaugos institucijai;

LV

Satura rādītājs

1. Fotoattēli un zīmējumi
2. Sīki darba drošības noteikumi
3. Ierīces apraksts
4. Ierīces norīkošana
5. Lietošanas ierobežojums
6. Tehniskie parametri
7. Darba sagatavošana
8. Ierīces ieslēgšana
9. Ierīces lietošana
10. Kārtējas apkalpošanas rīcība
11. Rezerves daļas un piederumi
12. Defekta paša novēršana
13. Ierīces komplektācija
14. Informācija lietotājiem par nolietotas elektriskas un elektroniskas ierīces atkratīšanu
15. Garantijas talons

Oriģinālās instrukcijas tulkojum

Atbilstības deklarācija ir pievienota ierīcei kā atsevišķs dokuments. Atbilstības deklarācijas trūkuma gadījumā lūdzam kontaktēties ar firmu DedraExim Sp. z o.o.

Vispārējie drošības noteikumi tika pievienoti instrukcijai kā atsevišķa brošūra.

⚠ UZMANĪBU **Darba laikā ar ierīci rekomendējam vienmēr ievērot pamatīgus darba drošības nosacījumus, lai izvairīties no ugunsgrēka, elektrības trieciena vai mehāniska ievainojuma. Pirms ierīces ekspluatācijas uzsākšanas lūdzam iepazīties ar Lietošanas instrukciju. Lūdzam saglabāt Lietošanas instrukciju, darba drošības instrukciju un Atbilstības deklarāciju. Lietošanas Instrukcijas rekomendāciju un norādījumu stipra ievērošana ļaus pagarināt Jūsu ierīces darba laiku.**

⚠ UZMANĪBU **Darba laikā jābūt ievēroti galvenie darba drošības instrukcijas noteikumi. Darba drošības instrukcija ir pievienota ierīcei kā atsevišķa brošūra un jābūt saglabāta. Gadījumā, ja ierīce ir nodota citai personai, lūdzam nodot arī lietošanas instrukciju, darba drošības instrukciju un atbilstības deklarāciju. Firma Dedra-Exim nav atbildīga par nelaimes gadījumiem savienotiem ar darba drošības norādījumu neievērošanu.Rūpīgi salasīt visu drošības un lietošanas instrukciju. Instrukcijas brīdinājumu neievērošana var ierosināt elektrības triecienu, ugunsgrēku un/vai nopietnu ievainojumu. Saglabāt visu instrukciju, drošības instrukciju un atbilstības deklarāciju nākošām vajadzībām.**

⚠ UZMANĪBU **SAS+ALL līnijas ierīce tika projektēta darbam tikai ar lādēšanas adapteriem un akumulatoriem no līnijas SAS+ALL.** Akumulators Li-Ion un lādēšanas adapters nav ierīces komplektā, jābūt iegādāti atsevišķi. Citu, nekā ierīcei paredzēti, akumulatoru un lādēšanas adapteru lietošana izraisīs garantijas tiesību pazaudēšanu.

2. Sevišķi drošības noteikumi

- **Veicot darbību, kurā aksesuārs var nonākt saskarē ar slēptiem vadiem vai - no elektrības tīkla barotām ierīcēm - ar savu vadu turēt elektroierīci ar izolētām virsmām.** Griešanas elements, kas nonāk saskarē ar elektrības vadu, var izraisīt, ka atklāti elektroierīces elementi var tikt pieslēgti pie elektrības un var izraisīt elektriskās strāvas triecienu operatoram.
- **Slīpējot attiecīgu koka virsmu un noņemot vecus krāsu pārklājumus, kas krāsoti ar svina krāsu, var radīt toksiskus putekļus, kas var kaitēt**

veselībai. Tieša fiziska saskare ar putekļiem var izraisīt operatora vai tuvumā esošo cilvēku alerģiskas reakcijas vai elpošanas ceļu slimības. Ozolu vai dižskābaržu putekļus, īpaši kombinējot ar vielām (impregnējošām vielām) koksnes apstrādei, uzskata par kancerogēniem. Apstrādājot šos materiālus, valkāt pretputekļu masku un nodrošināt darba vietas labu ventilāciju.

- **Nepieļaut ierīces vai apstrādāta materiāla pārkaršanu**. Darba pārtraukumu laikā iztukšot atkritumu maisu (ja ir), lai ierobežotu putekļu aizdegšanas risku maisā.
- **Nedrīkst apstrādāt ar slīpmašīnu jebkādu vielu, kas ietver azbestu.** Azbestu saturošus materiālus drīkst apstrādāt tikai atbilstoši apmācīts personāls.
- **Ierīci drīkst izmantot tikai sausai slīpēšanai.** Ūdens iekļūšana ierīcē var to sabojāt.
- **Lietot spailes vai citu praktisku metodi, lai pasargātu un atbalstītu apstrādātu materiālu uz stabilas platformas.** Apstrādāts priekšmets turēts ar roku vai pie ķermeņa var būt nestabils un var izraisīt kontroles pazaudēšanu.

3. Ierīces apraksts

Zīm. A: 1. Slīpmašīnas pēda; 2. Slēdzis; 3 Akumulatora ligzda; 4 Atkritumu maiss

4. Ierīces norīkošana

Ierīce ir projektēta nelielu koksnes elementu, koksnei līdzīgu materiālu (finieris, ēveļskaidu plātne utt.), plastmasu, krāsainu metālu sausai slīpēšanai.
Pieļaujam aprīkojuma izmantošanu remonta-būvniecības darbos, remonta rūpnīcās, amatieru darbos, ja vienlaikus būs ievēroti lietošanas nosacījumi un pieļaujami darba apstākļi, noteikti lietošanas instrukcijā.

5. Lietošanas ierobežojums

Slīpmašīnu nedrīkst izmantot, lai slīpētu ģipša apmetuma sienu, kā arī melno metālu virsmu.
Ierīce var būt lietota tikai saskaņā ar turpmāk minētiem „Pieļaujamiem darba nosacījumiem".
Visas patstāvīgas izmaiņas mehāniskā un elektriskā konstrukcijā, jebkuras modifikācijas, rīcība, kas nav aprakstītā lietošanas instrukcijā būs uzskatāmi kā nelikumīgi un var ierosināt garantijas tiesību tūlītēju pazaudēšanu, un atbilstības deklarācija pazaudēs savu spēku.
Nepiemērota lietošana vai lietošana neatbilstoši lietošanas instrukcijai var ierosināt garantijas tiesību tūlītēju pazaudēšanu.

Pieļaujami darba apstākļi
S2 10 (10-minūšu darbs)
Sargāt no mitruma un atmosfēriskiem nokrišņiem.
Akumulatoru lādēšanas temperatūru diapazons 10-30°C.
Nepakļaut temperatūrai virs 45°C.

6. Tehniskie parametri

Modelis	**DED7063**
Elektroapgāde [V]	18 d.c.
Akumulatora veids	Li-Ion
Oscilācijas frekvence [min-1]	12000
Trokšņa līmenis:	
- Akustiskās jaudas līmenis LpA [dB(A)]	74,7
- Akustiskā spiediena līmenis LwA [dB(A)]	85,7
- Mērījuma nedrošums KwA, KpA [dB(A)]	3
Vibrācijas:	
- Vibrācijas līmenis uz roktura ah [m/s2]	4,590
- Mērījuma nedrošums K [m/s2]	1,5
Masa (bez akumulatora) [kg]	0,75

Informācijas par troksni un vibrācijām.
Vibrāciju apkopota vērtība a_h un mērījuma nedrošums noteikti saskaņā ar normu EN 62841-1 un uzrādīti tabulā
Trokšņa emisija noteikta saskaņā ar EN 62841-1, vērtības uzrādītas tabulā.

UZMANĪBU **Troksnis var izraisīt dzirdes bojāšanu, darba laikā lietot dzirdes aizsardzības līdzekļus!**

Deklarēts vibrācijas lielums tika izmērīts saskaņā ar standartu pētniecības metodi un var būt lietots, lai salīdzinātu vienu instrumentu ar otru. Iepriekšminēts trokšņa emisijas līmenis var būt arī lietots iepriekšējais trokšņa pakļaušanas novērtēšanai.
Trokšņa līmenis elektroierīces reālās lietošanas laikā var atšķirties no deklarētām vērtībām atkarīgi no darbarīku lietošanas apstākļiem, sevišķi no apstrādāta materiāla veida un no nepieciešamības noteikt operatora aizsardzības līdzekļus. Lai sīki noteiktu draudus reālos lietošanas apstākļos, jāievēro visas operācijas cikla daļas, kas apņem arī periodus, kad ierīce ir izslēgta, vai kad ir ieslēgta, bet nav lietota darbam.

7. Darba sagatavošana

UZMANĪBU **Ierīce ir SAS+ALL līnijas daļa, tāpēc, lai to lietotu, nepieciešama ir komplekta salikšana - ierīce, akumulators un lādēšanas adapters.**

UZMANĪBU **Visu apkopes darbību, aprakstītu šajā nodaļā, veikt tikai, kad ierīce ir atslēgta no elektrības avota.**

Smilšpapīra izvēle

Katram smilšpapīram ir atzīme uz lipīgas puses; smilšpapīrs ar mazāku gradāciju slīpē ātrāk, bet var atstāt skrāpējumus. Koka slīpēšanai parasti rekomendējam izmantot smilšpapīru ar gradāciju līdz 400.
Nav ieteicams izmantot abrazīvu smilšpapīru bez atverēm. Darbs ar tādu papīru bez caurumiem var ierosināt darba virsmas apputināšanu un veikta darba kvalitātes pasliktināšanu.
Slīpmašīnas darba sagatavošanai jādara sekojoša darbība:

- Pēc attiecīgas smilšpapīra gradācijas izlasīšanas piestiprināt to uz pēdas, lai pilnīgi slēgtu slīpēšanas pēdas virsmu un papīra caurumi sakrītu ar pēdas caurumiem. Labākai saķerei stingri piespiest papīru pret visu pēdas virsmu.
- Noliekt atkritumu maisu uz izvada īscaurules (zīm. A, 4).

Akumulatora montāža

Uzstādīt akumulatoru kontaktligzdā (zīm. A, 3) - iebāzt to pilnīgi, pārbaudīt, vai akumulatora aizbīdnis sargā to no nejaušas izslīdēšanas darbības laikā. Ierīce ir gatava darbam.

8. Ierīces ieslēgšana

Pirms ierīces iedarbināšanas obligāti veikt darbību, aprakstītu "Darba sagatavošana" nodaļā.
Lai ieslēgtu ierīci, pārslēgt slēdzi, kas atrodas korpusa augšējā daļā, uz pozīciju "I" (zīm. A, 2), un sākt materiāla apstrādi.
Ierīce var būt izslēgta pēc ieslēdzēja pārslēgšanas uz pozīciju "O".

9. Ierīces lietošana

Slīpēšana

Pēc sagatavošanas darbam (skat. Instrukcijas 7. nodaļu) un atbilstošu smilšpapīra izvēli, var sākt slīpēšanu. Pēc ierīces ieslēgšanas un pēdas pietuvināšanas pie materiāla slīpēšana uzsāks. Ierīci laideni pārvietot pa apstrādātu materiāla virsmas, delikāti piespiežot. Slīpēšanas laikā kontrolēt, lai pēda būtu vienmērīgi piespiesta pie materiāla ar visu virsmu.
Pēc slīpēšanas pabeigšanas noņemt pēdu no materiāla un izslēgt ierīci.
Nedrīkst aizmirst, ka oscilācijas frekvences, 12000 minūtē, pārvietojas uz apstrādātu materiālu, ģenerēšot trokšņi. Tā ir normāls efekts.

10. Kārtējas apkalpošanas rīcība

UZMANĪBU **Visa apkopes darbība var būt veikta ar atslēgto barošanas avotu.**

Smilšpapīra mainīšana

Sakampt smilšpapīra malu un uzmanīgi atraut no pēdas, lai nebojātu pēdas slāni. Pēc attiecīgas smilšpapīra izlasīšanas piestiprināt to uz pēdas, lai slēgtu visu slīpēšanas pēdas platību un papīra caurumi sakrītu ar pēdas caurumiem

Maisa iztukšošana

UZMANĪBU **Esiet uzmanīgi uguns avota tuvumā, smalki putekļi ir ļoti viegli uzliesmojoši.**

Katrreiz pēc darba pabeigšanas iztukšot maisu. Šim nolūkam maiss ir jāizņem no slīpmašīnas īscaurules, pēc tam delikāti noņemt materiāla maisu no stiprinājuma un izbērt saturu atkritumu tvertnē.

Transports un uzglabāšana

Kad ierīce nav lietota, glabāt to ar atslēgtu akumulatoru, bērniem nepieejamā, sausā un labi ventilētā vietā. Ierīce un citi elementi minēti komplektācijā jābūt transportēti, lai nebūtu pakļauti apkārtnes nelabvēlīgiem apstākļiem, piem., mitrums, atmosfēriski nokrišņi, augstā temperatūra (virs 45°C), spiediens, kas var izraisīt mehāniskus bojājumus un citi, kuri var negatīvi ietekmēt uz ierīci. Transportēšanas laikā atvienot akumulatoru.

11. Rezerves daļas un piederumi

SAS+ALL līnijas ierīce var būt apgādāta ar jebkuru akumulatoru no SAS+ALL līnijas. Lai attiecīgi pielāgotu akumulatoru vai lādēšanas adapteru, ieteicam iepazīties ar Dedra Exim piedāvājumu www.dedra.pl vietnē.

Piedāvātie aksesuāri:

Rezerves daļu un aksesuāru iegādei lūdzam kontaktēties ar Dedra Exim servisu. Kontaktinformācija atrodas instrukcijas 1. lapā.
Rezerves daļu pasūtīšanas gadījumā lūdzam norādīt partijas numuru, kas atrodas uz tabuliņas, un montāžas zīmējuma daļas numuru.
Garantijas laikā remonti ir veikti saskaņā ar noteikumiem, aprakstītiem garantijas talonā. Reklamēto produktu lūdzam nodod remontam pirkšanas vietā (pārdevējam ir pienākums pieņemt reklamēto produktu), nosūtīt Dedra Exim centrālam servisam vai servisam, kurš atrodas vistuvāk dzīvesvietai vietai (servisu sarakstu skatīt www.dedra.pl vietnē). Laipni lūdzam pievienot aizpildīti garantijas talonu. Pēc garantijas laika remontu veic centrāls serviss. Bojātu produktu nosūtīt servisam (sūtījumu apmaksā lietotājs).

12. Defekta paša novēršana

UZMANĪBU **Pirms jebkuru defektu patstāvīgas novēršanas atslēgt ierīci no elektrības avota.**

Problēma	Iemesls	Risinājums
Ierīci nevar ieslēgt.	Nepareizi uzstādīts akumulators.	Uzstādīt pareizi akumulatoru.
	Izlādēts akumulators.	Uzlādēt akumulatoru.
	Bojāts akumulators.	Mainīt akumulatoru uz nebojātu.
	Bojāts ieslēdzējs vai dzinējs.	Nodot ierīci servisam.
Dzinējam nav jaudas, strādā ar grūtību.	Bojāts dzinējs.	Nodot ierīci servisam.
Var sajust apdegto izolāciju.	Bojāts dzinējs.	Nodot ierīci servisam.
Dzinējs pārkarsēs.	Noslēgti ventilācijas caurumi.	Nopūst ar saspiestu gaisu.
Ļoti maza darba efektivitāte.	Nolietots darba uzgalis.	Mainīt darba uzgaļu uz jaunu.

13. Ierīces komplektācija

1. Slīpmašīna delta - 1 gab.; 2. Apakšējais atkritumu maiss - 1 gab., 3. Smilšpapīrs - 2 gab.

14. Informācija lietotājiem par nolietotas elektroierīces utilizāciju

(attiecas uz mājsaimniecībām)



Simbols, kas redzams uz izstrādājumiem vai pievienotajā dokumentācijā, norāda, ka bojātas elektriskās vai elektroniskās iekārtas nedrīkst izmest kopā ar sadzīves atkritumiem. Ja vēlaties atbrīvoties no sastāvdaļām, atkārtoti izmantot vai reģenerēt, pareizi ir nogādāt tās specializētā savākšanas punktā, kur tās tiks pieņemtas bez maksas. Informāciju par lietotu iekārtu savākšanas punktu atrašanās vietu sniedz vietējās iestādes, piemēram, savās tīmekļa vietnēs.

Pareiza produkta utilizācija palīdz saglabāt dabas resursus un izvairīties no negatīvas ietekmes uz cilvēku veselību un vidi, kas var rasties produkta sastāvā esošo potenciāli bīstamo vielu, maisījumu un sastāvdaļu dēļ.
Par nepareizu atkritumu apglabāšanu draud sodi saskaņā ar attiecīgajiem vietējiem noteikumiem.
Lietotāji ES valstīs: Ja nepieciešams atbrīvoties no elektriskām vai elektroniskām iekārtām, sazinieties ar tuvāko tirdzniecības vietu vai savu piegādātāju, kas jums sniegs papildu informāciju.
apglabāšana valstīs ārpus Eiropas Savienības: Šis simbols attiecas tikai uz Eiropas Savienības valstīm. Ja vēlaties šo izstrādājumu izmest, sazinieties ar vietējām iestādēm vai izplatītāju, lai noskaidrotu pareizo utilizācijas metodi.

LV

Garantijas talons

Uz

Kataloga Nr.

Partijas numurs: .....

(turpmāk saukts **Produkts**)

Produkta iegādes datums: ……

Pārdevēja zīmogs: ……..

Datums un pārdevēja paraksts:.....

Lietotāja apliecinājums:

Ar šo apliecinu, ka saņēmu informāciju par garantijas nosacījumiem, kā arī par Lietošanas instrukcijas un Garantijas talona norādījumu neievērošanas sekām. Garantijas nosacījumi ir man zināmi, ko apliecinu ar savu rokraksta parakstu:

....

datums un vieta Lietotāja paraksts

I. Atbildība par Produktu:

1. 3 Maja 8, 05-800 Pruszków, Polija, reģistrācijas numurs KRS 0000062517, Varšavas Rajona Tiesa Varšavā, Valsts tiesas reģistra XIV. Saimnieciskā nodaļa, NMR kods (NIP) 527-020-49-33, Pamatkapitāls: 100 980,00 PLN.
2. Saskaņā ar noteikumiem, minētiem šajā Garantijas talonā, Garants piešķir garantiju Produktam, kuru izplata Garants:
3. Garantijas atbildība apņem tikai defektus, izraisītu pēc iemesliem, esošiem Produkta Lietotājam nodošanas laikā.
4. Sakarā ar garantiju Lietotājam ir tiesības prasīt bezmaksas uzlabot Produktu, ja defekts tiks konstatēts garantijas laikā. Produkta uzlabošanas veids (remonta izdarīšanas metode) ir atkarīgs no Garanta uzskata. Gadījumā, kad Garants konstatēs, ka remonts nav iespējams, Garantam ir tiesības mainīt bojātu elementu vai visu Produktu uz brīvu no defektiem, samazināt Produkta cenu vai atteikties no līguma.
5. Attiecībā uz Lietotājam, kas nav patērētājs 1964. gada 23. aprīļa Likuma "Civillikums" izpratnē, Garanta kompensācijas atbildība par zaudējumiem, savienotiem ar garantiju un/vai sakarā ar noslēgšanu un izpildīšanu, neatkarīgi no tiesiskām attiecībām, ir ierobežota tikai līdz nekvalitatīva Produkta vērtībai.

II. Garantijas laiks:

Produkta elementi, apņemti ar garantiju	**Garantijas aizsardzības laiks**
Delta 18V akumulatora slīpmašīna	36 mēneši, skaitot no Produkta iegādes datuma norādīta Garantijas talonā
Smilšpapīrs, atkritumu maiss, pēda ar Velcro līmlenti	Elementi neapņemti ar garantiju.

III. Garantijas lietošanas nosacījumi:

1. Aizpildīts Lietotāja Produkta Garantijas talons ar Lietotāja dokumentu, apliecinošu Produkta iegādi, piem. kases kvīts, faktūrrēķins utt. Efektīvas reklamācijas realizācijai ieteicams, lai Lietotājs nodotu kopā ar reklamētu Produktu visus elementus, minētus Produkta "Komplektācija" Lietošanas instrukcijas daļā.
2. Lietošanas Instrukcijas un Garantijas talona norādījumu ievērošana.
3. Garantija ir derīga tikai Polijas Republikas un ES teritorijā.

IV. Garantija neapņem Produkta defektus, ierosinātus, starp citiem, sekojošos gadījumos:

1. Lietotājs neievēro Lietošanas instrukcijas noteikumus, sevišķi pareizas ekspluatācijas, konservācijas un tīrīšanas jomā;
2. Lietotājs lieto tīrīšanas vai konservācijas līdzekļus, kas neatbilst Lietošanas Instrukcijas norādījumiem;
3. Lietotājs neattiecīgi glabā un transportē Produktu;
4. Lietotājs patstāvīgi izdara Produkta izmaiņas un/var pārveidojumus, bez saskaņošanas ar Garantu;
5. Lietotājs lieto Produktā ekspluatācijas materiālus, kas neatbilst Lietošanas Instrukcijas norādījumiem.

Lietotājs, kas nav patērētājs 1964. gada 23. aprīļa Likuma "Civillikums" izpratnē, zaudē garantijas tiesības attiecībā uz Produktam, kurā, Lietotāja darbības rezultātā:

1. tika likvidēti, mainīti vai bojāti sērijas numuri, datu apzīmējumi vai nominālas tabuliņas;
2. tika bojātas vai mainītas plombas.

Uzmanību! Darbību, savienotu ar Produkta ikdienas apkalpošanu, ja izriet no Lietošanas instrukcijas, Lietotājs veic patstāvīgi un pēc savām izmaksām.

V. Reklamācijas procedūra:

1. Produkta nepareizas darbības konstatēšanas gadījumā, pirms reklamācijas paziņošanas, Lietotājam ir pienākums pārbaudīt, vai visa darbība, tostarp aprakstīta Lietošanas instrukcija, tika pareizi veikta.
2. Reklamācijas paziņojumu ieteicams sniegt nekavējoties, vislabāk 7 dienu laikā no Produkta defekta konstatēšanas dienas. Lietotājs, kas nav patērētājs 1964. gada 23. aprīļa Likuma "Civillikums" izpratnē, zaudē garantijas tiesības attiecībā uz Produktam, ja nesniegs reklamācijas paziņojumu 7 dienu laikā.
3. Reklamācijas paziņojums var būt sniegts, starp citiem, Produkta iegādes vietā, garantijas servisā vai rakstiski uz adresi: DEDRA EXIM sp. z o.o., ul. 3 Maja 8, 05-800 Pruszków, Polija.
4. Lietotājs var arī sniegt reklamācijas paziņojumu, izmantojot formulāru, pieejamu mājaslapā www.dedra.pl. („Reklamācijas paziņošanas formulārs garantijas ietvaros").
5. Servisu adreses atsevišķām valstīm atrodas mājaslapā www.dedra.pl.
6. Gadījumā, kad attiecīgajā valstī nav garantijas servisa, reklamācijas paziņojumi jābūt sniegti uz adresi: DEDRA EXIM sp. z o.o., ul. 3 Maja 8, 05-800 Pruszków (Polija).
7. Ņemot vērā Lietotāja drošību, bojāta Produkta lietošana ir aizliegta.

Uzmanību!!! Bojāta Produkta lietošana ir bīstama Lietotāja veselībai un dzīvei.

8. Garantijas pienākums tiks izpildīts 14 darba dienu laikā, skaitot no dienas, kad Lietotājs piegādās bojātu Produktu. Pirms bojāta Produkta nodošanas reklamācijai ieteicam to notīrīt. Rekomendējam rūpīgi pasargāt reklamētu Produktu no bojājumiem transportēšanas laikā (ieteicama Produkta piegāde oriģinālā iepakojumā).
9. Garantijas laiks tiek pagarināts uz laiku, kurā, sakarā ar Produkta defektu,, apņemtu ar garantiju, Lietotājs nevarēja to lietot.
10. Garantija neizslēdz, neierobežo un neaptur Lietotāja tiesību, kas izriet no atbildības par pārdota produkta neatbilstību likumam.

Saskaņā ar Eiropas Parlamenta un Padomes 2016. gada 27. aprīļa Regulas (ES) 2016/679 par fizisku personu aizsardzību attiecībā uz personas datu apstrādi un šādu datu brīvu apriti un ar ko atceļ Direktīvu 95/46/EK 13. panta 1. un 2. punktu, informējam jūs, ka.

1. Jūsu veidlapā norādītu personas datu pārzinis ir DEDRA-EXIM sp. z o.o., ar juridisko adresi Pruškovā, ul. 3 Maja 8, 05-800 Pruszków (tālāk: "Pārzinis").
2. Jūsu dati tiks apstrādāti tikai, lai veiktu ierīces garantijas procedūru saskaņā ar Vispārīgo datu aizsardzības noteikumu (turpmāk tekstā: "VDAR") 6. panta 1. daļas b. burtu. Datu sniegšana ir brīvprātīga, bet nepieciešama garantijas procedūras veikšanai.
3. Jūsu dati tiks apstrādāti garantijas procedūras izskatīšanas laikā un arhivēšanas nolūkos gadījumā, ja būs nepieciešams aizstāvēties pret jebkādām pretenzijām pret Pārzini, ne ilgāk kā līdz to termiņa beigām.
4. Jūsu datus drīkst izpaust tikai personām, kuras apstrādā datus pārzinim, pamatojoties uz rakstisku līgumu par personas datu apstrādes uzticēšanu, cita starpā subjektiem, kas nodrošina: tehniskā dienesta pakalpojumus, hostingu vai vietnes apkopi, IT pakalpojumus, kurjeru pakalpojumus. Pārziņa piegādātājiem ir pienākums nodrošināt datu drošību un ievērot piemērojamo likumu prasības, kas saistītas ar personas datu aizsardzību, un viņi nedrīkst izmantot uzticētos personas datus citiem mērķiem, nevis tiem, kas noteikti līgumā ar Pārzini.
5. Jūsu dati netiks apstrādāti automatizēti, tostarp profilēšanas veidā, un tie netiks pārsūtīti uz trešo valsti / starptautisku organizāciju.
6. Jums ir tiesības jebkurā laikā piekļūt saviem datiem un labot, dzēst, ierobežot apstrādi, tiesības pārsūtīt datus, tiesības iesniegt iebildumus, jebkurā brīdī.
7. Visos jautājumos, kas saistīti ar jūsu personas datu apstrādi, ko veic Pārzinis, varat sazināties ar šo e-pasta adresi: daneosobowe@dedra.pl.
8. Jums ir tiesības iesniegt sūdzību iestādei, kas ir atbildīga par personas datu aizsardzību.

HU

Tartalomjegyzék

1. Képek és ábrák
2. Részletes biztonsági előírások
3. A készülék leírása
4. A készülék rendeltetése
5. Használati korlátozások
6. Műszaki adatok
7. Felkészülés a munkára
8. A készülék bekapcsolása
9. A berendezés használata
10. Folyó karbantartási tevékenységek
11. Pótalkatrészek és tartozékok
12. Önálló hibaelhárítás
13. A készülék készlete
14. Információ a felhasználóknak az elektromos és elektronikus készülékek ártalmatlanításáról
15. Garanciajegy

Traducerea instrucțiunii originale

A Megfelelőségi Nyilatkozat csatolva lett az utasításokhoz, mint különálló dokumentum. A megfelelőségi nyilatkozat hiánya esetén vegye fel a kapcsolatot a Dedra-Exim Sp. z o.o. céggel.
Az általános biztonsági feltételek az utasításokhoz lettek csatolva különálló brosúraként.

⚠ FIGYELEM **A berendezés üzemeltetése során ajánlott betartani az alapvető munkabiztonsági elveket a tűz keletkezése, villamos áramütés és mechanikus sérülés elkerülése érdekében. A berendezés üzemeltetésének elkezdése előtt kérjük ismerkedjen meg a Használati Utasítás tartalmával. Kérjük tegye el a Használati Utasítást és a Megfelelőségi Nyilatkozatot. A Használati Utasításban található útmutatók**

és utasítások szigorú betartása az Önök berendezése élettartamának meghosszabbítását eredményezi.

⚠ FIGYELEM **A munka során feltétel nélkül be kell tartani a munkabiztonsági útmutatóban leírtakat. A munkabiztonsági útmutató külön füzetként kerül a berendezéshez csatolásra és megőrizendő. Amennyiben a berendezés más személyhez kerül, kérjük szintén átadni a használati utasítást, a munkabiztonsági útmutatót és a megfelelőségi nyilatkozatot. A Dedra Exim cég nem vállal felelősséget a munkabiztonsági előírások megszegéséből eredő balesetekért.Figyelmesen olvassa el a biztonsági útmutatót és a használati útmutatót. A figyelmeztetések és utasítások figyelmen kívül hagyása áramütéshez, tűzesethez és/vagy komoly sérülésekhez vezethet. Tegye el az összes útmutatót, biztonsági útmutatót és megfelelőségi nyilatkozatot a későbbi**

⚠ FIGYELEM **Az SAS+ALL szériához tartozó készülék az SAS+ALL szériájú töltőkkel és akkumulátorokkal történő üzemeltetéshez lett tervezve**. A Li-Ion akkumulátor és a töltő nem felszereltsége a megvásárolt készüléknek és külön kell azokat megvásárolni. Más akkumulátorok és töltők használata a készülékhez, mint az ajánlottak, a garanciális jogok elvesztését okozza

2. Részletes biztonsági szabályok

- **Munkavégzés során, amikor valamelyik tartozék érintkezésbe kerülhet rejtett vezetékkel vagy – a hálózati táplálású készülékeknél – a saját vezetékével, tartsa az elektromos kéziszerszámot annak szigetelt részeinél.** A vágóelem érintkezve feszültség alatti vezetékkel azt okozhatja, hogy az elektromos kéziszerszám nem szigetelt részei feszültség alá kerülhetnek és ez a kezelő elektromos áramütéséhez vezethet.
- **Bizonyos faanyagok felületének csiszolása valamint ólomtartalmú festékkel festett régi festékbevonatok eltávolítása során, mérgező porok keletkezhetnek, amik károsak lehetnek az egészségre.** A porokkal való közvetlen fizikai érintkezés allergiás reakciókat vagy légzőszervi megbetegedéseket okozhatnak a kezelőnek vagy a közelben levő személyeknek. A tölgy- és a bükkfa porok, különösen a fa feldolgozás során használt anyagokkal (impregnáló anyagokkal) kombinálva rákkeltőnek minősülnek. Ezeknek az anyagoknak a megmunkálása során viseljen porálarcot és biztosítsa a jó szellőzést a munkahelyen.
- **Ne engedje, hogy a készülék vagy az anyag túlmelegedjen.** A munka közbeni szünetek ideje alatt ürítse ki a csiszolatzsákot (ha van) olyan módon, hogy csökkentse a csiszolat öngyulladásának veszélyét a zsákban.
- **Ne munkáljon meg a készülékkel azbeszt tartalmú anyagokat.** Az azbeszttartalmú anyagokat csak megfelelően képzett személyzet munkálhatja meg.
- **A készüléket csak száraz csiszoláshoz szabad használni.** A víz bejutása a készülékbe annak károsodását idézheti elő.
- **A munkadarab stabil platformon történő rögzítéséhez és alátámasztásához használjon leszorítókat vagy más praktikus módszert.** A munkadarabot kézzel vagy a test más részével tartva instabil marad, ami az irányítás elvesztéséhez vezethet.

3. A készülék leírása

A ábra : 1. Csiszolótalp; 2. Kapcsoló; 3 Akkumulátor aljzat; 4 Csiszolatzsák

4. A készülék rendeltetése

A készüléket apró elemek és fa- és faalapú anyagok (rétegelt lemez, forgácslap, stb.), műanyagok vasat nem tartalmazó fémek kis felületeinek száraz csiszolására tervezték.
A készüléket építés-felújítási munkákban, amatőr munkákban, lehet használni, miközben egyidejűleg megfelelnek a használati utasításban szereplő üzemeltetési feltételeknek és a megengedett üzemi körülményeknek.

5. Használati korlátozások

A csiszológépeket nem szabad a gipsz vakolatú falak sem vastartalmú fémek csiszolására használni.
A készülék kizárólag a lentebb található „Megengedett üzemi körülményeknek" megfelelően üzemeltethető.
A felhasználó általi bármilyen változtatás a mechanikai és elektromos felépítésben, a használati utasításban nem szereplő karbantartási műveletek szabályellenesnek minősülnek és a Garanciális Jogok azonnali elvesztését eredményezi és a megfelelőségi nyilatkozat az érvényességét veszti.
Nem rendeltetésszerű vagy a használati utasításnak nem megfelelő használat a garanciális jogok azonnali elvesztését eredményezi.

Megengedett működési feltételek
S2 10 (10 perces üzemelés)
Védje a nedvességtől és a csapadéktól.
Az akkumulátorok töltési hőmérséklettartománya 10-30°C.
Ne tegye ki 45°C-nál magas hőmérséklet hatásának.

6. Műszaki adatok

Modell	**DED7063**
Tápellátás [V]	18 d.c.
Az akkumlátor fajtája	Li-Ion
Az oszcilláció frekvenciája [min-1]	12000
Zajkibocsátás:	
- Hangteljesítmény szint LpA [dB(A)]	74,7
- Hangnyomás szint LwA [dB(A)]	85,7
- Mérési bizonytalanság KwA, (KpA) [dB(A)]	3
Vibráció:	
- A markolaton mért vibrációs szint ah [m/s2]	4,590
- Mérési bizonytalanság K [m/s2]	1,5
Tömeg (akkumulátor nélkül) [kg]	0,75

A zajra és a vibrációra vonatkozó információk.
A vibráció együttes értéke a_h valamint a mérési bizonytalanság EN 62841-1 norma szerint lett meghatározva és táblázatban van megadva

A zajkibocsájtás az EN 62841-1 szabvány szerint lett meghatározva, az értékek a fenti táblázatban lettek megadva.

⚠ FIGYELEM **A zaj halláskárosodást okozhat, a munkavégzés során mindig használjon hallásvédelmi eszközöket!**

A deklarált zajkibocsájtási értékszabványos vizsgálati módszerrel lett meghatározva és így ez felhasználható az egyik eszköz a másikkal történő összehasonlítására. A fentebb megadott zajkibocsájtási szint használható az eszköz előzetes zajkibocsájtási értékelésére is.
Az elektromos kéziszerszám valós használata alatti zajkibocsájtási érték eltérhet a deklaráltaktól, függően a munkaeszköz használatának módjától, különösen a megmunkálandó munkadarab fajtájától valamint az operátor védelmét szolgáló eszközök meghatározásának szükségszerűségétől. Hogy pontosan meg tudjuk határozni a készüléket valós körülmények között, figyelembe kell venni a használati ciklus minden részét, beleértve, azokat a szakaszokat is, amikor a készülék ki van kapcsolva, vagy ha az be van kapcsolva, de nem történik vele munkavégzés.

7. Felkészülés a munkára

⚠ FIGYELEM **A készülék része az SAS+ALL szériának, ezért a használatához ki kell egészíteni a készletet, ami a készülékből, az akkumulátorból és a töltőből áll.**

⚠ FIGYELEM **Az ebben a fejezetben leírt minden tevékenységet, a tápforrásról lecsatlakoztatott készüléken végezzen.**

A csiszolópapír kiválasztása

Minden csiszolópapírnak van egy jelölése az enyvezett oldalán, az alacsonyabb gradációjú csiszolópapír gyorsabban csiszol, de karcolásokat okozhat. Fa csiszolásához, rendszerint legfeljebb 400-as gradációjú csiszolópapírok ajánlottak.
Nem ajánlott a nyílások nélküli csiszolópapírok használata. A nyílások nélküli csiszolópapír használata a csiszolóoldal gyors eltömődéséhez és a munka minőségének jelentős csökkenéséhez vezethet.
A csiszológép munkára előkészítésének céljából:

- A megfelelő gradációjú csiszolópapír kiválasztása után, erősítse azt a talpra úgy, hogy az befedje teljesen a csiszolótalp felületét, és a papíron lévő nyílások egybeessenek a talpon levő nyílásokkal. A jobb tapadás érdekében, a papírt erősen nyomja a talp teljes felületéhez.
- Csúsztassa a csiszolatzsákot a kiömlő csonkra (A ábra, 4).

Az akkumulátor beszerelése

Szerelje be az akkumulátort az aljzatba (A ábra, 3) – betolva azt teljesen, győződjön meg róla, hogy a akkumulátor retesze megakadályozza-e a működés közbeni véletlen kicsúszást. A berendezés munkára kész.

8. A készülék bekapcsolása

⚠ FIGYELEM **A készülék üzembehelyezése előtt végezze el a „Felkészülés a munkára" fejezetben leírtakat.**

A készülék bekapcsolásához állítsa be a ház felső részén található kapcsolót az "I" állásba (A ábra, 2) és kezdje el az anyag megmunkálását.
A készülék kikapcsolása a kapcsolót "O" állásba mozgatásával történik.

9. A berendezés használata

Csiszolás

A munkához történő felkészülés (lásd az utasítás z7. fejezetében) és a megfelelő csiszolópapír kiválasztás után elkezdheti a munkát. A készülék bekapcsolása és a talp az anyagra történő ráhelyezése után elkezdődik a csiszolás. A készüléket folyamatosan kell mozgatni a teljes csiszolandó felületen, enyhén megnyomva azt. A csiszolás során ügyeljen arra, hogy a csiszolótalp teljes felületével érintkezzen az anyaggal.
A csiszolás befejezése után vegye el a csiszolótalpat az anyagról és kapcsolja ki a készüléket.
Tartsa szem előtt, hogy a 12000 per perces oszcillációs frekvencia átkerül az a feldolgozandó anyagra, zajt generálva. Ez normális effektus.

10. Folyó karbantartási tevékenységek

⚠ FIGYELEM **Minden karbantartási tevékenységet, a tápforrásról lecsatlakoztatott készüléken végezzen.**

A csiszolópapír cseréje

Fogja meg a papír szélét, és óvatosan tépje le úgy, hogy ne sértse meg a talp tapadós rétegét. A kívánt csiszolópapír kiválasztása után, rögzítse azt a talphoz úgy, hogy az befedje a csiszolótalp teljes felületét, és a csiszolópapíron levő nyílások egybeessenek a talpon levő nyílásokkal.

A csiszolatzsák kiürítése

⚠ FIGYELEM **Legyen óvatos, ha a közelben tűzforrás van - a finom por rendkívül gyúlékony.**

A munka befejezése után, minden alkalommal ürítse ki a zsákot. Ebből a célból távolítsa el a zsák rögzítését a csiszolat kiömlő csonkjáról, majd finoman húzza le a textilzsákot és szórja ki a tartalmát egy hulladéktartályba.

Szállítás és tárolás

Ha a készülék nincs használatban, akkor tárolja az lecsatlakoztatott akkumulátorra, gyermekek elől elzárt, száraz és levegős helyen. A készüléket és más, a komplettálásban felsorolt alkatrészeket szállítsa olyan módon, hogy azok ne legyenek kitéve káros környezeti hatásoknak olyanoknak mint: a nedvesség, csapadékok, magas hőmérséklet (45°C-nál magasabb), mechanikai sérülést okozó nyomás, és mások melyek negatív hatással lehetnek a készülékre. Szállítás közben csatlakoztassa le az akkumulátort.

11. Pótalkatrészek és tartozékok

Az SAS+ALL széria elektromos készüléke felszerelhetőek az SAS+ALL széria minden akkumulátorával. A megfelelő akkumulátor és töltő kiválasztásához javasoljuk, hogy olvassa el a Dedra Exim ajánlatát a weboldalon www.dedra.pl

Ajánlott tartozékok:

Cserealkatrészek és tartozékok vásárlása céljából lépje kapcsolatba a a Dedra-Exim Szervizével. A kapcsolati adatok az utasítás 1. oldalán találhatóak.
A pótalkatrészek megrendelése során kérjük adják meg az gép adattábláján található szériaszámot, valamint az alkatrész számát az összeállítási rajzról.
A garanciális időszakban a javításokat a Garanciajegyen feltüntetett szabályok alapján végezzük. A reklamált terméket, kérjük adják át javításra a vásárlás

helyén (az eladó köteles átvenni a hibás terméket), vagy küldje el a DEDRA - EXIM központi szervizébe, vagy a lakóhelyéhez legközelebb eső szervizbe (a szervizek listája megtalálható a www.dedra.pl weboldalakon). Kérjük csatolja a kitöltött garanciajegyet. A garancia időn túli javításokat a központi szerviz végzi. A meghibásodott terméket küldje el a szervizbe (a szállítás költségét a felhasználó fedezi).

12. Önálló hibaelhárítás

FIGYELEM **Az önálló hibaelhárítás megkezdése előtt válassza le a berendezést a tápforrásról.**

Probléma	Ok	Megoldás
A készülék nem kapcsol be.	Az akkumulátor nem megfelelően rögzített.	Rögzítse megfelelően az akkumulátort.
	Lemerült az akkumulátor.	Töltse fel az akkumulátort.
	Sérült akkumulátor.	Cserélje ki az akkumulátort hibátlanra.
	Sérült kapcsoló vagy motor.	Adja át a szerviznek a készüléket.
A motornak nincs teljesítménye, nehezen mozog.	Sérült motor.	Adja át a szerviznek a készüléket.
Égett szigetelés szagot érezni.	Sérült motor.	Adja át a szerviznek a készüléket.
Túlmelegszik a motor.	Eltömődtek a szellőzőnyílások.	- Fúvassa át sűrített levegővel.
A munka hatékonysága nagyon alacsony.	Elhasználódott megmunkáló vég.	Cserélje ki a megmunkáló véget újra.

13. A készülék készlete

1. Deltacsiszoló - 1 db.; 2. Csiszolatzsák - 1 db.; 3. Csiszolópapír - 2 db.

14. Információ a felhasználóknak az elektromos éselektronikus berendezések hulladékkezeléséről

(a háztartásokat érinti)



A termékeken vagy a kísérő dokumentáción feltüntetett szimbólum azt jelzi, hogy a hibás elektromos vagy elektronikus berendezéseket nem szabad a háztartási hulladékkal együtt ártalmatlanítani. Ha az alkatrészeket meg kell semmisíteni, újra kell használni vagy hasznosítani kell, a helyes megoldás az, ha elviszi őket egy erre szakosodott gyűjtőhelyre, ahol ingyenesen átveszik őket. A használt berendezések gyűjtőhelyeiről a helyi hatóságok adnak tájékoztatást, például a honlapjukon.
A berendezés megfelelő ártalmatlanítása lehetővé teszi az értékes erőforrások megőrzését és az egészségre és környezetre gyakorolt azon negatív hatások elkerülését, amelyek a készülékben lévő veszélyes anyagok, keverékek és összetevők esetleges jelenlétéből adódnak.
A helytelen hulladékártalmatlanítás a vonatkozó helyi előírások szerint büntetés veszélyével jár.
Az uniós országok felhasználói: Ha elektromos vagy elektronikus berendezéseket kell ártalmatlanítania, kérjük, forduljon a legközelebbi értékesítési ponthoz vagy a szállítójához, akik további tájékoztatást tudnak adni.
Az Európai Unión kívüli országokban történő ártalmatlanítás: Ez a szimbólum csak az Európai Unió országaira vonatkozik. Ha a terméket el kívánja dobni, kérjük, forduljon a helyi hatóságokhoz vagy a kereskedőhöz a helyes ártalmatlanítási módszerrel kapcsolatban.

HU

Garanciajegy

Katalógusszám:
Gyártási tétel száma: .....
(a továbbiakban: **Termék)**

A termék vásárlásának dátuma: …….

Az eladó pecsétje: ……..

Dátum és az eladó aláírása: .....

A felhasználó nyilatkozata:

Igazolom, hogy tájékoztatásra kerültem a garanciális feltételekről, valamint a Kezelési útmutatóban és a Garanciajegyben leírt utasítások be nem tartásából eredő következményekről. A jelen garanciális feltételekkel megismerkedtem, amit aláírásommal igazolok:

....
kelt és helye a Felhasználó aláírás

I.A termékért felelős:

1. **Kezes** - DEDRA EXIM sp. z o.o., székhelye Pruszków, címe: ul. 3 Maja 8, 05-800 Pruszków, KRS 0000062517, Varsó fővárosi Körzeti Bíróság Varsóban; az Országos Bírósági Nyilvántartás XIII Gazdasági Osztálya, adószáma: 527-020-49-33, törzstőke: 100 980.00 zł.
2. A jelen Garanciajegyben meghatározott feltételekkel a Kezes garanciát nyújt a Kezes forgalmazásából származó Termékre
3. A garanciából eredő felelősség kizárólagosan a Termékben a Felhasználónak való átadás pillanatában rejlő hibákra vonatkozik.
4. A garancia címén a Felhasználó jogosult a Termék díjmentes megjavítására, amennyiben a hiba a garanciális időszak során kelentkezik. A Termék megjavításának módja (a javítás módszere) a Kezes döntésétől függ. Amennyiben a Kezes megállapítása szerint ni lehetőség a megjavításra, a Kezes fenntartja magának a jogot a hibás alkatrész vagy az egész Termék hibátlanra cseréléséhez, a Termék árának csökkentéséhez, vagy a szerződéstől történő elálláshoz.
5. Azzal a Felhasználóval szemben, amelyik nem számít fogyasztónak az 1964 április 23-i, a Polgári Törvénykönyvről szóló törvény szerint, a Kezes jelen garanciából eredő és/vagy a garancia megkötésével és teljesítésével kapcsolatos kártérítési felelőssége, a jogi címtől függetlenül, a hibás Termék értékének összegére korlátozódik.

II.Garanciális időszak:

A garanciával rendelkező alkatrészek	A garanciális védelem időtartama
Akkumulátoros deltacsiszoló 18V	36 hónap, a Termék vásárlásának napjától számítva a jelen Garanciajegyen megjelölve
Csiszolópapír, csiszolatzsák, tépőzáras talp	Garanciával nem rendelkező alkatrészek.

III.A garancia alkalmazásának feltételei:

1. A Felhasználó felmutatja a Termék kitöltött Garanciajegyét és valószínűsíti a Termék vásárlásának körülményeit, pl. felmutatva a pénztár blokkot, számlát, stb. A reklamáció hatékony lebonyolításának érdekében ajánlott, hogy a Felhasználó a reklamált Termékkel együtt adja át a Kezelési útmutatóban leírt készlet tartalmát.
2. A Felhasználó betartja a Kezelési útmutatóban és a Garanciajegyen feltüntetett utasításokat.
3. A garancia csak a Magyar Köztársaság és az EU területén érvényes.

IV. A garancia nem terjed ki a Termék következő okokból keletkező meghibásodásaira:

1. A Felhasználó nem tartotta be a Kezelési útmutatóban meghatározott, különösen a megfelelő használatra, karbantartásra és tisztításra vonatkozó feltételeket; A Felhasználó a Kezelési útmutatónak nem megfelelő tisztító és karbantartó szereket alkalmazott;
2. A Felhasználó nem megfelelő módon tárolja és szállítja a Terméket;
3. A Felhasználó önállóan, a Kezessel való egyeztetés nélkül módosította és/vagy átalakította a Terméket;
4. A Felhasználó a Kezelési útmutatónak nem megfelelő üzemeltetési anyagokat használt a Termékhez.
5. Az a Felhasználó, amelyik nem számít fogyasztónak az 1964 április 23-i, a Polgári Törvénykönyvről szóló törvény szerint, elveszíti a jelen garanciából eredő jogait, ha a Terméken:
1. a szériaszámok, dátum jelölések és a típuscímkék a Felhasználó által eltávolításra, kicserélésre vagy megrongálásra kerültek;
2. a plombák a Felhasználó által megrongálásra kerültek, vagy a Felhasználó beavatkozásának nyomait viselik.

Figyelem! A Termék mindennapos kezelésével kapcsolatos, többek között a Kezelési útmutatóból eredő műveleteket a Felhasználó saját hatáskörébe és saját költségére végzi el.

V. Reklamációs eljárás:

1. A Termék helytelen működésének észrevételekor, a reklamáció bejelentése előtt ellenőrizze, hogy a Kezelési útmutatóban meghatározott valamennyi művelet a megfelelő módon került végrehajtásra.
2. Ajánlott a reklamációt haladéktalanul bejelenteni, a legjobb a Termék hibája észrevételétől számított 7 napon belül. Az a Felhasználó, amelyik nem számít fogyasztónak az 1964 április 23-i, a Polgári Törvénykönyvről szóló törvény szerint, elveszíti a jelen garanciából eredő jogait, ha nem jelenti be 7 napon belül a reklamációt.
3. A reklamációs bejelentés megtehető a Termék vásárlásának helyén, a garanciális szervizben, vagy írásban az alábbi címen: DEDRA EXIM sp. z o.o., ul. 3 Maja 8, 05-800 Pruszków.
4. A Felhasználó a reklamációt a www.dedra.pl weboldalon található űrlap segítségével jelentheti be. („Garanciális reklamáció bejelentési űrlap”).
5. Az egyes országok szerviz címei a www.dedra.pl weboldalon elérhetőek. Amennyiben az adott országban nincs garanciális szervíz, a reklamációs bejelentést ajánljuk a következő címre küldeni: DEDRA-EXIM Sp. z o.o., ul. 3 Maja 8, 05-800 Pruszków (Lengyelország).
6. A Felhasználó biztonságára való tekintettel a hibás Termék használata tilos.
Figyelem!!! A hibás Termék veszélyes a Felhasználó egészségére és életére.
7. A garanciából eredő kötelezettségek ellátására a reklamált Terméknek a Felhasználó általi leadásának napjától számított 14 munkanapon belül kerül sor.
8. A terméket reklamációra küldése előtt ajánlott megtisztítani. Ajánlott a reklamált terméket gondosan bebiztosítani a szállítási károk elkerülése érdekében (ajánlott a reklamált Terméket az eredeti csomagolásban elküldeni).
9. A garanciális időszak meghosszabbítására kerül azzal az idővel, mely alatt a Felhasználó a Termék meghibásodásából eredően nem tudta az használni.
10. A garancia nem zárja ki, nem korlátozza és nem függeszti fel a Felhasználó eladott termékek hibáira vonatkozó kezességi szabályokból eredő jogait.

A természetes személyeknek a személyes adatok kezelése tekintetében történő védelméről és az ilyen adatok szabad áramlásáról, valamint a 95/46/EK irányelv hatályon kívül helyezéséről szóló, 2016. április 27-i (EU) 2016/679 európai parlamenti és tanácsi rendelet 13. cikkének (1) és (2) bekezdésével összhangban tájékoztatjuk Önt, hogy

1. Az űrlapon megadott személyes adatainak Adminisztrátora a Pruszków-i székhelyű DEDRA-EXIM sp. z o.o. ul. 3 Maja 8, 05-800 Pruszków (továbbiakban: „Adminisztrátor”).
2. Az Ön adatait kizárólag a készülékre vonatkozó garanciális eljárás lefolytatása céljából dolgozzuk fel az általános adatvédelmi rendelet (a továbbiakban: "GDPR") 6. cikke (1) bekezdésének b) pontjával összhangban Az adatszolgáltatás önkéntes, de a garanciális eljárás lefolytatásához szükséges.

3. Az Ön adatait a garanciális eljárás lefolytatásának megfontolásának időtartama alatt, valamint archiválási céllal kezeljük, amennyiben az Adminisztrátorral szembeni esetleges követelésekkel szemben szükséges védekezni, de legfeljebb azok elévüléséig.
4. Az Ön adatai csak olyan szervezetek számára adható ki, amelyek az Adminisztrátor nevében, a személyes adatok feldolgozására vonatkozó írásbeli megbízási szerződés alapján adatokat kezelnek, és többek között technikai szolgáltatást, tárhelyszolgáltatást vagy weboldal-karbantartást, informatikai-, futárszolgáltatást nyújtanak. Az Adatkezelő beszállítói kötelesek gondoskodni az adatbiztonságról és megfelelni a személyes adatok védelmére vonatkozó hatályos jogszabályok követelményeinek, és nem használhatják fel a rájuk bízott személyes adatokat az Adatkezelővel kötött szerződésben meghatározott céloktól eltérő célokra.
5. Az Ön adatait nem dolgozzuk fel automatizált módon, beleértve a profilalkotást, és nem továbbítjuk harmadik országba/nemzetközi szervezetnek.
6. Ön bármikor jogosult az adatai tartalmához történő hozzáféréshez, valamint annak helyesbítéshez, törléshez, az adatkezelés korlátozásához, az adathordozhatósághoz és a kifogásoláshoz való joghoz.
7. Az Ön személyes adatainak az Adatkezelő általi feldolgozásával kapcsolatos minden kérdésben az alábbi e-mail címen veheti fel a kapcsolatot: daneosobowe@dedra.pl;
8. Önnek jogában áll van panaszt benyújtani az illetékes adatvédelmi hatóságnál;

RO

Cuprinsul

1. Fotografii şi desene
2. Detaliate regulamente privind siguranță
3. Descrierea aparatului
4. Destinația aparatului
5. Restricții de utilizare
6. Date tehnice
7. Pregătire pentru funcționare
8. Pornirea aparatului
9. Utilizarea aparatului
10. Verificări şi reglaje curente
11. Piese de schimb şi accesorii
12. Rezolvarea problemelor
13. Dotarea completă a aparatului
14. Informația pentru utilizatori referitoare la eliminarea aparatelor electrice şi electronice
15. Certificat de garanție

Traducerea instrucțiunii originale

Declarația de conformitate este anexată la aparat ca un document separat.
Dacă lipseşte declarația de conformitate Vă rugăm să Vă contactați cu Dedra-Exim Sp. z o.o.
Condițiile generale de siguranță sunt în broşură anexată la manualul de utilizare.

ATENȚIE În timpul funcționării dispozitivului este întotdeauna obligatorie respectarea normelor generale de protecție a muncii, pentru evitarea unui incendiu sau a electrocutării provocată de curentul electric sau a accidentelor cu urmări în rănirea ori apariția de leziuni mecanice. Înainte de punerea în funcțiune a dispozitivului, vă rugăm să citiți Manualul de utilizare. Vă rugăm să păstrați Manualul de utilizare şi instrucțiunile privind respectarea normelor de protecție a muncii şi Declarația de conformitate. Respectarea cu strictețe a indicațiilor şi a recomandărilor cuprinse în Manualul de utilizare, va contribui la extinderea duratei de utilizare a dispozitivului.

ATENȚIE În timpul lucrărilor, respectați cu strictețe indicațiile cuprinse în instrucțiunile normelor de protecție a muncii. Instrucțiunile normelor de protecție a muncii sunt atașate la dispozitiv ca document separat şi trebuie păstrat. Dacă transmiteți dispozitivul altei persoane, vă rugăm să-i oferiți şi manualul de utilizare, instrucțiunile de siguranță şi declarația de conformitate. Firma Dedra-Exim nu își asumă responsabilitatea pentru eventuale accidente apărute ca urmare a nerespectării indicațiilor referitoare la normele de protecție a muncii. Citiți cu atenție toate instrucțiunile de siguranță şi instrucțiunile din Manualul de utilizare. Nerespectarea avertismentelor şi instrucțiunilor poate cauza electrocutare sau şoc de curent electric, incendiu şi / sau vătămări grave.Păstrați toate ducumentele şi instrucțiunile care însoțesc dispozitivul, în special măsurile de siguranță şi declarația de conformitate pentru a le putea consulta în caz de nevoie.

ATENȚIE **Aparatul din linia SAS+ALL a fost proiectat pentru a lucra numai cu încărcătoarele şi acumulatoarele din linia SAS+ALL.** Acumulatorul Li-Ion şi încărcătoarea nu sunt un echipament al aparatului cumpărat deci trebuie să le cumpărați separat. Utilizarea unor alte acumulatoare şi încărcătoare decât cele recomendate pentru acest aparat cauzează pierderea garanției.

2.Detaliate regulamente privind siguranță

- **Ţineți aparatul electric de suprafețele de prindere izolate atunci când efectuați o operațiune în care organul de asamblare poate intra în contact cu - fire ascunse sau în cazul aparatelor alimentate din rețea - cu propriul cablu.**

Elementele tăietoare care intră în contact cu un fir aflat sub tensiune poate pune sub tensiune componentele neacoperite ale maşinii electrice şi poate produce un şoc electric asupra operatorului.

- **Atunci când şlefuiți suprafețele de tipuri specifice de lemn și îndepărtați vopselele vechi vopsite cu vopsea cu adaos de plumb, se poate genera praf toxic care poate fi dăunător sănătății.** Contactul fizic direct cu praful poate provoca reacții alergice sau boli respiratorii ale operatorului sau ale persoanelor aflate în apropiere. Praful de stejar sau fag, în special atunci când este combinat cu substanțe (impregnante) pentru prelucrarea lemnului, este considerat cancerigen. La prelucrarea acestor materiale, purtați o mască de praf și asigurați o bună aerisire la locul de muncă.
- **Nu permiteți supraîncălzirea dispozitivului sau materialului.** În timpul pauzelor la locul de muncă, goliți sacul de praf (dacă există) pentru a limita pericolul de auto-aprindere a prafului din sac.
- **Este interzis prelucrarea cu aparatul a materialelor care conțin azbest**. Materialele care conțin azbest pot fi prelucrate numai de personalul instruit corespunzător.
- Aparatul trebuie folosit numai pentru şlefuirea uscată. Pătrunderea apei în aparat poate cauza deteriorarea acestuia.
- **Utilizați cleme sau alte mijloace practice pentru a fixa şi sprijini piesa prelucrată pe o platformă stabilă.** Ținerea piesei de prelucrat cu mâna sau aproape de corp îi lasă instabilă şi poate duce la pierderea controlului.

3. Descrierea aparatului

Fig. A: 1. Talpa şlefuitoarei; 2. Comutator; 3 Compartimentul bateriei; 4 Sac de praf

4. Destinația aparatului

Aparatul este proiectat pentru șlefuirea uscată a pieselor mici și a suprafețelor mici de lemn, materialelor pe bază de lemn (placaj, PAL etc.), materialelor plastice și metalelor neferoase.
Se permite utilizarea maşini la lucrări de renovare – construcții, ateliere de reparații, lucrări hobby cu respectarea condițiilor de utilizare şi condițiilor permise de muncă, conținute în manualul de utilizare.

5. Restricții de utilizare

Mașinile de șlefuit nu trebuie utilizate pentru șlefuirea suprafețelor pereților acoperite cu tencuială de gips și metale feroase.
Maşina poate fi utilizată numai conform cu “Condițiile admisibile de lucru” menționate mai jos.
Neautorizate modificări în construcţia mecanică şi electrică, orice alte modificări, utilizare în alte scopuri decât cele descrise în Manualul de Utilizare vor fi considerate ca fiind ilegale şi cauzează pierderea imediată a drepturilor la garanţie iar declaraţia de conformitate pierde valabilitatea.
Utilizare neconformă cu destinația sau cu Manualul de utilizare cauzează pierderea imediată a drepturilor la garanţie.

Condiții de muncă permise
S2 10 (muncă de 10-minute)
Protejați împotriva umezeli și precipitațiilor.
Intervalul de temperatură de încărcare a baterilor 10 - 30 ° C.
Nu expuneți la o temperatură peste 45 ° C.

6. Date tehnice

Modelul	**DED7063**
Alimentare [V]	18 d.c.
Tipul de baterie	Li-Ion
Frecvența de oscilație [min-1]	12000
Emisia zgomotului	
Nivelul de putere sonoră LpA [dB (A)]	74,7
Nivelul de presiune sonoră LwA [dB(A)]	85,7
Incertitudinea măsurării KwA, KpA [dB (A)]	3
Vibrații:	
Nivelul vibrațiilor măsurat pe mâner ah [m / s2]	4,590
Incertitudinea măsurării K [m/s2]	1,5
Masa (fără baterie) [kg]	0,75

Informații privind zgomotul şi vibrațiile
Valoarea totală a vibrațiilor a_h şi abateria de măsurare s-a stabilit conform cu standardul EN 62841-1 şi s-a prezentat în tabel.
Emisia de zgomot s-a stablit conform cu standardul EN 62841-1, valoarea s-a prezentat în tabelul de mai sus .

ATENȚIE **Zgomotul poate pricinui afectarea auzului, întotdeauna folosiți echipamentul de protecție auditivă!**

Valoarea declarată a emisiei de zgomot a fost măsurată conform cu metoda standard şi poate fi folosită pentru compararea unui aparat cu altul. Nivelul de emisie a zgomotului menționat mai sus poate fi de asemenea folosit pentru evaluarea inițială a expunerii la zgomot.
Nivelul zgomotului în cursul utilizări reale a uneltei electrice în funcție de modul de utilizare a uneltelor poate să fie diferit de valoarea declarată. Nivelul de zgomot depinde de tipul de material prelucrat precum şi de măsurilor necesare care s-au luat în scopul protecției operatorului. Pentru a evalua exact expunerea în condiții reale de utilizare, trebuie să luați în considerare toate etapele ciclului de operare, care cuprind de asemenea perioadele când aparatul este oprit sau este pornit dar nu este utilizat pentru lucru.

7. Pregătire pentru funcționare

ATENȚIE **Aparatul face parte din linia SAS+ALL, prin urmare, pentru a îl folosi, trebuie să se completeze setul, format din aparat, baterie şi încărcător. Utilizarea altor baterii şi încărcătoare este interzisă**

ATENȚIE **Toate operațiunile descrise în acest capitol trebuie efectuate cu sursa de alimentare deconectată.**

***Alegerea hârtiei* abrazive**

Fiecare *hârtie* abrazivă are o marcare pe partea de fixare; *hârtia* abrazivă cu gradație mai joasă şlifează mai repede, dar poate lăsa zgârieturi. Pentru şlefuirea lemnului sunt recomandate hârtii abrazive cu gradații de până la 400.
Nu se recomandă utilizarea hârtiei abrazive fără găuri. Lucrul cu hârtie fără găuri poate duce la o împrăştiere rapidă a părții abrazive și la o reducere semnificativă a calității munci
Pentru a pregăti aparatul de şlefuit pentru lucru este necesar:

- După ce ați ales *hârtia* abrazivă corespunzătoare, fixați-o pe talpă astfel încât să acopere complet suprafața tălpi de şlefuit, iar găurile din hârtie să coincide cu găurile din talpă. Pentru o aderență mai bună, apăsați hârtia ferm pe întreaga suprafață a tălpi.
- Glisați sacul de praf pe ştuțul de evacuare fig. A, 4).

Montarea bateriei
Montați bateria în compartiment (fig. A, 3) - introduceți-o complet, asigurați-vă că zăvorul bateriei o asigură împotriva alunecării accidentale în timpul funcționării. Aparatul este gata pentru pornire.

8. Pornirea aparatului

ATENȚIE **Înainte de a porni aparatul, urmați cu strictețe pașii descriși în capitolul "Pregătirea pentru lucru".**

Pentru a porni aparatul, poziționați comutatorul, situat în partea superioară a carcasei, în poziția "I" (fig. A, 2) și începeți prelucrarea materialului.
Aparatul este oprit după deplasarea comutatorului în poziția "O".

9. Utilizarea aparatului

Şlefuire
După pregătirea pentru lucru (vezi capitolul 7 al manualului) și alegerea corespunzătoare a *hârtiei* abrazivă, puteți începe șlefuirea. După pornirea aparatului și aplicarea tălpi pe material, se va începe șlefuirea. Aparatul trebuie deplasat lin pe toată suprafața care urmează să fie șlefuită, apăsându-l ușor. Când se șlefuiește, asigurați-vă că talpa de șlefuire aderă pe material cu întreaga suprafață sa.
După şlefuire, îndepărtaţi talpa aparatului de şlefuit de material şi opriţi aparatul. Trebuie reținut faptul că frecvența de oscilație de 12000 pe minută, va fi transferată pe materialul care este prelucrat, generând un zgomot. Acesta este un efect normal.

10. Verificări şi reglaje curente

ATENȚIE **Efectuați toate operațiile de întreținere cu sursa de alimentare deconectată.**

Înlocuirea hârtiei abrazive
Prindeți de marginea hârtiei și îndepărtați-o cu atenție, pentru a nu deteriora stratul de fixare de pe talpă. După alegerea corespunzătoare a hârtiei abrazivă trebuie să o fixați pe talpă astfel încât să acopere întreaga suprafață a tălpi de șlefuit, iar găurile din hârtie să fie ajustate cu găurile din talpă.

Golirea sacului cu deşeuri

ATENȚIE **Fiți atent, dacă în apropiere există vre-o sursă de foc - praful fin este extrem de inflamabil.**

De fiecare dată, după terminarea lucrului, trebuie să goliți sacul de praf. În acest scop, trebuie să scoateți sistemul de fixare de pe ștuțul de evacuare al aparatului de șlefuit, apoi ușor sacul din sistemul de fixare și să goliți conținutul acestuia într-un recipient pentru deșeuri.

Transportul şi depozitare
Când aparatul nu este utilizat, depozitați-l cu bateria deconectată, nu la îndemâna copiilor, într-un loc uscat și ventilat. Aparatul și alte elemente enumerate la dotare trebuie transportate astfel încât să fie protejate de condițiile de mediu dăunătoare, cum ar fi: umiditatea, precipitațiile atmosferice, temperatura ridicată (peste 45 ° C), de presiunea care poate duce la deteriorări mecanice și de alte care pot avea un efect negativ asupra aparatului. Deconectați bateria în timpul transportului

11. Piese de schimb şi accesorii

Aparatul din linia SAS+ALL poate fi echipată în fiecare baterie şi încărcătoare din linia SAS+ALL. În scopul alegeri unei baterii şi a unei încărcătoare adecvată Vă recomandăm să faceți cunoștință de oferta Dedra Exim de pe pagina www.dedra.pl.

Accesorile oferite
La comanda pieselor de schimb şi accesoriilor Vă rugăm să Vă contactați cu service-ul Dedra-Exim. Datele de contact sunt pe pagina 1 al manualului.
La comanda pieselor de schimb Vă rugăm să indicaţi numărul de LOT de pe plăcuța cu date tehnice precum şi numărul piesei de pe schemă.
În perioada de garanţie reparaţiile sunt efectuate în condiţiile descrise în certificatul de garanţie. Vă rugăm să aduceți produsul reclamat la locul de achiziționare (vânzătorul este obligat să primească produsul reclamat), sau să-l trimiteți la Service-ul central Dedra Exim ori la service-ul cel mai apropiat de locul achiziției (vezi pagina service-lor pe pagina www.dedra.pl). Vă rugăm să ataşaţi certificatul de garanţie completat. După perioada de garanţie repararea efectuază service-ul central. Produsul deteriorat se va trimite la service (costurile de trimitere acoperă utilizatorul).

12. Rezolvarea problemelor

ATENȚIE **Înainte de a încerca să rezolvați singur problemele, deconectați maşina de la sursa de alimentare**

Problemă	Cauza	Rezolvare
Aparatul nu porneşte.	Bateria este incorect fixată.	Fixați corect bateria.
	Bateria este descărcată.	Încărcați bateria.
	Bateria este deteriorată.	Înlocuiți bateria cu unul nou.
	Deteriorat comutatorul sau motorul.	Trimiteți aparatul la service.
Motorul nu are putere, se miscă cu greutate.	Deteriorat motorul.	Trimiteți aparatul la service.
Se simnte mirosul izolației pârlită.	Deteriorat motorul.	Trimiteți aparatul la service.
Motorul se încălzeşte.	Astupate găurile de ventilație.	Suflați cu aer comprimat.
Eficacitatea muncii foarte mică.	Uzat capătul de lucru.	Înlocuiți capătul de lucru cu unul nou.

13. Dotarea completă a aparatului

1. Şlefuitoarea delta - 1 buc.; 2. Sac pentru praf - 1 buc.; 3. Hârtie abrazivă - 2 buc.

14. Informația pentru utilizatori privind eliminarea utilajelor uzate

(privește gospodăriile)

Simbolul afișat pe produse sau pe documentația care le însoțește indică faptul că echipamentele electrice sau electronice defecte nu trebuie eliminate împreună cu deșeurile menajere. În cazul în care trebuie să eliminați, să reutilizați sau să recuperați componente, trebuie să le duceți la un punct de colectare specializat, unde vor fi acceptate gratuit. Autoritățile locale furnizează informații privind locația punctelor de colectare a echipamentelor uzate, de exemplu pe site-urile lor web.
Eliminarea corespunzătoare a dispozitivului permite conservarea resurselor valoroase și evitarea impactului negativ asupra sănătății și mediului, care rezultă din posibilitatea prezenței substanțelor, amestecurilor și componentelor periculoase în echipament.
Eliminarea incorectă a deșeurilor riscă sancțiuni în conformitate cu reglementările locale relevante.
Utilizatorii din țările UE: Dacă trebuie să vă debarasați de echipamente electrice sau electronice, vă rugăm să contactați cel mai apropiat punct de vânzare sau furnizorul dumneavoastră, care vă va putea oferi informații suplimentare.
Eliminarea în țări din afara Uniunii Europene: Acest simbol se aplică numai în țările din Uniunea Europeană. În cazul în care doriți să aruncați acest produs, vă rugăm să contactați autoritățile locale sau dealerul pentru a afla metoda corectă de eliminare.

RO

Certificat de garanţie
Pentru

Nr. de katalog:
Număr de lot:.....
(denumit în continuare Produs)

Data de cumpărare a produsului: ……

Ştampila vânzătorului: ……..

Data şi semnătura vânzătorului: .....

Declaraţia Utilizatorului:

Confirm, că am fost informat în ceea ce privește condiţiile de garanţie şi efectele nerespectării orientăriilor cuprinse în manualul de utilizare şi în Certificatul de garanţie. Condiţiile prezentei garanţiei îmi sunt cunoscute ce afirm cu semnătura mea de mână:

....
Data şi locul semnătura Utilizatorului

Garanția este acordată în conformitate cu prevederile OG 21/1992 şi OG 140/2021, cu modificările ulterioare, pe baza cardului de garanție şi a dovezii originale de cumpărare. Perioada de reparație nu poate depăşi 15 zile calendaristice de la data la care consumatorul a predat reclamația vânzătorului.

I.Responsabilitatea pentru produs:
1. **Garant** - DEDRA EXIM sp. z o.o. cu sediul în Pruszkowie, adresa: ul. 3 Maja 8, 05-800 Pruszków, KRS 0000062517, Sąd Rejonowy dla m.st. Warszawy w Warszawie, XIV Wydział Gospodarczy Krajowego Rejestru Sądowego,*[Judecătoria Raională pentru o.c. Varşovia în Varşovia, Departamentul al XIV–a Economic al Registrului Naţional Juridic]* NIP *[CIF]* 527-020-49-33, Kapitał zakładowy *[capital social]*: 100 980.00 zł.
2. în condiţiile menţionate în prezentul Certificat de garanţie Garantul acordă garanţie la produsul derivat din distribuţia Garantului.
3. Responsabilitatea cu titlu de garanţie cuprinde numai defectele care sau ivit din cauze datorate Produsului în momentul livrării acestuia Utilizatorului.
4. Cu titlu de garanţie, Utilizatorul, obţine dreptul la repararea gratis a Produsului, dacă defecţiunea s-a ivit în perioada de garanţie. Modul de reparare a Produsului (metoda de executare a reparării) depinde de decizia Garantului. Dacă Garantul constată că Produsul nu poate fi reparat, Garantul îşi rezervă dreptul de a schimba piesa defectă sau total Produsul cu altul fără defecte sau de a micşora preţul Produsului ori de a se retrage de la Contract.
5. Faţă de Utilizatorul, care conform cu legea din data de 23 aprilie 1964 din Codul Civil, nu este un consumator, răspunderea Garantului pentru dauna rezultate din prezenta garanţie şi/ sau în legătură cu încheierea şi executarea acesteia, indiferent de dreptul legal, este limitată maxim până la valoarea Produsului defect.

II.Perioada de garanţie:

Componentele Produsului acoperite de garanţie	Durata de protecţie a garanţiei
Şlefuitoarea delta cu baterie 18V	36 luni, de la data cumpărării Produsului, înscrisă în prezentul Certificat de garanţie
Hârtie abrazivă, sac pentru praf, talpă cu sistem de fixare cu arici	Componente neacoperite de garanţie

III.Condiţiile de utilizare a garanţiei:
1. Prezentarea de către Utilizator a Certificatul completat de garanţie a Produsului şi dovedirea împrejurărilor de cumpărare a Produsului de ex. prin prezentarea chitanţei, facturei, etc. Pentru a efectua în mod eficient reclamaţia, se recomandă că Utilizatorul să trimite împreună cu Produsul reclamat, toate componetele menţionate la “Completarea” Produsului în manualul de utilizare.

2. Respectarea de către Utilizator a recomandările din Manualul de utilizare şi din Certficatul de garanţie.
3. Garanţia acoperă numai teritoriul Republicii Polonă şi UE.

IV. Garanţia nu acoperă defecţiunile Produsului apărute în special din cauza:

1. Nerespectării de către Utilizator a condiţiilor indicate în Manualul de utilizare, în special în domeniul de utilizare, întreţinere şi curăţare corectă.
2. Utilizarea de către Utilizator a unor produse de curăţare sau substanţe de conservare care sunt neadecvate cu Manualul de utilizare;
3. Depozitare necorespunzătoare şi transportul necorespunzător al Produsului de către Utilizator;
4. Modificări şi/sau reconstrucţii arbitrare a Produsului de către Utilizator;;
5. Utilizarea în Produs de către Utilizator a unor materiale consumabile neconforme cu manualul de utilizare.

Utilizatorul care conform nu legea din data de 23 aprilie 1964 din Codul Civil nu este un consumator, pierde garanţia pentru Produsul, în care:

1. numerele de serie, marcarea datelor şi plăcuţele cu datele technice au fost îndepărtate de către Utilizator.
2. sigiliile existente au fost deteriorate de Utilizator sau au urme rămase din manipularea de către utilizator la acestea.

Atenţie! Operaţiile legate cu utilizarea de fiecare zii, descrise în manualul de utilizare, Utilizatorul execută singur pe costul său.

V. Procedura de reclamaţie:

1. Dacă se constată că Produsul nu funcţionează corect, Înainte de a depune reclamaţia trebuie să Vă asiguraţi dacă toate operaţiunile descrise în manualul de utilizare au fost executate corect.
2. Sesizaţi imediat reclamaţia, cel mai bine în termen de 7 zile de la data la care aţi observant defectul produsului. Utilizatorul care conform cu legea din data de 23 aprilie 1964 din Codul Civil nu este un consumator, pierde garanţia pentru Produs dacă reclamaţia nu depune în termen de până de 7 zile.
3. Sesizarea reclamaţiei se face de ex. la. la punctul de cumpărare a Produsului, la service-ul de garanţie sau se poate trimite în scris pe adresa: DEDRA EXIM sp. z o.o., ul. 3 Maja 8, 05-800 Pruszków.
4. Utilizatorul poate să depună reclamaţia prin formularul accesibil pe pagina de internet www.dedra.pl. (“Formular pentru sesizarea reclamaţiei cu titlu de garanţie”).
5. Adresele service-urilor de garanţie din fiecare stat sunt accesibile pe pagina www.dedra.pl. Dacă service-ul lipseşte în statul adecvat, trimiteţi sesizările de reclamaţie cu titlu de garanţie pe adresa: DEDRA EXIM sp. z o.o. ul. 3 Maja 8, 05-800 Pruszków (Polonia).
6. Luând în considerare siguranţa Utilizatorului se interzice utilizarea Produsului defect.
7. Atenţie!!! Utilizarea Produsului defect este periculos pentru sănătatea şi viaţa Utilizatorului.
8. Executarea obligaţiilor rezultate din garanţie va avea loc în termen de 14 zile lucrătoare, calculate de la data furnizării de către Utilizator a Produsului reclamat.
9. Înainte de furnizare a Produsului reclamat se recomandă curăţirea acestuia. Se recomandă de a se asigura bine Produsul împotriva distrugerii în timpul transportului (se recomandă să trimiteţi produsul reclamat în ambalajul original).Perioada de garanţie va fi prelungită cu durata în care, din cauza defectului Produsului acoperit de garanţie Utilizatorul nu l-a putut să-l utilizeze,
10. Garanţia nu opreşte, nu limitează nu suspendează drepturile Utilizatorului rezultate din dispoziţiile privind garanţia pentru vicile produsului vândut.

În conformitate cu articolul 13 alineatele (1) și (2) din Regulamentul (UE) 2016/679 al Parlamentului European și al Consiliului din 27 aprilie 2016 privind protecția persoanelor fizice în ceea ce privește prelucrarea datelor cu caracter personal și privind libera circulație a acestor date și de abrogare a Directivei 95/46/CE, vă informăm.

1. Administratorul datelor Dumneavoastră cu caracter personal furnizate în formular este DEDRA-EXIM sp. z o. o. cu sediul social în Pruszków, ul. 3 Maja 8, 05-800 Pruszków (în continuare: „Administrator”).
2. Datele dumneavoastră vor fi prelucrate numai în scopul derulării procedurii de garanție a dispozitivului în conformitate cu art. 6 alin.1 lit. b din regulamentul general privind protecția datelor (în continuare: „GDPR”). Furnizarea datelor este voluntară, dar necesară pentru derularea procedurii de garanție.
3. Datele dumneavoastră vor fi prelucrate pe perioada de luare în considerare a procedurii de garanție și în scopuri de arhivare în cazul în care este nevoie de apărare împotriva oricăror pretenții împotriva Administratorului, nu mai mult decât până la expirarea acestora.
4. Datele dumneavoastră pot fi dezvăluite numai entităților care prelucrează date pentru administrator pe baza unui contract scris de încredințare a prelucrării datelor cu caracter personal care oferă, printre altele, service tehnic, hosting sau intreținere site, service IT, firmă de curierat. Furnizorii Administratorului sunt obligați să asigure securitatea datelor și să îndeplinească cerințele legii aplicabile referitoare la protecția datelor cu caracter personal și nu pot folosi datele cu caracter personal încredințate în alte scopuri decât cele specificate în contractul cu Administratorul.
5. Datele dumneavoastră nu vor fi prelucrate în mod automatizat, inclusiv sub formă de profilare, și nu vor fi transferate către o țară terță/organizație internațională.
6. Aveți dreptul de a accesa datele dumneavoastră și dreptul de a rectifica, șterge, limita prelucrarea, dreptul de a transfera date, dreptul de a vă opune în orice moment.
7. În toate aspectele legate de prelucrarea datelor dumneavoastră cu caracter personal de către Administrator, ne puteți contacta la următoarea adresă de e-mail: daneosobowe@dedra.pl.;
8. Aveți dreptul de a depune o plângere la autoritatea competentă pentru protecția datelor cu caracter personal;

SI Kazalo

1. Fotografije in risbe
2. Posebne varnostne določbe
3. Opis naprave
4. Namen naprave
5. omejitev uporabe
6. Tehnični podatki
7. priprava na delo
8. Vklop naprave
9. Uporaba naprave
10. tekoče vzdrževanje
11. rezervni deli in dodatki
12. Pomanjkljivosti, odpravljene samostojno
13 Dokončanje naprave
14. Informacije za uporabnike o odstranjevanju električne in elektronske opreme
15. Garancijska kartica

Izjava o skladnosti je priložena aparatu kot ločen dokument. Splošni varnostni predpisi so priloženi kot ločena brošura.
Če izjave o skladnosti ni, se obrnite na službo družbe Dedra Exim Sp. z o.o.

⚠ POZOR Pri uporabi naprave vedno upoštevajte osnovna pravila varnosti pri delu, da se izognete požaru, električnemu udaru ali mehanskim poškodbam.

Pred uporabo naprave preberite vsebino navodil za uporabo. Upoštevajte navodila za uporabo, splošne varnostne predpise in izjavo o skladnosti. Dosledno upoštevanje navodil in priporočil iz navodil za uporabo bo podaljšalo življenjsko dobo aparata.

⚠ POZOR Pri delu je treba upoštevati navodila iz splošnih predpisov o varnosti pri delu.

Če napravo predate drugi osebi, ji izročite tudi navodila za uporabo, splošne predpise o varnosti pri delu in izjavo o skladnosti. Družba Dedra-Exim ni odgovorna za nesreče, ki so posledica neupoštevanja varnostnih navodil. Pozorno preberite vse varnostne predpise in navodila za uporabo. Neupoštevanje opozoril in navodil lahko povzroči električni udar, požar in/ali hude telesne poškodbe. Vsa navodila, varnostne predpise in izjavo o skladnosti shranite za poznejšo uporabo.

⚠ POZOR Linija SAS+ALL je zasnovana tako, da deluje samo z baterijami linije SAS+ALL.

Li-Ion baterija in polnilec nista vključena v kupljeno opremo in ju je treba kupiti posebej. Uporaba drugih baterij je prepovedana.

2. Posebne varnostne določbe

- **Električno orodje držite za izolirane površine, kadar izvajate postopke, pri katerih lahko pride pripomoček v stik s skritimi žicami ali pri napravah, ki se napajajo iz električnega omrežja, z lastno žico.** Rezalni element, ki pride v stik z žico pod napetostjo, lahko povzroči, da izpostavljeni deli električnega orodja ostanejo pod napetostjo, upravljavec pa lahko doživi električni udar.
- **Pri brušenju površine nekaterih vrst lesa in odstranjevanju starih premazov z barvami na osnovi svinca lahko nastajajo strupeni prahovi, ki so lahko škodljivi za zdravje**. Neposreden fizični stik s temi prahi lahko povzroči alergijske reakcije ali bolezni dihal pri upravljavcu ali osebah v bližini. Hrastov ali bukov prah, zlasti v kombinaciji s snovmi za obdelavo lesa (impregnacijskimi sredstvi), velja za rakotvornega. Pri delu s temi materiali je treba nositi masko proti prahu in na delovnem mestu zagotoviti dobro prezračevanje.
- **Ne dovolite, da se stroj ali obdelovanec pregrejeta**. Med prekinitvami med delom izpraznite vrečo za drobce (če je prisotna), da zmanjšate nevarnost samovžiga brusnega prahu v vreči.
- **Z napravo ne smete ravnati z materiali, ki vsebujejo azbest.** Z materiali, ki vsebujejo azbest, sme ravnati le ustrezno usposobljeno osebje.
- **Stroj se sme uporabljati samo za suho brušenje.** Vdor vode v napravo lahko povzroči poškodbe.
- **Z objemkami ali drugimi praktičnimi sredstvi pritrdite in podprite obdelovanec na stabilno podlago.** Če obdelovanec držite z roko ali ob telesu, je nestabilen in lahko pride do izgube nadzora.

3. Opis naprave

Slika A: 1. brusilna noga; 2. stikalo; 3. vtičnica za baterijo; 4. vreča za odpadke

4. Namen naprave

Stroj je zasnovan za suho brušenje majhnih delov in majhnih površin iz lesa, lesnih materialov (vezan les, iverne plošče itd.), plastike in barvnih kovin.
Napravo je dovoljeno uporabljati pri obnovitvenih in gradbenih delih, v delavnicah za popravila, pri ljubiteljskih delih, pri čemer je treba upoštevati pogoje uporabe in dovoljene delovne pogoje iz navodil za uporabo.

5. Omejitve uporabe

Brusilnika ne smete uporabljati za brušenje ometanih stenskih površin ali železnih kovin.
Napravo lahko uporabljate le v skladu s spodnjimi "Dovoljenimi pogoji delovanja".
Nedovoljene spremembe mehanske in električne konstrukcije, kakršne koli spremembe, vzdrževalni posegi, ki niso opisani v navodilih za uporabo, bodo obravnavani kot nezakoniti in bodo povzročili takojšnjo izgubo garancijskih pravic, izjava o skladnosti pa bo postala neveljavna.
Zaradi napačne uporabe ali uporabe, ki ni v skladu z navodili za uporabo, boste takoj izgubili garancijske pravice.

Dovoljeni delovni pogoji
S2 10 (10-minutno delo)
Zaščitite ga pred vlago in padavinami.
Temperaturno območje polnjenja baterije 10-30 °C.
Ne izpostavljajte temperaturam nad 45 °C.

6. Tehnični podatki

Model	DED7063
Napajanje [V]	18 d.c.
Vrsta baterije	Li-Ion
Frekvenca nihanja [min]$^{-1}$	12000
Emisije hrupa:	
- Raven zvočne moči L_{pA} [dB(A)]	74,7
- Raven zvočnega tlaka L_{wA} [dB(A)]	85,7
- Merilna negotovost K_{wA} , K_{pA} [dB(A)]	3
Vibracije:	
- Raven vibracij, izmerjena pri ročaju a_h [m/s]^2	4,590
- Merilna negotovost K [m/s]^2	1,5
Teža (brez baterije) [kg]	0,75

Informacije o vibracijah in hrupu

Skupna vrednost vibracij a_h in merilna negotovost sta bili določeni v skladu s standardom EN 62841-1 in sta navedeni v zgornji preglednici.
Emisije hrupa so bile določene v skladu s standardom EN 62841-1, vrednosti so navedene v zgornji preglednici.

POZOR **Hrup lahko povzroči poškodbe sluha, zato pri delu vedno uporabljajte zaščito sluha!**

Deklarirana skupna vrednost vibracij je bila izmerjena v skladu s standardno preskusno metodo in se lahko uporablja za primerjavo enega kosa opreme z drugim. Navedena vrednost vibracij se lahko uporabi tudi za predhodno oceno izpostavljenosti vibracijam.
Raven vibracij med dejansko uporabo opreme se lahko razlikuje od deklariranih vrednosti, odvisno od uporabe delovnih orodij, zlasti vrste obdelovanca in potrebe po določitvi ukrepov za zaščito upravljavca. Za natančno oceno izpostavljenosti v dejanskih pogojih uporabe je treba upoštevati vse dele delovnega cikla, vključno z obdobji, ko je stroj izklopljen ali ko je vklopljen, vendar se ne uporablja za delo.

7. Priprava na delo

POZOR **Naprava je del serije SAS+ALL, zato je treba za njeno uporabo sestaviti komplet, ki ga sestavljajo naprava, baterija in polnilec.**

POZOR **Vse postopke iz tega poglavja je treba izvajati ob izklopljenem napajalniku.**

Izbira brusnega papirja

Vsak brusni papir ima oznako na oprijemni strani; manj zrnati brusni papir bo brusil hitreje, vendar lahko pušča praske. Za brušenje lesa se običajno priporoča brusni papir z granulacijo do 400.
Uporaba brusnih papirjev brez lukenj ni priporočljiva. Delo s papirjem brez lukenj lahko povzroči hitro prašenje brusne strani in znatno zmanjšanje kakovosti opravljenega dela.
Mlinček pripravite za uporabo:

- Ko izberete brusni papir ustrezne granulacije, ga pritrdite na podnožje tako, da popolnoma prekrije površino brusne noge in da luknje v papirju sovpadajo z luknjami v podnožju. Za boljši oprijem papir trdno pritisnite na celotno površino podnožja.
- Vrečko za izločke namestite na vtič (slika A, 4).

Namestitev baterije

Baterijski vložek vstavite v vtičnico (slika A, 3) - potisnite ga do konca in se prepričajte, da je zaklepni zaklep baterijskega vložka zavarovan pred nenamernim odstranjevanjem med delovanjem. Enota je zdaj pripravljena za delovanje.

8. Vklop naprave

POZOR **Pred zagonom enote je treba opraviti korake, opisane v poglavju "Priprava na delovanje".**

Za vklop enote obrnite stikalo na vrhu ohišja v položaj "I" (slika A, 2) in začnite obdelovati material.
Enota se izklopi, ko stikalo premaknete v položaj "O".

9. Uporaba naprave

Brušenje

Po pripravi (glejte poglavje 7 priročnika) in ustrezni izbiri brusnega papirja lahko začnete brusiti. Ko je stroj vklopljen in je noga pritrjena na material, se začne brušenje. Stroj gladko premikajte po površini, ki jo je treba brusiti, in rahlo pritiskajte. Pri brušenju pazite, da brusilna ploščica s celotno površino počiva na materialu.
Po končanem brušenju odmaknite brusilno nogo od materiala in izklopite stroj.
Upoštevajte, da se frekvenca nihanja 12.000 na minuto prenaša na obdelovanec in povzroča hrup. To je normalen učinek.

10. Tekoče vzdrževanje

POZOR **Vsa vzdrževalna dela izvajajte ob izklopljenem napajanju z električno energijo.**

Menjava brusnega papirja

Primite rob papirja in ga previdno odlepite, da ne poškodujete oprijemljive plasti na nogi. Ko izberete želeni brusni papir, ga pritrdite na podnožje tako, da prekrije celotno površino brusnega podnožja in da se luknje v papirju ujemajo z luknjami v podnožju .

Praznjenje vrečke za poglobitev

POZOR **Bodite previdni, če je v bližini vir ognja - fini prah je zelo vnetljiv.**

Vrečo za izkopani material izpraznite vsakič, ko končate delo. To storite tako, da nastavek za vrečko izvlečete iz odprtine za izmetavanje drobirja na brusilniku, nato nežno odstranite vrečko iz tkanine z nastavka in vsebino odvržete v posodo za odpadke.

Prevoz in skladiščenje

Ko naprave ne uporabljate, jo hranite z odklopljeno baterijo, zunaj dosega otrok, v suhem in dobro prezračevanem prostoru. Napravo in druge sestavne dele, navedene v kompletu naprave, prevažajte tako, da ne bodo izpostavljeni škodljivim okoljskim pogojem, kot so vlaga, padavine, visoke temperature (nad 45 °C), pritisk, ki lahko povzroči mehanske poškodbe, in drugi pogoji, ki lahko negativno vplivajo na napravo. Med prevozom odklopite baterijo.

11. Rezervni deli in dodatki

Naprava iz linije SAS+ALL je lahko opremljena s katero koli baterijo iz linije SAS+ALL. Za izbiro ustrezne baterije in polnilnika vam priporočamo, da si ogledate ponudbo Dedra Exim na spletni strani www.dedra.pl.

Ponudba dodatne opreme:

Za nakup rezervnih delov in dodatne opreme se obrnite na servisno službo družbe Dedra Exim. Kontaktne podatke najdete na strani 1 priročnika.
Pri naročanju rezervnih delov navedite številko serije na ploščici in številko dela iz montažne risbe.
V garancijskem obdobju se popravila izvajajo v skladu s pogoji, navedenimi v garancijskem listu. Okvarjeni izdelek oddajte v popravilo na mestu nakupa (prodajalec je dolžan sprejeti okvarjeni izdelek), pošljite ga v osrednji servisni center podjetja Dedra Exim ali ga pošljite v servisni center, ki je najbližje vašemu kraju bivanja (seznam servisnih centrov na www.dedra.pl). Priložite izpolnjen garancijski list. Po poteku garancijskega roka popravila izvaja osrednji servis. Okvarjeni izdelek pošljite servisnemu centru (stroške pošiljanja plača uporabnik).

12. Pomanjkljivosti, odpravljene samostojno

POZOR **Preden začnete sami odpravljati težave, odklopite enoto iz električnega napajanja.**

Problem	Vzrok	Rešitev
Naprava se ne vklopi.	Nepravilno nameščena baterija.	Pravilno pritrdite baterijo.
	Izpraznjena baterija.	Polnite baterijo.
	Okvarjena baterija.	Baterijo zamenjajte z delujočo.
	Okvarjeno stikalo ali motor.	Napravo dajte servisirati.
Motor nima moči, težko se zažene.	Poškodovan motor.	Napravo dajte servisirati.
Vonj po zažgani izolaciji.	Poškodovan motor.	Napravo dajte servisirati.
Motor se pregreva.	Zamašeni zračniki.	Izpihnite s stisnjenim zrakom.
Učinkovitost dela je zelo nizka.	Obrabljena delovna konica.	Delujočo konico zamenjajte z novo.

13. Dokončanje opreme

1. brusilnik delta - 1 kos; 2. vreča za odpadke - 1 kos; 3. brusni papir - 2 kosa.

14. Informacije za uporabnike o odstranjevanju električne in elektronske opreme

(zadeva gospodinjstva)



Simbol, ki je prikazan na izdelkih ali spremljajoči dokumentaciji, označuje, da se okvarjene električne ali elektronske opreme ne sme odlagati med gospodinjske odpadke. Če želite sestavne dele zavreči, ponovno uporabiti ali predelati, jih je treba odpeljati na specializirano zbirno mesto, kjer jih bodo sprejeli brezplačno. Informacije o lokacijah zbirnih mest za rabljeno opremo zagotavljajo lokalni organi, npr. na svojih spletnih straneh.
S pravilnim odstranjevanjem naprave lahko ohranimo dragocene vire ter se izognemo negativnim vplivom na zdravje in okolje zaradi morebitne prisotnosti nevarnih: snovi, zmesi in sestavnih delov v opremi.
Zaradi nepravilnega odlaganja odpadkov vam grozijo kazni v skladu z ustreznimi lokalnimi predpisi.
Uporabniki v državah EU: Če želite odstraniti električno ali elektronsko opremo, se obrnite na najbližje prodajno mesto ali na dobavitelja, ki vam bo zagotovil dodatne informacije.
Odstranjevanje v državah zunaj Evropske unije: Ta simbol velja samo za države Evropske unije. Če želite ta izdelek zavreči, se obrnite na lokalne organe ali prodajalca, da vam pojasnijo pravilen način odstranjevanja.

Garancijski list
na spletni strani .

18V akumulatorski brusilnik delta

Številka naročila: DED7063 Številka serije: .....
(v nadaljnjem besedilu: izdelek)
Datum nakupa izdelka: .....

Žig prodajalca

Datum in podpis prodajalca: .....

Izjava uporabnika:

Potrjujem, da sem bil seznanjen z garancijskimi pogoji in posledicami neupoštevanja navodil iz navodil za uporabo in garancijskega lista. Seznanjen sem s pogoji te garancije, kar potrjujem z lastnoročnim podpisom:

....

Datum in kraj Podpis uporabnika

I. Odgovornost za izdelek

1. Garant - Dedra Exim Sp. z o.o. s sedežem v Pruszkowu, naslov: 3 Maja 8, 05-800 Pruszków, KRS 0000062517, Okrožno sodišče za mesto Varšava v Varšavi, XIV gospodarski oddelek Državnega sodnega registra, NIP 527-020-49-33, osnovni kapital: PLN 100.980,00.
2. Garant pod pogoji tega garancijskega lista jamči za izdelek, ki izvira iz Garantove distribucije.
3. Odgovornost v okviru garancije zajema le napake, ki izhajajo iz vzrokov, ki so bili značilni za izdelek v času, ko je bil izročen uporabniku.
4. Uporabnik je na podlagi garancije upravičen do brezplačnega popravila izdelka, če se je napaka pokazala v garancijskem roku. Način popravila Izdelka (način popravila) je v pristojnosti Garanta. Če garant ugotovi, da popravilo ni mogoče, si pridržuje pravico do zamenjave okvarjenega elementa ali celotnega izdelka z brezhibnim, znižanja cene izdelka ali odstopa od pogodbe.
V zvezi z uporabnikom, ki ni potrošnik v smislu zakona z dne 23. aprila 1964. Civilnega zakonika, je odgovornost Garanta za škodo, ki izhaja iz te garancije in/ali v zvezi z njeno sklenitvijo in izvajanjem, ne glede na pravni naslov, omejena na največ vrednost izdelka z napako.

II. Jamstveno obdobje

Sestavni deli izdelka	Trajanje garancijske zaščite
18V akumulatorski brusilnik delta	36 mesecev od datuma nakupa izdelka, kot je navedeno na tej garancijski kartici.
Brusilni papir, vrečka za razbitine, Velcro noga	Elementi, ki niso zajeti v garanciji

III. Pogoji za uporabo zavarovanja

Uporabnik mora predložiti izpolnjen garancijski list za izdelek in dokazati okoliščine nakupa izdelka, npr. s predložitvijo računa, računa itd. Zaradi učinkovite obravnave reklamacij je priporočljivo, da uporabnik skupaj z izdelkom predloži vse sestavne dele, navedene v poglavju "Kompletiranje naprave" v uporabniškem priročniku.
2. da uporabnik upošteva priporočila iz navodil za uporabo in garancijskega lista.
3.Jamstvo velja samo za ozemlje Republike Poljske in EU.
4.Garancija ne krije napak na izdelku, ki nastanejo zlasti zaradi:
a. Če uporabnik ne upošteva pogojev iz navodil za uporabo, zlasti glede pravilnega delovanja, vzdrževanja in čiščenja;
b. Uporabnik uporablja čistila ali sredstva za vzdrževanje, ki niso v skladu z navodili za uporabo;
c. neustrezno skladiščenje in prevoz izdelka s strani uporabnika;
d. Uporabnikove nepooblaščene spremembe in/ali predelave izdelka, ki niso bile dogovorjene s garantom;
e. če uporabnik v izdelku uporablja potrošni material, ki ni v skladu z navodili za uporabo.
5. Uporabnik, ki ni potrošnik v smislu zakona z dne 23. aprila 1964. civilnega zakonika, izgubi garancijo za izdelek, v katerem:
- je uporabnik odstranil, spremenil ali poškodoval serijske številke, oznake datuma in merilne tablice;
- če je uporabnik poškodoval plombe ali če so na njih vidni znaki nedovoljenega poseganja.
Opozorilo: Uporabnik mora dejavnosti, povezane z vsakodnevnim delovanjem izdelka, ki med drugim izhajajo iz navodil za uporabo, izvajati sam in na lastne stroške.

IV. Pritožbeni postopek

1. Če se ugotovi, da izdelek deluje nepravilno, se morate pred vložitvijo zahtevka prepričati, da so bili pravilno izvedeni vsi ukrepi, navedeni zlasti v navodilih za uporabo.
2. Priporočljivo je, da pritožbo vložite takoj, po možnosti v 7 dneh po tem, ko opazite napako na izdelku. Uporabnik, ki ni potrošnik v smislu zakona z dne 23. aprila 1964. Civilnega zakonika, izgubi pravice, ki izhajajo iz te garancije, če reklamacije ne vloži v 7 dneh.
3. Reklamacijo je mogoče med drugim sporočiti na mestu nakupa izdelka, pri garancijskem servisu ali pisno na naslov: Dedra Exim Sp. z o.o., ul. 3 Maja 8, 05-800 Pruszków.
4. Uporabnik lahko vloži pritožbo prek obrazca, ki je na voljo na spletni strani www.dedra.pl. ("Obrazec za reklamacijo zaradi garancije").
5. naslovi garancijskega servisa za posamezne države so na voljo na spletni strani www.dedra.pl. Če za posamezno državo ni garancijskega servisa, je priporočljivo, da garancijske zahtevke naslovite na: 3 Maja 8, 05-800 Pruszków (Poljska).
6. Zaradi varnosti uporabnika je uporaba izdelka z napako prepovedana.
7. Opozorilo: Uporaba okvarjenega izdelka je nevarna za zdravje in življenje uporabnika.
8. Obveznosti iz garancije bodo izpolnjene v 14 delovnih dneh, šteto od datuma, ko uporabnik dostavi reklamirani izdelek.
9. pred oddajo izdelka z napako v reklamacijo ga je priporočljivo očistiti. 10. Priporočljivo je, da se izdelek za reklamacijo skrbno zaščiti pred poškodbami med prevozom (priporočljivo je, da se izdelek za reklamacijo dostavi v originalni embalaži).
10. Garancijski rok se podaljša za čas, ko uporabnik zaradi napake ni mogel uporabljati izdelka, za katerega velja garancija.
Garancija ne izključuje, omejuje ali zadržuje pravic uporabnika, ki izhajajo iz predpisov o garanciji za napake prodanega blaga.

V skladu s členom 13(1) in (2) Uredbe (EU) 2016/679 Evropskega parlamenta in Sveta z dne 27. aprila 2016 o varstvu posameznikov pri obdelavi osebnih podatkov in o prostem pretoku takih podatkov ter o razveljavitvi Direktive 95/46/ES (v nadaljnjem besedilu: RODO) vas obveščamo

1. Skrbnik vaših osebnih podatkov, podanih v obrazcu, je DEDRA-EXIM sp z o.o. s sedežem v Pruškovu [Pruszków], ul. 3 Maja 8, 05-800 Pruszków, Poljska (v nadaljevanju: "Skrbnik").
2. Vaši podatki bodo obdelovani le za namene izvedbe garancijskega postopka zanapravo v skladu s črko b prvega odst. 6. člena Splošne uredbe o varstvu podatkov EU (v nadaljevanju: »SUVP«). Dajanje podatkov je prostovoljno, a nujno potrebno za izvedbo garancijskega postopka.
3. Vaše podatke bomo obdelovali skozi čas potekanja garancijskega postopka in za namene arhiviranja za primer morebitne potrebe obrambe pred zahtevki do Skrbnika, vendar najdlje do izteka roka njihovega zastaranja.
4. Vaše podatke se sme razkriti samo subjektom, ki obdelujejo podatke za Skrbnika na podlagi pisne pogodbe o zaupanju osebnih podatkov v obdelavo in sicer, med drugim, subjektom, ki izvajajo storitve tehničnega servisa, storitve gostovanja ter vzdrževanja spletnega mesta, IT storitve, izvajalcem kurirskih storitev ipd.. Skrbnikovi dobavitelji so dolžni zagotavljati varnost podatkov ter izpolnjevati zahteve obvezujočih predpisov prava v zvezi z varstvom osebnih podatkov ter ne smejo uporabljati zaupanih jim osebnih podatkov za namene, ki niso določeni v pogodbi s Skrbnikom.
5. Vaši podatki ne bodo obdelovani na avtomatiziran način, v tem na način profiliranja, in ne bodo posredovani v tretjo državo/mednarodni organizaciji.
6. Imate v vsakem trenutku pravico dostopa do svojih podatkov ter pravico do popravka, izbrisa, omejitve obdelave le-teh, pravico do prenosa podatkov na drug subjekt, pravico do ugovora zoper njihovo obdelavo.
7. V vseh zadevah v zvezi z obdelavo vaših osebnih podatkov s strani Skrbnika nas lahko kontaktirate s sporočilom na ta e-poštni naslov: daneosobowe@dedra.pl ;
8. Imate pravico vložiti pritožbo pri organu, ki je v dani državi pristojen za varstvo osebnih podatkov;

BG Съдържание

1. Снимки и чертежи
2. Специфични разпоредби за безопасност
3. Описание на устройството
4. Предназначение на устройството
5. Ограничаване на използването
6. Технически данни
7. Подготовка за работа
8. Включване на устройството
9. Използване на устройството
10. Текуща поддръжка
11. Резервни части и принадлежности
12. Дефекти, отстранени самостоятелно
13. завършване на устройството
14. Информация за потребителите относно изхвърлянето на електрическо и електронно оборудване
15. Гаранционна карта

Декларацията за съответствие е приложена към уреда като отделен документ. Общите правила за безопасност са включени като отделна брошура.
При липса на декларация за съответствие се обърнете към сервиза на Dedra Exim Sp. z o.o.

ВНИМАНИЕ **Когато работите с уреда, винаги спазвайте основните правила за безопасност на труда, за да избегнете пожар, токов удар или механично нараняване.**

Прочетете съдържанието на инструкциите за експлоатация, преди да използвате уреда. Спазвайте инструкциите за експлоатация, общите правила за безопасност и декларацията за съответствие. Стриктното спазване на указанията и препоръките в инструкциите за експлоатация ще удължи живота на уреда.

ВНИМАНИЕ **По време на работа е необходимо да се спазват инструкциите в общите правила за безопасност на труда.**

Ако устройството се предава на друго лице, предайте на това лице и инструкциите за експлоатация, общите правила за безопасност на труда и декларацията за съответствие. Dedra-Exim не носи отговорност за злополуки, причинени от неспазване на инструкциите за безопасност. Прочетете внимателно всички разпоредби за безопасност и инструкциите за експлоатация. Неспазването на предупрежденията и инструкциите може да доведе до токов удар, пожар и/или сериозни наранявания. Запазете всички инструкции, правила за безопасност и декларация за съответствие за бъдещи справки.

ВНИМАНИЕ **Линията SAS+ALL е проектирана да работи само с батерии от линията SAS+ALL.**

Литиево-йонната батерия и зарядното устройство не са включени в закупеното оборудване и трябва да се закупят отделно. Използването на други батерии е забранено.

2. Специфични разпоредби за безопасност

- **Дръжте електроинструмента за изолираните му повърхности, когато извършвате операции, при които принадлежностите могат да влязат в контакт със скрити проводници или, за оборудване, захранвано от мрежата, със собствения си проводник.** Режещ елемент, който влиза в контакт с проводник под напрежение, може да доведе до оставане на открити части на електроинструмента под напрежение и операторът да получи токов удар.
- **Шлайфането на повърхността на някои видове дървесина и премахването на стари бояджийски покрития, боядисани с боя на оловна основа, може да доведе до образуването на токсични прахове, които могат да бъдат вредни за здравето**. Прекият физически контакт с праховете може да причини алергични реакции или респираторни заболявания на оператора или на хората в близост. Прахът от дъб или бук, особено в комбинация с вещества за обработка на дървесина (импрегнатори), се счита за канцерогенен. При работа с тези материали трябва да се носи противопрахова маска и да се осигури добра вентилация на работното място.
- **Не допускайте прегряване на машината или на обработвания материал**. Изпразвайте торбата за стружки (ако има такава) по време на прекъсвания на работата, за да намалите опасността от самозапалване на шлифовъчния прах в торбата.
- **С уреда не трябва да се работи с материали, съдържащи азбест.** Материали, съдържащи азбест, трябва да се обработват само от подходящо обучен персонал.
- **Устройството трябва да се използва само за сухо смилане.** Проникването на вода в уреда може да доведе до повреда.
- **Използвайте скоби или други практични средства, за да закрепите и поддържате детайла върху стабилна платформа.** Придържането на детайла с ръка или към тялото го прави нестабилен и може да доведе до загуба на контрол.

3. Описание на устройството

Фиг. А: 1. шлифовъчен крак; 2. превключвател; 3. гнездо за батерия; 4. торба за отпадъци

4. Предназначение на устройството

Машината е предназначена за сухо шлайфане на малки части и малки повърхности от дърво, материали на дървесна основа (шперплат, ПДЧ и др.), пластмаси и цветни метали.

Допустимо е устройството да се използва при ремонтни и строителни дейности, ремонтни работилници, любителска работа, като се спазват условията за използване и допустимите условия на работа, съдържащи се в инструкциите за експлоатация.

5. Ограничения за използване

Шлайфмашината не трябва да се използва за шлайфане на измазани стенни повърхности или черни метали.
Уредът може да се използва само в съответствие с "Разрешените условия на работа" по-долу.
Неразрешените промени в механичната и електрическата конструкция, всякакви модификации, операции по поддръжката, които не са описани в инструкциите за експлоатация, ще се считат за незаконни и ще доведат до незабавна загуба на гаранционни права, а декларацията за съответствие ще стане невалидна.
Неправилното използване или използването в противоречие с инструкциите за експлоатация ще доведе до незабавна загуба на гаранционните права.

Допустими условия на труд
S2 10 (10-минутна работа)
Предпазвайте от влага и валежи.
Температурен диапазон на зареждане на батерията 10-30°C.
Да не се излага на температури над 45°C.

6. Технически данни

Модел	**DED7063**
Захранване [V]	18 d.c.
Тип батерия	Li-Ion
Честота на трептене [min]$^{-1}$	12000
Емисии на шум:	
- Ниво на звукова мощност L_{pA} [dB(A)]	74,7
- Ниво на звуково налягане L_{wA} [dB(A)]	85,7
- Неопределеност на измерването K_{wA} , K_{pA} [dB(A)]	3
Вибрации:	
- Ниво на вибрации, измерено при ръкохватка a_h [m/s]^2	4,590
- Неопределеност на измерването K [m/s]^2	1,5
Тегло (без батерия) [kg]	0,75

Информация за вибрациите и шума

Комбинираната стойност на вибрациите a_h и неопределеността на измерването са определени в съответствие с EN 62841-1 и са дадени в таблицата по-горе.

Емисиите на шум са определени в съответствие с EN 62841-1, като стойностите са дадени в таблицата по-горе.

ВНИМАНИЕ **Шумът може да причини увреждане на слуха, винаги носете защита на слуха, когато работите!**

Декларираната обща стойност на вибрациите е измерена съгласно стандартен метод за изпитване и може да се използва за сравняване на едно оборудване с друго. Обявеното ниво на вибрациите може да се използва и за предварителна оценка на експозицията на вибрации.
Нивото на вибрациите по време на действителното използване на оборудването може да се различава от обявените стойности в зависимост от използването на работните инструменти, по-специално от вида на обработвания детайл и необходимостта от определяне на мерки за защита на оператора. За да се направи точна оценка на експозицията при действителните условия на използване, трябва да се вземат предвид всички части на работния цикъл, включително периодите, когато машината е изключена или когато е включена, но не се използва за работа.

7. Подготовка за работа

ВНИМАНИЕ **Устройството е част от гамата SAS+ALL, така че за да се използва, трябва да се комплектова комплект, състоящ се от устройството, батерия и зарядно устройство.**

ВНИМАНИЕ **Всички операции в тази глава трябва да се извършват при изключено захранване.**

Избор на шкурка

Всяка шкурка има маркировка откъм страната на захващане; шкурката с по-ниска зърнистост ще шлифова по-бързо, но може да остави драскотини.

За шлайфане на дърво обикновено се препоръчва шкурка с грапавост до 400.
Не се препоръчва използването на шкурка без отвори. Работата с хартия без отвори може да доведе до бързо запрашаване на абразивната страна и до значително намаляване на качеството на извършената работа.
Подготовка на мелницата за работа:

- След като сте избрали шкурка с подходяща степен, прикрепете я към крачето, така че да покрива изцяло повърхността на крачето и дупките в хартията да съвпадат с дупките в крачето. За по-добро залепване притиснете здраво хартията по цялата повърхност на крачето.
- Плъзнете торбата за разхищение върху отвора (фиг. А, 4).

Монтаж на батерията

Поставете акумулаторния блок в гнездото (фиг. А, 3) - вкарайте го докрай, като се уверите, че заключващата ключалка на акумулаторния блок го предпазва от случайно изваждане по време на работа. Устройството вече е готово за работа.

8. Включване на устройството

ВНИМАНИЕ **Преди да стартирате устройството, е необходимо да извършите стъпките, описани в раздела "Подготовка за работа".**

За да включите уреда, завъртете превключвателя, разположен в горната част на корпуса, в положение "I" (фиг. А, 2) и започнете обработката на материала.
Устройството се изключва, когато превключвателят се премести в положение "O".

9. Използване на устройството

Шлайфане

След подготовката (вж. раздел 7 от ръководството) и подходящия избор на абразивна хартия, шлифоването може да започне. След като машината е включена и кракът е поставен върху материала, шлайфането ще започне. Движете машината плавно по шлифованата повърхност, като прилагате лек натиск. При шлайфане се уверете, че шлифовъчната подложка лежи върху материала с цялата си повърхност.
След като приключите с шлифоването, отдалечете шлифовъчния крак от материала и изключете машината.
Обърнете внимание, че честотата на трептене от 12 000 в минута се предава на детайла, създавайки шум. Това е нормален ефект.

10. текуща поддръжка

ВНИМАНИЕ **Извършвайте всички операции по поддръжката при изключено електрозахранване.**

Смяна на абразивната хартия

Хванете ръба на хартията и внимателно я отлепете, за да не повредите прилепващия слой върху крачето. След като изберете желаната шкурка, прикрепете я към крачето, така че да покрива цялата повърхност на шкурката и дупките в хартията да съвпадат с дупките в крачето .

Изпразване на драгажна торба

ВНИМАНИЕ **Бъдете внимателни, ако наблизо има източник на огън - финият прах е изключително запалим.**

Изпразвайте торбата с изкопаните материали всеки път, когато приключите работа. За да направите това, плъзнете приставката за торбички от отвора за изхвърляне на стружките на шлайфмашината, след това внимателно извадете торбичката от плат от приставката и изхвърлете съдържанието в контейнера за отпадъци.

Транспорт и съхранение

Когато устройството не се използва, го съхранявайте с изключена батерия, на сухо и добре проветриво място, недостъпно за деца. Транспортирайте уреда и другите компоненти, изброени в комплекта на уреда, по такъв начин, че да не бъдат изложени на вредни условия на околната среда, като

влажност, валежи, високи температури (над 45°C), налягане, което може да доведе до механични повреди, и други условия, които могат да окажат отрицателно въздействие върху уреда. Изключете батерията по време на транспортиране.

11. Резервни части и принадлежности

Устройството от линията SAS+ALL може да бъде оборудвано с всяка батерия от линията SAS+ALL. За да изберете подходяща батерия и зарядно устройство, препоръчваме ви да се консултирате с гамата Dedra Exim на www.dedra.pl.

Предлагани аксесоари:
За закупуване на резервни части и аксесоари се обърнете към сервиза на Dedra Exim. Данните за контакт можете да намерите на страница 1 от ръководството.
Когато поръчвате резервни части, посочете номера на партидата върху табелката с имената и номера на частта от монтажния чертеж.
По време на гаранционния период ремонтите се извършват в съответствие с условията, посочени в гаранционната карта. Моля, предайте дефектния продукт за ремонт на мястото на покупката (продавачът е длъжен да приеме дефектния продукт), изпратете го в централния сервизен център на Dedra Exim или го изпратете в сервизния център, който е най-близо до вашето местоживеене (списък на сервизните центрове на www.dedra.pl). Моля, приложете попълнената гаранционна карта. След изтичане на гаранционния срок ремонтите се извършват от централния сервиз. Изпратете дефектния продукт до сервизния център (транспортните разходи се заплащат от потребителя).

12. Самостоятелно отстраняване на неизправности

⚠ ВНИМАНИЕ Преди да започнете самостоятелно да отстранявате неизправности, изключете устройството от електрическото захранване.

Проблем	Причина	Решение
Устройството не се включва.	Неправилно поставена батерия.	Поставете правилно батерията.
	Разредена батерия.	Заредете батерията.
	Дефектна батерия.	Сменете батерията с изправна.
	Дефектен превключвател или двигател.	Направете сервизно обслужване на устройството.
Двигателят няма мощност, стартира трудно.	Повреден двигател.	Направете сервизно обслужване на устройството.
Усещате миризма на изгоряла изолация.	Повреден двигател.	Направете сервизно обслужване на устройството.
Двигателят прегрява.	Запушени вентилационни отвори.	Издухайте със сгъстен въздух.
Ефективността на работа е много ниска.	Износен работен накрайник.	Заменете работния накрайник с нов.

13. Завършване на устройството

1. шлайфмашина Делта - 1 брой; 2. торба за отпадъци - 1 брой; 3. шкурка - 2 броя.

14. Информация за потребителите относно изхвърлянето на електрическо и електронно оборудване

(засяга домакинствата)



Символът, изобразен върху продуктите или придружаващата ги документация, указва, че дефектното електрическо или електронно оборудване не трябва да се изхвърля заедно с битовите отпадъци. Ако трябва да изхвърлите, да използвате повторно или да възстановите компоненти, е правилно да ги занесете в специализиран пункт за събиране, където ще бъдат приети безплатно. Информация за местоположението на пунктовете за събиране на употребявано оборудване се предоставя от местните власти, например на техните уебсайтове.
Правилното рециклиране на устройствата ви позволи да спестите ценни ресурси и да избегнете отрицателни въздействия върху здравето и околната среда в резултат на възможното наличие на: опасни вещества, смеси и компоненти в оборудването.
Неправилното изхвърляне на отпадъци е свързано с риск от санкции съгласно съответните местни разпоредби.
Потребители в страни от ЕС: Ако трябва да изхвърлите електрическо или електронно оборудване, моля, свържете се с най-близкия пункт за продажба или с вашия доставчик, който ще ви предостави допълнителна информация.
Изхвърляне в страни извън Европейския съюз: Този символ се отнася само за страните от Европейския съюз. Ако желаете да изхвърлите този продукт, моля, свържете се с местните власти или с търговеца за правилния начин на изхвърляне.

Гаранционна карта
на

18V акумулаторна шлайфмашина Delta

Номер на поръчката: DED7063 Номер на партидата: .....

(наричан по-долу "Продуктът")

Дата на закупуване на продукта: .....

Печат на дилъра

Дата и подпис на продавача: .....

Изявление на потребителя:
Потвърждавам, че съм информиран за условията на гаранцията и последствията от неспазването на указанията в инструкцията за експлоатация и гаранционната карта. Запознат съм с условията на тази гаранция, което потвърждавам със саморъчния си подпис:

....

Дата и място Подпис на потребителя

I. Отговорност за продукта

1. Гарант - Dedra Exim Sp. z o.o. със седалище в Прушков, адрес: гр: 3 Maja 8, 05-800 Pruszków, KRS 0000062517, Окръжен съд на град Варшава във Варшава, XIV икономическо отделение на Националния съдебен регистър, NIP 527-020-49-33, акционерен капитал: 100 980,00 PLN.
2. Съгласно условията на тази гаранционна карта Гарантът гарантира Продукта, произхождащ от дистрибуцията на Гаранта.
3. Отговорността по гаранцията покрива само дефекти, възникнали по причини, присъщи на Продукта в момента на предоставянето му на Потребителя.
4. По силата на гаранцията Потребителят има право на безплатен ремонт на Продукта, при условие че дефектът се е проявил по време на гаранционния период. Методът на ремонт на Продукта (методът на ремонт) е по преценка на Гаранта. Ако Гарантът установи, че ремонтът не е възможен, той си запазва правото да замени дефектния елемент или целия Продукт с бездефектен, да намали цената на Продукта или да се откаже от договора.
По отношение на потребител, който не е потребител по смисъла на Закона от 23 април 1964 г. Граждански кодекс, отговорността на Гаранта за вреди, произтичащи от тази гаранция и/или във връзка с нейното сключване и изпълнение, независимо от правния титул, е ограничена до максималната стойност на дефектния Продукт.

II. Гаранционен период

Компоненти на продукта	Продължителност на гаранционната защита
18V акумулаторна шлайфмашина Delta	36 месеца от датата на закупуване на Продукта, както е посочено в тази гаранционна карта
Шлифовъчна хартия, торбичка за отпадъци, велкро краче	Елементи, които не се покриват от гаранцията

III. Условия за ползване на гаранцията

Потребителят трябва да представи попълнената гаранционна карта за Продукта и да докаже обстоятелствата на закупуване на Продукта, например чрез представяне на касова бележка, фактура и др. За целите на ефективното разглеждане на рекламации се препоръчва Потребителят да представи заедно с Продукта всички компоненти, посочени в "Комплектоване на устройството", съдържащо се в Ръководството за потребителя.
2. потребителят да спазва препоръките, съдържащи се в инструкциите за експлоатация и гаранционната карта.
3.Гаранцията обхваща само територията на Република Полша и ЕС.
4.Гаранцията не покрива дефекти на Продукта, произтичащи по-специално от:
a. Неспазване от страна на потребителя на условията, посочени в инструкциите за експлоатация, по-специално по отношение на правилната експлоатация, поддръжка и почистване;
b. Използване на продукти за почистване или поддръжка от страна на потребителя, които не съответстват на инструкциите за експлоатация;
c. Неподходящо съхранение и транспортиране на Продукта от страна на Потребителя;
d. Неразрешени промени и/или изменения на Продукта от страна на Потребителя, които не са били съгласувани с Гаранта;
e. Използването от страна на Потребителя в Продукта на консумативи, които не съответстват на Инструкцията за експлоатация.
5. Потребител, който не е потребител по смисъла на Закона от 23 април 1964 г. Граждански кодекс, губи гаранцията за Продукта, в който:
- серийните номера, обозначенията на датата и табелките с номиналните стойности са били отстранени, променени или повредени от потребителя;
- пломбите са били повредени от потребителя или имат следи от манипулация от страна на потребителя.
Внимание: Потребителят трябва да извършва дейностите, свързани с ежедневната експлоатация на Продукта, произтичащи, наред с другото, от Инструкциите за употреба, сам и за своя сметка.

IV. Процедура за подаване на жалби

1. В случай, че се установи, че Продуктът работи неправилно, трябва да се уверите, че всички стъпки, посочени в инструкциите за експлоатация, са извършени правилно, преди да предявите рекламация.
2. Препоръчително е да подадете жалба незабавно, за предпочитане в рамките на 7 дни от забелязването на дефект в Продукта. Потребител, който не е потребител по смисъла на Закона от 23 април 1964 г. Граждански кодекс, губи правата, произтичащи от тази гаранция, ако рекламацията не бъде направена в рамките на 7 дни.
3. Уведомяването за жалба може да се извърши, inter alia, на мястото на закупуване на Продукта, в гаранционното обслужване или писмено на адреса: Dedra Exim Sp. z o.o., ul. 3 Maja 8, 05-800 Pruszków.
4. Потребителят може да подаде жалба, като използва формуляра, достъпен на уебсайта www.dedra.pl. ("Формуляр за гаранционна рекламация").
5. адресите на гаранционното обслужване за отделните страни са достъпни на адрес www.dedra.pl. Ако няма гаранционен сервиз за дадена страна, препоръчваме да отправяте гаранционни претенции на адрес: Dedra Exim Sp. z o.o. ul. 3 Maja 8, 05-800 Pruszków (Полша).
6. С оглед на безопасността на Потребителя е забранено използването на дефектен Продукт.
7. Внимание: Използването на дефектен Продукт е опасно за здравето и живота на Потребителя.
8. Изпълнението на задълженията по гаранцията ще се осъществи в рамките на 14 работни дни, считано от датата на доставка на декларирания Продукт от Потребителя.
9. препоръчва се да почистите дефектния Продукт, преди да го предадете за рекламация. Препоръчва се Продуктът за рекламация да бъде внимателно защитен от повреда по време на транспортиране (препоръчва се Продуктът за рекламация да се достави в оригиналната му опаковка).
10. Гаранционният срок се удължава с времето, през което Потребителят не е могъл да използва Продукта, обхванат от гаранцията, поради дефект. Гаранцията не изключва, не ограничава и не спира правата на Потребителя, произтичащи от гаранционните разпоредби, за дефекти на продадените стоки.

В съответствие с член 13, параграфи 1 и 2 от Регламент (ЕС) 2016/679 на Европейския парламент и на Съвета от 27 април 2016 г. относно защитата на физическите лица във връзка с обработването на лични данни и относно свободното движение на такива данни и за отмяна на Директива 95/46/ЕО ("ОРЗД"), с настоящото Ви информираме, че

1. Администраторът на Вашите лични данни, посочени във формуляра е DEDRA-EXIM sp. z o.o. със седалище в Прушков, на ул. 3 Maja 8, 05-800 Прушков (по-нататък: „Администратор”).
2. Вашите лични данни ще се обработват изключително с цел провеждане на гаранционната процедура на устройството съгласно ст. 6 ал. 1 буква “б” от Общия регламент за защита на личните данни (по-нататък: „ОРЗД”) Посочване на данните е доброволно, но е необходимо за провеждане на гаранционната процедура.
3. Вашите лични данни ще се обработват през срока на разглеждането на провеждане на гаранционната процедура и за архивни цели при необходимост от защита от евентуалните претенции към Администратора не по-дълго отколкото до датата на давността им.
4. Вашите лични данни могат да се обявяват изключително на операторите, обработващи данните в полза на Администратора въз основа на писмен договор за възлагане на обработването на личните данни, предоставящи, м.др. услуги по технически сервиз, хостинг или обслужване на уеб-сайта, по IT обслужване, на куриерска служба. Доставчиците на Администратора са задължени да осигурят защита на личните данни и да отговарят на изискванията на действащото законодателство, свързано със защита на личните данни и не могат да използват доверените им лични данни за целите, различни от определените в договор с Администратора.
5. Вашите данни няма да бъдат обработвани по автоматизиран начин, в това число във формата на профилиране, и няма да се предоставят в трета страна/международна организация.
6. Имате право на достъп до съдържанието на личните си данни и право всеки момент да ги коригирате, изтриете, ограничите обработването им, право да прехвърляте данните, право да подадете възражение.
7. По всякакви въпроси, свързани с обработването на Вашите лични данни от Администратора можете да се свържете на електронен адрес: daneosobowe@dedra.pl.;
8. Имате право да подадете жалба до органа, компетентен относно въпросите за защита на личните данни;

UA Зміст

1. Фотографії та малюнки
2. Конкретні положення про безпеку
3. Опис пристрою
4. Призначення пристрою
5. Обмеження використання
6. Технічні дані
7. Підготовка до роботи
8. Увімкнення пристрою
9. Використання пристрою
10. Поточне обслуговування
11. Запасні частини та аксесуари
12. Дефекти виправлені самостійно
13. Завершення роботи пристрою
14. Інформація для користувачів щодо утилізації електричного та електронного обладнання
15. Гарантійний талон

Декларація відповідності додається до приладу як окремий документ. Загальні правила техніки безпеки містяться в окремій брошурі.

У разі відсутності декларації відповідності, будь ласка, зверніться до служби Dedra Exim Sp. z o.o.

ПРИМІТКА Під час експлуатації приладу завжди дотримуйтесь основних правил техніки безпеки, щоб уникнути пожежі, ураження електричним струмом або механічних травм.

Перед початком експлуатації приладу уважно прочитайте зміст інструкції з експлуатації. Дотримуйтесь інструкції з експлуатації, загальних правил техніки безпеки та декларації про відповідність. Суворе дотримання вказівок і рекомендацій, наведених в інструкції з експлуатації, подовжить термін служби приладу.

ПРИМІТКА Під час роботи необхідно дотримуватися інструкцій, викладених у загальних правилах охорони праці.

Якщо пристрій передається іншій особі, передайте цій особі також інструкцію з експлуатації, загальні правила безпеки праці та декларацію про відповідність. Dedra-Exim не несе відповідальності за нещасні випадки, спричинені недотриманням правил техніки безпеки. Уважно прочитайте всі правила техніки безпеки та інструкцію з експлуатації. Недотримання попереджень та інструкцій може призвести до ураження електричним струмом, пожежі та/або серйозних травм. Зберігайте всі інструкції, правила техніки безпеки та декларацію про відповідність для подальшого використання.

ПРИМІТКА Лінійка SAS+ALL розроблена для роботи тільки з акумуляторами лінійки SAS+ALL.

Літій-іонний акумулятор і зарядний пристрій не входять до складу придбаного обладнання і повинні бути придбані окремо. Використання інших акумуляторів заборонено.

2. Спеціальні заходи безпеки

- **Тримайте електроінструмент за ізольовані поверхні під час виконання операцій, коли приладдя може контактувати з прихованими проводами або, у випадку обладнання, що живиться від мережі, з власним проводом.** Ріжучий елемент, що контактує з дротом під напругою, може призвести до того, що відкриті частини електроінструменту залишаться під напругою, а оператор може бути уражений електричним струмом.
- **Шліфування поверхні певних порід деревини та видалення старих лакофарбових покриттів, пофарбованих фарбою на основі свинцю, може призвести до утворення токсичного пилу, який може бути шкідливим для здоров'я**. Прямий фізичний контакт з пилом може викликати алергічні реакції або респіраторні захворювання у оператора або тих, хто знаходиться поблизу. Пил дуба або бука, особливо в поєднанні з речовинами для обробки деревини (просоченнями), вважається канцерогенним. Під час роботи з цими матеріалами необхідно носити протипилову маску і забезпечити хорошу вентиляцію на робочому місці.
- **Не допускайте перегріву машини або оброблюваного матеріалу**. Під час перерв у роботі спорожняйте мішок для збору стружки (за наявності), щоб зменшити небезпеку самозаймання шліфувального пилу, що знаходиться в мішку.
- **Забороняється працювати з матеріалами, що містять азбест, за допомогою приладу.** З матеріалами, що містять азбест, повинен працювати тільки відповідно навчений персонал.
- **Машину можна використовувати тільки для сухого шліфування.** Потрапляння води всередину пристрою може призвести до його пошкодження.
- **Використовуйте струбцини або інші практичні засоби для закріплення та підтримки заготовки на стійкій платформі.** Якщо тримати заготовку рукою або притискати її до тіла, вона стає нестійкою і може призвести до втрати контролю.

3. Опис пристрою

Мал. А: 1) шліфувальна лапка; 2) вимикач; 3) гніздо для акумулятора; 4) мішок для збору відходів

4. Призначення пристрою

Машина призначена для сухого шліфування дрібних деталей і невеликих поверхонь з деревини, деревних матеріалів (фанера, ДСП тощо), пластмас і кольорових металів.

Допускається використання пристрою в ремонтно-будівельних роботах, ремонтних майстернях, аматорських роботах, при дотриманні умов використання і допустимих умов праці, викладених в інструкції з експлуатації.

5. Обмеження щодо використання

Шліфувальну машину не можна використовувати для шліфування оштукатурених поверхонь стін або чорних металів.
Прилад можна використовувати тільки відповідно до "Допустимих умов експлуатації", наведених нижче.
Несанкціоновані зміни механічної та електричної конструкції, будь-які модифікації, операції з технічного обслуговування, не описані в інструкції з експлуатації, вважаються незаконними і призводять до негайної втрати гарантійних прав, а декларація про відповідність стає недійсною.
Неправильне використання або використання не відповідно до інструкції з експлуатації призведе до негайної втрати гарантійних прав.

Допустимі умови праці
S2 10 (10-хвилинна робота)
Захищати від вологи та опадів.
Температурний діапазон зарядки акумулятора 10-30°C.
Не піддавати впливу температури вище 45°C.

6. Технічні дані

Модель	**DED7063**
Живлення [В]	18 д.ц.
Тип батареї	Літій-іонний
Частота коливань [хв]$^{-1}$	12000
Викиди шуму:	
- Рівень звукової потужності L_{pA} [дБ(А)]	74,7
- Рівень звукового тиску L_{wA} [дБ(А)]	85,7
- Невизначеність вимірювання K_{wA} , K_{pA} [дБ(А)]	3
Вібрації:	
- Рівень вібрації виміряно на ручці a_h [м/с]^2	4,590
- Невизначеність вимірювання K [м/с]^2	1,5
Вага (без батареї) [кг] [кг].	0,75

Інформація про вібрації та шум

Комбіноване значення вібрацій a_h і невизначеність вимірювання були визначені відповідно до EN 62841-1 і наведені в таблиці вище.
Рівень шуму був визначений відповідно до EN 62841-1, значення наведені в таблиці вище.

ПРИМІТКА **Шум може призвести до пошкодження слуху, завжди використовуйте засоби захисту органів слуху під час роботи!**

Заявлене значення загальної вібрації було виміряно відповідно до стандартного методу випробувань і може використовуватися для порівняння одного обладнання з іншим. Заявлений рівень вібрації також може бути використаний для попередньої оцінки впливу вібрації.
Рівень вібрації під час фактичного використання обладнання може відрізнятися від заявлених значень, залежно від використання робочих інструментів, зокрема типу заготовки та необхідності визначення заходів для захисту оператора. Для точної оцінки впливу в реальних умовах експлуатації необхідно враховувати всі частини робочого циклу, включаючи періоди, коли верстат вимкнений або коли він увімкнений, але не використовується для роботи.

7. Підготовка до роботи

ПРИМІТКА **Пристрій є частиною лінійки SAS+ALL, тому для його використання необхідно придбати комплект, що складається з пристрою, акумулятора та зарядного пристрою.**

ПРИМІТКА **Всі операції, описані в цьому розділі, повинні виконуватися при відключеному живленні.**

Вибір шліфувального паперу

Кожна шліфувальна шкурка має маркування на стороні захвату; дрібнозерниста шліфувальна шкурка шліфує швидше, але може залишати подряпини. Для шліфування деревини зазвичай рекомендується шліфувальний папір із зернистістю до 400.

Не рекомендується використовувати шліфувальний папір без отворів. Робота з папером без отворів може призвести до швидкого запилення абразивної сторони і значного зниження якості виконаної роботи.

Підготувати кавомолку до роботи:

- Після того, як ви вибрали шліфувальний папір правильної градації, прикріпіть його до лапки так, щоб він повністю покривав поверхню шліфувальної лапки, а отвори в папері збігалися з отворами в лапці. Для кращого зчеплення щільно притисніть папір по всій поверхні лапки.
- Надягніть мішок для відходів на патрубок (рис. A, 4).

Встановлення акумулятора

Встановіть акумуляторну батарею в гніздо (рис. A, 3) - вставте її до упору, переконайтеся, що фіксатор блоку живлення зафіксував її від випадкового виймання під час роботи. Тепер пристрій готовий до роботи.

8. Увімкнення пристрою

ПРИМІТКА **Перед запуском пристрою необхідно виконати дії, описані в розділі "Підготовка до роботи".**

Щоб увімкнути пристрій, поверніть вимикач, розташований на верхній частині корпусу, в положення "I" (рис. A, 2) і почніть обробку матеріалу.
Пристрій вимикається, коли перемикач переводиться в положення "O".

9. Використання пристрою

Шліфування

Після підготовки (див. розділ 7 інструкції) і відповідного вибору шліфувального паперу можна починати шліфування. Після ввімкнення машини та встановлення лапки на матеріал почнеться шліфування. Плавно переміщайте машину по поверхні, що шліфується, з легким натисканням. Під час шліфування переконайтеся, що шліфувальна тарілка всією поверхнею прилягає до матеріалу.
Закінчивши шліфування, відведіть шліфувальну лапку від матеріалу та вимкніть машину.
Зверніть увагу, що частота коливань, 12 000 на хвилину, передаватиметься на заготовку, створюючи шум. Це нормальний ефект.

10. Поточне обслуговування

ПРИМІТКА **Всі операції з технічного обслуговування виконуйте при відключеному живленні.**

Заміна шліфувального паперу

Візьміться за край паперу і обережно відклейте його, щоб не пошкодити липкий шар на лапці. Вибравши потрібний наждачний папір, прикріпіть його до лапки так, щоб він покривав всю поверхню шліфувальної лапки, а отвори в папері збігалися з отворами в лапці .

Випорожнення мішка для виїмки ґрунту

ПРИМІТКА **Будьте обережні, якщо поблизу є джерело вогню - дрібний пил надзвичайно легкозаймистий.**

Випорожнюйте мішок для відходів щоразу після завершення роботи. Для цього висуньте насадку для мішка з отвору для видалення стружки на шліфувальній машині, потім обережно зніміть тканинний мішок з насадки і висипте його вміст у контейнер для відходів.

Транспортування та зберігання

Коли прилад не використовується, зберігайте його з від'єднаним акумулятором, в недоступному для дітей місці, в сухому і добре провітрюваному приміщенні. Транспортуйте прилад та інші компоненти, що входять до комплекту, таким чином, щоб вони не піддавалися впливу шкідливих умов навколишнього середовища, таких як вологість, опади, високі температури (вище 45°C), тиск, що може спричинити механічні пошкодження, та інші умови, які можуть негативно вплинути на прилад. Від'єднайте акумулятор під час транспортування.

11. Запасні частини та аксесуари

Пристрій з лінійки SAS+ALL може бути оснащений будь-яким акумулятором з лінійки SAS+ALL. Для того, щоб вибрати відповідний акумулятор і зарядний пристрій, рекомендуємо ознайомитися з асортиментом Dedra Exim на сайті www.dedra.pl.

Пропонуються аксесуари:

Для придбання запасних частин та аксесуарів, будь ласка, зверніться до сервісного центру Dedra Exim. Контактні дані можна знайти на сторінці 1 цієї інструкції.
При замовленні запасних частин, будь ласка, вказуйте номер партії на заводській табличці та номер деталі зі складального креслення.
Протягом гарантійного терміну ремонт здійснюється відповідно до умов, зазначених у гарантійному талоні. Будь ласка, передайте несправний виріб для ремонту за місцем придбання (продавець зобов'язаний прийняти несправний виріб), надішліть його до центрального сервісного центру Dedra Exim або до найближчого сервісного центру за місцем проживання (список сервісних центрів на сайті www.dedra.pl). Будь ласка, додайте заповнений гарантійний талон. Після закінчення гарантійного терміну ремонт здійснюється центральним сервісним центром. Надішліть несправний виріб до сервісного центру (витрати на пересилку оплачує користувач).

12. Дефекти виправлені самостійно

ПРИМІТКА **Перед самостійним усуненням несправностей від'єднайте пристрій від джерела живлення.**

Проблема	**Тому що**	**Рішення**
Пристрій не вмикається.	Неправильно встановлена батарея.	Правильно встановіть акумулятор.
	Розряджена батарея.	Заряджайте батарею.
	Несправна батарея.	Замініть батарею на справну.
	Несправний вимикач або двигун.	Віддайте пристрій на технічне обслуговування.
Двигун не має потужності, заводиться насилу.	Пошкоджено двигун.	Віддайте пристрій на технічне обслуговування.
Відчувається запах горілого утеплювача.	Пошкоджено двигун.	Віддайте пристрій на технічне обслуговування.
Двигун перегрівається.	Забиті вентиляційні отвори.	Продути стисненим повітрям.
Ефективність роботи дуже низька.	Зношений робочий наконечник.	Замініть робочий наконечник на новий.

13. Комплектація обладнання

1. дельташліфувальна машина - 1 штука; 2. мішок для сміття - 1 штука; 3. наждачний папір - 2 штуки.

14. Інформація для користувачів щодо утилізації електричного та електронного обладнання

(стосується домогосподарств)



Символ, зображений на виробах або супровідній документації, вказує на те, що несправне електричне або електронне обладнання не можна утилізувати разом з побутовими відходами. Якщо вам потрібно утилізувати, повторно використати або відновити компоненти, найкраще віднести їх до спеціалізованого пункту збору, де вони будуть прийняті безкоштовно. Інформацію про місцезнаходження пунктів збору відпрацьованого обладнання надають місцеві органи влади, наприклад, на їхніх веб-сайтах.

Правильна утилізація пристрою, допомагає зберегти цінні ресурси та уникнути негативного впливу на здоров'я та навколишнє середовище внаслідок можливої присутності в обладнаннінебезпечних речовин: речовини, суміші та компоненти.
Неправильна утилізація відходів загрожує штрафними санкціями згідно з відповідними місцевими нормами.
Користувачі в країнах ЄС: Якщо вам потрібно утилізувати електричне або електронне обладнання, зверніться до найближчої точки продажу або до вашого постачальника, який надасть вам додаткову інформацію.
Утилізація в країнах за межами Європейського Союзу: Цей символ стосується лише країн Європейського Союзу. Якщо ви хочете утилізувати цей виріб, зверніться до місцевих органів влади або дилера для отримання інформації про правильний спосіб утилізації.

Гарантійний талон
на

Акумуляторна дельташліфувальна машина 18 В

Номер замовлення: DED7063 Номер лоту: .....

(далі - Продукт)

Дата придбання продукту: .....

Печатка дилера

Дата та підпис продавця: .....

Заява користувача:

Я підтверджую, що ознайомлений з умовами гарантії та наслідками недотримання вказівок, викладених в інструкції з експлуатації та гарантійному талоні. Я ознайомлений з умовами цієї гарантії, що підтверджую власним підписом:

....

Дата і місце Підпис користувача

I. Відповідальність за Продукт

1. Поручитель - Dedra Exim Sp. z o.o. з місцезнаходженням у м. Прушкув, адреса: вул. 3 Мая 8, 05-800 Прушкув, KRS 0000062517, Окружний суд міста Варшави у Варшаві, XIV Економічний відділ Національного судового реєстру, NIP 527-020-49-33, статутний капітал: 100 980,00 ЗЛОТИХ.
2. Відповідно до умов, викладених у цьому гарантійному талоні, Гарант надає гарантію на Виріб, що походить з дистриб'юторської мережі Гаранта.
3. Відповідальність за гарантією поширюється лише на дефекти, що виникли з причин, притаманних Продукту на момент його передачі Користувачеві.
4. Користувач, на підставі гарантії, має право на безкоштовний ремонт Продукту за умови, що дефект став очевидним протягом гарантійного терміну. Спосіб ремонту Продукту (метод ремонту) визначається на розсуд Гаранта. Якщо Гарант визнає ремонт неможливим, він залишає за собою право замінити дефектний елемент або весь Виріб на бездефектний, знизити ціну Виробу або відмовитися від виконання договору.
По відношенню до Користувача, який не є споживачем у розумінні Закону від 23 квітня 1964р. Цивільного кодексу, відповідальність Гаранта за збитки, що виникли внаслідок цієї гарантії та/або у зв'язку з її укладенням та виконанням, незалежно від правового титулу, обмежується максимальною вартістю дефектного Продукту.

II. Гарантійний термін

Компоненти продукту	Тривалість гарантійного захисту
Акумуляторна дельташліфувальна машина 18 В	36 місяців з дати придбання Виробу, як зазначено в цьому гарантійному талоні
Шліфувальний папір, мішок для сміття, лапка на липучці	Товари, на які не поширюється гарантія

III. Умови для отримання гарантії

Користувач повинен пред'явити заповнений гарантійний талон на Виріб та обґрунтувати обставини придбання Виробу, наприклад, пред'явивши чек, рахунок-фактуру тощо. З метою ефективного розгляду рекламації рекомендується, щоб Користувач надав разом з Виробом всі компоненти, зазначені в розділі "Комплектація пристрою", що міститься в Посібнику користувача.
2. що користувач дотримується інструкцій, наведених в інструкції з експлуатації та гарантійному талоні.
Гарантія поширюється лише на територію Республіки Польща та ЄС.
Гарантія не поширюється на дефекти Продукту, що виникають, зокрема, внаслідок:
a. Недотримання Користувачем умов, викладених в Інструкції з експлуатації, зокрема щодо правильної експлуатації, технічного обслуговування та очищення;
b. Використання Користувачем засобів для чищення або технічного обслуговування, які не відповідають вимогам Інструкції з експлуатації;
c. Неналежне зберігання та транспортування Продукту Користувачем;
d. Несанкціоновані зміни та/або модифікації Продукту Користувачем, які не були узгоджені з Гарантом;
e. Використання Користувачем у Виробі витратних матеріалів, що не відповідають вимогам Інструкції з експлуатації.
5. Користувач, який не є споживачем у розумінні Закону від 23 квітня 1964р. Цивільного кодексу, втрачає гарантію на Продукт, в якому:
- серійні номери, позначення дати та паспортні таблички були видалені, змінені або пошкоджені користувачем;
- пломби були пошкоджені користувачем або мають ознаки втручання користувача.
Увага: Користувач зобов'язаний самостійно і за власний рахунок виконувати дії, пов'язані з повсякденною експлуатацією Виробу, що випливають, зокрема, з Інструкції з експлуатації, самостійно і за власний рахунок.

IV. Процедура розгляду скарг

1. Якщо Ви виявите, що Виріб працює неправильно, перед тим, як пред'явити претензію, Ви повинні переконатися, що всі кроки, зазначені в Інструкції з експлуатації, були виконані правильно, перш ніж пред'являти претензію.
2. Рекомендується подавати рекламацію негайно, бажано протягом 7 днів з моменту виявлення дефекту Продукту. Користувач, який не є споживачем у розумінні Закону від 23 квітня 1964р. Цивільного кодексу, втрачає права, що випливають з цієї гарантії, якщо рекламація не буде подана протягом 7 днів.
3. Повідомлення про рекламацію можна подати, зокрема, в місці придбання Продукту, в гарантійному сервісі або в письмовій формі на вказану адресу: Dedra Exim Sp. z o.o., ul. 3 Maja 8, 05-800 Pruszków.
4. Користувач може подати рекламацію, використовуючи форму, доступну на веб-сайті www.dedra.pl. ("Бланк рекламації").
5. адреси гарантійного обслуговування для окремих країн можна знайти на сайті www.dedra.pl. Якщо для певної країни немає гарантійного сервісу, рекомендується звертатися з гарантійними претензіями за адресою: Dedra Exim Sp. z o.o. ul. 3 Maja 8, 05-800 Pruszków (Польща).
6. З метою безпеки Користувача використання дефектного Продукту заборонено.
7. Попередження: Використання несправного виробу є небезпечним для здоров'я та життя Користувача.
8. Виконання зобов'язань за гарантією відбудеться протягом 14 робочих днів, рахуючи від дати доставки Користувачем заявленого Продукту.
9. перед тим, як відправити дефектний Виріб для рекламації, рекомендується його почистити. Виріб, що підлягає рекламації, рекомендується ретельно захищати від пошкоджень під час транспортування (рекомендується доставляти Виріб, що підлягає рекламації, в оригінальній упаковці).
10. Гарантійний термін продовжується на час, протягом якого Користувач не міг використовувати Продукт, на який поширюється гарантія, через дефект.
Гарантія не виключає, не обмежує і не призупиняє права Користувача, передбачені положеннями про гарантійні зобов'язання щодо дефектів проданих товарів.

Відповідно до статті 13(1) та (2) Регламенту (ЄС) 2016/679 Європейського Парламенту та Ради від 27 квітня 2016 року про захист фізичних осіб у зв'язку з обробкою персональних даних і про вільний рух таких даних та про скасування Директиви 95/46/ЄС (далі: "RODO"), повідомляємо Вам наступне

1. Контролером ваших персональних даних, вказаних у формі, є компанія DEDRA-EXIM sp. z o.o., зареєстрована за адресою: вул. 3 Мая, 8, 05-800, Прушкув (далі: «Контролер»).
2. Ваші дані будуть оброблятися виключно з метою виконання гарантійної процедури для пристрою згідно з літ. b п. 1. ст. 6 Загального регламенту захисту даних (далі: «ЗРЗД») Надання даних є добровільним, але необхідним для виконання гарантійної процедури.
3. Ваші дані будуть оброблятися протягом періоду виконання гарантійної процедури та з метою архівування на випадок необхідності захисту від можливих претензій до Контролера, але не довше закінчення терміну позовної давності.
4. Ваші дані можуть бути розкриті тільки суб'єктам, які обробляють дані від імені Контролера, на підставі письмового договору про доручення на обробку персональних даних, що передбачає, зокрема, технічне обслуговування, хостинг або обслуговування веб-сайту, IT-сервіс, кур'єрську компанію. Постачальники Контролера зобов'язані забезпечувати безпеку даних і дотримуватися вимог чинного законодавства щодо захисту персональних даних і не можуть використовувати довірені їм персональні дані в цілях, відмінних від зазначених у договорі з Контролером.
5. Ваші персональні дані не будуть оброблятися автоматизовано, зокрема, не будуть профілюватися, а також не будуть передаватися у треті країни/міжнародні організації.
6. Ви маєте право на доступ до своїх персональних даних та право на їхнє виправлення, видалення, обмеження обробки, право на передачу даних, право на відмову від обробки, у будь-який момент;
7. З усіх питань, пов'язаних з обробкою Контролером ваших персональних даних, ви можете звернутися до Контролера за адресою e-mail: daneosobowe@dedra.pl.;
8. Ви маєте право подати скаргу до відповідного наглядового органу із захисту персональних даних;

HR **Sadržaj**

1. Slike i crteži
2. Detaljna sigurnosna pravila
3. Opis uređaja
4. Namjena uređaja
5. Ograničena uporaba
6. Tehnički podaci
7. Priprema za rad
8. Uključivanja uređaja
9. Korištenje uređaja
10. Tekuće aktivnosti opsluživanja
11. Zamjenski dijelovi i pribor
12. Samostalno uklanjanje kvarova
13. Sastavni dijelovi uređaja
14. Informacija za korisnike o zbrinjavanju električnih i elektronskih alata
15. Jamstveni list

Izjava o Sukladnosti je priložena uputama kao zaseban dokument. Opći propisi o sigurnosti su priloženi kao posebna knjižica.
U slučaju nedostatka Izjave o sukladnosti, obratite se servisu Dedra Exim Sp. z o.o.

NAPOMENA **Tijekom rada s uređajem uvijek se pridržavajte osnovnih sigurnosnih pravila za zaštitu na radu kako biste spriječili izbijanje požara, strujni udar ili mehaničke povrede.**

Prije početka eksploatacije uređaja upoznajte sadržaj uputa za uporabu. Spremite ove Upute za uporabu, upute za sigurnost na radu i izjavu o sukladnosti. Rigorozno poštivanje napomena i uputstava iz uputa za uporabu će pozitivno utjecati na produženje životnog vijeka uređaja.

NAPOMENA **Tijekom rada obavezno se pridržavajte napomena iz uputa za sigurnost na radu.**

Ako uređaj posudite drugoj osobi, zajedno s njim posudite i upute za uporabu, upute za sigurnost na radu i izjavu o sukladnosti. Tvrtka Dedra-Exim ne odgovara za nezgode do kojih bi došlo zbog nepoštivanja napomena za sigurnost na radu. Pažljivo pročitajte sve sigurnosne upute te upute za uporabu. Zbog nepoštivanja upozorenja i uputa može doći do strujnog udara, izbijanja požara ili ozbiljnih ozljeda korisnika. Sve upute, sigurnosne napomene i izjavu o sukladnosti spremite za naknadnu uporabu.

NAPOMENA **Uređaj s linije SAS+ALL je dizajniran za rad isključivo zajedno s baterijama linije SAS+ALL.**

Akumulator Li-Ion baterija i punjač nisu dio standardne opreme uređaja i treba ih nabaviti posebno. Zabranjena je uporaba drugih baterija.

2. Detaljna sigurnosna pravila

- **Prilikom izvođenja radova u kojima pribor može doći u dodir sa skrivenim vodovima ili, u slučaju uređaja koji se napajaju iz mreže – sa vlastitim priključnim kabelom, električni alat držite za izolirane površine.** Rezač koji dolazi u kontakt s kabelom pod naponom može staviti pod napon nezaštićene dijelove električnog alata što može izazvati kod korisnika strujni udar.
- Prilikom brušenja površina od određenih vrsta drva i uklanjanja starih premaza s dodatkom olovne boje, mogu se stvoriti otrovne prašine štetne za zdravlje. Izravan fizički kontakt s ovom prašinom može izazvati alergijsku reakciju ili respiratorne bolesti kod rukovatelja ili osoba koje se nalaze u blizini. Prašina koja nastaje tijekom piljenja hrasta ili buka, posebno u kombinaciji s tvarima (sredstvima za impregnaciju) koje se koriste za obradu drva, smatra se kancerogenom. Prilikom obrade ovakvih materijala, nosite masku za zaštitu od prašine i osigurajte dobru ventilaciju na radnom mjestu.
- **Ne dopustite da dođe do pregrijavanja uređaja ili izratka.** Tijekom pauze u radu, ispraznite vreću za strugotine (ako je strugotina unutra) kako biste smanjili opasnost od samozapaljenja nakupljene u vreći prašine od brušenja.
- **Sa uređajem nemojte obrađivati materijale koje sadrže azbest.** Materijale koje sadrže azbest smije obrađivati samo adekvatno obučeno osoblje.
- **Uređaj upotrebljavajte samo za suho brušenje.** Prodiranje vode u uređaj može uzrokovati njegovo oštećivanje.
- **Stezaljkama ili drugim praktičnim sredstvima učvrstite izradak na stabilnoj platformi.** Ako izradak koji držite rukom ili uz tijelo, bit će nestabilan je što može uzrokovati gubitak kontrole.

3. Opis uređaja

Crtež A: 1. Ploča brusilice; 2. Prekidač; 3 Utor za bateriju; 4 Vreća za prljavštinu

4. Namjena uređaja

Uređaj je namijenjen za suho brušenje sitnih dijelova i malih površina od drva, materijala na bazi drva (šperploča, iverica itd.), plastike i neželjeznih metala.
Dozvoljeno je koristiti uređaj prilikom obavljanja renovacijskih i građevinskih radova, u servisnim radionicama, pri amaterskim radovima uz poštivanje uvjeta korištenja i dopuštenih radnih uvjeta naznačenih u uputama za uporabu.

5. Ograničena uporaba

Brusilicu nemojte koristiti za brušenje zidnih površina prekrivenih gipsanom žbukom, niti željeznih metala.
Uređaj se može koristiti samo u skaldu s niže navedenim „Dopuštenim uvjetima rada".
Samoinicijativne promjene u mehaničkoj i električkoj konstrukciji, sve ingerencije u uređaj, a isto tako korištenje uređaja na način koji nije opisan u uputama, smatraju se neovlaštenim djelovanjem i uzrokuju trenutačni gubitak jamstvenih prava, a izjava o usklađenosti u tom slučaju postaje nevažeća.
Zbog nenamjenske uporabe ili korištenja uređaja na način koji nije usklađen s uputama za uporabu dolazi do trenutačnog gubitka jamstvenih prava.

Dopušteni radni uvjeti
S2 10 (10-minutni rad)
Zaštitite od vlage i oborina
Raspon temperature punjenja baterije 10-30°C.
Ne izlažite temperaturama iznad 45°C.

6. Tehnički podaci

Model	**DED7063**
Napajanje [V]	18 d.c.
Vrsta baterija	Li-Ion
Frekvencija oscilacija [min-1]	12000
Emisije buke:	
- Razina zvučne snage L_{pA} [dB(A)]	74,7
- Razina zvučnog pritiska L_{wA} [dB(A)]	85,7
- Mjerna nesigurnost K_{wA}, K_{pA} [dB(A)]	3
Vibracije:	
- Razina vibracije na rukohvaci a_h [m/s^2]	4,590
- Mjerna nesigurnost K [m/s^2]	1,5
Težina (bez baterije) [kg]	0,75

Informacija o vibracijama i buci

Uključna vrijednost vibracija a_h i mjerna nesigurnost su određene u skladu s normom EN 62841-1 i navedene u tablici iznad.
Emisija buke je određena u skladu s EN 62841-1, vrijednosti su navedene u tablici iznad.

NAPOMENA **Zbog buke može doći do oštećivanje sluha i zato tijekom rada uvijek nosite sredstva za zaštitu sluha!**

Deklarirana ukupna vrijednost vibracija izmjerena je u skladu sa standardnom metodom ispitivanja i može se koristiti za međusobno uspoređivanje uređaja. Navedena razina vibracija može se koristiti za prvu procjenu izlaganja na vibracije.
Razina vibracija tijekom stvarnog korištenja uređaja može se razlikovati od deklariranih vrijednosti, ovisno o načinu korištenja radnih alata, posebice o vrsti obrađivanog materijala i potrebi određivanja sredstava za zaštitu operatera. Kako biste precizno procijenili izlaganje opasnostima u stvarnim uvjetima rada, treba uzeti u obzir sve dijelove operativnog djelovanja, također i razdoblje kad je uređaj isključen i kad je uključen ali se ne koristi za rad.

7. Priprema za rad

NAPOMENA **Uređaj je dio SAS+ALL linije, pa da biste ga koristili, morate kompletirati set koji se sastoji od uređaja, baterije i punjača.**

NAPOMENA **Sve aktivnosti opisane u ovom poglavlju treba poduzimati kad je isključen izvor napajanja.**

Odabir brusnog papira

Svaki brusni papir ima oznaku na ljepljivoj strani; brusni papir niže granulacije brže brusi, ali može grebati površinu. Za brušenje drva obično se preporučuje brusni papiri s granulacijom do 400.
Ne preporučuje se uporaba brusnih papira bez otvora. Rad s papirom bez otvora može uzrokovati brzo zaprašivanje abrazivne strane i osjetni pad kvalitete obavljenog rada.
Kako biste brusilicu pripremili za rad:

- Nakon što odaberete brusni papir s odgovarajućom granulacijom, pričvrstite ga na ploču tako da u potpunosti prekriva površinu brusne podloge, a otvori u papiru se podudaraju s otvorima na ploči. Za bolje prianjanje papir čvrsto pritisnite duž cijele površine ploče.
- Vreću za strugotine namjestite na izlazni nastavak. (crtež A, 4).

Ugradnja baterije

Bateriju fiksirajte u utičnici (crtež A, 3) – gurnite je do kraja, pazite da zatvarač blokade baterije spriječi njezino slučajno iskliznuće tijekom rada. Uređaj je spreman za rad.

8. Uključivanja uređaja

NAPOMENA **Prije pokretanja uređaja obavezno obavite aktivnosti opisane u poglavlju „Priprema za rad".**

Kako biste uključili uređaj, prekidač koji se nalazi na gornjem dijelu kućišta postavite u položaj "I" (Crtež A, 2) i počnite s obradom materijala.
Uređaj se isključuje stavljanjem prekidača u položaj "O".

9. Korištenje uređaja

Brušenje

Nakon pripreme za rad i odgovarajuće odabranog brusnog papira (vidite poglavlje 7 uputa), možete početi s brušenjem. Postupak brušenja počinje nakon uključivanja uređaja i postavljanja ploče na materijal. Uređaj kontinuiranim pokretima pomičite po cijeloj površini koju želite brusiti, vršeći mali pritisak. Prilikom brušenja pazite da ploča brusilice cijelom površinom prianja uz materijal.
Kada završite brušenje, ploču brusilice odmaknite od materijala i uređaj isključite.
Imajte na pameti da će se frekvencija oscilacija, koja iznosi 12000 u minuti, prenijeti na obrađivani materijal i pri tome stvarati buku. Ovo je uobičajena pojava.

10. Tekuće aktivnosti opsluživanja

NAPOMENA **Sve radnje na održavanju treba poduzimati kad je isključen izvor napajanja.**

Zamjena brusnog papira

Primite rub papira i pažljivo ga odvojite na način da ne oštetite ljepljivi sloj na ploči. Nakon što odaberete željeni papir, pričvrstite ga na ploču tako da u potpunosti prekriva cijelu površinu ploče, a otvori na papiru moraju odgovarati otvorima na ploči.

Pražnjenje vreće sa strugotinom

NAPOMENA **Budite oprezni ako se nalazite blizu izvora vatre - sitna prašina je izuzetno zapaljiva.**

Nakon završetka rada, uvijek ispraznite vreću za strugotine. U tu svrhu držač vrećice izvucite iz izbacivača strugotina, a zatim iz držača oprezno skinite vrećicu od tkanine i sadržaj istresite u spremnik za otpad.

Transport i čuvanje

Kada uređaj ne koristite, čuvajte ga bez priključene baterije, izvan dohvata djece, na suhom i prozračenom mjestu. Uređaj i druge elemente navedene u kompletaciji treba transportirati na način da nisu izloženi djelovanju štetnih uvjeta okoline kao što su: vlaga, padaline, visoka temperatura (iznad 45°C), pritisak zbog kojeg bi moglo doći do mehaničkog oštećivanja i drugih koji bi mogli negativno utjecati na uređaj. Uređaj transportirajte bez baterije unutra.

11. Zamjenski dijelovi i pribor

Uređaji iz SAS+ALL linije može opremiti bilo kojom baterijom iz linije SAS+ALL. Kako biste odabrali pravu bateriju i punjač, preporučujemo da se upoznate s ponudom Dedra Exim na web stranici www.dedra.pl

Predloženi pribor:

Kako biste nabavili zamjenske dijelove i pribor, kontaktirajte Dedra Exim Servis. Podaci za kontakt se nalaze na 1. stranici uputa.
Prilikom naručivanja zamjenskih dijelova navedite broj partije označen na tipskoj ploči i broj dijela iz montažni crtež.
U jamstvenom roku popravci se obavljaju prema pravilima iž jamstvenog lista. Reklamirani proizvod odnesite na popravak na mjesto nabave istog (prodavatelj je dužan primiti reklamirani proizvod), poslati ga centralnoj službi Dedra Exim ili poslati u servisni centar najbliži vašem mjestu prebivališta (popis servisera je objavljen na web stranici www.dedra.pl). Molimo, priložite popunjen jamstveni list. Nakon isteka jamstvenog roka popravke obavlja centralni servis. Oštećen proizvod pošaljite serviserima (troškove poštarine snosi korisnik).

12. Samostalno uklanjanje kvarova

NAPOMENA **Prije nego počnete samostalno uklanjati greške, uređaj isključite iz napajanja.**

Problem	Uzrok	Rješenje
Uređaj se ne pokreće	Baterija nije ispravno postavljena.	Fiksirajte bateriju na ispravan način.
	Ispražnjena baterija	Napunite bateriju
	Oštećena baterija.	Zamijenite bateriju s ispravnom baterijom.
	Oštećen prekidač ili motor	Uređaj odnesite serviserima.
Motor nema snage, pokreće se s poteškoćama.	Oštećen motor.	Uređaj odnesite serviserima.
Osjeća se miris spaljene izolacije.	Oštećen motor.	Uređaj odnesite serviserima.
Motor se pregrijava	Začepljeni otvori za ventilaciju	Ispušite komprimiranim zrakom
Vrlo niska radna učinkovitost	Istrošeni radni nastavak	Radni nastavak zamijenite s novim.

13. Sastavni dijelovi uređaja

1. Brusilica delta - 1 kom.; 2. Vreća za prljavštinu - 1 kom., 3. Brusni papir - 2 kom.

14. Informacija za korisnike o zbrinjavanju električnih i elektroničkih uređaja (odnosi se na kućanstva)

Ovaj simbol postavljen na proizvode ili popratnu dokumentaciju obavještava da se neispravni električni ili elektronički uređaji ne smiju odlagati s kućnim otpadom. Ispravan postupak u slučaju potrebe za zbrinjavanjem, ponovnom uporabom ili oporabom komponenti sastoji se od prijenosa uređaja na specijalizirano sabirno mjesto, gdje će biti besplatno prihvaćen. Informacije o lokacijama sabirnih točaka otpadne opreme pružaju lokalne vlasti, npr. na svojim web stranicama.
Pravilno zbrinjavanje uređaja omogućuje očuvanje dragocjenih resursa i izbjegavanje negativnog utjecaja na zdravlje i okoliš, do kojeg dolazi zbog mogućnosti da uređaji sadrže opasne tvari, smjese i sastavne dijelove.
Nepravilno odlaganje otpada podliježe kaznama predviđenim relevantnim lokalnim propisima.
Korisnici u zemljama Europske unije: Ako trebate odložiti električnu ili elektroničku opremu, obratite se najbližem prodavaču ili dobavljaču za dodatne informacije.

Odlaganje u zemljama izvan Europske unije: Ovaj simbol vrijedi samo za zemlje Europske unije. Ako trebate zbrinuti ovaj proizvod, obratite se lokalnim vlastima ili trgovcu radi pravilnog zbrinjavanja.

Jamstveni list

na

Akumulatorska kosilica za travu

Kataloški broj: DED7197V br. partije:.....

(u daljnjem tekstu Proizvod)

Datum nabavke Proizvoda: .....

Pečat prodavača

Datum i potpis prodavača: .....

Izjava Korisnika:

Potvrđujem da sam upoznat s uvjetima jamstva i posljedicama nepoštivanja smjernica sadržanih u Uputama za upotrebu i jamstvenom listu. Upoznat sam s uvjetima ovog jamstva, što potvrđujem svojim potpisom:

....

Datum i mjesto Potpis Korisnika

I. Odgovornost za Proizvod

1. Jamac - Dedra Exim Sp. z o.o. sa sjedištem u Pruszkówu, adresa: ul. 3 Maja 8, 05-800 Pruszków, KRS 0000062517, Općinski sud za glavni grad Varšavu u Varšavi, XIV Gospodarski odjel Državnog sudskog registra, PIB 527-020-49-33, osnovni kapital: 100 980.00 PLN.
2. Pod uvjetima navedenim u ovom jamstvenom listu, Jamac daje jamstvo za Proizvod koji dolazi iz Jamčeve distribucije.
3. Odgovornost iz jamstva pokriva samo nedostatke koji proizlaze iz razloga koji su u Proizvodu u trenutku njegove predaje Korisniku.
4. Pod jamstvom, Korisnik stječe pravo na besplatan popravak Proizvoda, ako se kvar otkrije tijekom jamstvenog roka. Način popravka Proizvoda (metoda popravka) ovisi o odluci Jamca. Ako Jamac utvrdi da ga je nemoguće popraviti, Jamac zadržava pravo zamijeniti neispravan element ili cijeli Proizvod ispravnim, smanjiti cijenu Proizvoda ili odstupiti od ugovora.
5. U odnosu na Korisnika koji nije potrošač u smislu Zakona od 23. travnja 1964. Građanski zakonik, odgovornost Jamca za štetu koja proizlazi iz ovog jamstva i/ili u vezi s njegovim sklapanjem i izvršenjem, bez obzira na pravni naslov, ograničena je na maksimalnu vrijednost neispravnog Proizvoda.

II. Jamstveni rok

Elementi Proizvoda	Jamstveni rok
DED7063	36 mjeseca od datuma kupnje Proizvoda prikazanog u ovom jamstvenom listu
Brusni papir, vreća za iskop, čičak potplat	Predmeti koji nisu pokriveni jamstvom

III. Uvjeti korištenja jamstva

1. Predočenje od strane korisnika popunjenog jamstvenog lista Proizvoda i potvrđivanje od strane Korisnika okolnosti kupnje Proizvoda, npr. predočenjem računa, fakture itd. Kako bi učinkovito riješili reklamaciju preporuča se da Korisnik dostavi sve elemente navedene u "Kompletu uređaja" zajedno s Proizvodom za reklamaciju koja se nalazi u Uputama za upotrebu.
2. Poštovanje od strane korisnika preporuka sadržanih u Uputama za uporabu i jamstvenom listu.
3. Jamstvo vrijedi isključivo na području Republike Poljske i EU.
4. Jamstvo ne obuhvaća kvarove Proizvoda nastale posebno kao rezultat:
a. Nepoštivanja od strane Korisnika uvjeta navedenih u Uputama za uporabu, posebno u pogledu pravilnog korištenja, održavanja i čišćenja;
b. Korištenja od strane Korisnika sredstava za čišćenje ili održavanje koja nisu u skladu s Uputama za uporabu;
c. Nepravilnog skladištenja i transporta Proizvoda od strane Korisnika;
d. Neovlaštene izmjene i/ili modifikacije Proizvoda od strane Korisnika koje nisu dogovorene s Jamcem;
e. Korištenja od strane Korisnika potrošnog materijala u Proizvodu koji nije u skladu s Uputama za uporabu.
5. Korisnik koji nije potrošač u smislu zakona od 23. travnja 1964. Građanski zakonik gubi jamstvo na Proizvod u kojem:
- je Korisnik je uklonio, promijenio ili oštetio serijske brojeve, oznake datuma i natpisne pločice;
- pečati su oštećeni od strane Korisnika ili pokazuju znakove manipulacije od strane Korisnika.
6. Pozor! Radnje povezane sa svakodnevnim radom Proizvoda, koje proizlaze, između ostalog iz Upute za uporabu Korisnik je dužan provoditi samostalno i o svom trošku.

IV. Procedura reklamacije

1. U slučaju utvrđivanja neispravnog rada Proizvoda, prije podnošenja reklamacije, provjerite jesu li sve radnje navedene posebno u Uputama za uporabu, izvršene ispravno.
2. Preporučujemo podnošenje reklamacije odmah, najbolje u roku od 7 dana od dana uočavanja kvara Proizvoda. Korisnik koji nije potrošač u smislu zakona od 23. travnja 1964. Građanski zakonik gubi prava koja proizlaze iz ovog jamstva ako se reklamacija ne podnese u roku od 7 dana.
3. Reklamacija se može podnijeti, između ostalog, na mjestu kupnje Proizvoda, u jamstvenom servisu ili pismeno na sljedeću adresu: Dedra Exim Sp. z o.o., ul. 3 Maja 8, 05-800 Pruszków.
4. Korisnik može podnijeti reklamaciju putem obrasca dostupnog na web stranici www.dedra.pl. ("Obrazac za reklamaciju").

5. Adrese jamstvenih servisa za pojedine zemlje dostupne su na web stranici www.dedra.pl. U slučaju nedostatka jamstvenog servisa za određenu zemlju, preporuča se slanje reklamacija na sljedeću adresu: Dedra Exim Sp. z o.o. ul. 3 Maja 8, 05-800 Pruszków (Poljska).
6. S obzirom na sigurnost Korisnika, zabranjeno je koristiti neispravan proizvod.
7. Pozor! Korištenje neispravnog Proizvoda opasno je za zdravlje i život Korisnika.
8. Izvršenje obveza koje proizlaze iz jamstva održat će se u roku od 14 radnih dana od dana isporuke Proizvoda koji korisnik reklamira.
9. Prije dostave neispravnog Proizvoda na reklamaciju, preporuča se čišćenje. Preporuča se da se reklamirani Proizvod pažljivo zaštiti od oštećenja tijekom transporta (preporuča se isporuka reklamiranog Proizvoda u originalnom pakiranju).
10. Jamstveni rok se produljuje za vrijeme tijekom kojeg ga Korisnik nije mogao koristiti zbog kvara na Proizvodu obuhvaćenom jamstvom.
Jamstvo ne isključuje, ograničava ili suspendira prava Korisnika koja proizlaze iz odredbi o jamstvu za nedostatke na prodanom artiklu.

HR

Prema čl. 13 sek. 1 i sljed. 2. Uredbe (EU) 2016/679 Europskog parlamenta i Vijeća od 27. travnja 2016. o zaštiti fizičkih osoba u vezi s obradom osobnih podataka i slobodnom kretanju takvih podataka te stavljanju izvan snage Direktive 95/46. /EC, obavještavamo vas

1. Administrator Vaših osobnih podataka navedenih u formularu je DEDRA-EXIM sp. z o. o. sa sjedištem u Pruszkówu, ul. 3 Maja 8, 05-800 Pruszków (u daljnjem tekstu: "Administrator").
2. Vaši podaci će se obrađivati isključivo u svrhu provedbe jamstvenog postupka uređaja sukladno čl. 6 st. 1 slovo. b opće uredbe o zaštiti podataka (u daljnjem tekstu: "GDPR") Davanje podataka je dobrovoljno, ali nužno za provedbu jamstvenog postupka.
3. Vaši podaci će se obrađivati za vrijeme trajanja jamstvenog postupka te za potrebe arhiviranja u slučaju potrebe obrane od bilo kakvih potraživanja prema Administratoru, najduže do isteka istih.
4. Vaši podaci mogu se priopćiti samo subjektima koji obrađuju podatke za administratora na temelju pisanog ugovora o povjeravanju obrade osobnih podataka koji između ostalog daje: tehnička služba, održavanje hostinga ili web stranica, IT služba, kurirska tvrtka. Dobavljači Administratora dužni su osigurati sigurnost podataka i ispunjavati uvjete važećih zakona vezanih uz zaštitu osobnih podataka te ne smiju koristiti povjerene osobne podatke u druge svrhe osim onih navedenih u ugovoru s Administratorom.
5. Vaši podaci neće se obrađivati na automatizirani način, uključujući u obliku profiliranja, i neće se prenositi u treću zemlju/međunarodnu organizaciju.
6. Imate pravo pristupa svojim podacima te pravo na ispravak, brisanje, ograničenje obrade, pravo na prijenos podataka, pravo na prigovor u bilo kojem trenutku.
7. Za sva pitanja vezana uz obradu Vaših osobnih podataka od strane Administratora, možete nas kontaktirati na sljedeću e-mail adresu: daneosobowe@dedra.pl.;
8. Imate pravo podnijeti pritužbu tijelu nadležnom za zaštitu osobnih podataka

DE

Inhaltsverzeichnis

1. Fotos und Zeichnungen
2. Detaillierte Sicherheitsvorschriften
3. Beschreibung des Gerätes
4. Bestimmung des Gerätes
5. Benutzungsbeschränkungen
6. Technische Daten
7. Vorbereitung zur Arbeit
8. Einschalten des Gerätes
9. Benutzung des Gerätes
10. Laufende Bedientätigkeit
11. Ersatzteile und Zubehör
12. Eigenständiges Beseitigen der Störungen
13. Lieferumfang des Gerätes
14. Benutzerinformation über die Entsorgung der elektrischen und elektronischen Geräte
15. Garantiekarte

Übersetzung der Originalanleitung

Die Übereinstimmungsbescheinigung wurde der Bedienungsanleitung als gesondertes Dokument beigefügt. Bei Fehlen der Übereinstimmungsbescheinigung muss man sich mit der Firma Dedra Exim Sp. z o.o. in Verbindung setzen

Allgemeine Sicherheitsbedingungen wurden der Bedienungsanleitung als gesonderte Broschüre beigefügt.

ACHTUNG **Beim Gebrauch sind immer zum Schutz gegen elektrischen Schlag, Verletzungs- und Brandgefahr grundsätzliche Sicherheitsmaßnahmen zu beachten. Die Bedienungsanleitung ist vor der ersten Inbetriebnahme sorgfältig und vollständig zu lesen. Bewahren Sie bitte die Bedienungsanleitung, Sicherheitshinweise und Konformitätserklärung sorgfältig auf. Äußerst strenge Beachtung der darin enthaltenen Sicherheitshinweise und Anweisungen wird sich positiv auf die Verlängerung der Lebensdauer Ihrer Fliesenschneidemaschine auswirken.**

ACHTUNG **Während der Arbeit sind unbedingt die Sicherheitshinweise zu beachten. Die Sicherheitshinweise sind dem Gerät als gesonderte Broschüre beigefügt und sie ist sorgfältig aufzubewahren, Bei Übergabe des Gerätes an weitere Nutzer sind auch die Bedienungsanleitung, die Sicherheitshinweise und die Konformitätserklärung mitzugeben. Die Firma Dedra Exim haftet nicht für Unfälle, zu denen es infolge der Nichtbeachtung der Sicherheitsmaßnahmen kommt. Alle Sicherheitshinweise und die Bedingungsanleitung sind sorgfältig zu lesen. Die Nichtbeachtung der Warnungen und der Anleitung kann einen elektrischen Schlag, Brand und/oder andere ernsthafte Verletzungen zu Folge haben. Alle Bedingungsanleitungen, Sicherheitshinweise und die Übereinstimmungserklärung für zukünftige Bedürfnisse sind aufzubewahren.**

ACHTUNG **Das Gerät der SAS+ALL-Linie wurde nur für die Zusammenarbeit mit den Ladegeräten und Akkumulatoren der SAS+ALL-Linie entwickelt.** Der Li-Ion-Akku und das Ladegerät gehören nicht zum Lieferumfang des eingekauften Gerätes und sie sind gesondert einzukaufen. Die Verwendung von anderen Akkus und Ladegeräten als die für das Gerät dedizierten zieht den Verlust der Garantierechte nach sich.

2. Detaillierte Sicherheitsbedingungen

- **Bei Ausführung von Tätigkeiten, bei denen das Arbeitsendstück mit versteckten Leitungen in Berührung kommen kann oder – im Falle von Netzgeräten – mit eigenem Kabel - ist das Gerät an isolierten Oberflächen zu halten.** Ein Schneideelement, das mit einem unter Strom stehenden Kabel in Berührung kommt, kann dazu führen, dass freiliegende Teile des Elektrowerkzeuges unter Strom bleiben, wodurch der Bediener einen elektrischen Schlag erleiden kann.
- **Bei Schleifen von Oberflächen bestimmter Holzarten sowie bei Entfernen von alten Anstrichen, die mit einer Farbe mit Bleizusatz ausgeführt sind, können toxische Stäube entstehen, die gesundheitsschädlich sein können**. Direkter physischer Kontakt mit Stäuben kann allergische Reaktionen bzw. Krankheiten der Atemwege des Bedieners und der sich in der Nähe befindlichen Personen hervorrufen. Eichen- oder Buchenholzstäube, insbesondere in Verbindung mit Holzbearbeitungssubstanzen (Imprägniermitteln) gelten als krebserregend. Bei der Bearbeitung dieser Werkstoffe muss eine Staubmaske aufgesetzt sowie gute Lüftung am Arbeitsplatz sichergestellt werden.
- **Man darf weder die Überhitzung des Gerätes noch des Werkstückes zulassen**. Während der Arbeitsunterbrechungen ist der Abtragsack (sofern es ihn gibt) so zu entleeren, dass die Gefahr der Selbstzündung vom Schleifstaub im Sack beschränkt ist.
- **Es ist untersagt, mit dem Gerät Werkstoffe mit Asbestgehalt zu bearbeiten.** Asbesthaltige Werkstoffe dürfen nur von einem entsprechend geschulten Personal bearbeitet werden.
- **Das Gerät ist nur zum Trockenschleifen zu benutzen.** Das Durchdringen des Wassers in das Gerät kann zu seiner Beschädigung führen.
- **Es sind Klemmen oder eine andere praktische Methode anzuwenden, um das Werkstück abzusichern und auf einer stabilen Plattform zu stützen.** Das Halten eines manuell bearbeiteten Gegenstandes in den Händen oder am Leib kann zum Verlust der Kontrolle über das Gerät führen.

3. Beschreibung des Gerätes

Zeichnung A: 1. Fuß der Schleifmaschine; 2. Einschalter; 3 Akkumulator-Buchse; 4 Abtragsack

4. Bestimmung des Gerätes

Das Gerät wurde zum Trockenschleifen von kleinen Elementen und kleinen Holzoberflächen, Holzwerkstoffen (Sperrholz, Holzspannplatten, usw.), Kunststoffen und Nichteisenmetallen entwickeln.
Es ist zugelassen, das Gerät bei Renovierungs- und Bauarbeiten, in Reparaturwerkstätten, bei Hobbyarbeiten unter gleichzeitiger Beachtung der Benutzungsbedingungen sowie der in dieser Bedienungsanleitung enthaltenen zulässigen Arbeitsbedingungen zu benutzen.

5. Benutzungsbeschränkungen

Die Schleifmaschine darf nicht zum Schleifen von Wänden, die mit Gipsfeinputz überzogen sind, sowie zum Schleifen von Nichteisenmetallen benutzt werden.
Das Gerät darf nur in Übereinstimmung mit den nachstehend aufgeführten „Zulässigen Arbeitsbedingungen" benutzt werden.
Eigenständige Änderungen am mechanischen und elektrischen Bau, jegliche Modifikationen, Bedientätigkeiten, die in der Bedienungsanleitung nicht beschrieben sind, werden als rechtswidrig behandelt und ziehen den sofortigen Verlust der Garantierechte nach sich und die Unbedenklichkeitsbescheinigung verliert ihre Gültigkeit.
Eine bestimmungswidrige bzw. eine bedienungsanleitungswidrige Benutzung des Gerätes zieht den sofortigen Verlust der Garantierechte nach sich.

Zulässige Arbeitsbedingungen
S2 10 (Dauerbetrieb 10 Min. lang)
Vor Feuchtigkeit und atmosphärischen Niederschlägen schützen.
Temperaturbereich zum Aufladen der Akkumulatoren 10-30°C.
Der Auswirkung von Temperaturen über 45°C nicht aussetzten.

6. Technische Daten

Modell	**DED7063**
Speisung [V]	18 d.c.
Art der Akkumulators	Li-Ion
Oszillationsfrequenz [min-1]	12000
Lärmemission:	
- Schalldruckpegel LpA [dB(A)]	74,7
- Schallleistungspegel LwA [dB(A)]	85,7
- Messunsicherheit KwA, KpA [dB(A)]	3
Vibrationen:	
- Schwingungspegel, gemessen am Handgriff ah [m/s2]	4,590
- Messunsicherheit K [m/s2]	1,5
Gewicht (ohne Akkumulator) [kg]	0,75

Information bezüglich des Lärms und Schwingungen.

Kombinierter Wert der Schwingungen a_h sowie Messunsicherheit wurden in Übereinstimmung mit der Norm EN 62841-1 bestimmt und sind in der Tabelle angegeben.
Die Lärmemission wurde in Übereinstimmung mit der Norm EN 62841-1 bestimmt, die Werte sind in der vorstehenden Tabelle angegeben.

⚠ ACHTUNG **Der Lärm kann zu Gehörbeschädigungen führen, daher muss man immer bei der Arbeit Gehörschutzmittel verwenden!**

Der deklarierte Wert der Lärmemission wurde in Übereinstimmung mit einer Standarduntersuchungsmethode ermittelt und kann für Vergleich eines Gerätes mit einem anderen verwendet werden. Der oben angegebene Lärmpegel kann auch bei der Eingangsbeurteilung der Lärmexposition verwendet werden.
Der Lärmpegel bei der tatsächlichen Benutzung des Elektrowerkzeuges kann sich von den deklarierten Werten in Abhängigkeit von der Verwendungsart der benutzen Arbeitswerkzeuge, insbesondere von dem bearbeiteten Gegenstand sowie von der Notwendigkeit, die Schutzmittel für den Bediener zu bestimmen, unterscheiden. Um die genaue Exposition unter tatsächlichen Arbeitsbedingungen feststellen zu können, muss man alle Teile des Arbeitszyklus berücksichtigen, auch die Zeiträume, in denen das Gerät ausgeschaltet oder eingeschaltet ist aber es wird damit nicht gearbeitet.

7. Vorbereitung zur Arbeit

⚠ ACHTUNG **Das Gerät gehört zu der Linie SAS+ALL, daher muss man, um es benutzen zu können, einen Satz zusammenstellen, der aus dem Gerät, Akkumulator und Ladegerät besteht.**

⚠ ACHTUNG **Alle Tätigkeiten, die in diesem Abschnitt beschrieben sind, muss man am Gerät durchführen, das von der Stromquelle getrennt ist.**

Wahl des Schleifpapiers

Jedes Schleifpapier hat eine Kennzeichnung an der Haftseite; ein Schleifpapier mit geringerer Körnung schleift schneller, aber es kann Risse hinterlassen. Es wird empfohlen, zum Schleifen des Holzes Schleifpapiere mit der Körnung von 400 benutzen.
Es wird nicht empfohlen, Schleifpapiere ohne Öffnungen zu benutzen. Arbeit mit Papier ohne Öffnungen kann schnell zur Verstäubung der Schleifseite und wesentlichen Herabsetzung der ausgeführten Arbeit führen.
Zwecks Vorbereitung der Schleifmaschine zur Arbeit muss man:

- Nachdem Schleifpapier mit entsprechender Körnung ausgewählt wurde, es am Fuß so befestigen, dass es gänzlich die Schleifoberfläche zudeckt, und die Öffnungen im Papier mit den Öffnungen im Fuß deckungsgleich sind. Damit das Schleifpapier besser anliegt, muss man es sicher an die gesamte Fußfläche andrücken.
- Den Abtragsack auf den Austrittsstutzen hineinschieben (Zeichnung A, 4).

Montage des Akkumulators

Den Akkumulator in die Buchse (Zeichnung A, 3) einzusetzen – er ist bis zum Anschlag hineinzuschieben, man muss sich vergewissern, dass der Schnäpper der Akkumulatorblockade ihn vor zufälligem Herausfallen während der Arbeit sichert. Das Gerät ist betriebsbereit.

8. Einschalten des Gerätes

⚠ ACHTUNG **Vor der Ingangsetzung des Gerätes sind unbedingt alle im Abschnitt „Vorbereitung zur Arbeit" beschriebenen Tätigkeiten auszuführen.**

Um das Gerät einzuschalten, ist der sich am oberen Teil des Gehäuses befindliche Schalter in die Position „I" (Zeichnung A, 2) zu bringen. Man kann mit der Werkstoffbearbeitung beginnen.
Das Gerät wird ausgeschaltet, nachdem der Schalter in die Position „O" gebracht worden ist.

9. Benutzung des Gerätes

Schleifen

Nachdem das Gerät zur Arbeit vorbereitet (siehe Abschnitt 7 der Bedienungsanleitung) und das Schleifpapier richtig gewählt worden ist, kann man mit dem Schleifen beginnen. Nach dem Einachalten des Gerätes und Anlegen des Fußes an den Werkstoff beginnt der Schleifvorgang. Das Gerät ist gleitend über die gesamte Oberfläche, die geschliffen werden soll, zu verschrieben, indem es leicht an die Oberfläche angedrückt wird. Beim Schleifvorgang ist dafür zu sorgen, dass der Fuß der Schleifmaschine mit seiner Gesamtfläche an das Werkstück anliegt.
Nach der Beendigung des Schleifvorgangs ist der Fuß der Schleifmaschine von dem Werkstück wegzunehmen und das Gerät auszuschalten.
Man muss stets daran denken, dass die Oszillationsfrequenz, die 12000/Min. beträgt, auf den bearbeiteten Werkstoff übertragen wird, wodurch Lärm generiert wird. Es ist ein ganz normaler Effekt.

10. Laufende Bedientätigkeiten

⚠ ACHTUNG **Alle Bedientätigkeiten sind bei abgetrennter Stromversorgungsquelle durchzuführen.**

Wechsel des Schleifpapiers

Das Papier an der Kante fassen und vorsichtig abreißen, so dass die Haftschicht am Fuß nicht beschädigt wird. Nach der Wahl des gewünschten Schleifpapiers ist es so am Fuß zu befestigen, dass es die gesamte Fläche des Schleiffußes bedeckt, und die Öffnungen im Papier an die Öffnungen im Fuß angepasst sind.

Entleeren des Abtragsackes

⚠ ACHTUNG **Vorsicht walten lassen, sofern es in der Nähe eine Feuerquelle gibt – Feinstaub ist äußerst leicht entzündlich.**

Jedesmalig nach der Beendigung der Arbeit ist der Abtragsack zu entleeren. Zu diesem Zweck muss man die Befestigung des Abtragsackes aus dem Abtragauswurfstutzen in der Schleifmaschine hinausschieben, anschließend den Stoffsack von der Befestigung sanft abnehmen und den Inhalt in den Abfallbehälter ausschütten.

Transport und Aufbewahrung

Wird das Gerät nicht benutzt, ist es mit dem abgetrennten Akkumulator außer der Reichwiete von Kindern, an einem trockenen durchgelüfteten Ort aufzubewahren. Das Gerät sowie alle anderen zum Lieferumfang gehörenden Elemente sind so zu transportieren, dass sie gegen die Auswirkung von schädigenden Umgebungsbedingungen wie: Feuchtigkeit, atmosphärische Niederschläge, hohe Temperatur (über 45°C), Druck, durch welchen das Gerät mechanisch beschädigt werden kann, und sonstige Bedingungen, die sich negativ auf das Gerät auswirken können, geschützt werden. Für die Zeit des Transports ist der Akkumulator vom Gerät abzutrennen.

11.Ersatzteile und Zubehör

Das Gerät aus der Linie SAS+ALL kann mit jedem Akkumulator aus der Linie SAS+ALL ausgestattet werden. Um den richtigen Akkumulator und das richtige Ladegerät an das Gerät anzupassen, empfehlen wir, sich mit dem Angebot von Dedra Exim auf der Internetseite www.dedra.pl bekannt zu machen

Angebotenes Zubehör:

Zwecks Einkaufs von Ersatzteilen und Zubehör setzen sie Sich, bitte, mit dem Service von Dedra Exim in Kontakt. Die Kontaktdaten finden Sie auf der 1. Seite der Bedienungsanleitung.
Bei Bestellen der Ersatzteile bitten wir, die Nummer der Partie, angebracht am Betriebsschild, sowie die Teilnummer von der Zusammenstellungszeichnung bekannt zu geben.
In der Garantiezeit werden Reparaturen nach den in der Garantiekarte bekannt gegebenen Grundsätzen durchgeführt. Das reklamierte Produkt bitten wir dort abzugeben, wo es gekauft worden ist (der Verkäufer ist dazu verpflichtet, das reklamierte Produkt entgegenzunehmen), an den Service von Dedra Exim oder an den dem Wohnsitz am nächsten liegenden Service (die Liste der Servicestellen unter www.dedra.pl) zu übersenden. Wir bitten höflich, die ausgefüllte Garantiekarte beizufügen. Nach Ablauf der Garantiezeit werden Reparaturen durch den Zentralservice durchgeführt. Das beschädigte Produkt ist an den Service zu übersenden (die Versandkosten trägt der Benutzer).

12. Eigenständiges Beseitigen der Störungen

⚠ ACHTUNG **Bevor mit dem eigenständigen Beseitigen der Störungen begonnen wird, muss man das Gerät von der Stromversorgungsquelle trennen.**

Problem	Ursache	Lösung
Das Gerät schaltet sich nicht ein.	Der Akkumulator nicht richtig befestigt.	Den Akkumulator richtig befestigen.
	Der Akkumulator ist leer.	Den Akkumulator aufladen.
	Der Akkumulator ist beschädigt.	Den Akkumulator gegen einen funktionstüchtigen auswechseln.
	Der Einschalter oder der Motor ist beschädigt.	Das Gerät an den Service übergeben.
Der Motor hat keine Kraft, startet mit Not.	Der Motor ist beschädigt.	Das Gerät an das Service übergeben.
Es riecht nach verbrannter Isolation.	Der Motor ist beschädigt.	Das Gerät an das Service übergeben.
Der Motor überhitzt sich.	Verstopfte Lüftungsöffnungen.	Mit der Druckluft durchpusten.
Die Arbeitsleistung ist sehr gering.	Das Arbeitsendstück ist verbraucht.	Das Arbeitsendstück gegen ein neues auswechseln.

13. Lieferumfang des Gerätes

1. Delta-Schleifmaschine - 1 St.; 2. Abtragsack - 1 St.; 3. Schleifpapier - 2 St.

14. Nutzerinformationen über die abgabe von gebrauchten elektro- und elektronik-altgeräten

(betrifft Haushalte)



Das auf den Produkten oder in den Begleitunterlagen abgebildete Symbol weist darauf hin, dass defekte elektrische oder elektronische Geräte nicht mit dem Hausmüll entsorgt werden dürfen. Wenn Sie Bauteile entsorgen, wiederverwenden oder verwerten möchten, bringen Sie diese bitte zu einer speziellen Sammelstelle, wo sie kostenlos angenommen werden. Informationen über die Standorte von Sammelstellen für Altgeräte finden Sie bei den örtlichen Behörden, z. B. auf deren Websites.
Durch die korrekte Entsorgung des Geräts schonen Sie wertvolle Ressourcen und vermeiden negative Auswirkungen auf die Gesundheit und die Umwelt, die sich aus dem möglichen Vorhandensein von gefährlichen Stoffen, Gemischen und Bestandteilen in dem Gerät ergeben.
Bei unsachgemäßer Entsorgung drohen Strafen nach den jeweiligen örtlichen Vorschriften.
Benutzer in EU-Ländern: Wenn Sie elektrische oder elektronische Geräte entsorgen müssen, wenden Sie sich bitte an die nächstgelegene Verkaufsstelle oder Ihren Lieferanten, der Ihnen weitere Informationen geben kann.
Entsorgung in Ländern außerhalb der Europäischen Union: Dieses Symbol gilt nur für Länder innerhalb der Europäischen Union. Sollten Sie dieses Produkt entsorgen wollen, wenden Sie sich bitte an Ihre örtlichen Behörden oder Ihren Händler, um die richtige Entsorgungsmethode zu erfahren.

DE

Garantiekarte

Für

Katalognummer:
Lotnummer: .....
(im Weiteren **Produkt** genannt)

Kaufdatum des Produkts: ……

Stempel des Verkäufers: ……..

Datum und Unterschrift des Verkäufers: .....

Erklärung des Benutzers:

Ich bestätige, dass ich über die Bedingungen der Garantie sowie Folgen der Nichtbeachtung von den in der Bedienungsanleitung und Garantiekarte enthaltenen Anweisungen informiert wurde. Die Bedingungen dieser Garantie sind mir bekannt, was ich mit meiner eigenhändigen Unterschrift bestätige:

....
Datum und Ort Unterschrift des Käufers

I. Haftung für das Produkt:

1. **Garant** - DEDRA EXIM sp. z o.o. mit Sitz in Pruszków, Adresse: ul. 3 Maja 8, 05-800 Pruszków, Reg.-Nr. KRS 0000062517, Amtsgericht für Warschau, XIV Wirtschaftsabteilung des Nationalen Gerichtsregisters, Steuernummer 527-020-49-33, Stammkapital: 100 980.00 zł.
2. Zu den in dieser Garantiekarte bestimmten Bedingungen erteilt der Garant hiermit Garantie für das Produkt, das vom Vertrieb des Garants stammt.
3. Die Garantiehaftung umfasst nur Mängel, deren Entstehung auf die im Produkt zum Zeitpunkt seiner Aushändigung dem Benutzer enthaltenen Fehler zurückzuführen ist.
4. Im Rahmen der Garantie gewinnt der Benutzer das Recht zur kostenlosen Reparatur des Produkts, soweit der Mangel innerhalb der Garantiezeit offenbart wurde. Die Art und Weise, auf die das Produkt repariert wird (Methode der Reparatur) wird vom Garanten bestimmt. Falls der Garant feststellt, dass die Reparatur nicht möglich ist, behält sich der Garant das Recht vor, das mangelhafte Element oder das ganze Produkt gegen ein freies von Mängeln zu tauschen, den Preis des Produkts zu mindern oder vom Vertrag abzutreten.
5. Gegenüber einem Benutzer, der kein Verbraucher im Sinne des Gesetzes vom 23. April 1964 Zivilgesetzbuch ist, ist die Schadensersatzhaftung des Garanten für die sich aus dieser Garantie ergebenden und/oder im Zusammenhang mit ihrer Erteilung und Ausübung stehenden Schäden, ohne Rücksicht auf den Rechtstitel, maximal auf den Wert des mangelhaften Produkts begrenzt.

II. Garantiezeit:

Elemente des Produkts, die mit der Garantie umfasst sind	**Dauer des Garantieschutzes**
Delta-Akku-Schleifmaschine 18V	36 Monate ab dem Kaufdatum des Produkts das auf dieser Garantiekarte angegeben ist
Schleifpapier, Abtragsack, Fuß mit Klettverschluss	Elemente, die nicht mit der Garantie umfasst sind.

III. Bedingungen der Inanspruchnahme der Garantie:

1. Vorlegung der ausgefüllten Garantiekarte vom Benutzer sowie Glaubhaftmachung der Kaufumstände vom Benutzer, z.B. durch Vorlegung eines Kassenbelegs, einer Rechnung, usw. Damit die Reklamation reibungslos durchgeführt werden kann, wird es empfohlen, dass der Benutzer alle in dem "Lieferumfang" genannten Elemente, der in der Bedienungsanleitung beschrieben wurde, zusammen mit dem Produkt zur Reklamation abgibt.
2. Beachtung der in der Bedienungsanleitung und Garantiekarte enthaltenen Anweisungen vom Benutzer.
3. Die Garantie umfasst nur das Gebiet der Republik Polen und der EU.

IV. Die Garantie umfasst nicht die Mängel des Produkts, die infolge von folgenden Ursachen entstanden sind:

1. Nichtbeachtung der in der Bedienungsanleitung bestimmten Bedingungen vom Benutzer, insbesondere in Bezug auf richtige Nutzung, Wartung und Reinigung;
2. Verwendung von Reinigungs- oder Wartungsmitteln vom Benutzer, die im Widerspruch zu der Bedienungsanleitung stehen;
3. Unrichtige Aufbewahrung und unrichtiger Transport des Produkts vom Benutzer;
4. Eigenmächtige Veränderungen und/oder Umbauten am Produkt vom Benutzer, die mit dem Garant nicht abgestimmt wurden;
5. Verwendung von Betriebsmaterialien und Ersatzteilen vom Benutzer, die im Widerspruch zu der Bedienungsanleitung stehen.

Der Benutzer, der kein Verbraucher im Sinne des Gesetzes vom 23. April 1964 Zivilgesetzbuch ist, verliert Garantieansprüche für das Produkt, an dem:

1. Seriennummer, Datumsangaben und Typenschilder vom Benutzer entfernt, verändert oder beschädigt wurden;
2. Plomben vom Benutzer beschädigt wurden oder Spuren des Hantierens an ihnen tragen.

Achtung! Die mit täglicher Bedienung des Produkts verbundenen Tätigkeiten, die sich u.a. aus der Bedienungsanleitung ergeben, sind vom Benutzer auf eigene Rechnung und eigene Kosten auszuführen.

V. Reklamationsverfahren:

1. Falls unrichtige Arbeit des Produkts festgestellt wird, soll man sich vor der Anmeldung der Reklamation vergewissern, dass alle insbesondere in der Bedienungsanleitung bestimmten Bedientätigkeiten richtig ausgeführt wurden.
2. Die Reklamation soll man unverzüglich, am besten innerhalb von 7 Tagen ab Feststellung des Mangels am Produkt anmelden. Der Benutzer, der kein Verbraucher im Sinne des Gesetzes vom 23. April 1964 Zivilgesetzbuch ist, verliert Garantieansprüche für das Produkt, im Falle, wenn die Reklamation nicht innerhalb von 7 Tagen angemeldet wird.
3. Die Reklamation kann u.a. am Verkaufsort, an dem das Produkt gekauft wurde, beim Garantieservice oder schriftlich auf folgende Adresse angemeldet werden: DEDRA EXIM sp. z o.o., ul. 3 Maja 8, 05-800 Pruszków.
4. Der Benutzer kann die Reklamation unter Verwendung des Formulars anmelden, das auf der Internet www.dedra.pl zugänglich ist. ("Formular zur Anmeldung der Reklamation aufgrund der Garantie").
5. Die Adressen von Garantieservice-Stellen für jeweilige Länder sind auf der Internetseite www.dedra.pl zugänglich. Im Falle, wenn keine Garantieservice-Stelle im jeweiligen Land vorhanden ist, soll man die Reklamationsanmeldung aufgrund der Garantie an folgende Adresse richten: DEDRA EXIM sp. z o.o. ul. 3 Maja 8, 05-800 Pruszków (Polska).
6. Im Hinblick auf die Sicherheit des Benutzers ist die Nutzung eines mangelhaften Produkts untersagt.
7. Achtung!!! Nutzung eines mangelhaften Produkts gefährdet der Gesundheit und dem Leben des Benutzers.

Erfüllung der sich aus der Garantie ergebenden Pflichten erfolgt innerhalb von 14 Werktagen ab der Rückgabe des beanstandeten Produkts vom Benutzer.

8. Vor der Rückgabe des mangelhaften Produkts zur Reklamation soll man es reinigen. Das beanstandete Produkt soll sorgfältig vor möglichen Beschädigungen während des Transports abgesichert werden (es wird empfohlen das beanstandete Produkt in Originalverpackung zu bringen).
9. Die Garantiezeit wird um die Zeit verlängert, in der der Benutzer das mit der Garantie umfasste Produkt infolge des Mangels nicht benutzen konnte.
10. Die sich aus den Vorschriften über die Gewährleistung für Mängel von verkauften Sachen ergebenden Rechte des Benutzers werden von dieser Garantie weder ausgeschlossen noch eingeschränkt oder eingestellt.

Gemäß Artikel 13 Absatz 1 und 2 der Verordnung (EU) 2016/679 des Europäischen Parlaments und des Rates vom 27. April 2016 zum Schutz natürlicher Personen bei der Verarbeitung personenbezogener Daten, zum freien Datenverkehr und zur Aufhebung der Richtlinie 95/46/EG (im Folgenden: „RODO“) informieren wir Sie

1. Der Verwalter Ihrer im Formular angegebenen personenbezogenen Daten ist DEDRA-EXIM sp. z o.o. mit Sitz in Pruszków , ul. 3 Maja 8, 05-800 Pruszków (im Folgenden: „Verwalter“).
2. Die Verarbeitung Ihrer Daten erfolgt ausschließlich zum Zweck der Durchführung des Garantieverfahrens für das Gerät gemäß Artikel 6 Absatz 1 Buchstabe b der Allgemeinen Datenschutzverordnung (im Folgenden: „DSGVO“) Die Bereitstellung der Daten ist freiwillig, aber für die Durchführung des Garantieverfahrens erforderlich.
3. Ihre Daten werden für die Dauer der Prüfung der Durchführung des Garantieverfahrens und für Archivierungszwecke im Falle der Notwendigkeit der Abwehr möglicher Ansprüche gegen den Verwalter nicht länger als bis zu deren Verjährung verarbeitet.
4. Ihre Daten dürfen nur an Stellen weitergegeben werden, die im Auftrag des Verwalters Daten verarbeiten, und zwar auf der Grundlage einer schriftlichen Vereinbarung über die Beauftragung mit der Verarbeitung personenbezogener Daten, die u.a. einen technischen Dienst, ein Hosting oder eine Website-Wartung, einen IT-Dienst oder ein Kurierunternehmen umfasst. Die Dienstleister des Verwalters sind verpflichtet, die Datensicherheit zu gewährleisten und die Anforderungen des geltenden Rechts in Bezug auf den Schutz personenbezogener Daten zu erfüllen, und dürfen die anvertrauten personenbezogenen Daten nicht für andere als die im Vertrag mit dem Verwalter genannten Zwecke verwenden.
5. Ihre Daten werden nicht automatisiert verarbeitet, einschließlich Profiling, und werden nicht an ein Drittland/eine internationale Organisation übermittelt.
6. Sie haben jederzeit das Recht auf Auskunft über den Inhalt Ihrer Daten sowie das Recht auf Berichtigung, Löschung, Einschränkung der Verarbeitung, das Recht auf Datenübertragbarkeit und das Recht auf Widerspruch.
7. Für alle Fragen im Zusammenhang mit der Verarbeitung Ihrer personenbezogenen Daten durch den Verwalter können Sie sich an folgende E-Mail-Adresse wenden: daneosobowe@dedra.pl;
8. Sie haben das Recht, eine Beschwerde bei der Datenschutzbehörde einzureichen;

Dedra Exim Sp. z o.o.
ul. 3 Maja 8, 05-800 Pruszków
Tel. +48 22 73 83 777, fax +48 22 73 83 779
www.dedra.pl, serwis@dedra.pl

Adnotacje o dokonanych naprawach / Annotations of repairs made / Záznamy o provedených opravách / Záznamy o vykonaných opravách / Pastabos apie atliktą remontą / Piezīmes par veikto remontu / Feljegyzések az elvégzett javításokról / Menţiuni cu privire la reparaţiile efectuate / Opombe o opravljenih popravilih / Bilješke o izvršenim popravcima/ Отбелязване на извършените ремонти / Відмітка про проведені ремонти / Bilješke o izvršenim popravcima / Vermerke über ausgeführte reparaturen

Data zgłoszenia do naprawy / Date of request for repair / Datum nahlášení k opravě / Dátum odovzdania do opravy / Atidavimo remontui data / Produkta nodošanas remontā datums / A javításra történő bejelentés dátuma / Data predării la reparație / Datum prijave za popravilo / Datum zahtjeva za popravak/ Дата на заявката за ремонт/ Дата подання заявки на ремонт / Datum prijave za popravak / Datum der Anmeldung zur Reparatur	Data wykonania naprawy / Date of repair / Datum provedení opravy / Dátum vykonania opravy / Remonto data / Remonta datums / A javítás dátuma / Data efectuării reparației / Datum izvršitve popravila / Datum popravka/ Дата на ремонта/ Дата ремонту / Datum popravka / Datum der Ausführung der Reparatur	Zakres naprawy, opis czynności naprawczych / Scope of repair, description of repair activities / Rozsah opravy, popis úkonů / Rozsah opravy, opis vykonaných opravných činností / Remonto apimtis, remonto darbų aprašymas / Remonta apjoms, remontdarbu apraksts / A javítás tartalma, a javítási műveletek leírása / Domeniul de reparație, descrierea operațiilor de reparație / Obseg popravila, opis izvršenih opravil v okviru popravila / Opseg popravka, opis popravka/ Обхват на ремонта, описание на ремонтните дейности / Обсяг ремонту, опис ремонтних робіт / Opseg popravka, opis aktivnosti popravka / Umfang der Reparatur , Beschreibung der Tätigkeiten	Podpis wykonującego naprawę / Signature of the repairer / Podpis opraváře / Podpis osoby vykonávajúcej opravu / Remontą atliekančio asmens parašas / Remonta veicēja paraksts / A javítást végző aláírása / Semnătura persoanei care a efectuat reparația / Podpis osebe, ki je izvršila popravilo / Potpis osobe koja izvodi popravak/ Подпис на лицето, което извършва ремонта / Підпис ремонтника / Potpis osobe koja obavlja popravak / Unterschrift der die Reparatur ausführenden Person