DED7059

Instrukcja ważna dla urządzeń wyprodukowanych po: / Instruction manual valid for devices manufactured after: / Návod pro zařízení vyrobená po: / Návod pre obsluhu zariadení vyrobených po: / Instrukcija – įrenginiai, kurie buvo pagaminti nuo: / Lietošanas instrukcija ierīcēm izgatavotiem pēc: / Útmutató a után gyártott készülékekhez: / Mode d'emploi pour les appareils fabriqués après: / Manual de Instrucciones para las máquinas fabricadas después de: / Manualul de utilizare pentru aparate fabricate după: / Upute vrijede za uređaje proizvedene nakon: / Bedienungsanleitung für Geräte, hergestellt wurden die nach dem: **01.01.2026**

PL **Multinarzędzie wielofunkcyjne SAS+ALL 18V**
Instrukcja obsługi z kartą gwarancyjną

EN **Cordless multitool 18V**
Instruction manual with guarantee card

CZ **Multifunkční nástroj SAS+ALL 18V**
Návod k obsluze se záručním listem

SK **Multifunkčné náradie SAS+ALL 18V**
Užívateľská príručka so záručným listom

LT **Įvairios paskirties instrumentas SAS+ALL 18V**
Naudojimo instrukcija su Garantiniu lapu

LV **Daudzfunkcionāls instruments SAS+ALL 18V**
Lietošanas instrukcija ar garantijas talonu

HU **Többfunkciós szerszám SAS+ALL 18V**
Használati Utasítás Garanciajeggyel

RO **Unealtă multifuncțională SAS+ALL 18V**
Instrucțiuni de utilizare și certificat de garanție

SI **Večnamensko orodje SAS+ALL 18V**
Navodila za uporabo z garancijskim listom

BG **Мултифункционален инструмент SAS+ALL 18V**
Инструкции за експлоатация с гаранционна карта

UA **Мультитул SAS+ALL 18V**
Інструкція з експлуатації з гарантійним талоном

HR **Višenamjenski akumulatorski alat SAS+ALL 18V**
Upute za upotrebu s jamstvenim listom

DE **Multifunktionswerkzeug SAS+ALL 18V**
Bedienungsanleitung mit Garantiekarte



PL Wszelkie prawa zastrzeżone. Niniejsze opracowanie jest chronione prawem autorskim. Kopiowanie lub rozpowszechnianie Instrukji Obsługi we fragmentach albo w całości bez zgody Dedra Exim zabronione Dedra Exim zastrzega sobie prawo do wprowadzania zmian konstrukcyjno-technicznych oraz kompletacyjnych bez uprzedniego powiadamiania. Zmiany te nie mogą stanowić podstawy do reklamowania produktu. Instrukcja obsługi dostępna na stronie www.dedra.pl

EN All rights reserved. This publication is protected by copyright. Copying or distribution of the User Manual in parts or in full without Dedra Exim's permission is prohibited Dedra Exim reserves the right to make design, technical and completion changes without prior notice. These changes may not constitute grounds for advertising the product. User manual available at www.dedra.pl

CZ Všechna práva vyhrazena. Toto zpracování je chráněno autorským právem. Kopírování nebo šíření Návodu k obsluze v částech nebo vcelku bez souhlasu společnosti Dedra Exim je zakázáno. Dedra Exim si vyhrazuje právo zavádět konstrukční a technické a komplementační změny bez dřívějšího oznámení. Tyto změny nemohou být základem pro reklamování výrobku. Návod k obsluze dostupný na stránkách www.dedra.pl

SK Všetky práva vyhradené. Tieto materiály sú chránené autorskými právami. Kopírovanie prípadne šírenie častí, prípadne celého návodu na obsluhu je bez súhlasu spoločnosti Dedra Exim zakázané. Dedra Exim si vyhradzuje právo na vykonávanie konštrukčno-technických zmien, a zmien doplnkového príslušenstva, bez predchádzajúceho upozornenia. Tieto zmeny nemôžu byť dôvodom na reklamáciu výrobku. Užívateľská príručka je dostupná na webovej stránke www.dedra.pl

LT Visos teisės saugomos. Šis kūrinys yra saugomas autorinių teisių įstatymų. Eksploatavimo instrukcijos arba jos fragmentų kopijavimas ir platinimas be „Dedra Exim" sutikimo draudžiamas. „Dedra Exim" pasilieka sau teisę įvesti konstrukcijos, techninius arba komplektacijos pokyčius be išankstinio įspėjimo. Šie pokyčiai negali būti skundo dėl produkto pagrindu. Naudojimo instrukcija yra prieinama svetainėje: www.dedra.pl

LV Visas tiesības pasargātas. Šis izdevums ir sargāts ar autortiesību. Lietošanas Instrukcijas kopēšana vai izplatīšana pilnīgi vai fragmentos bez Dedra Exim firmas piekrišanas ir aizliegta. Firma Dedra Exim atstāj sev tiesību veikt konstrukcijas-tehnikas izmaiņu, kā arī komplektācijas izmaiņu bez iepriekšēja paziņojuma. Šīs izmaiņas nevar būt par pamatu produkta reklamēšanai. Lietošanas instrukcija pieejama mājaslapā www.dedra.pl

HU Minden jog fenntartva. A jelen kiadvány szerzői jogokkal védve. A Használati Utasítás másolása vagy terjesztése egészében vagy részleteiben a Dedra Exim írásos engedélye nélkül tilos A Dedra Exim fenntartja magának a szerkezeti-műszaki, valamint komplettálási változtatások előzetes bejelentés nélküli bevezetésének jogát. Ezek a változások nem szolgálhatnak alapjául a termék reklamációjának. A használati utasítás a weboldalon elérhető www.dedra.pl.

RO Toate drepturile rezervate. Această redactare este protejată prin legea dreptului de autor. Este interzisă copierea, reproducerea în orice fel sau multiplicarea și distribuirea parțială sau în totalitate a Manualului de utilizare fără permisiunea firmei Dedra Exim Firma Dedra Exim își rezervă dreptul de a face modificări tehnice și constructive sau de completare a dispozitivului fără o notificare prealabilă. Aceste modificări nu pot constitui temei pentru reclamarea produsului. Instrucțiunea de deservire accesibilă pe pagina www.dedra.pl

SI Vse pravice pridržane. Ta navodila so zaščitena na podlagi predpisov o avtorskih pravicah. Prepovedano je kopiranje ali razširjanje teh navodil za uporabo po delih ali v celoti brez soglasja Dedra Exim. Dedra Exim si pridržuje pravico do uvajanja konstrukcijsko-tehničnih in kompletacijskih sprememb brez predhodnega obvestila. Te spremembe ne morejo biti podlaga za prijavo reklamacije. Navodila za uporabo so na voljo na strani www.dedra.pl

HR Sva prava su rezervirana. Ovo djelo je zaštićeno autorskim pravom. Zabranjeno je kopiranje ili distribucija Uputa za uporabu u dijelovima ili u cijelosti bez pristanka Dedra Exima Dedra Exim zadržava pravo uvođenja promjena konstrukcijskih, tehničkih i završnih bez prethodne obavijesti. Ove promjene ne mogu predstavljati osnovu za reklamiranje proizvoda. Upute za uporabu dostupne su na web stranici www.dedra.pl

BG Всички права запазени. Това произведение е защитено с авторски права. Забранено е копирането или разпространението на ръководството за потребителя на части или изцяло без разрешението на Dedra Exim Dedra Exim си запазва правото да прави промени в дизайна, техниката и окомплектовката без предварително уведомление. Тези промени не могат да бъдат основание за рекламиране на продукта. Ръководството за потребителя е на разположение на адрес www.dedra.pl

UA Всі права захищені. Це дослідження захищене авторським правом. Копіювання або розповсюдження посібника повністю або частково заборонено без дозволу Dedra Exim. Dedra Exim залишає за собою право вносити зміни в конструкцію, технічні характеристики та комплектацію без попереднього повідомлення. Ці зміни не можуть бути підставою для реклами продукту. Посібник користувача доступний за посиланням www.dedra.pl

HR Sva prava pridržana. Ova je studija zaštićena autorskim pravima. Zabranjeno je kopiranje ili distribucija korisničkog priručnika, djelomično ili u cijelosti, bez pristanka Dedra Exima. Dedra Exim zadržava pravo uvođenja konstrukcijskih, tehničkih i montažnih promjena bez prethodne najave. Ove izmjene ne mogu biti temelj za reklamiranje proizvoda. Korisnički priručnik dostupan na www.dedra.pl

DE Alle Rechte vorbehalten. Die vorliegende Bedienungsanleitung wird durch das Urheber-recht geschützt. Kein Teil dieser Bedienungs-anleitung darf ohne schriftliche Einwilligung von Dedra Exim vervielfältigt oder verbreitet werden.Dedra Exim behält sich das Recht vor, Konstruktions- und technische Änderungen sowie Änderungen in der Zusammensetzung vorzunehmen, ohne vorher darüber zu informieren. Diese Änderungen können kein Grund zur Reklamation des Produkts bilden. Die Bedienungsanleitung ist auf der Internetseite www.dedra.pl zugänglich.

Kontakt
Contact/ Konatkt/ Kontak/ Kontaktai/ Kontakts/ Elérhetőség/ Contact/ Pišite na/ Kontakt/ Свържете се с/ Контакти/ Kontakt/ Konatkt / Contact
Dedra Exim Sp. z o.o., ul. 3 Maja 8, 05-800 Pruszków, Tel. +48 22 73 83 777 wew. 129, 170, fax +48 22 73 83 779
serwis@dedra.pl www.dedra.pl

1. Zdjęcia i rysunki



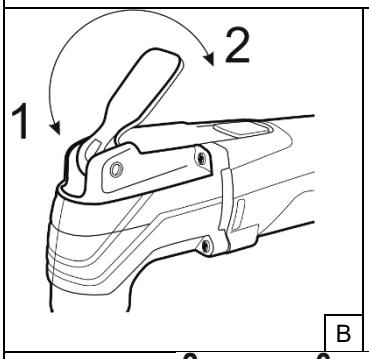

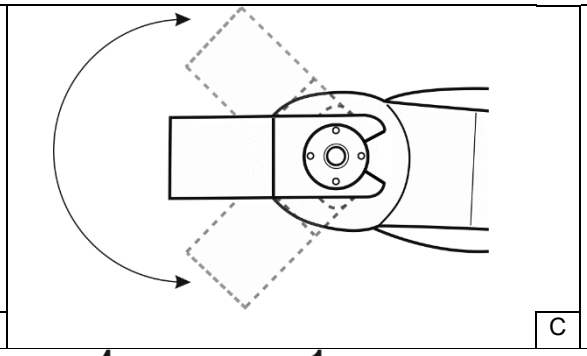

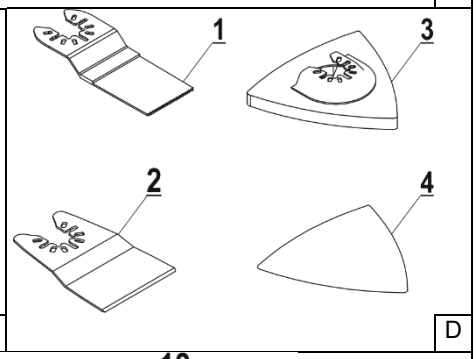

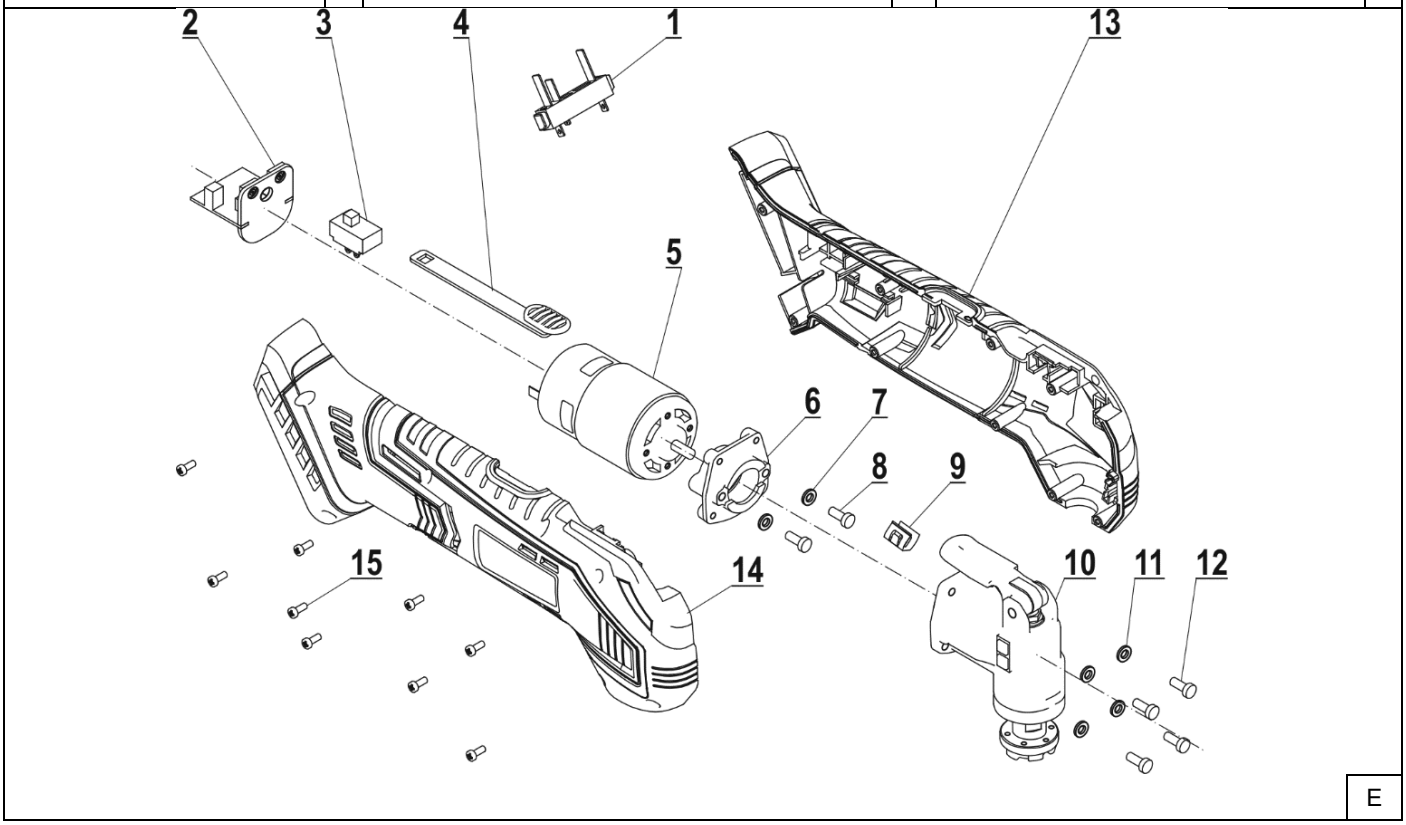

Opis piktogramów / Description of pictograms / Popis použitých piktogramů / Opis používaných piktogramov / Panaudotų piktogramų aprašymas / Lietoto piktogrammu apraksts / Az alkalmazott piktogramok magyarázata / Interpretation des pictogrammes / Descripción de los pictogramas / Descrierea pictogramelor / Opis piktogramov / Описание на пиктограмите / Опис піктограм / Opis piktograma/ Beschreibung der verwendeten Piktogramme



Nakaz: przeczytaj instrukcję obsługi / Mandatory: Refer to the instruction manual / Příkaz: přečtěte návod k obsluze / Príkaz: oboznámte sa s užívateľskou príručkou / Privaloma: perskaitykite aptarnavimo instrukciją / Norādījums: rūpīgi iepazīstieties ar lietotāja rokasgrāmatā sniegto informāciju / Utasítás: olvassa el az útmutatót / Obligatoriu: citiți manualul de utilizare / Navodilo: preberite navodila za uporabo / Заповедта: прочетете ръководството за употреба / Заборона: прочитайте інструкцію з експлуатації / Obavezno: pročitajte korisnički priručnik / Gebot: die Bedienungsanleitung lesen



Nakaz: stosować środki ochrony dróg oddechowych / Warrant: use respiratory protection / Příkaz: používejte prostředky pro ochranu dýchacích cest / Príkaz: používajte ochranné prostriedky na ochranu dýchacích ciest / Privaloma: naudoti kvėpavimo takų apsaugos priemones / Pieprasījums: izmantot elpceļu attiecīgu aizsardzību / Utasítás: használjon légúti védelmi felszerelést / Obligatoriu: utilizați echipament de protecție a căilor respiratorii / Obvezno: uporabljajte zaščito dihal / Задължително: Използвайте дихателна защита / Обов'язково: використовувати засоби захисту органів дихання / Obavezno: nosite zaštitu za dišne putove / Gebot: Atemschutzgeräte benutzen



Nakaz: używać ochronników słuchu / Use ear protection / Používejte ochranu sluchu / Používajte chrániče sluchu / Privaloma: naudoti apsauginius akinius / Lietojiet dzirdes aizsardzības līdzekļus / Utasítás: használjon fülvédőt / Trebuie să folosi-ți aparate pentru protecția auzului / Obvezno: uporabljajte ščitnike za ušesa / Обов'язково: використовуйте захисні навушники / Obavezno: koristite zaštitu za sluh / Der Gehörschutz ist zu benutzen

PL Spis treści

1. Zdjęcia i rysunki
2. Szczegółowe przepisy bezpieczeństwa
3. Opis urządzenia
4. Przeznaczenie urządzenia
5. Ograniczenie użycia
6. Dane techniczne
7. Przygotowanie do pracy
8. Włączanie urządzenia
9. Użytkowanie urządzenia
10. Bieżące czynności obsługowe
11. Części zamienne i akcesoria
12. Samodzielne usuwanie usterek
13. Kompletacja urządzenia
14. Informacja dla użytkowników o pozbywaniu się urządzeń elektrycznych i elektronicznych
15. Wykaz części do rysunku złożeniowego
16. Karta gwarancyjna

Deklaracja zgodności została dołączona do instrukcji jako oddzielny dokument. W przypadku braku deklaracji zgodności należy się skontaktować z Dedra Exim Sp. z o.o.
Ogólne przepisy bezpieczeństwa zostały dołączone do instrukcji jako oddzielna broszura.

⚠ UWAGA Podczas pracy urządzeniem zawsze przestrzegać podstawowych zasad bezpieczeństwa pracy, w celu uniknięcia wybuchu pożaru, porażenia prądem elektrycznym lub obrażenia mechanicznego.

Przed przystąpieniem do eksploatacji urządzenia zapoznać się z treścią instrukcji obsługi. Zachować instrukcję obsługi, ogólne przepisy bezpieczeństwa pracy i deklarację zgodności. Rygorystyczne przestrzeganie wskazówek i zaleceń zawartych w instrukcji obsługi wpłynie na przedłużenie żywotności urządzenia.

⚠ UWAGA Podczas pracy bezwzględnie przestrzegać wskazówek zawartych w przepisach bezpieczeństwa pracy.

W razie przekazania urządzenia innej osobie, przekazać jej również instrukcję obsługi, ogólne przepisy bezpieczeństwa pracy i deklarację zgodności. Firma Dedra Exim nie odpowiada za wypadki powstałe w wyniku nieprzestrzegania wskazówek bezpieczeństwa pracy. Przeczytać uważnie wszystkie ogólne przepisy bezpieczeństwa pracy i instrukcję obsługi. Niestosowanie się do ostrzeżeń i instrukcji może skutkować porażeniem prądem, pożarem i/lub poważnymi obrażeniami.

⚠ UWAGA Urządzenie z linii SAS+ALL zostało zaprojektowane do pracy tylko z akumulatorami linii SAS+ALL.

Akumulator Li-Ion i ładowarka nie stanowią wyposażenia zakupionego urządzenia i należy nabyć je oddzielnie. Stosowanie innych akumulatorów jest zabronione.

2. Szczegółowe przepisy bezpieczeństwa

- **Podczas wykonywania czynności, w których akcesorium do cięcia może stykać się z ukrytymi przewodami lub – dla urządzeń zasilanych sieciowo - własnym przewodem trzymać elektronarzędzie za izolowane powierzchnie.** Element tnący stykający się z przewodem pod napięciem może spowodować, że odsłonięte części elektronarzędzia będą pod napięciem i może dojść do porażenia operatora prądem elektrycznym.
- **Podczas szlifowania powierzchni określonych rodzajów drewna oraz usuwaniu starych powłok malarskich malowanych farbą z dodatkiem ołowiu mogą powstać toksyczne pyły, które mogą być szkodliwe dla zdrowia**. Bezpośredni kontakt fizyczny z pyłami może wywołać reakcje alergiczne lub choroby układu oddechowego operatora lub osób znajdujących się w pobliżu. Piły dębiny lub buczyny, szczególnie w połączeniu z substancjami (impregnatami) do obróbki drewna, uważane są za rakotwórcze. Wykonując obróbkę tych materiałów należy zakładać maskę przeciwpyłową a także należy zapewnić dobrą wentylację na stanowisku pracy.
- **Nie należy dopuszczać do przegrzewania się urządzenia oraz materiału obrabianego**. W czasie przerw w pracy należy opróżniać worek na urobek (jeżeli jest) tak, aby ograniczyć niebezpieczeństwo samozapłonu pyłu szlifierskiego w worku.
- **Nie wolno obrabiać urządzeniem materiałów zawierających azbest.** Materiały zawierające azbest mogą być obrabiane tylko przez odpowiednio przeszkolony personel.
- **Urządzenie należy stosować tylko do szlifowania na sucho.** Przenikanie wody do urządzenia podwyższa ryzyko porażenia prądem.
- **Używać zacisków lub innego praktycznego sposobu, aby zabezpieczyć i podeprzeć obrabiany przedmiot na stabilnej platformie.** Trzymanie przedmiotu obrabianego ręcznie lub przy ciele pozostawia go niestabilnym i może prowadzić do utraty kontroli.

⚠ UWAGA Nawet, jeśli maszyna jest eksploatowana zgodnie z Instrukcją Obsługi niemożliwe jest całkowite wyeliminowanie pewnego czynnika ryzyka związanego z konstrukcją i przeznaczeniem urządzenia.

W szczególności występują następujące ryzyka:
- Dotknięcie przez operatora ostrej końcówki roboczej.
- Dotknięcie gorącej końcówki roboczej, która nagrzewa się w trakcie pracy.
- Złamanie lub pęknięcie końcówki roboczej.

3. Opis urządzenia

Rys. A: 1. Dźwignia blokady uchwytu końcówki roboczej, 2. Włącznik urządzenia, 3. Gniazdo akumulatora, 4. Regulator oscylacji, 5. Uchwyt końcówki roboczej, 6. Końcówka robocza

4. Przeznaczenie urządzenia

Urządzenie jest zaprojektowane do piłowania i przecinania drewna, materiałów drewnopochodnych (sklejka, płyty wiórowe, itp.), tworzyw sztucznych, metali nieżelaznych, do obróbki miękkich płytek oraz szlifowania na sucho małych powierzchni. Urządzenie pozwala wykonać podstawowe operacje obróbki, szczególnie blisko krawędzi obrabianego elementu.
Urządzenie wolno stosować wyłącznie z oryginalnymi akcesoriami firmy Dedra. Dopuszcza się wykorzystanie urządzenia w pracach remontowo-budowlanych, warsztatach naprawczych, w pracach amatorskich przy równoczesnym przestrzeganiu warunków użytkowania i dopuszczalnych warunków pracy, zawartych w instrukcji obsługi.

5. Ograniczenia użycia

Nie stosować do szlifowania ścian pokrytych gładzią gipsową.
Urządzenie może być użytkowane tylko zgodnie z zamieszczonymi poniżej „Dopuszczalnymi warunkami pracy". Zabronione jest również cięcie innych materiałów, które nie są opisane w punkcie „przeznaczenie urządzenia". Samowolne zmiany w budowie mechanicznej i elektrycznej, wszelkie modyfikacje, czynności obsługowe nieopisane w instrukcji obsługi będą traktowane jako bezprawne i powodują natychmiastową utratę praw gwarancyjnych, a deklaracja zgodności traci ważność.

Użytkowanie niezgodne z przeznaczeniem, bądź niezgodnie z instrukcją obsługi spowoduje natychmiastową utratę praw gwarancyjnych.

Dopuszczalne warunki pracy
S2 10 (praca 10-minutowa)
Chronić przed wilgocią i opadami atmosferycznymi.
Zakres temperatur ładowania akumulatorów 10 - 30°C.
Nie wystawiać na temperaturę powyżej 45°C.

6. Dane techniczne

Model	DED7059
Zasilanie [V]	18 d.c.
Typ akumulatora	Li-Ion
Liczba oscylacji n_0 (min^{-1})	11000-21000
Emisja hałasu	
Poziom mocy akustycznej L_{WA} [dB(A)]	90,2
Poziom ciśnienia akustycznego L_{pA} [dB(A)]	79,2
Niepewność K_{WA}, K_{pA} [dB(A)]	3
Poziom drgań na rękojeści	
Całkowita wartość drgań a [m/s^2]	4,851
Niepewność K [m/s^2]	1,5
Masa urządzenia (bez akumulatora) [kg]	1,06

Informacja na temat drgań i hałasu
Wartość łączona drgań a_h oraz niepewność pomiaru określono zgodnie z normą EN 62841-1 i podano w tabeli.
Emisja hałasu została określona zgodnie z EN 62841-1, wartości podano powyżej w tabeli.

UWAGA **Hałas może spowodować uszkodzenie słuchu, podczas pracy zawsze używać środków ochrony słuchu!**

Deklarowana łączna wartość drgań została zmierzona zgodnie ze standardową metodą badania i może być wykorzystana do porównania jednego urządzenia z drugim. Podany poziom drgań może być również wykorzystywany do wstępnej oceny narażenia na drgania.
Poziom drgań podczas rzeczywistego użytkowania urządzenia może się różnić od zadeklarowanych wartości, w zależności od sposobu użycia narzędzi roboczych, w szczególności od rodzaju obrabianego przedmiotu oraz od konieczności określenia środków mających na celu ochronę operatora. Aby dokładnie oszacować narażenia w rzeczywistych warunkach użytkowania, wziąć pod uwagę wszystkie części cyklu operacyjnego, obejmujące także okresy, gdy urządzenie jest wyłączone lub gdy jest ono włączone, ale nie jest używane do pracy.

7. Przygotowanie do pracy

UWAGA **Urządzenie stanowi część linii SAS+ALL, dlatego, aby z niego skorzystać, należy skompletować zestaw, składający się z urządzenia, akumulatora i ładowarki.**

UWAGA **Czynności opisane w tym rozdziale wykonywać przy urządzeniu odłączonym od źródła zasilania.**

Montaż końcówki roboczej
Po wstępnej kontroli należy wybrać żądaną końcówkę roboczą (rys. D, 1-4), przesunąć dźwignię blokady uchwytu końcówki roboczej (rys. A, 1) w kierunku głowicy urządzenia (rys. B, 1), zamontować końcówkę roboczą tak, aby wcięcia w końcówce roboczej pasowały do wypustów w uchwycie, a następnie zablokować uchwyt za pomocą dźwigni blokady uchwytu (rys. B, 2).

Ustawianie końcówki roboczej pod kątem
W zależności od potrzeb, możliwe jest ustawienie końcówki roboczej pod kątem w trzech pozycjach. W tym celu należy odblokować uchwyt końcówki roboczej za pomocą dźwigni (rys. B, 1), umieścić końcówkę roboczą w uchwycie pod wybranym kątem tak, aby otwory w końcówce roboczej pasowały do wypustów w uchwycie (rys., C). Następnie należy zablokować końcówkę roboczą za pomocą dźwigni (rys. B, 2).

Montaż akumulatora
Zamontować akumulator w gnieździe (rys. A, 3) – wsunąć go do końca, upewnić się, że zatrzask blokady akumulatora zabezpiecza go przed przypadkowym wysunięciem się podczas pracy.

Regulacja liczby oscylacji
Za pomocą pokrętła zmiany ilości oscylacji (rys. A, 4) możliwe jest regulowanie ilości oscylacji w zakresie 11000-21000 (min-1), co daje możliwość dobrania odpowiednich parametrów obróbki do rodzaju materiału i rodzaju końcówki roboczej.
Urządzenie jest gotowe do pracy.

8. Włączanie urządzenia

UWAGA **Przed uruchomieniem urządzenia należy bezwzględnie wykonać czynności opisane w rozdziale „Przygotowanie do pracy".**

Włącznik urządzenia znajduje się na górnej części obudowy (rys. A, 2). Aby włączyć urządzenie, należy przesunąć włącznik do przodu. W celu wyłączenia urządzenia włącznik należy przesunąć do tyłu. Za pomocą pokrętła regulatora oscylacji (rys. A, 4) można regulować liczbę oscylacji końcówki roboczej i dopasować ją do wykonywanej obróbki.

UWAGA **Nie odkładać pracującego urządzenia. Po wyłączeniu należy odczekać, aż silnik zatrzyma się całkowicie.**

9. Użytkowanie urządzenia

UWAGA **Obrabiany materiał należy ułożyć na równym, stabilnym podłożu a w razie konieczności przymocować np. za pomocą ścisków.**

Cięcie
Sposób montowania końcówki roboczej opisano w punkcie 7 instrukcji. Po zamontowaniu brzeszczotu do cięcia (rys. D, 1) i włączeniu urządzenia należy wybrać żądany kąt i kierunek cięcia i przyłożyć zęby do powierzchni materiału. Należy unikać zmiany kąta i/lub kierunku cięcia, gdy brzeszczot do cięcia jest zagłębiony w materiale. Może to spowodować zaklinowanie drgającego narzędzia skutkując odrzutem.

UWAGA **Dołączony do urządzenia brzeszczot służy do przecinania na wskroś. Nie należy próbować ciąć tym brzeszczotem przesuwając go wzdłuż materiału. Do cięcia wzdłuż należy stosować brzeszczot półokrągły, który nie stanowi wyposażenia multinarzędzia**

Po przecięciu odpowiedniego odcinka należy wycofać brzeszczot i wyłączyć urządzenie.

Skrobanie

UWAGA **Zabrania się stosowania ostrza skrobaka do cięcia. Zabrania się stosowania skrobaka na materiałach kruchych (np. na szkle). Pracując skrobakiem należy liczyć się z ryzykiem uszkodzenia powierzchni materiału obrabianego.**

Skrobak (rys. D, 2) może być używany do usuwania starych powłok lakierniczych, naklejek, zanieczyszczeń itp. Po zamontowaniu (patrz punkt 7 instrukcji) skrobaka i włączeniu urządzenia należy przyłożyć końcówkę narzędzia do powierzchni materiału oczyszczanego pod kątem 5-20°. Stosując lekki docisk przesuwać skrobak po materiale aż do usunięcia zbędnego materiału.
Po zakończeniu odsunąć końcówkę od materiału i wyłączyć urządzenie.

Szlifowanie
Po zamontowaniu głowicy do szlifowania (rys. D, 3) należy zamontować na niej papier ścierny (rys. D, 4) o odpowiedniej gradacji (każdy papier posiada oznaczenie od strony miękkiej, papier o niższym numerze szlifuje szybciej, ale może pozostawiać rysy, do szlifowania drewna zaleca się zwykle papiery o gradacji do 400). Po włączeniu urządzenia i przyłożeniu końcówki z papierem do materiału rozpocznie się szlifowanie. Narzędzie należy płynnie przesuwać po całym obszarze, który ma być wyszlifowany lekko je dociskając. Podczas szlifowania należy dbać, aby końcówka przylegała do materiału całą powierzchnią.
Po zakończeniu szlifowania odsunąć końcówkę od materiału i wyłączyć urządzenie.

10. Bieżące czynności obsługowe

UWAGA **Wszystkie czynności obsługowe przeprowadzać przy urządzeniu odłączonym od źródła zasilania.**

Przed każdym uruchomieniem:
- Sprawdzić stan urządzenia i końcówek roboczych; zwrócić uwagę, czy końcówki robocze nie są pęknięte, wykruszone, zaśniedziałe. Nie używać uszkodzonych końcówek roboczych.
- Sprawdzić czy otwory wentylacyjne silnika nie są zasłonięte lub zabrudzone. W razie konieczności odsłonić, przedmuchać sprężonym powietrzem, oczyścić szmatką lekko zwilżoną wodą, następnie wysuszyć.

Po każdym użyciu:
- Zdemontować końcówkę roboczą
- Wyjąć akumulator z gniazda, aby uniknąć przypadkowego włączenia przez osoby postronne lub podczas przenoszenia.

Przechowywanie i transport
Gdy urządzenie nie jest użytkowane, należy przechowywać je odłączone od źródła zasilania, poza zasięgiem dzieci, w suchym i przewiewnym miejscu. Urządzenie oraz inne elementy wymienione w kompletacji należy transportować w miarę możliwości w oryginalnym opakowaniu, w sposób nienarażający ich na działanie szkodliwych warunków otoczenia takich jak: wilgoć, opady atmosferyczne, wysoka temperatura (powyżej 45°C), nacisk mogący skutkować uszkodzeniem mechanicznym i innych, mogących mieć negatywny wpływ na opakowanie lub jego zawartość.. Na czas transportu odłączyć akumulator.

11. Części zamienne i akcesoria

Urządzenie z linii SAS+ALL można wyposażyć w każdy akumulator z linii SAS+ALL. W celu dobrania odpowiedniego akumulatora i ładowarki

zalecamy zapoznanie się z ofertą Dedra Exim na stronie internetowej www.dedra.pl.
W celu zakupu części zamiennych i akcesoriów należy skontaktować się z Serwisem Dedra Exim. Dane kontaktowe znajdują się na 1. stronie instrukcji.
Przy zamawianiu części zamiennych prosimy podać numer partii umieszczony na tabliczce znamionowej oraz numer części z rysunku złożeniowego.
W okresie gwarancyjnym naprawy dokonywane są na zasadach podanych w karcie gwarancyjnej. Reklamowany produkt prosimy przekazać do naprawy w miejscu zakupu (sprzedawca zobowiązany jest przyjąć reklamowany produkt), przesłać do serwisu centralnego Dedra Exim lub przesłać do serwisu najbliższego względem miejsca zamieszkania (lista serwisów na stronie www.dedra.pl). Prosimy uprzejmie dołączyć wypełnioną kartę gwarancyjną. Po okresie gwarancyjnym naprawy wykonuje serwis centralny. Uszkodzony produkt należy przesłać do serwisu (koszty wysyłki pokrywa użytkownik).

12. Samodzielne usuwanie usterek

⚠ UWAGA Przed przystąpieniem do samodzielnego usuwania usterek należy odłączyć urządzenie od zasilania.

Problem	Przyczyna	Rozwiązanie
Urządzenie nie działa.	Akumulator jest rozładowany.	Sprawdzić stan naładowania akumulatora, naładować.
	Akumulator jest źle podłączony	Sprawdzić i poprawić podłączenie akumulatora.
	Akumulator jest uszkodzony	Wymienić akumulator na sprawny.
	Uszkodzony włącznik.	Przekazać urządzenie do serwisu.
Silnik nie ma mocy, rusza z trudem.	Zużyte szczotki	Przekazać urządzenie do serwisu.
Czuć zapach spalonej izolacji.	Uszkodzony silnik.	Przekazać urządzenie do serwisu.
Silnik przegrzewa się.	Zapchane otwory wentylacyjne.	Przedmuchać sprężonym powietrzem.
Efektywność pracy bardzo mała.	Zużyta końcówka robocza.	Wymienić końcówkę roboczą na nową.

13. Kompletacja urządzenia

1. Multinarzędzie, 2. Brzeszczot do cięcia, 3. Skrobak, 4. Głowica do szlifowania, 5. Papiery ścierne 3 szt.

14. Informacja dla użytkowników o pozbywaniu się urządzeń elektrycznych i elektronicznych



Przedstawiony symbol umieszczony na produktach lub dołączonej do nich dokumentacji informuje, że niesprawnych urządzeń elektrycznych lub elektronicznych nie można wyrzucać razem z odpadami bytowymi. Prawidłowe postępowanie w razie konieczności utylizacji, powtórnego użycia lub odzysku podzespołów polega na przekazaniu urządzenia do wyspecjalizowanego punktu zbiórki, gdzie będzie przyjęte bezpłatnie. Informacji o lokalizacji miejsc zbiórki zużytego sprzętu udzielają władze lokalne np. na swoich stronach internetowych.
Prawidłowa utylizacja urządzenia umożliwia zachowanie cennych zasobów i uniknięcie negatywnego wpływu na zdrowie i środowisko, wynikające z możliwości obecności w sprzęcie niebezpiecznych: substancji, mieszanin oraz części składowych.
Nieprawidłowa utylizacja odpadów zagrożona jest karami przewidzianymi w odpowiednich przepisach lokalnych.
Użytkownicy w krajach Unii Europejskiej: W razie konieczności pozbycia się urządzeń elektrycznych lub elektronicznych, prosimy skontaktować się z najbliższym punktem sprzedaży lub z dostawcą, którzy udzielą dodatkowych informacji.
Pozbywanie się odpadów w krajach poza Unią Europejską: Taki symbol dotyczy tylko krajów Unii Europejskiej. W razie potrzeby pozbycia się niniejszego produktu prosimy skontaktować się z lokalnymi władzami lub ze sprzedawcą celem uzyskania informacji o prawidłowym sposobie postępowania.

15. Wykaz części do rysunku złożeniowego

DED7059 (Rys. E)

LP	Nazwa części	LP	Nazwa części
1	Zatrzask akumulatora	9	Blaszka
2	Regulator oscylacji	10	Głowica
3	Włącznik	11	Podkładka sprężynująca
4	Popychacz włącznika	12	Wkręt
5	Silnik	13	Obudowa głowicy część lewa
6	Mocowanie silnika	14	Obudowa głowicy część prawa
7	Podkładka sprężynująca	15	Wkręt
8	Wkręt	-	-

Karta gwarancyjna

na

Multinarzędzie akumulatorowe 18V

Nr katalogowy: DED7059 nr partii: .....

(zwane dalej Produktem)

Data zakupu Produktu: .....

Pieczęć sprzedawcy

Data i podpis sprzedawcy: .....

Oświadczenie Użytkownika:

Potwierdzam, że zostałem poinformowany o warunkach gwarancji oraz skutkach nieprzestrzegania wytycznych zawartych w Instrukcji obsługi i karcie gwarancyjnej. Warunki niniejszej gwarancji są mi znane, co potwierdzam własnoręcznym podpisem:

....

Data i miejsce Podpis Użytkownika

I. Odpowiedzialność za Produkt

1. Gwarant – Dedra Exim Sp. z o.o. z siedzibą w Pruszkowie, adres: ul. 3 Maja 8, 05-800 Pruszków, KRS 0000062517, Sąd Rejonowy dla m.st. Warszawy w Warszawie, XIV Wydział Gospodarczy Krajowego Rejestru Sądowego, NIP 527-020-49-33, kapitał zakładowy: 100 980.00 zł.
2. Na warunkach określonych w niniejszej karcie gwarancyjnej Gwarant udziela gwarancji na Produkt, pochodzący z dystrybucji Gwaranta.
3. Odpowiedzialność z tytułu gwarancji obejmuje tylko wady powstałe z przyczyn tkwiących w Produkcie w momencie jego wydania Użytkownikowi.
4. Z tytułu gwarancji Użytkownik, uzyskuje prawo do bezpłatnej naprawy Produktu, o ile wada ujawniła się w okresie gwarancji. Sposób naprawy Produktu (metoda wykonania naprawy) zależy od decyzji Gwaranta. W przypadku stwierdzenia przez Gwaranta braku możliwości naprawy Gwarant zastrzega sobie prawo wymiany wadliwego elementu albo całego Produktu na wolny od wad, obniżenia ceny Produktu lub odstąpienia od umowy.
5. W stosunku do Użytkownika, który nie jest konsumentem w rozumieniu ustawy z dnia 23 kwietnia 1964r. Kodeks cywilny, odpowiedzialność odszkodowawcza Gwaranta za szkody wynikające z niniejszej gwarancji i/lub w związku z jej zawarciem i wykonywaniem, bez względu na tytuł prawny, jest ograniczona maksymalnie do wysokości wartości wadliwego Produktu.

II. Okres gwarancji

Elementy Produktu	Czas trwania ochrony gwarancyjnej
Multinarzędzie akumulatorowe	36 miesiące, licząc od daty zakupu Produktu uwidocznionej w niniejszej karcie gwarancyjnej
Brzeszczot do cięcia, głowica do szlifowania, skrobak, papiery ścierne	Elementy nieobjęte gwarancją

III. Warunki skorzystania z gwarancji

1. Przedstawienie przez Użytkownika wypełnionej karty gwarancyjnej Produktu oraz uprawdopodobnienie przez Użytkownika okoliczności zakupu Produktu, np. poprzez przedstawienie paragonu, faktury, itd. W celu sprawnego przeprowadzenia reklamacji zaleca się aby Użytkownik przekazał wraz z Produktem do reklamacji wszystkie elementy określone w „Kompletacji urządzenia" zawartej w Instrukcji obsługi.
2. Stosowanie się przez Użytkownika do zaleceń zawartych w Instrukcji obsługi i karcie gwarancyjnej.
3. Gwarancja obejmuje tylko obszar Rzeczypospolitej Polskiej i UE.
4. Gwarancja nie obejmuje wad Produktu powstałych w szczególności na skutek:
a. Nieprzestrzegania przez Użytkownika warunków określonych w Instrukcji obsługi, w szczególności w zakresie prawidłowej eksploatacji, konserwacji i czyszczenia;
b. Zastosowania przez Użytkownika środków czyszczących lub konserwujących niezgodnych z Instrukcją obsługi;
c. Nieodpowiedniego przechowywania i transportu Produktu przez Użytkownika;
d. Samowolnych zmian i/lub przeróbek Produktu przez Użytkownika, które nie były uzgadniane z Gwarantem;
e. Zastosowania przez Użytkownika w Produkcie materiałów eksploatacyjnych niezgodnych z Instrukcją obsługi.
5. Użytkownik, który nie jest konsumentem w rozumieniu ustawy z dnia 23 kwietnia 1964r. Kodeks cywilny, traci gwarancję na Produkt, w którym:
- numery seryjne, oznaczenia dat i tabliczki znamionowe zostały usunięte, zmienione lub uszkodzone przez Użytkownika;

- plomby zostały uszkodzone przez Użytkownika lub noszą ślady manipulacji Użytkownika.
6. Uwaga! Czynności związane z codzienną obsługą Produktu, wynikające m.in. z Instrukcji obsługi Użytkownik wykonuje we własnym zakresie i na swój koszt.

IV. Procedura reklamacyjna

1. W przypadku stwierdzenia nieprawidłowej pracy Produktu, przed dokonaniem zgłoszenia reklamacyjnego należy upewnić się czy wszystkie czynności określone w szczególności w Instrukcji obsługi zostały wykonane w sposób prawidłowy.
2. Zgłoszenie reklamacji zaleca się dokonać niezwłocznie, najlepiej w terminie 7 dni od daty zauważenia wady Produktu. Użytkownik, który nie jest konsumentem w rozumieniu ustawy z dnia 23 kwietnia 1964r. Kodeks cywilny traci uprawienia wynikające z niniejszej gwarancji w przypadku niezgłoszenia reklamacji w terminie 7 dni.
3. Zgłoszenie reklamacji można dokonać m.in. w punkcie zakupu Produktu, w serwisie gwarancyjnym lub pisemnie na adres: Dedra Exim Sp. z o.o., ul. 3 Maja 8, 05-800 Pruszków.
4. Użytkownik może złożyć reklamację przy wykorzystaniu formularza dostępnego na stronie internetowej www.dedra.pl. („Formularz zgłoszenia reklamacji z tytułu gwarancji").
5. Adresy serwisów gwarancyjnych dla poszczególnych krajów dostępne są na stronie www.dedra.pl. W przypadku braku serwisu gwarancyjnego dla danego kraju zgłoszenia reklamacyjne z tytułu gwarancji zaleca się kierować na adres: Dedra Exim Sp. z o.o. ul. 3 Maja 8, 05-800 Pruszków (Polska).
6. Mając na uwadze bezpieczeństwo Użytkownika zakazuje się korzystania z wadliwego Produktu.
7. Uwaga! Korzystanie z wadliwego Produktu jest niebezpieczne dla zdrowia i życia Użytkownika.
8. Wykonanie obowiązków wynikających z gwarancji nastąpi w terminie 14 dni roboczych, licząc od dnia dostarczenia reklamowanego Produktu przez Użytkownika.
9. Przed dostarczeniem wadliwego Produktu do reklamacji zaleca się jego oczyszczenie. Reklamowany Produkt zaleca się dokładnie zabezpieczyć przed uszkodzeniami w transporcie (zaleca się dostarczyć reklamowany Produkt w oryginalnym opakowaniu).
10. Okres gwarancji ulega przedłużeniu o czas, w ciągu którego wskutek wady Produktu objętego gwarancją Użytkownik nie mógł z niego korzystać.

Gwarancja nie wyłącza, nie ogranicza, ani nie zawiesza uprawnień Użytkownika wynikających z przepisów o rękojmi za wady rzeczy sprzedanej.

Zgodnie z art. 13 ust. 1 i ust. 2 rozporządzenia Parlamentu Europejskiego i Rady (UE) 2016/679 z dnia 27 kwietnia 2016 r. w sprawie ochrony osób fizycznych w związku z przetwarzaniem danych osobowych i w sprawie swobodnego przepływu takich danych oraz uchylenia dyrektywy 95/46/WE (dalej: „RODO") informujemy

1. Administratorem Twoich danych osobowych podanych w formularzu jest DEDRA-EXIM sp. z o.o. z siedzibą w Pruszkowie , ul. 3 Maja 8, 05-800 Pruszków (dalej: „Administrator").
2. Twoje dane będą przetwarzane wyłącznie w celu przeprowadzenia procedury gwarancyjnej urządzenia zgodnie art. 6 ust. 1 lit. b ogólnego rozporządzenie o ochronie danych (dalej: „RODO") Podanie danych jest dobrowolne, ale konieczne do przeprowadzenia procedury gwarancyjnej.
3. Twoje dane będą przetwarzane przez okres rozpatrywania przeprowadzenia procedury gwarancyjnej oraz w celach archiwizacyjnych w razie konieczności obrony przed ewentualnymi roszczeniami wobec Administratora nie dłużej niż do momentu ich przedawnienia.
4. Twoje dane mogą być ujawniane wyłącznie podmiotom przetwarzającym dane na rzecz administratora na podstawie pisemnej umowy powierzenia przetwarzania danych osobowych świadczącym m.in. usługi serwisu technicznego, hostingu lub obsługi strony internetowej, obsługi IT, firmie kurierskiej. Dostawcy Administratora zobowiązani są do zapewnienia zabezpieczenia danych i spełnienia wymogów obowiązującego prawa związanego z ochroną danych osobowych i nie mogą wykorzystywać powierzonych danych osobowych do innych celów niż te, które są określone w umowie z Administratorem.
5. Twoje dane nie będą przetwarzane w sposób zautomatyzowany w tym również w formie profilowania oraz nie będą przekazywane do państwa trzeciego/organizacji międzynarodowej.
6. Posiadasz prawo dostępu do treści swoich danych oraz prawo ich sprostowania, usunięcia, ograniczenia przetwarzania, prawo do przenoszenia danych, prawo wniesienia sprzeciwu, w dowolnym momencie.
7. We wszelkich sprawach związanych z przetwarzaniem Twoich danych osobowych przez Administratora możesz skontaktować się pod adresem e-mail: daneosobowe@dedra.pl;
8. Masz prawo wniesienia skargi do wniesienia skargi do organu właściwego do spraw ochrony danych osobowych;

EN Table of contents

1. Photos and drawings
2. Specific safety regulations
3. Description of the device
4. Purpose of the device
5. Restriction on use
6. Technical data
7. Preparation for work
8. Turning on the device
9. Use of the device
10. Ongoing maintenance
11. Spare parts and accessories
12. Troubleshooting on its own
13. Completion of the device
14. Information for users on disposal of electrical and electronic equipment
15. Warranty card

The Declaration of Conformity is attached to the manual as a separate document. In the absence of a declaration of conformity, please contact Dedra Exim Ltd.
General safety regulations are included in the manual as a separate booklet.

⚠ WARNING When working with the device, always follow the basic rules of occupational safety, in order to avoid the outbreak of fire, electric shock or mechanical injury.

Before operating the device, read the contents of the operating instructions. Retain the operating instructions, general work safety regulations and declaration of conformity. Strict adherence to the instructions and recommendations in the operating instructions will prolong the life of the device.

⚠ WARNING When working, it is imperative to follow the instructions in the occupational safety regulations.

If you hand over the device to another person, also hand over to him or her the operating instructions, general work safety regulations and declaration of conformity. Dedra Exim is not responsible for accidents caused by failure to follow the occupational safety instructions. Read carefully all general work safety regulations and the operating instructions. Failure to follow warnings and instructions may result in electric shock, fire and/or serious injury.

⚠ WARNING The SAS+ALL line device is designed to work only with SAS+ALL line batteries.

Li-Ion battery and charger are not included in the purchased device and must be purchased separately. The use of other batteries is prohibited.

2. Specific safety regulations

- **Hold the power tool by insulated surfaces when performing operations where the cutting accessory may come into contact with concealed wires or, for mains-powered equipment, by its own wire.** A cutting accessory coming into contact with a live wire can cause exposed parts of the power tool to be live and electrocute the operator.
- **When sanding the surface of certain types of wood and removing old paint coats painted with lead-based paint, toxic dusts can be generated that can be harmful to health**. Direct physical contact with the dusts can cause allergic reactions or respiratory illnesses in the operator or those in the vicinity. Sawdust from oak or beech, especially when combined with wood treatment substances (impregnants), is considered carcinogenic. When performing processing of these materials, a dust mask should be worn and good ventilation should be provided at the workstation.
- **Do not allow the machine and the workpiece material to overheat**. During breaks in operation, empty the spoil bag (if any) so as to reduce the danger of spontaneous ignition of grinding dust in the bag.
- **Do not process asbestos-containing materials with the device.** Materials containing asbestos must be processed only by properly trained personnel.
- **Use the device only for dry grinding.** Water penetration into the device increases the risk of electric shock.
- **Use clamps or other practical means to secure and support the workpiece on a stable platform.** Holding the workpiece by hand or against the body leaves it unstable and can lead to loss of control.

⚠ WARNING Even if the machine is operated in accordance with the Operating Instructions, it is impossible to completely eliminate a certain risk factor related to the design and purpose of the machine.

In particular, there are the following risks:
- Operator touching the sharp working tip.
- Touching a hot working tip that heats up during operation.
- Fracture or breakage of the working tip.

3. Description of the device

Fig. A: 1. Locking lever for working tip handle, 2. Switch on the device, 3. Battery socket, 4. Oscillation regulator, 5. Working tip handle, 6. Working tip

4. Purpose of the device

The device is designed for sawing and cutting wood, wood-based materials (plywood, particleboard, etc.), plastics, non-ferrous metals, for processing soft tiles and dry sanding of small surfaces. The device allows you to perform basic machining operations, especially close to the edge of the workpiece.
The device may only be used with original Dedra accessories. It is allowed to use the device in repair and construction works, repair workshops, in amateur work, while observing the conditions of use and permissible working conditions contained in the instruction manual.

5. Restrictions on use

Do not use for sanding walls covered with gypsum plaster.
The device may only be used in accordance with the "permissible operating conditions" below. It is also forbidden to cut other materials that are not described under "purpose of the device". Unauthorized changes to the mechanical and electrical structure, any modifications, maintenance activities not described in the operating instructions will be treated as illegal and cause immediate loss of warranty rights, and the declaration of conformity becomes invalid.
Use not in accordance with the intended use, or not in accordance with the operating instructions will result in immediate loss of warranty rights.

Acceptable working conditions
S2 10 (10-minute work)
Protect from moisture and precipitation.
Battery charging temperature range 10 - 30°C.
Do not expose to temperatures above 45°C.

6. Technical data

Model	DED7059
Power supply [V].	18 d.c.
Battery type	Li-Ion
Number of oscillations n_0 (min)$^{-1}$	11000-21000
Noise emissions	
Sound power level L_{WA} [dB(A)].	90,2
Sound pressure level L_{pA} [dB(A)].	79,2
Uncertainty K_{WA} , K_{pA} [dB(A)]	3
Handle vibration level	
Total vibration value a [m/s]^2	4,851
Uncertainty K [m/s]^2	1,5
Weight of the device (without battery) [kg].	1,06

Information on vibration and noise
The combined value of vibration a_h and the measurement uncertainty were determined in accordance with EN 62841-1 and are given in the table.
Noise emissions were determined in accordance with EN 62841-1, the values are given above in the table.

WARNING **Noise can cause hearing damage, always use hearing protection when working!**

The declared total vibration value has been measured according to a standard test method and can be used to compare one device with another. The stated vibration level can also be used for preliminary assessment of vibration exposure.
The level of vibration during actual use of the device may differ from the declared values, depending on how the working tools are used, especially the type of workpiece, and the need to determine measures to protect the operator. To accurately estimate exposures under actual operating conditions, consider all parts of the operating cycle, including periods when the device is off or when it is on but not being used for work.

7. Preparation for work

WARNING **The device is part of the SAS+ALL line, so to use it, you need to complete a kit, consisting of the device, battery and charger.**

WARNING **Perform the operations described in this chapter with the device unplugged from the power source.**

Assembly of the working tip
After the initial inspection, select the desired work tip (Figure D, 1-4), move the work tip handle lock lever (Figure A, 1) toward the head of the device (Figure B, 1), install the work tip so that the notches in the work tip match the tabs in the handle, and then lock the handle with the handle lock lever (Figure B, 2).

Positioning the working tip at an angle
Depending on your needs, it is possible to angle the working tip in three positions. To do this, unlock the handle of the working tip with the lever (fig. B, 1), place the working tip in the handle at the desired angle so that the holes in the working tip match the tabs in the handle (fig., C). Then lock the working tip with the lever (fig., B, 2).

Battery installation
Install the battery in the socket (Fig. A, 3) - slide it all the way in, make sure that the battery lock latch secures it from accidental removal during operation.

Adjusting the number of oscillations
Using the knob for changing the amount of oscillation (Fig. A, 4), it is possible to adjust the amount of oscillation in the range of 11000-21000 (min-1), which makes it possible to select the appropriate processing parameters for the type of material and the type of working tip.
The device is ready for operation.

8. Turning on the device

WARNING **Before starting the device, it is essential to follow the steps described in the section "Preparing for operation".**

The on/off switch of the device is located on the top of the housing (Figure A, 2). To turn the device on, push the switch forward. To turn off the device, the switch must be moved backward. Use the oscillation control knob (Fig. A, 4) to adjust the number of oscillations of the working tip and match it to the processing to be performed.

WARNING **Do not put down the working device. After shutting down, wait until the motor stops completely.**

9. Use of the device

WARNING **The material to be processed should be laid on a level, stable surface and, if necessary, fixed, for example, with clamps.**

Cutting
How to mount the working tip is described in section 7 of the manual. After installing the cutting blade (Figure D, 1) and turning on the machine, select the desired cutting angle and direction and apply the teeth to the surface of the material. Avoid changing the cutting angle and/or direction when the cutting blade is embedded in the material. This can cause the vibrating tool to jam resulting in recoil.

WARNING **The blade included with the device is used for sawing through. Do not attempt to cut with this blade by sliding it along the material. For lengthwise cutting, use the half-round blade, which is not included with the multitool**

After cutting the appropriate section, withdraw the blade and turn off the device.

Scraping

WARNING **It is forbidden to use the scraper blade for cutting. It is forbidden to use the scraper on brittle materials (such as glass). When working with the scraper, expect the risk of damaging the surface of the workpiece material.**

The scraper (Fig. D, 2) can be used to remove old paint coatings, stickers, dirt, etc. After installing (see section 7 of the instructions) the scraper and turning on the device, apply the tip of the tool to the surface of the material to be cleaned at an angle of 5-20°. Using light pressure, move the scraper over the material until the unnecessary material is removed.
When finished, move the tip away from the material and turn off the device.

Grinding
After installing the sanding head (fig. D, 3), mount sandpaper (fig. D, 4) with the appropriate gradation on it (each paper has a mark on the soft side, paper with a lower number sands faster, but may leave scratches, for sanding wood, papers with a gradation up to 400 are usually recommended). After turning on the device and applying the tip with the paper to the material, sanding will begin. The tool should be moved smoothly over the entire area to be sanded, applying light pressure to it. During the sanding process, care should be taken that the tip adheres to the material with its entire surface.
When you finish grinding, move the tip away from the material and turn off the device.

10. Ongoing maintenance

WARNING **Perform all maintenance operations with the device disconnected from the power source.**

Before each startup:

- Check the condition of the device and working tips; pay attention to whether the working tips are cracked, chipped, rusted. Do not use damaged working tips.
- Check that the engine vents are not obstructed or dirty. If necessary, uncover, blow out with compressed air, clean with a cloth slightly dampened with water, then dry.

After each use:
- Remove the working end
- Remove the battery pack from the socket to avoid accidental activation by bystanders or during handling.

Storage and transportation
When the device is not in use, store it unplugged from the power source, out of the reach of children, in a dry and ventilated place. Transport the device and other components listed in the set as far as possible in the original packaging, in a way that does not expose them to harmful environmental conditions such as humidity, precipitation, high temperature (above 45°C), pressure that may result in mechanical damage and others that may adversely affect the package or its contents. Disconnect the battery for transportation.

11. Spare parts and accessories

The device from the SAS+ALL line can be equipped with any battery from the SAS+ALL line. In order to select the appropriate battery and charger, we recommend reading the Dedra Exim offer on the website www.dedra.pl.
To purchase spare parts and accessories, contact Dedra Exim Service. Contact information is on the 1st page of the manual.
When ordering replacement parts, please quote the lot number on the nameplate and the part number from the assembly drawing.
During the warranty period, repairs are carried out under the terms of the warranty card. Please hand over the claimed product for repair at the place of purchase (the seller is obliged to accept the claimed product), send it to the Dedra Exim central service center or send it to the service center closest to your place of residence (list of service centers at www.dedra.pl). Kindly include the completed warranty card. After the warranty period, repairs are performed by the central service. Send the defective product to the service center (shipping costs are paid by the user).

12. Troubleshooting on its own

⚠WARNING Unplug the device from the power supply before performing any troubleshooting yourself.

Problem	Cause	Solution
The device is not working.	The battery is discharged.	Check the state of charge of the battery, recharge.
	The battery is badly connected	Check and correct the battery connection.
	The battery is defective	Replace the battery with a working one.
	Defective switch.	Forward the device to the service center.
The engine has no power, starts with difficulty.	Used brushes	Forward the device to the service center.
You can smell burnt insulation.	Damaged engine.	Forward the device to the service center.
The engine is overheating.	Clogged vents.	Blow out with compressed air.
Work efficiency very low.	Worn working tip.	Replace the working tip with a new one.

13. Completion of the device

1) multitool, 2) cutting blade, 3) scraper, 4) sanding head, 5) sanding papers 3 pcs.

14. Information for users on disposal of electrical and electronic equipment



The symbol shown on the products or accompanying documentation informs that faulty electrical or electronic equipment must not be disposed of with household waste. The correct course of action when disposal, reuse or recovery of components is to take the device to a specialized collection point, where it will be accepted free of charge. Information on the location of collection sites for waste equipment is provided by local authorities, e.g. on their websites.
Proper disposal of the device allows you to conserve valuable resources and avoid negative health and environmental impacts resulting from the possibility of hazardous: substances, mixtures and components in the equipment.
Improper disposal of waste is subject to penalties under relevant local regulations.
Users in European Union countries: If you need to dispose of electrical or electronic equipment, please contact your nearest retailer or supplier, who will provide additional information.
Disposal of waste in countries outside the European Union: This symbol applies only to countries within the European Union. If you need to dispose of this product, please contact your local authorities or your dealer for proper disposal.

Warranty card
at
18V cordless multitool
Part No.: DED7059 Lot No.: .....
(hereinafter referred to as the Product)
Product Purchase Date: .....

Dealer stamp

Date and signature of vendor: .....

User Statement:
I acknowledge that I have been informed of the warranty terms and conditions and the consequences of not following the guidelines in the Owner's Manual and Warranty Card. The terms of this warranty are known to me, which I confirm with my signature:

....
Date and Place Signature of User

I. Product Liability
1. Guarantor - Dedra Exim Sp. z o.o. with its seat in Pruszkow, address: ul. 3 Maja 8, 05-800 Pruszków, KRS 0000062517, District Court for the City of Warsaw in Warsaw, XIV Economic Department of the National Court Register, NIP 527-020-49-33, share capital: PLN 100,980.00.
2. Under the terms of this warranty card, the Guarantor guarantees the Product, originating from the Guarantor's distribution.
3. Liability under the warranty shall cover only defects arising from causes inherent in the Product at the time of its release to the User.
4. By virtue of the warranty, the User, obtains the right to repair the Product free of charge, if the defect became apparent during the warranty period. The method of repairing the Product (the method of performing the repair) is at the discretion of the Guarantor. If the Guarantor finds that repair is not possible, the Guarantor reserves the right to replace the defective element or the entire Product with a defect-free one, reduce the price of the Product or withdraw from the contract.
5. In relation to the User who is not a consumer within the meaning of the Act of April 23, 1964. Civil Code, the Guarantor's liability for damages resulting from this guarantee and/or in connection with its conclusion and execution, regardless of the legal title, is limited to a maximum of the value of the defective Product.

II. Warranty period

Product Elements	Duration of warranty protection
Cordless multitool	36 months, starting from the date of purchase of the Product shown on this warranty card
Cutting blade, sanding head, scraper, sandpaper	Items not covered by the warranty

III. Conditions for taking advantage of the guarantee
The User should present the completed warranty card for the Product and the User should substantiate the circumstances of purchase of the Product, e.g. by presenting the receipt, invoice, etc. In order to carry out the claim efficiently, the User is advised to submit with the Product for claim all the elements specified in the "Completion of the device" included in the User's Manual.
2. compliance by the User with the recommendations contained in the User's Manual and the warranty card.
3. The warranty covers only the territory of the Republic of Poland and the EU.
4. The warranty does not cover Product defects arising in particular from:
a. Failure by the User to comply with the conditions set forth in the User's Manual, particularly with regard to proper operation, maintenance and cleaning;
b. Use of cleaning or maintenance products by the User that do not comply with the User's Manual;
c. Inadequate storage and transportation of the Product by the User;
d. Unauthorized changes and/or alterations to the Product by the User, which were not agreed upon with the Guarantor;
e. User's use of consumables in the Product that do not comply with the User's Manual.
5. A user who is not a consumer within the meaning of the Act of April 23, 1964. Civil Code, loses the warranty on the Product in which:
- serial numbers, date markings and nameplates have been removed, altered or damaged by the User;

- seals have been damaged by the User or bear signs of tampering by the User.
6. Note: Activities related to the daily operation of the Product, resulting, among other things, from the User's Manual, shall be performed by the User on his/her own and at his/her own expense.

IV. Complaint procedure

1. In the event that the Product is found not to be working properly, make sure that all the operations specified in particular in the User's Manual have been performed correctly before making a claim.
2. It is recommended to make a complaint immediately, preferably within 7 days from the date of noticing a defect in the Product. The User, who is not a consumer within the meaning of the Act of April 23, 1964. Civil Code, loses his/her rights under this warranty if he/she fails to report a complaint within 7 days.
3. Claims may be filed, among others, at the point of purchase of the Product, at the warranty service or in writing to the address: Dedra Exim Sp. z o.o., ul. 3 Maja 8, 05-800 Pruszków.
4. The user may file a complaint using the form available on the website www.dedra.pl. ("Warranty Claim Form").
5. Addresses of warranty services for specific countries are available at www.dedra.pl. In the absence of a warranty service for a particular country, warranty claims are recommended to be addressed to: Dedra Exim Sp. z o.o. ul. 3 Maja 8, 05-800 Pruszków (Poland).
6. With a view to the safety of the User, it is prohibited to use a defective Product.
7. Caution: using a defective Product is dangerous to the health and life of the User.
8. The fulfillment of the obligations under the warranty will be carried out within 14 working days from the date of delivery of the claimed Product by the User.
9. Before delivering the defective Product for complaint, it is recommended to clean it. The Product under complaint is recommended to be carefully protected against damage in transit (it is recommended to deliver the Product under complaint in its original packaging).
10. The warranty period shall be extended by the time during which, due to a defect in the Product covered by the warranty, the User could not use it.

The warranty does not exclude, limit or suspend the User's rights under the warranty provisions for defects of the sold thing.

Pursuant to Article 13 (1) and (2) of Regulation (EU) 2016/679 of the European Parliament and of the Council of April 27, 2016 on the protection of natural persons with regard to the processing of personal data and on the free movement of such data and repealing Directive 95/46/EC (hereinafter: "RODO"), we inform you of the following

1. The administrator of your personal data provided in the form is DEDRA-EXIM sp. z o.o. with its registered office in Pruszkow , 3 Maja Street 8, 05-800 Pruszkow (hereinafter: "Administrator").
2. Your data will be processed solely for the purpose of carrying out the warranty procedure for the device in accordance with Article 6(1)(b) of the General Data Protection Regulation (hereinafter: "GDPR") Provision of data is voluntary, but necessary to carry out the warranty procedure.
3. Your data will be processed for the period of consideration of the execution of the warranty procedure and for archiving purposes in case of the need to defend against possible claims against the Administrator no longer than until their statute of limitations.
4. Your data may be disclosed only to entities processing data for the Administrator on the basis of a written contract of entrustment of personal data processing providing, among others, technical service, hosting or website maintenance, IT service, courier company. The Administrator's suppliers are obliged to ensure data security and meet the requirements of the applicable law related to personal data protection and may not use the entrusted personal data for purposes other than those specified in the contract with the Administrator.
5. Your data will not be processed by automated means including profiling and will not be transferred to a third country/international organization.
6. You have the right to access the content of your data and the right to rectify, delete, limit processing, the right to data portability, the right to object, at any time.
7. For all matters related to the processing of your personal data by the Administrator, you can contact at the following email address: daneosobowe@dedra.pl;
8. You have the right to lodge a complaint with the data protection authority;

CZ Obsah

1. Fotografie a obrázky
2. Podrobné bezpečnostní předpisy
3. Popis zařízení
4. Určení zařízení
5. Omezení použití
6. Technické údaje
7. Příprava k práci
8. Zapnutí zařízení
9. Používání zařízení
10. Běžné servisní činnosti
11. Náhradní díly a příslušenství
12. Svépomocné odstraňování poruch
13. Kompletace zařízení
14. Informace pro uživatele o likvidaci elektrických a elektronických zařízení
15. Záruční list

Preklad originálneho návodu

Prohlášení o shodě bylo přiloženo k návodu jako samostatný dokument. Pokud bude prohlášení o shodě chybět, kontaktujte firmu Dedra Exim Sp. z o.o.

Všeobecné podmínky bezpečnosti byly přiloženy k návodu jako samostatná příručka.

⚠ POZOR Při práci s přístrojem je doporučeno vždy dodržovat základní bezpečnostní pokyny, aby se vyhnulo vzniku požáru, poranění elektrickým proudem nebo mechanickému poškození. Před zprovozněním přístroje seznamte se prosím s obsahem Návodu k obsluze. Uchovejte prosím Návod k obsluze, Návod o bezpečnostních pokynech a Prohlášení o shodě. Důsledné dodržování pokynů a doporučení uvedených v Návodu k obsluze pozitivně ovlivní životnost Vašeho přístroje.

⚠ POZOR Během práce bezpodmínečně dodržujte pokyny obsažené v Návodu k bezpečnosti práce Návod k bezpečnosti práce je přiložen k přístroji jako samostatná brožura a je třeba jej uchovat. V případě předání přístroje jiné osobě, předejte ji také Návod k obsluze, Návod k bezpečnosti práce a Prohlášení o shodě. Společnost Dedra Exim nenese odpovědnost za nehody vzniklé v následku nedodržování bezpečnostních pokynů.Podrobně přečtěte všechny bezpečnostní pokyny a návody k obsluze. Nedodržování varování a návodů může mít za následky poranění elektrickým proudem, požár a/nebo vážná zranění. Uchovejte všechny návody, bezpečnostní pokyny a prohlášení o shodě pro budoucí potřeby.

⚠ POZOR Zařízení řady SAS+ALL bylo navrženo k použití pouze s nabíječkami a akumulátory řady SAS+ALL. Akumulátor Li-Ion a nabíječka nejsou součástí zakoupeného zařízení a je třeba je zakoupit zvlášť. Používání akumulátorů a nabíječek jiných než doporučených pro zařízení bude mít za následek ztrátu záručních nároků.

2. Podrobné bezpečnostní předpisy

- **Při pracích, při kterých pracovní nástroj může narazit do skrytých kabelů nebo do napájecího kabelu, držte elektronářadí za izolované povrchy.** Brusná část při styku s vodičem pod napětím může způsobit, že nekryté části elektronářadí budou pod napětím a v následku může dojít k úrazu elektrickým proudem.
- **Při broušení povrchů z určitých druhů dřeva a odstraňování starých vrstev nátěru s obsahem olova může vznikat zdraví škodlivý toxický prach.** Přímý kontakt s prachem může vyvolat alergickou reakci nebo onemocnění dýchacích cest uživatele nebo osob nacházejících se v blízkosti. Prach z dubového nebo bukového dřeva v kombinaci s impregnačními přípravky na dřevo se považuje za karcinogenní. Při obrábění těchto materiálů používejte protiprachovou masku a také zajistěte dobré větrání pracoviště.
- **Zabraňte přehřátí zařízení a obráběného materiálu**. Během přestávek při práci vysypejte pytlík na odpad (pokud je), abyste v pytlíku omezili nebezpečí samovznícení prachu z broušení.
- **Pomocí zařízení neobrábějte materiály obsahující azbest.** Materiály obsahující azbest může obrábět pouze vhodně zaškolený personál.
- **Zařízení používejte pouze pro suché broušení.** Proniknutí vody do zařízení může způsobit jeho poškození.
- **Používejte kleštiny nebo jiný účinný způsob, abyste zafixovali a podepřeli obráběný předmět o stabilní povrch**. Držení obráběného předmětu v ruce nebo u těla je nestabilní a může způsobit ztrátu kontroly.

Dokonce i když stroj používáte v souladu s návodem k obsluze, nelze zcela vyloučit určitý faktor rizika spojeného s konstrukcí a určením zařízení.

- Zejména vznikají následující rizika:
- Dotknutí se ostrého pracovního nástroje.
- Dotknutí se horkého pracovního nástroje, který se zahřívá při práci.
- Zlomení nebo prasknutí pracovního nástroje.

3. Popis zařízení

Obr. A: 1. Blokovací páčka sklíčidla pracovního nástroje, 2. Spínač zařízení, 3. Schránka na akumulátor, 4. Regulátor otáček, 5. Sklíčidlo pracovního nástroje, 6. Pracovní nástroj

4. Určení zařízení

Zařízení slouží pro řezání a přeřezávání dřeva, materiálů napodobujících dřevo (překližka, dřevotříska atp.), plastů, neželezných kovů, na obrábění měkkých obkladů a suché broušení malých povrchů. Zařízení umožňuje provádět základní obrábění, zejména blízko hrany obráběného dílce.
Zařízení můžete používat pouze s originálním příslušenstvím firmy Dedra. Zařízení můžete používat pro stavební a renovační práce, v opravárenských dílnách a pro hobby práce se současným dodržováním podmínek používání a přípustných pracovních podmínek, uvedených v návodu k obsluze.

5. Omezení použití

Nepoužívejte pro broušení stěn se sádrovou omítkou.
Zařízení používejte pouze v souladu s níže uvedenými „Přípustnými pracovními podmínkami". Nesmí se také řezat jiné materiály, které nejsou popsány v kapitole „Určení zařízení". Svépomocné změny mechanické a elektrické konstrukce, veškeré úpravy a servisní činnosti nepopsané v návodu k obsluze se budou považovat za protiprávní a způsobí okamžitou ztrátu záručních nároků a prohlášení o shodě ztratí platnost.
Používání v rozporu s určením nebo v rozporu s návodem k obsluze bude mít za následek okamžitou ztrátu záručních nároků.

Přípustné pracovní podmínky
S2 10 (10minutová práce)
Chraňte proti vlhkosti a atmosférickým srážkám.
Teplotní rozsah nabíjení akumulátorů 10–30 °C.
Nevystavujte teplotě nad 45°C.

6. Technické údaje

Model	**DED7059**
Napájení [V]	18 d.c.
Typ akumulátoru	Li-Ion
Počet kmitů n0 (min-1)	11000-21000
Emise hluku	
Hladina akustického výkonu LWA [dB(A)]	90,2
Hladina akustického tlaku LpA [dB(A)]	79,2
Nejistota měření KWA, KpA [dB(A)]	3
Hladina vibrací na rukojeti	
Celková hodnota vibrací a [m/s²]	4,851
Nejistota měření K [m/s²]	1,5
Hmotnost zařízení (bez akumulátoru) [kg]	1,06

Informace o hluku a vibracích.
Společná hodnota vibrací a_h a nejistoty měření byly stanoveny v souladu s norou EN 62841-1 a uvedeny v tabulce
Emise hluku byly stanoveny podle EN 62841-1, hodnoty jsou uvedeny v tabulce výše.

⚠ POZOR **Hluk může způsobit poškození sluchu, při práci vždy používejte prostředky ochrany sluchu!**

Deklarovaná hodnota emise hluku byla změřena v souladu se standardní metodou zkoušení a může se používat pro porovnání jednoho zařízení s druhým. Výše uvedená hladina emisí hluku se může také používat pro předběžné posouzení expozice na hluk.
Hladina hluku při skutečném používání elektrického nářadí se může lišit od deklarovaných hodnot v závislosti na použití pracovních nástrojů, zejména na druhu obráběného předmětu a na nutnosti určení ochranných prostředků pro uživatele. Abyste přesně odhadli expozici ve skutečných podmínkách používání, zohledněte všechny části provozního cyklu, zahrnující také dobu, kdy je zařízení vypnuto nebo když je zapnuto, ale nepoužívá se.

7. Příprava k práci

⚠ POZOR **Zařízení je součástí řady SAS+ALL a abyste jej mohli používat, sestavte sadu skládající se ze zařízení, akumulátoru a nabíječky.**

⚠ POZOR **Činnosti popsané v této kapitole provádějte při zástrčce vytažené ze zásuvky.**

Montáž pracovního nástavce
Po úvodní kontrole vyberte požadovaný pracovní nástavec (obr. D, 1–4), přesuňte blokovací páčku sklíčidla pracovního nástavce (obr. A, 1) směrem k hlavě zařízení (obr. B, 1), namontujte pracovní nástavec tak, aby zářezy v pracovním nástavci pasovaly k drážkám ve sklíčidle a pak upněte sklíčidlo pomocí blokovací páčky sklíčidla (obr. B, 2).

Nastavení pracovního nástavce pod úhlem
Bude-li třeba, můžete nastavit pracovní nástavec pod úhlem do tří poloh. Za tímto účelem povolte sklíčidlo pracovního nástavce pomocí páčky (obr. B, 1), vložte pracovní nástavec do sklíčidla pod vybraným úhlem tak, aby otvory v pracovním nástavci pasovaly ke žlábkům ve sklíčidle (obr., C). Pak upněte pracovní nástavec pomocí páčky (obr. B, 2).

Montáž akumulátoru
Akumulátor namontujte ve schránce (obr. A, 3) – zasuňte nadoraz, ujistěte se, že přezka pojistky zabezpečuje akumulátor proti náhodnému vysunutí při práci.

Regulace počtu kmitů
Pomocí otočného regulátoru změny počtu kmitů (obr. A, 4) můžete regulovat počet kmitů v rozsahu 11000–21000 (min-1), což umožňuje vybrat vhodné parametry obrábění podle druhu materiálu a druhu pracovního nástavce.
Zařízení je připraveno k práci.

8. Zapnutí zařízení

⚠ POZOR **Před uvedením zařízení do chodu bezpodmínečně proveďte činnosti popsané v kapitole „Příprava k práci".**

Přepínač zařízení se nachází v horní části krytu (obr. A, 2). Abyste zařízení zapnuli, přesuňte přepínač dopředu. Pro vypnutí zařízení přesuňte přepínač dozadu. Pomocí otočného regulátoru kmitů (obr. A, 4) můžete regulovat počet kmitů pracovního nástavce a přizpůsobit jej prováděnému obrábění.

⚠ POZOR **Neodkládejte bokem pracující zařízení. Po vypnutí počkejte, až se motor úplně zastaví.**

9. Používání zařízení

⚠ POZOR **Obráběný materiál položte na rovný, pevný povrch a bude-li třeba, připevněte např. pomocí kleštin.**

Řezání
Způsob montáže pracovního nástavce je popsán v kapitole 7 návodu. Po namontování pilového listu (obr. D, 1) a zapnutí zařízení vyberte požadovaný úhel a směr řezání a přiložte zuby k povrchu materiálu. Neměňte úhel a/nebo směr řezání, když je pilový list zahlouben v materiálu. Může to způsobit zaseknutí kmitajícího nářadí a v následku zpětný odraz.

⚠ POZOR **Pilový list přiložený k zařízení slouží k příčnému řezání. Nezkoušejte řezat tímto pilovým listem tak, že jej budete přesouvat podél materiálu. Pro podélné řezání používejte půlkulatý pilový list, který není součástí příslušenství multinářadí.**

Po přeřezání příslušné délky vytáhněte pilový list a vypněte zařízení.

Škrábání

⚠ POZOR **Nůž škrabáku nepoužívejte pro řezání. Škrabák nepoužívejte na křehké materiály (např. na sklo). Při práci se škrabákem počítejte s rizikem poškození povrchu obráběného materiálu.**

Škrabák (obr. D, 2) můžete používat pro odstraňování starých nátěrových vrstev, samolepek, nečistot atp. Po namontování škrabáku (viz bod 7 návodu) a zapnutí zařízení přiložte nástavec nářadí k povrchu materiálu čištěného pod úhlem 5–20°. S použitím lehkého tlaku přesouvejte škrabák po materiálu, až odstraníte zbytečný materiál.
Po ukončení práce odsuňte nástavec od materiálu a vypněte zařízen.

Broušení
Když namontujete brusnou hlavu (obr. D, 3), připevněte na ni brusný papír (obr. D, 4) s příslušnou zrnitostí (každý papír je označen na měkké straně, papír s nižším číslem brousí rychleji, ale může zanechat škrábance, pro broušení dřeva se obvykle používá papír se zrnitostí do 400). Po zapnutí zařízení a přiložení nástavce s papírem k materiálu se spustí broušení. Nářadí plynule přesouvejte po celém povrchu, který chcete vybrousit, a lehce jej přitlačujte. Při broušení dávejte pozor, aby nástavec přiléhal k materiálu celým povrchem.
Po ukončení broušení odsuňte nástavec od materiálu a vypněte zařízení.

10. Běžné servisní činnosti

⚠ POZOR **Všechny servisní činnosti provádějte při zástrčce vytažené ze zásuvky.**

Před každým spuštěním:
– Zkontrolujte stav zařízení a pracovních nástavců; dávejte pozor, zda pracovní nástavce nejsou popraskané, vydrolené nebo pokryté měděnkou. Nepoužívejte poškozené pracovní nástavce.
– Zkontrolujte, zda větrací otvory motoru nejsou zakryté. Bude-li třeba, odkryjte je, profoukněte stlačeným vzduchem, očistěte lehce zvlhčeným hadříkem, pak osušte.

Po každém použití:
– Odmontujte pracovní nástavec
– Vytáhněte akumulátor ze schránky, aby nedošlo k náhodnému zapnutí třetími osobami nebo při přenášení.

Skladování a přeprava
Pokud zařízení nepoužíváte, uskladněte jej s odpojeným akumulátorem, mimo dosah dětí, na suchém a větraném místě. Zařízení a jiné součásti uvedené v kompletaci přepravujte tak, aby nebyly vystaveny vlivu škodlivých okolních podmínek, jako jsou: vlhkost, atmosférické srážky,

vysoká teplota (nad 45°C), tlak, který může způsobit mechanické poškození, a jiným podmínkám, které mohou mít negativní vliv na zařízení. Po dobu přepravy odpojte akumulátor.

11. Náhradní díly a příslušenství

Zařízení řady SAS+ALL můžete vybavit každým akumulátorem řady SAS+ALL. Chcete-li vybrat vhodný akumulátor a nabíječku, doporučujeme vám seznámit se s nabídkou Dedra Exim na webových stránkách www.dedra.pl.
Chcete-li zakoupit náhradní díly a příslušenství, kontaktujte servis Dedra-Exim. Kontaktní údaje jsou uvedeny na 1. straně návodu.
Při objednávání náhradních dílů uveďte sériové číslo zařízení uvedené na výkonovém štítku a číslo dílu z technického výkresu.
V záruční době jsou opravy prováděny podle zásad uvedených v záručním listu. Reklamovaný výrobek odevzdejte k opravě na místě zakoupení (prodejce je povinen převzít reklamovaný výrobek) nebo zašlete do centrálního servisu Dedra-Exim nebo do servisu, který se nachází nejblíže místa bydliště (seznam servisů na www.dedra.pl). Přiložte vyplněný záruční list. Opravy po záruční době provádí centrální servis. Poškozený výrobek zašlete do servisu (náklady na zaslání hradí uživatel).

12. Svépomocné odstraňování poruch

⚠ POZOR **Dříve než začnete sami odstraňovat poruchy, odpojte zařízení od zdroje napájení.**

Problém	Příčina	Řešení
Zařízení se nezapíná.	Nesprávně vložený akumulátor.	Správně vložte akumulátor.
	Vybitý akumulátor.	Nabijte akumulátor.
	Poškozený akumulátor.	Vyměňte akumulátor za nový.
	Poškozený přepínač nebo motor.	Odevzdejte zařízení do servisu.
Motor nemá výkon, těžce se rozbíhá.	Poškozený motor.	Odevzdejte zařízení do servisu.
Je cítit zápach spálené izolace.	Poškozený motor.	Odevzdejte zařízení do servisu.
Motor se přehřívá.	Ucpané větrací otvory.	Profoukněte stlačeným vzduchem.
Velmi nízká efektivita práce.	Opotřebený pracovní nástroj.	Vyměňte pracovní nástroj za nový.

13. Kompletace zařízení

1. Multinářadí, 2. Pilový list, 3. Škrabák, 4. Brusná hlava, 5. Brusné papíry 3 ks

14. Informace pro uživatele o likvidaci elektrických a elektronických zařízení (týká se domácností)



Symbol uvedený na výrobcích nebo v průvodní dokumentaci označuje, že vadné elektrické nebo elektronické zařízení nesmí být likvidováno společně s domovním odpadem. Pokud potřebujete zlikvidovat, znovu použít nebo využít součástky, je správné je odnést na specializované sběrné místo, kde je přijmou zdarma. Informace o umístění sběrných míst pro použitá zařízení poskytují místní orgány, např. na svých internetových stránkách.
Správnou likvidáciou zariadenia je možné šetriť cenné zdroje a zabrániť negatívnym vplyvom na zdravie a životné prostredie v dôsledku možnej prítomnosti nebezpečných látok, zmesí a komponentov v zariadení
Za nesprávnou likvidaci odpadu hrozí sankce podle příslušných místních předpisů.
Uživatelé v zemích EU: Pokud potřebujete zlikvidovat elektrické nebo elektronické zařízení, obraťte se na nejbližší prodejní místo nebo na svého dodavatele, který vám poskytne další informace.
Likvidace v zemích mimo Evropskou unii: Tento symbol se vztahuje pouze na země Evropské unie. Pokud si přejete tento výrobek zlikvidovat, obraťte se na místní úřady nebo prodejce, aby vám sdělil správný způsob likvidace.

Záruční list

pro

[Akumulátorové multinářadí]

Katalogové číslo: DED7059 Sériové číslo:.....

(dále jen v**ýrobek**)

Datum zakoupení výrobku: .....

Razítko prodávajícího……

Datum a podpis prodávajícího: .....

Prohlášení uživatele:

PotwiPotvrzuji, že jsem byl seznámen se záručními podmínkami a důsledky nedodržování pokynů uvedených v návodu k obsluze a záručním listu. Se záručními podmínkami souhlasím, což potvrzuji vlastnoručním podpisem:

....

datum a místo podpis uživatele

I. Odpovědnost za výrobek

1. Ručitel – DEDRA EXIM Sp. z o.o. se sídlem v Pruszkowie, adresa: ul. 3 Maja 8, 05-800 Pruszków, KRS 0000062517, Obvodní soud pro hl. město Varšavu ve Varšavě, XIV. Hospodářský odbor Celostátního soudního rejstříku, DIČ 527-020-49-33, Základní kapitál: 100 980.00 zl.
2. Podle podmínek stanovených v tomto záručním listu ručitel poskytuje záruku na výrobek, pocházející z distribuce ručitele.
3. Záruční odpovědnost za vady se týká pouze vad vzniklých z příčin tkvících ve výrobku v okamžiku jeho vydání uživateli.
4. Uživatel má nárok na bezplatnou záruční opravu výrobku, pokud vada byla zjištěná v záruční době. Provedení opravy výrobku (způsob opravy) závisí na rozhodnutí ručitele. Pokud ručitel nemůže provést opravu, vyhrazuje si právo na výměnu vadné součásti nebo celého výrobku za bezvadný, snížení ceny výrobku nebo odstoupení od smlouvy.
5. Vůči uživateli, který není spotřebitelem ve smyslu zákona ze dne 23. dubna 1964 občanský zákoník, je odpovědnost Ručitele za škody vyplývající z této záruky a/nebo v souvislosti s jejím uzavřením a plněním, bez ohledu na právní titul, omezena maximálně do výše hodnoty vadného výrobku.

II. Záruční doba

Součásti výrobku, na které se vztahuje záruka	Doba trvání záruční ochrany
Akumulátorové multinářadí	36 měsíců, počítáno od data nákupu výrobku uvedeného v tomto záručním listu
Pilový list, brusná hlava, škrabák, brusné papíry	Součásti, na které se nevztahuje záruka

III. Podmínky uplatňování záruky

1. Przedstawienie przez Użytkownika wypełnionej karty gwarancyjnej Produktu 1. Předložení vyplněného záručního listu pro výrobek a doložení okolností nákupu výrobku, např. předložením paragonu, faktury atd. Pro správné vyřízení reklamace se doporučuje, abyste společně s výrobkem předali všechny součásti stanovené v kapitole „Kompletace“ výrobku uvedené v návodu k obsluze.
2. Dodržování pokynů uvedených v návodu k obsluze a záručním listu.
3. Záruka platí pouze na území Polska a EU.
4. Záruka se nevztahuje na vady výrobku vzniklé zejména v následku:
a. Nedodržování podmínek stanovených v návodu k obsluze, zejména v rozsahu správného provozování, údržby a čištění;
b. Používání čisticích nebo ošetřovacích prostředků v rozporu s návodem k obsluze;
c. Nevhodného skladování a přepravování výrobku;
d. Svépomocných změn a/nebo úpravy výrobku, které nebyly dohodnuty s ručitelem;
e. Používání ve výrobku provozních materiálů v rozporu s návodem k obsluze.
5. Uživatel, který není spotřebitelem ve smyslu zákona ze dne 23. dubna 1964 občanský zákoník, ztratí záruku na výrobek, na kterém:
- odstranil, změnil nebo poškodil sériová čísla, označení údajů a výkonové štítky;
- ucpávky byly poškozeny uživatelem nebo nesly stopy manipulace uživatele.
6. Upozornění! Činnosti spojené s každodenní obsluhou výrobku, vyplývající mj. z návodu k obsluze, provádí uživatel ve vlastní režii a na své náklady.

IV. Postup při reklamaci

1. V případě zjištění nesprávného provozu výrobku se před nahlášením reklamace ujistěte, že jste provedli správně všechny činnosti podrobně popsané v návodu k obsluze.
2. Reklamaci nahlaste ihned, nejlépe do 7 dnů od data zjištění vady výrobku. Uživatel, který není spotřebitelem ve smyslu zákona ze dne 23. dubna 1964 občanský zákoník, ztratí nárok na uplatnění záruky v případě nenahlášení reklamace do 7 dnů.
3. Reklamaci můžete nahlásit mj. v místě zakoupení výrobku, v záručním servisu nebo písemně na adresu: DEDRA EXIM Sp. z o.o., ul. 3 Maja 8, 05-800 Pruszków.

4. Reklamaci můžete nahlásit prostřednictvím formuláře dostupného na stránkách www.dedra.pl. („Formulář pro nahlášení reklamace“).
5. Adresy záručních servisů v jednotlivých státech jsou dostupné na stránkách www.dedra.pl. Pokud v daném státě není uveden servis, reklamační formulář zašlete na adresu: DEDRA EXIM Sp. z o.o., ul. 3 Maja 8, 05-800 Pruszków (Polska).
6. Z bezpečnostních důvodů je zakázáno používat vadný výrobek.
7. Upozornění!!! Používání vadného výrobku ohrožuje zdraví a život uživatele.
8. Povinnosti vyplývající ze záruky budou splněny do 14 pracovních dnů, počítáno ode dne doručení reklamovaného výrobku.
9. Vadný výrobek před odevzdáním do servisu vyčistěte. Reklamovaný výrobek důkladně zabezpečte proti poškození při přepravě (doporučuje se předat reklamovaný výrobek v originálním obalu).
10. Záruční doba se prodlužuje o dobu, během níž uživatel z důvodu vady výrobku, na kterou se vztahuje záruka, nemohl výrobek používat.
Záruka nevylučuje, neomezuje ani nepozastavuje nároky uživatele vyplývající z ručení za vady prodané věci.

V souladu s čl. 13 odst. 1 a 2 nařízení Evropského parlamentu a Rady (EU) 2016/679 ze dne 27. dubna 2016 o ochraně fyzických osob v souvislosti se zpracováním osobních údajů a o volném pohybu těchto údajů a o zrušení směrnice 95/46/ES Vás informujeme, že:
1. Správcem vašich osobních údajů uvedených ve formuláři je DEDRA-EXIM sp. z o.o. se sídlem v Pruszkowie, ul. 3 Maja 8, 05-800 Pruszków (dále jen: „Správce“).
2. Vaše údaje budou zpracovávány pouze pro účely provedení reklamačního řízení zařízení podle čl. 6 odst. 1 písm. b) obecného nařízení o ochraně osobních údajů (dále jen: „GDPR“) Poskytnutí údajů je dobrovolné, ale nezbytné k provedení reklamačního řízení.
3. Vaše údaje budou zpracovávány po dobu posouzení provedení reklamačního řízení a pro účely archivace v případě potřeby obrany proti eventuálním nárokům vůči Správci, nejdéle však do okamžiku jejich promlčení.
4. Vaše údaje mohou být zpřístupněny pouze subjektům, které zpracovávají údaje pro Správce na základě písemné smlouvy o pověření zpracováním osobních údajů, poskytujícím mj. technický servis, hosting nebo údržbu webových stránek, IT servis, kurýrní služby. Dodavatelé Správce jsou povinni zajistit ochranu údajů a splnit požadavky platného zákona souvisejícího s ochranou osobních údajů a nesmí využívat svěřené osobní údaje pro jiné účely než ty, které jsou uvedeny ve smlouvě se Správcem.
5. Vaše údaje nebudou zpracovávány automatizovaným způsobem, včetně profilování, a nebudou předávány do třetí země / mezinárodní organizaci.
6. Máte právo na přístup ke svým údajům a právo na jejich opravu, výmaz, omezení zpracování, právo na přenositelnost údajů, právo kdykoli vznést námitku.
7. Ve všech záležitostech souvisejících se zpracováním vašich osobních údajů Správcem nás můžete kontaktovat na e-mailové adrese: daneosobowe@dedra.pl.
8. Máte právo podat stížnost u úřadu příslušného pro ochranu osobních údajů.

SK Obsah

1. Obrázky a výkresy
2. Podrobné bezpečnostné predpisy
3. Popis zariadenia
4. Zamýšľané použitie zariadenia
5. Obmedzenie používania
6. Technické parametre
7. Príprava na prácu/používanie
8. Spúšťanie zariadenia
9. Používanie zariadenia
10. Priebežné obslužné činnosti
11. Náhradné diely, doplnky a príslušenstvo
12. Samostatné odstraňovanie porúch a problémov
13. Diely a časti zariadenia
14. Informácie pre používateľov o likvidovaní elektrických a elektronických zariadení
15. Záručný list

Preklad originálneho návodu

Vyhlásenie o zhode bolo pripojené k príručke ako samostatný dokument. V prípade, ak vyhlásenie o zhode chýba, obráťte sa na spoločnosť Dedra Exim Sp. z o.o.
Všeobecné bezpečnostné podmienky sú pripojené k príručke ako osobitná brožúra.

⚠ POZOR **Pri práci zariadením odporúčame dodržiavať základné zásady bezpečnosti pri práci, aby ste sa vyhli požiarom prípadne mechanickým úrazom. Pred použitím zariadenia sa, prosím, oboznámte s obsahom tohto Návodu na obsluhu Návod, prosím, uschovajte pre prípad použitia v budúcnosti. Prísne dodržiavanie pokynov a odporúčaní obsiahnutých v tomto Návode na obsluhu umožní predĺžiť životnosť Vašej pneumatickej zošívačky**

⚠ POZOR **Počas práce bezpodmienečne dodržujte pokyny a odporúčania uvedené v príručke bezpečnosti práce. Príručka bezpečnosti práce je pripojená k zariadeniu ako osobitná brožúra. Uchovajte ju pre prípadnú potrebu v budúcnosti. Ak zariadenie odovzdáte inej osobe, odovzdajte jej aj užívateľskú príručku, príručku bezpečnosti práce ako aj vyhlásenie o zhode. Spoločnosť DEDRA EXIM nezodpovedá za havárie a úrazy, ktoré vznikli následkom nedodržiavania pokynov bezpečnosti práce.Dôkladne sa oboznámte s bezpečnostnou a s užívateľskou príručkou. Nedodržiavanie výstrah, varovaní a pokynov môže viesť k úrazu, k zásahu el. prúdom, k požiaru a/alebo iným vážnym úrazom. Všetky príručky a vyhlásenie o zhode zachovajte, pre prípadnú potrebu v budúcnosti.**

⚠ POZOR **Zariadenie zo série SAS+ALL je navrhnuté a vyrobené na používanie iba s nabíjačkami a akumulátormi série SAS+ALL.** Li-Ion akumulátor a nabíjačka nie sú súčasťou súpravy kúpeného zariadenia, ale sa kupujú osobitne. V prípade použitia iných akumulátorov a nabíjačiek než tie, ktoré sú určené pre dané zariadenie, udelená záruka výrobcu prestáva platiť.

2. Podrobné bezpečnostné predpisy

- **V prípade vykonávania činností, pri ktorých môže dôjsť ku kontaktu rezacieho príslušenstva so skrytými káblami alebo – v prípade káblových zariadení – s vlastným napájacím káblom, elektronáradie držte iba za izolované povrchy.** V prípade kontaktu rezacieho prvku s káblom pod napätím, odkryté časti elektronáradia budú pod napätím, čo môže viesť k zásahu operátora el. prúdom.
- **Pri brúsení povrchu stanovených typov dreva a pri odstraňovaní starých náterov maľovaných farbami s dodatkom olova, môžu vznikať toxický prach, ktoré môže byť škodlivý pre zdravie**. Priamy fyzický kontakt s takým prachom môže vyvolať alergické reakcie alebo spôsobiť choroby dýchacích ciest operátora alebo osôb, ktoré sa nachádzali v blízkosti. Prach dubového alebo bukového dreva, predovšetkým v spojení s látkami (impregnačnými) na spracovanie dreva, sa považujú za karcinogénne. Pri obrábaní takých materiálov používajte vhodnú protiprachovú masku, a zároveň na mieste vykonávania práce zabezpečte dobré vetranie.
- **Zabráňte, aby sa prehrialo náradie alebo obrábaný materiál**. Počas prestávok pri vykonávaní práce vyprázdňujte vrece na piliny (ak sa používa) tak, aby ste obmedzili riziko samočinného vznietenia brúsneho prachu vo vreci.
- **Náradie sa nesmie používať na obrábanie materiálov, ktoré obsahujú azbest.** Materiály, ktoré obsahujú azbest, môžu obrábať iba náležite zaškolené (certifikované) osoby.
- **Náradie používajte iba na brúsenie nasucho.** Prenikanie vody do zariadenia zvyšuje riziko zásahu el. prúdom.
- **Používajte svorky alebo iný praktický spôsob, aby ste obrábaný predmet náležite zabezpečili a podopreli na stabilnej platforme.** Držanie obrábaného predmetu rukami alebo pri tele nie je vhodným spôsobom, pretože je nestabilné a môže viesť k strate kontroly.

Ale predsa, hoci sa zariadenie používa v súlade s používateľskou príručkou, nie je možné úplne odstrániť riziko súvisiace s konštrukciou a účelom zariadenia.

Sú to predovšetkým nasledovné riziká:
- Dotyk ostrého pracovného nástroja (koncovky).
- Dotyk horúceho pracovného nástroja (koncovky), ktorá sa počas práce zohrieva.
- Zlomenie alebo puknutie pracovného nástroja (koncovky).

3. Popis zariadenia

Obr. A: 1. Páka blokády držiaka (skľučovadla) pracovného nástroja (koncovky), 2. Zapínač zariadenia, 3. Zásuvka akumulátora, 4. Nastavenie oscilácie, 5. Držiak (skľučovadlo) pracovného nástroja (koncovky), 6. Pracovná koncovka

4. Zamýšľané použitie zariadenia

Zariadenie je navrhnuté a vyrobené na pílenie a prepiľovanie dreva, materiálov na báze dreva (preglejka, drevotrieska ap.), plastov, neželezných kovov, na obrábane mäkkých dlaždíc a na brúsenie nasucho malých plôch. Zariadenie umožňuje vykonávať základné typy obrábacích činností, predovšetkým v blízkostí hrán obrábaného prvku.
zariadenie sa môže používať výhradne iba s originálnym príslušenstvom značky Dedra. Zariadenie je určené na používanie pri rekonštrukčno-stavebných prácach, v dielňach a v servisoch, pri amatérskych w prácach, pričom musia byť dodržané podmienky používania a prípustné prevádzkové podmienky, ktoré sú uvedené v používateľskej príručke.

5. Obmedzenie používania

Nepoužívajte na brúsenie stien so sadrovou omietkou.
Zariadenie sa môže používať iba v súlade s pokynmi, ktoré sú uvedené v „Povolených prevádzkových podmienkach“. Nesmú sa píliť a rezať iné

materiály, ktoré nie sú opísané v bode „účel zariadenia“. Neautorizované zásahy a zmeny mechanickej konštrukcie a elektrických prvkov zariadenia, ako aj nedodržiavanie pokynov uvedených v používateľskej príručke, sú protiprávne a znamenajú okamžitú stratu Záručných práv a Vyhlásenie o zhode prestáva platiť.
V prípade použitia zariadenia v rozpore z jeho určením, alebo s pokynmi uvedenými v používateľskej príručke, záruka udelená na zariadenie prestáva automaticky platiť.

Prípustné pracovné podmienky
S2 10 (10-minútová práca)
Chráňte pred vlhkosťou a pred zrážkami.
Rozsah teploty nabíjania akumulátorov od +10 do +30 °C.
Nevystavujte na pôsobenie teploty nad +45°C.

6. Technické parametre

Model	**DED7059**
Napájanie [V]	18 d.c.
Typ akumulátora	Li-Ion
Počet kmitov (frekvencia oscilácie) n0 (min-1)	11000-21000
Hlučnosť	
Úroveň akustického výkonu LWA [dB(A)]	90,2
Úroveň akustického tlaku LpA [dB(A)]	79,2
Nepresnosť (odchýlka) KWA, KpA [dB(A)]	3
Úroveň vibrácií na rukoväti	
Celková hodnota vibrácií a [m/s2]	4,851
Nepresnosť (odchýlka) K [m/s2]	1,5
Hmotnosť zariadenia (bez akumulátora) [kg]	1,06

Informácia o hluku a o vibráciách.
Sumárna hodnota vibrácií a_h a nepresnosť merania boli určené poľa normy EN 62841-1 a sú uvedené v tabuľke
Emisia hluku bola určená podľa normy EN 62841-1, hodnoty sú uvedené vo vyššie uvedenej tabuľke.

POZOR **Hluk môže spôsobiť poškodenie sluchu, počas práce vždy používajte náležitú ochranu sluchu!**

Deklarovaná hodnota emisie hluku bola meraná štandardnou testovacou metódou a môže sa používať na porovnávanie jedného náradia s iným. Vyššie uvedená úroveň emisie hluku sa tiež môže používať na vstupné hodnotenie vystavenia na hluk.
Úroveň hluku pri skutočnom používaní elektronáradia sa od vyhlasovaných hodnôt môže líšiť, v závislosti od spôsobu používania pracovných nástrojov, predovšetkým od typu obrábaného predmetu ako aj od nevyhnutnosti určenia prostriedkov, ktoré majú vplyv na ochranu operátora. Na presné hodnotenie vystavenia v skutočných podmienkach používania, musia sa zohľadniť všetky časti operačného cyklu, zahrňujúc aj čas, keď je zariadenie vypnuté, alebo keď je zapnuté, ale sa nepoužíva.

7. Príprava na prácu/používanie

POZOR **Zariadenie patrí do série výrobkov SAS+ALL, preto, aby ste ho mohli používať, musíte doplniť súpravu (komplet), ktorá sa skladá zo zariadenia, akumulátora a nabíjačky.**

POZOR **Činnosti, ktoré sú opísané v tejto kapitole, vykonávajte iba vtedy keď je zariadenie odpojené od napájacieho zdroja.**

Upevnenie pracovnej koncovky
Po úvodnej kontrole, postupujte nasledovne: vyberte požadovaný pracovný nástroj – koncovku (obr. D, 1-4), presuňte páku blokády skľučovadla pracovného nástroja (obr. A, 1) smerom k hlave zariadenia (obr. B, 1), namontujte pracovný nástroj tak, aby zárezy v pracovnom nástroji zapadli do jazýčkov skľučovadla, a následne skľučovadlo zablokujte pákou blokády skľučovadla (obr. B, 2).

Nastavenie sklonu pracovného nástroja
Podľa potreby môžete nastaviť sklon pracovného nástroja v troch polohách. Postupujte nasledovne: presunutím páky odblokujte skľučovadlo pracovného nástroja (obr. B, 1), vložte pracovný nástroj do skľučovadla v požadovanom uhle tak, aby otvory v pracovnom nástroji zapadli do jazýčkov skľučovadla (obr. C). Následne pracovný nástroj zablokujte presunutím páky blokády skľučovadla (obr. B, 2).

Montáž akumulátora
Akumulátor namontuje v zásuvke (lôžku) (obr. A, 3) – zasuňte úplne do konca a skontrolujte, či je západka blokády akumulátora zablokovaná, tzn. či chráni akumulátor pred náhodným vysunutím počas práce.

Nastavenie oscilácie
Regulačným kolieskom môžete nastaviť úroveň oscilácie (obr. A, 4) v rozsahu 11 000 – 21 000 (min-1), vďaka čomu môžete vybrať vhodné parametre obrábania podľa typu obrábaného materiálu a typu pracovného nástroja (koncovky).
Zariadenie je pripravené na použitie.

8. Spúšťanie zariadenia

POZOR **Predtým, než zariadenie spustíte, bezpodmienečne vykonajte činnosti, ktoré sú opísané v kapitole „Príprava na prácu/používanie“.**

Zapínač zariadenia sa nachádza na vrchnej strane plášťa (obr. A, 2). Zariadenie zapnete presunutím zapínača dopredu. Zariadenie vypnete presunutím zapínača dozadu. Regulačným kolieskom oscilácie (obr. A, 4) môžete nastaviť počet kmitov (úroveň oscilácie) pracovného nástroja a prispôsobiť ho podľa typu vykonávanej práce.

POZOR **Neodkladajte pracujúce zariadenie. Po vypnutí vždy počkajte, až kým sa motor úplne zastaví.**

9. Používanie zariadenia

POZOR **Obrábaný materiál položte na rovný, stabilný podklad, a ak je to potrebné, náležite ho uchopte, napr. svorkami.**

Pílenie
Spôsob upevnenia pracovného nástroja je opísaný v 7. bode príručky. Keď namontujete pílový plátok (obr. D, 1) a zapnete zariadenie, nastavte požadovaný sklon a smer pílenia, a následne priložte zuby k povrchu materiálu. Keď je pílový plátok vsunutý v materiáli, nemeňte sklon a/alebo smer pílenia. V opačnom prípade sa môže kmitajúci nástroj zaseknúť a môže dôjsť k odhodeniu náradia.

POZOR **Pílový plátok, ktorý je dodaný so zariadením, je určený na prepiľovanie. Tento pílový plátok nepoužívajte na pozdĺžne pílenie materiálu. Na pozdĺžne pílenie materiálu používajte polkruhový pílový plátok, ktorý nie je súčasťou súpravy multináradia.**

Keď prepílite požadovaný úsek, pílový plátok vysuňte a až potom vypnite zariadenie.

Škrabanie

POZOR **Ostrie škrabáka sa v žiadnom prípade nesmie používať na rezanie. Škrabák sa nesmie používať na krehkých materiáloch (napr. na skle). Keď používate škrabák, musíte počítať s tým, že môže poškodiť povrch čisteného materiálu.**

Škrabák (obr. D, 2) môžete používať na odstraňovanie starých lakových náterov, nálepiek, nečistôt ap. Po namontovaní (pozri 7. bod príručky) škrabáka, zariadenie zapnite a koncovku náradia priložte pod uhlom 5-20° k povrchu čisteného materiálu. Škrabák trochu pritlačte a presúvajte po materiáli, až kým neodstránite nežiadaný povlak.
Keď skončíte, pracovný nástroj odsuňte od materiálu, a až potom zariadenie vypnite.

Brúsenie
Keď namontujete hlavu na brúsenie (obr. D, 3), upevnite na nej vhodný brúsny papier (obr. D, 4) s požadovanou zrnitosťou (každý papier má na mäkkej strane príslušné označenie, papier s nižším číslom brúsi rýchlejšie, ale môže zanechať ryhy, na brúsenie dreva odporúčame obyčajné papiere so zrnitosťou do 400). Keď zariadenie zapnete a koncovku s brúsnym papierom priložíte k materiálu, môžete začať brúsiť. Náradie plynule presúvajte po danej ploche, ktorú chcete vybrúsiť, pričom náradie ľahko pritláčajte. Počas brúsenia dávajte pozor, aby koncovka priliehala k materiálu celým svojím povrchom.
Keď skončíte brúsenie, koncovku odsuňte od materiálu a zariadenie vypnite.

10. Priebežné obslužné činnosti

POZOR **Všetky činnosti súvisiace s obsluhou zariadenia vykonávajte iba vtedy, keď je zariadenie odpojené od napájania.**

Pred každým spustením:
- Skontrolujte stav zariadenia a pracovných nástrojov; obzvlášť si všimnite, či pracovné nástroje nie sú puknuté, vyštrbené, zoxidované. Poškodené pracovné koncovky nepoužívajte.
- Skontrolujte, či nie sú vetracie otvory motora niečím zakryté alebo zašpinené. Ak je to potrebné odkryte, prefúknite stlačeným vzduchom, očistite handričkou jemne navlhčenou vodou, a následne vysušte.

Po každom použití:
- Odmontujte pracovný nástroj (koncovku)
- Vyberte akumulátor z lôžka, aby ste predišli náhodnému spusteniu nepovolanou osobou alebo počas prenášania.

Skladovanie a preprava
Keď zariadenie nepoužívajte, uchovávajte ho odpojené od zdroja napájania (napr. s vytiahnutým akumulátorom), mimo dosahu detí, na suchom a dobre vetranom mieste. Zariadenie ako aj iné prvky, ktoré sú súčasťou zariadenia, prepravujte nakoľko je to možné v originálnom obale, takým spôsobom, aby neboli vystavené na škodlivé pôsobenie podmienok prostredia, ako je: vlhkosť, zrážky, vysoká teplota (nad +45°C), aby neboli pritlačené, následkom čoho by sa mohlo zariadenie mechanicky poškodiť, alebo aby neboli vystavené na iné podmienky, ktoré môžu mať negatívny vplyv. Zariadenie vždy prepravujte s odpojeným akumulátorom.

11. Náhradné diely, doplnky a príslušenstvo

Zariadenie série SAS+ALL sa môže používať s každým akumulátorom série SAS+ALL. Aby ste si vybrali správny akumulátor a nabíjačku, odporúčame, aby ste sa oboznámili s ponukou Dedra Exim na webovej stránke www.dedra.pl.
Keď chcete kúpiť náhradné diely alebo príslušenstvo, obráťte sa na servis Dedra Exim. Kontaktné údaje sú uvedené na 1. strane príručky.
Pri objednávaní náhradných dielov vždy uveďte číslo šarže/série, ktoré je uvedené na výrobnom štítku, ako aj číslo dielu, ktoré je uvedené na schematickom nákrese zariadenia.
Počas trvania záručnej lehoty sú prípadné opravy vykonávané podľa zásad uvedených v záručnom liste. Reklamovaný výrobok odovzdajte na opravu v mieste nákupu (predajca je povinný prijať reklamovaný výrobok), alebo ho zašlite do centrálneho servisu Dedra Exim alebo do servisu, ktorý je najbližšie pri mieste nákupu (zoznam servisov nájdete na webovom sídle www.dedra.pl). Pripojte vyplnený záručný list. Prosíme, nezabudnite na to. Po skončení záručnej lehoty opravy vykonáva centrálny servis. Poškodený výrobok pošlite do servisu (náklady na zásielku hradí užívateľ).

12. Samostatné odstraňovanie porúch a problémov

⚠ POZOR **Predtým, ako začnete samostatne odstraňovať prípadnú poruchu, zariadenie odpojte od zdroja el. napätia.**

Problém	Príčina	Riešenie
Zariadenie sa nezapína.	Nesprávne vložený akumulátor.	Správne vložte akumulátor.
	Vybitý akumulátor.	Nabite akumulátor.
	Akumulátor je poškodený.	Akumulátor vymeňte na fungujúci.
	Poškodený zapínač alebo motor.	Zariadenie odovzdajte do servisu.
Motor nemá výkon, hýbe sa veľmi ťažko.	Poškodený motor.	Zariadenie odovzdajte do servisu.
Cítiť zápach spálenej izolácie.	Poškodený motor.	Zariadenie odovzdajte do servisu.
Motor sa prehrieva.	Upchaté vetracie otvory	Prefúkajte stlačeným vzduchom.
Efektívnosť práce je veľmi nízka.	Opotrebovaná pracovná koncovka.	Vymeňte pracovnú koncovku na novú.

13. Diely a časti zariadenia

1. Multináradie, 2. Pílový plátok na pílenie, 3. Škrabák, 4. Hlava na brúsenie, 5. Brúsne papiere 3 ks

14. Informácie pre užívateľov k likvidácii elektrických alebo elektronických zariadení

(tykajúce sa domácností)



Symbol uvedený na výrobkoch alebo v sprievodnej dokumentácii označuje, že chybné elektrické alebo elektronické zariadenia sa nesmú likvidovať spolu s domovým odpadom. Ak potrebujete zlikvidovať, opätovne použiť alebo zhodnotiť komponenty, správne je odovzdať ich na špecializovanom zbernom mieste, kde ich prijmú bezplatne. Informácie o umiestnení zberných miest pre použité zariadenia poskytujú miestne orgány, napr. na svojich webových stránkach.
Správnou likvidáciou zariadenia je možné šetriť cenné zdroje a zabrániť negatívnym vplyvom na zdravie a životné prostredie v dôsledku možnej prítomnosti nebezpečných látok, zmesí a komponentov v zariadení.
Za nesprávnu likvidáciu odpadu hrozia sankcie podľa príslušných miestnych predpisov.
Používatelia v krajinách EÚ: Ak potrebujete zlikvidovať elektrické alebo elektronické zariadenie, obráťte sa na najbližšie predajné miesto alebo na svojho dodávateľa, ktorý vám poskytne ďalšie informácie.
Likvidácia v krajinách mimo Európskej únie: Tento symbol sa vzťahuje len na krajiny Európskej únie. Ak chcete tento výrobok zlikvidovať, obráťte sa na miestne úrady alebo predajcu, ktorý vám poskytne informácie o správnom spôsobe likvidácie.

Záručný list

na

[Akumulátorové multináradie]

Katalógové č :DED7059 Číslo šarže: .....

(ďalej len Výrobok)

Dátum nákupu výrobku: .....

Pečiatka predajcu

Dátum a podpis predajcu: .....

Vyhlásenie Užívateľa:

Potvrdzujem, že som bol oboznámený so záručnými podmienkami, ako aj s následkami nedodržiavania pokynov a odporúčaní, ktoré sú uvedené v užívateľskej príručke a v záručnom liste. Záručné podmienky sú mi známe, čo potvrdzujem vlastnoručným podpisom:

....

dátum a miesto podpis Užívateľa

I. Zodpovednosť za Výrobok

1. Ručiteľ - spoločnosť „DEDRA EXIM sp. z o.o.“ sídliaca v meste: Pruszków, na adrese: ul. 3 Maja 8, 05-800 Pruszków, Poľsko, zapísaná do obchodného registra pod číslom KRS 0000062517 vedenom oblastným súdom pre hlavné mesto Varšava vo Varšave, 14. ekonomické oddelenie Štátneho súdneho registra, IČ DPH: PL 5270204933, základné imanie: 100 980,00 PLN.
2. Podľa podmienok stanovených týmto záručným listom Ručiteľ udeľuje záruku na Výrobok, pochádzajúci z distribúcie Ručiteľa.
3. Zodpovednosť na základe záruky sa vzťahuje iba na chyby, ktoré vznikli následkom príčin nachádzajúcich sa vo Výrobku v momente jeho vydania Užívateľovi.
4. Na základe záruky Užívateľ získava právo na bezplatnú opravu výrobku, ak sa chyba objaví počas trvania záručnej lehoty. Spôsob opravy Výrobku (metóda vykonania opravy) závisí od rozhodnutia Ručiteľa. V prípade, ak Ručiteľ uzná, že Výrobok sa nedá opraviť, Ručiteľ si vyhradzuje právo vymeniť chybný prvok alebo celý Výrobok na výrobok bez chýb, právo na zníženie ceny Výrobku alebo právo na odstúpenie od dohody.
5. Voči Užívateľovi, ktorý nie je konzumentom v zmysle zákona z 23. apríla 1964 Občiansky zákonník, zodpovednosť Ručiteľa za škody vyplývajúce z tejto záruky a/alebo ktoré súvisia s jej uzatvorením a realizáciou, bez ohľadu na právny základ, je obmedzená maximálne do výšky hodnoty chybného Výrobku.

II. Záručná lehota

Prvky Výrobku na ktoré sa vzťahuje záruka	Trvanie záručnej ochrany
Akumulátorové multináradie	36 mesiacov od dňa nákupu Výrobku, ktorý je uvedený v tomto záručnom liste
Pílový plátok na pílenie, hlava na brúsenie, škrabák, brúsne papiere	Na tieto prvky sa záruka nevzťahuje.

III. Podmienky využitia záruky

1. Užívateľ je povinný predstaviť vyplnený Záručný list výrobku, ako aj náležitý doklad o nákupe Výrobku, napr. predstavením pokladničného bloku, faktúry ap. Aby reklamačný proces prebiehal efektívne odporúčame, aby Užívateľ spolu s reklamovaným výrobkom doručil všetky prvky vymenované v kapitole užívateľskej príručky výrobku „Diely a časti“.
2. Užívateľ je povinný dodržiavať pokyny a odporúčania uvedené v užívateľskej príručke a v záručnom liste.
3.Záruka platí iba na území Poľskej republiky a členských štátov EÚ.
4. Záruka sa nevzťahuje na chyby, ktoré vznikli (predovšetkým) následkom:
a. Nedodržania podmienok určených v užívateľskej príručke, predovšetkým podmienok správneho používania, prevádzky, údržby a čistenia
b. Použitia na čistenie alebo na údržbu nevhodných prípravkov, nezhodne s užívateľskou príručkou;
c. Nevhodného uchovávania a prepravy výrobku;
d. Vykonania neautorizovaných zmien a/alebo iných zásahov do výrobku, na ktoré výrobca nevyjadril súhlas;
e. Použitím vo výrobku/s výrobkom nevhodných prevádzkových materiálov, nezhodne s užívateľskou príručkou.
5. Užívateľ, ktorý nie je konzumentom v zmysle zákona z 23. apríla 1964 Občiansky zákonník, stráca záručné práva na výrobok, v ktorom:
- sériové čísla, označenia dátumov a výrobné štítky boli odstránené, zmenené alebo poškodené;
- boli poškodené plomby alebo sú na nich viditeľné stopy manipulácie.
6. Pozor! Činnosti súvisiace s každodennou obsluhou výrobku, vyplývajúce medzi iným z užívateľskej príručky, Užívateľ vykonáva vlastnými silami a na vlastné náklady.

IV. Reklamačná procedúra

1. V prípade, ak Užívateľ objaví, že Výrobok nefunguje správne, ešte pred zložením reklamácie je povinný uistiť sa, či boli náležite vykonané všetky stanovené činnosti, predovšetkým tie uvedené v užívateľskej príručke.
2. Reklamácia musí byť podaná bezodkladne, najlepšie v priebehu 7 dní od dňa, v ktorom sa prejavila (objavila) chyba Výrobku. Užívateľ, ktorý nie je konzumentom v zmysle zákona z 23. apríla 1964 Občiansky

zákonník, stráca práva vyplývajúce z tejto záruky v prípade, ak reklamáciu nepodá v priebehu 7 dní od dňa, v ktorom sa prejavila (objavila) chyba Výrobku.
3. Reklamáciu môžete podať medzi inými na mieste, v ktorom ste výrobok kúpili, v záručnom servise alebo poštou na adresu: DEDRA EXIM sp. z o.o., ul. 3 Maja 8, 05-800 Pruszków, Poľsko.
4. Užívateľ môže podať reklamáciu prostredníctvom formulára, ktorý je dostupný na webovej stránke www.dedra.pl. („Formulár podania reklamácie na základe udelenej záruky").
5. Adresy záručných servisov v jednotlivých štátoch sú zverejnené na webovej stránke www.dedra.pl. V prípade, ak v danom štáte sa nenachádza záručný servis, odporúčame reklamovaný výrobok doručiť na adresu: DEDRA EXIM sp. z o.o. ul. 3 Maja 8, 05-800 Pruszków, Poľsko.
6. Vzhľadom na bezpečnosť Užívateľa, nefunkčný (chybný) výrobok sa v žiadnom prípade nesmie používať.
7. Pozor!!! Používanie nefunkčného (chybného) výrobku je nebezpečné pre zdravie a život Užívateľov.
8. Povinnosti vyplývajúce z udelenej záruke budú vyplnené v lehote 14 pracovných dní počítajúc od dňa doručenia reklamovaného Výrobku Užívateľom.
9. Pred zaslaním reklamácie odporúčame reklamovaný Výrobok náležite očistiť. Odporúčame reklamovaný Výrobok dôkladne zabezpečiť pre prípadným poškodeniami počas prepravy (reklamovaný Výrobok odporúčame doručiť v originálnom obale).
10. Záručná lehota sa predlžuje o čas, počas ktorého Užívateľ následkom chyby (nefunkčnosti) výrobku, na ktorú sa vzťahovala záruka, nemohol Výrobok používať.
Záruka nevylučuje, neobmedzuje a ani nepozastavuje právo Užívateľa (kupujúceho) na základe príslušných predpisov o ručení za chyby predanej veci.

V súlade s článkom 13 ods. 1 a 2 nariadenia Európskeho parlamentu a Rady (EÚ) 2016/679 z 27. apríla 2016 o ochrane fyzických osôb pri spracúvaní osobných údajov a o voľnom pohybe takýchto údajov, ktorým sa zrušuje smernica 95/46/ES, vás informujeme

1. Správcom vašich osobných údajov, ktoré ste uviedli vo formulári, je spoločnosť „DEDRA-EXIM Sp. z o.o." so sídlom v meste Pruszków na adrese: ul. 3 Maja 8, 05-800 Pruszków, Poľsko (ďalej len: „Správca").
2. Vaše osobné údaje budú spracúvané výhradne s cieľom realizácie záručnej procedúry zariadenia, a to v súlade s článkom 6 ods. 1 písmeno b) všeobecného nariadenia o ochrane údajov (ďalej len: „GDPR"). Uvedenie osobných údajov je dobrovoľné, avšak nevyhnutné na realizáciu záručnej procedúry.
3. Vaše osobné údaje budú spracúvané počas posudzovania a realizácie záručnej procedúry, ako aj na archívne účely v prípade potreby obhajoby pred prípadnými nárokmi a požiadavkami voči Správcovi, avšak nie dlhšie až do momentu premlčania týchto nárokov a požiadaviek.
4. Vaše údaje môžu byť zverejnené výhradne len tým subjektom, ktoré spracúvajú tieto údaje v mene a pre Správcu, a to na základe písomnej dohody o zverení spracúvania osobných údajov, tzn. firmy, ktoré okrem iného poskytujú technický servis, hostingové služby alebo služby obsluhy webových stránok, IT obsluhy, ako aj kuriérskym firmám. Dodávatelia Správcu sú povinní zaručiť zabezpečenie údajov a splniť požiadavky platnej legislatívy ohľadne ochrany osobných údajov, a zverené osobnú údaje nesmú byť používané na iné účely než tie, ktoré stanovuje dohoda uzatvorená so Správcom.
5. Vaše údaje nebudú spracúvané automatickým spôsobom, vrátane rôznych foriem profilovania, ani nebudú odovzdané do tretieho štátu/medzinárodnej organizácii.
6. Máte právo na prístup k vašim osobným údajom, ako aj právo na ich opravenie, doplnenie, odstránenie, obmedzenie spracúvania, prenesenie údajov, podanie námietky, a to v ľubovoľnej chvíli.
7. Vo všetkých záležitostiach, ktoré súvisia so spracúvaním vašich osobných údajov Správcom, môžete sa na Správcu obrátiť písomne na e-mailovú adresu: daneosobowe@dedra.pl.
8. Máte právo podať sťažnosť príslušnému dozornému orgánu, ktorý zodpovedá za dohľad nad ochranou osobných údajov

LT Turinys

1. Nuotraukos ir schemos
2. Detalios saugos taisyklės
3. Įrenginio aprašymas
4. Įrenginio paskirtis
5. Naudojimo apribojimai
6. Techniniai duomenys
7. Paruošimas darbui
8. Įrenginio įjungimas
9. Įrenginio naudojimas
10. Einamieji priežiūros veiksmai
11. Atsarginės dalys ir priedai
12. Savarankiškas gedimų šalinimas
13. Įrenginio komplektacija
14. Informacija vartotojams apie elektros ir elektroninių įrenginių utilizavimą
15. Garantinis lapas

Originalios instrukcijos vertim

Atitikties deklaracija pridedama prie instrukcijos kaip atskiras dokumentas. Jei nėra Atitikties deklaracijos, reikia susisiekti su „Dedra-Exim" Sp. z o.o.
Bendrosios saugos taisyklės buvo pridėtos prie instrukcijos kaip atskira brošiūra.

⚠ DEMESIO Naudojantis prietaisu rekomenduojama visada laikytis pagrindinių darbo saugos taisyklių siekiant sumažinti gaisro, elektros smūgio ar mechaninio sužalojimo galimybę. Prieš pradedami naudotis įranga, susipažinkite su naudojimo instrukcijos turiniu. Išsaugokite naudojimo instrukciją, darbo saugos instrukciją ir Atitikties deklaraciją. Griežtai laikydamiesi nurodymų ir patarimų pateiktų naudojimo instrukcijoje galėsite ilgai naudotis prietaisu.

⚠ DEMESIO Darbo metu reikia besąlygiškai laikytis darbo saugos instrukcijos nurodymų. Darbo saugos instrukcija yra pridėta prie prietaiso kaip atskira brošiūra ir būtina ją išsaugoti. Perduodant prietaisą kitam asmeniui, būtina kartu perduoti eksploatavimo instrukciją, darbo saugos instrukciją ir atitikties deklaraciją. Įmonė „Dedra Exim" neatsako už nelaimingus atsitikimus, įvykusius dėl darbo saugos nurodymų nesilaikymo. Reikia įdėmiai perskaityti visas saugumo instrukcijas ir aptarnavimo instrukcijas. Nurodymų ir įspėjimų nesilaikymas gali atvesti prie trenkimu elektros srove, gaisro ir / arba rimtų kūno sužalojimų. Išsaugokite visas instrukcijas, saugumo instrukcijas ir atitikties deklaraciją naudojimui ateityje.

⚠ DEMESIO Įrenginys iš „SAS+ALL" linijos buvo suprojektuotas darbui tik su „SAS+ALL" linijos įkrovikliais ir akumuliatoriais. Ličio jonu akumuliatorius ir įkroviklis neįeina į įrenginio komplektą, juos reikia įsigyti atskirai. Dėl kitų, nei rekomenduojami, akumuliatorių ir įkroviklių naudojimo yra anuliuojamos garantinės teisės.

2. Detalios saugos taisyklės

- **Atliekant operacijas, kurių metu įrankis gali turėti kontaktą su paslėptais laidais arba, jei jis yra įjungtas į elektros tinklą, su savo laidu, reikia laikyti elektros įrankį už izoliuotų paviršių.**
  Pjaunamajam elementui perpjovus elektros laidą, neizoliuoti elektros įrankio elementai gali būti veikiami elektros įtampos, dėl ko operatorių gali ištikti elektros smūgis.
- **Šlifuojant tam tikros rūšies medienos paviršius ir šalinant senus dažus, kurių sudėtyje yra švino, gali susidaryti toksinės dulkės, kurios gali būti kenksmingos sveikatai.** Operatoriaus arba šalia esančių žmonių tiesioginis fizinis kontaktas su dulkėmis gali sukelti alergines reakcijas arba kvėpavimo sistemos ligas. Ąžuolo arba buko dulkės, ypač su medienos apdirbimo medžiagomis (impregnantais), yra laikomos kancerogeninėmis.
  Dirbant su šiomis medžiagomis, reikia naudoti respiratorių ir užtikrinti gerą ventiliaciją darbo vietoje.
- **Negalima leisti įrenginiui ir apdirbamai medžiagai perkaisti.**
  Pertraukų darbe metu reikia ištuštinti atliekų surinkėjo maišą (jei yra) ir sumažinti savaiminio šlifavimo dulkių, esančių maiše, užsidegimo.
- **Draudžiama įrenginio pagalba dirbti su medžiagomis, kurių sudėtyje yra asbesto.**
  Medžiagas su asbestu gali apdirbti tik tinkamai apmokytas personalas.
- **Įrenginys yra pritaikytas tik šlifavimui sausu būdu.** Vandeniui patekus į įrenginį, padidėja elektros smūgio rizika.
- **Reikia naudoti spaustuvus arba kitą veiksmingą būdą, kuris leis įtvirtinti apdirbamą daiktą ant stabilaus paviršiaus.**
  Laikant apdirbamą daiktą rankomis arba arti kūno, jis yra nestabilus, dėl ko galima prarasti kontrolę.

Net tuomet, kai įrenginys yra eksploatuojamas pagal Naudojimo instrukciją, neįmanoma visiškai išvengti tam tikro rizikos veiksnio, susijusio su jo konstrukcija ir paskirtimi.

Galimos rizikos pavyzdžiai:
- Operatoriaus kontaktas su aštriu darbiniu antgaliu.
- Kontaktas su karštu darbiniu antgaliu, kuris įkaista darbo metu.
- Darbinio antgalio lūžimas arba skilimas.

3. Įrenginio aprašymas

Pav. A: 1. Darbinio antgalio griebtuvo blokavimo svirtis, 2. Įrenginio įjungiklis, 3. Akumuliatoriaus lizdas, 4. Osciliavimo reguliatorius, 5. Darbinio įrankio griebtuvas, 6. Darbinis antgalis

4. Įrenginio paskirtis

Įrenginys sukurtas medienos, medienos tipo medžiagų (faneros, medžio drožlių plokščių ir pan.), plastiko, negeležinių metalų ir minkštų plokštelių pjovimui ir nedidelių paviršių šlifavimui sausu būdu. Įrenginys leidžia atlikti pagrindines apdirbimo operacijas, ypač arti apdirbamo elemento krašto.
Įrenginys gali būti naudojamas tik su originaliais „Dedra“ priedais. Leidžiama naudoti įrenginį remonto ir statybos darbuose, remonto servisuose, mėgėjiškuose darbuose, jei yra laikomasi naudojimo sąlygų ir leistinų darbo sąlygų, nurodytų Naudojimo instrukcijoje.

5. Naudojimo apribojimai

Draudžiama naudoti sienų, padengtu gipsu, šlifavimui.
Įrenginys gali būti naudojamas tik pagal toliau esančias Leistinas darbo taisykles. Draudžiama taip pat pjauti kitas medžiagas, kurios nėra aprašytos skirsnyje „Įrenginio paskirtis“. Savavališkas mechaninės ir elektros sandaros keitimas, bet kokios modifikacijos, priežiūros veiksmai, kurie nėra aprašyti Naudojimo instrukcijoje, bus laikomi neteisėtais, kurie nedelsiant anuliuoja atitikties deklaraciją ir garantines teises.
Naudojant įrenginį ne pagal paskirtį arba kitaip, negu yra nurodyta Naudojimo instrukcijoje, Garantinės teisės yra nedelsiant anuliuojamos.

Leistinos darbo sąlygos
S2 10 (10 minučių darbas)
Saugoti drėgmės ir nuo atmosferinių kritulių.
Akumuliatorių krovimo temperatūrų diapazonas 10-30 °C.
Neleisti, kad įrenginį veiktų aukštesnė nei 45°C temperatūra.

6. Techniniai duomenys

Modelis	**DED7059**
Maitinimas [V]	18 d.c.
Akumuliatoriaus tipas	Li-Ion
Osciliacijų skaičius n0 (min-1)	11000-21000
Triukšmo emisija	
Garso galios lygis LWA [dB(A)]	90,2
Garso slėgio lygis LPA [dB(A)]	79,2
Paklaida KWA, KpA [dB(A)]	3
Vibracijų ant rankenos lygis	
Bendras vibracijų skaičius a [m/s2]	4,851
Paklaida K [m/s2]	1,5
Įrenginio svoris (be akumuliatoriaus) [kg]	1,06

Informacija apie triukšmą ir vibracijas.
Bendra vibracijų vertė ah ir matavimo paklaida buvo nustatytos pagal EN 62841-1 ir nurodytos lentelėje.
Triukšmo emisija buvo nustatyta pagal EN 62841-1 , vertės yra nurodytos anksčiau esančioje lentelėje.

DEMESIO **Triukšmas gali pažeisti klausą, darbo metu visuomet reikia naudoti klausos apsaugos priemones!**

Deklaruojama triukšmo emisijos vertė buvo matuojama taikant standartinį tyrimo metodą, todėl gali būti naudojama lyginant skirtingus įrenginius. Nurodytas triukšmo emisijos lygis gali būti naudojamas vertinant pirmutinį triukšmo poveikį.
Realaus elektros įrankio naudojimo metu triukšmo lygis gali būti kitoks negu deklaruojamos vertės, tai priklauso nuo darbinių įrankių naudojimo būdo, ypač nuo apdirbamo daikto ir nuo priemonių, kurių tikslas yra operatoriaus apsauga. Norint tiksliai įvertinti pavojų realiomis darbo sąlygomis, reikia atkreipti dėmesį į visus operacinio ciklo etapus, įskaitant etapus, kuomet įrenginys yra išjungtas arba yra įjungtas, bet nėra naudojamas darbui.

7. Paruošimas darbui

DEMESIO **Įrenginys yra „SAS+ALL“ linijos dalis, todėl norint juo pasinaudoti, reikia sukomplektuoti visą rinkinį, susidedantį iš įrenginio, akumuliatoriaus ir įkroviklio.**

DEMESIO **Šiame skirsnyje aprašytus veiksmus atlikti atjungus maitinimo šaltinį.**

Darbinio antgalio tvirtinimas
Po pirmutinės kontrolės reikia pasirinkti norimą darbinį antgalį (pav. D, 1-4), perstumti darbinio antgalio griebtuvo blokavimo svirtį (pav. A, 1) įrenginio galvutės link (pav. B, 1), įtvirtinti darbinį antgalį taip, kad įpjovos darbiniame antgalyje atitiktų elementus griebtuve, ir užblokuoti griebtuvą su griebtuvo blokavimo svirtimi (pav. B, 2).

Darbinio antgalio kampo nustatymas
Priklausomai nuo poreikių, galima nustatyti darbinį antgalį trijose pozicijose. Tam reikia atblokuoti darbinio antgalio griebtuvą perstumiant svirtį (pav. B, 1), patalpinti darbinį antgalį griebtuve nustatant kampą taip, kad skylutės darbiniame antgalyje atitiktų griebtuvo elementus (pav., C). Toliau reikia užblokuoti darbinį antgalį perstumiant svirtį (pav. B, 2).

Akumuliatoriaus montavimas
Užmontuoti akumuliatorių lizde (pav. A, 3) – įdėti į iki galo, įsitikinti, kad akumuliatoriaus blokavimo fiksatorius apsaugo nuo atsitiktinio iškritimo darbo metu.

Osciliacijų skaičiaus reguliavimas
Osciliacijų skaičiau reguliatoriaus (pav. A, 4) pagalba galima reguliuoti nuo 11000-21000 (min-1), kas leidžia parinkti atitinkamus darbo parametrus priklausomai nuo medžiagos ir darbinio antgalio tipo.
Įrenginys paruoštas darbui.

8. Įrenginio įjungimas

DEMESIO **Prieš įjungiant įrenginį, reikia besąlygiškai atlikti veiksmus, aprašytus skirsnyje „Pasiruošimas darbui“.**

Įrenginio įjungiklis yra viršutinėje korpuso dalyje (pav. A, 2). Norint įjungti įrenginį, reikia perstumti jungiklį į priekį. Norint išjungti įrenginį, reikia perstumti įjungiklį atgal. Osciliacijų reguliatoriaus (pav. A, 4) pagalba galima keisti darbinio antgalio darbo režimą ir pritaikyti jį prie atliekamos operacijos.

DEMESIO **Draudžiama atidėti veikiantį įrenginį. Išjungus, reikia palaukti, kol variklis visiškai sustos.**

9. Įrenginio naudojimas

DEMESIO **Apdirbama medžiaga turi būti padėta ant lygaus, stabilaus pagrindo, jei reikia ji turi būti pritvirtinta pvz. fiksatoriais.**

Pjovimas
Darbinio antgalio tvirtinimo būdas yra aprašytas 7 instrukcijos punkte. Pritvirtinus pjovimo pjūklelį (pav. D, 1) ir įjungus įrenginį, reikia pasirinkti norimą pjovimo kampą ir kryptį ir pridėti jį prie medžiagos paviršiaus. Reikia vengti kampo ir / arba krypties keitimo, kai pjūklelis yra medžiagoje. Dėl to įrankis gali įstrigti ir būti atmestas.

DEMESIO **Komplekte esantis pjūklelis skirta pjauti kiaurai. Nereikia bandyti pjauti šiuo pjūkleliu perstumiant jį išilgai. Pjovimui išilgai reikalingas pusiau apvalus pjūklelis, kurio nėra multi įrankio komplekte.**

Perpjovus atitinkamą atkarpą, reikia išimti pjūklelį ir išjungti įrankį.

Grandymas

DEMESIO **Draudžiama naudoti grandiklio asmenis pjovimui. Draudžiama naudoti grandiklį ant trapių medžiagų (pvz. stiklo). Dirbant su grandikliu, reikia tikėtis, kad apdirbama medžiaga bus pažeista.**

Grandiklis (pav. D, 2) gali būti naudojamas šalinant senas dažų dangas, lipdukus teršalus ir pan. Pritvirtinus (žiūr. 7 instrukcijos punktą) grandiklį ir įjungus įrenginį, reikia pridėti antgalį prie valomos medžiagos paviršiaus 5-20° kampu. Švelniai prispaudžiant, vesti grandiklį po medžiagą, kol ji nebus pašalinta.
Baigus darbą, atitraukti įrenginį nuo medžiagos ir išjungti.

Šlifavimas
Pritvirtinus šlifavimo padą (pav. D, 3), reikia užmontuoti ant jo atitinkamo stambumo švitrinį popierių (pav. D, 4) (kiekvieno popieriaus minkštoje pusėje yra nurodytas stambumas, popierius su mažesniu skaičiumi šlifuoja greičiau, bet gali pažeisti paviršių, medienos šlifavimui įprastai yra rekomenduojamas popierius su žyme 400). Įjungus įrenginį ir pridėjus antgalį su popieriumi prie medžiagos, prasidės šlifavimas. Švelniai prispaudžiant įrankį, reikia tolygiai šlifuoti visą šlifavimo zoną. Šlifavimo metu reikia pasirūpinti, kad visas pado paviršius liestų medžiagą.
Baigus šlifavimą, atitraukti įrenginį nuo medžiagos ir išjungti.

10. Einamieji priežiūros veiksmai

DEMESIO **Visus aptarnavimo veiksmus galima atlikti, jei įrenginys yra atjungtas nuo maitinimo šaltinio.**

Prieš kiekvieną įrenginio įjungimą:
- Patikrinti įrenginio ir darbinių antgalių būklę, atkreipti dėmesį, ar darbiniai antgaliai nėra sugadinti, įskilę, padengti apnašomis. Nenaudoti pažeistų darbinių antgalių.
- Patikrinti, ar ventiliacinės angos nėra uždengtos ar nešvarios. Jei reikia atidengti, išvalyti spaustų oru, nuvalyti vos drėgna šluoste ir išdžiovinti.

Po kiekvieno naudojimo:
- Nuimti darbinį antgalį
- Išimti akumuliatorių iš lizdo, kad įrenginio negalėtų įjungti atsitiktiniai asmenys arba kad jis neįsijungtų pernešant jį į kitą vietą.

Sandėliavimas ir transportavimas
Kai įrenginys nėra naudojamas, jį reikia laikyti atjungus maitinimo šaltinį sausoje, gerai vėdinamoje ir vaikams neprieinamoje vietoje. Įrenginį ir kitus elementus, išvardytus komplektacijoje, reikia transportuoti originaliame įpakavime bei taip, kad jų neveiktų kenksmingos aplinkos sąlygos – pvz. drėgmė, atmosferiniai krituliai, aukšta temperatūra (virš 45°C), spaudymas, dėl kurio gali atsirasti mechaninių ir kitų pažeidimų, galinčių neigiamai veikti įrenginį. Transportavimo metu atjungti akumuliatorių.

11. Atsarginės dalys ir priedai

Įrenginys iš „SAS+ALL“ linijos gali būti naudojamas su kiekvienu akumuliatoriumi iš linijos „SAS+ALL“. Norint parinkti atitinkamą akumuliatorių ir įkroviklį, rekomenduojame susipažinti su „Dedra Exim“ pasiūlymu internetinėje svetainėje www.dedra.pl.
Norint įsigyti atsargines dalis arba priedus, reikia susisiekti su „Dedra-Exim“ servisu. Kontaktiniai duomenys yra instrukcijos 1 psl.

Užsakant atsargines dalis, prašome nurodyti partijos numerį, nurodytą informacinėje lentelėje, ir dalies numerį, nurodytą sandaros schemoje.
Garantiniame laikotarpyje remontai yra atliekami remiantis Garantiniame lape nurodytomis sąlygomis. Prašome pateikti produktą, dėl kurio yra pateikiama pretenzija, remontui jo pirkimo vietoje (pardavėjas privalo priimti tokį produktą), atsiųsti jį į „Dedra-Exim“ centrinį servisą arba kitą, kuris yra arčiausiai jūsų (servisų sąrašas yra svetainėje www.dedra.pl). Prašome pridėti užpildytą garantinį lapą. Garantiniame laikotarpyje remontą atlieka Centrinis servisas. Sugedusi produktą reikia išsiųsti į servisą (siuntimo išlaidas padengia vartotojas).

12. Savarankiškas gedimų šalinimas

⚠ DEMESIO **Prieš pradedant savarankiškai šalinti gedimus, reikia atjungti maitinimo šaltinį.**

Problema	Priežastis	Sprendimas
Įrenginys neįsijungia.	Neteisingai užmontuotas akumuliatorius.	Teisingai įdėti akumuliatorių.
	Išsikrovė akumuliatorius.	Įkrauti akumuliatorių.
	Sugadintas akumuliatorius.	Pakeisti akumuliatorių veikiančių.
	Sugedo įjungiklis arba variklis.	Atiduoti įrenginį į servisą.
Variklis neturi galios, sunkiai veikia.	Sugedo variklis.	Atiduoti įrenginį į servisą.
Jaučiamas degančios izoliacijos kvapas.	Sugedo variklis.	Atiduoti įrenginį į servisą.
Variklis perkaista.	Užsikimšo ventiliacinės angos.	Prapūsti suspaustu oru.
Labai mažas darbo efektyvumas.	Susidėvėjo darbinis antgalis.	Pakeisti darbinį antgalį nauju.

13. Įrenginio komplektacija

1. Multi įrankis, 2. Pjūklelis, 3. Grandiklis, 4. Šlifavimo padas, 5. Švitrinis popierius – 3 vnt.

14. Informacija naudotojams apie sunaudotos įrangos utilizavimą (taikoma naudojant buityje)

Ant gaminių arba pridedamuose dokumentuose nurodytas simbolis rodo, kad sugedusios elektros ar elektroninės įrangos negalima išmesti kartu su buitinėmis atliekomis. Jei norite atsikratyti, pakartotinai panaudoti ar utilizuoti komponentus, teisinga juos nuvežti į specializuotą surinkimo punktą, kur jie bus priimti nemokamai. Informaciją apie naudotos įrangos surinkimo vietas teikia vietos valdžios institucijos, pvz., savo interneto svetainėse.
Teisingas produkto utilizavimas padeda išsaugoti gamtos išteklius ir išvengti neigiamų padarinių žmonių sveikatai ir aplinkai, galinčių atsirasti dėl produkte esančių potencialiai pavojingų medžiagų, mišinių ir sudedamųjų dalių.
Už netinkamą atliekų šalinimą gresia baudos pagal atitinkamus vietos teisės aktus.
ES šalių naudotojai: Jei norite išmesti elektros ar elektroninę įrangą, kreipkitės į artimiausią prekybos vietą arba tiekėją, kuris jums suteiks daugiau informacijos.
šalinimas ne Europos Sąjungos šalyse: Šis simbolis taikomas tik Europos Sąjungos šalims. Jei norite išmesti šį gaminį, kreipkitės į vietos valdžios institucijas arba pardavėją dėl tinkamo šalinimo būdo.

Garantinis lapas

na

[Akumuliatorinis multi įrankis]

Katalogo Nr: DED7059 Partijos numeris: .....

(toliau – Produktas)

Produkto pirkimo data: .....

Pardavėjo antspaudas

Pardavėjo parašas ir data: .....

Vartotojo pareiškimas:

Patvirtinu, kad buvau informuotas apie garantijos sąlygas ir taisyklių, išvardytų Naudojimo instrukcijoje ir Garantiniame lape, nepaisymo pasekmes. Šios garantijos sąlygos yra man žinomos, ką patvirtinu savo parašu:

....

data ir vieta vartotojo parašas

I. Atsakomybė už Produktą:

1. Garantijos suteikėjas – „DEDRA EXIM“ Sp. z o.o. su būstine adresu: ul. 3 Maja 8, 05-800 Pruškuvas, KRS 0000062517, Varšuvos apylinkės teismas, Valstybinio teismo registro XIV ūkinis skyrius, Mokesčiu mokėtojo kodas 527-020-49-33, Įstatinis kapitalas: 100 980,00 PLN.
2. Šiame garantiniame lape nurodytomis sąlygomis Garantijos suteikėjas suteikia garantiją Produktui iš Garantijos suteikėjo asortimento.
3. Garantijos pagrindu atsakomybė yra priimama tik už defektus, esančius Produkte jo išdavimo Vartotojui metu.
4. Garantijos pagrindu Vartotojas gauna teisę nemokamai suremontuoti Produktą, jei defektas buvo aptiktas garantijos galiojimo metu. Apie Produkto remonto būdą (remonto atlikimo metodą) sprendžia Garantijos suteikėjas. Jei Garantijos suteikėjas nuspręstų, kad remontas yra neįmanomas, Garantijos suteikėjas pasilieka sau teisę pakeisti elementą su defektu arba visą Produktą kitu, veikiančiu teisingai, sumažinti Produkto kainą arba anuliuotu sutartį.
5. Vartotojo, kuris pagal 1964 m. balandžio 23 d. Civilinį kodeksą nėra laikomas vartotoju, atveju Garantijos suteikėjo atsakomybė dėl kompensacijos, susijusi su šia garantija ir (arba) jos sudarymu ir vykdymu, nepriklausomai nuo formos, yra apribota iki maksimaliai Produkto su defektu vertės.

II. Garantijos laikotarpis

Produkto elementai, kuriems veikia garantija	Garantinės apsaugos trukmė
Akumuliatorinis multi įrankis	36 mėnesiai, skaičiuojant nuo Produkto pirkimo datos, nurodytos šiame Garantiniame lape
Pjūklelis, šlifavimo padas, grandiklis, švitrinis popierius	Elementai, kuriems garantija negalioja

III. Naudojimosi garantija sąlygos

1. Vartotojas privalo patiekti užpildytą Produkto Garantinį lapą ir Produkto pirkimą patvirtinantį dokumentą (pvz. kasos čekis, sąskaita-faktūra ir pan.). Tam, kad pretenzijos nagrinėjimo procesas vyktų sklandžiai, rekomenduojama, kad Vartotojas kartu su Produktu perduotų visus elementus, nurodytus „Komplektacijos sąraše“, esančiame Naudojimo instrukcijoje.
2. Vartotojas privalo laikytis Naudojimo instrukcijoje ir Garantiniame lape nurodytų rekomendacijų..
3. Garantija galioja tik Lenkijos Respublikos ir ES teritorijoje.
4. Garantija neapima Produkto defektų, atsiradusių dėl to, kad:
a. Vartotojas nesilaikė sąlygų, nurodytų Naudojimo instrukcijoje, ypač susijusių su teisingu naudojimu, priežiūra ir valymu;
b. Vartotojas naudojo priežiūros ar valymo priemones, neatitinkančias sąlygas nurodytas Naudojimo instrukcijoje;
c. Vartotojas netinkamai sandėliavo ir transportavo Produktą;
d. Vartotojas savarankiškai keitė ir (arba) modifikavo Produktą, negavęs Garantijos suteikėjo sutikimo;
e. Vartotojas naudojo Produkte eksploatacines medžiagas, neatitinkančias Naudojimo instrukcijos sąlygų
5. Vartotojas, kuris pagal 1964 m. balandžio 23 d. Civilinį kodeksą nėra laikomas vartotoju, praranda garantiją Produktui, jei:
- Vartotojas pašalino, pakeitė arba sugadino serijos numerius, datas ir informacines lenteles;
- Vartotojas pažeidė plombas arba ant jų matosi Vartotojo veiksmų pėdsakai.
6. Dėmesio! Veiksmus, susijusius su kasdieniu Produkto aptarnavimu, nurodytu pvz. Naudojimo instrukcijoje, Vartotojas atlieka pats ir savo sąskaita.

IV. Pretenzijos pateikimo procedūra:

1.Pastebėjus, kad Produktas veikia neteisingai, prieš pateikiant pretenziją, reikia įsitikinti, kad visi veiksmai, aprašyti Naudojimo instrukcijoje, buvo atlikti teisingai.
2. Pretenziją rekomenduojama pateikti nedelsiant, geriausiai per 7 dienas nuo Produkto defekto aptikimo. Vartotojas, kuris pagal 1964 m. balandžio 23 d. Civilinį kodeksą nėra laikomas vartotoju, praranda garantiją Produktui, jei nepateikia pretenzijos per 7 dienas.
3. Pretenziją galima pateikti pvz. Produkto pirkimo punkte, garantiniame servise arba raštu adresu: „DEDRA EXIM“ Sp. z o. o., ul. 3 Maja 8, 05-800 Pruškuvas.
4. Vartotojas gali pateikti pretenziją, pasinaudodamas blanku, kuris yra internetinėje svetainėje: www.dedra.pl (Pretenzijos garantiniame laikotarpyje pateikimo forma).
5. Garantinių servisų atskirose šalyse adresai yra nurodyti svetainėje: www.dedra.pl. Jei konkrečioje šalyje nebūtų garantinio serviso, pretenzijas dėl garantijos rekomenduojama siųsti adresu: „DEDRA EXIM“ Sp. z o. o., ul. 3 Maja 8, 05-800 Pruškuvas, Lenkija.
6. Mąjąc Dėl Vartotojo saugumo draudžiama naudoti Produktą su defektais.
7. Dėmesio!!! Produkto su defektais naudojimas kelia pavojų Vartotojo sveikatai ir gyvybei.

8. Veiksmai, susiję su garantija, bus atlikti per 14 darbo dienų skaičiuojant nuo Produkto, dėl kurio yra pateikiama pretenzija, pristatymo dienos.
9. Prieš pristatant Produktą, dėl kurio yra pateikiama pretenzija, rekomenduojama jį nuvalyti. Produktą, dėl kurio yra pateikiama pretenzija, reikia kruopščiai supakuoti, kad jis būtų apsaugotas nuo pažeidimų transporto metu – rekomenduojama pristatyti produktą originalioje pakuotėje.
10. Garantijos laikotarpis yra pratęsiamas tiek, kiek Vartotojas negalėjo juo naudotis dėl garantijos apimto defekto.
Gwarancja Ši garantija neriboja, neišskiria bei nesustabdo Vartotojo teisių dėl parduotos prekės neatitikimo arba prekės defekto.
Vadovaudamiesi 2016 m. balandžio 27 d. Europos Parlamento ir Tarybos reglamento (ES) 2016/679 dėl fizinių asmenų apsaugos tvarkant asmens duomenis ir dėl laisvo tokių duomenų judėjimo ir kuriuo panaikinama Direktyva 95/46/EB 13 straipsnio 1 ir 2 dalimis, informuojame, kad

1. Formoje pateiktų jūsų asmens duomenų valdytojas yra DEDRA-EXIM sp. z o.o., kurios registruota buveinė yra Pruszkowe, 3 Maja g. 8, 05-800 Pruszkow (toliau: "Administratorius").
2. Jūsų duomenys bus tvarkomi tik siekiant atlikti prietaiso garantijos procedūrą pagal Bendrojo duomenų apsaugos reglamento 6 straipsnio 1 dalies b punktą (toliau: „BDAR“) Duomenys teikiami savanoriškai, tačiau jie būtini garantijos procedūrai
3. Jūsų duomenys bus tvarkomi garantijos procedūros vykdymo nagrinėjimo laikotarpiu ir archyvavimo tikslais, jei prireiktų apsiginti nuo galimų pretenzijų Administratoriui, bet ne ilgiau nei iki tol, kol joms įvyks senaties terminas.
4. Jūsų duomenys gali būti atskleisti tik tiems subjektams, kurie tvarko duomenis duomenų administratoriaus vardu pagal rašytinę asmens duomenų tvarkymo pavedimo sutartį, teikiančią: technines paslaugas, hosting'o ar interneto svetainės priežiūros paslaugas, IT paslaugas, kurjerių paslaugas. Administratoriaus tiekėjai privalo užtikrinti duomenų saugumą ir laikytis galiojančių teisės aktų reikalavimų, susijusių su asmens duomenų apsauga, ir negali naudoti patikėtų asmens duomenų kitais nei sutartyje su Administratoriumi nurodytais tikslais.
5. Jūsų duomenys nebus tvarkomi automatizuotomis priemonėmis, įskaitant profiliavimą, ir nebus perduodami trečiajai šaliai / tarptautinei organizacijai.
6. Bet kuriuo metu turite teisę susipažinti su savo duomenų turiniu ir teisę ištaisyti, ištrinti, apriboti duomenų tvarkymą, teisę į duomenų perkeliamumą, teisę prieštarauti bet kuriuo metu.
7. Visais klausimais, susijusiais su administratoriaus atliekamu jūsų asmens duomenų tvarkymu, galite kreiptis šiuo el. pašto adresu: daneosobowe@dedra.pl.;
8. Turite teisę pateikti skundą tinkamai duomenų apsaugos institucijai;

LV Satura rādītājs

1. Fotoattēli un zīmējumi
2. Sīki darba drošības noteikumi
3. Ierīces apraksts
4. Ierīces norīkošana
5. Lietošanas ierobežojums
6. Tehniskie parametri
7. Darba sagatavošana
8. Ierīces ieslēgšana
9. Ierīces lietošana
10. Kārtējas apkalpošanas rīcība
11. Rezerves daļas un piederumi
12. Defekta paša novēršana
13. Ierīces komplektācija
14. Informācija lietotājiem par nolietotas elektriskas un elektroniskas ierīces atkratīšanu
15. Garantijas talons

Oriģinālās instrukcijas tulkojum

Atbilstības deklarācija ir pievienota ierīcei kā atsevišķs dokuments. Atbilstības deklarācijas trūkuma gadījumā lūdzam kontaktēties ar firmu DedraExim Sp. z o.o.
Vispārējie drošības noteikumi tika pievienoti instrukcijai kā atsevišķa brošūra.

⚠ UZMANĪBU Darba laikā ar ierīci rekomendējam vienmēr ievērot pamatīgus darba drošības nosacījumus, lai izvairīties no ugunsgrēka, elektrības trieciena vai mehāniska ievainojuma. Pirms ierīces ekspluatācijas uzsākšanas lūdzam iepazīties ar Lietošanas instrukciju. Lūdzam saglabāt Lietošanas instrukciju, darba drošības instrukciju un Atbilstības deklarāciju. Lietošanas Instrukcijas rekomendāciju un norādījumu stipra ievērošana ļaus pagarināt Jūsu ierīces darba laiku.

⚠ UZMANĪBU Darba laikā jābūt ievēroti galvenie darba drošības instrukcijas noteikumi. Darba drošības instrukcija ir pievienota ierīcei kā atsevišķa brošūra un jābūt saglabāta. Gadījumā, ja ierīce ir nodota citai personai, lūdzam nodot arī lietošanas instrukciju, darba drošības instrukciju un atbilstības deklarāciju. Firma Dedra-Exim nav atbildīga par nelaimes gadījumiem savienotiem ar darba drošības norādījumu neievērošanu.Rūpīgi salasīt visu drošības un lietošanas instrukciju. Instrukcijas brīdinājumu neievērošana var ierosināt elektrības triecienu, ugunsgrēku un/vai nopietnu ievainojumu. Saglabāt visu instrukciju, drošības instrukciju un atbilstības deklarāciju nākošām vajadzībām.

⚠ UZMANĪBU SAS+ALL līnijas ierīce tika projektēta darbam tikai ar lādēšanas adapteriem un akumulatoriem no līnijas SAS+ALL. Akumulators Li-Ion un lādēšanas adapters nav ierīces komplektā, jābūt iegādāti atsevišķi. Citu, nekā ierīcei paredzēti, akumulatoru un lādēšanas adapteru lietošana izraisīs garantijas tiesību pazaudēšanu.

2. Sīki darba drošības noteikumi

- **Veicot darbību, kurā griešanas aksesuārs var nonākt saskarē ar slēptiem vadiem vai - no elektrības tīkla barotām ierīcēm - ar savu vadu, turēt elektroierīci ar izolētām virsmām.** Griešanas elements, kas nonāk saskarē ar elektrības vadu, var izraisīt, ka atklāti elektroierīces elementi var tikt pieslēgti pie elektrības un var izraisīt elektriskās strāvas triecienu operatoram.
- **Slīpējot attiecīga koka veida virsmu un noņemot vecus krāsu pārklājumus, kas krāsoti ar svina krāsu, var radīt toksiskus putekļus, kas var kaitēt veselībai**. Tieša fiziska saskare ar putekļiem var izraisīt operatora vai tuvumā esošo cilvēku alerģiskas reakcijas vai elpošanas ceļu slimības. Ozolu vai dižskābaržu putekļi, īpaši kombinējot ar vielām (impregnējošām vielām) koksnes apstrādei, tiek uzskatīti par kancerogēniem. Apstrādājot šos materiālus, valkāt pretputekļu masku un nodrošināt darba vietas labu ventilāciju.
- **Nepieļaut ierīces vai apstrādāta materiāla pārkaršanu**. Darba pārtraukumu laikā iztukšot atkritumu maisu (ja ir), lai ierobežotu putekļu aizdegšanas risku maisā.
- **Nedrīkst apstrādāt ar ierīci jebkādu vielu, kas ietver azbestu.** Azbestu saturošus materiālus drīkst apstrādāt tikai atbilstoši apmācīts personāls.
- **Ierīci drīkst izmantot tikai sausai slīpēšanai.** Mitrums, iekļūstot ierīcē, palielina risku saņemt elektrisko triecienu.
- **Lietot spailes vai citu praktisku metodi, lai pasargātu un atbalstītu apstrādātu materiālu uz stabilas platformas.** Apstrādāts priekšmets turēts ar roku vai pie ķermeņa var būt nestabils un var izraisīt kontroles pazaudēšanu.

Pat ja ierīce ir ekspluatēta saskaņā ar Lietošanas Instrukciju, nav iespējama pilnīgā kāda riska izvairīšana sakarā ar ierīces konstrukciju un noteikšanu.

Sevišķi iespējami ir sekojoši draudi:
- Operators pieskaras asu darba uzgali.
- Saskare ar darba uzgaļa, kas uzsildās darba laikā.
- Darba uzgaļa lūzums vai plaisāšana.

3. Ierīces apraksts

Zīm. A: 1. Darba uzgaļa turētāja blokādes svira, 2. Ierīces ieslēdzējs, 3. Akumulatora ligzda, 4. Oscilācijas regulētājs, 5. Darba uzgaļa turētājs, 6. Darba uzgalis

4. Ierīces norīkošana

Ierīce ir paredzēta koka, koka materiālu (finieris, skaidu plātnes u.c.), plastmasas, krāsaino metālu zāģēšanai un griešanai, mīksto flīžu apstrādei un nelielu virsmu sausai slīpēšanai. Ierīce ļauj veikt apstrādes pamatoperāciju, sevišķi pie apstrādāta elementa malām.
Ierīce var būt lietota tikai ar oriģināliem Dedra firmas aksesuāriem. Pieļaujam aprīkojuma izmantošanu remonta-būvniecības darbos, remonta rūpnīcās, amatieru darbos, ja vienlaikus būs ievēroti lietošanas nosacījumi un pieļaujami darba apstākļi, noteikti lietošanas instrukcijā.

5. Lietošanas ierobežojums

Nelietot sienu ar ģipša apmetumu slīpēšanai.
Ierīce var būt lietota tikai saskaņā ar turpmāk minētiem „Pieļaujamiem darba nosacījumiem”. Nedrīkst griezt arī citu materiālu, kas nav aprakstīts "ierīces uzdevums" punktā. Visas patstāvīgas izmaiņas mehāniskā un elektriskā konstrukcijā, jebkuras modifikācijas, rīcība, kas nav aprakstītā lietošanas instrukcijā būs uzskatāmi kā nelikumīgi un var ierosināt garantijas tiesību tūlītēju pazaudēšanu, un atbilstības deklarācija pazaudēs savu spēku.
Nepiemērota lietošana vai lietošana neatbilstoši lietošanas instrukcijai var ierosināt garantijas tiesību tūlītēju pazaudēšanu.

Pieļaujami darba apstākļi
S2 10 (10-minūšu darbs)
Sargāt no mitruma un atmosfēriskiem nokrišņiem.
Akumulatoru lādēšanas temperatūru diapazons 10-30°C.
Neatstāt temperatūrās, kas pārsniedz 45°C.

6. Tehniskie parametri

Modelis	**DED7059**

Elektroapgāde [V]	18 d.c.
Akumulatora veids	Li-Ion
Oscilāciju skaits n0 (min-1)	11000-21000
Trokšņa līmenis	
Akustiskās jaudas līmenis LWA [dB(A)]	90,2
Akustiskā spiediena līmenis LpA [dB(A)]	79,2
Nedrošums KWA, KpA [dB(A)]	3
Vibrācijas līmenis uz roktura	
Vibrāciju pilnīgā vērtība a [m/s2]	4,851
Nedrošums K [m/s2]	1,5
Ierīces masa (bez akumulatora) [kg]	1,06

Informācijas par troksni un vibrācijām.
Vibrāciju apkopota vērtība a_h un mērījuma nedrošums noteikti saskaņā ar normu EN 62841-1 un uzrādīti tabulā
Trokšņa emisija noteikta saskaņā ar EN 62841-1, vērtības uzrādītas tabulā.

UZMANĪBU **Troksnis var izraisīt dzirdes bojāšanu, darba laikā lietot dzirdes aizsardzības līdzekļus!**

Deklarēts vibrācijas lielums tika izmērīts saskaņā ar standartu pētniecības metodi un var būt lietots, lai salīdzinātu vienu instrumentu ar otru. Iepriekšminēts trokšņa emisijas līmenis var būt arī lietots iepriekšējais trokšņa pakļaušanas novērtēšanai.
Trokšņa līmenis elektroierīces reālās lietošanas laikā var atšķirties no deklarētām vērtībām atkarīgi no darbarīku lietošanas apstākļiem, sevišķi no apstrādāta materiāla veida un no nepieciešamības noteikt operatora aizsardzības līdzekļus. Lai sīki noteiktu draudus reālos lietošanas apstākļos, jāievēro visas operācijas cikla daļas, kas apņem arī periodus, kad ierīce ir izslēgta, vai kad ir ieslēgta, bet nav lietota darbam.

7. Darba sagatavošana

UZMANĪBU **Ierīce ir SAS+ALL līnijas daļa, tāpēc, lai to lietotu, nepieciešama ir komplekta salikšana - ierīce, akumulators un lādēšanas adapters.**

UZMANĪBU **Šajā nodaļā aprakstītās darbības jāveic, atvienojot ierīci no strāvas avota.**

Darba uzgaļa montāža
Pēc sākotnējās pārbaudes atlasīt vēlamo darba uzgaļu (zīm. D, 1-4), pabīdīt darba uzgaļa turētāja blokādes sviru (zīm. A, 1) ierīces galvas virzienā (zīm. B, 1), uzmontēt darba uzgali tā, lai darba uzgaļa iegriezumi sakrītu turētāja rievām, un pēc tam nobloķēt rokturi, izmantojot roktura blokādes sviru (zīm. B, 2).

Darba uzgaļa leņķa iestatīšana
Atkarībā no vajadzībām darba uzgalis var būt noteikts trīs pozīcijās. Lai to izdarītu, atbloķēt darba uzgaļa turētāju, izmantojot sviru (zīm. B, 1), novietot darba uzgali turētājā izvēlētajā leņķī tā, lai darba uzgaļa caurumi sakrītu turētāja rievām (zīm. C). Pēc tam ar sviru (zīm. B, 2) nobloķēt darba uzgali.

Akumulatora montāža
Uzstādīt akumulatoru kontaktligzdā (zīm. A, 3) - iebāzt to pilnīgi, pārbaudīt, vai akumulatora aizbīdnis sargā to no nejaušas izslīdēšanas darbības laikā.

Oscilāciju skaita regulēšana
Izmantojot kloķi oscilāciju skaista regulēšanai (zīm. A, 4), ir iespējams regulēt oscilācijas skaitu diapazonā no 11000-21000 (min-1), kas dod iespēju pielāgot atbilstošus apstrādes parametrus materiāla veidam un darba uzgaļa tipam.
Ierīce ir gatava darbam.

8. Ierīces ieslēgšana

UZMANĪBU **Pirms ierīces iedarbināšanas obligāti veikt darbību, aprakstītu "Darba sagatavošana" nodaļā.**

Ierīces ieslēdzējs atrodas uz elektroierīces korpusa (zīm. A, 2). Lai ieslēgtu ierīci, nospiest slēdzi uz priekšu. Lai izslēgtu ierīci, nospiest slēdzi atpakaļ. Izmantojot oscilācijas regulētāja kloķi (zīm. A, 4), var regulēt darba uzgaļa oscilāciju skaitu, un pielāgot to apstrādes procesam.

UZMANĪBU **Nedrīkst atlikt ieslēgto ierīci. Pēc izslēgšanas pagaidīt, lai dzinējs apstātos pilnīgi.**

9. Ierīces lietošana

UZMANĪBU **Darba materiāls jānovieto uz līdzenas, stabilas virsmas un, ja nepieciešams, piestiprināt, piem., ar skavām.**

Griešana
Darba uzgaļa montāža tika aprakstīta instrukcijas 7. punktā. Pēc zāģa plātnes uzstādīšanas (zīm. D, 1) un ierīces ieslēgšanas izvēlēt attiecīgo griešanas leņķi un virzienu, pēc tam pietuvināt pie materiāla virsmas. Nemainīt griešanas leņķi un/vai virzienu, kad zāģa plātne ir iedziļināta materiālā. Tas var izraisīt vibrējoša instrumenta nobloķēšanu un atsišanu.

UZMANĪBU **Ierīcei pievienotā zāģa plātne ir paredzēta pārgriešanai. Nemēģināt griezt ar tādu plātni materiālam gareniski. Lai grieztu garām, ir jāizmanto pusapaļveida zāģa plātne, kas nav ierīces aprīkojuma elements**

Pēc attiecīga posma pārgriešanas izņemt zāģa plātni un izslēgt ierīci.

Skrāpēšana

UZMANĪBU **Nedrīkst lietot skrāpi griešanai. Nedrīkst lietot skrāpi uz trausliem materiāliem (piem., stikls). Darbā ar skrāpi ievērot apstrādāta materiāla virsmas bojāšanas risku.**

Skrāpis (zīm. D, 2) var būt lietots vecu lakas kārtu, uzlīmējumu, piesārņojumu utt. noņemšanai. Pēc skrāpja uzstādīšanas (sk. instrukcijas 7. punktu) un ierīces ieslēgšanas pietuvināt instrumentu pie apstrādāta materiāla virsmas ar leņķi 5-20°. Viegli piespiežot, pārvietot skrāpi pa materiālu līdz nevajadzīgas virsmas noņemšanai.
Pēc pabeigšanas noņemt uzgali no materiāla un izslēgt ierīci.

Slīpēšana
Pēc slīpēšanas galviņas uzstādīšanas (zīm. D, 3) piestiprināt smilšpapīru ar atbilstošu gradāciju (zīm. D, 4) (uz katra papīra uz mīksta daļas atrodas atzīme, papīrs ar mazāku numuru pulē ātrāk, bet var atstāt skrāpējumus, koksnes slīpēšana parasti ir ieteicama gradācija līdz 400). Pēc ierīces ieslēgšanas un uzgaļa ar papīru pietuvināšanas pie materiāla slīpēšanas uzsāks. Ierīci laideni pārvietot pa apstrādātu materiālu, viegli piespiežot. Slīpēšanas laikā kontrolēt, lai uzgalis būtu vienmērīgi piespiests pie materiāla ar visu virsmu.
Pēc slīpēšanas pabeigšanas noņemt uzgaļu no materiāla un izslēgt ierīci.

10. Kārtējas apkalpošanas rīcība

UZMANĪBU **Visa apkopes darbība var būt veikta, kad ierīce ir atslēgta no barošanas avota.**

Pirms katras iedarbināšanas:
- Pārbaudīt ierīces un darba uzgaļa stāvokli; pārbaudīt, vai darba uzgalis nav salauzts, nolauzts, patinēts. Nelietot bojātus darba uzgaļus.
- Pārbaudīt, vai dzinēja ventilācijas caurumi nav segti un piesārņoti. Ja nepieciešami, atklāt, nopūst ar saspiestu gaisu, notīrīt ar mazliet mitrinātu lupatiņu, pēc tam nosusināt.

Pēc katras lietošanas:
- Demontēt darba uzgali
- Noņemt akumulatoru no ligzdas, lai ierīci nevarētu ieslēgt citas personas vai nevarētu ieslēgties pārvietošanas laikā.

Glabāšana un transports
Kad ierīce nav lietota, glabāt to ar atslēgtu barošanas avotu, bērniem nepieejamā, sausā un labi ventilētā vietā. Ierīce un citi elementi minēti komplektācijā jābūt transportēti, pēc iespējamības oriģinālajā iepakojumā, lai nebūtu pakļauti apkārtnes nelabvēlīgiem apstākļiem, piem., mitrums, atmosfēriski nokrišņi, augstā temperatūra (virs 45°C), spiediens, kas var izraisīt mehāniskus bojājumus un citi, kuri var negatīvi ietekmēt uz ierīci. Transportēšanas laikā atvienot akumulatoru.

11. Rezerves daļas un piederumi

SAS+ALL līnijas ierīce var būt apgādāta ar jebkuru akumulatoru no SAS+ALL līnijas. Lai attiecīgi pielāgotu akumulatoru vai lādēšanas adapteru, ieteicam iepazīties ar Dedra Exim piedāvājumu www.dedra.pl vietnē.
Rezerves daļu un aksesuāru iegādei lūdzam kontaktēties ar Dedra Exim servisu. Kontaktinformācija atrodas instrukcijas 1. lapā.
Rezerves daļu pasūtīšanas gadījumā lūdzam norādīt partijas numuru, kas atrodas uz tabuliņas, un uz montāžas zīmējuma daļas numuru.
Garantijas laikā remonti ir veikti saskaņā ar noteikumiem, aprakstītiem garantijas talonā. Reklamēto produktu lūdzam nodod remontam pirkšanas vietā (pārdevējam ir pienākums pieņemt reklamēto produktu), nosūtīt Dedra Exim centrālam servisam vai servisam, kurš atrodas vistuvāk dzīvesvietai vietai (servisu sarakstu skatīt www.dedra.pl vietnē). Laipni lūdzam pievienot aizpildīti garantijas talonu. Pēc garantijas laika remontu veic centrāls serviss. Bojātu produktu nosūtīt servisam (sūtījumu apmaksā lietotājs).

12. Defekta paša novēršana

UZMANĪBU **Pirms jebkuru defektu patstāvīgas novēršanas atslēgt ierīci no elektrības avota.**

Problēma	Iemesls	Risinājums
Ierīci nevar ieslēgt.	Nepareizi uzstādīts akumulators.	Uzstādīt pareizi akumulatoru.
	Izlādēts akumulators.	Uzlādēt akumulatoru.
	Bojāts akumulators.	Mainīt akumulatoru uz nebojātu.
	Bojāts ieslēdzējs vai dzinējs.	Nodot ierīci servisam.
Dzinējam nav jaudas, strādā ar grūtību.	Bojāts dzinējs.	Nodot ierīci servisam.

Var sajust apdegto izolāciju.	Bojāts dzinējs.	Nodot ierīci servisam.
Dzinējs pārkarsēs.	Noslēgti ventilācijas caurumi.	Nopūst ar saspiestu gaisu.
Ļoti maza darba efektivitāte.	Nolietots darba uzgalis.	Mainīt darba uzgaļu uz jaunu.

13. Ierīces komplektācija

1. Daudzfunkciju ierīce, 2. Zāģa plātne griešanai, 3. Skrāpis, 4. Slīpēšanas galviņa, 5. Smilšpapīrs 3 gab.

14. Informācija lietotājiem par nolietotas elektroierīces utilizāciju (mājsaimniecības vajadzībām)



Simbols, kas redzams uz izstrādājumiem vai pievienotajā dokumentācijā, norāda, ka bojātas elektriskās vai elektroniskās iekārtas nedrīkst izmest kopā ar sadzīves atkritumiem. Ja vēlaties atbrīvoties no sastāvdaļām, atkārtoti izmantot vai reģenerēt, pareizi ir nogādāt tās specializētā savākšanas punktā, kur tās tiks pieņemtas bez maksas. Informāciju par lietotu iekārtu savākšanas punktu atrašanās vietu sniedz vietējās iestādes, piemēram, savās tīmekļa vietnēs.
Pareiza produkta utilizācija palīdz saglabāt dabas resursus un izvairīties no negatīvas ietekmes uz cilvēku veselību un vidi, kas var rasties produkta sastāvā esošo potenciāli bīstamo vielu, maisījumu un sastāvdaļu dēļ.
Par nepareizu atkritumu apglabāšanu draud sodi saskaņā ar attiecīgajiem vietējiem noteikumiem.
Lietotāji ES valstīs: Ja nepieciešams atbrīvoties no elektriskām vai elektroniskām iekārtām, sazinieties ar tuvāko tirdzniecības vietu vai savu piegādātāju, kas jums sniegs papildu informāciju.
apglabāšana valstīs ārpus Eiropas Savienības: Šis simbols attiecas tikai uz Eiropas Savienības valstīm. Ja vēlaties šo izstrādājumu izmest, sazinieties ar vietējām iestādēm vai izplatītāju, lai noskaidrotu pareizo utilizācijas metodi.

Garantijas talons
uz
[**Akumulatora daudzfunkciju ierīce**]

Kataloga Nr: DED7059 Partijas numurs:.....

(turpmāk saukts **Produkts**)

Produkta iegādes datums: .....

Pārdevēja zīmogs

Datums un pārdevēja paraksts: .....

Lietotāja apliecinājums:

Ar šo apliecinu, ka saņēmu informāciju par garantijas nosacījumiem, kā arī par Lietošanas instrukcijas un Garantijas talona norādījumu neievērošanas sekām. Garantijas nosacījumi ir man zināmi, ko apliecinu ar savu rokraksta parakstu:

....

datums un vieta Lietotāja paraksts

I. Atbildība par Produktu

1. 3 Maja 8, 05-800 Pruszków, Polija, reģistrācijas numurs KRS 0000062517, Varšavas Rajona Tiesa Varšavā, Valsts tiesas reģistra XIV. Saimnieciskā nodaļa, NMR kods (NIP) 527-020-49-33, Pamatkapitāls: 100 980,00 PLN.
2. Saskaņā ar noteikumiem, minētiem šajā Garantijas talonā, Garants piešķir garantiju Produktam, kuru izplata Garants.
3. Garantijas atbildība apņem tikai defektus, izraisītu pēc iemesliem, esošiem Produkta Lietotājam nodošanas laikā.
4. Sakarā ar garantiju Lietotājam ir tiesības prasīt bezmaksas uzlabot Produktu, ja defekts tiks konstatēts garantijas laikā. Produkta uzlabošanas veids (remonta izdarīšanas metode) ir atkarīgs no Garanta uzskata. Gadījumā, kad Garants konstatēs, ka remonts nav iespējams, Garantam ir tiesības mainīt bojātu elementu vai visu Produktu uz brīvu no defektiem, samazināt Produkta cenu vai atteikties no līguma.
5. Attiecībā uz Lietotājam, kas nav patērētājs 1964. gada 23. aprīļa Likuma "Civillikums" izpratnē, Garanta kompensācijas atbildība par zaudējumiem, savienotiem ar garantiju un/vai sakarā ar noslēgšanu un izpildīšanu, neatkarīgi no tiesiskām attiecībām, ir ierobežota tikai līdz nekvalitatīva Produkta vērtībai.

II. Garantijas laiks

Produkta elementi, apņemti ar garantiju	**Garantijas aizsardzības laiks**
Akumulatora daudzfunkciju ierīce	36 mēneši, skaitot no Produkta iegādes datuma norādīta Garantijas talonā
Zāģa plātne, slīpēšanas galviņa, skrāpis, smilšpapīrs	Elementi neapņemti ar garantiju.

III. Garantijas lietošanas nosacījumi

1. Aizpildīts Lietotāja Produkta Garantijas talons ar Lietotāja dokumentu, apliecinošu Produkta iegādi, piem. kases kvīts, faktūrrēķins utt. Efektīvas reklamācijas realizācijai ieteicams, lai Lietotājs nodotu kopā ar reklamētu Produktu visus elementus, minētus Produkta "Komplektācija" Lietošanas instrukcijas daļā.
2. Lietošanas Instrukcijas un Garantijas talona norādījumu ievērošana.
3. Garantija ir derīga tikai Polijas Republikas un ES teritorijā.
4. Garantija neapņem Produkta defektus, ierosinātus, starp citiem, sekojošos gadījumos:

a. Lietotājs neievēro Lietošanas instrukcijas noteikumus, sevišķi pareizas ekspluatācijas, konservācijas un tīrīšanas jomā;
b. Lietotājs lieto tīrīšanas vai konservācijas līdzekļus, kas neatbilst Lietošanas Instrukcijas norādījumiem;
c. Lietotājs neattiecīgi glabā un transportē Produktu;
d. Lietotājs patstāvīgi izdara Produkta izmaiņas un/var pārveidojumus, bez saskaņošanas ar Garantu;
e. Lietotājs lieto Produktā ekspluatācijas materiālus, kas neatbilst Lietošanas Instrukcijas norādījumiem.

5. Lietotājs, kas nav patērētājs 1964. gada 23. aprīļa Likuma "Civillikums" izpratnē, zaudē garantijas tiesības attiecībā uz Produktam, kurā, Lietotāja darbības rezultātā:

- tika likvidēti, mainīti vai bojāti sērijas numuri, datu apzīmējumi vai nominālas tabuliņas;
- tika bojātas vai mainītas plombas.

6. Uzmanību! Darbību, savienotu ar Produkta ikdienas apkalpošanu, ja izriet no Lietošanas instrukcijas, Lietotājs veic patstāvīgi un pēc savām izmaksām.

IV. Reklamācijas procedūra

1. Produkta nepareizas darbības konstatēšanas gadījumā, pirms reklamācijas paziņošanas, Lietotājam ir pienākums pārbaudīt, vai visa darbība, tostarp aprakstīta Lietošanas instrukcija, tika pareizi veikta.
2. Reklamācijas paziņojumu ieteicams sniegt nekavējoties, vislabāk 7 dienu laikā no Produkta defekta konstatēšanas dienas. Lietotājs, kas nav patērētājs 1964. gada 23. aprīļa Likuma "Civillikums" izpratnē, zaudē garantijas tiesības attiecībā uz Produktam, ja nesniegs reklamācijas paziņojumu 7 dienu laikā.
3. Reklamācijas paziņojums var būt sniegts, starp citiem, Produkta iegādes vietā, garantijas servisā vai rakstiski uz adresi: DEDRA EXIM sp. z o.o., ul. 3 Maja 8, 05-800 Pruszków, Polija.
4. Lietotājs var arī sniegt reklamācijas paziņojumu, izmantojot formulāru, pieejamu mājaslapā www.dedra.pl. („Reklamācijas paziņošanas formulārs garantijas ietvaros”).
5. Servisu adreses atsevišķām valstīm atrodas mājaslapā www.dedra.pl. Gadījumā, kad attiecīgajā valstī nav garantijas servisa, reklamācijas paziņojumi jābūt sniegti uz adresi: DEDRA EXIM sp. z o.o., ul. 3 Maja 8, 05-800 Pruszków (Polija).
6. Ņemot vērā Lietotāja drošību, bojāta Produkta lietošana ir aizliegta.
7. Uzmanību!!! Bojāta Produkta lietošana ir bīstama Lietotāja veselībai un dzīvei.
8. Garantijas pienākums tiks izpildīts 14 darba dienu laikā, skaitot no dienas, kad Lietotājs piegādās bojātu Produktu
9. Pirms bojāta Produkta nodošanas reklamācijai ieteicam to notīrīt. Rekomendējam rūpīgi pasargāt reklamētu Produktu no bojājumiem transportēšanas laikā (ieteicama Produkta piegāde oriģinālā iepakojumā).
10. Garantijas laiks tiek pagarināts uz laiku, kurā, sakarā ar Produkta defektu,, apņemtu ar garantiju, Lietotājs nevarēja to lietot. Garantija neizslēdz, neierobežo un neaptur Lietotāja tiesību, kas izriet no atbildības par pārdota produkta neatbilstību likumam.

Saskaņā ar Eiropas Parlamenta un Padomes 2016. gada 27. aprīļa Regulas (ES) 2016/679 par fizisku personu aizsardzību attiecībā uz personas datu apstrādi un šādu datu brīvu apriti un ar ko atceļ Direktīvu 95/46/EK 13. panta 1. un 2. punktu, informējam jūs, ka.

1. Jūsu veidlapā norādītu personas datu pārzinis ir DEDRA-EXIM sp. z o.o., ar juridisko adresi Pruškovā, ul. 3 Maja 8, 05-800 Pruszków (tālāk: “Pārzinis”).
2. Jūsu dati tiks apstrādāti tikai, lai veiktu ierīces garantijas procedūru saskaņā ar Vispārīgo datu aizsardzības noteikumu (turpmāk tekstā: “VDAR”) 6. panta 1. daļas b. burtu. Datu sniegšana ir brīvprātīga, bet nepieciešama garantijas procedūras veikšanai.
3. Jūsu dati tiks apstrādāti garantijas procedūras izskatīšanas laikā un arhivēšanas nolūkos gadījumā, ja būs nepieciešams aizstāvēties pret jebkādām pretenzijām pret Pārzini, ne ilgāk kā līdz to termiņa beigām.

4. Jūsu datus drīkst izpaust tikai personām, kuras apstrādā datus pārzinim, pamatojoties uz rakstisku līgumu par personas datu apstrādes uzticēšanu, cita starpā subjektiem, kas nodrošina: tehniskā dienesta pakalpojumus, hostingu vai vietnes apkopi, IT pakalpojumus, kurjeru pakalpojumus. Pārziņa piegādātājiem ir pienākums nodrošināt datu drošību un ievērot piemērojamo likumu prasības, kas saistītas ar personas datu aizsardzību, un viņi nedrīkst izmantot uzticētos personas datus citiem mērķiem, nevis tiem, kas noteikti līgumā ar Pārzini.
5. Jūsu dati netiks apstrādāti automatizēti, tostarp profilēšanas veidā, un tie netiks pārsūtīti uz trešo valsti / starptautisku organizāciju.
6. Jums ir tiesības jebkurā laikā piekļūt saviem datiem un labot, dzēst, ierobežot apstrādi, tiesības pārsūtīt datus, tiesības iesniegt iebildumus, jebkurā brīdī.
7. Visos jautājumos, kas saistīti ar jūsu personas datu apstrādi, ko veic Pārzinis, varat sazināties ar šo e-pasta adresi: daneosobowe@dedra.pl.
8. Jums ir tiesības iesniegt sūdzību iestādei, kas ir atbildīga par personas datu aizsardzību.

HU Tartalomjegyzék

1. Képek és ábrák
2. Részletes biztonsági előírások
3. A készülék leírása
4. A készülék rendeltetése
5. Használati korlátozások
6. Műszaki adatok
7. Felkészülés a munkára
8. A készülék bekapcsolása
9. A berendezés használata
10. Folyó karbantartási tevékenységek
11. Pótalkatrészek és tartozékok
12. Önálló hibaelhárítás
13. A készülék készlete
14. Információ a felhasználóknak az elektromos és elektronikus készülékek ártalmatlanításáról
15. Garanciajegy

Traducerea instrucțiunii originale

A Megfelelőségi Nyilatkozat csatolva lett az utasításokhoz, mint különálló dokumentum. A megfelelőségi nyilatkozat hiánya esetén vegye fel a kapcsolatot a Dedra-Exim Sp. z o.o. céggel.

Az általános biztonsági feltételek az utasításokhoz lettek csatolva különálló brosúraként.

⚠ FIGYELEM A berendezés üzemeltetése során ajánlott betartani az alapvető munkabiztonsági elveket a tűz keletkezése, villamos áramütés és mechanikus sérülés elkerülése érdekében. A berendezés üzemeltetésének elkezdése előtt kérjük ismerkedjen meg a Használati Utasítás tartalmával. Kérjük tegye el a Használati Utasítást és a Megfelelőségi Nyilatkozatot. A Használati Utasításban található útmutatók és utasítások szigorú betartása az Önök berendezése élettartamának meghosszabbítását eredményezi.

⚠ FIGYELEM A munka során feltétel nélkül be kell tartani a munkabiztonsági útmutatóban leírtakat. A munkabiztonsági útmutató külön füzetként kerül a berendezéshez csatolásra és megőrizendő. Amennyiben a berendezés más személyhez kerül, kérjük szintén átadni a használati utasítást, a munkabiztonsági útmutatót és a megfelelőségi nyilatkozatot. A Dedra Exim cég nem vállal felelősséget a munkabiztonsági előírások megszegéséből eredő balesetekért.Figyelmesen olvassa el a biztonsági útmutatót és a használati útmutatót. A figyelmeztetések és utasítások figyelmen kívül hagyása áramütéshez, tűzesethez és/vagy komoly sérülésekhez vezethet. Tegye el az összes útmutatót, biztonsági útmutatót és megfelelőségi nyilatkozatot a későbbi

⚠ FIGYELEM Az SAS+ALL szériához tartozó készülék az SAS+ALL szériájú töltőkkel és akkumulátorokkal történő üzemeltetéshez lett tervezve. A Li-Ion akkumulátor és a töltő nem felszereltsége a megvásárolt készüléknek és külön kell azokat megvásárolni. Más akkumulátorok és töltők használata a készülékhez, mint az ajánlottak, a garanciális jogok elvesztését okozza

2. Részletes biztonsági előírások

- **Munkavégzés során, amikor valamelyik vágótartozék érintkezésbe kerülhet rejtett vezetékkel vagy – a hálózati táplálású készülékeknél – a saját vezetékével, tartsa az elektromos kéziszerszámot annak szigetelt részeinél.** A vágóelem érintkezve feszültség alatti vezetékkel azt okozhatja, hogy az elektromos kéziszerszám nem szigetelt részei feszültség alá kerülhetnek és ez a kezelő elektromos áramütéséhez vezethet.
- **Bizonyos faanyagok felületének csiszolása valamint ólomtartalmú festékkel festett régi festékbevonatok eltávolítása során, mérgező porok keletkezhetnek, amik károsak lehetnek az egészségre.** A porokkal való közvetlen fizikai érintkezés allergiás reakciókat vagy légzőszervi megbetegedéseket okozhatnak a kezelőnek vagy a közelben levő személyeknek. A tölgy- és a bükkfa porok, különösen a fa feldolgozás során használt anyagokkal (impregnáló anyagokkal) kombinálva rákkeltőnek minősülnek. Ezeknek az anyagoknak a megmunkálása során viseljen porálarcot és biztosítsa a jó szellőzést a munkahelyen.
- **Ne engedje, hogy a készülék vagy az anyag túlmelegedjen.** A munka közbeni szünetek ideje alatt ürítse ki a csiszolatzsákot (ha van) olyan módon, hogy csökkentse a csiszolat öngyulladásának veszélyét a zsákban.
- **Ne munkáljon meg a készülékkel azbeszt tartalmú anyagokat.** Az azbeszttartalmú anyagokat csak megfelelően képzett személyzet munkálhatja meg.
- **A készüléket csak száraz csiszoláshoz szabad használni.** A víz bejutása a készülékbe növeli az áramütés kockázatát.
- **A munkadarab stabil platformon történő rögzítéséhez és alátámasztásához használjon leszorítókat vagy más praktikus módszert.** A munkadarabot kézzel vagy a test más részével tartva instabil marad, ami az irányítás elvesztéséhez vezethet.

Még akkor is, ha a gépet a Használati Utasításnak megfelelően üzemelteti, lehetetlen teljesen kiküszöbölni adott kockázati tényezőt, ami a készülék konstrukciójához és rendeltetéséhez kapcsolódik.

Különösen a következő kockázatok fordulnak elő:

- A fűrészlap megmunkáló végének kezelő általi érintése
- A forró megmunkáló vég érintése, ami felmelegszik a munkavégzés során
- A megmunkáló vég repedése vagy törése.

3. A készülék leírása

A ábra: 1. A megmunkáló vég tokmány reteszének karja, 2. A készülék kapcsolója, 3. Az akkumulátor aljzata, 4. Az oszcilláció szabályzója, 5. A megmunkáló vég tokmánya, 6. Megmunkáló vég

4. A készülék rendeltetése

A készülék fa, és faalapú anyagok (rétegelt lemez, forgácslap stb.) műanyagok, vasat nem tartalmazó fémek, puha csempék fűrészelésére, vágására, és kis felületek csiszolására szolgál. A készülék lehetővé teszi az alapvető megmunkálási műveletek elvégzését, különösen a munkadarab széleihez közel.

A készüléket kizárólag eredeti Dedra tartozékokkal szabad használni. A készüléket építés-felújítási munkákban, amatőr munkákban, lehet használni, miközben egyidejűleg megfelelnek a használati utasításban szereplő üzemeltetési feltételeknek és a megengedett üzemi körülményeknek.

5. Használati korlátozások

Nem használja gipsz vakolatú falak csiszolására.

A készülék kizárólag a lentebb található „Megengedett üzemi körülményeknek” megfelelően üzemeltethető. Tilos szintén más olyan anyagokat vágni, amelyek nem szerepelnek a „készülék használata" pontban. A felhasználó általi bármilyen változtatás a mechanikai és elektromos felépítésben, a használati utasításban nem szereplő karbantartási műveletek szabályellenesnek minősülnek és a Garanciális Jogok azonnali elvesztését eredményezi és a megfelelőségi nyilatkozat az érvényességét veszti.

Nem rendeltetésszerű vagy a használati utasításnak nem megfelelő használat a garanciális jogok azonnali elvesztését eredményezi.

Megengedett működési feltételek
S2 10 (10 perces üzemelés)
Védje a nedvességtől és a csapadéktól.
Az akkumulátorok töltési hőmérséklettartománya 10 - 30°C.
Ne tegye ki 45°C-nál magasabb hőmérsékletnek.

6. Műszaki adatok

Modell	**DED7059**
Tápellátás [V]	18 d.c.
Az akkumlátor típusa	Li-Ion
Oszcilláció szám n0 (min-1)	11000-21000
Zajkibocsátás	
Hangteljesítményszint LWA [dB(A)]	90,2
Hangnyomásszint LpA [dB(A)]	79,2
Mérési bizonytalanság KWA, KpA [dB(A)]	3
A fogantyú vibrációs szintje	
Teljes vibrációs érték a [m/s2]	4,851
Mérési bizonytalanság K [m/s2]	1,5
A készülék tömege (akkumulátor nélkül) [kg]	1,06

A zajra és a vibrációra vonatkozó információk.

A vibráció együttes értéke a_h valamint a mérési bizonytalanság az EN 62841-1 norma szerint lett meghatározva és táblázatban van megadva
A zajkibocsájtás az EN 62841-1 szabvány szerint lett meghatározva, az értékek a fenti táblázatban lettek megadva.

⚠ FIGYELEM **A zaj halláskárosodást okozhat, a munkavégzés során mindig használjon hallásvédelmi eszközöket!**

A deklarált zajkibocsájtási értékszabványos vizsgálati módszerrel lett meghatározva és így ez felhasználható az egyik eszköz a másikkal történő összehasonlítására. A fentebb megadott zajkibocsájtási szint használható az eszköz előzetes zajkibocsájtási értékelésére is.
Az elektromos kéziszerszám valós használata alatti zajkibocsájtási érték eltérhet a deklaráltaktól, függően a munkaeszköz használatának módjától, különösen a megmunkálandó munkadarab fajtájától valamint az operátor védelmét szolgáló eszközök meghatározásának szükségszerűségétől. Hogy pontosan meg tudjuk határozni a készüléket valós körülmények között, figyelembe kell venni a használati ciklus minden részét, beleértve, azokat a szakaszokat is, amikor a készülék ki van kapcsolva, vagy ha az be van kapcsolva, de nem történik vele munkavégzés.

7. Felkészülés a munkára

⚠ FIGYELEM **A készülék része az SAS+ALL szériának, ezért a használatához ki kell egészíteni a készletet, ami a készülékből, az akkumulátorból és a töltőből áll.**

⚠ FIGYELEM **Az ebben a fejezetben leírt tevékenységet, a tápforrásról lecsatlakoztatott készüléken végezzen.**

A megmunkáló vég felszerelése
Az előzetes ellenőrzés után válassza ki a kívánt megmunkáló véget (D ábra, 1-4) eltolva a megmunkáló vég tokmány reteszének karját (A ábra, 1) a készülékfej irányába (B ábra, 1), szerelje be a megmunkáló véget úgy, hogy a megmunkáló végen levő hornyok illeszkedjenek a tokmány csapjaihoz, majd zárja le a tokmányt a tokmány reteszelő karjával (B ábra, 2).

A megmunkáló vég beállítása ferdére
Az igényektől függően a megmunkáló véget három ferde pozícióba lehet beállítani. Ehhez a kar segítségével nyissa ki a megmunkáló vég tokmányát (B ábra, 1), helyezze el a megmunkáló véget a kiválasztott ferde pozícióban úgy, hogy a megmunkáló végen levő nyílások passzoljanak a tokmány csapjaihoz (C ábra). Ezután zárja le a megmunkáló véget a kar segítségével (B ábra, 2).

Az akkumulátor beszerelése
Szerelje be az akkumulátort az aljzatba (A ábra, 3) – betolva azt teljesen, győződjön meg róla, hogy az akkumulátor retesze megakadályozza-e a működés közbeni véletlen kicsúszást.

Az oszcilláció számának szabályozása
Az oszcilláció szám változtatás forgatógombjának segítségével (A ábra, 4) lehetséges az oszcilláció számának szabályozása 11000-21000 (min-1) tartományba, ami lehetőséget nyújt a az anyag és a megmunkáló vég típusához megfelelő megmunkálási paraméterek kiválasztására.
A berendezés munkára kész.

8. A készülék bekapcsolása

⚠ FIGYELEM **A készülék üzembehelyezése előtt végezze el a „Felkészülés a munkára" fejezetben leírtakat.**

A készülék kapcsolója a ház felső részén található (A ábra, 2). A készülék bekapcsolásához, tolja előre a kapcsolót. A készülék kikapcsolása céljából tolja hátra a kapcsolót. Az oszcilláció szabályzó forgatógomb segítségével (A ábra, 4) szabályozható a megmunkáló vég oszcilláció száma és hozzáigazítható a végzett megmunkáláshoz.

⚠ FIGYELEM **Ne tegye le a működő készüléket. A kikapcsolás után várja meg míg a motor teljesen leáll.**

9. A berendezés használata

⚠ FIGYELEM **A munkadarabot helyezze egyenletes, stabil felületre és szükség esetén rögzítse pl. szorítók segítségével.**

Vágás
A megmunkáló vég beszerelésének módját az utasítás 7. pontja ismerteti. A fűrészpenge beszerelése (D ábra, 1) és a készülék bekapcsolása után válassza ki a vágás szögét és irányát és helyezze a fogakat az anyag felületére. Kerülje a vágás szögének és/vagy irányának megváltoztatását, amikor a penge az anyagba mélyed. Ez a rezgőszerszám elakadásához vezethet, ami visszarúgást okoz.

⚠ FIGYELEM **A készülékhez mellékelt fűrészpenge teljes átvágáshoz szolgál. Ne próbálkozzon ezzel a pengével az anyag hosszirányában. A hosszirányú vágáshoz használjon félkör pengét, amit a multi-szerszám felszereltsége nem tartalmaz.**

A megfelelő szakasz levágása után húzza vissza a fűrészpengét és kapcsolja ki a készüléket.

Kaparás, hántolás

⚠ FIGYELEM **A kaparó pengéjét tilos fűrészelésre használni. Tilos a kaparót használni törékeny anyagokon (pl. üveg). A kaparóval dolgozva számolni kell a megmunkálandó anyag feleletének sérülésével.**

A kaparó (D ábra, 2) használható régi festékbevonatok, ragasztók, szennyeződések, stb. eltávolítására. A kaparó beszerelése (lásd az utasítás 7. pontja) és a készülék bekapcsolása után helyezze a szerszámvéget a megtisztítandó anyag felületére 5-20°-os szögben. Enyhe nyomást alkalmazva mozgassa a kaparót az anyag fölött, a felesleges anyag eltávolításhoz.
A befejezés után vegye el a kaparót az anyagról és kapcsolja ki a készüléket.

Csiszolás
A csiszolófej felszerelése után (D ábra, 3) tegyen fel rá csiszolópapírt (D ábra, 4) megfelelő gradációval (minden papírnak van a puha oldalán egy jelzés, az alacsonyabb számú gyorsabban csiszol, de karcolásokat hagyhat, a fa csiszolásához ajánlottak általában a 400-as gradációig). A készülék bekapcsolása és a fej a papírral az anyagra történő ráhelyezése után elkezdődik a csiszolás. A szerszámot folyamatosan kell mozgatni a teljes csiszolandó felületen, enyhén megnyomva azt. A csiszolás során ügyeljen arra, hogy a fej teljes felületével érintkezzen az anyaggal.
A csiszolás befejezése után vegye el a csiszolókorongot az anyagról és kapcsolja ki a készüléket.

10. Folyó karbantartási tevékenységek

⚠ FIGYELEM **Minden karbantartási tevékenységet, a tápforrásról lecsatlakoztatott készüléken végezzen.**

Minden üzembehelyezés előtt:
- Ellenőrizze a készülék és a megmunkáló végek állapotát, fordítson figyelmet arra, hogy a megmunkáló végek nincsenek-e megrepedve, eltörve és nem rozsdásak-e. Ne használjon sérült megmunkáló véget.
- Ellenőrizze, hogy a motor szellőzőnyílásai nincsenek-e eltakarva vagy elszennyeződve. Szükség esetén szüntesse meg a takarást, fúvassa át sűrített levegővel, tisztítsa meg enyhén nedves törlőronggyal, majd szárítsa meg.

Minden használat után:
- Szerelje le a megmunkáló véget
Vegye ki az akkumulátort az aljzatból, hogy elkerülje a véletlenszerű bekapcsolást jogosulatlan személyek által vagy a más helyre átvitel során.

Tárolás és szállítás
Ha a készülék nincs használatban, akkor tárolja azt a tápforrásról lecsatlakoztatva, gyermekek elől elzárt, száraz és levegős helyen. A készüléket és más, a komplettálásban felsorolt alkatrészeket szállítsa, lehetőség szerint az eredeti csomagolásában, olyan módon, hogy azok ne legyenek kitéve káros környezeti hatásoknak, olyanoknak mint: a nedvesség, csapadékok, magas hőmérséklet (45°C-nál magasabb), mechanikai sérülést okozó nyomás, és mások melyek negatív hatással lehetnek a készülékre. Szállítás közben csatlakoztassa le az akkumulátort.

11. Pótalkatrészek és tartozékok

Az SAS+ALL széria elektromos készüléke felszerelhetőek az SAS+ALL széria minden akkumulátorával. A megfelelő akkumulátor és töltő kiválasztásához javasoljuk, hogy olvassa el a Dedra Exim ajánlatát a www.dedra.pl weboldalon.
Cserealkatrészek és tartozékok vásárlása céljából lépje kapcsolatba a Dedra-Exim Szervizével. A kapcsolati adatok az utasítás 1. oldalán találhatóak.
A pótalkatrészek megrendelése során kérjük, adják meg az gép adattábláján található szériaszámot, valamint az alkatrész számát az összeállítási rajzról.
A garanciális időszakban a javításokat a Garanciajegyen feltüntetett szabályok alapján végezzük. A reklamált terméket, kérjük, adják át javításra a vásárlás helyén (az eladó köteles átvenni a hibás terméket), vagy küldje el a DEDRA - EXIM központi szervizébe, vagy a lakóhelyéhez legközelebb eső szervizbe (a szervizek listája megtalálható a www.dedra.pl weboldalakon). Kérjük, csatolja a kitöltött garanciajegyet.
A garancia időn túli javításokat a központi szerviz végzi. A meghibásodott terméket küldje el a szervizbe (a szállítás költségét a felhasználó fedezi).

12. Önálló hibaelhárítás

⚠ FIGYELEM **Az önálló hibaelhárítás megkezdése előtt válassza le a berendezést a tápforrásról.**

Probléma	Ok	Megoldás
A készülék nem kapcsol be.	Az akkumulátor nem megfelelően rögzített.	Rögzítse megfelelően az akkumulátort.
	Lemerült az akkumulátor.	Töltse fel az akkumulátort.

	Sérült akkumulátor.	Cserélje ki az akkumulátort hibátlanra.
	Sérült kapcsoló vagy motor.	Adja át a szerviznek a készüléket.
A motornak nincs teljesítménye, nehezen mozog.	Sérült motor.	Adja át a szerviznek a készüléket.
Égett szigetelés szagot érezni.	Sérült motor.	Adja át a szerviznek a készüléket.
Túlmelegszik a motor.	Eltömődtek a szellőzőnyílások.	- Fúvassa át sűrített levegővel.
A munka hatékonysága nagyon alacsony.	Elhasználódott megmunkáló vég.	Cserélje ki a megmunkáló véget újra.

13. A készülék készlete

1 Multi-szerszám, 2. Fűrészpenge, 3. Kaparó, 4. Csiszolófej, 5. Csiszolópapír 3db.

14. Információ a felhasználóknak az elektromos éselektronikus berendezések hulladékkezeléséről (háztartásokra vonatkozó tájékoztatás)



A termékeken vagy a kísérő dokumentáción feltüntetett szimbólum azt jelzi, hogy a hibás elektromos vagy elektronikus berendezéseket nem szabad a háztartási hulladékkal együtt ártalmatlanítani. Ha az alkatrészeket meg kell semmisíteni, újra kell használni vagy hasznosítani kell, a helyes megoldás az, ha elviszi őket egy erre szakosodott gyűjtőhelyre, ahol ingyenesen átveszik őket. A használt berendezések gyűjtőhelyeiről a helyi hatóságok adnak tájékoztatást, például a honlapjukon.
A berendezés megfelelő ártalmatlanítása lehetővé teszi az értékes erőforrások megőrzését és az egészségre és környezetre gyakorolt azon negatív hatások elkerülését, amelyek a készülékben lévő veszélyes anyagok, keverékek és összetevők esetleges jelenlétéből adódnak.
A helytelen hulladékártalmatlanítás a vonatkozó helyi előírások szerint büntetés veszélyével jár.
Az uniós országok felhasználói: Ha elektromos vagy elektronikus berendezéseket kell ártalmatlanítania, kérjük, forduljon a legközelebbi értékesítési ponthoz vagy a szállítójához, akik további tájékoztatást tudnak adni.
Az Európai Unión kívüli országokban történő ártalmatlanítás: Ez a szimbólum csak az Európai Unió országaira vonatkozik. Ha a terméket el kívánja dobni, kérjük, forduljon a helyi hatóságokhoz vagy a kereskedőhöz a helyes ártalmatlanítási módszerrel kapcsolatban.

Garanciajegy

[**Akkumulátoros multi-szerszám**]

Katalógusszám: DED7059 Gyártási tétel száma: .....

(a továbbiakban: **Termék**)

A termék vásárlásának dátuma: .....

Az eladó pecsétje

Dátum és az eladó aláírása: .....

A felhasználó nyilatkozata:

Igazolom, hogy tájékoztatásra kerültem a garanciális feltételekről, valamint a Kezelési útmutatóban és a Garanciajegyben leírt utasítások be nem tartásából eredő következményekről. A jelen garanciális feltételekkel megismerkedtem, amit aláírásommal igazolok:

....

kelt és helye a Felhasználó aláírása

I. A termékért felelős

1. **Kezes** - DEDRA EXIM sp. z o.o., székhelye Pruszków, címe: ul. 3 Maja 8, 05-800 Pruszków, KRS 0000062517, Varsó fővárosi Körzeti Bíróság Varsóban; az Országos Bírósági Nyilvántartás XIII Gazdasági Osztálya, adószáma: 527-020-49-33, törzstőke: 100 980.00 zł.
2. A jelen Garanciajegyben meghatározott feltételekkel a Kezes garanciát nyújt a Kezes forgalmazásából származó Termékre.
3. A garanciából eredő felelősség kizárólagosan a Termékben a Felhasználónak való átadás pillanatában rejlő hibákra vonatkozik.
4. A garancia címén a Felhasználó jogosult a Termék díjmentes megjavítására, amennyiben a hiba a garanciális időszak során kelentkezik. A Termék megjavításának módja (a javítás módszere) a Kezes döntésétől függ. Amennyiben a Kezes megállapítása szerint ni lehetőség a megjavításra, a Kezes fenntartja magának a jogot a hibás alkatrész vagy az egész Termék hibátlanra cseréléséhez, a Termék árának csökkentéséhez, vagy a szerződéstől történő elálláshoz.
5. Azzal a Felhasználóval szemben, amelyik nem számít fogyasztónak az 1964 április 23-i, a Polgári Törvénykönyvről szóló törvény szerint, a Kezes jelen garanciából eredő és/vagy a garancia megkötésével és teljesítésével kapcsolatos kártérítési felelőssége, a jogi címtől függetlenül, a hibás Termék értékének összegére korlátozódik.

II. Garanciális időszak:

A garanciával rendelkező alkatrészek	A garanciális védelem időtartama
Akkumulátoros multi-szerszám	36 hónap, a Termék vásárlásának napjától számítva a jelen Garanciajegyen megjelölve
Fűrészpenge, csiszolófej, kaparó, csiszolópapír	Garanciával nem rendelkező alkatrészek.

III. A garancia alkalmazásának feltételei

1. A Felhasználó felmutatja a Termék kitöltött Garanciajegyét és valószínűsíti a Termék vásárlásának körülményeit, pl. felmutatva a pénztár blokkot, számlát, stb. A reklamáció hatékony lebonyolításának érdekében ajánlott, hogy a Felhasználó a reklamált Termékkel együtt adja át a Kezelési útmutatóban leírt készlet tartalmát.
2. A Felhasználó betartja a Kezelési útmutatóban és a Garanciajegyen feltüntetett utasításokat.
3. A garancia csak a Magyar Köztársaság és az EU területén érvényes.
4. A garancia nem terjed ki a Termék következő okokból keletkező meghibásodásaira:

a A Felhasználó nem tartotta be a Kezelési útmutatóban meghatározott, különösen a megfelelő használatra, karbantartásra és tisztításra vonatkozó feltételeket; A Felhasználó a Kezelési útmutatónak nem megfelelő tisztító és karbantartó szereket alkalmazott;
b. A Felhasználó nem megfelelő módon tárolja és szállítja a Terméket;
c. A Felhasználó önállóan, a Kezessel való egyeztetés nélkül módosította és/vagy átalakította a Terméket;
d. A Felhasználó a Kezelési útmutatónak nem megfelelő üzemeltetési anyagokat használt a Termékhez.

5. Az a Felhasználó, amelyik nem számít fogyasztónak az 1964 április 23-i, a Polgári Törvénykönyvről szóló törvény szerint, elveszíti a jelen garanciából eredő jogait, ha a Terméken:

- a szériaszámok, dátum jelölések és a típuscímkék a Felhasználó által eltávolításra, kicserélésre vagy megrongálásra kerültek
- a plombák a Felhasználó által megrongálásra kerültek, vagy a Felhasználó beavatkozásának nyomait viselik.

6. Figyelem! A Termék mindennapos kezelésével kapcsolatos, többek között a Kezelési útmutatóból eredő műveleteket a Felhasználó saját hatáskörébe és saját költségére végzi el

IV. Reklamációs eljárás

1. A Termék helytelen működésének észrevételekor, a reklamáció bejelentése előtt ellenőrizze, hogy a Kezelési útmutatóban meghatározott valamennyi művelet a megfelelő módon került végrehajtásra.
2. Ajánlott a reklamációt haladéktalanul bejelenteni, a legjobb a Termék hibája észrevételétől számított 7 napon belül. Az a Felhasználó, amelyik nem számít fogyasztónak az 1964 április 23-i, a Polgári Törvénykönyvről szóló törvény szerint, elveszíti a jelen garanciából eredő jogait, ha nem jelenti be 7 napon belül a reklamációt.
3. A reklamációs bejelentés megtehető a Termék vásárlásának helyén, a garanciális szervizben, vagy írásban az alábbi címen: DEDRA EXIM sp. z o.o., ul. 3 Maja 8, 05-800 Pruszków.
4. A Felhasználó a reklamációt a www.dedra.pl weboldalon található űrlap segítségével jelentheti be. („Garanciális reklamáció bejelentési űrlap”).
5. Az egyes országok szerviz címei a www.dedra.pl weboldalon elérhetőek. Amennyiben az adott országban nincs garanciális szervíz, a reklamációs bejelentést ajánljuk a következő címre küldeni: DEDRA-EXIM Sp. z o.o., ul. 3 Maja 8, 05-800 Pruszków (Lengyelország).
6. A Felhasználó biztonságára való tekintettel a hibás Termék használata tilos.
7. Figyelem!!! A hibás Termék veszélyes a Felhasználó egészségére és életére.
8. A garanciából eredő kötelezettségek ellátására a reklamált Terméknek a Felhasználó általi leadásának napjától számított 14 munkanapon belül kerül sor.
9. A terméket reklamációra küldése előtt ajánlott megtisztítani. Ajánlott a reklamált terméket gondosan bebiztosítani a szállítási károk elkerülése érdekében (ajánlott a reklamált Terméket az eredeti csomagolásban elküldeni).
10. A garanciális időszak meghosszabbításra kerül azzal az idővel, mely alatt a Felhasználó a Termék meghibásodásából eredően nem tudta az használni.

A garancia nem zárja ki, nem korlátozza és nem függeszti fel a Felhasználó eladott termékek hibáira vonatkozó kezességi szabályokból eredő jogait.

A természetes személyeknek a személyes adatok kezelése tekintetében történő védelméről és az ilyen adatok szabad áramlásáról, valamint a 95/46/EK irányelv hatályon kívül helyezéséről szóló, 2016. április 27-i (EU) 2016/679 európai parlamenti és tanácsi rendelet 13. cikkének (1) és (2) bekezdésével összhangban tájékoztatjuk Önt, hogy

1. Az űrlapon megadott személyes adatainak Adminisztrátora a Pruszków-i székhelyű DEDRA-EXIM sp. z o.o. ul. 3 Maja 8, 05-800 Pruszków (továbbiakban: „Adminisztrátor").
2. Az Ön adatait kizárólag a készülékre vonatkozó garanciális eljárás lefolytatása céljából dolgozzuk fel az általános adatvédelmi rendelet (a továbbiakban: "GDPR") 6. cikke (1) bekezdésének b) pontjával összhangban Az adatszolgáltatás önkéntes, de a garanciális eljárás lefolytatásához szükséges.
3. Az Ön adatait a garanciális eljárás lefolytatásának megfontolásának időtartama alatt, valamint archiválási céllal kezeljük, amennyiben az Adminisztrátorral szembeni esetleges követelésekkel szemben szükséges védekezni, de legfeljebb azok elévüléséig.
4. Az Ön adatai csak olyan szervezetek számára adható ki, amelyek az Adminisztrátor nevében, a személyes adatok feldolgozására vonatkozó írásbeli megbízási szerződés alapján adatokat kezelnek, és többek között technikai szolgáltatást, tárhelyszolgáltatást vagy weboldal-karbantartást, informatikai-, futárszolgáltatást nyújtanak. Az Adatkezelő beszállítói kötelesek gondoskodni az adatbiztonságról és megfelelni a személyes adatok védelmére vonatkozó hatályos jogszabályok követelményeinek, és nem használhatják fel a rájuk bízott személyes adatokat az Adatkezelővel kötött szerződésben meghatározott céloktól eltérő célokra.
5. Az Ön adatait nem dolgozzuk fel automatizált módon, beleértve a profilalkotást, és nem továbbítjuk harmadik országba/nemzetközi szervezetnek.
6. Ön bármikor jogosult az adatai tartalmához történő hozzáféréshez, valamint annak helyesbítéshez, törléshez, az adatkezelés korlátozásához, az adathordozhatósághoz és a kifogásoláshoz való joghoz.
7. Az Ön személyes adatainak az Adatkezelő általi feldolgozásával kapcsolatos minden kérdésben az alábbi e-mail címen veheti fel a kapcsolatot: daneosobowe@dedra.pl;
8. Önnek jogában áll van panaszt benyújtani az illetékes adatvédelmi hatóságnál;

RO Cuprinsul

1. Fotografii şi desene
2. Detaliate regulamente privind siguranță
3. Descrierea aparatului
4. Destinația aparatului
5. Restricții de utilizare
6. Date tehnice
7. Pregătire pentru funcționare
8. Pornirea aparatului
9. Utilizarea aparatului
10. Verificări şi reglaje curente
11. Piese de schimb şi accesorii
12. Rezolvarea problemelor
13. Dotarea completă a aparatului
14. Informația pentru utilizatori referitoare la eliminarea aparatelor electrice şi electronice
15. Certificat de garanție

Traducerea instrucțiunii originale

Declarația de conformitate este anexată la aparat ca un document separat. Dacă lipseşte declarația de conformitate Vă rugăm să Vă contactați cu Dedra-Exim Sp. z o.o.

⚠ ATENȚIE Condițiile generale de siguranță sunt în broşură anexată la manualul de utilizare. În timpul funcționării dispozitivului este întotdeauna obligatorie respectarea normelor generale de protecţie a muncii, pentru evitarea unui incendiu sau a electrocutării provocată de curentul electric sau a accidentelor cu urmări în rănirea ori apariția de leziuni mecanice. Înainte de punerea în funcțiune a dispozitivului, vă rugăm să citiți Manualul de utilizare. Vă rugăm să păstrați Manualul de utilizare și instrucțiunile privind respectarea normelor de protecţie a muncii și Declarația de conformitate. Respectarea cu strictețe a indicațiilor și a recomandărilor cuprinse în Manualul de utilizare, va contribui la extinderea duratei de utilizare a dispozitivului.

⚠ ATENȚIE În timpul lucrărilor, respectați cu strictețe indicațiile cuprinse în instrucțiunile normelor de protecţie a muncii. Instrucțiunile normelor de protecţie a muncii sunt atașate la dispozitiv ca document separat și trebuie păstrat. Dacă transmiteți dispozitivul altei persoane, vă rugăm să-i oferiți și manualul de utilizare, instrucțiunile de siguranță și declarația de conformitate. Firma Dedra-Exim nu își asumă responsabilitatea pentru eventuale accidente apărute ca urmare a nerespectării indicațiilor referitoare la normele de protecție a muncii. Citiți cu atenție toate instrucțiunile de siguranță și instrucțiunile din Manualul de utilizare. Nerespectarea avertismentelor și instrucțiunilor poate cauza electrocutare sau șoc de curent electric, incendiu și / sau vătămări grave.Păstrați toate ducumentele și instrucțiunile care însoțesc dispozitivul, în special măsurile de siguranță și declarația de conformitate pentru a le putea consulta în caz de nevoie.

⚠ ATENȚIE Aparatul din linia SAS+ALL a fost proiectat pentru a lucra numai cu încărcătoarele şi acumulatoarele din linia SAS+ALL. Acumulatorul Li-Ion şi încărcătoarea nu sunt un echipament al aparatului cumpărat deci trebuie să le cumpărați separat. Utilizarea unor alte acumulatoare şi încărcătoare decât cele recomandate pentru acest aparat cauzează pierderea garanției.

2. Detaliate regulamente privind siguranță

- **Ţineţi aparatul electric de suprafeţele de prindere izolate atunci când efectuaţi o operaţiune în care accesoriu de tăiere poate intra în contact cu fire ascunse – pentru aparate alimentate prin rețea – cu cablu propiu țineți unealta electrică de suprafețele izolate.** Elementele tăietoare care intră în contact cu un fir aflat sub tensiune poate pune sub tensiune componentele neacoperite ale uneltei electrice şi poate produce un şoc electric asupra operatorului.
- **Atunci când șlefuiți suprafețele de tipuri specifice de lemn și îndepărtați straturile vechi de vopsele vopsite cu vopsea cu adaos de plumb, se poate genera praf toxic care poate fi dăunător sănătății.** Contactul fizic direct cu praful poate provoca reacții alergice sau boli respiratorii ale operatorului sau ale persoanelor aflate în apropiere. Praful de stejar sau fag, în special atunci când este combinat cu substanțe (impregnante) pentru prelucrarea lemnului, este considerat cancerigen. La prelucrarea acestor materiale, purtați o mască de praf și asigurați o bună aerisire la locul de muncă.
- **Nu permiteți supraîncălzirea aparatului sau materialului prelucrat.** În timpul pauzelor la locul de muncă, goliți sacul de praf (dacă există) pentru a limita pericolul de auto-aprindere a prafului din sac.
- **Este interzis prelucrarea cu aparatul a materialelor care conțin azbest**. Materialele care conțin azbest pot fi prelucrate numai de personalul instruit corespunzător.
- Aparatul se va folosi numai pentru şlefuirea uscată. Pătrunderea apei în aparat poate cauza deteriorarea acestuia.
- **Utilizați cleme sau alte mijloace practice pentru a fixa și sprijini piesa prelucrată pe o platformă stabilă.** Ținerea piesei de prelucrat cu mâna sau aproape de corp îi lasă instabilă și poate duce la pierderea controlului.

În ciuda utilizării în conformitate cu Manualul de Utilizare, nu se poate elimina în totalitate anumiţi factori de risc legate cu construcţia şi destinația aparatului.

În special puteți întâlni următoarele pericole:

- Atingerea de către operator de capătul ascuțit de lucru.
- Atingerea capătului fierbinte, care se încălzeşte în timpul lucrului.
- Ruperea sau crăparea capătului de lucru.

3. Descrierea aparatului

Rys. A: 1. Maneta de blocare al sistemului de prindere a capătului de lucru, 2. Comutatorul aparatului, 3. Compartimentul bateriei, 4. Regulator de oscilație, 5. Sistemul de prindere al capătului de lucru, 6. Capătul de lucru

4. Destinația aparatului

Aparatul este proiectat pentru şlefuirea şi tăierea lemnului, materialelor pe bază de lemn, (placaj, PAL etc.), materialelor plastice și metalelor neferoase pentru prelucrarea plăcilor moi precum şi pentru şlefuirea uscată a suprafețelor mici. Cu aparatul se poate efectua operații de bază de prelucrat în special aproape de muchia elementului prelucrat.
Aparatul poate fi utilizat numai cu accesorii originale de la firma Dedra.
Se permite utilizarea maşini la lucrări de renovare – construcții, ateliere de reparații, lucrări hobby cu respectarea condițiilor de utilizare şi condițiilor permise de muncă, conținute în manualul de utilizare.

5. Restricții de utilizare

Nu utilizați pentru șlefuirea suprafețelor pereților acoperite cu tencuială de gips.
Aparatul poate fi utilizată numai conform cu "Condițiile admisibile de lucru" menționate mai jos. De asemenea este interzis tăierea altor materiale care nu sunt descrise în punctul "destinația aparatului". Neautorizate modificări în construcţia mecanică şi electrică, orice alte modificări, utilizare în alte scopuri decât cele descrise în Manualul de Utilizare vor fi considerate ca fiind ilegale şi cauzează pierderea imediată a drepturilor la garanţie iar declaraţia de conformitate pierde valabilitatea. Utilizare neconformă cu destinația sau cu Manualul de utilizare cauzează pierderea imediată a drepturilor la garanţie.

Condiții de muncă permise
S2 10 (munca10-minute)
Protejați împotriva umezeli și precipitațiilor.
Intervalul de temperatură de încărcare a bateriilor 10 - 30 ° C.

Nu expuneți la o temperatură peste 45° C.

6. Date tehnice

Modelul	**DED7059**
Alimentare [V]	18 d.c.
Tipul de baterie	Li-Ion
Numărul de salturi n0 (min-1)	11000-21000
Emisia de zgomot:	
Nivelul de putere sonoră LwA [dB(A)]	90,2
Nivelul de presiune sonoră LpA [dB(A)]	79,2
Abaterea de măsurare KwA, KpA [dB(A)]	3
Nivelul de vibraţii pe mâner	
Valoarea totală a vibrațiilor a [m/s2]	4,851
Abaterea K [m/s2]	1,5
Masa (fără baterie) şi încărcătoare [kg]	1,06

Informații privind zgomotul şi vibrațiile
Valoarea totală a vibrațiilor a_h şi abateria de măsurare s-a stabilit conform cu standardul EN 62841-1 şi s-a prezentat în tabel.
Emisia de zgomot s-a stablit conform cu standardul EN 62841-1 , valoarea s-a prezentat în tabelul de mai sus .

ATENȚIE **Zgomotul poate pricinui afectarea auzului, întotdeauna folosiți echipamentul de protecție auditivă!**

Valoarea declarată a emisiei de zgomot a fost măsurată conform cu metoda standard şi poate fi folosită pentru compararea unui aparat cu altul. Nivelul de emisie a zgomotului menționat mai sus poate fi de asemenea folosit pentru evaluarea inițială a expunerii la zgomot.
Nivelul zgomotului în cursul utilizări reale a uneltei electrice în funcție de modul de utilizare a uneltelor poate să fie diferit de valoarea declarată. Nivelul de zgomot depinde de tipul de material prelucrat precum şi de măsurilor necesare care s-au luat în scopul protecției operatorului. Pentru a evalua exact expunerea în condiții reale de utilizare, trebuie să luați în considerare toate etapele ciclului de operare, care cuprind de asemenea perioadele când aparatul este oprit sau este pornit dar nu este utilizat pentru lucru.

7. Pregătire pentru funcționare

ATENȚIE **Aparatul face parte din linia SAS+ALL, prin urmare, pentru a-l folosi, trebuie să se completeze setul, format din aparat, baterie şi încărcător.**

ATENȚIE **Toate operațiunile descrise în acest capitol trebuie efectuate cu sursa de alimentare deconectată**

Montarea capătului de lucru
După verificarea prealabilă alegeți capătul de lucru dorit (fig. D, 1-4), deplasați maneta de blocare a sistemului de prindere al. capătului de lucru (fig. A, 1) în direcția capului aparatului (fig. B, 1), montați capătul de lucru în aşa mod încât crestăturile din capătul de lucru să se potrivească cu ieşiturile din sistemul de prindere iar apoi blocați sistemul de prindere cu ajutorul manetei de blocare al sistemului de prindere (fig. B, 2).

Reglarea capătului de lucru sub unghi

ATENȚIE **În funcție de necesități, se poate regla capătul de lucru sub unghi în trei poziți. În acest scop trebuie deblocat sistemul de prindere al capătului de lucru cu ajutorul manetei (fig. B, 1), montat capătul de lucru în sistemul de prindere sub unghiul ales astfel încât găurile capătului de lucru să se potrivească cu ieşiturile sistemului de prindere (fig. C). Apoi trebuie blocat capătul de lucru cu ajutorul manetei (fig. B. 2).**

Montarea bateriei
Montați bateria în compartiment (fig. A, 3) - introduceți bateria complet, asigurați-vă că zăvorul de blocare a bateriei o asigură împotriva alunecării accidentale în timpul funcționării.

Reglarea numărului de oscilații
Cu ajutorul butonului rotativ de schimbare a numărului de oscilații (fig. A,4) se poate regla numărul de oscilații la un interval de 11000-21000 (min-1), ce face posibilă alegerea parametrilor de prelucrare corespunzători cu tipul de material prelucrat şi tipul capătului de lucru.
Aparatul este gata pentru pornire.

8. Pornirea aparatului

ATENȚIE **Înainte de a porni aparatul, urmați cu strictețe pașii descriși în capitolul "Pregătirea pentru lucru".**

Comutatorul aparatului se află în partea superioară a carcasei fig. A, 2). Pentru a porni aparatul trebuie să deplasați comutatorul înainte. Pentru a opri aparatul comutatorul trebuie să deplasați înapoi. Cu ajutorul butonului rotativ de reglare a oscilației (fig. A, 4) se poate regla numărul de oscilații al capătului de lucru şi ajustat potrivit cu prelucrarea executată.

ATENȚIE **Nu puneți niciodată deoparte maşina în funcționare. După oprire, aşteptați până când motorul se opreşte complet.**

9. Utilizarea aparatului

ATENȚIE **Materialul prelucrat trebuie amplasat pe o suprafață plană, stabilă netedă i, dacă este necesar, fixați materialul cu cleme.**

Tăiere

ATENȚIE **Modul de montare a capătului de lucru s-a descris la punctul 7 al manualului. După montarea lamei de tăiat (fig. D, 1) şi pornirea aparatului trebuie să alegeți unghiul dorit şi direcția de tăiere şi să aplicați dinți pe suprafața materialului.**
Evitați schimbarea unghiului şi / sau a direcției de tăiere atunci când lama de tăiere este încorporată în material. Acest lucru poate cauza blocarea uneltei care vibrează, ceea ce poate duce la recul.

Lama atașată la aparat este utilizată pentru tăierea în lungime. Nu încercați să tăiați cu această lamă deplasând-o de-a lungul materialului. Pentru tăierea longitudinale se va folosi o lamă semicirculară, care nu face parte din echipamentul multifuncțional

După tăierea secțiunii corespunzătoare, retrageți lama și opriți aparatul.

Răzuire

ATENȚIE **Este interzis folosirea tăişului răzuitoarei pentru tăiat. Este interzis utilizarea răzuitorului pe materiale fragile (de exemplu pe sticlă). Atunci când lucrați cu răzuitoare, există riscul deteriorării suprafeței piesei de prelucrat**

Răzuitorul (fig. D, 2) poate fi utilizat pentru îndepărtarea straturilor vechi de vopsea, autocolante, impurități, etc.. După montarea (vezi punctul 7 al manualului), a răzuitoarei şi pornirea aparatului trebuie să aplicați capătul pe suprafața materialului curățat sub un unghi 5-20°. Aplicând o presiune uşoară, deplasați răzuitorul pe material până când materialul inutil va fi îndepărtat.
Când ați terminat, îndepărtați capătul departe de material și opriți aparatul.

Şlefuire

După montarea capului de șlefuire (fig. D, 3), fixați pe cap o hârtie abrazivă (fig. D, 4) cu gradație adecvată (fiecare hârtie are un marcaj lateral pe partea moale, hârtia cu numărul mai mic lustruiește mai repede, dar poate lăsa zgârieturi, Pentru șlefuirea lemnului în general se recomandă hârtii de gradații de până la 400). După pornirea aparatului și aplicarea capătului cu hârtia pe material, se începe șlefuirea. Aparatul trebuie lent deplasat pe toată suprafața care urmează să fie șlefuită, apăsând uşor. Când șlefuiți, asigurați - vă ca capătul atinge materialul cu toată suprafața.
Când ați terminat, îndepărtați capătul departe de material și opriți aparatul

10. Verificări şi reglaje curente

ATENȚIE **Efectuați toate operațiile de întreținere cu sursa de alimentare deconectată.**

La fiecare pornire:
- Verificați starea aparatului și capetelor de lucru; aveți grijă ca capetele de lucru să nu fie crăpate, cioplite sau pătate. Nu utilizați capete de lucru deteriorate.
Verificați dacă găurile de ventilație ale motorului nu sunt acoperite sau murdare. Dacă va fi nevoie descoperiți-le, suflați cu aer comprimat, curățați cu o cârpă uşor umedă iar apoi uscați-le.

După fiecare utilizare:
- Demontați capătul de lucru
- Scoateți bateria din compartiment pentru a evita pornirea accidentală de către persoane neautorizate sau în timpul deplasării.

Transportul şi depozitare
Când aparatul nu este utilizat, depozitați-l deconectat de la sursa de alimentare, nu la îndemâna copiilor, într-un loc uscat și ventilat. Aparatul și alte elemente enumerate la dotare trebuie transportate cât este de posibil în ambalaj original, astfel încât să fie protejate de condițiile dăunătoare de mediu, cum ar fi: umiditatea, precipitațiile atmosferice, temperatura ridicată (peste 45° C), de presiunea care poate duce la deteriorări mecanice și de alte care pot avea un efect negativ asupra ambalajului şi conținutului. În timpul transportului deconectați bateria.

11. Piese de schimb şi accesorii

Aparatul din linia SAS+ALL poate fi echipat în fiecare baterie din linia SAS+ALL. În scopul alegeri unei baterii şi a unei încărcătoare adecvată Vă recomandăm să faceți cunoştință de oferta Dedra Exim de pe pagina www.dedra.pl.
La comanda pieselor de schimb şi accesoriilor Vă rugăm să Vă contactați cu service-ul Dedra-Exim. Datele de contact sunt pe pagina 1 al manualului.
La comanda pieselor de schimb Vă rugăm să indicaţi numărul de LOT de pe plăcuța cu date tehnice precum şi numărul piesei de pe schemă.
În perioada de garanţie reparaţiile sunt efectuate în condiţiile descrise în certificatul de garanţie. Vă rugăm să aduceți produsul reclamat la locul de achiziţionare (vânzătorul este obligat să primească produsul reclamat), sau să-l trimiteți la Service-ul central Dedra Exim ori la service-ul cel mai apropiat de locul achiziției (vezi adresele service-lor pe pagina www.dedra.pl). Vă rugăm să ataşaţi certificatul de garanţie completat. După perioada de garanţie repararea efectuază service-ul central.

Produsul deteriorat se va trimite la service (costurile de trimitere acoperă utilizatorul).

12. Rezolvarea problemelor

⚠ ATENȚIE **Înainte de a încerca să rezolvați singur problemele, deconectați maşina de la sursa de alimentare**

Problemă	Cauza	Rezolvare
Aparatul nu porneşte.	Bateria este incorect fixată.	Fixați corect bateria.
	Bateria este descărcată.	Încărcați bateria.
	Bateria este deteriorată.	Înlocuiți bateria cu unul nou.
	Deteriorat comutatorul sau motorul.	Trimiteți aparatul la service.
Motorul nu are putere, se miscă cu greutate.	Deteriorat motorul.	Trimiteți aparatul la service.
Se simnte mirosul izolației pârlită.	Deteriorat motorul.	Trimiteți aparatul la service.
Motorul se încălzeşte.	Astupate găurile de ventilație.	Suflați cu aer comprimat.
Eficacitatea muncii foarte mică.	Uzat capătul de lucru.	Înlocuiți capătul de lucru cu unul nou.

13. Dotarea completă a aparatului

1. Multiunealtă, 2. Lamă pentru tăiat, 3. Răzuitor, 4. Cap pentru şlefuit, 5. Hârtii abrazive 3 buc.

14. Informația pentru utilizatori privind eliminarea utilajelor uzate (se referă la gospodării de casă)

Simbolul afișat pe produse sau pe documentația care le însoțește indică faptul că echipamentele electrice sau electronice defecte nu trebuie eliminate împreună cu deșeurile menajere. În cazul în care trebuie să eliminați, să reutilizați sau să recuperați componente, trebuie să le duceți la un punct de colectare specializat, unde vor fi acceptate gratuit. Autoritățile locale furnizează informații privind locația punctelor de colectare a echipamentelor uzate, de exemplu pe site-urile lor web.

Eliminarea corespunzătoare a dispozitivului permite conservarea resurselor valoroase și evitarea impactului negativ asupra sănătății și mediului, care rezultă din posibilitatea prezenței substanțelor, amestecurilor și componentelor periculoase în echipament.

Eliminarea incorectă a deșeurilor riscă sancțiuni în conformitate cu reglementările locale relevante.

Utilizatorii din țările UE: Dacă trebuie să vă debarasați de echipamente electrice sau electronice, vă rugăm să contactați cel mai apropiat punct de vânzare sau furnizorul dumneavoastră, care vă va putea oferi informații suplimentare.

Eliminarea în țări din afara Uniunii Europene: Acest simbol se aplică numai în țările din Uniunea Europeană. În cazul în care doriți să aruncați acest produs, vă rugăm să contactați autoritățile locale sau dealerul pentru a afla metoda corectă de eliminare.

Certificat de garanţie

pentru

[Multiunealtă cu baterie]

Nr. de katalog: DED7059 Număr de lot: .....

(denumit în continuare Produs)

Data de cumpărare a produsului: .....

Ştampila vânzătorului

Data şi semnătura vânzătorului: .....

Declaraţia Utilizatorului:

Confirm, că am fost informat în ceea ce priveşte condiţiile de garanţie şi efectele nerespectării orientăriilor cuprinse în manualul de utilizare şi în Certificatul de garanţie. Condiţiile prezentei garanţiei îmi sunt cunoscute ce afirm cu semnătura mea de mână:

....

Data şi locul semnătura Utilizatorului

Garanția este acordată în conformitate cu prevederile OG 21/1992 și OG 140/2021, cu modificările ulterioare, pe baza cardului de garanție și a dovezii originale de cumpărare. Perioada de reparație nu poate depăși 15 zile calendaristice de la data la care consumatorul a predat reclamația vânzătorului.

I. Responsabilitatea pentru produs

1. Garant - DEDRA EXIM sp. z o.o. cu sediul în Pruszkowie, adresa: ul. 3 Maja 8, 05-800 Pruszków, KRS 0000062517, Sąd Rejonowy dla m.st. Warszawy w Warszawie, XIV Wydział Gospodarczy Krajowego Rejestru Sądowego,[Judecătoria Raională pentru o.c. Varşovia în Varşovia, Departamentul al XIV–a Economic al Registrului Naţional Juridic] NIP [CIF] 527-020-49-33, Kapitał zakładowy [capital social]: 100 980.00 zł..

2. în condiţiile menţionate în prezentul Certificat de garanţie Garantul acordă garanţie la produsul derivat din distribuţia Garantului.

3. Responsabilitatea cu titlu de garanţie cuprinde numai defectele care sau ivit din cauze datorate Produsului în momentul livrării acestuia Utilizatorului.

4. Cu titlu de garanţie, Utilizatorul, obţine dreptul la repararea gratis a Produsului, dacă defecţiunea s-a ivit în perioada de garanţie. Modul de reparare a Produsului (metoda de executare a reparării) depinde de decizia Garantului. Dacă Garantul constată că Produsul nu poate fi reparat, Garantul îşi rezervă dreptul de a schimba piesa defectă sau total Produsul cu altul fără defecte sau de a micşora preţul Produsului ori de a se retrage de la Contract.

5. Faţă de Utilizatorul, care conform cu legea din data de 23 aprilie 1964 din Codul Civil, nu este un consumator, răspunderea Garantului pentru dauna rezultate din prezenta garanţie şi/ sau în legătură cu încheierea şi executarea acesteia, indiferent de dreptul legal, este limitată maxim până la valoarea Produsului defect.

II. Perioada de garanţie

Componentele Produsului acoperite de garanţie	Durata de protecţie a garanţiei
Multiunealtă cu baterie	36 luni, de la data cumpărării Produsului, înscrisă în prezentul Certificat de garanţie
Lamă de tăiat, cap pentru şlefuit, răzător, hârtii abrazive	Componente neacoperite de garanţie

III. Condiţiile de utilizare a garanţiei

1 Prezentarea de către Utilizator a Certificatul completat de garanţie a Produsului şi dovedirea împrejurărilor de cumpărare a Produsului de ex. prin prezentarea chitanţei, facturei, etc. Pentru a efectua în mod eficient reclamaţia, se recomandă că Utilizatorul să trimite împreună cu Produsul reclamat, toate componetele menţionate la “Completarea” Produsului în manualul de utilizare.

2. Respectarea de către Utilizator a recomandările din Manualul de utilizare şi din Certficatul de garanţie.

3. Garanţia acoperă numai teritoriul Republicii Polonă şi UE.

4. Garanţia nu acoperă defecţiunile Produsului apărute în special din cauza:

a. Nerespectării de către Utilizator a condiţiilor indicate în Manualul de utilizare, în special în domeniul de utilizare, întreţinere şi curăţare corectă.

b. Utilizarea de către Utilizator a unor produse de curăţare sau substanţe de conservare care sunt neadecvate cu Manualul de utilizare;

c. Depozitare necorespunzătoare şi transportul necorespunzător al Produsului de către Utilizator;

d. Modificări şi/sau reconstrucţii arbitrare a Produsului de către Utilizator;

e. Utilizarea în Produs de către Utilizator a unor materiale consumabile neconforme cu manualul de utilizare

5. Utilizatorul care conform nu legea din data de 23 aprilie 1964 din Codul Civil nu este un consumator, pierde garanţia pentru Produsul, în care:

- numerele de serie, marcarea datelor şi plăcuţele cu datele technice au fost îndepărtate de către Utilizator;
- sigiliile existente au fost deteriorate de Utilizator sau au urme rămase din manipularea de către utilizator la acestea.

6. Atenţie! Operaţiile legate cu utilizarea de fiecare zii, descrise în manualul de utilizare, Utilizatorul execută singur pe costul său.

IV. Procedura de reclamaţie

1. Dacă se constată că Produsul nu funcţionează corect, Înainte de a depune reclamaţia trebuie să Vă asiguraţi dacă toate operaţiunile descrise în manualul de utilizare au fost executate corect.

2. Sesizaţi imediat reclamaţia, cel mai bine în termen de 7 zile de la data la care aţi observant defectul produsului. Utilizatorul care conform cu legea din data de 23 aprilie 1964 din Codul Civil nu este un consumator, pierde garanţia pentru Produs dacă reclamaţia nu depune în termen de până de 7 zile.

3. Sesizarea reclamaţiei se face de ex. la. la punctul de cumpărare a Produsului, la service-ul de garanţie sau se poate trimite în scris pe adresa: DEDRA EXIM sp. z o.o., ul. 3 Maja 8, 05-800 Pruszków.

4. Utilizatorul poate să depună reclamaţia prin formularul accesibil pe pagina de internet www.dedra.pl. (“Formular pentru sesizarea reclamaţiei cu titlu de garanţie”).

5. Adresele service-urilor de garanţie din fiecare stat sunt accesibile pe pagina www.dedra.pl. Dacă service-ul lipseşte în statul adecvat, trimiteţi sesizările de reclamaţie cu titlu de garanţie pe adresa: DEDRA EXIM sp. z o.o. ul. 3 Maja 8, 05-800 Pruszków (Polonia).

6. Luând în considerare siguranţa Utilizatorului se interzice utilizarea Produsului defect.
7. Atenţie!!! Utilizarea Produsului defect este periculos pentru sănătatea şi viaţa Utilizatorului.
8. Executarea obligaţiilor rezultate din garanţie va avea loc în termen de 14 zile lucrătoare, calculate de la data furnizării de către Utilizator a Produsului reclamat.
9 Înainte de furnizare a Produsului reclamat se recomandă curăţirea acestuia. Se recomandă de a se asigura bine Produsul împotriva distrugerii în timpul transportului (se recomandă să trimiteţi produsul reclamat în ambalajul original).
10. Perioada de garanţie va fi prelungită cu durata în care, din cauza defectului Produsului acoperit de garanţie Utilizatorul nu l-a putut să-l utilizeze,
Garanţia nu opreşte, nu limitează nu suspendează drepturile Utilizatorului rezultate din dispoziţiile privind garanţia pentru vicile produsului vândut..

În conformitate cu articolul 13 alineatele (1) și (2) din Regulamentul (UE) 2016/679 al Parlamentului European și al Consiliului din 27 aprilie 2016 privind protecția persoanelor fizice în ceea ce privește prelucrarea datelor cu caracter personal și privind libera circulație a acestor date și de abrogare a Directivei 95/46/CE, vă informăm.
1. Administratorul datelor Dumneavoastră cu caracter personal furnizate în formular este DEDRA-EXIM sp. z o. o. cu sediul social în Pruszków, ul. 3 Maja 8, 05-800 Pruszków (în continuare: „Administrator").
2. Datele dumneavoastră vor fi prelucrate numai în scopul derulării procedurii de garanție a dispozitivului în conformitate cu art. 6 alin.1 lit. b din regulamentul general privind protecția datelor (în continuare: „GDPR"). Furnizarea datelor este voluntară, dar necesară pentru derularea procedurii de garanție.
3. Datele dumneavoastră vor fi prelucrate pe perioada de luare în considerare a procedurii de garanție și în scopuri de arhivare în cazul în care este nevoie de apărare împotriva oricăror pretenții împotriva Administratorului, nu mai mult decât până la expirarea acestora.
4. Datele dumneavoastră pot fi dezvăluite numai entităților care prelucrează date pentru administrator pe baza unui contract scris de încredințare a prelucrării datelor cu caracter personal care oferă, printre altele, service tehnic, hosting sau intreținere site, service IT, firmă de curierat. Furnizorii Administratorului sunt obligați să asigure securitatea datelor și să îndeplinească cerințele legii aplicabile referitoare la protecția datelor cu caracter personal și nu pot folosi datele cu caracter personal încredințate în alte scopuri decât cele specificate în contractul cu Administratorul.
5. Datele dumneavoastră nu vor fi prelucrate în mod automatizat, inclusiv sub formă de profilare, și nu vor fi transferate către o țară terță/organizație internațională.
6. Aveți dreptul de a accesa datele dumneavoastră și dreptul de a rectcifica, șterge, limita prelucrarea, dreptul de a transfera date, dreptul de a vă opune în orice moment.
7. În toate aspectele legate de prelucrarea datelor dumneavoastră cu caracter personal de către Administrator, ne puteți contacta la următoarea adresă de e-mail: daneosobowe@dedra.pl.;
8. Aveți dreptul de a depune o plângere la autoritatea competentă pentru protecția datelor cu caracter personal;

SI Kazalo

1. Fotografije in risbe
2. Posebne varnostne določbe
3. Opis naprave
4. Namen naprave
5. Omejitev uporabe
6. Tehnični podatki
7. Priprava na delo
8. Vklop naprave
9. Uporaba naprave
10. Tekoče vzdrževanje
11. Rezervni deli in dodatki
12. Pomanjkljivosti, odpravljene samostojno
13. Dokončanje naprave
14. Informacije za uporabnike o odstranjevanju električne in elektronske opreme
15 Garancijski list

Prevod izvirnih navodil

Izjava o skladnosti je priložena priročniku kot ločen dokument. Če izjave o skladnosti ni, se obrnite na družbo Dedra Exim Sp. z o.o.
Splošni varnostni predpisi so vključeni v priročnik kot posebna knjižica.

⚠ POZOR Pri uporabi naprave vedno upoštevajte osnovna pravila varnosti pri delu, da se izognete požaru, električnemu udaru ali mehanskim poškodbam.

Pred uporabo naprave se seznanite z vsebino navodil za uporabo. Shranite navodila za uporabo, splošne predpise o varnosti pri delu in izjavo o skladnosti. Dosledno upoštevanje navodil in priporočil iz priročnika za uporabo bo podaljšalo življenjsko dobo naprave.

⚠ POZOR Pri delu je treba upoštevati navodila iz predpisov o varnosti pri delu.

Če napravo predate drugi osebi, ji izročite tudi navodila za uporabo, splošne predpise o varnosti pri delu in izjavo o skladnosti. Družba Dedra Exim ni odgovorna za nesreče, ki so posledica neupoštevanja varnostnih navodil. Pozorno preberite vse splošne predpise o varnosti pri delu in navodila za uporabo. Neupoštevanje opozoril in navodil lahko povzroči električni udar, požar in/ali hude telesne poškodbe.

⚠ POZOR Linija SAS+ALL je zasnovana tako, da deluje samo z baterijami linije SAS+ALL.

Li-Ion baterija in polnilec nista vključena v kupljeno opremo in ju je treba kupiti posebej. Uporaba drugih baterij je prepovedana.

2. Posebne varnostne določbe

- **Električno orodje držite za izolirane površine, kadar izvajate postopke, pri katerih lahko pride rezalni pribor v stik s skritimi žicami ali pri napravah, ki se napajajo iz električnega omrežja, z lastno žico. Rezalni pribor, ki pride v** stik z žico pod napetostjo, lahko povzroči, da so izpostavljeni deli električnega orodja pod napetostjo in upravljavec lahko doživi električni udar.
- **Pri brušenju površine nekaterih vrst lesa in odstranjevanju starih premazov z barvami na osnovi svinca lahko nastajajo strupeni prahovi, ki so lahko škodljivi za zdravje**. Neposreden fizični stik s prahom lahko povzroči alergijske reakcije ali bolezni dihal pri upravljavcu ali osebah v bližini. Žagovina hrasta ali bukve, zlasti v kombinaciji s snovmi za obdelavo lesa (impregnacijska sredstva), velja za rakotvorno. Pri delu s temi materiali je treba nositi masko proti prahu, na delovnem mestu pa je treba zagotoviti dobro prezračevanje.
- **Ne dovolite, da se stroj ali obdelovanec pregrejeta**. Med prekinitvami delovanja izpraznite vrečko za drobtine (če je prisotna), da zmanjšate nevarnost samovžiga brusnega prahu v vrečki.
- **Z napravo ne smete ravnati z materiali, ki vsebujejo azbest.** Z materiali, ki vsebujejo azbest, sme ravnati le ustrezno usposobljeno osebje.
- **Stroj se sme uporabljati samo za suho brušenje.** Vdor vode v stroj povečuje nevarnost električnega udara.
- **Z objemkami ali drugimi praktičnimi sredstvi pritrdite in podprite obdelovanec na stabilno podlago.** Če obdelovanec držite z roko ali ob telesu, je nestabilen in lahko pride do izgube nadzora.

⚠ POZOR Tudi če se stroj upravlja v skladu z navodili za uporabo, je nemogoče popolnoma odpraviti določen dejavnik tveganja, ki je povezan z zasnovo in namenom stroja.

Prisotna so zlasti naslednja tveganja:
- Operater se dotika ostre delovne konice.
- dotikanje vroče delovne konice, ki se med delovanjem segreje.
- Zlom ali zlom delovne konice.

3. Opis naprave

Slika A: 1. Ročica za zaklepanje držala obdelovanca, 2. Stikalo za vklop/izklop, 3. Vtičnica za baterijo, 4. Regulator nihanja, 5. Držalo obdelovanca, 6. Konica obdelovanca

4. Namen naprave

Stroj je zasnovan za žaganje in rezanje lesa, materialov na osnovi lesa (vezan les, iverne plošče itd.), plastike, barvnih kovin, za obdelavo mehkih ploščic in suho brušenje majhnih površin. Stroj omogoča izvajanje osnovnih postopkov strojne obdelave, zlasti blizu robov obdelovanca.
Napravo lahko uporabljate samo z originalno dodatno opremo Dedra. Napravo je dovoljeno uporabljati pri obnovitvenih in gradbenih delih, v delavnicah za popravila, pri ljubiteljskih delih ob upoštevanju pogojev uporabe in dovoljenih delovnih pogojev iz navodil za uporabo.

5. Omejitve uporabe

Ne uporabljajte za brušenje ometanih sten.
Napravo lahko uporabljate le v skladu s spodnjimi "Dovoljenimi pogoji delovanja". Prav tako je prepovedano rezati druge materiale, ki niso opisani pod "namen naprave". Nedovoljene spremembe mehanske in električne konstrukcije, kakršne koli spremembe, vzdrževalni posegi, ki niso opisani v navodilih za uporabo, bodo obravnavani kot nezakoniti in bodo povzročili takojšnjo izgubo garancijskih pravic, izjava o skladnosti pa bo postala neveljavna.
Zaradi napačne uporabe ali uporabe, ki ni v skladu z navodili za uporabo, boste takoj izgubili garancijske pravice.

Dovoljeni delovni pogoji

S2 10 (10-minutno delo)
Zaščitite ga pred vlago in padavinami.
Temperaturno območje polnjenja baterije 10-30 °C.
Ne izpostavljajte temperaturam nad 45 °C.

6. Tehnični podatki

Model	DED7059
Napajanje [V]	18 d.c.
Vrsta baterije	Li-Ion
Število nihanj n_0 (min^{-1})	11000-21000
Emisije hrupa	
Raven zvočne moči L_{WA} [dB(A)]	90,2
Raven zvočnega tlaka L_{pA} [dB(A)]	79,2
Negotovost K_{WA} , K_{pA} [dB(A)]	3
Raven vibracij ročaja	
Skupna vrednost vibracij a [m/s^2]	4,851
Negotovost K [m/s^2]	1,5
Teža naprave (brez baterije) [kg].	1,06

Informacije o vibracijah in hrupu
Skupna vrednost vibracij a_h in merilna negotovost sta bili določeni v skladu s standardom EN 62841-1 in sta navedeni v preglednici.
Emisije hrupa so bile določene v skladu s standardom EN 62841-1, vrednosti so navedene zgoraj v tabeli.

⚠ POZOR Hrup lahko povzroči poškodbe sluha, zato pri delu vedno uporabljajte zaščito sluha!

Deklarirana skupna vrednost vibracij je bila izmerjena v skladu s standardno preskusno metodo in se lahko uporablja za primerjavo enega kosa opreme z drugim. Navedena raven vibracij se lahko uporabi tudi za predhodno oceno izpostavljenosti vibracijam.
Raven vibracij med dejansko uporabo opreme se lahko razlikuje od deklariranih vrednosti, odvisno od uporabe delovnih orodij, zlasti vrste obdelovanca, in potrebe po določitvi ukrepov za zaščito upravljavca. Za natančno oceno izpostavljenosti v dejanskih pogojih uporabe upoštevajte vse dele delovnega cikla, vključno z obdobji, ko je stroj izklopljen ali ko je vklopljen, vendar se ne uporablja za delo.

7. Priprava na delo

⚠ POZOR Naprava je del serije SAS+ALL, zato je treba za njeno uporabo sestaviti komplet, ki ga sestavljajo naprava, baterija in polnilec.

⚠ POZOR Postopke, opisane v tem poglavju, izvajajte, ko je enota odklopljena od električnega napajanja.

Namestitev delovne konice
Po začetnem preverjanju izberite želeno delovno konico (slika D, 1-4), premaknite ročico za zaklepanje ročaja delovne konice (slika A, 1) proti glavi naprave (slika B, 1), namestite delovno konico tako, da se zareze na delovni konici ujemajo z jezički na ročaju, in nato zaklenite ročaj z ročico za zaklepanje ročaja (slika B, 2).

Kotna delovna konica
Glede na potrebe lahko delovno konico nagnete v tri položaje. To storite tako, da z vzvodom odklenete ročaj delovne konice (slika B, 1), delovno konico namestite v ročaj pod želenim kotom, tako da se luknjici v delovni konici ujemata z jezičkoma v ročaju (slika C). Nato delovno konico zaklenite z vzvodom (slika B, 2).

Namestitev baterije
Baterijski vložek vstavite v vtičnico (slika A, 3) - potisnite ga do konca in se prepričajte, da je zaklepni zaklep baterijskega vložka zavarovan pred nenamernim odstranjevanjem med delovanjem.

Prilagajanje števila oscilacij
Z gumbom za spreminjanje hitrosti nihanja (slika A, 4) je mogoče nastaviti hitrost nihanja med 11.000 in 21.000 (min-1), kar omogoča izbiro ustreznih parametrov obdelave za vrsto materiala in vrsto obdelovanca.
Naprava je pripravljena za uporabo.

8. Vklop naprave

⚠ POZOR Pred zagonom enote je treba upoštevati korake, opisane v poglavju "Priprava na delovanje".

Stikalo za vklop/izklop naprave se nahaja na vrhu ohišja (slika A, 2). Za vklop aparata pritisnite stikalo naprej. Za izklop naprave je treba stikalo potisniti nazaj. Z gumbom za uravnavanje nihanja (slika A, 4) lahko nastavite število nihanj delovne konice in jih prilagodite delu, ki ga je treba opraviti.

⚠ POZOR Ne odložite delujočega aparata. Po izklopu počakajte, da se motor popolnoma ustavi.

9. Uporaba naprave

⚠ POZOR Obdelovani material je treba postaviti na ravno, stabilno podlago in ga po potrebi pritrditi, npr. z objemkami.

Rezanje
Način pritrditve rezalne konice je opisan v poglavju 7 navodil. Po namestitvi rezila (slika D, 1) in vklopu stroja izberite želeni kot in smer rezanja ter pritisnite zobe na površino materiala. Izogibajte se spreminjanju kota in/ali smeri reza, ko je žagin list vpet v material. To lahko povzroči, da se vibrirajoče orodje zatakne in povzroči povratni udarec.

⚠ POZOR Rezilo, ki je priloženo stroju, se uporablja za žaganje. Z rezilom ne poskušajte rezati z drsenjem po materialu. Za vzdolžno rezanje uporabite polkrožni žagin list, ki ni priložen večnamenskemu orodju.

Ko je ustrezen del odrezan, umaknite rezilo in izklopite stroj.

Strganje

Rezilo strgala je prepovedano uporabljati za rezanje. Strgalo je prepovedano uporabljati na krhkih materialih (npr. steklu). Pri delu s strgalom obstaja nevarnost, da poškodujete površino obdelovanca.

S strgalom (slika D, 2) lahko odstranite staro barvo, nalepke, umazanijo itd. Ko je strgalo nameščeno (glejte poglavje 7 navodil) in vklopljeno, približajte konico orodja površini materiala, ki ga želite očistiti, pod kotom 5-20°. Z rahlim pritiskom premikajte strgalo po materialu, dokler ne odstranite odvečnega materiala.
Po končanem delu konico odmaknite od materiala in izklopite napravo.

Brušenje
Po namestitvi brusilne glave (slika D, 3) namestite brusilni papir (slika D, 4) z ustrezno gradacijo (vsak papir ima oznako na mehki strani, papir z manjšo številko brusi hitreje, vendar lahko pušča praske, za brušenje lesa se običajno priporoča papir z gradacijo do 400). Ko je naprava vklopljena in konica s papirjem pritisnjena na material, se začne brušenje. Orodje je treba z rahlim pritiskom gladko premikati po površini, ki jo je treba obrusiti. Pri brušenju pazite, da konica leži na celotni površini materiala.
Po končanem brušenju konico odmaknite od materiala in izklopite stroj.

10. Tekoče vzdrževanje

⚠ POZOR Vsa vzdrževalna dela izvajajte, ko je enota izključena iz električnega omrežja.

Pred vsakim zagonom:
- Preverite, v kakšnem stanju so enota in delovne konice; prepričajte se, da delovne konice niso razpokane, odlomljene ali zarjavele. Ne uporabljajte poškodovanih delovnih konic.
- Preverite, ali so zračniki motorja zamašeni ali umazani. Če je treba, ga izpostavite, izpihajte s stisnjenim zrakom, očistite s krpo, rahlo navlaženo z vodo, in nato posušite.

Po vsaki uporabi:
- Odstranite delovno orodje
- Odstranite baterijo iz vtičnice, da bi preprečili nenamerno aktiviranje s strani mimoidočih ali med rokovanjem.

Skladiščenje in prevoz
Kadar naprave ne uporabljate, jo shranjujte izklopljeno iz vira napajanja, izven dosega otrok, v suhem in dobro prezračevanem prostoru. Napravo in druge sestavne dele, navedene v dobavnici, je treba po možnosti prevažati v originalni embalaži, tako da niso izpostavljeni škodljivim okoljskim pogojem, kot so vlaga, padavine, visoke temperature (nad 45 °C), pritisk, ki bi lahko povzročil mehanske poškodbe, in drugi dejavniki, ki bi lahko negativno vplivali na embalažo ali njeno vsebino. Med prevozom odklopite baterijo.

11. Rezervni deli in dodatki

Naprava iz linije SAS+ALL je lahko opremljena s katero koli baterijo iz linije SAS+ALL. Za izbiro ustrezne baterije in polnilnika vam priporočamo, da si ogledate ponudbo Dedra Exim na spletni strani www.dedra.pl.
Za nakup rezervnih delov in dodatne opreme se obrnite na Dedra Exim Service. Kontaktne podatke najdete na strani 1 priročnika.
Pri naročanju rezervnih delov navedite številko serije na ploščici in številko dela iz montažne risbe.
V garancijskem obdobju se popravila izvajajo v skladu s pogoji, navedenimi v garancijskem listu. Okvarjeni izdelek oddajte v popravilo na kraju nakupa (prodajalec je dolžan sprejeti okvarjeni izdelek), pošljite ga v osrednji servisni center družbe Dedra Exim ali ga pošljite v servisni center, ki je najbližje vašemu kraju bivanja (seznam servisnih centrov na www.dedra.pl). Priložite izpolnjen garancijski list. Po poteku garancijskega roka popravila opravi centralna služba. Okvarjeni izdelek pošljite servisnemu centru (stroške pošiljanja plača uporabnik).

12. Pomanjkljivosti, odpravljene samostojno

⚠ POZOR Pred samostojnim odpravljanjem težav enoto odklopite iz električnega omrežja.

Problem	Vzrok	Rešitev
Naprava ne deluje.	Baterija je izpraznjena.	Preverite stanje napolnjenosti baterije in jo napolnite.

	Baterija je napačno priključena	Preverite in izboljšajte povezavo baterije.
	Baterija je okvarjena	Baterijo zamenjajte z delujočo.
	Okvarjeno stikalo.	Napravo dajte servisirati.
Motor nima moči, težko se zažene.	Uporabljene ščetke	Napravo dajte servisirati.
Vonj po zažgani izolaciji.	Poškodovan motor.	Napravo dajte servisirati.
Motor se pregreva.	Zamašeni zračniki.	Izpihnite s stisnjenim zrakom.
Učinkovitost dela je zelo nizka.	Obrabljena delovna konica.	Delujočo konico zamenjajte z novo.

13. Dokončanje opreme

1. večnamensko orodje, 2. žagin list, 3. strgalo, 4. brusilna glava, 5. brusilni papirji 3 kosi.

14. Informacija za uporabnike o odstranjevanju električne in elektronske opreme



Simbol, ki je prikazan na izdelkih ali spremljajoči dokumentaciji, označuje, da se okvarjene električne ali elektronske opreme ne sme odlagati med gospodinjske odpadke. Če želite sestavne dele zavreči, ponovno uporabiti ali predelati, jih je treba odpeljati na specializirano zbirno mesto, kjer jih bodo sprejeli brezplačno. Informacije o lokacijah zbirnih mest za rabljeno opremo zagotavljajo lokalni organi, npr. na svojih spletnih straneh.
S pravilnim odstranjevanjem naprave lahko ohranimo dragocene vire ter se izognemo negativnim vplivom na zdravje in okolje zaradi morebitne prisotnosti nevarnih: snovi, zmesi in sestavnih delov v opremi.
Zaradi nepravilnega odlaganja odpadkov vam grozijo kazni v skladu z ustreznimi lokalnimi predpisi.
Uporabniki v državah EU: Če želite odstraniti električno ali elektronsko opremo, se obrnite na najbližje prodajno mesto ali na dobavitelja, ki vam bo zagotovil dodatne informacije.
Odstranjevanje v državah zunaj Evropske unije: Ta simbol velja samo za države Evropske unije. Če želite ta izdelek zavreči, se obrnite na lokalne organe ali prodajalca, da vam pojasnijo pravilen način odstranjevanja.

Garancijski list

za

[Večnamensko orodje]

Kataloška št.: DED7059 št. partije:.....

(v nadaljevanju Proizvod)

Datum nakupa Proizvoda: .....

Žig prodajalca

Datum in podpis prodajalca: .....

Izjava uporabnika:

Potrjujem, da sem bil seznanjen s pogoji garancije in posledicami neupoštevanja navodil v navodilih za uporabo in garancijskem listu. Znani so mi pogoji te garancije, kar potrjujem z lastnoročnim podpisom:

....

Datum in kraj Podpis uporabnika

I. Odgovornost za Proizvod

1. Garant - Dedra Exim Sp. z o.o. s sedežem v Pruškovu, naslov: ul. 3 Maja 8, 05-800 Pruszków, Poljska, št. KRS (vpisa v državni sodni register Poljske) 0000062517, vpis izvršilo Okrajno sodišče za gl. mesto Varšavo v Varšavi, njegov 14. gospodarski oddelek Državnega sodnega registra *(KRS – Krajowy Rejestr Sądowy)*, davčna številka 527-020-49-33, osnovni kapital: 100.980,00 PLN.
2. Garant pod pogoji, določenimi v tem garancijskem listu, podeljuje garancijo za Proizvod, ki ga je dobavil.
3. Odgovornost iz naslova garancije zajema samo napake, izhajače iz razlogov, prisotnoh v samem Proizvodu v času njegove izdaje uporabniku.
4. Garancija daje Uporabniku pravico do brezplačne odprave napake na Proizvodu, če se napako odkrije v garancijskem obdobju. Način odprave napake na Proizvodu (metoda odprave napake) je odvisen od odločitve Garanta. Garant si za primer svoje ugotovitve, da popravila ni možno izvesti, pridržuje pravico do zamenjave okvarjenega elementa ali celotnega Proizvoda z brezhibnim, znižanja cene Proizvoda ali odstopa od pogodbe.
5. V odnosu do Uporabnika, ki ni potrošnik v smislu poljskega Civilnega zakonika *(Kodeks Cywilny)* z dne 23. aprila 1964., je odškodninska odgovornost Garanta za škodo, ki izhaja iz te garancije in/ali je v zvezi z njeno sklenitvijo in izvajanjem, ne glede na pravni naslov, omejena do vrednosti brezhibnega Proizvoda, ki je okvarjen.

II. Garancijsko obdobje

Elementi Proizvoda	Trajanje garancijske zaščite
Večnamensko orodje	36 mesecev od dneva nakupa Proizvoda, navedenega v tem garancijskem listu
Rezilo, brusilna glava, strgalo, brusni papir	Elementi, ki niso zajeti v garanciji

III. Garancijski pogoji

1. Predložitev izpolnjenega garancijskega lista Proizvoda s strani Uporabnika ter dokazila okoliščin nakupa Proizvoda s strani Uporabnika, npr. v obliki blagajniškega potrdila, računa ipd. V cilju pravilne izvedbe reklamacijskega postopka se priporoča, naj Uporabnik skupaj s Proizvodom, ki ga reklamira, predloži vse elemente, navedene v „Kompletacija naprave" v navodilih za uporabo.
2. Ravnanje Uporabnika skladno s priporočili v navodilih za uporabo in garancijskem listu.
3. Garancija zajema samo ozemlje Republike Poljske in EU.
4. Garancija ne zajema okvar Proizvoda, nastalih še zlasti zaradi:
a. Uporabnikovega neupoštevanja pogojev, določenih v Navodilih za uporabo, še zlasti glede pravilne uporabe, vzdrževanja in čiščenja;
b. Uporabnikove uporabe čistilnih ali vzdrževalnih sredstev, neskladnih z navodili za uporabo;
c. Uporabnikovega neustreznega skladiščenja in prevoza Proizvoda;
d. Uporabnikovih nepooblaščenih sprememb in/ali modifikacij Proizvoda brez dogovora z Garantom;
e. Uporabnikove uporabe potrošnega materiala v Proizvodu, neskladnega z navodili za uporabo.
5. Uporabnik, ki ni potrošnik v smislu poljskega Civilnega zakonika z dne 23. aprila 1964., izgubi garancijo za Proizvod, na katerem:
- je Uporabnik odstranil, spremenil ali poškodoval serijske številke, datumske oznake in nazivne tablice;
- je Uporabnik poškodoval plombe ali so na njih vidni znaki poseganja vanje s strani Uporabnika.
6. Pozor! Opravila, povezana z vsakodnevno uporabo Proizvoda, ki so med drugim navedena v navodilih za uporabo, izvaja Uporabnik sam in na lastne stroške.

IV. Reklamacijski postopek

1. V primeru ugotovitve nepravilnega delovanja Proizvoda se je treba pred prijavo reklamacije prepričati, da so bila pravilno opravljena vsa opravila, še zlasti tista, navedena v navodilih za uporabo.
2. Priporoča se reklamacijo prijaviti takoj, najbolje v 7 dneh od dneva opazitve napake na Proizvodu. Uporabnik, ki ni potrošnik v smislu poljskega Civilnega zakonika z dne 23.4.1964, izgubi pravice, izhajajoče iz te garancije, če reklamacije ne prijavi v 7 dneh.
3. Reklamacijo se lahko prijavi, med drugim, na mestu nakupa Proizvoda, v garancijskem servisu ali pisno s pismom, poslanim na naslov: Dedra Exim Sp. z o.o., ul. 3 Maja 8, 05-800 Pruszków, Poljska.
4. Uporabnik lahko prijavi reklamacijo z uporabo obrazca, ki je na voljo na spletni strani www.dedra.pl. ("Obrazec za prijavo reklamacije na podlagi garancije").
5. Naslovi garancijskih servisov za posamezne države so na voljo na www.dedra.pl. V primeru, da za dano državo ne bi bilo navedenega garancijskega servisa, se priporoča poslati reklamacijo na podlaghi garancije na ta naslov: Dedra Exim Sp. z o.o., ul. 3 Maja 8, 05-800 Pruszków (Poljska).
6. V cilju varnosti Uporabnika se prepoveduje uporabo okvarjenega Proizvoda.
7. Pozor! Uporaba okvarjenega Proizvoda je nevarna za zdravje in življenje Uporabnika.
8. Obveznosti iz garancije bodo izpolnjene v 14 delovnih dneh od dneva dostave reklamiranega Proizvoda.
9. Priporoča se pred dostavo okvarjenega Proizvoda le-tega očistiti. Priporoča se reklamirani Proizvod skrbno zaščititi pred poškodbami pri transportu (najbolje je reklamirani Proizvod dostaviti v originalni embalaži).
10. Garancijsko obdobje se podaljša za čas, v katerem Uporabnik Proizvoda, za katerega velja garancija, zaradi njegove okvare ni mogel uporabljati.
Garancija ne izključuje, ne omejuje in začasno ne odpravlja pravic Uporabnika, izhajajočih iz predpisov o poroštvu za napake na prodani stvari.
PRAVICE POTROŠNIKOV Garancijski izdajatelj zagotavlja pravilno in brezhibno delovanje v garancijskem roku, ki se začne z dostavo blaga potrošniku. Če se ugotovi, da blago ni v skladu z opisom izdelka ali oglasom, ima potrošnik pravico do: (**1**) Zahtevati brezplačno popravilo napak. (**2**) Če napake niso odpravljene v 30 dneh od prejema zahtevka s strani proizvajalca ali pooblaščenega servisnega centra, zahteva brezplačno zamenjavo z novim blagom, ki je brez napak. (**3**) 30-dnevni rok se lahko v utemeljenih primerih (narava blaga, zahtevnost popravila) podaljša za največ 15 dni. Proizvajalec mora potrošnika pred iztekom 30 dni obvestiti o razlogih in trajanju podaljšanja. (**4**) Če blago ni popravljeno ali zamenjano v roku (30 ali 45 dni), lahko potrošnik zahteva povračilo

celotne nakupne cene ali sorazmerno znižanje cene (vrednost znižanja ustreza znižanju vrednosti blaga). (**5**) Ne glede na zgoraj navedeno lahko potrošnik, če neskladnost nastopi v manj kot 30 dneh od dostave, takoj zahteva vračilo plačanega zneska. (**6**) Zamenjano blago ali njegov pomemben del prejme novo garancijsko kartico. (**7**) Stroški materiala, delov, dela, prevoza in transporta, povezani z odpravo napake/zamenjavo, bremenijo proizvajalca. (**8**) Za čas trajanja popravila lahko proizvajalec/servisni center potrošniku brezplačno zagotovi podoben nadomestni izdelek. Če tega ne stori, ima potrošnik pravico do odškodnine za nezmožnost uporabe izdelka. (**9**) Potrošnik mora pisno (po pošti, e-pošti ali osebno) obvestiti garanta proizvajalca ali pooblaščeni servisni center, priložiti dokazilo o veljavnosti garancije in takoj dati blago, ki je predmet reklamacije, na voljo za pregled. (**10**) **Garancija ne izključuje ali omejuje pravic potrošnika iz obvezne garancije za skladnost blaga s pogodbo do prodajalca. Potrošnik ima pravico do brezplačnega uveljavljanja garancijskih zahtevkov.**
V skladu s členom 13(1) in (2) Uredbe (EU) 2016/679 Evropskega parlamenta in Sveta z dne 27. aprila 2016 o varstvu posameznikov pri obdelavi osebnih podatkov in o prostem pretoku takih podatkov ter o razveljavitvi Direktive 95/46/ES (v nadaljnjem besedilu: RODO) vas obveščamo

1. Skrbnik vaših osebnih podatkov, podanih v obrazcu, je DEDRA-EXIM sp z o.o. s sedežem v Pruškovu [Pruszków], ul. 3 Maja 8, 05-800 Pruszków, Poljska (v nadaljevanju: "Skrbnik").
2. Vaši podatki bodo obdelovani le za namene izvedbe garancijskega postopka zanapravo v skladu s črko b prvega odst. 6. člena Splošne uredbe o varstvu podatkov EU (v nadaljevanju: »SUVP«). Dajanje podatkov je prostovoljno, a nujno potrebno za izvedbo garancijskega postopka.
3. Vaše podatke bomo obdelovali skozi čas potekanja garancijskega postopka in za namene arhiviranja za primer morebitne potrebe obrambe pred zahtevki do Skrbnika, vendar najdlje do izteka roka njihovega zastaranja.
4. Vaše podatke se sme razkriti samo subjektom, ki obdelujejo podatke za Skrbnika na podlagi pisne pogodbe o zaupanju osebnih podatkov v obdelavo in sicer, med drugim, subjektom, ki izvajajo storitve tehničnega servisa, storitve gostovanja ter vzdrževanja spletnega mesta, IT storitve, izvajalcem kurirskih storitev ipd.. Skrbnikovi dobavitelji so dolžni zagotavljati varnost podatkov ter izpolnjevati zahteve obvezujočih predpisov prava v zvezi z varstvom osebnih podatkov ter ne smejo uporabljati zaupanih jim osebnih podatkov za namene, ki niso določeni v pogodbi s Skrbnikom.
5. Vaši podatki ne bodo obdelovani na avtomatiziran način, v tem na način profiliranja, in ne bodo posredovani v tretjo državo/mednarodni organizaciji.
6. Imate v vsakem trenutku pravico dostopa do svojih podatkov ter pravico do popravka, izbrisa, omejitve obdelave le-teh, pravico do prenosa podatkov na drug subjekt, pravico do ugovora zoper njihovo obdelavo.
7. V vseh zadevah v zvezi z obdelavo vaših osebnih podatkov s strani Skrbnika nas lahko kontaktirate s sporočilom na ta e-poštni naslov: daneosobowe@dedra.pl ;
8. Imate pravico vložiti pritožbo pri organu, ki je v dani državi pristojen za varstvo osebnih podatkov;

BG Съдържание

1. Снимки и чертежи
2. Специфични разпоредби за безопасност
3. Описание на устройството
4. Предназначение на устройството
5. Ограничаване на използването
6. Технически данни
7. Подготовка за работа
8. Включване на устройството
9. Използване на устройството
10. Текуща поддръжка
11. Резервни части и принадлежности
12. Дефекти, отстранени самостоятелно
13. завършване на оборудването
14. Информация за потребителите относно изхвърлянето на електрическо и електронно оборудване
15. Гаранционна карта

Превод на оригиналните инструкции

Декларацията за съответствие е приложена към ръководството като отделен документ. При липса на декларация за съответствие, моля, свържете се с Dedra Exim Sp. z o.o.
Общите правила за безопасност са включени в отделна брошура в ръководството.

ВНИМАНИЕ **Когато работите с уреда, винаги спазвайте основните правила за безопасност на труда, за да избегнете пожар, токов удар или механично нараняване.**

Запознайте се със съдържанието на инструкциите за експлоатация, преди да започнете работа с уреда. Запазете инструкциите за експлоатация, общите правила за безопасност на труда и декларацията за съответствие. Стриктното спазване на инструкциите и препоръките в ръководството за експлоатация ще удължи живота на уреда.

ВНИМАНИЕ **По време на работа е важно да се спазват инструкциите в правилата за безопасност на труда.**

Ако устройството се предава на друго лице, предайте на това лице и инструкциите за експлоатация, общите правила за безопасност на труда и декларацията за съответствие. Dedra Exim не носи отговорност за злополуки, причинени от неспазване на инструкциите за безопасност. Прочетете внимателно всички общи правила за безопасност на труда и инструкциите за работа. Неспазването на предупрежденията и инструкциите може да доведе до токов удар, пожар и/или сериозно нараняване.

ВНИМАНИЕ **Линията SAS+ALL е проектирана да работи само с батерии от линията SAS+ALL.**

Литиево-йонната батерия и зарядното устройство не са включени в закупеното оборудване и трябва да се закупят отделно. Използването на други батерии е забранено.

2. Специфични разпоредби за безопасност

- **Дръжте електроинструмента за изолираните му повърхности, когато извършвате операции, при които режещият аксесоар може да влезе в контакт със скрити проводници или, при оборудване, захранвано от електрическата мрежа, със собствения си проводник. Режещ аксесоар, който влиза в** контакт с проводник под напрежение, може да доведе до попадане на открити части на електроинструмента под напрежение и операторът да получи токов удар.
- **Шлайфането на повърхността на някои видове дървесина и премахването на стари бояджийски покрития, боядисани с боя на оловна основа, може да доведе до образуването на токсични прахове, които могат да бъдат вредни за здравето**. Прекият физически контакт с праховете може да предизвика алергични реакции или респираторни заболявания на оператора или на хората в близост до него. Дървените стърготини от дъб или бук, особено в комбинация с вещества за обработка на дървесина (импрегнатори), се считат за канцерогенни. При работа с тези материали трябва да се носи маска за прах и да се осигури добра вентилация на работното място.
- **Не допускайте прегряване на машината или на обработвания детайл**. Изпразвайте торбата за стружки (ако има такава) по време на прекъсвания в работата, за да намалите опасността от самозапалване на шлифовъчния прах в торбата.
- **С уреда не трябва да се работи с материали, съдържащи азбест.** С материали, съдържащи азбест, трябва да работи само подходящо обучен персонал.
- **Машината трябва да се използва само за сухо смилане.** Проникването на вода в машината увеличава риска от токов удар.
- **Използвайте скоби или други практични средства, за да закрепите и поддържате детайла върху стабилна платформа.** Задържането на обработвания детайл с ръка или срещу тялото го прави нестабилен и може да доведе до загуба на контрол.

ВНИМАНИЕ **Дори ако машината се експлоатира в съответствие с инструкциите за експлоатация, не е възможно да се елиминира напълно определен рисков фактор, свързан с конструкцията и предназначението на машината.**

По-специално, налице са следните рискове:

- Операторът докосва остър работен връх.
- Докосване на горещ работен накрайник, който се нагрява по време на работа.
- Фрактура или счупване на работния накрайник.

3. Описание на устройството

Фиг. A: 1. лост за заключване на ръкохватката за държача на детайла, 2. превключвател за включване/изключване, 3. гнездо за батерия, 4. регулатор на осцилацията, 5. държач на детайла, 6. накрайник за детайла

4. Предназначение на устройството

Машината е предназначена за рязане и разкрояване на дърво, материали на дървесна основа (шперплат, ПДЧ и др.), пластмаси, цветни метали, за обработка на меки плочки и за сухо шлифоване на малки повърхности. Машината позволява извършването на основни операции по обработка, особено в близост до ръбовете на детайла.

Устройството може да се използва само с оригинални аксесоари Dedra. Допустимо е устройството да се използва при ремонтни и строителни работи, ремонтни работилници, любителски работи, като се спазват условията за използване и допустимите условия на работа, съдържащи се в инструкциите за експлоатация.

5. Ограничения за използване

Не използвайте за шлайфане на измазани стени.
Уредът може да се използва само в съответствие с "Разрешените условия на работа" по-долу. Забранено е също така рязането на други материали, които не са описани в "предназначение на устройството". Неразрешените промени в механичната и електрическата конструкция, всякакви модификации, операции по поддръжка, които не са описани в инструкциите за експлоатация, ще се считат за незаконни и ще доведат до незабавна загуба на гаранционни права, а декларацията за съответствие ще стане невалидна.
Неправилното използване или използването в противоречие с инструкциите за експлоатация води до незабавна загуба на гаранционни права.

Допустими условия на труд
S2 10 (10-минутна работа)
Предпазвайте от влага и валежи.
Температурен диапазон на зареждане на батерията 10 - 30°C.
Да не се излага на температури над 45°C.

6. Технически данни

Модел	**DED7059**
Захранване [V]	18 d.c.
Тип батерия	Li-Ion
Брой колебания n_0 (min)$^{-1}$	11000-21000
Емисии на шум	
Ниво на звукова мощност L_{WA} [dB(A)]	90,2
Ниво на звуково налягане L_{pA} [dB(A)]	79,2
Несигурност K_{WA} , K_{pA} [dB(A)]	3
Ниво на вибрации на дръжката	
Обща стойност на вибрациите a [m/s]^2	4,851
Несигурност K [m/s]^2	1,5
Тегло на устройството (без батерия) [kg].	1,06

Информация за вибрациите и шума
Комбинираната стойност на вибрациите a_h и неопределеността на измерването са определени в съответствие с EN 62841-1 и са дадени в таблицата.
Емисиите на шум са определени в съответствие с EN 62841-1, като стойностите са дадени по-горе в таблицата.

Шумът може да причини увреждане на слуха, винаги носете защита на слуха, когато работите!

Декларираната обща стойност на вибрациите е измерена съгласно стандартен метод за изпитване и може да се използва за сравняване на едно оборудване с друго. Посоченото ниво на вибрации може да се използва и за предварителна оценка на експозицията на вибрации.
Нивото на вибрациите по време на действителното използване на оборудването може да се различава от обявените стойности в зависимост от използването на работните инструменти, по-специално от вида на обработвания детайл, и от необходимостта да се определят мерки за защита на оператора. За да се направи точна оценка на експозициите при действителните условия на употреба, трябва да се вземат предвид всички части на работния цикъл, включително периодите, когато машината е изключена или когато е включена, но не се използва за работа.

7. Подготовка за работа

ВНИМАНИЕ **Устройството е част от гамата SAS+ALL, така че за да се използва, трябва да се комплектова комплект, състоящ се от устройството, батерия и зарядно устройство.**

ВНИМАНИЕ **Извършвайте операциите, описани в този раздел, когато устройството е изключено от електрическото захранване.**

Монтиране на работния накрайник
След първоначалната проверка изберете желания работен накрайник (фиг. D, 1-4), преместете лоста за заключване на дръжката на работния накрайник (фиг. A, 1) към главата на устройството (фиг. B, 1), поставете работния накрайник така, че изрезите в работния накрайник да съвпаднат с табовете в дръжката, и след това заключете дръжката с лоста за заключване на дръжката (фиг. B, 2).

Ъглов работен накрайник
В зависимост от нуждите ви работният накрайник може да се накланя в три позиции. За целта отключете дръжката на работния накрайник с помощта на лоста (фиг. Б, 1), поставете работния накрайник в дръжката под желания ъгъл, така че отворите в работния накрайник да съвпаднат с табовете в дръжката (фиг. B). След това застопорете работния накрайник с помощта на лоста (фиг. Б, 2).

Инсталиране на батерията
Поставете акумулаторния блок в гнездото (фиг. A, 3) - вкарайте го докрай, като се уверите, че заключващата ключалка на акумулаторния блок го предпазва от случайно изваждане по време на работа.

Регулиране на броя на осцилациите
С помощта на копчето за промяна на честотата на трептене (фиг. A, 4) е възможно да се регулира честотата на трептене между 11 000 и 21 000 (min-1), което дава възможност да се изберат подходящите параметри на обработка за вида на материала и вида на детайла.
Устройството е готово за употреба.

8. Включване на устройството

ВНИМАНИЕ **Преди да стартирате устройството, е необходимо да следвате стъпките, описани в раздела "Подготовка за работа".**

Превключвателят за включване/изключване на уреда се намира в горната част на корпуса (фиг. A, 2). За да включите уреда, натиснете превключвателя напред. За да изключите уреда, превключвателят трябва да се натисне назад. С помощта на копчето за регулиране на трептенията (фиг. A, 4) може да се регулира броят на трептенията на работния накрайник и да се съобрази с извършваната работа.

ВНИМАНИЕ **Не поставяйте работещия уред. След изключване изчакайте пълното спиране на двигателя.**

9. Използване на устройството

ВНИМАНИЕ **Обработваният материал трябва да бъде поставен върху равна, стабилна основа и, ако е необходимо, да бъде захванат, например със скоби.**

Рязане
Методът за монтиране на режещия накрайник е описан в раздел 7 от инструкциите. След като монтирате режещия диск (фиг. Г, 1) и включите машината, изберете желания ъгъл и посока на рязане и приложете зъбите към повърхността на материала. Избягвайте да променяте ъгъла и/или посоката на рязане, когато трионът е забит в материала. Това може да доведе до заклинване на вибриращия инструмент и до обратен удар.

ВНИМАНИЕ **Доставеното с машината острие се използва за прорязване. Не се опитвайте да режете с това острие, като го плъзгате по материала. За рязане по дължина използвайте полукръгъл трион, който не е включен в комплекта на мултифункционалния инструмент.**

След отрязването на съответния участък извадете острието и изключете машината.

Остъргване

ВНИМАНИЕ **Забранено е използването на острието на стъргалото за рязане. Забранено е използването на стъргалката върху крехки материали (напр. стъкло). При работа със стъргалото съществува риск от увреждане на повърхността на обработвания детайл.**

Скреперът (фиг. Г, 2) може да се използва за отстраняване на стара боя, стикери, замърсявания и др. След като стъргалото е монтирано (вж. раздел 7 от инструкциите) и включено, приложете върха на инструмента към повърхността на почиствания материал под ъгъл 5-20°. С лек натиск движете стъргалката по материала, докато не отстраните излишния материал.
След като приключите, отдалечете накрайника от материала и изключете уреда.

Шлайфане
След като шлифовъчната глава (фиг. Г, 3) е монтирана, върху нея трябва да се монтира шкурка (фиг. Г, 4) с подходяща градация (всяка хартия има маркировка откъм меката страна, хартията с по-малък номер шлифова по-бързо, но може да остави драскотини, за шлифоване на дърво обикновено се препоръчват хартии с градация до 400). След като машината е включена и накрайникът с хартията е поставен върху материала, шлайфането започва. Инструментът трябва да се движи плавно по шлайфаната повърхност, като се прилага лек натиск. Когато шлифовате, се уверете, че върхът лежи върху цялата повърхност на материала.
След приключване на шлифоването отдалечете накрайника от материала и изключете машината.

10. Текуща поддръжка

ВНИМАНИЕ **ВНИМАНИЕ** **Извършвайте всички операции по поддръжката, когато устройството е изключено от електрическото захранване.**

Преди всяко стартиране:
- Проверете състоянието на устройството и работните накрайници; уверете се, че работните накрайници не са напукани, начупени или ръждясали. Не използвайте повредени работни накрайници.
- Проверете дали вентилационните отвори на двигателя не са запушени или замърсени. Ако е необходимо, разпечатайте, издухайте със сгъстен въздух, почистете с леко навлажнена с вода кърпа, след което подсушете.

След всяка употреба:
- Извадете работния инструмент
- Извадете батерията от гнездото, за да избегнете случайно активиране от странични лица или по време на работа.

Съхранение и транспортиране
Когато уредът не се използва, съхранявайте го изключен от електрическата мрежа, на сухо и добре проветриво място, на недостъпно за деца място. Уредът и другите компоненти, посочени в бележката за доставка, трябва да се транспортират, доколкото е възможно, в оригиналната опаковка, по начин, който не ги излага на вредни условия на околната среда, като влажност, валежи, високи температури (над 45°C), налягане, което може да доведе до механични повреди, и други, които могат да имат отрицателно въздействие върху опаковката или нейното съдържание. Изключете батерията по време на транспортиране.

11. Резервни части и принадлежности

Устройството от линията SAS+ALL може да бъде оборудвано с всяка батерия от линията SAS+ALL. За да изберете подходяща батерия и зарядно устройство, препоръчваме да се консултирате с гамата Dedra Exim на www.dedra.pl.
За закупуване на резервни части и аксесоари се свържете с Dedra Exim Service. Данните за контакт можете да намерите на страница 1 от ръководството.
Когато поръчвате резервни части, посочете номера на партидата от табелката и номера на частта от монтажния чертеж.
По време на гаранционния период ремонтите се извършват в съответствие с условията, посочени в гаранционната карта. Моля, предайте дефектния продукт за ремонт на мястото на покупката (продавачът е длъжен да приеме дефектния продукт), изпратете го до централния сервизен център на Dedra Exim или го изпратете до сервизния център, който е най-близо до вашето местоживеене (списък на сервизните центрове на www.dedra.pl). Моля, приложете попълнената гаранционна карта. След изтичане на гаранционния срок ремонтите се извършват от централния сервиз. Изпратете дефектния продукт до сервизния център (транспортните разходи се заплащат от потребителя).

12. Дефекти, отстранени самостоятелно

ВНИМАНИЕ **Изключете устройството от електрическото захранване, преди да отстранявате сами неизправностите.**

Проблем	Причина	Решение
Устройството не работи.	Батерията е разредена.	Проверете състоянието на заряда на батерията, презаредете я.
	Батерията е неправилно свързана	Проверете и подобрете връзката на батерията.
	Батерията е повредена	Сменете батерията с изправна.
	Дефектен превключвател.	Направете сервизно обслужване на устройството.
Двигателят няма мощност, стартира трудно.	Използвани четки	Направете сервизно обслужване на устройството.
Усещате миризма на изгоряла изолация.	Повреден двигател.	Направете сервизно обслужване на устройството.
Двигателят прегрява.	Запушени вентилационни отвори.	Издухайте със сгъстен въздух.
Ефективността на работа е много ниска.	Износен работен накрайник.	Заменете работния накрайник с нов.

13. Завършване на оборудването

1. мултифункционален инструмент, 2. трион, 3. стъргалка, 4. шлифовъчна глава, 5. шлифовъчни хартии 3 бр.

14. Информация за потребителите относно изхвърлянето на електрическо и електронно оборудване (приложимо за домакинства)

Символът, изобразен върху продуктите или придружаващата ги документация, указва, че дефектното електрическо или електронно оборудване не трябва да се изхвърля заедно с битовите отпадъци. Ако трябва да изхвърлите, да използвате повторно или да възстановите компоненти, е правилно да ги занесете в специализиран пункт за събиране, където ще бъдат приети безплатно. Информация за местоположението на пунктовете за събиране на употребявано оборудване се предоставя от местните власти, например на техните уебсайтове.
Правилното рециклиране на устройствата ви позволи да спестите ценни ресурси и да избегнете отрицателни въздействия върху здравето и околната среда в резултат на възможното наличие на: опасни вещества, смеси и компоненти в оборудването.
Неправилното изхвърляне на отпадъци е свързано с риск от санкции съгласно съответните местни разпоредби.
Потребители в страни от ЕС: Ако трябва да изхвърлите електрическо или електронно оборудване, моля, свържете се с най-близкия пункт за продажба или с вашия доставчик, който ще ви предостави допълнителна информация.
Изхвърляне в страни извън Европейския съюз: Този символ се отнася само за страните от Европейския съюз. Ако желаете да изхвърлите този продукт, моля, свържете се с местните власти или с търговеца за правилния начин на изхвърляне.

Гаранционна карта
на
[Мултифункционален]
Номер на поръчката: DED7059 Номер на партидата: .....
(наричан по-долу "Продуктът")
Дата на закупуване на продукта: .....

Печат на дилъра

Дата и подпис на продавача: .....

Изявление на потребителя:
Потвърждавам, че съм информиран за условията на гаранцията и последствията от неспазването на указанията в инструкцията за експлоатация и гаранционната карта. Запознат съм с условията на тази гаранция, което потвърждавам със саморъчния си подпис:

....
Дата и място Подпис на потребителя

I. Отговорност за продукта
1. Гарант - Dedra Exim Sp. z o.o. със седалище в Прушков, адрес: гр: ул. 3 Maja 8, 05-800 Pruszków, KRS 0000062517, Окръжен съд на град Варшава във Варшава, XIV икономическо отделение на Националния съдебен регистър, NIP 527-020-49-33, акционерен капитал: 100 980,00 ЛВ.
2.Съгласно условията, посочени в тази гаранционна карта, Гарантът гарантира Продукта, произхождащ от дистрибуцията на Гаранта.
3. Отговорността по гаранцията обхваща само дефекти, възникнали по причини, присъщи на Продукта в момента на доставката му до Потребителя.
4. По силата на гаранцията Потребителят има право на безплатен ремонт на Продукта, при условие че дефектът се е проявил по време на гаранционния период. Методът на ремонт на Продукта (метод на ремонт) е по преценка на Гаранта. Ако Гарантът установи, че поправката е невъзможна, той си запазва правото да замени дефектния елемент или целия Продукт с такъв без дефекти, да намали цената на Продукта или да се откаже от договора.
По отношение на потребител, който не е потребител по смисъла на Закона от 23 април 1964 г. Граждански кодекс, отговорността на Гаранта за вреди, произтичащи от тази гаранция и/или във връзка с нейното сключване и изпълнение, независимо от правния титул, е ограничена до максималната стойност на дефектния Продукт.

II. Гаранционен период

Компоненти на продукта	Продължителност на гаранционната защита
Мултифункционален	36 месеца от датата на закупуване на Продукта, както е посочено в тази гаранционна карта
Режещ диск, шлифовъчна глава, стъргалка, абразивна хартия	Елементи, които не се покриват от гаранцията

III. Условия за ползване на гаранцията

Потребителят трябва да представи попълнената гаранционна карта на Продукта и да докаже обстоятелствата на закупуване на Продукта от Потребителя, напр. чрез представяне на касова бележка, фактура и др. За целите на ефективната обработка на жалби се препоръчва Потребителят да представи заедно с Продукта всички компоненти, посочени в "Комплектоване на устройството", съдържащо се в Ръководството за потребителя.
2. че потребителят спазва инструкциите в ръководството за експлоатация и гаранционната карта.
Гаранцията обхваща само територията на Република Полша и ЕС.
Гаранцията не покрива дефекти на Продукта, произтичащи по-специално от:
a. Неспазване от страна на Потребителя на условията, посочени в Инструкцията за експлоатация, по-специално по отношение на правилната експлоатация, поддръжка и почистване;
b. Използване на продукти за почистване или поддръжка от страна на потребителя, които не съответстват на инструкциите за експлоатация;
c. Неподходящо съхранение и транспортиране на Продукта от страна на Потребителя;
d. Неразрешени промени и/или изменения на Продукта от страна на Потребителя, които не са били съгласувани с Гаранта;
e. Използването от страна на Потребителя в Продукта на консумативи, които не съответстват на Инструкцията за експлоатация.
5. Потребител, който не е потребител по смисъла на Закона от 23 април 1964 г. Гражданския кодекс, губи гаранцията за Продукта, в който:
- серийните номера, обозначенията на датата и табелките с номиналните стойности са били отстранени, променени или повредени от потребителя;
- пломбите са били повредени от потребителя или имат следи от манипулация от страна на потребителя.
Внимание: Потребителят трябва да извършва дейностите, свързани с ежедневната експлоатация на Продукта, произтичащи, наред с другото, от Инструкциите за употреба, сам и за своя сметка.

IV. Процедура за подаване на жалби

1. В случай, че се установи, че Продуктът работи неправилно, трябва да се уверите, че всички стъпки, посочени в инструкциите за експлоатация, са извършени правилно, преди да предявите рекламация.
2. Препоръчително е да подадете жалба незабавно, за предпочитане в рамките на 7 дни от забелязването на дефект в Продукта. Потребител, който не е потребител по смисъла на Закона от 23 април 1964 г. Граждански кодекс, губи правата, произтичащи от тази гаранция, ако не подаде жалба в срок от 7 дни.
3. Уведомяването за жалба може да се извърши, inter alia, на мястото на закупуване на Продукта, в гаранционното обслужване или писмено на адреса: Dedra Exim Sp. z o.o., ul. 3 Maja 8, 05-800 Pruszków.
4. Потребителят може да подаде жалба, като използва формуляра, достъпен на уебсайта www.dedra.pl. ("Формуляр за гаранционна претенция").
5. адресите на гаранционното обслужване за отделните страни са достъпни на www.dedra.pl. Ако в дадена страна няма гаранционно обслужване, препоръчваме да отправяте гаранционни претенции към: Dedra Exim Sp. z o.o. ul. 3 Maja 8, 05-800 Pruszków (Полша).
6. С оглед на безопасността на Потребителя е забранено използването на дефектен Продукт.
7 Внимание: Използването на дефектен Продукт е опасно за здравето и живота на Потребителя.
8 Изпълнението на задълженията по гаранцията ще се осъществи в рамките на 14 работни дни, считано от датата на доставка на декларирания Продукт от Потребителя.
9. преди да предадете дефектния Продукт за рекламация, се препоръчва да го почистите. Препоръчва се продуктът, предмет на рекламация, да бъде внимателно защитен от повреди по време на транспортиране (препоръчва се продуктът, предмет на рекламация, да се достави в оригиналната му опаковка).
10. Гаранционният срок се удължава с времето, през което Потребителят е бил възпрепятстван да използва Продукта, обхванат от гаранцията, поради дефект.
Гаранцията не изключва, не ограничава и не спира правата на Потребителя, произтичащи от гаранционните разпоредби, за дефекти на продадените стоки.
В съответствие с член 13, параграфи 1 и 2 от Регламент (ЕС) 2016/679 на Европейския парламент и на Съвета от 27 април 2016 г. относно защитата на физическите лица във връзка с обработването на лични данни и относно свободното движение на такива данни и за отмяна на Директива 95/46/ЕО ("ОРЗД"), с настоящото Ви информираме, че

1. Администраторът на Вашите лични данни, посочени във формуляра е DEDRA-EXIM sp. z o.o. със седалище в Прушков, на ул. 3 Maja 8, 05-800 Прушков (по-нататък: „Администратор").
2. Вашите лични данни ще се обработват изключително с цел провеждане на гаранционната процедура на устройството съгласно ст. 6 ал. 1 буква "б" от Общия регламент за защита на личните данни (по-нататък: „ОРЗД") Посочване на данните е доброволно, но е необходимо за провеждане на гаранционната процедура.
3. Вашите лични данни ще се обработват през срока на разглеждането на провеждане на гаранционната процедура и за архивни цели при необходимост от защита от евентуалните претенции към Администратора не по-дълго отколкото до датата на давността им.
4. Вашите лични данни могат да се обявяват изключително на операторите, обработващи данните в полза на Администратора въз основа на писмен договор за възлагане на обработването на личните данни, предоставящи, м.др. услуги по технически сервиз, хостинг или обслужване на уеб-сайта, по IT обслужване, на куриерска служба. Доставчиците на Администратора са задължени да осигурят защита на личните данни и да отговарят на изискванията на действащото законодателство, свързано със защита на личните данни и не могат да използват доверените им лични данни за целите, различни от определените в договор с Администратора.
5. Вашите данни няма да бъдат обработвани по автоматизиран начин, в това число във формата на профилиране, и няма да се предоставят в трета страна/международна организация.
6. Имате право на достъп до съдържанието на личните си данни и право всеки момент да ги коригирате, изтриете, ограничите обработването им, право да прехвърляте данните, право да подадете възражение.
7. По всякакви въпроси, свързани с обработването на Вашите лични данни от Администратора можете да се свържете на електронен адрес: daneosobowe@dedra.pl.;
8. Имате право да подадете жалба до органа, компетентен относно въпросите за защита на личните данни;

UA Зміст

1. Фотографії та малюнки
2. Спеціальні заходи безпеки
3. Опис пристрою
4. Призначення пристрою
5. Обмеження використання
6. Технічні дані
7. Підготовка до роботи
8. Увімкнення пристрою
9. Використання пристрою
10. Поточне обслуговування
11. Запасні частини та аксесуари
12. Дефекти виправлені самостійно
13. Комплектація обладнання
14. Інформація для користувачів щодо утилізації електричного та електронного обладнання
15. Гарантійний талон

Переклад оригінальної інструкції

Декларація про відповідність додається до посібника окремим документом. У разі відсутності декларації відповідності, будь ласка, зверніться до компанії Dedra Exim Sp. z o.o.
Загальні правила техніки безпеки включені в посібник окремим буклетом.

⚠ ПРИМІТКА Під час експлуатації приладу завжди дотримуйтесь основних правил техніки безпеки, щоб уникнути пожежі, ураження електричним струмом або механічних травм.

Перед початком роботи з пристроєм уважно ознайомтеся зі змістом інструкції з експлуатації. Зберігайте інструкцію з експлуатації, загальні правила охорони праці та декларацію про відповідність. Суворе дотримання інструкцій і рекомендацій, викладених в інструкції з експлуатації, продовжить термін служби приладу.

⚠ ПРИМІТКА Під час роботи необхідно дотримуватися інструкцій, викладених у правилах охорони праці.

Якщо пристрій передається іншій особі, передайте їй також інструкцію з експлуатації, загальні правила охорони праці та декларацію про відповідність. Dedra Exim не несе відповідальності за нещасні випадки, спричинені недотриманням інструкцій з техніки безпеки. Уважно прочитайте всі загальні правила охорони праці та інструкцію з експлуатації. Недотримання попереджень та інструкцій може призвести до ураження електричним струмом, пожежі та/або серйозних травм.

ПРИМІТКА **Лінійка SAS+ALL розроблена для роботи тільки з акумуляторами лінійки SAS+ALL.**

Літій-іонна батарея та зарядний пристрій не входять до комплекту обладнання і повинні бути придбані окремо. Використання інших батарейок заборонено.

2. Спеціальні заходи безпеки

- **Тримайте електроінструмент за ізольовані поверхні під час виконання операцій, де ріжучий інструмент може контактувати з прихованими проводами або, у випадку обладнання, що живиться від мережі, з власним проводом.** Контакт ріжучого приладдя з дротом під напругою може призвести до того, що відкриті частини електроінструменту опиняться під напругою, і оператор може бути уражений електричним струмом.
- **Шліфування поверхні деяких видів деревини та видалення старих лакофарбових покриттів, пофарбованих фарбою на основі свинцю, може призвести до утворення токсичного пилу, який може бути шкідливим для здоров'я**. Прямий фізичний контакт з пилом може викликати алергічні реакції або респіраторні захворювання у оператора або тих, хто знаходиться поблизу. Тирса з дуба або бука, особливо в поєднанні з речовинами для обробки деревини (просоченнями), вважається канцерогенною. Під час роботи з цими матеріалами необхідно носити протипилову маску і забезпечити хорошу вентиляцію на робочому місці.
- **Не допускайте перегріву верстата або заготовки**. Під час перерв у роботі спорожняйте мішок для стружки (за наявності), щоб зменшити небезпеку самозаймання шліфувального пилу в мішку.
- **Забороняється працювати з матеріалами, що містять азбест, за допомогою приладу.** З матеріалами, що містять азбест, повинен працювати тільки відповідно навчений персонал.
- **Машину можна використовувати тільки для сухого шліфування.** Потрапляння води всередину машини збільшує ризик ураження електричним струмом.
- **Використовуйте струбцини або інші практичні засоби для закріплення та підтримки заготовки на стійкій платформі.** Якщо тримати заготовку рукою або притиснути її до тіла, вона стає нестійкою і може призвести до втрати контролю.

ПРИМІТКА **Навіть якщо машина експлуатується відповідно до інструкції з експлуатації, неможливо повністю усунути певний фактор ризику, пов'язаний з конструкцією і призначенням машини.**

Зокрема, існують наступні ризики:

- Оператор торкається гострого робочого наконечника.
- Дотик до гарячого робочого наконечника, який нагрівається під час роботи.
- Перелом або поломка робочого наконечника.

3. Опис пристрою

Рис. A: 1. важіль блокування ручки тримача заготовки, 2. вимикач увімкнення/вимкнення, 3. гніздо для акумулятора, 4. регулятор коливань, 5. тримач заготовки, 6. наконечник заготовки

4. Призначення пристрою

Верстат призначений для пиляння та розпилювання деревини, деревних матеріалів (фанера, ДСП тощо), пластмас, кольорових металів, для обробки м'якої плитки та сухого шліфування невеликих поверхонь. Верстат дозволяє виконувати основні операції обробки, особливо близько до країв заготовки.

Пристрій можна використовувати лише з оригінальними аксесуарами Dedra. Допускається використання пристрою в ремонтно-будівельних роботах, ремонтних майстернях, аматорських роботах при дотриманні умов використання і допустимих режимів роботи, викладених в інструкції з експлуатації.

5. Обмеження щодо використання

Не використовувати для шліфування оштукатурених стін.

Прилад можна використовувати тільки відповідно до "Допустимих умов експлуатації", наведених нижче. Також заборонено різати інші матеріали, які не описані в розділі "призначення пристрою". Несанкціоновані зміни механічної та електричної конструкції, будь-які модифікації, операції з технічного обслуговування, не описані в інструкції з експлуатації, вважаються незаконними і призводять до негайної втрати гарантійних прав, а декларація про відповідність стає недійсною.

Неправильне використання або використання не відповідно до інструкції з експлуатації призведе до негайної втрати гарантійних прав.

Допустимі умови праці
S2 10 (10-хвилинна робота)

Захищати від вологи та опадів.
Діапазон температур зарядки акумулятора 10 - 30°C.
Не піддавати впливу температури вище 45°C.

6. Технічні дані

Модель	**DED7059**
Живлення [В]	18 д.ц.
Тип батареї	Літій-іонний
Кількість коливань n_0 (min)$^{-1}$	11000-21000
Викиди шуму	
Рівень звукової потужності L_{WA} [дБ(А)]	90,2
Рівень звукового тиску L_{pA} [дБ(А)]	79,2
Невизначеність K_{WA} , K_{pA} [дБ(А)]	3
Рівень вібрації ручки	
Загальне значення вібрації a [м/с]^2	4,851
Невизначеність K [м/с]^2	1,5
Вага пристрою (без акумулятора) [кг].	1,06

Інформація про вібрації та шум

Комбіноване значення вібрацій a_h і невизначеність вимірювання були визначені відповідно до EN 62841-1 і наведені в таблиці.

Рівень шуму визначався відповідно до EN 62841-1, значення наведені вище в таблиці.

ПРИМІТКА **Шум може призвести до пошкодження слуху, завжди використовуйте засоби захисту органів слуху під час роботи!**

Заявлене значення загальної вібрації було виміряно відповідно до стандартного методу випробувань і може використовуватися для порівняння одного обладнання з іншим. Зазначений рівень вібрації також можна використовувати для попередньої оцінки впливу вібрації.

Рівень вібрації під час фактичного використання обладнання може відрізнятися від заявлених значень, залежно від використання робочих інструментів, зокрема типу заготовки, і необхідності визначення заходів для захисту оператора. Для точної оцінки впливу в реальних умовах експлуатації необхідно враховувати всі частини робочого циклу, включаючи періоди, коли машина вимкнена або коли вона увімкнена, але не використовується для роботи.

7. Підготовка до роботи

ПРИМІТКА **Пристрій є частиною лінійки SAS+ALL, тому для його використання необхідно придбати комплект, що складається з пристрою, акумулятора та зарядного пристрою.**

ПРИМІТКА **Виконуйте операції, описані в цьому розділі, при відключеному від мережі електроживлення пристрої.**

Монтаж робочого наконечника

Після первинної перевірки виберіть потрібний робочий наконечник (рис. D, 1-4), перемістіть важіль блокування рукоятки робочого наконечника (рис. A, 1) у напрямку до головки пристрою (рис. B, 1), встановіть робочий наконечник так, щоб виїмки на робочому наконечнику збіглися з виступами на рукоятці, а потім зафіксуйте рукоятку за допомогою важеля блокування рукоятки (рис. B, 2).

Кутовий робочий наконечник

Залежно від ваших потреб, робочий наконечник можна нахиляти в трьох положеннях. Для цього розблокуйте ручку робочого наконечника за допомогою важеля (рис. B, 1), помістіть робочий наконечник в ручку під потрібним кутом так, щоб отвори в робочому наконечнику збіглися з виступами в ручці (рис., C). Потім зафіксуйте робочий наконечник важелем (рис. B, 2).

Встановлення акумулятора

Встановіть акумуляторну батарею в гніздо (рис. A, 3) - вставте її до упору, переконайтеся, що фіксатор блоку акумуляторної батареї зафіксував її від випадкового виймання під час роботи.

Регулювання кількості коливань

За допомогою ручки зміни частоти коливань (рис. A, 4) можна регулювати частоту коливань в діапазоні від 11 000 до 21 000 (хв-1), що дозволяє підібрати відповідні параметри обробки для типу матеріалу і типу заготовки.

Пристрій готовий до використання.

8. Увімкнення пристрою

ПРИМІТКА **Перед запуском пристрою необхідно виконати дії, описані в розділі "Підготовка до роботи".**

Вимикач увімкнення/вимкнення приладу знаходиться у верхній частині корпусу (рис. A, 2). Щоб увімкнути прилад, натисніть вимикач вперед. Щоб вимкнути прилад, необхідно відсунути вимикач назад. За допомогою ручки управління коливаннями (рис. A, 4) можна регулювати кількість коливань робочого наконечника і підбирати їх відповідно до виконуваної роботи.

ПРИМІТКА **Не кладіть працюючий прилад на землю. Після вимкнення дочекайтеся повної зупинки двигуна.**

9. Використання пристрою

ПРИМІТКА **Оброблюваний матеріал повинен бути розміщений на рівній, стійкій основі і, при необхідності, закріплений, наприклад, струбцинами.**

Різання

Спосіб встановлення ріжучого наконечника описано в розділі 7 інструкції. Після встановлення відрізного диска (рис. D, 1) і ввімкнення машини виберіть потрібний кут і напрямок різання та прикладіть зубці до поверхні матеріалу. Уникайте зміни кута та/або напрямку різання, коли пиляльне полотно занурене в матеріал. Це може призвести до заклинювання віброінструменту, що спричинить віддачу.

ПРИМІТКА **Для пропилювання використовується полотно, що постачається в комплекті з машиною. Не намагайтеся різати цим полотном, ковзаючи ним по матеріалу. Для пропилювання використовуйте напівкругле пиляльне полотно, яке не входить до комплекту багатофункціонального інструменту.**

Після того, як відповідна ділянка буде відрізана, витягніть ріжучий диск і вимкніть машину.

Вишкрібання

ПРИМІТКА **Забороняється використовувати скребкове лезо для різання. Забороняється використовувати скребок на крихких матеріалах (наприклад, на склі). Під час роботи зі скребком існує ризик пошкодження поверхні заготовки.**

Скребок (рис. D, 2) можна використовувати для видалення старого лакофарбового покриття, наклейок, бруду тощо. Після того, як скребок встановлено (див. розділ 7 інструкції) та увімкнено, прикладіть кінчик інструменту до поверхні матеріалу, що очищується, під кутом 5-20°. Злегка натискаючи, проведіть скребком по матеріалу, доки не видалите зайвий матеріал.

Закінчивши роботу, відведіть наконечник від матеріалу і вимкніть пристрій.

Шліфування

Після встановлення шліфувальної головки (рис. D, 3) на неї слід встановити шліфувальний папір (рис. D, 4) відповідної градації (кожен папір має маркування на м'якій стороні, папір з меншим номером шліфується швидше, але може залишати подряпини, для шліфування деревини зазвичай рекомендується папір з градацією до 400). Як тільки машина увімкнеться і наконечник з папером буде прикладений до матеріалу, почнеться шліфування. Інструмент слід плавно переміщати по ділянці, що шліфується, з легким натисканням. Під час шліфування переконайтеся, що вістря лежить на всій поверхні матеріалу.

Закінчивши шліфування, відведіть наконечник від матеріалу і вимкніть машину.

10. Поточне обслуговування

ПРИМІТКА **Виконуйте всі операції з технічного обслуговування, відключивши пристрій від електромережі.**

Перед кожним запуском:

- Перевірте стан пристрою та робочих насадок; переконайтеся, що робочі насадки не мають тріщин, відколів або іржі. Не використовуйте пошкоджені робочі наконечники.
- Переконайтеся, що вентиляційні отвори двигуна не заблоковані і не забруднені. При необхідності оголити, продути стисненим повітрям, протерти ганчіркою, злегка змоченою водою, потім висушити.

Після кожного використання:

- Вийміть робочий інструмент
- Вийміть батарею з гнізда, щоб уникнути випадкової активації сторонніми особами або під час поводження з нею.

Зберігання та транспортування

Коли прилад не використовується, зберігайте його відключеним від джерела живлення, в недоступному для дітей, сухому і добре провітрюваному місці. Прилад та інші компоненти, зазначені в накладній, слід транспортувати, наскільки це можливо, в оригінальній упаковці, не піддаючи їх впливу шкідливих умов навколишнього середовища, таких як вологість, опади, високі температури (вище 45°C), тиск, що може призвести до механічних пошкоджень, та інші, які можуть негативно вплинути на упаковку або її вміст. Від'єднайте акумулятор під час транспортування.

11. Запасні частини та аксесуари

Пристрій з лінійки SAS+ALL може бути оснащений будь-яким акумулятором з лінійки SAS+ALL. Для того, щоб вибрати відповідний акумулятор і зарядний пристрій, ми рекомендуємо ознайомитися з асортиментом Dedra Exim на сайті www.dedra.pl.

Для придбання запасних частин та аксесуарів, будь ласка, зв'яжіться з Dedra Exim Service. Контактні дані можна знайти на сторінці 1 посібника.

При замовленні запасних частин, будь ласка, вказуйте номер партії на заводській табличці та номер деталі зі складального креслення.

Протягом гарантійного терміну ремонт здійснюється згідно з умовами, зазначеними в гарантійному талоні. Будь ласка, здайте несправний виріб на ремонт за місцем придбання (продавець зобов'язаний прийняти несправний виріб), надішліть його до центрального сервісного центру Dedra Exim або до найближчого до вас сервісного центру (список сервісних центрів на сайті www.dedra.pl). Будь ласка, додайте заповнений гарантійний талон. Після закінчення гарантійного терміну ремонт здійснюється центральним сервісом. Надішліть несправний виріб до сервісного центру (вартість доставки оплачує користувач).

12. Дефекти виправлені самостійно

ПРИМІТКА **Перед самостійним усуненням несправностей відключіть пристрій від джерела живлення.**

Проблема	Тому що	Рішення
Пристрій не працює.	Батарея розряджена.	Перевірити стан заряду акумулятора, підзарядити.
	Неправильно підключено акумулятор	Перевірте та покращіть з'єднання акумулятора.
	Батарея несправна	Замініть батарею на справну.
	Несправний вимикач.	Віддайте пристрій на технічне обслуговування.
Двигун не має потужності, заводиться насилу.	Використані щітки	Віддайте пристрій на технічне обслуговування.
Відчувається запах горілого утеплювача.	Пошкоджено двигун.	Віддайте пристрій на технічне обслуговування.
Двигун перегрівається.	Забиті вентиляційні отвори.	Продути стисненим повітрям.
Ефективність роботи дуже низька.	Зношений робочий наконечник.	Замініть робочий наконечник на новий.

13. Комплектація обладнання

1. мультитул, 2. пилка, 3. скребок, 4. шліфувальна головка, 5. шліфувальний папір 3 шт.

14. Інформація для користувачів щодо утилізації електричного та електронного обладнання (стосується домогосподарств)



Символ, зображений на виробах або супровідній документації, вказує на те, що несправне електричне або електронне обладнання не можна утилізувати разом з побутовими відходами. Якщо вам потрібно утилізувати, повторно використати або відновити компоненти, найкраще віднести їх до спеціалізованого пункту збору, де вони будуть прийняті безкоштовно. Інформацію про місцезнаходження пунктів збору відпрацьованого обладнання надають місцеві органи влади, наприклад, на своїх веб-сайтах.

Правильна утилізація приладу дозволяє зберегти цінні ресурси та уникнути негативного впливу на здоров'я і навколишнє середовище через можливу наявність в обладнанні небезпечних речовин, сумішей і компонентів.

Неправильна утилізація відходів тягне за собою штрафні санкції згідно з відповідними місцевими нормами.

Користувачі в країнах ЄС: Якщо вам потрібно утилізувати електричне або електронне обладнання, зверніться до найближчого продавця або постачальника, який надасть вам додаткову інформацію.

Утилізація відходів у країнах за межами Європейського Союзу: Цей символ стосується лише країн Європейського Союзу. Якщо вам потрібно утилізувати цей виріб, зверніться до місцевих органів влади або дилера для отримання інформації про правильний спосіб утилізації.

Гарантійний талон

на

Номер замовлення: DED7059 Номер лоту: .....

(далі - Продукт)

Дата придбання продукту: .....

Печатка дилера

Дата та підпис продавця: .....

Заява користувача:

Я підтверджую, що ознайомлений з умовами гарантії та наслідками недотримання вказівок, викладених в інструкції з експлуатації та гарантійному талоні. Я ознайомлений з умовами цієї гарантії, що підтверджую власним підписом:

....

Дата і місце Підпис користувача

I. Відповідальність за якість продукції:

1. Поручитель - Dedra Exim Sp. z o.o. з місцезнаходженням у м. Прушкув, адреса: вул. 3 Мая 8, 05-800 Прушкув, KRS 0000062517, Окружний суд міста Варшави у Варшаві, XIV Економічний відділ Національного судового реєстру, NIP 527-020-49-33, статутний капітал: 100 980,00 ЗЛОТИХ.
2. Відповідно до умов, викладених у цьому гарантійному талоні, Гарант надає гарантію на Виріб, що походить з дистриб'юторської мережі Гаранта.
3. Відповідальність за гарантією поширюється лише на дефекти, що виникли з причин, притаманних Продукту на момент його передачі Користувачеві.
4. Користувач має право на безкоштовний ремонт Продукту в рамках гарантії, якщо дефект став очевидним протягом гарантійного періоду. Спосіб ремонту Товару (метод ремонту) визначається на розсуд Гаранта. Якщо Гарант виявить, що ремонт неможливий, він залишає за собою право замінити дефектний елемент або весь Продукт на бездефектний, знизити ціну Продукту або відмовитися від договору.

Стосовно Користувача, який не є споживачем у розумінні Закону від 23 квітня 1964 року. Цивільного кодексу, відповідальність Гаранта за збитки, що виникли внаслідок цієї гарантії та/або у зв'язку з її укладенням та виконанням, незалежно від правового титулу, обмежується максимальною вартістю дефектного Продукту.

II. Гарантійний термін:

Компоненти продукту	Тривалість гарантійного захисту
DED7059	36 місяців з дати придбання Виробу, як зазначено в цьому Гарантійному талоні
Відрізний диск, шліфувальна головка, скребок, шліфувальний папір	Елементи, на які не поширюється гарантія

III. Умови реалізації гарантії:

Користувач повинен пред'явити заповнений гарантійний талон Продукту та підтвердити обставини придбання Продукту Користувачем, наприклад, пред'явивши чек, рахунок-фактуру тощо. З метою ефективного розгляду рекламації рекомендується, щоб Користувач надав разом з Виробом всі компоненти, зазначені в розділі "Комплектація пристрою", що міститься в Посібнику користувача.

2. що користувач дотримується інструкцій, наведених в інструкції з експлуатації та гарантійному талоні.
3.Гарантія поширюється лише на територію Республіки Польща та ЄС.
4.Гарантія не поширюється на дефекти Продукту, що виникають, зокрема, внаслідок:

a. Недотримання Користувачем умов, викладених в Інструкції з експлуатації, зокрема щодо правильної експлуатації, технічного обслуговування та очищення;

b. Використання Користувачем засобів для чищення або технічного обслуговування, які не відповідають вимогам Інструкції з експлуатації;

c. Неналежне зберігання та транспортування Продукту Користувачем;

d. Несанкціоновані зміни та/або модифікації Продукту Користувачем, які не були узгоджені з Гарантом;

e. Використання Користувачем у Виробі витратних матеріалів, які не відповідають вимогам Інструкції з експлуатації.

f. Користувач, який не є споживачем у розумінні Закону від 23 квітня 1964 року. Цивільного кодексу, втрачає гарантію на Товар, в якому:

g. серійні номери, маркування дати та таблички з назвами були видалені, змінені або пошкоджені Користувачем;

h. пломби були пошкоджені Користувачем або мають сліди втручання Користувача.

Зверніть увагу, що Користувач зобов'язаний самостійно та за власний рахунок здійснювати поточне обслуговування Продукту, включаючи інструкцію з використання, самостійно та за власний рахунок.

IV. Процедура розгляду скарг:

1. Якщо Ви виявите, що Виріб працює неправильно, будь ласка, переконайтеся, що всі кроки, зазначені в Інструкції з експлуатації, були виконані правильно, перш ніж подавати претензію.
2. Рекомендується подавати рекламацію негайно, бажано протягом 7 днів з моменту виявлення дефекту Продукту. Користувач, який не є споживачем у розумінні Закону від 23 квітня 1964 року. Цивільного кодексу, втрачає права, що випливають з цієї гарантії, якщо скарга не буде подана протягом 7 днів.
3. Повідомлення про рекламацію можна подати, зокрема, в місці придбання Продукту, в гарантійному сервісі або в письмовій формі на вказану адресу: Dedra Exim Sp. z o.o., ul. 3 Maja 8, 05-800 Pruszków.
4. Користувач може подати скаргу, використовуючи форму, доступну на веб-сайті www.dedra.pl. ("Заява про гарантійні зобов'язання").
5. адреси гарантійного обслуговування для окремих країн можна знайти на сайті www.dedra.pl. Якщо гарантійне обслуговування для певної країни не передбачено, рекомендується надсилати гарантійні претензії туди: Dedra Exim Sp. z o.o. ul. 3 Maja 8, 05-800 Pruszków (Польща).
6. З метою безпеки Користувача використання дефектного Продукту заборонено.
7. Попередження: Використання несправного Виробу є небезпечним для здоров'я та життя Користувача.
8. Виконання зобов'язань за гарантією відбудеться протягом 14 робочих днів, рахуючи від дати доставки Користувачем заявленого Продукту.
9. рекомендується очистити дефектний Виріб перед тим, як передавати його для рекламації. Виріб, що підлягає рекламації, рекомендується ретельно захищати від пошкоджень під час транспортування (рекомендується доставляти виріб, що підлягає рекламації, в оригінальній упаковці).
10. Гарантійний термін продовжується на час, протягом якого Користувач не міг використовувати Продукт, на який поширюється гарантія, через дефект.

Гарантія не виключає, не обмежує і не призупиняє права Користувача, передбачені положеннями про гарантійні зобов'язання щодо дефектів проданих товарів.

Відповідно до статті 13(1) та (2) Регламенту (ЄС) 2016/679 Європейського Парламенту та Ради від 27 квітня 2016 року про захист фізичних осіб у зв'язку з обробкою персональних даних і про вільний рух таких даних та про скасування Директиви 95/46/ЄС (далі: "RODO"), повідомляємо Вам наступне

1. Контролером ваших персональних даних, вказаних у формі, є компанія DEDRA-EXIM sp. z o.o., зареєстрована за адресою: вул. 3 Мая, 8, 05- 800, Прушкув (далі: «Контролер»).
2. Ваші дані будуть оброблятися виключно з метою виконання гарантійної процедури для пристрою згідно з літ. b п. 1. ст. 6 Загального регламенту захисту даних (далі: «ЗРЗД») Надання даних є добровільним, але необхідним для виконання гарантійної процедури.
3. Ваші дані будуть оброблятися протягом періоду виконання гарантійної процедури та з метою архівування на випадок необхідності захисту від можливих претензій до Контролера, але не довше закінчення терміну позовної давності.
4. Ваші дані можуть бути розкриті тільки суб'єктам, які обробляють дані від імені Контролера, на підставі письмового договору про доручення на обробку персональних даних, що передбачає, зокрема, технічне обслуговування, хостинг або обслуговування веб-сайту, IT-сервіс, кур'єрську компанію. Постачальники Контролера зобов'язані забезпечувати безпеку даних і дотримуватися вимог чинного законодавства щодо захисту персональних даних і не можуть використовувати довірені їм персональні дані в цілях, відмінних від зазначених у договорі з Контролером.
5. Ваші персональні дані не будуть оброблятися автоматизовано, зокрема, не будуть профілюватися, а також не будуть передаватися у треті країни/міжнародні організації.
6. Ви маєте право на доступ до своїх персональних даних та право на їхнє виправлення, видалення, обмеження обробки, право на передачу даних, право на відмову від обробки, у будь-який момент;
7. З усіх питань, пов'язаних з обробкою Контролером ваших персональних даних, ви можете звернутися до Контролера за адресою e-mail: daneosobowe@dedra.pl.;
8. Ви маєте право подати скаргу до відповідного наглядового органу із захисту персональних даних;

HR Sadržaj

1. Slike i crteži
2. Detaljna sigurnosna pravila
3. Opis uređaja
4. Namjena uređaja
5. Ograničena uporaba
6. Tehnički podaci
7. Priprema za rad
8. Uključivanja uređaja
9. Korištenje uređaja
10. Tekuće aktivnosti opsluživanja
11. Zamjenski dijelovi i pribor
12. Samostalno uklanjanje kvarova
13. Sastavni dijelovi uređaja
14. Informacija za korisnike o zbrinjavanju električnih i elektronskih alata
15. Jamstveni list

Izjava o sukladnosti je priložena uputama kao zaseban dokument. U slučaju nedostatka Izjave o sukladnosti, obratite se servisu Dedra Exim Sp. z o.o.
Opći propisi o sigurnosti su priloženi uputama kao posebna knjižica.

⚠ NAPOMENA Tijekom rada s uređajem uvijek se pridržavajte osnovnih sigurnosnih pravila za zaštitu na radu kako biste spriječili izbijanje požara, strujni udar ili mehaničke povrede.

Prije početka eksploatacije uređaja upoznajte sadržaj uputa za uporabu. Spremite upute za uporabu, opće sigurnosne propise i izjavu o sukladnosti. Rigorozno poštivanje napomena i uputstava iz uputa za uporabu će pozitivno utjecati na produženje životnog vijeka uređaja.

⚠ NAPOMENA Tijekom rada obavezno se pridržavajte napomena iz uputa za sigurnost na radu.

Ako uređaj posudite drugoj osobi, zajedno s njim posudite i upute za uporabu, upute za sigurnost na radu i izjavu o sukladnosti. Tvrtka Dedra Exim ne odgovara za nezgode do kojih bi došlo zbog nepoštivanja napomena za sigurnost na radu. Pažljivo pročitajte sve opće sigurnosne propise i upute za uporabu. Zbog nepoštivanja upozorenja i uputa može doći do strujnog udara, izbijanja požara ili ozbiljnih ozljeda korisnika.

⚠ NAPOMENA Uređaj s linije SAS+ALL je dizajniran za rad isključivo zajedno s baterijama linije SAS+ALL.

Akumulator Li-Ion baterija i punjač nisu dio standardne opreme uređaja i treba ih nabaviti posebno. Zabranjena je uporaba drugih baterija.

2. Detaljna sigurnosna pravila

- **Prilikom izvođenja radova u kojima pribor za rezanje može doći u dodir sa skrivenim vodovima ili, u slučaju uređaja koji se napajaju iz mreže – sa vlastitim priključnim kabelom, električni alat držite za izolirane površine.** Rezač koji dolazi u kontakt s kabelom pod naponom može staviti pod napon nezaštićene dijelove električnog alata što može izazvati kod korisnika strujni udar.
- Prilikom brušenja površina od određenih vrsta drva i uklanjanja starih premaza s dodatkom olovne boje, mogu se stvoriti otrovne prašine štetne za zdravlje. Izravan fizički kontakt s ovom prašinom može izazvati alergijsku reakciju ili respiratorne bolesti kod rukovatelja ili osoba koje se nalaze u blizini. Hrastove ili bukove pile, posebno u kombinaciji s tvarima (impregnatima) za obradu drva, smatraju se kancerogenima. Prilikom obrade ovakvih materijala, nosite masku za zaštitu od prašine i osigurajte dobru ventilaciju na radnom mjestu.
- **Ne dopustite da dođe do pregrijavanja uređaja ili izratka.** Tijekom pauze u radu, ispraznite vreću za strugotine (ako je strugotina unutra) kako biste smanjili opasnost od samozapaljenja nakupljene u vreći prašine od brušenja.
- **Sa uređajem nemojte obrađivati materijale koje sadrže azbest.** Materijale koje sadrže azbest smije obrađivati samo adekvatno obučeno osoblje.
- **Uređaj upotrebljavajte samo za suho brušenje.** Ako u uređaj prodre voda, postoji opasnost od strujnog udara.
- **Stezaljkama ili drugim praktičnim sredstvima učvrstite izradak na stabilnoj platformi.** Ako izradak koji držite rukom ili uz tijelo, bit će nestabilan je što može uzrokovati gubitak kontrole.

⚠ NAPOMENA Čak i ako se uređajem rukuje u skladu s Uputama za uporabu, nije moguće u potpunosti ukloniti određeni

čimbenik rizika povezan s konstrukcijom i namjenom uređaja.

Posebno su prisutni sljedeći rizici:

- Rukovatelj dodiruje oštar radni nastavak.
- Kontakt s vrućim radnim nastavkom, koji se zagrijava tijekom rada.
- Slomljen ili puknut radni nastavak.

3. Opis uređaja

Crtež A: 1. Poluga za blokadu prihvata radnog nastavka, 2. Prekidač uređaja, 3. Utor za bateriju, 4. Regulator oscilacija, 5. Držač radnog nastavka, 6. Radni nastavak

4. Namjena uređaja

Uređaj je namijenjen za piljenje i rezanje drva, materijala na bazi drva (šperploča, iverica itd.), plastike, neželjeznih metala, za obradu mekih pločica i suho brušenje malih površina. Uređaj omogućuje izvođenje osnovnih operacija obrade, a posebno obrade blizu ruba izratka.
Uređaj koristite isključivo sa originalnim priborom tvrtke Dedra. Dozvoljeno je koristiti uređaj prilikom obavljanja renovacijskih i građevinskih radova, u servisnim radionicama, pri amaterskim radovima uz poštivanje uvjeta korištenja i dopuštenih radnih uvjeta naznačenih u uputama za uporabu.

5. Ograničena uporaba

Nemojte ga koristiti za brušenje zidova prekrivenih gipsanom žbukom.
Uređaj se može koristiti samo u skaldu s niže navedenim „Dopuštenim uvjetima rada". Nije dopušteno rezanje materijala koji nisu navedeni u poglavlju "namjenska uporaba". Samoinicijativne promjene u mehaničkoj i električkoj konstrukciji, sve ingerencije u uređaj, a isto tako korištenje uređaja na način koji nije opisan u uputama, smatraju se neovlaštenim djelovanjem i uzrokuju trenutačni gubitak jamstvenih prava, a izjava o usklađenosti u tom slučaju postaje nevažeća.
Zbog nenamjenske uporabe ili korištenja uređaja na način koji nije usklađen s uputama za uporabu dolazi do trenutačnog gubitka jamstvenih prava.

Dopušteni radni uvjeti
S2 10 (10-minutni rad)
Zaštitite od vlage i oborina
Raspon temperature punjenja baterije 10 - 30°C.
Ne izlažite temperaturama iznad 45°C.

6. Tehnički podaci

Model	DED7059
Napajanje [V]	18 d.c.
Vrsta baterije	Li-Ion
Broj oscilacija n0 (min-1)	11000-21000
Emisije buke	
Razina zvučne snage L_{WA} [dB(A)]	90,2
Razina zvučnog pritiska L_{pA} [dB(A)]	79,2
Mjerna nesigurnost K_{WA}, K_{pA} [dB(A)]	3
Razina vibracije na rukohvaci	
Ukupna vrijednost vibracije a [m/s2]	4,851
Mjerna nesigurnost K [m/s^2]	1,5
Težina uređaja (bez baterije) [kg]	1,06

Informacija o vibracijama i buci
Uključna vrijednost vibracija a_h i mjerna nesigurnost su određene u skladu s normom EN 62841-1 i navedene u tablici.
Emisija buke je određena u skladu s EN 62841-1, vrijednosti su navedene u tablici.

⚠ NAPOMENA Zbog buke može doći do oštećivanje sluha i zato tijekom rada uvijek nosite sredstva za zaštitu sluha!

Deklarirana ukupna vrijednost vibracija izmjerena je u skladu sa standardnom metodom ispitivanja i može se koristiti za međusobno uspoređivanje uređaja. Navedena razina vibracija može se koristiti za prvu procjenu izlaganja na vibracije.
Razina vibracija tijekom stvarnog korištenja uređaja može se razlikovati od deklariranih vrijednosti, ovisno o načinu korištenja radnih alata, posebice o vrsti obrađivanog materijala i potrebi određivanja sredstava za zaštitu operatera. Kako biste precizno procijenili izlaganje opasnostima u stvarnim uvjetima rada, uzeti u obzir sve dijelove operativnog djelovanja, također i razdoblje kad je uređaj isključen i kad je uključen ali se ne koristi za rad.

7. Priprema za rad

⚠ NAPOMENA Uređaj je dio SAS+ALL linije, pa da biste ga koristili, morate kompletirati set koji se sastoji od uređaja, baterije i punjača.

⚠ NAPOMENA Aktivnosti iz ovog poglavlja obavljajte kad je uređaj isključen iz napajanja.

Montaža radnog nastavka
Nakon pregleda odaberite potreban radni nastavak (Crtež D, 1-4), polugu za blokadu prihvata radnog nastavka (Crtež A, 1) pomaknite prema glavi uređaja (Crtež B, 1), montirajte radni nastavak na način da zarezi na radnom nastavku odgovaraju utorima na prihvatu, a zatim prihvat blokirajte pomoću poluge za blokadu prihvata (Crtež B, 2).

Postavljanje radnog nastavka pod kutom

Ovisno o potrebama, radni nastavak možete postaviti u tri položaja. Kako biste to učinili, polugom deblokirajte prihvat radnog nastavaka (Crtež B, 1) i radni nastavak postavite u prihvat pod željenim kutom tako se otvori na radnom nastavku poklope sa utorima u prihvatu (Crtež C). Zatim blokirajte radni nastavak polugom (Crtež B, 2).

Ugradnja baterije
Bateriju fiksirajte u utičnici (crtež A, 3) – gurnite je do kraja, pazite da zatvarač blokade baterije spriječi njezino slučajno iskliznuće tijekom rada.

Podešavanje broja oscilacija
Pomoću okretnog gumba za promjenu broja oscilacije (Crtež A, 4) možete podesiti broj oscilacije birajući iz raspona od 11000-21000 (min-1), što vam omogućuje odabir parametara obrade odgovarajućih za vrstu materijala i za vrstu radnog nastavaka.
Uređaj je spreman za rad.

8. Uključivanja uređaja

NAPOMENA **Prije pokretanja uređaja obavezno obavite aktivnosti opisane u poglavlju „Priprema za rad".**

Prekidač uređaja se nalazi na gornjem dijelu kućišta (Crtež A, 2). Za uključivanje uređaja prekidač pomaknite prema naprijed. Za isključivanje uređaja prekidač pomaknite prema natrag. Pomoću okretnog gumba za podešavanje oscilacija (Crtež A, 4) možete regulirati broj oscilacija radnog nastavka i prilagoditi ih vrsti planirane obrade.

NAPOMENA **Ne odlažite uključen uređaj. Nakon isključivanja pričekajte dok se motor potpuno ne zaustavi.**

9. Korištenje uređaja

NAPOMENA **Obrađivani materijal postavite na ravnu, stabilnu površinu i, ako je potrebno, fiksirajte, npr. stegama.**

Rezanje
Način ugradnje radnog nastavka je opisan u točki 7 uputa. Nakon ugradnje lista pile za rezanje (Crtež D, 1) i uključivanja uređaja, odaberite željeni kut i smjer rezanja i zube postavite na površinu materijala. Izbjegavajte promjenu kuta i/ili smjera rezanja dok je rezna oštrica uvučena u materijal. To može uzrokovati zaglavljivanje vibrirajućeg alata, što rezultira povratnim udarcem.

NAPOMENA **List pile koji dolazi zajedno s uređajem koristi se za prorezivanje. Ovaj list pile nemojte koristiti za rezanje pomičući ga duž izratka. Za uzdužne rezove koristite poluokrugli list pile, koji nije isporučen sa višenamjenskim uređajem.**

Nakon što odrežete potrebni komad, izvucite list pile i isključite alat.

Struganje

NAPOMENA **Zabranjeno je oštricu strugača koristiti za rezanje. Strugač nemojte koristiti sa lomljivim materijalima (npr. na staklu). Pri radu sa strugačem treba uzeti u obzir mogućnost oštećivanja površine obrađivanog materijala.**

Strugač (Crtež D, 2) možete koristiti za uklanjanje starih premaza boje, naljepnica, prljavštine itd. Nakon što strugač ugradite (vidi točku 7 uputa) i pokrenete uređaj, nastavak alata postavite pod kutom od 5-20° na površinu čišćenog materijala. Laganim pritiskom pomičite strugač preko materijala sve dok ne uklonite nepotrebni materijal.
Nakon završetka rada radni nastavak odmaknite od materijala i uređaj isključite.

Brušenje
Nakon što ugradite brusnu glavu (Crtež D, 3) fiksirajte na nju brusni papir (Crtež D, 4) odgovarajuće granulacije (svaki papir ima oznaku s mekše strane, papir s manjim brojem brusi brže, ali može ostaviti ogrebotine, za brušenje drva obično se koristi brusni papir granulacije do 400). Nakon što uključite uređaj i nastavak s papirom postavite na materijal, počinje brušenje. Lagano pritišćući ravnomjerno pomičite alat po cijeloj površni koju želite brusiti. Prilikom brušenja pazite cijela površina tanjura prianja na nastavak
Nakon brušenja radni nastavak odmaknite od materijala i uređaj isključite.

10. Tekuće aktivnosti opsluživanja

NAPOMENA **Sve servisne aktivnosti obavljajte kad je uređaj isključen iz izvora napajanja.**

Prije svake uporabe uređaja:
- Provjerite stanje uređaja i radnih nastavaka; kontrolirajte radne nastavke na puknuća, deformacije, promjenu boje. Nemojte koristiti oštećene radne nastavke.
- Ventilacijske otvore provjerite na blokiranje i prljavštinu. Po potrebi ih otkrijte, očistite komprimiranim zrakom i malo vlažnom krpom, a zatim osušite.

Nakon svake upotrebe:
- Uklonite radni nastavak
- Izvadite utikač iz utičnice kako biste izbjegli slučajno poketanje od strane trećih osoba ili tijekom premještanja uređaja.

Čuvanje i transport
Kad uređaj ne koristite, čuvajte ga isključen od izvora napajanja, van dohvata djece, na suhom i prozračnom mjestu. Uređaj i druge elemente navedene u kompletaciji treba transportirati po mogućnosti u originalnom pakiranju na način da nisu izloženi djelovanju štetnih uvjeta okoline kao što su: vlaga, padaline, visoka temperatura (iznad 45°C), pritisak zbog kojeg bi moglo doći do mehaničkih oštećenja ili negativno utjecati na pakiranje ili njegov sadržaj. Uređaj transportirajte bez baterije unutra.

11. Zamjenski dijelovi i pribor

Uređaji iz SAS+ALL linije može opremiti bilo kojom baterijom iz linije SAS+ALL. Kako biste odabrali pravu bateriju i punjač, preporučujemo da se upoznate s ponudom Dedra Exim na web stranici www.dedra.pl.
Kako biste nabavili zamjenske dijelove i pribor, kontaktirajte Dedra Exim Servis. Podaci za kontakt se nalaze na 1. stranici uputa.
Prilikom naručivanja zamjenskih dijelova navedite broj partije označen na tipskoj ploči i broj dijela iz montažni crtež.
U jamstvenom roku popravci se obavljaju prema pravilima iž jamstvenog lista. Reklamirani proizvod odnesite na popravak na mjesto nabave istog (prodavatelj je dužan primiti reklamirani proizvod), poslati ga centralnoj službi Dedra Exim ili poslati u servisni centar najbliži vašem mjestu prebivališta (popis servisera je objavljen na web stranici www.dedra.pl). Molimo, priložite popunjen jamstveni list. Nakon isteka jamstvenog roka popravke obavlja centralni servis. Oštećen proizvod pošaljite serviserima (troškove poštarine snosi korisnik).

12. Samostalno uklanjanje kvarova

NAPOMENA **Prije nego počnete samostalno uklanjati greške, uređaj isključite iz napajanja.**

Problem	Uzrok	Rješenje
Uređaj se ne pokreće	Baterija se ispraznila.	Provjerite stanje napunjenosti baterije, napunite ako je ispražnjena.
	Baterija je pogrešno priključena	Provjerite i ispravite priključak baterije.
	Baterija je oštećena	Zamijenite bateriju s ispravnom baterijom.
	Oštećen prekidač.	Uređaj odnesite serviserima.
Motor nema snage, pokreće se s poteškoćama.	Istrošene četkice	Uređaj odnesite serviserima.
Osjeća se miris spaljene izolacije.	Oštećen motor.	Uređaj odnesite serviserima.
Motor se pregrijava	Začepljeni otvori za ventilaciju	Ispušite komprimiranim zrakom
Vrlo niska radna učinkovitost	Istrošeni radni nastavak	Radni nastavak zamijenite s novim.

13. Sastavni dijelovi uređaja

1. Višenamjenski alat, 2. List pile, 3. Strugač, 4. Brusna glava, 5. Brusni papiri 3 kom.

14. Informacija za korisnike o zbrinjavanju električnih i elektroničkih uređaja (odnosi se na kućanstva)



Ovaj simbol postavljen na proizvode ili popratnu dokumentaciju obavještava da se neispravni električni ili elektronički uređaji ne smiju odlagati s kućnim otpadom. Ispravan postupak u slučaju potrebe za zbrinjavanjem, ponovnom uporabom ili oporabom komponenti sastoji se od prijenosa uređaja na specijalizirano sabirno mjesto, gdje će biti besplatno prihvaćen. Informacije o lokacijama sabirnih točaka otpadne opreme pružaju lokalne vlasti, npr. na svojim web stranicama.
Pravilno zbrinjavanje uređaja omogućuje očuvanje dragocjenih resursa i izbjegavanje negativnog utjecaja na zdravlje i okoliš, do kojeg dolazi zbog mogućnosti da uređaji sadrže opasne tvari, smjese i sastavne dijelove.
Nepravilno odlaganje otpada podliježe kaznama predviđenim relevantnim lokalnim propisima.
Korisnici u zemljama Europske unije: Ako trebate odložiti električnu ili elektroničku opremu, obratite se najbližem prodavaču ili dobavljaču za dodatne informacije.

Odlaganje u zemljama izvan Europske unije: Ovaj simbol vrijedi samo za zemlje Europske unije. Ako trebate zbrinuti ovaj proizvod, obratite se lokalnim vlastima ili trgovcu radi pravilnog zbrinjavanja.

Jamstveni list

na

Višenamjenski akumulatorski alat 18V

Kataloški broj: DED7059 br. partije:.....

(u daljnjem tekstu Proizvod)

Datum nabavke Proizvoda: .....

Pečat prodavača

Datum i potpis prodavača: .....

Izjava Korisnika:

Potvrđujem da sam upoznat s uvjetima jamstva i posljedicama nepoštivanja smjernica sadržanih u Uputama za upotrebu i jamstvenom listu. Upoznat sam s uvjetima ovog jamstva, što potvrđujem svojim potpisom:

....

Datum i mjesto Potpis Korisnika

I. Odgovornost za Proizvod

1. Jamac - Dedra Exim Sp. z o.o. sa sjedištem u Pruszkówu, adresa: ul. 3 Maja 8, 05-800 Pruszków, KRS 0000062517, Općinski sud za glavni grad Varšavu u Varšavi, XIV Gospodarski odjel Državnog sudskog registra, PIB 527-020-49-33, osnovni kapital: 100 980.00 PLN.
2. Pod uvjetima navedenim u ovom jamstvenom listu, Jamac daje jamstvo za Proizvod koji dolazi iz Jamčeve distribucije.
3. Odgovornost iz jamstva pokriva samo nedostatke koji proizlaze iz razloga koji su u Proizvodu u trenutku njegove predaje Korisniku.
4. Pod jamstvom, Korisnik stječe pravo na besplatan popravak Proizvoda, ako se kvar otkrije tijekom jamstvenog roka. Način popravka Proizvoda (metoda popravka) ovisi o odluci Jamca. Ako Jamac utvrdi da ga je nemoguće popraviti, Jamac zadržava pravo zamijeniti neispravan element ili cijeli Proizvod ispravnim, smanjiti cijenu Proizvoda ili odstupiti od ugovora.
5. U odnosu na Korisnika koji nije potrošač u smislu Zakona od 23. travnja 1964. Građanski zakonik, odgovornost Jamca za štetu koja proizlazi iz ovog jamstva i/ili u vezi s njegovim sklapanjem i izvršenjem, bez obzira na pravni naslov, ograničena je na maksimalnu vrijednost neispravnog Proizvoda.

II. Jamstveni rok

Elementi Proizvoda	Jamstveni rok
Višenamjenski akumulatorski alat	36 mjeseca od datuma kupnje Proizvoda prikazanog u ovom jamstvenom listu
Oštrica za rezanje, brusna glava, strugač, brusni papir	Predmeti koji nisu pokriveni jamstvom

III. Uvjeti korištenja jamstva

1. Predočenje od strane korisnika popunjenog jamstvenog lista Proizvoda i potvrđivanje od strane Korisnika okolnosti kupnje Proizvoda, npr. predočenjem računa, fakture itd. Kako bi učinkovito riješili reklamaciju preporuča se da Korisnik dostavi sve elemente navedene u "Kompletu uređaja" zajedno s Proizvodom za reklamaciju koja se nalazi u Uputama za upotrebu.
2. Poštovanje od strane korisnika preporuka sadržanih u Uputama za uporabu i jamstvenom listu.
3. Jamstvo vrijedi isključivo na području Republike Poljske i EU.
4. Jamstvo ne obuhvaća kvarove Proizvoda nastale posebno kao rezultat:
a. Nepoštivanja od strane Korisnika uvjeta navedenih u Uputama za uporabu, posebno u pogledu pravilnog korištenja, održavanja i čišćenja;
b. Korištenja od strane Korisnika sredstava za čišćenje ili održavanje koja nisu u skladu s Uputama za uporabu;
c. Nepravilnog skladištenja i transporta Proizvoda od strane Korisnika;
d. Neovlaštene izmjene i/ili modifikacije Proizvoda od strane Korisnika koje nisu dogovorene s Jamcem;
e. Korištenja od strane Korisnika potrošnog materijala u Proizvodu koji nije u skladu s Uputama za uporabu.
5. Korisnik koji nije potrošač u smislu zakona od 23. travnja 1964. Građanski zakonik gubi jamstvo na Proizvod u kojem:

- je Korisnik je uklonio, promijenio ili oštetio serijske brojeve, oznake datuma i natpisne pločice;
- pečati su oštećeni od strane Korisnika ili pokazuju znakove manipulacije od strane Korisnika.

6. Pozor! Radnje povezane sa svakodnevnim radom Proizvoda, koje proizlaze, između ostalog iz Upute za uporabu Korisnik je dužan provoditi samostalno i o svom trošku.

IV. Procedura reklamacije

1. U slučaju utvrđivanja neispravnog rada Proizvoda, prije podnošenja reklamacije, provjerite jesu li sve radnje navedene posebno u Uputama za uporabu, izvršene ispravno.
2. Preporučujemo podnošenje reklamacije odmah, najbolje u roku od 7 dana od dana uočavanja kvara Proizvoda. Korisnik koji nije potrošač u smislu zakona od 23. travnja 1964. Građanski zakonik gubi prava koja proizlaze iz ovog jamstva ako se reklamacija ne podnese u roku od 7 dana.
3. Reklamacija se može podnijeti, između ostalog, na mjestu kupnje Proizvoda, u jamstvenom servisu ili pismeno na sljedeću adresu: Dedra Exim Sp. z o.o., ul. 3 Maja 8, 05-800 Pruszków.
4. Korisnik može podnijeti reklamaciju putem obrasca dostupnog na web stranici www.dedra.pl. ("Obrazac za reklamaciju").
5. Adrese jamstvenih servisa za pojedine zemlje dostupne su na web stranici www.dedra.pl. U slučaju nedostatka jamstvenog servisa za određenu zemlju, preporuča se slanje reklamacija na sljedeću adresu: Dedra Exim Sp. z o.o. ul. 3 Maja 8, 05-800 Pruszków (Poljska).
6. S obzirom na sigurnost Korisnika, zabranjeno je koristiti neispravan proizvod.
7. Pozor! Korištenje neispravnog Proizvoda opasno je za zdravlje i život Korisnika.
8. Izvršenje obveza koje proizlaze iz jamstva održat će se u roku od 14 radnih dana od dana isporuke Proizvoda koji korisnik reklamira.
9. Prije dostave neispravnog Proizvoda na reklamaciju, preporuča se čišćenje. Preporuča se da se reklamirani Proizvod pažljivo zaštiti od oštećenja tijekom transporta (preporuča se isporuka reklamiranog Proizvoda u originalnom pakiranju).
10. Jamstveni rok se produljuje za vrijeme tijekom kojeg ga Korisnik nije mogao koristiti zbog kvara na Proizvodu obuhvaćenom jamstvom.
Jamstvo ne isključuje, ograničava ili suspendira prava Korisnika koja proizlaze iz odredbi o jamstvu za nedostatke na prodanom artiklu.

HR

Prema čl. 13 sek. 1 i sljed. 2. Uredbe (EU) 2016/679 Europskog parlamenta i Vijeća od 27. travnja 2016. o zaštiti fizičkih osoba u vezi s obradom osobnih podataka i slobodnom kretanju takvih podataka te stavljanju izvan snage Direktive 95/46. /EC, obavještavamo vas

1. Administrator Vaših osobnih podataka navedenih u formularu je DEDRA-EXIM sp. z o. o. sa sjedištem u Pruszkówu, ul. 3 Maja 8, 05-800 Pruszków (u daljnjem tekstu: "Administrator").
2. Vaši podaci će se obrađivati isključivo u svrhu provedbe jamstvenog postupka uređaja sukladno čl. 6 st. 1 slovo. b opće uredbe o zaštiti podataka (u daljnjem tekstu: "GDPR") Davanje podataka je dobrovoljno, ali nužno za provedbu jamstvenog postupka.
3. Vaši podaci će se obrađivati za vrijeme trajanja jamstvenog postupka te za potrebe arhiviranja u slučaju potrebe obrane od bilo kakvih potraživanja prema Administratoru, najduže do isteka istih.
4. Vaši podaci mogu se priopćiti samo subjektima koji obrađuju podatke za administratora na temelju pisanog ugovora o povjeravanju obrade osobnih podataka koji između ostalog daje: tehnička služba, održavanje hostinga ili web stranica, IT služba, kurirska tvrtka. Dobavljači Administratora dužni su osigurati sigurnost podataka i ispunjavati uvjete važećih zakona vezanih uz zaštitu osobnih podataka te ne smiju koristiti povjerene osobne podatke u druge svrhe osim onih navedenih u ugovoru s Administratorom.
5. Vaši podaci neće se obrađivati na automatizirani način, uključujući u obliku profiliranja, i neće se prenositi u treću zemlju/međunarodnu organizaciju.
6. Imate pravo pristupa svojim podacima te pravo na ispravak, brisanje, ograničenje obrade, pravo na prijenos podataka, pravo na prigovor u bilo kojem trenutku.
7. Za sva pitanja vezana uz obradu Vaših osobnih podataka od strane Administratora, možete nas kontaktirati na sljedeću e-mail adresu: daneosobowe@dedra.pl.;
8. Imate pravo podnijeti pritužbu tijelu nadležnom za zaštitu osobnih podataka

DE Inhaltsverzeichnis

1. Fotos und Zeichnungen
2. Detaillierte Sicherheitsvorschriften
3. Beschreibung des Gerätes
4. Bestimmung des Gerätes
5. Benutzungsbeschränkungen
6. Technische Daten
7. Vorbereitung zur Arbeit
8. Einschalten des Gerätes
9. Benutzung des Gerätes
10. Laufende Bedientätigkeit
11. Ersatzteile und Zubehör
12. Eigenständiges Beseitigen der Störungen
13. Lieferumfang des Gerätes
14. Nutzerinformationen über die abgabe von gebrauchten elektro- und elektronik-altgeräten
15. Garantiekarte

Übersetzung der Originalanleitung

Die Übereinstimmungsbescheinigung wurde der Bedienungsanleitung als gesondertes Dokument beigefügt. Bei Fehlen der Übereinstimmungsbescheinigung muss man sich mit der Firma Dedra Exim Sp. z o.o. in Verbindung setzen

Allgemeine Sicherheitsbedingungen wurden der Bedienungsanleitung als gesonderte Broschüre beigefügt.

⚠ ACHTUNG Beim Gebrauch sind immer zum Schutz gegen elektrischen Schlag, Verletzungs- und Brandgefahr grundsätzliche Sicherheitsmaßnahmen zu beachten. Die Bedienungsanleitung ist vor der ersten Inbetriebnahme sorgfältig und vollständig zu lesen. Bewahren Sie bitte die Bedienungsanleitung, Sicherheitshinweise und Konformitätserklärung sorgfältig auf. Äußerst strenge Beachtung der darin enthaltenen Sicherheitshinweise und Anweisungen wird sich positiv auf die Verlängerung der Lebensdauer Ihrer Fliesenschneidemaschine auswirken.

⚠ ACHTUNG Während der Arbeit sind unbedingt die Sicherheitshinweise zu beachten. Die Sicherheitshinweise sind dem Gerät als gesonderte Broschüre beigefügt und sie ist sorgfältig aufzubewahren, Bei Übergabe des Gerätes an weitere Nutzer sind auch die Bedienungsanleitung, die Sicherheitshinweise und die Konformitätserklärung mitzugeben. Die Firma Dedra Exim haftet nicht für Unfälle, zu denen es infolge der Nichtbeachtung der Sicherheitsmaßnahmen kommt. Alle Sicherheitshinweise und die Bedingungsanleitung sind sorgfältig zu lesen. Die Nichtbeachtung der Warnungen und der Anleitung kann einen elektrischen Schlag, Brand und/oder andere ernsthafte Verletzungen zu Folge haben. Alle Bedingungsanleitungen, Sicherheitshinweise und die Übereinstimmungserklärung für zukünftige Bedürfnisse sind aufzubewahren.

⚠ ACHTUNG Das Gerät der SAS+ALL-Linie wurde nur für die Zusammenarbeit mit den Ladegeräten und Akkumulatoren der SAS+ALL-Linie entwickelt. Der Li-Ion-Akku und das Ladegerät gehören nicht zum Lieferumfang des eingekauften Gerätes und sie sind gesondert einzukaufen. Die Verwendung von anderen Akkus und Ladegeräten als die für das Gerät dedizierten zieht den Verlust der Garantierechte nach sich.

2. Detaillierte Sicherheitsvorschriften

- **Bei der Ausführung von Tätigkeiten, bei denen das Trennwerkzeug mit verdeckten Leitungen oder – im Falle von Geräten, die mit Strom von Netz versorgt werden – mit seinem eigenen Kabel in Berührung kommen kann, ist das Werkzeug an isolierten Oberflächen zu halten.** Ein Schneideelement, das mit einem unter Strom stehenden Kabel in Berührung kommt, kann einen Stromschlag beim Bediener auslösen.
- **Beim Schleifen von Oberflächen aus bestimmten Holzarten sowie beim Entfernen von alten Anstrichen, die mit einer Farbe mit Bleizugabe ausgeführt sind, können toxische Stäube entstehen, die gesundheitsschädlich sein können**. Der direkte physische Kontakt mit Stäuben kann allergische Reaktionen bzw. Krankheiten der Atemwege bei dem Bediener und den sich in der Nähe des Arbeitsplatzes befindlichen Dritten hervorrufen. Eichen- oder Buchenholzstäube, insbesondere in Verbindung mit Holzbearbeitungssubstanzen (Imprägniermitteln) gelten als krebserregend. Bei der Bearbeitung von diesen Werkstoffen ist eine Staubmaske aufzusetzen sowie für eine gute Lüftung am Arbeitsplatz zu sorgen.
- **Man darf nicht zulassen, dass sich das sich das Gerät oder das Werkstück überhitzen**. Während der Arbeitsunterbrechungen ist der Abtragsack (sofern es ihn gibt) zu entleeren, damit die Gefahr der Selbstzündung des Schleifstaubes im Sack möglichst begrenzt ist.
- **Man darf mit dem Gerät keine asbesthaltigen Stoffe bearbeiten.** Asbesthaltige Stoffe dürfen nur durch ein entsprechend geschultes Personal bearbeitet werden.
- **Das Gerät ist nur zum Trockenschleifen zu benutzen.** Das Durchdringen von Wasser in das Gerät erhöht das Risiko der Auslösung des Stromschlages.
- **Es sind nur Klemmen oder eine andere praktische Methode anzuwenden, um das Gerät abzusichern und auf einer stabilen Plattform zu stützen.** Das Halten eines manuell bearbeiteten Werkstückes oder direkt am Leib bewirkt das es instabil bleibt und man kann darüber Kontrolle verlieren.

Wenn das Gerät sogar in Übereinstimmung mit der Bedienungsanleitung bedient wird, ist es unmöglich einen gewissen mit der Konstruktion und Bestimmung des Gerätes verbundenen Risikofaktor gänzlich auszuschließen.

Insbesondere treten folgende Risiken auf:

- Berührung des scharfen Arbeitsendstückes durch den Bediener.
- Berührung des heißen Arbeitsendstückes, das sich während der Arbeit erhitzt.
- Brechen oder Zerbersten des Arbeitsendstückes.

3. Beschreibung des Gerätes

Zeichnung A: 1. Hebel der Blockade der Spannvorrichtung für das Arbeitsendstück, 2. Einschalter des Gerätes, 3. Akkumulatorsitz, 4. Oszillationsregler, 5. Schaft des Arbeitsendstückes, 6. Arbeitsendstück

4. Bestimmung des Gerätes

Das Gerät wurde zum Sägen und Durchschneiden von Holz und Holwerkstoffen (Sperrholz, Spannplatten, u. ä.), Kunststoffen, Nichteisenmetallen, zur Bearbeitung von weichen Fliesen sowie Trockenschleifen von kleinen Oberflächen entwickelt. Das Gerät erlaubt die grundlegenden Bearbeitungsvorgänge, insbesondere dicht am Rand des zu bearbeitenden Elements durchzuführen.
Das Gerät darf man ausschließlich mit Originalzubehör der Firma Dedra verwenden. Es ist zugelassen, das Gerät bei Renovierungs- und Bauarbeiten, in Reparaturwerkstätten, bei Hobbyarbeiten unter gleichzeitiger Beachtung der Benutzungsbedingungen und der zulässigen, in der Bedienungsanleitung enthaltenen Arbeitsbedingungen zu benutzen.

5. Benutzungsbeschränkungen

Nicht verwenden zum Schleifen von Wänden, die mit Gipsfeinputz überbezogen sind.
Das Gerät darf ausschließlich mit den nachstehend angegebenen „Zulässigen Arbeitsbedingungen" benutzt werden. Es ist auch untersagt andere Werkstoffe zu schneiden, die in Abschnitt „Bestimmung des Gerätes" beschrieben sind. Eigenständige Änderungen am mechanischen und elektrischen Bau, jegliche Modifikationen, Bedingungstätigkeiten, die in der Bedienungsanleitung nicht beschrieben sind, werden als rechtswidrig behandelt und ziehen den sofortigen Verlust der Garantierechte nach sich, die Übereinstimmungsbescheinigung verliert auch ihre Gültigkeit.
Eine bestimmungswidrige oder bedienungsanleitungwidrige Benutzung zieht den sofortigen Verlust der Garantierechte nach sich.

Zulässige Arbeitsbedingungen
S2 10 (10-minutiger Betrieb)
Vor Feuchtigkeit und atmosphärischen Niederschlägen schützen.
Temperaturbereich zum Aufladen der Akkumulatoren 10 - 30°C.
Nicht Temperaturen über 45°C aussetzen.

6. Technische Daten

Modell	**DED7059**
Stromversorgung [V]	18 d.c.
Akkumulator Typ	Li-Ion
Anzahl der Oszillationen n0 (min-1)	11000-21000
Lärmemission	
Schallleistungspegel LWA [dB(A)]	90,2
Schalldruckpegel LpA [dB(A)]	79,2
Messunsicherheit KWA, KpA [dB(A)]	3
Schwingungspegel am Handgriff	
Gesamtschwingungswert a [m/s2]	4,851
Unsicherheit K [m/s2]	1,5
Gewicht des Gerätes (ohne Akkumulator) [kg]	1,06

Information bezüglich des Lärms und Schwingungen.
Kombinierter Wert der Schwingungen a_h sowie Messunsicherheit wurden in Übereinstimmung mit der Norm EN 62841-1 bestimmt und sind in der Tabelle angegeben.
Die Lärmemission wurde in Übereinstimmung mit der Norm EN 62841-1 bestimmt, die Werte sind in der vorstehenden Tabelle angegeben.

⚠ ACHTUNG Der Lärm kann zu Gehörbeschädigungen führen, daher muss man immer bei der Arbeit Gehörschutzmittel verwenden!

Der deklarierte Wert der Lärmemission wurde in Übereinstimmung mit einer Standarduntersuchungsmethode ermittelt und kann für Vergleich eines Gerätes mit einem anderen verwendet werden. Der oben angegebene Lärmpegel kann auch bei der Eingangsbeurteilung der Lärmexposition verwendet werden.
Der Lärmpegel bei der tatsächlichen Benutzung des Elektrowerkzeuges kann sich von den deklarierten Werten in Abhängigkeit von der Verwendungsart der benutzen Arbeitswerkzeuge, insbesondere von dem bearbeiteten Gegenstand sowie von der Notwendigkeit, die Schutzmittel für den Bediener zu bestimmen, unterscheiden. Um die genaue Exposition unter tatsächlichen Arbeitsbedingungen feststellen zu können, muss man alle Teile des Arbeitszyklus berücksichtigen, auch die Zeiträume, in denen das Gerät ausgeschaltet oder eingeschaltet ist aber es wird damit nicht gearbeitet.

7. Vorbereitung zur Arbeit

⚠ ACHTUNG Das Gerät gehört zu der Linie SAS+ALL, deswegen muss man, um es benutzen zu können, einen Satz zusammenstellen, der sich aus dem Gerät, einem Akkumulator und einem Ladegerät zusammensetzt.

ACHTUNG **Die in diesem Abschnitt beschriebenen Tätigkeiten sind auszuführen, nur wenn das Gerät von der Stromversorgungsquelle getrennt ist.**

Montage des Arbeitsendstückes

Nach der Eingangskontrolle ist das gewünschte Arbeitsendstück zu wählen (Zeichnung D, 1-4), den Hebel der Blockade der Spannvorrichtung für das Arbeitsendstück (Zeichnung A, 1) in Richtung des Gerätekopfes (Zeichnung B, 1) verschieben, das Arbeitsendstück so montieren, dass die Auskerburgen im Arbeitsendstück zu den Vorsprüngen in der Spannvorrichtung passen. Anschließend ist die Spannvorrichtung mit Hilfe des Hebels der Spannvorrichtungsblockade (Zeichnung B, 2) zu blockieren.

Einstellen des Arbeitsendstückes unter einem Winkel

In Abhängigkeit von den Bedürfnissen ist es möglich, das Arbeitsendstück unter einem Winkel in drei Positionen einzustellen. Zu diesem Zweck muss man die Spannvorrichtung für das Arbeitsendstück mit Hilfe des Hebels (Zeichnung B, 1) entriegeln, das Arbeitsendstück in der Spannvorrichtung unter dem gewählten Winkel so unterbringen, dass die Öffnungen im Arbeitsendstück zu den Vorsprüngen im Handgriff (Zeichnung, C) passen. Dann muss man das Arbeitsendstück mit Hilfe des Hebels (Zeichnung B, 2) verriegeln.

Montage des Akkumulators

ACHTUNG Den Akkumulator in den Sitz (Zeichnung A, 3) einsetzen – es ist bis zum Ende hineinzuschieben, sich vergewissern, dass der Schnäpper der Blockade des Akkumulators ihn vor dem zufälligen Herausfallen während der Arbeit absichert.

Einstellung der Oszillationszahl

Mit Hilfe des Drehknopfes für die Änderung der Zahl der Oszillaltionen (Zeichnung A, 4) ist es möglich, die Zahl der Oszillationen im Bereich von 11000-21000 (min-1) einzustellen, was die Möglichkeit verschafft, entsprechende Parameter der Bearbeitung an die Art des Werkstoffes und die Art des Arbeitsendstückes daran anzupassen.
Das Gerät ist betriebsbereit.

8. Einschalten des Gerätes

ACHTUNG **Vor der Ingangsetzung des Gerätes muss man unbedingt Tätigkeiten ausführen, die in Abschnitt „Vorbereitung zur Arbeit" beschrieben sind.**

Der Geräteschalter befindet sich am oberen Teil des Gehäuses (Zeichnung A, 2). Um das Gerät einzuschalten, muss man den Schalter nach vorn verschieben. Um das Gerät auszuschalten, muss man den Schalter nach hinten verschieben. Mithilfe des Drehknopfes für den Oszillationsregler (Zeichnung A, 4) kann man die Anzahl der Oszillationen des Arbeitendstückes einstellen und sie an die jeweilige Bearbietung anpassen.

ACHTUNG **Ein arbeitendes Werkzeug nie zurücklegen. Nach dem Ausschalten muss man abwarten, bis der Motor gänzlich zum Stehen gekommen ist.**

9. Benutzung des Gerätes

ACHTUNG **Das Werkstück ist auf einem ebenen, stabilen Untergrund aufzustellen und bei Bedarf zu befestigen, z.B. mit Hilfe von Klemmen.**

Schneiden

Die Montageart des Arbeitsendstückes wurde in Pkt. 7 der Bedienungsanleitung beschrieben. Nach der Montage des Sägeblattes (Zeichnung D, 1) und dem Einschalten des Gerätes muss man den gewünschten Winkel und die Schnittrichtung wählen und die Zähne an die Oberfläche des Werkstückes anlegen. Es ist die Änderungen des Winkels und/oder Schnittrichtung zu vermeiden, wenn das Sägeblatt im Werkstück vertieft ist. Dies kann die Festsetzung des schwingenden Werkzeuges und gleichzeitig einen Rückstoß nach sich ziehen.

ACHTUNG **Das dem Gerät beigefügte Sägeblatt dient zum Durchschneiden hindurch. Man darf nicht versuchen, mit diesem Sägeblatt zu schneiden, indem er entlang des Werkstückes verschoben wird. Zum Entlangschneiden ist ein halbrundes Sägeblatt zu benutzen, das zum Lieferumfang des Gerätes nicht gehört.**

Nach dem Durchtrennen eines entsprechenden Abschnittes muss man das Sägeblattzurücknehmen und das Gerät ausschalten.

Schaben

ACHTUNG **Es ist verboten, die Klinge des Schabers zum Schneiden zu verwenden. Es ist verboten, den Schaber auf zerbrechlichen Werkstoffen (z.B. auf Glas) zu benutzen. Bei der Arbeit mit dem Schaber muss man mit dem Risiko rechnen, dass die Oberfläche des Werkstückes beschädigt werden kann.**

Der Schaber (Zeichnung D, 2) kann zum Entfernen von alten Lackanstrichen, Aufklebern, Verschmutzungen u. ä. benutzt werden. Nach der Montage des Schabers (siehe Pkt. 7 der Bedienungsanleitung) und dem Einschalten des Gerätes muss man das Arbeitsstück des Werkzeuges an die Oberfläche des zu säubernden Werkstückes unter einem Winkel von 5-20° anlegen. Unter Anwendung eines leichten Druckes ist der Schaber über das Material so lange zu verschieben, bis das überflüssige Material entfernt ist.
Nach der Beendigung des Vorganges das Arbeitsendstück vom Werkstück wegnehmen und das Gerät ausschalten.

Schleifen

Nach der Montage des Schleifkopfes (Zeichnung D, 3) ist darauf das Schleifpapier (Zeichnung D, 4) mit entsprechender Körnung zu montieren (jedes Schleifpapier hat auf der weichen Seite eine Kennzeichnung, Papier mit niedrigerer Nummer schleift schneller, aber es kann Risse hinterlassen, zum Schleifen von Holz wird gewöhnlich Papier mit der Körnung bis zu 400 empfohlen). Nach dem Einschalten des Gerätes und Anlegen des Arbeitsendstückes mit dem Papier an das Material beginnt der Schleifvorgang. Das Gerät ist gleitend auf der gesamten Fläche, die geschliffen werden soll, zu verschieben und dabei leicht anzudrücken. Während des Schleifens muss man dafür sorgen, dass das Arbeitsendstück mit der gesamten Fläche an das Material anliegt.
Nach der Beendigung des Schleifvorganges ist das Arbeitsendstück von dem Material wegzunehmen und das Gerät auszuschalten.

10. Laufende Bedientätigkeiten

Alle Bedientätigkeiten sind durchzuführen, wenn das Gerät von der Stromversorgungsquelle getrennt ist.

Vor jeder Ingangsetzung:

- ist der Zustand des Gerätes und der Arbeitsendstücke zu überprüfen; es ist darauf zu achten, ob die Arbeitsendstücke nicht geplatzt, ausgebrochen oder mit Grünspan überzogen sind. Es sind keine beschädigten Arbeitsendstücke zu benutzen.
- ist zu prüfen, ob die Lüftungsöffnungen des Motors nicht zugedeckt oder verschmutzt sind. Bei Bedarf frei machen, mit Druckluft durchpusten, mit einem leicht mit Wasser angefeuchteten Lappen sauber machen und dann trocknen lassen.

Nach jedem Gebrauch:

- das Arbeitsendstück demontieren
- den Akkumulator aus dem Sitz herausnehmen, um das zufällige Einschalten des Gerätes durch unbefugte Personen und beim Tragen zu vermeiden.

Aufbewahren und Transport

Wenn das Gerät nicht benutzt wird, ist es getrennt von der Stromversorgungsquelle, außer Reichweite von Kindern an einem trockenen und luftigen Ort aufzubewahren. Das Gerät sowie andere Elemente, die zum Lieferumfang gehören, sind nach Möglichkeit in der Originalverpackung zu transportieren. Sie sind dabei der Auswirkung von schädlichen Umgebungsbedingungen wie: Feuchtigkeit, atmosphärische Niederschläge, hohe Temperatur (über 45°C), Druck, durch den zu mechanischen Beschädigungen kommen kann und sonstige andere Bedingungen, die einen negativen Einfluss auf die Verpackung oder ihren Inhalt haben können, nicht auszusetzten. Für die Zeit des Transports ist der Akkumulator aus dem Gerät herauszunehmen.

11. Ersatzteile und Zubehör

Das Gerät aus der Linie SAS+ALL kann mit jedem Akkumulator aus der Linie SAS+ALL ausgestattet werden. Um den richtigen Akkumulator und das richtige Ladegerät zu wählen, empfehlen wir, sich mit dem Angebot der Firma Dedra Exim auf der Internetseite www.dedra.pl bekannt zu machen.
Zwecks Einkaufs der Ersatzteile und des Zubehörs muss man sich mit dem Service Dedra Exim in Verbindung setzen. Die Kontaktdaten befinden sich auf der 1. Seite der Bedienungsanleitung.
Bei der Bestellung der Ersatzteile bitten wir um die Angabe der Nummer der Partie, die sich auf dem Betriebsschild befindet sowie die Nummer des Teiles aus der Zusammenstellungszeichnung.
In der Garantiezeit werden Reparaturen nach den in der Garantiekarte bekannt gegebenen Grundsätzen durchgeführt. Das reklamierte Produkt bitten wir dort abzugeben, wo es gekauft worden ist (der Verkäufer ist dazu verpflichtet, das reklamierte Produkt entgegenzunehmen), das Produkt an den Zentralservice von Dedra Exim oder an den am dichtesten am Wohnort gelegenen Service (die Liste der Service-Stellen auf der Internetseite www.dedra.pl) zu übersenden. Wir bitten höfflich, die ausgefüllte Garantiekarte beizufügen. Nach Ablauf der Garantie wird die Reparatur durch den Zentralservice durchgeführt. Das beschädigte Produkt ist an den Service zu übersenden (die Versandkosten trägt der Benutzer).

12. Eigenständiges Beseitigen der Störungen

ACHTUNG **Bevor mit dem eigenständigen Beseitigen der Störungen begonnen wird, muss man das Gerät von der Stromversorgungsquelle trennen.**

Problem	Ursache	Lösung
Das Gerät schaltet sich nicht ein.	Der Akkumulator nicht richtig befestigt.	Den Akkumulator richtig befestigen.

	Der Akkumulator ist leer.	Den Akkumulator aufladen.
	Der Akkumulator ist beschädigt.	Den Akkumulator gegen einen funktionstüchtigen auswechseln.
	Der Einschalter oder der Motor ist beschädigt.	Das Gerät an den Service übergeben.
Der Motor hat keine Kraft, startet mit Not.	Der Motor ist beschädigt.	Das Gerät an das Service übergeben.
Es riecht nach verbrannter Isolation.	Der Motor ist beschädigt.	Das Gerät an das Service übergeben.
Der Motor überhitzt sich.	Verstopfte Lüftungsöffnungen.	Mit der Druckluft durchpusten.
Die Arbeitsleistung ist sehr gering.	Das Arbeitsendstück ist verbraucht.	Das Arbeitsendstück gegen ein neues auswechseln.

13. Lieferumfang des Gerätes

1. Multiwerkzeug, 2. Trennscheibe, 3. Schaber, 4. Schleifkopf, 5. Schleifpapiere 3 Stck.

14. Nutzerinformationen über die abgabe von gebrauchten elektro- und elektronik-altgeräten

(betrifft Haushalte)



Das auf den Produkten oder in den Begleitunterlagen abgebildete Symbol weist darauf hin, dass defekte elektrische oder elektronische Geräte nicht mit dem Hausmüll entsorgt werden dürfen. Wenn Sie Bauteile entsorgen, wiederverwenden oder verwerten möchten, bringen Sie diese bitte zu einer speziellen Sammelstelle, wo sie kostenlos angenommen werden. Informationen über die Standorte von Sammelstellen für Altgeräte finden Sie bei den örtlichen Behörden, z. B. auf deren Websites.

Durch die korrekte Entsorgung des Geräts schonen Sie wertvolle Ressourcen und vermeiden negative Auswirkungen auf die Gesundheit und die Umwelt, die sich aus dem möglichen Vorhandensein von gefährlichen Stoffen, Gemischen und Bestandteilen in dem Gerät ergeben.

Bei unsachgemäßer Entsorgung drohen Strafen nach den jeweiligen örtlichen Vorschriften.

Benutzer in EU-Ländern: Wenn Sie elektrische oder elektronische Geräte entsorgen müssen, wenden Sie sich bitte an die nächstgelegene Verkaufsstelle oder Ihren Lieferanten, der Ihnen weitere Informationen geben kann.

Entsorgung in Ländern außerhalb der Europäischen Union: Dieses Symbol gilt nur für Länder innerhalb der Europäischen Union. Sollten Sie dieses Produkt entsorgen wollen, wenden Sie sich bitte an Ihre örtlichen Behörden oder Ihren Händler, um die richtige Entsorgungsmethode zu erfahren.

Garantiekarte

Für

Katalognummer:

Lotnummer: .....

(im Weiteren **Produkt** genannt)

Kaufdatum des Produkts: …….

Stempel des Verkäufers: ……..

Datum und Unterschrift des Verkäufers: .....

Erklärung des Benutzers:

Ich bestätige, dass ich über die Bedingungen der Garantie sowie Folgen der Nichtbeachtung von den in der Bedienungsanleitung und Garantiekarte enthaltenen Anweisungen informiert wurde. Die Bedingungen dieser Garantie sind mir bekannt, was ich mit meiner eigenhändigen Unterschrift bestätige:

....

Datum und Ort Unterschrift des Käufers

I. Haftung für das Produkt:

1. **Garant** - DEDRA EXIM sp. z o.o. mit Sitz in Pruszków, Adresse: ul. 3 Maja 8, 05-800 Pruszków, Reg.-Nr. KRS 0000062517, Amtsgericht für Warschau, XIV Wirtschaftsabteilung des Nationalen Gerichtsregisters, Steuernummer 527-020-49-33, Stammkapital: 100 980.00 zł.
2. Zu den in dieser Garantiekarte bestimmten Bedingungen erteilt der Garant hiermit Garantie für das Produkt, das vom Vertrieb des Garants stammt.
3. Die Garantiehaftung umfasst nur Mängel, deren Entstehung auf die im Produkt zum Zeitpunkt seiner Aushändigung dem Benutzer enthaltenen Fehler zurückzuführen ist.
4. Im Rahmen der Garantie gewinnt der Benutzer das Recht zur kostenlosen Reparatur des Produkts, soweit der Mangel innerhalb der Garantiezeit offenbart wurde. Die Art und Weise, auf die das Produkt repariert wird (Methode der Reparatur) wird vom Garanten bestimmt. Falls der Garant feststellt, dass die Reparatur nicht möglich ist, behält sich der Garant das Recht vor, das mangelhafte Element oder das ganze Produkt gegen ein freies von Mängeln zu tauschen, den Preis des Produkts zu mindern oder vom Vertrag abzutreten.
5. Gegenüber einem Benutzer, der kein Verbraucher im Sinne des Gesetzes vom 23. April 1964 Zivilgesetzbuch ist, ist die Schadensersatzhaftung des Garanten für die sich aus dieser Garantie ergebenden und/oder im Zusammenhang mit ihrer Erteilung und Ausübung stehenden Schäden, ohne Rücksicht auf den Rechtstitel, maximal auf den Wert des mangelhaften Produkts begrenzt.

II. Garantiezeit:

Elemente des Produkts, die mit der Garantie umfasst sind	Dauer des Garantieschutzes
Akku-Multiwerkzeug	36 Monate ab dem Kaufdatum des Produkts das auf dieser Garantiekarte angegeben ist
Trennscheibe, Schleifkopf, Schaber, Schleifpapiere	Elemente, die nicht mit der Garantie umfasst sind.

III. Bedingungen der Inanspruchnahme der Garantie:

1. Vorlegung der ausgefüllten Garantiekarte vom Benutzer sowie Glaubhaftmachung der Kaufumstände vom Benutzer, z.B. durch Vorlegung eines Kassenbelegs, einer Rechnung, usw. Damit die Reklamation reibungslos durchgeführt werden kann, wird es empfohlen, dass der Benutzer alle in dem "Lieferumfang" genannten Elemente, der in der Bedienungsanleitung beschrieben wurde, zusammen mit dem Produkt zur Reklamation abgibt.
2. Beachtung der in der Bedienungsanleitung und Garantiekarte enthaltenen Anweisungen vom Benutzer.
3. Die Garantie umfasst nur das Gebiet der Republik Polen und der EU.

IV. Die Garantie umfasst nicht die Mängel des Produkts, die infolge von folgenden Ursachen entstanden sind:

1. Nichtbeachtung der in der Bedienungsanleitung bestimmten Bedingungen vom Benutzer, insbesondere in Bezug auf richtige Nutzung, Wartung und Reinigung;
2. Verwendung von Reinigungs- oder Wartungsmitteln vom Benutzer, die im Widerspruch zu der Bedienungsanleitung stehen;
3. Unrichtige Aufbewahrung und unrichtiger Transport des Produkts vom Benutzer;
4. Eigenmächtige Veränderungen und/oder Umbauten am Produkt vom Benutzer, die mit dem Garant nicht abgestimmt wurden;
5. Verwendung von Betriebsmaterialien und Ersatzteilen vom Benutzer, die im Widerspruch zu der Bedienungsanleitung stehen.

Der Benutzer, der kein Verbraucher im Sinne des Gesetzes vom 23. April 1964 Zivilgesetzbuch ist, verliert Garantieansprüche für das Produkt, an dem:

6. Seriennummer, Datumsangaben und Typenschilder vom Benutzer entfernt, verändert oder beschädigt wurden;
7. Plomben vom Benutzer beschädigt wurden oder Spuren des Hantierens an ihnen tragen.

Achtung! Die mit täglicher Bedienung des Produkts verbundenen Tätigkeiten, die sich u.a. aus der Bedienungsanleitung ergeben, sind vom Benutzer auf eigene Rechnung und eigene Kosten auszuführen.

V. Reklamationsverfahren:

1. Falls unrichtige Arbeit des Produkts festgestellt wird, soll man sich vor der Anmeldung der Reklamation vergewissern, dass alle insbesondere in der Bedienungsanleitung bestimmten Bedientätigkeiten richtig ausgeführt wurden.
2. Die Reklamation soll man unverzüglich, am besten innerhalb von 7 Tagen ab Feststellung des Mangels am Produkt anmelden. Der Benutzer, der kein Verbraucher im Sinne des Gesetzes vom 23. April 1964 Zivilgesetzbuch ist, verliert Garantieansprüche für das Produkt, im Falle, wenn die Reklamation nicht innerhalb von 7 Tagen angemeldet wird.
3. Die Reklamation kann u.a. am Verkaufsort, an dem das Produkt gekauft wurde, beim Garantieservice oder schriftlich auf folgende Adresse angemeldet werden: DEDRA EXIM sp. z o.o., ul. 3 Maja 8, 05-800 Pruszków.
4. Der Benutzer kann die Reklamation unter Verwendung des Formulars anmelden, das auf der Internet www.dedra.pl zugänglich

ist. ("Formular zur Anmeldung der Reklamation aufgrund der Garantie").

5. Die Adressen von Garantieservice-Stellen für jeweilige Länder sind auf der Internetseite www.dedra.pl zugänglich. Im Falle, wenn keine Garantieservice-Stelle im jeweiligen Land vorhanden ist, soll man die Reklamationsanmeldung aufgrund der Garantie an folgende Adresse richten: DEDRA EXIM sp. z o.o. ul. 3 Maja 8, 05-800 Pruszków (Polska).
6. Im Hinblick auf die Sicherheit des Benutzers ist die Nutzung eines mangelhaften Produkts untersagt.
7. Achtung!!! Nutzung eines mangelhaften Produkts gefährdet der Gesundheit und dem Leben des Benutzers.

Erfüllung der sich aus der Garantie ergebenden Pflichten erfolgt innerhalb von 14 Werktagen ab der Rückgabe des beanstandeten Produkts vom Benutzer.

8. Vor der Rückgabe des mangelhaften Produkts zur Reklamation soll man es reinigen. Das beanstandete Produkt soll sorgfältig vor möglichen Beschädigungen während des Transports abgesichert werden (es wird empfohlen das beanstandete Produkt in Originalverpackung zu bringen).
9. Die Garantiezeit wird um die Zeit verlängert, in der der Benutzer das mit der Garantie umfasste Produkt infolge des Mangels nicht benutzen konnte.
10. Die sich aus den Vorschriften über die Gewährleistung für Mängel von verkauften Sachen ergebenden Rechte des Benutzers werden von dieser Garantie weder ausgeschlossen noch eingeschränkt oder eingestellt.

Gemäß Artikel 13 Absatz 1 und 2 der Verordnung (EU) 2016/679 des Europäischen Parlaments und des Rates vom 27. April 2016 zum Schutz natürlicher Personen bei der Verarbeitung personenbezogener Daten, zum freien Datenverkehr und zur Aufhebung der Richtlinie 95/46/EG (im Folgenden: „RODO“) informieren wir Sie

1. Der Verwalter Ihrer im Formular angegebenen personenbezogenen Daten ist DEDRA-EXIM sp. z o.o. mit Sitz in Pruszków , ul. 3 Maja 8, 05-800 Pruszków (im Folgenden: „Verwalter“).
2. Ihre Daten werden ausschließlich zum Zweck der Durchführung des Garantieverfahrens für das Gerät gemäß Artikel 6 Absatz 1 Buchstabe b der Allgemeinen Datenschutzverordnung (im Folgenden: GDPR") verarbeitet. Die Bereitstellung der Daten ist freiwillig, aber für die Durchführung des Garantieverfahrens erforderlich.
3. Ihre Daten werden für die Dauer der Prüfung der Durchführung des Garantieverfahrens und für Archivierungszwecke im Falle der Notwendigkeit der Abwehr möglicher Ansprüche gegen den Verwalter nicht länger als bis zu deren Verjährung verarbeitet.
4. Ihre Daten dürfen nur an Stellen weitergegeben werden, die Daten im Auftrag des Verwalters auf der Grundlage einer schriftlichen Vereinbarung über die Beauftragung mit der Verarbeitung personenbezogener Daten verarbeiten und die u.a. technische Dienstleistungen, Hosting oder Website-Wartung, IT-Dienstleistungen und Kurierdienste anbieten. Die Dienstleister des Verwalters sind verpflichtet, die Datensicherheit zu gewährleisten und die Anforderungen des geltenden Rechts in Bezug auf den Schutz personenbezogener Daten zu erfüllen, und dürfen die anvertrauten personenbezogenen Daten nicht für andere als die im Vertrag mit dem Verwalter genannten Zwecke verwenden.
5. Ihre Daten werden nicht automatisiert verarbeitet, einschließlich Profiling, und werden nicht an ein Drittland/eine internationale Organisation übermittelt.
6. Sie haben jederzeit das Recht auf Auskunft über den Inhalt Ihrer Daten sowie das Recht auf Berichtigung, Löschung, Einschränkung der Verarbeitung, das Recht auf Datenübertragbarkeit und das Recht auf Widerspruch.
7. Für alle Fragen im Zusammenhang mit der Verarbeitung Ihrer personenbezogenen Daten durch den für die Verarbeitung Verantwortlichen können Sie sich an die folgende E-Mail-Adresse wenden: daneosobowe@dedra.pl;
8. Sie haben das Recht, eine Beschwerde bei der Datenschutzbehörde einzureichen;

Dedra Exim Sp. z o.o.
ul. 3 Maja 8, 05-800 Pruszków
Tel. +48 22 73 83 777, fax +48 22 73 83 779
www.dedra.pl, serwis@dedra.pl

Adnotacje o dokonanych naprawach / Annotations of repairs made / Záznamy o provedených opravách / Záznamy o vykonaných opravách / Pastabos apie atliktą remontą / Piezīmes par veikto remontu / Feljegyzések az elvégzett javításokról / Mențiuni cu privire la reparațiile efectuate / Vermerke über ausgeführte reparaturen / Opombe o opravljenih popravilih / Bilješke o izvršenim popravcima/ Отбелязване на извършените ремонти / Bilješke o izvršenim popravcima / Vermerke über ausgeführte reparaturen

Data zgłoszenia do naprawy / Date of request for repair / Datum nahlášení k opravě / Dátum odovzdania do opravy / Atidavimo remontui data / Produkta nodošanas remontā datums / A javításra történő bejelentés dátuma / Data predării la reparație / Datum prijave za popravilo / Datum zahtjeva za popravak/ Дата на заявката за ремонт / Datum prijave za popravak / Datum der Anmeldung zur Reparatur	Data wykonania naprawy / Date of repair /Datum provedení opravy / Dátum vykonania opravy / Remonto data / Remonta datums / A javítás dátuma / Data efectuării reparației / Datum izvršitve popravila / Datum popravka/ Дата на ремонта / Datum popravka/ Datum der Ausführung der Reparatur	Zakres naprawy, opis czynności naprawczych / Scope of repair, description of repair activities /Rozsah opravy, popis úkonů / Rozsah opravy, opis vykonaných opravných činností / Remonto apimtis, remonto darbų aprašymas / Remonta apjoms, remontdarbu apraksts / A javítás tartalma, a javítási műveletek leírása / Domeniul de reparație, descrierea operațiilor de reparație / Obseg popravila, opis izvršenih opravil v okviru popravila / Opseg popravka, opis popravka/ Обхват на ремонта, описание на ремонтните дейности / Opseg popravka, opis aktivnosti popravka/ Umfang der Reparatur , Beschreibung der Tätigkeiten	Podpis wykonującego naprawę / Signature of the repairer /Podpis opraváře / Podpis osoby vykonávajúcej opravu / Remontą atliekančio asmens parašas / Remonta veicēja paraksts / A javítást végző aláírása / Semnătura persoanei care a efectuat reparația / Podpis osebe, ki je izvršila popravilo / Potpis osobe koja izvodi popravak/ Подпис на лицето, което извършва ремонта / Potpis osobe koja obavlja popravak/ Unterschrift der die Reparatur ausführenden Person