○DED7053

Instrukcja ważna dla urządzeń wyprodukowanych po: / Instruction manual valid for devices manufactured after / Návod pro zařízení vyrobená po: / Návod pre obsluhu zariadení vyrobených po: / Instrukcija – įrenginiai, kurie buvo pagaminti nuo: / Lietošanas instrukcija ierīcēm izgatavotiem pēc: / Útmutató a után gyártott készülékekhez: / Manualul de utilizare pentru aparate fabricate după: / Navodila veljajo za naprave, proizvedene po:/ Upute vrijede za uređaje proizvedene nakon:/ Ръководството е валидно за устройства, произведени след:/ Інструкція дійсна для пристроїв, виготовлених після: / Bedienungsanleitung für Geräte, hergestellt wurden die nach dem: / Upute vrijede za uređaje proizvedene nakon: **01.01.2023**

PL **Gwoździarka/zszywacz akumulatorowa**
Instrukcja obsługi z kartą gwarancyjną

EN **Cordless nail gun and stapler**
Instruction manual with guarantee card

CZ **Akumulátorová hřebíkovačka/sešívačka**
Návod k obsluze se záručním listem

SK **Akumulátorová klincovačka/sponkovačka**
Užívateľská príručka so záručným listom

LT **Akumulatora naglotājs/skavotājs**
Naudojimo instrukcija su Garantiniu lapu

LV **Akumuliatorinė viniakalė/segiklis**
Lietošanas instrukcija ar garantijas talonu

HU **Akkumulátoros szegező/tűzőgép**
Használati Utasítás Garanciajeggyel

RO **Pistol de bătut cuie/capsator cu acumulator**
Instrucțiuni de utilizare și certificat de garanție

SI **Akumulatorski žebljalnik/rezkar**
Navodila za uporabo z garancijskim listom

BG **Акумулаторен гвоздей/телбод**
Инструкции за експлоатация с гаранционна карта

UA **Акумуляторний цвяходер/степлер**
Інструкція з експлуатації з гарантійним талоном

DE **Akku-Nagler/-Tacker**
Bedienungsanleitung mit Garantiekarte

HR **Akumulatorski pištolj za čavle i klamerica**
Upute za upotrebu s jamstvenim listom



PL Wszelkie prawa zastrzeżone. Niniejsze opracowanie jest chronione prawem autorskim. Kopiowanie lub rozpowszechnianie Instrukji Obsługi we fragmentach albo w całości bez zgody Dedra Exim zabronione Dedra Exim zastrzega sobie prawo do wprowadzania zmian konstrukcyjno-technicznych oraz kompletacyjnych bez uprzedniego powiadamiania. Zmiany te nie mogą stanowić podstawy do reklamowania produktu. Instrukcja obsługi dostępna na stronie www.dedra.pl

EN All rights reserved. This publication is protected by copyright. Copying or distribution of the User Manual in parts or in full without Dedra Exim's permission is prohibited Dedra Exim reserves the right to make design, technical and completion changes without prior notice. These changes may not constitute grounds for advertising the product. User manual available at www.dedra.pl

CZ Všechna práva vyhrazena. Toto zpracování je chráněno autorským právem. Kopírování nebo šíření Návodu k obsluze v částech nebo vcelku bez souhlasu společnosti Dedra Exim je zakázáno. Dedra Exim si vyhrazuje právo zavádět konstrukční a technické a komplementační změny bez dřívějšího oznámení. Tyto změny nemohou být základem pro reklamování výrobku. Návod k obsluze dostupný na stránkách www.dedra.pl

SK Všetky práva vyhradené. Tieto materiály sú chránené autorskými právami. Kopírovanie prípadne šírenie častí, prípadne celého návodu na obsluhu je bez súhlasu spoločnosti Dedra Exim zakázané. Dedra Exim si vyhradzuje právo na vykonávanie konštrukčno-technických zmien, a zmien doplnkového príslušenstva, bez predchádzajúceho upozornenia. Tieto zmeny nemôžu byť dôvodom na reklamáciu výrobku. Užívateľská príručka je dostupná na webovej stránke www.dedra.pl

LT Visos teisės saugomos. Šis kūrinys yra saugomas autorinių teisių įstatymų. Eksploatavimo instrukcijos arba jos fragmentų kopijavimas ir platinimas be „Dedra Exim“ sutikimo draudžiamas. „Dedra Exim“ pasilieka sau teisę įvesti konstrukcijos, techninius arba komplektacijos pokyčius be išankstinio įspėjimo. Šie pokyčiai negali būti skundo dėl produkto pagrindu. Naudojimo instrukcija yra prieinama svetainėje: www.dedra.pl

LV Visas tiesības pasargātas. Šis izdevums ir sargāts ar autortiesību. Lietošanas Instrukcijas kopēšana vai izplatīšana pilnīgi vai fragmentos bez Dedra Exim firmas piekrišanas ir aizliegta. Firma Dedra Exim atstāj sev tiesību veikt konstrukcijas-tehnikas izmaiņu, kā arī komplektācijas izmaiņu bez iepriekšēja paziņojuma. Šīs izmaiņas nevar būt par pamatu produkta reklamēšanai. Lietošanas instrukcija pieejama mājaslapā www.dedra.pl

HU Minden jog fenntartva. A jelen kiadvány szerzői jogokkal védve. A Használati Utasítás másolása vagy terjesztése egészében vagy részleteiben a Dedra Exim írásos engedélye nélkül tilos A Dedra Exim fenntartja magának a szerkezeti-műszaki, valamint komplettálási változtatások előzetes bejelentés nélküli bevezetésének jogát. Ezek a változások nem szolgálhatnak alapjául a termék reklamációjának. A használati utasítás a weboldalon elérhető www.dedra.pl.

RO Toate drepturile rezervate. Această redactare este protejată prin legea dreptului de autor. Este interzisă copierea, reproducerea în orice fel sau multiplicarea și distribuirea parțială sau în totalitate a Manualului de utilizare fără permisiunea firmei Dedra Exim Firma Dedra Exim își rezervă dreptul de a face modificări tehnice și constructive sau de completare a dispozitivului fără o notificare prealabilă. Aceste modificări nu pot constitui temei pentru reclamarea produsului. Instrucţiunea de deservire accesibilă pe pagina www.dedra.pl

SI Vse pravice pridržane. Ta navodila so zaščitena na podlagi predpisov o avtorskih pravicah. Prepovedano je kopiranje ali razširjanje teh navodil za uporabo po delih ali v celoti brez soglasja Dedra Exim. Dedra Exim si pridržuje pravico do uvajanja konstrukcijsko-tehničnih in kompletacijskih sprememb brez predhodnega obvestila. Te spremembe ne morejo biti podlaga za prijavo reklamacije. Navodila za uporabo so na voljo na strani www.dedra.pl

BG Всички права запазени. Това произведение е защитено с авторски права. Забранено е копирането или разпространението на ръководството за потребителя на части или изцяло без разрешението на Dedra Exim Dedra Exim си запазва правото да прави промени в дизайна, техниката и окомплектовката без предварително уведомление. Тези промени не могат да бъдат основание за рекламиране на продукта. Ръководството за потребителя е на разположение на адрес www.dedra.pl

UA Всі права захищені. Ця робота захищена авторським правом. Копіювання або розповсюдження Посібника користувача повністю або частково без дозволу Dedra Exim заборонено Dedra Exim залишає за собою право вносити зміни в конструкцію, технічні характеристики та комплектацію без попереднього повідомлення. Ці зміни не можуть бути підставою для реклами продукту. Посібник користувача доступний на сайті www.dedra.pl

DE Alle Rechte vorbehalten. Die vorliegende Bedienungsanleitung wird durch das Urheber-recht geschützt. Kein Teil dieser Bedienungs-anleitung darf ohne schriftliche Einwilligung von Dedra Exim vervielfältigt oder verbreitet werden.Dedra Exim behält sich das Recht vor, Konstruktions- und technische Änderungen sowie Änderungen in der Zusammensetzung vorzunehmen, ohne vorher darüber zu informieren. Diese Änderungen können kein Grund zur Reklamation des Produkts bilden. Die Bedienungsanleitung ist auf der Internetseite www.dedra.pl zugänglich.

HR Sva prava pridržana. Ova je studija zaštićena autorskim pravima. Zabranjeno je kopiranje ili distribucija korisničkog priručnika, djelomično ili u cijelosti, bez pristanka Dedra Exima. Dedra Exim zadržava pravo uvođenja konstrukcijskih, tehničkih i montažnih promjena bez prethodne najave. Ove izmjene ne mogu biti temelj za reklamiranje proizvoda. Korisnički priručnik dostupan na www.dedra.pl

Kontakt
Contact / Kontaktai / Kontakts / Elérhetőség / Contact / Pišite na / Свържете се с / Контакти / Kontakt
Dedra Exim Sp. z o.o., ul. 3 Maja 8, 05-800 Pruszków
Tel. +48 22 73 83 777 wew. 129, 165, fax +48 22 73 83 779
serwis@dedra.com.pl www.dedra.pl

1. Zdjęcia i rysunki

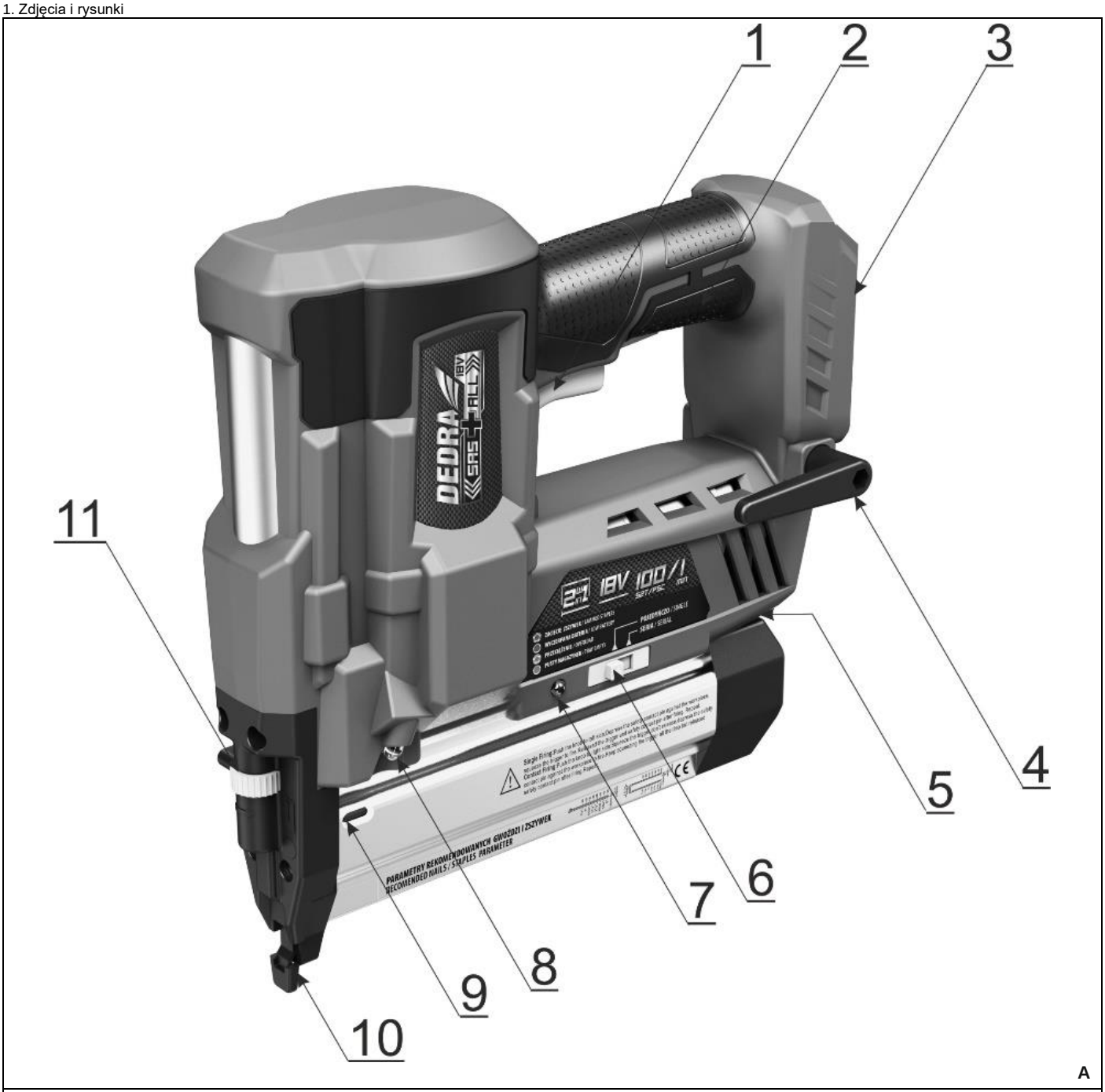

A

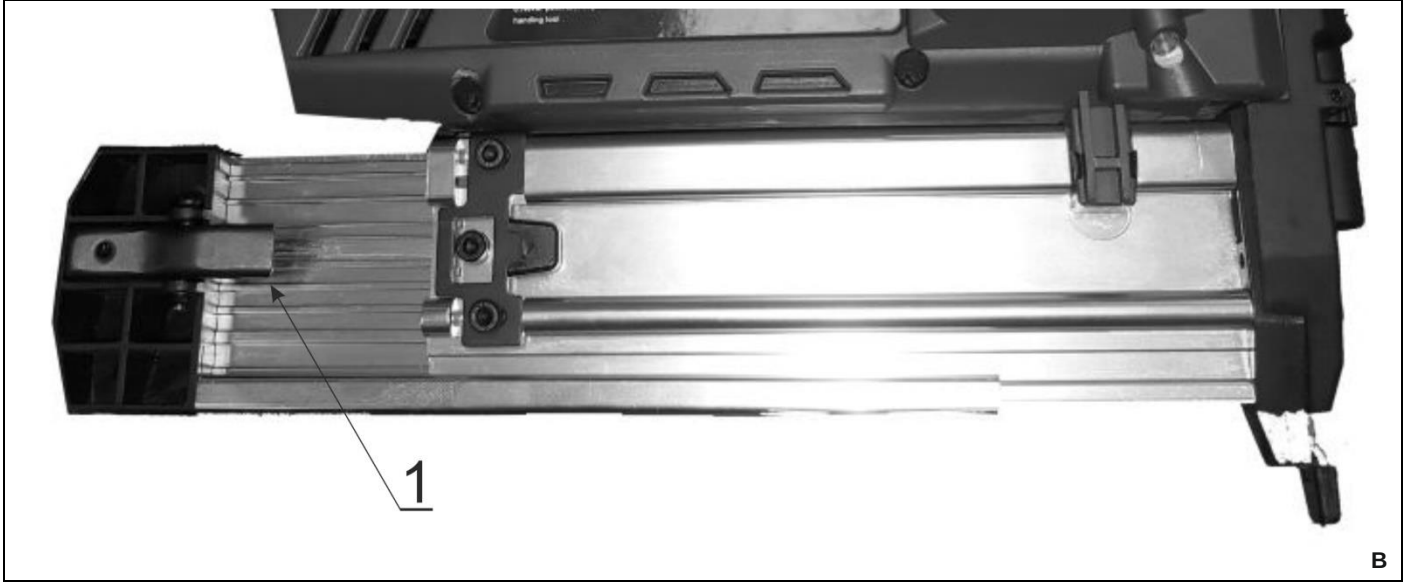

B

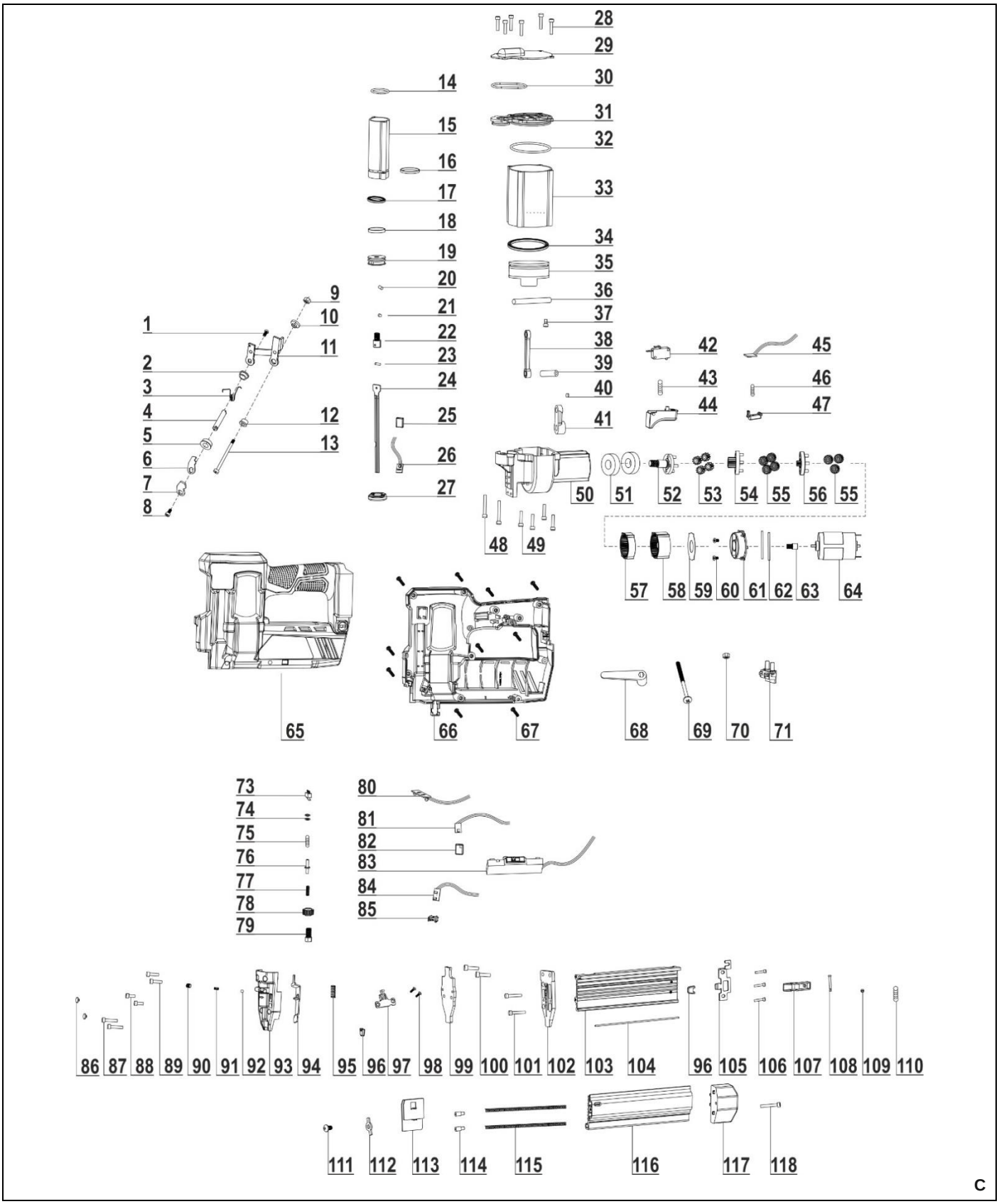

C

Opis piktogramów / Popis použitých piktogramů / Opis používaných piktogramov / Panaudotų piktogramų aprašymas / Lietoto piktogrammu apraksts / Az alkalmazott piktogramok magyarázata / Descrierea pictogramelor / Opis piktogramov / Opis piktograma/ Описание на пиктограмите / Опис піктограм / Description of the marking/ Beschreibung der verwendeten Piktogramme / Opis piktograma

Nakaz: przeczytaj instrukcję obsługi / Mandatory: Refer to the instruction manual / Příkaz: přečtěte návod k obsluze / Príkaz: oboznámte sa s užívateľskou príručkou / Privaloma: perskaitykite aptarnavimo instrukciją / Norādījums: rūpīgi iepazīstieties ar lietotāja rokasgrāmatā sniegto informāciju / Utasítás: olvassa el az útmutatót / Obligatoriu: citiți manualul de utilizare / Ukaz: preberi navodila za uporabo / Nalog: pročitajte upute za uporabu/ Заповедта: прочетете ръководството за употреба / Заборона: прочитайте інструкцію з експлуатації / Gebot: die Bedienungsanleitung lesen / Obavezno: pročitajte korisnički priručnik

Nakaz: stosować okulary ochronne / Order: use safety goggles **/** Příkaz: používejte ochranné brýle/ Príkaz: používajte ochranné okuliare/ Privaloma: naudoti apsauginius akinius/ Norādījums: nēsājiet aizsargacenes/ Utasítás: viseljen védőszemüveget/ Obligatoriu: folosiţi ochelari de protecţie / Predpis: uporabljajte zaščitna očala/ Предпазни мерки: използвайте предпазни очила / Застереження: використовуйте захисні окуляри / Gebot: schutzbrille tragen / Obavezno: nosite zaštitne naočale

Nakaz: Używać ochronników słuchu / Warrant: Use ear protection / Používejte ochranu sluchu/ Používajte chrániče sluchu/ Privaloma: naudoti apsauginius akinius/ Lietojiet dzirdes aizsardzības līdzekļus/ Utasítás: használjon fülvédőt/ Trebuie să folosi-ţi aparate pentru protecţia auzului/ Sodni nalog: Nosite zaščito za ušesa / Заповед: Носете защита на ушите / Ордер: Носіть засоби захисту органів слуху / Der gehörschutz ist zu benutzen / Obavezno: koristite zaštitu za sluh

PL Spis treści

1. Zdjęcia i rysunki
2. Opis urządzenia
3. Przeznaczenie urządzenia
4. Ograniczenie użycia
5. Dane techniczne
6. Przygotowanie do pracy
7. Włączanie i użytkowanie urządzenia
8. Bieżące czynności obsługowe
9. Samodzielne usuwanie usterek
10. Części zamienne i akcesoria
11. Kompletacja urządzenia, uwagi końcowe
12. Informacja dla użytkowników o pozbywaniu się urządzeń elektrycznych i elektronicznych
13. Wykaz części do rysunku złożeniowego
14. Karta gwarancyjna

Ogólne warunki bezpieczeństwa zostały dołączone jako oddzielna broszura.
Deklaracja Zgodności WE dołączona jest do urządzenia jako oddzielny dokument. W przypadku braku Deklaracji Zgodności WE prosimy o kontakt z Serwisem Dedra-Exim Sp. z o.o.

⚠UWAGA Podczas pracy urządzeniem zaleca się zawsze przestrzegać podstawowych zasad bezpieczeństwa pracy, w celu uniknięcia wybuchu pożaru, porażenia prądem elektrycznym lub obrażenia mechanicznego.

Przed przystąpieniem do eksploatacji urządzenia prosimy o zapoznanie się z treścią Instrukcji obsługi. Prosimy o zachowanie Instrukcji obsługi, instrukcji bezpieczeństwa pracy i deklaracji zgodności. Rygorystyczne przestrzeganie wskazówek i zaleceń zawartych w Instrukcji obsługi wpłynie na przedłużenie żywotności Państwa urządzenia.

⚠UWAGA Podczas pracy należy bezwzględnie przestrzegać wskazówek zawartych w instrukcji bezpieczeństwa pracy.

W razie przekazania urządzenia innej osobie, proszę wręczyć jej również instrukcję obsługi, instrukcje bezpieczeństwa pracy i deklarację zgodności. Firma Dedra-Exim nie odpowiada za wypadki powstałe w wyniku nieprzestrzegania wskazówek bezpieczeństwa pracy. Należy przeczytać uważnie wszystkie instrukcje bezpieczeństwa i instrukcję obsługi. Niestosowanie się do ostrzeżeń i instrukcji może skutkować porażeniem prądem, pożarem i/lub poważnymi obrażeniami.

⚠UWAGA Urządzenie z linii SAS+ALL zostało zaprojektowane do pracy tylko z ładowarkami i akumulatorami linii SAS+ALL.

Akumulator Li-Ion i ładowarka nie stanowią wyposażenia zakupionego urządzenia i należy nabyć je oddzielnie. Stosowanie akumulatorów i ładowarek innych niż dedykowanych do urządzenia spowoduje utratę praw gwarancyjnych

2. Opis urządzenia

Rys. A. Spust włącznika, 2. Włącznik oświetlenia roboczego, 3, Gniazdo akumulatora, 4. Zawieszka, 5. Blokada magazynka (rys. B), 6. Przełącznik trybu pracy, 7. Dioda sygnalizacyjna, 8. Oświetlenie robocze, 9. Znacznik braku gwoździ/zszywek, 10. Odbojnik, 11. Regulator głębokości wbijania

3. Przeznaczenie urządzenia

Zszywacz przeznaczony jest do wbijania gwoździ i zszywek. Zszywacz można stosować w pracach wykończeniowych oraz tapicerskich.
Dopuszcza się wykorzystanie urządzenia w pracach remontowo-budowlanych, warsztatach naprawczych, pracach amatorskich przy równoczesnym przestrzeganiu warunków użytkowania i dopuszczalnych warunkach pracy, zawartych w instrukcji obsługi.

4. Ograniczenia użycia

⚠UWAGA Samowolne zmiany w budowie mechanicznej i elektrycznej, wszelkie modyfikacje, czynności obsługowe nie opisane w Instrukcji Obsługi będą traktowane za bezprawne i powodują natychmiastową utratę Praw Gwarancyjnych. Użytkowanie niezgodne z przeznaczeniem, bądź niezgodnie z Instrukcją Obsługi spowoduje natychmiastową utratę Praw Gwarancyjnych a Deklaracja Zgodności traci ważność.

Dopuszczalne warunki pracy:
Stosować tylko wewnątrz pomieszczeń. Zakres temperatur ładowania akumulatorów 10 - 30°C. Nie wystawiać na temperaturę pow. 40°C.

5. Dane techniczne

Typ maszyny	Gwoździarka/zszywacz akumulatorowa
Model	DED7053
Napięcie pracy [V]	18 d.c.
Akumulator	Litowo-jonowy
Prędkość [1/min]	100
Końcówki robocze	Zszywki, gwoździe
Poziom drgań a_h [m/s^2]	<2,5
Niepewność pomiaru kd [m/s^2]	1,5
Emisja hałasu:	
Poziom L_{pA} [dB(A)]	79,9
Poziom L_{wA} [dB(A)]	90,9
Niepewność K_{pA}, K_{wA} [dB(A)]	3
Oświetlenie robocze	LED
Waga urządzenia [kg]	

Informacja na temat drgań i hałasu.
Wartość łączona drgań a_h oraz niepewność pomiaru określono zgodnie z normą EN 60745-2-16 i podano powyżej w tabeli
Emisja hałasu została określona zgodnie z EN 60745-2-16, wartości podano powyżej w tabeli.

⚠UWAGA Hałas może spowodować uszkodzenie słuchu, podczas pracy zawsze należy używać środków ochrony słuchu!

Deklarowana wartość drgań została zmierzona zgodnie ze standardową metodą badania i może być wykorzystana do porównania jednego urządzenia z drugim. Podany powyżej poziom drgań może być również wykorzystywany do wstępnej oceny narażenia na drgania.
Poziom drgań podczas rzeczywistego użytkowania elektronarzędzia może się różnić od zadeklarowanych wartości w zależności od sposobu użycia narzędzi roboczych, w szczególności od rodzaju obrabianego przedmiotu oraz od konieczności określenia środków mających na celu ochronę operatora. Aby dokładnie oszacować narażenia w rzeczywistych warunkach użytkowania, należy wziąć pod uwagę wszystkie części cyklu operacyjnego, obejmujące także okresy, gdy urządzenie jest wyłączone lub gdy jest ono włączone, ale nie jest używane do pracy.

6. Przygotowanie do pracy

⚠UWAGA Urządzenie stanowi część linii SAS+ALL, dlatego, aby z niego skorzystać, należy skompletować zestaw, składający się z urządzenia, akumulatora i ładowarki.

Stosowanie innych akumulatorów i ładowarek jest zabronione.

⚠UWAGA Wszystkie czynności należy przeprowadzać przy urządzeniu odłączonym od źródła zasilania.

Przed przystąpieniem do pracy należy naładować baterię (patrz instrukcja bateri).
Aby rozpocząć pracę należy załadować magazynek. Magazynek otwiera się za pomocą przycisku znajdującego się w dolnej części urządzenia między magazynkiem, a mocowaniem baterii (rys. B.1). By wysunąć magazynek, należy wcisnąć przycisk, a następnie delikatnie wysunąć magazynek. W szynie komory magazynka należy umieścić odpowiednio gwoździe lub zszywki w taki sposób, główki gwoździ bądź górne krawędzie zszywek oparły się o występ w górnej części magazynka. Następnie należy wsunąć podstawe magazynku do momentu usłyszenia kliknięcia. Następnie sprawdzić czy magazynek jest zablokowany.
Zamocować bateria w gnieździe (rys. A.3).

7. Włączanie i użytkowanie urządzenia

⚠UWAGA Włącznik zszywacza posiada włącznik z mechanizmem zabezpieczającym przed przypadkowym włączeniem.

Aby rozpocząć pracę urządzeniem należy wylot docisnąć do powierzchni, którą chce się przybić, tak, aby głowica zabezpieczająca wsunęła się w głąb wylotu. W tym momencie należy pociągnąć za spust. Po wyładowaniu magazynku należy ponownie go załadować. Brak gwoździ/zszywek jest sytnalizowany ciągłym zielonym świeceniem diody (rys. A, 7), a także pojawieniem się pomarańczowego znacznika (rys. A, 9).

Regulacja głębokości wbijania

W celu głębszego lub płytszego wbijania gwoździ należy użyć pokrętła regulacji siły wbijania (rys. A.11). Za pomocą pokrętłą siłę należy ustawić doświadczalnie wbijając gwoździe w odpad materiałowy.

Tryby pracy

Zszywacz ma dwa tryby pracy: pojedynczy i ciągły. Do ustawienia trybu służy przełącznik zmiany trybu (rys,A, 6). Tryb pojedynczy służy do wbijania pojedynczo zszywek lub gwoździ w wybrane miejsca. Po dociśnieciu głowicy zszywacza do miejsca łączenia należy wcisnąć jednokrotnie spust. W trybie pracy ciągłej należy najpierw nacisnąć spust i trzymać go przez cały czas wciśniety, dociskać głowicę zszywacza w miejsca, ktore zostana łączone zszywkami bądź gwoździami. Za każdym dociśnięciem glowicy urządzenie wystrzeli gwóźdź bądź zszywke. Po zwolnieniu spustu urządzenie przestanie wystrzeliwać gwoździe bądź zszywki.

8. Bieżące czynności obsługowe

⚠UWAGA Wszystkie czynności obsługowe takie jak wymiana magazynku, usunięcie zablokowanego gwoździa/zszywki należy przeprowadzać przy odłączonej baterii.
Urządzenie wyposażone jest w diodę sygnalizcyjną, znajdującą się przy przełączniku zmiany trybu pracy (rys. A, 7). Dioda sygnalizuje:
- czerona migająca - zacięcie
- czerwona ciągła - niski stan akumualtora
- zielona migająca - przegrzanie
- zielona świecąca - nie ma gwoździ/zszywek

Usunięcie zablokowanej zszywki/gwoździa (migająca czerwona dioda)

- wyjąć baterię z gniazda
- za pomocą klucza ampulowego odkręcić 2 śruby głowicy
- delikatnie zdjąć blaszkę zabezpieczającą oraz blaszką trzpienia
- wyjąć zablokowaną zszywkę lub gwóźdź
- złożyć urządzenie w odwrotnej kolejności.

Niski stan akumulatora (ciągła czerwona dioda)

Wymienic akumulator na naladowany.

Przegrzanie (migająca zielona dioda)

Należy przerwac prace i odlozyc urządzenie do ostygnięcia.

Brak gwoździ/zszywek

Uzupełnić magazynek.

Urządzenie przechowywać w miejscu niedostępnym dla dzieci, w miarę możliwości w oryginalnym opakowaniu.

9. Samodzielne usuwanie usterek

⚠ UWAGA **Przed przystąpieniem do samodzielnego usuwania usterek należy odłączyć urządzenie od zasilania i upewnić się, że nie działa.**

PROBLEM	PRZYCZYNA	ROZWIĄZANIE
Zszywacz nie działa	Uszkodzony włącznik	Przekazać urządzenie do serwisu
	Rozładowany akumulator	Naładować akumulator
	Źle zamontowany akumulator	Zamocować poprawnie
Zszywacz rusza z trudem	Rozładowany akumulator	Naładować prawidłowo akumulator
	Przekroczone dopuszczalne parametry pracy	Zmniejszyć siłę za pomocą regulatora
Zszywki nie wylatują z głowicy	Zablokowana głowica	Usunąć zablokowane zszywki patrz „Bieżące czynności obsługowe”

10. Części zamienne i akcesoria

Zszywacz 18V DED7053 z linii SAS+ALL można wyposażyć w każdy akumulator i ładowarkę z linii SAS+ALL. Części zamienne i akcesoria nie stanowią kompletacji urządzenia, możliwe jest ich dokupienie.

- A536015 (gwoździe 15 mm), A536020 (gwoździe 20 mm)
- A536025 (gwoździe 25 mm), A536030 (gwoździe 30 mm)
- A536040 (gwoździe 40 mm), A536045 (gwoździe 45 mm)
- A536050 (gwoździe 50 mm)
- A566116 (zszywki 5,7 x 16 mm), A536118 (zszywki 5,7 x 18 mm)
- A536120 (zszywki 5,7 x 20 mm), A536121 (zszywki 5,7 x 21 mm)
- A536125 (zszywki 5,7 x 25 mm), A536130 (zszywki 5,7 x 30 mm)
- A536135 (zszywki 5,7 x 35 mm), A536140 (zszywki 5,7 x 40 mm)

W celu zakupu części zamiennych i akcesoriów należy skontaktować się z Serwisem Dedra-Exim. Dane kontaktowe znajdują się na stronie 1 instrukcji. Przy zamawianiu części zamiennych prosimy podać numer PARTII umieszczony na tabliczce znamionowej oraz numer części z rysunku złożeniowego. W okresie gwarancyjnym naprawy dokonywane są na zasadach podanych w Karcie Gwarancyjnej. Reklamowany produkt prosimy przekazać do naprawy w miejscu zakupu (sprzedawca zobowiązany jest przyjąć reklamowany produkt), lub przesłać do Serwisu Centralnego DEDRA - EXIM. Prosimy uprzejmie dołączyć kartę gwarancyjną wystawioną przez Importera. Bez tego dokumentu naprawa będzie traktowana jako pogwarancyjna. Po okresie gwarancyjnym naprawy wykonuje Serwis Centralny. Uszkodzony produkt należy przesłać do Serwisu (koszty wysyłki pokrywa użytkownik).

11. Kompletacja urządzenia

Kompletacja: 1. Zszywacz DED7053 – 1 sztuka, 2. Zszywki, gwoździe – 1 kpl.

12. Informacja dla użytkowników o pozbywaniu się zużytych urządzeń elektrycznych i elektronicznych (dotyczy użytkowników domowych)



Przedstawiony symbol umieszczony na produktach lub dołączonej do nich dokumentacji informuje, że niesprawnych urządzeń elektrycznych lub elektronicznych nie można wyrzucać razem z odpadami bytowymi. Prawidłowe postępowanie w razie konieczności utylizacji, powtórnego użycia lub odzysku podzespołów polega na przekazaniu urządzenia do wyspecjalizowanego punktu zbiórki, gdzie będzie przyjęte bezpłatnie. Informacji o lokalizacji miejsc zbiórki zużytego sprzętu udzielają władze lokalne np. na swoich stronach internetowych.

Prawidłowa utylizacja urządzenia umożliwia zachowanie cennych zasobów i uniknięcie negatywnego wpływu na zdrowie i środowisko, wynikające z możliwości obecności w sprzęcie niebezpiecznych: substancji, mieszanin oraz części składowych.

Nieprawidłowa utylizacja odpadów zagrożona jest karami przewidzianymi w odpowiednich przepisach lokalnych.

Użytkownicy w krajach Unii Europejskiej: W razie konieczności pozbycia się urządzeń elektrycznych lub elektronicznych, prosimy skontaktować się z najbliższym punktem sprzedaży lub z dostawcą, którzy udzielą dodatkowych informacji.

Pozbywanie się odpadów w krajach poza Unią Europejską: Taki symbol dotyczy tylko krajów Unii Europejskiej. W razie potrzeby pozbycia się niniejszego produktu prosimy skontaktować się z lokalnymi władzami lub ze sprzedawcą celem uzyskania informacji o prawidłowym sposobie postępowania.

13. Wykaz części do rysunku złożeniowego

LP	Nazwa części	LP	Nazwa części
1	Wkręt	60	Wkręt
2	Dystans A	61	Mocowanie silnika
3	Sprężyna	62	Wbijak
4	Wałek obrotowy	63	Przegroda
5	Dystans B	64	Silnik z kołem zębatym
6	Blokada łącznika	65	Obudowa część A
7	Docisk	66	Obudowa część B
8	Wkręt	67	Wkręt
9	Nakrętka samozakleszczająca się	68	Zawieszka do paska
10	Dystans C	69	Wkręt
11	Pręd wahadła	70	Nakrętka
12	Podkładka	71	Styki akumulatora
13	Wkręt	72	Akumulator
14	Uszczelka	73	Przełącznik
15	Cylinder mały	74	Podkładka izolująca
16	Pierścień	75	Sprężyna
17	Pierścień	76	Trzpień
18	Pierścień	77	Sprężyna
19	Tłok	78	Pokrętło zmiany głębokości
20	Bolec plastikowy	79	Śruba
21	Magnes	80	Płytka LED
22	Tłok	81	Czujnik
23	Wbijak	82	Osłona czujnika
24	Ostrze	83	Płytka sterująca
25	Osłona czujnika	84	Czujnik
26	Czujnik	85	Zatrzask czujnika
27	Zderzak	86	Nagłownik
28	Wkręt	87	Wkręt
29	Górna pokrywa cylindra	88	Wkręt
30	Uszczelka	89	Wkręt
31	Pokrywa cylindra	90	Wkręt
32	Uszczelka	91	Sprężyna
33	Cylinder duży	92	Kulka stalowa
34	Pierścień	93	Korpus głowicy
35	Tłok	94	Bezpiecznik
36	Wgłębnik	95	Sprężyna
37	Wkręt	96	Uszczelka bezpieczeństwa
38	Łącznik	97	Płytka dociskowa
39	Wbijak	98	Wkręt
40	Magnes osi obrotowej	99	Osłona
41	Oś przegubu	100	Wkręt
42	Mikrowłącznik	101	Wkręt
43	Sprężyna	102	Prowadnik
44	Włącznik	103	Magazynek
45	Włącznik LED	104	Pręt stalowy
46	Sprężyna	105	Wspornik
47	Włącznik oświetlenia LED	106	Wkręt
48	Wkręt	107	Dźwignia magazynka
49	Wkręt	108	Wbijak
50	Ogranicznik ramienia	109	Gumowy amortyzator
51	Podpórki	110	Sprężyna
52	Łącznik	111	Wkręt
53	Przekładnia A	112	Przegroda
54	Podstawa przekładni A	113	Podajnik gwoździ/zszywek
55	Przekładnia B	114	Sygnalizator braku gwoździ/zszywek
56	Podstawa przekładni B	115	Sprężyna
57	Przekładnia wewnętrzna A	116	Osłona magazynka
58	Przekładnia wewnętrzna B	117	Część tylna obudowy silnika
59	Podkładka izolująca	118	Wkręt

PL Karta gwarancyjna

na

Gwoździarka/zszywacz akumulatorowa

Nr katalogowy: DED7053 nr partii: .....

(zwane dalej Produktem)

Data zakupu Produktu: .....

Pieczęć sprzedawcy

Data i podpis sprzedawcy: .....

Oświadczenie Użytkownika:

Potwierdzam, że zostałem poinformowany o warunkach gwarancji oraz skutkach nieprzestrzegania wytycznych zawartych w Instrukcji obsługi i karcie gwarancyjnej. Warunki niniejszej gwarancji są mi znane, co potwierdzam własnoręcznym podpisem:

....

Data i miejsce Podpis Użytkownika

I. Odpowiedzialność za Produkt:
1. Gwarant – Dedra Exim Sp. z o.o. z siedzibą w Pruszkowie, adres: ul. 3 Maja 8, 05-800 Pruszków, KRS 0000062517, Sąd Rejonowy dla m.st. Warszawy w Warszawie, XIV Wydział Gospodarczy Krajowego Rejestru Sądowego, NIP 527-020-49-33, kapitał zakładowy: 100 980.00 zł.
2. Na warunkach określonych w niniejszej karcie gwarancyjnej Gwarant udziela gwarancji na Produkt, pochodzący z dystrybucji Gwaranta.
3. Odpowiedzialność z tytułu gwarancji obejmuje tylko wady powstałe z przyczyn tkwiących w Produkcie w momencie jego wydania Użytkownikowi.
4. Z tytułu gwarancji Użytkownik, uzyskuje prawo do bezpłatnej naprawy Produktu, o ile wada ujawniła się w okresie gwarancji. Sposób naprawy Produktu (metoda wykonania naprawy) zależy od decyzji Gwaranta. W przypadku stwierdzenia przez Gwaranta braku możliwości naprawy Gwarant zastrzega sobie prawo wymiany wadliwego elementu albo całego Produktu na wolny od wad, obniżenia ceny Produktu lub odstąpienia od umowy.
5. W stosunku do Użytkownika, który nie jest konsumentem w rozumieniu ustawy z dnia 23 kwietnia 1964r. Kodeks cywilny, odpowiedzialność odszkodowawcza Gwaranta za szkody wynikające z niniejszej gwarancji i/lub w związku z jej zawarciem i wykonywaniem, bez względu na tytuł prawny, jest ograniczona maksymalnie do wysokości wartości wadliwego Produktu.

II. Okres gwarancji:

Elementy Produktu	Czas trwania ochrony gwarancyjnej
DED7053	36 miesiące, licząc od daty zakupu Produktu uwidocznionej w niniejszej karcie gwarancyjnej
Zszywki, gwoździe	Bez gwarancji

III. Warunki skorzystania z gwarancji:
1. Przedstawienie przez Użytkownika wypełnionej karty gwarancyjnej Produktu oraz uprawdopodobnienie przez Użytkownika okoliczności zakupu Produktu, np. poprzez przedstawienie paragonu, faktury, itd. W celu sprawnego przeprowadzenia reklamacji zaleca się aby Użytkownik przekazał wraz z Produktem do reklamacji wszystkie elementy określone w „Kompletacji urządzenia" zawartej w Instrukcji obsługi.
2. Stosowanie się przez Użytkownika do zaleceń zawartych w Instrukcji obsługi i karcie gwarancyjnej.
3. Gwarancja obejmuje tylko obszar Rzeczypospolitej Polskiej i UE.
4. Gwarancja nie obejmuje wad Produktu powstałych w szczególności na skutek:
a. Nieprzestrzegania przez Użytkownika warunków określonych w Instrukcji obsługi, w szczególności w zakresie prawidłowej eksploatacji, konserwacji i czyszczenia;
b. Zastosowania przez Użytkownika środków czyszczących lub konserwujących niezgodnych z Instrukcją obsługi;
c. Nieodpowiedniego przechowywania i transportu Produktu przez Użytkownika;
d. Samowolnych zmian i/lub przeróbek Produktu przez Użytkownika, które nie były uzgadniane z Gwarantem;
e. Zastosowania przez Użytkownika w Produkcie materiałów eksploatacyjnych niezgodnych z Instrukcją obsługi.
f. Użytkownik, który nie jest konsumentem w rozumieniu ustawy z dnia 23 kwietnia 1964r. Kodeks cywilny, traci gwarancję na Produkt, w którym:
g. numery seryjne, oznaczenia dat i tabliczki znamionowe zostały usunięte, zmienione lub uszkodzone przez Użytkownika;
h. plomby zostały uszkodzone przez Użytkownika lub noszą ślady manipulacji Użytkownika.
5. Uwaga! Czynności związane z codzienną obsługą Produktu, wynikające m.in. z Instrukcji obsługi Użytkownik wykonuje we własnym zakresie i na swój koszt.
IV. Procedura reklamacyjna:
1. W przypadku stwierdzenia nieprawidłowej pracy Produktu, przed dokonaniem zgłoszenia reklamacyjnego należy upewnić się czy wszystkie czynności określone w szczególności w Instrukcji obsługi zostały wykonane w sposób prawidłowy.
2. Zgłoszenie reklamacji zaleca się dokonać niezwłocznie, najlepiej w terminie 7 dni od daty zauważenia wady Produktu. Użytkownik, który nie jest konsumentem w rozumieniu ustawy z dnia 23 kwietnia 1964r. Kodeks cywilny traci uprawienia wynikające z niniejszej gwarancji w przypadku niezgłoszenia reklamacji w terminie 7 dni.
3. Zgłoszenie reklamacji można dokonać m.in. w punkcie zakupu Produktu, w serwisie gwarancyjnym lub pisemnie na adres: Dedra Exim Sp. z o.o., ul. 3 Maja 8, 05-800 Pruszków.
4. Użytkownik może złożyć reklamację przy wykorzystaniu formularza dostępnego na stronie internetowej www.dedra.pl. („Formularz zgłoszenia reklamacji z tytułu gwarancji").
5. Adresy serwisów gwarancyjnych dla poszczególnych krajów dostępne są na stronie www.dedra.pl. W przypadku braku serwisu gwarancyjnego dla danego kraju zgłoszenia reklamacyjne z tytułu gwarancji zaleca się kierować na adres: Dedra Exim Sp. z o.o. ul. 3 Maja 8, 05-800 Pruszków (Polska).
6. Mając na uwadze bezpieczeństwo Użytkownika zakazuje się korzystania z wadliwego Produktu.
7. Uwaga! Korzystanie z wadliwego Produktu jest niebezpieczne dla zdrowia i życia Użytkownika.
8. Wykonanie obowiązków wynikających z gwarancji nastąpi w terminie 14 dni roboczych, licząc od dnia dostarczenia reklamowanego Produktu przez Użytkownika.
9. Przed dostarczeniem wadliwego Produktu do reklamacji zaleca się jego oczyszczenie. Reklamowany Produkt zaleca się dokładnie zabezpieczyć przed uszkodzeniami w transporcie (zaleca się dostarczyć reklamowany Produkt w oryginalnym opakowaniu).
10. Okres gwarancji ulega przedłużeniu o czas, w ciągu którego wskutek wady Produktu objętego gwarancją Użytkownik nie mógł z niego korzystać.
Gwarancja nie wyłącza, nie ogranicza, ani nie zawiesza uprawnień Użytkownika wynikających z przepisów o rękojmi za wady rzeczy sprzedanej.

Zgodnie z art. 13 ust. 1 i ust. 2 rozporządzenia Parlamentu Europejskiego i Rady (UE) 2016/679 z dnia 27 kwietnia 2016 r. w sprawie ochrony osób fizycznych w związku z przetwarzaniem danych osobowych i w sprawie swobodnego przepływu takich danych oraz uchylenia dyrektywy 95/46/WE (dalej: „RODO") informujemy
1. Administratorem Twoich danych osobowych podanych w formularzu jest DEDRA-EXIM sp. z o.o. z siedzibą w Pruszkowie , ul. 3 Maja 8, 05-800 Pruszków (dalej: „Administrator").
2. Twoje dane będą przetwarzane wyłącznie w celu przeprowadzenia procedury gwarancyjnej urządzenia zgodnie art. 6 ust. 1 lit. b ogólnego rozporządzenie o ochronie danych (dalej: „RODO") Podanie danych jest dobrowolne, ale konieczne do przeprowadzenia procedury gwarancyjnej.
3. Twoje dane będą przetwarzane przez okres rozpatrywania przeprowadzenia procedury gwarancyjnej oraz w celach archiwizacyjnych w razie konieczności obrony przed ewentualnymi roszczeniami wobec Administratora nie dłużej niż do momentu ich przedawnienia.
4. Twoje dane mogą być ujawniane wyłącznie podmiotom przetwarzającym dane na rzecz administratora na podstawie pisemnej umowy powierzenia przetwarzania danych osobowych świadczącym m.in. usługi serwisu technicznego, hostingu lub obsługi strony internetowej, obsługi IT, firmie kurierskiej. Dostawcy Administratora zobowiązani są do zapewnienia zabezpieczenia danych i spełnienia wymogów obowiązującego prawa związanego z ochroną danych osobowych i nie mogą wykorzystywać powierzonych danych osobowych do innych celów niż te, które są określone w umowie z Administratorem.
5. Twoje dane nie będą przetwarzane w sposób zautomatyzowany w tym również w formie profilowania oraz nie będą przekazywane do państwa trzeciego/organizacji międzynarodowej.
6. Posiadasz prawo dostępu do treści swoich danych oraz prawo ich sprostowania, usunięcia, ograniczenia przetwarzania, prawo do przenoszenia danych, prawo wniesienia sprzeciwu, w dowolnym momencie.
7. We wszelkich sprawach związanych z przetwarzaniem Twoich danych osobowych przez Administratora możesz skontaktować się pod adresem e-mail: daneosobowe@dedra.pl;
8. Masz prawo wniesienia skargi do wniesienia skargi do organu właściwego do spraw ochrony danych osobowych;

EN Table of contents

1. Photos and drawings
2. Description of the device
3. Purpose of the device
4. Restriction on use
5. Technical data
6. Preparation for work
7. Switching on and using the device
8. Ongoing maintenance
9. Troubleshooting on your own
10. Spare parts and accessories
11. Completion of the device, concluding remarks
12. Information for users on disposal of electrical and electronic equipment
13. Warranty card

General safety conditions are included as a separate brochure.
The ec declaration of conformity is attached to the device as a separate document. In case of lack of ec declaration of conformity, please contact dedra-exim sp. Z o.o. Service.

WARNING **When working with the device, it is always recommended to follow the basic rules of occupational safety, in order to avoid the outbreak of fire, electric shock or mechanical injury.**

Before operating the equipment, please read the contents of the operation manual. Please keep the operation manual, the operating safety instructions and the declaration of conformity. Strict adherence to the instructions and recommendations in the operation manual will prolong the life of your device.

WARNING **When working, it is imperative to follow the instructions in the safety manual.**

If you pass the device to another person, please also give him/her the operating instructions, work safety instructions and declaration of conformity. Dedra-exim is not responsible for accidents caused by failure to follow the safety instructions for operation. Read all safety instructions and the operating instructions carefully. Failure to follow warnings and instructions may result in electric shock, fire and/or serious injury.

WARNING **The sas+all line device is designed to work only with sas+all line chargers and batteries.**

The li-ion battery and charger are not included with the purchased device and must be purchased separately. Use of batteries and chargers other than those dedicated to the device will void warranty rights

2. Description of the device

Fig. A. On/off switch, 2. Work light switch, 3. Battery socket, 4. Hanger, 5. Magazine lock (fig. B), 6. Operation mode switch, 7. Indicator light, 8. Work light, 9. Nail/staple missing marker, 10. Bumper, 11. Driving depth adjuster.

3. Purpose of the device

The stapler is designed for driving nails and staples. The stapler can be used in finishing and upholstery work.
It is permissible to use the device in repair and construction work, repair workshops, amateur work while observing the conditions of use and permissible working conditions contained in the instruction manual.

4. Restrictions on use

WARNING Unauthorized changes to the mechanical and electrical structure, any modifications, maintenance activities not described in the operating instructions will be considered illegal and will result in immediate loss of warranty rights. Use not in accordance with the intended use, or not in accordance with the operation manual will result in immediate loss of warranty rights and the declaration of conformity will become null and void.

Acceptable working conditions:

Use only indoors. Battery charging temperature range 10 - 30°c. Do not expose to temperatures above 40°c.

5. Technical data

Machine type	Cordless nailer/stapler
Model	Ded7053
Operating voltage [v].	18 d.c.
Battery	Lithium-ion
Speed [1/min].	100
Working tips	Staples, nails
Vibration level a_h [m/s]^2	<2,5
Measurement uncertainty kd [m/s]^2	1,5
Noise emissions:	
L_{pa} [db(a)] level.	79,9
L_{wa} [db(a)] level.	90,9
Uncertainty k_{pa} , k_{wa} [db(a)]	3
Work lighting	Led
Weight of the device [kg].	

Information on vibration and noise.
The combined value of vibration a_h and the measurement uncertainty were determined in accordance with en 60745-2-16 and are given above in the table Noise emissions were determined in accordance with en 60745-2-16, the values are given above in the table.

WARNING **Noise can cause hearing damage, always use hearing protection when working!**

The declared vibration value has been measured according to a standard test method and can be used to compare one device with another. The vibration level stated above can also be used for preliminary assessment of vibration exposure.
The level of vibration during actual use of the power tool may differ from the declared values depending on how the work tools are used, particularly the type of workpiece being worked on, and the need to determine measures to protect the operator. In order to accurately estimate exposures under actual operating conditions, all parts of the operating cycle must be taken into account, including periods when the device is turned off or when it is turned on but not used for work.

6. Preparation for work

WARNING **The device is part of the sas+all line, so to use it, you need to complete a kit, consisting of the device, battery and charger.**

The use of other batteries and chargers is prohibited.

WARNING **All operations should be carried out with the device disconnected from the power source.**

Before proceeding, charge the battery (see the battery manual).
The magazine must be loaded to begin operation. The magazine is opened by pressing the button at the bottom of the device between the magazine and the battery mount (fig. B.1). To eject the magazine, press the button and then gently slide the magazine out. In the rail of the magazine compartment, place the nails or staples respectively in such a way that the heads of the nails or the top edges of the staples rest on the protrusion at the top of the magazine. Then insert the magazine base until you hear a click. Then check that the magazine is locked.
Fix the battery in the socket (fig. A.3).

7. Switching on and using the device

WARNING **The stapler has an on/off switch with a safety mechanism to prevent accidental activation.**

To start working with the device, the outlet should be pressed against the surface you want to nail, so that the safety head slides deep into the outlet. At this point, pull the trigger. After unloading the magazine, reload it. The absence of nails/staples is sytnalized by the continuous green light of the led (fig. A, 7), as well as the appearance of an orange marker (fig. A, 9).

Adjustable driving depth

Use the driving force adjustment knob (fig. A.11) to drive the nails deeper or shallower. Use the knob to adjust the force by experimentally driving the nails into the material waste.

Modes of operation

The stapler has two modes of operation: single and continuous. To set the mode use the mode change switch (fig,a, 6). Single mode is used to drive staples or nails one at a time into the desired places. After pressing the head of the stapler to the place of joining, press the trigger once. In continuous operation mode, first press the trigger and keep it pressed all the time, pressing the stapler head to the places to be joined with staples or nails. Each time you press the head the device will fire a nail or staple. When you release the trigger, the device will stop firing nails or staples.

8. Ongoing maintenance

WARNING **All maintenance operations such as changing the magazine, removing a blocked nail/staple should be carried out with the battery disconnected.**
The device is equipped with an indicator diode, located at the mode change switch (fig. A, 7). The diode indicates:
- red flashing - jamming
- red continuous - low state of acumualtor
- green flashing - overheating
- green glowing - no nails/staples

Removal of a blocked staple/nail (flashing red light)

- remove the battery from the socket
- using an ampoule wrench, unscrew the 2 head screws
- gently remove the safety plate and the stem plate
- remove the blocked staple or nail
- assemble the device in reverse order.

Low battery status (continuous red light)

Replace the battery with a charged one.

Overheating (flashing green led)

Stop work and put the device aside to cool down.

No nails/staples

Refill the magazine.

Keep the device out of the reach of children, if possible in the original packaging.

9. Troubleshooting on your own

WARNING **Unplug the device from the power supply and make sure it is not working before troubleshooting it yourself.**

Problem	Cause	Solution
Stapler doesn't work	Defective switch	Take the device to a service center
	Discharged battery	Charge the battery
	Badly installed battery	Fix correctly
Stapler moves with difficulty	Discharged battery	Charge the battery properly
	Operating parameters exceeded	Reduce the force with the regulator
Staples do not fly out of the head	Locked head	Remove blocked staples see "current maintenance".

10. Spare parts and accessories

The 18v stapler ded7053 from the sas+all line can be equipped with any battery and charger from the sas+all line. Spare parts and accessories do not complete the device, it is possible to purchase them.
- A536015 (15 mm nails), a536020 (20 mm nails)
- A536025 (25 mm nails), a536030 (30 mm nails)
- A536040 (40 mm nails), a536045 (45 mm nails)
- A536050 (50 mm nails)
- A566116 (5.7 x 16 mm staples), a536118 (5.7 x 18 mm staples)
- A536120 (5.7 x 20 mm staples), a536121 (5.7 x 21 mm staples)
- A536125 (5.7 x 25 mm staples), a536130 (5.7 x 30 mm staples)
- A536135 (5.7 x 35 mm staples), a536140 (5.7 x 40 mm staples)

To purchase spare parts and accessories, contact dedra-exim service. Contact information can be found on page 1 of the manual. When ordering spare parts, please specify the part number located on the nameplate and the part number from the assembly drawing. During the warranty period, repairs are carried out according to the terms of the warranty card. Please hand over the advertised product for repair at the place of purchase (the seller is obliged to accept the advertised product), or send it to dedra - exim central service. Please kindly enclose the warranty card issued by the importer. Without this document, the repair will be treated as post-warranty. After the warranty period, repairs are performed by the central service. The defective product should be sent to the service (shipping costs are covered by the user).

11. Completion of the device

Completion: 1. Stapler ded7053 - 1 piece, 2. Staples, nails - 1 kpl.

12. Information for users on disposal of waste electrical and electronic equipment (applies to domestic users)



the symbol shown on the products or accompanying documentation informs that faulty electrical or electronic equipment must not be disposed of with household waste. The correct course of action when disposal, reuse or recovery of components is to take the device to a specialized collection point, where it will be accepted free of charge. Information on the location of collection sites for waste equipment is provided by local authorities, e.g. On their websites.
Proper disposal of the device allows you to conserve valuable resources and avoid negative health and environmental impacts resulting from the possibility of hazardous: substances, mixtures and components in the equipment.
Improper disposal of waste is subject to penalties under relevant local regulations.
Users in european union countries: if you need to dispose of electrical or electronic equipment, please contact your nearest retailer or supplier, who will provide additional information.
Disposal of waste in countries outside the european union: this symbol applies only to countries within the european union. If you need to dispose of this product, please contact your local authorities or your dealer for proper disposal.

EN Warranty card

At

Cordless nailer/stapler

Part no.: DED7053 lot no.: .....

(hereinafter referred to as the product)

Product purchase date: .....

Dealer stamp

Date and signature of vendor: .....

User statement:

I acknowledge that i have been informed of the warranty terms and conditions and the consequences of not following the guidelines in the owner's manual and warranty card. The terms of this warranty are known to me, which i confirm with my signature:

....

Date and place signature of user

I. Product liability:

1. Guarantor - dedra exim sp. Z o.o. With its seat in pruszkow, address: ul. 3 maja 8, 05-800 pruszków, krs 0000062517, district court for the city of warsaw in warsaw, xiv economic department of the national court register, nip 527-020-49-33, share capital: pln 100,980.00.
2. under the terms of this warranty card, the guarantor guarantees the product, originating from the guarantor's distribution.
3. liability under the warranty shall cover only defects arising from causes inherent in the product at the time of its release to the user.
4. by virtue of the warranty, the user, obtains the right to repair the product free of charge, if the defect became apparent during the warranty period. The method of repairing the product (the method of performing the repair) is at the discretion of the guarantor. If the guarantor finds that repair is not possible, the guarantor reserves the right to replace the defective element or the entire product with a defect-free one, reduce the price of the product or withdraw from the contract.
5. in relation to the user who is not a consumer within the meaning of the act of april 23, 1964. Civil code, the guarantor's liability for damages resulting from this guarantee and/or in connection with its conclusion and execution, regardless of the legal title, is limited to a maximum of the value of the defective product.

II. Warranty period:

Product elements	Duration of warranty protection
DED7053	36 months, starting from the date of purchase of the product shown on this warranty card
Staples, nails	No guarantee

III. Conditions for taking advantage of the warranty:

The user should present the completed warranty card for the product and the user should substantiate the circumstances of purchase of the product, e.g. By presenting the receipt, invoice, etc. In order to carry out the claim efficiently, the user is advised to submit with the product for claim all the elements specified in the "completion of the device" included in the user's manual.
2. Compliance by the user with the recommendations contained in the user's manual and the warranty card.
3. the warranty covers only the territory of the republic of poland and the eu.
4. the warranty does not cover product defects arising in particular from:
A. Failure by the user to comply with the conditions set forth in the user's manual, particularly with regard to proper operation, maintenance and cleaning;
B. Use of cleaning or maintenance products by the user that do not comply with the user's manual;
C. Inadequate storage and transportation of the product by the user;
D. Unauthorized changes and/or alterations to the product by the user, which were not agreed upon with the guarantor;
E. User's use of consumables in the product that do not comply with the user's manual.
F. A user who is not a consumer within the meaning of the act of april 23, 1964. Civil code, forfeits the warranty on the product in which:
G. Serial numbers, date markings and nameplates have been removed, altered or damaged by the user;
H. The seals have been damaged by the user or bear signs of tampering by the user.
5. note: activities related to the daily operation of the product, resulting, among other things, from the user's manual, shall be performed by the user on his/her own and at his/her own expense.

IV. Complaint procedure:

1. In the event that the product is found not to be working properly, make sure that all the operations specified in particular in the user's manual have been performed correctly before making a claim.
2. It is recommended to make a complaint immediately, preferably within 7 days from the date of noticing a defect in the product. The user, who is not a consumer within the meaning of the act of april 23, 1964. Civil code, loses his/her rights under this warranty if he/she fails to report a complaint within 7 days.
3. Claims may be filed, among others, at the point of purchase of the product, at the warranty service or in writing to the address: dedra exim sp. Z o.o., ul. 3 maja 8, 05-800 pruszków.
4. The user may file a complaint using the form available on the website www.dedra.pl. ("warranty claim form").
5. Addresses of warranty services for specific countries are available at www.dedra.pl. In the absence of a warranty service for a particular country, warranty claims are recommended to be addressed to: dedra exim sp. Z o.o. Ul. 3 maja 8, 05-800 pruszków (poland).
6. With a view to the safety of the user, it is prohibited to use a defective product.
7. Caution: using a defective product is dangerous to the health and life of the user.
8. The fulfillment of obligations under the warranty will be carried out within 14 working days from the date of delivery of the claimed product by the user.
9. Before delivering the defective product for complaint, it is recommended to clean it. The product under complaint is recommended to be carefully protected against damage in transit (it is recommended to deliver the product under complaint in its original packaging).
10. The warranty period shall be extended by the time during which, due to a defect in the product covered by the warranty, the user could not use it.
The warranty does not exclude, limit or suspend the user's rights under the warranty provisions for defects of the sold thing.

Pursuant to article 13 (1) and (2) of regulation (eu) 2016/679 of the european parliament and of the council of april 27, 2016 on the protection of natural persons with regard to the processing of personal data and on the free movement of such data and repealing directive 95/46/ec (hereinafter: "rodo"), we inform you of the following

1. The administrator of your personal data provided in the form is dedra-exim sp. Z o.o. With its registered office in pruszkow , 3 maja street 8, 05-800 pruszkow (hereinafter: "administrator").
2. Your data will be processed solely for the purpose of carrying out the warranty procedure for the device in accordance with article 6(1)(b) of the general data protection regulation (hereinafter: "gdpr") provision of data is voluntary, but necessary to carry out the warranty procedure.
3. Your data will be processed for the period of consideration of the execution of the warranty procedure and for archiving purposes in case of the need to defend against possible claims against the administrator no longer than until their statute of limitations.
4. Your data may be disclosed only to entities processing data for the administrator on the basis of a written contract of entrustment of personal data processing providing, among others, technical service, hosting or website maintenance, it service, courier company. The administrator's suppliers are obliged to ensure data security and meet the requirements of the applicable law related to personal data protection and may not use the entrusted personal data for purposes other than those specified in the contract with the administrator.
5. Your data will not be processed by automated means including profiling and will not be transferred to a third country/international organization.
6. You have the right to access the content of your data and the right to rectify, delete, limit processing, the right to data portability, the right to object, at any time.
7. For all matters related to the processing of your personal data by the administrator, you can contact at the following email address: daneosobowe@dedra.pl;
8. You have the right to lodge a complaint with the data protection authority;

CZ Obsah

1. Fotografie a kresby
2. Popis zařízení
3. Účel zařízení
4. Použijte omezení
5. Technické údaje
6. Příprava na práci
7. Zapnutí a používání zařízení
8. Současné činnosti údržby
9. Odstraňování poruch samy
10. Náhradní díly a příslušenství
11. Dokončení zařízení, závěrečné komentáře
12. Informace pro uživatele o zbavování se elektrických a elektronických zařízení
13. Záruční list

Všeobecné bezpečnostní podmínky byly přiloženy jako samostatná příručka. ES prohlášení o shodě je přiloženo k zařízení jako samostatný dokument. Pokud bude ES prohlášení o shodě chybět, kontaktujte servis Dedra-Exim Sp. z o.o.

⚠ POZOR Při práci s přístrojem je doporučeno vždy dodržovat základní bezpečnostní pokyny, aby se vyhnulo vzniku požáru, poranění elektrickým proudem nebo mechanickému poškození.

Před zprovozněním přístroje seznamte se prosím s obsahem Návodu k obsluze. Uchovejte prosím Návod k obsluze, Návod o bezpečnostních pokynech a Prohlášení o shodě. Důsledné dodržování pokynů a doporučení uvedených v Návodu k obsluze pozitivně ovlivní životnost Vašeho přístroje.

⚠ POZOR Během práce bezpodmínečně dodržujte pokyny obsažené v Návodu k bezpečnosti práce Návod k bezpečnosti práce je přiložen k přístroji jako samostatná brožura a je třeba jej uchovat.

V případě předání přístroje jiné osobě, předejte ji také Návod k obsluze, Návod k bezpečnosti práce a Prohlášení o shodě. Společnost Dedra Exim nenese odpovědnost za nehody vzniklé v následku nedodržování bezpečnostních

pokynů.Podrobně přečtěte všechny bezpečnostní pokyny a návody k obsluze. Nedodržování varování a návodů může mít za následky poranění elektrickým proudem, požár a/nebo vážná zranění. Uchovejte všechny návody, bezpečnostní pokyny a prohlášení o shodě pro budoucí potřeby.

Zařízení řady SAS+ALL bylo navrženo k použití pouze s nabíječkami a akumulátory řady SAS+ALL.

Akumulátor Li-Ion a nabíječka nejsou součástí zakoupeného zařízení a je třeba je zakoupit zvlášť. Používání akumulátorů a nabíječek jiných než doporučených pro zařízení bude mít za následek ztrátu záručních nároků.

2. Popis zařízení

Obr. A. Spínač, 2. Spínač pracovního světla, 3, Zásuvka baterie, 4. Závěs, 5. Zámek zásobníku (obr. B), 6. Přepínač režimu, 7. Signální dioda, 8. Pracovní světlo, 9. Značka pro nedostatek hřebíků / sponek, 10. Zátka, 11. Hloubkový regulátor;

3. Určení zařízení

Sešívačka je určena pro nastřelování hřebíků a spon. Sešívačku můžete používat pro dokončovací a čalounické práce.
Zařízení můžete používat při stavebně-renovačních pracích, v servisech, pro hobby použití se současným dodržováním podmínek používání a přípustných provozních podmínek uvedených v návodu k obsluze.

4. Omezení použití

Svépomocné změny mechanické a elektrické konstrukce, veškeré úpravy a servisní činnosti nepopsané v návodu k obsluze se budou považovat za protizákonné a způsobí okamžitou ztrátu záručních nároků. Používání v rozporu s určením nebo v rozporu s návodem k obsluze způsobí okamžitou ztrátu záručních nároků a prohlášení o shodě ztratí platnost.

Přípustné pracovní podmínky:
Používejte pouze v uzavřených prostorách. Teplotní rozsah nabíjení akumulátorů 10–30 °C. Nevystavujte teplotě nad 50 °C.

5. Technické údaje

Typ stroje	Akumulátorová hřebíkovačka / sešívačka
Model	DED7053
Provozní napětí [V]	18 d.c.
Akumulátor	Lithium-iontový
Rychlost [1/min]	100
Spony	Sponky, nehty
Hladina vibrací měřená na rukojeti [m/s^2]	<2.5
Nejistota měření KD [m/s^2]	1.5
Emise hluku:	
Hladina akustického tlaku LPA [dB(A)	79,9
Hladina akustického výkonu LWA [dB(A)]	90,9
Nejistota měření KLPA, KLWA [dB(A)]	3
Pracovní osvětlení	LED
Hmotnost zařízení [kg]	

Informace o hluku a vibracích. Společná hodnota vibrací a_h a nejistoty měření byly stanoveny v souladu s norou EN 60745-2-1 a uvedeny v tabulce. Emise hluku byly stanoveny podle EN 60745-1, hodnoty jsou uvedeny v tabulce výše.

Hluk může způsobit poškození sluchu, při práci vždy používejte prostředky ochrany sluchu!

Deklarovaná hodnota emise hluku byla změřena v souladu se standardní metodou zkoušení a může se používat pro porovnání jednoho zařízení s druhým. Výše uvedená hladina emisí hluku se může také používat pro předběžné posouzení expozice na hluk.
Hladina hluku při skutečném používání elektrického nářadí se může lišit od deklarovaných hodnot v závislosti na použití pracovních nástrojů, zejména na druhu obráběného předmětu a na nutnosti určení ochranných prostředků pro uživatele. Abyste přesně odhadli expozici ve skutečných podmínkách používání, zohledněte všechny části provozního cyklu, zahrnující také dobu, kdy je zařízení vypnuto nebo když je zapnuto, ale nepoužívá se.

5. Příprava k práci

Zařízení je součástí řady SAS+ALL, pokud jej chcete používat, sestavte sadu skládající se ze zařízení, akumulátoru a nabíječky. Nepoužívejte jiné akumulátory a nabíječky.

Všechny činnosti se zařízením provádějte se zástrčkou odpojenou ze zásuvky.

Před zahájením práce musí být baterie nabitá (viz návod k baterii).

Pro zahájení práce je třeba vložit časopis. Zásobník se otevírá pomocí tlačítka umístěného ve spodní části zařízení mezi zásobníkem a držákem baterie (obr. B). Chcete-li vysunout zásobník, stiskněte tlačítko a potom zásobník jemně vysuňte. V kolejnici komory zásobníku by měly být hřebíky nebo sponky správně umístěny tak, aby hlavy hřebíků nebo horní okraje sponek dosedaly na výstupek v horní části zásobníku. Poté zasuňte základnu zásobníku, dokud neuslyšíte cvaknutí. Poté zkontrolujte, zda je zásobník uzamčen.
Vložte baterii do zásuvky (obr. A.3).

6. Zapnutí a používání zařízení

Přepínač sešívačky má spínač s ochranou proti náhodnému zapnutí

Chcete-li začít pracovat se zařízením, zatlačte výstup na povrch, který chcete přichytit, aby se ochranná hlava zasunula do výstupu. V tomto okamžiku stiskněte spoušť. Po vyložení zásobníku jej musíte znovu nabít. Nedostatek hřebíků / sponek je signalizován stálým zeleným světlem diody (obr. A, 7) a výskytem oranžové značky (obr. A, 9).

7. Nastavitelná hloubka pohonu

Chcete-li zatloukat hřebíky hlouběji nebo mělčí, použijte knoflík pro nastavení síly kladiva (obr. A.11). Pomocí knoflíku experimentálně nastavte sílu zatlučením hřebíků do odpadního materiálu.

Provozní režimy

Sešívačka má dva provozní režimy: jeden a nepřetržitý. Režim nastavíte pomocí přepínače režimů (obr. A, 6). Režim Single se používá k postupnému zatahování sponek nebo hřebíků na vybraná místa. Po přitlačení hlavy sešívačky ke kloubu stiskněte jednou spoušť. V nepřetržitém provozním režimu nejprve stiskněte spoušť a držte ji stále stlačenou, přitlačte hlavu sešívačky na místa, která budou spojena sponkami nebo hřebíky. Pokaždé, když stisknete hlavu, zařízení vystřelí hřebík nebo sponku. Po uvolnění spouště zařízení přestane střílet hřebíky nebo sponky.

8. Běžné servisní činnosti

Všechny servisní činnosti jako jsou doplnění zásobníku, odstranění zaseknuté spony/hřebíku provádějte s vytaženým akumulátorem.

Zařízení je vybaveno signalizační diodou vedle přepínače pro přepnutí režimu (obr. A, 7). Dioda signalizuje:
- bliká červeně - zaseknuto
- červená trvale - stav vybité baterie
- zelená bliká - přehřátí
- zelený lesk - žádné hřebíky / sponky

Odstranění zablokované svorky / hřebíku (červená LED bliká)

- vyjměte baterii ze zásuvky
- pomocí imbusového klíče ve spodní části zásobníku odšroubujte 2 šrouby s hlavou
- opatrně vyjměte zajišťovací desku a čep z čepu
- odstraňte zablokovanou sponku nebo hřebík
- namontujte zařízení v opačném pořadí.

Vybitá baterie (trvale červená)

Vyměňte baterii za nabitou.

Přehřátí (blikající zelená LED)

Zastavte práci a nechte zařízení vychladnout.

Žádné hřebíky / sponky

Naplňte zásobník.
Uchovávejte zařízení mimo dosah dětí, pokud možno v originálním obalu.

9. Svépomocné odstraňování poruch

PROBLÉM	PŘÍČINA	ŘEŠENÍ
Sešívačka nefunguje	Poškozený přepínač	Zařízení odevzdejte do servisu
	Vybitý akumulátor	Nabijte akumulátor
	Špatně vložený akumulátor	Vložte správně
Sešívačka se těžce rozbíhá	Vybitý akumulátor	Nabijte správně akumulátor
	Překročené přípustné provozní parametry	Snižte sílu pomocí regulátoru
Spony nevylétávají z hlavy	Ucpaná hlava	Odstraňte zaseknuté spony viz „Běžné servisní činnosti“

10. Náhradní díly a příslušenství

Sešívačku 18V DED7053 řady SAS+ALL můžete vybavit každým akumulátorem a nabíječkou řady SAS+ALL. Náhradní díly a příslušenství nejsou v kompletaci zařízení a lze je dokoupit.

- A536015 (hřebíky 15 mm), A536020 (hřebíky 20 mm)
- A536025 (hřebíky 25 mm), A536030 (hřebíky 30 mm)
- A536040 (hřebíky 40 mm), A536045 (hřebíky 45 mm)
- A536050 (hřebíky 50 mm),
- A566116 (spony 5,7 x 16 mm) A536118 (spony 5,7 x 18 mm)
- A536120 (spony 5,7 x 20 mm), A536121 (spony 5,7 x 21 mm)
- A536125 (spony 5,7 x 25 mm), A536130 (spony 5,7 x 30 mm)
- A536135 (spony 5,7 x 35 mm), A536140 (spony 5,7 x 40 mm)

Chcete-li zakoupit náhradní díly a příslušenství, kontaktujte servis Dedra-Exim. Kontaktní údaje jsou uvedeny na 1. straně návodu. Při objednávání náhradních dílů uveďte SÉRIOVÉ číslo zařízení uvedené na výkonovém štítku. Popište poškozený díl a uveďte přibližné datum zakoupení zařízení. Opravy v záruční době se provádějí podle podmínek uvedených v záručním listu. Reklamovaný výrobek odevzdejte k opravě na místě zakoupení (prodejce je povinen převzít reklamovaný výrobek) nebo zašlete do centrálního servisu DEDRA-EXIM. Přiložte záruční list vystavený firmou dovozcem. Oprava bez tohoto dokumentu se bude považovat za pozáruční. Opravy po záruční době provádí centrální servis. Poškozený výrobek zašlete do servisu (náklady na zaslání hradí uživatel).

11. Kompletace zařízení

Kompletace: Sešívačka DED7053 – 1 kus, 2. Sponky, nehty - 1 sada.

12. Informace pro uživatele o likvidaci elektrických a elektronických zařízení (týká se domácností)



Symbol uvedený na výrobcích nebo v průvodní dokumentaci označuje, že vadné elektrické nebo elektronické zařízení nesmí být likvidováno společně s domovním odpadem. Pokud potřebujete zlikvidovat, znovu použít nebo využít součástky, je správné je odnést na specializované sběrné místo, kde je přijmou zdarma. Informace o umístění sběrných míst pro použitá zařízení poskytují místní orgány, např. na svých internetových stránkách.

Správnou likvidáciou zariadenia je možné šetriť cenné zdroje a zabrániť negatívnym vplyvom na zdravie a životné prostredie v dôsledku možnej prítomnosti nebezpečných látok, zmesí a komponentov v zariadení
Za nesprávnou likvidaci odpadu hrozí sankce podle příslušných místních předpisů.
Uživatelé v zemích EU: Pokud potřebujete zlikvidovat elektrické nebo elektronické zařízení, obraťte se na nejbližší prodejní místo nebo na svého dodavatele, který vám poskytne další informace.
Likvidace v zemích mimo Evropskou unii: Tento symbol se vztahuje pouze na země Evropské unie. Pokud si přejete tento výrobek zlikvidovat, obraťte se na místní úřady nebo prodejce, aby vám sdělil správný způsob likvidace.

CZ Záruční list

Pro ……
katalogové číslo:……..
Sériové číslo: .....
(dále jen v**ýrobek**)

Datum zakoupení výrobku: ……

Razítko prodávajícího: ……..

Datum a podpis prodávajícího:.....

Prohlášení uživatele:

Potvrzuji, že jsem byl seznámen se záručními podmínkami a důsledky nedodržování pokynů uvedených v návodu k obsluze a záručním listu. Se záručními podmínkami souhlasím, což potvrzuji vlastnoručním podpisem:

....
datum a místo podpis uživatele

I. Odpovědnost za výrobek:
1. **Ručitel** – DEDRA EXIM Sp. z o.o. se sídlem v Pruszkowie, adresa: ul. 3 Maja 8, 05-800 Pruszków, KRS 0000062517, Obvodní soud pro hl. město Varšavu ve Varšavě, XIV. Hospodářský odbor Celostátního soudního rejstříku, DIČ 527-020-49-33, Základní kapitál: 100 980.00 zl.
2. Podle podmínek stanovených v tomto záručním listu ručitel poskytuje záruku na výrobek, pocházející z distribuce ručitele.
3. Záruční odpovědnost za vady se týká pouze vad vzniklých z příčin tkvících ve výrobku v okamžiku jeho vydání uživateli.
4. Uživatel má nárok na bezplatnou záruční opravu výrobku, pokud vada byla zjištěná v záruční době. Provedení opravy výrobku (způsob opravy) závisí na rozhodnutí ručitele. Pokud ručitel nemůže provést opravu, vyhrazuje si právo na výměnu vadné součásti nebo celého výrobku za bezvadný, snížení ceny výrobku nebo odstoupení od smlouvy.
5. Vůči uživateli, který není spotřebitelem ve smyslu zákona ze dne 23. dubna 1964 občanský zákoník, je odpovědnost Ručitele za škody vyplývající z této záruky a/nebo v souvislosti s jejím uzavřením a plněním, bez ohledu na právní titul, omezena maximálně do výše hodnoty vadného výrobku.

II. **Záruční doba:**

Součásti výrobku, na které se vztahuje záruka	**Doba trvání záruční ochrany**
DED7053	36 měsíců, počítáno od data nákupu výrobku uvedeného v tomto záručním listu
Sponky, nehty	Bez záruky

III. **Podmínky uplatňování záruky:**
1. Předložení vyplněného záručního listu pro výrobek a doložení okolností nákupu výrobku, např. předložením paragonu, faktury atd. Pro správné vyřízení reklamace se doporučuje, abyste společně s výrobkem předali všechny součásti stanovené v kapitole „Kompletace“ výrobku uvedené v návodu k obsluze.
2. Dodržování pokynů uvedených v návodu k obsluze a záručním listu.
3. Záruka platí pouze na území Polska a EU.
4. **Záruka se nevztahuje na vady výrobku vzniklé zejména v následku:**
a) Nedodržování podmínek stanovených v návodu k obsluze, zejména v rozsahu správného provozování, údržby a čištění;
b) Používání čisticích nebo ošetřovacích prostředků v rozporu s návodem k obsluze;
c) Nevhodného skladování a přepravování výrobku;
d) Svépomocných změn a/nebo úpravy výrobku, které nebyly dohodnuty s ručitelem;
e) Používání ve výrobku provozních materiálů v rozporu s návodem k obsluze.
f) Uživatel, který není spotřebitelem ve smyslu zákona ze dne 23. dubna 1964 občanský zákoník, ztratí záruku na výrobek, na kterém:
g) odstranil, změnil nebo poškodil sériová čísla, označení údajů a výkonové štítky;
h) plomby zostały uszkodzone przez Użytkownika lub noszą ślady manipulacji Użytkownika.
5. **Upozornění!** Činnosti spojené s každodenní obsluhou výrobku, vyplývající mj. z návodu k obsluze, provádí uživatel ve vlastní režii a na své náklady.

IV. Postup při reklamaci:
1. V případě zjištění nesprávného provozu výrobku se před nahlášením reklamace ujistěte, že jste provedli správně všechny činnosti podrobně popsané v návodu k obsluze.
2. Reklamaci nahlaste ihned, nejlépe do 7 dnů od data zjištění vady výrobku.
3. Uživatel, který není spotřebitelem ve smyslu zákona ze dne 23. dubna 1964 občanský zákoník, ztratí nárok na uplatnění záruky v případě nenahlášení reklamace do 7 dnů.
4. Reklamaci můžete nahlásit mj. v místě zakoupení výrobku, v záručním servisu nebo písemně na adresu: DEDRA EXIM Sp. z o.o., ul. 3 Maja 8, 05-800 Pruszków.
5. Reklamaci můžete nahlásit prostřednictvím formuláře dostupného na stránkách www.dedra.pl. („Formulář pro nahlášení reklamace“).
6. Adresy záručních servisů v jednotlivých státech jsou dostupné na stránkách www.dedra.pl. Pokud v daném státě není uveden servis, reklamační formulář zašlete na adresu: DEDRA EXIM Sp. z o.o., ul. 3 Maja 8, 05-800 Pruszków (Polska).
7. Z bezpečnostních důvodů je zakázáno používat vadný výrobek.
8. Upozornění!!! Používání vadného výrobku ohrožuje zdraví a život uživatele.
9. Povinnosti vyplývající ze záruky budou splněny do 14 pracovních dnů, počítáno ode dne doručení reklamovaného výrobku.
10. Vadný výrobek před odevzdáním do servisu vyčistěte. Reklamovaný výrobek důkladně zabezpečte proti poškození při přepravě (doporučuje se předat reklamovaný výrobek v originálním obalu).
11. Záruční doba se prodlužuje o dobu, během níž uživatel z důvodu vady výrobku, na kterou se vztahuje záruka, nemohl výrobek používat.
Záruka nevylučuje, neomezuje ani nepozastavuje nároky uživatele vyplývající z ručení za vady prodané věci.

Preklad originálneho návodu

V souladu s čl. 13 odst. 1 a 2 nařízení Evropského parlamentu a Rady (EU) 2016/679 ze dne 27. dubna 2016 o ochraně fyzických osob v souvislosti se zpracováním osobních údajů a o volném pohybu těchto údajů a o zrušení směrnice 95/46/ES Vás informujeme, že:
1. Správcem vašich osobních údajů uvedených ve formuláři je DEDRA-EXIM sp. z o.o. se sídlem v Pruszkowie, ul. 3 Maja 8, 05-800 Pruszków (dále jen: „Správce“).
2. Vaše údaje budou zpracovávány pouze pro účely provedení reklamačního řízení zařízení podle čl. 6 odst. 1 písm. b) obecného nařízení o ochraně osobních údajů (dále jen: „GDPR“) Poskytnutí údajů je dobrovolné, ale nezbytné k provedení reklamačního řízení.
3. Vaše údaje budou zpracovávány po dobu posouzení provedení reklamačního řízení a pro účely archivace v případě potřeby obrany proti eventuálním nárokům vůči Správci, nejdéle však do okamžiku jejich promlčení.
4. Vaše údaje mohou být zpřístupněny pouze subjektům, které zpracovávají údaje pro Správce na základě písemné smlouvy o pověření zpracováním osobních údajů, poskytujícím mj. technický servis, hosting nebo údržbu webových stránek, IT servis, kurýrní služby. Dodavatelé Správce jsou povinni zajistit ochranu údajů a splnit požadavky platného zákona souvisejícího s ochranou osobních údajů a nesmí využívat svěřené osobní údaje pro jiné účely než ty, které jsou uvedeny ve smlouvě se Správcem.
5. Vaše údaje nebudou zpracovávány automatizovaným způsobem, včetně profilování, a nebudou předávány do třetí země / mezinárodní organizaci.
6. Máte právo na přístup ke svým údajům a právo na jejich opravu, výmaz, omezení zpracování, právo na přenositelnost údajů, právo kdykoli vznést námitku.
7. Ve všech záležitostech souvisejících se zpracováním vašich osobních údajů Správcem nás můžete kontaktovat na e-mailové adrese: daneosobowe@dedra.pl.
8. Máte právo podat stížnost u úřadu příslušného pro ochranu osobních údajů.

SK Obsah

1. Fotografie a kresby
2. Popis zariadenia
3. Účel zariadenia
4. Použite obmedzenie
5. Technické údaje
6. Príprava na prácu
7. Zapnutie a používanie prístroja
8. Bežné činnosti údržby
9. Odstránenie porúch svojpomocne
10. Náhradné diely a príslušenstvo
11. Dokončenie zariadenia, záverečné komentáre
12. Informácie pre používateľov o zbavovaní sa elektrických a elektronických zariadení
13. Záručný list

Všeobecné bezpečnostné podmienky sú pripojené ako osobitná brožúra.
Vyhlásenie o zhode ES je k zariadeniu pripojené ako samostatný dokument. V prípade, ak chýba Vyhlásenie o zhode CE, obráťte sa na servis Dedra-Exim Sp. z o.o.

⚠ POZOR **Pri práci zariadením odporúčame dodržiavať základné zásady bezpečnosti pri práci, aby ste sa vyhli požiarom prípadne mechanickým úrazom.**

Pred použitím zariadenia sa, prosím, oboznámte s obsahom tohto Návodu na obsluhu Návod, prosím, uschovajte pre prípad použitia v budúcnosti. Prísne dodržiavanie pokynov a odporúčaní obsiahnutých v tomto Návode na obsluhu umožní predĺžiť životnosť Vašej pneumatickej zošívačky

⚠ POZOR **Počas práce bezpodmienečne dodržujte pokyny a odporúčania uvedené v príručke bezpečnosti práce.**

Príručka bezpečnosti práce je pripojená k zariadeniu ako osobitná brožúra. Uchovajte ju pre prípadnú potrebu v budúcnosti. Ak zariadenie odovzdáte inej osobe, odovzdajte jej aj užívateľskú príručku, príručku bezpečnosti práce ako aj vyhlásenie o zhode. Spoločnosť DEDRA EXIM nezodpovedá za havárie a úrazy, ktoré vznikli následkom nedodržiavania pokynov bezpečnosti práce.Dôkladne sa oboznámte s bezpečnostnou a s užívateľskou príručkou. Nedodržiavanie výstrah, varovaní a pokynov môže viesť k úrazu, k zásahu el.

prúdom, k požiaru a/alebo iným vážnym úrazom. Všetky príručky a vyhlásenie o zhode zachovajte, pre prípadnú potrebu v budúcnosti.

Zariadenie zo série SAS+ALL je navrhnuté a vyrobené na používanie iba s nabíjačkami a akumulátormi série SAS+ALL.

Li-Ion akumulátor a nabíjačka nie sú súčasťou súpravy kúpeného zariadenia, ale sa kupujú osobitne. V prípade použitia iných akumulátorov a nabíjačiek než tie, ktoré sú určené pre dané zariadenie, udelená záruka výrobcu prestáva platiť.

2. Opis zariadenia

Obr. A. Spínač, 2. Spínač pracovného svetla, 3, Zásuvka na akumulátor, 4. Vešiak, 5. Zámok zásobníka (Obr. B), 6. Prepínač režimu, 7. Signalizačná dióda, 8. Pracovné svetlo, 9. Značkovač pre nedostatok klincov / svoriek, 10. Zátka, 11. Regulátor hĺbky nájazdu.

3. Zamýšľané použitie zariadenia

Sponkovačka je určená na vbíjanie klincov a spôn. Sponkovačka je určená na vykonávanie dokončovacích a čalúnnických prác.
Zariadenie je určené na používanie pri rekonštrukčno-stavebných prácach, v dielňach a v servisoch, pri amatérskych prácach, pričom musia byť dodržiavané podmienky používania a prípustné prevádzkové podmienky, ktoré sú uvedené v užívateľskej príručke.

4. Obmedzenie používania

Akékoľvek neautorizované zmeny mechanickej konštrukcie a elektrických prvkov zariadenia, vykonávanie obslužných činností, ktoré nie sú opísané v Príručke, a nedodržiavanie pokynov a odporúčaní, ktoré sú v príručke uvedené, sú zakázané, v opačnom prípade udelená Záruka prestáva okamžite platiť. Zariadenie sa musí používať v súlade s jeho určením a v súlade s užívateľskou príručkou, v opačnom prípade sa automaticky a okamžite tratí udelená záruka a vyhlásenie o zhode prestáva platiť.

Prípustné pracovné podmienky:
Používajte iba vo vnútri, v interiéri. Rozsah teploty nabíjania akumulátorov +10 - +30 °C. Nevystavujte na pôsobenie teploty nad +50 °C

5. Technické parametre

Typ stroja	Akumulátorová klincovačka / zošívačka
Model	DED7053
Pracovné napätie [V]	18 d.c.
Akumulátor	Lítium-ión
Rýchlosť [1/min]	100
Pracovné koncovky	Sponky, nechty
Úroveň vibrácií meraná na rukoväti [m/s2]	<2.5
Nepresnosť merania KD [m/s2]	1.5
Hlučnosť:	
Úroveň akustického tlaku LPA [dB(A)]	79,9
Úroveň akustického tlaku (hluku) LWA [dB(A)]	90,9
Nepresnosť merania KPA, KWA [dB(A)]	3
Pracovné osvetlenie	LED
Hmotnosť zariadenia (bez akumulátora) [kg]	

Informácia o hluku a o vibráciách. Sumárna hodnota vibrácií a_h a nepresnosť merania boli určené poľa normy EN 60745-2-1 a sú uvedené v tabuľke. Emisia hluku bola určená podľa normy EN 60745 60745-1, hodnoty sú uvedené vo vyššie uvedenej tabuľke.

Hluk môže spôsobiť poškodenie sluchu, počas práce vždy používajte náležitú ochranu sluchu!

Deklarovaná hodnota emisie hluku bola meraná štandardnou testovacou metódou a môže sa používať na porovnávanie jedného náradia s iným. Vyššie uvedená úroveň emisie hluku sa tiež môže používať na vstupné hodnotenie vystavenia na hluk.
Úroveň hluku pri skutočnom používaní elektronáradia sa od vyhlasovaných hodnôt môže líšiť, v závislosti od spôsobu používania pracovných nástrojov, predovšetkým od typu obrábaného predmetu ako aj od nevyhnutnosti určenia prostriedkov, ktoré majú vplyv na ochranu operátora. Na presné hodnotenie vystavenia v skutočných podmienkach používania, musia sa zohľadniť všetky časti operačného cyklu, zahrňujúc aj čas, keď je zariadenie vypnuté, alebo keď je zapnuté, ale sa nepoužíva.

6. Príprava na prácu/používanie

Zariadenie patrí do série výrobkov SAS+ALL, preto, aby ste ho mohli používať, musíte doplniť súpravu (komplet), ktorá sa skladá zo zariadenia, akumulátora a nabíjačky. Používanie iných akumulátorov a nabíjačiek je zakázané.
Všetky činnosti súvisiace s obsluhou zariadenia vykonávajte iba vtedy, keď je zariadenie odpojené od napájacieho zdroja.

Pred začatím práce musí byť akumulátor nabitý (pozri príručku akumulátora).
Pre začatie práce je potrebné nabiť časopis. Zásobník sa otvára pomocou tlačidla umiestneného v spodnej časti zariadenia medzi zásobníkom a držiakom batérie (obr. B). Ak chcete zásobník vysunúť, stlačte tlačidlo a potom zásobník jemne vysuňte. V koľajnici komory zásobníka by mali byť klinčeky alebo sponky správne zasunuté tak, aby hlavy nechtov alebo horné okraje svoriek spočívali na výstupku v hornej časti zásobníka. Potom zasuňte základňu zásobníka, až kým nebudete počuť kliknutie. Potom skontrolujte, či je zásobník zaistený.
Batériu zafixujte do zásuvky (obr. A.3).

7. Zapínanie a používanie zariadenia

Zapínač sponkovačky má bezpečnostný mechanizmus chrániaci pred náhodným zapnutím.

Ak chcete začať pracovať so zariadením, stlačte výstup na povrch, ktorý chcete pribiť, aby sa ochranná hlava zasunula do výstupu. V tomto okamihu stlačte spúšť. Po vyložení zásobníka je potrebné ho znovu nabiť. Nedostatok nechtov / svoriek je indikovaný neprerušovaným zeleným svetlom diódy (obr. A, 7) a vzhľadom oranžovej značky (obr. A, 9).

Nastaviteľná hĺbka pohonu

Ak chcete nechty zatĺcť hlbšie alebo plytšie, použite gombík nastavenia sily príklepu (obr. A.11). Pomocou gombíka nastavte silu experimentálne zatĺkaním klincov do odpadového materiálu.

Režimy činnosti

Zošívačka má dva prevádzkové režimy: jednoduchý a nepretržitý. Režim nastavíte pomocou prepínača režimov (obr. A, 6). Režim Single sa používa na individuálne zasiahnutie sponiek alebo nechtov na vybraných miestach. Po stlačení hlavy zošívačky na kĺb stlačte jedenkrát spúšť. V režime nepretržitej prevádzky najskôr stlačte spúšť a držte ju stále stlačenú, stlačte hlavu zošívačky na miesta, ktoré budú spojené sponkami alebo nechtami. Pri každom stlačení hlavy zariadenie vystrelí klinček alebo sponku. Po uvoľnení spúšte zariadenie prestane strieľať nechty alebo sponky..

8. Priebežné obslužné činnosti

Všetky obslužné činnosti, také ako výmena zásobníka, odstránenie zablokovaného klinca/spony ap., vykonávajte iba vtedy, keď je akumulátor vytiahnutý.
Zariadenie je vybavené signalizačnou diódou vedľa prepínača prepínania režimov (obr. A, 7). Dióda signalizuje:
- červené blikanie - zaseknutie
- nepretržite červená - stav slabej batérie
- zelená bliká - prehriatie
- zelené svetlo - žiadne nechty / sponky

Odstránenie zablokovanej svorky / klinca (červená LED dióda bliká)

- vyberte batériu zo zásuvky
- pomocou imbusového kľúča v spodnej časti zásobníka odskrutkujte 2 skrutky s hlavou
- opatrne vytiahnite zaisťovaciu dosku a čap z čapu
- odstráňte zablokovanú sponku alebo klinec
- zmontujte prístroj v opačnom poradí.

Slabá batéria (neprerušovane červená)

Vymeňte batériu za nabitú.

Prehriatie (blikajúca zelená LED)

Zastavte prácu a nechajte zariadenie vychladnúť.

Bez klincov / sponiek

Naplňte časopis.
Skladujte prístroj mimo dosahu detí, pokiaľ je to možné v originálnom balení.

9. Samostatné odstraňovanie porúch a problémov

PROBLÉM	PRÍČINA	RIEŠENIE
Sponkovačka nefunguje	Poškodený zapínač	Zariadenie odovzdajte do servisu
	Vybitý akumulátor	Nabiť akumulátor
	Zle vložený akumulátor	Upevniť správne
Sponkovačka sa pohybuje len ťažko	Vybitý akumulátor	Správne nabiť akumulátor
	Prekročené prípustné prevádzkové parametre	Regulačným kolieskom zmenšite silu
Spony nevychádzajú z hlavy	Upchatá hlava	Odstráňte zablokované spony, postupujte podľa pokynov, ktoré sú uvedené v časti „Priebežné obslužné činnosti“.

10. Náhradné diely a príslušenstvo

Sponkovačka 18 V DED7053 zo série SAS+ALL sa môže používať s každým akumulátorom a nabíjačkou zo série SAS+ALL. Náhradné diely a príslušenstvo nie sú súčasťou súpravy zariadenia, môžete si ich dokúpiť samostatne.
- A536015 (klince 15 mm), A536020 (klince 20 mm)
- A536025 (klince 25 mm), A536030 (klince 30 mm)
- A536040 (klince 40 mm), A536045 (klince 45 mm)
- A536050 (klince 50 mm)
- A566116 (spony 5,7 x 16 mm), A536118 (spony 5,7 x 18 mm)
- A536120 (spony 5,7 x 20 mm), A536121 (spony 5,7 x 21 mm)
- A536125 (spony 5,7 x 25 mm), A536130 (spony 5,7 x 30 mm)
- A536135 (spony 5,7 x 35 mm), A536140 (spony 5,7 x 40 mm)

Keď chcete kúpiť náhradné diely alebo príslušenstvo, kontaktujte servis Dedra-Exim. Kontaktné údaje sú uvedené na 1. strane príručky. Pri objednávaní náhradných dielov vždy uveďte číslo ŠARŽE/SÉRIE, ktoré je uvedené na výrobnom štítku, ako aj číslo dielu, ktoré je uvedené na schematickom nákrese zariadenia. Počas trvania záruky sú prípadné opravy vykonávané podľa zásad uvedených v záručnom liste. Reklamovaný výrobok odovzdajte na opravu v mieste nákupu (predajca je povinný prijať reklamovaný výrobok), alebo ho pošlite do centrálneho servisu DEDRA – EXIM. Pripojte záručný list vystavený importérom a kópiu dokladu o nákupe. Bez tohto dokumentu bude oprava vykonané odplatne, ako pozáručná oprava. Po skončení záručnej lehoty opravy vykonáva centrálny servis. Poškodený výrobok pošlite do servisu (náklady na zásielku hradí užívateľ).

11. Diely zariadenia

Diely a časti: Sponkovačka DED7053 – 1 kus, 2. Sponky, nechty - 1 sada.

12. Informácie pre užívateľov k likvidácii elektrických alebo elektronických zariadení (tykajúce są domácností)



Symbol uvedený na výrobkoch alebo v sprievodnej dokumentácii označuje, že chybné elektrické alebo elektronické zariadenia sa nesmú likvidovať spolu s domovým odpadom. Ak potrebujete zlikvidovať, opätovne použiť alebo zhodnotiť komponenty, správne je odovzdať ich na špecializovanom zbernom mieste, kde ich prijmú bezplatne. Informácie o umiestnení zberných miest pre použité zariadenia poskytujú miestne orgány, napr. na svojich webových stránkach.
Správnou likvidáciou zariadenia je možné šetriť cenné zdroje a zabrániť negatívnym vplyvom na zdravie a životné prostredie v dôsledku možnej prítomnosti nebezpečných látok, zmesí a komponentov v zariadení.
Za nesprávnu likvidáciu odpadu hrozia sankcie podľa príslušných miestnych predpisov.
Používatelia v krajinách EÚ: Ak potrebujete zlikvidovať elektrické alebo elektronické zariadenie, obráťte sa na najbližšie predajné miesto alebo na svojho dodávateľa, ktorý vám poskytne ďalšie informácie.
Likvidácia v krajinách mimo Európskej únie: Tento symbol sa vzťahuje len na krajiny Európskej únie. Ak chcete tento výrobok zlikvidovať, obráťte sa na miestne úrady alebo predajcu, ktorý vám poskytne informácie o správnom spôsobe likvidácie.

SK Záručný list

na
Katalógové č.:
Číslo šarže:.....
(ďalej len **Výrobok)**

Dátum nákupu výrobku: ……

Pečiatka predajcu: ……..

Dátum a podpis predajcu : .....

Vyhlásenie Užívateľa:

Potvrdzujem, že som bol oboznámený so záručnými podmienkami, ako aj s následkami nedodržiavania pokynov a odporúčaní, ktoré sú uvedené v užívateľskej príručke a v záručnom liste. Záručné podmienky sú mi známe, čo potvrdzujem vlastnoručným podpisom:

....
dátum a miesto podpis Užívateľa

I. Zodpovednosť za Výrobok:
1. **Ručiteľ** - spoločnosť „DEDRA EXIM sp. z o.o.“ sídliaca v meste: Pruszków, na adrese: ul. 3 Maja 8, 05-800 Pruszków, Poľsko, zapísaná do obchodného registra pod číslom KRS 0000062517 vedenom oblastným súdom pre hlavné mesto Varšava vo Varšave, 14. ekonomické oddelenie Štátneho súdneho registra, IČ DPH: PL 5270204933, základné imanie: 100 980,00 PLN.
2. Podľa podmienok stanovených týmto záručným listom Ručiteľ udeľuje záruku na Výrobok, pochádzajúci z distribúcie Ručiteľa.
3. Zodpovednosť na základe záruky sa vzťahuje iba na chyby, ktoré vznikli následkom príčin nachádzajúcich sa vo Výrobku v momente jeho vydania Užívateľovi.
4. Na základe záruky Užívateľ získava právo na bezplatnú opravu výrobku, ak sa chyba objaví počas trvania záručnej lehoty. Spôsob opravy Výrobku (metóda vykonania opravy) závisí od rozhodnutia Ručiteľa. V prípade, ak Ručiteľ uzná, že Výrobok sa nedá opraviť, Ručiteľ si vyhradzuje právo vymeniť chybný prvok alebo celý Výrobok na výrobok bez chýb, právo na zníženie ceny Výrobku alebo právo na odstúpenie od dohody.
5. Voči Užívateľovi, ktorý nie je konzumentom v zmysle zákona z 23. apríla 1964 Občiansky zákonník, zodpovednosť Ručiteľa za škody vyplývajúce z tejto záruky a/alebo ktoré súvisia s jej uzatvorením a realizáciou, bez ohľadu na právny základ, je obmedzená maximálne do výšky hodnoty chybného Výrobku.

II. **Záručná lehota:**

Prvky Výrobku na ktoré sa vzťahuje záruka	**Trvanie záručnej ochrany**
DED7053	36 mesiacov od dňa nákupu Výrobku, ktorý je uvedený v tomto záručnom liste
Sponky, nechty	**Bez záruky**

III. **Podmienky využitia záruky:**
1. Przedstawienie Užívateľ je povinný predstaviť vyplnený Záručný list výrobku, ako aj náležitý doklad o nákupe Výrobku, napr. predstavením pokladničného bloku, faktúry ap. Aby reklamačný proces prebiehal efektívne odporúčame, aby Užívateľ spolu s reklamovaným výrobkom doručil všetky prvky vymenované v kapitole užívateľskej príručky výrobku „Diely a časti“.
2. Užívateľ je povinný dodržiavať pokyny a odporúčania uvedené v užívateľskej príručke a v záručnom liste.
3. Záruka platí iba na území Poľskej republiky a členských štátov EÚ.
4. **Záruka sa nevzťahuje na chyby, ktoré vznikli (predovšetkým) následkom:**
a) Nedodržania podmienok určených v užívateľskej príručke, predovšetkým podmienok správneho používania, prevádzky, údržby a čistenia
b) Použitia na čistenie alebo na údržbu nevhodných prípravkov, nezhodne s užívateľskou príručkou;
c) Nevhodného uchovávania a prepravy výrobku;
d) Vykonania neautorizovaných zmien a/alebo iných zásahov do výrobku, na ktoré výrobca nevyjadril súhlas;
e) Použitím vo výrobku/s výrobkom nevhodných prevádzkových materiálov, nezhodne s užívateľskou príručkou.
f) Užívateľ, ktorý nie je konzumentom v zmysle zákona z 23. apríla 1964 Občiansky zákonník, stráca záručné práva na výrobok, v ktorom:
g) sériové čísla, označenia dátumov a výrobné štítky boli odstránené, zmenené alebo poškodené;
h) boli poškodené plomby alebo sú na nich viditeľné stopy manipulácie.
5. **Pozor!** Činnosti súvisiace s každodennou obsluhou výrobku, vyplývajúce medzi iným z užívateľskej príručky, Užívateľ vykonáva vlastnými silami a na vlastné náklady.

IV. Reklamačná procedúra:
1. V prípade, ak Užívateľ objaví, že Výrobok nefunguje správne, ešte pred zložením reklamácie je povinný uistiť sa, či boli náležite vykonané všetky stanovené činnosti, predovšetkým tie uvedené v užívateľskej príručke.
2. Reklamácia musí byť podaná bezodkladne, najlepšie v priebehu 7 dní od dňa, v ktorom sa prejavila (objavila) chyba Výrobku. Užívateľ, ktorý nie je konzumentom v zmysle zákona z 23. apríla 1964 Občiansky zákonník, stráca práva vyplývajúce z tejto záruky v prípade, ak reklamáciu nepodá v priebehu 7 dní od dňa, v ktorom sa prejavila (objavila) chyba Výrobku.
3. Reklamáciu môžete podať medzi inými na mieste, v ktorom ste výrobok kúpili, v záručnom servise alebo poštou na adresu: DEDRA EXIM sp. z o.o., ul. 3 Maja 8, 05-800 Pruszków, Poľsko.
4. Užívateľ môže podať reklamáciu prostredníctvom formulára, ktorý je dostupný na webovej stránke www.dedra.pl. („Formulár podania reklamácie na základe udelenej záruky”).
5. Adresy záručných servisov v jednotlivých štátoch sú zverejnené na webovej stránke www.dedra.pl. V prípade, ak v danom štáte sa nenachádza záručný servis, odporúčame reklamovaný výrobok doručiť na adresu: DEDRA EXIM sp. z o.o. ul. 3 Maja 8, 05-800 Pruszków, Poľsko.
6. Vzhľadom na bezpečnosť Užívateľa, nefunkčný (chybný) výrobok sa v žiadnom prípade nesmie používať.
7. Pozor!!! Používanie nefunkčného (chybného) výrobku je nebezpečné pre zdravie a život Užívateľov.
8. Povinnosti vyplývajúce z udelenej záruke budú vyplnené v lehote 14 pracovných dní počítajúc od dňa doručenia reklamovaného Výrobku Užívateľom.
9. Pred zaslaním reklamácie odporúčame reklamovaný Výrobok náležite očistiť. Odporúčame reklamovaný Výrobok dôkladne zabezpečiť pre prípadným poškodeniami počas prepravy (reklamovaný Výrobok odporúčame doručiť v originálnom obale).
10. Záručná lehota sa predlžuje o čas, počas ktorého Užívateľ následkom chyby (nefunkčnosti) výrobku, na ktorú sa vzťahovala záruka, nemohol Výrobok používať.
Záruka nevylučuje, neobmedzuje a ani nepozastavuje právo Užívateľa (kupujúceho) na základe príslušných predpisov o ručení za chyby predanej veci.

Preklad originálneho návodu

V súlade s článkom 13 ods. 1 a 2 nariadenia Európskeho parlamentu a Rady (EÚ) 2016/679 z 27. apríla 2016 o ochrane fyzických osôb pri spracúvaní osobných údajov a o voľnom pohybe takýchto údajov, ktorým sa zrušuje smernica 95/46/ES, vás informujeme
1. Správcom vašich osobných údajov, ktoré ste uviedli vo formulári, je spoločnosť „DEDRA-EXIM Sp. z o.o.“ so sídlom v meste Pruszków na adrese: ul. 3 Maja 8, 05-800 Pruszków, Poľsko (ďalej len: „Správca”).
2. Vaše osobné údaje budú spracúvané výhradne s cieľom realizácie záručnej procedúry zariadenia, a to v súlade s článkom 6 ods. 1 písmeno b) všeobecného nariadenia o ochrane údajov (ďalej len: „GDPR“). Uvedenie osobných údajov je dobrovoľné, avšak nevyhnutné na realizáciu záručnej procedúry.
3. Vaše osobné údaje budú spracúvané počas posudzovania a realizácie záručnej procedúry, ako aj na archívne účely v prípade potreby obhajoby pred prípadnými nárokmi a požiadavkami voči Správcovi, avšak nie dlhšie až do momentu premlčania týchto nárokov a požiadaviek.
4. Vaše údaje môžu byť zverejnené výhradne len tým subjektom, ktoré spracúvajú tieto údaje v mene a pre Správcu, a to na základe písomnej dohody o zverení spracúvania osobných údajov, tzn. firmy, ktoré okrem iného poskytujú technický servis, hostingové služby alebo služby obsluhy webových stránok, IT obsluhy, ako aj kuriérskym firmám. Dodávatelia Správcu sú povinní zaručiť zabezpečenie údajov a splniť požiadavky platnej legislatívy ohľadne ochrany osobných údajov, a zverené osobnú údaje nesmú byť používané na iné účely než tie, ktoré stanovuje dohoda uzatvorená so Správcom.
5. Vaše údaje nebudú spracúvané automatickým spôsobom, vrátane rôznych foriem profilovania, ani nebudú odovzdané do tretieho štátu/medzinárodnej organizácii.
6. Máte právo na prístup k vašim osobným údajom, ako aj právo na ich opravenie, doplnenie, odstránenie, obmedzenie spracúvania, prenesenie údajov, podanie námietky, a to v ľubovoľnej chvíli.
7. Vo všetkých záležitostiach, ktoré súvisia so spracúvaním vašich osobných údajov Správcom, môžete sa na Správcu obrátiť písomne na e-mailovú adresu: daneosobowe@dedra.pl.
8. Máte právo podať sťažnosť príslušnému dozornému orgánu, ktorý zodpovedá za dohľad nad ochranou osobných údajov

LT Turinys

1. Nuotraukos ir piešiniai
2. Įrenginio aprašymas
3. Prietaiso paskirtis
4. Naudokite apribojimą
5. Techniniai duomenys
6. Pasirengimas darbui
7. Prietaiso įjungimas ir naudojimas
8. Dabartinė techninė priežiūra
9. Gedimų pašalinimas savaime
10. Atsarginės dalys ir priedai
11. Prietaiso užbaigimas, paskutinės pastabos
12. Informacija vartotojams, kaip atsikratyti elektrinių ir elektroninių prietaisų
13. Garantijos kortelė

Bendrosios saugos taisyklės buvo pridėtos prie instrukcijos kaip atskira brošiūra.
EB atitikties deklaracija pridedama prie įrenginio kaip atskiras dokumentas. Jei nebūtų EB atitikties deklaracijos, prašome susisiekti su „Dedra-Exim“ Sp. z o.o servisu.

DEMESIO **Naudojantis prietaisu rekomenduojama visada laikytis pagrindinių darbo saugos taisyklių siekiant sumažinti gaisro, elektros smūgio ar mechaninio sužalojimo galimybę.**

Prieš pradedami naudotis įranga, susipažinkite su naudojimo instrukcijos turiniu. Išsaugokite naudojimo instrukciją, darbo saugos instrukciją ir Atitikties deklaraciją. Griežtai laikydamiesi nurodymų ir patarimų pateiktų naudojimo instrukcijoje galėsite ilgai naudotis prietaisu.

DEMESIO **Darbo metu reikia besąlygiškai laikytis darbo saugos instrukcijos nurodymų.**

Darbo saugos instrukcija yra pridėta prie prietaiso kaip atskira brošiūra ir būtina ją išsaugoti. Perduodant prietaisą kitam asmeniui, būtina kartu perduoti eksploatavimo instrukciją, darbo saugos instrukciją ir atitikties deklaraciją. Įmonė „Dedra Exim“ neatsako už nelaimingus atsitikimus, įvykusius dėl darbo saugos nurodymų nesilaikymo. Reikia įdėmiai perskaityti visas saugumo instrukcijas ir aptarnavimo instrukcijas. Nurodymų ir įspėjimų nesilaikymas gali atvesti prie trenkimu elektros srove, gaisro ir / arba rimtų kūno sužalojimų. Išsaugokite visas instrukcijas, saugumo instrukcijas ir atitikties deklaraciją naudojimui ateityje.

Įrenginys iš „SAS+ALL“ linijos buvo suprojektuotas darbui tik su „SAS+ALL“ linijos įkrovikliais ir akumuliatoriais.

Ličio jonu akumuliatorius ir įkroviklis neįeina į įrenginio komplektą, juos reikia įsigyti atskirai. Dėl kitų, nei rekomenduojami, akumuliatorių ir įkroviklių naudojimo yra anuliuojamos garantinės teisės.

2. Įrenginio aprašymas

A. pav. Jungiklio gaidukas, 2. Darbinio žibinto jungiklis, 3, Baterijos lizdas, 4. Pakaba, 5. Žurnalo užraktas (B pav.), 6. Režimo jungiklis, 7. Signalinis diodas, 8. Darbo žibintas, 9. Žymeklis jei trūksta vinių / kabių, 10. kamštis, 11. įvažiavimo gylio reguliatorius

3. Įrenginio paskirtis

Kabiamušis skirtas kabių ir vinių kalimui. Jį galima naudoti apdailos ir baldų gamybos darbuose.
Leidžiama naudoti įrenginį remonto ir statybos darbuose, remonto servisuose, mėgėjiškuose darbuose, jei yra laikomasi naudojimo sąlygų ir leistinų darbo sąlygų, nurodytų Naudojimo instrukcijoje.

4. Naudojimo apribojimai

Savavališkas mechaninės ir elektros sandaros keitimas, bet kokios modifikacijos, priežiūros veiksmai, kurie nėra aprašyti Naudojimo instrukcijoje, bus laikomi neteisėtais, kurie nedelsiant anuliuoja vartotojo teises pasinaudoti garantiniu aptarnavimu. Naudojant įrenginį ne pagal paskirtį arba kitaip, negu yra nurodyta Naudojimo instrukcijoje, garantinės teisės yra anuliuojamos, o Atitikties deklaracija nustoja galiojusi.

Leistinos darbo sąlygos:
Naudoti tik patalpų viduje. Akumuliatorių krovimo temperatūrų diapazonas 10-30 °C. Neleisti, kad įrenginį veiktų aukštesnė nei 40°C temperatūra.

5. Techniniai duomenys

Įrenginio tipas	Belaidis vinis / segtuvas
Modelis	DED7053
Darbinė įtampa [V]	18 d.c.
Akumuliatorius	Ličio jonai
Greitis [1/min]	100
Darbiniai antgaliai	Segės, vinys
Vibracijų lygis ant rankenos [m/s^2]	<2,5
Matavimo paklaida KD [m/s^2]	1.5
Triukšmo emisija:	
Garso slėgio lygis LPA [dB(A)]	79.9
Garso galios lygis LWA [dB(A)]	90.9
Matavimo paklaida KLPA, KLWA [dB(A)]	3
Darbinis apšvietimas	LED
Įrenginio svoris (be akumuliatoriaus) [kg]	

Informacija apie triukšmą ir vibracijas.
Bendra vibracijų vertė ah ir matavimo paklaida buvo nustatytos pagal EN 60745-2-1 ir nurodytos lentelėje.

Triukšmo emisija buvo nustatyta pagal EN 60745-2-1, vertės yra nurodytos anksčiau esančioje lentelėje.

Triukšmas gali pažeisti klausą, darbo metu visuomet reikia naudoti klausos apsaugos priemones!

Deklaruojama triukšmo emisijos vertė buvo matuojama taikant standartinį tyrimo metodą, todėl gali būti naudojama lyginant skirtingus įrenginius. Nurodytas triukšmo emisijos lygis gali būti naudojamas vertinant pirmutinį triukšmo poveikį. Realaus elektros įrankio naudojimo metu triukšmo lygis gali būti kitoks negu deklaruojamos vertės, tai priklauso nuo darbinių įrankių naudojimo būdo, ypač nuo apdirbamo daikto ir nuo priemonių, kurių tikslas yra operatoriaus apsauga. Norint tiksliai įvertinti pavojų realiomis darbo sąlygomis, reikia atkreipti dėmesį į visus operacinio ciklo etapus, įskaitant etapus, kuomet įrenginys yra išjungtas arba yra įjungtas, bet nėra naudojamas darbui.

6. Paruošimas darbui

Įrenginys yra „SAS+ALL“ linijos dalis, todėl norint juo pasinaudoti, reikia sukomplektuoti visą rinkinį, susidedantį iš įrenginio, akumuliatoriaus ir įkroviklio.

Draudžiama naudoti kitus akumuliatorius ir įkroviklius.

Visus veiksmus galima atlikti, jei įrenginys yra atjungtas nuo maitinimo šaltinio.

Prieš pradedant darbą, reikia įkrauti maitinimo elementą (žiūr. maitinimo elemento instrukciją).
Norint pradėti darbą, reikia užpildyti kabių dėtuvę (pav. A.5). Kabių dėtuvė atsidaro paspaudus mygtuką, esantį apatinėje įrenginio dalyje tarp dėtuvės ir maitinimo elemento tvirtinimo. Norint ištraukti kabių dėtuvę, reikia paspausti mygtuką ir atsargiai išimti dėtuvę. Kabių dėtuvėje reikia patalpinti vinis arba kabes taip, kad jų galinė dalis atsiremtų į dešinį dėtuvės šoną. Toliau reikia įdėti dėtuvės pagrindą, kol pasigirs spragtelėjimas. Patikrinti, ar kabių dėtuvė yra užblokuota.
Lizde įtvirtinti maitinimo elementą (pav. A.7).

7. Įrenginio įjungimas ir naudojimas

Kabiamušio jungiklis turi įjungiklį su apsauginiu mechanizmu, apsaugančiu nuo nekontroliuojamo įsijungimo.

Norėdami pradėti dirbti su prietaisu, prispauskite išleidimo angą prie paviršiaus, kurį norite prikalti, kad apsauginė galvutė būtų įkišta į išleidimo angą. Šiuo metu patraukite gaiduką. Išsikrovę žurnalą, jį reikia iš naujo įkelti. Nagų / segtukų trūkumą rodo nuolatinė žalia diodo lemputė (A, 7 pav.) Ir oranžinio žymeklio išvaizda (A, 9 pav.).

Pavaros gylis reguliuojamas

Norėdami įkalti nagus giliau ar sekliau, naudokite plaktuko jėgos reguliavimo rankenėlę (A.11 pav.). Naudodami rankenėlę, eksperimentiškai nustatykite jėgą, kaldami nagus į atliekas.

Veikimo režimai

Segiklis turi du darbo režimus: vienkartinį ir nepertraukiamą. Norėdami nustatyti režimą, naudokite režimo jungiklį (A, 6 pav.). Vienkartinis režimas naudojamas atskirai susegti kabes ar vinis pasirinktose vietose. Prispaudę segiklio galvutę prie jungties, vieną kartą išspauskite gaiduką. Nepertraukiamo veikimo režimu pirmiausia nuspauskite gaiduką ir nuolat laikykite nuspaustą, paspauskite segiklio galvutę tose vietose, kurios bus sujungtos kabėmis ar vinimis. Kiekvieną kartą, kai paspausite galvą, prietaisas nušaus nagą ar pagrindinį elementą. Atleidus gaiduką, prietaisas nustos šaudyti vinimis ar kabėmis.

8. Einamieji priežiūros veiksmai

Visus aptarnavimo veiksmus (pvz. dėtuvės keitimas, užsiblokavusios vinies/kabės ištraukimas) galima atlikti tik išėmus maitinimo elementą iš lizdo.

Prietaisas turi signalinį diodą, esantį šalia režimo perjungimo jungiklio (A, 7 pav.). Diodo signalai:
- mirksi raudonai - uogienė
- raudona ištisinė - išsikrovusi baterija
- mirksi žalia spalva - perkaitimas
- žaliai šviečia - nėra nagų / kabių

Užblokuoto segtuko / vinies pašalinimas (mirksi raudonas šviesos diodas)

- išimkite akumuliatorių iš lizdo
- naudokite žurnalo apačioje esantį „Allen“ raktą, kad atsuktumėte 2 galvučių varžtus
- švelniai nuimkite tvirtinimo plokštę ir kaištį nuo kaiščio
- nuimkite užblokuotą kabę ar vinį
- surinkti prietaisą atvirkštine tvarka.

Maža baterija (raudona)

Pakeiskite bateriją įkrauta.

Perkaitimas (mirksi žalias šviesos diodas)

Nustokite dirbti ir palikite prietaisą atvėsti.

Jokių vinių / kabių

Užpildykite žurnalą.
Laikykite prietaisą vaikams nepasiekiamoje vietoje, jei įmanoma, originalioje pakuotėje..

9. Savarankiškas gedimų šalinimas

PROBLEMA	PRIEŽASTIS	SPRENDIMAS
Kabiamušis neveikia	Sugedo įjungiklis	Atiduoti įrenginį remontui
	Išsikrovė akumuliatorius	Įkrauti akumuliatorių
	Akumuliatorius blogai užmontuotas	Teisingai įtvirtinti
	Išsikrovė akumuliatorius	Teisingai įkrauti akumuliatorių

Kabiamušis sunkiai veikia	Viršijami leistini darbo parametrai	Sumažinti jėgą reguliatoriumi
Kabės nepasirodo iš kabiamušio	Užsikimšo vamzdis	Pašalinti įstrigusias kabes – žiūr. „Einamieji priežiūros veiksmai“

10. Atsarginės dalys ir priedai

Su kabiamušiu 18V DED7053 iš „SAS+ALL“ linijos galima naudoti kiekvieną akumuliatorių ir įkroviklį iš linijos „SAS+ALL“. Atsarginės dalys ir priedai neįeina į įrenginio komplektą, juos galima įsigyti atskirai.

- A536015 (vinys 15 mm), A536020 (vinys 20 mm)
- A536025 (vinys 25 mm), A536030 (vinys 30 mm)
- A536040 (vinys 40 mm), A536045 (vinys 45 mm)
- A536050 (vinys 50 mm)
- A566116 (kabės 5,7 x 16 mm), A536118 (kabės 5,7 x 18 mm)
- A536120 (kabės 5,7 x 20 mm), A536121 (kabės 5,7 x 21 mm)
- A536125 (kabės 5,7 x 25 mm) , A536130 (kabės 5,7 x 30 mm)
- A536135 (kabės 5,7 x 35 mm), A536140 (kabės 5,7 x 40 mm)

Norint įsigyti atsargines dalis arba priedus, reikia susisiekti su „Dedra-Exim“ servisu. Kontaktiniai duomenys yra instrukcijos 1 psl. Užsakant atsargines dalis, prašome nurodyti PARTIJOS numerį, nurodytą informacinėje lentelėje, ir dalies numerį, nurodytą sandaros schemoje. Garantiniame laikotarpyje remontai yra atliekami remiantis Garantiniame lape nurodytomis sąlygomis. Prašome pateikti produktą, dėl kurio yra pateikiama pretenzija, remontui jo pirkimo vietoje (pardavėjas privalo priimti tokį produktą) arba atsiųsti į „DEDRA-EXIM“ centrinį servisą. Prašome pridėti importuotojo išrašytą Garantinį lapą. Be šio dokumento remontas bus laikomas pogarantiniu remontu. Garantiniame laikotarpyje remontą atlieka Centrinis servisas. Sugedusi produktą reikia išsiųsti į servisą (siuntimo išlaidas padengia vartotojas).

11. Įrenginio komplektacija

Komplektacija: Kabiamušis DED7053 – 1 vnt., 2. Segės, vinys - 1 rinkinys.

12. Informacija naudotojams apie sunaudotos įrangos utilizavimą (taikoma naudojant buityje)



Ant gaminių arba pridedamuose dokumentuose nurodytas simbolis rodo, kad sugedusios elektros ar elektroninės įrangos negalima išmesti kartu su buitinėmis atliekomis. Jei norite atsikratyti, pakartotinai panaudoti ar utilizuoti komponentus, teisinga juos nuvežti į specializuotą surinkimo punktą, kur jie bus priimti nemokamai. Informaciją apie naudotos įrangos surinkimo vietas teikia vietos valdžios institucijos, pvz., savo interneto svetainėse.

Teisingas produkto utilizavimas padeda išsaugoti gamtos išteklius ir išvengti neigiamų padarinių žmonių sveikatai ir aplinkai, galinčių atsirasti dėl produkte esančių potencialiai pavojingų medžiagų, mišinių ir sudedamųjų dalių.

Už netinkamą atliekų šalinimą gresia baudos pagal atitinkamus vietos teisės aktus.

ES šalių naudotojai: Jei norite išmesti elektros ar elektroninę įrangą, kreipkitės į artimiausią prekybos vietą arba tiekėją, kuris jums suteiks daugiau informacijos. šalinimas ne Europos Sąjungos šalyse: Šis simbolis taikomas tik Europos Sąjungos šalims. Jei norite išmesti šį gaminį, kreipkitės į vietos valdžios institucijas arba pardavėją dėl tinkamo šalinimo būdo.

LT Garantinis lapas

Katalogo Nr:

Partijos numeris: .....

(toliau – **Produktas**)

Produkto pirkimo data : ……

Pardavėjo antspaudas : ……..

Pardavėjo parašas ir data : .....

Vartotojo pareiškimas:

Patvirtinu, kad buvau informuotas apie garantijos sąlygas ir taisyklių, išvardytų Naudojimo instrukcijoje ir Garantiniame lape, nepaisymo pasekmes. Šios garantijos sąlygos yra man žinomos, ką patvirtinu savo parašu:

....

data ir vieta vartotojo parašas

I. Atsakomybė už Produktą:

1. **Garantijos suteikėjas** – „DEDRA EXIM“ Sp. z o.o. su būstine adresu: ul. 3 Maja 8, 05-800 Pruškuvas, KRS 0000062517, Varšuvos apylinkės teismas, Valstybinio teismo registro XIV ūkinis skyrius, Mokesčių mokėtojo kodas 527-020-49-33, Įstatinis kapitalas: 100 980,00 PLN.
2. Šiame garantiniame lape nurodytomis sąlygomis Garantijos suteikėjas suteikia garantiją Produktui iš Garantijos suteikėjo asortimento.
3. Garantijos pagrindu atsakomybė yra priimama tik už defektus, esančius Produkte jo išdavimo Vartotojui metu.
4. Garantijos pagrindu Vartotojas gauna teisę nemokamai suremontuoti Produktą, jei defektas buvo aptiktas garantijos galiojimo metu. Apie Produkto remonto būdą (remonto atlikimo metodą) sprendžia Garantijos suteikėjas. Jei Garantijos suteikėjas nuspręstų, kad remontas yra neįmanomas, Garantijos suteikėjas pasilieka sau teisę pakeisti elementą su defektu arba visą Produktą kitu, veikiančiu teisingai, sumažinti Produkto kainą arba anuliuotu sutartį.
5. Vartotojo, kuris pagal 1964 m. balandžio 23 d. Civilinį kodeksą nėra laikomas vartotoju, atveju Garantijos suteikėjo atsakomybė dėl kompensacijos, susijusi su šia garantija ir (arba) jos sudarymu ir vykdymu, nepriklausomai nuo formos, yra apribota iki maksimaliai Produkto su defektu vertės.

II. **Garantijos laikotarpis:**

Produkto elementai, kuriems veikia garantija	Garantinės apsaugos trukmė
DED7053	36 mėnesiai, skaičiuojant nuo Produkto pirkimo datos, nurodytos šiame Garantiniame lape
Segės, vinys	Be garantijos

III. **Naudojimosi garantija sąlygos:**

1. Vartotojas privalo patiekti užpildytą Produkto Garantinį lapą ir Produkto pirkimą patvirtinantį dokumentą (pvz. kasos čekis, sąskaita-faktūra ir pan.). Tam, kad pretenzijos nagrinėjimo procesas vyktų sklandžiai, rekomenduojama, kad Vartotojas kartu su Produktu perduotų visus elementus, nurodytus „Komplektacijos sąraše“, esančiame Naudojimo instrukcijoje.
2. Vartotojas privalo laikytis Naudojimo instrukcijoje ir Garantiniame lape nurodytų rekomendacijų.
3. Garantija galioja tik Lenkijos Respublikos ir ES teritorijoje.
4. **Garantija neapima Produkto defektų, atsiradusių dėl to, kad:**

a) Vartotojas nesilaikė sąlygų, nurodytų Naudojimo instrukcijoje, ypač susijusių su teisingu naudojimu, priežiūra ir valymu;
b) Vartotojas naudojo priežiūros ar valymo priemones, neatitinkančias sąlygas nurodytas Naudojimo instrukcijoje;
c) Vartotojas netinkamai sandėliavo ir transportavo Produktą;
d) Vartotojas savarankiškai keitė ir (arba) modifikavo Produktą, negavęs Garantijos suteikėjo sutikimo;
e) Vartotojas naudojo Produkte eksploatacines medžiagas, neatitinkančias Naudojimo instrukcijos sąlygų.
f) Vartotojas, kuris pagal 1964 m. balandžio 23 d. Civilinį kodeksą nėra laikomas vartotoju, praranda garantiją Produktui, jei:
g) Vartotojas pašalino, pakeitė arba sugadino serijos numerius, datas ir informacines lenteles;
h) Vartotojas pažeidė plombas arba ant jų matosi Vartotojo veiksmų pėdsakai.

5. **Dėmesio!** Veiksmus, susijusius su kasdieniu Produkto aptarnavimu, nurodytu pvz. Naudojimo instrukcijoje, Vartotojas atlieka pats ir savo sąskaita.

IV. Pretenzijos pateikimo procedūra:

1. Pastebėjus, kad Produktas veikia neteisingai, prieš pateikiant pretenziją, reikia įsitikinti, kad visi veiksmai, aprašyti Naudojimo instrukcijoje, buvo atlikti teisingai.
2. Pretenziją rekomenduojama pateikti nedelsiant, geriausiai per 7 dienas nuo Produkto defekto aptikimo. Vartotojas, kuris pagal 1964 m. balandžio 23 d. Civilinį kodeksą nėra laikomas vartotoju, praranda garantiją Produktui, jei nepateikia pretenzijos per 7 dienas.
3. Pretenziją galima pateikti pvz. Produkto pirkimo punkte, garantiniame servise arba raštu adresu: „DEDRA EXIM“ Sp. z o. o., ul. 3 Maja 8, 05-800 Pruškuvas.
4. Vartotojas gali pateikti pretenziją, pasinaudodamas blanku, kuris yra internetinėje svetainėje: www.dedra.pl (Pretenzijos garantiniame laikotarpyje pateikimo forma).
5. Garantinių servisų atskirose šalyse adresai yra nurodyti svetainėje: www.dedra.pl. Jei konkrečioje šalyje nebūtų garantinio serviso, pretenzijas dėl garantijos rekomenduojama siųsti adresu: „DEDRA EXIM“ Sp. z o. o., ul. 3 Maja 8, 05-800 Pruškuvas, Lenkija.Mąjac Dėl Vartotojo saugumo draudžiama naudoti Produktą su defektais.
6. Dėmesio!!! Produkto su defektais naudojimas kelia pavojų Vartotojo sveikatai ir gyvybei. Veiksmai, susiję su garantija, bus atlikti per 14 darbo dienų skaičiuojant nuo Produkto, dėl kurio yra pateikiama pretenzija, pristatymo dienos.
7. Prieš pristatant Produktą, dėl kurio yra pateikiama pretenzija, rekomenduojama jį nuvalyti.
8. Produktą, dėl kurio yra pateikiama pretenzija, reikia kruopščiai supakuoti, kad jis būtų apsaugotas nuo pažeidimų transporto metu – rekomenduojama pristatyti produktą originalioje pakuotėje.
9. Garantijos laikotarpis yra pratęsiamas tiek, kiek Vartotojas negalėjo juo naudotis dėl garantijos apimto defekto.

Gwarancja Ši garantija neriboja, neišskiria bei nesustabdo Vartotojo teisių dėl parduotos prekės neatitikimo arba prekės defekto.

Originalios instrukcijos vertima

Vadovaudamiesi 2016 m. balandžio 27 d. Europos Parlamento ir Tarybos reglamento (ES) 2016/679 dėl fizinių asmenų apsaugos tvarkant asmens duomenis ir dėl laisvo tokių duomenų judėjimo ir kuriuo panaikinama Direktyva 95/46/EB 13 straipsnio 1 ir 2 dalimis, informuojame, kad

1. Formoje pateiktų jūsų asmens duomenų valdytojas yra DEDRA-EXIM sp. z o.o., kurios registruota buveinė yra Pruszkowe, 3 Maja g. 8, 05-800 Pruszkow (toliau: "Administratorius").
2. Jūsų duomenys bus tvarkomi tik siekiant atlikti prietaiso garantijos procedūrą pagal Bendrojo duomenų apsaugos reglamento 6 straipsnio 1 dalies b punktą (toliau: „BDAR“) Duomenys teikiami savanoriškai, tačiau jie būtini garantijos procedūrai
3. Jūsų duomenys bus tvarkomi garantijos procedūros vykdymo nagrinėjimo laikotarpiu ir archyvavimo tikslais, jei prireiktų apsiginti nuo galimų pretenzijų Administratoriui, bet ne ilgiau nei iki tol, kol joms įvyks senaties terminas.
4. Jūsų duomenys gali būti atskleisti tik tiems subjektams, kurie tvarko duomenis duomenų administratoriaus vardu pagal rašytinę asmens duomenų tvarkymo pavedimo sutartį, teikiančią: technines paslaugas, hosting‘o ar interneto svetainės priežiūros paslaugas, IT paslaugas, kurjerių paslaugas. Administratoriaus tiekėjai privalo užtikrinti duomenų saugumą ir laikytis galiojančių teisės aktų reikalavimų, susijusių su asmens duomenų apsauga, ir negali naudoti patikėtų asmens duomenų kitais nei sutartyje su Administratoriumi nurodytais tikslais.

5. Jūsų duomenys nebus tvarkomi automatizuotomis priemonėmis, įskaitant profiliavimą, ir nebus perduodami trečiajai šaliai / tarptautinei organizacijai.
6. Bet kuriuo metu turite teisę susipažinti su savo duomenų turiniu ir teisę ištaisyti, ištrinti, apriboti duomenų tvarkymą, teisę į duomenų perkeliamumą, teisę prieštarauti bet kuriuo metu.
7. Visais klausimais, susijusiais su administratoriaus atliekamu jūsų asmens duomenų tvarkymu, galite kreiptis šiuo el. pašto adresu: daneosobowe@dedra.pl.;
8. Turite teisę pateikti skundą tinkamai duomenų apsaugos institucijai;

LV Satura rādītājs

1. Fotogrāfijas un zīmējumi
2. Ierīces apraksts
3. Ierīces mērķis
4. Izmantojiet ierobežojumu
5. Tehniskie dati
6. Sagatavošanās darbam
7. Ierīces ieslēgšana un lietošana
8. Pašreizējās uzturēšanas darbības
9. Kļūdu pašnovēršana
10. Rezerves daļas un piederumi
11. Ierīces pabeigšana, pēdējie komentāri
12. Informācija lietotājiem par atbrīvošanos no elektriskām un elektroniskām ierīcēm
13. Garantijas karte

Vispārējie drošības noteikumi tika pievienoti instrukcijai kā atsevišķa brošūra. ES Atbilstības deklarācija ir pievienota ierīcei kā atsevišķs dokuments. ES Atbilstības deklarācijas trūkuma gadījumā lūdzam kontaktēties ar Dedra-Exim Sp. z o.o. firmas Servisu.

UZMANĪBU **Darba laikā ar ierīci rekomendējam vienmēr ievērot pamatīgus darba drošības nosacījumus, lai izvairīties no ugunsgrēka, elektrības trieciena vai mehāniska ievainojuma.**

Pirms ierīces ekspluatācijas uzsākšanas lūdzam iepazīties ar Lietošanas instrukciju. Lūdzam saglabāt Lietošanas instrukciju, darba drošības instrukciju un Atbilstības deklarāciju. Lietošanas Instrukcijas rekomendāciju un norādījumu stipra ievērošana ļaus pagarināt Jūsu ierīces darba laiku.

UZMANĪBU **Darba laikā jābūt ievēroti galvenie darba drošības instrukcijas noteikumi.**

Darba drošības instrukcija ir pievienota ierīcei kā atsevišķa brošūra un jābūt saglabāta. Gadījumā, ja ierīce ir nodota citai personai, lūdzam nodot arī lietošanas instrukciju, darba drošības instrukciju un atbilstības deklarāciju. Firma Dedra-Exim nav atbildīga par nelaimes gadījumiem savienotiem ar darba drošības norādījumu neievērošanu.Rūpīgi salasīt visu drošības un lietošanas instrukciju. Instrukcijas brīdinājumu neievērošana var ierosināt elektrības triecienu, ugunsgrēku un/vai nopietnu ievainojumu. Saglabāt visu instrukciju, drošības instrukciju un atbilstības deklarāciju nākošām vajadzībām.

SAS+ALL līnijas ierīce tika projektēta darbam tikai ar lādēšanas adapteriem un akumulatoriem no līnijas SAS+ALL.

Akumulators Li-Ion un lādēšanas adapters nav ierīces komplektā, jābūt iegādāti atsevišķi. Citu, nekā ierīcei paredzēti, akumulatoru un lādēšanas adapteru lietošana izraisīs garantijas tiesību pazaudēšanu.

2. Sevišķi drošības noteikumi

A. Slēdža sprūda, 2. Darba gaismas slēdzis, 3, Akumulatora kontaktligzda, 4. Pakaramais, 5. Žurnāla bloķētājs (B zīm.), 6. Režīma slēdzis, 7. Signāldiods, 8. Darba apgaismojums, 9. Marķieris naglu / skavu trūkuma dēļ, 10. aizbāznis, 11. Iebraukšanas dziļuma regulators

3. Ierīces apraksts

Skavotājs ir paredzēts naglu un skavu braukšanai. Skavotāju var izmantot apdares un apdares darbos.
Ierīci ir atļauts izmantot atjaunošanas un celtniecības darbos, remontdarbnīcās, amatieru darbos, vienlaikus ievērojot lietošanas instrukcijas un pieļaujamos ekspluatācijas nosacījumus, kas ietverti lietošanas instrukcijā.

4. Lietošanas ierobežojums

Visas patstāvīgas izmaiņas mehāniskā un elektriskā konstrukcijā, visas modifikācijas, rīcība, kas nav aprakstītā šajā Lietošanas Instrukcijā var ierosināt Garantijas Tiesību tūlītēju pazaudēšanu. Nepiemērota lietošana vai lietošana neatbilstoši Lietošanas Instrukcijai var ierosināt Garantijas Tiesību tūlītēju pazaudēšanu, un Atbilstības deklarācija zaudēs spēku.

Pieļaujami darba apstākļi:
Lietot tikai telpu iekšā. Akumulatoru lādēšanas temperatūras diapazons 10-30°C. Nepieļaut temperatūras virs 40°C ietekmi.

5. Tehniskie parametri

Ierīces veids	Bezvada naglotājs / skavotājs
Modelis	DED7053
Darba spriegums [V]	18 d.c.
Akumulators	Litija jons
Ātrums [1/min]	100
Darba uzgaļi	Skavas, naglas
Vibrācijas līmenis uz roktura [m/s^2]	<2,5
Mērījuma nedrošums KD [m/s^2]	1.5
Trokšņa līmenis:	
Skaņas spiediena līmenis LPA [dB(A)]	79.9
Skaņas jaudas līmenis LWA [dB(A)]	90.9
Mērījuma nedrošums KLPA, KLWA [dB(A)]	3
Darba apgaismojums	LED
Ierīces svars (bez akumulatora) [kg]	

Informācijas par troksni un vibrācijām.
Vibrāciju apkopota vērtība a_h un mērījuma nedrošums noteikti saskaņā ar normu EN 60745-2-1 un uzrādīti tabulā
Trokšņa emisija noteikta saskaņā ar EN 60745-1, vērtības uzrādītas tabulā.
Troksnis var izraisīt dzirdes bojāšanu, darba laikā lietot dzirdes aizsardzības līdzekļus!
Deklarēts vibrācijas lielums tika izmērīts saskaņā ar standartu pētniecības metodi un var būt lietots, lai salīdzinātu vienu instrumentu ar otru. Iepriekšminēts trokšņa emisijas līmenis var būt arī lietots iepriekšējais trokšņa pakļaušanas novērtēšanai.
Trokšņa līmenis elektroierīces reālās lietošanas laikā var atšķirties no deklarētām vērtībām atkarīgi no darbarīku lietošanas apstākļiem, sevišķi no apstrādāta materiāla veida un no nepieciešamības noteikt operatora aizsardzības līdzekļus. Lai sīki noteiktu draudus reālos lietošanas apstākļos, jāievēro visas operācijas cikla daļas, kas apņem arī periodus, kad ierīce ir izslēgta, vai kad ir ieslēgta, bet nav lietota darbam.

6. Darba sagatavošana

Ierīce ir SAS+ALL līnijas daļa, tāpēc, lai to lietotu, nepieciešama ir komplekta salikšana - ierīce, akumulators un lādēšanas adapters.

Citu akumulatoru un lādēšanas adapteru lietošana ir aizliegta.

Visa apkopes darbība var būt veikta, kad ierīce ir atslēgta no barošanas avota.

Pirms darba uzsākšanas akumulators ir jāuzlādē (skatiet akumulatora rokasgrāmatu).
Lai sāktu darbu, ir jāielādē žurnāls. Žurnālu atver, izmantojot pogu, kas atrodas ierīces apakšā starp žurnālu un akumulatora turētāju (B zīm.). Lai izņemtu žurnālu, nospiediet pogu un pēc tam uzmanīgi izvelciet žurnālu. Žurnāla kameras sliedē naglas vai skavas ir pareizi jāievieto tā, lai naglu galvas vai skavu augšējās malas balstītos pret izvirzījumu žurnāla augšējā daļā. Pēc tam ievietojiet žurnāla pamatni, līdz dzirdat klikšķi. Pēc tam pārbaudiet, vai žurnāls ir bloķēts.
Nostipriniet akumulatoru kontaktligzdā (A.3. Attēls).

7. Ierīces ieslēgšana un lietošana

Ierīce ir apgādāta ar ieslēdzēju ar drošības mehānismu, kas sargā no nejaušas iedarbināšanas.

Lai sāktu strādāt ar ierīci, nospiediet izeju uz virsmas, kuru vēlaties naglot, tā, lai aizsarggalva tiktu ievietota kontaktligzdā. Šajā brīdī pavelciet sprūdu. Pēc žurnāla izkraušanas tas jāpārlādē. Naglu / skavu trūkumu norāda vienmērīgi zaļa diodes gaisma (A, 7. attēls) un oranžas krāsas marķiera parādīšanās (A, 9. attēls).

Piedziņas dziļums regulējams
Lai naglas kaltu dziļāk vai seklāk, izmantojiet āmura spēka regulēšanas pogu (A.11. Attēls). Izmantojot pogu, eksperimentāli iestatiet spēku, metot nagus atkritumu materiālā.

Darbības režīmi
Skavotājam ir divi darbības režīmi: viens un nepārtraukts. Lai iestatītu režīmu, izmantojiet režīma slēdzi (A, 6. attēls). Viens režīms tiek izmantots, lai izvēlētajās vietās atsevišķi sasistu skavas vai naglas. Pēc skavotāja galvas piespiešanas savienojumam vienreiz nospiediet sprūdu. Nepārtrauktas darbības režīmā vispirms nospiediet taustiņu un turiet to visu laiku nospiestu, piespiediet skavotāja galviņu vietās, kuras savienos ar skavām vai naglām. Katru reizi, kad tiek nospiesta galva, ierīce nošaus naglu vai skavu. Kad sprūda tiek atlaista, ierīce pārtrauks šaut naglas vai skavas..

8. Kārtējas apkalpošanas rīcība

Jebkura apkopes darbība, piem., magazīnas mainīšana, nobloķētas naglas/skavas noņemšana, var būt veikta tikai ar atslēgto elektroapgādi.
Ierīce ir aprīkota ar signāldiodi blakus režīma pārslēgšanas slēdzim (A, 7. att.).
Diodes signāli:
- mirgo sarkans - iestrēdzis
- sarkans nepārtraukts - zems akumulatora stāvoklis
- zaļa mirgo - pārkaršana
- zaļi spīd - nav naglu / skavu

Bloķēta skavas / naglas noņemšana (mirgo sarkanā gaismas diode)
- izņemiet akumulatoru no kontaktligzdas
- izmantojiet sešstūra atslēgu žurnāla apakšdaļā, lai atskrūvētu 2 galvas skrūves
- uzmanīgi noņemiet stiprinājuma plāksni un tapu no tapas
- noņemiet bloķēto skavu vai naglu
- samontējiet ierīci apgrieztā secībā.

Zems akumulatora uzlādes līmenis (vienmērīgi sarkans)
Nomainiet akumulatoru ar uzlādētu.

Pārkaršana (mirgo zaļa LED)
Pārtrauciet darbu un atstājiet ierīci atdzist.

Nav naglu / skavu
Piepildiet žurnālu.

Uzglabājiet ierīci bērniem nepieejamā vietā, ja iespējams, oriģinālā iepakojumā.

9. Svépomocné odstraňování poruch

PROBLĒMA	IEMESLS	RISINĀJUMS
Ierīce nefunkcionē	Bojāts ieslēdzējs	Nodot ierīci servisam
	Izlādēts akumulators	Uzlādēt akumulatoru

	Nepareizi uzstādīts akumulators	Uzstādīt pareizi
Ierīce sāk darboties ar grūtību	Izlādēts akumulators	Pareizi uzlādēt akumulatoru
	Pārsniegti pieļaujamie darba parametri	Samazināt spēku ar regulētāju
Skava nevar būt izsista no galviņas	Nobloķēta galviņa	Likvidēt skavas blokādi - sk. "Kārtējas apkalpošanas rīcība"

10. Rezerves daļas un piederumi

Skavotājs 18V DED7053 no SAS+ALL līnijas var būt apgādāts ar jebkuru akumulatoru un lādēšanas adapteru no SAS+ALL līnijas. Rezerves daļas un piederumi neatrodas ierīces komplektācijā, bet ir iespējama iegāde.

- A536015 (naglas 15 mm), A536020 (naglas 20 mm)
- A536025 (naglas 25 mm), A536030 (naglas 30 mm)
- A536040 (naglas 40 mm), A536045 (naglas 45 mm)
- A536050 (naglas 50 mm)
- A566116 (skavas 5,7 x 16 mm), A536118 (skavas 5,7 x 18 mm)
- A536120 (skavas 5,7 x 20 mm), A536121 (skavas 5,7 x 21 mm)
- A536125 (skavas 5,7 x 25 mm), A536130 (skavas 5,7 x 30 mm)
- A536135 (skavas 5,7 x 35 mm), A536140 (skavas 5,7 x 40 mm)

Rezerves daļu un aksesuāru iegādei lūdzam kontaktēties ar Dedra-Exim servisu. Kontaktdati atrodas instrukcijas 1. lapā. Rezerves daļu pasūtīšanas gadījumā lūdzam norādīt PARTIJAS numuru, kas atrodas uz tabuliņas, un montāžas zīmējuma daļas numuru. Garantijas laikā remonti ir veikti saskaņā ar Garantijas Lapas noteikumiem. Reklamēto produktu lūdzam nodod remontam pirkšanas vietā (pārdevējam ir pienākums pieņemt reklamēto produktu) vai nosūtīt DEDRA - EXIM Centrālam Servisam. Lūdzam pievienot Garantijas Lapu, kuru noformēja importētājs. Bez dokumenta garantijas remonts būs uzskatīts par pēc-garantijas remontu. Pēc garantijas laika remontu veic Centrāls Serviss. Bojātu produktu nosūtīt servisam (par pasūtīšanu maksā lietotājs).

11. Ierīces komplektācija

Komplektācija: Skavotājs DED7053 – 1 gabals, 2. Skavas, naglas - 1 komplekts.

12. Informācija lietotājiem par nolietotas elektroierīces utilizāciju (mājsaimniecības vajadzībām)



Simbols, kas redzams uz izstrādājumiem vai pievienotajā dokumentācijā, norāda, ka bojātas elektriskās vai elektroniskās iekārtas nedrīkst izmest kopā ar sadzīves atkritumiem. Ja vēlaties atbrīvoties no sastāvdaļām, atkārtoti izmantot vai reģenerēt, pareizi ir nogādāt tās specializētā savākšanas punktā, kur tās tiks pieņemtas bez maksas. Informāciju par lietotu iekārtu savākšanas punktu atrašanās vietu sniedz vietējās iestādes, piemēram, savās tīmekļa vietnēs.
Pareiza produkta utilizācija palīdz saglabāt dabas resursus un izvairīties no negatīvas ietekmes uz cilvēku veselību un vidi, kas var rasties produkta sastāvā esošo potenciāli bīstamo vielu, maisījumu un sastāvdaļu dēļ.
Par nepareizu atkritumu apglabāšanu draud sodi saskaņā ar attiecīgajiem vietējiem noteikumiem.
Lietotāji ES valstīs: Ja nepieciešams atbrīvoties no elektriskām vai elektroniskām iekārtām, sazinieties ar tuvāko tirdzniecības vietu vai savu piegādātāju, kas jums sniegs papildu informāciju.
apglabāšana valstīs ārpus Eiropas Savienības: Šis simbols attiecas tikai uz Eiropas Savienības valstīm. Ja vēlaties šo izstrādājumu izmest, sazinieties ar vietējām iestādēm vai izplatītāju, lai noskaidrotu pareizo utilizācijas metodi.

LV Garantijas talons

Uz

Kataloga Nr.
Partijas numurs: .....
(turpmāk saukts **Produkts**)

Produkta iegādes datums: ……

Pārdevēja zīmogs: ……..

Datums un pārdevēja paraksts:.....

Lietotāja apliecinājums:

Ar šo apliecinu, ka saņēmu informāciju par garantijas nosacījumiem, kā arī par Lietošanas instrukcijas un Garantijas talona norādījumu neievērošanas sekām. Garantijas nosacījumi ir man zināmi, ko apliecinu ar savu rokraksta parakstu:

....
datums un vieta Lietotāja paraksts

I. Atbildība par Produktu:
1. 3 Maja 8, 05-800 Pruszków, Polija, reģistrācijas numurs KRS 0000062517, Varšavas Rajona Tiesa Varšavā, Valsts tiesas reģistra XIV. Saimnieciskā nodaļa, NMR kods (NIP) 527-020-49-33, Pamatkapitāls: 100 980,00 PLN.
2. Saskaņā ar noteikumiem, minētiem šajā Garantijas talonā, Garants piešķir garantiju Produktam, kuru izplata Garants:
3. Garantijas atbildība apņem tikai defektus, izraisītu pēc iemesliem, esošiem Produkta Lietotājam nodošanas laikā.
4. Sakarā ar garantiju Lietotājam ir tiesības prasīt bezmaksas uzlabot Produktu, ja defekts tiks konstatēts garantijas laikā. Produkta uzlabošanas veids (remonta izdarīšanas metode) ir atkarīgs no Garanta uzskata. Gadījumā, kad Garants konstatēs, ka remonts nav iespējams, Garantam ir tiesības mainīt bojātu elementu vai visu Produktu uz brīvu no defektiem, samazināt Produkta cenu vai atteikties no līguma.
5. Attiecībā uz Lietotājam, kas nav patērētājs 1964. gada 23. aprīļa Likuma "Civillikums" izpratnē, Garanta kompensācijas atbildība par zaudējumiem, savienotiem ar garantiju un/vai sakarā ar noslēgšanu un izpildīšanu, neatkarīgi no tiesiskām attiecībām, ir ierobežota tikai līdz nekvalitatīva Produkta vērtībai.

II. **Garantijas laiks:**

Produkta elementi, apņemti ar garantiju	Garantijas aizsardzības laiks
DED7053	36 mēneši, skaitot no Produkta iegādes datuma norādīta Garantijas talonā
Skavas, naglas.	**Nav garantijas**

III. **Garantijas lietošanas nosacījumi:**
1. Aizpildīts Lietotāja Produkta Garantijas talons ar Lietotāja dokumentu, apliecinošu Produkta iegādi, piem. kases kvīts, faktūrrēķins utt. Efektīvas reklamācijas realizācijai ieteicams, lai Lietotājs nodotu kopā ar reklamētu Produktu visus elementus, minētus Produkta "Komplektācija" Lietošanas instrukcijas daļā.
2. Lietošanas Instrukcijas un Garantijas talona norādījumu ievērošana.
3. Garantija ir derīga tikai Polijas Republikas un ES teritorijā.
4. **Garantija neapņem Produkta defektus, ierosinātus, starp citiem, sekojošos gadījumos:**
a) Lietotājs neievēro Lietošanas instrukcijas noteikumus, sevišķi pareizas ekspluatācijas, konservācijas un tīrīšanas jomā;
b) Lietotājs lieto tīrīšanas vai konservācijas līdzekļus, kas neatbilst Lietošanas Instrukcijas norādījumiem;
c) Lietotājs neattiecīgi glabā un transportē Produktu;
d) Lietotājs patstāvīgi izdara Produkta izmaiņas un/var pārveidojumus, bez saskaņošanas ar Garantu;
e) Lietotājs lieto Produktā ekspluatācijas materiālus, kas neatbilst Lietošanas Instrukcijas norādījumiem.
f) Lietotājs, kas nav patērētājs 1964. gada 23. aprīļa Likuma "Civillikums" izpratnē, zaudē garantijas tiesības attiecībā uz Produktam, kurā, Lietotāja darbības rezultātā:
g) tika likvidēti, mainīti vai bojāti sērijas numuri, datu apzīmējumi vai nominālas tabuliņas;
h) tika bojātas vai mainītas plombas.
5. **Uzmanību!** Darbību, savienotu ar Produkta ikdienas apkalpošanu, ja izriet no Lietošanas instrukcijas, Lietotājs veic patstāvīgi un pēc savām izmaksām.

IV. **Reklamācijas procedūra:**
1. Produkta nepareizas darbības konstatēšanas gadījumā, pirms reklamācijas paziņošanas, Lietotājam ir pienākums pārbaudīt, vai visa darbība, tostarp aprakstīta Lietošanas instrukcija, tika pareizi veikta.
2. Reklamācijas paziņojumu ieteicams sniegt nekavējoties, vislabāk 7 dienu laikā no Produkta defekta konstatēšanas dienas. Lietotājs, kas nav patērētājs 1964. gada 23. aprīļa Likuma "Civillikums" izpratnē, zaudē garantijas tiesības attiecībā uz Produktam, ja nesniegs reklamācijas paziņojumu 7 dienu laikā.
3. Reklamācijas paziņojums var būt sniegts, starp citiem, Produkta iegādes vietā, garantijas servisā vai rakstiski uz adresi: DEDRA EXIM sp. z o.o., ul. 3 Maja 8, 05-800 Pruszków, Polija.
4. Lietotājs var arī sniegt reklamācijas paziņojumu, izmantojot formulāru, pieejamu mājaslapā www.dedra.pl. („Reklamācijas paziņošanas formulārs garantijas ietvaros").
5. Servisu adreses atsevišķām valstīm atrodas mājaslapā www.dedra.pl.
6. Gadījumā, kad attiecīgajā valstī nav garantijas servisa, reklamācijas paziņojumi jābūt sniegti uz adresi: DEDRA EXIM sp. z o.o., ul. 3 Maja 8, 05-800 Pruszków (Polija).
7. Ņemot vērā Lietotāja drošību, bojāta Produkta lietošana ir aizliegta.
8. Uzmanību!!! Bojāta Produkta lietošana ir bīstama Lietotāja veselībai un dzīvei.
9. Garantijas pienākums tiks izpildīts 14 darba dienu laikā, skaitot no dienas, kad Lietotājs piegādās bojātu Produktu. Pirms bojāta Produkta nodošanas reklamācijai ieteicam to notīrīt. Rekomendējam rūpīgi pasargāt reklamētu Produktu no bojājumiem transportēšanas laikā (ieteicama Produkta piegāde oriģinālā iepakojumā).
10. Garantijas laiks tiek pagarināts uz laiku, kurā, sakarā ar Produkta defektu,, apņemtu ar garantiju, Lietotājs nevarēja to lietot.

Garantija neizslēdz, neierobežo un neaptur Lietotāja tiesību, kas izriet no atbildības par pārdota produkta neatbilstību likumam.

Oriģinālās instrukcijas tulkojum

Saskaņā ar Eiropas Parlamenta un Padomes 2016. gada 27. aprīļa Regulas (ES) 2016/679 par fizisku personu aizsardzību attiecībā uz personas datu apstrādi un šādu datu brīvu apriti un ar ko atceļ Direktīvu 95/46/EK 13. panta 1. un 2. punktu, informējam jūs, ka.
1. Jūsu veidlapā norādītu personas datu pārzinis ir DEDRA-EXIM sp. z o.o., ar juridisko adresi Pruškovā, ul. 3 Maja 8, 05-800 Pruszków (tālāk: "Pārzinis").
2. Jūsu dati tiks apstrādāti tikai, lai veiktu ierīces garantijas procedūru saskaņā ar Vispārīgo datu aizsardzības noteikumu (turpmāk tekstā: "VDAR") 6. panta 1. daļas b. burtu. Datu sniegšana ir brīvprātīga, bet nepieciešama garantijas procedūras veikšanai.
3. Jūsu dati tiks apstrādāti garantijas procedūras izskatīšanas laikā un arhivēšanas nolūkos gadījumā, ja būs nepieciešams aizstāvēties pret jebkādām pretenzijām pret Pārzini, ne ilgāk kā līdz to termiņa beigām.
4. Jūsu datus drīkst izpaust tikai personām, kuras apstrādā datus pārzinim, pamatojoties uz rakstisku līgumu par personas datu apstrādes uzticēšanu, cita starpā subjektiem, kas nodrošina: tehniskā dienesta pakalpojumus, hostingu vai vietnes apkopi, IT pakalpojumus, kurjeru pakalpojumus. Pārziņa piegādātājiem ir pienākums nodrošināt datu drošību un ievērot

piemērojamo likumu prasības, kas saistītas ar personas datu aizsardzību, un viņi nedrīkst izmantot uzticētos personas datus citiem mērķiem, nevis tiem, kas noteikti līgumā ar Pārzini.
5. Jūsu dati netiks apstrādāti automatizēti, tostarp profilēšanas veidā, un tie netiks pārsūtīti uz trešo valsti / starptautisku organizāciju.
6. Jums ir tiesības jebkurā laikā piekļūt saviem datiem un labot, dzēst, ierobežot apstrādi, tiesības pārsūtīt datus, tiesības iesniegt iebildumus, jebkurā brīdī.
7. Visos jautājumos, kas saistīti ar jūsu personas datu apstrādi, ko veic Pārzinis, varat sazināties ar šo e-pasta adresi: daneosobowe@dedra.pl.
8. Jums ir tiesības iesniegt sūdzību iestādei, kas ir atbildīga par personas datu aizsardzību.

HU Tartalomjegyzék

1. Fotók és rajzok
2. Eszközleírás
3. A készülék célja
4. Használja a Limitációt
5. Műszaki adatok
6. Felkészülés a munkára
7. A készülék bekapcsolása és használata
8. Jelenlegi karbantartási tevékenységek
9. A hibák öneltávolítása
10. Alkatrészek és tartozékok
11. A készülék elkészítése, utolsó megjegyzések
12. Tájékoztatás a felhasználók számára az elektromos és elektronikus eszközök megszabadulásáról
13. Garanciakártya

Az általános biztonsági feltételek csatolva különálló brosúraként lettek csatolva. A Megfelelőségi Nyilatkozat WE csatolva lett a készülékhez, mint különálló dokumentum. A Megfelelőségi Nyilatkozat WE hiánya esetén vegye fel a kapcsolatot a Dedra-Exim Sp. z o.o. Szervizével.

⚠ FIGYELEM A berendezés üzemeltetése során ajánlott betartani az alapvető munkabiztonsági elveket a tűz keletkezése, villamos áramütés és mechanikus sérülés elkerülése érdekében.

A berendezés üzemeltetésének elkezdése előtt kérjük ismerkedjen meg a Használati Utasítás tartalmával. Kérjük tegye el a Használati Utasítást és a Megfelelőségi Nyilatkozatot. A Használati Utasításban található útmutatók és utasítások szigorú betartása az Önök berendezése élettartamának meghosszabbítását eredményezi.

⚠ FIGYELEM A munka során feltétel nélkül be kell tartani a munkabiztonsági útmutatóban leírtakat.

A munkabiztonsági útmutató külön füzetként kerül a berendezéshez csatolásra és megőrizendő. Amennyiben a berendezés más személyhez kerül, kérjük szintén átadni a használati utasítást, a munkabiztonsági útmutatót és a megfelelőségi nyilatkozatot. A Dedra Exim cég nem vállal felelősséget a munkabiztonsági előírások megszegéséből eredő balesetekért.Figyelmesen olvassa el a biztonsági útmutatót és a használati útmutatót. A figyelmeztetések és utasítások figyelmen kívül hagyása áramütéshez, tűzesethez és/vagy komoly sérülésekhez vezethet. Tegye el az összes útmutatót, biztonsági útmutatót és megfelelőségi nyilatkozatot a későbbi

Az SAS+ALL szériához tartozó készülék az SAS+ALL szériájú töltőkkel és akkumulátorokkal történő üzemeltetéshez lett tervezve.

A Li-Ion akkumulátor és a töltő nem felszereltsége a megvásárolt készüléknek és külön kell azokat megvásárolni. Más akkumulátorok és töltők használata a készülékhez, mint az ajánlottak, a garanciális jogok elvesztését okozza

2. A készülék leírása

A. ábra: Kapcsoló ravasza, 2. Munkafény-kapcsoló, 3, Akkumulátor-foglalat, 4. Fogas, 5. Magazinzár (B ábra), 6. Üzemmód kapcsoló, 7. Jelző dióda, 8. Munkafény, 9. Jelölő szögek / kapcsok hiányában, 10. Dugó, 11. Behajtási mélységszabályozó

3. A készülék rendeltetése

A tűzőgépet szögek és tűzőkapcsok beütésére szánták. A tűzőgép alkalmazható befejező munkákhoz és kárpitozáshoz.
A készüléket építés-felújítási munkákban, amatőr munkákban, lehet használni, miközben egyidejűleg megfelelnek a használati utasításban szereplő üzemeltetési feltételeknek és a megengedett üzemi körülményeknek.

4.Használati korlátozások

A felhasználó általi változtatások a mechanikai és elektromos felépítésben, bármilyen változtatás, a használati utasításban nem szereplő karbantartási műveletek szabályellenesnek minősülnek és a Garanciális Jogok azonnali elvesztését eredményezi. Nem rendeltetésszerű vagy a Használati Utasításnak nem megfelelő használat a Garanciális Jogok azonnali elvesztését eredményezi. A Megfelelőségi Nyilatkozat érvényét veszti.

Megengedett működési feltételek:
Csak helyiségeken belül használja. Az akkumulátorok töltési hőmérséklettartománya 10 - 30°C. Ne tegye ki 40°C-nál magasabb hőmérsékletnek. 40°C.

5. Műszaki adatok

A gép típusa	Akkus szegező / tűzőgép
Modell	DED7053
Üzemi feszültség [V]	18 d.c.
Akkumulátor	Lítiumion
Sebesség [1/min]	100
Megmunkáló végek	Kapocs, köröm
A markolaton mért vibrációs szintje [m/s2]	<2,5
Mérési bizonytalanság KD [m/s2]	1.5
Zajkibocsátás:	
Hangnyomás szint LPA [dB(A)]	79,9
Hangteljesítmény LWA [dB(A)]	90,9
Mérési bizonytalanság KLPA, KLWA [dB(A)]	3
Munka megvilágítás	LED
A készülék tömege (akkumulátor nélkül) [kg]	

A zajra és a vibrációra vonatkozó információk.
A vibráció együttes értéke a_h valamint a mérési bizonytalanság az EN 60745-2-1 norma szerint lett meghatározva és táblázatban van megadva
A zajkibocsájtás az EN 60745-2-1 szabvány szerint lett meghatározva, az értékek a fenti táblázatban lettek megadva.

A zaj halláskárosodást okozhat, a munkavégzés során mindig használjon hallásvédelmi eszközöket!

A deklarált zajkibocsájtási értékszabványos vizsgálati módszerrel lett meghatározva és így ez felhasználható az egyik eszköz a másikkal történő összehasonlítására. A fentebb megadott zajkibocsájtási szint használható az eszköz előzetes zajkibocsájtási értékelésére is.
Az elektromos kéziszerszám valós használata alatti zajkibocsájtási érték eltérhet a deklaráltaktól, függően a munkaeszköz használatának módjától, különösen a megmunkálandó munkadarab fajtájától valamint az operátor védelmét szolgáló eszközök meghatározásának szükségszerűségétől. Hogy pontosan meg tudjuk határozni a készüléket valós körülmények között, figyelembe kell venni a használati ciklus minden részét, beleértve, azokat a szakaszokat is, amikor a készülék ki van kapcsolva, vagy ha az be van kapcsolva, de nem történik vele munkavégzés.

6. Felkészülés a munkára

A készülék része az ONE +ALL szériának, ezért a használatához ki kell egészíteni a készletet, ami a készülékből, az akkumulátorból és a töltőből áll. Tilos akkumulátorok és töltők használata.

Minden tevékenységet, a tápforrásról lecsatlakoztatott készüléken végezzen.

A munka megkezdése előtt az akkumulátort fel kell tölteni (lásd az akkumulátor kézikönyvét).

A munka megkezdéséhez magazint kell betölteni. A tárat a készülék alján található gombbal lehet kinyitni a tár és az elemtartó között (B. ábra). A tár kinyomásához nyomja meg a gombot, majd óvatosan dobja ki a tárat. A tárkamra sínjében a szögeket vagy a kapcsokat megfelelően kell elhelyezni úgy, hogy a szögek feje vagy a kapcsok felső szélei a tár felső részében lévő vetületnek támaszkodjanak. Ezután helyezze be a tárat, amíg kattanást nem hall. Ezután ellenőrizze, hogy a tár be van-e zárva.
Helyezze az akkumulátort a foglalatba (A.3. Ábra).

7. A készülék bekapcsolása és használata

A tűzőgép kapcsolója rendelkezik egy véletlen bekapcsolás ellen biztosító mechanizmussal.

A készülékkel való munka megkezdéséhez nyomja a kimenetet a szögezni kívánt felületre úgy, hogy a védőfej be legyen illesztve a kimenetbe. Ezen a ponton húzza meg a ravaszt. A magazin kirakása után újra be kell tölteni. A körmök / kapcsok hiányát a dióda állandó zöld fénye (A, 7. ábra) és egy narancssárga jelölő jelzi (A, 9. ábra).

A hajtás mélysége állítható

A körmök mélyebb vagy sekélyebb kalapálásához használja a kalapácserő beállító gombját (A.11. Ábra). A gombbal állítsa be az erőt kísérletileg úgy, hogy a körmöket a hulladékba kalapálja.

Működési módok

A tűzőgépnek két üzemmódja van: egy és folyamatos. Az üzemmód beállításához használja az üzemmód kapcsolót (A, 6. ábra). Az Single mód a kapcsok vagy a körmök egyenként történő megütésére szolgál a kiválasztott helyeken. Miután a tűzőfejet az ízülethez nyomja, nyomja meg egyszer a ravaszt. Folyamatos üzemmódban először nyomja meg a ravaszt és tartsa folyamatosan nyomva, nyomja meg a tűzőfejet azokhoz a helyekhez, amelyeket kapcsokkal vagy szegekkel fognak összeilleszteni. Minden alkalommal, amikor megnyomja a fejét, a készülék szöget vagy kapcsot lő. A ravaszt elengedve a készülék leállítja a körmök vagy kapcsok lövöldözését..

8. Folyó karbantartási tevékenységek

Minden karbantartási tevékenységet, olyanokat, mint a tároló cseréje, beszorult szög/tűzőkapocs eltávolítása, az aljzatból kihúzott akkumulátor mellett végezzen.
A készülék az üzemmódváltó kapcsoló mellett jelződiódával van ellátva (A, 7. ábra). A dióda jelek:
- piros villog - elakadt
- piros folyamatosan - alacsony az akkumulátor állapota
- zöld villog - túlmelegedés
- zöld fény - nincsenek körmök / kapcsok

Elakadt tűzőkapocs / szög eltávolítása (piros LED villog)
- vegye ki az akkumulátort az aljzatból
- a tár alján található imbuszkulccsal csavarja ki a 2 fejű csavart
- óvatosan távolítsa el a rögzítő lemezt és a csapot a csapból
- távolítsa el az eldugult kapcsot vagy szeget
- fordított sorrendben szerelje vissza a készüléket.

Alacsony akkumulátorszint (folyamatos piros)
Cserélje az akkumulátort egy feltöltöttre.
Túlmelegedés (villogó zöld LED)
Hagyja abba a munkát, és hagyja kihűlni a készüléket.

Nincsenek körmök / kapcsok
Töltse fel a tárat.
A készüléket gyermekektől elzárva tárolja, ha lehetséges, eredeti csomagolásában.

9. Önálló hibaelhárítás

PROBLÉMA	OK	MEGOLDÁS
A tűzőgép nem működik	Sérült kapcsoló	Adja át a szerviznek a készüléket
	Lemerült az akkumulátor	Töltse fel az akkumulátort
	Rosszul beszerelt akkumulátor	Rögzítse megfelelően
A tűzőgép nehezen mozog	Lemerült az akkumulátor	Szerelje fel szabályosan az akkumulátort
	Túllépte a megengedett működési paramétereket	Csökkentse az erőt a szabályozó segítségével
A tűzőkapcsok nem jönnek ki a fejből	Eltömődött fej	Távolítsa el a beragadt tűzőkapcsokat lásd „Folyó karbantartási tevékenységek"

10. Pótalkatrészek és tartozékok

Az SAS+ALL széria DED7053 18V tűzőgépe felszerelhető az SAS+ALL széria minden akkumulátorával és töltőjével. A pótalkatrészek és a tartozékok nem képezik a készülék alapfelszereltségét, azokat meg lehet vásárolni.

- A536015 (szegek 15 mm), A536020 (szegek 20 mm)
- A536025 (szegek 25 mm), A536030 (szegek 30 mm)
- A536040 (szegek 40 mm), A536045 (szegek 45 mm)
- A536050 (szegek 50 mm)
- A566116 (tűzőkapcsok 5,7 x 16 mm), A536118 (tűzőkapcsok 5,7 x 18 mm)
- A536120 (tűzőkapcsok 5,7 x 20 mm), A536121 (tűzőkapcsok 5,7 x 21 mm)
- A536125 (tűzőkapcsok 5,7 x 25 mm), A536130 (tűzőkapcsok 5,7 x 30 mm)
- A536135 (tűzőkapcsok 5,7 x 35 mm), A536140 (tűzőkapcsok 5,7 x 40 mm)

Cserealkatrészek és tartozékok vásárlása céljából lépje kapcsolatba a Dedra-Exim Szervizével. A kapcsolati adatok az utasítás 1. oldalán találhatóak. A pótalkatrészek megrendelése során kérjük, adják meg az gép adattábláján található szériaszámot, valamint az alkatrész számát az összeállítási rajzról. A garanciális időszakban a javításokat a Garanciajegyen feltüntetett szabályok alapján végezzük. A hibás terméket kérjük, adják át javításra a vásárlás helyén (az eladó köteles átvenni a hibás terméket), vagy küldje el a DEDRA - EXIM Központi Szemvízébe. Kérjük, csatolja az Importőr által kiállított garanciajegyet. Enélkül a dokumentum nélkül a javítás garancia időn túliként lesz kezelve. A garancia időn túli javításokat a Központi Szerviz végzi. A meghibásodott terméket küldje el a Központi Szervizbe (a szállítás költségét a felhasználó fedezi).

11. A készülék készlete

Készlet: Tűzőgép DED7053 – 1 darab, 2. Szegek, kapcsok - meg

12. Információ a felhasználóknak az elektromos éselektronikus berendezések hulladékkezeléséről (háztartásokra vonatkozó tájékoztatás)



A termékeken vagy a kísérő dokumentáción feltüntetett szimbólum azt jelzi, hogy a hibás elektromos vagy elektronikus berendezéseket nem szabad a háztartási hulladékkal együtt ártalmatlanítani. Ha az alkatrészeket meg kell semmisíteni, újra kell használni vagy hasznosítani kell, a helyes megoldás az, ha elviszi őket egy erre szakosodott gyűjtőhelyre, ahol ingyenesen átveszik őket. A használt berendezések gyűjtőhelyeiről a helyi hatóságok adnak tájékoztatást, például a honlapjukon.
A berendezés megfelelő ártalmatlanítása lehetővé teszi az értékes erőforrások megőrzését és az egészségre és környezetre gyakorolt azon negatív hatások elkerülését, amelyek a készülékben lévő veszélyes anyagok, keverékek és összetevők esetleges jelenlétéből adódnak.
A helytelen hulladékártalmatlanítás a vonatkozó helyi előírások szerint büntetés veszélyével jár.
Az uniós országok felhasználói: Ha elektromos vagy elektronikus berendezéseket kell ártalmatlanítania, kérjük, forduljon a legközelebbi értékesítési ponthoz vagy a szállítójához, akik további tájékoztatást tudnak adni. Az Európai Unión kívüli országokban történő ártalmatlanítás: Ez a szimbólum csak az Európai Unió országaira vonatkozik. Ha a terméket el kívánja dobni, kérjük, forduljon a helyi hatóságokhoz vagy a kereskedőhöz a helyes ártalmatlanítási módszerrel kapcsolatban.

HU Garanciajegy

Katalógusszám:
Gyártási tétel száma: .....
(a továbbiakban: **Termék)**

A termék vásárlásának dátuma: ……

Az eladó pecsétje: ……..

Dátum és az eladó aláírása: .....

A felhasználó nyilatkozata:

Igazolom, hogy tájékoztatásra kerültem a garanciális feltételekről, valamint a Kezelési útmutatóban és a Garanciajegyben leírt utasítások be nem tartásából eredő következményekről. A jelen garanciális feltételekkel megismerkedtem, amit aláírásommal igazolok:

....
kelt és helye a Felhasználó aláírása

I. A termékért felelős:
1. **Kezes** - DEDRA EXIM sp. z o.o., székhelye Pruszków, címe: ul. 3 Maja 8, 05-800 Pruszków, KRS 0000062517, Varsó fővárosi Körzeti Bíróság Varsóban; az Országos Bírósági Nyilvántartás XIII Gazdasági Osztálya, adószáma: 527-020-49-33, törzstőke: 100 980.00 zł.
2. A jelen Garanciajegyben meghatározott feltételekkel a Kezes garanciát nyújt a Kezes forgalmazásából származó Termékre
3. A garanciából eredő felelősség kizárólagosan a Termékben a Felhasználónak való átadás pillanatában rejlő hibákra vonatkozik.
4. A garancia címén a Felhasználó jogosult a Termék díjmentes megjavítására, amennyiben a hiba a garanciális időszak során kelentkezik. A Termék megjavításának módja (a javítás módszere) a Kezes döntésétől függ. Amennyiben a Kezes megállapítása szerint ni lehetőség a megjavításra, a Kezes fenntartja magának a jogot a hibás alkatrész vagy az egész Termék hibátlanra cseréléséhez, a Termék árának csökkentéséhez, vagy a szerződéstől történő elálláshoz.
5. Azzal a Felhasználóval szemben, amelyik nem számít fogyasztónak az 1964 április 23-i, a Polgári Törvénykönyvről szóló törvény szerint, a Kezes jelen garanciából eredő és/vagy a garancia megkötésével és teljesítésével kapcsolatos kártérítési felelőssége, a jogi címtől függetlenül, a hibás Termék értékének összegére korlátozódik.

II. **Garanciális időszak:**

A garanciával rendelkező alkatrészek	A garanciális védelem időtartama
DED7053	36 hónap, a Termék vásárlásának napjától számítva a jelen Garanciajegyen megjelölve
Kapocs, szög,	**Garancia nincs**

III. **A garancia alkalmazásának feltételei:**
1. A Felhasználó felmutatja a Termék kitöltött Garanciajegyét és valószínűsíti a Termék vásárlásának körülményeit, pl. felmutatva a pénztár blokkot, számlát, stb. A reklamáció hatékony lebonyolításának érdekében ajánlott, hogy a Felhasználó a reklamált Termékkel együtt adja át a Kezelési útmutatóban leírt készlet tartalmát.
2. A Felhasználó betartja a Kezelési útmutatóban és a Garanciajegyen feltüntetett utasításokat.
3. A garancia csak a Magyar Köztársaság és az EU területén érvényes.
4. **A garancia nem terjed ki a Termék következő okokból keletkező meghibásodásaira:**
a) A Felhasználó nem tartotta be a Kezelési útmutatóban meghatározott, különösen a megfelelő használatra, karbantartásra és tisztításra vonatkozó feltételeket; A Felhasználó a Kezelési útmutatónak nem megfelelő tisztító és karbantartó szereket alkalmazott;
b) A Felhasználó nem megfelelő módon tárolja és szállítja a Terméket;
c) A Felhasználó önállóan, a Kezessel való egyeztetés nélkül módosította és/vagy átalakította a Terméket;
d) A Felhasználó a Kezelési útmutatónak nem megfelelő üzemeltetési anyagokat használt a Termékhez.
e) 5. Az a Felhasználó, amelyik nem számít fogyasztónak az 1964 április 23-i, a Polgári Törvénykönyvről szóló törvény szerint, elveszíti a jelen garanciából eredő jogait, ha a Terméken:
f) a szériaszámok, dátum jelölések és a típuscímkék a Felhasználó által eltávolításra, kicserélésre vagy megrongálásra kerültek;
g) a plombák a Felhasználó által megrongálásra kerültek, vagy a Felhasználó beavatkozásának nyomait viselik.
5. **Figyelem!** A Termék mindennapos kezelésével kapcsolatos, többek között a Kezelési útmutatóból eredő műveleteket a Felhasználó saját hatáskörébe és saját költségére végzi el.

IV. Reklamációs eljárás:
1. A Termék helytelen működésének észrevételekor, a reklamáció bejelentése előtt ellenőrizze, hogy a Kezelési útmutatóban meghatározott valamennyi művelet a megfelelő módon került végrehajtásra.
2. Ajánlott a reklamációt haladéktalanul bejelenteni, a legjobb a Termék hibája észrevételétől számított 7 napon belül. Az a Felhasználó, amelyik nem számít fogyasztónak az 1964 április 23-i, a Polgári Törvénykönyvről szóló törvény szerint, elveszíti a jelen garanciából eredő jogait, ha nem jelenti be 7 napon belül a reklamációt.
3. A reklamációs bejelentés megtehető a Termék vásárlásának helyén, a garanciális szervizben, vagy írásban az alábbi címen: DEDRA EXIM sp. z o.o., ul. 3 Maja 8, 05-800 Pruszków.
4. A Felhasználó a reklamációt a www.dedra.pl weboldalon található űrlap segítségével jelentheti be. („Garanciális reklamáció bejelentési űrlap").
5. Az egyes országok szerviz címei a www.dedra.pl weboldalon elérhetőek. Amennyiben az adott országban nincs garanciális szervíz, a reklamációs bejelentést ajánljuk a következő címre küldeni: DEDRA-EXIM Sp. z o.o., ul. 3 Maja 8, 05-800 Pruszków (Lengyelország).
6. A Felhasználó biztonságára való tekintettel a hibás Termék használata tilos.
7. Figyelem!!! A hibás Termék veszélyes a Felhasználó egészségére és életére.
8. A garanciából eredő kötelezettségek ellátására a reklamált Terméknek a Felhasználó általi leadásának napjától számított 14 munkanapon belül kerül sor.
9. A terméket reklamációra küldése előtt ajánlott megtisztítani. Ajánlott a reklamált terméket gondosan bebiztosítani a szállítási károk elkerülése érdekében (ajánlott a reklamált Terméket az eredeti csomagolásban elküldeni).
10. A garanciális időszak meghosszabbításra kerül azzal az idővel, mely alatt a Felhasználó a Termék meghibásodásából eredően nem tudta az használni.
A garancia nem zárja ki, nem korlátozza és nem függeszti fel a Felhasználó eladott termékek hibáira vonatkozó kezességi szabályokból eredő jogait.

Az eredeti utasítás fordítása

A természetes személyeknek a személyes adatok kezelése tekintetében történő védelméről és az ilyen adatok szabad áramlásáról, valamint a 95/46/EK irányelv hatályon kívül helyezéséről szóló, 2016. április 27-i (EU) 2016/679 európai parlamenti és tanácsi rendelet 13. cikkének (1) és (2) bekezdésével összhangban tájékoztatjuk Önt, hogy

1. Az űrlapon megadott személyes adatainak Adminisztrátora a Pruszków-i székhelyű DEDRA-EXIM sp. z o.o. ul. 3 Maja 8, 05-800 Pruszków (továbbiakban: „Adminisztrátor").
2. Az Ön adatait kizárólag a készülékre vonatkozó garanciális eljárás lefolytatása céljából dolgozzuk fel az általános adatvédelmi rendelet (a továbbiakban: "GDPR") 6. cikke (1) bekezdésének b) pontjával összhangban Az adatszolgáltatás önkéntes, de a garanciális eljárás lefolytatásához szükséges.
3. Az Ön adatait a garanciális eljárás lefolytatásának megfontolásának időtartama alatt, valamint archiválási céllal kezeljük, amennyiben az Adminisztrátorral szembeni esetleges követelésekkel szemben szükséges védekezni, de legfeljebb azok elévüléséig.
4. Az Ön adatai csak olyan szervezetek számára adható ki, amelyek az Adminisztrátor nevében, a személyes adatok feldolgozására vonatkozó írásbeli megbízási szerződés alapján adatokat kezelnek, és többek között technikai szolgáltatást, tárhelyszolgáltatást vagy weboldal-karbantartást, informatikai-, futárszolgáltatást nyújtanak. Az Adatkezelő beszállítói kötelesek gondoskodni az adatbiztonságról és megfelelni a személyes adatok védelmére vonatkozó hatályos jogszabályok követelményeinek, és nem használhatják fel a rájuk bízott személyes adatokat az Adatkezelővel kötött szerződésben meghatározott céloktól eltérő célokra.
5. Az Ön adatait nem dolgozzuk fel automatizált módon, beleértve a profilalkotást, és nem továbbítjuk harmadik országba/nemzetközi szervezetnek.
6. Ön bármikor jogosult az adatai tartalmához történő hozzáféréshez, valamint annak helyesbítéshez, törléshez, az adatkezelés korlátozásához, az adathordozhatósághoz és a kifogásoláshoz való joghoz.
7. Az Ön személyes adatainak az Adatkezelő általi feldolgozásával kapcsolatos minden kérdésben az alábbi e-mail címen veheti fel a kapcsolatot: daneosobowe@dedra.pl;
8. Önnek jogában áll van panaszt benyújtani az illetékes adatvédelmi hatóságnál;

RO Cuprins

1. Fotografii și desene
2. Descrierea dispozitivului
3. Scopul dispozitivului
4. Utilizați Limitarea
5. Date tehnice
6. Pregătirea pentru muncă
7. Pornirea și utilizarea dispozitivului
8. Activități curente de întreținere
9. Auto-eliminarea defectelor
10. Piese de schimb și accesorii
11. Finalizarea dispozitivului, comentarii finale
12. Informații pentru utilizatori cu privire la eliminarea dispozitivelor electrice și electronice
13. Card de garanție

Condițiile generale de siguranță sunt în broșură anexată la manualul de utilizare. Declarația de Conformitate CE este anexată la aparat ca un document separat. Dacă lipseşte Declarația de Conformitate CE Vă rugăm să Vă contactați cu Service-ul Dedra-Exim Sp. z o.o.

⚠ ATENȚIE **În timpul funcționării dispozitivului este întotdeauna obligatorie respectarea normelor generale de protecţie a muncii, pentru evitarea unui incendiu sau a electrocutării provocată de curentul electric sau a accidentelor cu urmări în rănirea ori apariția de leziuni mecanice. Înainte de punerea în funcțiune a dispozitivului, vă rugăm să citiți**

Manualul de utilizare. Vă rugăm să păstrați Manualul de utilizare și instrucțiunile privind respectarea normelor de protecție a muncii și Declarația de conformitate. Respectarea cu strictețe a indicațiilor și a recomandărilor cuprinse în Manualul de utilizare, va contribui la extinderea duratei de utilizare a dispozitivului.

⚠ ATENȚIE **În timpul lucrărilor, respectați cu strictețe indicațiile cuprinse în instrucțiunile normelor de protecţie a muncii. Instrucțiunile normelor de protecţie a muncii sunt ataşate la dispozitiv ca document separat şi trebuie păstrat.**

Dacă transmiteți dispozitivul altei persoane, vă rugăm să-i oferiți și manualul de utilizare, instrucțiunile de siguranță și declarația de conformitate. Firma Dedra-Exim nu își asumă responsabilitatea pentru eventuale accidente apărute ca urmare a nerespectării indicațiilor referitoare la normele de protecție a muncii. Citiți cu atenție toate instrucțiunile de siguranță și instrucțiunile din Manualul de utilizare. Nerespectarea avertismentelor și instrucțiunilor poate cauza electrocutare sau șoc de curent electric, incendiu și / sau vătămări grave.Păstrați toate ducumentele și instrucțiunile care însoțesc dispozitivul, în special măsurile de siguranță și declarația de conformitate pentru a le putea consulta în caz de nevoie.

Aparatul din linia SAS+ALL a fost proiectat pentru a lucra numai cu încărcătoarele şi acumulatoarele din linia SAS+ALL.

Acumulatorul Li-Ion şi încărcătoarea nu sunt un echipament al aparatului cumpărat deci trebuie să le cumpărați separat. Utilizarea unor alte acumulatoare şi încărcătoare decât cele recomendate pentru acest aparat cauzează pierderea garanției.

2. Descrierea aparatului

Fig. A. Declanșator comutator, 2. Comutator lumină de lucru, 3, Priză baterie, 4. Cârlig, 5. Blocare magazie (Fig. B), 6. Comutator mod, 7. Diodă de semnalizare, 8. Lumină de lucru, 9. Marker pentru lipsa unghiilor / capselor, 10. Dop, 11. Regulator de adâncime de acționare

3. Destinația aparatului

Capsatorul este destinat pentru înfigerea cuielor şi capselor, Capsatorul poate fi utilizat în lucrări de finisare şi tapițerie.
Se permite utilizarea aparatului la lucrări de renovare-construcție, ateliere de reparații, lucrări hobby cu respectarea condițiilor de utilizare şi condițiilor permise de muncă, conținute în manualul de utilizare.

4. Restricții de utilizare

Neautorizate modificări în construcţia mecanică şi electrică, orice alte modificări, utilizare în alte scopuri decât cele descrise în manualul de utilizare vor fi considerate ca fiind ilegale şi cauzează pierderea imediată a Drepturilor la Garanţie. Utilizare neconformă cu destinația sau cu Manualul de utilizare cauzează pierderea imediată a Drepturilor la Garanţie iar Declaraţiei de Conformitate pierde valabilitatea.

Condiții de muncă permise:
Aparatul poate fi utilizat numai în spați închise. Intervalul de temperatură de încărcare a acumulatoarelor 10 - 30° C. Nu expuneți la temperaturi mai mari de 40°C.

5. Date tehnice

Tipul de aparat	Cuie / capsator fără fir
Modelul	DED7053
Tensiunea de funcționare [V]	18 d.c.
Acumulator	Litiu Ion
Viteza [1/min]	100
Accesorii	Capse, unghii
Nivelul de vibrații măsurat pe mâner [m/s2]	<2,5
Incertitudinea de măsurare KD [m/s2]	1.5
Emisia de zgomot:	
Nivel de presiune acustică LPA [dB(A)]	79,9
Nivel de putere acustică LWA [dB(A)]	90,9
Incertitudinea de măsurare KLPA, KLWA [dB(A)]	3
Iluminare pentru spațiu de lucru	LED
Greutatea aparatului (fără acumulator) [kg[	

Informații privind zgomotul şi vibrațiile
Valoarea totală a vibrațiilor a_h şi abateria de măsurare s-a stabilit conform cu standardul EN 60745-2-1 şi s-a prezentat în tabel.
Emisia de zgomot s-a stablit conform cu standardul EN 60745-2-1, valoarea s-a prezentat în tabelul de mai sus .
Zgomotul poate pricinui afectarea auzului, întotdeauna folosiți echipamentul de protecție auditivă!
Valoarea declarată a emisiei de zgomot a fost măsurată conform cu metoda standard şi poate fi folosită pentru compararea unui aparat cu altul. Nivelul de emisie a zgomotului menționat mai sus poate fi de asemenea folosit pentru evaluarea inițială a expunerii la zgomot.
Nivelul zgomotului în cursul utilizări reale a uneltei electrice în funcție de modul de utilizare a uneltelor poate să fie diferit de valoarea declarată. Nivelul de zgomot depinde de tipul de material prelucrat precum şi de măsurilor necesare care s-au luat în scopul protecției operatorului. Pentru a evalua exact expunerea în condiții reale de utilizare, trebuie să luați în considerare toate etapele ciclului de operare, care cuprind de asemenea perioadele când aparatul este oprit sau este pornit dar nu este utilizat pentru lucru.

6. Pregătire pentru punere în funcțiune

Aparatul din seria SAS+ALL este o parte din seria SAS+ALL, de aceea pentru a-l utiliza trebuie să completați setul, compus din aparat, acumulator şi încărcătoare.

Este interzisă utilizarea unor alte acumulatoare şi încărcătoare.

Deconectați totdeauna aparatul de la sursa de alimentare înainte de a efectua orice operaţiune asupra aparatului

Înainte de punere în funcțiune trebuie să încărcați bateriile (vezi manualul de utilizare a bateriei).
Pentru a începe lucrul, trebuie încărcată o revistă. Magazia se deschide folosind butonul situat în partea de jos a dispozitivului între magazie și suportul bateriei (Fig. B). Pentru a scoate revista, apăsați butonul și apoi scoateți ușor revista. În șina camerei magaziei, cuie sau capse trebuie așezate corespunzător, astfel încât capetele cuielor sau marginile superioare ale capsei să se sprijine de proiecția din partea superioară a magaziei. Apoi introduceți baza magaziei până când auziți un clic. Apoi verificați dacă revista este blocată.
Fixați bateria în priză (fig. A.3).

7. Punere în funcțiune şi utilizarea aparatului

Comutatorul pornire/oprire a capsatorului posedă comutator cu mecanismul de protecție împotriva pornirii accidentală.

Pentru a începe să lucrați cu dispozitivul, apăsați priza pe suprafața pe care doriți să o cuieți, astfel încât capul de protecție să fie introdus în priză. În acest moment, apăsați pe trăgaci. După descărcarea magaziei, aceasta trebuie reîncărcată. Lipsa unghiilor / capselor este indicată de o lumină verde constantă a diodei (fig. A, 7) și apariția unui marker portocaliu (fig. A, 9).

Adâncimea unității este reglabilă
Pentru a ciocni unghiile mai adânc sau mai puțin adânc, folosiți butonul de reglare a forței ciocanului (fig. A.11). Folosind butonul, setați forța experimental ciocănind cuie în materialul rezidual.

Moduri de funcționare
Capsatorul are două moduri de funcționare: unic și continuu. Pentru a seta modul, utilizați comutatorul de mod (fig, A, 6). Modul unic este utilizat pentru a lovi capse sau unghii individual în anumite locuri. După apăsarea capului capsatorului pe articulație, strângeți trăgaciul o dată. În modul de funcționare continuă, apăsați mai întâi pe trăgaci și țineți-l apăsat tot timpul, apăsați capul capsatorului în locurile care vor fi unite cu capse sau cuie. De fiecare dată când apăsați capul, dispozitivul va trage un cui sau o capsă. Când declanșatorul este eliberat, dispozitivul nu va mai arunca cuie sau capse..

8. Verificări şi reglaje curente

Scoateți bateria din locaș înainte de a efectua operații de întreținere de ex. înlocuirea magaziei, îndepărtarea cuiului blocat/capslei blocată.
Dispozitivul este echipat cu o diodă de semnalizare lângă comutatorul de comutare a modului (fig. A, 7). Semnalele diodei:
- roșu intermitent - blocat
- roșu continuu - stare baterie slabă
- verde intermitent - supraîncălzire
- strălucire verde - fără unghii / capse

Îndepărtarea unei capse / unghii blocate (LED roșu intermitent)
- scoateți bateria din priză
- folosiți cheia Allen în partea de jos a magaziei pentru a deșuruba cele 2 șuruburi de cap
- scoateți ușor placa de fixare și știftul din știft
- scoateți capsa blocată sau unghia
- reasamblați dispozitivul în ordine inversă.

Baterie descărcată (roșu continuu)
Înlocuiți bateria cu una încărcată.
Supraîncălzire (LED verde intermitent)
Opriți munca și lăsați dispozitivul să se răcească.
Fără unghii / capse
Umpleți revista.
Depozitați dispozitivul la îndemâna copiilor, dacă este posibil, în ambalajul original.

9. Rezolvarea problemelor

PROBLEMĂ	CAUZA	REZOLVARE
Capsatorul nu funcționează	Comutatorul pornire/oprire deteriorat	Trimiteți aparatul la centru de service
	Acumulatorul descărcat	Încărcați acumulatorul
	Acumulatorul rău montat	Fixați corect
Capsatorul porneşte cu greutate	Acumulatorul descărcat	Încărcați corect acumulatorul
	Depăşirea limitelor parametrilor de funcționare	Micşorați puterea cu ajutorul regulatorului
Capsele nu ies din cap	Capul aparatului astupat	Îndepărtați capsele blocate vezi „Verificări şi reglaje curente”

10. Piese de schimb şi accesorii

Capsator 18V DED7053 din seria SAS+ALL poate fi echipat cu oricare acumulator şi încărcătoare din seria SAS+ALL. Piesele de schimb şi accesoriile nu sunt în setul aparatului, pot fi cumpărate.
- A536015 (cuie 15 mm), A536020 (cuie 20 mm)
- A536025 (cuie 25 mm), A536030 (cuie 30 mm)
- A536040 (cuie 40 mm), A536045 (cuie 45 mm)
- A536050 (cuie 50 mm)
- A566116 (capsle 5,7 x 16 mm), A536118 (capsle 5,7 x 18 mm)
- A536120 (capsle i 5,7 x 20 mm). A536121 (capsle 5,7 x 21 mm)
- A536125 (capsle 5,7 x 25 mm), A536130 (capsle 5,7 x 30 mm)
- A536135 (capsle 5,7 x 35 mm), A536140 (capsle 5,7 x 40 mm)

La comanda pieselor de schimb şi accesoriilor Vă rugăm să Vă contactați cu service-ul Dedra-Exim. Datele de contact sunt pe pagina 1 al manualului. La comanda pieselor de schimb Vă rugăm să indicaţi numărul de LOT de pe plăcuța cu date tehnice precum şi numărul componentei de pe schemă. În perioada de garanţie reparațiile sunt efectuate în condiţiile descrise în Certificatul de Garanţie. Vă rugăm să aduceți produsul reclamat la locul de achiziționare (vânzătorul este obligat să primească produsul reclamat), sau să-l trimiteți la Service-ul Central DEDRA-EXIM. Vă rugăm să ataşaţi Certificatul completat de Garanţie emis de importer. Fără acest document repararea va fi considerată ca după garanție. După perioada de garanţie repararea efectuază service-ul central. Aparatul deteriorat se va trimite la service (costurile de trimitere acoperă utilizatorul).

11. Dotarea completă a aparatului

Dotarea: Capsator DED7053 – 1 bucată, 2. Unghii, capse - set

12. Informația pentru utilizatori privind eliminarea utilajelor uzate (se referă la gospodării de casă)



Simbolul afișat pe produse sau pe documentația care le însoțește indică faptul că echipamentele electrice sau electronice defecte nu trebuie eliminate împreună cu deșeurile menajere. În cazul în care trebuie să eliminați, să reutilizați sau să recuperați componente, trebuie să le duceți la un punct de colectare specializat, unde vor fi acceptate gratuit. Autoritățile locale furnizează informații privind locația punctelor de colectare a echipamentelor uzate, de exemplu pe site-urile lor web.

Eliminarea corespunzătoare a dispozitivului permite conservarea resurselor valoroase și evitarea impactului negativ asupra sănătății și mediului, care rezultă din posibilitatea prezenței substanțelor, amestecurilor și componentelor periculoase în echipament.
Eliminarea incorectă a deșeurilor riscă sancțiuni în conformitate cu reglementările locale relevante.
Utilizatorii din țările UE: Dacă trebuie să vă debarasați de echipamente electrice sau electronice, vă rugăm să contactați cel mai apropiat punct de vânzare sau furnizorul dumneavoastră, care vă va putea oferi informații suplimentare.
Eliminarea în țări din afara Uniunii Europene: Acest simbol se aplică numai în țările din Uniunea Europeană. În cazul în care doriți să aruncați acest produs, vă rugăm să contactați autoritățile locale sau dealerul pentru a afla metoda corectă de eliminare.

RO Certificat de garanţie

Pentru

Nr. de katalog:
Număr de lot:.....
(denumit în continuare Produs)

Data de cumpărare a produsului: ……..

Ştampila vânzătorului: ……..

Data şi semnătura vânzătorului: .....

Declaraţia Utilizatorului:

Confirm, că am fost informat în ceea ce priveşte condiţiile de garanţie şi efectele nerespectării orientărilor cuprinse în manualul de utilizare şi în Certificatul de garanţie. Condiţiile prezentei garanţiei îmi sunt cunoscute ce afirm cu semnătura mea de mână:

....
Data şi locul semnătura Utilizatorului

Garanția este acordată în conformitate cu prevederile OG 21/1992 și OG 140/2021, cu modificările ulterioare, pe baza cardului de garanție și a dovezii originale de cumpărare. Perioada de reparație nu poate depăși 15 zile calendaristice de la data la care consumatorul a predat reclamația vânzătorului.

I. Responsabilitatea pentru produs:
1. **Garant** - DEDRA EXIM sp. z o.o. cu sediul în Pruszkowie, adresa: ul. 3 Maja 8, 05-800 Pruszków, KRS 0000062517, Sąd Rejonowy dla m.st. Warszawy w Warszawie, XIV Wydział Gospodarczy Krajowego Rejestru Sądowego,*[Judecătoria Raională pentru o.c. Varşovia în Varşovia, Departamentul al XIV–a Economic al Registrului Naţional Juridic]* NIP *[CIF]* 527-020-49-33, Kapitał zakładowy *[capital social]*: 100 980.00 zł.
2. în condiţiile menţionate în prezentul Certificat de garanţie Garantul acordă garanţie la produsul derivat din distribuţia Garantului.
3. Responsabilitatea cu titlu de garanţie cuprinde numai defectele care sau ivit din cauze datorate Produsului în momentul livrării acestuia Utilizatorului.
4. Cu titlu de garanţie, Utilizatorul, obţine dreptul la repararea gratis a Produsului, dacă defecţiunea s-a ivit în perioada de garanţie. Modul de reparare a Produsului (metoda de executare a reparării) depinde de decizia Garantului. Dacă Garantul constată că Produsul nu poate fi reparat, Garantul îşi rezervă dreptul de a schimba piesa defectă sau total Produsul cu altul fără defecte sau de a micşora preţul Produsului ori de a se retrage de la Contract.
5. Faţă de Utilizatorul, care conform cu legea din data de 23 aprilie 1964 din Codul Civil, nu este un consumator, răspunderea Garantului pentru dauna rezultate din prezenta garanţie şi/ sau în legătură cu încheierea şi executarea acesteia, indiferent de dreptul legal, este limitată maxim până la valoarea Produsului defect.

II. **Perioada de garanţie:**

Componentele Produsului acoperite de garanţie	**Durata de protecţie a garanţiei**
DED7053	36 luni, de la data cumpărării Produsului, înscrisă în prezentul Certificat de garanţie
Capse, unghii	**Fără garanție**

III. **Condiţiile de utilizare a garanţiei:**
1. Prezentarea de către Utilizator a Certificatul completat de garanţie a Produsului şi dovedirea împrejurărilor de cumpărare a Produsului de ex. prin prezentarea chitanţei, facturei, etc. Pentru a efectua în mod eficient reclamaţia, se recomandă că Utilizatorul să trimite împreună cu Produsul reclamat, toate componetele menţionate la “Completarea” Produsului în manualul de utilizare.
2. Respectarea de către Utilizator a recomandările din Manualul de utilizare şi din Certficatul de garanţie.
3. Garanţia acoperă numai teritoriul Republicii Polonă şi UE.
4. **Garanţia nu acoperă defecţiunile Produsului apărute în special din cauza:**
a) Nerespectării de către Utilizator a condiţiilor indicate în Manualul de utilizare, în special în domeniul de utilizare, întreţinere şi curăţare corectă.
b) Utilizarea de către Utilizator a unor produse de curăţare sau substanţe de conservare care sunt neadecvate cu Manualul de utilizare;
c) Depozitare necorespunzătoare şi transportul necorespunzător al Produsului de către Utilizator;
d) Modificări şi/sau reconstrucţii arbitrare a Produsului de către Utilizator;;

e) Utilizarea în Produs de către Utilizator a unor materiale consumabile neconforme cu manualul de utilizare.
f) Utilizatorul care conform nu legea din data de 23 aprilie 1964 din Codul Civil nu este un consumator, pierde garanţia pentru Produsul, în care:
g) numerele de serie, marcarea datelor şi plăcuţele cu datele technice au fost îndepărtate de către Utilizator.
h) sigiliile existente au fost deteriorate de Utilizator sau au urme rămase din manipularea de către utilizator la acestea.
5. **Atenţie!** Operaţiile legate cu utilizarea de fiecare zii, descrise în manualul de utilizare, Utilizatorul execută singur pe costul său.

IV. Procedura de reclamaţie:

1. Dacă se constată că Produsul nu funcţionează corect, Înainte de a depune reclamaţia trebuie să Vă asiguraţi dacă toate operaţiunile descrise în manualul de utilizare au fost executate corect.
2. Sesizaţi imediat reclamaţia, cel mai bine în termen de 7 zile de la data la care aţi observant defectul produsului. Utilizatorul care conform cu legea din data de 23 aprilie 1964 din Codul Civil nu este un consumator, pierde garanţia pentru Produs dacă reclamaţia nu depune în termen de până de 7 zile.
3. Sesizarea reclamaţiei se face de ex. la. la punctul de cumpărare a Produsului, la service-ul de garanţie sau se poate trimite în scris pe adresa: DEDRA EXIM sp. z o.o., ul. 3 Maja 8, 05-800 Pruszków.
4. Utilizatorul poate să depună reclamaţia prin formularul accesibil pe pagina de internet www.dedra.pl. (“Formular pentru sesizarea reclamaţiei cu titlu de garanţie”).
5. Adresele service-urilor de garanţie din fiecare stat sunt accesibile pe pagina www.dedra.pl. Dacă service-ul lipseşte în statul adecvat, trimiteţi sesizările de reclamaţie cu titlu de garanţie pe adresa: DEDRA EXIM sp. z o.o. ul. 3 Maja 8, 05-800 Pruszków (Polonia).
6. Luând în considerare siguranţa Utilizatorului se interzice utilizarea Produsului defect.
7. Atenţie!!! Utilizarea Produsului defect este periculos pentru sănătatea şi viaţa Utilizatorului.
8. Executarea obligaţiilor rezultate din garanţie va avea loc în termen de 14 zile lucrătoare, calculate de la data furnizării de către Utilizator a Produsului reclamat.
9. Înainte de furnizare a Produsului reclamat se recomandă curăţirea acestuia. Se recomandă de a se asigura bine Produsul împotriva distrugerii în timpul transportului (se recomandă să trimiteţi produsul reclamat în ambalajul original).Perioada de garanţie va fi prelungită cu durata în care, din cauza defectului Produsului acoperit de garanţie Utilizatorul nu l-a putut să-l utilizeze, Garanţia nu opreşte, nu limitează nu suspendează drepturile Utilizatorului rezultate din dispoziţiile privind garanţia pentru vicile produsului vândut.

Traducerea instrucțiunii originale

În conformitate cu articolul 13 alineatele (1) și (2) din Regulamentul (UE) 2016/679 al Parlamentului European și al Consiliului din 27 aprilie 2016 privind protecția persoanelor fizice în ceea ce privește prelucrarea datelor cu caracter personal și privind libera circulație a acestor date și de abrogare a Directivei 95/46/CE, vă informăm.

1. Administratorul datelor Dumneavoastră cu caracter personal furnizate în formular este DEDRA-EXIM sp. z o. o. cu sediul social în Pruszków, ul. 3 Maja 8, 05-800 Pruszków (în continuare: „Administrator”).
2. Datele dumneavoastră vor fi prelucrate numai în scopul derulării procedurii de garanție a dispozitivului în conformitate cu art. 6 alin.1 lit. b din regulamentul general privind protecția datelor (în continuare: „GDPR”). Furnizarea datelor este voluntară, dar necesară pentru derularea procedurii de garanție.
3. Datele dumneavoastră vor fi prelucrate pe perioada de luare în considerare a procedurii de garanție și în scopuri de arhivare în cazul în care este nevoie de apărare împotriva oricăror pretenții împotriva Administratorului, nu mai mult decât până la expirarea acestora.
4. Datele dumneavoastră pot fi dezvăluite numai entităților care prelucrează date pentru administrator pe baza unui contract scris de încredințare a prelucrării datelor cu caracter personal care oferă, printre altele, service tehnic, hosting sau intreținere site, service IT, firmă de curierat. Furnizorii Administratorului sunt obligați să asigure securitatea datelor și să îndeplinească cerințele legii aplicabile referitoare la protecția datelor cu caracter personal și nu pot folosi datele cu caracter personal încredințate în alte scopuri decât cele specificate în contractul cu Administratorul.
5. Datele dumneavoastră nu vor fi prelucrate în mod automatizat, inclusiv sub formă de profilare, și nu vor fi transferate către o țară terță/organizație internațională.
6. Aveți dreptul de a accesa datele dumneavoastră și dreptul de a rectifica, șterge, limita prelucrarea, dreptul de a transfera date, dreptul de a vă opune în orice moment.
7. În toate aspectele legate de prelucrarea datelor dumneavoastră cu caracter personal de către Administrator, ne puteți contacta la următoarea adresă de e-mail: daneosobowe@dedra.pl.;
8. Aveți dreptul de a depune o plângere la autoritatea competentă pentru protecția datelor cu caracter personal;

SI Kazalo

1. Fotografije in risbe
2. Opis naprave
3. Namen naprave
4. Omejitev uporabe
5. Tehnični podatki
6. Priprava na delo
7. Vklop in uporaba naprave
8. Tekoče vzdrževanje
9. Neodvisno odpravljanje napak
10. Rezervni deli in dodatki
11. Zaključek enote, zaključne pripombe
12. Informacije za uporabnike o odstranjevanju električne in elektronske opreme
13. Garancijski list

Splošni varnostni pogoji so vključeni v ločeni brošuri.
Izjava ES o skladnosti je priložena napravi kot ločen dokument. V primeru, da ni ES izjave o skladnosti, se obrnite na službo podjetja Dedra-Exim Sp. z o.o.

⚠ POZOR Pri delu z napravo je priporočljivo vedno upoštevati osnovna pravila varnosti pri delu, da bi se izognili požaru, električnemu udaru ali mehanskim poškodbam.

Pred uporabo naprave preberite vsebino navodil za uporabo. Shranite navodila za uporabo, varnostna navodila za uporabo in izjavo o skladnosti. Dosledno upoštevanje navodil in priporočil iz navodil za uporabo bo podaljšalo življenjsko dobo vašega aparata.

⚠ POZOR Pri delu je treba upoštevati navodila iz varnostnega priročnika.

Če napravo posredujete drugi osebi, ji izročite tudi navodila za uporabo, navodila za varnost pri delu in izjavo o skladnosti. Družba Dedra-Exim ni odgovorna za nesreče, ki so posledica neupoštevanja varnostnih navodil za delo. Pozorno preberite vsa varnostna navodila in navodila za uporabo. Neupoštevanje opozoril in navodil lahko povzroči električni udar, požar in/ali hude telesne poškodbe.

⚠ POZOR Linija SAS+ALL je zasnovana tako, da deluje samo s polnilniki in baterijami linije SAS+ALL.

Li-Ion baterija in polnilec nista priložena kupljeni napravi in ju je treba kupiti posebej. Uporaba baterij in polnilnikov, ki niso namenjeni tej napravi, pomeni izgubo garancijskih pravic.

2. Opis naprave

Slika A. Sprožilno stikalo, 2. Stikalo za delovno luč, 3. Vtičnica za akumulator, 4. Obešalnik, 5. Zaklep za nabojnik (slika B), 6. Stikalo za način delovanja, 7. Kontrolna lučka, 8. Delovna lučka, 9. Indikator manjkajočih žebljev/sponk, 10. Bumper, 11. Regulator globine vožnje

3. Namen naprave

Sponkalnik je zasnovan za zabijanje žebljev in sponk. Steznik lahko uporabljate pri dodelavi in oblazinjenju.
Napravo je dovoljeno uporabljati pri obnovitvenih in gradbenih delih, v delavnicah za popravila, pri ljubiteljskih delih, pri čemer je treba upoštevati pogoje uporabe in dovoljene pogoje delovanja, ki so navedeni v navodilih za uporabo.

4. Omejitve uporabe

Nedovoljene spremembe mehanske in električne konstrukcije, vse spremembe in vzdrževalna dela, ki niso opisana v navodilih za uporabo, se štejejo za nezakonite in imajo za posledico takojšnjo izgubo garancijskih pravic. Vse nedovoljene spremembe mehanske in električne strukture, kakršne koli spremembe in postopki, ki niso opisani v navodilih za uporabo, bodo obravnavani kot nezakoniti in bodo povzročili takojšnjo izgubo garancijskih pravic in ničnost izjave o skladnosti.

Dovoljeni delovni pogoji:
Uporabljajte samo v zaprtih prostorih. Temperaturno območje polnjenja baterije 10-30 °C. Ne izpostavljajte temperaturam nad 40 °C.

5. Tehnični podatki

Vrsta stroja	Akumulatorski žebljalnik/rezkar
Model	DED7053
Delovna napetost [V]	18 d.c.
Baterija	Litij-ionski
Hitrost [1/min].	100
Nasveti za delo	Sponke, žeblji
Raven vibracij a_h [m/s^2]	<2,5
Merilna negotovost kd [m/s^2]	1,5
Emisije hrupa:	
Raven L_{pA} [dB(A)]	79,9
Raven L_{wA} [dB(A)]	90,9
Negotovost K_{pA} , K_{wA} [dB(A)]	3
Delovna razsvetljava	LED
Teža enote [kg].	

Informacije o vibracijah in hrupu.
Skupna vrednost vibracij a_h in merilna negotovost sta bili določeni v skladu s standardom EN 60745-2-16 in sta navedeni zgoraj v tabeli
Emisije hrupa so bile določene v skladu s standardom EN 60745-2-16, vrednosti so navedene zgoraj v tabeli.

⚠ POZOR **Hrup lahko povzroči poškodbe sluha, zato pri delu vedno uporabljajte zaščito sluha!**

Navedena vrednost vibracij je bila izmerjena v skladu s standardno preskusno metodo in se lahko uporablja za primerjavo enega kosa opreme z drugim. Zgoraj navedena raven vibracij se lahko uporabi tudi za predhodno oceno izpostavljenosti vibracijam.
Raven vibracij med dejansko uporabo električnega orodja se lahko razlikuje od deklariranih vrednosti, odvisno od uporabe delovnega orodja, zlasti vrste obdelovanca, in potrebe po določitvi ukrepov za zaščito upravljavca. Za natančno oceno izpostavljenosti v dejanskih pogojih uporabe je treba upoštevati vse dele delovnega cikla, vključno z obdobji, ko je stroj izklopljen ali ko je vklopljen, vendar se ne uporablja za delo.

6. Priprava na delo

⚠ POZOR **Naprava je del serije SAS+ALL, zato je treba za njeno uporabo sestaviti komplet, ki ga sestavljajo naprava, baterija in polnilec.**

Uporaba drugih baterij in polnilnikov je prepovedana.

⚠ POZOR **Vse postopke je treba izvajati, ko je enota izključena iz vira napajanja.**

Baterijo je treba pred uporabo napolniti (glejte navodila za uporabo baterije).
Za začetek delovanja mora biti nabojnik naložen. Nabojnik se odpre z gumbom na spodnjem delu enote med nabojnikom in držalom za baterijo (slika B.1). Če želite izvleči nabojnik, pritisnite gumb in nato nežno potisnite nabojnik ven. Žeblje ali sponke vstavite v tirnico predala za zalogovnik tako, da glave žebljev ali zgornji robovi sponk počivajo na izboklini na vrhu zalogovnika. Nato vstavite podstavek za nabojnik, dokler ne zaslišite klika. Nato preverite, ali je nabojnik zaklenjen.
Baterijo pritrdite v vtičnico (slika A. 3).

7. Vklop in uporaba naprave

⚠ POZOR **Steznik ima stikalo za vklop/izklop z varnostnim mehanizmom, ki preprečuje nenamerno aktiviranje.**

Če želite napravo začeti uporabljati, morate vtičnico pritisniti ob površino, ki jo želite pribiti, tako da varnostna glava zdrsne globoko v vtičnico. Na tej točki pritisnite sprožilec. Ko je nabojnik izpraznjen, ga ponovno napolnite. Odsotnost nohtov/sponk je razvidna iz neprekinjene zelene osvetlitve diode LED (slika A, 7) in pojava oranžnega označevalca (slika A, 9).

Nastavitev globine vrtanja
Z gumbom za nastavitev gonilne sile (slika A.11) zabijajte žeblje globlje ali plitvo. Silo nastavite z gumbom tako, da žeblje zabodete v odpadni material.

Načini delovanja
Sešivalnik ima dva načina delovanja: enkratni in neprekinjeni. Stikalo za izbiro načina se uporablja za nastavitev načina (Slika A, 6). Z enojnim načinom se sponke ali žeblji v želena mesta vbijajo po enkrat. Ko je glava spenjača pritisnjena na pritrdilno točko, je treba enkrat pritisniti sprožilec. V načinu neprekinjenega delovanja najprej pritisnite sprožilec in, ko ga držite pritisnjenega, pritisnite glavo spenjača v območja, ki jih želite pritrditi s sponkami ali žeblji. Ob vsakem pritisku na glavo naprava izstreli žebelj ali sponko. Ko sprožilec spustite, orodje preneha streljati žeblje ali sponke.

8. Tekoče vzdrževanje

⚠ POZOR **Vse servisne posege, kot so zamenjava nabojnika, odstranjevanje zamašenega žeblja/sklepa, je treba opraviti z odklopljeno baterijo.**
Enota je opremljena z indikatorsko diodo, ki se nahaja na stikalu za spremembo načina delovanja (slika A, 7). Dioda kaže:
- utripa rdeče - motnje v delovanju
- rdeča neprekinjeno - stanje prazne baterije
- zeleno utripanje - pregrevanje
- svetleče zelena - brez nohtov/sponk

Odstranitev zataknjene sponke/žičnika (utripajoča rdeča dioda LED)
- odstranite baterijo iz vtičnice.
- s ključem za ampule sprostite 2 vijaka z glavo.
- previdno odstranite zaščitno ploščo in ploščo stebla.
- odstranite zataknjeno sponko ali žebelj.
- Enoto sestavite v obratnem vrstnem redu.

Nizko stanje baterije (stalna rdeča luč)
Baterijo zamenjajte z napolnjeno.

Pregrevanje (utripajoča zelena dioda LED)
Prekinite delo in napravo odložite, da se ohladi.

Brez žebljev/sponk
Napolnite revijo.

Napravo hranite zunaj dosega otrok, po možnosti v originalni embalaži.

9. Neodvisno odpravljanje napak

⚠ POZOR **Preden poskušate sami odpraviti težave, odklopite enoto iz električnega omrežja in se prepričajte, da ne deluje.**

PROBLEM	VZROK	REŠITEV
Stapler ne deluje	Okvarjeno stikalo	Napravo dajte servisirati
	Izpraznjena baterija	Polnjenje baterije
	Nepravilno nameščena baterija	Pravilno pritrdite
	Izpraznjena baterija	Pravilno napolnite baterijo
Stapler se premika s težavo	Preseganje obratovalnih parametrov	Zmanjšajte silo z regulatorjem
Sponke ne letijo iz glave	Zaklenjena glava	Odstranite blokirane sponke, glejte "Tekoče vzdrževanje".

10. Rezervni deli in dodatki

DED7053 18V sekač iz linije SAS+ALL je mogoče opremiti s katero koli baterijo in polnilnikom iz linije SAS+ALL. Rezervni deli in dodatki niso sestavni del naprave, lahko jih kupite.
- A536015 (15 mm žeblji), A536020 (20 mm žeblji)
- A536025 (25 mm žeblji), A536030 (30 mm žeblji)
- A536040 (40 mm žeblji), A536045 (45 mm žeblji)
- A536050 (50 mm žeblji)
- A566116 (sponke 5,7 x 16 mm), A536118 (sponke 5,7 x 18 mm)
- A536120 (sponke 5,7 x 20 mm), A536121 (sponke 5,7 x 21 mm)
- A536125 (sponke 5,7 x 25 mm), A536130 (sponke 5,7 x 30 mm)
- A536135 (sponke 5,7 x 35 mm), A536140 (sponke 5,7 x 40 mm)

Za nakup nadomestnih delov in dodatne opreme se obrnite na servisno službo družbe Dedra-Exim. Kontaktne podatke najdete na strani 1 priročnika. Pri naročanju rezervnih delov navedite številko DELA na napisni ploščici in številko dela na risbi sestava. V garancijskem obdobju se popravila izvajajo v skladu s pravili, navedenimi v garancijskem listu. Reklamirani izdelek oddajte v popravilo na kraju nakupa (prodajalec je dolžan sprejeti reklamirani izdelek) ali ga pošljite v centralno službo DEDRA - EXIM. Priložite garancijsko kartico, ki jo je izdal uvoznik. Brez tega dokumenta bo popravilo obravnavano kot garancijsko. Po poteku garancijskega roka popravila opravi centralna služba. Okvarjeni izdelek je treba poslati servisu (stroške pošiljanja krije uporabnik).

11. Dokončanje opreme

Sestava: 1. spenjač DED7053 - 1 kos, 2. sponke, žeblji - 1 kpl.

12. Informacije za uporabnike o odstranjevanju odpadne električne in elektronske opreme (velja za domače uporabnike)



Simbol, ki je prikazan na izdelkih ali spremljajoči dokumentaciji, označuje, da se okvarjene električne ali elektronske opreme ne sme odlagati med gospodinjske odpadke. Če želite sestavne dele zavreči, ponovno uporabiti ali predelati, jih je treba odpeljati na specializirano zbirno mesto, kjer jih bodo sprejeli brezplačno. Informacije o lokacijah zbirnih mest za rabljeno opremo zagotavljajo lokalni organi, npr. na svojih spletnih straneh.
S pravilnim odstranjevanjem naprave lahko ohranimo dragocene vire ter se izognemo negativnim vplivom na zdravje in okolje zaradi morebitne prisotnosti nevarnih: snovi, zmesi in sestavnih delov v opremi.
Zaradi nepravilnega odlaganja odpadkov vam grozijo kazni v skladu z ustreznimi lokalnimi predpisi.
Uporabniki v državah EU: Če želite odstraniti električno ali elektronsko opremo, se obrnite na najbližje prodajno mesto ali na dobavitelja, ki vam bo zagotovil dodatne informacije.
Odstranjevanje v državah zunaj Evropske unije: Ta simbol velja samo za države Evropske unije. Če želite ta izdelek zavreči, se obrnite na lokalne organe ali prodajalca, da vam pojasnijo pravilen način odstranjevanja.

SI Garancijski list

na spletni strani .

Akumulatorski žebljalnik/rezkar

Številka naročila: DED7053 Številka serije: .....

(v nadaljnjem besedilu: izdelek)

Datum nakupa izdelka: .....

Žig prodajalca

Datum in podpis prodajalca: .....

Izjava uporabnika:

Potrjujem, da sem bil seznanjen z garancijskimi pogoji in posledicami neupoštevanja navodil v navodilih za uporabo in garancijskem listu. Seznanjen sem s pogoji tega jamstva, kar potrjujem z lastnoročnim podpisom:

....

Datum in kraj Podpis uporabnika

I. Odgovornost za izdelek:
1. Garant - Dedra Exim Sp. z o.o. s sedežem v Pruszkowu, naslov: ul. 3 Maja 8, 05-800 Pruszków, KRS 0000062517, Okrožno sodišče mesta Varšava v Varšavi, XIV gospodarski oddelek nacionalnega sodnega registra, NIP 527-020-49-33, osnovni kapital: 100.980,00 PLN.
2. Garant pod pogoji, določenimi v tem garancijskem listu, jamči za izdelek, ki izvira iz Garantove distribucije.

3. Odgovornost v okviru garancije zajema le napake, ki izhajajo iz vzrokov, ki so lastni izdelku ob dobavi uporabniku.
4. Uporabnik je na podlagi garancije upravičen do brezplačnega popravila izdelka, če se je napaka pokazala v garancijskem roku. Način popravila izdelka (način popravila) je v pristojnosti Garanta. Če garant ugotovi, da popravilo ni mogoče, si pridržuje pravico do zamenjave okvarjenega elementa ali celotnega izdelka z brezhibnim, znižanja cene izdelka ali odstopa od pogodbe.
V zvezi z uporabnikom, ki ni potrošnik v smislu zakona z dne 23. aprila 1964. Civilnega zakonika je odgovornost garanta za škodo, ki izhaja iz te garancije in/ali je povezana z njeno sklenitvijo in izvajanjem, ne glede na pravni naslov, omejena na največ vrednost izdelka z napako.

II. Garancijski rok:

Sestavni deli izdelka	Trajanje garancijske zaščite
DED7053	36 mesecev od datuma nakupa izdelka, kot je navedeno na tej garancijski kartici.
Sponke, žeblji	Brez jamstva

III. Pogoji za uveljavljanje jamstva:
Uporabnik mora predložiti izpolnjen garancijski list izdelka in dokazati okoliščine nakupa izdelka s strani uporabnika, npr. s predložitvijo računa, računa itd. Zaradi učinkovite obravnave pritožb je priporočljivo, da uporabnik skupaj z izdelkom predloži tudi vse sestavne dele, navedene v poglavju "Kompletiranje naprave" v uporabniškem priročniku.
2. da uporabnik upošteva navodila v priročniku za uporabo in garancijski kartici.
3.Jamstvo velja samo za ozemlje Republike Poljske in EU.
4.Garancija ne krije napak na izdelku, ki nastanejo zlasti zaradi:
a. če uporabnik ne upošteva pogojev iz navodil za uporabo, zlasti glede pravilnega delovanja, vzdrževanja in čiščenja;
b. uporaba čistilnih ali vzdrževalnih sredstev s strani uporabnika, ki niso v skladu z navodili za uporabo;
c. neustrezno skladiščenje in prevoz izdelka s strani uporabnika;
d. Uporabnikove nepooblaščene spremembe in/ali dopolnitve izdelka, ki niso bile dogovorjene s garantom;
e. če uporabnik v izdelku uporablja potrošni material, ki ni v skladu z navodili za uporabo.
f. Uporabnik, ki ni potrošnik v smislu zakona z dne 23. aprila 1964. civilnega zakonika, izgubi garancijo za izdelek, v katerem:
g. je uporabnik odstranil, spremenil ali poškodoval serijske številke, datumske oznake in ploščice;
h. je uporabnik poškodoval pečate ali ima znake poseganja vanje.
5.Upoštevajte, da mora uporabnik sam in na lastne stroške opravljati vsakodnevno vzdrževanje izdelka, vključno z navodili za uporabo.
IV. Pritožbeni postopek:
1. Če se ugotovi, da izdelek deluje nepravilno, morate pred vložitvijo zahtevka zagotoviti, da so bili pravilno izvedeni vsi ukrepi, navedeni zlasti v navodilih za uporabo.
2. Priporočljivo je, da pritožbo vložite takoj, po možnosti v 7 dneh po tem, ko opazite napako na izdelku. Uporabnik, ki ni potrošnik v smislu zakona z dne 23. aprila 1964. civilnega zakonika, izgubi pravice iz tega jamstva, če pritožbe ne vloži v 7 dneh.
3. Reklamacija se lahko med drugim sporoči na mestu nakupa izdelka, pri garancijskem servisu ali pisno na naslov: Dedra Exim Sp. z o.o., ul. 3 Maja 8, 05-800 Pruszków.
4. Uporabnik lahko vloži pritožbo prek obrazca, ki je na voljo na spletni strani www.dedra.pl. ("obrazec za garancijski zahtevek").
5. naslovi garancijskega servisa za posamezne države so na voljo na spletni strani www.dedra.pl. Če v določeni državi ni garancijskega servisa, je priporočljivo, da garancijske zahtevke naslovite na: Dedra Exim Sp. z o.o. ul. 3 Maja 8, 05-800 Pruszków (Poljska).
6. Zaradi varnosti uporabnika je uporaba izdelka z napako prepovedana.
7. Opozorilo: Uporaba okvarjenega izdelka je nevarna za zdravje in življenje uporabnika.
8. Obveznosti iz garancije bodo izpolnjene v 14 delovnih dneh, šteto od datuma, ko uporabnik dostavi reklamirani izdelek.
9. pred oddajo izdelka z napako v reklamacijo ga je priporočljivo očistiti. Reklamacijski izdelek je priporočljivo skrbno zaščititi pred poškodbami med prevozom (reklamacijski izdelek je priporočljivo dostaviti v originalni embalaži).
10. Garancijski rok se podaljša za čas, ko uporabnik zaradi napake ni mogel uporabljati izdelka, za katerega velja garancija.
Garancija ne izključuje, omejuje ali zadrži pravic uporabnika, ki jih ima v skladu s predpisi o garanciji za napake prodanega blaga.

V skladu s členom 13(1) in (2) Uredbe (EU) 2016/679 Evropskega parlamenta in Sveta z dne 27. aprila 2016 o varstvu posameznikov pri obdelavi osebnih podatkov in o prostem pretoku takih podatkov ter o razveljavitvi Direktive 95/46/ES (v nadaljnjem besedilu: RODO) vas obveščamo
1. Skrbnik vaših osebnih podatkov, podanih v obrazcu, je DEDRA-EXIM sp z o.o. s sedežem v Pruškovu [Pruszków], ul. 3 Maja 8, 05-800 Pruszków, Poljska (v nadaljevanju: "Skrbnik").
2. Vaši podatki bodo obdelovani le za namene izvedbe garancijskega postopka zanapravo v skladu s črko b prvega odst. 6. člena Splošne uredbe o varstvu podatkov EU (v nadaljevanju: »SUVP«). Dajanje podatkov je prostovoljno, a nujno potrebno za izvedbo garancijskega postopka.
3. Vaše podatke bomo obdelovali skozi čas potekanja garancijskega postopka in za namene arhiviranja za primer morebitne potrebe obrambe pred zahtevki do Skrbnika, vendar najdlje do izteka roka njihovega zastaranja.
4. Vaše podatke se sme razkriti samo subjektom, ki obdelujejo podatke za Skrbnika na podlagi pisne pogodbe o zaupanju osebnih podatkov v obdelavo in sicer, med drugim, subjektom, ki izvajajo storitve tehničnega servisa, storitve gostovanja ter vzdrževanja spletnega mesta, IT storitve, izvajalcem kurirskih storitev ipd.. Skrbnikovi dobavitelji so dolžni zagotavljati varnost podatkov ter izpolnjevati zahteve obvezujočih predpisov prava v zvezi z varstvom osebnih podatkov ter ne smejo uporabljati zaupanih jim osebnih podatkov za namene, ki niso določeni v pogodbi s Skrbnikom.
5. Vaši podatki ne bodo obdelovani na avtomatiziran način, v tem na način profiliranja, in ne bodo posredovani v tretjo državo/mednarodni organizaciji.
6. Imate v vsakem trenutku pravico dostopa do svojih podatkov ter pravico do popravka, izbrisa, omejitve obdelave le-teh, pravico do prenosa podatkov na drug subjekt, pravico do ugovora zoper njihovo obdelavo.
7. V vseh zadevah v zvezi z obdelavo vaših osebnih podatkov s strani Skrbnika nas lahko kontaktirate s sporočilom na ta e-poštni naslov: daneosobowe@dedra.pl ;
8. Imate pravico vložiti pritožbo pri organu, ki je v dani državi pristojen za varstvo osebnih podatkov;

Prevod izvirnih navodil

BG Съдържание

1. Снимки и чертежи
2. Описание на устройството
3. Предназначение на устройството
4. Ограничение на използването
5. Технически данни
6. Подготовка за работа
7. Включване и използване на устройството
8. Текуща поддръжка
9. Самостоятелно отстраняване на дефекти
10. Резервни части и принадлежности
11. Завършване на устройството, заключителни бележки
12. Информация за потребителите относно изхвърлянето на електрическо и електронно оборудване
13. Гаранционна карта

Общите условия за безопасност са включени в отделна брошура.
ЕО декларацията за съответствие е приложена към устройството като отделен документ. В случай на липса на ЕО декларация за съответствие, моля, свържете се със сервиза на Dedra-Exim Sp. z o.o.

ВНИМАНИЕ **Когато работите с уреда, е препоръчително винаги да спазвате основните правила за безопасност на труда, за да избегнете пожар, токов удар или механично нараняване.**

Моля, прочетете съдържанието на инструкциите за експлоатация, преди да започнете работа с устройството. Моля, запазете Инструкцията за експлоатация, Инструкцията за безопасност при работа и Декларацията за съответствие. Стриктното спазване на указанията и препоръките в Инструкцията за експлоатация ще удължи експлоатационния живот на вашия уред.

ВНИМАНИЕ **По време на работа е важно да се спазват инструкциите в ръководството за безопасност.**

Ако предавате устройството на друго лице, моля, дайте му също така инструкциите за експлоатация, инструкциите за безопасност на труда и декларацията за съответствие. Dedra-Exim не носи отговорност за злополуки, причинени от неспазване на инструкциите за безопасност на труда. Прочетете внимателно всички инструкции за безопасност и инструкции за работа. Неспазването на предупрежденията и инструкциите може да доведе до токов удар, пожар и/или сериозни наранявания.

ВНИМАНИЕ **Линията SAS+ALL е проектирана да работи само със зарядни устройства и батерии от линията SAS+ALL.**

Литиево-йонната батерия и зарядното устройство не се доставят със закупеното устройство и трябва да се закупят отделно. Използването на батерии и зарядни устройства, различни от тези, предназначени за устройството, води до отпадане на гаранционните права.

2. Описание на устройството

Фиг. А. Превключвател на спусъка, 2. Превключвател на работната светлина, 3. Гнездо за акумулаторна батерия, 4. Закачалка, 5. Заключване на пълнителя (фиг. Б), 6. Превключвател на режима на работа, 7. Индикаторна светлина, 8. Работна светлина, 9. Индикатор за липсващи нокти/скоби, 10. Броня, 11. Регулатор на дълбочината на движение

3. Предназначение на устройството

Скобаджията е предназначен за забиване на пирони и скоби. Той може да се използва за довършителни работи и тапициране.
Допустимо е устройството да се използва при ремонтни и строителни дейности, ремонтни работилници, любителска работа, като се спазват условията за използване и допустимите условия на работа, съдържащи се в инструкциите за експлоатация.

4. Ограничения на използването

ВНИМАНИЕ Неразрешените промени в механичната и електрическата конструкция, всички модификации и дейности по поддръжката, които не са описани в инструкциите за експлоатация, ще се считат за незаконни и ще доведат до незабавна загуба на гаранционните права. Неразрешените промени в механичната и електрическата конструкция, всички модификации от всякакъв вид и дейности по поддръжката, които не са описани в ръководството за експлоатация, ще се считат за незаконни и ще доведат до незабавна загуба на гаранционните права и нищожност на декларацията за съответствие.

Допустими условия на труд:
Използвайте само на закрито. Температурен диапазон на зареждане на батерията 10 - 30°C. Не излагайте на температури над 40°C.

5. Технически данни

Тип машина	Акумулаторен гвоздей / телбод
Модел	DED7053
Работно напрежение [V]	18 d.c.
Батерия	Литиево-йонни
Скорост [1/min].	100
Работни светви	Скоби, пирони
Ниво на вибрации a_h [m/s]^2	<2,5
Неопределеност на измерването kd [m/s]^2	1,5
Емисии на шум:	
Ниво L_{pA} [dB(A)]	79,9
Ниво L_{wA} [dB(A)]	90,9
Несигурност K_{pA} , K_{wA} [dB(A)]	3
Работно осветление	LED
Единично тегло [kg].	

Информация за вибрациите и шума.
Комбинираната стойност на вибрациите a_h и неопределеността на измерването са определени в съответствие с EN 60745-2-16 и са дадени по-горе в таблицата
Емисиите на шум са определени в съответствие с EN 60745-2-16, като стойностите са дадени по-горе в таблицата.

ВНИМАНИЕ **Шумът може да причини увреждане на слуха, винаги носете защита на слуха, когато работите!**

Декларираната стойност на вибрациите е измерена в съответствие със стандартен метод за изпитване и може да се използва за сравняване на едно оборудване с друго. Посоченото по-горе ниво на вибрациите може да се използва и за предварителна оценка на експозицията на вибрации.
Нивото на вибрациите по време на действителната употреба на електроинструмента може да се различава от обявените стойности в зависимост от употребата на работните инструменти, по-специално от вида на обработвания детайл, и от необходимостта да се определят мерки за защита на оператора. За да се направи точна оценка на експозицията при действителните условия на използване, трябва да се вземат предвид всички части на работния цикъл, включително периодите, когато машината е изключена или когато е включена, но не се използва за работа.

6. Подготовка за работа

ВНИМАНИЕ **Устройството е част от гамата SAS+ALL, така че за да се използва, трябва да се комплектова комплект, състоящ се от устройството, батерия и зарядно устройство.**

Използването на други батерии и зарядни устройства е забранено.

ВНИМАНИЕ **Всички операции трябва да се извършват, когато устройството е изключено от източника на захранване.**

Батерията трябва да се зареди преди работа (вижте инструкциите за батерията).
За да започнете работа, пълнителят трябва да е зареден. Магазинът се отваря с помощта на бутона в долната част на устройството между магазина и батерийната стойка (фиг. Б.1). За да извадите пълнителя, натиснете бутона и след това внимателно плъзнете пълнителя навън. Поставете пироните или скобите в релсата на отделението за списания, така че главите на пироните или горните краища на скобите да опират в издатината в горната част на списанието. След това поставете основата на списанието, докато чуете щракване. След това проверете дали магазинът е заключен.
Закрепете батерията в гнездото (фиг. А.3).

7. Включване и използване на устройството

ВНИМАНИЕ **Скобаджията има превключвател за включване/изключване с предпазен механизъм, който предотвратява случайно активиране.**

За да започнете да използвате устройството, изходът трябва да бъде притиснат към повърхността, която искате да забиете, така че предпазната глава да се плъзне дълбоко в извода. В този момент натиснете спусъка. След като пълнителят бъде изтощен, заредете го отново. Липсата на пирони/ скоби се сигнифицира чрез непрекъснато зелено осветяване на светодиода (фиг. А, 7), както и чрез появата на оранжев маркер (фиг. А, 9).

Регулиране на дълбочината на пробиване

Използвайте копчето за регулиране на силата на забиване (фиг. А.11), за да забиете пироните по-дълбоко или по-плитко. Използвайте копчето, за да настроите силата експериментално, като забиете пироните в отпадъчния материал.

Режими на работа

Зашивателят има два режима на работа: единичен и непрекъснат. Превключвателят за избор на режим се използва за задаване на режима (фиг. А, 6). Единичният режим се използва за забиване на скоби или пирони една по една на желаните места. След като главата на телбода бъде натисната в зоната за закрепване, спусъкът трябва да се натисне веднъж. В режим на непрекъсната работа първо натиснете спусъка и, като го държите натиснат, натиснете главата на телбода в зоните, които трябва да бъдат закрепени с телчета или пирони. При всяко натискане на главата устройството изстрелва пирон или скоба. Когато спусъкът се отпусне, инструментът ще спре да изстрелва пирони или скоби.

8. Текуща поддръжка

ВНИМАНИЕ **Всички сервизни дейности, като например смяна на пълнителя, отстраняване на запушен пирон/клепка, трябва да се извършват при изключен акумулатор.**
Устройството е оборудвано с индикатор диод, разположен на превключвателя за смяна на режима (фиг. А, 7). Диодът показва:
- мигащо червено - задръстване
- червено непрекъснато - състояние на изтощена батерия
- зелено мигане - прегряване
- светещо зелено - без пирони/скоби

Отстраняване на заседнала скоба/нож (мигащ червен светодиод)
- изваждане на батерията от гнездото
- разхлабете 2-те винта с глава с помощта на ампулен ключ.
- внимателно свалете защитната плоча и плочата на стеблото
- отстраняване на заседнала скоба или пирон
- сглобете устройството в обратен ред.

Слаба батерия (постоянна червена светлина)
Сменете батерията със заредена.

Прегряване (мигащ зелен светодиод)
Преустановете работата и приберете уреда, за да се охлади.

Без пирони/скоби
Заредете отново списанието.

Съхранявайте устройството на място, недостъпно за деца, по възможност в оригиналната му опаковка.

9. Самостоятелно отстраняване на дефекти

ВНИМАНИЕ **Изключете устройството от електрическата мрежа и се уверете, че то не работи, преди да се опитате да отстраните сами неизправностите.**

ПРОБЛЕМ	ПРИЧИНА	РЕШЕНИЕ
Не работи телбод	Дефектен превключвател	Поръчайте сервизно обслужване на устройството
	Разредена батерия	Зареждане на батерията
	Неправилно монтирана батерия	Прикрепете правилно
Съшивателят се движи трудно	Разредена батерия	Заредете правилно батерията
	Превишаване на работните параметри	Намалете силата с помощта на регулатора
Скобите не излитат от главата	Заключена глава	Отстранете блокиралите скоби вижте "Текуща поддръжка".

10. Резервни части и принадлежности

18V телбод DED7053 от линията SAS+ALL може да бъде оборудван с всяка батерия и зарядно устройство от линията SAS+ALL. Резервните части и аксесоарите не са в комплект с устройството, те могат да бъдат закупени.
- A536015 (15 мм пирони), A536020 (20 мм пирони)
- A536025 (25 мм пирони), A536030 (30 мм пирони)
- A536040 (40 мм пирони), A536045 (45 мм пирони)
- A536050 (50 мм пирони)
- A566116 (телбод 5,7 x 16 мм), A536118 (телбод 5,7 x 18 мм)
- A536120 (телбод 5,7 x 20 мм), A536121 (телбод 5,7 x 21 мм)
- A536125 (телбод 5,7 x 25 мм), A536130 (телбод 5,7 x 30 мм)
- A536135 (телбод 5,7 x 35 мм), A536140 (телбод 5,7 x 40 мм)

За закупуване на резервни части и аксесоари се обърнете към сервиза на Dedra-Exim. Данните за контакт можете да намерите на страница 1 от ръководството. Когато поръчвате резервни части, моля, цитирайте номера на ЧАСТТА от табелката с имената и номера на частта от монтажния чертеж. По време на гаранционния период ремонтите се извършват в съответствие с правилата, посочени в гаранционната карта. Моля, предайте рекламирания продукт за ремонт на мястото на покупката (продавачът е длъжен да приеме рекламирания продукт) или го изпратете в централния сервиз на DEDRA - EXIM. Моля, приложете гаранционната карта, издадена от вносителя. Без този документ ремонтът ще се разглежда като следгаранционен. След изтичане на гаранционния срок ремонтите се извършват от Централния сервиз. Дефектният продукт трябва да бъде изпратен до сервиза (транспортните разходи се поемат от потребителя).

11. Завършване на оборудването

Комплектовка: 1. телбод DED7053 - 1 брой, 2. телбоди, пирони - 1 кпл.

12. Информация за потребителите относно изхвърлянето на отпадъци от електрическо и електронно оборудване (приложимо за домашни потребители)



Символът, изобразен върху продуктите или придружаващата ги документация, указва, че дефектното електрическо или електронно оборудване не трябва да се изхвърля заедно с битовите отпадъци. Ако трябва да изхвърлите, да използвате повторно или да възстановите компоненти, е правилно да ги занесете в специализиран пункт за събиране, където ще бъдат приети безплатно. Информация за местоположението на пунктовете за събиране на употребявано оборудване се предоставя от местните власти, например на техните уебсайтове.

Правилното рециклиране на устройствата ви позволи да спестите ценни ресурси и да избегнете отрицателни въздействия върху здравето и околната среда в резултат на възможното наличие на: опасни вещества, смеси и компоненти в оборудването.
Неправилното изхвърляне на отпадъци е свързано с риск от санкции съгласно съответните местни разпоредби.
Потребители в страни от ЕС: Ако трябва да изхвърлите електрическо или електронно оборудване, моля, свържете се с най-близкия пункт за продажба или с вашия доставчик, който ще ви предостави допълнителна информация.
Изхвърляне в страни извън Европейския съюз: Този символ се отнася само за страните от Европейския съюз. Ако желаете да изхвърлите този продукт, моля, свържете се с местните власти или с търговеца за правилния начин на изхвърляне.

BG Гаранционна карта

на

Акумулаторен гвоздей / телбод

Номер на поръчката: DED7053 Номер на партидата: .....

(наричан по-долу "Продуктът")

Дата на закупуване на продукта: .....

Печат на дилъра

Дата и подпис на продавача: .....

Изявление на потребителя:

Потвърждавам, че съм информиран за условията на гаранцията и последствията от неспазването на указанията в инструкцията за експлоатация и гаранционната карта. Запознат съм с условията на тази гаранция, което потвърждавам със саморъчния си подпис:

....

Дата и място Подпис на потребителя

I. Отговорност за продукта:

1. Гарант - Dedra Exim Sp. z o.o. със седалище в Прушков, адрес: гр: 3 Maja 8, 05-800 Pruszków, KRS 0000062517, Окръжен съд за столицата Варшава във Варшава, XIV икономическо отделение на Националния съдебен регистър, NIP 527-020-49-33, акционерен капитал: 100 980,00 PLN.
2. Съгласно условията, посочени в тази гаранционна карта, Гарантът гарантира Продукта, произхождащ от дистрибуцията на Гаранта.
3. Отговорността по гаранцията покрива само дефекти, възникнали по причини, присъщи на Продукта в момента на доставката му до Потребителя.
4. По силата на гаранцията Потребителят има право на безплатен ремонт на Продукта, при условие че дефектът се е проявил по време на гаранционния период. Методът на ремонт на Продукта (методът на ремонт) е по преценка на Гаранта. Ако Гарантът установи, че ремонтът не е възможен, той си запазва правото да замени дефектния елемент или целия Продукт с бездефектен, да намали цената на Продукта или да се откаже от договора.
По отношение на потребител, който не е потребител по смисъла на Закона от 23 април 1964 г. Граждански кодекс, отговорността на Гаранта за вреди, произтичащи от тази гаранция и/или във връзка с нейното сключване и изпълнение, независимо от правния титул, е ограничена до максималната стойност на дефектния Продукт.

II. Гаранционен срок:

Компоненти на продукта	Продължителност на гаранционната защита
DED7053	36 месеца от датата на закупуване на Продукта, както е посочено в тази гаранционна карта
Скоби, пирони	Няма гаранция

III. Условия за упражняване на гаранцията:

Потребителят трябва да представи попълнената гаранционна карта на Продукта и да докаже обстоятелствата на закупуване на Продукта от Потребителя, напр. чрез представяне на касова бележка, фактура и др. За целите на ефективното разглеждане на жалби се препоръчва Потребителят да представи заедно с Продукта всички компоненти, посочени в "Комплектоване на устройството", съдържащо се в Ръководството за потребителя.
2. че потребителят спазва инструкциите в ръководството за експлоатация и гаранционната карта.
3.Гаранцията обхваща само територията на Република Полша и ЕС.
4.Гаранцията не покрива дефекти на Продукта, произтичащи по-специално от:
a. Неспазване от страна на потребителя на условията, посочени в инструкциите за експлоатация, по-специално по отношение на правилната експлоатация, поддръжка и почистване;
b. Използване на продукти за почистване или поддръжка от страна на потребителя, които не съответстват на инструкциите за експлоатация;
c. Неподходящо съхранение и транспортиране на Продукта от страна на Потребителя;
d. Неразрешени промени и/или изменения на Продукта от страна на Потребителя, които не са били съгласувани с Гаранта;
e. Използването от страна на Потребителя в Продукта на консумативи, които не съответстват на Инструкцията за експлоатация.
f. Потребител, който не е потребител по смисъла на Закона от 23 април 1964 г. Граждански кодекс, губи гаранцията за Продукта, в който:
ж. серийните номера, обозначенията за дата и табелките с имената са били отстранени, променени или повредени от Потребителя;
з. пломбите са били повредени от потребителя или имат следи от манипулация от страна на потребителя.
5.Моля, обърнете внимание, че Потребителят трябва да извършва ежедневното обслужване на Продукта, включително инструкциите за употреба, сам и за своя сметка.

IV. Процедура за подаване на жалби:

1. В случай, че се установи, че Продуктът работи неправилно, трябва да се уверите, че всички стъпки, посочени в инструкциите за експлоатация, са извършени правилно, преди да предявите рекламация.
2. Препоръчително е да подадете жалба незабавно, за предпочитане в рамките на 7 дни от забелязването на дефект в Продукта. Потребител, който не е потребител по смисъла на Закона от 23 април 1964 г. Граждански кодекс, губи правата, произтичащи от тази гаранция, ако рекламацията не бъде направена в рамките на 7 дни.
3. Уведомяването за жалба може да се извърши, inter alia, на мястото на закупуване на Продукта, в гаранционното обслужване или писмено на адреса: Dedra Exim Sp. z o.o., ul. 3 Maja 8, 05-800 Pruszków.
4. Потребителят може да подаде жалба, като използва формуляра, достъпен на уебсайта www.dedra.pl. ("Формуляр за гаранционна рекламация").
5. адресите на гаранционното обслужване за отделните страни са достъпни на адрес www.dedra.pl. Ако няма гаранционен сервиз за дадена страна, препоръчваме да отправяте гаранционни претенции на адрес: Dedra Exim Sp. z o.o. ul. 3 Maja 8, 05-800 Pruszków (Полша).
6. С оглед на безопасността на Потребителя е забранено използването на дефектен Продукт.
7. Внимание: Използването на дефектен Продукт е опасно за здравето и живота на Потребителя.
8. Изпълнението на задълженията по гаранцията ще се осъществи в рамките на 14 работни дни, считано от датата на доставка на декларирания Продукт от Потребителя.
9. преди да предадете дефектния Продукт за рекламация, се препоръчва да го почистите. Препоръчва се Продуктът за рекламация да бъде внимателно защитен от повреди по време на транспортиране (препоръчва се Продуктът за рекламация да се достави в оригиналната му опаковка).
10. Гаранционният срок се удължава с времето, през което Потребителят не е могъл да използва Продукта, обхванат от гаранцията, поради дефект. Гаранцията не изключва, не ограничава и не спира правата на Потребителя, произтичащи от гаранционните разпоредби, за дефекти на продадените стоки.

В съответствие с член 13, параграфи 1 и 2 от Регламент (ЕС) 2016/679 на Европейския парламент и на Съвета от 27 април 2016 г. относно защитата на физическите лица във връзка с обработването на лични данни и относно свободното движение на такива данни и за отмяна на Директива 95/46/ЕО ("ОРЗД"), с настоящото Ви информираме, че

1. Администраторът на Вашите лични данни, посочени във формуляра е DEDRA-EXIM sp. z o.o. със седалище в Прушков, на ул. 3 Maja 8, 05-800 Прушков (по-нататък: „Администратор”).
2. Вашите лични данни ще се обработват изключително с цел провеждане на гаранционната процедура на устройството съгласно ст. 6 ал. 1 буква “б” от Общия регламент за защита на личните данни (по-нататък: „ОРЗД”) Посочване на данните е доброволно, но е необходимо за провеждане на гаранционната процедура.
3. Вашите лични данни ще се обработват през срока на разглеждането на провеждане на гаранционната процедура и за архивни цели при необходимост от защита от евентуалните претенции към Администратора не по-дълго отколкото до датата на давността им.
4. Вашите лични данни могат да се обявяват изключително на операторите, обработващи данните в полза на Администратора въз основа на писмен договор за възлагане на обработването на личните данни, предоставящи, м.др. услуги по технически сервиз, хостинг или обслужване на уеб-сайта, по IT обслужване, на куриерска служба. Доставчиците на Администратора са задължени да осигурят защита на личните данни и да отговарят на изискванията на действащото законодателство, свързано със защита на личните данни и не могат да използват доверените им лични данни за целите, различни от определените в договор с Администратора.
5. Вашите данни няма да бъдат обработвани по автоматизиран начин, в това число във формата на профилиране, и няма да се предоставят в трета страна/международна организация.
6. Имате право на достъп до съдържанието на личните си данни и право всеки момент да ги коригирате, изтриете, ограничите обработването им, право да прехвърляте данните, право да подадете възражение.
7. По всякакви въпроси, свързани с обработването на Вашите лични данни от Администратора можете да се свържете на електронен адрес: daneosobowe@dedra.pl.;
8. Имате право да подадете жалба до органа, компетентен относно въпросите за защита на личните данни;

Превод на оригиналната инструкция

UA Зміст

1. Фотографії та малюнки
2. Опис пристрою
3. Призначення пристрою
4. Обмеження використання
5. Технічні дані
6. Підготовка до роботи
7 Увімкнення та використання пристрою
8. Поточне обслуговування
9. Самостійне усунення дефектів
10. Запасні частини та аксесуари
11. Завершення роботи пристрою, заключні зауваження
12. Інформація для користувачів щодо утилізації електричного та електронного обладнання
13. Гарантійний талон

Загальні умови безпеки викладені в окремій брошурі.
Декларація відповідності ЄС додається до пристрою як окремий документ. У разі відсутності Декларації відповідності ЄС, будь ласка, зверніться до сервісного центру Dedra-Exim Sp. z o.o.

ПРИМІТКА **Під час роботи з приладом рекомендується завжди дотримуватися основних правил техніки безпеки, щоб уникнути пожежі, ураження електричним струмом або механічних травм.**

Перед початком роботи з пристроєм уважно прочитайте зміст інструкції з експлуатації. Зберігайте інструкцію з експлуатації, інструкцію з безпеки експлуатації та декларацію про відповідність. Суворе дотримання вказівок і рекомендацій, викладених в інструкції з експлуатації, продовжить термін служби приладу.

ПРИМІТКА **Під час роботи необхідно дотримуватися інструкцій, наведених у посібнику з техніки безпеки.**

Якщо пристрій передається іншій особі, будь ласка, передайте цій особі також інструкцію з експлуатації, інструкцію з безпеки праці та декларацію про відповідність. Компанія Dedra-Exim не несе відповідальності за нещасні випадки, спричинені недотриманням інструкцій з техніки безпеки під час роботи. Уважно прочитайте всі інструкції з техніки безпеки та інструкції з експлуатації. Недотримання попереджень та інструкцій може призвести до ураження електричним струмом, пожежі та/або серйозних травм.

ПРИМІТКА **Лінійка SAS+ALL була розроблена для роботи тільки з зарядними пристроями та акумуляторами лінійки SAS+ALL.**

Літій-іонний акумулятор і зарядний пристрій не входять до комплекту поставки пристрою і повинні бути придбані окремо. Використання акумуляторів і зарядних пристроїв, відмінних від тих, що призначені для цього пристрою, призведе до втрати будь-яких гарантійних прав.

2. Опис пристрою

Рис. A. Курок, 2. вимикач робочого освітлення, 3. гніздо для акумулятора, 4. підвіска, 5. фіксатор магазину (рис. B), 6. перемикач режиму роботи, 7. світловий індикатор, 8. робоче освітлення, 9. індикатор відсутності цвяха/скоби, 10. бампер, 11. регулятор глибини забивання

3. Призначення пристрою

Степлер призначений для забивання цвяхів і скоб. Степлер можна використовувати в оздоблювальних і оббивних роботах.
Допускається використання пристрою в ремонтно-будівельних роботах, ремонтних майстернях, аматорських роботах, при дотриманні умов використання і допустимих режимів експлуатації, викладених в інструкції з експлуатації.

4. Обмеження у використанні

ПРИМІТКА Несанкціоновані зміни механічної та електричної конструкції, будь-які модифікації, роботи з технічного обслуговування, не описані в Інструкції з експлуатації, вважатимуться незаконними і призведуть до негайної втрати гарантійних прав. Будь-які несанкціоновані зміни механічної та електричної конструкції, будь-які модифікації та операції, не описані в Інструкції з експлуатації, вважатимуться незаконними і призведуть до негайної втрати гарантійних прав та анулювання Декларації про відповідність.

Допустимі умови праці:
Використовувати тільки в приміщенні. Температурний діапазон зарядки акумулятора 10 - 30°C. Не піддавати впливу температури вище 40°C.

5. Технічні дані

Тип машини	Акумуляторний цвяходер/степлер
Модель	DED7053
Робоча напруга [В]	18 д.ц.
Батарея	Літій-іонний
Швидкість [1/хв].	100
Робочі поради	Скоби, цвяхи
Рівень вібрації a_h [м/с]^2	<2,5
Невизначеність вимірювання kd [м/с]^2	1,5
Викиди шуму:	
Рівень L_{pA} [дБ(А)]	79,9
Рівень L_{wA} [дБ(А)]	90,9
Невизначеність K_{pA} , K_{wA} [дБ(А)]	3
Робоче освітлення	СВІТЛОДІОД
Вага одиниці [кг].	

Інформація про вібрації та шум.
Комбіноване значення вібрацій a_h і невизначеність вимірювання були визначені відповідно до EN 60745-2-16 і наведені вище в таблиці
Рівень шуму був визначений відповідно до EN 60745-2-16, значення наведені вище в таблиці.

ПРИМІТКА **Шум може призвести до пошкодження слуху, завжди використовуйте засоби захисту органів слуху під час роботи!**

Заявлене значення вібрації було виміряно відповідно до стандартного методу випробувань і може використовуватися для порівняння одного обладнання з іншим. Зазначений вище рівень вібрації також може бути використаний для попередньої оцінки впливу вібрації.
Рівень вібрації під час фактичного використання електроінструменту може відрізнятися від заявлених значень, залежно від використання робочих інструментів, зокрема типу заготовки, і необхідності визначення заходів для захисту оператора. Для точної оцінки впливу в реальних умовах використання необхідно враховувати всі частини робочого циклу, включаючи періоди, коли машина вимкнена або коли вона ввімкнена, але не використовується для роботи.

6. Підготовка до роботи

ПРИМІТКА **Пристрій є частиною лінійки SAS+ALL, тому для його використання необхідно придбати комплект, що складається з пристрою, акумулятора та зарядного пристрою.**

Використання інших акумуляторів та зарядних пристроїв заборонено.

ПРИМІТКА **Всі операції слід виконувати, відключивши пристрій від джерела живлення.**

Перед початком роботи необхідно зарядити акумулятор (див. інструкцію до акумулятора).
Для початку роботи необхідно зарядити магазин. Магазин відкривається за допомогою кнопки, розташованої в нижній частині пристрою між магазином і кріпленням для батареї (рис. B.1). Щоб витягти магазин, натисніть кнопку, а потім обережно висуньте магазин. Вставте цвяхи або скоби в направляючу відсіку магазину таким чином, щоб капелюшки цвяхів або верхні краї скоб впиралися в виступ у верхній частині магазину. Потім вставте основу магазина до клацання. Переконайтеся, що магазин зафіксований.
Закріпіть батарею в гнізді (рис. A.3).

7. Увімкнення та використання пристрою

ПРИМІТКА **Степлер має вимикач із захисним механізмом для запобігання випадкової активації.**

Щоб почати використовувати пристрій, необхідно притиснути розетку до поверхні, яку ви хочете прибити, так, щоб запобіжна головка глибоко увійшла в розетку. У цей момент натисніть на спусковий гачок. Після того, як магазин розрядиться, перезарядіть його. Відсутність цвяхів/скоб сигналізує безперервне зелене світіння світлодіода (мал. A, 7), а також поява помаранчевого маркера (мал. A, 9).

Регулювання глибини свердління

Використовуйте ручку регулювання сили забивання (рис. A.11), щоб забивати цвяхи глибше або рідше. За допомогою ручки встановіть зусилля експериментально, забиваючи цвяхи у відходи матеріалу.

Режими роботи

Степлер має два режими роботи: одиночний і безперервний. Вибір режиму здійснюється за допомогою перемикача режимів (рис. A, 6). Одиночний режим використовується для забивання скоб або цвяхів по одній у потрібні місця. Після того, як степлерна головка вставлена на місце, необхідно один раз натиснути на курок. У режимі безперервної роботи спочатку натисніть на спусковий гачок і, утримуючи його натиснутим, притисніть степлерну головку до місць, які потрібно скріпити скобами або цвяхами. При кожному натисканні на головку пристрій вистрілить цвяхом або скобою. Коли курок буде відпущено, інструмент припинить вистрілювати цвяхи або скоби.

8. Поточне обслуговування

ПРИМІТКА **Будь-яке обслуговування, наприклад, заміна магазину, видалення заблокованого цвяха/скоби, повинно виконуватися при відключеному акумуляторі.**

Пристрій оснащений індикаторним діодом, розташованим на перемикачі режимів (рис. A, 7). Діод показує:
- блимає червоним - заклинювання
- червоний безперервний - низький рівень заряду батареї
- миготіння зеленого кольору - перегрів
- зелений, що світиться - без цвяхів/скоб

Видалення застряглої скоби/цвяха (миготливий червоний світлодіод)

- вийміть батарею з гнізда
- за допомогою ампульного ключа відкрутіть 2 гвинти з головками
- акуратно зніміть захисну пластину та пластину штока
- видалити застряглу скобу або цвях
- Зберіть блок у зворотному порядку.

Розряджена батарея (постійно горить червоний індикатор)

Замініть батарею на заряджену.

Перегрів (блимає зелений світлодіод)

Припиніть роботу і відкладіть пристрій для охолодження.

Без цвяхів/скоб

Поповни магазин.

Зберігайте пристрій у недоступному для дітей місці, якщо можливо, в оригінальній упаковці.

9. Самостійне усунення дефектів

ПРИМІТКА **Перш ніж намагатися самостійно усунути несправність, відключіть пристрій від мережі та переконайтеся, що він не працює.**

ПРОБЛЕМА	ПРИЧИНА	РІШЕННЯ
Не працює степлер	Несправний вимикач	Віддайте пристрій на технічне обслуговування
	Розряджений акумулятор	Заряджайте акумулятор
	Неправильно встановлений акумулятор	Правильно прикріпіть
Степлер рухається з труднощами	Розряджений акумулятор	Заряджайте акумулятор правильно
	Перевищення робочих параметрів	Зменшіть силу за допомогою регулятора
Скріпки не вилітають з голови	Закрита голова	Видалення заблокованих скоб див. розділ "Поточне обслуговування".

10. Запасні частини та аксесуари

Степлер DED7053 18V з лінійки SAS+ALL може бути оснащений будь-яким акумулятором і зарядним пристроєм з лінійки SAS+ALL. Запасні частини та аксесуари не входять до комплекту пристрою, їх можна придбати додатково.

- A536015 (цвяхи 15 мм), A536020 (цвяхи 20 мм)
- A536025 (цвяхи 25 мм), A536030 (цвяхи 30 мм)
- A536040 (цвяхи 40 мм), A536045 (цвяхи 45 мм)
- A536050 (цвяхи 50 мм)
- A566116 (скоби 5,7 x 16 мм), A536118 (скоби 5,7 x 18 мм)
- A536120 (скоби 5,7 x 20 мм), A536121 (скоби 5,7 x 21 мм)
- A536125 (скоби 5,7 x 25 мм), A536130 (скоби 5,7 x 30 мм)
- A536135 (скоби 5,7 x 35 мм), A536140 (скоби 5,7 x 40 мм)

Для придбання запасних частин та аксесуарів, будь ласка, звертайтеся до сервісного центру "Дедра-Ексім". Контактні дані можна знайти на сторінці 1 цього посібника. При замовленні запасних частин, будь ласка, вказуйте номер деталі на заводській табличці та номер деталі зі складального креслення. Протягом гарантійного терміну ремонт здійснюється згідно з правилами, викладеними в гарантійному талоні. Будь ласка, передайте заявлений виріб для ремонту за місцем придбання (продавець зобов'язаний прийняти заявлений виріб), або надішліть його до Центрального сервісного центру "ДЕДРА - ЕКСІМ". Будь ласка, додайте гарантійний талон, виданий імпортером. Без цього документа ремонт буде розглядатися як післягарантійний. Після закінчення гарантійного терміну ремонт здійснюється Центральним сервісом. Несправний виріб повинен бути надісланий до Сервісу (витрати на пересилку покриваються користувачем).

11. Комплектація обладнання

Комплектація: 1. степлер DED7053 - 1 шт, 2. скоби, цвяхи - 1 шт.

12. Інформація для користувачів щодо утилізації відпрацьованого електричного та електронного обладнання (для побутових користувачів)



Символ, зображений на виробах або супровідній документації, вказує на те, що несправне електричне або електронне обладнання не можна утилізувати разом з побутовими відходами. Якщо вам потрібно утилізувати, повторно використати або відновити компоненти, найкраще віднести їх до спеціалізованого пункту збору, де вони будуть прийняті безкоштовно. Інформацію про місцезнаходження пунктів збору відпрацьованого обладнання надають місцеві органи влади, наприклад, на їхніх веб-сайтах. Правильна утилізація пристрою, допомагає зберегти цінні ресурси та уникнути негативного впливу на здоров'я та навколишнє середовище внаслідок можливої присутності в обладнаннінебезпечних речовин: речовини, суміші та компоненти.

Неправильна утилізація відходів загрожує штрафними санкціями згідно з відповідними місцевими нормами.

Користувачі в країнах ЄС: Якщо вам потрібно утилізувати електричне або електронне обладнання, зверніться до найближчої точки продажу або до вашого постачальника, який надасть вам додаткову інформацію.

Утилізація в країнах за межами Європейського Союзу: Цей символ стосується лише країн Європейського Союзу. Якщо ви хочете утилізувати цей виріб, зверніться до місцевих органів влади або дилера для отримання інформації про правильний спосіб утилізації.

UA Гарантійний талон

на

Акумуляторний цвяходер/степлер

Номер замовлення: DED7053 Номер лоту: .....

(далі - Продукт)

Дата придбання продукту: .....

Печатка дилера

Дата та підпис продавця: .....

Заява користувача:

Я підтверджую, що ознайомлений з умовами гарантії та наслідками недотримання вказівок, викладених в інструкції з експлуатації та гарантійному талоні. Я ознайомлений з умовами цієї гарантії, що підтверджую власним підписом:

....

Дата і місце Підпис користувача

I. Відповідальність за якість продукції:

1. Поручитель - Dedra Exim Sp. z o.o. з місцезнаходженням в м. Прушкув, адреса: ul. 3 Maja 8, 05-800 Pruszków, KRS 0000062517, Окружний суд столичного міста Варшави у Варшаві, XIV Економічний відділ Національного судового реєстру, NIP 527-020-49-33, статутний капітал: 100 980,00 ЗЛОТИХ.

2. Відповідно до умов цього гарантійного талона, Гарант гарантує Товар, що походить з дистриб'юторської мережі Гаранта.

3. Відповідальність за гарантією поширюється лише на дефекти, що виникли з причин, притаманних Продукту на момент його передачі Користувачеві.

4. Користувач, на підставі гарантії, має право на безкоштовний ремонт Продукту за умови, що дефект став очевидним протягом гарантійного терміну. Спосіб ремонту Продукту (метод ремонту) визначається на розсуд Гаранта. Якщо Гарант встановить, що ремонт неможливий, він залишає за собою право замінити дефектний елемент або весь Виріб на бездефектний, зменшити ціну Виробу або відмовитися від договору.

По відношенню до Користувача, який не є споживачем у розумінні Закону від 23 квітня 1964р. Цивільного кодексу, відповідальність Гаранта за збитки, що виникли внаслідок цієї гарантії та/або у зв'язку з її укладенням та виконанням, незалежно від правового титулу, обмежується максимальною вартістю дефектного Продукту.

II. Гарантійний термін:

Компоненти продукту	Тривалість гарантійного захисту
DED7053	36 місяці з дати придбання Продукту, як зазначено в цьому гарантійному талоні
Скоби, цвяхи	Немає гарантії

III. Умови реалізації гарантії:

Користувач повинен пред'явити заповнений гарантійний талон на Виріб та обґрунтувати обставини придбання Виробу Користувачем, наприклад, пред'явивши чек, рахунок-фактуру тощо. З метою ефективного розгляду рекламації рекомендується, щоб Користувач надав разом з Виробом всі компоненти, зазначені в розділі "Комплектація пристрою", що міститься в Посібнику користувача.

2. що Користувач дотримується рекомендацій, викладених в інструкції з експлуатації та гарантійному талоні.

3.Гарантія поширюється лише на територію Республіки Польща та ЄС.

4.Гарантія не поширюється на дефекти Продукту, що виникають, зокрема, внаслідок:

a. Недотримання Користувачем умов, викладених в Інструкції з експлуатації, зокрема щодо правильної експлуатації, технічного обслуговування та чищення;

b. Використання Користувачем засобів для чищення або технічного обслуговування, які не відповідають вимогам Інструкції з експлуатації;

c. Неналежне зберігання та транспортування Продукту Користувачем;

d. Несанкціоновані зміни та/або модифікації Продукту Користувачем, які не були узгоджені з Гарантом;

e. Використання Користувачем у Виробі витратних матеріалів, що не відповідають вимогам Інструкції з експлуатації.

f. Користувач, який не є споживачем у розумінні Закону від 23 квітня 1964р. Цивільного кодексу, втрачає гарантію на Продукт, в якому:

g. серійні номери, маркування дати та таблички з назвами були видалені, змінені або пошкоджені Користувачем;

h. пломби були пошкоджені Користувачем або мають сліди втручання Користувача.

5.Зверніть увагу, що Користувач зобов'язаний самостійно та за власний рахунок здійснювати поточне обслуговування Продукту, включаючи інструкцію з використання, самостійно та за власний рахунок.

IV. Порядок розгляду скарг:

1. Якщо Ви виявите, що Виріб працює неправильно, перед тим, як пред'явити претензію, Ви повинні переконатися, що всі кроки, зазначені в Інструкції з експлуатації, були виконані правильно, перш ніж пред'являти претензію.

2. Рекомендується подавати рекламацію негайно, бажано протягом 7 днів з моменту виявлення дефекту Продукту. Користувач, який не є споживачем у розумінні Закону від 23 квітня 1964р. Цивільного кодексу, втрачає права, що випливають з цієї гарантії, якщо рекламація не буде подана протягом 7 днів.

3. Претензії можна пред'явити, зокрема, в місці придбання Продукту, в гарантійному сервісному центрі або в письмовій формі на вказану адресу: Dedra Exim Sp. z o.o., ul. 3 Maja 8, 05-800 Pruszków.

4. Користувач може подати рекламацію, використовуючи форму, доступну на веб-сайті www.dedra.pl. ("Бланк рекламації").
5. адреси гарантійного обслуговування для окремих країн можна знайти на сайті www.dedra.pl. Якщо для певної країни немає гарантійного сервісу, рекомендується звертатися з гарантійними претензіями за адресою: Dedra Exim Sp. z o.o. ul. 3 Maja 8, 05-800 Pruszków (Польща).
6. З метою безпеки Користувача використання дефектного Продукту заборонено.
7. Попередження: Використання несправного Виробу є небезпечним для здоров'я та життя Користувача.
8. Виконання зобов'язань за гарантією відбудеться протягом 14 робочих днів, рахуючи від дати доставки Користувачем заявленого Продукту.
9. рекомендується очистити дефектний Виріб перед тим, як доставити його для рекламації. Виріб, що підлягає рекламації, рекомендується ретельно захищати від пошкоджень під час транспортування (рекомендується доставляти Виріб, що підлягає рекламації, в оригінальній упаковці).
10. Гарантійний термін продовжується на час, протягом якого Користувач не міг використовувати Продукт, на який поширюється гарантія, через дефект.
Гарантія не виключає, не обмежує і не призупиняє права Користувача, передбачені положеннями про гарантійні зобов'язання щодо дефектів проданих товарів.

Відповідно до статті 13(1) та (2) Регламенту (ЄС) 2016/679 Європейського Парламенту та Ради від 27 квітня 2016 року про захист фізичних осіб у зв'язку з обробкою персональних даних і про вільний рух таких даних та про скасування Директиви 95/46/ЄС (далі: "RODO"), повідомляємо Вам наступне

1. Контролером ваших персональних даних, вказаних у формі, є компанія DEDRA-EXIM sp. z o.o., зареєстрована за адресою: вул. 3 Мая, 8, 05-800, Прушкув (далі: «Контролер»).
2. Ваші дані будуть оброблятися виключно з метою виконання гарантійної процедури для пристрою згідно з літ. b п. 1. ст. 6 Загального регламенту захисту даних (далі: «ЗРЗД») Надання даних є добровільним, але необхідним для виконання гарантійної процедури.
3. Ваші дані будуть оброблятися протягом періоду виконання гарантійної процедури та з метою архівування на випадок необхідності захисту від можливих претензій до Контролера, але не довше закінчення терміну позовної давності.
4. Ваші дані можуть бути розкриті тільки суб'єктам, які обробляють дані від імені Контролера, на підставі письмового договору про доручення на обробку персональних даних, що передбачає, зокрема, технічне обслуговування, хостинг або обслуговування веб-сайту, IT-сервіс, кур'єрську компанію. Постачальники Контролера зобов'язані забезпечувати безпеку даних і дотримуватися вимог чинного законодавства щодо захисту персональних даних і не можуть використовувати довірені їм персональні дані в цілях, відмінних від зазначених у договорі з Контролером.
5. Ваші персональні дані не будуть оброблятися автоматизовано, зокрема, не будуть профілюватися, а також не будуть передаватися у треті країни/міжнародні організації.
6. Ви маєте право на доступ до своїх персональних даних та право на їхнє виправлення, видалення, обмеження обробки, право на передачу даних, право на відмову від обробки, у будь-який момент;
7. З усіх питань, пов'язаних з обробкою Контролером ваших персональних даних, ви можете звернутися до Контролера за адресою e-mail: daneosobowe@dedra.pl.;
8. Ви маєте право подати скаргу до відповідного наглядового органу із захисту персональних даних;

Переклад оригінальної інструкції

DE Inhaltsverzeichnis

1. Fotos und Zeichnungen
2. Gerätebeschreibung
3. Zweck des Geräts
4. Verwenden Sie die Einschränkung
5. Technische Daten
6. Vorbereitung auf die Arbeit
7. Gerät einschalten und benutzen
8. Aktuelle Wartungsarbeiten
9. Selbstbeseitigung von Fehlern
10. Ersatzteile und Zubehör
11. Fertigstellung des Gerätes, abschließende Kommentare
12. Informationen für Benutzer zum Entfernen elektrischer und elektronischer Geräte
13. Garantiekarte

Die Allgemeinen Sicherheitsbedingungen wurden als gesonderte Broschüre beigefügt.
Die EG-Übereinstimmungsbescheinigung ist dem Gerät als gesondertes Dokument beugefügt. Bei fehlender EG-Übereinstimmungsbescheinigung bitten wir um die Kontaktaufnahme mit dem Service von Dedra-Exim Sp. z o.o.

ACHTUNG **Beim Gebrauch sind immer zum Schutz gegen elektrischen Schlag, Verletzungs- und Brandgefahr grundsätzliche Sicherheitsmaßnahmen zu beachten.**

Die Bedienungsanleitung ist vor der ersten Inbetriebnahme sorgfältig und vollständig zu lesen. Bewahren Sie bitte die Bedienungsanleitung, Sicherheitshinweise und Konformitätserklärung sorgfältig auf. Äußerst strenge Beachtung der darin enthaltenen Sicherheitshinweise und Anweisungen wird sich positiv auf die Verlängerung der Lebensdauer Ihrer Fliesenschneidemaschine auswirken.

ACHTUNG **Während der Arbeit sind unbedingt die Sicherheitshinweise zu beachten.**

Die Sicherheitshinweise sind dem Gerät als gesonderte Broschüre beigefügt und sie ist sorgfältig aufzubewahren, Bei Übergabe des Gerätes an weitere Nutzer sind auch die Bedienungsanleitung, die Sicherheitshinweise und die Konformitätserklärung mitzugeben. Die Firma Dedra Exim haftet nicht für Unfälle, zu denen es infolge der Nichtbeachtung der Sicherheitsmaßnahmen kommt. Alle Sicherheitshinweise und die Bedingungsanleitung sind sorgfältig zu lesen. Die Nichtbeachtung der Warnungen und der Anleitung kann einen elektrischen Schlag, Brand und/oder andere ernsthafte Verletzungen zu Folge haben. Alle Bedingungsanleitungen, Sicherheitshinweise und die Übereinstimmungserklärung für zukünftige Bedürfnisse sind aufzubewahren.
Das Gerät der SAS+ALL-Linie wurde nur für die Zusammenarbeit mit den Ladegeräten und Akkumulatoren der SAS+ALL-Linie entwickelt.
Der Li-Ion-Akku und das Ladegerät gehören nicht zum Lieferumfang des eingekauften Gerätes und sie sind gesondert einzukaufen. Die Verwendung von anderen Akkus und Ladegeräten als die für das Gerät dedizierten zieht den Verlust der Garantierechte nach sich.

2. Beschreibung des Gerätes

Abb. A. Schalterauslöser, 2. Arbeitslichtschalter, 3, Batteriefach, 4. Aufhänger, 5. Magazinsperre (Abb. B), 6. Modusschalter, 7. Signaldiode, 8. Arbeitslicht, 9. Markierung mangels Nägeln / Heftklammern 10. Stopper, 11. Eintiefen-Tiefenregler

3. Bestimmung des Gerätes

Die Heftmaschine ist für das Einschlagen von Nägeln und Heftklammern bestimmt. Die Heftmaschine kann bei Ausführungs- und Polstererarbeiten verwendet werden.
Es ist zugelassen, das Gerät bei Renovierungs- und Bauarbeiten, in Reparaturwerkstätten, Heimwerkerarbeiten unter gleichzeitiger Beachtung der Benutzungsbedingungen und der zulässigen Arbeitsbedingungen, die in der Bedienungsanleitung enthalten sind, zu verwenden.

4. Benutzungsbeschränkungen

Selbständige Änderungen am mechanischen und elektrischen Bau, jegliche Modifikationen, Bedientätigkeiten, die in der Bedienungsanleitung nicht beschrieben sind, werden als rechtswidrig behandelt und ziehen den sofortigen Verlust der Garantierechte nach sich. Eine bestimmungs- oder bedienungsanleitungwidrige Benutzung zieht den sofortigen Verlust der Garantierechte nach sich und die Übereinstimmungsbescheinigung verliert ihre Gültigkeit.

Zulässige Arbeitsbedingungen:
Nur in Innenbereich benutzen. Temperaturbereich für das Aufladen der Akkumulatoren 10 - 30°C. Der Auswirkung der Temperaturen von über 40°C nicht aussetzen.

5. Technische Daten

Maschinentyp	Schnurloser Nagler / Hefter
Modell	DED7053
Arbeitsspannung [V]	18 d.c.
Akkumulator	Lithium-Ionen
Geschwindigkeit [1/min]	100
Arbeitsendstücke	Heftklammern, Nägel
Schwingungspegel gemessen am Handgriff [m/s^2]	<2,5
Messunsicherheit KD [m/s^2]	1.5
Lärmemission:	
Schalldruckpegel LPA [dB(A)]	79,9
Schallleistungspegel LWA [dB(A)]	90.9
Messunsicherheit KLPA, KLWA [dB(A)]	3
Arbeitsbeleuchtung	LED
Gewicht des Gerätes (ohne Akkumulator) [kg]	

Information bezüglich des Lärms und Schwingungen.
Kombinierter Wert der Schwingungen a_h sowie Messunsicherheit wurden in Übereinstimmung mit der Norm EN 60745-2-1 bestimmt und sind in der Tabelle angegeben.
Die Lärmemission wurde in Übereinstimmung mit der Norm EN 60745-2-1 bestimmt, die Werte sind in der vorstehenden Tabelle angegeben.
Der Lärm kann zu Gehörbeschädigungen führen, daher muss man immer bei der Arbeit Gehörschutzmittel verwenden!
Der deklarierte Wert der Lärmemission wurde in Übereinstimmung mit einer Standarduntersuchungsmethode ermittelt und kann für Vergleich eines Gerätes mit einem anderen verwendet werden. Der oben angegebene Lärmpegel kann auch bei der Eingangsbeurteilung der Lärmexposition verwendet werden.
Der Lärmpegel bei der tatsächlichen Benutzung des Elektrowerkzeuges kann sich von den deklarierten Werten in Abhängigkeit von der Verwendungsart der benutzen Arbeitswerkzeuge, insbesondere von dem bearbeiteten Gegenstand sowie von der Notwendigkeit, die Schutzmittel für den Bediener zu bestimmen, unterscheiden. Um die genaue Exposition unter tatsächlichen Arbeitsbedingungen feststellen zu können, muss man alle Teile des Arbeitszyklus berücksichtigen, auch die Zeiträume, in denen das Gerät ausgeschaltet oder eingeschaltet ist aber es wird damit nicht gearbeitet.

6. Vorbereitung zur Arbeit

Das Gerät bildet einen Teil der SAS+ALL-Linie, daher muss man, um es benutzen zu können, einen Satz zusammenstellen, der sich aus dem Gerät,

Akkumulator und Ladegerät zusammensetzt. Die Verwendung von anderen Akkumulatoren und Netzteile ist untersagt.
Alle Tätigkeiten sind durchzuführen, wenn das Gerät von der Versorgungsstelle getrennt ist.
Vor Arbeitsbeginn muss der Akku aufgeladen werden (siehe Akkuhandbuch).
Ein Magazin muss geladen werden, um mit der Arbeit zu beginnen. Das Magazin wird mit der Taste unten am Gerät zwischen Magazin und Batteriehalter geöffnet (Abb. B). Um das Magazin auszuwerfen, drücken Sie die Taste und werfen Sie das Magazin vorsichtig aus. In der Schiene der Magazinkammer sollten Nägel oder Heftklammern so platziert werden, dass die Köpfe der Nägel oder die Oberkanten der Heftklammern an der Projektion im oberen Teil des Magazins anliegen. Setzen Sie dann die Magazinbasis ein, bis Sie ein Klicken hören. Überprüfen Sie dann, ob das Magazin verriegelt ist.
Befestigen Sie den Akku in der Steckdose (Abb. A.3).

7. Einschalten und Benutzen des Gerätes

Der Einschalter der Heftmaschine hat einen Einschalter mit einem Sicherheitsmechanismus, der vor zufälligem Einschalten des Gerätes schützt.
Um mit dem Gerät zu arbeiten, drücken Sie die Steckdose auf die Oberfläche, die Sie festnageln möchten, sodass der Schutzkopf in die Steckdose eingeführt wird. Drücken Sie an dieser Stelle den Abzug. Nach dem Entladen des Magazins muss es neu geladen werden. Das Fehlen von Nägeln / Klammern wird durch ein stetiges grünes Licht der Diode (Abb. A, 7) und das Auftreten eines orangefarbenen Markers (Abb. A, 9) angezeigt.
Antriebstiefe einstellbar
Verwenden Sie den Einstellknopf für die Schlagkraft (Abb. A.11), um die Nägel tiefer oder flacher zu hämmern. Stellen Sie die Kraft mit dem Knopf experimentell ein, indem Sie Nägel in das Abfallmaterial hämmern.
Betriebsarten
Der Hefter verfügt über zwei Betriebsarten: Einzel- und Dauerbetrieb. Verwenden Sie zum Einstellen des Modus den Modusschalter (Abb. A, 6). Im Einzelmodus werden Heftklammern oder Nägel nacheinander an ausgewählten Stellen eingesetzt. Drücken Sie den Abzug einmal, nachdem Sie den Hefterkopf auf das Gelenk gedrückt haben. Drücken Sie im Dauerbetriebsmodus zuerst den Auslöser und halten Sie ihn die ganze Zeit gedrückt. Drücken Sie den Hefterkopf an die Stellen, die mit Heftklammern oder Nägeln verbunden werden. Jedes Mal, wenn der Kopf gedrückt wird, schießt das Gerät einen Nagel oder eine Heftklammer. Wenn der Auslöser losgelassen wird, hört das Gerät auf, Nägel oder Heftklammern abzufeuern.

8. Laufende Bedientätigkeiten

Alle Bedientätigkeiten wie das Auswechseln des Magazins, Entfernen des festsitzenden Nagels/der festsitzenden Klammer sind durchzuführen, wenn die Batterie aus ihrem Sitz entfernt ist.
Das Gerät ist mit einer Signaldiode neben dem Moduswechselschalter ausgestattet (Abb. A, 7). Die Dioden signalisieren:
- rot blinkend - gestaut
- rot durchgehend - schwacher Batteriezustand
- grün blinkend - überhitzt
- grün leuchtend - keine Nägel / Heftklammern

Entfernen einer verstopften Heftklammer / eines Nagels (rote LED blinkt)
- Entfernen Sie den Akku aus der Steckdose
- Lösen Sie die 2 Kopfschrauben mit dem Inbusschlüssel unten im Magazin
- Entfernen Sie vorsichtig die Sicherungsplatte und den Stift vom Stift
- Entfernen Sie die verstopfte Heftklammer oder den Nagel
- Bauen Sie das Gerät in umgekehrter Reihenfolge wieder zusammen.

Batterie schwach (durchgehend rot)
Ersetzen Sie den Akku durch einen geladenen.
Überhitzung (blinkende grüne LED)
Unterbrechen Sie die Arbeit und lassen Sie das Gerät abkühlen.
Keine Nägel / Heftklammern
Füllen Sie das Magazin aus.
Bewahren Sie das Gerät außerhalb der Reichweite von Kindern auf, wenn möglich in der Originalverpackung.

9. Eigenständige Beseitigen der Störungen

PROBLEM	URSACHE	LÖSUNG
Die Heftmaschine funktioniert nicht	Beschädigter Einschalter	Das Gerät an den Service übergeben
	Entladener Akkumulator	Den Akkumulator aufladen
	Falsch montierter Akkumulator	Richtig befestigen
Die Heftmaschine startet schwer	Entladener Akkumulator	Den Akkumulator richtig aufladen
	Zulässige Arbeitsparameter überschritten	Die Kraft mithilfe des Reglers verringern
Klammer treten nicht aus dem Kopfstück aus	Verstopftes Kopfstück	Die festsitzenden Klammern entfernen siehe „Laufende Bedientätigkeiten”

10. Ersatzteile und Accessoires

Die Heftmaschine 18V DED7053 aus der SAS+ALL-Linie kann man mit jedem Akkumulator und mit jedem Ladegerät der SAS+ALL-Linie ausstatten. Die Ersatzteile und Accessoires gehören nicht zum Lieferumfang des Gerätes, es ist möglich, sie nachzukaufen.
- A536015 (Nägel 15 mm), A536020 (Nägel 20 mm)
- A536025 (Nägel 25 mm), A536030 (Nägel 30 mm)
- A536040 (Nägel 40 mm), A536045 (Nägel 45 mm)
- A536050 (Nägel 50 mm)
- A566116 (Klammern 5,7 x 16 mm), A536118 (Klammern 5,7 x 18 mm)
- A536120 (Klammern 5,7 x 20 mm), A536121 (Klammern 5,7 x 21 mm)
- A536125 (Klammern 5,7 x 25 mm), A536130 (Klammern 5,7 x 30 mm)
- A536135 (Klammern 5,7 x 35 mm), A536140 (Klammern 5,7 x 40 mm)

Wegen des Einkaufs der Ersatzteile und Accessoires muss man sich mit dem Service von Dedra-Exim in Verbindung setzen. Die Kontaktdaten befinden sich auf der Seite 1 der Bedienungsanleitung. Bei Bestellung der Ersatzteile bitten wir die Nummer PARTII, die auf dem Betriebsschild angebracht ist, sowie die Teilnummer von der Zusammenstellungszeichnung anzugeben. In der Garantiezeit werden Reparaturen nach den in der Garantiekarte enthaltenen Grundsätzen ausgeführt. Das reklamierte Produkt bitten wird dort zur Reparatur abzugeben, wo es gekauft worden ist (der Verkäufer ist dazu verpflichtet, das reklamierte Produkt zurückzunehmen) oder an den Zentralservice von DEDRA – EXIM zu übersenden. Wir bitten höflich, die durch den Importeur ausgestellte Garantiekarte beizufügen. Ohne dieses Dokument wird diese Reparatur behandelt wie eine Reparatur nach Ablauf der Garantie. Nach Ablauf der Garantiezeit werden Reparaturen durch den Zentralservice ausgeführt. Ein beschädigtes Produkt ist an den Service (die Versandkosten trägt der Benutzer) zu verschicken.

11. Lieferumfang des Gerätes

Lieferumfang: Heftmaschine DED7053 – 1 Stück, 2. Nägel, Heftklammern - gesetzt

12. Nutzerinformationen über die abgabe von gebrauchten elektro- und elektronik-altgeräten (betrifft Haushalte)



Das hier abgebildete Symbol auf Produkten oder auf der beigefügten Dokumentation informiert, dass man gebrauchte Elektro- und Elektronik-Altgeräte nicht mit dem Haushaltsmüll wegwerfen darf. Das richtige Verhalten im Falle von Beseitigung, erneuter Benutzung oder Recycling von Unterbauelementen besteht in der Übergabe von gebrauchten Elektro- und Elektronik-Altgeräten an Fachabnahmepunkte, wo sie kostenlos abgenommen werden. Informationen über die Fachabnahmepunkte bekommen Sie bei der lokalen Behörde.
Die richtige Verwertung der Geräte erlaubt wichtige Rohstoffe zu behalten und die negative Einwirkung auf die Gesundheit und die Umwelt zu vermeiden. Die unsachgemäße Verwertung wird mit Strafen laut den entsprechenden Lokalvorschriften bestraft.
Nutzer in den EU-Ländern
Wenn Sie die Elektro- und Elektronische Geräte abgeben möchten, melden Sie sich bitte einem nächst gelegenen Verkaufspunkt oder bei dem Lieferanten, der Ihnen weitere Informationen erteilt.
Das Entsorgen von Abfällen in Ländern außerhalb der EU
Dieses Symbol betrifft nur EU-Länder.
Wenn Sie die Elektro- und Elektronische Geräte abgeben möchten, melden Sie sich bitte einem nächst gelegenen Verkaufspunkt oder bei dem Lieferanten, der Ihnen weitere Informationen erteilt.

DE Garantiekarte

Für

Katalognummer:
Lotnummer: .....
(im Weiteren **Produkt** genannt)

Kaufdatum des Produkts: ……

Stempel des Verkäufers: ……..

Datum und Unterschrift des Verkäufers: .....

Erklärung des Benutzers:

Ich bestätige, dass ich über die Bedingungen der Garantie sowie Folgen der Nichtbeachtung von den in der Bedienungsanleitung und Garantiekarte enthaltenen Anweisungen informiert wurde. Die Bedingungen dieser Garantie sind mir bekannt, was ich mit meiner eigenhändigen Unterschrift bestätige:

....
Datum und Ort Unterschrift des Käufers

I. **Haftung für das Produkt:**
1. **Garant** - DEDRA EXIM sp. z o.o. mit Sitz in Pruszków, Adresse: ul. 3 Maja 8, 05-800 Pruszków, Reg.-Nr. KRS 0000062517, Amtsgericht für Warschau, XIV Wirtschaftsabteilung des Nationalen Gerichtsregisters, Steuernummer 527-020-49-33, Stammkapital: 100 980.00 zł.
2. Zu den in dieser Garantiekarte bestimmten Bedingungen erteilt der Garant hiermit Garantie für das Produkt, das vom Vertrieb des Garants stammt.
3. Die Garantiehaftung umfasst nur Mängel, deren Entstehung auf die im Produkt zum Zeitpunkt seiner Aushändigung dem Benutzer enthaltenen Fehler zurückzuführen ist.
4. Im Rahmen der Garantie gewinnt der Benutzer das Recht zur kostenlosen Reparatur des Produkts, soweit der Mangel innerhalb der Garantiezeit offenbart wurde. Die Art und Weise, auf die das Produkt repariert wird (Methode der Reparatur) wird vom Garanten bestimmt. Falls der Garant feststellt, dass die Reparatur nicht möglich ist, behält sich der Garant das Recht vor, das mangelhafte Element oder das ganze Produkt gegen ein freies von Mängeln zu tauschen, den Preis des Produkts zu mindern oder vom Vertrag abzutreten.

5. Gegenüber einem Benutzer, der kein Verbraucher im Sinne des Gesetzes vom 23. April 1964 Zivilgesetzbuch ist, ist die Schadensersatzhaftung des Garanten für die sich aus dieser Garantie ergebenden und/oder im Zusammenhang mit ihrer Erteilung und Ausübung stehenden Schäden, ohne Rücksicht auf den Rechtstitel, maximal auf den Wert des mangelhaften Produkts begrenzt.

II. **Garantiezeit:**

Elemente des Produkts, die mit der Garantie umfasst sind	**Dauer des Garantieschutzes**
DED7053	36 Monate ab dem Kaufdatum des Produkts das auf dieser Garantiekarte angegeben ist
Heftklammern, Nägel.	Keine Garantie

III. **Bedingungen der Inanspruchnahme der Garantie:**

1. Vorlegung der ausgefüllten Garantiekarte vom Benutzer sowie Glaubhaftmachung der Kaufumstände vom Benutzer, z.B. durch Vorlegung eines Kassenbelegs, einer Rechnung, usw. Damit die Reklamation reibungslos durchgeführt werden kann, wird es empfohlen, dass der Benutzer alle in dem "Lieferumfang" genannten Elemente, der in der Bedienungsanleitung beschrieben wurde, zusammen mit dem Produkt zur Reklamation abgibt.
2. Beachtung der in der Bedienungsanleitung und Garantiekarte enthaltenen Anweisungen vom Benutzer.
3. Die Garantie umfasst nur das Gebiet der Republik Polen und der EU.
4. **Die Garantie umfasst nicht die Mängel des Produkts, die infolge von folgenden Ursachen entstanden sind:**

a) Nichtbeachtung der in der Bedienungsanleitung bestimmten Bedingungen vom Benutzer, insbesondere in Bezug auf richtige Nutzung, Wartung und Reinigung;
b) Verwendung von Reinigungs- oder Wartungsmitteln vom Benutzer, die im Widerspruch zu der Bedienungsanleitung stehen;
c) Unrichtige Aufbewahrung und unrichtiger Transport des Produkts vom Benutzer;
d) Eigenmächtige Veränderungen und/oder Umbauten am Produkt vom Benutzer, die mit dem Garant nicht abgestimmt wurden;
e) Verwendung von Betriebsmaterialien und Ersatzteilen vom Benutzer, die im Widerspruch zu der Bedienungsanleitung stehen.
f) Der Benutzer, der kein Verbraucher im Sinne des Gesetzes vom 23. April 1964 Zivilgesetzbuch ist, verliert Garantieansprüche für das Produkt, an dem:
g) Seriennummer, Datumsangaben und Typenschilder vom Benutzer entfernt, verändert oder beschädigt wurden;
h) Plomben vom Benutzer beschädigt wurden oder Spuren des Hantierens an ihnen tragen.

5. **Achtung!** Die mit täglicher Bedienung des Produkts verbundenen Tätigkeiten, die sich u.a. aus der Bedienungsanleitung ergeben, sind vom Benutzer auf eigene Rechnung und eigene Kosten auszuführen.

IV. Reklamationsverfahren:

1. Falls unrichtige Arbeit des Produkts festgestellt wird, soll man sich vor der Anmeldung der Reklamation vergewissern, dass alle insbesondere in der Bedienungsanleitung bestimmten Bedientätigkeiten richtig ausgeführt wurden.
2. Die Reklamation soll man unverzüglich, am besten innerhalb von 7 Tagen ab Feststellung des Mangels am Produkt anmelden. Der Benutzer, der kein Verbraucher im Sinne des Gesetzes vom 23. April 1964 Zivilgesetzbuch ist, verliert Garantieansprüche für das Produkt, im Falle, wenn die Reklamation nicht innerhalb von 7 Tagen angemeldet wird.
3. Die Reklamation kann u.a. am Verkaufsort, an dem das Produkt gekauft wurde, beim Garantieservice oder schriftlich auf folgende Adresse angemeldet werden: DEDRA EXIM sp. z o.o., ul. 3 Maja 8, 05-800 Pruszków.
4. Der Benutzer kann die Reklamation unter Verwendung des Formulars anmelden, das auf der Internet www.dedra.pl zugänglich ist. ("Formular zur Anmeldung der Reklamation aufgrund der Garantie").
5. Die Adressen von Garantieservice-Stellen für jeweilige Länder sind auf der Internetseite www.dedra.pl zugänglich. Im Falle, wenn keine Garantieservice-Stelle im jeweiligen Land vorhanden ist, soll man die Reklamationsanmeldung aufgrund der Garantie an folgende Adresse richten: DEDRA EXIM sp. z o.o. ul. 3 Maja 8, 05-800 Pruszków (Polska).
6. Im Hinblick auf die Sicherheit des Benutzers ist die Nutzung eines mangelhaften Produkts untersagt.
7. Achtung!!! Nutzung eines mangelhaften Produkts gefährdet der Gesundheit und dem Leben des Benutzers.
8. Erfüllung der sich aus der Garantie ergebenden Pflichten erfolgt innerhalb von 14 Werktagen ab der Rückgabe des beanstandeten Produkts vom Benutzer.
9. Vor der Rückgabe des mangelhaften Produkts zur Reklamation soll man es reinigen. Das beanstandete Produkt soll sorgfältig vor möglichen Beschädigungen während des Transports abgesichert werden (es wird empfohlen das beanstandete Produkt in Originalverpackung zu bringen).
10. Die Garantiezeit wird um die Zeit verlängert, in der der Benutzer das mit der Garantie umfasste Produkt infolge des Mangels nicht benutzen konnte.

Die sich aus den Vorschriften über die Gewährleistung für Mängel von verkauften Sachen ergebenden Rechte des Benutzers werden von dieser Garantie weder ausgeschlossen noch eingeschränkt oder eingestellt.

Gemäß Artikel 13 Absatz 1 und 2 der Verordnung (EU) 2016/679 des Europäischen Parlaments und des Rates vom 27. April 2016 zum Schutz natürlicher Personen bei der Verarbeitung personenbezogener Daten, zum freien Datenverkehr und zur Aufhebung der Richtlinie 95/46/EG (im Folgenden: „RODO“) informieren wir Sie

1. Der Verwalter Ihrer im Formular angegebenen personenbezogenen Daten ist DEDRA-EXIM sp. z o.o. mit Sitz in Pruszków , ul. 3 Maja 8, 05-800 Pruszków (im Folgenden: „Verwalter“).
2. Die Verarbeitung Ihrer Daten erfolgt ausschließlich zum Zweck der Durchführung des Garantieverfahrens für das Gerät gemäß Artikel 6 Absatz 1 Buchstabe b der Allgemeinen Datenschutzverordnung (im Folgenden: „DSGVO“) Die Bereitstellung der Daten ist freiwillig, aber für die Durchführung des Garantieverfahrens erforderlich.
3. Ihre Daten werden für die Dauer der Prüfung der Durchführung des Garantieverfahrens und für Archivierungszwecke im Falle der Notwendigkeit der Abwehr möglicher Ansprüche gegen den Verwalter nicht länger als bis zu deren Verjährung verarbeitet.
4. Ihre Daten dürfen nur an Stellen weitergegeben werden, die im Auftrag des Verwalters Daten verarbeiten, und zwar auf der Grundlage einer schriftlichen Vereinbarung über die Beauftragung mit der Verarbeitung personenbezogener Daten, die u.a. einen technischen Dienst, ein Hosting oder eine Website-Wartung, einen IT-Dienst oder ein Kurierunternehmen umfasst. Die Dienstleister des Verwalters sind verpflichtet, die Datensicherheit zu gewährleisten und die Anforderungen des geltenden Rechts in Bezug auf den Schutz personenbezogener Daten zu erfüllen, und dürfen die anvertrauten personenbezogenen Daten nicht für andere als die im Vertrag mit dem Verwalter genannten Zwecke verwenden.
5. Ihre Daten werden nicht automatisiert verarbeitet, einschließlich Profiling, und werden nicht an ein Drittland/eine internationale Organisation übermittelt.
6. Sie haben jederzeit das Recht auf Auskunft über den Inhalt Ihrer Daten sowie das Recht auf Berichtigung, Löschung, Einschränkung der Verarbeitung, das Recht auf Datenübertragbarkeit und das Recht auf Widerspruch.
7. Für alle Fragen im Zusammenhang mit der Verarbeitung Ihrer personenbezogenen Daten durch den Verwalter können Sie sich an folgende E-Mail-Adresse wenden: daneosobowe@dedra.pl;
8. Sie haben das Recht, eine Beschwerde bei der Datenschutzbehörde einzureichen;

Übersetzung der Originalanleitung

HR Sadržaj

1. Slike i crteži
2. Opis uređaja
3. Namjena uređaja
4. Ograničena uporaba
5. Tehnički podaci
6. Priprema za rad
7. Uključivanje i korištenje uređaja
8. Tekuće aktivnosti opsluživanja
9. Samostalno uklanjanje kvarova
10. Zamjenski dijelovi i pribor
11. Sastavni dijelovi uređaja, zaključne napomene
12. Informacija za korisnike o zbrinjavanju električnih i elektronskih alata
13. Jamstveni list

Opći propisi o sigurnosti su priloženi kao posebna knjižica.
Izjava o Sukladnosti je priložena uputama kao zaseban dokument. U slučaju nedostatka Izjave o sukladnosti, obratite se servisu Dedra-Exim Sp. z o.o..

NAPOMENA **Tijekom rada s uređajem uvijek se pridržavajte osnovnih sigurnosnih pravila za zaštitu na radu kako biste spriječili izbijanje požara, strujni udar ili mehaničke povrede.**

Prije početka eksploatacije uređaja upoznajte sadržaj Uputa za uporabu. Spremite ove Upute za uporabu, upute za sigurnost na radu i izjavu o sukladnosti. Rigorozno poštivanje napomena i uputstava iz Uputa za uporabu će pozitivno utjecati na produženje životnog vijeka Vašeg uređaja.

NAPOMENA **Tijekom rada obavezno se pridržavajte napomena iz uputa za sigurnost na radu.**

Ako uređaj posudite drugoj osobi, zajedno s njim posudite i upute za uporabu, upute za sigurnost na radu i izjavu o sukladnosti . Tvrtka Dedra-Exim ne odgovara za nezgode do kojih bi došlo zbog nepoštivanja napomena za sigurnost na radu. Pažljivo pročitajte sve sigurnosne upute te upute za uporabu. Zbog nepoštivanja upozorenja i uputa može doći do strujnog udara, izbijanja požara ili ozbiljnih ozljeda korisnika.

NAPOMENA **Uređaj s linije SAS+ALL je dizajniran za rad isključivo zajedno s punjačima i baterijama linije SAS+ALL**

Akumulator Li-Ion baterija i punjač nisu dio standardne opreme uređaja i treba ih nabaviti posebno. Korištenje baterija i punjača drugih nego ovi koji su namijenjeni za uređaj uzrokuje gubitak jamstvenih prava.

2. Opis uređaja

Crtež A. Okidač na prekidaču, 2. Prekidač radnog svjetla, 3, Utor za bateriju, 4. Privjesak 5. Blokada spremnika (crtež B), 6. Preklopnik za način rada 7. LED indikator, 8. Radna rasvjeta, 9. Indikator nedostatka čavla /spajalice, 10. Odbojnik, 11. Regulator dubine zabijanja

3. Namjena uređaja

Klamerica je namijenjena za zabijanje čavala i spajalica. Klamerica se može koristiti u završnim radovima i prilikom tapeciranja.
Dozvoljeno je koristiti uređaj prilikom obavljanja renovacijskih i građevinskih radova, u servisnim radionicama, pri amaterskim radovima uz poštivanje uvjeta korištenja i dopuštenih radnih uvjeta naznačenih u uputama za uporabu.

4. Ograničena uporaba

NAPOMENA Samoinicijativne promjene u mehaničkoj i električkoj konstrukciji, sve ingerencije u uređaj, a isto tako korištenje uređaja na način koji nije opisan u uputama, smatraju se neovlaštenim djelovanjem i uzrokuju trenutačni gubitak jamstvenih prava. Nenamjenska uporaba i uporaba koja ne odgovara Uputama za uporabu uzrokuje trenutni gubitak prava na jamstvo, a Izjava o sukladnosti postaje nevaljana.

Dopušteni radni uvjeti:
Uređaj koristite samo u zatvorenoj prostoriji. Raspon temperature punjenja baterije 10 - 30°C. Ne izlažite temperaturama iznad 40°C.

5. Tehnički podaci

Vrsta uređaja	Akumulatorski pištolj za čavle /klamerica
Model	DED7053
Radni napon [V]	18 d.c.
Baterija	Litij-ionski
Brzina [1/min]	100
Radni nastavci	Spajalice, čavli
Razina vibracije a_h [m/s^2]	<2,5
Mmjerna nesigurnost kd [m/s^2]	1,5
Emisije buke:	
Razina L_{pA} [dB(A)]	79,9
Razina L_{wA} [dB(A)]	90,9
Nesigurnost K_{pA}, K_{wA} [dB(A)]	3
Radna rasvjeta	LED
Težina uređaja [kg]	

Informacija o vibracijama i buci
Uključna vrijednost vibracija a_h i mjerna nesigurnost su određene u skladu s normom EN 60745-2-16 i navedene u gornjoj tablici.
Emisija buke je određena u skladu s EN 60745-2-16, vrijednosti su navedene u tablici.

NAPOMENA **Zbog buke može doći do oštećivanje sluha i zato tijekom rada uvijek nosite sredstva za zaštitu sluha!**

Deklarirana vrijednost emisije vibracija izmjerena je prema standardnoj metodi ispitivanja i može se koristiti za usporedbu jednog uređaja s drugim. Navedena ispod razina emisije vibracija može se koristiti i za početnu procjenu izloženosti vibracijama.
Razina vibracija tijekom stvarnog korištenja električnog uređaja može se razlikovati od deklariranih vrijednosti, ovisno o načinu korištenja radnih alata, posebice o vrsti obrađivanog materijala i potrebi određivanja sredstava za zaštitu operatera. Kako biste precizno procijenili izlaganje opasnostima u stvarnim uvjetima rada, treba uzeti u obzir sve dijelove operativnog djelovanja, također i razdoblje kad je uređaj isključen i kad je uključen ali se ne koristi za rad.

6. Priprema za rad

NAPOMENA **Uređaj je dio SAS+ALL linije, pa da biste ga koristili, morate kompletirati set koji se sastoji od uređaja, baterije i punjača.**

Zabranjena je uporaba drugih baterija i punjača.

NAPOMENA **Sve aktivnosti obavljajte kad je uređaj isključen iz izvora napajanja.**

Prije početka rada napunite bateriju (pogledajte upute za bateriju).
Kako biste počeli raditi, napunite spremnik. Spremnik se otvara pomoću gumba koji se nalazi na dnu uređaja između spremnika i priključka za bateriju (crtež B.1). Kako biste pomakli spremnik, pritisnite gumb, a zatim lagano izbacite spremnik. U kanal komore spremnika postavite čavle ili spajalice na način da se glave čavala ili gornji rubovi spajalica naslanjaju na trn u gornjem dijelu spremnika. Zatim bazu spremnika pomaknite dok ne čujete klik. Zatim provjerite je li spremnik blokiran.
Bateriju fiksirajte u utičnici (crtež A.3).

7. Uključivanje i korištenje uređaja

NAPOMENA **Prekidač klamerice ima sigurnosni mehanizam za sprječavanje slučajnog aktiviranja.**

Kako biste pokrenuli rad s uređajem, izlaz za čavle pritisnite na površinu koju želite zakucati, tako da se sigurnosna glava pomakne unutar izlaza.–U ovom trenutku povucite okidač. Nakon što se spremnik isprazni, ponovo ga napunite. Ako u spremniku nema čavala/spajalica kontinuirano svijetli zelena dioda (crtež A, 7) i prikazuje se narančasta oznaka (crtež A, 9).

Podešavanje dubine zabijanja čavla
Za dublje ili pliće zabijanje čavala upotrijebite gumb za podešavanje snage zabijanja (crtež A.11). Uz pomoć gumba, snagu postavite nakon što nekoliko puta probate zabijajući čavle u nepotrebne materijale.

Načini rada
Klamerica ima dva načina rada: pojedinačno i kontinuirano zabijanje. Za postavljanje načina rada služi prekidač za način rada (crtež A, 6). Pojedinačni način rada se koristi za zabijanje na odabrano mjesto jedne spajalice ili čavla. Nakon što glavu klamerice naslonite na mjesto spajanja, jednom pritisnite na okidač. U načinu kontinuiranog zabijanja, prvo pritisnite okidač i držite ga stalno pritisnutim, a glavu klamerice pritišćite na spojna mjesta. Prilikom svakog pritiska na glavu, uređaj će ispaliti čavao ili spajalicu. Kada oslobodite okidač, uređaj će prestati ispaljivati čavle ili spajalice.

8. Tekuće aktivnosti opsluživanja

NAPOMENA **Sve radnje rukovanja kao što su zamjena spremnika, uklanjanje zaglavljenog čavla/spajalice izvodite kad baterija nije u uređaju.**

Uređaj je opremljen diodom koja se nalazi na prekidaču za promjenu načina rada (crtež A, 7). Značenje svijetla na diodi:
- treperi crveno – uređaj je zaglavljen
- svijetli kontinuirano crveno - nisko stanje baterije
- treperi zeleno – uređaj je pregrijan
- svijetli zeleno – nema čavala /spajalica

Uklanjanje zaglavljene spajalice/čavla (treperi crveno svjetlo)
- izvadite baterije iz utičnice
- pomoću šesterokutnog ključa odvrnite 2 vijka na glavi
- oprezno uklonite zaštitnu ploču i ploču s trnom
- izvadite zaglavljenu spajalicu ili čavao
- uređaj sastavite obrnutim redoslijedom.

Slabo stanje baterije (kontinuirano crveno svjetlo)
Zamijenite bateriju s ispravnom baterijom.

Pregrijavanje (treperi zeleno svijetlo)
Zaustavite rad i ostavite uređaj da se ohladi.

Nema čavala/spajalica
Napunite spremnik.

Uređaj čuvajte van dohvata djece, ako je moguće u originalnom pakiranju.

9. Samostalno uklanjanje kvarova

NAPOMENA **Prije nego što sami pokušate popraviti kvarove, isključite uređaj iz napajanja i uvjerite se da ne radi.**

PROBLEM	UZROK	RJEŠENJE
Klamerica ne radi	Oštećen prekidač	Uređaj odnesite serviserima
	Ispražnjena baterija	Napunite bateriju
	Neispravno fiksirana baterija	Fiksirajte na ispravan način
Klamerica se pokreće s poteškoćama	Ispražnjena baterija	Napunite bateriju
	Prekoračeni dopušteni radni parametri	Smanjite silu pomoću regulatora
Spajalice ne izlaze iz glave	Blokirana glava	Uklonite zaglavljene spajalice pogledajte "Tekuće aktivnosti opsluživanja "

10. Zamjenski dijelovi i pribor

Klamerica 18V DED7053 iz SAS+ALL linije može opremiti bilo kojom baterijom i punjačem iz linije SAS+ALL.
Rezervni dijelovi i pribor nisu sastavni elementi uređaja, mogu se kupiti.
- A536015 (čavli 15 mm), A536020 (čavli 20 mm)
- A536025 (čavli 25 mm), A536030 (čavli 30 mm)
- A536040 (čavli 40 mm), A536045 (čavli 45 mm)
- A536050 (čavli 50 mm)
- A566116 (spajalice 5,7 x 16 mm), A536118 (spajalice 5,7 x 18 mm)
- A536120 (spajalice 5,7 x 20 mm), A536121 (spajalice 5,7 x 21 mm)
- A536125 (spajalice 5,7 x 25 mm), A536130 (spajalice 5,7 x 30 mm)
- A536135 (spajalice 5,7 x 35 mm), A536140 (spajalice 5,7 x 40 mm)

Kako biste nabavili zamjenske dijelove i pribor, kontaktirajte Dedra Exim-Servis. Podaci za kontakt se nalaze na 1. stranici uputa. Prilikom naručivanja zamjenskih dijelova navedite broj partije označen na tipskoj ploči i broj dijela iz montažni crtež. U jamstvenom roku popravci se obavljaju prema pravilima iž jamstvenog lista. Reklamirani proizvod odnesite na popravak na mjesto nabave istog (prodavatelj je dužan primiti reklamirani proizvod) ili poslati u servisni centar DEDRA - EXIM. Priložite jamstveni list koji je ispostavio Uvoznik. Bez ovog dokumenta popravak se smatra popravom izvan jamstva. Nakon isteka jamstvenog roka popravke obavlja centralni servis. Oštećen proizvod pošaljite serviserima (troškove poštarine snosi korisnik).

11. Sastavni dijelovi uređaja

Sastavni dijelovi: 1. Klamerica DED7053 – 1 kom., 2 Spajalice, čavli – 1 set

12. Informacija za korisnike o zbrinjavanju električnih i elektroničkih uređaja (odnosi se na kućanstva)



Ovaj simbol postavljen na proizvode ili popratnu dokumentaciju obavještava da se neispravni električni ili elektronički uređaji ne smiju odlagati s kućnim otpadom. Ispravan postupak u slučaju potrebe za zbrinjavanjem, ponovnom uporabom ili oporabom komponenti sastoji se od prijenosa uređaja na specijalizirano sabirno mjesto, gdje će biti besplatno prihvaćen. Informacije o lokacijama sabirnih točaka otpadne opreme pružaju lokalne vlasti, npr. na svojim web stranicama.
Pravilno zbrinjavanje uređaja omogućuje očuvanje dragocjenih resursa i izbjegavanje negativnog utjecaja na zdravlje i okoliš, do kojeg dolazi zbog mogućnosti da uređaji sadrže opasne tvari, smjese i sastavne dijelove.
Nepravilno odlaganje otpada podliježe kaznama predviđenim relevantnim lokalnim propisima.
Korisnici u zemljama Europske unije: Ako trebate odložiti električnu ili elektroničku opremu, obratite se najbližem prodavaču ili dobavljaču za dodatne informacije.

Odlaganje u zemljama izvan Europske unije: Ovaj simbol vrijedi samo za zemlje Europske unije. Ako trebate zbrinuti ovaj proizvod, obratite se lokalnim vlastima ili trgovcu radi pravilnog zbrinjavanja.

Jamstveni list

na

Akumulatorski pištolj za čavle i klamerica

Kataloški broj: DED7053 br. partije:.....

(u daljnjem tekstu Proizvod)

Datum nabavke Proizvoda: .....

Pečat prodavača

Datum i potpis prodavača: .....

Izjava Korisnika:

Potvrđujem da sam upoznat s uvjetima jamstva i posljedicama nepoštivanja smjernica sadržanih u Uputama za upotrebu i jamstvenom listu. Upoznat sam s uvjetima ovog jamstva, što potvrđujem svojim potpisom:

....

Datum i mjesto Potpis Korisnika

I. Odgovornost za Proizvod

1. Jamac - Dedra Exim Sp. z o.o. sa sjedištem u Pruszkówu, adresa: ul. 3 Maja 8, 05-800 Pruszków, KRS 0000062517, Općinski sud za glavni grad Varšavu u Varšavi, XIV Gospodarski odjel Državnog sudskog registra, PIB 527-020-49-33, osnovni kapital: 100 980.00 PLN.
2. Pod uvjetima navedenim u ovom jamstvenom listu, Jamac daje jamstvo za Proizvod koji dolazi iz Jamčeve distribucije.
3. Odgovornost iz jamstva pokriva samo nedostatke koji proizlaze iz razloga koji su u Proizvodu u trenutku njegove predaje Korisniku.
4. Pod jamstvom, Korisnik stječe pravo na besplatan popravak Proizvoda, ako se kvar otkrije tijekom jamstvenog roka. Način popravka Proizvoda (metoda popravka) ovisi o odluci Jamca. Ako Jamac utvrdi da ga je nemoguće popraviti, Jamac zadržava pravo zamijeniti neispravan element ili cijeli Proizvod ispravnim, smanjiti cijenu Proizvoda ili odstupiti od ugovora.
5. U odnosu na Korisnika koji nije potrošač u smislu Zakona od 23. travnja 1964. Građanski zakonik, odgovornost Jamca za štetu koja proizlazi iz ovog jamstva i/ili u vezi s njegovim sklapanjem i izvršenjem, bez obzira na pravni naslov, ograničena je na maksimalnu vrijednost neispravnog Proizvoda.

II. Jamstveni rok

Elementi Proizvoda	Jamstveni rok
DED7053	36 mjeseca od datuma kupnje Proizvoda prikazanog u ovom jamstvenom listu
Spajalice, nokti	Nema jamstva

III. Uvjeti korištenja jamstva

1. Predočenje od strane korisnika popunjenog jamstvenog lista Proizvoda i potvrđivanje od strane Korisnika okolnosti kupnje Proizvoda, npr. predočenjem računa, fakture itd. Kako bi učinkovito riješili reklamaciju preporuča se da Korisnik dostavi sve elemente navedene u "Kompletu uređaja" zajedno s Proizvodom za reklamaciju koja se nalazi u Uputama za upotrebu.
2. Poštovanje od strane korisnika preporuka sadržanih u Uputama za uporabu i jamstvenom listu.
3. Jamstvo vrijedi isključivo na području Republike Poljske i EU.
4. Jamstvo ne obuhvaća kvarove Proizvoda nastale posebno kao rezultat:

a. Nepoštivanja od strane Korisnika uvjeta navedenih u Uputama za uporabu, posebno u pogledu pravilnog korištenja, održavanja i čišćenja;
b. Korištenja od strane Korisnika sredstava za čišćenje ili održavanje koja nisu u skladu s Uputama za uporabu;
c. Nepravilnog skladištenja i transporta Proizvoda od strane Korisnika;
d. Neovlaštene izmjene i/ili modifikacije Proizvoda od strane Korisnika koje nisu dogovorene s Jamcem;
e. Korištenja od strane Korisnika potrošnog materijala u Proizvodu koji nije u skladu s Uputama za uporabu.

5. Korisnik koji nije potrošač u smislu zakona od 23. travnja 1964. Građanski zakonik gubi jamstvo na Proizvod u kojem:

- je Korisnik je uklonio, promijenio ili oštetio serijske brojeve, oznake datuma i natpisne pločice;
- pečati su oštećeni od strane Korisnika ili pokazuju znakove manipulacije od strane Korisnika.

6. Pozor! Radnje povezane sa svakodnevnim radom Proizvoda, koje proizlaze, između ostalog iz Upute za uporabu Korisnik je dužan provoditi samostalno i o svom trošku.

IV. Procedura reklamacije

1. U slučaju utvrđivanja neispravnog rada Proizvoda, prije podnošenja reklamacije, provjerite jesu li sve radnje navedene posebno u Uputama za uporabu, izvršene ispravno.
2. Preporučujemo podnošenje reklamacije odmah, najbolje u roku od 7 dana od dana uočavanja kvara Proizvoda. Korisnik koji nije potrošač u smislu zakona od 23. travnja 1964. Građanski zakonik gubi prava koja proizlaze iz ovog jamstva ako se reklamacija ne podnese u roku od 7 dana.
3. Reklamacija se može podnijeti, između ostalog, na mjestu kupnje Proizvoda, u jamstvenom servisu ili pismeno na sljedeću adresu: Dedra Exim Sp. z o.o., ul. 3 Maja 8, 05-800 Pruszków.
4. Korisnik može podnijeti reklamaciju putem obrasca dostupnog na web stranici www.dedra.pl. ("Obrazac za reklamaciju").
5. Adrese jamstvenih servisa za pojedine zemlje dostupne su na web stranici www.dedra.pl. U slučaju nedostatka jamstvenog servisa za određenu zemlju, preporuča se slanje reklamacija na sljedeću adresu: Dedra Exim Sp. z o.o. ul. 3 Maja 8, 05-800 Pruszków (Poljska).
6. S obzirom na sigurnost Korisnika, zabranjeno je koristiti neispravan proizvod.
7. Pozor! Korištenje neispravnog Proizvoda opasno je za zdravlje i život Korisnika.
8. Izvršenje obveza koje proizlaze iz jamstva održat će se u roku od 14 radnih dana od dana isporuke Proizvoda koji korisnik reklamira.
9. Prije dostave neispravnog Proizvoda na reklamaciju, preporuča se čišćenje. Preporuča se da se reklamirani Proizvod pažljivo zaštiti od oštećenja tijekom transporta (preporuča se isporuka reklamiranog Proizvoda u originalnom pakiranju).
10. Jamstveni rok se produljuje za vrijeme tijekom kojeg ga Korisnik nije mogao koristiti zbog kvara na Proizvodu obuhvaćenom jamstvom.

Jamstvo ne isključuje, ograničava ili suspendira prava Korisnika koja proizlaze iz odredbi o jamstvu za nedostatke na prodanom artiklu.

Prema čl. 13 sek. 1 i sljed. 2. Uredbe (EU) 2016/679 Europskog parlamenta i Vijeća od 27. travnja 2016. o zaštiti fizičkih osoba u vezi s obradom osobnih podataka i slobodnom kretanju takvih podataka te stavljanju izvan snage Direktive 95/46. /EC, obavještavamo vas

1. Administrator Vaših osobnih podataka navedenih u formularu je DEDRA-EXIM sp. z o. o. sa sjedištem u Pruszkówu, ul. 3 Maja 8, 05-800 Pruszków (u daljnjem tekstu: "Administrator").
2. Vaši podaci će se obrađivati isključivo u svrhu provedbe jamstvenog postupka uređaja sukladno čl. 6 st. 1 slovo. b opće uredbe o zaštiti podataka (u daljnjem tekstu: "GDPR") Davanje podataka je dobrovoljno, ali nužno za provedbu jamstvenog postupka.
3. Vaši podaci će se obrađivati za vrijeme trajanja jamstvenog postupka te za potrebe arhiviranja u slučaju potrebe obrane od bilo kakvih potraživanja prema Administratoru, najduže do isteka istih.
4. Vaši podaci mogu se priopćiti samo subjektima koji obrađuju podatke za administratora na temelju pisanog ugovora o povjeravanju obrade osobnih podataka koji između ostalog daje: tehnička služba, održavanje hostinga ili web stranica, IT služba, kurirska tvrtka. Dobavljači Administratora dužni su osigurati sigurnost podataka i ispunjavati uvjete važećih zakona vezanih uz zaštitu osobnih podataka te ne smiju koristiti povjerene osobne podatke u druge svrhe osim onih navedenih u ugovoru s Administratorom.
5. Vaši podaci neće se obrađivati na automatizirani način, uključujući u obliku profiliranja, i neće se prenositi u treću zemlju/međunarodnu organizaciju.
6. Imate pravo pristupa svojim podacima te pravo na ispravak, brisanje, ograničenje obrade, pravo na prijenos podataka, pravo na prigovor u bilo kojem trenutku.
7. Za sva pitanja vezana uz obradu Vaših osobnih podataka od strane Administratora, možete nas kontaktirati na sljedeću e-mail adresu: daneosobowe@dedra.pl.;
8. Imate pravo podnijeti pritužbu tijelu nadležnom za zaštitu osobnih podataka

Prijevod originalnog priručnika

Dedra Exim Sp. z o.o.
ul. 3 Maja 8, 05-800 Pruszków
Tel. +48 22 73 83 777, fax +48 22 73 83 779
www.dedra.pl, serwis@dedra.pl

Adnotacje o dokonanych naprawach Annotations of repairs made/ Záznamy o provedených opravách / Záznamy o vykonaných opravách / Pastabos apie atliktą remontą / Piezīmes par veikto remontu / Feljegyzések az elvégzett javításokról / Menţiuni cu privire la reparaţiile efectuate / Opombe o opravljenih popravilih / Bilješke o izvršenim popravcima/ Отбелязване на извършените ремонти / Відмітка про проведені ремонти / Vermerke über ausgeführte reparaturen/ Bilješke o izvršenim popravcima

Data zgłoszenia do naprawy / Date of request for repair / Datum nahlášení k opravě / Dátum odovzdania do opravy / Atidavimo remontui data / Produkta nodošanas remontā datums / A javításra történő bejelentés dátuma / Data predării la reparație / Datum prijave za popravilo / Datum zahtjeva za popravak/ Дата на заявката за ремонт/ Дата подання заявки на ремонт / Datum der Anmeldung zur Reparatur/ Datum prijave za popravak	Data wykonania naprawy / Date of repair / Datum provedení opravy / Dátum vykonania opravy / Remonto data / Remonta datums / A javítás dátuma / Data efectuării reparației / Datum izvršitve popravila / Datum popravka/ Дата на ремонта/ Дата ремонту / Datum der Ausführung der Reparatur/ Datum popravka	Zakres naprawy, opis czynności naprawczych / Scope of repair, description of repair activities / Rozsah opravy, popis úkonů / Rozsah opravy, opis vykonaných opravných činností / Remonto apimtis, remonto darbų aprašymas / Remonta apjoms, remontdarbu apraksts / A javítás tartalma, a javítási műveletek leírása / Domeniul de reparație, descrierea operațiilor de reparație / Obseg popravila, opis izvršenih opravil v okviru popravila / Opseg popravka, opis popravka/ Обхват на ремонта, описание на ремонтните дейности / Обсяг ремонту, опис ремонтних робіт / Umfang der Reparatur , Beschreibung der Tätigkeiten/ Opseg popravka, opis aktivnosti popravka	Podpis wykonującego naprawę / Signature of the repairer / Podpis opraváře / Podpis osoby vykonávajúcej opravu / Remontą atliekančio asmens parašas / Remonta veicēja paraksts / A javítást végző aláírása / Semnătura persoanei care a efectuat reparația / Podpis osebe, ki je izvršila popravilo / Potpis osobe koja izvodi popravak/ Подпис на лицето, което извършва ремонта / Підпис ремонтника / Unterschrift der die Reparatur ausführenden Person/ Potpis osobe koja obavlja popravak