DED7052

Instrukcja ważna dla urządzeń wyprodukowanych po: / Instruction manual valid for devices manufactured after: / Návod pro zařízení vyrobená po: / Návod pre obsluhu zariadení vyrobených po: / Instrukcija – įrenginiai, kurie buvo pagaminti nuo: / Lietošanas instrukcija ierīcēm izgatavotiem pēc: / Útmutató a után gyártott készülékekhez: / Manualul de utilizare pentru aparate fabricate după: / Bedienungsanleitung für Geräte, hergestellt wurden die nach dem: / Ръководството е валидно за устройства, произведени след: / Priročnik velja za naprave, izdelane po: / Upute vrijede za uređaje proizvedene nakon: **01.12.2020**



PL **Pistolet do kleju akumulatorowy 18V**
Instrukcja obsługi z kartą gwarancyjną

EN **Cordless glue gun 18V**
Instruction manual with guarantee card

CZ **Akumulátorová lepicí pistole 18V**
Návod k obsluze se záručním listem

SK **Akumulátorová pištoľ na lepidlo 18V**
Užívateľská príručka so záručným listom

LT **Akumulatora līmes pistole 18V**
Naudojimo instrukcija su Garantiniu lapu

LV **Akumuliatorinis klijų pistoletas 18V**
Lietošanas instrukcija ar garantijas talonu

HU **Akkumulátoros ragasztópisztoly 18V**
Használati Utasítás Garanciajeggyel

RO **Pistol de lipit tip alimentare cu acumulator 18V**
Instrucțiuni de utilizare și certificat de garanție

DE **Akku-Klebepistole 18V**
Bedienungsanleitung mit Garantiekarte

BG **18V акумулаторен пистолет за лепене**
Инструкции за експлоатация с гаранционна карта

SI **Akumulatorska lepilna pištola 18V**
Navodila za uporabo z garancijsko kartico

HR **Akumulatorski pištolj za ljepilo 18V**
Upute za upotrebu s jamstvenim listom

PL Wszelkie prawa zastrzeżone. Niniejsze opracowanie jest chronione prawem autorskim. Kopiowanie lub rozpowszechnianie Instrukji Obsługi we fragmentach albo w całości bez zgody Dedra Exim zabronione Dedra Exim zastrzega sobie prawo do wprowadzania zmian konstrukcyjno-technicznych oraz kompletacyjnych bez uprzedniego powiadamiania. Zmiany te nie mogą stanowić podstawy do reklamowania produktu. Instrukcja obsługi dostępna na stronie www.dedra.pl

EN All rights reserved. This publication is protected by copyright. Copying or distribution of the User Manual in parts or in full without Dedra Exim's permission is prohibited Dedra Exim reserves the right to make design, technical and completion changes without prior notice. These changes may not constitute grounds for advertising the product. User manual available at www.dedra.pl

CZ Všechna práva vyhrazena. Toto zpracování je chráněno autorským právem. Kopírování nebo šíření Návodu k obsluze v částech nebo vcelku bez souhlasu společnosti Dedra Exim je zakázáno. Dedra Exim si vyhrazuje právo zavádět konstrukční a technické a komplementační změny bez dřívějšího oznámení. Tyto změny nemohou být základem pro reklamování výrobku. Návod k obsluze dostupný na stránkách www.dedra.pl

SK Všetky práva vyhradené. Tieto materiály sú chránené autorskými právami. Kopírovanie prípadne šírenie častí, prípadne celého návodu na obsluhu je bez súhlasu spoločnosti Dedra Exim zakázané. Dedra Exim si vyhradzuje právo na vykonávanie konštrukčno-technických zmien, a zmien doplnkového príslušenstva, bez predchádzajúceho upozornenia. Tieto zmeny nemôžu byť dôvodom na reklamáciu výrobku. Užívateľská príručka je dostupná na webovej stránke www.dedra.pl

LT Visos teisės saugomos. Šis kūrinys yra saugomas autorinių teisių įstatymų. Eksploatavimo instrukcijos arba jos fragmentų kopijavimas ir platinimas be „Dedra Exim“ sutikimo draudžiamas. „Dedra Exim“ pasilieka sau teisę įvesti konstrukcijos, techninius arba komplektacijos pokyčius be išankstinio įspėjimo. Šie pokyčiai negali būti skundo dėl produkto pagrindu. Naudojimo instrukcija yra prieinama svetainėje: www.dedra.pl

LV Visas tiesības pasargātas. Šis izdevums ir sargāts ar autortiesību. Lietošanas Instrukcijas kopēšana vai izplatīšana pilnīgi vai fragmentos bez Dedra Exim firmas piekrišanas ir aizliegta. Firma Dedra Exim atstāj sev tiesību veikt konstrukcijas-tehnikas izmaiņu, kā arī komplektācijas izmaiņu bez iepriekšēja paziņojuma. Šīs izmaiņas nevar būt par pamatu produkta reklamēšanai. Lietošanas instrukcija pieejama mājaslapā www.dedra.pl

HU Minden jog fenntartva. A jelen kiadvány szerzői jogokkal védve. A Használati Utasítás másolása vagy terjesztése egészében vagy részleteiben a Dedra Exim írásos engedélye nélkül tilos A Dedra Exim fenntartja magának a szerkezeti-műszaki, valamint komplettálási változtatások előzetes bejelentés nélküli bevezetésének jogát. Ezek a változások nem szolgálhatnak alapjául a termék reklamációjának. A használati utasítás a weboldalon elérhető www.dedra.pl.

RO Toate drepturile rezervate. Această redactare este protejată prin legea dreptului de autor. Este interzisă copierea, reproducerea în orice fel sau multiplicarea și distribuirea parțială sau în totalitate a Manualului de utilizare fără permisiunea firmei Dedra Exim Firma Dedra Exim își rezervă dreptul de a face modificări tehnice și constructive sau de completare a dispozitivului fără o notificare prealabilă. Aceste modificări nu pot constitui temei pentru reclamarea produsului. Instrucțiunea de deservire accesibilă pe pagina www.dedra.pl

DE Alle Rechte vorbehalten. Die vorliegende Bedienungsanleitung wird durch das Urheber-recht geschützt. Kein Teil dieser Bedienungs-anleitung darf ohne schriftliche Einwilligung von Dedra Exim vervielfältigt oder verbreitet werden.Dedra Exim behält sich das Recht vor, Konstruktions- und technische Änderungen sowie Änderungen in der Zusammensetzung vorzunehmen, ohne vorher darüber zu informieren. Diese Änderungen können kein Grund zur Reklamation des Produkts bilden. Die Bedienungsanleitung ist auf der Internetseite www.dedra.pl zugänglich.

BG Всички права запазени. Тази работа е защитена с авторски права. Копирането или разпространението на ръководството за потребителя на части или изцяло без разрешението на Dedra Exim е забранено Dedra Exim си запазва правото да прави промени в дизайна, техниката и окомплектовката без предварително уведомление. Тези промени не могат да бъдат основание за рекламиране на продукта. Ръководството за потребителя е достъпно на адрес www.dedra.pl

SI Vse pravice pridržane. To delo je zaščiteno z avtorskimi pravicami. Kopiranje ali razširjanje uporabniškega priročnika po delih ali v celoti brez dovoljenja družbe Dedra Exim je prepovedano Družba Dedra Exim si pridržuje pravico do oblikovnih, tehničnih in končnih sprememb brez predhodnega obvestila. Te spremembe ne smejo biti razlog za oglaševanje izdelka. Uporabniški priročnik je na voljo na spletni strani www.dedra.pl

HR Sva prava pridržana. Ova je studija zaštićena autorskim pravima. Zabranjeno je kopiranje ili distribucija korisničkog priručnika, djelomično ili u cijelosti, bez pristanka Dedra Exima. Dedra Exim zadržava pravo uvođenja konstrukcijskih, tehničkih i montažnih promjena bez prethodne najave. Ove izmjene ne mogu biti temelj za reklamiranje proizvoda. Korisnički priručnik dostupan na www.dedra.pl

Kontakt
Contact / Kontaktai / Kontakts / Elérhetőség / Contact / Kontakt / Свържете се с:/ Pišite na / Kontakt
Dedra Exim Sp. z o.o., ul. 3 Maja 8, 05-800 Pruszków
Tel. +48 22 73 83 777 wew. 129, 165, fax +48 22 73 83 779
serwis@dedra.com.pl www.dedra.pl

7052.131224.V2

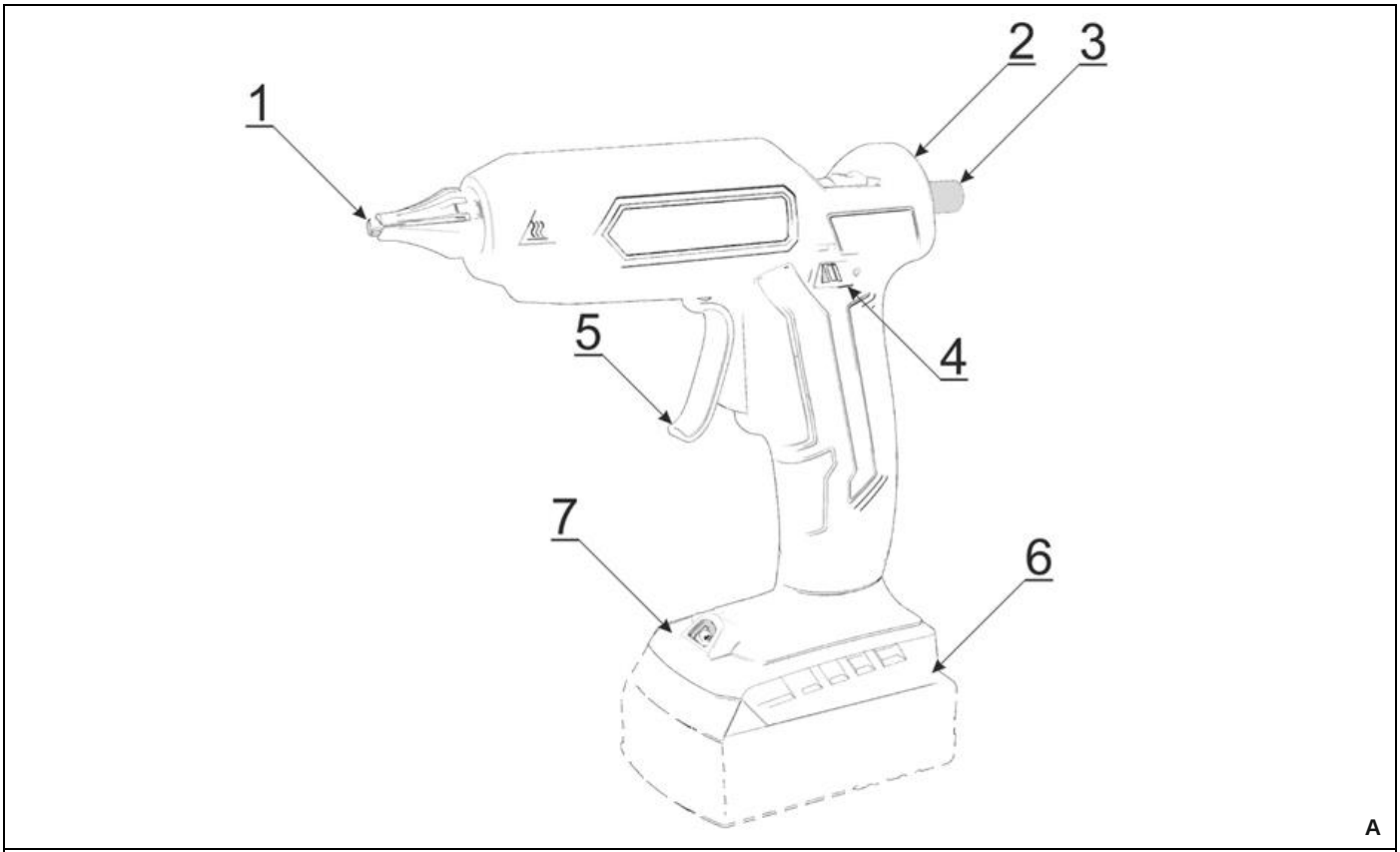

A

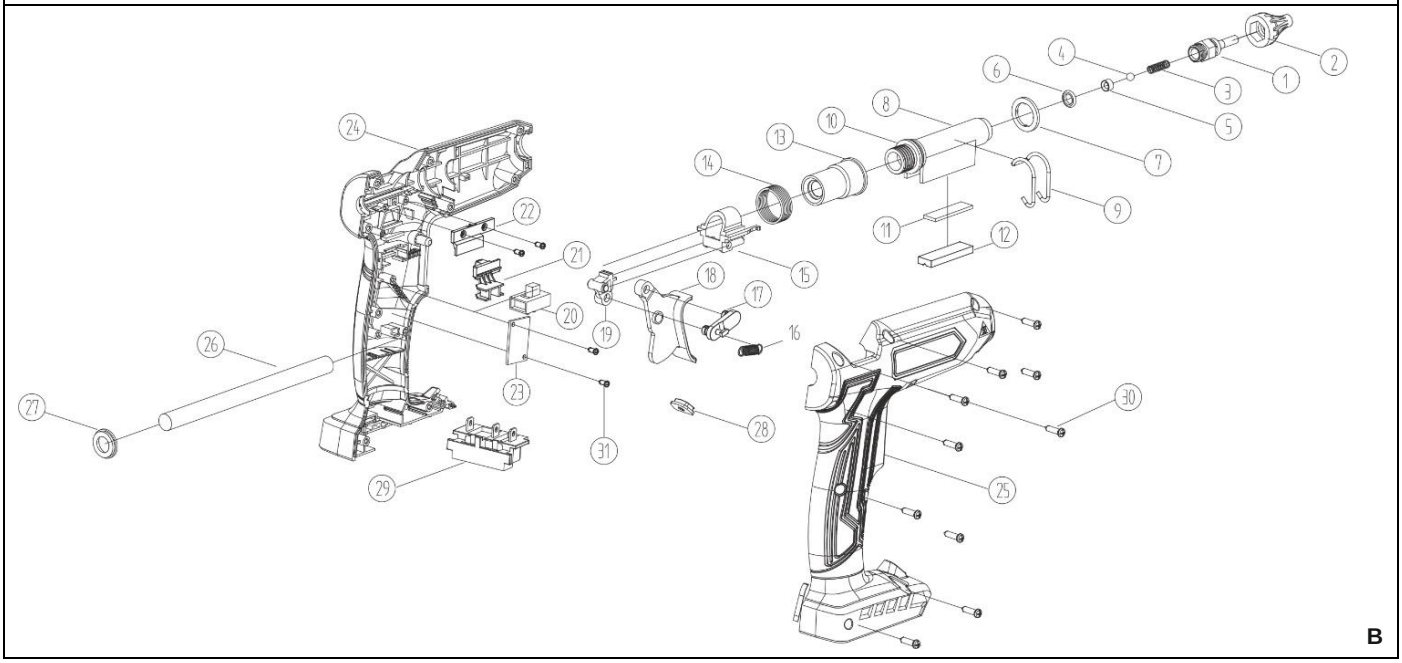

B

Opis Piktogramów/ Description of the marking / Popis Piktogramů/ Opis Piktogramov/ Piktogramų Aprašymas/ Piktogrammu Apraksts/ Piktogramok Magyarázata/ Des Pictogrammes/ Descripción Pictogramas/ Descrierea Pictogramelor/ Omschrijving Gebruikte Pictogramme/ Verwendete Piktogramme/ Описание на пиктограмите / Opis piktogramov / Opis piktograma



Nakaz: przeczytaj instrukcję obsługi / Mandatory: Refer to the instruction manual / Příkaz: přečtěte návod k obsluze / Príkaz: oboznámte sa s užívateľskou príručkou / Privaloma: perskaitykite aptarnavimo instrukciją / Norādījums: rūpīgi iepazīstieties ar lietotāja rokasgrāmatā sniegto informāciju / Utasítás: olvassa el az útmutatót / Ordre: avant l'usage lire le mode d'emploi / Indicación: leer el manual de instrucciones / Obilgatoriu: citiți manualul de utilizare / Bevel: lees de gebruiksaanwijzing / Gebot: die Bedienungsanleitung lesen / Заповедта: прочетете ръководството за употреба / Obvezno: preberite navodila za uporabo / Obavezno: pročitajte korisnički priručnik



Uwaga: gorąca powierzchnia / Note: hot surface / Upozornění: horký povrch / Varovanie: horúci povrch / Jspėjimas: karštas paviršius / Brīdinājums: karsta virsma / Figyelmeztetés: forró levegő / Avertizare: aer fierbinte/ Warnung: heiße luft / Предупреждение: гореща повърхност / Pozor: vroča površina / Napomena: Vruća površina



NAKAZ: Używać rękawic ochronnych / ORDINANCE: Use protective gloves. **/** PŘÍKAZ: Používejte ochranné rukavice / PRÍKAZ: Používať ochranné rukavice / PRIVALOMA: Naudoti apsaugines pirštines / NORĀDĪJUMS: Izmantojiet aizsargcimdus / UTASÍTÁS: Használjon védőkesztyűt / OBILGATORIU: Purtați mănuși de protecție / GEBOT: Schutzhandschuhe benutzen / ИНСТРУКЦИИ: Носете защитни ръкавици / Navodila: Nosite zaščitne rokavice / ORDINANCE: Use protective gloves. / Obavezno: koristiti zaštitne rukavice

PL

Spis treści

1. Zdjęcia i rysunki
2. Opis urządzenia
3. Przeznaczenie urządzenia
4. Ograniczenia użycia
5. Dane techniczne
6. Przygotowanie do pracy
7. Włączanie urządzenia
8. Użytkowanie urządzenia
9. Bieżące czynności obsługowe
10. Części zamienne i akcesoria
11. Samodzielne usuwanie usterek
12. Kompletacja urządzenia
13. Wykaz części do rysunku złożeniowego
14. Informacja dla użytkowników o pozbywaniu się urządzeń elektrycznych i elektronicznych
15. Karta gwarancyjna

Ogólne warunki bezpieczeństwa zostały dołączone jako oddzielna broszura.
Deklaracja zgodności znajduje się w siedzibie producenta Dedra-Exim Sp. z o.o.

OSTRZEŻENIE. Przeczytać wszystkie ostrzeżenia oznaczone symbolem wykrzyknika i wszystkie instrukcje.

Nieprzestrzeganie podanych niżej ostrzeżeń i wskazówek dotyczących bezpieczeństwa może być przyczyną porażenia prądem elektrycznym, pożaru lub poważnych obrażeń. Należy zachować wszystkie ostrzeżenia i instrukcje do przyszłego użytku.

UWAGA **Urządzenie z linii SAS+ALL zostało zaprojektowane do pracy tylko z ładowarkami i akumulatorami linii SAS+ALL.**
Akumulator Li-Ion i ładowarka nie stanowią wyposażenia zakupionego urządzenia i należy nabyć je oddzielnie. Stosowanie akumulatorów i ładowarek innych niż dedykowanych do urządzenia jest zabronione.

2. Opis urządzenia

1. Dysza, 2. Gniazdo wkładu klejowego, 3. Wkład klejowy, 4. Włącznik, 5. Spust pistoletu, 6. Gniazdo akumulatora, 7. Dioda LED

3. Przeznaczenie urządzenia

Bezprzewodowy pistolet do kleju na gorąco przeznaczony jest do łączenia ze sobą materiałów wykonanych z drewna, metali, ceramiki, szkła za pomocą kleju termicznego. Klej jest nagrzewany za pomocą wewnętrznej grzałki, następnie poprzez końcówkę dyszy klejowej wypychany na zewnątrz. Łączenie następuje na skutek stygnięcia kleju naniesionego uprzednio na łączone powierzchnie.
Dopuszcza się wykorzystanie urządzenia w pracach remontowo-budowlanych, warsztatach naprawczych, w pracach amatorskich przy równoczesnym przestrzeganiu warunków użytkowania i dopuszczalnych warunków pracy, zawartych w instrukcji obsługi.

4. Ograniczenia użycia

UWAGA **Urządzenie może być użytkowane tylko zgodnie z zamieszczonymi poniżej "Dopuszczalnymi warunkami**

UWAGA **Samowolne zmiany w budowie mechanicznej i elektrycznej, wszelkie modyfikacje, czynności obsługowe nieopisane w Instrukcji Obsługi będą traktowane za bezprawne i powodują natychmiastową utratę Praw Gwarancyjnych, a deklaracja zgodności straci swoją ważność.**

Użytkowanie elektronarzędzia niezgodne z przeznaczeniem lub Instrukcją Obsługi spowoduje natychmiastową utratę Praw Gwarancyjnych.
Ze względów bezpieczeństwa pistolet powinien być używany w pomieszczeniach o sprawnie działającej wentylacji. Nie wolno używać pistoletu w pomieszczeniach o dużym stopniu wilgoci jak również podczas opadów atmosferycznych, ponieważ grozi to porażeniem prądem elektrycznym. Nie pozostawiać włączonego urządzenia bez dozoru.

DOPUSZCZALNE WARUNKI PRACY

Stosować tylko wewnątrz pomieszczeń. Zakres temperatur ładowania akumulatorów 10 - 30°C. Nie wystawiać na temperaturę pow. 40°C.Chronić przed wilgocią i opadami atmosferycznymi

5. Dane techniczne

Model urządzenia	DED7052
Napięcie pracy [V]	18 d.c.
Czas nagrzewania do temp. roboczej [min]	3
Temperatura max. [°C]	~180
Masa [kg]	0,35

6. Przygotowanie do pracy

UWAGA **Urządzenie stanowi część linii SAS+ALL, dlatego, aby z niego skorzystać, należy skompletować zestaw, składający się z urządzenia, akumulatora i ładowarki. Stosowanie innych akumulatorów i ładowarek jest zabronione.**

UWAGA **Opisane niżej czynności przygotowawcze należy wykonywać przy odłączonym źródle zasilania.**

Po wyjęciu z opakowania pistolet nie wymaga czynności przygotowawczych.

7. Włączanie urządzenia

UWAGA **Urządzenie zasilane jest z akumulatora o napięciu 18V.**

Naładowany akumulator wsuwamy w prowadnicę aż zadziała zatrzask uchwytu. Urządzenie jest gotowe do pracy.

8. Użytkowanie urządzenia

Włącznik (rys. A, 4) przesunąć w pozycję I. Rozpocznie się nagrzewanie grzałki, sygnalizowane czerwoną diodą. Po ok. 3 minuty grzałka osiągnie temperaturę umożliwiającą roztapianie kleju, co będzie sygnalizowane zmianą koloru diody na zielony.

UWAGA **Uwaga: pistolet wyłączy się samoczynnie po ok. 10 minutach od włączenia.**

W celu kontynuowania pracy należy wyłączyć urządzenie (Rys. A, 4) przesuwając włącznik na pozycję 0, a następnie włączyć ponownie.
Włożyć wkład kleju do otworu klejowego znajdującego się z tyłu pistoletu. Wielokrotnie naciskać przycisk spustu aż do momentu pojawienia się ciekłego kleju na końcówce dyszy. W miarę zużywania się wkładu kleju uzupełnić nowym wkładem kleju. W przypadku, gdy nie pojawia się ciekły klej należy odczekać dodatkowo około 1 minuty, aby grzałka mogła osiągnąć wyższą temperaturę. Po zakończeniu pracy można usunąć wkład klejowy lub pozostawić go w pistolecie. Należy jednak pamiętać, aby nie usuwać wkładu klejowego, gdy pistolet nie jest rozgrzany do temperatury roboczej, gdyż może to spowodować trwałe uszkodzenie pistoletu. W przypadku, gdy użytkownik chce zmienić rodzaj wkładu klejowego należy pamiętać, że bezpośrednio po zmianie rodzaju wkładu z końcówki dyszy wycieka jeszcze poprzedni rodzaj kleju. Należy wziąć to pod uwagę podczas pracy. Po naciśnięciu spustu roztopiony klej wyciskany jest przez dyszę bezpośrednio na klejony element a stygnąc trwale do niego przylega powodując przyklejenie się tego elementu do powierzchni, do której został uprzednio przyłożony.

9. Bieżące czynności obsługowe

Regularnie oczyszczać całe elektronarzędzie, szczególną uwagę poświęcając na oczyszczenie otworów wentylacyjnych elektronarzędzia.
Unikać ładowania akumulatora bezpośrednio po intensywnym użytkowaniu. Ze względu na zjawisko rozładowywania nie należy przechowywać akumulatora kompletnie rozładowanego, ponieważ może się wtedy rozładować poniżej poziomu krytycznego i ulec trwałemu uszkodzeniu. Akumulator nieużywany należy przechowywać więc częściowo naładowany (do ok. 40%). Doładowywać akumulator zanim się całkowicie rozładuje. Baterie przechowywać w temperaturach 10-30°C. Przechowywany w niskich temperaturach szybciej traci pojemność. Ładowanie akumulatora opisane jest w instrukcji do akumulatora i ładowarki z linii SAS+ALL.

UWAGA **Miejsce przechowywania urządzenia powinno być niedostępne dla dzieci.**

W razie konieczności wysyłki urządzenia do serwisu celem dokonania naprawy, należy zabezpieczyć ją przed przypadkowym uszkodzeniem mechanicznym oraz wysunąć baterie z gniazda ładowarki

Sposób demontażu akumulatora

W celu demontażu akumulatora, należy wcisnąć przycisk zwalniający znajdujący się w przedniej części baterii. Wysunąć akumulator z gniazda. W celu zamontowania akumulatora, należy wsunąć akumulator w gniazdo, a następnie docisnąć aż do zadziałania zatrzasku uchwytu.

Konserwacja urządzenia

UWAGA **Nigdy nie należy prowadzić prac konserwacyjnych urządzenia podłączonego do źródła zasilania.**

Może to spowodować poważne obrażenia ciała lub porażenie prądem. Przed przystąpieniem do czynności konserwacyjnych akumulator należy wysunąć z gniazda urządzenia.
Konserwacja urządzenia polega na utrzymaniu w należytej czystości wszystkich jego elementów niezbędnych do normalnej pracy. Do czyszczenia nie wolno stosować żadnych rozpuszczalników gdyż może to spowodować nieodwracalne zniszczenie obudowy i innych elementów wykonanych z tworzywa sztucznego.
Akumulatora nie wolno czyścić wodą gdyż może to spowodować zwarcie wewnętrzne prowadzące do trwałego uszkodzenia.

10. Części zamienne i akcesoria

Dostępne w sprzedaży wkłady klejowe: DED7560, DED7561, DED7564, DED7565, DED7566, DED7567, DED7568.

Zalecane akcesoria

Urządzenie z linii SAS+ALL można wyposażyć w każdy akumulator i ładowarkę z linii SAS+ALL..
W celu zakupu części zamiennych i akcesoriów należy skontaktować się z Serwisem Dedra-Exim. Dane kontaktowe znajdują się na stronie 1 instrukcji. Przy zamawianiu części zamiennych prosimy podać numer PARTII umieszczony na tabliczce znamionowej oraz numer części z rysunku złożeniowego. W okresie gwarancyjnym naprawy dokonywane są na zasadach podanych w Karcie Gwarancyjnej. Reklamowany produkt prosimy przekazać do naprawy w miejscu zakupu (sprzedawca zobowiązany jest przyjąć reklamowany produkt), lub przesłać do Serwisu Centralnego DEDRA - EXIM. Prosimy uprzejmie dołączyć kartę gwarancyjną wystawioną przez Importera. Bez tego dokumentu naprawa będzie traktowana jako pogwarancyjna. Po okresie gwarancyjnym naprawy wykonuje Serwis Centralny. Uszkodzony produkt należy przesłać do Serwisu (koszty wysyłki pokrywa użytkownik).

11. Samodzielne usuwanie usterek

UWAGA **Przed przystąpieniem do samodzielnego usuwania usterek należy odłączyć urządzenie od zasilania.**

PROBLEM	PRZYCZYNA	ROZWIĄZANIE
Pistolet nie działa	Uszkodzony włącznik Rozładowany akumulator Źle zamontowany akumulator Zapchany otwór klejowy	Przekazać urządzenie do serwisu Naładować akumulator Zamocować poprawnie Sprawdzić otwór klejowy. W razie potrzeby oczyścić

12. Kompletacja urządzenia, uwagi końcowe

1. Pistolet do kleju – 1 szt. .2. Wkład klejowy 11 x 150 – 3 szt.

13. Wykaz części do rysunku złożeniowego

LP	Nazwa części	LP	Nazwa części
1	Dysza	17	Łącznik
2	Osłona plastikowa	18	Przycisk blokady
3	Sprężyna	19	Popychacz
4	Kulka stalowa	20	Włącznik
5	Podstawa	21	Przełącznik
6	Oring	22	Dioda
7	Uszczelka przednia	23	Płytka PCB
8	Grzałka	24	Obudowa część lewa
9	Zatrzask	25	Obudowa część prawa
10	Uszczelka tylna	26	Klej
11	Grzałka	27	Uszczelka
12	Układ PCB	28	Dioda LED
13	Uszczelniacz	29	Podstawa
14	Pierścień sprężynujący zabezpieczający	30	Wkręt
15	Dźwignia przesuwu	31	Wkręt
16	Sprężyna		

14. Informacja dla użytkowników o pozbywaniu się urządzeń elektrycznych i elektronicznych (dotyczy gospodarstw domowych)



Przedstawiony symbol umieszczony na produktach lub dołączonej do nich dokumentacji informuje, że niesprawnych urządzeń elektrycznych lub elektronicznych nie można wyrzucać razem z odpadami bytowymi. Prawidłowe postępowanie w razie konieczności utylizacji, powtórnego użycia lub odzysku podzespołów polega na przekazaniu urządzenia do wyspecjalizowanego punktu zbiórki, gdzie będzie przyjęte bezpłatnie. Informacji o lokalizacji miejsc zbiórki zużytego sprzętu udzielają władze lokalne np. na swoich stronach internetowych.
Prawidłowa utylizacja urządzenia umożliwia zachowanie cennych zasobów i uniknięcie negatywnego wpływu na zdrowie i środowisko, wynikające z możliwości obecności w sprzęcie niebezpiecznych: substancji, mieszanin oraz części składowych.
Nieprawidłowa utylizacja odpadów zagrożona jest karami przewidzianymi w odpowiednich przepisach lokalnych.
Użytkownicy w krajach Unii Europejskiej: W razie konieczności pozbycia się urządzeń elektrycznych lub elektronicznych, prosimy skontaktować się z najbliższym punktem sprzedaży lub z dostawcą, którzy udzielą dodatkowych informacji.
Pozbywanie się odpadów w krajach poza Unią Europejską: Taki symbol dotyczy tylko krajów Unii Europejskiej. W razie potrzeby pozbycia się niniejszego produktu prosimy skontaktować się z lokalnymi władzami lub ze sprzedawcą celem uzyskania informacji o prawidłowym sposobie postępowania.

Karta gwarancyjna

na

Pistolet do kleju akumulatorowy

Nr katalogowy: DED7052 nr partii: .....

(zwane dalej Produktem)

Data zakupu Produktu: .....

Pieczęć sprzedawcy

Data i podpis sprzedawcy: .....

Oświadczenie Użytkownika:

Potwierdzam, że zostałem poinformowany o warunkach gwarancji oraz skutkach nieprzestrzegania wytycznych zawartych w Instrukcji obsługi i karcie gwarancyjnej. Warunki niniejszej gwarancji są mi znane, co potwierdzam własnoręcznym podpisem:

....

Data i miejsce Podpis Użytkownika

I. Odpowiedzialność za Produkt:

1. Gwarant – Dedra Exim Sp. z o.o. z siedzibą w Pruszkowie, adres: ul. 3 Maja 8, 05-800 Pruszków, KRS 0000062517, Sąd Rejonowy dla m.st. Warszawy w Warszawie, XIV Wydział Gospodarczy Krajowego Rejestru Sądowego, NIP 527-020-49-33, kapitał zakładowy: 100 980.00 zł.
2. Na warunkach określonych w niniejszej karcie gwarancyjnej Gwarant udziela gwarancji na Produkt, pochodzący z dystrybucji Gwaranta.
3. Odpowiedzialność z tytułu gwarancji obejmuje tylko wady powstałe z przyczyn tkwiących w Produkcie w momencie jego wydania Użytkownikowi.
4. Z tytułu gwarancji Użytkownik, uzyskuje prawo do bezpłatnej naprawy Produktu, o ile wada ujawniła się w okresie gwarancji. Sposób naprawy Produktu (metoda wykonania naprawy) zależy od decyzji Gwaranta. W przypadku stwierdzenia przez Gwaranta braku możliwości naprawy Gwarant zastrzega sobie prawo wymiany wadliwego elementu albo całego Produktu na wolny od wad, obniżenia ceny Produktu lub odstąpienia od umowy.
5. W stosunku do Użytkownika, który nie jest konsumentem w rozumieniu ustawy z dnia 23 kwietnia 1964r. Kodeks cywilny, odpowiedzialność odszkodowawcza Gwaranta za szkody wynikające z niniejszej gwarancji i/lub w związku z jej zawarciem i wykonywaniem, bez względu na tytuł prawny, jest ograniczona maksymalnie do wysokości wartości wadliwego Produktu.

II. Okres gwarancji:

Elementy Produktu	Czas trwania ochrony gwarancyjnej
DED7052	24 miesiące, licząc od daty zakupu Produktu uwidocznionej w niniejszej karcie gwarancyjnej
Wkłady klejowe	Bez gwarancji

III. Warunki skorzystania z gwarancji:

1. Przedstawienie przez Użytkownika wypełnionej karty gwarancyjnej Produktu oraz uprawdopodobnienie przez Użytkownika okoliczności zakupu Produktu, np. poprzez przedstawienie paragonu, faktury, itd. W celu sprawnego przeprowadzenia reklamacji zaleca się aby Użytkownik przekazał wraz z Produktem do reklamacji wszystkie elementy określone w „Kompletacji urządzenia" zawartej w Instrukcji obsługi.
2. Stosowanie się przez Użytkownika do zaleceń zawartych w Instrukcji obsługi i karcie gwarancyjnej.
3. Gwarancja obejmuje tylko obszar Rzeczypospolitej Polskiej i UE.
4. Gwarancja nie obejmuje wad Produktu powstałych w szczególności na skutek:
a. Nieprzestrzegania przez Użytkownika warunków określonych w Instrukcji obsługi, w szczególności w zakresie prawidłowej eksploatacji, konserwacji i czyszczenia;
b. Zastosowania przez Użytkownika środków czyszczących lub konserwujących niezgodnych z Instrukcją obsługi;
c. Nieodpowiedniego przechowywania i transportu Produktu przez Użytkownika;
d. Samowolnych zmian i/lub przeróbek Produktu przez Użytkownika, które nie były uzgadniane z Gwarantem;
e. Zastosowania przez Użytkownika w Produkcie materiałów eksploatacyjnych niezgodnych z Instrukcją obsługi.
f. Użytkownik, który nie jest konsumentem w rozumieniu ustawy z dnia 23 kwietnia 1964r. Kodeks cywilny, traci gwarancję na Produkt, w którym:
g. numery seryjne, oznaczenia dat i tabliczki znamionowe zostały usunięte, zmienione lub uszkodzone przez Użytkownika;
h. plomby zostały uszkodzone przez Użytkownika lub noszą ślady manipulacji Użytkownika.
5. Uwaga! Czynności związane z codzienną obsługą Produktu, wynikające m.in. z Instrukcji obsługi Użytkownik wykonuje we własnym zakresie i na swój koszt.

IV. Procedura reklamacyjna:

1. W przypadku stwierdzenia nieprawidłowej pracy Produktu, przed dokonaniem zgłoszenia reklamacyjnego należy upewnić się czy wszystkie czynności określone w szczególności w Instrukcji obsługi zostały wykonane w sposób prawidłowy.
2. Zgłoszenie reklamacji zaleca się dokonać niezwłocznie, najlepiej w terminie 7 dni od daty zauważenia wady Produktu. Użytkownik, który nie jest konsumentem w rozumieniu ustawy z dnia 23 kwietnia 1964r. Kodeks cywilny traci uprawienia wynikające z niniejszej gwarancji w przypadku niezgłoszenia reklamacji w terminie 7 dni.
3. Zgłoszenie reklamacji można dokonać m.in. w punkcie zakupu Produktu, w serwisie gwarancyjnym lub pisemnie na adres: Dedra Exim Sp. z o.o., ul. 3 Maja 8, 05-800 Pruszków.
4. Użytkownik może złożyć reklamację przy wykorzystaniu formularza dostępnego na stronie internetowej www.dedra.pl. („Formularz zgłoszenia reklamacji z tytułu gwarancji").
5. Adresy serwisów gwarancyjnych dla poszczególnych krajów dostępne są na stronie www.dedra.pl. W przypadku braku serwisu gwarancyjnego dla danego kraju zgłoszenia reklamacyjne z tytułu gwarancji zaleca się kierować na adres: Dedra Exim Sp. z o.o. ul. 3 Maja 8, 05-800 Pruszków (Polska).
6. Mając na uwadze bezpieczeństwo Użytkownika zakazuje się korzystania z wadliwego Produktu.
7. Uwaga! Korzystanie z wadliwego Produktu jest niebezpieczne dla zdrowia i życia Użytkownika.
8. Wykonanie obowiązków wynikających z gwarancji nastąpi w terminie 14 dni roboczych, licząc od dnia dostarczenia reklamowanego Produktu przez Użytkownika.
9. Przed dostarczeniem wadliwego Produktu do reklamacji zaleca się jego oczyszczenie. Reklamowany Produkt zaleca się dokładnie zabezpieczyć przed uszkodzeniami w transporcie (zaleca się dostarczyć reklamowany Produkt w oryginalnym opakowaniu).
10. Okres gwarancji ulega przedłużeniu o czas, w ciągu którego wskutek wady Produktu objętego gwarancją Użytkownik nie mógł z niego korzystać.
Gwarancja nie wyłącza, nie ogranicza, ani nie zawiesza uprawnień Użytkownika wynikających z przepisów o rękojmi za wady rzeczy sprzedanej.

PL

Zgodnie z art. 13 ust. 1 i ust. 2 rozporządzenia Parlamentu Europejskiego i Rady (UE) 2016/679 z dnia 27 kwietnia 2016 r. w sprawie ochrony osób fizycznych w związku z przetwarzaniem danych osobowych i w sprawie swobodnego przepływu takich danych oraz uchylenia dyrektywy 95/46/WE (dalej: „RODO") informujemy
1. Administratorem Twoich danych osobowych podanych w formularzu jest DEDRA-EXIM sp. z o.o. z siedzibą w Pruszkowie , ul. 3 Maja 8, 05-800 Pruszków (dalej: „Administrator").
2. Twoje dane będą przetwarzane wyłącznie w celu przeprowadzenia procedury gwarancyjnej urządzenia zgodnie art. 6 ust. 1 lit. b ogólnego rozporządzenie o ochronie danych (dalej: „RODO") Podanie danych jest dobrowolne, ale konieczne do przeprowadzenia procedury gwarancyjnej.
3. Twoje dane będą przetwarzane przez okres rozpatrywania przeprowadzenia procedury gwarancyjnej oraz w celach archiwizacyjnych w razie konieczności obrony przed ewentualnymi roszczeniami wobec Administratora nie dłużej niż do momentu ich przedawnienia.
4. Twoje dane mogą być ujawniane wyłącznie podmiotom przetwarzającym dane na rzecz administratora na podstawie pisemnej umowy powierzenia przetwarzania danych osobowych świadczącym m.in. usługi serwisu technicznego, hostingu lub obsługi strony internetowej, obsługi IT, firmie kurierskiej. Dostawcy Administratora zobowiązani są do zapewnienia zabezpieczenia danych i spełnienia wymogów obowiązującego prawa związanego z ochroną danych osobowych i nie mogą wykorzystywać powierzonych danych osobowych do innych celów niż te, które są określone w umowie z Administratorem.
5. Twoje dane nie będą przetwarzane w sposób zautomatyzowany w tym również w formie profilowania oraz nie będą przekazywane do państwa trzeciego/organizacji międzynarodowej.
6. Posiadasz prawo dostępu do treści swoich danych oraz prawo ich sprostowania, usunięcia, ograniczenia przetwarzania, prawo do przenoszenia danych, prawo wniesienia sprzeciwu, w dowolnym momencie.
7. We wszelkich sprawach związanych z przetwarzaniem Twoich danych osobowych przez Administratora możesz skontaktować się pod adresem e-mail: daneosobowe@dedra.pl;
8. Masz prawo wniesienia skargi do wniesienia skargi do organu właściwego do spraw ochrony danych osobowych;

EN Table of contents

1. Photos and drawings
2. Description of the device
3. Purpose of the device
4. Restrictions on use
5. Technical data
6. Preparation for work
7. Turning on the device
8. Use of the device
9. Ongoing maintenance
10. Spare parts and accessories
11. Troubleshooting on its own
12. Completion of the device
13. Information for users on disposal of electrical and electronic equipment
14. Warranty card

General safety conditions are included as a separate brochure.
The Declaration of Conformity can be found at the headquarters of the manufacturer Dedra-Exim Ltd.

WARNING. Read all warnings marked with the exclamation point symbol and all instructions.
Failure to observe the following warnings and safety instructions could result in electric shock, fire or serious injury. Keep all warnings and instructions for future use.

WARNING **The SAS+ALL line device is designed to work only with SAS+ALL line chargers and batteries.**
Li-Ion battery and charger are not included in the purchased device and must be purchased separately. The use of batteries and chargers other than those dedicated to the device is prohibited.

2. Description of the device

1) Nozzle, 2) Glue cartridge socket, 3) Glue cartridge, 4) Switch, 5) Gun trigger, 6) Battery socket, 7) LED light

3. Purpose of the device

The cordless hot glue gun is designed for joining materials made of wood, metals, ceramics, glass together using thermal glue. The glue is heated by means of an internal heater, then pushed outwards through the tip of the glue nozzle. Joining occurs due to the cooling of the glue previously applied to the surfaces to be joined. It is permissible to use the device in repair and construction work, repair workshops, in amateur work, while observing the conditions of use and permissible working conditions contained in the instruction manual.

4. Restrictions on use

WARNING **The device may only be used in accordance with the "Permissible conditions" below**

WARNING **Unauthorized changes to the mechanical and electrical structure, any modifications, maintenance activities not described in the User Manual will be considered illegal and cause immediate loss of Warranty Rights, and the Declaration of Conformity will lose its validity.**
Use of the power tool contrary to the intended use or the Operating Instructions will result in immediate loss of Warranty Rights.
For safety reasons, the gun should be used in rooms with efficient ventilation. Do not use the gun in rooms with a high degree of humidity, as well as during precipitation, as it may cause an electric shock. Do not leave the device switched on unattended.

ACCEPTABLE WORKING CONDITIONS

Use only indoors. Battery charging temperature range 10 - 30°C. Do not expose to temperatures above 40°C.Protect from moisture and precipitation.

5. Technical data

Device model	DED7052
Operating voltage [V].	18 d.c.
Warm-up time to operating temperature [min].	3
Temperature max. [°C]	~180
Weight [kg].	0,35

6. Preparation for work

WARNING **The device is part of the SAS+ALL line, so that with the use it, it is necessary to complete a set, consisting of the device, battery and charger. The use of other batteries and chargers is prohibited.**

WARNING **The preparatory steps described below should be performed with the power source disconnected.**
Out of the package, the gun requires no preparatory steps.

7. Turning on the device

WARNING **The device is powered by an 18V battery.**
Slide the charged battery into the guide until the handle latch engages. The device is ready to work.

8. Use of the device

Move the switch (Fig. A, 4) to the I position. Heating of the heater will begin, indicated by a red LED. After about 3 minutes, the heater will reach a temperature that allows the glue to melt, which will be indicated by the LED changing to green.

WARNING **Note: the gun will automatically turn off after about 10 minutes after being turned on.**
To continue operation, turn off the device (Fig. A, 4) by moving the switch to the 0 position, and then turn it on again.
Insert the glue cartridge into the glue hole located at the back of the gun. Repeatedly press the trigger button until liquid glue appears at the nozzle tip. As the glue cartridge wears out, refill with a new glue cartridge. If liquid glue does not appear, wait an additional 1 minute or so for the heater to reach a higher temperature. When you are done, you can remove the glue cartridge or leave it in the gun. However, be sure not to remove the glue cartridge when the gun is not heated to operating temperature, as this can cause permanent damage to the gun.
If the user wants to change the type of glue cartridge, it should be remembered that immediately after changing the type of cartridge, the previous type of glue still leaks out of the nozzle tip. This should be taken into account during operation.
After pressing the trigger, the melted glue is squeezed out through the nozzle directly onto the glued element and while cooling down it permanently adheres to it, causing the element to stick to the surface to which it was previously applied.

9. Ongoing maintenance

Regularly clean the entire power tool, paying special attention to cleaning the power tool's vents.
Avoid charging the battery immediately after heavy use. Due to the discharge phenomenon, do not store the battery completely discharged, as it may then discharge below a critical level and become permanently damaged. So store the battery when not in use partially charged (up to about 40%). Recharge the battery before it is completely discharged. Store batteries at temperatures of 10-30°C. Stored at low temperatures, it loses capacity faster. Charging the battery is described in the instructions for the battery and charger from the SAS+ALL line.

WARNING **The storage area of the device should be inaccessible to children.**
If you need to send the device to a service center for repair, protect it from accidental mechanical damage and remove the batteries from the charger socket

How to remove the battery

To remove the battery, press the release button on the front of the battery. Slide the battery out of the socket. To install the battery pack, slide the battery pack into the slot and then press down until the handle latch engages.

Maintenance of the device

WARNING **Never carry out maintenance work on a device connected to a power source.**
This may cause serious injury or electric shock. Remove the battery pack from the device socket before performing maintenance.
Maintenance of the device consists in keeping all its components necessary for normal operation clean. Do not use any solvents for cleaning as this may cause irreparable damage to the housing and other elements made of plastic.
The battery must not be cleaned with water as this may cause an internal short circuit leading to permanent damage.

10. Spare parts and accessories

Adhesive cartridges available for sale: DED7560, DED7561, DED7564, DED7565, DED7566, DED7567, DED7568.

Recommended accessories

The SAS+ALL line of devices can be equipped with any of the SAS+ALL line of batteries and chargers....

To purchase spare parts and accessories, contact Dedra-Exim Service. Contact information can be found on page 1 of the manual. When ordering spare parts, please specify the PART number located on the nameplate and the part number from the assembly drawing. During the warranty period, repairs are carried out according to the rules specified in the Warranty Card. Please hand over the advertised product for repair at the place of purchase (the seller is obliged to accept the advertised product), or send it to DEDRA - EXIM Central Service. Please kindly enclose the warranty card issued by the Importer. Without this document, the repair will be treated as post-warranty. After the warranty period, repairs are performed by the Central Service. The damaged product should be sent to the Service (shipping costs are covered by the user).

11. Troubleshooting on its own

WARNING **Unplug the device from the power supply before performing any troubleshooting yourself.**

PROBLEM	CAUSE	SOLUTION
Gun doesn't work	Defective switch Discharged battery Badly installed battery Clogged glue hole	Take the device to a service center Charge the battery Fix correctly Check the glue hole. Clean if necessary

12. Completion of the device, concluding remarks

1. glue gun - 1 piece .2. glue cartridge 11 x 150 - 3 pieces.

13 . Information for users on disposal of electrical and electronic equipment (applies to households)

The symbol shown on the products or accompanying documentation informs that faulty electrical or electronic equipment must not be disposed of with household waste. The correct course of action when disposal, reuse or recovery of components is to take the device to a specialized collection point, where it will be accepted free of charge. Information on the location of collection sites for waste equipment is provided by local authorities, e.g. on their websites.
Proper disposal of the device allows you to conserve valuable resources and avoid negative health and environmental impacts resulting from the possibility of hazardous: substances, mixtures and components in the equipment.
Improper disposal of waste is subject to penalties under relevant local regulations.
Users in European Union countries: If you need to dispose of electrical or electronic equipment, please contact your nearest retailer or supplier, who will provide additional information.
Disposal of waste in countries outside the European Union: This symbol applies only to countries within the European Union. If you need to dispose of this product, please contact your local authorities or your dealer for proper disposal.

Warranty card

at

Cordless glue gun

Part No.: DED7052 Lot No.: .....

(hereinafter referred to as the Product)

Product Purchase Date: .....

Dealer stamp

Date and signature of vendor: .....

User Statement:

I confirm that I have been informed of the terms of the warranty and the consequences of failure to comply with the guidelines contained in the Owner's Manual and the warranty card. The terms of this warranty are known to me, which I confirm with my signature:

....

Date and Place Signature of User

I. Product Liability:

1. Guarantor - Dedra Exim Sp. z o.o. with its registered office in Pruszkow, address: ul. 3 Maja 8, 05-800 Pruszków, KRS 0000062517, District Court for the City of Warsaw in Warsaw, XIV Economic Department of the National Court Register, NIP 527-020-49-33, share capital: PLN 100,980.00.
2. Under the terms of this warranty card, the Guarantor guarantees the Product, originating from the Guarantor's distribution.
3. Liability under the warranty shall cover only defects arising from causes inherent in the Product at the time of its release to the User.
4. By virtue of the warranty, the User, obtains the right to repair the Product free of charge, if the defect became apparent during the warranty period. The method of repairing the Product (the method of performing the repair) is at the discretion of the Guarantor. If the Guarantor finds that repair is not possible, the Guarantor reserves the right to replace the defective element or the entire Product with a defect-free one, reduce the price of the Product or withdraw from the contract.
5. In relation to the User who is not a consumer within the meaning of the Act of April 23, 1964. Civil Code, the Guarantor's liability for damages resulting from this guarantee and/or in connection with its conclusion and execution, regardless of the legal title, is limited to a maximum of the value of the defective Product.

II. Warranty Period:

Product Elements	Duration of warranty protection
DED7052	24 months, starting from the date of purchase of the Product shown on this warranty card
Adhesive cartridges	No guarantee

III. Conditions for taking advantage of the warranty:

The User should present the completed warranty card for the Product and the User should substantiate the circumstances of the purchase of the Product, e.g. by presenting the receipt, invoice, etc. In order to carry out the claim efficiently, the User is advised to submit with the Product for claim all the elements specified in "Completion of the device" included in the User's Manual.
2. compliance by the User with the recommendations contained in the User's Manual and the warranty card.
3. The warranty covers only the territory of the Republic of Poland and the EU.
4. The warranty does not cover Product defects arising in particular from:
a. Failure by the User to comply with the conditions set forth in the User's Manual, particularly with regard to proper operation, maintenance and cleaning;
b. Use of cleaning or maintenance products by the User that do not comply with the User's Manual;
c. Inadequate storage and transportation of the Product by the User;
d. Unauthorized changes and/or alterations to the Product by the User, which were not agreed upon with the Guarantor;
e. User's use of consumables in the Product that do not comply with the User's Manual.
f. A user who is not a consumer within the meaning of the Act of April 23, 1964. Civil Code, forfeits the warranty on the Product in which:
g. serial numbers, date markings and nameplates have been removed, altered or damaged by the User;
h. the seals have been damaged by the User or bear signs of tampering by the User.
5. Note: Activities related to the daily operation of the Product, resulting, among other things, from the User's Manual, shall be performed by the User on his/her own and at his/her own expense.

IV. Complaint Procedure:

1. In the event that the Product is found not to be working properly, make sure that all the operations specified in particular in the User's Manual have been performed correctly before making a claim.
2. It is recommended to make a complaint immediately, preferably within 7 days from the date of noticing a defect in the Product. The User, who is not a consumer within the meaning of the Act of April 23, 1964. Civil Code, loses his/her rights under this warranty if he/she fails to report a complaint within 7 days.
3. Claims may be filed, among others, at the point of purchase of the Product, at the warranty service or in writing to the address: Dedra Exim Sp. z o.o., ul. 3 Maja 8, 05-800 Pruszków.
4. The user may file a complaint using the form available on the website www.dedra.pl. ("Warranty Claim Form").
5. Addresses of warranty services for specific countries are available at www.dedra.pl. In the absence of a warranty service for a particular country, warranty claims are recommended to be addressed to: Dedra Exim Sp. z o.o. ul. 3 Maja 8, 05-800 Pruszków (Poland).
6. With a view to the safety of the User, it is prohibited to use a defective Product.
7. Caution: using a defective Product is dangerous to the health and life of the User.
8. The fulfillment of the obligations under the warranty will be carried out within 14 working days from the date of delivery of the claimed Product by the User.
9. Before delivering the defective Product for complaint, it is recommended to clean it. The Product under complaint is recommended to be carefully protected against damage in transit (it is recommended to deliver the Product under complaint in its original packaging).
10. The warranty period shall be extended by the time during which, due to a defect in the Product covered by the warranty, the User could not use it.
The warranty does not exclude, limit or suspend the User's rights under the warranty provisions for defects of the sold thing.

EN

Pursuant to Article 13 (1) and (2) of Regulation (EU) 2016/679 of the European Parliament and of the Council of April 27, 2016 on the protection of natural persons with regard to the processing of personal data and on the free movement of such data and repealing Directive 95/46/EC (hereinafter: "RODO"), we inform you of the following
1. The administrator of your personal data provided in the form is DEDRA-EXIM sp. z o.o. with its registered office in Pruszkow , 3 Maja Street 8, 05-800 Pruszkow (hereinafter: "Administrator").
2. Your data will be processed solely for the purpose of carrying out the warranty procedure for the device in accordance with Article 6(1)(b) of the General Data Protection Regulation (hereinafter: "GDPR") Provision of data is voluntary, but necessary to carry out the warranty procedure.
3. Your data will be processed for the period of consideration of the execution of the warranty procedure and for archiving purposes in case of the need to defend against possible claims against the Administrator no longer than until their statute of limitations.
4. Your data may be disclosed only to entities processing data on behalf of the Administrator on the basis of a written contract of entrustment of personal data processing providing, among others, technical service, hosting or website maintenance, IT support, courier company. The Administrator's suppliers are obliged to ensure data security and meet the requirements of the applicable law related to personal data protection and may not use the entrusted personal data for purposes other than those specified in the contract with the Administrator.
5. your data will not be processed by automated means including profiling and will not be transferred to a third country/international organization.

6. You have the right to access the content of your data and the right to rectify, erase, restrict processing, the right to data portability, the right to object, at any time.
7. For all matters related to the Administrator's processing of your personal data, you may contact at e-mail: daneosobowe@dedra.pl;
8. You have the right to lodge a complaint with the data protection authority;

CZ Obsah

1. Fotografie a nákresy
2. Popis zařízení
3. Určení zařízení
4. Omezení použití
5. Technické údaje
6. Příprava k práci
7. Zapnutí zařízení
8. Používání zařízení
9. Běžné servisní činnosti
10. Náhradní díly a příslušenství
11. Svépomocné odstraňování poruch
12. Kompletace zařízení
13. Informace pro uživatele o likvidaci elektrických a elektronických zařízení
14. Záruční listf

Všeobecné bezpečnostní podmínky byly přiloženy jako samostatná příručka.
ES prohlášení o shodě je přiloženo k zařízení jako samostatný dokument. Pokud bude ES prohlášení o shodě chybět, kontaktujte servis Dedra-Exim Sp. z o.o.

VAROVÁNÍ. Přečtěte si všechna upozornění označená ⚠ symbolem a všechny pokyny.
Nedodržení níže uvedených upozornění a bezpečnostních pokynů může vést k úrazu elektrickým proudem, požáru nebo vážným zraněním.
Uložte všechna upozornění a pokyny pro pozdější použití.

⚠ POZOR **Zařízení řady SAS+ALL bylo navrženo k použití pouze s nabíječkami a akumulátory řady SAS+ALL.** Akumulátor Li-Ion a nabíječka nejsou součástí zakoupeného zařízení a je třeba je zakoupit zvlášť. Používání akumulátorů a nabíječek jiných než doporučených pro zařízení bude mít za následek ztrátu záručních nároků.

2. Popis zařízení

1. Tryska, 2. Patice lepicí patrony, 3. Patrona lepidla, 4. Spínač, 5. Spoušť pistole, 6. Patice baterie, 7. LED dioda

3. Určení zařízení

Bezdrátová pistole pro lepidlo za horka je určeno pro spojování materiálů vyrobených ze dřeva, železa, keramiky, skla pomocí termického lepidla. Lepidlo se ohřívá pomocí vnitřního ohřívače, následně přes koncovku lepidlové trysky vytlačovaný ven. Spojení se dosáhne v následku vychlazení lepidla dříve naneseného na spojované povrchy.
Zařízení můžete používat při renovačních a stavebních pracích, v opravárenských dílnách, pro hobby práce při dodržení podmínek použití a přípustný provozních podmínek uvedených v návodu k obsluze.

4. Omezení použití

⚠ POZOR **Zařízení můžete používat pouze v souladu s níže uvedenými „Přípustnými provozními podmínkami“.**
Zařízení můžete používat pouze s určenými kartušemi, jejichž rozměry jsou uvedeny v technických údajích.

⚠ POZOR **Svépomocné změny v mechanické a elektrické konstrukci, veškeré úpravy, servisní činnosti, které nejsou popsány v návodu k obsluze, budou považovány za nezákonné a budou mít za následek okamžitou ztrátu záručních nároků. Používání v rozporu s určením nebo návodem k obsluze bude mít za následek okamžitou ztrátu záručních nároků.**
Z bezpečnostních důvodů používejte pistoli v místnostech se správně fungující ventilací. Nepoužívejte pistoli v místnostech s velkým stupněm vlhkosti, a také za atmosferických srážek, jelikož je nebezpečí úrazu elektrickým proudem. Nenechávejte zapnutý přístroj bez dozoru.

PŘÍPUSTNÉ PROVOZNÍ PODMÍNKY

Používejte pouze v uzavřených prostorách. Teplotní rozsah nabíjení akumulátorů 10–30 °C. Nevystavujte teplotě vyšší než 40°C. Chraňte proti vlhkosti a atmosférickým srážkám.

5. Technické údaje

Model zařízení	DED7052
Pracovní napětí [V]	18 d.c.
Doba ohřevu na provozní teplotu [min]	3
Teplota max. [° C]	~180
Hmotnost [kg]	0,35

6. Příprava k práci

⚠ POZOR **Zařízení je součástí řady SAS+ALL, pokud jej chcete používat, zkompletujte sadu skládající se ze zařízení, akumulátoru a nabíječky**.
⚠ POZOR **Níže popsané přípravné činnosti provádějte při odpojeném zdroji napájení.**
Po vyjmutí z obalu nevyžaduje zbraň žádné předběžné činnosti.

7. Zapnutí zařízení

Zařízení je napájeno z akumulátoru s napětím 18 V. Nabitý akumulátor zasuňte do vodicí lišty v rukojeti, až zapadne západka úchytu. Zařízení je připraveno k práci.

8. Používání zařízení

Přepněte spínač (obr. A, 4) do polohy I. Topení začne topit, což signalizuje červená dioda. Asi po 3 minutě dosáhne ohřívač teploty, která umožní roztavení lepidla, což bude signalizováno změnou barvy LED na zelenou.
Poznámka: pistole se automaticky vypne po cca. 10 minut po zapnutí.
Chcete-li pokračovat v práci, vypněte zařízení (obr. A, 4) přesunutím spínače do polohy 0 a poté jej znovu zapněte.
Vložte náplň termického lepidla do lepidlového otvoru, který se nachází v zadní části pistole. Stiskněte mnohokrát tlačítko spouště, až se objeví tekuté lepidlo na koncovce trysky. Postupně s opotřebováním náplně doplňte novou náplni lepidla. V případě, že se tekuté lepidlo neobjeví, vyčkejte dodatečně asi 1 minutu, aby ohřívač mohl dosáhnout vyšší teploty. Po završení práce lze odstranit lepidlovou náplň nebo ji ponechte v pistoli. Pamatujte však na to, abyste neodstranili lepidlovou náplň, když pistole není zahřáta do provozní teploty, jelikož to může způsobit trvalé poškození pistole. Pokud chce uživatel vyměnit druh lepidlové náplně, pamatujte, že bezprostředně po změně druhu náplně z koncovky trysky vytéká pořád předchozí druh lepidla. Vezměte na to zřetel během prace.
Po stisknutí spouště roztavené lepidlo je vytlačováno tryskou přímo na lepený prvek, a při ochlazování natrvalo k němu přiléhá a způsobuje přilepení tohoto prvku k povrchu, ke kterému byl dříve přiložen.

9. Běžné servisní činnosti

Pravidelně čistěte celé elektronářadí, zvláštní pozornost věnujte čištění větracích otvorů elektronářadí.
Akumulátor nenabíjejte přímo po intenzivním používání. Vzhledem k jevu vybití neuchovávejte akumulátor zcela vybitý, protože pak se může vybít pod kritickou úroveň a trvale se poškodit.
Nepoužívaný akumulátor tedy uchovávejte částečně nabitý (asi na 40 %). Akumulátor dobíjejte, než se zcela vybije. Baterie uchovávejte při teplotách 10–30°C.
Uchovávaný při vysokých teplotách rychleji ztrácí kapacitu
Nabíjení akumulátoru je popsáno v návodu akumulátoru a nabíječky řady SAS+ALL.

⚠ POZOR **Místo uchovávání zařízení musí být nepřístupné pro děti.**

Budete-li muset zaslat šroubovák do servisu k opravě, zabezpečte jej proti náhodnému mechanickému poškození a vyjměte baterie ze schránky nabíječky.
Po každém použití vyprázdněte zásobník vysavače, vyčistěte jej a důkladně osušte (pokud jste jej používali pro práci namokro). HEPA filtr vyjměte a vyčistěte. Abyste to provedli, použijte jemný, měkký karták, kterým předběžně vyčistěte HEPA filtr. Pak filtr umyjte pod tekoucí studenou vodou (opláchněte, nepoužívejte čisticí prostředky, rozpouštědla atp.).
Před dalším použitím filtrů (jak HEPA, tak i houbového) filtry důkladně osušte. Filtry sušte při pokojové teplotě.

Způsob demontáže akumulátoru

Pokud chcete demontovat akumulátor, uchopte vrtací šroubovák za rukojeť a pak stiskněte tlačítko uvolňující baterii umístěnou v přední části. Vysuňte akumulátor z rukojeti vrtacího šroubováku. Pokud chcete namontovat akumulátor, vsuňte akumulátor do rukojeti vrtacího šroubováku a pak přitlačte, až zapadne západka držáku.

Údržba zařízení

Údržba zahrnuje servis vrtacího šroubováku společně s příslušenstvím, tj. akumulátorem a nabíječkou

⚠ POZOR **Nikdy neprovádějte údržbu zařízení připojeného k napájecí síti.**

Může to vést k vážnému tělesnému úrazu nebo úrazu elektrickým proudem. Před zahájením údržby nabíječku vypněte, odpojte síťovou zástrčku ze síťové zásuvky a akumulátor vysuňte ze zásuvky vrtacího šroubováku.
Údržba vrtacího šroubováku spočívá v udržení náležité čistoty a všech jeho součástí nezbytných pro normální provoz. K čištění nepoužívejte žádná rozpouštědla, protože to může způsobit nevratné zničení krytu a jiných součástí vyrobených z plastu.
Akumulátor nečistěte vodou, protože to může způsobit vnitřní zkrat a trvalé poškození.

10. Náhradní díly a příslušenství

K prodeji jsou k dispozici lepicí kazety: DED7560, DED7561, DED7564, DED7565, DED7566, DED7567, DED7568.

Doporučené příslušenství

Vrtací šroubovák řady SAS+ALL můžete vybavit každým akumulátorem a nabíječkou řady SAS+ALL a každým nástrojem (pracovním nástavcem) s válcovým nebo šestihranným upnutím přizpůsobeným spolupráci se všemi běžně dostupnými amatérskými a profesionálními vrtáky (pro vrtání do dřeva, betonu a kovu), nástavci pro zašroubování, různými typy nástavců atp. Dodržujte prosím pokyny výrobce týkající se pracovních nástavců. Chcete-li zakoupit náhradní díly a příslušenství, kontaktujte servis Dedra-Exim. Kontaktní údaje jsou uvedeny na 1. straně návodu.
Při objednávání náhradních dílů uveďte SÉRIOVÉ číslo zařízení uvedené na výkonovém štítku. Popište poškozený díl a uveďte přibližné datum zakoupení zařízení. Opravy v záruční době se provádějí podle podmínek uvedených v záručním listu. Reklamovaný výrobek odevzdejte k opravě na místě zakoupení (prodejce je povinen převzít reklamovaný výrobek) nebo zašlete do centrálního servisu DEDRA-EXIM. Přiložte záruční list vystavený firmou dovozcem. Oprava bez tohoto dokumentu se bude považovat za pozáruční. Opravy po záruční době

provádí centrální servis. Poškozený výrobek zašlete do servisu (náklady na zaslání hradí uživatel).

11. Svépomocné odstraňování poruch

⚠ POZOR **Než se pokusíte vyřešit problémy sami, odpojte zařízení od napájení**

PROBLÉM	PŘÍČINA	ŘEŠENÍ
Zařízení nefunguje	Poškozený vypínač	Odevzdejte zařízení do servisu
	Vybitý akumulátor	Nabijte akumulátor
	Nesprávně vložený akumulator	Správně vložte
	Zanesený otvor lepidla	Zkontrolujte otvor lepidla. V případě potřeby vyčistěte

12. Kompletace zařízení, závěrečné poznámky

1. Lepicí pistole - 1 ks. 2. Lepicí vložka 11 x 150 - 3 ks.

13. Informace pro uživatele o likvidaci elektrických a elektronických zařízení (týká se domácností)

Symbol uvedený na výrobcích nebo v průvodní dokumentaci označuje, že vadné elektrické nebo elektronické zařízení nesmí být likvidováno společně s domovním odpadem. Pokud potřebujete zlikvidovat, znovu použít nebo využít součástky, je správné je odnést na specializované sběrné místo, kde je přijmou zdarma. Informace o umístění sběrných míst pro použitá zařízení poskytují místní orgány, např. na svých internetových stránkách.
Správnou likvidáciou zariadenia je možné šetriť cenné zdroje a zabrániť negatívnym vplyvom na zdravie a životné prostredie v dôsledku možnej prítomnosti nebezpečných látok, zmesí a komponentov v zariadení
Za nesprávnou likvidaci odpadu hrozí sankce podle příslušných místních předpisů.
Uživatelé v zemích EU: Pokud potřebujete zlikvidovat elektrické nebo elektronické zařízení, obraťte se na nejbližší prodejní místo nebo na svého dodavatele, který vám poskytne další informace.
Likvidace v zemích mimo Evropskou unii: Tento symbol se vztahuje pouze na země Evropské unie. Pokud si přejete tento výrobek zlikvidovat, obraťte se na místní úřady nebo prodejce, aby vám sdělil správný způsob likvidace.

CZ Záruční list

Pro

Katalogové číslo:
Sériové číslo: .....
(dále jen v**ýrobek**)

Datum zakoupení výrobku: ……

Razítko prodávajícího: ……..

Datum a podpis prodávajícího:.....

Prohlášení uživatele:

Potvrzuji, že jsem byl seznámen se záručními podmínkami a důsledky nedodržování pokynů uvedených v návodu k obsluze a záručním listu. Se záručními podmínkami souhlasím, což potvrzuji vlastnoručním podpisem:

....
datum a místo podpis uživatele

I. Odpovědnost za výrobek:
1. Ručitel – DEDRA EXIM Sp. z o.o. se sídlem v Pruszkowie, adresa: ul. 3 Maja 8, 05-800 Pruszków, KRS 0000062517, Obvodní soud pro hl. město Varšavu ve Varšavě, XIV. Hospodářský odbor Celostátního soudního rejstříku, DIČ 527-020-49-33, Základní kapitál: 100 980.00 zl.
2. Podle podmínek stanovených v tomto záručním listu ručitel poskytuje záruku na výrobek, pocházející z distribuce ručitele.
3. Záruční odpovědnost za vady se týká pouze vad vzniklých z příčin tkvících ve výrobku v okamžiku jeho vydání uživateli.
4. Uživatel má nárok na bezplatnou záruční opravu výrobku, pokud vada byla zjištěná v záruční době. Provedení opravy výrobku (způsob opravy) závisí na rozhodnutí ručitele. Pokud ručitel nemůže provést opravu, vyhrazuje si právo na výměnu vadné součásti nebo celého výrobku za bezvadný, snížení ceny výrobku nebo odstoupení od smlouvy.
5. Vůči uživateli, který není spotřebitelem ve smyslu zákona ze dne 23. dubna 1964 občanský zákoník, je odpovědnost Ručitele za škody vyplývající z této záruky a/nebo v souvislosti s jejím uzavřením a plněním, bez ohledu na právní titul, omezena maximálně do výše hodnoty vadného výrobku.
II. Záruční doba:

Součásti výrobku, na které se vztahuje záruka	Doba trvání záruční ochrany
DED7052	24 měsíců, počítáno od data nákupu výrobku uvedeného v tomto záručním listu
Lepicí tyčinky	Žádná záruka

III. Podmínky uplatňování záruky:
1. Předložení vyplněného záručního listu pro výrobek a doložení okolností nákupu výrobku, např. předložením paragonu, faktury atd. Pro správné vyřízení reklamace se doporučuje, abyste společně s výrobkem předali všechny součásti stanovené v kapitole „Kompletace“ výrobku uvedené v návodu k obsluze.
2. Dodržování pokynů uvedených v návodu k obsluze a záručním listu.
3. Záruka platí pouze na území Polska a EU.
4. Záruka se nevztahuje na vady výrobku vzniklé zejména v následku:
a) Nedodržování podmínek stanovených v návodu k obsluze, zejména v rozsahu správného provozování, údržby a čištění;
b) Používání čisticích nebo ošetřovacích prostředků v rozporu s návodem k obsluze;
c) Nevhodného skladování a přepravování výrobku;
d) Svépomocných změn a/nebo úpravy výrobku, které nebyly dohodnuty s ručitelem;
e) Používání ve výrobku provozních materiálů v rozporu s návodem k obsluze.
f) Uživatel, který není spotřebitelem ve smyslu zákona ze dne 23. dubna 1964 občanský zákoník, ztratí záruku na výrobek, na kterém:
g) odstranil, změnil nebo poškodil sériová čísla, označení údajů a výkonové štítky;
h) plomby zostały uszkodzone przez Użytkownika lub noszą ślady manipulacji Użytkownika.
5. Upozornění! Činnosti spojené s každodenní obsluhou výrobku, vyplývající mj. z návodu k obsluze, provádí uživatel ve vlastní režii a na své náklady.
IV. Postup při reklamaci:
1. V případě zjištění nesprávného provozu výrobku se před nahlášením reklamace ujistěte, že jste provedli správně všechny činnosti podrobně popsané v návodu k obsluze.
2. Reklamaci nahlaste ihned, nejlépe do 7 dnů od data zjištění vady výrobku.
3. Uživatel, který není spotřebitelem ve smyslu zákona ze dne 23. dubna 1964 občanský zákoník, ztratí nárok na uplatnění záruky v případě nenahlášení reklamace do 7 dnů.
4. Reklamaci můžete nahlásit mj. v místě zakoupení výrobku, v záručním servisu nebo písemně na adresu: DEDRA EXIM Sp. z o.o., ul. 3 Maja 8, 05-800 Pruszków.
5. Reklamaci můžete nahlásit prostřednictvím formuláře dostupného na stránkách www.dedra.pl. („Formulář pro nahlášení reklamace“).
6. Adresy záručních servisů v jednotlivých státech jsou dostupné na stránkách www.dedra.pl. Pokud v daném státě není uveden servis, reklamační formulář zašlete na adresu: DEDRA EXIM Sp. z o.o., ul. 3 Maja 8, 05-800 Pruszków (Polska).
7. Z bezpečnostních důvodů je zakázáno používat vadný výrobek.
8. Upozornění!!! Používání vadného výrobku ohrožuje zdraví a život uživatele.
9. Povinnosti vyplývající ze záruky budou splněny do 14 pracovních dnů, počítáno ode dne doručení reklamovaného výrobku.
10. Vadný výrobek před odevzdáním do servisu vyčistěte. Reklamovaný výrobek důkladně zabezpečte proti poškození při přepravě (doporučuje se předat reklamovaný výrobek v originálním obalu).
11. Záruční doba se prodlužuje o dobu, během níž uživatel z důvodu vady výrobku, na kterou se vztahuje záruka, nemohl výrobek používat.
Záruka nevylučuje, neomezuje ani nepozastavuje nároky uživatele vyplývající z ručení za vady prodané věci

CZ

V souladu s čl. 13 odst. 1 a 2 nařízení Evropského parlamentu a Rady (EU) 2016/679 ze dne 27. dubna 2016 o ochraně fyzických osob v souvislosti se zpracováním osobních údajů a o volném pohybu těchto údajů a o zrušení směrnice 95/46/ES Vás informujeme, že:
1. Správcem vašich osobních údajů uvedených ve formuláři je DEDRA-EXIM sp. z o.o. se sídlem v Pruszkowie, ul. 3 Maja 8, 05-800 Pruszków (dále jen: „Správce“).
2. Vaše údaje budou zpracovávány pouze pro účely provedení reklamačního řízení zařízení podle čl. 6 odst. 1 písm. b) obecného nařízení o ochraně osobních údajů (dále jen: „GDPR“) Poskytnutí údajů je dobrovolné, ale nezbytné k provedení reklamačního řízení.
3. Vaše údaje budou zpracovávány po dobu posouzení provedení reklamačního řízení a pro účely archivace v případě potřeby obrany proti eventuálním nárokům vůči Správci, nejdéle však do okamžiku jejich promlčení.
4. Vaše údaje mohou být zpřístupněny pouze subjektům, které zpracovávají údaje pro Správce na základě písemné smlouvy o pověření zpracováním osobních údajů, poskytujícím mj. technický servis, hosting nebo údržbu webových stránek, IT servis, kurýrní služby. Dodavatelé Správce jsou povinni zajistit ochranu údajů a splnit požadavky platného zákona souvisejícího s ochranou osobních údajů a nesmí využívat svěřené osobní údaje pro jiné účely než ty, které jsou uvedeny ve smlouvě se Správcem.
5. Vaše údaje nebudou zpracovávány automatizovaným způsobem, včetně profilování, a nebudou předávány do třetí země / mezinárodní organizaci.
6. Máte právo na přístup ke svým údajům a právo na jejich opravu, výmaz, omezení zpracování, právo na přenositelnost údajů, právo kdykoli vznést námitku.
7. Ve všech záležitostech souvisejících se zpracováním vašich osobních údajů Správcem nás můžete kontaktovat na e-mailové adrese: daneosobowe@dedra.pl.
8. Máte právo podat stížnost u úřadu příslušného pro ochranu osobních údajů.

SK Obsah

1. Obrázky a výkresy
2. Opis zariadenia
3. Zamýšľané použitie zariadenia
4. Obmedzenie používania
5. Technické parametre
6. Príprava na prácu/používanie
7. Zapínanie zariadenia
8. Používanie zariadenia
9. Priebežné obslužné činnosti
10. Náhradné diely a príslušenstvo
11. Samostatné odstraňovanie porúch a problémov
12. Diely zariadenia
13. Informácia pre používateľov o likvidovaní elektrických a elektronických zariadení
14. Záručný list

Všeobecné bezpečnostné podmienky sú pripojené ako osobitná brožúra.

Vyhlásenie o zhode ES je k zariadeniu pripojené ako samostatný dokument. V prípade, ak chýba Vyhlásenie o zhode CE, obráťte sa na servis Dedra-Exim Sp. z o.o.

UPOZORNENIE. Prečítajte si všetky upozornenia označené symbolom a všetky pokyny.

Nedodržanie nasledujúcich bezpečnostných upozornení a bezpečnostných pokynov môže spôsobiť zásah elektrickým prúdom, požiar, alebo vážne poranenie. Zachovajte všetky upozornenia a návod pre budúce použitie.

POZOR **Zariadenie zo série SAS+ALL je navrhnuté a vyrobené na používanie iba s nabíjačkami a akumulátormi série SAS+ALL.**

Li-Ion akumulátor a nabíjačka nie sú súčasťou súpravy kúpeného zariadenia, ale sa kupujú osobitne. V prípade použitia iných akumulátorov a nabíjačiek než tie, ktoré sú určené pre dané zariadenie, udelená záruka výrobcu prestáva platiť.

2. Opis zariadenia

1. Tryska, 2. Objímka na lepiacu vložku, 3. Vložka lepidla, 4. Spínač, 5. Spúšť pištole, 6. Zásuvka na batériu, 7. LED dióda

3. Zamýšľané použitie zariadenia

Bezdrôtová tavná lepiaca pištoľ je určená na spájanie materiálov z dreva, železa, keramiky, skla horúcim lepidlom. Lepidlo nahrieva vnútorná špirála, a následne cez koncovku (dýzu) vychádza vonku. Lepené predmety sa po vychladnutí lepidla spoja na miestach, na ktoré bolo lepidlo nanesené.
Zariadenie je určené na používanie pri rekonštrukčno-stavebných prácach, v dielňach a v servisoch, pri amatérskych w prácach, pričom musia byť dodržané podmienky používania a prípustné prevádzkové podmienky, ktoré sú uvedené v používateľskej príručke.

4. Obmedzenie používania

POZOR **Zariadenie sa môže používať iba v súlade s pokynmi a odporúčaniami, ktoré sú uvedené v nižšie uvedených „Prípustných prevádzkových podmienkach“.**

POZOR **Zariadenie je určené pre domácich majstrov a na domáce používanie.**

Akékoľvek neautorizované zmeny mechanickej konštrukcie a elektrických prvkov zariadenia, vykonávanie obslužných činností, ktoré nie sú opísané v Príručke, a nedodržiavanie pokynov a odporúčaní, ktoré sú v príručke uvedené, sú zakázané, v opačnom prípade udelená Záruka prestáva okamžite platiť. Náradie používajte v súlade s jeho určením, s užívateľskou príručkou, v opačnom prípade, pri nezhodnom používaní, udelená záruka prestáva okamžite platiť.
Pištoľ sa z bezpečnostných dôvodov môže používať iba v miestnostiach s dobre a správne fungujúcim vetraním. Pištoľ sa nesmie používať v miestnostiach s vysokou relatívnou vlhkosťou vzduchu, ani vonku počas dažďa či sneženia, v opačnom prípade môže dôjsť k zásahu el. prúdom. Spustené zariadenie nikdy nenechávajte bez dozoru.

PODMIENKY
Používajte iba vo vnútri, v interiéri. Rozsah teploty nabíjania akumulátorov +10 - +30 °C. Nevystavujte na pôsobenie teploty nad +40°C. Chráňte pred vlhkosťou a pred zrážkami.

5. Technické parametre

Model zariadenia	DED7052
Pracovné napätie [V]	18 d.c.
Čas ohrevu na prevádzkovú teplotu [min]	3
Teplota max. [° C]	~180
Hmotnosť [kg]	0,35

6. Príprava na prácu/používanie

Zariadenie patrí do série výrobkov SAS+ALL, preto, aby ste ho mohli používať, musíte doplniť súpravu (komplet), ktorá sa skladá zo zariadenia, akumulátora a nabíjačky. Používanie iných akumulátorov a nabíjačiek je zakázané.

Nižšie opísané prípravné činnosti vykonávajte iba vtedy, keď je zariadenie odpojené od napájania.

Po vybratí z obalu pištoľ nevyžaduje žiadne predbežné činnosti.

7. Zapínanie zariadenia

Zariadenie je napájané z akumulátora s napätím 18 V. Nabitý akumulátor vsuňte do vodidla v rukoväti, kým sa akumulátor nezablokuje (počuť charakteristický zvuk). Zariadenie je pripravené na použitie.

8. Používanie zariadenia

Prepnite spínač (obr. A, 4) do polohy I. Ohrievač začne ohrievať, čo signalizuje červená dióda. Po asi 3 minútach dosiahne ohrievač teplotu, ktorá umožní roztavenie lepidla, čo bude signalizované zmenou farby LED na zelenú.
Poznámka: pištoľ sa automaticky vypne po cca. 10 minút po zapnutí.
Ak chcete pokračovať v práci, vypnite prístroj (obr. A, 4) prepnutím prepínača do polohy 0 a potom ho opäť zapnite.
Do otvoru, ktorý sa nachádza zozadu pištole, vložte náplň lepidla. Viackrát stláčajte spúšť, kým cez koncovku (dýzu) nevyjde tekuté lepidlo. Keď danú náplň lepidla spotrebujete, vložte novú náplň lepidla. V prípade, ak tekuté lepidlo z dýzy nevyjde, počkajte ešte jednu minútu, aby sa špirála mohla nahriať na vyššiu teplotu. Po skončení práce náplň lepidla môžete vytiahnuť, alebo ju môžete nechať v pištoli. Nezabúdajte, že náplň lepidla sa nesmie vyťahovať, keď nie je pištoľ nahriata na pracovnú teplotu, v opačnom prípade sa pištoľ môže trvalo poškodiť. V prípade, ak chcete použiť iný typ lepiacej náplne, nezabúdajte, že hneď po zmene náplne z dýzy ešte istý čas vychádza predchádzajúci typ lepidla. Zohľadnite to počas práce.
Stlačením spúšte je roztopené lepidlo vytláčané cez dýzu a priamo sa nanáša na lepený predmet. Predmet je po vychladnutí lepidla natrvalo prilepený k povrchu, ku ktorému bol priložený.

9. Priebežné obslužné činnosti

Pravidelne čistite celé elektronáradie, predovšetkým vyčistite ventilačné otvory elektronáradia.
Akumulátor nenabíjajte hneď po intenzívnom používaní. Vzhľadom na charakteristické neustále vybíjanie akumulátorov (aj nezaťažených), akumulátor nikdy nenechávajte úplne vybitý, pretože sa môže vybiť pod kritickú úroveň, následkom čoho sa trvalo poškodí.
Preto nepoužívané akumulátory uchovávajte čiastočne nabité (na cca 40 %). Akumulátor dobite ešte predtým, ako sa úplne vybije. Akumulátory uchovávajte pri teplote v rozsahu od +10 do +30 °C. Akumulátory uchovávané pri nízkych teplotách rýchlejšie tratia svoju kapacitu.
Nabíjanie akumulátora je opísané v príručke akumulátora a nabíjačky série SAS+ALL.

POZOR **Zariadenie musí byť skladované na mieste mimo dosahu detí.**

Ak musíte skrutkovač poslať do servisu, napr. kvôli vykonaniu opravy, zabezpečte ho pred prípadným mechanickým poškodením počas prepravy a akumulátor odpojte od nabíjačky.
Po každom použití vyprázdnite nádobu vysávača, vyčistite ju a dôkladne vysušte (ak ste zariadenie používali na prácu namokro). Zložte a vyčistite HEPA filter. Použite na to jemnú mäkkú kefku, ktorou vstupne očistite HEPA filter. Potom filter umyte pod tečúcou studenou vodou (opláchnite, nepoužívajte čistiace prostriedky, rozpúšťadlá ap.).
Filtre (HEPA aj špongiový) musia pred opätovným použitím dôkladne vyschnúť. Filtre sušte pri izbovej teplote

Spôsob demontáže akumulátora

Keď chcete akumulátor vybrať, vŕtací skrutkovač uchopte za rukoväť, následne stlačte blokujúce tlačidlo nachádzajúce sa na prednej / bočnej strane batérie. Akumulátor vysuňte z rukoväte vŕtacieho skrutkovača. Keď chcete vybrať akumulátor, vsuňte akumulátor do rukoväte vŕtacieho skrutkovača, a následne ho zatlačte, až kým úplne nezapadne.

Údržba zariadenia

Štandardná údržba zahŕňa obslužné činnosti skrutkovača ako aj príslušenstva, tzn. akumulátora a nabíjačky.

POZOR **Nikdy nevykonávajte žiadne servisné práce či údržbu, ak je zariadenie pripojené k el. napätiu.**

Môže to spôsobiť vážny úraz tela a môže dôjsť k zásahu el. prúdom. Predtým, než začnete vykonávať činnosti súvisiace s údržbou, odpojte akumulátor, tzn. vytiahnite akumulátor zo skrutkovača.
Podstatnou súčasťou údržby je udržiavanie v čistote náradia a všetky súčasti potrebné na vykonávanie normálnej práce. Na čistenie nepoužívajte žiadne riedidlá, pretože môže dôjsť k nezvratnému poškodeniu plášťa a iných plastových častí zariadenia.
Akumulátor sa nesmie čistiť vodou, pretože môže dôjsť k skratu vo vnútorných obvodoch, čím sa akumulátor trvalo poškodí.

10. Náhradné diely a príslušenstvo

Na predaj sú dostupné lepiace kazety: DED7560, DED7561, DED7564, DED7565, DED7566, DED7567, DED7568.

Odporúčané príslušenstvo

Vŕtací skrutkovač zo série SAS+ALL sa môže používať s každým akumulátorom a nabíjačkou zo série SAS+ALL. Keď chcete kúpiť náhradné diely alebo príslušenstvo, kontaktujte servis Dedra-Exim. Kontaktné údaje sú uvedené na 1. strane príručky. Pri objednávaní náhradných dielov vždy uveďte číslo ŠARŽE/SÉRIE, ktoré je uvedené na výrobnom štítku, ako aj číslo dielu, ktoré je uvedené na schematickom nákrese zariadenia. Počas trvania záruky sú prípadné opravy vykonávané podľa zásad uvedených v záručnom liste. Reklamovaný výrobok odovzdajte na opravu v mieste nákupu (predajca je povinný prijať reklamovaný výrobok), alebo ho pošlite do centrálneho servisu DEDRA – EXIM. Pripojte záručný list vystavený importérom a kópiu dokladu o nákupe. Bez tohto dokumentu bude oprava vykonané odplatne, ako pozáručná oprava. Po skončení záručnej lehoty opravy vykonáva centrálny servis. Poškodený výrobok pošlite do servisu (náklady na zásielku hradí užívateľ).

11. Samostatné odstraňovanie porúch a problémov

POZOR **Skôr než sa pokúsite vyriešiť problémy sami, odpojte zariadenie od zdroja napájania**

PROBLÉM	PRÍČINA	RIEŠENIE
Zariadenie nefunguje	Poškodený zapínač Vybitý akumulátor Zle vložený akumulator Upchatý otvor lepidla	Zariadenie odovzdajte do servisu Nabiť akumulátor Upevniť správne Skontrolujte otvor lepidla. V prípade potreby vyčistite

12. Diely zariadenia, záverečné poznámky

1. Lepiaca pištoľ - 1 ks. 2. Vložka lepidla 11 x 150 - 3 ks.

13. Informácie pre užívateľov k likvidácii elektrických alebo elektronických zariadení (tykajúce są domácností)



Symbol uvedený na výrobkoch alebo v sprievodnej dokumentácii označuje, že chybné elektrické alebo elektronické zariadenia sa nesmú likvidovať spolu s domovým odpadom. Ak potrebujete zlikvidovať, opätovne použiť alebo zhodnotiť komponenty, správne je odovzdať ich na špecializovanom zbernom mieste, kde ich prijmú bezplatne. Informácie o umiestnení zberných miest pre použité zariadenia poskytujú miestne orgány, napr. na svojich webových stránkach.
Správnou likvidáciou zariadenia je možné šetriť cenné zdroje a zabrániť negatívnym vplyvom na zdravie a životné prostredie v dôsledku možnej prítomnosti nebezpečných látok, zmesí a komponentov v zariadení.
Za nesprávnu likvidáciu odpadu hrozia sankcie podľa príslušných miestnych predpisov.
Používatelia v krajinách EÚ: Ak potrebujete zlikvidovať elektrické alebo elektronické zariadenie, obráťte sa na najbližšie predajné miesto alebo na svojho dodávateľa, ktorý vám poskytne ďalšie informácie.
Likvidácia v krajinách mimo Európskej únie: Tento symbol sa vzťahuje len na krajiny Európskej únie. Ak chcete tento výrobok zlikvidovať, obráťte sa na miestne úrady alebo predajcu, ktorý vám poskytne informácie o správnom spôsobe likvidácie.

SK Záručný list

na

Katalógové č.:
Číslo šarže:.....
(ďalej len **Výrobok)**

Dátum nákupu výrobku: ……

Pečiatka predajcu: ……..

Dátum a podpis predajcu : .....

Vyhlásenie Užívateľa:

Potvrdzujem, že som bol oboznámený so záručnými podmienkami, ako aj s následkami nedodržiavania pokynov a odporúčaní, ktoré sú uvedené v užívateľskej príručke a v záručnom liste. Záručné podmienky sú mi známe, čo potvrdzujem vlastnoručným podpisom:

....
dátum a miesto podpis Užívateľa

I. Zodpovednosť za Výrobok:
1. **Ručiteľ** - spoločnosť „DEDRA EXIM sp. z o.o.“ sídliaca v meste: Pruszków, na adrese: ul. 3 Maja 8, 05-800 Pruszków, Poľsko, zapísaná do obchodného registra pod číslom KRS 0000062517 vedenom oblastným súdom pre hlavné mesto Varšava vo Varšave, 14. ekonomické oddelenie Štátneho súdneho registra, IČ DPH: PL 5270204933, základné imanie: 100 980,00 PLN.
2. Podľa podmienok stanovených týmto záručným listom Ručiteľ udeľuje záruku na Výrobok, pochádzajúci z distribúcie Ručiteľa.
3. Zodpovednosť na základe záruky sa vzťahuje iba na chyby, ktoré vznikli následkom príčin nachádzajúcich sa vo Výrobku v momente jeho vydania Užívateľovi.
4. Na základe záruky Užívateľ získava právo na bezplatnú opravu výrobku, ak sa chyba objaví počas trvania záručnej lehoty. Spôsob opravy Výrobku (metóda vykonania opravy) závisí od rozhodnutia Ručiteľa. V prípade, ak Ručiteľ uzná, že Výrobok sa nedá opraviť, Ručiteľ si vyhradzuje právo vymeniť chybný prvok alebo celý Výrobok na výrobok bez chýb, právo na zníženie ceny Výrobku alebo právo na odstúpenie od dohody.
5. Voči Užívateľovi, ktorý nie je konzumentom v zmysle zákona z 23. apríla 1964 Občiansky zákonník, zodpovednosť Ručiteľa za škody vyplývajúce z tejto záruky a/alebo ktoré súvisia s jej uzatvorením a realizáciou, bez ohľadu na právny základ, je obmedzená maximálne do výšky hodnoty chybného Výrobku.

II. **Záručná lehota:**

Prvky Výrobku na ktoré sa vzťahuje záruka	**Trvanie záručnej ochrany**
DED7052	24 mesiacov od dňa nákupu Výrobku, ktorý je uvedený v tomto záručnom liste
Lepiace tyčinky	Žiadna záruka

III. **Podmienky využitia záruky:**
1. Przedstawienie Užívateľ je povinný predstaviť vyplnený Záručný list výrobku, ako aj náležitý doklad o nákupe Výrobku, napr. predstavením pokladničného bloku, faktúry ap. Aby reklamačný proces prebiehal efektívne odporúčame, aby Užívateľ spolu s reklamovaným výrobkom doručil všetky prvky vymenované v kapitole užívateľskej príručky výrobku „Diely a časti“.
2. Užívateľ je povinný dodržiavať pokyny a odporúčania uvedené v užívateľskej príručke a v záručnom liste.
3. Záruka platí iba na území Poľskej republiky a členských štátov EÚ.
4. **Záruka sa nevzťahuje na chyby, ktoré vznikli (predovšetkým) následkom:**
a) Nedodržania podmienok určených v užívateľskej príručke, predovšetkým podmienok správneho používania, prevádzky, údržby a čistenia
b) Použitia na čistenie alebo na údržbu nevhodných prípravkov, nezhodne s užívateľskou príručkou;
c) Nevhodného uchovávania a prepravy výrobku;
d) Vykonania neautorizovaných zmien a/alebo iných zásahov do výrobku, na ktoré výrobca nevyjadril súhlas;
e) Použitím vo výrobku/s výrobkom nevhodných prevádzkových materiálov, nezhodne s užívateľskou príručkou.
f) Užívateľ, ktorý nie je konzumentom v zmysle zákona z 23. apríla 1964 Občiansky zákonník, stráca záručné práva na výrobok, v ktorom:
(1) sériové čísla, označenia dátumov a výrobné štítky boli odstránené, zmenené alebo poškodené;
(2) boli poškodené plomby alebo sú na nich viditeľné stopy manipulácie.
5. **Pozor!** Činnosti súvisiace s každodennou obsluhou výrobku, vyplývajúce medzi iným z užívateľskej príručky, Užívateľ vykonáva vlastnými silami a na vlastné náklady.

IV. Reklamačná procedúra:
1. V prípade, ak Užívateľ objaví, že Výrobok nefunguje správne, ešte pred zložením reklamácie je povinný uistiť sa, či boli náležite vykonané všetky stanovené činnosti, predovšetkým tie uvedené v užívateľskej príručke.
2. Reklamácia musí byť podaná bezodkladne, najlepšie v priebehu 7 dní od dňa, v ktorom sa prejavila (objavila) chyba Výrobku. Užívateľ, ktorý nie je konzumentom v zmysle zákona z 23. apríla 1964 Občiansky zákonník, stráca práva vyplývajúce z tejto záruky v prípade, ak reklamáciu nepodá v priebehu 7 dní od dňa, v ktorom sa prejavila (objavila) chyba Výrobku.
3. Reklamáciu môžete podať medzi inými na mieste, v ktorom ste výrobok kúpili, v záručnom servise alebo poštou na adresu: DEDRA EXIM sp. z o.o., ul. 3 Maja 8, 05-800 Pruszków, Poľsko.
4. Užívateľ môže podať reklamáciu prostredníctvom formulára, ktorý je dostupný na webovej stránke www.dedra.pl. („Formulár podania reklamácie na základe udelenej záruky”).
5. Adresy záručných servisov v jednotlivých štátoch sú zverejnené na webovej stránke www.dedra.pl. V prípade, ak v danom štáte sa nenachádza záručný servis, odporúčame reklamovaný výrobok doručiť na adresu: DEDRA EXIM sp. z o.o. ul. 3 Maja 8, 05-800 Pruszków, Poľsko.
6. Vzhľadom na bezpečnosť Užívateľa, nefunkčný (chybný) výrobok sa v žiadnom prípade nesmie používať.
7. Pozor!!! Používanie nefunkčného (chybného) výrobku je nebezpečné pre zdravie a život Užívateľov.
8. Povinnosti vyplývajúce z udelenej záruke budú vyplnené v lehote 14 pracovných dní počítajúc od dňa doručenia reklamovaného Výrobku Užívateľom.
9. Pred zaslaním reklamácie odporúčame reklamovaný Výrobok náležite očistiť. Odporúčame reklamovaný Výrobok dôkladne zabezpečiť pre prípadným poškodeniami počas prepravy (reklamovaný Výrobok odporúčame doručiť v originálnom obale).
10. Záručná lehota sa predlžuje o čas, počas ktorého Užívateľ následkom chyby (nefunkčnosti) výrobku, na ktorú sa vzťahovala záruka, nemohol Výrobok používať. Záruka nevylučuje, neobmedzuje a ani nepozastavuje právo Užívateľa (kupujúceho) na základe príslušných predpisov o ručení za chyby predanej veci.

SK

V súlade s článkom 13 ods. 1 a 2 nariadenia Európskeho parlamentu a Rady (EÚ) 2016/679 z 27. apríla 2016 o ochrane fyzických osôb pri spracúvaní osobných údajov a o voľnom pohybe takýchto údajov, ktorým sa zrušuje smernica 95/46/ES, vás informujeme
1. Správcom vašich osobných údajov, ktoré ste uviedli vo formulári, je spoločnosť „DEDRA-EXIM Sp. z o.o.“ so sídlom v meste Pruszków na adrese: ul. 3 Maja 8, 05-800 Pruszków, Poľsko (ďalej len: „Správca”).
2. Vaše osobné údaje budú spracúvané výhradne s cieľom realizácie záručnej procedúry zariadenia, a to v súlade s článkom 6 ods. 1 písmeno b) všeobecného nariadenia o ochrane údajov (ďalej len: „GDPR“). Uvedenie osobných údajov je dobrovoľné, avšak nevyhnutné na realizáciu záručnej procedúry.
3. Vaše osobné údaje budú spracúvané počas posudzovania a realizácie záručnej procedúry, ako aj na archívne účely v prípade potreby obhajoby pred prípadnými nárokmi a požiadavkami voči Správcovi, avšak nie dlhšie až do momentu premlčania týchto nárokov a požiadaviek.
4. Vaše údaje môžu byť zverejnené výhradne len tým subjektom, ktoré spracúvajú tieto údaje v mene a pre Správcu, a to na základe písomnej dohody o zverení spracúvania osobných údajov, tzn. firmy, ktoré okrem iného poskytujú technický servis, hostingové služby alebo služby obsluhy webových stránok, IT obsluhy, ako aj kuriérskym firmám. Dodávatelia Správcu sú povinní zaručiť zabezpečenie údajov a splniť požiadavky platnej legislatívy ohľadne ochrany osobných údajov, a zverené osobnú údaje nesmú byť používané na iné účely než tie, ktoré stanovuje dohoda uzatvorená so Správcom.
5. Vaše údaje nebudú spracúvané automatickým spôsobom, vrátane rôznych foriem profilovania, ani nebudú odovzdané do tretieho štátu/medzinárodnej organizácii.
6. Máte právo na prístup k vašim osobným údajom, ako aj právo na ich opravenie, doplnenie, odstránenie, obmedzenie spracúvania, prenesenie údajov, podanie námietky, a to v ľubovoľnej chvíli.
7. Vo všetkých záležitostiach, ktoré súvisia so spracúvaním vašich osobných údajov Správcom, môžete sa na Správcu obrátiť písomne na e-mailovú adresu: daneosobowe@dedra.pl.
8. Máte právo podať sťažnosť príslušnému dozornému orgánu, ktorý zodpovedá za dohľad nad ochranou osobných údajov

LT Turinys

1. Nuotraukos ir schemos
2. Įrenginio aprašymas
3. Įrenginio paskirtis
4. Naudojimo apribojimai
5. Techniniai duomenys
6. Paruošimas darbui
7. Įrenginio įjungimas
8. Įrenginio naudojimas
9. Einamieji priežiūros veiksmai
10. Atsarginės dalys ir priedai
11. Savarankiškas gedimų šalinimas
12. Įrenginio komplektacija
13. Informacija vartotojams apie elektros ir elektroninių įrenginių utilizavimą
14. Garantinis lapas

Bendrosios saugos taisyklės buvo pridėtos prie instrukcijos kaip atskira brošiūra.

EB atitikties deklaracija pridedama prie įrenginio kaip atskiras dokumentas. Jei nebūtų EB atitikties deklaracijos, prašome susisiekti su „Dedra-Exim“ Sp. z o.o servisu.

ĮSPĖJIMAS Perskaityti visus įspėjimus pažymėtus simboliu ir visas instrukcijas. Žemiau pateiktų įspėjimų ir saugos nurodymų nesilaikymas, gali būti elektros srovės smūgio, gaisro ar sunkių sužalojimų priežastimi.

Išsaugoti visus įspėjimus ir instrukcijas ateičiai.

DEMESIO Įrenginys iš „SAS+ALL“ linijos buvo suprojektuotas darbui tik su „SAS+ALL“

linijos įkrovikliais ir akumuliatoriais. Ličio jonu akumuliatorius ir įkroviklis neįeina į įrenginio komplektą, juos reikia įsigyti atskirai. Dėl kitų, nei rekomenduojami, akumuliatorių ir įkroviklių naudojimo yra anuliuojamos garantinės teisės.

2. Įrenginio aprašymas

1. Antgalis, 2. Klijų kasetės lizdas, 3. Klijų kasetė, 4. Jungiklis, 5. Pistolerio paleidiklis, 6. Baterijos lizdas, 7. LED diodas

3. Įrenginio paskirtis

Belaidis terminio klijavimo pistoletas skirtas klijuoti tarpusavyje medieną, geležį, keramiką, stiklą naudojant terminius klijus. Klijai yra pašildomi vidinio kaitinimo elemento ir per klijų tiekimo antgali tiekiami į išorę. Sujungimas vyksta klijams, užteptiems ant klijuojamų paviršių, stingstant.
Prietaisą leidžiama naudoti atliekant remonto ir statybos darbus, remonto dirbtuvėse, mėgėjų darbus laikantis naudojimo instrukcijoje nurodytų naudojimo, darbo sąlygų ir leistinų eksploatavimo sąlygų.

4. Naudojimo apribojimai

DEMESIO Akumuliatorinis maišytuvas gali būti naudojamas vien tik pagal pateiktas "Priimtinas darbo sąlygas".

Prietaisas gali būti naudojamas tik su tam skirtomis kasetėmis, kurių matmenys yra pateikti techniniuose duomenyse.

DEMESIO Maišytuvas skirtas tik meistrams ir naudoti namuose. Savaiminiai pakeitimai mechaninei ir elektros statyboje, visi modifikavimai, naudojimo veiksmai, neaprašyti instrukcijoje bus traktuojami.

Už neteisėti ir priveda prie staigaus garantijos teisės praradimo, o atitikties garantija praras galiojimą. Ne pagal Naudojimo instrukcijos nuorodas ir paskirtį prives prie staigaus Garantijos teisės praradimo.
Saugumo sumetimais pistoletas gali būti naudojamas patalpose su gerai veikiančia ventiliacija. Draudžiama naudoti pistoletą drėgnose patalpose ar atmosferinių kritulių metu, nes tai kelia elektros smūgio pavojų. Nepalikti įjungto įrenginio be priežiūros.

LEISTINOS DARBO SĄLYGOS

Naudoti tik patalpų viduje. Akumuliatorių krovimo temperatūrų diapazonas 10-30 °C. Neleisti, kad įrenginį veiktų aukštesnė nei 40°C temperatūra. Saugoti nuo drėgmės ir atmosferinių kritulių

5. Techniniai duomenys

Įrenginio modelis	DED7052
Darbinė įtampa [V]	18 d.c.
Kaitinimo laikas iki darbinės temperatūros [min]	3
Maks. Temperatūra [° C]	~180
Masė [kg]	0,35

6. Paruošimas darbui

DEMESIO Įrenginys yra „SAS+ALL“ linijos dalis, todėl norint juo pasinaudoti, reikia sukomplektuoti visą rinkinį, susidedantį iš įrenginio, akumuliatoriaus ir įkroviklio.

Žemiau aprašytus paruošimo veiksmus reikia atlikti atjungus maitinimo šaltinį. Išėmus iš pakuotės, ginklui nereikia jokių išankstinių veiksmų.

7. Įrenginio įjungimas

DEMESIO Įrenginio maitinimo elementas yra 18V įtampos akumuliatorius. Įkrautą akumuliatorių įdedame į lizdą rankenoje, kol suveiks fiksatorius rankenoje. Įrenginys paruoštas tolesniam darbui.

8. Įrenginio naudojimas

Perjunkite jungiklį (A, 4 pav.) į padėtį I. Šildytuvas pradeda šildyti, apie tai praneša raudonas diodas. Maždaug po 3 minučių šildytuvas pasieks temperatūrą, leidžiančią ištirpti klijams, apie tai praneš šviesos diodų spalva pasikeičiant į žalią.
Pastaba: ginklas išsijungs automatiškai po maždaug. 10 minučių po jo įjungimo.
Norėdami tęsti darbą, išjunkite prietaisą (A, 4 pav.) Perjungdami jungiklį į 0 padėtį, tada vėl įjunkite.
Įdėti terminių klijų kapsulę į klijų talpą, kuri yra pistoleto gale. Daug kartų paspausti gaiduką, kol ant antgalio nepasirodys skysti klijai. Klijams pasibaigus, įdėti naują kapsulę. Jei skysti klijai nepasirodo, palaukti dar apie 1 minutę, kad kaitinimo elementas pasiektų aukštesnę temperatūrą. Baigus darbą, galima išimti klijus iš pistoleto arba palikti juos pistolete. Bet reikia žinoti, kad negalima šalinti klijų iš pistoleto, kol jis yra įkaitintas iki darbinės temperatūros, nes tai gali negrįžtamai sugadinti pistoletą. Jei vartotojas nori pakeisti klijų tipą, būtina žinoti, kad iš karto po naujo klijų tipo įdėjimo iš antgalio yra tiekiami seno tipo klijai. Reikia į tai atsižvelgti darbo metu.
Paspaudus gaiduką, skysti klijai yra tiekiami pro antgalį tiesiai ant klijuojamo elemento ir atvėsdami stipriai prie jo prilimpa ir suklijuoja prieš tai sujungtus elementus.

9. Einamieji priežiūros veiksmai

Reikia reguliariai valyti elektros įrankį, išskirtinį dėmesį reikia skirti elektros įrankio ventiliacinių angų valymui.
Vengti akumuliatoriaus krovimo tiesiai po intensyvaus naudojimo. Dėl to, kad akumuliatorius savaime išsikrauna, negalima laikyti visiškai iškrauto akumuliatoriaus, nes jis gali išsikrauti žemiau kritinio lygio ir būti negrįžtamai sugadintas.
Nenaudojamą akumuliatorių reikia laikyti dalinai įkrautą (apie 40 %). Būtina įkrauti akumuliatorių, prieš jis visiškai išsikraus. Maitinimo elementus laikyti 10-30 °C temperatūroje. Laikant žemoje temperatūroje, jis greičiau praranda talpą.
Akumuliatoriaus įkrovimas yra aprašytas „SAS+ALL“ linijos akumuliatoriaus ir įkroviklio instrukcijoje.

DEMESIO Įrenginio laikymo vieta turi būti neprieinama vaikams.

Siunčiant suktuvą į servisą, būtina apsaugoti jį nuo atsitiktinio mechaninio pažeidimo ir išimti akumuliatorių iš rankenos.
Po kiekvieno panaudojimo reikia ištuštinti dulkių siurblio talpyklą, išvalyti ir tiksliai išdžiovinti (jeigu buvo naudojamas darbui šlapiai). HEPA filtrą nuimti ir išvalyti. Tam tikslui panaudoti švelnų, minkštą šepetėlį, kuriuo reikia išvalyti HEPA filtrą. Vėliau plauti jį šiltu vandeniu, šaltu vandeniu (nuplauti, nenaudoti ploviklių, tirpiklių ir t. t.)
Prieš sekantį panaudojimą filtrai (HEPA kaip ir kempininis) turi būti tiksliai išdžiovinti. Filtrus džiovinti kambario temperatūroje

Akumuliatoriaus demontavimo būdas

Norint išimti akumuliatorių, reikia paimti suktuvą-gręžtuvą už rankenos ir paspausti mygtuką, esantį priekinėje / šoninėje dalyje. Išimti akumuliatorių iš suktuvo-gręžtuvo rankenos. Norint įmontuoti akumuliatorių, reikia įdėti akumuliatorių į suktuvo-gręžtuvo rankeną ir paspausti, kol suveiks tvirtinimo mechanizmas.

Įrenginio priežiūra

Priežiūros veiksmai apima suktuvo ir jo priedų, t. y. akumuliatoriaus ir įkroviklio, aptarnavimo veiksmus.

DEMESIO Draudžiama atlikti priežiūros veiksmus, jei įrenginys yra įjungtas į elektros tinklą.

Tai gali tapti rimtų kūno sužalojimų arba elektros smūgio priežastimi. Prieš pradedant priežiūros veiksmus, reikia išimti akumuliatorių iš suktuvo lizdo.
Suktuvo priežiūros veiksmai apima atitinkamą visų jo elementų, naudojamų darbe, švaros palaikymą. Valymo metu draudžiama naudoti bet kokius tirpiklius, nes tai gali negrįžtamai sugadinti korpusą ir kitus plastikinius elementus.
Draudžiama valyti akumuliatorių vandeniu, nes dėl to gali įvykti trumpasis sujungimas, kuris negrįžtamai jį sugadins.

10. Atsarginės dalys ir priedai

Parduodamos lipnios kasetės: DED7560, DED7561, DED7564, DED7565, DED7566, DED7567, DED7568.

Rekomenduojami priedai

„SAS+ALL“ suktuvus-gręžtuvus galima naudoti su kiekvienu akumuliatoriumi ir įkrovikliu iš „SAS+ALL“.
Norint įsigyti atsargines dalis arba priedus, reikia susisiekti su „Dedra-Exim“ servisu. Kontaktiniai duomenys yra instrukcijos 1 psl. Užsakant atsargines dalis, prašome nurodyti PARTIJOS numerį, nurodytą informacinėje lentelėje, ir dalies numerį, nurodytą sandaros schemoje. Garantiniame laikotarpyje remontai yra atliekami remiantis Garantiniame lape nurodytomis sąlygomis. Prašome pateikti produktą, dėl kurio yra pateikiama pretenzija, remontui jo pirkimo vietoje (pardavėjas privalo priimti tokį produktą) arba atsiųsti į „DEDRA-EXIM“ centrinį servisą. Prašome pridėti importuotojo išrašytą Garantinį lapą. Be šio dokumento remontas bus laikomas pogarantiniu remontu. Garantiniame laikotarpyje remontą atlieka Centrinis servisas. Sugedusi produktą reikia išsiųsti į servisą (siuntimo išlaidas padengia vartotojas).

11. Savarankiškas gedimų šalinimas

DEMESIO Prieš bandydami išspręsti problemas, atjunkite įrenginį nuo maitinimo šaltinio

PROBLEMA	PRIEŽASTIS	SPRENDIMAS
Įrenginys neveikia	Sugedo perjungiklis Išsikrovė akumuliatorius Akumuliatorius blogai užmontuotas	Atiduoti įrenginį į servisą Įkrauti akumuliatorių Teisingai įtvirtinti

	Užsikimšusi klijų anga	Patikrinkite klijų angą. Jei reikia, išvalykite

12. Įrenginio komplektacija, baigiamosios pastabos.

1. Klijų pistoletas - 1 vnt. 2. Klijų įdėklas 11 x 150 - 3 vnt..

13. Informacija naudotojams apie sunaudotos įrangos utilizavimą (taikoma naudojant buityje)



Ant gaminių arba pridedamuose dokumentuose nurodytas simbolis rodo, kad sugedusios elektros ar elektroninės įrangos negalima išmesti kartu su buitinėmis atliekomis. Jei norite atsikratyti, pakartotinai panaudoti ar utilizuoti komponentus, teisinga juos nuvežti į specializuotą surinkimo punktą, kur jie bus priimti nemokamai. Informaciją apie naudotos įrangos surinkimo vietas teikia vietos valdžios institucijos, pvz., savo interneto svetainėse.
Teisingas produkto utilizavimas padeda išsaugoti gamtos išteklius ir išvengti neigiamų padarinių žmonių sveikatai ir aplinkai, galinčių atsirasti dėl produkte esančių potencialiai pavojingų medžiagų, mišinių ir sudedamųjų dalių.
Už netinkamą atliekų šalinimą gresia baudos pagal atitinkamus vietos teisės aktus.
ES šalių naudotojai: Jei norite išmesti elektros ar elektroninę įrangą, kreipkitės į artimiausią prekybos vietą arba tiekėją, kuris jums suteiks daugiau informacijos.
šalinimas ne Europos Sąjungos šalyse: Šis simbolis taikomas tik Europos Sąjungos šalims. Jei norite išmesti šį gaminį, kreipkitės į vietos valdžios institucijas arba pardavėją dėl tinkamo šalinimo būdo.

LT Garantinis lapas

Katalogo Nr:

Partijos numeris: .....

(toliau – **Produktas**)

Produkto pirkimo data : ……

Pardavėjo antspaudas : ……..

Pardavėjo parašas ir data : .....

Vartotojo pareiškimas:

Patvirtinu, kad buvau informuotas apie garantijos sąlygas ir taisyklių, išvardytų Naudojimo instrukcijoje ir Garantiniame lape, nepaisymo pasekmes. Šios garantijos sąlygos yra man žinomos, ką patvirtinu savo parašu:

....

data ir vieta vartotojo parašas

I. Atsakomybė už Produktą:

1. **Garantijos suteikėjas** – „DEDRA EXIM“ Sp. z o.o. su būstine adresu: ul. 3 Maja 8, 05-800 Pruškuvas, KRS 0000062517, Varšuvos apylinkės teismas, Valstybinio teismo registro XIV ūkinis skyrius, Mokesčiu mokėtojo kodas 527-020-49-33, Įstatinis kapitalas: 100 980,00 PLN.
2. Šiame garantiniame lape nurodytomis sąlygomis Garantijos suteikėjas suteikia garantiją Produktui iš Garantijos suteikėjo asortimento.
3. Garantijos pagrindu atsakomybė yra priimama tik už defektus, esančius Produkte jo išdavimo Vartotojui metu.
4. Garantijos pagrindu Vartotojas gauna teisę nemokamai suremontuoti Produktą, jei defektas buvo aptiktas garantijos galiojimo metu. Apie Produkto remonto būdą (remonto atlikimo metodą) sprendžia Garantijos suteikėjas. Jei Garantijos suteikėjas nuspręstų, kad remontas yra neįmanomas, Garantijos suteikėjas pasilieka sau teisę pakeisti elementą su defektu arba visą Produktą kitu, veikiančiu teisingai, sumažinti Produkto kainą arba anuliuotu sutartį.
5. Vartotojo, kuris pagal 1964 m. balandžio 23 d. Civilinį kodeksą nėra laikomas vartotoju, atveju Garantijos suteikėjo atsakomybė dėl kompensacijos, susijusi su šia garantija ir (arba) jos sudarymu ir vykdymu, nepriklausomai nuo formos, yra apribota iki maksimaliai Produkto su defektu vertės.

II. **Garantijos laikotarpis:**

Produkto elementai, kuriems veikia garantija	**Garantinės apsaugos trukmė**
DED7052	24 mėnesiai, skaičiuojant nuo Produkto pirkimo datos, nurodytos šiame Garantiniame lape
Klijų lazdelės	Garantijos nėra

III. **Naudojimosi garantija sąlygos:**

1. Vartotojas privalo patiekti užpildytą Produkto Garantinį lapą ir Produkto pirkimą patvirtinantį dokumentą (pvz. kasos čekis, sąskaita-faktūra ir pan.). Tam, kad pretenzijos nagrinėjimo procesas vyktų sklandžiai, rekomenduojama, kad Vartotojas kartu su Produktu perduotų visus elementus, nurodytus „Komplektacijos sąraše“, esančiame Naudojimo instrukcijoje.
2. Vartotojas privalo laikytis Naudojimo instrukcijoje ir Garantiniame lape nurodytų rekomendacijų.
3. Garantija galioja tik Lenkijos Respublikos ir ES teritorijoje.
4. **Garantija neapima Produkto defektų, atsiradusių dėl to, kad:**
a) Vartotojas nesilaikė sąlygų, nurodytų Naudojimo instrukcijoje, ypač susijusių su teisingu naudojimu, priežiūra ir valymu;
b) Vartotojas naudojo priežiūros ar valymo priemones, neatitinkančias sąlygas nurodytas Naudojimo instrukcijoje;
c) Vartotojas netinkamai sandėliavo ir transportavo Produktą;
d) Vartotojas savarankiškai keitė ir (arba) modifikavo Produktą, negavęs Garantijos suteikėjo sutikimo;
e) Vartotojas naudojo Produkte eksploatacines medžiagas, neatitinkančias Naudojimo instrukcijos sąlygų.
f) Vartotojas, kuris pagal 1964 m. balandžio 23 d. Civilinį kodeksą nėra laikomas vartotoju, praranda garantiją Produktui, jei:
g) Vartotojas pašalino, pakeitė arba sugadino serijos numerius, datas ir informacines lenteles;
h) Vartotojas pažeidė plombas arba ant jų matosi Vartotojo veiksmų pėdsakai.
5. **Dėmesio!** Veiksmus, susijusius su kasdieniu Produkto aptarnavimu, nurodytu pvz. Naudojimo instrukcijoje, Vartotojas atlieka pats ir savo sąskaita.

IV. Pretenzijos pateikimo procedūra:

1. Pastebėjus, kad Produktas veikia neteisingai, prieš pateikiant pretenziją, reikia įsitikinti, kad visi veiksmai, aprašyti Naudojimo instrukcijoje, buvo atlikti teisingai.
2. Pretenziją rekomenduojama pateikti nedelsiant, geriausiai per 7 dienas nuo Produkto defekto aptikimo. Vartotojas, kuris pagal 1964 m. balandžio 23 d. Civilinį kodeksą nėra laikomas vartotoju, praranda garantiją Produktui, jei nepateikia pretenzijos per 7 dienas.
3. Pretenziją galima pateikti pvz. Produkto pirkimo punkte, garantiniame servise arba raštu adresu: „DEDRA EXIM“ Sp. z o. o., ul. 3 Maja 8, 05-800 Pruškuvas.
4. Vartotojas gali pateikti pretenziją, pasinaudodamas blanku, kuris yra internetinėje svetainėje: www.dedra.pl (Pretenzijos garantiniame laikotarpyje pateikimo forma).
5. Garantinių servisų atskirose šalyse adresai yra nurodyti svetainėje: www.dedra.pl. Jei konkrečioje šalyje nebūtų garantinio serviso, pretenzijas dėl garantijos rekomenduojama siųsti adresu: „DEDRA EXIM“ Sp. z o. o., ul. 3 Maja 8, 05-800 Pruškuvas, Lenkija.Mając Dėl Vartotojo saugumo draudžiama naudoti Produktą su defektais.
6. Dėmesio!!! Produkto su defektais naudojimas kelia pavojų Vartotojo sveikatai ir gyvybei. Veiksmai, susiję su garantija, bus atlikti per 14 darbo dienų skaičiuojant nuo Produkto, dėl kurio yra pateikiama pretenzija, pristatymo dienos.
7. Prieš pristatant Produktą, dėl kurio yra pateikiama pretenzija, rekomenduojama jį nuvalyti.
8. Produktą, dėl kurio yra pateikiama pretenzija, reikia kruopščiai supakuoti, kad jis būtų apsaugotas nuo pažeidimų transporto metu – rekomenduojama pristatyti produktą originalioje pakuotėje.
9. Garantijos laikotarpis yra pratęsiamas tiek, kiek Vartotojas negalėjo juo naudotis dėl garantijos apimto defekto.

Gwarancja Ši garantija neriboja, neišskiria bei nesustabdo Vartotojo teisių dėl parduotos prekės neatitikimo arba prekės defekto.

LT

Vadovaudamiesi 2016 m. balandžio 27 d. Europos Parlamento ir Tarybos reglamento (ES) 2016/679 dėl fizinių asmenų apsaugos tvarkant asmens duomenis ir dėl laisvo tokių duomenų judėjimo ir kuriuo panaikinama Direktyva 95/46/EB 13 straipsnio 1 ir 2 dalimis, informuojame, kad
1. Formoje pateiktų jūsų asmens duomenų valdytojas yra DEDRA-EXIM sp. z o.o., kurios registruota buveinė yra Pruszkowe, 3 Maja g. 8, 05-800 Pruszkow (toliau: "Administratorius").
2. Jūsų duomenys bus tvarkomi tik siekiant atlikti prietaiso garantijos procedūrą pagal Bendrojo duomenų apsaugos reglamento 6 straipsnio 1 dalies b punktą (toliau: „BDAR“) Duomenys teikiami savanoriškai, tačiau jie būtini garantijos procedūrai
3. Jūsų duomenys bus tvarkomi garantijos procedūros vykdymo nagrinėjimo laikotarpiu ir archyvavimo tikslais, jei prireiktų apsiginti nuo galimų pretenzijų Administratoriui, bet ne ilgiau nei iki tol, kol joms įvyks senaties terminas.
4. Jūsų duomenys gali būti atskleisti tik tiems subjektams, kurie tvarko duomenis duomenų administratoriaus vardu pagal rašytinę asmens duomenų tvarkymo pavedimo sutartį, teikiančią: technines paslaugas, hosting'o ar interneto svetainės priežiūros paslaugas, IT paslaugas, kurjerių paslaugas. Administratoriaus tiekėjai privalo užtikrinti duomenų saugumą ir laikytis galiojančių teisės aktų reikalavimų, susijusių su asmens duomenų apsauga, ir negali naudoti patikėtų asmens duomenų kitais nei sutartyje su Administratoriumi nurodytais tikslais.
5. Jūsų duomenys nebus tvarkomi automatizuotomis priemonėmis, įskaitant profiliavimą, ir nebus perduodami trečiajai šaliai / tarptautinei organizacijai.
6. Bet kuriuo metu turite teisę susipažinti su savo duomenų turiniu ir teisę ištaisyti, ištrinti, apriboti duomenų tvarkymą, teisę į duomenų perkeliamumą, teisę prieštarauti bet kuriuo metu.
7. Visais klausimais, susijusiais su administratoriaus atliekamu jūsų asmens duomenų tvarkymu, galite kreiptis šiuo el. pašto adresu: daneosobowe@dedra.pl.;
8. Turite teisę pateikti skundą tinkamai duomenų apsaugos institucijai;

LV Satura rādītājs

1. Fotoattēli un raksti
2. Ierīces apraksts
3. Ierīces norīkošana
4. Lietošanas ierobežojums
5. Tehniskie parametri
6. Darba sagatavošana
7. Ierīces ieslēgšana
8. Ierīces lietošana
9. Kārtējas apkalpošanas rīcība
10. Rezerves daļas un piederumi
11. Defekta paša novēršana
12. Ierīces komplektācija
13. Informācija lietotājiem par nolietotas elektriskas un elektroniskas ierīces atkratīšanu
14. Garantijas talons

Vispārējie drošības noteikumi tika pievienoti instrukcijai kā atsevišķa brošūra.
ES Atbilstības deklarācija ir pievienota ierīcei kā atsevišķs dokuments. ES Atbilstības deklarācijas trūkuma gadījumā lūdzam kontaktēties ar Dedra-Exim Sp. z o.o. firmas Servisu.

BRĪDINĀJUMS. Izlasiet simbolu , un visas visus brīdinājumus, kas apzīmēti ar instrukcijas. Zemāk norādīto

brīdinājumu un drošības norādījumu neievērošana var kļūt par elektrošoka, ugunsgrēka vai smagu traumu iemeslu.
Saglabājiet visus brīdinājumus un instrukcijas turpmākajai lietošanai.

UZMANĪBU **SAS+ALL līnijas ierīce tika projektēta darbam tikai ar lādēšanas adapteriem un akumulatoriem no līnijas SAS+ALL.**

Akumulators Li-Ion un lādēšanas adapters nav ierīces komplektā, jābūt iegādāti atsevišķi. Citu, nekā ierīcei paredzēti, akumulatoru un lādēšanas adapteru lietošana izraisīs garantijas tiesību pazaudēšanu.

2. Ierīces apraksts

1. Sprausla, 2. Līmes kasetnes ligzda, 3. Līmes kasetne, 4. Slēdzis, 5. Pistoles palaidējs, 6. Baterijas ligzda, 7. LED diode

3. Ierīces norīkošana

Bezvada līmes pistole ir paredzēta koka, dzelzs, keramikas, stikla elementu savienošanai ar termisko līmi. Līme tiek uzsildīta ar iekšējo sildītāju, pēc tam cauru līmes sprauslu izspiesta ārā. Salipšana ir pieejama pēc līmes atdzišanas uz savienojamām virsmām.
Ierīci var izmantot remonta un būvdarbos, remonta darbnīcās, amatieru darbos, vienlaikus ievērojot lietošanas noteikumus un pieļaujamos darba apstākļus, kas norādīti lietošanas instrukcijā.

4. Lietošanas ierobežojums

UZMANĪBU **Akumulatora maisītāju var lietot tikai atbilstoši tālāk norādītajiem "Pieļaujamajiem darba apstākļiem**".

UZMANĪBU **Maisītājs ir paredzēts tikai mājamatniekiem un mājsaimniecības lietošanai. Patvaļīgas izmaiņas ierīces mehāniskajā un elektriskajā uzbūvē, visādas modifikācijas un apkalpošanas darbības, kas nav aprakstītas lietošanas instrukcijā, tiek uzskatītas par nelikumīgām un noved pie garantijas tiesību tūlītējās zaudēšanas. Ierīces lietošana, kas neatbilst tās pielietojumam vai lietošanas instrukcijai, noved pie garantijas tiesību tūlītējās zaudēšanas.**
Sakara ar drošības apsvērumiem pistole jābūt lietota telpās ar pareizi funkcionējošu ventilāciju. Nedrīkst lietot pistoli telpās ar augsto mitruma līmeni, kā arī zem atmosfēriskos nokrišņos, jo tas var izraisīt elektrības strāvas triecienu. Nedrīkst atstāt ieslēgto ierīci bez uzraudzības.

PIEĻAUJAMI DARBA NOSACĪJUMI

Lietot tikai telpu iekšā. Akumulatoru lādēšanas temperatūras diapazons 10-30°C. Nepieļaut temperatūras virs 40°C ietekmi. Aizsargāt pret mitruma un atmosfēras nokrišņu iedarbību.

5. Tehniskie parametri

Ierīces modelis	DED7052
Darba spriegums [V]	18 d.c.
Sildīšanas laiks līdz darba temperatūrai [min]	3
Temperatūra maks. [° C]	~180
Masa [kg]	0,35

6. Darba sagatavošana

UZMANĪBU **Ierīce ir SAS+ALL līnijas daļa, tāpēc, lai to lietotu, nepieciešama ir komplekta salikšana - ierīce, akumulators un lādēšanas adapters. Citu akumulatoru un lādēšanas adapteru lietošana ir aizliegta.**

UZMANĪBU **Veicot tālāk aprakstītās darbības, barošanas avotam ir vienmēr jābūt atslēgtam.**
Pēc izņemšanas no iepakojuma lielgabals neprasa nekādas iepriekšējas darbības.

7. Ierīces ieslēgšana

UZMANĪBU **Ierīce ir barota no akumulatora ar spriegumu 18V. Uzlādēts akumulators novietojam roktura vadītājā līdz sprosta slēgšanai. Ierīce ir gatava darbam.**

8. Ierīces lietošana

Pārvietojiet slēdzi (A, 4. att.) Pozīcijā I. Sildītājs sāk sildīt, par ko liecina sarkanais diods. Pēc apmēram 3 minūtēm sildītājs sasniegs temperatūru, kas ļauj izkausēt līmi, par ko signalizēs LED krāsas maiņa uz zaļu.
Piezīme: lielgabals automātiski izslēgsies pēc apm. 10 minūtes pēc tā ieslēgšanas. Lai turpinātu darbu, izslēdziet ierīci (A, 4. att.), Pārvietojot slēdzi pozīcijā 0, un pēc tam to atkal ieslēdziet.
Novietot termiskās līmes stienīti līmes caurumā pistoles aizmugurējā daļā. Daudzkārtēji spiežot sprūdi, līdz momentam, kad šķidra līme tiks redzama sprauslas galā. Līmes nolietošanas gaitā papildināt jaunus līmes stienīšus. Gadījumā, kad šķidra līme nav redzama, pagaidīt papildus 1 minūti, lai sildītājs varētu sasniegt augstāko temperatūru. Pēc darba pabeigšanas noņemt līmes stienīti vai atstāt to pistolē. Nedrīkst noņemt līmes stienīti, kad pistole nav uzsildīta līdz darba temperatūrai, jo tas var izraisīt izturīgu ierīces bojājumu. Gadījumā, kad lietotājs grib mainīt līmes stienīti, ir nepieciešami atminēt, ka pēc līmes veida mainīšanas no sprauslas iztecēs iepriekšējā līme. To ir nepieciešami ievērot darba laikā.
Pēc sprūda piespiešanas izkausēta līme tiek izspiesta caur sprauslu tieši uz līmēto elementu, un atdzīšot izturīgi pielipina to elementu pie virsmas, kur tiek pietuvināta

9. Kārtējas apkalpošanas rīcība

Regulāri tīriet visu elektroierīci, sevišķi ņemot vērā ventilācijas caurumus.
Izvairīties no ierīces lādēšanas tieši pēc intensīvas lietošanas. Sakarā ar pašizlādēšanu neglabāt pilnīgi izlādētu akumulatoru, jo var izlādēties zem kritiska līmeņa un pēc tam pilnīgi sabojāties.
Nelietotu akumulatoru glabāt daļēji uzlādētu (līdz ap 40%). Mazliet uzlādēt akumulatoru pirms pilnīgas izlādēšanas. Bateriju glabāt temperatūrā 10-30°C. Glabāšana augstākās temperatūrās izraisa ātrāku ietilpības samazināšanu.
Akumulatora lādēšana ir aprakstīta akumulatora un SAS+ALL līnijas lādēšanas adaptera instrukcijā.

UZMANĪBU **Glabāšanas vieta jābūt nepieejama bērniem.**
Ja ir nepieciešama ierīces sūtīšana uz servisu ar remonta mērķi, to pasargāt no netīšiem mehāniskiem bojājumiem un izbāzt bateriju no lādētāja ligzdas.
Pēc katras lietošanas reizes iztukšojiet putekļu sūcēja tvertni, iztīriet un pilnībā nosusiniet to (ja putekļu sūcējs tika izmantots slapjai darbībai). Noņemiet HEPA filtru un iztīriet to. Izmantojiet šim mērķim maigu, mīkstu birsti, sākotnēji iztīrot ar to HEPA filtru. Pēc tam nomazgājiet filtru zem tekoša auksta ūdens (noskalojiet to, neizmantojiet mazgāšanas līdzekļus, šķīdinātājus u. tml.).
Pirms nākamās lietošanas reizes filtriem (gan HEPA filtram, gan sūkļa filtram) ir jābūt pilnīgi sausiem. Filtriem ir jāžūst istabas temperatūrā.

Akumulatora demontāža

Lai demontētu akumulatoru, pakampt ierīces rokturu un pēc tam piespiest atbrīvošanas pogu baterijas priekšējā/sānu daļā. Izbāzt akumulatoru no ierīces roktura. Lai uzstādītu akumulatoru, iebāzt akumulatoru ierīces rokturī, pēc tam piespiest līdz roktura sprosta noslēgšanai.

Ierīces konservācija

Konservācija apņem ierīces apkopes darbību ar aksesuāriem, t.i. akumulatoru un lādētāju.

UZMANĪBU **Neveikt konservāciju, kad ierīce ir pieslēgta pie barošanas avota.**

Tas var izraisīt nopietnu ķermeņa ievainojumu vai elektrības triecienu. Pirms konservācijas uzsākšanas akumulatoru izbāzt no ierīces ligzdas.
Ierīces konservācija ir savienota ar visu ierīces elementu, nepieciešamu normālam darbam, saglabāšanu tīrumā. Tīrīšanai nelietot nekādu šķīdinātāju, jo tas var bojāt ierīces korpusu un citu elementu, izgatavotu no plastikas.
Akumulatoru netīrīt ar ūdeni, jo tas var izraisīt iekšēju īsslēgumu un bojāt akumulatoru.

10. Rezerves daļas un piederumi

Pārdošanā ir pieejamas lipīgās kasetnes: DED7560, DED7561, DED7564, DED7565, DED7566, DED7567, DED7568.

Rekomendēti aksesuāri

Skrūvgriezis-urbjmašīna SAS+ALL līnijas var būt apgādāta ar jebkuru akumulatoru un lādētāju no SAS+ALL līnijas. Rezerves daļu un aksesuāru iegādei lūdzam kontaktēties ar Dedra-Exim servisu. Kontaktdati atrodas instrukcijas 1. lapā. Rezerves daļu pasūtīšanas gadījumā lūdzam norādīt PARTIJAS numuru, kas atrodas uz tabuliņas, un montāžas zīmējuma daļas numuru. Garantijas laikā remonti ir veikti saskaņā ar Garantijas Lapas noteikumiem. Reklamēto produktu lūdzam nodod remontam pirkšanas vietā (pārdevējam ir pienākums pieņemt reklamēto produktu) vai nosūtīt DEDRA - EXIM Centrālam Servisam. Lūdzam pievienot Garantijas Lapu, kuru noformēja importētājs. Bez dokumenta garantijas remonts būs uzskatīts par pēc-garantijas remontu. Pēc garantijas laika remontu veic Centrāls Serviss. Bojātu produktu nosūtīt servisam (par pasūtīšanu maksā lietotājs).

11. Defekta paša novēršana

UZMANĪBU **Pirms mēģināt paši atrisināt problēmas, atvienojiet ierīci no strāvas avota**

PROBLĒMA	IEMESLS	RISINĀJUMS
Ierīce nedarbojas.	Bojāts slēdzis	Nododiet ierīci servisa punktā.
	Izlādēts akumulators	Uzlādējiet akumulatoru.
	Nepareizi uzstādīts akumulators	Uzstādiet to pareizi.
	Aizsērējusi līmes atvere	Pārbaudiet līmes atveri. Ja nepieciešams, notīriet

12. Ierīces komplektācija, gala piezīmes

1. Līmes pistole - 1 gab. 2. Līmes ieliktnis 11 x 150 - 3 gab.

13. Informācija lietotājiem par nolietotas elektroierīces utilizāciju (mājsaimniecības vajadzībām)



Simbols, kas redzams uz izstrādājumiem vai pievienotajā dokumentācijā, norāda, ka bojātas elektriskās vai elektroniskās iekārtas nedrīkst izmest kopā ar sadzīves atkritumiem. Ja vēlaties atbrīvoties no sastāvdaļām, atkārtoti izmantot vai reģenerēt, pareizi ir nogādāt tās specializētā savākšanas punktā, kur tās tiks pieņemtas bez maksas. Informāciju par lietotu iekārtu savākšanas punktu atrašanās vietu sniedz vietējās iestādes, piemēram, savās tīmekļa vietnēs.
Pareiza produkta utilizācija palīdz saglabāt dabas resursus un izvairīties no negatīvas ietekmes uz cilvēku veselību un vidi, kas var rasties produkta sastāvā esošo potenciāli bīstamo vielu, maisījumu un sastāvdaļu dēļ.
Par nepareizu atkritumu apglabāšanu draud sodi saskaņā ar attiecīgajiem vietējiem noteikumiem.
Lietotāji ES valstīs: Ja nepieciešams atbrīvoties no elektriskām vai elektroniskām iekārtām, sazinieties ar tuvāko tirdzniecības vietu vai savu piegādātāju, kas jums sniegs papildu informāciju.
apglabāšana valstīs ārpus Eiropas Savienības: Šis simbols attiecas tikai uz Eiropas Savienības valstīm. Ja vēlaties šo izstrādājumu izmest, sazinieties ar vietējām iestādēm vai izplatītāju, lai noskaidrotu pareizo utilizācijas metodi.

LV Garantijas talons

Uz

Kataloga Nr.
Partijas numurs: .....
(turpmāk saukts **Produkts**)

Produkta iegādes datums: ……

Pārdevēja zīmogs: ……..

Datums un pārdevēja paraksts:.....

Lietotāja apliecinājums:

Ar šo apliecinu, ka saņēmu informāciju par garantijas nosacījumiem, kā arī par Lietošanas instrukcijas un Garantijas talona norādījumu neievērošanas sekām. Garantijas nosacījumi ir man zināmi, ko apliecinu ar savu rokraksta parakstu:

....
datums un vieta Lietotāja paraksts

I. Atbildība par Produktu:
1. 3 Maja 8, 05-800 Pruszków, Polija, reģistrācijas numurs KRS 0000062517, Varšavas Rajona Tiesa Varšavā, Valsts tiesas reģistra XIV. Saimnieciskā nodaļa, NMR kods (NIP) 527-020-49-33, Pamatkapitāls: 100 980,00 PLN.
2. Saskaņā ar noteikumiem, minētiem šajā Garantijas talonā, Garants piešķir garantiju Produktam, kuru izplata Garants:
3. Garantijas atbildība apņem tikai defektus, izraisītu pēc iemesliem, esošiem Produkta Lietotājam nodošanas laikā.
4. Sakarā ar garantiju Lietotājam ir tiesības prasīt bezmaksas uzlabot Produktu, ja defekts tiks konstatēts garantijas laikā. Produkta uzlabošanas veids (remonta izdarīšanas metode) ir atkarīgs no Garanta uzskata. Gadījumā, kad Garants konstatēs, ka remonts nav iespējams, Garantam ir tiesības mainīt bojātu elementu vai visu Produktu uz brīvu no defektiem, samazināt Produkta cenu vai atteikties no līguma.
5. Attiecībā uz Lietotājam, kas nav patērētājs 1964. gada 23. aprīļa Likuma "Civillikums" izpratnē, Garanta kompensācijas atbildība par zaudējumiem, savienotiem ar garantiju un/vai sakarā ar noslēgšanu un izpildīšanu, neatkarīgi no tiesiskām attiecībām, ir ierobežota tikai līdz nekvalitatīva Produkta vērtībai.

II. Garantijas laiks:

Produkta elementi, apņemti ar garantiju	Garantijas aizsardzības laiks
DED7052	24 mēneši, skaitot no Produkta iegādes datuma norādīta Garantijas talonā
Līmes nūjas	Nav garantijas

III. Garantijas lietošanas nosacījumi:

1. Aizpildīts Lietotāja Produkta Garantijas talons ar Lietotāja dokumentu, apliecinošu Produkta iegādi, piem. kases kvīts, faktūrrēķins utt. Efektīvas reklamācijas realizācijai ieteicams, lai Lietotājs nodotu kopā ar reklamētu Produktu visus elementus, minētus Produkta "Komplektācija" Lietošanas instrukcijas daļā.
2. Lietošanas Instrukcijas un Garantijas talona norādījumu ievērošana.
3. Garantija ir derīga tikai Polijas Republikas un ES teritorijā.
4. Garantija neapņem Produkta defektus, ierosinātus, starp citiem, sekojošos gadījumos:
a) Lietotājs neievēro Lietošanas instrukcijas noteikumus, sevišķi pareizas ekspluatācijas, konservācijas un tīrīšanas jomā;
b) Lietotājs lieto tīrīšanas vai konservācijas līdzekļus, kas neatbilst Lietošanas Instrukcijas norādījumiem;
c) Lietotājs neattiecīgi glabā un transportē Produktu;
d) Lietotājs patstāvīgi izdara Produkta izmaiņas un/var pārveidojumus, bez saskaņošanas ar Garantu;
e) Lietotājs lieto Produktā ekspluatācijas materiālus, kas neatbilst Lietošanas Instrukcijas norādījumiem.
f) Lietotājs, kas nav patērētājs 1964. gada 23. aprīļa Likuma "Civillikums" izpratnē, zaudē garantijas tiesības attiecībā uz Produktam, kurā, Lietotāja darbības rezultātā:
g) tika likvidēti, mainīti vai bojāti sērijas numuri, datu apzīmējumi vai nominālas tabuliņas;
h) tika bojātas vai mainītas plombas.
5. Uzmanību! Darbību, savienotu ar Produkta ikdienas apkalpošanu, ja izriet no Lietošanas instrukcijas, Lietotājs veic patstāvīgi un pēc savām izmaksām.

IV. Reklamācijas procedūra:
1. Produkta nepareizas darbības konstatēšanas gadījumā, pirms reklamācijas paziņošanas, Lietotājam ir pienākums pārbaudīt, vai visa darbība, tostarp aprakstīta Lietošanas instrukcija, tika pareizi veikta.
2. Reklamācijas paziņojumu ieteicams sniegt nekavējoties, vislabāk 7 dienu laikā no Produkta defekta konstatēšanas dienas. Lietotājs, kas nav patērētājs 1964. gada 23. aprīļa Likuma "Civillikums" izpratnē, zaudē garantijas tiesības attiecībā uz Produktam, ja nesniegs reklamācijas paziņojumu 7 dienu laikā.
3. Reklamācijas paziņojums var būt sniegts, starp citiem, Produkta iegādes vietā, garantijas servisā vai rakstiski uz adresi: DEDRA EXIM sp. z o.o., ul. 3 Maja 8, 05-800 Pruszków, Polija.
4. Lietotājs var arī sniegt reklamācijas paziņojumu, izmantojot formulāru, pieejamu mājaslapā www.dedra.pl. („Reklamācijas paziņošanas formulārs garantijas ietvaros”).
5. Servisu adreses atsevišķām valstīm atrodas mājaslapā www.dedra.pl.
6. Gadījumā, kad attiecīgajā valstī nav garantijas servisa, reklamācijas paziņojumi jābūt sniegti uz adresi: DEDRA EXIM sp. z o.o., ul. 3 Maja 8, 05-800 Pruszków (Polija).
7. Ņemot vērā Lietotāja drošību, bojāta Produkta lietošana ir aizliegta.
8. Uzmanību!!! Bojāta Produkta lietošana ir bīstama Lietotāja veselībai un dzīvei.
9. Garantijas pienākums tiks izpildīts 14 darba dienu laikā, skaitot no dienas, kad Lietotājs piegādās bojātu Produktu. Pirms bojāta Produkta nodošanas reklamācijai ieteicam to notīrīt. Rekomendējam rūpīgi pasargāt reklamētu Produktu no bojājumiem transportēšanas laikā (ieteicama Produkta piegāde oriģinālā iepakojumā).
10. Garantijas laiks tiek pagarināts uz laiku, kurā, sakarā ar Produkta defektu,, apņemtu ar garantiju, Lietotājs nevarēja to lietot.
Garantija neizslēdz, neierobežo un neaptur Lietotāja tiesību, kas izriet no atbildības par pārdota produkta neatbilstību likumam.

LV

Saskaņā ar Eiropas Parlamenta un Padomes 2016. gada 27. aprīļa Regulas (ES) 2016/679 par fizisku personu aizsardzību attiecībā uz personas datu apstrādi un šādu datu brīvu apriti un ar ko atceļ Direktīvu 95/46/EK 13. panta 1. un 2. punktu, informējam jūs, ka.
1. Jūsu veidlapā norādītu personas datu pārzinis ir DEDRA-EXIM sp. z o.o., ar juridisko adresi Pruškovā, ul. 3 Maja 8, 05-800 Pruszków (tālāk: “Pārzinis”).
2. Jūsu dati tiks apstrādāti tikai, lai veiktu ierīces garantijas procedūru saskaņā ar Vispārīgo datu aizsardzības noteikumu (turpmāk tekstā: “VDAR”) 6. panta 1. daļas b. burtu. Datu sniegšana ir brīvprātīga, bet nepieciešama garantijas procedūras veikšanai.
3. Jūsu dati tiks apstrādāti garantijas procedūras izskatīšanas laikā un arhivēšanas nolūkos gadījumā, ja būs nepieciešams aizstāvēties pret jebkādām pretenzijām pret Pārzini, ne ilgāk kā līdz to termiņa beigām.
4. Jūsu datus drīkst izpaust tikai personām, kuras apstrādā datus pārzinim, pamatojoties uz rakstisku līgumu par personas datu apstrādes uzticēšanu, cita starpā subjektiem, kas nodrošina: tehniskā dienesta pakalpojumus, hostingu vai vietnes apkopi, IT pakalpojumus, kurjeru pakalpojumus. Pārziņa piegādātājiem ir pienākums nodrošināt datu drošību un ievērot piemērojamo likumu prasības, kas saistītas ar personas datu aizsardzību, un viņi nedrīkst izmantot uzticētos personas datus citiem mērķiem, nevis tiem, kas noteikti līgumā ar Pārzini.
5. Jūsu dati netiks apstrādāti automatizēti, tostarp profilēšanas veidā, un tie netiks pārsūtīti uz trešo valsti / starptautisku organizāciju.
6. Jums ir tiesības jebkurā laikā piekļūt saviem datiem un labot, dzēst, ierobežot apstrādi, tiesības pārsūtīt datus, tiesības iesniegt iebildumus, jebkurā brīdī.
7. Visos jautājumos, kas saistīti ar jūsu personas datu apstrādi, ko veic Pārzinis, varat sazināties ar šo e-pasta adresi: daneosobowe@dedra.pl.
8. Jums ir tiesības iesniegt sūdzību iestādei, kas ir atbildīga par personas datu aizsardzību.

HU Tartalomjegyzék

1. Képek és ábrák
2. A készülék leírása
3. A készülék rendeltetése
4. Használati korlátozások
5. Műszaki adatok
6. Felkészülés a munkára
7. A berendezés bekapcsolása
8. A berendezés használata
9. Folyó karbantartási tevékenységek
10. Pótalkatrészek és tartozékok
11. Önálló hibaelhárítás
12. A készülék készlete
13. Információ a felhasználóknak az elektromos és elektronikus készülékek ártalmatlanításáról
14. Garanciajegy

Az általános biztonsági feltételek csatolva különálló brosúraként lettek csatolva.
A Megfelelőségi Nyilatkozat WE csatolva lett a készülékhez, mint különálló dokumentum. A Megfelelőségi Nyilatkozat WE hiánya esetén vegye fel a kapcsolatot a Dedra-Exim Sp. z o.o. Szervizével.

Szimbólummal jelölt összes FIGYELMEZTETÉST és az utasításokkal . Az alábbi figyelmeztetések és biztonsági utasítások be nem tartása áramütést, tüzet vagy súlyos sérülést okozhat. Tartsa a figyelmeztetéseket és utasításokat jövői használatára.

FIGYELEM Az SAS+ALL szériához tartozó készülék az SAS+ALL szériájú töltőkkel és akkumulátorokkal történő üzemeltetéshez lett tervezve.

A Li-Ion akkumulátor és a töltő nem felszereltsége a megvásárolt készüléknek és külön kell azokat megvásárolni. Más akkumulátorok és töltők használata a készülékhez, mint az ajánlottak, a garanciális jogok elvesztését okozza

2. A készülék leírása

1. Fúvóka, 2. Ragasztópatron foglalata, 3. Ragasztópatron, 4. Kapcsoló, 5. Pisztoly ravasz, 6. Akkumulátor-foglalat, 7. LED-dióda

3. A készülék rendeltetése

A vezeték nélküli melegragasztó pisztoly fa, vas, kerámia, üveg anyagok hőragasztóval történő összekapcsolását szolgálja. A ragasztót belső fűtőszál melegíti fel, majd a ragasztófúvókán keresztül kerül kitolásra. A kötés az összeragasztandó felületekre felvitt ragasztó lehűlésével alakul ki.
A készüléket építés-felújítási munkákban, amatőr munkákban, lehet használni, miközben egyidejűleg megfelelnek a használati utasításban szereplő üzemeltetési feltételeknek és a megengedett üzemi körülményeknek.

4.Használati korlátozások

FIGYELEM Az akkumulátoros keverőgép kizárólag a lentebb található „Megengedett üzemi körülményeknek” megfelelően üzemeltethető.

A készüléket csak dedikált kartusokkal lehet használni, melyek méretei a műszaki adatokban meg vannak adva.

⚠ FIGYELEM **A keverőgépet barkácsoláshoz otthoni használatra szánták. A felhasználó általi változtatások a mechanikai és elektromos felépítésben, bármilyen változtatás, a használati utasításban nem szereplő karbantartási műveletek szabályellenesnek minősülnek és a Garanciális Jogok azonnali elvesztését eredményezi. Nem rendeltetésszerű vagy a Használati Utasításnak nem megfelelő használat a Garanciális jogok azonnali elvesztését eredményezi.**

Biztonsági okokból a pisztolyt hatékonyan szellőztetett helyiségben szabad használni. Tilos a pisztolyt nagy nedvességtartalmú helyiségekben, valamint csapadékos időben használni, mert az áramütéssel fenyeget. Ne hagyja a bekapcsolt berendezést felügyelet nélkül.

MEGENGEDETT MŰKÖDÉSI FELTÉTELEK

Csak helyiségeken belül használja. Az akkumulátorok töltési hőmérséklettartománya 10 - 30°C. Ne tegye ki 40°C-nál magasabb hőmérsékletnek. Védje a nedvességtől és a csapadéktól.

5. Műszaki adatok

Eszköz modell	DED7052
Üzemi feszültség [V]	18 d.c.
Fűtési idő üzemi hőmérsékletig [perc]	3
Hőmérséklet max. [° C]	~180
Tömeg [kg]	0,35

6. Felkészülés a munkára

⚠ FIGYELEM **A készülék része az SAS+ALL szériának, ezért a használatához ki kell egészíteni a készletet, ami a készülékből, az akkumulátorból és a töltőből áll.**

⚠ FIGYELEM **Az alábbiakban leírt előkészítő tevékenységeket leválasztott áramforrás mellett kell elvégezni.**

Miután kivette a csomagból, a fegyver nem igényel előzetes tevékenységet.

7. A berendezés bekapcsolása

A készülék 18V-os akkumulátorral van táplálva. A feltöltött akkumulátort csúsztassa be a markolat vezetősínébe, egészen a fogantyúretesz működéséig. A berendezés munkára kész.

8. A készülék használata

Állítsa a kapcsolót (A, 4. ábra) az I. állásba. A fűtés elkezd fűteni, amelyet a piros dióda jelez. Kb. 3 perc múlva a fűtő eléri azt a hőmérsékletet, amely lehetővé teszi a ragasztó megolvadását, amit a LED színe zöldre váltása jelez.

Megjegyzés: a pisztoly kb. 10 perccel a bekapcsolás után.

A munka folytatásához kapcsolja ki a készüléket (A, 4. ábra) a kapcsoló 0 helyzetbe állításával, majd kapcsolja be újra.

Helyezze be a ragasztórudat a pisztoly hátsó részén levő ragasztónyílásba. Húzza meg többször a ravaszt, míg a folyékony ragasztó a fúvóka végén meg nem jelenik. A ragasztó elhasználódásakor töltsön utána új ragasztórúddal. Amennyiben a folyékony ragasztó nem jelenik meg, várjon körülbelül további 1 percet, hogy a fűtőszál magasabb hőmérsékletet érjen el. A munka befejezése után a ragasztórudat távolítsa el, vagy hagyja a pisztolyban. Ügyeljen rá, hogy ne távolítsa el a ragasztórudat, ha a pisztoly nincs üzemi hőmérsékletre felmelegítve, mert az a pisztoly megsérüléséhez vezethet. Amennyiben a felhasználó szeretné a ragasztórudat más típusura lecserélni, ügyeljen rá, hogy közvetlenül a csere után a fúvókából még az előző típusú ragasztó folyik. Ezt az üzem közben figyelembe kell venni.

A ravasz meghúzásával a megolvadt ragasztó a fúvókán keresztül közvetlenül a ragasztott felületre kerül kitolásra, lehűlve tartósan rátapadva, ezzel odaragasztva az adott tárgyat a felülethez, melyhez odaillesztésre került.

9. Folyó karbantartási tevékenységek

Tisztítsa meg rendszeresen az egész elektromos kéziszerszámot, különös figyelmet szentelve a kéziszerszám szellőzőnyílásainak megtisztítására.

Kerülje az akkumulátor töltését az intenzív használat után közvetlenül. A lemerülés jelensége miatt, ne tárolja el a teljesen lemerült akkumulátort, mert ezután a kritikus szint alá merülhet le és tartós károsodást szenvedhet.

A nem használt akkumulátort tárolja tehát részben feltöltötten. (kb. 40%). Töltse fel az akkumulátort mielőtt teljesen lemerülne. Az akkumulátorokat tárolja 10-30°C hőmérsékleten. Alacsony hőmérsékleten tárolva gyorsabban veszíti el a kapacitását.

Az akkumulátor töltésének leírása megtalálható az SAS+ALL széria akkumulátor és töltő utasításában.

⚠ FIGYELEM **A készülék tárolási helyének gyermekek számára nem hozzáférhetőnek kell lennie.**

Ha a csavarozót javítás céljából szervizbe kell küldenie, óvja meg a véletlenszerű mechanikai sérülésektől és távolítsa el az akkumulátorokat a töltőcsatlakozóból

Minden használat után ürítse ki a porszívó tartályát és alaposan szárítsa ki azt (a nedves munkához használta). Vegye ki a HEPA szűrőt és tisztítsa meg. Ehhez használjon egy finom, puha kefét, amellyel előzetesen tisztítsa meg a HEPA szűrőt. Majd mossa meg azt hideg folyóvízzel (öblítse le, ne használjon mosogatószereket, oldószereket, stb.)

A szűrők következő használata előtt (a HEPA és szivacsszűrő esetén is) azoknak teljesen kiszárítottnak kell lenniük. A szűrőt szobahőmérsékleten szárítsa

Az akkumulátor kiszerelésének módja

Az akkumulátor kiszerelésének céljából, fogja meg a fúró-csavarozót a markolatánál, majd nyomja meg az akkumulátor első/oldalsó részén található kioldó gombot. Húzza ki az akkumulátort a fúró-csavarozó markolatából. Az akkumulátor beszerelésének céljából, tolja be az akkumulátort a fúró-csavarozó markolatába, majd nyomja be addig, míg fogantyúretesz be nem kapcsolódik.

A készülék karbantartása

A karbantartás magában foglalja a csavarozó a tartozékaival együtt, azaz az akkumulátorral és a töltővel kapcsolatos karbantartási tevékenységeket.

⚠ FIGYELEM **Soha ne végezzen karbantartási feladatokat táphálózathoz csatlakoztatott készüléken.**

Ez komoly személyi sérüléseket vagy áramütést okozhat. A karbantartási tevékenységek megkezdése előtt az akkumulátort húzza ki a csavarozó aljzatából.

A csavarozó karbantartása a normál üzemeléshez szükséges minden elemének megfelelő tisztántartásán alapszik. A tisztításhoz ne használjon semmilyen oldószert, mivel az visszafordíthatatlan károsodást okozhat a készülékházon és más, műanyagból készült alkatrészeken.

Az akkumulátort nem szabad vízzel tisztítani, mivel az belső rövidzárlatot okozhat, ami maradandó károsodáshoz vezethet.

10. Pótalkatrészek és tartozékok

Kereskedelemben kapható ragasztóbetétek: DED7560, DED7561, DED7564, DED7565, DED7566, DED7567, DED7568.

Ajánlott tartozékok

Az SAS+ALL széria fúró-csavarozója felszerelhető mindegyik SAS+ALL szériájú akkumulátorral és töltővel. Cserealkatrészek és tartozékok vásárlása céljából lépje kapcsolatba a Dedra-Exim Szervizével. A kapcsolati adatok az utasítás 1. oldalán találhatóak. A pótalkatrészek megrendelése során kérjük, adják meg az gép adattábláján található szériaszámot, valamint az alkatrész számát az összeállítási rajzról. A garanciális időszakban a javításokat a Garanciajegyen feltüntetett szabályok alapján végezzük. A hibás terméket kérjük, adják át javításra a vásárlás helyén (az eladó köteles átvenni a hibás terméket), vagy küldje el a DEDRA - EXIM Központi Szemvízébe. Kérjük, csatolja az Importőr által kiállított garanciajegyet. Enélkül a dokumentum nélkül a javítás garancia időn túliként lesz kezelve. A garancia időn túli javításokat a Központi Szerviz végzi. A meghibásodott terméket küldje el a Központi Szervizbe (a szállítás költségét a felhasználó fedezi).

11. Önálló hibaelhárítás

⚠ FIGYELEM **Mielőtt maga próbálja meg megoldani a problémákat, húzza ki a készüléket az áramforrásról**

PROBLĒMA	IEMESLS	RISINĀJUMS
Ierīce nedarbojas.	Bojāts slēdzis Izlādēts akumulators Nepareizi uzstādīts akumulators Eltömődött ragasztónyílás	Nododiet ierīci servisa punktā. Uzlādējiet akumulatoru. Uzstādiet to pareizi. Ellenőrizze a ragasztónyílást. Szükség esetén tisztítsa meg

12. A készülék készlete, záró megjegyzések

1. Ragasztópisztoly - 1 db. 2. Ragasztóbetét 11 x 150 - 3 db.

13. Információ a felhasználóknak az elektromos éselektronikus berendezések hulladékkezeléséről (háztartásokra vonatkozó tájékoztatás)



A termékeken vagy a kísérő dokumentáción feltüntetett szimbólum azt jelzi, hogy a hibás elektromos vagy elektronikus berendezéseket nem szabad a háztartási hulladékkal együtt ártalmatlanítani. Ha az alkatrészeket meg kell semmisíteni, újra kell használni vagy hasznosítani kell, a helyes megoldás az, ha elviszi őket egy erre szakosodott gyűjtőhelyre, ahol ingyenesen átveszik őket. A használt berendezések gyűjtőhelyeiről a helyi hatóságok adnak tájékoztatást, például a honlapjukon.

A berendezés megfelelő ártalmatlanítása lehetővé teszi az értékes erőforrások megőrzését és az egészségre és környezetre gyakorolt azon negatív hatások elkerülését, amelyek a készülékben lévő veszélyes anyagok, keverékek és összetevők esetleges jelenlétéből adódnak.

A helytelen hulladékártalmatlanítás a vonatkozó helyi előírások szerint büntetés veszélyével jár.

Az uniós országok felhasználói: Ha elektromos vagy elektronikus berendezéseket kell ártalmatlanítania, kérjük, forduljon a legközelebbi értékesítési ponthoz vagy a szállítójához, akik további tájékoztatást tudnak adni.

Az Európai Unión kívüli országokban történő ártalmatlanítás: Ez a szimbólum csak az Európai Unió országaira vonatkozik. Ha a terméket el kívánja dobni, kérjük, forduljon a helyi hatóságokhoz vagy a kereskedőhöz a helyes ártalmatlanítási módszerrel kapcsolatban.

HU Garanciajegy

Katalógusszám:

Gyártási tétel száma: .....

(a továbbiakban: **Termék)**

A termék vásárlásának dátuma: ……

Az eladó pecsétje: ……..

Dátum és az eladó aláírása: .....

A felhasználó nyilatkozata:

Igazolom, hogy tájékoztatásra kerültem a garanciális feltételekről, valamint a Kezelési útmutatóban és a Garanciajegyben leírt utasítások be nem tartásából eredő következményekről. A jelen garanciális feltételekkel megismerkedtem, amit aláírásommal igazolok:

....
kelt és helye a Felhasználó aláírása

I. A termékért felelős:Kezes - DEDRA EXIM sp. z o.o., székhelye Pruszków, címe: ul. 3 Maja 8, 05-800 Pruszków, KRS 0000062517, Varsó fővárosi Körzeti Bíróság Varsóban; az Országos Bírósági Nyilvántartás XIII Gazdasági Osztálya, adószáma: 527-020-49-33, törzstőke: 100 980.00 zł.
1. A jelen Garanciajegyben meghatározott feltételekkel a Kezes garanciát nyújt a Kezes forgalmazásából származó Termékre
2. A garanciából eredő felelősség kizárólagosan a Termékben a Felhasználónak való átadás pillanatában rejlő hibákra vonatkozik.
3. A garancia címén a Felhasználó jogosult a Termék díjmentes megjavítására, amennyiben a hiba a garanciális időszak során kelentkezik. A Termék megjavításának módja (a javítás módszere) a Kezes döntésétől függ. Amennyiben a Kezes megállapítása szerint ni lehetőség a megjavításra, a Kezes fenntartja magának a jogot a hibás alkatrész vagy az egész Termék hibátlanra cseréléséhez, a Termék árának csökkentéséhez, vagy a szerződéstől történő elálláshoz.
4. Azzal a Felhasználóval szemben, amelyik nem számít fogyasztónak az 1964 április 23-i, a Polgári Törvénykönyvről szóló törvény szerint, a Kezes jelen garanciából eredő és/vagy a garancia megkötésével és teljesítésével kapcsolatos kártérítési felelőssége, a jogi címtől függetlenül, a hibás Termék értékének összegére korlátozódik.

II. Garanciális időszak:

A garanciával rendelkező alkatrészek	A garanciális védelem időtartama
DED7052	24 hónap, a Termék vásárlásának napjától számítva a jelen Garanciajegyen megjelölve
Ragasztóbetétek	Nincs garancia

III. A garancia alkalmazásának feltételei:

1. A Felhasználó felmutatja a Termék kitöltött Garanciajegyét és valószínűsíti a Termék vásárlásának körülményeit, pl. felmutatva a pénztár blokkot, számlát, stb. A reklamáció hatékony lebonyolításának érdekében ajánlott, hogy a Felhasználó a reklamált Termékkel együtt adja át a Kezelési útmutatóban leírt készlet tartalmát.
2. A Felhasználó betartja a Kezelési útmutatóban és a Garanciajegyen feltüntetett utasításokat.
3. A garancia csak a Magyar Köztársaság és az EU területén érvényes.
4. A garancia nem terjed ki a Termék következő okokból keletkező meghibásodásaira:
a) A Felhasználó nem tartotta be a Kezelési útmutatóban meghatározott, különösen a megfelelő használatra, karbantartásra és tisztításra vonatkozó feltételeket; A Felhasználó a Kezelési útmutatónak nem megfelelő tisztító és karbantartó szereket alkalmazott;
b) A Felhasználó nem megfelelő módon tárolja és szállítja a Terméket;
c) A Felhasználó önállóan, a Kezessel való egyeztetés nélkül módosította és/vagy átalakította a Terméket;
d) A Felhasználó a Kezelési útmutatónak nem megfelelő üzemeltetési anyagokat használt a Termékhez.
e) Az a Felhasználó, amelyik nem számít fogyasztónak az 1964 április 23-i, a Polgári Törvénykönyvről szóló törvény szerint, elveszíti a jelen garanciából eredő jogait, ha a Terméken:
f) a szériaszámok, dátum jelölések és a típuscímkék a Felhasználó által eltávolításra, kicserélésre vagy megrongálásra kerültek;
g) a plombák a Felhasználó által megrongálásra kerültek, vagy a Felhasználó beavatkozásának nyomait viselik.
5. Figyelem! A Termék mindennapos kezelésével kapcsolatos, többek között a Kezelési útmutatóból eredő műveleteket a Felhasználó saját hatáskörébe és saját költségére végzi el.

IV. Reklamációs eljárás:
1. A Termék helytelen működésének észrevételekor, a reklamáció bejelentése előtt ellenőrizze, hogy a Kezelési útmutatóban meghatározott valamennyi művelet a megfelelő módon került végrehajtásra.
2. Ajánlott a reklamációt haladéktalanul bejelenteni, a legjobb a Termék hibája észrevételétől számított 7 napon belül. Az a Felhasználó, amelyik nem számít fogyasztónak az 1964 április 23-i, a Polgári Törvénykönyvről szóló törvény szerint, elveszíti a jelen garanciából eredő jogait, ha nem jelenti be 7 napon belül a reklamációt.
3. A reklamációs bejelentés megtehető a Termék vásárlásának helyén, a garanciális szervizben, vagy írásban az alábbi címen: DEDRA EXIM sp. z o.o., ul. 3 Maja 8, 05-800 Pruszków.
4. A Felhasználó a reklamációt a www.dedra.pl weboldalon található űrlap segítségével jelentheti be. („Garanciális reklamáció bejelentési űrlap”).
5. Az egyes országok szerviz címei a www.dedra.pl weboldalon elérhetőek. Amennyiben az adott országban nincs garanciális szervíz, a reklamációs bejelentést ajánljuk a következő címre küldeni: DEDRA-EXIM Sp. z o.o., ul. 3 Maja 8, 05-800 Pruszków (Lengyelország).
6. A Felhasználó biztonságára való tekintettel a hibás Termék használata tilos.
7. Figyelem!!! A hibás Termék veszélyes a Felhasználó egészségére és életére.
8. A garanciából eredő kötelezettségek ellátására a reklamált Terméknek a Felhasználó általi leadásának napjától számított 14 munkanapon belül kerül sor.
9. A terméket reklamációra küldése előtt ajánlott megtisztítani. Ajánlott a reklamált terméket gondosan bebiztosítani a szállítási károk elkerülése érdekében (ajánlott a reklamált Terméket az eredeti csomagolásban elküldeni).
10. A garanciális időszak meghosszabbításra kerül azzal az idővel, mely alatt a Felhasználó a Termék meghibásodásából eredően nem tudta az használni.

A garancia nem zárja ki, nem korlátozza és nem függeszti fel a Felhasználó eladott termékek hibáira vonatkozó kezességi szabályokból eredő jogait.

HU

A természetes személyeknek a személyes adatok kezelése tekintetében történő védelméről és az ilyen adatok szabad áramlásáról, valamint a 95/46/EK irányelv hatályon kívül helyezéséről szóló, 2016. április 27-i (EU) 2016/679 európai parlamenti és tanácsi rendelet 13. cikkének (1) és (2) bekezdésével összhangban tájékoztatjuk Önt, hogy
1. Az űrlapon megadott személyes adatainak Adminisztrátora a Pruszków-i székhelyű DEDRA-EXIM sp. z o.o. ul. 3 Maja 8, 05-800 Pruszków (továbbiakban: „Adminisztrátor”).
2. Az Ön adatait kizárólag a készülékre vonatkozó garanciális eljárás lefolytatása céljából dolgozzuk fel az általános adatvédelmi rendelet (a továbbiakban: "GDPR") 6. cikke (1) bekezdésének b) pontjával összhangban Az adatszolgáltatás önkéntes, de a garanciális eljárás lefolytatásához szükséges.
3. Az Ön adatait a garanciális eljárás lefolytatásának megfontolásának időtartama alatt, valamint archiválási céllal kezeljük, amennyiben az Adminisztrátorral szembeni esetleges követelésekkel szemben szükséges védekezni, de legfeljebb azok elévüléséig.
4. Az Ön adatai csak olyan szervezetek számára adható ki, amelyek az Adminisztrátor nevében, a személyes adatok feldolgozására vonatkozó írásbeli megbízási szerződés alapján adatokat kezelnek, és többek között technikai szolgáltatást, tárhelyszolgáltatást vagy weboldal-karbantartást, informatikai-, futárszolgáltatást nyújtanak. Az Adatkezelő beszállítói kötelesek gondoskodni az adatbiztonságról és megfelelni a személyes adatok védelmére vonatkozó hatályos jogszabályok követelményeinek, és nem használhatják fel a rájuk bízott személyes adatokat az Adatkezelővel kötött szerződésben meghatározott céloktól eltérő célokra.
5. Az Ön adatait nem dolgozzuk fel automatizált módon, beleértve a profilalkotást, és nem továbbítjuk harmadik országba/nemzetközi szervezetnek.
6. Ön bármikor jogosult az adatai tartalmához történő hozzáféréshez, valamint annak helyesbítéshez, törléshez, az adatkezelés korlátozásához, az adathordozhatósághoz és a kifogásoláshoz való joghoz.
7. Az Ön személyes adatainak az Adatkezelő általi feldolgozásával kapcsolatos minden kérdésben az alábbi e-mail címen veheti fel a kapcsolatot: daneosobowe@dedra.pl;
8. Önnek jogában áll van panaszt benyújtani az illetékes adatvédelmi hatóságnál;

RO Cuprinsul

1. Fotografii şi desene
2. Descrierea aparatului
3. Destinaţia aparatului
4. Restricţii de utilizare
5. Date tehnice
6. Pregătire pentru funcţionare
7. Pornirea aparatului
8. Punere în funcţiune şi utilizarea aparatului
9. Verificări şi reglaje curente
10. Piese de schimb şi accesorii
11. Rezolvarea problemelor
12. Dotarea completă a aparatului
13. Informaţia pentru utilizatori referitoare la eliminarea aparatelor electrice şi electronice
14. Certificat de garanţie

Condiţiile generale de siguranţă sunt în broşură anexată la manualul de utilizare. Declaraţia de Conformitate CE este anexată la aparat ca un document separat. Dacă lipseşte Declaraţia de Conformitate CE Vă rugăm să Vă contactaţi cu Service-ul Dedra-Exim Sp. z o.o.

AVERTISMENT. Citiţi toate avertismentele marcate cu simbolul şi toate instrucţiunile. Nerespectarea avertismentelor şi instrucţiunilor de siguranţă menţionate mai jos poate cauza electrocutări, incendii sau leziuni grave.

Păstraţi toate avertismentele şi instrucţiunile pentru utilizare ulterioară.

ATENŢIE Aparatul din linia SAS+ALL a fost proiectat pentru a lucra numai cu încărcătoarele şi acumulatoarele din linia SAS+ALL.

Acumulatorul Li-Ion şi încărcătoarea nu sunt un echipament al aparatului cumpărat deci trebuie să le cumpăraţi separat. Utilizarea unor alte acumulatoare şi încărcătoare decât cele recomendate pentru acest aparat cauzează pierderea garanţiei.

2. Descrierea aparatului

1. Duză, 2. Priză cartuş lipit, 3. Cartuş lipit, 4. Întrerupător, 5. Declanşator pistol, 6. Priză baterie, 7. Diodă LED

3. Destinaţia aparatului

Pistolul fără fir de lipit la cald cu adeziv este destinat pentru îmbinarea materialelor executate din lemn, fier, ceramică, sticlă, cu ajutorul adezivului termic. Adezivul este încălzit cu ajutorul unui încălzitor intern, apoi prin capătul duzei de lipit împins spre exterior. Îmbinarea are loc prin răcirea adezivului aplicat mai devreme pe suprafaţele îmbinate.
Este permisă utilizarea aparatului în lucrări de renovare şi construcţie, ateliere de reparaţii, în lucrări de amatori, respectând în acelaşi timp condiţiile de utilizare şi condiţiile de operare permise conţinute în instrucţiunile de utilizare

4. Restricții de utilizare

ATENȚIE **Mixterul cu baterie poate fi utilizat numai în conformitate cu „Condițiile de funcționare permise” menționate mai jos.**

ATENȚIE **Mixterul este destinat numai pentru bricolaj și pentru uz casnic.**

Modificări neautorizate ale construcției mecanice și electrice, orice alte modificări, activități de întreținere care nu sunt descrise în Instrucțiunile de utilizare vor fi considerate ilegale și vor duce la pierderea imediată a Drepturilor de Garanție. Utilizarea neconformă cu destinația sau cu Instrucțiunilor de utilizare vor duce la pierderea imediată a Drepturile de Garanției.
Din motive de securitate, pistolul trebuie să fie utilizat în încăperi cu o ventilaţie bună. Este interzis utilizarea pistolului în încăperi cu o umiditate ridicată precum şi în timpul precipitaţiilor deoarece există riscul de electrocutare. Nu lăsaţi aparatul pornit fără supraveghere.

CONDIȚII ADMISE DE MUNCĂ

Aparatul poate fi utilizat numai în încăperi închise. Se recomandă încărcarea acumulatorilor în intervalul de temperatură de încărcare corespunzător, între 10°C şi 30°. Nu expuneți la temperaturi mai mari de 40°C. Protejați- de umiditate și precipitații.

5. Date technice

Modelul dispozitivului	DED7052
Tensiunea de lucru [V]	18 d.c.
Timp de încălzire până la temperatura de funcționare [min]	3
Temperatura max. [° C]	~180
Masă [kg]	0,35

6. Pregătire pentru funcționare

ATENȚIE **Aparatul este o parte a liniei SAS+ALL, de aceea pentru a-l folosi trebuie să completați setul compus din aparat, acumulator şi Încărcătoare.**

Operațiunile de pregătire trebuie efectuate la sursa de alimentare deconectată.
După scoaterea din pachet, arma nu necesită activități preliminare.

7. Pornirea aparatului

ATENȚIE **Aparatul este alimentat de un acumulator de o tensiune 18V. Acumulatorul încărcat se va introduce în ghidaj până când acționează încheietoarea sistemului de prindere. Aparatul este gata de lucru.**

8. Punere în funcțiune şi utilizarea aparatului

Mutați comutatorul (Fig. A, 4) în poziția I. Încălzitorul începe să se încălzească, semnalizat de dioda roșie. După aproximativ 3 minute, încălzitorul va atinge temperatura care permite topirea adezivului, care va fi semnalizat prin schimbarea culorii LED-ului în verde.
Notă: arma se va opri automat după aprox. La 10 minute de la pornire.
Pentru a continua lucrul, opriți dispozitivul (Fig. A, 4) mutând comutatorul în poziția 0, apoi porniți-l din nou.
Introduceţi cartuşul adezivului termic în orificiul de lipit care se află pe partea de spate a pistolului. Apăsaţi de câteva ori trăgăciul până când pe capătul duzei se arată adezivul lichid. În măsura în care se consumă cartuşul adezivului completaţi cu un cartuş nou cu adeziv. Dacă nu se arată adezivul lichid trebuie să aşteptaţi încă circa una minută până când încălzitorul atinge o temperatură mai înaltă. După terminarea lucrului puteţi să îndepărtaţi cartuşul cu adeziv sau să-l lăsaţi în pistol. Trebuie să aveţi în vedere ca să nu îndepărtaţi cartuşul cu adeziv dacă pistolul nu este încălzit până la temperatura de lucru deoarece poate produce deteriorarea permanentă a pistolului. În cazul în care utilizatorul doreşte să schimbă tipul de cartuş cu adeziv trebuie să aibă în vedere că imediat după înlocuirea cartuşului încă curge adezivul anterior. Acest lucru trebuie avut în vedere atunci când lucraţi. După apăsarea trăgaciului adezivul topit este stors prin duză direct pe elementul de lipit iar în timp ce se răceşte se aderă dur de acesta cauzând lipirea acestui element cu suprafaţa pe care a fost prealabil aplicat.

9. Verificări şi reglaje curente

Curățați regulat toată scula electrică în special orificiile de ventilație a sculei electrice.
Evitaţi încărcarea acumulatorului imediat după utilizare intensivă, Din cauza fenomenului de descărcare nu păstraţi acumulatorul total descărcat deoarece poate să se descarcă sub nivelul critic şi să se deterioreze
Acumulatorul neutilizat trebuie păstrat parțial încărcat (până circa 40%). Încărcați acumulatorul înainte de a se descărca complet. Baterile păstrați la temperaturi de 10-30°C. Păstrate la temperaturi mai scăzute pierd mai repede capacitatea.
Încărcarea acumulatorului este descrisă în manualul de utilizare al acumulatoarelor şi încărcătoarelor din linia SAS+ALL.

Depozitați aparatul într-un loc care nu se află la îndemâna copiilor.

Dacă o să trimiteți maşina de înşurubat pentru reparație la service trebuie să o protejați împotriva deteriorării accidentală şi să scoateți bateria din suportul încărcătoarei.
După fiecare utilizare, goliți rezervorul aspiratorului, curățați-l și uscați-l bine (dacă este folosit pentru mediu umed). Filtrul HEPA scoateți-l și curățați-l. În acest scop, utilizați o perie moale, delicată, cu care trebuie să curățați prealabil filtrul HEPA. Apoi spălați-l sub apă rece (clătiți, nu folosiți detergenți, solvenți etc.).
Înainte de următoarea utilizare, filtrele (atât HEPA, cât și buretele) trebuie uscate complet. Uscați filtrele la temperatura camerei.

Modul de demontare al acumulatorului

În scopul demontării acumulatorului, apucați maşina de găurit-înşurubat de mâner apoi apăsați butonul de deblocare amplasat în partea de față/laterală a bateriei. În scopul montării acumulatorului introduceți acumulatorul în mânerul maşinii de găurit-înşurubat iar apoi apăsați-l până când acționează încheietoarea sistemului de prindere.

Întreținerea aparatului

Întreținerea cuprinde operații de întreținere a maşinii de înşurubat şi a acumulatorului şi încărcătoarei.

Nu efectuați niciodată operațiuni de întreținere a aparatului conectat la rețeaua de alimentare cu energie electrică.

Asta poate cauza vătămări corporale grave şi electrocutare. Scoateți acumulatorul din suportul maşinii de găurit înainte de a începe operațiunile de întreținere.
Întreținerea maşinii de înşurubare constă în păstrarea curată a tuturor elementelor indispensabile pentru funcționarea normală. Nu folosiți niciodată solvenți pentru curățarea elementelor deoarece pot distruge carcasa şi a alte elemente executate din materiale plastice.
Nu curățați acumulatorul cu apă deoarece asta poate cauza un scurtcircuit interior şi deteriorarea permanentă a acumulatorului..

10. Piese de schimb şi accesorii

Inserții de adeziv disponibile comercial: DED7560, DED7561, DED7564, DED7565, DED7566, DED7567, DED7568.

Accesorii recomendate

Maşina de găurit - înşurubat din linia SAS+ALL poate fi echipată cu orice acumulator şi încărcătoare din linia SAS+ALL. La comanda pieselor de schimb şi accesoriilor Vă rugăm să Vă contactaţi cu service-ul Dedra-Exim. Datele de contact sunt pe pagina 1 al manualului. La comanda pieselor de schimb Vă rugăm să indicaţi numărul de LOT de pe plăcuța cu date technice precum şi numărul componentei de pe schemă. În perioada de garanţie reparaţiile sunt efectuate în condiţiile descrise în Certificatul de Garanţie. Vă rugăm să aduceţi produsul reclamat la locul de achiziționare (vânzătorul este obligat să primească produsul reclamat), sau să-l trimiteți la Service-ul Central DEDRA-EXIM. Vă rugăm să ataşaţi Certificatul completat de Garanţie emis de importer. Fără acest document repararea va fi considerată ca după garanție. După perioada de garanţie repararea efectuază service-ul central. Aparatul deteriorat se va trimite la service (costurile de trimitere acoperă utilizatorul).

11. Rezolvarea problemelor

ATENȚIE **Înainte de a încerca să rezolvați singur problemele, deconectați dispozitivul de la sursa de alimentare**

PROBLEMĂ	CAUZA	REZOLVARE
Aparatul nu funcționează	Întrerupătorul pornire/oprire deteriorat	Trimiteți aparatul la service
	Bateria descărcată	Încărcați bateria
	Bateria rău montată	Fixați corect
	Deschiderea lipiciului înfundat	Verificați deschiderea lipiciului. Curățați dacă este necesar

12. Dotarea completă a aparatului, observații finale

1. Pistol de lipit - 1 buc. 2. Inserare lipici 11 x 150 - 3 buc..

13. Informația pentru utilizatori privind eliminarea utilajelor uzate (se referă la gospodării de casă)



Simbolul afișat pe produse sau pe documentația care le însoțește indică faptul că echipamentele electrice sau electronice defecte nu trebuie eliminate împreună cu deșeurile menajere. În cazul în care trebuie să eliminați, să reutilizați sau să recuperați componente, trebuie să le duceți la un punct de colectare specializat, unde vor fi acceptate gratuit. Autoritățile locale furnizează informații privind locația punctelor de colectare a echipamentelor uzate, de exemplu pe site-urile lor web.
Eliminarea corespunzătoare a dispozitivului permite conservarea resurselor valoroase și evitarea impactului negativ asupra sănătății și mediului, care rezultă din posibilitatea prezenței substanțelor, amestecurilor și componentelor periculoase în echipament.
Eliminarea incorectă a deșeurilor riscă sancțiuni în conformitate cu reglementările locale relevante.
Utilizatorii din țările UE: Dacă trebuie să vă debarasați de echipamente electrice sau electronice, vă rugăm să contactați cel mai apropiat punct de vânzare sau furnizorul dumneavoastră, care vă va putea oferi informații suplimentare.
Eliminarea în țări din afara Uniunii Europene: Acest simbol se aplică numai în țările din Uniunea Europeană. În cazul în care doriți să aruncați acest produs, vă rugăm să contactați autoritățile locale sau dealerul pentru a afla metoda corectă de eliminare.

RO Certificat de garanţie

Pentru

Nr. de katalog:
Număr de lot:.....
(denumit în continuare Produs)

Data de cumpărare a produsului: ……

Ştampila vânzătorului: ……..

Data şi semnătura vânzătorului: .....

Declaraţia Utilizatorului:

Confirm, că am fost informat în ceea ce priveşte condiţiile de garanţie şi efectele nerespectării orientărilor cuprinse în manualul de utilizare şi în Certificatul de garanţie. Condiţiile prezentei garanţiei îmi sunt cunoscute ce afirm cu semnătura mea de mână:

....
Data şi locul semnătura Utilizatorului

Garanția este acordată în conformitate cu prevederile OG 21/1992 și OG 140/2021, cu modificările ulterioare, pe baza cardului de garanție și a dovezii originale de cumpărare. Perioada de reparație nu poate depăși 15 zile calendaristice de la data la care consumatorul a predat reclamația vânzătorului.

I. Responsabilitatea pentru produs:

1. **Garant** - DEDRA EXIM sp. z o.o. cu sediul în Pruszkowie, adresa: ul. 3 Maja 8, 05-800 Pruszków, KRS 0000062517, Sąd Rejonowy dla m.st. Warszawy w Warszawie, XIV Wydział Gospodarczy Krajowego Rejestru Sądowego,*[Judecătoria Raională pentru o.c. Varşovia în Varşovia, Departamentul al XIV–a Economic al Registrului Naţional Juridic]* NIP *[CIF]* 527-020-49-33, Kapitał zakładowy *[capital social]*: 100 980.00 zł.
2. în condiţiile menţionate în prezentul Certificat de garanţie Garantul acordă garanţie la produsul derivat din distribuţia Garantului.
3. Responsabilitatea cu titlu de garanţie cuprinde numai defectele care sau ivit din cauze datorate Produsului în momentul livrării acestuia Utilizatorului.
4. Cu titlu de garanţie, Utilizatorul, obţine dreptul la repararea gratis a Produsului, dacă defecţiunea s-a ivit în perioada de garanţie. Modul de reparare a Produsului (metoda de executare a reparării) depinde de decizia Garantului. Dacă Garantul constată că Produsul nu poate fi reparat, Garantul îşi rezervă dreptul de a schimba piesa defectă sau total Produsul cu altul fără defecte sau de a micşora preţul Produsului ori de a se retrage de la Contract.
5. Faţă de Utilizatorul, care conform cu legea din data de 23 aprilie 1964 din Codul Civil, nu este un consumator, răspunderea Garantului pentru dauna rezultate din prezenta garanţie şi/ sau în legătură cu încheierea şi executarea acesteia, indiferent de dreptul legal, este limitată maxim până la valoarea Produsului defect.

II. **Perioada de garanţie:**

Componentele Produsului acoperite de garanţie	Durata de protecţie a garanţiei
DED7052	24 luni, de la data cumpărării Produsului, înscrisă în prezentul Certificat de garanţie
Lipici lipici	Fără garanție

III. **Condiţiile de utilizare a garanţiei:**

1. Prezentarea de către Utilizator a Certificatul completat de garanţie a Produsului şi dovedirea împrejurărilor de cumpărare a Produsului de ex. prin prezentarea chitanţei, facturei, etc. Pentru a efectua în mod eficient reclamaţia, se recomandă că Utilizatorul să trimite împreună cu Produsul reclamat, toate componetele menţionate la “Completarea” Produsului în manualul de utilizare.
2. Respectarea de către Utilizator a recomandările din Manualul de utilizare şi din Certficatul de garanţie.
3. Garanţia acoperă numai teritoriul Republicii Polonă şi UE.
4. **Garanţia nu acoperă defecţiunile Produsului apărute în special din cauza:**

a) Nerespectării de către Utilizator a condiţiilor indicate în Manualul de utilizare, în special în domeniul de utilizare, întreţinere şi curăţare corectă.
b) Utilizarea de către Utilizator a unor produse de curăţare sau substanţe de conservare care sunt neadecvate cu Manualul de utilizare;
c) Depozitare necorespunzătoare şi transportul necorespunzător al Produsului de către Utilizator;
d) Modificări şi/sau reconstrucţii arbitrare a Produsului de către Utilizator;;
e) Utilizarea în Produs de către Utilizator a unor materiale consumabile neconforme cu manualul de utilizare.
f) Utilizatorul care conform nu legea din data de 23 aprilie 1964 din Codul Civil nu este un consumator, pierde garanţia pentru Produsul, în care:
g) numerele de serie, marcarea datelor şi plăcuţele cu datele technice au fost îndepărtate de către Utilizator.
(1) sigiliile existente au fost deteriorate de Utilizator sau au urme rămase din manipularea de către utilizator la acestea.
5. **Atenţie!** Operaţiile legate cu utilizarea de fiecare zii, descrise în manualul de utilizare, Utilizatorul execută singur pe costul său.

IV. Procedura de reclamaţie:

1. Dacă se constată că Produsul nu funcţionează corect, Înainte de a depune reclamaţia trebuie să Vă asiguraţi dacă toate operaţiunile descrise în manualul de utilizare au fost executate corect.
2. Sesizaţi imediat reclamaţia, cel mai bine în termen de 7 zile de la data la care aţi observant defectul produsului. Utilizatorul care conform cu legea din data de 23 aprilie 1964 din Codul Civil nu este un consumator, pierde garanţia pentru Produs dacă reclamaţia nu depune în termen de până de 7 zile.
3. Sesizarea reclamaţiei se face de ex. la. la punctul de cumpărare a Produsului, la service-ul de garanţie sau se poate trimite în scris pe adresa: DEDRA EXIM sp. z o.o., ul. 3 Maja 8, 05-800 Pruszków.
4. Utilizatorul poate să depună reclamaţia prin formularul accesibil pe pagina de internet www.dedra.pl. (“Formular pentru sesizarea reclamaţiei cu titlu de garanţie”).
5. Adresele service-urilor de garanţie din fiecare stat sunt accesibile pe pagina www.dedra.pl. Dacă service-ul lipseşte în statul adecvat, trimiteţi sesizările de reclamaţie cu titlu de garanţie pe adresa: DEDRA EXIM sp. z o.o. ul. 3 Maja 8, 05-800 Pruszków (Polonia).
6. Luând în considerare siguranţa Utilizatorului se interzice utilizarea Produsului defect.
7. Atenţie!!! Utilizarea Produsului defect este periculos pentru sănătatea şi viaţa Utilizatorului.
8. Executarea obligaţiilor rezultate din garanţie va avea loc în termen de 14 zile lucrătoare, calculate de la data furnizării de către Utilizator a Produsului reclamat.
9. Înainte de furnizare a Produsului reclamat se recomandă curăţirea acestuia. Se recomandă de a se asigura bine Produsul împotriva distrugerii în timpul transportului (se recomandă să trimiteţi produsul reclamat în ambalajul original).Perioada de garanţie va fi prelungită cu durata în care, din cauza defectului Produsului acoperit de garanţie Utilizatorul nu l-a putut să-l utilizeze,

Garanţia nu opreşte, nu limitează nu suspendează drepturile Utilizatorului rezultate din dispoziţiile privind garanţia pentru vicile produsului vândut.

RO

În conformitate cu articolul 13 alineatele (1) și (2) din Regulamentul (UE) 2016/679 al Parlamentului European și al Consiliului din 27 aprilie 2016 privind protecția persoanelor fizice în ceea ce privește prelucrarea datelor cu caracter personal și privind libera circulație a acestor date și de abrogare a Directivei 95/46/CE, vă informăm.

1. Administratorul datelor Dumneavoastră cu caracter personal furnizate în formular este DEDRA-EXIM sp. z o. o. cu sediul social în Pruszków, ul. 3 Maja 8, 05-800 Pruszków (în continuare: „Administrator”).

2. Datele dumneavoastră vor fi prelucrate numai în scopul derulării procedurii de garanție a dispozitivului în conformitate cu art. 6 alin.1 lit. b din regulamentul general privind protecția datelor (în continuare: „GDPR”). Furnizarea datelor este voluntară, dar necesară pentru derularea procedurii de garanție.

3. Datele dumneavoastră vor fi prelucrate pe perioada de luare în considerare a procedurii de garanție și în scopuri de arhivare în cazul în care este nevoie de apărare împotriva oricăror pretenții împotriva Administratorului, nu mai mult decât până la expirarea acestora.

4. Datele dumneavoastră pot fi dezvăluite numai entităților care prelucrează date pentru administrator pe baza unui contract scris de încredințare a prelucrării datelor cu caracter personal care oferă, printre altele, service tehnic, hosting sau intreținere site, service IT, firmă de curierat. Furnizorii Administratorului sunt obligați să asigure securitatea datelor și să îndeplinească cerințele legii aplicabile referitoare la protecția datelor cu caracter personal și nu pot folosi datele cu caracter personal încredințate în alte scopuri decât cele specificate în contractul cu Administratorul.

5. Datele dumneavoastră nu vor fi prelucrate în mod automatizat, inclusiv sub formă de profilare, și nu vor fi transferate către o țară terță/organizație internațională.

6. Aveți dreptul de a accesa datele dumneavoastră și dreptul de a rectifica, șterge, limita prelucrarea, dreptul de a transfera date, dreptul de a vă opune în orice moment.

7. În toate aspectele legate de prelucrarea datelor dumneavoastră cu caracter personal de către Administrator, ne puteți contacta la următoarea adresă de e-mail: daneosobowe@dedra.pl.;

8. Aveți dreptul de a depune o plângere la autoritatea competentă pentru protecția datelor cu caracter personal;

DE Inhaltsverzeichnis

1. Fotos und Zeichnungen
2. Beschreibung des Gerätes
3. Bestimmung des Gerätes
4. Benutzungsbegrenzungen
5. Technische Daten
6. Vorbereitung zur Arbeit
7. Einschalten des Gerätes
8. Benutzung des Gerätes
9. Laufende Wartungsarbeiten
10. Ersatzteile und Zubehör
11. Selbständiges Beseitigen der Störungen
12. Lieferumfang des Gerätes
13.Benutzerinformation über die Entsorgung der elektrischen und elektronischen Geräte
14. Garantiekarte

Die Allgemeinen Sicherheitsbedingungen wurden als gesonderte Broschüre beigefügt.
Die EG-Übereinstimmungsbescheinigung ist dem Gerät als gesondertes Dokument beugefügt. Bei fehlender EG-Übereinstimmungsbescheinigung bitten wir um die Kontaktaufnahme mit dem Service von Dedra-Exim Sp. z o.o.

⚠ WARNUNG. Alle ⚠ mit versehenen Warnungen und alle Hinweise gründlich lesen. Bei Nichtbeachten der folgenden Warnungen und Sicherheitshinweise kann es zum elektrischen Schlag, einem Brand oder ernsthaften Verletzungen kommen.

Alle Warnungen und Hinweise für den künftigen Gebrauch aufbewahren.

⚠ ACHTUNG Das Gerät der SAS+ALL-Linie wurde nur für die Zusammenarbeit mit den Ladegeräten und Akkumulatoren der SAS+ALL-Linie entwickelt.

Der Li-Ion-Akku und das Ladegerät gehören nicht zum Lieferumfang des eingekauften Gerätes und sie sind gesondert einzukaufen. Die Verwendung von anderen Akkus und Ladegeräten als die für das Gerät dedizierten zieht den Verlust der Garantierechte nach sich.

2. Beschreibung des Gerätes

1. Düse, 2. Buchse für Klebeeinsatz, 3. Klebeeinsatz, 4. Schalter, 5. Pistolenabzug, 6. Batteriefach, 7. LED-Diode

3. Bestimmung des Gerätes

Kabellose Heißleimpistole ist dazu bestimmt, Werkstoffe aus Holz, Eisen, Keramik, Glas mithilfe des Heißschmelzklebers zu verbinden. Dieser Kleber wird mithilfe eines Innenheißelements erhitzt, dann über das Endstück der Kleberdüse nach

draußen ausgestoßen. Das Verbinden erfolgt durch das Kaltwerden des vorhin auf die zu verbindenden Flächen aufgetragenen Klebers.
Es ist erlaubt, das Gerät bei Reparatur- und Bauarbeiten, in Reparaturwerkstätten, bei Hobbyarbeiten unter Beachtung der in der Bedienungsanleitung enthaltenen Einsatzbedingungen und der zulässigen Arbeitsbedingungen zu verwenden.

4. Benutzungsbeschränkungen

ACHTUNG **Das Akku-Rührwerk darf nur gemäß den folgenden „Zulässigen Betriebsbedingungen" verwendet werden.**

ACHTUNG **Das Rührwerk ist ausschließlich für den Heimwerker- und Hausgebrauch bestimmt.**

Jede unbefugte Änderung der mechanischen und elektrischen Struktur, jede Modifikation, Wartungsarbeiten, die nicht in der Betriebsanleitung beschrieben sind, werden als unerlaubt betrachtet und führen zum sofortigen Verlust der Gewährleistungsrechte. Eine nicht bestimmungsgemäße oder nicht der Bedienungsanleitung entsprechende Verwendung führt zum sofortigen Verlust der Gewährleistungsrechte.
Im Hinblick auf die Sicherheit ist die Pistole in Räumlichkeiten mit funktionstüchtiger Ventilation zu benutzen. Man darf die Pistole nicht in Räumlichkeiten mit einer großen Feuchtigkeit oder in atmosphärischen Niederschlägen benutzen, denn dadurch entsteht die Gefahr des elektrischen Stromschlages. Lassen Sie das eingeschaltete Gerät nie ohne Aufsicht.

ZULÄSSIGE ARBEITSBEDINGUNGEN

Nur innerhalb der Räumlichkeiten benutzen. Der Temperaturbereich für das Aufladen der Akkus 10 - 30°C. Der Auswirkung der Temperatur über 40°C nicht aussetzen. Vor Feuchtigkeit und Niederschlag schützen.

5. Technische Daten

Gerätemodell	DED7052
Arbeitsspannung [V]	18 d.c.
Aufheizzeit auf Betriebstemperatur [min]	3
Temperatur max. [° C]	~180
Masse [kg]	0,35

6. Vorbereitung zur Arbeit

ACHTUNG **Das Gerät gehört zu der SAS+ALL-Linie, deswegen muss man, um es benutzen zu können, einen Satz zusammenstellen, der sich aus dem Gerät, dem Akkumulator und Ladegerät zusammensetzt.**

Die folgenden Vorbereitungsschritte sollten bei abgetrennter Stromversorgung durchgeführt werden. Nach dem Entfernen aus der Verpackung erfordert die Waffe keine vorbereitenden Aktivitäten.

7. Einschalten des Gerätes

ACHTUNG **Das Gerät wird von einem 18V-Akkumulator gespeist. Den aufgeladenen Akkumulator schieben wir in den Führungsschacht im Handgriff bis der Schnappverschluss des Handgriffes einrastet. Das Gerät ist betriebsbereit.**

8. Benutzung des Gerätes

Stellen Sie den Schalter (Abb. A, 4) auf Position I. Die Heizung beginnt zu heizen, was durch die rote Diode signalisiert wird. Nach ca. 3 Minuten erreicht die Heizung die Temperatur, bei der der Klebstoff schmelzen kann. Dies wird dadurch signalisiert, dass die LED-Farbe in Grün wechselt.
Hinweis: Die Pistole schaltet sich nach ca. 10 Minuten nach dem Einschalten.
Um die Arbeit fortzusetzen, schalten Sie das Gerät aus (Abb. A, 4), indem Sie den Schalter auf Position 0 stellen und dann wieder einschalten.
Legen Sie die Klebstoffpatrone in die Klebstofföffnung, die sich auf der Rückseite der Pistole befindet. Drücken Sie mehrmals den Abzug, bis flüssiger Klebstoff am Düsenendstück zum Vorschein kommt. In dem Maß wie der Klebestoff verbraucht wird, setzen Sie eine neue Klebstoffpatrone ein. Kommt flüssiger Klebstoff nicht zum Vorschein, müssen Sie zusätzlich ca. 1 Minute abwarten, damit das Heizelement höhere Temperatur erreichen kann. Nach der Beendigung der Arbeit kann man die Klebstoffpatrone aus der Pistole entfernen oder drin lassen. Sie dürfen aber nicht vergessen, dass die Klebstoffpatrone nicht zu entfernen ist, wenn die Pistole bis zur Arbeitstemperatur nicht erhitzt ist, denn dies kann dauerhafte Beschädigung der Pistole zur Folge haben. Wollen Sie die Art des Klebstoffes ändern, müssen Sie daran denken, dass direkt nach der Änderung des Klebstoffes aus dem Düsenendstück noch die alte Klebstoffart heraustropft. Sie müssen dies bei der Arbeit berücksichtigen.
Nach dem Drücken des Abzuges wird der geschmolzene Klebstoff durch die Düse direkt auf das zu verleimende Element ausgedrückt und während er kalt wird, haftet er dauerhaft an die Oberfläche auf die es vorhin aufgetragen worden ist.

9. Laufende Wartungsarbeiten

Das ganze Elektrowerkzeug ist regelmäßig zu reinigen, wobei die besondere Aufmerksamkeit ist der Reinigung von Ventilationsöffnungen des Elektrowerkzeuges zu schenken.
Es ist das Aufladen des Akkumulators direkt nach einer intensiven Benutzung zu vermeiden. Im Hinblick rauf den Entladungseffekt ist der Akkumulator nicht, in einem komplett entladenen Zustand aufzubewahren, denn dann kann er sich unter das kritische Niveau entladen und dauerhaft beschädigt werden.
Ein nicht benutzter Akkumulator ist also in einem teilweise (bis zu ca. 40%) aufgeladenen Zustand aufzubewahren. Der Akkumulator ist nachzuladen, bevor er sich komplett entladen hat. Die Batterien sind in einem Temperaturbereich von 10-30°C aufzubewahren. Ein in niedrigen Temperaturen aufbewahrter Akkumulator verliert schneller an Kapazität.
Das Aufladen des Akkumulators ist in der Bedienungsanleitung zum Akkumulator und Ladegerät der SAS+ALL-Linie beschrieben.

ACHTUNG **Der Aufbewahrungsort des Gerätes soll für Kinder unzugänglich sein.**

Sollte es sich als notwendig erweisen, die Schlagbohrmaschine zum Service zwecks Reparaturausführung zu verschicken, muss man sie vor zufälligen mechanischen Beschädigungen sichern sowie die Batterien aus dem Schaft des Ladegeräten hinausschieben.
Leeren Sie den Behälter des Staubsaugers nach jedem Gebrauch, reinigen Sie ihn und trocknen Sie ihn gründlich (falls er für Nass-Saugen verwendet wird). Entfernen und reinigen Sie den HEPA-Filter. Verwenden Sie eine weiche, sanfte Bürste zur Vorreinigung des HEPA-Filters. Dann waschen Sie es unter fließendem kalten Wasser (spülen, keine Waschmittel, Lösungsmittel usw. verwenden).
Die Filter (sowohl HEPA- als auch Schwammfilter) müssen vor dem nächsten Gebrauch gründlich getrocknet werden. Die Filter sollten bei Raumtemperatur getrocknet werden.

Demontage des Akkumulators

Um den Akkumulator zu demontieren, muss man die Schlagbohrmaschine am Griff festhalten, und dann die sich am vorderen/Seitenteil der Batterie befindliche Taste loslassen. Den Akkumulator aus dem Handgriff der Schlagbohrmaschine hinausschieben. Um den Akkumulator zu montieren, muss man den Akkumulator in den Handgriff der Schlagbohrmaschine hineinschieben und dann anpressen bis der Schnappverschluss des Handgriffes anspricht.

Wartung des Gerätes

Die Wartung des Gerätes umfasst die Bedienungstätigkeiten der Schlagbohrmaschine zusammen mit dem Zubehör, d.h. mit dem Akkumulator und dem Ladegerät.

ACHTUNG **Nie Wartungsarbeiten an einem an die Versorgungsquelle angeschlossenen Gerät ausführen.**

Dies kann zu ernsten Körperverletzungen führen oder Stromschlag verursachen. Vor Beginn der Wartungsarbeiten ist der Akkumulator aus dem Schacht der Schlagbohrmaschine hinauszuschieben.
Die Wartung der Schlagbohrmaschine besteht in der Aufrechterhaltung aller ihrer Elemente, die für normale Arbeit unentbehrlich sind, in sauberem Zustand. Zum Saubermachen darf man keine Lösungsmittel verwenden, denn es kann zu unumkehrbarer Beschädigung des Gehäuses und anderer Elemente aus Kunststoff führen.
Der Akkumulator darf nicht mit dem Wasser gereinigt werden, denn dies kann zu einem inneren Kurzschluss und demzufolge zur dauerhaften Beschädigung führen.

10. Ersatzteile und Accessoires

Zum Verkauf stehende Klebepatronen: DED7560, DED7561, DED7564, DED7565, DED7566, DED7567, DED7568.

Empfphlene Accessoires

Die Schlagbohrmaschine aus der SAS+ALL-Linie kann mit jedem Akkumulator und jedem Ladegerät der Linie SAS+ALL. Zwecks Einkaufs von Ersatzteilen und Accessoires muss man sich mit dem Service von Dedra-Exim in Verbindung setzen. Die Kontaktdaten befinden sich auf der 1. Seite der Bedienungsanleitung. Beim Bestellen der Ersatzteile bitten wir um die Angabe der Nummer PARTII, angebracht auf dem Betriebsschild, sowie die Teilnummer aus der Zusammenstellungszeichnung. In der Garantiezeit werden Reparaturen nach den in der Garantiekarte angegebenen Grundsätzen ausgeführt. Das beanstandete Produkt bitten wir dort zur Reparatur abzugeben, wo es eingekauft worden ist (der Verkäufer ist dazu verpflichtet, das reklamierte Produkt entgegenzunehmen), oder zum Zentralservice von DEDRA – EXIM zu übersenden. Wir bitten Sie, die von dem Importeur ausgestellte Garantiekarte beizufügen. Ohne dieses Dokument wird die Reparatur wie eine Reparatur behandelt, die nach dem Ablauf der Garantie ausgeführt wird. Nach Ablauf der Garantie wird die Reparatur von dem Zentralservice ausgeführt. Das beschädigte Produkt ist an den Service zu schicken (die Versandkosten trägt der Benutzer).

11. Eigenständige Beseitigen der Störungen

ACHTUNG **Trennen Sie das Gerät von der Stromversorgung, bevor Sie versuchen, die Probleme selbst zu lösen**

PROBLEM	Ursache	LÖSUNG
Das Gerät funktioniert nicht	Schalter beschädigt	Das Gerät zum Service übergeben
	Akku entladen	Akku aufladen
	Akku falsch montiert	Richtig anbringen Überprüfen
	Verstopfte Leimöffnung	Sie die Leimöffnung. Bei Bedarf reinigen

12. Lieferumfang des Gerätes, Schlussbemerkungen

1. Klebepistole - 1 Stk. 2. Klebeeinsatz 11 x 150 - 3 Stk.

13. Nutzerinformationen über die abgabe von gebrauchten elektro- und elektronik-altgeräten (betrifft Haushalte)



Das hier abgebildete Symbol auf Produkten oder auf der beigefügten Dokumentation informiert, dass man gebrauchte Elektro- und Elektronik-Altgeräte nicht mit dem Haushaltsmüll wegwerfen darf. Das richtige Verhalten im Falle von Beseitigung, erneuter Benutzung oder Recycling von Unterbauelementen besteht in der Übergabe von gebrauchten Elektro- und Elektronik-Altgeräten an Fachabnahmepunkte, wo sie kostenlos abgenommen

werden. Informationen über die Fachabnahmepunkte bekommen Sie bei der lokalen Behörde.
Die richtige Verwertung der Geräte erlaubt wichtige Rohstoffe zu behalten und die negative Einwirkung auf die Gesundheit und die Umwelt zu vermeiden. Die unsachgemäße Verwertung wird mit Strafen laut den entsprechenden Lokalvorschriften bestraft.
Nutzer in den EU-Ländern
Wenn Sie die Elektro- und Elektronische Geräte abgeben möchten, melden Sie sich bitte einem nächst gelegenen Verkaufspunkt oder bei dem Lieferanten, der Ihnen weitere Informationen erteilt.
Das Entsorgen von Abfällen in Ländern außerhalb der EU
Dieses Symbol betrifft nur EU-Länder.
Wenn Sie die Elektro- und Elektronische Geräte abgeben möchten, melden Sie sich bitte einem nächst gelegenen Verkaufspunkt oder bei dem Lieferanten, der Ihnen weitere Informationen erteilt.

DE Garantiekarte

Für

Katalognummer:
Lotnummer: .....
(im Weiteren **Produkt** genannt)

Kaufdatum des Produkts: ……

Stempel des Verkäufers: ……..

Datum und Unterschrift des Verkäufers: .....

Erklärung des Benutzers:

Ich bestätige, dass ich über die Bedingungen der Garantie sowie Folgen der Nichtbeachtung von den in der Bedienungsanleitung und Garantiekarte enthaltenen Anweisungen informiert wurde. Die Bedingungen dieser Garantie sind mir bekannt, was ich mit meiner eigenhändigen Unterschrift bestätige:

....
Datum und Ort Unterschrift des Käufers

I. **Haftung für das Produkt:**
1. **Garant** - DEDRA EXIM sp. z o.o. mit Sitz in Pruszków, Adresse: ul. 3 Maja 8, 05-800 Pruszków, Reg.-Nr. KRS 0000062517, Amtsgericht für Warschau, XIV Wirtschaftsabteilung des Nationalen Gerichtsregisters, Steuernummer 527-020-49-33, Stammkapital: 100 980.00 zł.
2. Zu den in dieser Garantiekarte bestimmten Bedingungen erteilt der Garant hiermit Garantie für das Produkt, das vom Vertrieb des Garants stammt.
3. Die Garantiehaftung umfasst nur Mängel, deren Entstehung auf die im Produkt zum Zeitpunkt seiner Aushändigung dem Benutzer enthaltenen Fehler zurückzuführen ist.
4. Im Rahmen der Garantie gewinnt der Benutzer das Recht zur kostenlosen Reparatur des Produkts, soweit der Mangel innerhalb der Garantiezeit offenbart wurde. Die Art und Weise, auf die das Produkt repariert wird (Methode der Reparatur) wird vom Garanten bestimmt. Falls der Garant feststellt, dass die Reparatur nicht möglich ist, behält sich der Garant das Recht vor, das mangelhafte Element oder das ganze Produkt gegen ein freies von Mängeln zu tauschen, den Preis des Produkts zu mindern oder vom Vertrag abzutreten.
5. Gegenüber einem Benutzer, der kein Verbraucher im Sinne des Gesetzes vom 23. April 1964 Zivilgesetzbuch ist, ist die Schadensersatzhaftung des Garanten für die sich aus dieser Garantie ergebenden und/oder im Zusammenhang mit ihrer Erteilung und Ausübung stehenden Schäden, ohne Rücksicht auf den Rechtstitel, maximal auf den Wert des mangelhaften Produkts begrenzt.

II. **Garantiezeit:**

Elemente des Produkts, die mit der Garantie umfasst sind	**Dauer des Garantieschutzes**
DED7052	24 Monate ab dem Kaufdatum des Produkts das auf dieser Garantiekarte angegeben ist
Klebestifte	Keine Garantie

III. **Bedingungen der Inanspruchnahme der Garantie:**

1. Vorlegung der ausgefüllten Garantiekarte vom Benutzer sowie Glaubhaftmachung der Kaufumstände vom Benutzer, z.B. durch Vorlegung eines Kassenbelegs, einer Rechnung, usw. Damit die Reklamation reibungslos durchgeführt werden kann, wird es empfohlen, dass der Benutzer alle in dem "Lieferumfang" genannten Elemente, der in der Bedienungsanleitung beschrieben wurde, zusammen mit dem Produkt zur Reklamation abgibt.
2. Beachtung der in der Bedienungsanleitung und Garantiekarte enthaltenen Anweisungen vom Benutzer.
3. Die Garantie umfasst nur das Gebiet der Republik Polen und der EU.
4. **Die Garantie umfasst nicht die Mängel des Produkts, die infolge von folgenden Ursachen entstanden sind:**
a) Nichtbeachtung der in der Bedienungsanleitung bestimmten Bedingungen vom Benutzer, insbesondere in Bezug auf richtige Nutzung, Wartung und Reinigung;
b) Verwendung von Reinigungs- oder Wartungsmitteln vom Benutzer, die im Widerspruch zu der Bedienungsanleitung stehen;
c) Unrichtige Aufbewahrung und unrichtiger Transport des Produkts vom Benutzer;
d) Eigenmächtige Veränderungen und/oder Umbauten am Produkt vom Benutzer, die mit dem Garant nicht abgestimmt wurden;
e) Verwendung von Betriebsmaterialien und Ersatzteilen vom Benutzer, die im Widerspruch zu der Bedienungsanleitung stehen.
f) Der Benutzer, der kein Verbraucher im Sinne des Gesetzes vom 23. April 1964 Zivilgesetzbuch ist, verliert Garantieansprüche für das Produkt, an dem:
g) Seriennummer, Datumsangaben und Typenschilder vom Benutzer entfernt, verändert oder beschädigt wurden;
h) Plomben vom Benutzer beschädigt wurden oder Spuren des Hantierens an ihnen tragen.
5. **Achtung!** Die mit täglicher Bedienung des Produkts verbundenen Tätigkeiten, die sich u.a. aus der Bedienungsanleitung ergeben, sind vom Benutzer auf eigene Rechnung und eigene Kosten auszuführen.

IV. Reklamationsverfahren:
1. Falls unrichtige Arbeit des Produkts festgestellt wird, soll man sich vor der Anmeldung der Reklamation vergewissern, dass alle insbesondere in der Bedienungsanleitung bestimmten Bedientätigkeiten richtig ausgeführt wurden.
2. Die Reklamation soll man unverzüglich, am besten innerhalb von 7 Tagen ab Feststellung des Mangels am Produkt anmelden. Der Benutzer, der kein Verbraucher im Sinne des Gesetzes vom 23. April 1964 Zivilgesetzbuch ist, verliert Garantieansprüche für das Produkt, im Falle, wenn die Reklamation nicht innerhalb von 7 Tagen angemeldet wird.
3. Die Reklamation kann u.a. am Verkaufsort, an dem das Produkt gekauft wurde, beim Garantieservice oder schriftlich auf folgende Adresse angemeldet werden: DEDRA EXIM sp. z o.o., ul. 3 Maja 8, 05-800 Pruszków.
4. Der Benutzer kann die Reklamation unter Verwendung des Formulars anmelden, das auf der Internet www.dedra.pl zugänglich ist. ("Formular zur Anmeldung der Reklamation aufgrund der Garantie").
5. Die Adressen von Garantieservice-Stellen für jeweilige Länder sind auf der Internetseite www.dedra.pl zugänglich. Im Falle, wenn keine Garantieservice-Stelle im jeweiligen Land vorhanden ist, soll man die Reklamationsanmeldung aufgrund der Garantie an folgende Adresse richten: DEDRA EXIM sp. z o.o. ul. 3 Maja 8, 05-800 Pruszków (Polska).
6. Im Hinblick auf die Sicherheit des Benutzers ist die Nutzung eines mangelhaften Produkts untersagt.
7. Achtung!!! Nutzung eines mangelhaften Produkts gefährdet der Gesundheit und dem Leben des Benutzers.
8. Erfüllung der sich aus der Garantie ergebenden Pflichten erfolgt innerhalb von 14 Werktagen ab der Rückgabe des beanstandeten Produkts vom Benutzer.
9. Vor der Rückgabe des mangelhaften Produkts zur Reklamation soll man es reinigen. Das beanstandete Produkt soll sorgfältig vor möglichen Beschädigungen während des Transports abgesichert werden (es wird empfohlen das beanstandete Produkt in Originalverpackung zu bringen).
10. Die Garantiezeit wird um die Zeit verlängert, in der der Benutzer das mit der Garantie umfasste Produkt infolge des Mangels nicht benutzen konnte.
Die sich aus den Vorschriften über die Gewährleistung für Mängel von verkauften Sachen ergebenden Rechte des Benutzers werden von dieser Garantie weder ausgeschlossen noch eingeschränkt oder eingestellt.

BG Съдържание

1. Снимки и чертежи
2. Описание на устройството
3. Предназначение на устройството
4. Ограничения на използването
5. Технически данни
6. Подготовка за работа
7. Включване на устройството
8. Използване на устройството
9. Текуща поддръжка
10. Резервни части и принадлежности
11. Самостоятелно отстраняване на неизправности
12. Завършване на оборудването
13. Списък на частите за монтажния чертеж
14.Информация за потребителите относно изхвърлянето на електрическо и електронно оборудване
15. Гаранционна карта

Общите условия за безопасност са включени в отделна брошура.
Декларацията за съответствие е на разположение в регистрирания офис на производителя Dedra-Exim Sp. z o.o.

ПРЕДУПРЕЖДЕНИЕ. Прочетете всички предупреждения, отбелязани с възклицателен знак, и всички инструкции.

Неспазването на следните предупреждения и инструкции за безопасност може да доведе до токов удар, пожар или сериозно нараняване. Съхранявайте всички предупреждения и инструкции за бъдещи справки.

ВНИМАНИЕ **Линията SAS+ALL е проектирана да работи само със зарядни устройства и батерии от линията SAS+ALL.**
Литиево-йонната батерия и зарядното устройство не са включени в закупеното оборудване и трябва да се закупят отделно. Използването на батерии и зарядни устройства, различни от тези, предназначени за устройството, е забранено.

2. Описание на устройството

1) дюза, 2) гнездо за касета с лепило, 3) касета с лепило, 4) превключвател за включване/изключване, 5) спусък на пистолета, 6) гнездо за батерия, 7) LED светлина

3. Предназначение на устройството

Акумулаторният пистолет за горещо лепило е предназначен за съединяване на материали от дърво, метали, керамика и стъкло с помощта на термолепило. Лепилото се нагрява от вътрешен нагревател, след което се изтласква навън през върха на дюзата за лепило. Свързването се осъществява чрез охлаждане на лепилото, нанесено преди това върху съединяваните повърхности.

Допустимо е устройството да се използва при ремонтни и строителни дейности, ремонтни работилници, любителска работа, като се спазват условията за използване и допустимите условия на работа, съдържащи се в инструкциите за експлоатация.

4. Ограничения на използването

ВНИМАНИЕ **Уредът може да се използва само в съответствие със следните "Разрешени условия**

ВНИМАНИЕ **Неразрешените промени в механичната и електрическата конструкция, всякакви модификации, операции по поддръжката, които не са описани в инструкциите за експлоатация, ще се считат за незаконни и ще доведат до незабавна загуба на гаранционни права, а декларацията за съответствие ще загуби своята валидност.**

Използването на електроинструмента в противоречие с предназначението му или с инструкциите за експлоатация води до незабавна загуба на гаранционните права.
От съображения за безопасност пистолетът трябва да се използва в помещения с ефективна вентилация. Не използвайте пистолета в помещения с висока степен на влажност, както и по време на валежи, тъй като съществува риск от токов удар. Не оставяйте включеното устройство без надзор.

ДОПУСТИМИ УСЛОВИЯ НА ТРУД

Използвайте само на закрито. Температурен диапазон на зареждане на батерията 10 - 30°C. Не излагайте на температури над 40°C. Предпазвайте от влага и валежи.

5. Технически данни

Модел на оборудването	DED7052
Работно напрежение [V]	18 d.c.
Време за загряване до работна температура [мин].	3
Температура макс. [°C]	~180
Тегло [kg]	0,35

6. Подготовка за работа

ВНИМАНИЕ **Устройството е част от линията SAS+ALL, поради което, за да се използва, трябва да се комплектова комплект, състоящ се от устройството, батерия и зарядно устройство. Използването на други батерии и зарядни устройства е забранено.**

ВНИМАНИЕ **Описаните по-долу подготвителни стъпки трябва да се извършват при изключено захранване.**

След изваждане от кутията пистолетът не изисква никакви подготвителни действия.

7. Включване на устройството

ВНИМАНИЕ **Устройството се захранва от 18V батерия.**

Заредената батерия се вкарва във водача, докато ключалката на дръжката се застопори. След това устройството е готово за употреба.

8. Използване на устройството

Преместете превключвателя (фиг. A, 4) в положение I. Започва загряването на нагревателя, което се сигнализира от червения светодиод. След приблизително 3 минути нагревателят ще достигне температура, която позволява разтопяване на лепилото, което ще бъде сигнализирано от светването на зеления светодиод.

ВНИМАНИЕ **Забележка: пистолетът се изключва автоматично след около 10 минути след включването му.**

За да продължите да работите, устройството трябва да се изключи (фиг. A, 4), като преместите превключвателя в положение 0, и след това да се включи отново.
Поставете касетата с лепило в отвора за лепило в задната част на пистолета. Натиснете многократно бутона за задействане, докато на върха на дюзата се появи течно лепило. Когато касетата с лепило се изхаби, напълнете я с нова касета с лепило. Ако не се появи течно лепило, изчакайте още около 1 минута, за да може нагревателят да достигне по-висока температура. Когато приключите, касетата с лепило може да се извади или да се остави в пистолета. Важно е обаче да не изваждате касетата с лепило, когато пистолетът не е загрят до работна температура, тъй като това може да доведе до трайна повреда на пистолета. Ако потребителят желае да смени вида на касетата с лепило, трябва да се помни, че веднага след смяната на вида на касетата предишният вид лепило все още изтича от върха на дюзата. Това трябва да се има предвид по време на работа.
При натискане на спусъка разтопеното лепило се изтласква през дюзата директно върху залепваната част и при изстиването си залепва трайно, като кара частта да залепне към повърхността, върху която е било нанесено преди това.

9. Текуща поддръжка

Почиствайте редовно целия електроинструмент, като обръщате специално внимание на почистването на вентилационните отвори на електроинструмента.
Избягвайте да зареждате батерията веднага след интензивна употреба. Поради феномена на разряда не съхранявайте батерията напълно разредена, тъй като тогава тя може да се разреди под критичното ниво и да се повреди трайно. Затова, когато не се използва, батерията трябва да се съхранява частично заредена (до около 40%). Презареждайте батерията, преди да се е разредила напълно. Съхранявайте батериите при температура 10-30°C. Съхранявани при ниски температури, те ще загубят капацитета си по-бързо. Зареждането на батерията е описано в инструкциите за батерията и зарядното устройство от гамата SAS+ALL.

ВНИМАНИЕ **Мястото за съхранение на устройството трябва да е недостъпно за деца.**

Ако е необходимо да изпратите устройството в сервизен център за ремонт, предпазете го от случайни механични повреди и извадете батериите от контакта на зарядното устройство.

Как се демонтира батерията

За да извадите батерията, натиснете бутона за освобождаване в предната част на батерията. Плъзнете батерията от гнездото. За да поставите акумулаторния блок, плъзнете акумулаторния блок в гнездото и след това натиснете надолу, докато ключалката на дръжката се застопори.

Поддръжка на уреда

ВНИМАНИЕ **Никога не извършвайте дейности по поддръжка на устройство, свързано към източник на захранване.**

Това може да доведе до сериозно нараняване или токов удар. Преди да извършвате поддръжка, извадете акумулаторния блок от контакта на устройството.
Поддръжката на уреда се състои в поддържане на всички негови компоненти, необходими за нормалната му работа, в добро състояние. За почистването не трябва да се използват разтворители, тъй като това може да доведе до непоправими повреди на корпуса и други пластмасови компоненти.
Батерията не трябва да се почиства с вода, тъй като това може да доведе до вътрешно късо съединение, което да доведе до трайна повреда.

10. Резервни части и принадлежности

Касетите с лепило са налични за продажба: DED7560, DED7561, DED7564, DED7565, DED7566, DED7567, DED7568.

Препоръчани аксесоари

Всяка батерия и зарядно устройство от линията SAS+ALL могат да бъдат монтирани допълнително.
За закупуване на резервни части и аксесоари се обърнете към сервиза на Dedra-Exim. Данните за контакт можете да намерите на страница 1 от ръководството. Когато поръчвате резервни части, моля, цитирайте номера на ЧАСТТА от табелката с имената и номера на частта от монтажния чертеж. По време на гаранционния период ремонтите се извършват в съответствие с правилата, посочени в гаранционната карта. Моля, предайте рекламирания продукт за ремонт на мястото на покупката (продавачът е длъжен да приеме рекламирания продукт) или го изпратете в централния сервиз на DEDRA - EXIM. Моля, приложете гаранционната карта, издадена от вносителя. Без този документ ремонтът ще се разглежда като следгаранционен. След изтичане на гаранционния срок ремонтите се извършват от Централния сервиз. Дефектният продукт трябва да бъде изпратен в сервиза (транспортните разходи се поемат от потребителя).

11. Самостоятелно отстраняване на неизправности

ВНИМАНИЕ **Изключете устройството от електрическото захранване, преди да отстранявате сами неизправностите.**

ПРОБЛЕМ	ПРИЧИНА	РЕШЕНИЕ
Пистолетът не работи	Дефектен превключвател Разредена батерия Неправилно монтирана батерия Запушен отвор за лепило	Поръчайте сервизно обслужване на устройството Зареждане на батерията Прикрепете правилно Проверете отвора за лепило. Почистете, ако е необходимо

12. Завършване на урока, заключителни бележки

1. пистолет за лепене - 1 брой .2. касета за лепило 11 x 150 - 3 броя.

13. Списък на частите за монтажния чертеж

N	Наименование на частта	N	Наименование на частта
1	Дюза	17	Съединител
2	Пластмасов капак	18	Бутон за заключване
3	Пролет	19	Тласкач
4	Стоманена топка	20	Превключвател
5	Основа	21	Превключвател
6	Околовръстен пръстен	22	LED
7	Предно уплътнение	23	PCB
8	Нагревател	24	Корпус лява част
9	Snap	25	Корпус дясна част
10	Задно уплътнение	26	Лепило
11	Нагревател	27	Уплътнение
12	Оформление на печатни платки	28	LED
13	Уплътнител	29	Основа

14	Предпазен пружинен пръстен	30	Винт
15	Лост за смяна на предавките	31	Винт
16	Пролет		

14. Информация за потребителите относно изхвърлянето на електрическо и електронно оборудване (приложимо за домакинствата)



Символът, изобразен върху продуктите или придружаващата ги документация, указва, че дефектното електрическо или електронно оборудване не трябва да се изхвърля заедно с битовите отпадъци. Ако трябва да изхвърлите, да използвате повторно или да възстановите компоненти, е правилно да ги занесете в специализиран пункт за събиране, където ще бъдат приети безплатно. Информация за местоположението на пунктовете за събиране на употребявано оборудване се предоставя от местните власти, например на техните уебсайтове.
Правилното рециклиране на устройствата ви позволи да спестите ценни ресурси и да избегнете отрицателни въздействия върху здравето и околната среда в резултат на възможното наличие на: опасни вещества, смеси и компоненти в оборудването.
Неправилното изхвърляне на отпадъци е свързано с риск от санкции съгласно съответните местни разпоредби.
Потребители в страни от ЕС: Ако трябва да изхвърлите електрическо или електронно оборудване, моля, свържете се с най-близкия пункт за продажба или с вашия доставчик, който ще ви предостави допълнителна информация.
Изхвърляне в страни извън Европейския съюз: Този символ се отнася само за страните от Европейския съюз. Ако желаете да изхвърлите този продукт, моля, свържете се с местните власти или с търговеца за правилния начин на изхвърляне.

Гаранционна карта

на
Безжичен пистолет за лепене

Номер на поръчката: DED7052 Номер на партидата: .....
(наричан по-долу "Продуктът")

Дата на закупуване на продукта: .....

Печат на дилъра

Дата и подпис на продавача: .....

Изявление на потребителя:

Потвърждавам, че съм информиран за условията на гаранцията и последствията от неспазването на указанията в инструкцията за експлоатация и гаранционната карта. Запознат съм с условията на тази гаранция, което потвърждавам със саморъчния си подпис:

....

Дата и място Подпис на потребителя

I. Отговорност за продукта:
(1) Гарант - Dedra Exim Sp. z o.o. със седалище в Прушков, адрес: гр: 3 Maja 8, 05-800 Pruszków, KRS 0000062517, Окръжен съд на град Варшава във Варшава, XIV Икономическо отделение на Националния съдебен регистър, NIP 527-020-49-33, акционерен капитал: 100 980,00 PLN.
2 Съгласно условията, посочени в тази гаранционна карта, Гарантът гарантира Продукта, произхождащ от дистрибуцията на Гаранта.
(3) Отговорността по гаранцията обхваща само дефекти, възникнали по причини, присъщи на Продукта в момента на доставката му до Потребителя.
(4) По силата на гаранцията Потребителят има право на безплатен ремонт на Продукта, при условие че дефектът се е проявил по време на гаранционния период. Методът на ремонт на Продукта (методът на ремонт) е по преценка на Гаранта. Ако Гарантът установи, че ремонтът не е възможен, той си запазва правото да замени дефектния елемент или целия Продукт с бездефектен, да намали цената на Продукта или да се откаже от договора.
По отношение на потребител, който не е потребител по смисъла на Закона от 23 април 1964 г. Граждански кодекс, отговорността на Гаранта за вреди, произтичащи от тази гаранция и/или във връзка с нейното сключване и изпълнение, независимо от правния титул, е ограничена до максималната стойност на дефектния Продукт.

II. Гаранционен срок:

Компоненти на продукта	Продължителност на гаранционната защита
DED7052	36 месеца от датата на закупуване на Продукта, както е посочено в тази гаранционна карта
Лепилни вложки	Няма гаранция

III. Условия за упражняване на гаранцията:

Потребителят трябва да представи попълнената гаранционна карта за Продукта и да докаже обстоятелствата на закупуване на Продукта, например чрез представяне на касова бележка, фактура и др. За целите на ефективното разглеждане на рекламации се препоръчва Потребителят да представи заедно с Продукта всички компоненти, посочени в "Комплектоване на устройството", съдържащо се в Ръководството за потребителя.
2. потребителят да спазва препоръките, съдържащи се в инструкциите за експлоатация и гаранционната карта.
Гаранцията обхваща само територията на Република Полша и ЕС.
Гаранцията не покрива дефекти на Продукта, произтичащи по-специално от:
a. Неспазване от страна на потребителя на условията, посочени в инструкциите за експлоатация, по-специално по отношение на правилната експлоатация, поддръжка и почистване;
b. Използване на продукти за почистване или поддръжка от страна на потребителя, които не съответстват на инструкциите за експлоатация;
c. Неподходящо съхранение и транспортиране на Продукта от страна на Потребителя;
d. Неразрешени промени и/или изменения на Продукта от страна на Потребителя, които не са били съгласувани с Гаранта;
e. Използването от страна на Потребителя в Продукта на консумативи, които не съответстват на Инструкцията за експлоатация.
f. Потребител, който не е потребител по смисъла на Закона от 23 април 1964 г. Граждански кодекс, губи гаранцията за Продукта, в който:
ж. серийните номера, обозначенията за дата и табелките с имената са били отстранени, променени или повредени от Потребителя;
з. пломбите са били повредени от потребителя или имат следи от манипулация от страна на потребителя.
Моля, обърнете внимание, че Потребителят трябва да извършва ежедневното обслужване на Продукта, включително инструкциите за употреба, сам и за своя сметка.
IV. Процедура за подаване на жалби:
(1) В случай, че се установи, че Продуктът работи неправилно, моля, уверете се, че всички стъпки, посочени в инструкциите за експлоатация, са извършени правилно, преди да подадете рекламация.
(2) Препоръчително е да подадете жалба незабавно, за предпочитане в рамките на 7 дни от забелязването на дефект в Продукта. Потребител, който не е потребител по смисъла на Закона от 23 април 1964 г. Граждански кодекс, губи правата, произтичащи от тази гаранция, ако рекламацията не бъде направена в рамките на 7 дни.
(3) Уведомяването за жалба може да се извърши, inter alia, на мястото на закупуване на Продукта, в гаранционното обслужване или писмено на адреса: Dedra Exim Sp. z o.o., ul. 3 Maja 8, 05-800 Pruszków.
(4) Потребителят може да подаде жалба, като използва формуляра, достъпен на уебсайта www.dedra.pl. ("Формуляр за гаранционна рекламация").
5. адресите на гаранционното обслужване за отделните страни са достъпни на адрес www.dedra.pl. Ако няма гаранционен сервиз за дадена страна, препоръчваме да отправяте гаранционни претенции на адрес: Dedra Exim Sp. z o.o. ul. 3 Maja 8, 05-800 Pruszków (Полша).
6 С оглед на безопасността на Потребителя е забранено използването на дефектен Продукт.
7 Внимание: Използването на дефектен Продукт е опасно за здравето и живота на Потребителя.
8 Изпълнението на задълженията по гаранцията ще се осъществи в рамките на 14 работни дни, считано от датата на доставка на декларирания Продукт от Потребителя.
9. преди да предадете дефектния Продукт за рекламация, се препоръчва да го почистите. Препоръчва се Продуктът за рекламация да бъде внимателно защитен от повреди по време на транспортиране (препоръчва се Продуктът за рекламация да се достави в оригиналната му опаковка).
(10) Гаранционният срок се удължава с времето, през което Потребителят не е могъл да използва Продукта, обхванат от гаранцията, поради дефект.
Гаранцията не изключва, не ограничава и не спира правата на Потребителя, произтичащи от гаранционните разпоредби, за дефекти на продадените Стоки.

BG

В съответствие с член 13, параграфи 1 и 2 от Регламент (ЕС) 2016/679 на Европейския парламент и на Съвета от 27 април 2016 г. относно защитата на физическите лица във връзка с обработването на лични данни и относно свободното движение на такива данни и за отмяна на Директива 95/46/ЕО ("ОРЗД"), с настоящото Ви информираме, че
1. Администраторът на Вашите лични данни, посочени във формуляра е DEDRA-EXIM sp. z o.o. със седалище в Прушков, на ул. 3 Maja 8, 05-800 Прушков (по-нататък: „Администратор”).
2. Вашите лични данни ще се обработват изключително с цел провеждане на гаранционната процедура на устройството съгласно ст. 6 ал. 1 буква “б” от Общия регламент за защита на личните данни (по-нататък: „ОРЗД”) Посочване на данните е доброволно, но е необходимо за провеждане на гаранционната процедура.
3. Вашите лични данни ще се обработват през срока на разглеждането на провеждане на гаранционната процедура и за архивни цели при необходимост от защита от евентуалните претенции към Администратора не по-дълго отколкото до датата на давността им.
4. Вашите лични данни могат да се обявяват изключително на операторите, обработващи данните в полза на Администратора въз основа на писмен договор за възлагане на обработването на личните данни, предоставящи, м.др. услуги по технически сервиз, хостинг или обслужване на уеб-сайта, по IT обслужване, на куриерска служба. Доставчиците на Администратора са задължени да осигурят защита на личните данни и да отговарят на изискванията на действащото законодателство, свързано със защита на личните данни и не могат да използват доверените им лични данни за целите, различни от определените в договор с Администратора.
5. Вашите данни няма да бъдат обработвани по автоматизиран начин, в това число във формата на профилиране, и няма да се предоставят в трета страна/международна организация.
6. Имате право на достъп до съдържанието на личните си данни и право всеки момент да ги коригирате, изтриете, ограничите обработването им, право да прехвърляте данните, право да подадете възражение.

7. По всякакви въпроси, свързани с обработването на Вашите лични данни от Администратора можете да се свържете на електронен адрес: daneosobowe@dedra.pl.;
8. Имате право да подадете жалба до орган, компетентен относно въпросите за защита на личните данни;

SI Vsebina

1. Fotografije in risbe
2. Opis naprave
3. Namen naprave
4. Omejitve uporabe
5. Tehnični podatki
6. Priprava na delo
7. Vklop naprave
8. Uporaba naprave
9. Tekoče vzdrževanje
10. Rezervni deli in dodatki
11. Samostojno odpravljanje težav
12. Dokončanje opreme
13. Informacije za uporabnike o odstranjevanju električne in elektronske opreme
14. Garancijski list

Splošni varnostni pogoji so vključeni v ločeni brošuri.
Izjava o skladnosti je na voljo na sedežu proizvajalca Dedra-Exim Sp. z o.o.

OPOZORILO. Preberite vsa opozorila, označena z izklicnim znakom, in vsa navodila.

Neupoštevanje naslednjih opozoril in varnostnih navodil lahko povzroči električni udar, požar ali hude telesne poškodbe. Vsa opozorila in navodila shranite za poznejšo uporabo.

POZOR **Linija SAS+ALL je zasnovana tako, da deluje samo s polnilniki in baterijami linije SAS+ALL.**

Li-Ion baterija in polnilec nista vključena v kupljeno opremo in ju je treba kupiti posebej. Uporaba drugih baterij in polnilnikov, ki niso namenjeni napravi, je prepovedana.

2. Opis naprave

1) šoba, 2) vtičnica za kartušo z lepilom, 3) kartuša z lepilom, 4) stikalo za vklop/izklop, 5) sprožilec pištole, 6) vtičnica za baterijo, 7) lučka LED

3. Namen naprave

Akumulatorska pištola za vroče lepilo je zasnovana za spajanje materialov iz lesa, kovin, keramike in stekla s pomočjo termalnega lepila. Lepilo se segreje z notranjim grelnikom, nato pa se skozi konico šobe za lepilo potisne navzven. Lepljenje poteka s hlajenjem lepila, ki je bilo predhodno naneseno na površine, ki jih je treba spojiti. Napravo je dovoljeno uporabljati pri obnovitvenih in gradbenih delih, v delavnicah za popravila, pri ljubiteljskih delih, pri čemer je treba upoštevati pogoje uporabe in dovoljene delovne pogoje iz navodil za uporabo.

4. Omejitve uporabe

POZOR **Napravo lahko uporabljate le v skladu z naslednjimi "Dovoljenimi pogoji**

POZOR **Nedovoljene spremembe mehanske in električne konstrukcije, kakršne koli spremembe, vzdrževalna dela, ki niso opisana v navodilih za uporabo, se štejejo za nezakonite in imajo za posledico takojšnjo izgubo garancijskih pravic, izjava o skladnosti pa izgubi veljavnost.**

Zaradi uporabe električnega orodja v nasprotju s predvideno uporabo ali navodili za uporabo boste takoj izgubili garancijske pravice.
Zaradi varnosti je treba pištolo uporabljati v prostorih z učinkovitim prezračevanjem. Pištole ne uporabljajte v prostorih z visoko stopnjo vlage in med padavinami, saj obstaja nevarnost električnega udara. Vključene naprave ne puščajte brez nadzora.

DOVOLJENI DELOVNI POGOJI

Uporabljajte samo v zaprtih prostorih. Temperaturno območje polnjenja baterije 10-30 °C. Ne izpostavljajte temperaturam nad 40 °C. Zaščitite pred vlago in padavinami.

5. Tehnični podatki

Model opreme	DED7052
Delovna napetost [V]	18 d.c.
Čas segrevanja na delovno temperaturo [min].	3
Temperatura max. [°C]	~180
Teža [kg]	0,35

6. Priprava na delo

POZOR **Naprava je del linije SAS+ALL, zato je treba za njeno uporabo sestaviti komplet, ki ga sestavljajo naprava, baterija in polnilec. Uporaba drugih baterij in polnilnikov je prepovedana.**

POZOR **Pripravljalne korake, opisane v nadaljevanju, je treba opraviti ob izklopljenem napajanju z električno energijo.**

Pištola, ki jo vzamete iz škatle, ne potrebuje nobenih pripravljalnih ukrepov.

7. Vklop naprave

POZOR **Napravo napaja 18V baterija.**

Napolnjen paket baterij potisnite v vodilo, dokler se ročaj ne zaskoči. Naprava je pripravljena za uporabo.

8. Uporaba naprave

Prestavite stikalo (slika A, 4) v položaj I. Ogrevanje grelnika se bo začelo, kar bo signalizirala rdeča LED dioda. Po približno 3 minutah bo grelec dosegel temperaturo, ki omogoča taljenje lepila, kar bo signalizirala zelena LED dioda.

POZOR **Opomba: pištola se samodejno izklopi po približno 10 minutah po vklopu.**

Za nadaljevanje delovanja je treba napravo izklopiti (slika A, 4) tako, da stikalo premaknete v položaj 0 in jo nato ponovno vklopite.
Kartušo z lepilom vstavite v luknjo za lepilo na zadnji strani pištole. Večkrat pritisnite sprožilec, dokler se na konici šobe ne pojavi tekoče lepilo. Ko se kartuša z lepilom obrabi, jo napolnite z novo kartušo z lepilom. Če se tekoče lepilo ne pojavi, počakajte še približno 1 minuto, da grelec doseže višjo temperaturo. Ko končate, lahko kartušo z lepilom odstranite ali pa jo pustite v pištoli. Vendar je pomembno, da kartuše z lepilom ne odstranite, ko pištola ni segreta na delovno temperaturo, saj lahko to povzroči trajne poškodbe pištole. Če želi uporabnik zamenjati vrsto kartuše z lepilom, je treba upoštevati, da takoj po zamenjavi vrste kartuše iz konice šobe še vedno izteka prejšnja vrsta lepila. To je treba upoštevati med delovanjem. Ko pritisnete sprožilec, se stopljeno lepilo iztisne skozi šobo neposredno na lepljeni del, in ko se ohladi, se nanj trajno prilepi, zaradi česar se del prilepi na površino, na katero je bilo predhodno naneseno.

9. Tekoče vzdrževanje

Redno čistite celotno električno orodje, posebno pozornost pa namenite čiščenju prezračevalnih odprtin električnega orodja.
Ne polnite baterije takoj po intenzivni uporabi. Zaradi pojava praznjenja baterije ne shranjujte popolnoma izpraznjene, saj se lahko takrat izprazni pod kritično raven in se trajno poškoduje. Kadar baterije ne uporabljate, jo zato hranite delno napolnjeno (do približno 40 %). Baterijo ponovno napolnite, preden se popolnoma izprazni. Baterije shranjujte pri temperaturah od 10 do 30 °C. Če jo hranite pri nizkih temperaturah, bo hitreje izgubila zmogljivost. Polnjenje baterije je opisano v navodilih za baterijo in polnilnik iz serije SAS+ALL.

POZOR **Prostor za shranjevanje naprave ne sme biti dostopen otrokom.**

Če je treba napravo poslati v popravilo v servisni center, jo zaščitite pred nenamernimi mehanskimi poškodbami in odstranite baterije iz vtičnice polnilnika.

Kako razstaviti baterijo

Če želite odstraniti baterijo, pritisnite gumb za sprostitev na sprednji strani baterije. Baterijo potisnite iz vtičnice. Če želite namestiti paket baterij, potisnite paket baterij v vtičnico in nato pritisnite navzdol, dokler se ročica ne zaskoči.

Vzdrževanje naprave

POZOR **Nikoli ne izvajajte vzdrževalnih del na napravi, ki je priključena na vir napajanja.**

To lahko povzroči hude poškodbe ali električni udar. Pred izvajanjem vzdrževanja izvlecite baterijski sklop iz vtičnice naprave.
Vzdrževanje aparata obsega vzdrževanje čistoče vseh sestavnih delov, ki so potrebni za normalno delovanje. Za čiščenje ne smete uporabljati topil, saj lahko to povzroči nepopravljive poškodbe ohišja in drugih plastičnih sestavnih delov.
Akumulatorja ne smete čistiti z vodo, saj lahko pride do notranjega kratkega stika, ki lahko povzroči trajne poškodbe.

10. Rezervni deli in dodatki

Kartuše z lepilom so na voljo za prodajo: DED7560, DED7561, DED7564, DED7565, DED7566, DED7567, DED7568.

Priporočena dodatna oprema

Vgradite lahko katero koli baterijo in polnilnik iz linije SAS+ALL.
Za nakup nadomestnih delov in dodatne opreme se obrnite na servisno službo družbe Dedra-Exim. Kontaktne podatke najdete na strani 1 priročnika. Pri naročanju rezervnih delov navedite številko DELA na napisni ploščici in številko dela s sestavne risbe. V garancijskem obdobju se popravila izvajajo v skladu s pravili, navedenimi v garancijskem listu. Reklamiran izdelek oddajte v popravilo na mestu nakupa (prodajalec je dolžan sprejeti reklamiran izdelek) ali ga pošljite v centralno službo DEDRA - EXIM. Priložite garancijsko kartico, ki jo je izdal uvoznik. Brez tega dokumenta bo popravilo obravnavano kot pozgarancijsko. Po poteku garancijskega obdobja popravila izvaja osrednja služba. Okvarjeni izdelek je treba poslati servisu (stroške pošiljanja krije uporabnik).

11. Samostojno odpravljanje težav

POZOR **Pred samostojnim odpravljanjem težav enoto odklopite iz električnega omrežja.**

PROBLEM	VZROK	REŠITEV
Pištola ne deluje	Okvarjeno stikalo Izpraznjena baterija Nepravilno nameščena baterija Zamašena luknja za lepilo	Napravo dajte servisirati Polnjenje baterije Pravilno pritrdite Preverite luknjo za lepilo. Po potrebi očistite

12. Zaključek enote, zaključne pripombe

1. pištolo za lepilo - 1 kos .2. kartušo za lepilo 11 x 150 - 3 kosi.

13. Informacije za uporabnike o odstranjevanju električne in elektronske opreme (velja za gospodinjstva)



Simbol, ki je prikazan na izdelkih ali spremljajoči dokumentaciji, označuje, da se okvarjene električne ali elektronske opreme ne sme odlagati med gospodinjske odpadke. Če želite sestavne dele zavreči, ponovno uporabiti ali predelati, jih je treba odpeljati na specializirano

zbirno mesto, kjer jih bodo sprejeli brezplačno. Informacije o lokacijah zbirnih mest za rabljeno opremo zagotavljajo lokalni organi, npr. na svojih spletnih straneh.
S pravilnim odstranjevanjem naprave lahko ohranimo dragocene vire ter se izognemo negativnim vplivom na zdravje in okolje zaradi morebitne prisotnosti nevarnih: snovi, zmesi in sestavnih delov v opremi.
Zaradi nepravilnega odlaganja odpadkov vam grozijo kazni v skladu z ustreznimi lokalnimi predpisi.
Uporabniki v državah EU: Če želite odstraniti električno ali elektronsko opremo, se obrnite na najbližje prodajno mesto ali na dobavitelja, ki vam bo zagotovil dodatne informacije.
Odstranjevanje v državah zunaj Evropske unije: Ta simbol velja samo za države Evropske unije. Če želite ta izdelek zavreči, se obrnite na lokalne organe ali prodajalca, da vam pojasnijo pravilen način odstranjevanja.

Garancijski list

na spletni strani .
Akumulatorska pištolo za lepljenje
Številka naročila: DED7052 Številka serije: .....
(v nadaljnjem besedilu: izdelek)

Datum nakupa izdelka: .....

Žig prodajalca

Datum in podpis prodajalca: .....

Izjava uporabnika:

Potrjujem, da sem bil seznanjen z garancijskimi pogoji in posledicami neupoštevanja navodil iz navodil za uporabo in garancijskega lista. Seznanjen sem s pogoji te garancije, kar potrjujem z lastnoročnim podpisom:

....
Datum in kraj Podpis uporabnika

I. Odgovornost za izdelek:
(1) Garant - Dedra Exim Sp. z o.o. s sedežem v Pruszkowu, naslov: 3 Maja 8, 05-800 Pruszków, KRS 0000062517, Okrožno sodišče za glavno mesto Varšavo v Varšavi, XIV gospodarski oddelek Državnega sodnega registra, NIP 527-020-49-33, osnovni kapital: PLN 100.980,00.
2 Garant pod pogoji, določenimi v tem garancijskem listu, jamči za izdelek, ki izvira iz Garantove distribucije.
(3) Odgovornost v okviru garancije zajema le napake, ki izhajajo iz vzrokov, ki so bili značilni za izdelek v času, ko je bil izročen uporabniku.
(4) Uporabnik je na podlagi garancije upravičen do brezplačnega popravila izdelka, če se je napaka pokazala v garancijskem roku. Način popravila Izdelka (način popravila) je v pristojnosti Garanta. Če garant ugotovi, da popravilo ni mogoče, si pridržuje pravico do zamenjave okvarjenega elementa ali celotnega izdelka z brezhibnim, znižanja cene izdelka ali odstopa od pogodbe.
V zvezi z uporabnikom, ki ni potrošnik v smislu zakona z dne 23. aprila 1964. Civilnega zakonika, je odgovornost Garanta za škodo, ki izhaja iz te garancije in/ali v zvezi z njeno sklenitvijo in izvajanjem, ne glede na pravni naslov, omejena na največ vrednost izdelka z napako.

II. Jamstveno obdobje:

Sestavni deli izdelka	**Trajanje garancijske zaščite**
DED7052	24 mesecev od datuma nakupa izdelka, kot je navedeno na tej garancijski kartici.
Lepilni vložki	Brez jamstva

III. Pogoji za uveljavljanje zavarovanja:

Uporabnik mora predložiti izpolnjen garancijski list izdelka in dokazati okoliščine nakupa izdelka s strani uporabnika, npr. s predložitvijo računa, računa itd. Zaradi učinkovite obravnave reklamacij je priporočljivo, da Uporabnik skupaj z Izdelkom predloži vse sestavne dele, navedene v poglavju "Kompletiranje naprave" v Navodilih za uporabo.
2. da uporabnik upošteva priporočila iz navodil za uporabo in garancijskega lista.
Jamstvo velja samo za ozemlje Republike Poljske in EU.
Garancija ne krije napak na izdelku, ki nastanejo zlasti zaradi:
a. Če uporabnik ne upošteva pogojev iz navodil za uporabo, zlasti glede pravilnega delovanja, vzdrževanja in čiščenja;
b. Uporabnik uporablja čistila ali sredstva za vzdrževanje, ki niso v skladu z navodili za uporabo;
c. neustrezno skladiščenje in prevoz izdelka s strani uporabnika;
d. nepooblaščene spremembe in/ali predelave izdelka s strani uporabnika, ki niso bile dogovorjene s garantom;
e. če uporabnik v izdelku uporablja potrošni material, ki ni v skladu z navodili za uporabo.
f. Uporabnik, ki ni potrošnik v smislu zakona z dne 23. aprila 1964. civilnega zakonika, izgubi garancijo za izdelek, v katerem:
g. je uporabnik odstranil, spremenil ali poškodoval serijske številke, datumske oznake in ploščice;
h. je uporabnik poškodoval pečate ali ima znake poseganja vanje.
Upoštevajte, da mora uporabnik sam in na lastne stroške opravljati vsakodnevno vzdrževanje izdelka, vključno z navodili za uporabo.
IV. Pritožbeni postopek:
(1) Če se ugotovi, da izdelek deluje nepravilno, se morate pred vložitvijo zahtevka prepričati, da so bili pravilno izvedeni vsi ukrepi, navedeni zlasti v navodilih za uporabo.
(2) Priporočljivo je, da pritožbo vložite takoj, po možnosti v 7 dneh po tem, ko opazite napako na izdelku. Uporabnik, ki ni potrošnik v smislu zakona z dne 23. aprila 1964. Civilnega zakonika, izgubi pravice, ki izhajajo iz te garancije, če reklamacije ne vloži v 7 dneh.
(3) Reklamacijo je mogoče med drugim sporočiti na mestu nakupa izdelka, pri garancijskem servisu ali pisno na naslov: Dedra Exim Sp. z o.o., ul. 3 Maja 8, 05-800 Pruszków.
(4) Uporabnik lahko vloži pritožbo prek obrazca, ki je na voljo na spletni strani www.dedra.pl. ("Obrazec za reklamacijo zaradi garancije").
5. naslovi garancijskega servisa za posamezne države so na voljo na spletni strani www.dedra.pl. Če za posamezno državo ni garancijskega servisa, je priporočljivo, da garancijske zahtevke naslovite na: 3 Maja 8, 05-800 Pruszków (Poljska).
6 Zaradi varnosti uporabnika je uporaba izdelka z napako prepovedana.
7 Opozorilo: Uporaba okvarjenega izdelka je nevarna za zdravje in življenje uporabnika.
8 Obveznosti iz garancije bodo izpolnjene v 14 delovnih dneh, šteto od datuma, ko uporabnik dostavi reklamirani izdelek.
9. pred oddajo izdelka z napako v reklamacijo ga je priporočljivo očistiti. 10. Priporočljivo je, da se izdelek za reklamacijo skrbno zaščiti pred poškodbami med prevozom (priporočljivo je, da se izdelek za reklamacijo dostavi v originalni embalaži).
(10) Garancijski rok se podaljša za čas, ko uporabnik zaradi napake ni mogel uporabljati izdelka, za katerega velja garancija.
Garancija ne izključuje, omejuje ali zadržuje pravic uporabnika, ki izhajajo iz predpisov o garanciji za napake prodanega blaga.

SI

V skladu s členom 13(1) in (2) Uredbe (EU) 2016/679 Evropskega parlamenta in Sveta z dne 27. aprila 2016 o varstvu posameznikov pri obdelavi osebnih podatkov in o prostem pretoku takih podatkov ter o razveljavitvi Direktive 95/46/ES (v nadaljnjem besedilu: RODO) vas obveščamo
1. Skrbnik vaših osebnih podatkov, podanih v obrazcu, je DEDRA-EXIM sp z o.o. s sedežem v Pruškovu [Pruszków], ul. 3 Maja 8, 05-800 Pruszków, Poljska (v nadaljevanju: "Skrbnik").
2. Vaši podatki bodo obdelovani le za namene izvedbe garancijskega postopka zanapravo v skladu s črko b prvega odst. 6. člena Splošne uredbe o varstvu podatkov EU (v nadaljevanju: »SUVP«). Dajanje podatkov je prostovoljno, a nujno potrebno za izvedbo garancijskega postopka.
3. Vaše podatke bomo obdelovali skozi čas potekanja garancijskega postopka in za namene arhiviranja za primer morebitne potrebe obrambe pred zahtevki do Skrbnika, vendar najdlje do izteka roka njihovega zastaranja.
4. Vaše podatke se sme razkriti samo subjektom, ki obdelujejo podatke za Skrbnika na podlagi pisne pogodbe o zaupanju osebnih podatkov v obdelavo in sicer, med drugim, subjektom, ki izvajajo storitve tehničnega servisa, storitve gostovanja ter vzdrževanja spletnega mesta, IT storitve, izvajalcem kurirskih storitev ipd.. Skrbnikovi dobavitelji so dolžni zagotavljati varnost podatkov ter izpolnjevati zahteve obvezujočih predpisov prava v zvezi z varstvom osebnih podatkov ter ne smejo uporabljati zaupanih jim osebnih podatkov za namene, ki niso določeni v pogodbi s Skrbnikom.
5. Vaši podatki ne bodo obdelovani na avtomatiziran način, v tem na način profiliranja, in ne bodo posredovani v tretjo državo/mednarodni organizaciji.
6. Imate v vsakem trenutku pravico dostopa do svojih podatkov ter pravico do popravka, izbrisa, omejitve obdelave le-teh, pravico do prenosa podatkov na drug subjekt, pravico do ugovora zoper njihovo obdelavo.
7. V vseh zadevah v zvezi z obdelavo vaših osebnih podatkov s strani Skrbnika nas lahko kontaktirate s sporočilom na ta e-poštni naslov: daneosobowe@dedra.pl
8. Imate pravico vložiti pritožbo pri organu, ki je v dani državi pristojen za varstvo osebnih podatkov

HR Sadržaj

1. Slike i crteži
2. Opis uređaja
3. Namjena uređaja
4. Ograničena uporaba
5. Tehnički podaci
6. Priprema za rad
7. Uključivanja uređaja
8. Korištenje uređaja
9. Tekuće aktivnosti opsluživanja
10. Zamjenski dijelovi i pribor
11. Samostalno uklanjanje kvarova
12. Sastavni dijelovi uređaja
13. Informacija za korisnike o zbrinjavanju električnih i elektronskih alata
14. Jamstveni list

Opći propisi o sigurnosti su priloženi kao posebna knjižica.
Izjava o sukladnosti se nalazi u sjedištu proizvođača Dedra-Exim Sp. z o.o.

UPOZORENJE. Pročitajte sva upozorenja označena uskličnikom i sve upute.

Zbog nepoštivanje dolje navedenih upozorenja i sigurnosnih napomena može doći do strujnog udara, požara ili ozbiljnih povreda korisnika. Zadržite sva upozorenja i upute radi naknadne uporabe.

NAPOMENA **Uređaj s linije SAS+ALL je dizajniran za rad isključivo zajedno s punjačima i baterijama linije SAS+ALL**

Akumulator Li-Ion baterija i punjač nisu dio standardne opreme uređaja i treba ih nabaviti posebno. Korištenje baterija i punjača drugih nego ovi koji su namijenjeni za uređaj je zabranjeno.

2. Opis uređaja

1. Mlaznica, 2. Utičnica za patronu s ljepilom, 3. Patrona s ljepilom, 4. Prekidač, 5. Okidač pištolja, 6. Utor za bateriju, 7. LED

3. Namjena uređaja

Bežični pištolj za vruće lijepljenje namijenjen je za lijepljenje materijala od drveta, metala, keramike, stakla pomoću vrućeg ljepila. Ljepilo se zagrijava preko unutarnjeg grijača, a zatim izlazi kroz nastavak mlaznice za ljepilo. Do lijepljenja dolazi prilikom hlađenja ljepila prethodno nanesenog na lijepljene površine.
Dozvoljeno je koristiti uređaj prilikom obavljanja renovacijskih i građevinskih radova, u servisnim radionicama, pri amaterskim radovima uz poštivanje uvjeta korištenja i dopuštenih radnih uvjeta naznačenih u uputama za uporabu.

4. Ograničena uporaba

NAPOMENA **Uređaj se može koristiti samo u skaldu s niže navedenim „Dopuštenim uvjetima rada".**

NAPOMENA **Samoinicijativne promjene u mehaničkoj i električkoj konstrukciji, sve ingerencije u uređaj, a isto tako korištenje uređaja na način koji nije opisan u uputama, smatraju se neovlaštenim djelovanjem i uzrokuju trenutačni gubitak Jamstvenih Prava, a izjava o usklađenosti u tom slučaju postaje nevažeća.**

Zbog nenamjenske uporabe ili korištenja električnog uređaja na način koji nije usklađen s Uputama za uporabu dolazi do trenutačnog gubitka jamstvenih prava.
Iz sigurnosnih razloga, pištolj koristite u prostorijama s učinkovitom ventilacijom. Ne koristite pištolj u prostorijama s visokim stupnjem vlage, niti tijekom oborina, jer to može uzrokovati strujni udar. Uključen uređaj ne ostavljajte bez nadzora.

DOPUŠTENI RADNI UVJETI

Uređaj koristite samo u zatvorenoj prostoriji. Raspon temperature punjenja baterije 10 - 30°C. Ne izlažite temperaturama iznad 40°C. Zaštitite od vlage i oborina

5. Tehnički podaci

Model uređaja	DED7052
Radni napon [V]	18 d.c.
Vrijeme zagrijavanja do radne temperature [min]	3
Temperatura maks. [ºC]	~180
Masa [kg]	0,35

6. Priprema za rad

NAPOMENA **Uređaj je dio SAS+ALL linije, pa da biste ga koristili, morate kompletirati set koji se sastoji od uređaja, baterije i punjača. Zabranjena je uporaba drugih baterija i punjača.**

NAPOMENA **Dolje opisane pripremne aktivnosti obavljajte kad je izvor napajanja isključen.**

Nakon što izvadite pištolj iz pakiranja, gotov je za uporabu.

7. Uključivanja uređaja

NAPOMENA **Uređaj se napaja baterijom od 18 V.**

Gurnite napunjenu bateriju u vodilicu dok se zasun ručke ne uglavi. Uređaj je spreman za rad.

8. Korištenje uređaja

Postavite prekidač (crtež A, 4) u položaj I. Grijač će se početi zagrijavati, što signalizira crvena dioda. Nakon oko 3 minute, grijač će doseći temperaturu koja omogućuje topljenje ljepila, o čemu će obavijestiti promjena boje diode u zelenu.

NAPOMENA **Pozor: pištolj će se automatski isključiti nakon oko 10 minuta od uključivanja.**

Kako biste nastavili rad uređaj isključite (Crtež A, 4) pomicanjem prekidača u položaj 0, a zatim ga ponovno pokrenite.
Umetnite patronu ljepila u otvor za ljepilo na stražnjoj strani pištolja. Pritisnite gumb okidača više puta dok se tekuće ljepilo ne pojavi na nastavku mlaznice. Kad se patrona ljepila istroši, stavite novu patronu. U slučaju kad tekuće ljepilo ne izlazi, pričekajte još oko 1 minutu da grijač postigne veću temperaturu. Nakon završetka rada patronu ljepila možete izvaditi ili je ostaviti u pištolju. Međutim, nemojte uklanjati patronu ljepila kada pištolj nije zagrijan do radne temperature, jer to može uzrokovati trajno oštećenje pištolja. Ako korisnik želi promijeniti vrstu patrone ljepila, mora imati na umu da odmah nakon promjene vrste ljepila prethodna vrsta još uvijek curi s nastavka mlaznice. Ovu pojavu treba uzimati u obzir prilikom rada. Nakon pritiska na okidač, vruće ljepilo izlazi kroz mlaznicu direktno na lijepljeni element i kako se hladi, trajno se za njega lijepi, odnosno zalijepi se za površinu na koju je prethodno nanesen.

9. Tekuće aktivnosti opsluživanja

Redovito čistite cijeli električni uređaj, s posebnom pozornošću čisteći otvore za ventilaciju električnog alata.
Izbjegavajte punjenje baterije odmah nakon intenzivne uporabe uređaja. Zbog pražnjenja bateriju ne treba skladištiti potpuno ispražnjenu, jer bi se mogla isprazniti ispod kritične razine i trajno oštetiti. Stoga ne korištenu bateriju čuvajte djelomično napunjenu (do približno 40%). Napunite bateriju prije nego što se potpuno isprazni. Baterije čuvajte na temperaturi od 10-30°C. Kada se čuva na niskim temperaturama, brže gubi kapacitet. Punjenje baterije opisano je u uputama za bateriju i punjač iz SAS+ALL linije.

NAPOMENA **Uređaj čuvajte na mjestu koje nije dostupno djeci.**

Ako uređaj morate poslati u servisni centar na popravak, zaštitite ga od slučajnih mehaničkih oštećenja i baterije izvucite iz priključka za punjač.

Način uklanjanja baterije

Kako biste izvadili bateriju, pritisnite gumb za otpuštanje koji se nalazi na prednjoj strani baterije. Izvucite bateriju iz priključka. Kako biste instalirali bateriju, gurnite istu u priključak, a zatim pritisnite prema dolje sve dok se ne aktivira zatvarač na ručci.

Održavanje uređaja

NAPOMENA **Nikada nemojte raditi na održavanju uređaja dok je spojen na izvor napajanja.**

To može dovesti do ozbiljnih ozljeda ili strujnog udara. Prije nego krenete održavati uređaj, bateriju izvucite iz priključka.
Održavanje uređaja se svodi na održavanje čistim svih njegovih elemenata koji su potrebni za normalan rad. Za čišćenje nemojte koristiti otapala jer to može uzrokovati nepovratno oštećenje kućišta i drugih plastičnih dijelova.
Bateriju nemojte čistiti vodom jer to može izazvati kratki spoj unutar baterije koji je može trajno oštetiti.

10. Zamjenski dijelovi i pribor

U prodaji su dostupne sljedeće patrone ljepila: DED7560, DED7561, DED7564, DED7565, DED7566, DED7567, DED7568.

Preporučeni pribor

Uređaji iz SAS+ALL linije može opremiti bilo kojom baterijom i punjačem iz linije SAS+ALL.
Kako biste nabavili zamjenske dijelove i pribor, kontaktirajte Dedra Exim-Servis. Podaci za kontakt se nalaze na 1. stranici uputa. Prilikom naručivanja zamjenskih dijelova navedite broj partije označen na tipskoj ploči i broj dijela iz montažni crtež.
U jamstvenom roku popravci se obavljaju prema pravilima iž jamstvenog lista. Reklamirani proizvod odnesite na popravak na mjesto nabave istog (prodavatelj je dužan primiti reklamirani proizvod) ili poslati u servisni centar DEDRA - EXIM. Priložite jamstveni list koji je ispostavio Uvoznik. Bez ovog dokumenta popravak se smatra popravom izvan jamstva. Nakon isteka jamstvenog roka popravke obavlja centralni servis. Oštećen proizvod pošaljite serviserima (troškove poštarine snosi korisnik).

11. Samostalno uklanjanje kvarova

NAPOMENA **Prije nego počnete samostalno uklanjati greške, uređaj isključite iz napajanja.**

PROBLEM	UZROK	RJEŠENJE
Pištolj ne radi	Oštećen prekidač Ispražnjena baterija Neispravno fiksirana baterija Začepljen otvor za ljepilo	Uređaj odnesite serviserima Napunite bateriju Fiksirajte na ispravan način Provjerite otvor za ljepilo. Po potrebi očistite.

12. Sastavni dijelovi uređaja, zaključne napomene

1. Pištolj za ljepilo – 1 kom. .2. Patrona s ljepilo 11 x 150 – 3 kom.

13. Informacija za korisnike o zbrinjavanju električnih i elektroničkih uređaja (odnosi se na kućanstva)

Ovaj simbol postavljen na proizvode ili popratnu dokumentaciju obavještava da se neispravni električni ili elektronički uređaji ne smiju odlagati s kućnim otpadom. Ispravan postupak u slučaju potrebe za zbrinjavanjem, ponovnom uporabom ili oporabom komponenti sastoji se od prijenosa uređaja na specijalizirano sabirno mjesto, gdje će biti besplatno prihvaćen. Informacije o lokacijama sabirnih točaka otpadne opreme pružaju lokalne vlasti, npr. na svojim web stranicama.
Pravilno zbrinjavanje uređaja omogućuje očuvanje dragocjenih resursa i izbjegavanje negativnog utjecaja na zdravlje i okoliš, do kojeg dolazi zbog mogućnosti da uređaji sadrže opasne tvari, smjese i sastavne dijelove.
Nepravilno odlaganje otpada podliježe kaznama predviđenim relevantnim lokalnim propisima.
Korisnici u zemljama Europske unije: Ako trebate odložiti električnu ili elektroničku opremu, obratite se najbližem prodavaču ili dobavljaču za dodatne informacije.

Odlaganje u zemljama izvan Europske unije: Ovaj simbol vrijedi samo za zemlje Europske unije. Ako trebate zbrinuti ovaj proizvod, obratite se lokalnim vlastima ili trgovcu radi pravilnog zbrinjavanja.

Jamstveni list

na

Akumulatorski pištolj za ljepilo

Kataloški broj: DED7052 br. partije:.....

(u daljnjem tekstu Proizvod)

Datum nabavke Proizvoda: .....

Pečat prodavača

Datum i potpis prodavača: .....

Izjava Korisnika:

Potvrđujem da sam upoznat s uvjetima jamstva i posljedicama nepoštivanja smjernica sadržanih u Uputama za upotrebu i jamstvenom listu. Upoznat sam s uvjetima ovog jamstva, što potvrđujem svojim potpisom:

....

Datum i mjesto Potpis Korisnika

I. Odgovornost za Proizvod

1. Jamac - Dedra Exim Sp. z o.o. sa sjedištem u Pruszkówu, adresa: ul. 3 Maja 8, 05-800 Pruszków, KRS 0000062517, Općinski sud za glavni grad Varšavu u Varšavi, XIV Gospodarski odjel Državnog sudskog registra, PIB 527-020-49-33, osnovni kapital: 100 980.00 PLN.
2. Pod uvjetima navedenim u ovom jamstvenom listu, Jamac daje jamstvo za Proizvod koji dolazi iz Jamčeve distribucije.
3. Odgovornost iz jamstva pokriva samo nedostatke koji proizlaze iz razloga koji su u Proizvodu u trenutku njegove predaje Korisniku.
4. Pod jamstvom, Korisnik stječe pravo na besplatan popravak Proizvoda, ako se kvar otkrije tijekom jamstvenog roka. Način popravka Proizvoda (metoda popravka) ovisi o odluci Jamca. Ako Jamac utvrdi da ga je nemoguće popraviti, Jamac zadržava pravo zamijeniti neispravan element ili cijeli Proizvod ispravnim, smanjiti cijenu Proizvoda ili odstupiti od ugovora.
5. U odnosu na Korisnika koji nije potrošač u smislu Zakona od 23. travnja 1964. Građanski zakonik, odgovornost Jamca za štetu koja proizlazi iz ovog jamstva i/ili u vezi s njegovim sklapanjem i izvršenjem, bez obzira na pravni naslov, ograničena je na maksimalnu vrijednost neispravnog Proizvoda.

II. Jamstveni rok

Elementi Proizvoda	Jamstveni rok
DED7052	24 mjeseca od datuma kupnje Proizvoda prikazanog u ovom jamstvenom listu
Ljepljivi ulošci	Nema jamstva

III. Uvjeti korištenja jamstva

1. Predočenje od strane korisnika popunjenog jamstvenog lista Proizvoda i potvrđivanje od strane Korisnika okolnosti kupnje Proizvoda, npr. predočenjem računa, fakture itd. Kako bi učinkovito riješili reklamaciju preporuča se da Korisnik dostavi sve elemente navedene u "Kompletu uređaja" zajedno s Proizvodom za reklamaciju koja se nalazi u Uputama za upotrebu.
2. Poštovanje od strane korisnika preporuka sadržanih u Uputama za uporabu i jamstvenom listu.
3. Jamstvo vrijedi isključivo na području Republike Poljske i EU.
4. Jamstvo ne obuhvaća kvarove Proizvoda nastale posebno kao rezultat:
a. Nepoštivanja od strane Korisnika uvjeta navedenih u Uputama za uporabu, posebno u pogledu pravilnog korištenja, održavanja i čišćenja;
b. Korištenja od strane Korisnika sredstava za čišćenje ili održavanje koja nisu u skladu s Uputama za uporabu;
c. Nepravilnog skladištenja i transporta Proizvoda od strane Korisnika;
d. Neovlaštene izmjene i/ili modifikacije Proizvoda od strane Korisnika koje nisu dogovorene s Jamcem;
e. Korištenja od strane Korisnika potrošnog materijala u Proizvodu koji nije u skladu s Uputama za uporabu.
5. Korisnik koji nije potrošač u smislu zakona od 23. travnja 1964. Građanski zakonik gubi jamstvo na Proizvod u kojem:
- je Korisnik je uklonio, promijenio ili oštetio serijske brojeve, oznake datuma i natpisne pločice;
- pečati su oštećeni od strane Korisnika ili pokazuju znakove manipulacije od strane Korisnika.
6. Pozor! Radnje povezane sa svakodnevnim radom Proizvoda, koje proizlaze, između ostalog iz Upute za uporabu Korisnik je dužan provoditi samostalno i o svom trošku.

IV. Procedura reklamacije

1. U slučaju utvrđivanja neispravnog rada Proizvoda, prije podnošenja reklamacije, provjerite jesu li sve radnje navedene posebno u Uputama za uporabu, izvršene ispravno.
2. Preporučujemo podnošenje reklamacije odmah, najbolje u roku od 7 dana od dana uočavanja kvara Proizvoda. Korisnik koji nije potrošač u smislu zakona od 23. travnja 1964. Građanski zakonik gubi prava koja proizlaze iz ovog jamstva ako se reklamacija ne podnese u roku od 7 dana.
3. Reklamacija se može podnijeti, između ostalog, na mjestu kupnje Proizvoda, u jamstvenom servisu ili pismeno na sljedeću adresu: Dedra Exim Sp. z o.o., ul. 3 Maja 8, 05-800 Pruszków.
4. Korisnik može podnijeti reklamaciju putem obrasca dostupnog na web stranici www.dedra.pl. ("Obrazac za reklamaciju").
5. Adrese jamstvenih servisa za pojedine zemlje dostupne su na web stranici www.dedra.pl. U slučaju nedostatka jamstvenog servisa za određenu zemlju, preporuča se slanje reklamacija na sljedeću adresu: Dedra Exim Sp. z o.o. ul. 3 Maja 8, 05-800 Pruszków (Poljska).
6. S obzirom na sigurnost Korisnika, zabranjeno je koristiti neispravan proizvod.
7. Pozor! Korištenje neispravnog Proizvoda opasno je za zdravlje i život Korisnika.
8. Izvršenje obveza koje proizlaze iz jamstva održat će se u roku od 14 radnih dana od dana isporuke Proizvoda koji korisnik reklamira.
9. Prije dostave neispravnog Proizvoda na reklamaciju, preporuča se čišćenje. Preporuča se da se reklamirani Proizvod pažljivo zaštiti od oštećenja tijekom transporta (preporuča se isporuka reklamiranog Proizvoda u originalnom pakiranju).
10. Jamstveni rok se produljuje za vrijeme tijekom kojeg ga Korisnik nije mogao koristiti zbog kvara na Proizvodu obuhvaćenom jamstvom.
Jamstvo ne isključuje, ograničava ili suspendira prava Korisnika koja proizlaze iz odredbi o jamstvu za nedostatke na prodanom artiklu.

HR

Prema čl. 13 sek. 1 i sljed. 2. Uredbe (EU) 2016/679 Europskog parlamenta i Vijeća od 27. travnja 2016. o zaštiti fizičkih osoba u vezi s obradom osobnih podataka i slobodnom kretanju takvih podataka te stavljanju izvan snage Direktive 95/46. /EC, obavještavamo vas

1. Administrator Vaših osobnih podataka navedenih u formularu je DEDRA-EXIM sp. z o. o. sa sjedištem u Pruszkówu, ul. 3 Maja 8, 05-800 Pruszków (u daljnjem tekstu: "Administrator").
2. Vaši podaci će se obrađivati isključivo u svrhu provedbe jamstvenog postupka uređaja sukladno čl. 6 st. 1 slovo. b opće uredbe o zaštiti podataka (u daljnjem tekstu: "GDPR") Davanje podataka je dobrovoljno, ali nužno za provedbu jamstvenog postupka.
3. Vaši podaci će se obrađivati za vrijeme trajanja jamstvenog postupka te za potrebe arhiviranja u slučaju potrebe obrane od bilo kakvih potraživanja prema Administratoru, najduže do isteka istih.
4. Vaši podaci mogu se priopćiti samo subjektima koji obrađuju podatke za administratora na temelju pisanog ugovora o povjeravanju obrade osobnih podataka koji između ostalog daje: tehnička služba, održavanje hostinga ili web stranica, IT služba, kurirska tvrtka. Dobavljači Administratora dužni su osigurati sigurnost podataka i ispunjavati uvjete važećih zakona vezanih uz zaštitu osobnih podataka te ne smiju koristiti povjerene osobne podatke u druge svrhe osim onih navedenih u ugovoru s Administratorom.
5. Vaši podaci neće se obrađivati na automatizirani način, uključujući u obliku profiliranja, i neće se prenositi u treću zemlju/međunarodnu organizaciju.
6. Imate pravo pristupa svojim podacima te pravo na ispravak, brisanje, ograničenje obrade, pravo na prijenos podataka, pravo na prigovor u bilo kojem trenutku.
7. Za sva pitanja vezana uz obradu Vaših osobnih podataka od strane Administratora, možete nas kontaktirati na sljedeću e-mail adresu: daneosobowe@dedra.pl.;
8. Imate pravo podnijeti pritužbu tijelu nadležnom za zaštitu osobnih podataka

DEDRA EXIM Sp. z o.o.
05-800 Pruszków ul. 3 Maja 8
tel: (+48 / 22) 73-83-777; fax: (+48 / 22) 73-83-779
http: //www.dedra.pl; e-mail: info@dedra.pl

ADNOTACJE O DOKONANYCH NAPRAWACH/ ANNOTATIONS OF REPAIRS MADE / ZÁZNAMY O PROVEDENÝCH OPRAVÁCH/ ZÁZNAMY O VYKONANÝCH OPRAVÁCH/ PASTABOS APIE ATLIKTĄ REMONTĄ/ PIEZĪMES PAR VEIKTO REMONTU/ FELJEGYZÉSEK AZ ELVÉGZETT JAVÍTÁSOKRÓL/ ANNOTATIONS DES REPARTIONS REALISEES/ ANOTACIONES DE LAS REPARACIONES REALIZADAS/ MENȚIUNI CU PRIVIRE LA REPARAȚIILE EFECTUATE/ AANTEKENINGEN OVER UIGEVOERDE REPARATIES/ VERMERKE ÜBER AUSGEFÜHRTE REPARATUREN/ ОТБЕЛЯЗВАНЕ НА ИЗВЪРШЕНИТЕ РЕМОНТИ / OPOMBE O OPRAVLJENIH POPRAVILIH / NAPOMENE O IZVRŠENIM POPRAVCIMA

Data zgłoszenia do naprawy/ Date of request for repair / Datum nahlášení k opravě/ Dátum odovzdania do opravy/ Atidavimo remontui data/ Produkta nodošanas remontā datums/ A javításra történő bejelentés dátuma/Date de la déclartion de réparation/ Fecha de presentación a la reparación/ Data predării la reparație/ Datum voor het opgeven voor de reparatie/ Datum der Anmeldung zur Reparatur/ Дата на заявката за ремонт / Datum zahtevka za popravilo / Datum prijave za popravak	Data wykonania naprawy/ Date of repair / Datum provedení opravy/ Dátum vykonania opravy/ Remonto data/ Remonta datums/ A javítás dátuma/ Date de la réalisation de réparation/ Fecha de realización de la reparación/ Data efectuării reparației/ Uitvoeringsdatum van de reparatie/ Datum der Ausführung der Reparatur/ Дата на ремонта / Datum popravila / Datum popravka	Zakres naprawy, opis czynności naprawczych/ Scope of repair, description of repair activities / Rozsah opravy, popis úkonů/ Rozsah opravy, opis vykonaných opravných činností/ Remonto apimtis, remonto darbų aprašymas/ Remonta apjoms, remontdarbu apraksts/ A javítás tartalma, a javítási műveletek leírása/ Etendue de réparation (définition des causes)/ Alcance de la reparación, descripción de las actividades de reparación / Domeniul de reparație, descrierea operațiilor de reparație/ De reikwijdte van reparatie, een beschrijving van toegepaste reparatie-activiteiten/ Umfang der Reparatur , Beschreibung der Tätigkeiten/ Обхват на ремонта, описание на ремонтните дейности / Obseg popravila, opis popravila	Podpis wykonującego naprawę/ Signature of the repairer / Podpis opraváře/ Podpis osoby vykonávajúcej opravu/ Remontą atliekančio asmens parašas/ Remonta veicēja paraksts/ A javítást végző aláírása/ Signature de la personne faisant la réparation/ Firma de la persona que realizó la reparación/ Semnătura persoanei care a efectuat reparația/ Handtekening van de uitvoerende persoon/ Unterschrift der die Reparatur ausführenden Person/ Подпис на лицето, което извършва ремонта / Podpis serviserja / Potpis osobe koja obavlja popravak