# DED7047

Instrukcja ważna dla urządzeń wyprodukowanych po: / Operating instructions valid for devices manufactured after: / Návod k obsluze platný pro zariadenia vyrobené po: / Naudojimo instrukcijos galioja prietaisams, pagamintiems po: / Lietošanas instrukcija, kas attiecas uz ierīcēm, kas ražo gyártott készülékekre érvényes: / Instrucțiuni de utilizare valabile pentru dispozitivele fabricate după: / Navodila za uporabo veljajo za naprave, proizvedene po: / Korisnički priručnik vrijedi za uređaje proizvedene nakon: / Инструкции за експлоатация, валидни за устройства, произведени след: / Інструкція з експлуатації, важлива для пристроїв, виготовлених після: / Bedienungsanleitung gültig für Geräte, die nach dem folgenden Datum hergestellt wurden: / Mode d'emploi valable pour les appareils fabriqués après: / **01.09.2026**

**PL** **Młotowiertarka udarowa akumulatorowa**
Instrukcja obsługi z kartą gwarancyjną

**EN** **Cordless rotary hammer**
Instruction manual with guarantee card

**CZ** **Akumulátorové vrtací kladivo s příklepem**
Návod k obsluze se záručním listem

**SK** **Akumulátorové príklepové vŕtacie kladivo**
Užívateľská príručka so záručným listom

**LT** **Smūginis akumuliatorinis plaktukinis gręžtuvas**
Naudojimo instrukcija su Garantiniu lapu

**LV** **Akumulatora darbināma trieciena urbjmašīna**
Lietošanas instrukcija ar garantijas talonu

**HU** **Akkumulátoros fúrókalapács**
Használati Utasítás Garanciajeggyel

**RO** **Ciocan rotopercutor cu acumulator**
Instrucțiuni de utilizare și certificat de garanție

**DE** **Akku-Bohrhammer**
Bedienungsanleitung mit Garantiekarte

**BG** **Акумулаторна бормашина с чук**
Инструкции за експлоатация с гаранционна карта

**HR** **Akumulatorska udarna bušilica**
Upute za uporabu i jamstveni list

**SI** **Akumulatorsko udarno-vrtalno kladivo**
Navodila za uporabo z garancijsko kartico




**PL** Wszelkie prawa zastrzeżone. Niniejsze opracowanie jest chronione prawem autorskim. Kopiowanie lub rozpowszechnianie Instrukji Obsługi we fragmentach albo w całości bez zgody Dedra Exim zabronione Dedra Exim zastrzega sobie prawo do wprowadzania zmian konstrukcyjno-technicznych oraz kompletacyjnych bez uprzedniego powiadamiania. Zmiany te nie mogą stanowić podstawy do reklamowania produktu. Instrukcja obsługi dostępna na stronie www.dedra.pl

**EN** All rights reserved. This publication is protected by copyright. Copying or distribution of the User Manual in parts or in full without Dedra Exim's permission is prohibited Dedra Exim reserves the right to make design, technical and completion changes without prior notice. These changes may not constitute grounds for advertising the product. User manual available at www.dedra.pl

**CZ** Všechna práva vyhrazena. Toto zpracování je chráněno autorským právem. Kopírování nebo šíření Návodu k obsluze v částech nebo vcelku bez souhlasu společnosti Dedra Exim je zakázáno. Dedra Exim si vyhrazuje právo zavádět konstrukční a technické a komplementační změny bez dřívějšího oznámení. Tyto změny nemohou být základem pro reklamování výrobku. Návod k obsluze dostupný na stránkách www.dedra.pl

**SK** Všetky práva vyhradené. Tieto materiály sú chránené autorskými právami. Kopírovanie prípadne šírenie častí, prípadne celého návodu na obsluhu je bez súhlasu spoločnosti Dedra Exim zakázané. Dedra Exim si vyhradzuje právo na vykonávanie konštrukčno-technických zmien, a zmien doplnkového príslušenstva, bez predchádzajúceho upozornenia. Tieto zmeny nemôžu byť dôvodom na reklamáciu výrobku. Užívateľská príručka je dostupná na webovej stránke www.dedra.pl

**LT** Visos teisės saugomos. Šis kūrinys yra saugomas autorinių teisių įstatymų. Eksploatavimo instrukcijos arba jos fragmentų kopijavimas ir platinimas be „Dedra Exim“ sutikimo draudžiamas. „Dedra Exim“ pasilieka sau teisę įvesti konstrukcijos, techninius arba komplektacijos pokyčius be išankstinio įspėjimo. Šie pokyčiai negali būti skundo dėl produkto pagrindu. Naudojimo instrukcija yra prieinama svetainėje: www.dedra.pl

**LV** Visas tiesības pasargātas. Šis izdevums ir sargāts ar autortiesību. Lietošanas Instrukcijas kopēšana vai izplatīšana pilnīgi vai fragmentos bez Dedra Exim firmas piekrišanas ir aizliegta. Firma Dedra Exim atstāj sev tiesību veikt konstrukcijas-tehnikas izmaiņu, kā arī komplektācijas izmaiņu bez iepriekšēja paziņojuma. Šīs izmaiņas nevar būt par pamatu produkta reklamēšanai. Lietošanas instrukcija pieejama mājaslapā www.dedra.pl

**HU** Minden jog fenntartva. A jelen kiadvány szerzői jogokkal védve. A Használati Utasítás másolása vagy terjesztése egészében vagy részleteiben a Dedra Exim írásos engedélye nélkül tilos A Dedra Exim fenntartja magának a szerkezeti-műszaki, valamint komplettálási változtatások előzetes bejelentés nélküli bevezetésének jogát. Ezek a változások nem szolgálhatnak alapjául a termék reklamációjának. A használati utasítás a weboldalon elérhető www.dedra.pl.

**RO** Toate drepturile rezervate. Această redactare este protejată prin legea dreptului de autor. Este interzisă copierea, reproducerea în orice fel sau multiplicarea și distribuirea parțială sau în totalitate a Manualului de utilizare fără permisiunea firmei Dedra Exim Firma Dedra Exim își rezervă dreptul de a face modificări tehnice și constructive sau de completare a dispozitivului fără o notificare prealabilă. Aceste modificări nu pot constitui temei pentru reclamarea produsului. Instrucţiunea de deservire accesibilă pe pagina www.dedra.pl

**DE** Alle Rechte vorbehalten. Die vorliegende Bedienungsanleitung wird durch das Urheber-recht geschützt. Kein Teil dieser Bedienungs-anleitung darf ohne schriftliche Einwilligung von Dedra Exim vervielfältigt oder verbreitet werden.Dedra Exim behält sich das Recht vor, Konstruktions- und technische Änderungen sowie Änderungen in der Zusammensetzung vorzunehmen, ohne vorher darüber zu informieren. Diese Änderungen können kein Grund zur Reklamation des Produkts bilden. Die Bedienungsanleitung ist auf der Internetseite www.dedra.pl zugänglich.

**BG** Всички права запазени. Това произведение е защитено с авторски права. Забранено е копирането или разпространението на ръководството за потребителя на части или изцяло без разрешението на Dedra Exim Dedra Exim си запазва правото да прави промени в дизайна, техниката и окомплектовката без предварително уведомление. Тези промени не могат да бъдат основание за рекламиране на продукта. Ръководството за потребителя е на разположение на адрес www.dedra.pl

**HR** Sva su prava pridržana. Ovo je pakiranje zaštićeno autorskim pravom. Zabranjeno je kopiranje ili širenje dijelova ili kompletnih Uputa za uporabu bez odobrenja od strane Dedra Exim Dedra Exim prodržava pravo na uvođenje konstrukcijsko -tehničkih izmjena i pravo na promjenu kompleta bez prethodne najave. Ove izmjene ne mogu biti razlog za reklamaciju proizvoda. Upute za uporabu su dostupne na internetskoj stranici www.dedra.pl

**SI** Vse pravice pridržane. Ta priročnik je zaščiten z avtorskimi pravicami. Kopiranje ali razširjanje navodil za uporabo, bodisi v delih bodisi v celoti, brez soglasja podjetja Dedra Exim je prepovedano. Podjetje Dedra Exim si pridržuje pravico do konstrukcijsko-tehničnih sprememb ter sprememb v sestavi izdelka brez predhodnega obvestila. Te spremembe ne morejo biti podlaga za reklamacijo izdelka. Navodila za uporabo so na voljo na spletni strani www.dedra.pl

22
PAP

Kontakt
Contact/ Kontakt/ Kontakt/ Kontaktai/ Kontakts/ Elérhetőség/ Contact/ Pište na/ Kontakt/ Свържете се с/ Контакти/ Kontakt/ Contact:
Dedra Exim Sp. z o.o., ul. 3 Maja 8, 05-800 Pruszków, Tel. +48 22 73 83 777 wew. 129, 170, fax +48 22 73 83 779
info@dedra.pl www.dedra.pl

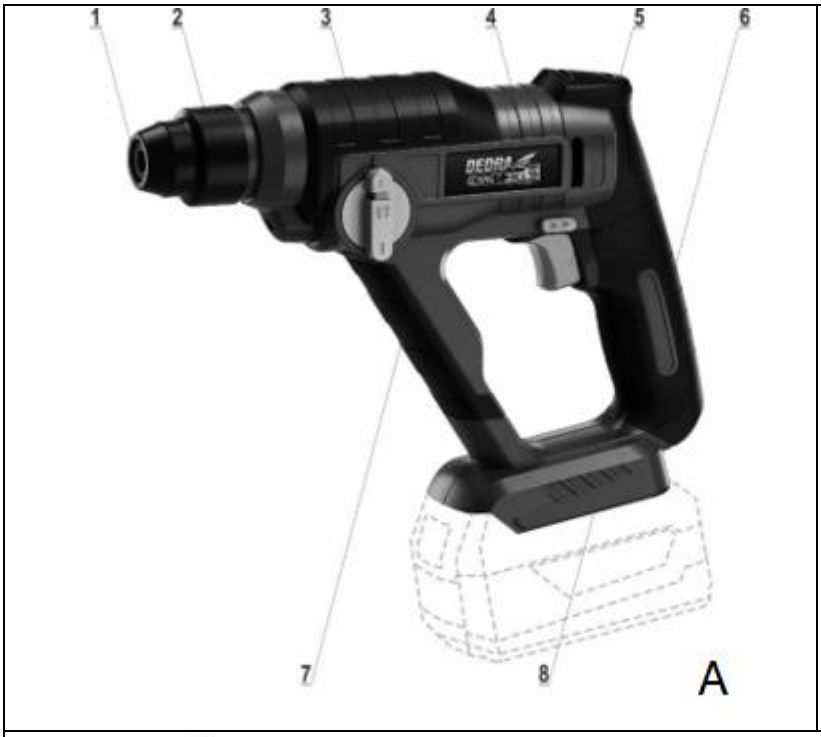


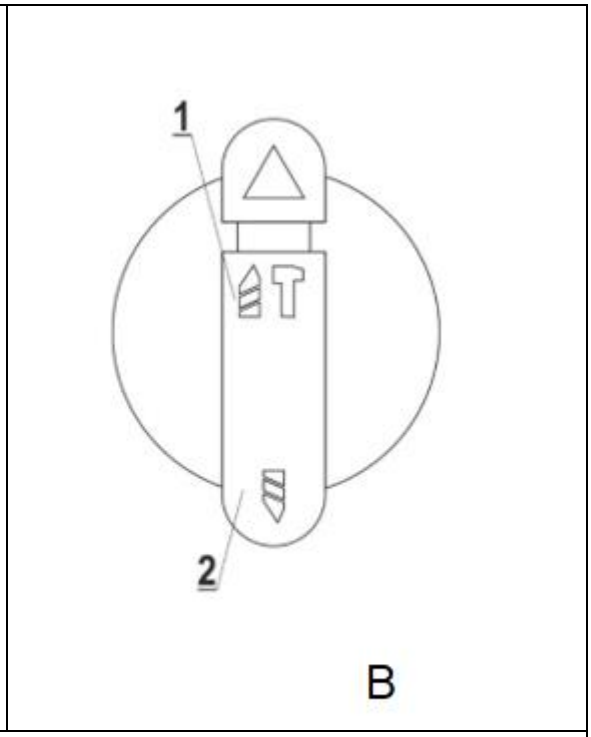


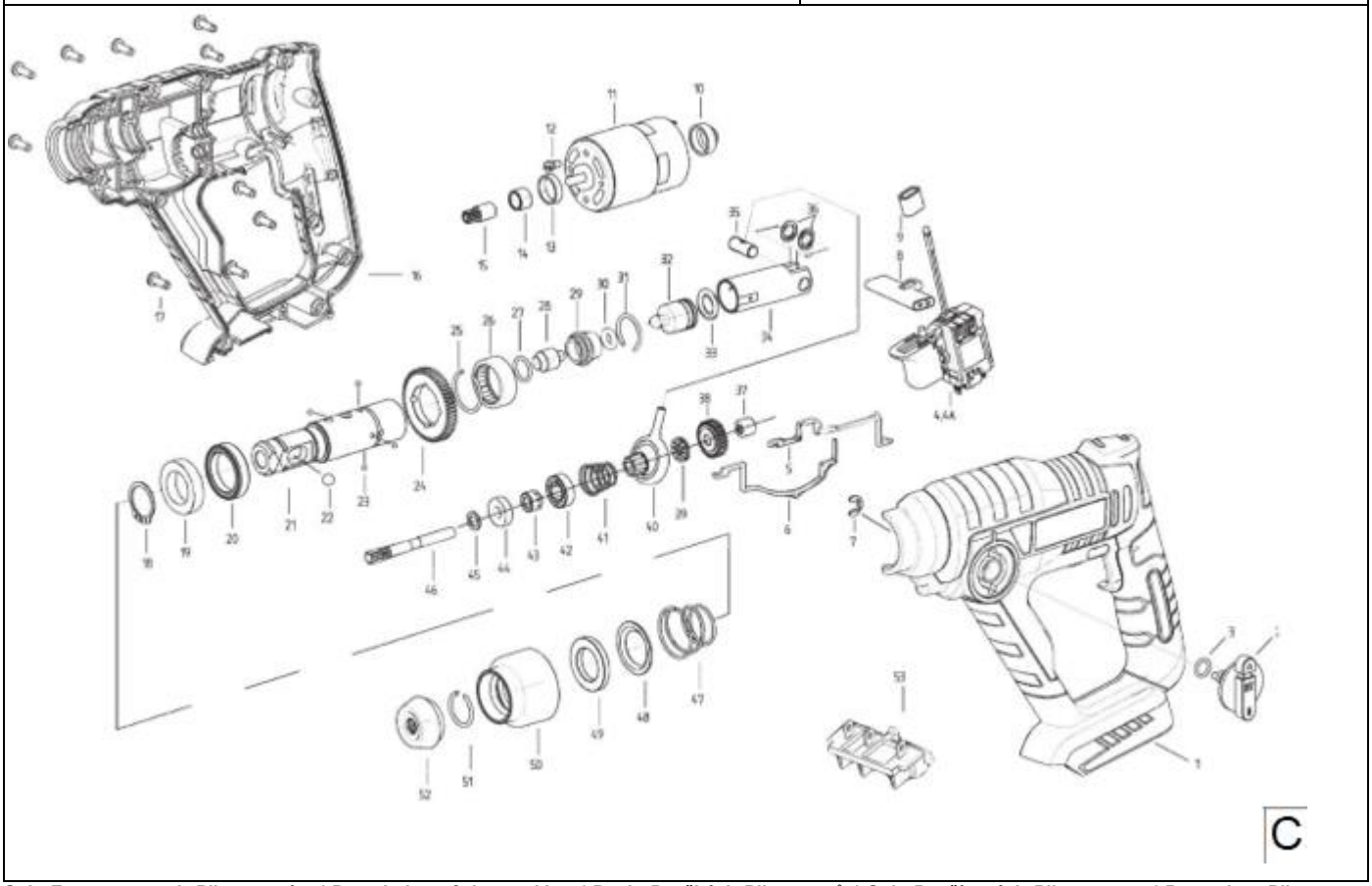


**Opis Zastosowanych Piktogramów / Description of the marking / Popis Použitých Piktogramů / Opis Používaných Piktogramov / Panaudotų Piktogramų Aprašymas / Lietoto Piktogrammu Apraksts / Az Alkalmazott Piktogramok Magyarázata / Pictogramelor / Gebot: Lesen Sie, Bitte, Die Bedienungsanleitung / Описание на използваните пиктограми / Opis piktograma**



**Nakaz: przeczytaj instrukcję obsługi** / Mandatory: Refer to the instruction manual / Příkaz: přečtěte návod k obsluze / Príkaz: oboznámte sa s užívateľskou príručkou / Privaloma: perskaitykite / aptarnavimo instrukciją / Norādījums: rūpīgi iepazīstieties ar lietotāja rokasgrāmatā sniegto informāciju / Utasítás: olvassa el az útmutatót / Obilgatoriu: citiți / manualul de utilizare / Gebot: die Bedienungsanleitung lessen / Заповедта: прочетете ръководството за употреба / Obavezno: pročitajte upute za uporabu



**Nakaz: stosować okulary ochronne** Order: use safety goggles / příkaz: používejte ochranné brýle / príkaz: používajte ochranné okuliare / privaloma: naudoti apsauginius akinius /norādījums: nēsājiet aizsargacenes / utasítás: viseljen védőszemüveget / obligatoriu: folosiţi ochelari de protecţie / gebot: schutzbrille tragen / Предписание: използвайте предпазни очила / Obavezno: koristite zaštitne naočale



**Nakaz: Używać ochronników słuchu** / Warrant: Use ear protection / příkaz používejte ochranu sluchu/ príkaz používajte chrániče sluchu/ privaloma: naudoti apsauginius akinius/ pieprasījums lietojiet dzirdes aizsardzības līdzekļus/ utasítás utasítás: használjon fülvédőt/ obligatoriu trebuie să folosi-ţi aparate pentru protecţia auzului/ gebot der gehörschutz ist zu benutzen / Заповед: Носете защита на ушите / Obavezno: koristite zaštitu sluha



**Nakaz: stosować środki ochrony dróg oddechowych** / Order: use respiratory protection **/** příkaz: používejte prostředky pro ochranu dýchacích cest/ príkaz: používajte ochranné prostriedky na ochranu dýchacích ciest/ privaloma: naudoti kvėpavimo takų apsaugos priemones/ pieprasījums: izmantot elpceļu attiecīgu aizsardzību/ utasítás: használjon légúti védelmi felszerelést/ obligatoriu: utilizaţi echipament de protecţie a căilor respiratorii/ gebot: atemschutzgeräte benutzen / Задължително: Използвайте дихателна защита / Obavezno: koristiti zaštitu za disanje

## PL Spis treści


1. Zdjęcia i rysunki
2. Opis urządzenia
3. Przeznaczenie urządzenia
4. Ograniczenie użycia
5. Dane techniczne
6. Przygotowanie do pracy
7. Włączanie urządzenia
8. Użytkowanie urządzenia
9. Bieżące czynności obsługowe
10. Części zamienne i akcesoria
11. Samodzielne usuwanie usterek
12. Kompletacja urządzenia, uwagi końcowe
13. Informacja dla użytkowników o pozbywaniu się urządzeń elektrycznych i elektronicznych
14. Wykaz części do rysunku złożeniowego
15. Karta gwarancyjna


Ogólne warunki bezpieczeństwa zostały dołączone jako oddzielna broszura.
Deklaracja Zgodności WE dołączona jest do urządzenia jako oddzielny dokument.
W przypadku braku Deklaracji Zgodności WE prosimy o kontakt z Serwisem Dedra-Exim Sp. z o.o.

**⚠ UWAGA Podczas pracy urządzeniem zaleca się zawsze przestrzegać podstawowych zasad bezpieczeństwa pracy, w celu uniknięcia wybuchu pożaru, porażenia prądem elektrycznym lub obrażenia mechanicznego.**

Przed przystąpieniem do eksploatacji urządzenia prosimy o zapoznanie się z treścią Instrukcji obsługi. Prosimy o zachowanie Instrukcji obsługi, instrukcji bezpieczeństwa pracy i deklaracji zgodności. Rygorystyczne przestrzeganie wskazówek i zaleceń zawartych w Instrukcji obsługi wpłynie na przedłużenie żywotności Państwa urządzenia.

**⚠ UWAGA Podczas pracy należy bezwzględnie przestrzegać wskazówek zawartych w instrukcji bezpieczeństwa pracy.**

W razie przekazania urządzenia innej osobie, proszę wręczyć jej również instrukcję obsługi, instrukcje bezpieczeństwa pracy i deklarację zgodności. Firma Dedra-Exim nie odpowiada za wypadki powstałe w wyniku nieprzestrzegania wskazówek bezpieczeństwa pracy. Należy przeczytać uważnie wszystkie instrukcje bezpieczeństwa i instrukcję obsługi. Niestosowanie się do ostrzeżeń i instrukcji może skutkować porażeniem prądem, pożarem i/lub poważnymi obrażeniami.

**⚠ UWAGA Urządzenie z linii SAS+ALL zostało zaprojektowane do pracy tylko z ładowarkami i akumulatorami linii SAS+ALL.**

Akumulator Li-Ion i ładowarka nie stanowią wyposażenia zakupionego urządzenia i należy nabyć je oddzielnie. Stosowanie akumulatorów i ładowarek innych niż dedykowanych do urządzenia spowoduje utratę praw gwarancyjnych

## 2. Opis urządzenia

**Rys. A:** 1. Gniazdo SDS Plus, 2. Osłona gniazda, 3. Przełącznik trybu pracy, 4. Przełącznik zmiany kierunkuobrotów, 5. Włącznik, 6. Rękojeść główna, 7. Rękojeść pomocnicza, 8. Gniazdo akumulatora

## 3. Przeznaczenie urządzenia

Młot udarowo-obrotowy jest urządzeniem zaprojektowanym do wiercenia w drewnie, metalu, plastiku i innych materiałach, wiercenia udarowego w kamieniu, betonie, cegle oraz do lżejszych prac związanych z dłutowaniem w materiałach budowlanych.
Dopuszcza się wykorzystanie urządzenia w pracach remontowo-budowlanych, warsztatach naprawczych, w pracach amatorskich przy równoczesnym przestrzeganiu warunków użytkowania i dopuszczalnych warunków pracy, zawartych w instrukcji obsługi.

## 4. Ograniczenia użycia

Urządzenie może być użytkowane tylko zgodnie z zamieszczonymi poniżej “Dopuszczalnymi warunkami pracy”. System mocowania przystosowany jest do współpracy z końcówkami roboczymi wyposażonymi w chwyt SDS PLUS.
Samowolne zmiany w budowie mechanicznej i elektrycznej, wszelkie modyfikacje, czynności obsługowe nieopisane w Instrukcji Obsługi będą traktowane za bezprawne i powodują natychmiastową utratę Praw Gwarancyjnych, a deklaracja zgodności straci swoją ważność. Użytkowanie elektronarzędzia niezgodne z przeznaczeniem lub Instrukcją Obsługi spowoduje natychmiastową utratę Praw Gwarancyjnych.

| **Dopuszczalne warunki pracy** |
|---|
| **S1 praca ciągła** |
| Stosować tylko wewnątrz pomieszczeń. Zakres temperatur ładowania akumulatorów 10 - 30°C. Nie wystawiać na temperaturę pow. 45°C. |

## 5. Dane techniczne

| | |
|---|---|
| Model urządzenia | DED7047 |
| Napięcie pracy [V] | 18V d.c. |
| Akumulator | Li-Ion |
| Uchwyt wiertarski: zakres chwytu | SDS Plus |
| Prędkość obrotowa *n0* [$min^{-1}$] | 0-850 |
| Ilość funkcji | 2 |
| Energia udaru [J] | 1,3 |
| Wiercenie w drewnie max [mm] | 22 |
| Wiercenie w metalu max [mm] | 10 |
| Wiercenie w betonie max [mm] | 16 |
| Poziom drgań mierzony na rękojeści [$m/s^2$] | 5,69 |
| Niepewność pomiaru KD | 1,5 |
| Emisja hałasu: | |
| Poziom ciśnienia dźwięku LPA [dB(A)] | 85 |
| Poziom mocy dźwięku LWA [dB(A)] | 96 |
| Niepewność pomiarowa KLPA, KLWA [dB(A)] | 3 |
| Masa (bez akumulatora i ładowarki) [kg] | 1,3 |

Informacja na temat drgań i hałasu.
Wartość łączona drgań $a_h$ oraz niepewność pomiaru określono zgodnie z normą EN 60745-2-6 i podano w tabeli
Emisja hałasu została określona zgodnie z EN 60745-1, wartości podano powyżej w tabeli.

**⚠ UWAGA Hałas może spowodować uszkodzenie słuchu, podczas pracy zawsze należy używać środków ochrony słuchu!**

Deklarowana wartość emisji drgańzostała zmierzona zgodnie ze standardową metodą badania i może być wykorzystana do porównania jednego urządzenia z drugim. Podany powyżej poziom emisji drgań może być również wykorzystywany do wstępnej oceny narażenia na drgania.
Poziom drgań podczas rzeczywistego użytkowania elektronarzędzia może się różnić od zadeklarowanych wartości w zależności od sposobu użycia narzędzi roboczych, w szczególności od rodzaju obrabianego przedmiotu oraz od konieczności określenia środków mających na celu ochronę operatora. Aby dokładnie oszacować narażenia w rzeczywistych warunkach użytkowania, należy wziąć pod uwagę wszystkie części cyklu operacyjnego, obejmujące także okresy, gdy urządzenie jest wyłączone lub gdy jest ono włączone, ale nie jest używane do pracy.

## 6. Przygotowanie do pracy

**⚠ UWAGA Wszystkie czynności obsługowe takie jak wymiana końcówki roboczej, należy wykonywać przy odłączonym zasilaniu.**

Młot powinien być użytkowany, w miejscu dobrze oświetlonym. Włącznik znajduje się w rękojeści urządzenia. Silnik napędowy pracuje tak długo, jak długo naciskamy na włącznik. W czasie posługiwania się elektronarzędziem należy przyjąć taką pozycję, aby nie przewrócić się w czasie pracy. Pierwsze uruchomienie (na czas kilku minut) wykonać z przełącznikiem rodzaju pracy ustawionym w pozycji udar wyłączony.

### Używanie rękojeści pomocniczej

Należy zawsze stosować rękojeść pomocniczą dołączoną do urządzenia. Podczas pracy zawsze trzymać urządzenie oburącz.

### Montaż końcówki roboczej

**⚠ UWAGA Każdorazowo, przed rozpoczęciem cyklu pracy lub przy zmianie narzędzia roboczego należy sprawdzić i ewentualnie uzupełnić ilość smaru na końcówce montażowej narzędzia roboczego.**

Zbyt mała ilość smaru może spowodować zablokowanie narzędzia roboczego w głowicy.
Młot może być używany z każdym narzędziem z chwytem SDS Plus (SDS) (o parametrach maksymalnych podanych w „Danych technicznych”).
Aby zamocować narzędzie robocze należy przesunąć osłonę uchwytu SDS (rys. A, poz. 2) do tyłu, wsunąć narzędzie robocze. Obrócić narzędzie robocze w otworze do momentu, aż wsunie się głębiej (jeśli narzędzie nie daje się obrócić może to oznaczać, że wsunęło się już do głębokości docelowej). Pozwolić powrócić osłonie do położenia wyjściowego. Upewnić się czy narzędzie robocze zostało prawidłowo zamocowane: ułożyć elektronarzędzie poziomo, spróbować wysunąć końcówkę roboczą. Jeżeli nie daje się wysunąć zostało prawidłowo zamocowane. Każdorazowo wymianę narzędzia roboczego wykorzystać do dokładnego oczyszczenia komory chwytowej i do nasmarowania elementów ruchomych, jakie się tam znajdują.

### Ustawianie kąta narzędzia roboczego

Za pomocą przełącznika (rys. B) należy wybrać pozycję „obrót narzędzia”. Umożliwi to zmianę położenia narzędzia roboczego. Należy ustawić żądane położenie narzędzia roboczego. Przełączyć przełącznik trybu pracy na żądaną funkcję.

## 7. Włączanie urządzenia

Urządzenie zasilane jest z akumulatora o napięciu 18V. Naładowany akumulator wsuwamy w prowadnicę w rękojeści aż zadziała zatrzask uchwytu. Urządzenie jest gotowe do pracy. Aby rozpocząć pracę urządzeniem należy wcisnąć przycisk uruchamiający (rys. A, 5).

**⚠ UWAGA Próby pracy bez obciążenia należy wykonywać tylko wtedy, kiedy elektronarzędzie jest skierowane w dół.**

## 8. Użytkowanie urządzenia

**⚠ UWAGA Przed uruchomieniem elektronarzędzia należy upewnić się, że uchwyt boczny jest zakręcony na tyle mocno, że nie będzie przesuwać się w wyniku drgań młota.**

**⚠ UWAGA Nie używaj narzędzi roboczych bez SDS-plus wraz z uchwytem wiertarskim do wiercenia udarowego lub do dłutowania. Narzędzia robocze SDS-plus oraz ich uchwyty ulegają uszkodzeniu podczas wiercenia udarowego i dłutowania.**

### Tryby pracy

Młot udarowo-obrotowy posiada dwa tryby pracy – wiercenie zwykłe i wiercenie z udarem. Przełącznik znajduje się w miejscu oznaczonym na rys. A poz. 3. W celu zmiany trybu pracy należy przekręcić pokrętło trybu zmiany pracy (rys. 1 poz. 2) i ustawić je w odpowiedniej pozycji. Poszczególne funkcje:
Poz. 1. Wiercenie (w drewnie, metalu, plastiku itp.)
Poz. 2. Wiercenie z udarem (wiercenie w twardych materiałach, np. w betonie, murze itp.)
Podczas pracy młotem udarowo-obrotowy dopuszczalny jest nieznaczny ruch obrotowy końcówki roboczej.

**⚠ UWAGA Upewnić się, czy w strefie wiercenia nie ma przewodów elektrycznych pod napięciem, rur i innych przewodów infrastruktury budynku mieszkalnego.**

Jeżeli istnieje podejrzenie, lub też zlokalizujemy przewody w pobliżu strefy wiercenia należy bezwzględnie odłączyć obwody od sieci zasilającej.

### Wiercenie bez udaru
Ustawić przełącznik wyboru trybu pracy na funkcji wiercenie, założyć wiertło odpowiednie dla obrabianego materiału. Przyłożyć wiertło do materiału, włączyć urządzenie.

### Wiercenie z udarem w poziomie
Wiercenie otworów o małej średnicy rozpoczynamy od przyłożenia końcówki wiertła i lekkim dociśnięciu wiertarki do ściany. Wykonywanie głębokich wierceń wiertłami długimi wymaga stopniowanego pogłębiania. Długości wierteł należy tak dobierać, aby wiertło następujące do połowy zagłębiało się w otworze. Rozpoczynanie wiercenia wiertłami przedłużanymi jest niedozwolone i bardzo niebezpieczne. Siłę docisku tak dobierać, aby w czasie pracy mechanizm udarowy wydawał metaliczne dźwięki. Mały nacisk albo nadmiernie duży nacisk pogarsza efekty wiercenia. Po osiągnięciu żądanej głębokości wiercenia zmniejszyć docisk umożliwić odprowadzenie urobku z otworu. Efektywność wyprowadzania urobku pogarsza się ze wzrostem głębokości wiercenia.

### Wiercenie z udarem w pionie (sufitowe)
Wymagane jest użycie gumowej osłony przeciwpyłowej (brak osłony w zestawie). Wiercenie w suficie bez gumowej osłony przeciwpyłowej lub gdy jest ona uszkodzona może spowodować uszkodzenie urządzenia. Nie wolno prowadzić prac, przy których narzędzie robocze skierowane jest ku górze, jeśli osłona przeciwpyłowa nie została założona lub jest uszkodzona.

### Wiercenie z udarem w pionie (w podłodze)
W razie potrzeby ustawić uchwyt boczny w dogodnym dla procesu wiercenia położeniu. Proces wiercenia należy prowadzić podobnie jak w poziomie. Należy jednak pamiętać, że w pozycji pionowej wiertło ma najmniejszą wydajność odprowadzenia urobku, zwłaszcza przy wierceniach głębokich i o dużych średnicach. Dlatego zalecane jest w miarę częste przedmuchanie lub przepłukanie otworu. Nieodprowadzany, nagromadzony w otworze urobek, pogarsza jakość procesu wiercenia, podwyższa temperaturę wiertła i w konsekwencji może doprowadzić do odpadnięcia płytki wiertła lub uszkodzenia głowicy młota.

### Zmiana kierunku obrotów

**⚠ UWAGA** **Nigdy nie zmieniać kierunku obrotów podczas pracy, może to spowodować uszkodzenie przekładni urządzenia!**

Przełącznik zmiany kierunku obrotów (rys. A poz. 4) służy do natychmiastowej zmiany kierunku obrotów głowicy urządzenia. W celu zmiany kierunku obrotów należy wyłączyć urządzenie (zwolnić włącznik), ustawić przełącznik zmiany kierunku obrotów w pożądanej pozycji i uruchomić urządzenie.

## 9. Bieżące czynności obsługowe

**⚠ UWAGA** **Wszystkie czynności obsługowe takie jak wymiana końcówki roboczej, należy wykonywać przy odłączonym zasilaniu.**

Przed każdym uruchomieniem:
Sprawdzić czy otwory wentylacyjne silnika nie są zasłonięte lub zabrudzone. W razie konieczności odsłonić (np. sprężonym powietrzem) bądź oczyścić szmatką lekko zwilżoną wodą; nie dopuścić, aby woda dostała się do wnętrza urządzenia
Po każdym użyciu:
Odłączyć od źródła zasilania aby uniknąć przypadkowego włączenia przez osoby postronne lub podczas przenoszenia.
Urządzenie przechowywać w miejscu niedostępnym dla dzieci, w miarę możliwości w oryginalnym opakowaniu.

## 10. Części zamienne i akcesoria

### Zalecane akcesoria
Elektronarzędzie z linii SAS+ALL można wyposażyć w każdy akumulator i ładowarkę z linii SAS+ALL oraz każde narzędzie (końcówkę roboczą) z chwytem SDS Plus. Prosimy uprzejmie stosować się do zaleceń producenta końcówek roboczych.
W celu zakupu części zamiennych i akcesoriów należy skontaktować się z Serwisem Dedra-Exim. Dane kontaktowe znajdują się na stronie 1 instrukcji. Przy zamawianiu części zamiennych prosimy podać numer PARTII umieszczony na tabliczce znamionowej oraz numer części z rysunku złożeniowego. W okresie gwarancyjnym naprawy dokonywane są na zasadach podanych w Karcie Gwarancyjnej. Reklamowany produkt prosimy przekazać do naprawy w miejscu zakupu (sprzedawca zobowiązany jest przyjąć reklamowany produkt), lub przesłać do Serwisu Centralnego DEDRA - EXIM. Prosimy uprzejmie dołączyć kartę gwarancyjną wystawioną przez Importera. Bez tego dokumentu naprawa będzie traktowana jako pogwarancyjna. Po okresie gwarancyjnym naprawy wykonuje Serwis Centralny. Uszkodzony produkt należy przesłać do Serwisu (koszty wysyłki pokrywa użytkownik).

## 11. Samodzielne usuwanie usterek

**⚠ UWAGA** **Przed przystąpieniem do samodzielnego usuwania usterek należy odłączyć urządzenie od źródła zasilania i upewnić się, że nie działa.**

| PROBLEM | PRZYCZYNA | ROZWIĄZANIE |
|---|---|---|
| Urządzenie nie działa | Uszkodzony włącznik<br>Rozładowany akumulator<br>Źle zamontowany akumulator | Przekazać urządzenie do serwisu<br>Naładować akumulator<br>Zamocować poprawnie |
| Urządzenie rusza z trudem | Rozładowany akumulator<br>Przekroczone dopuszczalne parametry pracy | Naładować prawidłowo akumulator<br>Zmniejszyć obciążenie elektronarzędzia |
| Silnik przegrzewa się | Zapchane otwory wentylacyjne<br>Przekroczone dopuszczalne parametry pracy<br>Zbyt duży docisk narzędzia | Oczyścić otwory<br>Wyłączyć elektronarzędzie, odłożyć pracę na czas całkowitego ostygnięcia urządzenia<br>Zmniejszyć obciążenie elektronarzędzia |

## 12. Kompletacja urządzenia

**Kompletacja:** Młot udarowo-obrotowy 18V DED7047 – 1 sztuka.

## 13. Informacja dla użytkowników o pozbywaniu się zużytych urządzeń elektrycznych i elektronicznych



Przedstawiony symbol umieszczony na produktach lub dołączonej do nich dokumentacji informuje, że niesprawnych urządzeń elektrycznych lub elektronicznych nie można wyrzucać razem z innymi odpadami. Prawidłowe postępowanie w razie konieczności utylizacji, powtórnego użycia lub odzysku podzespołów polega na przekazaniu urządzenia do wyspecjalizowanego punktu zbiórki, gdzie będzie przyjęte bezpłatnie. Informacji o lokalizacji miejsc zbiórki zużytego sprzętu udzielają władze lokalne np. na swoich stronach internetowych.
Prawidłowa utylizacja urządzenia umożliwia zachowanie cennych zasobów i uniknięcie negatywnego wpływu na zdrowie i środowisko, które może być zagrożone przez nieodpowiednie postępowanie z odpadami. Nieprawidłowa utylizacja odpadów zagrożona jest karami przewidzianymi w odpowiednich przepisach lokalnych.
Użytkownicy w krajach Unii Europejskiej
W razie konieczności pozbycia się urządzeń elektrycznych lub elektronicznych prosimy skontaktować się z najbliższym punktem sprzedaży lub z dostawcą, którzy udzielą dodatkowych informacji.
Pozbywanie się urządzeń w krajach poza Unią Europejską.
Taki symbol dotyczy tylko krajów Unii Europejskiej. W razie potrzeby pozbycia się niniejszego produktu prosimy skontaktować się z lokalnymi władzami lub ze sprzedawcą celem uzyskania informacji o prawidłowym sposobie postępowania.

## 14. Wykaz części do rysunku złożeniowego

| LP | Nazwa części | LP | Nazwa części |
|---|---|---|---|
| 1 | Obudowa część lewa | 27 | O-ring |
| 2 | Pokrętło | 28 | Udar |
| 3 | O-ring | 29 | Tuleja ograniczająca |
| 4 | Włącznik | 30 | O-ring |
| 4A | Osłona | 31 | Seger |
| 5 | Cięgno | 32 | Tłok |
| 6 | Cięgno | 33 | O-ring |
| 7 | Seger | 34 | Cylinder |
| 8 | Przycisk zmiany obrotów | 35 | Sworzeń |
| 9 | Pierścień magnetyczny | 36 | Podkładka |
| 10 | Uszczelka | 37 | Łożysko igiełkowe |
| 11 | Silnik kpl. | 38 | Koło zębate |
| 12 | Śruba | 39 | Łożysko płaskie igiełkowe |
| 13 | Uszczelka | 40 | Mimośród |
| 14 | Panewka | 41 | Sprężyna |
| 15 | Koło zębate | 42 | Tuleja sprzęgła |
| 16 | Obudowa część prawa | 43 | Sprzęgło |
| 17 | Śruba | 44 | Łożysko |
| 18 | Segger | 45 | Podkładka |
| 19 | Łożysko | 46 | Wałek |
| 20 | Uszczelka olejowa | 47 | Sprężyna |
| 21 | Tuleja obrotowa | 48 | Podkładka kielichowa |
| 22 | Kulka stalowa | 49 | Podkładka |
| 23 | Kulka stalowa | 50 | Tulejka |
| 36 | Koło zębate | 51 | Seger |
| 25 | Seger | 52 | Gniazdo |
| 26 | Łożysko igiełkowe | 53 | Styki akumulatora |
| 27 | O-ring | | |

## Karta gwarancyjna

### Młot udarowo-obrotowy

Nr katalogowy: DED7047 nr partii: .....

(zwane dalej Produktem)

Data zakupu Produktu: .....

Data i podpis sprzedawcy: .....

**Oświadczenie Użytkownika:** Potwierdzam, że zostałem poinformowany o warunkach gwarancji oraz skutkach nieprzestrzegania wytycznych zawartych w Instrukcji obsługi i karcie gwarancyjnej. Warunki niniejszej gwarancji są mi znane, co potwierdzam własnoręcznym podpisem:

..... .....

Data i miejsce Podpis Użytkownika

**I. Odpowiedzialność za Produkt:**
1. Gwarant – Dedra Exim Sp. z o.o. z siedzibą w Pruszkowie, adres: ul. 3 Maja 8, 05-800 Pruszków, KRS 0000062517, Sąd Rejonowy dla m.st. Warszawy w Warszawie, XIV Wydział Gospodarczy Krajowego Rejestru Sądowego, NIP 527-020-49-33, kapitał zakładowy: 100 980.00 zł.
2. Na warunkach określonych w niniejszej karcie gwarancyjnej Gwarant udziela gwarancji na Produkt, pochodzący z dystrybucji Gwaranta.

3. Odpowiedzialność z tytułu gwarancji obejmuje tylko wady powstałe z przyczyn tkwiących w Produkcie w momencie jego wydania Użytkownikowi.
4. Z tytułu gwarancji Użytkownik, uzyskuje prawo do bezpłatnej naprawy Produktu, o ile wada ujawniła się w okresie gwarancji. Sposób naprawy Produktu (metoda wykonania naprawy) zależy od decyzji Gwaranta. W przypadku stwierdzenia przez Gwaranta braku możliwości naprawy Gwarant zastrzega sobie prawo wymiany wadliwego elementu albo całego Produktu na wolny od wad, obniżenia ceny Produktu lub odstąpienia od umowy.
5. W stosunku do Użytkownika, który nie jest konsumentem w rozumieniu ustawy z dnia 23 kwietnia 1964r. Kodeks cywilny, odpowiedzialność odszkodowawcza Gwaranta za szkody wynikające z niniejszej gwarancji i/lub w związku z jej zawarciem i wykonywaniem, bez względu na tytuł prawny, jest ograniczona maksymalnie do wysokości wartości wadliwego Produktu.

**II. Okres gwarancji:**

| Elementy Produktu | Czas trwania ochrony gwarancyjnej |
|---|---|
| DED7047 | 36 miesiące, licząc od daty zakupu Produktu uwidocznionej w niniejszej Karcie Gwarancyjnej |

**III. Warunki skorzystania z gwarancji:**
1. Przedstawienie przez Użytkownika wypełnionej karty gwarancyjnej Produktu oraz uprawdopodobnienie przez Użytkownika okoliczności zakupu Produktu, np. poprzez przedstawienie paragonu, faktury, itd. W celu sprawnego przeprowadzenia reklamacji zaleca się aby Użytkownik przekazał wraz z Produktem do reklamacji wszystkie elementy określone w „Kompletacji urządzenia" zawartej w Instrukcji obsługi.
2. Stosowanie się przez Użytkownika do zaleceń zawartych w Instrukcji obsługi i karcie gwarancyjnej.
3. Gwarancja obejmuje tylko obszar Rzeczypospolitej Polskiej i UE.
4. Gwarancja nie obejmuje wad Produktu powstałych w szczególności na skutek:
a. Nieprzestrzegania przez Użytkownika warunków określonych w Instrukcji obsługi, w szczególności w zakresie prawidłowej eksploatacji, konserwacji i czyszczenia;
b. Zastosowania przez Użytkownika środków czyszczących lub konserwujących niezgodnych z Instrukcją obsługi;
c. Nieodpowiedniego przechowywania i transportu Produktu przez Użytkownika; d. Samowolnych zmian i/lub przeróbek Produktu przez Użytkownika, które nie były uzgadniane z Gwarantem;
e. Zastosowania przez Użytkownika w Produkcie materiałów eksploatacyjnych niezgodnych z Instrukcją obsługi.
f. Użytkownik, który nie jest konsumentem w rozumieniu ustawy z dnia 23 kwietnia 1964r. Kodeks cywilny, traci gwarancję na Produkt, w którym:
g. numery seryjne, oznaczenia dat i tabliczki znamionowe zostały usunięte, zmienione lub uszkodzone przez Użytkownika;
h. plomby zostały uszkodzone przez Użytkownika lub noszą ślady manipulacji Użytkownika.
5. Uwaga! Czynności związane z codzienną obsługą Produktu, wynikające m.in. z Instrukcji obsługi Użytkownik wykonuje we własnym zakresie i na swój koszt.

**IV. Procedura reklamacyjna:**
1. W przypadku stwierdzenia nieprawidłowej pracy Produktu, przed dokonaniem zgłoszenia reklamacyjnego należy upewnić się czy wszystkie czynności określone w szczególności w Instrukcji obsługi zostały wykonane w sposób prawidłowy.
2. Zgłoszenie reklamacji zaleca się dokonać niezwłocznie, najlepiej w terminie 7 dni od daty zauważenia wady Produktu. Użytkownik, który nie jest konsumentem w rozumieniu ustawy z dnia 23 kwietnia 1964r. Kodeks cywilny traci uprawienia wynikające z niniejszej gwarancji w przypadku niezgłoszenia reklamacji w terminie 7 dni.
3. Zgłoszenie reklamacji można dokonać m.in. w punkcie zakupu Produktu, w serwisie gwarancyjnym lub pisemnie na adres: Dedra Exim Sp. z o.o., ul. 3 Maja 8, 05-800 Pruszków.
4. Użytkownik może złożyć reklamację przy wykorzystaniu formularza dostępnego na stronie internetowej www.dedra.pl. („Formularz zgłoszenia reklamacji z tytułu gwarancji").
5. Adresy serwisów gwarancyjnych dla poszczególnych krajów dostępne są na stronie www.dedra.pl. W przypadku braku serwisu gwarancyjnego dla danego kraju zgłoszenia reklamacyjne z tytułu gwarancji zaleca się kierować na adres: Dedra
Exim Sp. z o.o. ul. 3 Maja 8, 05-800 Pruszków (Polska).
6. Mając na uwadze bezpieczeństwo Użytkownika zakazuje się korzystania z wadliwego Produktu.
7. Uwaga! Korzystanie z wadliwego Produktu jest niebezpieczne dla zdrowia i życia Użytkownika.
8. Wykonanie obowiązków wynikających z gwarancji nastąpi w terminie 14 dni roboczych, licząc od dnia dostarczenia reklamowanego Produktu przez Użytkownika.
9. Przed dostarczeniem wadliwego Produktu do reklamacji zaleca się jego oczyszczenie. Reklamowany Produkt zaleca się dokładnie zabezpieczyć przed uszkodzeniami w transporcie (zaleca się dostarczyć reklamowany Produkt w oryginalnym opakowaniu).
10. Okres gwarancji ulega przedłużeniu o czas, w ciągu którego wskutek wady Produktu objętego gwarancją Użytkownik nie mógł z niego korzystać.
Gwarancja nie wyłącza, nie ogranicza, ani nie zawiesza uprawnień Użytkownika wynikających z przepisów o rękojmi za wady rzeczy sprzedanej.

Zgodnie z art. 13 ust. 1 i ust. 2 rozporządzenia Parlamentu Europejskiego i Rady (UE) 2016/679 z dnia 27 kwietnia 2016 r. w sprawie ochrony osób fizycznych w związku z przetwarzaniem danych osobowych i w sprawie swobodnego przepływu takich danych oraz uchylenia dyrektywy 95/46/WE (dalej: „RODO") informujemy
1. Administratorem Twoich danych osobowych podanych w formularzu jest DEDRA-EXIM sp. z o.o. z siedzibą w Pruszkowie , ul. 3 Maja 8, 05-800 Pruszków (dalej: „Administrator").
2. Twoje dane będą przetwarzane wyłącznie w celu przeprowadzenia procedury gwarancyjnej urządzenia zgodnie art. 6 ust. 1 lit. b ogólnego rozporządzenie o ochronie danych (dalej: „RODO") Podanie danych jest dobrowolne, ale konieczne do przeprowadzenia procedury gwarancyjnej.
3. Twoje dane będą przetwarzane przez okres rozpatrywania przeprowadzenia procedury gwarancyjnej oraz w celach archiwizacyjnych w razie konieczności obrony przed ewentualnymi roszczeniami wobec Administratora nie dłużej niż do momentu ich przedawnienia.
4. Twoje dane mogą być ujawniane wyłącznie podmiotom przetwarzającym dane na rzecz administratora na podstawie pisemnej umowy powierzenia przetwarzania danych osobowych świadczącym m.in. usługi serwisu technicznego, hostingu lub obsługi strony internetowej, obsługi IT, firmie kurierskiej. Dostawcy Administratora zobowiązani są do zapewnienia zabezpieczenia danych i spełnienia wymogów obowiązującego prawa związanego z ochroną danych osobowych i nie mogą wykorzystywać powierzonych danych osobowych do innych celów niż te, które są określone w umowie z Administratorem.
5. Twoje dane nie będą przetwarzane w sposób zautomatyzowany w tym również w formie profilowania oraz nie będą przekazywane do państwa trzeciego/organizacji międzynarodowej.
6. Posiadasz prawo dostępu do treści swoich danych oraz prawo ich sprostowania, usunięcia, ograniczenia przetwarzania, prawo do przenoszenia danych, prawo wniesienia sprzeciwu, w dowolnym momencie.
7. We wszelkich sprawach związanych z przetwarzaniem Twoich danych osobowych przez Administratora możesz skontaktować się pod adresem e-mail: daneosobowe@dedra.pl;
8. Masz prawo wniesienia skargi do wniesienia skargi do organu właściwego do spraw ochrony danych osobowych;

## EN Table of contents


1. Photos and drawings
2. Description of the device
3. Purpose of the device
4. Restrictions on use
5. Technical data
6. Preparation for work
7. Switching on the device
8. Use of the device
9. Ongoing maintenance
10. Spare parts and accessories
11. Self-remediation of defects
12. Completion of the device, concluding remarks
13. Information for users on disposal of electrical and electronic equipment
14. Warranty card


General safety conditions are included as a separate brochure.
The EC Declaration of Conformity is attached to the device as a separate document.
W In case of lack of EC Declaration of Conformity, please contact Dedra-Exim Sp. z o.o. Service.

**WARNING** **When working with the device, it is always recommended to follow the basic rules of occupational safety, in order to avoid the outbreak of fire, electric shock or mechanical injury.**

Before operating the equipment, please read the contents of the Operation Manual. Please keep the Operation Manual, the operating safety instructions and the declaration of conformity. Strict adherence to the instructions and recommendations in the Operation Manual will prolong the life of your device.

**WARNING** **When working, it is imperative to follow the instructions in the safety manual.**

If you pass the device to another person, please also give him/her the operating instructions, work safety instructions and declaration of conformity. Dedra-Exim is not responsible for accidents caused by failure to follow the safety instructions for operation. Read all safety instructions and the operating instructions carefully. Failure to follow warnings and instructions may result in electric shock, fire and/or serious injury.

**WARNING** **The SAS+ALL line device is designed to work only with SAS+ALL line chargers and batteries.**

The Li-Ion battery and charger are not included with the purchased device and must be purchased separately. Use of batteries and chargers other than those dedicated to the device will void warranty rights

## 2. Description of the device

Fig. A: 1. SDS Plus socket, 2. Socket cover, 3. Mode switch, 4. Switch for changing the direction of rotation,5.Switch, 6. Main handle. 7.Auxiliary handle, 8. Battery socket

## 3. Purpose of the device

The percussion hammer is a device designed for drilling in wood, metal, plastic and other materials, percussion drilling in stone, concrete, brick and for lighter chiseling work in building materials.
It is permissible to use the device in repair and construction work, repair workshops, in amateur work, while observing the conditions of use and permissible working conditions contained in the instruction manual.

## 4. Restrictions on use

The device may be used only in accordance with the "Permissible working conditions" below. The clamping system is adapted for use with work bits equipped with the SDS PLUS shank.
Unauthorized changes to the mechanical and electrical construction, any modifications, maintenance activities not described in the Operating Manual will be considered illegal and cause immediate loss of Warranty Rights, and the Declaration of Conformity will lose its validity. Use of the power tool not in accordance with the intended use or the Operating Instructions will result in immediate loss of Warranty Rights.

| **Acceptable working conditions**<br>**S1 continuous operation**<br>Use only indoors. Battery charging temperature range<br>10 - 30°C. Do not expose to temperatures above 45°C. |
|---|

## 5. Technical data

| Device model | DED7047 |
|---|---|
| Operating voltage [V]. | 18V d.c. |

| | |
|---|---|
| Accumulator | Li-Ion |
| Drill chuck: shank range | SDS Plus |
| Speed $n_0$ [min ]$^{-1}$ | 0-850 |
| Number of functions | 2 |
| Impact energy [J]. | 1,3 |
| Drilling in wood max [mm] | 22 |
| Drilling into metal max [mm] | 10 |
| Drilling in concrete max [mm] | 16 |
| Vibration level measured at the handle [m/s ]$^2$ | 5,69 |
| KD measurement uncertainty | 1,5 |
| Noise emissions: | |
| LPA sound pressure level [dB(A)]. | 85 |
| LWA sound power level [dB(A)]. | 96 |
| Measurement uncertainty KLPA, KLWA [dB(A)]. | 3 |
| Weight (without battery and charger) [kg]. | 1,3 |

Information on vibration and noise.
The combined value of vibration $_{ah}$ and the measurement uncertainty were determined in accordance with EN 60745-2-6 and are given in the table
Noise emissions were determined in accordance with EN 60745-1, the values are given above in the table.

**WARNING** **Noise can cause hearing damage, always use hearing protection when working!**

The declared vibration emission value was measured according to a standard test method and can be used to compare one device with another. The vibration emission level stated above can also be used for preliminary assessment of vibration exposure.
The level of vibration during actual use of the power tool may differ from the declared values depending on how the work tools are used, particularly the type of workpiece being worked on, and the need to determine measures to protect the operator. In order to accurately estimate exposures under actual operating conditions, all parts of the operating cycle must be taken into account, including periods when the device is turned off or when it is turned on but not being used for work.

## 6. Preparation for work

**WARNING** **All maintenance activities, such as replacing the working tip, should be performed with the power supply disconnected.**

The hammer should be used, in a well-lit place. The switch is located in the handle of the device. The drive motor works as long as you press the switch. When handling the power tool, take such a position that you do not fall over while working. Perform the first start-up (for a period of several minutes) with the switch of the type of work set in the position of impact off.

### Using the auxiliary handle
Always use the auxiliary handle supplied with the device. Always hold the device with both hands during operation.

### Assembly of the working tip

**WARNING** **Each time before starting a work cycle or when changing a work tool, check and if necessary**

**Refill the amount of grease on the mounting end of the working tool.**

Too little lubricant can cause the work tool to lock in the head.
The hammer can be used with any tool with an SDS Plus (SDS) shank (with the maximum parameters listed in "Technical data").
To attach the working tool, push the SDS holder cover (Figure A, item 2) backwards, insert the working tool. Rotate the working tool in the hole until it slides in deeper (if the tool cannot be rotated, it may mean that it has already slid in to the target depth). Allow the casing to return to its original position. Make sure that the working tool is properly fixed: lay the power tool horizontally, try to extend the working tip. If it cannot be ejected it has been properly clamped. Every time you change the working tool, use it to thoroughly clean the shank chamber and lubricate the moving parts there.

### Adjusting the angle of the working tool
Use the switch (Fig. B) to select the 'tool rotation' position. This will allow you to adjust the position of the working tool. Set the working tool to the desired position. Set the operating mode switch to the desired function.

## 7. Switching on the device

The device is powered by an 18V rechargeable battery. The charged battery slides into the guide in the handle until the handle latch engages. The device is ready to work. To start working with the device, press the start button (Fig. A, 5).

**WARNING** **Perform no-load operation tests only when the power tool is facing down.**

## 8. Use of the device

**WARNING** **Before starting the power tool, make sure that the side handle is screwed on tightly enough so that it will not be**

**Move as a result of the vibration of the hammer.**

**WARNING** **Do not use non-SDS-plus work tools together with a drill chuck for impact drilling or chiseling. SDS-plus work tools and their chucks are damaged during impact drilling and chiseling.**

### Modes of operation
The rotary hammer has two modes of operation - ordinary drilling and drilling with impact. The switch is located in the place marked in Fig. A item 3. To change the mode of operation, turn the mode knob (Fig. 1 item 2) and set it to the appropriate position. Individual functions:
Item 1 Drilling (in wood, metal, plastic, etc.).
Item 2. Impact drilling (drilling in hard materials, such as concrete, masonry, etc.).

During operation of the percussion hammer, a slight rotational movement of the working tip is allowed.

**WARNING** **Ensure that there are no live electrical wires, pipes or other residential building infrastructure cables in the drilling zone.**

If there is suspicion, or we locate wires near the drilling zone, it is imperative to disconnect the circuits from the power supply.

### Drilling without impact
Set the mode selector to the drilling function, insert the drill bit suitable for the material to be processed. Apply the drill to the material, turn on the device.

### Horizontal impact drilling
Drilling small-diameter holes begins by applying the tip of the drill and lightly pressing the drill against the wall. Making deep drillings with long drills requires gradual countersinking. Drill lengths should be selected so that the drill bit following halfway into the hole. Starting drilling with extended drills is not allowed and is very dangerous. Select the pressure so that the percussion mechanism emits metallic sounds during operation. Little pressure or excessive pressure worsens the effects of drilling. After reaching the desired drilling depth, reduce the pressure to allow the excavated material to be carried out of the hole. The efficiency of excavated material removal deteriorates with increasing drilling depth.

### Vertical (ceiling) hammer drilling
The use of a rubber dust cover is required (no cover included). Drilling into the ceiling without the rubber dust cover or when it is damaged may cause damage to the machine. Do not carry out work with the working tool pointing upward if the dust cover has not been attached or is damaged.

### Drilling with a vertical impact (in the floor)
If necessary, adjust the side handle to a convenient position for the drilling process. The drilling process should be carried out similarly to the horizontal position. However, it should be borne in mind that in the vertical position the drill bit has the least efficiency in discharging the excavated material, especially when drilling deep and with large diameters. Therefore, it is recommended to purge or flush the hole as often as possible. Undrained, accumulated spoil in the hole, deteriorates the quality of the drilling process, increases the temperature of the drill bit and, as a consequence, can lead to the fall of the drill plate or damage to the hammer head.

### Changing the direction of rotation

**WARNING** **Never change the direction of rotation during operation, this may damage the unit's gearbox!**

The switch for changing the direction of rotation (Fig. A item 4) is used to immediately change the direction of rotation of the device head. To change the direction of rotation, turn off the device (release the switch), set the direction change switch to the desired position and start the device.

## 9. Ongoing maintenance

**WARNING** **All maintenance activities, such as replacing the working tip, should be performed with the power supply disconnected.**

Before each startup:
Check that the motor vents are not obstructed or dirty. If necessary, uncover (e.g. with compressed air) or clean with a cloth slightly dampened with water; do not allow water to get inside the unit
After each use:
Disconnect from the power source to avoid accidental activation by bystanders or when moving.
Keep the device out of the reach of children, if possible in the original packaging.

## 10. Spare parts and accessories

### Recommended accessories
The power tool of the SAS+ALL line can be equipped with any battery and charger of the SAS+ALL line and any tool (work bit) with SDS Plus shank. Please kindly follow the recommendations of the work bit manufacturer.
To purchase spare parts and accessories, contact Dedra-Exim Service. Contact information can be found on page 1 of the manual. When ordering spare parts, please specify the PART number located on the nameplate and the part number from the assembly drawing. During the warranty period, repairs are carried out according to the terms of the Warranty Card. Please hand over the advertised product for repair at the place of purchase (the seller is obliged to accept the advertised product), or send it to DEDRA - EXIM Central Service. Please kindly enclose the warranty card issued by the Importer. Without this document, the repair will be treated as post-warranty. After the warranty period, repairs are performed by the Central Service. The damaged product should be sent to the Service (shipping costs are covered by the user).

## 11. Self-remediation of defects

**WARNING** **Before performing troubleshooting yourself, unplug the device from the power source and make sure, that it doesn't work.**

| PROBLEM | CAUSE | SOLUTION |
|---|---|---|
| The device does not works | Defective switch<br>Discharged battery<br>Badly mounted battery | Hand over the device to service<br>Charge the battery<br>Fix correctly |
| The device starts barely | Discharged battery<br>Crossed permissible parameters work | Charge properly battery<br>Reduce the load power tools |
| Engine overheats get | Clogged holes ventilation<br>Crossed permissible parameters work | Clean the holes<br>Turn off power tool, put away work for a total time cooling of the device |
| | Too much pressure | Reduce the load tools power tools |

## 12. Completion of the device

**Completion:** 18V impact hammer DED7047 - 1 piece.

## 13. Information for users on disposal of waste electrical and electronic equipment



The symbol shown on the products or accompanying documentation informs that faulty electrical or electronic equipment must not be disposed of with other waste. Proper handling in case of disposal, reuse use or recovery of components is to transfer the equipment to a specialized collection point, where it will be accepted free of charge. Information on the location of collection sites for waste equipment is provided by local authorities, e.g. on their websites.
Proper disposal of the device allows you to preserve valuable resources and avoid negative health and environmental impacts that may be threatened by improper waste handling. Improper waste disposal is at risk of penalties under relevant local regulations.
Users in the European Union countries
If you need to dispose of electrical or electronic equipment, please contact your nearest retailer or supplier, who will provide additional information.
Disposal of devices in countries outside the European Union.
Such symbol applies only to European Union countries. If you need to dispose of this product, please contact your local authorities or your dealer for the correct course of action.

## Warranty card

### Rotary hammer

Part No.: DED7047 Lot No.: .....

(hereinafter referred to as the Product)

Product Purchase Date: .....

Date and signature of vendor: .....

**User Statement:**

I confirm that I have been informed of the terms of the warranty and the consequences of failure to comply with the guidelines contained in the Owner's Manual and the warranty card. The terms of this warranty are known to me, which I confirm with my signature:

..... .....
Date and place Signature of the User

**I. Product Liability:**

1.Guarantor - Dedra Exim Sp. z o.o. based in Pruszkow, address: 3 Maja Street 8, 05-800 Pruszków, KRS 0000062517, District Court for the Capital City of Warsaw in Warsaw, XIV Economic Department of the National Court Register, NIP 527-020-49-33, share capital: PLN 100,980.00.
2. Under the terms of this warranty card, the Guarantor guarantees the Product, originating from the Guarantor's distribution.
3. Liability under the warranty covers only defects arising from causes inherent in the Product at the time of its release to the User.
4. By virtue of the warranty, the User, obtains the right to repair the Product free of charge, provided that the defect became apparent during the warranty period. The method of repairing the Product (method of performing the repair) is at the discretion of the Guarantor. If the Guarantor finds that repair is not possible, the Guarantor reserves the right to replace the defective element or the entire Product with a defect-free one, reduce the price of the Product or withdraw from the contract.
5. In relation to the User, who is not a consumer within the meaning of the Act of April 23, 1964. Civil Code, the Guarantor's liability for damages resulting from this guarantee and/or in connection with its conclusion and execution, regardless of the legal title, is limited to a maximum of the value of the defective Product.

**II. Warranty Period:**

| Product Elements | Duration of warranty protection |
|---|---|
| DED7047 | 36 months, starting from the date of purchase of the Product shown on this Warranty Card |

**III. Conditions for taking advantage of the warranty:**

1. Presentation by the User of a completed warranty card for the Product and substantiation by the User of the circumstances of purchase of the Product, e.g. by presenting a receipt, invoice, etc. In order to carry out the claim efficiently, it is recommended that the User submit with the Product for claim all the elements specified in the "Completion of the device" included in the User's Manual.
2. Compliance by the User with the recommendations contained in the User's Manual and the warranty card.
3. The warranty covers only the territory of the Republic of Poland and the EU.
4. The warranty does not cover defects in the Product arising in particular from:
a. Failure by the User to comply with the conditions set forth in the User's Manual, particularly with regard to proper operation, maintenance and cleaning;
b. Use of cleaning or maintenance products by the User that do not comply with the User's Manual;
c. Inadequate storage and transportation of the Product by the User; d. Unauthorized changes and/or alterations to the Product by the User that were not agreed upon with the Guarantor;
e. User's use of consumables in the Product that do not comply with the User's Manual.
f. A user who is not a consumer within the meaning of the Act of April 23, 1964. Civil Code, forfeits the warranty on the Product in which:
g. serial numbers, date markings and nameplates have been removed, altered or damaged by the User;
h. the seals have been damaged by the User or bear signs of tampering by the User.
5. Note: Activities related to the daily operation of the Product, resulting, among other things, from the User's Manual, are performed by the User on his/her own and at his/her own expense.

**IV. Complaint Procedure:**

1. If the Product is found to be working incorrectly, please make sure that all the steps specified in the User Manual in particular have been performed correctly before filing a claim.
2. It is recommended to make a complaint immediately, preferably within 7 days from the date of noticing a defect in the Product. The User, who is not a consumer within the meaning of the Act of April 23, 1964. Civil Code, loses his/her rights under this warranty if he/she fails to report a complaint within the deadline.
8 days.
3. Claims may be filed, among others, at the point of purchase of the Product, at the warranty service or in writing to the address: Dedra Exim Sp. z o.o., ul. 3 Maja 8, 05-800 Pruszków.
4. The user may file a complaint using the form available at www.dedra.pl. ("Warranty Claim Form").
5. Addresses of warranty services for specific countries are available at www.dedra.pl. If there is no warranty service for a particular country, warranty claims are recommended to be addressed to: Dedra
Exim Sp. z o.o. ul. 3 Maja 8, 05-800 Pruszków (Poland).
6. With a view to the safety of the User, it is prohibited to use a defective Product.
7.Caution: using a defective Product is dangerous to the health and life of the User.
8. Performance of obligations under the warranty will be carried out within 14 working days from the date of delivery of the advertised Product by the
User.
9. Before delivering the defective Product for complaint, it is recommended to clean it. The Product under complaint is recommended to be carefully protected from damage in transit (it is recommended to deliver the advertised Product in its original packaging).
10. The warranty period shall be extended by the time during which, due to a defect in the Product covered by the warranty, the User was unable to use it.
The warranty does not exclude, limit or suspend the User's rights under the warranty provisions for defects of the sold thing.

Pursuant to Article 13 (1) and (2) of Regulation (EU) 2016/679 of the European Parliament and of the Council of April 27, 2016 on the protection of natural persons with regard to the processing of personal data and on the free movement of such data and repealing Directive 95/46/EC (hereinafter: "RODO"), we inform you of the following
1. The administrator of your personal data provided in the form is DEDRA-EXIM sp. z o.o. with its registered office in Pruszkow , 3 Maja Street 8, 05-800 Pruszkow (hereinafter: "Administrator").
2. Your data will be processed solely for the purpose of carrying out the warranty procedure for the device in accordance with Article 6(1)(b) of the General Data Protection Regulation (hereinafter: "GDPR") Provision of data is voluntary, but necessary to carry out the warranty procedure.
3. Your data will be processed for the period of consideration of the execution of the warranty procedure and for archiving purposes in case of the need to defend against possible claims against the Administrator no longer than until their statute of limitations.
4. Your data may be disclosed only to entities processing data on behalf of the Administrator on the basis of a written contract of entrustment of personal data processing providing, among others, technical service, hosting or website maintenance, IT support, courier company. The Administrator's suppliers are obliged to ensure data security and meet the requirements of the applicable law related to personal data protection and may not use the entrusted personal data for purposes other than those specified in the contract with the Administrator.
5. your data will not be processed by automated means including profiling and will not be transferred to a third country/international organization.
6. You have the right to access the content of your data and the right to rectify, erase, restrict processing, the right to data portability, the right to object, at any time.
7. For all matters related to the Administrator's processing of your personal data, you may contact at e-mail: daneosobowe@dedra.pl;
8. You have the right to lodge a complaint with the data protection authority;

**Translation of the original instructions**

## CZ Obsah


1. Fotografie a nákresy
2. Popis zařízení
3. Určení zařízení
4. Omezení použití
5. Technické údaje
6. Příprava k práci
7. Zapnutí zařízení
8. Používání zařízení
9. Běžné servisní činnosti
10. Náhradní díly a příslušenství
11. Svépomocné odstraňování poruch
12. Kompletace zařízení
13.Informace pro uživatele o likvidaci elektrických a elektronických zařízení
14. Záruční listf


Všeobecné bezpečnostní podmínky byly přiloženy jako samostatná příručka.
ES prohlášení o shodě je přiloženo k zařízení jako samostatný dokument. Pokud bude ES prohlášení o shodě chybět, kontaktujte servis Dedra-Exim Sp. z o.o.

**⚠ POZOR Při práci s přístrojem je doporučeno vždy dodržovat základní bezpečnostní pokyny, aby se vyhnulo vzniku požáru, poranění elektrickým proudem nebo mechanickému poškození.**

Před zprovozněním přístroje seznamte se prosím s obsahem Návodu k obsluze. Uchovejte prosím Návod k obsluze, Návod o bezpečnostních pokynech a Prohlášení o shodě. Důsledné dodržování pokynů a doporučení uvedených v Návodu k obsluze pozitivně ovlivní životnost Vašeho přístroje.

**⚠ POZOR Během práce bezpodmínečně dodržujte pokyny obsažené v Návodu k bezpečnosti práce Návod k bezpečnosti práce je přiložen k přístroji jako samostatná brožura a je třeba jej uchovat.**

V případě předání přístroje jiné osobě, předejte ji také Návod k obsluze, Návod k bezpečnosti práce a Prohlášení o shodě. Společnost Dedra Exim nenese odpovědnost za nehody vzniklé v následku nedodržování bezpečnostních pokynů.Podrobně přečtěte všechny bezpečnostní pokyny a návody k obsluze. Nedodržování varování a návodů může mít za následky poranění elektrickým proudem, požár a/nebo vážná zranění. Uchovejte všechny návody, bezpečnostní pokyny a prohlášení o shodě pro budoucí potřeby.

**⚠ POZOR Zařízení řady SAS+ALL bylo navrženo k použití pouze s nabíječkami a akumulátory řady SAS+ALL.**

Akumulátor Li-Ion a nabíječka nejsou součástí zakoupeného zařízení a je třeba je zakoupit zvlášť. Používání akumulátorů a nabíječek jiných než doporučených pro zařízení bude mít za následek ztrátu záručních nároků.

## 2. Popis zařízení

**Obr. A:** 1. Zásuvka SDS Plus, 2. Kryt zásuvky, 3. Přepínač provozního režimu, 4. Přepínač zpětného chodu, 5. Přepínač, 6. Hlavní rukojeť, 7. Pomocná rukojeť, 8. Zásuvka pro baterii

## 3. Určení zařízení

Rotační kladivo s příklepem je zařízení navržené pro vrtání do dřeva, kovu, plastu a jiných materiálů, příklepové vrtání do kamene, betonu, cihly, a pro lehčí práce spojené s drážkováním stavebních materiálů.
Zařízení můžete používat pro stavební a opravné práce, v dílnách, pro hobby práce se současným dodržováním podmínek používání a přípustných provozních podmínek uvedených v návodu k obsluze.

## 4. Omezení použití

Zařízení můžete používat pouze v souladu s níže uvedenými „Přípustnými pracovními podmínkami". Upínací systém je přizpůsoben spolupráci s pracovními nástroji vybavenými uchycením SDS PLUS.
Svépomocné změny mechanické a elektrické konstrukce, veškeré úpravy a servisní činnosti nepopsané v návodu k obsluze budou považovány za protizákonné a způsobí okamžitou ztrátu záručních nároků a prohlášení o shodě ztratí svou platnost. Používání elektronářadí v rozporu s určením nebo návodem k obsluze bude mít za následek okamžitou ztrátu záručních nároků.

**Přípustné pracovní podmínky**
**S1 nepřerušovaná práce**
Používejte pouze v uzavřených prostorách. Rozsah teploty nabíjení akumulátorů 10–30 °C. Nevystavujte teplotě nad 45 °C.

## 5. Technické údaje

| | |
|---|---|
| Model zařízení | DED7047 |
| Pracovní napětí [V] | 18V d.c. |
| baterie | Li-Ion |
| Chuck: Rozsah rukojeti | SDS Plus |
| Rychlost otáčení n0 [min-1] | 0-850 |
| Počet funkcí | 2 |
| Energie nárazu [J] | 1,3 |
| Vrtání do dřeva max [mm] | 22 |
| Vrtání do kovu max [mm] | 10 |
| Vrtání do betonu max [mm] | 16 |
| Úroveň vibrací měřená na rukojeti [m / s2] | 5,69 |
| Nejistota měření KD | 1,5 |
| Emise hluku: | |
| Hladina akustického tlaku LPA [dB (A)] | 85 |
| Hladina akustického výkonu LWA [dB (A)] | 96 |
| Nejistota měření KLPA, KLWA [dB (A)] | 3 |
| Hmotnost (bez baterie a nabíječky) [kg] | 1,3 |

Informace o hluku a vibracích.
Společná hodnota vibrací $a_h$ a nejistoty měření byly stanoveny v souladu s norou EN 60745-2-1 a uvedeny v tabulce
Emise hluku byly stanoveny podle EN 60745-1, hodnoty jsou uvedeny v tabulce výše.

**⚠ POZOR Hluk může způsobit poškození sluchu, při práci vždy používejte prostředky ochrany sluchu!**

Deklarovaná hodnota emise hluku byla změřena v souladu se standardní metodou zkoušení a může se používat pro porovnání jednoho zařízení s druhým. Výše uvedená hladina emisí hluku se může také používat pro předběžné posouzení expozice na hluk.
Hladina hluku při skutečném používání elektrického nářadí se může lišit od deklarovaných hodnot v závislosti na použití pracovních nástrojů, zejména na druhu obráběného předmětu a na nutnosti určení ochranných prostředků pro uživatele. Abyste přesně odhadli expozici ve skutečných podmínkách používání, zohledněte všechny části provozního cyklu, zahrnující také dobu, kdy je zařízení vypnuto nebo když je zapnuto, ale nepoužívá se.

## 6. Příprava k práci

**⚠ POZOR Všechny servisní činnosti, jako je výměna pracovního nástroje, provádějte při odpojeném napájení.**

Kladivo používejte na dobře osvětleném místě. Spínač se nachází na rukojeti zařízení. Motor pracuje tak dlouho, jak dlouho stlačujete spínač. Při používání elektronářadí zaujměte takovou polohu, abyste se nepřevrátili. První zapnutí (na několik minut) proveďte pomocí přepínače provozního režimu nastaveného do polohy vypnutý příklep.

### Používání pomocné rukojeti

Vždy používejte pomocnou rukojeť přiloženou k zařízení. Při práci vždy držte zařízení oběma rukama.

### Montáž pracovního nástroje

**⚠ POZOR Vždy, před zahájením práce nebo při změně pracovního nástroje, zkontrolujte a eventuálně doplňte mazivo na upínání pracovního nástroje. Příliš malé množství maziva může způsobit zaseknutí pracovního nástroje v hlavě.**

Kladivo můžete používat s každým nástrojem s upínáním SDS Plus (SDS) (s maximálními parametry uvedenými v „Technických údajích").
Abyste mohli připevnit pracovní nástroj, přesuňte kryt upínání SDS (obr. A, pol. 2) dozadu, zasuňte pracovní nástroj. Pracovní nástroj otočte v otvoru do okamžiku, až se zasune hlouběji (pokud pracovní nástroj nelze otočit, znamená to, že se zasunul již nadoraz). Uvolněte kryt do výchozí polohy. Ujistěte se, že jste pracovní nástroj správně připevnili: položte elektronářadí vodorovně, zkuste vysunout pracovní nástroj. Pokud nelze vysunout, je správně připevněn. Každou výměnu pracovního nástroje využijte k důkladnému vyčištění upínacího pouzdra a k namazání pohyblivých součástí, které se tam nacházejí.

### Nastavení úhlu pracovního nástroje

Pomocí přepínače (obr. B) vyberte polohu „otočení nástroje". Tím umožníte změnu polohy pracovního nástroje. Nastavte požadovanou polohu pracovního nástroje. Přepněte přepínač provozního režimu na požadovanou funkci.

## 7. Zapnutí zařízení

Zařízení je napájeno z akumulátoru s napětím 18 V. Nabitý akumulátor zasuňte do vodítka v rukojeti, až zapadne západka úchytu. Zařízení je připraveno k práci. Abyste mohli začít pracovat se zařízením, stiskněte síťový spínač (obr. A, 5).

**⚠ POZOR Zkoušku práce bez zatížení provádějte pouze tehdy, když máte elektronářadí nasměrováno dolů.**

## 8. Používání zařízení

**⚠ POZOR Před uvedením elektronářadí do provozu se ujistěte, že boční úchyt je utažen tak, že se nebude přesouvat při vibracích kladiva.**

**⚠ POZOR Nepoužívejte pracovní nástroje bez SDS-plus s vrtacím sklíčidlem pro příklepové vrtání nebo obrážení. Nástroje SDS-plus a jejich sklíčidla se při příklepovém vrtání a obrážení poškozují.**

### Provozní režimy

Rotační kladivo s příklepem má čtyři provozní režimy – běžné vrtání, vrtání s příklepem, sbíjení se změnou úhlu dláta, příklep (viz obr. B). Přepínač se nachází na místě označeném na obr. A pol. 3. Chcete-li změnit provozní režim, otočte kolečko změny provozního režimu (fotografie I pol. 2) a nastavte jej do vhodné polohy. Jednotlivé režimy:
Pol. 1. Vrtání (do dřeva, kovu, plastu atp.)
Poz. 2. Vrtání s příklepem (vrtání do tvrdých materiálů, např. do betonu, zdi atp.) – fot. I pol. 3.
Při práci s rotačním kladivem s příklepem je přípustné nepatrné otáčení pracovního nástroje.
Uvolněte úchyt vyšroubováním rukojeti. Nasuňte úchyt na hlavu tak, aby objímka byla natěsno. Nastavte úhel. Úchyt upněte na zařízení tak, že zašroubujete rukojeť.
Připevnění omezovače hloubky vrtání.
Stiskněte tlačítka pojistky omezovače (obr. A pol. 8). Zasuňte omezovač do příslušné hloubky a zablokujte tlačítkem.

**⚠ POZOR Ujistěte se, že v prostoru vrtání nejsou elektrické kabely pod napětím, trubky a jiné konstrukční části obytné budovy.**

Pokud si myslíte, že se nacházejí, nebo najdete kabely v blízkosti místa vrtání, bezpodmínečně je odpojte od napájecí sítě.

### Vrtání bez příklepu

Přepněte přepínač provozního režimu na funkci vrtání, nasaďte vrták příslušný pro obráběný materiál. Přiložte vrták k materiálu, zapněte zařízení.

### Vrtání s příklepem ve vodorovné rovině

Vrtání otvorů s malým průměrem začněte přiložením konce vrtáku ke stěně a lehkým přitlačením vrtačky. Hlubové vrtání s dlouhými vrtáky vyžaduje postupné prohlubování. Délku vrtání vyberte tak, aby se každý další vrták zahloubil do poloviny hloubky otvoru. Nezačínejte vrtat prodlouženými vrtáky, je to velmi nebezpečné. Sílu přítlaku vyberte tak, aby při práci příklepový mechanismus vydával kovový zvuk. Slabý nebo příliš silný přítlak zhoršuje účinek vrtání. Po dosažení požadované hloubky vrtání snižte přítlak a umožněte odvést vyvrtaný materiál z otvoru. Účinnost odvádění materiálu se zhoršuje s narůstající hloubkou vrtání.

### Vrtání s příklepem ve svislé rovině (do stropu)

Je vyžadováno použití gumové protiprachové ochrany (není v sadě). Vrtání do stropu bez gumové protiprachové ochrany nebo při jejím poškození může způsobit poškození zařízení. Neprovádějte práce, u kterých je pracovní nástroj nasměrován nahoru, pokud jste nenasadili protiprachovou ochranu nebo pokud je ochrana poškozená.

### Vrtání s příklepem ve svislé rovině (do podlahy)

Bude-li třeba, nastavte boční úchyt do polohy odpovídající vrtání. Vrtání provádějte stejně jako ve vodorovné rovině. Pamatujte však, že vrták má ve svislé rovině nejnižší účinnost odvádění odpadu, zejména při hlubokém vrtání a vrtání s velkým průměrem. Proto se doporučuje, je-li to možné, časté profouknutí nebo propláchnutí otvoru. Neodvedený, nahromaděný odpad v otvoru zhoršuje kvalitu procesu vrtání, zvyšuje teplotu vrtáku a v následku může způsobit odpadnutí destičky vrtáku nebo poškození hlavy kladiva.

### Změna směru otáček

**⚠ POZOR Nikdy neměňte směr otáček při práci, může to poškodit převodovku zařízení!**

Přepínač změny směru otáček (fot. B pol. 4) slouží pro okamžitou změnu směru otáček hlavy zařízení. Abyste mohli změnit směr otáček, vypněte zařízení

(uvolněte spínač), nastavte přepínač změny směru otáček do požadované polohy a zapněte zařízení.

## 9. Běžné servisní činnosti

**POZOR** **Všechny servisní činnosti, jako je výměna pracovního nástroje, provádějte při odpojeném napájení.**

Před každým zapnutím:
Zkontrolujte, zda nejsou větrací otvory motoru ucpané nebo znečištěné. Bude-li třeba, zprůchodněte je (např. stlačeným vzduchem) nebo vyčistěte hadříkem lehce navlhčeným vodou; nedovolte, aby voda pronikla do vnitřku zařízení.
Po každém použití:
Odpojte od zdroje napájení, abyste zabránili náhodnému zapnutí neoprávněnými osobami nebo při přenášení.
Zařízení uchovávejte na místě nedostupném pro děti a bude-li to možné, v originálním obalu.

## 10. Náhradní díly a příslušenství

### Doporučené příslušenství

Elektronářadí řady SAS+ALL můžete vybavit každým akumulátorem a nabíječkou řady SAS+ALL a každým nářadím (pracovním nástrojem) s upínáním SDS Plus. Dodržujte pokyny výrobce pracovních nástrojů. Chcete-li zakoupit náhradní díly a příslušenství, kontaktujte servis Dedra-Exim.
Kontaktní údaje jsou uvedeny na 1. straně návodu.
Při objednávání náhradních dílů uveďte SÉRIOVÉ číslo zařízení uvedené na výkonovém štítku a číslo dílu z technického výkresu. Opravy v záruční době se provádějí podle podmínek uvedených v záručním listu. Reklamovaný výrobek odevzdejte k opravě na místě zakoupení (prodejce je povinen převzít reklamovaný výrobek) nebo zašlete do centrálního servisu DEDRA-EXIM. Přiložte záruční list vystavený dovozcem. Oprava bez tohoto dokumentu se bude považovat za pozáruční. Opravy po záruční době provádí centrální servis. Poškozený výrobek zašlete do servisu (náklady na zaslání hradí uživatel).

## 11. Svépomocné odstraňování poruch

| PROBLÉM | PŘÍČINA | ŘEŠENÍ |
|---|---|---|
| Zařízení nefunguje | Poškozený spínač | Odevzdejte zařízení do servisu |
| | Vybitý akumulátor | Nabijte akumulátor |
| | Špatně vložený akumulátor | Připevněte správně |
| Zařízení se těžce rozbíhá | Vybitý akumulátor | Nabijte správně akumulátor |
| | Překročené přípustné provozní parametry | Snižte zatížení elektronářadí |
| Motor se přehřívá | Ucpané větrací otvory | Vyčistěte otvory |
| | Překročené přípustné provozní parametry | Vypněte elektronářadí, práci odložte, až kladivo úplně vychladne |
| | Příliš velký přítlak nářadí | Snižte zatížení elektronářadí |

## 12. Kompletace zařízení

**Kompletace:** Rotační kladivo s příklepem 18V DED7047 – 1 kus

## 13. Informace pro uživatele o likvidaci elektrických a elektronických zařízení (týká se domácností)



Prezentovaný symbol umístěný na výrobcích nebo k nim přiložené dokumentaci informuje, že odpadní elektrická a elektronická zařízení nelze likvidovat společně s komunálním odpadem. Správný postup v případě likvidace, zpětného využití nebo recyklace komponentů spočívá v předání zařízení do specializovaného odběrného bodu, kde bude přijato bezplatně. Informace o místech odběru odpadního zařízení poskytují místní úřady, např. na svých internetových stránkách.
Správnou likvidací zařízení chráníme cenné zdroje a eliminujeme negativní vliv na zdraví a životní prostředí, které může být ohroženo nesprávným nakládáním s odpady.
Nesprávná likvidace odpadů může být trestána uložením pokuty podle příslušných místních předpisů.
Uživatelé v zemích Evropské unie
V případě nutnosti likvidace elektrických a elektronických zařízení kontaktujte nejbližší prodejní místo nebo dodavatele, kteří Vám poskytnou doplňkové informace.
Likvidace odpadů mimo Evropskou unii
Tento symbol se týká pouze zemí Evropské unie.
V případě potřeby likvidace tohoto výrobku se obraťte na místní úřady nebo prodejce za účelem získání informací o správném způsobu likvidace.

## Záruční list

### Akumulátorové vrtací kladivo s příklepem

Katalogové číslo:DED7047 Sériové číslo: .....

Datum zakoupení výrobku: …….

Razítko prodávajícího: ……..

Datum a podpis prodávajícího:.....

Prohlášení uživatele:

Potvrzuji, že jsem byl seznámen se záručními podmínkami a důsledky nedodržování pokynů uvedených v návodu k obsluze a záručním listu. Se záručními podmínkami souhlasím, což potvrzuji vlastnoručním podpisem:

..... .....
datum a místo podpis uživatele

**I. Odpovědnost za výrobek:**

1. **Ručitel** – DEDRA EXIM Sp. z o.o. se sídlem v Pruszkowie, adresa: ul. 3 Maja 8, 05-800 Pruszków, KRS 0000062517, Obvodní soud pro hl. město Varšavu ve Varšavě, XIV. Hospodářský odbor Celostátního soudního rejstříku, DIČ 527-020-49-33, Základní kapitál: 100 980.00 zl.
2. Podle podmínek stanovených v tomto záručním listu ručitel poskytuje záruku na výrobek, pocházející z distribuce ručitele.
3. Záruční odpovědnost za vady se týká pouze vad vzniklých z příčin tkvících ve výrobku v okamžiku jeho vydání uživateli.
4. Uživatel má nárok na bezplatnou záruční opravu výrobku, pokud vada byla zjištěná v záruční době. Provedení opravy výrobku (způsob opravy) závisí na rozhodnutí ručitele. Pokud ručitel nemůže provést opravu, vyhrazuje si právo na výměnu vadné součásti nebo celého výrobku za bezvadný, snížení ceny výrobku nebo odstoupení od smlouvy.
5. Vůči uživateli, který není spotřebitelem ve smyslu zákona ze dne 23. dubna 1964 občanský zákoník, je odpovědnost Ručitele za škody vyplývající z této záruky a/nebo v souvislosti s jejím uzavřením a plněním, bez ohledu na právní titul, omezena maximálně do výše hodnoty vadného výrobku.

**II. Záruční doba:**

| **Součásti výrobku, na které se vztahuje záruka** | Doba trvání záruční ochrany |
|---|---|
| DED7047 | 36 měsíců, počítáno od data nákupu výrobku uvedeného v tomto záručním listu |

**III. Podmínky uplatňování záruky:**

1. Předložení vyplněného záručního listu pro výrobek a doložení okolností nákupu výrobku, např. předložením paragonu, faktury atd. Pro správné vyřízení se doporučuje, abyste společně s výrobkem předali všechny součásti stanovené v kapitole „Kompletace“ výrobku uvedené v návodu k obsluze.
2. Dodržování pokynů uvedených v návodu k obsluze a záručním listu.
3. Záruka platí pouze na území Polska a EU.

**IV. Záruka se nevztahuje na vady výrobku vzniklé zejména v následku:**

1. Nedodržování podmínek stanovených v návodu k obsluze, zejména v rozsahu správného provozování, údržby a čištění;
2. Používání čisticích nebo ošetřovacích prostředků v rozporu s návodem k obsluze;
3. Nevhodného skladování a přepravování výrobku;
4. Svépomocných změn a/nebo úpravy výrobku, které nebyly dohodnuty s ručitelem;
5. Používání ve výrobku provozních materiálů v rozporu s návodem k obsluze.

Uživatel, který není spotřebitelem ve smyslu zákona ze dne 23. dubna 1964 občanský zákoník, ztratí záruku na výrobek, na kterém:

1. odstranil, změnil nebo poškodil sériová čísla, označení údajů a výkonové štítky;
2. plomby zostały uszkodzone przez Użytkownika lub noszą ślady manipulacji Użytkownika.

**Upozornění!** Činnosti spojené s každodenní obsluhou výrobku, vyplývající mj. z návodu k obsluze, provádí uživatel ve vlastní režii a na své náklady.

**V.Postup při reklamaci:**

1. V případě zjištění nesprávného provozu výrobku se před nahlášením reklamace
ujistěte, že jste provedli správně všechny činnosti podrobně popsané v návodu k obsluze.
2. Reklamaci nahlaste ihned, nejlépe do 7 dnů od data zjištění vady výrobku.
3. Uživatel, který není spotřebitelem ve smyslu zákona ze dne 23. dubna 1964 občanský zákoník, ztratí nárok na uplatnění záruky v případě nenahlášení reklamace do 7 dnů.
4. Reklamaci můžete nahlásit mj. v místě zakoupení výrobku, v záručním servisu nebo písemně na adresu: DEDRA EXIM Sp. z o.o., ul. 3 Maja 8, 05-800 Pruszków.
5. Reklamaci můžete nahlásit prostřednictvím formuláře dostupného na stránkách www.dedra.pl. („Formulář pro nahlášení reklamace“).

Adresy záručních servisů v jednotlivých státech jsou dostupné na stránkách www.dedra.pl. Pokud v daném státě není uveden servis, reklamační formulář zašlete na adresu: DEDRA EXIM Sp. z o.o., ul. 3 Maja 8, 05-800 Pruszków (Polska).

6. Z bezpečnostních důvodů je zakázáno používat vadný výrobek.
Upozornění!!! Používání vadného výrobku ohrožuje zdraví a život uživatele.
7. Povinnosti vyplývající ze záruky budou splněny do 14 pracovních dnů, počítáno ode dne doručení reklamovaného výrobku.
8. Vadný výrobek před odevzdáním do servisu vyčistěte. Reklamovaný výrobek důkladně zabezpečte proti poškození při přepravě (doporučuje se předat reklamovaný výrobek v originálním obalu).
9. Záruční doba se prodlužuje o dobu, během níž uživatel z důvodu vady výrobku, na kterou se vztahuje záruka, nemohl výrobek používat.
10. Záruka nevylučuje, neomezuje ani nepozastavuje nároky uživatele vyplývající z ručení za vady prodané věci.

V souladu s čl. 13 odst. 1 a 2 nařízení Evropského parlamentu a Rady (EU) 2016/679 ze dne 27. dubna 2016 o ochraně fyzických osob v souvislosti se zpracováním osobních údajů a o volném pohybu těchto údajů a o zrušení směrnice 95/46/ES Vás informujeme, že:

1. Správcem vašich osobních údajů uvedených ve formuláři je DEDRA-EXIM sp. z o.o. se sídlem v Pruszkowie, ul. 3 Maja 8, 05-800 Pruszków (dále jen: „Správce“).
2. Vaše údaje budou zpracovávány pouze pro účely provedení reklamačního řízení zařízení podle čl. 6 odst. 1 písm. b) obecného nařízení o ochraně osobních údajů (dále jen: „GDPR“) Poskytnutí údajů je dobrovolné, ale nezbytné k provedení reklamačního řízení.
3. Vaše údaje budou zpracovávány po dobu posouzení provedení reklamačního řízení a pro účely archivace v případě potřeby obrany proti eventuálním nárokům vůči Správci, nejdéle však do okamžiku jejich promlčení.
4. Vaše údaje mohou být zpřístupněny pouze subjektům, které zpracovávají údaje pro Správce na základě písemné smlouvy o pověření zpracováním osobních údajů, poskytujícím mj. technický servis, hosting nebo údržbu webových stránek, IT servis, kurýrní služby. Dodavatelé Správce jsou povinni zajistit ochranu údajů a splnit požadavky platného zákona souvisejícího s ochranou osobních údajů a nesmí využívat svěřené osobní údaje pro jiné účely než ty, které jsou uvedeny ve smlouvě se Správcem.
5. Vaše údaje nebudou zpracovávány automatizovaným způsobem, včetně profilování, a nebudou předávány do třetí země / mezinárodní organizaci.

6. Máte právo na přístup ke svým údajům a právo na jejich opravu, výmaz, omezení zpracování, právo na přenositelnost údajů, právo kdykoli vznést námitku.
7. Ve všech záležitostech souvisejících se zpracováním vašich osobních údajů Správcem nás můžete kontaktovat na e-mailové adrese: daneosobowe@dedra.pl.
8. Máte právo podat stížnost u úřadu příslušného pro ochranu osobních údajů.

**Preklad originálneho návodu**

## SK Obsah


1. Obrázky a výkresy
2. Opis zariadenia
3. Zamýšľané použitie zariadenia
4. Obmedzenie používania
5. Technické parametre
6. Príprava na prácu/používanie
7. Zapínanie zariadenia
8. Používanie zariadenia
9. Priebežné obslužné činnosti
10. Náhradné diely a príslušenstvo
11. Samostatné odstraňovanie porúch a problémov
12. Diely zariadenia
13. Informácia pre používateľov o likvidovaní elektrických a elektronických zariadení
14. Záručný list


Všeobecné bezpečnostné podmienky sú pripojené ako osobitná brožúra. Vyhlásenie o zhode ES je k zariadeniu pripojené ako samostatný dokument. V prípade, ak chýba Vyhlásenie o zhode CE, obráťte sa na servis Dedra-Exim Sp. z o.o.

**POZOR** **Pri práci zariadením odporúčame dodržiavať základné zásady bezpečnosti pri práci, aby ste sa vyhli požiarom prípadne mechanickým úrazom.**

Pred použitím zariadenia sa, prosím, oboznámte s obsahom tohto Návodu na obsluhu Návod, prosím, uschovajte pre prípad použitia v budúcnosti. Prísne dodržiavanie pokynov a odporúčaní obsiahnutých v tomto Návode na obsluhu umožní predĺžiť životnosť Vašej pneumatickej zošívačky

**POZOR** **Počas práce bezpodmienečne dodržujte pokyny a odporúčania uvedené v príručke bezpečnosti práce.**

Príručka bezpečnosti práce je pripojená k zariadeniu ako osobitná brožúra. Uchovajte ju pre prípadnú potrebu v budúcnosti. Ak zariadenie odovzdáte inej osobe, odovzdajte jej aj užívateľskú príručku, príručku bezpečnosti práce ako aj vyhlásenie o zhode. Spoločnosť DEDRA EXIM nezodpovedá za havárie a úrazy, ktoré vznikli následkom nedodržiavania pokynov bezpečnosti práce.Dôkladne sa oboznámte s bezpečnostnou a s užívateľskou príručkou. Nedodržiavanie výstrah, varovaní a pokynov môže viesť k úrazu, k zásahu el. prúdom, k požiaru a/alebo iným vážnym úrazom. Všetky príručky a vyhlásenie o zhode zachovajte, pre prípadnú potrebu v budúcnosti.

**POZOR** **Zariadenie zo série SAS+ALL je navrhnuté a vyrobené na používanie iba s nabíjačkami a akumulátormi série SAS+ALL.**

Li-Ion akumulátor a nabíjačka nie sú súčasťou súpravy kúpeného zariadenia, ale sa kupujú osobitne. V prípade použitia iných akumulátorov a nabíjačiek než tie, ktoré sú určené pre dané zariadenie, udelená záruka výrobcu prestáva platiť.

## 2. Opis zariadenia

**Obr. A:** 1. zásuvka SDS Plus, 2. kryt zásuvky, 3. prepínač prevádzkového režimu, 4. prepínač chodu vzad, 5. vypínač, 6. hlavná rukoväť, 7. prídavná rukoväť, 8. zásuvka na batériu

## 3. Zamýšľané použitie zariadenia

Vŕtacie kladivo je zariadenie navrhnuté na vŕtanie do dreva, kovu, plastu a do iných materiálov, na príklepové vŕtanie do kameňa, betónu, tehly a na iné ľahšie práce súvisiace so sekaním v stavebných materiáloch.
Zariadenie je určené na používanie pri rekonštrukčno-stavebných prácach, v dielňach a v servisoch, pri amatérskych w prácach, pričom musia byť dodržané podmienky používania a prípustné prevádzkové podmienky, ktoré sú uvedené v používateľskej príručke.

## 4. Obmedzenie používania

Zariadenie sa môže používať iba v súlade s pokynmi, ktoré sú uvedené v „Povolených prevádzkových podmienkach". Systém upevnenia je určený pre koncovky (pracovné nástroje) so stopkou SDS PLUS.
Žiadnym spôsobom nezasahujte a nemeňte mechanickú konštrukciu a elektrické prvky zariadenia, dodržiavajte pokyny uvedené v požívateľskej príručke, v opačnom prípade okamžite prestáva platiť udelená záruka výrobcu a vyhlásenie o zhode. Elektronáradie sa musí používať v súlade s jeho účelom a v súlade s Návodom na používanie, v opačnom prípade sa automaticky a okamžite tratí udelená záruka.

**Prípustné pracovné podmienky**
**S1 Neustála praca**
Používajte iba vo vnútri, v interiéri.
Rozsah teploty nabíjania akumulátorov +10 - +30 °C.
Nevystavujte na pôsobenie teploty nad +45 °C

## 5. Technické parametre

| | |
|---|---|
| Model zariadenia | DED7047 |
| Pracovné napätie [V] | 18V d.c. |
| batérie | Li-Ion |
| Skľučovadlo: Rozsah gripu | SDS Plus |
| Rotačná rýchlosť n0 [min-1] | 0-850 |
| Počet funkcií | 2 |
| Energia príklepu [J] | 1,3 |
| Vŕtanie do dreva max. [Mm] | 22 |
| Vŕtanie do kovu max. [Mm] | 10 |
| Vŕtanie do betónu max [mm] | 16 |
| Úroveň vibrácií nameraná na rukoväti [m / s2] | 5,69 |
| Neistota merania KD | 1,5 |
| Hlukové emisie: | |
| Hladina akustického tlaku LPA [dB (A)] | 85 |
| Hladina akustického výkonu LWA [dB (A)] | 96 |
| Neistota merania KLPA, KLWA [dB (A)] | 3 |
| Hmotnosť (bez batérie a nabíjačky) [kg] | 1,3 |

Informácia o hluku a o vibráciách.
Sumárna hodnota vibrácií $a_h$ a nepresnosť merania boli určené poľa normy EN 60745-2-1 a sú uvedené v tabuľke
Emisia hluku bola určená podľa normy EN 60745 60745-1, hodnoty sú uvedené vo vyššie uvedenej tabuľke.

**POZOR** **Hluk môže spôsobiť poškodenie sluchu, počas práce vždy používajte náležitú ochranu sluchu!**

Deklarovaná hodnota emisie hluku bola meraná štandardnou testovacou metódou a môže sa používať na porovnávanie jedného náradia s iným. Vyššie uvedená úroveň emisie hluku sa tiež môže používať na vstupné hodnotenie vystavenia na hluk.
Úroveň hluku pri skutočnom používaní elektronáradia sa od vyhlasovaných hodnôt môže líšiť, v závislosti od spôsobu používania pracovných nástrojov, predovšetkým od typu obrábaného predmetu ako aj od nevyhnutnosti určenia prostriedkov, ktoré majú vplyv na ochranu operátora. Na presné hodnotenie vystavenia v skutočných podmienkach používania, musia sa zohľadniť všetky časti operačného cyklu, zahrňujúc aj čas, keď je zariadenie vypnuté, alebo keď je zapnuté, ale sa nepoužíva.

## 6. Príprava na prácu/používanie

**POZOR** **Všetky činnosti súvisiace s obsluhou a údržbou, také ako výmena pracovnej koncovky, vykonávajte iba vtedy, keď je náradie odpojené od el. napätia.**

Kladivo používajte iba na dobre osvetlenom mieste. Zapínač je umiestnený v rukoväti zariadenia. Hnací motor je spustený tak dlho, kým stláčate spúšť (zapínač). Počas práce s elektronáradím zaujmite takú polohu, aby ste sa počas vykonávania práce neprevrátili. Pri prvom spustení (trvajúcom niekoľko minút) prepínač režimu práce musí byť nastavené na polohe s vypnutým príklepom.

### Používanie pomocnej rukoväte

Vždy používajte pomocnú rukoväť, ktorá je súčasťou súpravy zariadenia. Keď ju chcete nastaviť a prispôsobiť podľa individuálnych potrieb, najprv povoľte upevňovacie kolieska rukoväte, rukoväť nastavte v požadovanej polohe, a následne silno dotiahnite. Náradie počas práce vždy držte oboma rukami.

### Upevnenie pracovnej koncovky

**POZOR** **Vždy pred začatím pracovného cyklu, alebo vždy pri výmene pracovného nástroja, skontrolujte množstvo maziva na upevňovacej stopke pracovného nástroja, a keď je to potrebné, doplňte.**

Následkom nedostatočného množstva maziva môže dôjsť k zablokovania pracovného nástroja v hlave zariadenia.
Kladivo sa môže používať s každým pracovným nástrojom so stopkou SDS Plus (SDS) (s prípustnými parametrami podľa „Technických parametrov").
Keď chcete upevniť pracovný nástroj najprv presuňte kryt otvoru SDS (obr. A, pol. 2) dozadu, a následne vsuňte pracovný nástroj. Pracovný nástroj otáčajte v otvore dovtedy, kým sa nevsunie hlbšie (ak sa nástroj nedá otočiť, môže to znamenať, že je už dostatočne vsunutý). Povoľte kryt, aby sa mohol vrátiť do základnej polohy. Skontrolujte, či je pracovný nástroj správne upevnený: elektronáradie postavte zvislo, skúste pracovnú koncovku vytiahnuť. Ak sa nedá vytiahnuť, je správne upevnený. Vždy pri každej výmene pracovného nástroja dôkladne vyčistite komoru držiaka a namažte všetky pohyblivé prvky, ktoré sa tam nachádzajú.

### Nastavenie pracovného uhla

Kolieskom (obr. B) vyberte polohu „rotácia nástroja". Následne môžete nastaviť uhol sekáča umiestneného v hlave kladiva. Nastavte sekáč v požadovanej polohe. Prepínač režimu práce pretočte na požadovanú funkciu.

## 7. Zapínanie zariadenia

Zariadenie je napájané z akumulátora s napätím 18 V. Nabitý akumulátor vsuňte do vodidla v rukoväti, kým sa akumulátor nezablokuje (počuť charakteristický zvuk). Zariadenie je pripravené na použitie. Keď chcete zariadenie spustiť, stlačte tlačidlo spustenia (obr. A, 5).

**POZOR** **Náradie bez zaťaženia môžete skúšať iba vtedy, keď je nasmerované dole.**

## 8. Používanie zariadenia

**POZOR** **Pred spustením elektronáradia sa uistite, či je bočná rúčka dotiahnutá dostatočne silno, aby sa následkom vibrácií kladiva nepresúvala.**

**POZOR** **Nepoužívajte pracovné nástroje bez SDS-plus s vŕtacím skľučovadlom pre príklepové vŕtanie alebo obrážanie. Nástroje SDS-plus a ich skľučovadla sa pri príklepovom vŕtaní a obrážaní poškodzujú**

### Režimy práce

Vŕtacie kladivo má štyri režimy práce – obyčajné vŕtanie, príklepové vŕtanie, zbíjanie so slobodným otáčaním nástroja, pevné zbíjanie (pozrite obr. B). Prepínač sa nachádza na mieste, ktoré je označené na obr. A, pol pol. 3. Keď chcete zmeniť režim práce, pretočte koliesko výberu režimu práce (obr. I pol. 2) a nastavte požadovaný režim. Jednotlivé funkcie:
Pol. 1. Vŕtanie (do dreva, kovu, plastu ap.)
Pol. 2. Príklepové vŕtanie (do tvrdých materiálov, napr. do betónu, tehál ap.) – obr.I pol. 3.
Pri práci s vŕtacím kladivom je povolený nepatrný rotačný pohyb pracovnej koncovky.

Povoľte uchopenie odskrutkovaním rukoväte. Držiak nasuňte na hlavu tak, aby objímka zapadla do profilovania. Nastavte požadovaný uhol. Dotiahnite držiak na zariadení zaskrutkovaním rukoväte.
Upevnenie obmedzovača hĺbky vŕtania**.**
Stlačte tlačidlá blokády obmedzovača (obr. A pol. 8). Obmedzovač vsuňte na požadovanú hĺbku, a následne zablokujte tlačidlom.

**POZOR** **Uistite sa, či na mieste, v ktorom chcete vŕtať, nie sú elektrické káble pod napätím, rúry a iné rozvody či používaná infraštruktúra.**

Ak podozrievate, alebo ste už v blízkosti miesta vŕtania detegovali káble, musíte ich bezpodmienečne odpojiť od el. napätia.

### Vŕtanie bez príklepu
Prepínač režimu práce nastavte na funkciu vŕtania, vložte príslušný vrták podľa opracovávaného materiálu. K materiálu priložte vrták, a následne spustite zariadenie.

### Príklepové vŕtanie pozdĺžnym smerom
Pri vŕtaní otvorov s malým priemerom, najprv koncovku vrtáka priložte k povrchu a vŕtačku jemne dotlačte k stene. Pri vŕtaní hlbokých otvorov dlhými vrtákmi je potrebné otvor prehlbovať postupne. Vrtáky voľte tak, aby sa nasledujúci vrták zasúval do už vyvŕtaného otvoru do polovice svojej dĺžky. Nikdy nezačínajte hneď vŕtať s dlhými vrtákmi, je to zakázané a veľmi nebezpečné. Nástroj pritláčajte s náležitou silou tak, aby počas práce príklepový mechanizmus vydával kovové zvuky. Príliš slabá alebo príliš silná sila zhoršuje efektívnosť vŕtania. Keď vyvŕtate otvor s požadovanou hĺbkou, povoľte prítlak, aby ste umožnili odvedenie sutiny z otvoru. Efektívnosť odvádzania sutiny sa zhoršuje spolu so zväčšovaním hĺbky vŕtaného otvoru.

### Príklepové vŕtanie v zvislom smere (do stropu)
Pri vŕtaní sa musí používať gumový protiprachový kryt (nie je v súprave). Pri vŕtaní v strope používajte gumový protiprachový kryt, v opačnom prípade (ak sa nepoužíva alebo je poškodený), môže dôjsť k poškodeniu zariadenia. Práce pri ktorých pracovný nástroj smeruje hore sa musia vykonávať iba s funkčným protiprachovým krytom, vykonávanie takých prác bez krytu, alebo ak je poškodený, je zakázané.

### Príklepové vŕtanie v zvislom smere (do podlahy)
Ak je to potrebné, bočnú rukoväť nastavte v náležitej polohe, príslušne k zamýšľanému spôsobu vŕtania. Proces vŕtania vykonajte podobne ako vŕtanie v zvislom smere. Pripomíname, že efektívnosť odvádzania sutiny vrtákom je v zvislej polohe najnižšia, predovšetkým pri vŕtaní hlbokých otvorov a/alebo s veľkým priemerom. Preto odporúčame počas vŕtania otvor náležite často prefukovať alebo vyplachovať. Neodvedená, nahromadená sutina v otvore zhoršuje kvalitu procesu vŕtania, zvyšuje teplotu vrtáka, čo následne môže viesť k zapáleniu doštičky vrtáka alebo k poškodeniu hlavy kladiva.

### Zmena smeru otáčok

**POZOR** **Nikdy v žiadnom prípade neprepínajte smer otáčok počas práce, takým spôsobom sa môže poškodiť prevod zariadenia!**

Prepínač zmeny smeru otáčok (obr. B pol. 4) je určený na okamžitú zmenu smeru otáčok hlavy zariadenia. Keď chcete zmeniť smer otáčok, najprv vypnite zariadenie (pustite zapínaciu spúšť), prepínač smeru otáčok prepnite na požadovaný smer, a spustite zariadenie.

## 9. Priebežné obslužné činnosti

**POZOR** **Všetky činnosti súvisiace s obsluhou a údržbou, také ako výmena pracovnej koncovky, vykonávajte iba vtedy, keď je náradie odpojené od el. napätia.**

Pred každým spustením:
Skontrolujte, či nie sú vetracie otvory motora niečím zakryté alebo zašpinené. Keď je to potrebné, vyčistite (napr. stlačeným vzduchom) alebo očistite jemn navlhčenou handričkou; zabráňte, aby sa do vnútra náradia dostala voda.
Po každom použití:
Odpojte od zdroja el. napätia, aby nedošlo k náhodnému spusteniu postrannou osobou alebo k náhodnému spusteniu počas prenášania. Zariadenie uchovávajte na mieste mimo dosahu detí, nakoľko je to možné v originálnom obale.

## 10. Náhradné diely a príslušenstvo

### Odporúčané príslušenstvo
Elektronáradie zo série SAS+ALL sa môže používať s každým akumulátorom a nabíjačkou zo série SAS+ALL, a s rôznymi nástrojmi (pracovnými koncovkami) so stopkou SDS Plus. Dodržujte pokyny a odporúčania výrobcu používaných pracovných koncoviek.
Keď chcete kúpiť náhradné diely alebo príslušenstvo, kontaktujte servis Dedra-Exim. Kontaktné údaje sú uvedené na 1. strane príručky. Pri objednávaní náhradných dielov vždy uveďte číslo ŠARŽE/SÉRIE, ktoré je uvedené na výrobnom štítku, ako aj číslo dielu, ktoré je uvedené na schematickom nákrese zariadenia. Počas trvania záruky sú prípadné opravy vykonávané podľa zásad uvedených v záručnom liste. Reklamovaný výrobok odovzdajte na opravu v mieste nákupu (predajca je povinný prijať reklamovaný výrobok), alebo ho pošlite do centrálneho servisu DEDRA – EXIM. Pripojte záručný list vystavený importérom a kópiu dokladu o nákupe. Bez tohto dokumentu bude oprava vykonané odplatne, ako pozáručná oprava. Po skončení záručnej lehoty opravy vykonáva centrálny servis. Poškodený výrobok pošlite do servisu (náklady na zásielku hradí užívateľ).

## 11. Samostatné odstraňovanie porúch a problémov

| PROBLÉM | PRÍČINA | RIEŠENIE |
|---|---|---|
| Zariadenie nefunguje | Poškodený zapínač | Zariadenie odovzdajte do servisu |
| | Vybitý akumulátor | Nabiť akumulátor |
| | Zle vložený akumulátor | Upevniť správne |
| Zariadenie sa pohybuje veľmi ťažko | Vybitý akumulátor | Správne nabiť akumulátor |
| | Prekročené prípustné prevádzkové parametre | Znížiť zaťaženie elektronáradia |
| Motor sa prehrieva | Upchané vetracie otvory | Očistite otvory |
| | Prekročené prípustné prevádzkové parametre | Elektronáradie vypnite, pozastavte práce kým náradie úplne nevychladne. |
| | Príliš silné pritláčanie náradia | Znížiť zaťaženie elektronáradia |

## 12. Diely zariadenia
**Diely a časti:** Vŕtacie kladivo 18V DED7047 – 1 ks

## 13. Informácie pre užívateľov k likvidácii elektrických alebo elektronických zariadení (tykajúce są domácností)



Tento symbol na výrobku alebo na priloženej dokumentácii upozorní, že chybné elektrické spotrebiče a elektronické zariadenia nemožno likvidovať spolu s domácim odpadom. Správny postup pri ich likvidácii alebo recyklácii podlieha odovzdaniu zariadení na určené zberné miesta, kde budú prijaté zdarma. Informácie o takýchto zberných miestach vydávajú miestne orgány, napr. na svojich internetových stránkach.
Správna likvidácia prístroja umožňuje zachovať cenné prírodné zdroje a napomáha prevencii potenciálnych negatívnych dopadov na zdravie a životné prostredie, ktoré môže byť ohrozené nesprávnym nakladaním s takýmto odpadom.
Nesprávne nakladanie s elektronickými/elektrickými odpadmi je sankciované podľa príslušných vnútroštátnych právnych predpisov. Pre používateľov v Európskej únii
V prípade odovzdania elektrických spotrebičov a elektronických zariadení, obráťte sa na najbližšie miesto predaja alebo na dodávateľa, ktorý Vám poskytne bližšie informácie.
Likvidácia odpadov v krajinách mimo EÚ.
Tento symbol platí len v krajinách EÚ.
Ak chcete tento výrobok zlikvidovať, obráťte sa na miestne úrady alebo predajcu za účelom získania informácií o správnom spôsobe postupovania vo veci.

## Záručný list

### Akumulátorové príklepové vŕtacie kladivo

Katalógové č.: DED7047 Číslo šarže:.....

(ďalej len **Výrobok)**

Dátum nákupu výrobku: ……

Pečiatka predajcu: ……..

Dátum a podpis predajcu : .....

Vyhlásenie Užívateľa:

Potvrdzujem, že som bol oboznámený so záručnými podmienkami, ako aj s následkami nedodržiavania pokynov a odporúčaní, ktoré sú uvedené v užívateľskej príručke a v záručnom liste. Záručné podmienky sú mi známe, čo potvrdzujem vlastnoručným podpisom:

..... .....
dátum a miesto podpis Užívateľa

**I. Zodpovednosť za Výrobok:**
**Ručiteľ** - spoločnosť „DEDRA EXIM sp. z o.o.“ sídliaca v meste: Pruszków, na adrese: ul. 3 Maja 8, 05-800 Pruszków, Poľsko, zapísaná do obchodného registra pod číslom KRS 0000062517 vedenom oblastným súdom pre hlavné mestoVaršava vo Varšave, 14. ekonomické oddelenie Štátneho súdneho registra, IČ DPH: PL 5270204933, základné imanie: 100 980,00 PLN.
2. Podľa podmienok stanovených týmto záručným listom Ručiteľ udeľuje záruku na Výrobok, pochádzajúci z distribúcie Ručiteľa.
3. Zodpovednosť na základe záruky sa vzťahuje iba na chyby, ktoré vznikli následkom príčin nachádzajúcich sa vo Výrobku v momente jeho vydania Užívateľovi.
4. Na základe záruky Užívateľ získava právo na bezplatnú opravu výrobku, ak sa chyba objaví počas trvania záručnej lehoty. Spôsob opravy Výrobku (metóda vykonania opravy) závisí od rozhodnutia Ručiteľa. V prípade, ak Ručiteľ uzná, že Výrobok sa nedá opraviť, Ručiteľ si vyhradzuje právo vymeniť chybný prvok alebo celý Výrobok na výrobok bez chýb, právo na zníženie ceny Výrobku alebo právo na odstúpenie od dohody.
5. Voči Užívateľovi, ktorý nie je konzumentom v zmysle zákona z 23. apríla 1964 Občiansky zákonník, zodpovednosť Ručiteľa za škody vyplývajúce z tejto záruky a/alebo ktoré súvisia s jej uzatvorením a realizáciou, bez ohľadu na právny základ, je obmedzená maximálne do výšky hodnoty chybného Výrobku.

**II. Záručná lehota:**

| **Prvky Výrobku na ktoré sa vzťahuje záruka** | Trvanie záručnej ochrany |
|---|---|
| DED7047 | 36 mesiacov od dňa nákupu Výrobku, ktorý je uvedený v tomto záručnom liste |

**III. Podmienky využitia záruky:**
1. Predstavenie Užívateľ je povinný predstaviť vyplnený Záručný list výrobku, ako aj náležitý doklad o nákupe Výrobku, napr. predstavením pokladničného bloku, faktúry ap. Aby reklamačný proces prebiehal efektívne odporúčame, aby Užívateľ spolu s reklamovaným výrobkom doručil všetky prvky vymenované v kapitole užívateľskej príručky výrobku „Diely a časti“.
2. Užívateľ je povinný dodržiavať pokyny a odporúčania uvedené v užívateľskej príručke a v záručnom liste.
3. Záruka platí iba na území Poľskej republiky a členských štátov EÚ.

**IV. Záruka sa nevzťahuje na chyby, ktoré vznikli (predovšetkým) následkom:**
1. Nedodržania podmienok určených v užívateľskej príručke, predovšetkým podmienok správneho používania, prevádzky, údržby a čistenia
2. Použitia na čistenie alebo na údržbu nevhodných prípravkov, nezhodne s užívateľskou príručkou;
3. Nevhodného uchovávania a prepravy výrobku;
4. Vykonania neautorizovaných zmien a/alebo iných zásahov do výrobku, na ktoré výrobca nevyjadril súhlas;
5. Použitím vo výrobku/s výrobkom nevhodných prevádzkových materiálov, nezhodne s užívateľskou príručkou.

Užívateľ, ktorý nie je konzumentom v zmysle zákona z 23. apríla 1964 Občiansky zákonník, stráca záručné práva na výrobok, v ktorom:
1. sériové čísla, označenia dátumov a výrobné štítky boli odstránené, zmenené alebo poškodené;
2. boli poškodené plomby alebo sú na nich viditeľné stopy manipulácie.

**Pozor!** Činnosti súvisiace s každodennou obsluhou výrobku, vyplývajúce medzi iným z užívateľskej príručky, Užívateľ vykonáva vlastnými silami a na vlastné náklady.

**V. Reklamačná procedúra:**

1. V prípade, ak Užívateľ objaví, že Výrobok nefunguje správne, ešte pred zložením reklamácie je povinný uistiť sa, či boli náležite vykonané všetky stanovené činnosti, predovšetkým tie uvedené v užívateľskej príručke.
2. Reklamácia musí byť podaná bezodkladne, najlepšie v priebehu 7 dní od dňa, v ktorom sa prejavila (objavila) chyba Výrobku. Užívateľ, ktorý nie je konzumentom v zmysle zákona z 23. apríla 1964 Občiansky zákonník, stráca práva vyplývajúce z tejto záruky v prípade, ak reklamáciu nepodá v priebehu 7 dní od dňa, v ktorom sa prejavila (objavila) chyba Výrobku.
3. Reklamáciu môžete podať medzi inými na mieste, v ktorom ste výrobok kúpili, v záručnom servise alebo poštou na adresu: DEDRA EXIM sp. z o.o., ul. 3 Maja 8, 05-800 Pruszków, Poľsko.
4. Užívateľ môže podať reklamáciu prostredníctvom formulára, ktorý je dostupný na webovej stránke www.dedra.pl. („Formulár podania reklamácie na základe udelenej záruky").
5. Adresy záručných servisov v jednotlivých štátoch sú zverejnené na webovej stránke www.dedra.pl. V prípade, ak v danom štáte sa nenachádza záručný servis, odporúčame reklamovaný výrobok doručiť na adresu: DEDRA EXIM sp. z o.o. ul. 3 Maja 8, 05-800 Pruszków, Poľsko.
6. Vzhľadom na bezpečnosť Užívateľa, nefunkčný (chybný) výrobok sa v žiadnom prípade nesmie používať.

Pozor!!! Používanie nefunkčného (chybného) výrobku je nebezpečné pre zdravie a život Užívateľov.

7. Povinnosti vyplývajúce z udelenej záruke budú vyplnené v lehote 14 pracovných dní počítajúc od dňa doručenia reklamovaného Výrobku Užívateľom.
8. Pred zaslaním reklamácie odporúčame reklamovaný Výrobok náležite očistiť. Odporúčame reklamovaný Výrobok dôkladne zabezpečiť pre prípadným poškodeniami počas prepravy (reklamovaný Výrobok odporúčame doručiť v originálnom obale).
9. Záručná lehota sa predlžuje o čas, počas ktorého Užívateľ následkom chyby (nefunkčnosti) výrobku, na ktorú sa vzťahovala záruka, nemohol Výrobok používať.
10. Záruka nevylučuje, neobmedzuje a ani nepozastavuje právo Užívateľa (kupujúceho) na základe príslušných predpisov o ručení za chyby predanej veci.

V súlade s článkom 13 ods. 1 a 2 nariadenia Európskeho parlamentu a Rady (EÚ) 2016/679 z 27. apríla 2016 o ochrane fyzických osôb pri spracúvaní osobných údajov a o voľnom pohybe takýchto údajov, ktorým sa zrušuje smernica 95/46/ES, vás informujeme

1. Správcom vašich osobných údajov, ktoré ste uviedli vo formulári, je spoločnosť „DEDRA-EXIM Sp. z o.o." so sídlom v meste Pruszków na adrese: ul. 3 Maja 8, 05-800 Pruszków, Poľsko (ďalej len: „Správca").
2. Vaše osobné údaje budú spracúvané výhradne s cieľom realizácie záručnej procedúry zariadenia, a to v súlade s článkom 6 ods. 1 písmeno b) všeobecného nariadenia o ochrane údajov (ďalej len: „GDPR"). Uvedenie osobných údajov je dobrovoľné, avšak nevyhnutné na realizáciu záručnej procedúry.
3. Vaše osobné údaje budú spracúvané počas posudzovania a realizácie záručnej procedúry, ako aj na archívne účely v prípade potreby obhajoby pred prípadnými nárokmi a požiadavkami voči Správcovi, avšak nie dlhšie až do momentu premlčania týchto nárokov a požiadaviek.
4. Vaše údaje môžu byť zverejnené výhradne len tým subjektom, ktoré spracúvajú tieto údaje v mene a pre Správcu, a to na základe písomnej dohody o zverení spracúvania osobných údajov, tzn. firmy, ktoré okrem iného poskytujú technický servis, hostingové služby alebo služby obsluhy webových stránok, IT obsluhy, ako aj kuriérskym firmám. Dodávatelia Správcu sú povinní zaručiť zabezpečenie údajov a splniť požiadavky platnej legislatívy ohľadne ochrany osobných údajov, a zverené osobnú údaje nesmú byť používané na iné účely než tie, ktoré stanovuje dohoda uzatvorená so Správcom.
5. Vaše údaje nebudú spracúvané automatickým spôsobom, vrátane rôznych foriem profilovania, ani nebudú odovzdané do tretieho štátu/medzinárodnej organizácii.
6. Máte právo na prístup k vašim osobným údajom, ako aj právo na ich opravenie, doplnenie, odstránenie, obmedzenie spracúvania, prenesenie údajov, podanie námietky, a to v ľubovoľnej chvíli.
7. Vo všetkých záležitostiach, ktoré súvisia so spracúvaním vašich osobných údajov Správcom, môžete sa na Správcu obrátiť písomne na e-mailovú adresu: daneosobowe@dedra.pl.
8. Máte právo podať sťažnosť príslušnému dozornému orgánu, ktorý zodpovedá za dohľad nad ochranou osobných údajov

**Preklad originálneho**

## LT Turinys


1. Nuotraukos ir schemos
2. Įrenginio aprašymas
3. Įrenginio paskirtis
4. Naudojimo apribojimai
5. Techniniai duomenys
6. Paruošimas darbui
7. Įrenginio įjungimas
8. Įrenginio naudojimas
9. Einamieji priežiūros veiksmai
10. Atsarginės dalys ir priedai
11. Savarankiškas gedimų šalinimas
12. Įrenginio komplektacija
13. Informacija vartotojams apie elektros ir elektroninių įrenginių utilizavimą
14. Garantinis lapas


Bendrosios saugos taisyklės buvo pridėtos prie instrukcijos kaip atskira brošiūra. EB atitikties deklaracija pridedama prie įrenginio kaip atskiras dokumentas. Jei nebūtų EB atitikties deklaracijos, prašome susisiekti su „Dedra-Exim" Sp. z o.o servisu.

**DĖMESIO** **Naudojantis prietaisu rekomenduojama visada laikytis pagrindinių darbo saugos taisyklių siekiant sumažinti gaisro, elektros smūgio ar mechaninio sužalojimo galimybę.**

Prieš pradedami naudotis įranga, susipažinkite su naudojimo instrukcijos turiniu. Išsaugokite naudojimo instrukciją, darbo saugos instrukciją ir Atitikties deklaraciją. Griežtai laikydamiesi nurodymų ir patarimų pateiktų naudojimo instrukcijoje galėsite ilgai naudotis prietaisu.

**DĖMESIO** **Darbo metu reikia besąlygiškai laikytis darbo saugos instrukcijos nurodymų.**

Darbo saugos instrukcija yra pridėta prie prietaiso kaip atskira brošiūra ir būtina ją išsaugoti. Perduodant prietaisą kitam asmeniui, būtina kartu perduoti eksploatavimo instrukciją, darbo saugos instrukciją ir atitikties deklaraciją. Įmonė „Dedra Exim" neatsako už nelaimingus atsitikimus, įvykusius dėl darbo saugos nurodymų nesilaikymo. Reikia įdėmiai perskaityti visas saugumo instrukcijas ir aptarnavimo instrukcijas. Nurodymų ir įspėjimų nesilaikymas gali atvesti prie trenkimu elektros srove, gaisro ir / arba rimtų kūno sužalojimų. Išsaugokite visas instrukcijas, saugumo instrukcijas ir atitikties deklaraciją naudojimui ateityje.

**DĖMESIO** **Įrenginys iš „SAS+ALL" linijos buvo suprojektuotas darbui tik su „SAS+ALL" linijos įkrovikliais ir akumuliatoriais.**

Ličio jonu akumuliatorius ir įkroviklis neįeina į įrenginio komplektą, juos reikia įsigyti atskirai. Dėl kitų, nei rekomenduojami, akumuliatorių ir įkroviklių naudojimo yra anuliuojamos garantinės teisės.

## 2. Įrenginio aprašymas

**Pav. A:** 1. SDS Plus lizdas, 2. lizdo dangtelis, 3. darbo režimo jungiklis, 4. atbulinės eigos jungiklis, 5. maitinimo jungiklis, 6. pagrindinė rankena, 7. pagalbinė rankena, 8. akumuliatoriaus lizdas

## 3. Įrenginio paskirtis

Perforatorius yra skirtas gręžti medieną, metalą, plastiką ir kitas medžiagas, smūginiu būdu galima gręžti akmenį, betoną, plytas ir atlikti lengvesnius darbus, susijusius su statybinių medžiagų kalimu.
Leidžiama naudoti įrenginį remonto ir statybos darbuose, remonto servisuose, mėgėjiškuose darbuose, jei yra laikomasi naudojimo sąlygų ir leistinų darbo sąlygų, nurodytų Naudojimo instrukcijoje.

## 4. Naudojimo apribojimai

Įrenginys gali būti naudojamas tik pagal toliau esančias Leistinas darbo taisykles. Tvirtinimo sistema yra pritaikyta darbui su darbiniais įrankiais, turinčiais „SDS PLUS" antgalį.
Savavališkas mechaninės ir elektros sandaros keitimas, bet kokios modifikacijos, priežiūros veiksmai, kurie nėra aprašyti Naudojimo instrukcijoje, bus laikomi neteisėtais, kurie nedelsiant anuliuoja Atitikties deklaraciją ir Garantines teises. Naudojant elektros įrankį ne pagal paskirtį arba kitaip, negu yra nurodyta Naudojimo instrukcijoje, Garantinės teisės yra anuliuojamos.

| **Leistinos darbo sąlygos** |
|---|
| **S1 nuolatinis darbas** |
| Naudoti tik patalpų viduje. |
| Akumuliatorių krovimo temperatūrų diapazonas 10-30 $^{O}$C. |
| Neleisti, kad įrenginį veiktų aukštesnė nei 45°C temperatūra |

## 5. Techniniai duomenys

| | |
|---|---|
| Įrenginio modelis | DED7047 |
| Darbinė įtampa [V] | 18V d.c. |
| Baterija | Li-Ion |
| Chuckas: Grip diapazonas | SDS Plus |
| Sukimosi greitis n0 [min-1] | 0-850 |
| Funkcijų skaičius | 2 |
| Smūgio energija [J] | 1,3 |
| Maksimalus medienos gręžimas [mm] | 22 |
| Metalo gręžimas maks. [Mm] | 10 |
| Betono gręžimas maks. [Mm] | 16 |
| Vibracijos lygis, matuojamas ties rankena [m / s2] | 5,69 |
| KD matavimo neapibrėžtumas | 1,5 |
| Triukšmo emisija: | |
| Garso slėgio lygis LPA [dB (A)] | 85 |
| Garso galios lygis LWA [dB (A)] | 96 |
| Matavimo neapibrėžtis KLPA, KLWA [dB (A)] | 3 |
| Svoris (be akumuliatoriaus ir įkroviklio) [kg] | 1,3 |

Informacija apie triukšmą ir vibracijas.
Bendra vibracijų vertė ah ir matavimo paklaida buvo nustatytos pagal EN 60745-2-1 ir nurodytos lentelėje.
Triukšmo emisija buvo nustatyta pagal EN 60745-2-1, vertės yra nurodytos anksčiau esančioje lentelėje.

**DĖMESIO** **Triukšmas gali pažeisti klausą, darbo metu visuomet reikia naudoti klausos apsaugos priemones!**

Deklaruojama triukšmo emisijos vertė buvo matuojama taikant standartinį tyrimo metodą, todėl gali būti naudojama lyginant skirtingus įrenginius. Nurodytas triukšmo emisijos lygis gali būti naudojamas vertinant pirmutinį triukšmo poveikį.
Realaus elektros įrankio naudojimo metu triukšmo lygis gali būti kitoks negu deklaruojamos vertės, tai priklauso nuo darbinių įrankių naudojimo būdo, ypač nuo apdirbamo daikto ir nuo priemonių, kurių tikslas yra operatoriaus apsauga. Norint tiksliai įvertinti pavojų realiomis darbo sąlygomis, reikia atkreipti dėmesį į visus operacinio ciklo etapus, įskaitant etapus, kuomet įrenginys yra išjungtas arba yra įjungtas, bet nėra naudojamas darbui.

## 6. Paruošimas darbui

**DEMESIO** **Visi tokie veiksmai, kaip pvz. darbinio antgalio keitimas, turi būti atliekami išjungus maitinimo šaltinį.**

Perforatorius turi būti naudojamas gerai apšviestoje vietoje. Įjungiklis yra įrenginio rankenoje. Variklis veikia tiek ilgai, kiek ilgai spaudžiame įjungiklį. Naudojant elektros įrankį, reikia priimti tokią poziciją, kad darbo metu neįmanoma būtų apsiversti. Pirmas įjungimas (kelioms minutėms) turi būti atliktas, kai darbo režimo perjungiklis yra pozicijoje „smūginis darbo režimas – išjungtas“.

### Pagalbinės rankenos naudojimas

Visuomet reikia naudoti pagalbinę rankeną, esančią įrenginio komplekte. Norint ją pareguliuoti ir pritaikyti individualiems operatoriaus poreikiams, reikia atsukti rankenos rankenėlę, nustatyti rankeną norimoje pozicijoje ir vėl stipriai užsukti rankenėlę. Darbo metu visuomet laikyti įrenginį abejomis rankomis.

### Darbinio antgalio tvirtinimas

**DEMESIO** **DEMESIO** **Kiekvieną kartą prieš pradedant darbo ciklą arba keičiant darbinį įrankį, reikia patikrinti ir, jei reikia, papildyti tepalo kiekį ant darbinio įrankio montažinio antgalio.**

**Dėl pernelyg mažo tepalo kiekio darbinis įrankis gali įstrigti griebtuve.**

Perforatorius gali būti naudojamas su kiekvienu įrankiu, turinčiu „SDS Plus“ (SDS) rankeną, kurios maksimalūs parametrai yra nurodyti skyriuje „Techniniai duomenys“.

Norint pritvirtinti darbinį įrankį, reikia perstumti „SDS“ rankenos apsaugą (pav. A, poz. 2) atgal ir įdėti darbinį įrankį. Pasukti darbinį įrankį griebtuve tol, kol jis bus įstumtas giliausiai (jei įrankis nesisuka, tai gali reikšti, kad jis pasiekė galutinę poziciją). Leisti apsaugai grįžti į pirmutinę poziciją. Įsitikinti, kad darbinį įrankis buvo teisingai įtvirtintas: padėti elektros įrankį horizontaliai ir pabandyti ištraukti darbinį įrankį. Jei jo negalima ištraukti, reiškia, kad jis buvo įtvirtintas teisingai. Kiekvieną kartą keičiant darbinį įrankį, būtina kruopščiai nuvalyti griebtuvo angą ir patepti joje esančius judančius elementus.

### Darbo kampo nustatymas

Reguliatoriaus pagalba (pav. B) pasirinkti poziciją „įrankio rotacija“. Tai leis pakeisti kalto, esančio perforatoriaus griebtuve, poziciją. Nustatyti norimą kalto poziciją. Perjungti darbo režimo perjungiklį į norimą funkciją.

## 7. Įrenginio įjungimas

Įrenginio maitinimo elementas yra 18V įtampos akumuliatorius. Įkrautą akumuliatorių įdedame į lizdą rankenoje, kol suveiks fiksatorius rankenoje. Įrenginys paruoštas tolesniam darbui. Norint pradėti darbą su įrankiu, reikia paspausti įjungiklį (pav. A, 5).

**DEMESIO** **Darbo testus be apkrovos galima atlikti tik tuomet, kai elektros įrankis yra nukreiptas žemyn.**

## 8. Įrenginio naudojimas

**DEMESIO** **Prieš įjungiant elektros įrankį, reikia įsitikinti, ar šoninė rankena yra stipriai užsukta ir nejudės dėl perforatoriaus vibracijų.**

**DEMESIO** **Nenaudokite darbo įrankių be SDS-plus kartu su smūginio gręžimo laikikliu arba kaltavimui. SDS-plus darbo įrankiai ir laikikliai yra pažeidžiami smūginio gręžimo ir kaltavimo metu.**

### Darbo režimai

Perforatorius turi keturis darbo režimus – paprastas gręžimas, smūginis gręžimas, kalimas keičiant kalto kampą, kalimas (žiūr. pav. B). Perjungiklis yra vietoje, kuri yra parodyta pav. A poz. 3. Norint pakeisti darbo režimą, reikia pasukti darbo režimo rankeną (nuotr. I poz. 2) ir nustatyti ją norimoje pozicijoje. Funkcijos: Poz. 1. Gręžimas (medienoje, metale, plastike ir pan.)

Poz. 2. Smūginis gręžimas (kietose medžiagose - pvz. betone, sienoje ir pan.) - nuotr.. I poz. 3.

Dirbant su perforatoriumi, galimas nežymus darbinio antgalio sukimosi judesys.

Atpalaiduoti rankeną atsukus rankenėlę. Uždėti rankeną taip, kad apkaba atsirastų jai skirtoje vietoje. Nustatyti kampą. Užspausti rankeną įrankyje užsukant rankenėlę.

Gręžimo gylio ribotuvo tvirtinimas.

Paspausti ribotuvo blokavimo mygtukus (pav. A poz. 8). Įdėti ribotuvą į atitinkamą gylį, užblokuoti mygtuku.

**DEMESIO** **Įsitikinti, ar gręžimo zonoje nėra elektros laidų, vamzdžių ar kitų gyvenamojo pastato infrastruktūros elementų.**

Jei numanome arba rasime gręžimo zonoje laidus, reikia besąlygiškai juos atjungti nuo elektros tinklo.

### Gręžimas be smūgio

Nustatyti darbo režimo perjungiklį pozicijoje „gręžimas“, įdėti grąžtą, atitinkantį apdirbamą medžiagą[1]. Pridėti grąžtą prie medžiagos ir įjungti įrenginį.

### Horizontalus smūginis gręžimas

Nedidelio skersmens skylučių gręžimą pradedame nuo grąžto galo pridėjimo ir nestipraus gręžtuvo prispaudimo prie sienos. Gręžiant gilias skyles su ilgais grąžtais, reikia palaipsniui gilinti. Grąžtų ilgį reikia parinkti taip, kad grąžtas iki pusės būtų skylėje. Draudžiama gręžti pailgintais grąžtais, nes tai yra labai pavojinga. Spaudimo jėgą reikia parinkti taip, kad darbo metu smūgio mechanizmas skleistų metalinius garsus. Silpnas arba pernelyg stiprus spaudimas pablogina gręžimo rezultatus. Pasiekus norimą gręžimo gylį, sumažinti spaudimą ir leisti grąžtui pašalinti dulkes iš skylės. Kuo didesnis yra gręžimo gylis, tuo blogesnis dulkių šalinimo efektyvumas.

### Vertikalus smūginis gręžimas (lubose)

Privaloma naudoti guminę apsauga nuo dulkių (apsaugos nėra komplekte). Gręžiant lubose be guminės apsaugos nuo dulkių arba kai ji yra pažeista, galima sugadinti įrenginį. Draudžiama atlikti darbus, kurių metu įrankis yra nukreiptas į viršų, jei nėra guminės apsaugos nuo dulkių arba jei ji yra pažeista.

### Vertikalus smūginis gręžimas (grindyse)

Jei reikia, įtvirtinti šoninę rankeną patogioje pozicijoje. Gręžimo procesą reikia atlikti panašiai, kaip horizontalaus gręžimo metu. Tačiau negalima pamiršti, kad vertikalaus gręžimo metu grąžtas blogiausiai pašalina dulkes iš gręžiamos skylutės, ypač tai aktualu gręžiant gilias arba didelio skersmens angas. Todėl rekomenduojama pakankamai dažnai prapūsti arba praplauti angą. Nešalinamos, susikaupusios angoje dulkės pablogina gręžimo proceso kokybę, didina grąžto temperatūrą ir galutinai gali atvesti prie grąžto arba įrankio griebtuvo sugadinimo.

### Sūkių krypties keitimas

**DEMESIO** **Draudžiama keisti sukimosi kryptį darbo metu, tai gali sugadinti įrenginio pavarą!**

Sukimosi krypties keitimo perjungiklis (nuotr. B poz. 4) yra skirtas nedelsiant pakeisti įrenginio griebtuvo sukimosi kryptį. Norint pakeisti sukimosi kryptį, reikia išjungti įrenginį (paleisti įjungiklį), nustatyti sukimosi krypties keitimo perjungiklį į norimą poziciją ir įjungti įrenginį.

## 9. Einamieji priežiūros veiksmai

**Visi tokie veiksmai, kaip pvz. darbinio antgalio keitimas, turi būti atliekami išjungus maitinimo šaltinį.**

Prieš kiekvieną įrengimo įjungimą:

Patikrinti, ar ventiliacinės angos nėra uždengtos ar nešvarios.

Jei reikia, nuvalyti jas (pvz. suspaustu oru) arba vos drėgna šluoste, neleisti, kad vanduo patektų į įrenginio vidų.

Po kiekvieno naudojimo:

Atjungti nuo maitinimo šaltinio, tai leis išvengti atsitiktinio įjungimo perkėlimo metu arba neleis įjungti pašaliniams asmenims.

Įrenginį laikyti vaikams neprieinamojo vietoje, jei įmanoma, originaliame įpakavime.

## 10. Atsarginės dalys ir priedai

**Rekomenduojami priedai**

Su elektros įrankiu iš „SAS+ALL“ linijos galima naudoti kiekvieną akumuliatorių ir įkroviklį iš linijos „SAS+ALL“ bei kiekvieną darbinį antgalį su „SDS Plus“ antgaliu. Prašome laikytis darbinių antgalių gamintojo nurodymų.

Norint įsigyti atsargines dalis arba priedus, reikia susisiekti su „Dedra-Exim“ servisu. Kontaktiniai duomenys yra instrukcijos 1 psl. Užsakant atsargines dalis, prašome nurodyti PARTIJOS numerį, nurodytą informacinėje lentelėje, ir dalies numerį, nurodytą sandaros schemoje. Garantiniame laikotarpyje remontai yra atliekami remiantis Garantiniame lape nurodytomis sąlygomis. Prašome pateikti produktą, dėl kurio yra pateikiama pretenzija, remontui jo pirkimo vietoje (pardavėjas privalo priimti tokį produktą) arba atsiųsti į „DEDRA-EXIM“ centrinį servisą. Prašome pridėti importuotojo išrašytą Garantinį lapą. Be šio dokumento remontas bus laikomas pogarantiniu remontu. Garantiniame laikotarpyje remontą atlieka Centrinis servisas. Sugedusi produktą reikia išsiųsti į servisą (siuntimo išlaidas padengia vartotojas).

## 11. Savarankiškas gedimų šalinimas

| PROBLEMA | PRIEŽASTIS | SPRENDIMAS |
|---|---|---|
| Įrenginys neveikia | Sugedo įjungiklis | Atiduoti įrenginį remontui |
| | Išsikrovė akumuliatorius | Įkrauti akumuliatorių |
| | Akumuliatorius blogai užmontuotas | Teisingai įtvirtinti |
| Įrenginys vos pajuda | Išsikrovė akumuliatorius | Teisingai įkrauti akumuliatorių |
| | Viršijami leistini darbo parametrai | Sumažinti elektros įrankio apkrova |
| Variklis perkaista | Užsikimšo ventiliacinės angos | Išvalyti angas |
| | Viršijami leistini darbo parametrai | Išjungti elektros įrankį, darbą nutraukti, kol suktuvas-gręžtuvas visiškai neatvės |
| | Įrankis spaudžiamas pernelyg stipriai | Sumažinti elektros įrankio apkrova |

## 12. Įrenginio komplektacija

**Komplektacija:** Perforatorius 18V DED7047 – 1 vnt.

## 13. Informacija naudotojams apie sunaudotos įrangos utilizavimą (taikoma naudojant buityje)



Aukščiau pateiktas ženklas patalpintas ant produktų arba pavaizduotas prie produktų pridėtuose dokumentuose informuoja, kad sugedusius elektrinius ir elektroninius įrenginius draudžiama išmesti kartu su buitinėmis atliekomis.

Norėdami utilizuoti, pakartotinai naudoti ar susigrąžinti tokių produktų sudedamąsias dalis, privalote atiduoti prietaisą į specializuotą surinkimo centrą, kur galėsite tai padaryti nemokamai. Informaciją apie sunaudotas technikos surinkimo vietas galite sužinoti iš vietinės valdžios, pvz. internetiniuose puslapiuose.

Tinkamai utilizuodami techniką padedate saugoti vertingus išteklius ir išvengti neigiamo poveikio sveikatai bei aplinkai, kuriems gali kilti pavojus dėl netinkamo atliekų tvarkymo.

Netinkamai utilizuojant atliekas gresia baudos, numatytos atitinkamose vietinėse taisyklėse.

Naudotojai Europos Sąjungoje

Norėdami utilizuoti elektrinius arba elektroninius įrenginius, susisiekite su artimiausiu šių įrenginių pardavimo centru arba su tiekėju, kuris suteiks Jums papildomos informacijos.

Atliekų utilizavimas ne Europos Sąjungos šalyse Šis ženklas galioja tik Europos Sąjungos šalyse.

Norėdami utilizuoti šį produktą, susisiekite su vietine valdžia arba su pardavėju ir sužinokite daugiau informacijos apie tinkamą jo utilizavimo būdą.

### Garantinis lapas

**Smūginis akumuliatorinis plaktukinis gręžtuvas**

Katalogo Nr: DED7047 Partijos numeris: .....

(toliau – **Produktas**)

Produkto pirkimo data : ……

Pardavėjo antspaudas : ……..

Pardavėjo parašas ir data : .....

Vartotojo parei

Patvirtinu, kad buvau informuotas apie garantijos sąlygas ir taisyklių, išvardytų Naudojimo instrukcijoje ir Garantiniame lape, nepaisymo pasekmes. Šios garantijos sąlygos yra man žinomos, ką patvirtinu savo parašu:

..... .....

data ir vieta vartotojo parašas

**I. Atsakomybė už Produktą:**

1. **Garantijos suteikėjas** – „DEDRA EXIM“ Sp. z o.o. su būstine adresu: ul. 3 Maja 8, 05-800 Pruškuvas, KRS 0000062517, Varšuvos apylinkės teismas, Valstybinio teismo registro XIV ūkinis skyrius, Mokesčiu mokėtojo kodas 527-020-49-33, Įstatinis kapitalas: 100 980,00 PLN.
2. Šiame garantiniame lape nurodytomis sąlygomis Garantijos suteikėjas suteikia garantiją Produktui iš Garantijos suteikėjo asortimento.
3. Garantijos pagrindu atsakomybė yra priimama tik už defektus, esančius Produkte jo išdavimo Vartotojui metu.
4. Garantijos pagrindu Vartotojas gauna teisę nemokamai suremontuoti Produktą, jei defektas buvo aptiktas garantijos galiojimo metu. Apie Produkto remonto būdą (remonto atlikimo metodą) sprendžia Garantijos suteikėjas. Jei Garantijos suteikėjas nusprėstų, kad remontas yra neįmanomas, Garantijos suteikėjas pasilieka sau teisę pakeisti elementą su defektu arba visą Produktą kitu, veikiančiu teisingai, sumažinti Produkto kainą arba anuliuotu sutartį.
5. Vartotojo, kuris pagal 1964 m. balandžio 23 d. Civilinį kodeksą nėra laikomas vartotoju, atveju Garantijos suteikėjo atsakomybė dėl kompensacijos, susijusi su šia garantija ir (arba) jos sudarymu ir vykdymu, nepriklausomai nuo formos, yra apribota iki maksimaliai Produkto su defektu vertės.

**II. Garantijos laikotarpis:**

| Produkto elementai, kuriems veikia garantija | Garantinės apsaugos trukmė |
|---|---|
| **DED7047** | 36 mėnesiai, skaičiuojant nuo Produkto pirkimo datos, nurodytos šiame Garantiniame lape |

**III. Naudojimosi garantija sąlygos:**

1. Vartotojas privalo patiekti užpildytą Produkto Garantinį lapą ir Produkto pirkimą patvirtinantį dokumentą (pvz. kasos čekis, sąskaita-faktūra ir pan.). Tam, kad pretenzijos nagrinėjimo procesas vyktų sklandžiai, rekomenduojama, kad Vartotojas kartu su Produktu perduotų visus elementus, nurodytus „Komplektacijos sąraše“, esančiame Naudojimo instrukcijoje.
2. Vartotojas privalo laikytis Naudojimo instrukcijoje ir Garantiniame lape nurodytų rekomendacijų.
3. Garantija galioja tik Lenkijos Respublikos ir ES teritorijoje.

**IV. Garantija neapima Produkto defektų, atsiradusių dėl to, kad:**

1. Vartotojas nesilaikė sąlygų, nurodytų Naudojimo instrukcijoje, ypač susijusių su teisingu naudojimu, priežiūra ir valymu;
2. Vartotojas naudojo priežiūros ar valymo priemones, neatitinkančias sąlygas nurodytas Naudojimo instrukcijoje;
3. Vartotojas netinkamai sandėliavo ir transportavo Produktą;
4. Vartotojas savarankiškai keitė ir (arba) modifikavo Produktą, negavęs Garantijos suteikėjo sutikimo;
5. Vartotojas naudojo Produkte eksploatacines medžiagas, neatitinkančias Naudojimo instrukcijos sąlygų.Vartotojas, kuris pagal 1964 m. balandžio 23 d. Civilinį kodeksą nėra laikomas vartotoju, praranda garantiją Produktui, jei:
1. Vartotojas pašalino, pakeitė arba sugadino serijos numerius, datas ir informacines lenteles;
2. Vartotojas pažeidė plombas arba ant jų matosi Vartotojo veiksmų pėdsakai.

**Dėmesio!** Veiksmus, susijusius su kasdieniu Produkto aptarnavimu, nurodytu pvz. Naudojimo instrukcijoje, Vartotojas atlieka pats ir savo sąskaita.

**V. Pretenzijos pateikimo procedūra:**

1. Pastebėjus, kad Produktas veikia neteisingai, prieš pateikiant pretenziją, reikia įsitikinti, kad visi veiksmai, aprašyti Naudojimo instrukcijoje, buvo atlikti teisingai.
2. Pretenziją rekomenduojama pateikti nedelsiant, geriausiai per 7 dienas nuo Produkto defekto aptikimo. Vartotojas, kuris pagal 1964 m. balandžio 23 d. Civilinį kodeksą nėra laikomas vartotoju, praranda garantiją Produktui, jei nepateikia pretenzijos per 7 dienas.
3. Pretenziją galima pateikti pvz. Produkto pirkimo punkte, garantiniame servise arba raštu adresu: „DEDRA EXIM“ Sp. z o. o., ul. 3 Maja 8, 05-800 Pruškuvas.
4. Vartotojas gali pateikti pretenziją, pasinaudodamas blanku, kuris yra internetinėje svetainėje: www.dedra.pl (Pretenzijos garantiniame laikotarpyje pateikimo forma).
5. Garantinių servisų atskirose šalyse adresai yra nurodyti svetainėje: www.dedra.pl. Jei konkrečioje šalyje nebūtų garantinio serviso, pretenzijas dėl garantijos rekomenduojama siųsti adresu: „DEDRA EXIM“ Sp. z o. o., ul. 3 Maja 8, 05-800 Pruškuvas, Lenkija.Mając Dėl Vartotojo saugumo draudžiama naudoti Produktą su defektais.
6. Dėmesio!!! Produkto su defektais naudojimas kelia pavojų Vartotojo sveikatai ir gyvybei. Veiksmai, susiję su garantija, bus atlikti per 14 darbo dienų skaičiuojant nuo Produkto, dėl kurio yra pateikiama pretenzija, pristatymo dienos.
7. Prieš pristatant Produktą, dėl kurio yra pateikiama pretenzija, rekomenduojama jį nuvalyti.
8. Produktą, dėl kurio yra pateikiama pretenzija, reikia kruopščiai supakuoti, kad jis būtų apsaugotas nuo pažeidimų transporto metu – rekomenduojama pristatyti produktą originalioje pakuotėje.
9. Garantijos laikotarpis yra pratęsiamas tiek, kiek Vartotojas negalėjo juo naudotis dėl garantijos apimto defekto.
10. Gwarancja Ši garantija neriboja, neišskiria bei nesustabdo Vartotojo teisių dėl parduotos prekės neatitikimo arba prekės defekto.

Vadovaudamiesi 2016 m. balandžio 27 d. Europos Parlamento ir Tarybos reglamento (ES) 2016/679 dėl fizinių asmenų apsaugos tvarkant asmens duomenis ir dėl laisvo tokių duomenų judėjimo ir kuriuo panaikinama Direktyva 95/46/EB 13 straipsnio 1 ir 2 dalimis, informuojame, kad

1. Formoje pateiktų jūsų asmens duomenų valdytojas yra DEDRA-EXIM sp. z o.o., kurios registruota buveinė yra Pruszkowe, 3 Maja g. 8, 05-800 Pruszkow (toliau: "Administratorius").
2. Jūsų duomenys bus tvarkomi tik siekiant atlikti prietaiso garantijos procedūrą pagal Bendrojo duomenų apsaugos reglamento 6 straipsnio 1 dalies b punktą (toliau: „BDAR“) Duomenys teikiami savanoriškai, tačiau jie būtini garantijos procedūrai
3. Jūsų duomenys bus tvarkomi garantijos procedūros vykdymo nagrinėjimo laikotarpiu ir archyvavimo tikslais, jei prireiktų apsiginti nuo galimų pretenzijų Administratoriui, bet ne ilgiau nei iki tol, kol joms įvyks senaties terminas.
4. Jūsų duomenys gali būti atskleisti tik tiems subjektams, kurie tvarko duomenis duomenų administratoriaus vardu pagal rašytinę asmens duomenų tvarkymo pavedimo sutartį, teikiančią: technines paslaugas, hosting'o ar interneto svetainės priežiūros paslaugas, IT paslaugas, kurjerių paslaugas. Administratoriaus tiekėjai privalo užtikrinti duomenų saugumą ir laikytis galiojančių teisės aktų reikalavimų, susijusių su asmens duomenų apsauga, ir negali naudoti patikėtų asmens duomenų kitais nei sutartyje su Administratoriumi nurodytais tikslais.
5. Jūsų duomenys nebus tvarkomi automatizuotomis priemonėmis, įskaitant profiliavimą, ir nebus perduodami trečiajai šaliai / tarptautinei organizacijai.
6. Bet kuriuo metu turite teisę susipažinti su savo duomenų turiniu ir teisę ištaisyti, ištrinti, apriboti duomenų tvarkymą, teisę į duomenų perkeliamumą, teisę prieštarauti bet kuriuo metu.
7. Visais klausimais, susijusiais su administratoriaus atliekamu jūsų asmens duomenų tvarkymu, galite kreiptis šiuo el. pašto adresu: daneosobowe@dedra.pl.;
8. Turite teisę pateikti skundą tinkamai duomenų apsaugos institucijai;

**Originalios instrukcijos vertima**

## LV Saturarādītājs


1. Fotoattēli un raksti
2. Ierīces apraksts
3. Ierīces norīkošana
4. Lietošanas ierobežojums
5. Tehniskie parametri
6. Darba sagatavošana
7. Ierīces ieslēgšana
8. Ierīces lietošana
9. Kārtējas apkalpošanas rīcība
10. Rezerves daļas un piederumi
11. Defekta paša novēršana
12. Ierīces komplektācija
13. Informācija lietotājiem par nolietotas elektriskas un elektroniskas ierīces atkratīšanu
14. Garantijas talons


Vispārējie drošības noteikumi tika pievienoti instrukcijai kā atsevišķa brošūra.
ES Atbilstības deklarācija ir pievienota ierīcei kā atsevišķs dokuments. ES Atbilstības deklarācijas trūkuma gadījumā lūdzam kontaktēties ar Dedra-Exim Sp. z o.o. firmas Servisu.

**UZMANĪBU** **Darba laikā ar ierīci rekomendējam vienmēr ievērot pamatīgus darba drošības nosacījumus, lai izvairīties no ugunsgrēka, elektrības trieciena vai mehāniska ievainojuma.**

Pirms ierīces ekspluatācijas uzsākšanas lūdzam iepazīties ar Lietošanas instrukciju. Lūdzam saglabāt Lietošanas instrukciju, darba drošības instrukciju un Atbilstības deklarāciju. Lietošanas Instrukcijas rekomendāciju un norādījumu stipra ievērošana ļaus pagarināt Jūsu ierīces darba laiku.

**UZMANĪBU** **Darba laikā jābūt ievēroti galvenie darba drošības instrukcijas noteikumi.**

Darba drošības instrukcija ir pievienota ierīcei kā atsevišķa brošūra un jābūt saglabāta. Gadījumā, ja ierīce ir nodota citai personai, lūdzam nodot arī lietošanas instrukciju, darba drošības instrukciju un atbilstības deklarāciju. Firma Dedra-Exim nav atbildīga par nelaimes gadījumiem savienotiem ar darba drošības norādījumu neievērošanu.Rūpīgi salasīt visu drošības un lietošanas instrukciju. Instrukcijas brīdinājumu neievērošana var ierosināt elektrības triecienu, ugunsgrēku un/vai nopietnu ievainojumu. Saglabāt visu instrukciju, drošības instrukciju un atbilstības deklarāciju nākošām vajadzībām.

**UZMANĪBU** **SAS+ALL līnijas ierīce tika projektēta darbam tikai ar lādēšanas adapteriem un akumulatoriem no līnijas SAS+ALL.**

Akumulators Li-Ion un lādēšanas adapters nav ierīces komplektā, jābūt iegādāti atsevišķi. Citu, nekā ierīcei paredzēti, akumulatoru un lādēšanas adapteru lietošana izraisīs garantijas tiesību pazaudēšanu.

## 2. Ierīces apraksts

**Zīm. A:** 1. SDS Plus kontaktligzda, 2. Kontaktligzdas vāks, 3. Darba režīma slēdzis, 4. Pārslēgšanas slēdzis, 5. Barošanas slēdzis, 6. Galvenais rokturis, 7. Papildu rokturis, 8. Akumulatora kontaktligzda

## 3. Ierīces norīkošana

Rotācijas urbjmašīna ar perforatoru ir ierīce, projektēta urbšanai koksnē, metālā, plastmasā un citos materiālos, urbšanai ar perforatoru akmenī, betonā, ķieģelī, kā arī vieglākiem darbiem, savienotiem ar drupināšanu būvmateriālos.
Pieļaujam aprīkojuma izmantošanu remonta-būvniecības darbos, remonta rūpnīcās, amatieru darbos, ja vienlaikus būs ievēroti lietošanas nosacījumi un pieļaujami darba apstākļi, noteikti lietošanas instrukcijā.

## 4. Lietošanas ierobežojums

Ierīce var būt lietota tikai saskaņā ar turpmāk minētiem „Pieļaujamiem darba nosacījumiem”. Stiprināšanas sistēma ir paredzēta sadarbībai ar darba uzgaļiem, apgādātiem ar SDS PLUS turētāju.
Visas patstāvīgas izmaiņas mehāniskā un elektriskā konstrukcijā, visas modifikācijas, rīcība, kas nav aprakstītā šajā Lietošanas Instrukcijā, var ierosināt

Garantijas tiesību tūlītēju pazaudēšanu, un Atbilstības deklarācija pazaudēs savu spēku. Elektroierīces lietošana pretī norādījumiem un Lietošanas Instrukcijai nekavējoties ierosinās Garantijas Tiesību tūlītēju pazaudēšanu.

| Pieļaujami darba apstākļi |
|---|
| **S1 Pastāvīgs darbs** |
| Lietot tikai telpu iekšā. |
| Akumulatoru lādēšanas temperatūras diapazons 10-30°C. |
| Nepieļaut temperatūras virs 45°C ietekmi. |

## 5. Tehniskie parametri

| | |
|---|---|
| Ierīces modelis | DED7047 |
| Darba spriegums [V] | 18V d.c. |
| Akumulators | Li-Ion |
| Čaks: saķeres diapazons | SDS Plus |
| Rotācijas ātrums n0 [min-1] | 0-850 |
| Funkciju skaits | 2 |
| Trieciena enerģija [J] | 1,3 |
| Koka urbšana maks. [Mm] | 22 |
| Urbšana metālā maks. [Mm] | 10 |
| Urbšana betonā maks. [Mm] | 16 |
| Vibrācijas līmenis, mērīts pie roktura [m / s2] | 5,69 |
| KD mērījumu nenoteiktība | 1,5 |
| Trokšņa emisija: | |
| Skaņas spiediena līmenis LPA [dB (A)] | 85 |
| Skaņas jaudas līmenis LWA [dB (A)] | 96 |
| Mērījuma nenoteiktība KLPA, KLWA [dB (A)] | 3 |
| Svars (bez akumulatora un lādētāja) [kg] | 1,3 |

Informācijas par troksni un vibrācijām.
Vibrāciju apkopota vērtība $a_h$ un mērījuma nedrošums noteikti saskaņā ar normu EN 60745-2-1 un uzrādīti tabulā
Trokšņa emisija noteikta saskaņā ar EN 60745-1, vērtības uzrādītas tabulā.

**UZMANĪBU** **Troksnis var izraisīt dzirdes bojāšanu, darba laikā lietot dzirdes aizsardzības līdzekļus!**

Deklarēts vibrācijas lielums tika izmērīts saskaņā ar standartu pētniecības metodi un var būt lietots, lai salīdzinātu vienu instrumentu ar otru. Iepriekšminēts trokšņa emisijas līmenis var būt arī lietots iepriekšējais trokšņa pakļaušanas novērtēšanai. Trokšņa līmenis elektroierīces reālās lietošanas laikā var atšķirties no deklarētām vērtībām atkarīgi no darbarīku lietošanas apstākļiem, sevišķi no apstrādāta materiāla veida un no nepieciešamības noteikt operatora aizsardzības līdzekļus. Lai sīki noteiktu draudus reālos lietošanas apstākļos, jāievēro visas operācijas cikla daļas, kas apņem arī periodus, kad ierīce ir izslēgta, vai kad ir ieslēgta, bet nav lietota darbam.

## 6. Darba sagatavošana

**UZMANĪBU** **Jebkura apkopes darbība, piem., darba uzgaļa mainīšana, var būt veikta tikai, kad ierīce ir atslēgta no barošanas avota.**

Ierīce jālieto labi apgaismotā vietā. Ieslēdzis atrodas ierīces rokturī. Dzinējs strādā tik ilgi, cik ilgi ir piespiests ieslēdzis. Elektroierīces lietošanas laikā pieņemt tādu pozīciju, lai neuzkristu darba laikā. Pirmo iedarbināšanu (uz dažām minūtēm) veikt ar darba režīma pārslēdzēju uzstādītu perforatora izslēgtā pozīcijā.

### Papildu roktura lietošana

Vienmēr lietot papildu rokturi, kas atrodas komplektā ar ierīci. Lai to noregulētu un pielāgotu individuālām operatora prasībām, atslābināt roktura kloķi, noteikt rokturi nepieciešamā pozīcijā, pēc tam stipri pieskrūvēt. Darba laikā vienmēr turēt ierīci ar abām rokām.

### Darba uzgaļa montāža

**UZMANĪBU** **Katrreiz, pirms darba cikla uzsākšanas vai mainot darbarīku pārbaudīt, un ja nepieciešami - papildināt smērvielu darbarīka montāžas uzgaļa galā.**

Smērvielas pārāk mazs daudzums var nobloķēt darbarīku galviņā.
Ierīce var būt lietota ar katru darbarīku ar SDS Plus (SDS) turētāju (ar tehniskos datos noteiktiem maksimāliem parametriem).
Lai uzstādītu darbarīku, SDS turētāja segumu (Zīm. A, poz. 2) pārvietot atpakaļ, iebāzt darbarīku. Pagriezt darbarīku caurumā līdz momentam, kad tiks iebāzts dziļāk (gadījumā, kad darbarīks nevar būt pagriezts, tas nozīmē, ka ir novietots savā pozīcijā). Atkārtoti pārvietot segumu uz izejas pozīciju. Pārbaudīt, vai darbarīks ir attiecīgi uzstādīts: novietot elektroierīci horizontāli, pamēģināt izbāzt darbarīku. Urbis ir montēts pareizi, kad nevar būt izbāzts. Katrreiz darbarīka mainīšanas momentu izlietot turētāja kameras tiešai tīrīšanai un kustamo elementu eļļošanai.

### Novietošanas leņķa noteikšana

Ar kloķi (zīm. B) izvēlēt pozīciju "ierīces rotācija". Tas ļaus mainīt drupinātāja pozīciju ierīces turētājā. Uzstādīt drupinātāju nepieciešamā pozīcijā. Pārslēgt darba režīma pārslēdzēju uz attiecīgu funkciju.

## 7. Ierīces ieslēgšana

Ierīce ir barota no akumulatora ar spriegumu 18V. Uzlādēts akumulators novietojam roktura vadītājā līdz sprosta slēgšanai. Ierīce ir gatava darbam. Lai uzsāktu darbu ar ierīci, piespiest iedarbināšanas pogu (Zīm. A, 5).

**UZMANĪBU** **Darba bez noslogojuma pārbaudi veikt tikai, kad elektroierīce ir novirzīta uz apakšu.**

## 8. Ierīces lietošana

**UZMANĪBU** **Pirms elektroierīces iedarbināšanas pārbaudīt, vai sānu turētājs ir attiecīgi pieskrūvēts, lai nevarētu pārvietots ierīces vibrācijas rezultātā.**

**UZMANĪBU** **Nelietojiet darba instrumentus bez SDS-plus ar urbjpatronu triecienurbšanai vai apstrādei ar kaltu. SDS-plus darba instrumenti un to turētāji tiek bojāti triecienurbšanas un apstrādes ar kaltu laikā.**

### Darba režīmi

Rotācijas urbjmašīnai ar perforatoru ir četri darba režīmi - parasta urbšana, urbšana ar triecienu, kalšana ar perforatora leņķa mainīšanu, kalšana (sk. zīm. B). Pārslēdzējs atrodas vietā, apzīmētā uz zīm. A, poz. 3. Lai mainītu darba režīmu, pārslēgt darba režīma mainīšanas kloķi (fotogrāfija I, poz. 2) uz attiecīgu pozīciju.
Atsevišķas funkcijas:
Poz. 1. Urbšana (kokā, metālā, plastmasā utt.)
Poz. 2. Urbšana ar perforatoru (urbšana cietos materiālos, piem., betonā, akmens sienā utt.) - fot. I poz. 3.
Darbā ar rotācijas urbjmašīnu ar perforatoru pieļaujama ir neliela darbarīka rotācijas pārvietošana.
Atslābināt turētāju, atskrūvējot rokturu. Uzbāzt turētāju uz galviņu, lai apskava būtu novietota stancēšanas vietā. Uzstādīt leņķi. Iespīlēt turētāju uz ierīces, pieskrūvējot rokturu.
Urbšanas dziļuma ierobežotāja montāža**.**
Iespiest ierobežotāja blokādes pogu (Zīm. A, poz. 8). Iebāzt ierobežotāju uz attiecīgu dziļumu un piestiprināt ar pogu.

**UZMANĪBU** **Pārbaudīt, vai urbšanas zonā nav elektrības vadu ar spriegumu, cauruļu, citu dzīvojamās ēkas infrastruktūras vadu.**

Gadījumā, kad ir iespējama vadu lokalizēšana urbšanas zonā, obligāti atslēgt elektroapgādi.

### Urbšana bez perforatora

Pārslēgt darba režīma pārslēdzēju uz urbšanas funkciju, uzstādīt apstrādātam materiālam attiecīgu urbju. Pietuvināt urbju pie materiāla, ieslēgt ierīci.

### Horizontāla urbšana ar triecienu

**UZMANĪBU** **Maza diametra caurumu urbšanu uzsākt no urbja uzstādīšanas un vieglas urbjmašīnas piespiešanas pie sienas.**

Dziļa cauruma urbšanai ar gariem urbjiem ir nepieciešama pakāpeniska padziļināšana. Urbju garumu izvēlēt, lai kārtējais urbis ieietu dziļāk caurumā līdz pusei. Urbšana ar pagarinātiem urbjiem nav pieļaujama un ir ļoti bīstama. Spiedieni izvēlēt tā, lai darba laikā perforatora mehānisms izdotu metālisku skaņu. Neliels spiediens vai pārāk liels spiediens pasliktina urbšanas efektus. Pēc attiecīga urbšanas dziļuma sasniegšanas samazināt spiedienu, lai izvest urbšanas atliekas no cauruma. Urbšanas atlieku izvešanas efektivitāte pasliktinās ar urbšanas dziļumu.

### Vertikāla urbšana ar triecienu (griestos)

Nepieciešama ir gumijas pretputekļu seguma lietošana (nav komplektā). Urbšana griestos bez gumijas pretputekļu seguma vai gadījumā, kad segums ir bojāts, var sabojāt ierīci. Nedrīkst veikt darbus, kad darbarīks ir novirzīts uz augšu, ja pretputekļu segums nav uzstādīts vai ir bojāts.

### Vertikāla urbšana ar triecienu (grīdā)

Ja nepieciešami, sānu rokturu uzstādīt urbšanai ērtā pozīcijā. Urbšanas procesu veikt līdzīgi horizontālai urbšanai. Bet nedrīkst aizmirst, ka vertikālā pozīcijā urbis mazāk efektīvi noņem urbšanas atliekas, sevišķi dziļā urbšanā un urbšanā ar lieliem diametriem. Tāpēc ieteicama ir periodiska cauruma nopūšana vai noskalošana. Nenovāktas, savāktas caurumā atliekas pasliktina urbšanas procesu, palielina urbja temperatūru un rezultātā var izraisīt urbja plātnītes noraušanu vai bojāt perforatora galviņu.

### Griezes virziena mainīšana

**UZMANĪBU** **Nedrīkst mainīt griezes virzienu darba laikā, jo tas var bojāt ierīces pārvadu!**

Griezes virziena mainīšanas pārslēdzējs (Fot. B, poz. 4) ir paredzēts ierīces galviņas tūlītējai griezes virziena mainīšanai. Lai mainītu griezes virzienu, izslēgt ierīci (atslābināt ieslēdzi), pārslēgt griezes virziena mainīšanas pārslēdzēju uz attiecīgu pozīciju un iedarbināt ierīci.

## 9. Kārtējas apkalpošanas rīcība

**UZMANĪBU** **Jebkura apkopes darbība, piem., darba uzgaļa mainīšana, var būt veikta tikai, kad ierīce ir atslēgta no barošanas avota.**

Pirms katras iedarbināšanas:
Pārbaudīt, vai dzinēja ventilācijas caurumi nav segti un piesārņoti. Ja nepieciešami, notīrīt (piem. ar saspiestu gaisu) vai nomazgāt ar viegli mitrinātu lupatiņu; nepieļaut, lai ūdens nokļūstu ierīces iekšā
Pēc katras lietošanas:
Atslēgt no barošanas avota, lai ierīci nevarētu ieslēgt nepiederīgas personas vai neieslēgtu ierīci pārvietošanas laikā.
Ierīci glabāt bērniem nepieejamā vietā, pēc iespējamības oriģinālā iepakojumā.

## 10. Rezerves daļas un piederumi

### Rekomendēti aksesuāri

SAS+ALL līnijas elektroierīce var būt apgādāta ar jebkuru akumulatoru un lādēšanas adapteru no SAS+ALL līnijas, kā arī ar katru darbarīku (darba uzgali) ar SDS Plus turētāju. Laipni lūdzam ievērot darba uzgaļu ražotāja rekomendāciju.
Rezerves daļu un aksesuāru iegādei lūdzam kontaktēties ar Dedra-Exim servisu. Kontaktdati atrodas instrukcijas 1. lapā. Rezerves daļu pasūtīšanas gadījumā lūdzam norādīt PARTIJAS numuru, kas atrodas uz tabuliņas, un montāžas zīmējuma daļas numuru. Garantijas laikā remonti ir veikti saskaņā ar Garantijas Lapas noteikumiem. Reklamēto produktu lūdzam nodod remontam pirkšanas vietā (pārdevējam ir pienākums pieņemt reklamēto produktu) vai nosūtīt DEDRA - EXIM Centrālam Servisam. Lūdzam pievienot Garantijas Lapu, kuru noformēja importētājs. Bez dokumenta garantijas remonts būs uzskatīts par pēc-garantijas remontu. Pēc garantijas laika remontu veic Centrāls Serviss. Bojātu produktu nosūtīt servisam (par pasūtīšanu maksā lietotājs).

## 11. Svépomocné odstraňování poruch

| PROBLĒMA | IEMESLS | RISINĀJUMS |
|---|---|---|
| Ierīce nefunkcionē | Bojāts ieslēdzējs | Nodot ierīci servisam |
| | Izlādēts akumulators | Uzlādēt akumulatoru |
| | Nepareizi uzstādīts akumulators | Uzstādīt pareizi |
| Ierīce sāk darboties ar grūtību | Izlādēts akumulators | Pareizi uzlādēt akumulatoru |
| | Pārsniegti pieļaujamie darba parametri | Samazināt elektroierīces noslogojumu |
| Dzinējs pārkarsēs | Noslēgti ventilācijas caurumi | Notīrīt caurumus |
| | Pārsniegti pieļaujamie darba parametri | Izslēgt elektroierīci un pagaidīt līdz ierīces pilnīgai atdzesēšanai |
| | Pārāk liels ierīces spiediens | Samazināt elektroierīces noslogojumu |

## 12. Ierīces komplektācija

**Komplektācija:** Rotācijas urbjmašīna ar perforatoru 18V DED7047 – 1 gabals

## 13. Informācija lietotājiem par nolietotas elektroierīces utilizāciju (mājsaimniecības vajadzībām)

Augstāk norādītā zīme norādītas uz produkta vai produkta dokumentācijā informē, ka bojātas elektroierīces aizliegts izmest kopā ar sadzīves atkritumiem. Ja vēlaties šādu produktu detaļas utilizēt, otreizēji izmantot vai atgriezt, ierīce jānodod specializētā savākšanas centrā, kurā varēsiet to izdarīt bez maksas. Informāciju par nolietotās tehnikas savākšanas punktiem var uzzināt vietējā pašvaldībā, piem., tās mājas lapā. Atbilstoši utilizēta tehnika palīdz saudzēt vērtīgus krājumu un izvairīties no negatīvas ietekmes uz veselību un vidi, kam var tikt radīti draudi neatbilstošu atkritumu apsaimniekošanas dēļ. Neatbilstoša atkritumu utilizācija ir sodāma pēc atbilstošiem vietējiem tiesību aktiem.
Lietotāji Eiropas Savienībā.
Ja vēlaties utilizēt elektroierīces, sazinieties ar tuvāko šo ierīču pārdošanas centru vai ar piegādātāju, kas Jums sniegs papildu informāciju. Utilizācija ārpus ES dalībvalstīm
Šī zīme ir spēkā tikai Eiropas Savienības valstīs.
Ja vēlaties utilizēt elektroierīces, sazinieties ar tuvāko šo ierīču pārdošanas centru vai ar piegādātāju, kas Jums sniegs papildu informāciju.

### Garantijas talons

**Akumulatora darbināma trieciena urbjmašīna**

Kataloga Nr.DED7047 Partijas numurs: .....

(turpmāk saukts **Produkts**)

Produkta iegādes datums: ……

Pārdevēja zīmogs: ……..

Datums un pārdevēja paraksts:.....

Lietotāja apliecinājums:

Ar šo apliecinu, ka saņēmu informāciju par garantijas nosacījumiem, kā arī par Lietošanas instrukcijas un Garantijas talona norādījumu neievērošanas sekām. Garantijas nosacījumi ir man zināmi, ko apliecinu ar savu rokraksta parakstu:

..... .....
datums un vieta Lietotāja paraksts

**I. Atbildība par Produktu:**
1. 3 Maja 8, 05-800 Pruszków, Polija, reģistrācijas numurs KRS 0000062517, Varšavas Rajona Tiesa Varšavā, Valsts tiesas reģistra XIV. Saimnieciskā nodaļa, NMR kods (NIP) 527-020-49-33, Pamatkapitāls: 100 980,00 PLN.
2. Saskaņā ar noteikumiem, minētiem šajā Garantijas talonā, Garants piešķir garantiju Produktam, kuru izplata Garants:
3. Garantijas atbildība apņem tikai defektus, izraisītu pēc iemesliem, esošiem Produkta Lietotājam nodošanas laikā.
4. Sakarā ar garantiju Lietotājam ir tiesības prasīt bezmaksas uzlabot Produktu, ja defekts tiks konstatēts garantijas laikā. Produkta uzlabošanas veids (remonta izdarīšanas metode) ir atkarīgs no Garanta uzskata. Gadījumā, kad Garants konstatēs, ka remonts nav iespējams, Garantam ir tiesības mainīt bojātu elementu vai visu Produktu uz brīvu no defektiem, samazināt Produkta cenu vai atteikties no līguma.
5. Attiecībā uz Lietotājam, kas nav patērētājs 1964. gada 23. aprīļa Likuma "Civillikums" izpratnē, Garanta kompensācijas atbildība par zaudējumiem, savienotiem ar garantiju un/vai sakarā ar noslēgšanu un izpildīšanu, neatkarīgi no tiesiskām attiecībām, ir ierobežota tikai līdz nekvalitatīva Produkta vērtībai.

**II. Garantijas laiks:**

| Produkta elementi, apņemti ar garantiju | Garantijas aizsardzības laiks |
|---|---|
| **DED7047** | 36 mēneši, skaitot no Produkta iegādes datuma norādīta Garantijas talonā |

**III. Garantijas lietošanas nosacījumi:**
1. Aizpildīts Lietotāja Produkta Garantijas talons ar Lietotāja dokumentu, apliecinošu Produkta iegādi, piem. kases kvīts, faktūrrēķins utt. Efektīvas reklamācijas realizācijai ieteicams, lai Lietotājs nodotu kopā ar reklamētu Produktu visus elementus, minētus Produkta "Komplektācija" Lietošanas instrukcijas daļā.
2. Lietošanas Instrukcijas un Garantijas talona norādījumu ievērošana.
3. Garantija ir derīga tikai Polijas Republikas un ES teritorijā.

**IV. Garantija neapņem Produkta defektus, ierosinātus, starp citiem, sekojošos gadījumos:**
1. Lietotājs neievēro Lietošanas instrukcijas noteikumus, sevišķi pareizas ekspluatācijas, konservācijas un tīrīšanas jomā;
2. Lietotājs lieto tīrīšanas vai konservācijas līdzekļus, kas neatbilst Lietošanas Instrukcijas norādījumiem;
3. Lietotājs neattiecīgi glabā un transportē Produktu;
4. Lietotājs patstāvīgi izdara Produkta izmaiņas un/var pārveidojumus, bez saskaņošanas ar Garantu;
5. Lietotājs lieto Produktā ekspluatācijas materiālus, kas neatbilst Lietošanas Instrukcijas norādījumiem.

Lietotājs, kas nav patērētājs 1964. gada 23. aprīļa Likuma "Civillikums" izpratnē, zaudē garantijas tiesības attiecībā uz Produktam, kurā, Lietotāja darbības rezultātā:
1. Tika likvidēti, mainīti vai bojāti sērijas numuri, datu apzīmējumi vai nominālas tabuliņas;
2. Tika bojātas vai mainītas plombas.

**Uzmanību!** Darbību, savienotu ar Produkta ikdienas apkalpošanu, ja izriet no Lietošanas instrukcijas, Lietotājs veic patstāvīgi un pēc savām izmaksām.

**V. Reklamācijas procedūra:**
1. Produkta nepareizas darbības konstatēšanas gadījumā, pirms reklamācijas paziņošanas, Lietotājam ir pienākums pārbaudīt, vai visa darbība, tostarp aprakstīta Lietošanas instrukcija, tika pareizi veikta.
2. Reklamācijas paziņojumu ieteicams sniegt nekavējoties, vislabāk 7 dienu laikā no Produkta defekta konstatēšanas dienas. Lietotājs, kas nav patērētājs 1964. gada 23. aprīļa Likuma "Civillikums" izpratnē, zaudē garantijas tiesības attiecībā uz Produktam, ja nesniegs reklamācijas paziņojumu 7 dienu laikā.
3. Reklamācijas paziņojums var būt sniegts, starp citiem, Produkta iegādes vietā, garantijas servisā vai rakstiski uz adresi: DEDRA EXIM sp. z o.o., ul. 3 Maja 8, 05-800 Pruszków, Polija.
4. Lietotājs var arī sniegt reklamācijas paziņojumu, izmantojot formulāru, pieejamu mājaslapā www.dedra.pl. („Reklamācijas paziņošanas formulārs garantijas ietvaros").
5. Servisu adreses atsevišķām valstīm atrodas mājaslapā www.dedra.pl.
6. Gadījumā, kad attiecīgajā valstī nav garantijas servisa, reklamācijas paziņojumi jābūt sniegti uz adresi: DEDRA EXIM sp. z o.o., ul. 3 Maja 8, 05-800 Pruszków (Polija).
7. Ņemot vērā Lietotāja drošību, bojāta Produkta lietošana ir aizliegta. Uzmanību!!! Bojāta Produkta lietošana ir bīstama Lietotāja veselībai un dzīvei.
8. Garantijas pienākums tiks izpildīts 14 darba dienu laikā, skaitot no dienas, kad Lietotājs piegādās bojātu Produktu. Pirms bojāta Produkta nodošanas reklamācijai ieteicam to notīrīt. Rekomendējam rūpīgi pasargāt reklamētu Produktu no bojājumiem transportēšanas laikā (ieteicama Produkta piegāde oriģinālā iepakojumā).
9. Garantijas laiks tiek pagarināts uz laiku, kurā, sakarā ar Produkta defektu,, apņemtu ar garantiju, Lietotājs nevarēja to lietot.
10. Garantija neizslēdz, neierobežo un neaptur Lietotāja tiesību, kas izriet no atbildības par pārdota produkta neatbilstību likumam.

Saskaņā ar Eiropas Parlamenta un Padomes 2016. gada 27. aprīļa Regulas (ES) 2016/679 par fizisku personu aizsardzību attiecībā uz personas datu apstrādi un šādu datu brīvu apriti un ar ko atceļ Direktīvu 95/46/EK 13. panta 1. un 2. punktu, informējam jūs, ka.
1. Jūsu veidlapā norādītu personas datu pārzinis ir DEDRA-EXIM sp. z o.o., ar juridisko adresi Pruškovā, ul. 3 Maja 8, 05-800 Pruszków (tālāk: "Pārzinis").
2. Jūsu dati tiks apstrādāti tikai, lai veiktu ierīces garantijas procedūru saskaņā ar Vispārīgo datu aizsardzības noteikumu (turpmāk tekstā: "VDAR") 6. panta 1. daļas b. burtu. Datu sniegšana ir brīvprātīga, bet nepieciešama garantijas procedūras veikšanai.
3. Jūsu dati tiks apstrādāti garantijas procedūras izskatīšanas laikā un arhivēšanas nolūkos gadījumā, ja būs nepieciešams aizstāvēties pret jebkādām pretenzijām pret Pārzini, ne ilgāk kā līdz to termiņa beigām.
4. Jūsu datus drīkst izpaust tikai personām, kuras apstrādā datus pārzinim, pamatojoties uz rakstisku līgumu par personas datu apstrādes uzticēšanu, cita starpā subjektiem, kas nodrošina: tehniskā dienesta pakalpojumus, hostingu vai vietnes apkopi, IT pakalpojumus, kurjeru pakalpojumus. Pārziņa piegādātājiem ir pienākums nodrošināt datu drošību un ievērot piemērojamo likumu prasības, kas saistītas ar personas datu aizsardzību, un viņi nedrīkst izmantot uzticētos personas datus citiem mērķiem, nevis tiem, kas noteikti līgumā ar Pārzini.
5. Jūsu dati netiks apstrādāti automatizēti, tostarp profilēšanas veidā, un tie netiks pārsūtīti uz trešo valsti / starptautisku organizāciju.
6. Jums ir tiesības jebkurā laikā piekļūt saviem datiem un labot, dzēst, ierobežot apstrādi, tiesības pārsūtīt datus, tiesības iesniegt iebildumus, jebkurā brīdī.
7. Visos jautājumos, kas saistīti ar jūsu personas datu apstrādi, ko veic Pārzinis, varat sazināties ar šo e-pasta adresi: daneosobowe@dedra.pl.
8. Jums ir tiesības iesniegt sūdzību iestādei, kas ir atbildīga par personas datu aizsardzību.

**Oriģinālās instrukcijas tulkojum**

## HU Tartalomjegyzék


1. Képek és ábrák
2. A készülék leírása
3. A készülék rendeltetése
4. Használati korlátozások
5. Műszaki adatok
6. Felkészülés a munkára
7. A berendezés bekapcsolása
8. A berendezés használata
9. Folyó karbantartási tevékenységek
10. Pótalkatrészek és tartozékok
11. Önálló hibaelhárítás
12. A készülék készlete
13. Információ a felhasználóknak az elektromos és elektronikus készülékek ártalmatlanításáról
14. Garanciajegy


Az általános biztonsági feltételek csatolva különálló brosúraként lettek csatolva. A Megfelelőségi Nyilatkozat WE csatolva lett a készülékhez, mint különálló dokumentum. A Megfelelőségi Nyilatkozat WE hiánya esetén vegye fel a kapcsolatot a Dedra-Exim Sp. z o.o. Szervizével.

**FIGYELEM** **A berendezés üzemeltetése során ajánlott betartani az alapvető munkabiztonsági elveket a tűz keletkezése, villamos áramütés és mechanikus sérülés elkerülése érdekében.**

A berendezés üzemeltetésének elkezdése előtt kérjük ismerkedjen meg a Használati Utasítás tartalmával. Kérjük tegye el a Használati Utasítást és a Megfelelőségi Nyilatkozatot. A Használati Utasításban található útmutatók és

utasítások szigorú betartása az Önök berendezése élettartamának meghosszabbítását eredményezi.

**FIGYELEM** **A munka során feltétel nélkül be kell tartani a munkabiztonsági útmutatóban leírtakat.**

A munkabiztonsági útmutató külön füzetként kerül a berendezéshez csatolásra és megőrizendő. Amennyiben a berendezés más személyhez kerül, kérjük szintén átadni a használati utasítást, a munkabiztonsági útmutatót és a megfelelőségi nyilatkozatot. A Dedra Exim cég nem vállal felelősséget a munkabiztonsági előírások megszegéséből eredő balesetekért. Figyelmesen olvassa el a biztonsági útmutatót és a használati útmutatót. A figyelmeztetések és utasítások figyelmen kívül hagyása áramütéshez, tűzesethez és/vagy komoly sérülésekhez vezethet. Tegye el az összes útmutatót, biztonsági útmutatót és megfelelőségi nyilatkozatot a későbbi

**FIGYELEM** **Az SAS+ALL szériához tartozó készülék az SAS+ALL szériájú töltőkkel és akkumulátorokkal történő üzemeltetéshez lett tervezve.**

A Li-Ion akkumulátor és a töltő nem felszereltsége a megvásárolt készüléknek és külön kell azokat megvásárolni. Más akkumulátorok és töltők használata a készülékhez, mint az ajánlottak, a garanciális jogok elvesztését okozza

## 2. A készülék leírása

**A ábra:** 1. SDS Plus foglalat, 2. Csatlakozófedél, 3. Üzemmód kapcsoló, 4. Tolató kapcsoló, 5. Főkapcsoló, 6. Fő fogantyú, 7. Kiegészítő fogantyú, 8. Akkumulátor-foglalat

## 3. A készülék rendeltetése

A fúrókalapács fa, fém, műanyag és más anyagok fúrására, valamint kő, beton tégla ütvefúrására, és építőanyagok véséséhez kapcsolódó könnyebb munkákhoz tervezett készülék.
A készüléket építés-felújítási munkákban, amatőr munkákban, lehet használni, miközben egyidejűleg megfelelnek a használati utasításban szereplő üzemeltetési feltételeknek és a megengedett üzemi körülményeknek.

## 4. Használati korlátozások

A készülék kizárólag a lentebb található „Megengedett üzemi körülményeknek" megfelelően üzemeltethető. A rögzítő rendszer hengeres vagy hatszög alakú SDS PLUS szárral ellátott megmunkáló végekkel használható.
A felhasználó általi változtatások a mechanikai és elektromos felépítésben, bármilyen változtatás, a használati utasításban nem szereplő karbantartási műveletek szabályellenesnek minősülnek és a Garanciális Jogok azonnali elvesztését eredményezi, és a megfelelőségi nyilatkozat az érvényességét veszti. Az elektromos kéziszerszám nem rendeltetésszerű vagy a Használati Utasításnak nem megfelelő használat a Garanciális jogok azonnali elvesztését eredményezi.

**Megengedett működési feltételek**
**S1 folyamatos üzem**
Csak helyiségeken belül használja. Az akkumulátorok töltési hőmérséklettartománya 10 - 30°C. Ne tegye ki 45°C-nál magasabb hőmérsékletnek.

## 5. Műszaki adatok

| | |
|---|---|
| Eszköz modell | DED7047 |
| Üzemi feszültség [V] | 18V d.c. |
| Akkumulátor | Li-Ion |
| Chuck: markolat tartomány | SDS Plus |
| N0 forgási sebesség [min-1] | 0-850 |
| Funkciók száma | 2 |
| Ütési energia [J] | 1,3 |
| Fafúrás max. [Mm] | 22 |
| Fémfúrás max. [Mm] | 10 |
| Betonfúrás max. [Mm] | 16 |
| A fogantyúnál mért rezgésszint [m / s2] | 5,69 |
| A KD mérésének bizonytalansága | 1,5 |
| Zajkibocsátás: | |
| LPA hangnyomásszint [dB (A)] | 85 |
| Hangteljesítményszint LWA [dB (A)] | 96 |
| Mérési bizonytalanság KLPA, KLWA [dB (A)] | 3 |
| Súly (akkumulátor és töltő nélkül) [kg] | 1,3 |

A zajra és a vibrációra vonatkozó információk.
A vibráció együttes értéke $a_h$ valamint a mérési bizonytalanság az EN 60745-2-1 norma szerint lett meghatározva és táblázatban van megadva
A zajkibocsájtás az EN 60745-2-1 szabvány szerint lett meghatározva, az értékek a fenti táblázatban lettek megadva.

**FIGYELEM** **A zaj halláskárosodást okozhat, a munkavégzés során mindig használjon hallásvédelmi eszközöket!**

A deklarált zajkibocsájtási értékszabványos vizsgálati módszerrel lett meghatározva és így ez felhasználható az egyik eszköz a másikkal történ összehasonlítására. A fentebb megadott zajkibocsájtási szint használható az eszköz előzetes zajkibocsájtási értékelésére is.
Az elektromos kéziszerszám valós használata alatti zajkibocsájtási érték eltérhet a deklaráltaktól, függően a munkaeszköz használatának módjától, különösen a megmunkálandó munkadarab fajtájától valamint az operátor védelmét szolgáló eszközök meghatározásának szükségszerűségétől. Hogy pontosan meg tudjuk határozni a készüléket valós körülmények között, figyelembe kell venni a használati ciklus minden részét, beleértve, azokat a szakaszokat is, amikor a készülék ki van kapcsolva, vagy ha az be van kapcsolva, de nem történik vele munkavégzés.

## 6. Felkészülés a munkára

**FIGYELEM** **Minden üzemeltetési tevékenységet, olyanokat, mint a megmunkáló vég cseréje, a táplálásról lecsatlakoztatott készüléken végezzen.**

A kalapácsot jól megvilágított helyen használja. A kapcsoló a készülék markolatán található. A meghajtómotor olyan hosszan dolgozik, amilyen hosszan nyomva tartjuk a kapcsolót. Az elektromos kéziszerszám használata közben vegyen fel olyan pozíciót, hogy a munka közben ne essen el. Az első indítást (néhány perc időtartamra) kikapcsolt ütés pozícióban levő üzemmód kapcsoló állásban végezze.

### A segédmarkolat használata
Használja mindig a készülékhez mellékelt segédfogantyút. Ennek beállítása és a kezelő egyéni igényihez igazítása érdekében lazítsa meg a markolat forgatógombját, állítsa a markolatot a kívánt helyzetbe, majd erősen szorítsa meg. A munka során mindig tartsa a készüléket mindkét kezével.

### A megmunkáló vég felszerelése

**FIGYELEM** **A munkaciklus megkezdése előtt vagy a munkaeszköz cseréjekor, minden alkalommal ellenőrizze, és szükség szerint egészítse ki a kenőanyagot a munkaeszköz felszerelő végén.**

A túl kevés kenőanyag a munkaeszköz blokkolódását okozhatja a fejnél.
A fúrókalapács minden SDS Plus (SDS) szárú eszközzel használható (a „Műszaki adatokban" megadott maximális paraméterekkel).
A munkaeszköz rögzítéséhez tolja hátra az SDS tokmány burkolatát (A ábra, 2. pozíció), tolja be a munkaeszközt. Forgassa el az eszközt a nyílásban, egészen addig, míg mélyebbre nem csúszik (ha az eszközt nem lehet elfordítani, az jelezheti azt, hogy eljutott, ár a célmélységre). Engedje vissza a tokmányburkolatot a kiindulási helyzetbe. Győződjön meg arról, hogy a szerszám megfelelően rögzített: az elektromos kéziszerszámot helyezze el vízszintesen és próbálja kihúzni a megmunkáló véget. Ha nem lehet kihúzni, akkor megfelelően rögzítve van. A munkaeszköz cseréjét minden alkalommal használja ki a tokmánykamra alapos megtisztítására és az ott található mozgóalkatrészek megkenésére.

### A pozíció szögének beállítása
A forgatógomb segítségével (B ábra,) válassza ki a „szerszámforgatás" pozíciót. Ez lehetővé teszi a kalapácsvégben elhelyezkedő véső pozíciójának megváltoztatását. Állítsa a vésőt a kiválasztott pozícióba. Állítsa az üzemmód kapcsolót a kívánt funkcióra.

## 7. A készülék bekapcsolása

A készülék 18V-os akkumulátorral van táplálva. A feltöltött akkumulátort csúsztassa be a markolat vezetősínébe, egészen a fogantyúretesz működéséig. A berendezés munkára kész. A munka megkezdéséhez a készülékkel nyomja meg az indító nyomógombot (A, ábra 5).

**FIGYELEM** **Terhelés nélküli próba munkát csak akkor végezzen, ha az elektromos kéziszerszám lefelé van fordítva.**

## 8. A berendezés használata

**FIGYELEM** **Az elektromos kéziszerszám indítása előtt győződjön meg arról, hogy az oldalsó fogantyú olyan erősen van-e rögzítve, hogy a fúrókalapács rezgései miatt nem fog-e mozogni.**

**FIGYELEM** **Ne használjon munkaeszközöket a fúrótokmánysal kalapácsfúráshoz vagy véséshez SDS-plus nélkül. Az SDS-plus szerszámok és tartóik megsérülnek a kalapácsfúrás és a vésés során.**

### Üzemmódok
A fúrókalapács négy üzemmóddal rendelkezik – hagyományos fúrás, ütvefúrás, vésés a véső szögének megváltoztatásával, vésés (lásd B ábra). Az átkapcsoló az A ábra 3. pozícióján jelölt helyén található. Az üzemmód váltása céljából forgassa el az üzemmódváltó kapcsoló gombját (I kép, 2. pozíció) és állítsa azt megfelelő helyzetbe. Az egyes funkciók:
1. pozíció Fúrás (fába, fémbe, műanyagba, stb.)
2. pozíció Ütvefúrás (fúrás kemény anyagokban, pl. betonban, falazatban stb.) - I kép, 3. pozíció
A fúrókalapáccsal végzett munka közben megengedett a megmunkáló vég enyhe forgó mozgása.
Lazítsa meg a tokmányt a markolat elforgatásával. Csúsztassa a tokmányt a fejre úgy, hogy bilincs átnyomva legyen. Állítsa be a szöget. Szorítsa meg a tokmányt a fogantyú megcsavarásával.
A fúrási mélységhatároló rögzítése.
Nyomja meg a mélységhatároló reteszelő gombját (A ábra 8. pozíció). Nyomja be a határolót a kívánt mélységig, zárja le a nyomógombbal.

**FIGYELEM** **Győződjön meg arról, hogy a fúrás zónájában nincsenek feszültség alatti elektromos vezetékek, csövek, a lakóépület más infrastrukturális vezetékei.**

Ha gyanú merülne fel, vagy lokalizáljuk a vezetékeket a fúrási zónában feltétlen csatlakoztassuk le az áramköröket a táphálózatról.

### Fúrás ütés nélkül
Állítsa az üzemmód átkapcsolót fúrás funkcióra, helyezzen be egy a megmunkálandó anyaghoz megfelelő fúrószárat. Helyezze a fúrószárat az anyagra, kapcsolja be a készüléket.

### Ütvefúrás vízszintesen
A lyuk fúrását kis átmérővel kezdjük, fúróhegyet a falhoz téve és a fúrógépet enyhén megnyomva. Mélyebb furatok készítése hosszabb fúrószárakkal, fokozatos mélyítést igényel. A fúrószárak hosszát úgy válassza ki, hogy a következő fúrószár a feléig mélyedjen a furatban. Tilos és nagyon veszélyes a fúrás megkezdése meghosszabbított fúrószárral. A nyomóerőt válassza meg úgy, hogy munka közben az ütőmechanizmus fémes hangot adjon ki. A kis vagy a túlságosan nagy nyomóerő lerontja a fúrás eredményét. A kívánt fúrásmélység elérése után csökkentse a nyomóerőt, lehetővé téve a forgács elevezetését a furatból. A forgácselvezetés hatékonysága romlik a fúrásmélység növekedésével.

### Ütvefúrás függőlegesen (mannyezet)
Szükséges a gumi porvédő feltét használata (a készlet nem tartalmazza). A mennyezeten történő fúrás gumi porvédő feltét nélkül vagy károsodott feltéttel a készülék károsodását okozhatja. Ne végezzen olyan munkát, amelynél a készülék felfelé van irányítva, ha a porvédő feltét nem lett felhelyezve vagy az sérült.

### Ütvefúrás függőlegesen (padlózatban)

Szükség esetén állítsa az oldalsó fogantyút a fúrási folyamathoz megfelelő helyzetbe. A fúrási folyamatot a vízszinteshez hasonlóan kell elvégezni. Ne felejtse el azonban, hogy függőleges pozícióban vagy a fúrószárnak a legkisebb forgácseltávolítási hatásfoka, különösen mélyebb és nagy átmérőjű fúrásoknál. Ezért ajánlott a furat kifújása vagy átöblítése a lehető leggyakrabban. A furatból el nem távolított felgyűlt forgács rontja a fúrás eredményét, megemeli a fúrószár hőmérsékletét és ennek következtében ez a fúrólemez kieséséhez vagy a kalapácsfej károsodásához vezethet.

### A forgásirány megváltoztatása

**⚠ FIGYELEM** **Soha ne változtassa meg a forgásirányt üzemelés közben, ez károsíthatja a készülék hajtóművét!**

Forgásirány váltó kapcsoló (B kép 4. pozíció) szolgál a készülékfej forgásirányának azonnali megváltoztatására. A forgásirány megváltoztatásának céljából kapcsolja ki a készüléket (engedje l a kapcsolót), állítsa a forgásirányváltó kapcsolót a kívánt helyzetbe és indítsa el a készüléket.

## 9. Folyó karbantartási tevékenységek

**⚠ FIGYELEM** **Minden karbantartási tevékenységet, olyanokat, mint a megmunkáló vég cseréje, a táphálózatról lecsatlakozva végezzen!**

Minden üzembehelyezés előtt:
Ellenőrizze, hogy a motor szellőzőnyílásai nincsenek-e eltakarva vagy elszennyeződve. Szükség esetén szüntesse meg a takarást (pl. sűrített levegővel), vagy tisztítsa meg vízzel enyhén megnedvesített törlőronggyal. Ne hagyja, hogy a készülék belsejébe víz kerüljön,
Minden használat után:
Csatlakoztassa le a tápforrásról, hogy elkerülje a véletlenszerű bekapcsolást jogosulatlan személyek által vagy a más helyre átvitel során.
Tárolja a készüléket gyermekeknek nem hozzáférhető helyen, lehetőség szerint az eredeti csomagolásban.

## 10. Pótalkatrészek és tartozékok

### Ajánlott tartozékok

Az SAS+ALL széria elektromos kéziszerszámai felszerelhetőek az SAS+ALL széria minden akkumulátorával és töltőjével. valamint minden SDS Plus szárú szerszámmal (megmunkáló véggel). Kérjük, kövesse a gyártó megmunkáló vég ajánlásait.
Cserealkatrészek és tartozékok vásárlása céljából lépje kapcsolatba a Dedra-Exim Szervizével. A kapcsolati adatok az utasítás 1. oldalán találhatóak. A pótalkatrészek megrendelése során kérjük, adják meg az gép adattábláján található szériaszámot, valamint az alkatrész számát az összeállítási rajzról. A garanciális időszakban a javításokat a Garanciajegyen feltüntetett szabályok alapján végezzük. A hibás terméket kérjük, adják át javításra a vásárlás helyén (az eladó köteles átvenni a hibás terméket), vagy küldje el a DEDRA - EXIM Központi Szemvízébe. Kérjük, csatolja az Importőr által kiállított garanciajegyet. Enélkül a dokumentum nélkül a javítás garancia időn túliként lesz kezelve. A garancia időn túli javításokat a Központi Szerviz végzi. A meghibásodott terméket küldje el a Központi Szervizbe (a szállítás költségét a felhasználó fedezi).

## 11. Önálló hibaelhárítás

| PROBLÉMA | OK | MEGOLDÁS |
|---|---|---|
| A készülék nem működik | Sérült kapcsoló | Adja át a szerviznek a készüléket |
| | Lemerült az akkumulátor | Töltse fel az akkumulátort |
| | Rosszul beszerelt akkumulátor | Rögzítse megfelelően |
| A készülék nehezen mozog | Lemerült az akkumulátor | Szerelje fel szabályosan az akkumulátort |
| | Túllépte a megengedett működési paramétereket | Csökkentse az elektromos kéziszerszám terhelését |
| Túlmelegszik a motor | Eltömődtek a szellőzőnyílások | Tisztítsa ki a nyílásokat |
| | Túllépte a megengedett működési paramétereket | Kapcsolja ki a fúró-csavarozót, halassza el a munkát a gép teljes lehűléséig |
| | Túl nagy erővel nyomja a szerszámot | Csökkentse az elektromos kéziszerszám terhelését |

## 12. A készülék készlete

**Készlet:** Fúrókalapács 18V DED7047 – 1 darab.

## 13. Információ a felhasználóknak az elektromos éselektronikus berendezések hulladékkezeléséről

(háztartásokra vonatkozó tájékoztatás)



A bemutatott, termékeken vagy a hozzájuk csatolt dokumentáción szereplő szimbólum arról tájékoztat, hogy az üzemképtelen elektromos vagy elektronikus berendezéseket nem szabad a háztartási szeméttel együtt kidobni. Hulladékkezelésük, újrafelhasználásuk vagy elemeik hasznosítása során a követendő eljárás a berendezés speciális gyűjtőponton történő leadása, ahol díjmentesen átvételre kerül. Az elhasznált készülékek gyűjtőpontjainak elhelyezkedéséről a helyi hatóságok adnak tájékoztatást, pl. internetes oldalaikon.
A berendezés helyes hulladékkezelése lehetővé teszi értékes erőforrások megőrzését és az egészségre és a környezetre kifejtett negatív hatás elkerülését, melyeket a nem megfelelő hulladékkezelés veszélyeztethet.
A szabályszerűtlen hulladékkezelés a megfelelő helyi szabályokban meghatározott bírságok kiszabásával jár.
Felhasználók az Európai Unió országaiban
Elektromos vagy elektronikus berendezés kidobásának szükségessége esetén kérjük lépjenek kapcsolatba a legközelebbi eladási ponttal vagy szállítóval, aki további tájékoztatást nyújt.
Hulladékkezelés az Európai Unión kívüli országokban
Ez a szimbólum csak az Európai Unió országaira vonatkozik.
A jelen termék kidobásának szükségessége esetén kérjük kapcsolatba lépni a helyi hatóságokkal vagy az eladóval a helyes eljárásra vonatkozó tájékoztatásért.

## Garanciajegy

### Akkumulátoros fúrókalapács

Katalógusszám: DED7047 Gyártási tétel száma: .....

(a továbbiakban: **Termék)**

A termék vásárlásának dátuma: ……

Az eladó pecsétje: ……..

Dátum és az eladó aláírása: .....

A felhasználó nyilatkozata:

Igazolom, hogy tájékoztatásra kerültem a garanciális feltételekről, valamint a Kezelési útmutatóban és a Garanciajegyben leírt utasítások be nem tartásából eredő következményekről. A jelen garanciális feltételekkel megismerkedtem, amit aláírásommal igazolok:

..... .....
kelt és helye a Felhasználó aláírása

**I. A termékért felelős:**

1. **Kezes** - DEDRA EXIM sp. z o.o., székhelye Pruszków, címe: ul. 3 Maja 8, 05-800 Pruszków, KRS 0000062517, Varsó fővárosi Körzeti Bíróság Varsóban; az Országos Bírósági Nyilvántartás XIII Gazdasági Osztálya, adószáma: 527-020-49-33, törzstőke: 100 980.00 zł.
2. A jelen Garanciajegyben meghatározott feltételekkel a Kezes garanciát nyújt a Kezes forgalmazásából származó Termékre
3. A garanciából eredő felelősség kizárólagosan a Termékben a Felhasználónak való átadás pillanatában rejlő hibákra vonatkozik.
4. A garancia címén a Felhasználó jogosult a Termék díjmentes megjavítására, amennyiben a hiba a garanciális időszak során kelentkezik. A Termék megjavításának módja (a javítás módszere) a Kezes döntésétől függ. Amennyiben a Kezes megállapítása szerint ni lehetőség a megjavításra, a Kezes fenntartja magának a jogot a hibás alkatrész vagy az egész Termék hibátlanra cseréléséhez, a Termék árának csökkentéséhez, vagy a szerződéstől történő elálláshoz.
5. Azzal a Felhasználóval szemben, amelyik nem számít fogyasztónak az 1964 április 23-i, a Polgári Törvénykönyvről szóló törvény szerint, a Kezes jelen garanciából eredő és/vagy a garancia megkötésével és teljesítésével kapcsolatos kártérítési felelőssége, a jogi címtől függetlenül, a hibás Termék értékének összegére korlátozódik.

**II.Garanciális időszak:**

| **A garanciával rendelkező alkatrészek** | **A garanciális védelem időtartama** |
|---|---|
| **DED7047** | 36 hónap, a Termék vásárlásának napjától számítva a jelen Garanciajegyen megjelölve |

**III.A garancia alkalmazásának feltételei:**

1. A Felhasználó felmutatja a Termék kitöltött Garanciajegyét és valószínűsíti a Termék vásárlásának körülményeit, pl. felmutatva a pénztár blokkot, számlát, stb. A reklamáció hatékony lebonyolításának érdekében ajánlott, hogy a Felhasználó a reklamált Termékkel együtt adja át a Kezelési útmutatóban leírt készlet tartalmát.
2. A Felhasználó betartja a Kezelési útmutatóban és a Garanciajegyen feltüntetett utasításokat.
3. A garancia csak a Magyar Köztársaság és az EU területén érvényes.

**IV. A garancia nem terjed ki a Termék következő okokból keletkező meghibásodásaira:**

1. A Felhasználó nem tartotta be a Kezelési útmutatóban meghatározott, különösen a megfelelő használatra, karbantartásra és tisztításra vonatkozó feltételeket; A
Felhasználó a Kezelési útmutatónak nem megfelelő tisztító és karbantartó szereket alkalmazott;
2. A Felhasználó nem megfelelő módon tárolja és szállítja a Terméket;
3. A Felhasználó önállóan, a Kezessel való egyeztetés nélkül módosította és/vagy átalakította a Terméket;
4. A Felhasználó a Kezelési útmutatónak nem megfelelő üzemeltetési anyagokat használt a Termékhez.
5. Az a Felhasználó, amelyik nem számít fogyasztónak az 1964 április 23-i, a Polgári Törvénykönyvről szóló törvény szerint, elveszíti a jelen garanciából eredő jogait, ha a Terméken:

1. a szériaszámok, dátum jelölések és a típuscímkék a Felhasználó által eltávolításra, kicserélésre vagy megrongálásra kerültek;
2. a plombák a Felhasználó által megrongálásra kerültek, vagy a Felhasználó beavatkozásának nyomait viselik.

**Figyelem!** A Termék mindennapos kezelésével kapcsolatos, többek között a Kezelési útmutatóból eredő műveleteket a Felhasználó saját hatáskörébe és saját költségére végzi el.

**V. Reklamációs eljárás:**

1. A Termék helytelen működésének észrevételekor, a reklamáció bejelentése előtt ellenőrizze, hogy a Kezelési útmutatóban meghatározott valamennyi művelet a megfelelő módon került végrehajtásra.
2. Ajánlott a reklamációt haladéktalanul bejelenteni, a legjobb a Termék hibája észrevételétől számított 7 napon belül. Az a Felhasználó, amelyik nem számít fogyasztónak az 1964 április 23-i, a Polgári Törvénykönyvről szóló törvény szerint, elveszíti a jelen garanciából eredő jogait, ha nem jelenti be 7 napon belül a reklamációt.
3. A reklamációs bejelentés megtehető a Termék vásárlásának helyén, a garanciális szervizben, vagy írásban az alábbi címen: DEDRA EXIM sp. z o.o., ul. 3 Maja 8, 05-800 Pruszków.
4. A Felhasználó a reklamációt a www.dedra.pl weboldalon található űrlap segítségével jelentheti be. („Garanciális reklamáció bejelentési űrlap”).

5. Az egyes országok szerviz címei a www.dedra.pl weboldalon elérhetőek. Amennyiben az adott országban nincs garanciális szervíz, a reklamációs bejelentést ajánljuk a következő címre küldeni: DEDRA-EXIM Sp. z o.o., ul. 3 Maja 8, 05-800 Pruszków (Lengyelország).
6. A Felhasználó biztonságára való tekintettel a hibás Termék használata tilos. Figyelem!!! A hibás Termék veszélyes a Felhasználó egészségére és életére.
7. A garanciából eredő kötelezettségek ellátására a reklamált Terméknek a Felhasználó általi leadásának napjától számított 14 munkanapon belül kerül sor.
8. A terméket reklamációra küldése előtt ajánlott megtisztítani. Ajánlott a reklamált terméket gondosan bebiztosítani a szállítási károk elkerülése érdekében (ajánlott a reklamált Terméket az eredeti csomagolásban elküldeni).
9. A garanciális időszak meghosszabbításra kerül azzal az idővel, mely alatt a Felhasználó a Termék meghibásodásából eredően nem tudta az használni.
10. A garancia nem zárja ki, nem korlátozza és nem függeszti fel a Felhasználó eladott termékek hibáira vonatkozó kezességi szabályokból eredő jogait.

A természetes személyeknek a személyes adatok kezelése tekintetében történő védelméről és az ilyen adatok szabad áramlásáról, valamint a 95/46/EK irányelv hatályon kívül helyezéséről szóló, 2016. április 27-i (EU) 2016/679 európai parlamenti és tanácsi rendelet 13. cikkének (1) és (2) bekezdésével összhangban tájékoztatjuk Önt, hogy
1. Az űrlapon megadott személyes adatainak Adminisztrátora a Pruszków-i székhelyű DEDRA-EXIM sp. z o.o. ul. 3 Maja 8, 05-800 Pruszków (továbbiakban: „Adminisztrátor").
2. Az Ön adatait kizárólag a készülékre vonatkozó garanciális eljárás lefolytatása céljából dolgozzuk fel az általános adatvédelmi rendelet (a továbbiakban: "GDPR") 6. cikke (1) bekezdésének b) pontjával összhangban Az adatszolgáltatás önkéntes, de a garanciális eljárás lefolytatásához szükséges.
3. Az Ön adatait a garanciális eljárás lefolytatásának megfontolásának időtartama alatt, valamint archiválási céllal kezeljük, amennyiben az Adminisztrátorral szembeni esetleges követelésekkel szemben szükséges védekezni, de legfeljebb azok elévüléséig.
4. Az Ön adatai csak olyan szervezetek számára adható ki, amelyek az Adminisztrátor nevében, a személyes adatok feldolgozására vonatkozó írásbeli megbízási szerződés alapján adatokat kezelnek, és többek között technikai szolgáltatást, tárhelyszolgáltatást vagy weboldal-karbantartást, informatikai-, futárszolgáltatást nyújtanak. Az Adatkezelő beszállítói kötelesek gondoskodni az adatbiztonságról és megfelelni a személyes adatok védelmére vonatkozó hatályos jogszabályok követelményeinek, és nem használhatják fel a rájuk bízott személyes adatokat az Adatkezelővel kötött szerződésben meghatározott céloktól eltérő célokra.
5. Az Ön adatait nem dolgozzuk fel automatizált módon, beleértve a profilalkotást, és nem továbbítjuk harmadik országba/nemzetközi szervezetnek.
6. Ön bármikor jogosult az adatai tartalmához történő hozzáféréshez, valamint annak helyesbítéshez, törléshez, az adatkezelés korlátozásához, az adathordozhatósághoz és a kifogásoláshoz való joghoz.
7. Az Ön személyes adatainak az Adatkezelő általi feldolgozásával kapcsolatos minden kérdésben az alábbi e-mail címen veheti fel a kapcsolatot: daneosobowe@dedra.pl;
8. Önnek jogában áll van panaszt benyújtani az illetékes adatvédelmi hatóságnál;

**Traducerea instrucțiunii originale**

## RO Cuprinsul


1. Fotografii şi desene
2. Descrierea aparatului
3. Destinația aparatului
4. Restricții de utilizare
5. Date tehnice
6. Pregătire pentru funcționare
7. Pornirea aparatului
8. Punere în funcțiune şi utilizarea aparatului
9. Verificări şi reglaje curente
10. Piese de schimb şi accesorii
11. Rezolvarea problemelor
12. Dotarea completă a aparatului
13. Informația pentru utilizatori referitoare la eliminarea aparatelor electrice şi electronice
14. Certificat de garanție


Condițiile generale de siguranță sunt în broşură anexată la manualul de utilizare. Declarația de Conformitate CE este anexată la aparat ca un document separat. Dacă lipseşte Declarația de Conformitate CE Vă rugăm să Vă contactați cu Service-ul Dedra-Exim Sp. z o.o.

**ATENȚIE** **În timpul funcționării dispozitivului este întotdeauna obligatorie respectarea normelor generale de protecţie a muncii, pentru evitarea unui incendiu sau a electrocutării provocată de curentul electric sau a accidentelor cu urmări în rănirea ori apariția de leziuni mecanice.**

Înainte de punerea în funcțiune a dispozitivului, vă rugăm să citiți Manualul de utilizare. Vă rugăm să păstrați Manualul de utilizare și instrucțiunile privind respectarea normelor de protecție a muncii și Declarația de conformitate. Respectarea cu strictețe a indicațiilor și a recomandărilor cuprinse în Manualul de utilizare, va contribui la extinderea duratei de utilizare a dispozitivului.

**În timpul lucrărilor, respectați cu strictețe indicațiile cuprinse în instrucțiunile normelor de protecţie a muncii. Instrucțiunile normelor de protecţie a muncii sunt atașate la dispozitiv ca document separat și trebuie păstrat.**

Dacă transmiteți dispozitivul altei persoane, vă rugăm să-i oferiți și manualul de utilizare, instrucțiunile de siguranță și declarația de conformitate. Firma Dedra-Exim nu își asumă responsabilitatea pentru eventuale accidente apărute ca urmare a nerespectării indicațiilor referitoare la normele de protecție a muncii. Citiți cu atenție toate instrucțiunile de siguranță și instrucțiunile din Manualul de utilizare. Nerespectarea avertismentelor și instrucțiunilor poate cauza electrocutare sau șoc de curent electric, incendiu și / sau vătămări grave.Păstrați toate ducumentele și instrucțiunile care însoțesc dispozitivul, în special măsurile de siguranță și declarația de conformitate pentru a le putea consulta în caz de nevoie.

**ATENȚIE** **Aparatul din linia SAS+ALL a fost proiectat pentru a lucra numai cu încărcătoarele şi acumulatoarele din linia SAS+ALL.**

Acumulatorul Li-Ion şi încărcătoarea nu sunt un echipament al aparatului cumpărat deci trebuie să le cumpărați separat. Utilizarea unor alte acumulatoare şi încărcătoare decât cele recomendate pentru acest aparat cauzează pierderea garanției.

## 2. Descrierea aparatului

**Fig. A:** 1. Soclu SDS Plus, 2. Capac soclu, 3. Întrerupător mod de funcționare, 4. Întrerupător inversare, 5. Întrerupător de alimentare, 6. Mâner principal, 7. Mâner auxiliar, 8. Priză baterie

## 3. Destinația aparatului

Ciocan rotopercutor este un aparat proiectat pentru găurirea în lemn, metal, plastic şi în alte materiale, găurirea prin percuție în piatră, beton, cărămidă şi lucrări mai uşoare adică dăltuire în materiale de construcție.
Se permite utilizarea aparatului la lucrări de renovare-construcții ateliere de reparații, lucrări hobby cu respectarea condițiilor de utilizare şi condițiilor permise de muncă, conținute în manualul de utilizare..

## 4. Restricții de utilizare

Aparatul va fi utilizat numai conform cu “Condițiile admisibile de lucru” menționate mai jos. Sistemul de fixare este adaptat pentru a lucra cu capete de lucru echipate în sistem de prindere (SDS PLUS.
Neautorizate modificări în construcţia mecanică şi electrică, orice alte modificări, utilizare în alte scopuri decât cele descrise în Manualul de utilizare, vor fi considerate ca ilegale şi cauzează pierderea imediată a Drepturilor la Garanţie iar Declaraţia de Conformitate pierde valabilitatea. Utilizarea sculei electrice în mod neconform cu destinația sau cu Manualul de utilizare cauzează pierderea imediată ale Drepturilor la Garanţie.

**Condiții admise de muncă**
**S1 – munca continuă**
Aparatul poate fi utilizat numai în încăperi închise. Intervalul de temperatură de încărcare a acumulatoarelor 10 - 30°. Nu expuneți la temperaturi mai mari de 45°C

## 5. Date tehnice

| | |
|---|---|
| Modelul dispozitivului | DED7047 |
| Tensiunea de lucru [V] | 18V d.c. |
| Baterie | Li-Ion |
| Chuck: Grip range | SDS Plus |
| Viteza de rotație n0 [min-1] | 0-850 |
| Numărul de funcții | 2 |
| Energia de impact [J] | 1,3 |
| Foraj în lemn max [mm] | 22 |
| Foraj în metal max [mm] | 10 |
| Foraj în beton max [mm] | 16 |
| Nivelul vibrațiilor măsurat la mâner [m / s2] | 5,69 |
| Incertitudinea măsurării KD | 1,5 |
| Emisie de zgomot: | |
| Nivel de presiune acustică LPA [dB (A)] | 85 |
| Nivel de putere sonoră LWA [dB (A)] | 96 |
| Incertitudine de măsurare KLPA, KLWA [dB (A)] | 3 |
| Greutate (fără baterie și încărcător) [kg] | 1,3 |

Informații privind zgomotul şi vibrațiile
Valoarea totală a vibrațiilor $a_h$ şi abateria de măsurare s-a stabilit conform cu standardul EN 60745-2-1 şi s-a prezentat în tabel.
Emisia de zgomot s-a stablit conform cu standardul EN 60745-2-1, valoarea s-a prezentat în tabelul de mai sus .

**ATENȚIE** **Zgomotul poate pricinui afectarea auzului, întotdeauna folosiți echipamentul de protecție auditivă!**

Valoarea declarată a emisiei de zgomot a fost măsurată conform cu metoda standard şi poate fi folosită pentru compararea unui aparat cu altul. Nivelul de emisie a zgomotului menționat mai sus poate fi de asemenea folosit pentru evaluarea inițială a expunerii la zgomot.
Nivelul zgomotului în cursul utilizări reale a uneltei electrice în funcție de modul de utilizare a uneltelor poate să fie diferit de valoarea declarată. Nivelul de zgomot depinde de tipul de material prelucrat precum şi de măsurilor necesare care s-au luat în scopul protecției operatorului. Pentru a evalua exact expunerea în condiții reale de utilizare, trebuie să luați în considerare toate etapele ciclului de operare, care cuprind de asemenea perioadele când aparatul este oprit sau este pornit dar nu este utilizat pentru lucru.

## 6. Pregătire pentru punere în funcțiune

**ATENȚIE** **Deconectaţi ştecherul de la sursa de alimentare a uneltei electrice înainte de orice operație de întreținere de ex. de înlocuire a capătului de lucru.**

**ATENȚIE** Ciocanul va fi folosit în locuri bine iluminate. Comutatorul pornire/oprire se află în mânerul aparatului. Motorul de angrenare lucrează atât timp cât apăsăm comutatorul pornire/oprire. În timpul lucrului cu scula electrică evitați pozițiile corpului în care vă puteți pierde echilibrul sau rezemarea stabilă. Prima pornire (timp de câteva minute) executați cu comutatorul modului de funcționare selectat în poziția percutare oprită.

### Utilizarea mânerului auxiliar

Utilizați scula electrică doar cu mânerul auxiliar ataşat. Pentru al regula şi adapta la dorințele individuale ale operatorului trebuie să slăbiți butonul rotativ a mânerului,

să pivotați mânerul în poziția solicitată iar apoi să strângeți ferm. Când lucrați țineți aparatul ferm cu ambele mâini.

### Montarea capătului de lucru

**ATENȚIE** **De fiecare dată, înainte de a începe ciclu de lucru sau când schimbați scula de lucru trebuie să verificați şi eventual să completați cantitatea de lubrifiant pe capătul de montare a sculei de lucru.**

Cantitatea prea mică a lubrificantului poate cauza blocarea sculei de lucru în capul aparatului.
Ciocanul poate fi utilizat cu fiecare sculă cu sistemul de prindere SDS Plus (SDS) (cu parametrii maxime indicate în "Datele tehnice").
Pentru a fixa scula de lucru trebuie să deplasați apărătoarea sistemului de prindere SDS (fig. A, poz. 2) spre spate, introduceți scula de lucru. Rotiți scula de lucru în orificiu până când intră mai adânc (dacă scula nu se poate roti asta poate să însemne că a intrat deja la adâncimea corespunzătoare). Eliberați apărătoarea pentru a să se întoarce la poziția de ieşire. Asigurați-vă că scula de lucru a fost corect fixată: aşezați unealta electrică orizontal încercați să scoateți scula de lucru. Dacă nu se poate scoate înseamnă că a fost corect montată. De fiecare dată când schimbați scula de lucru curățați temeinic camera sistemului de prindere şi ungeți elementele mobile care se află acolo.

### Poziționarea unghiului de aplicare

Cu ajutorul butonului rotativ (fig, B) alegeți poziția (rotirea sculei". Asta permite la schimbarea poziției dălți, amplasată la capătul ciocanului. Setați dalta în poziția corespunzătoare. Poziționați comutatorul modului de operare la funcția dorită.

## 7. Punere în funcțiune

Aparatul este alimentat din acumulator de tensiune de 18V. Acumulatorul încărcat împingeți în ghidajul din mâner până acționează închizătoarea sistemului de prindere. Pentru a porni aparatul apăsați butonul de pornire (fig. A, 5)

**ATENȚIE** **Probele de funcționare fără solicitare se va efectua cu scula electrică direcționată spre jos.**

## 8. Utilizarea aparatului

**ATENȚIE** **Înainte de a porni unealta electrică trebuie să Vă asigurați că siistemul de prindere lateral este atât de tare strâns ca nu se va deplasa din cauza vibrațiilor ciocanului.**

**ATENȚIE** **Nu utilizați unelte de lucru fără SDS-plus cu mandrina de găurit pentru perforarea cu percuție sau dăltuire. Uneltele de lucru SDS-plus și mânerele acestora sunt deteriorate în timpul perforării cu percuție și dăltuirii.**

### Moduri de operare

Ciocanul rotopercutor posedă patru moduri de operare – găurire simplă, găurire cu percuție, dăltuire cu schimbarea unghiului dălții (vezi fig. B). Comutatorul se află în locul marcat pe fig. A poz. 3. Pentru a schimba modul de operare trebuie să răsuțiți butonul de schimbare al modului de operare (fotografia şi poz. 2) şi să-l poziționați în poziția corespunzătoare. Funcțiile:
Poz. 1 Găurirea (în lemn, metal, plastic etc.)
Poz. 2 Găurirea cu percutie (Găurirea în materiale dure, de ex. beton, zid etc.) – fot. 1 poz. 3.
În timpul operării cu ciocanul rotopercutor este permis mişcarea uşoară de rotire a capătului de lucru.
Slăbiți sistemul de prindere răsuțind mânerul. Trageți sistemul de prindere peste cap aşa ca inelul să se află în adâncitură. Poziționați unghiul. Aplicați ferm pe aparat sistemul de prindere rotând mânerul.
Fixați limitatorul de adâncime de găurire.
Apăsați butoanele de blocare al limitatorului (fig. A poz. 8). Introduceți limitatorul la adâncimea corespunzătoare, blocați cu butonul.
Asigurați-vă că în strefa de găurire nu sunt cabluri de alimentare cu energie electrică sub tensiune, țevi şi alte cabluri ale infrastructurii clădirii. Dacă suspectați sau localizați cabluri în apropierea strefei de găurire trebuie imediat să deconectați cablurile de la rețeaua de alimentare cu energie electrică.

### Găurire fără percuție

Poziționați comutatorul de alegere a modului de operare pe funcția de găurire, montați burghiul corespunzător pentru materialul prelucrat. Aplicați burghiul pe material, porniți aparatul

### Găurire cu percuție în orizontal.

Găurirea găurilor de un diametru mic începem aplicând capătul burghiului pe perete şi apăsând uşor maşina de găurit. Executarea găurilor adânci cu burghiele lungi necesită treptată adâncire. Lungimea burghielelor trebuie astfel ales ca burghiul următor să intre până la jumătate în gaură. Începerea găuririi cu burghielele prelungite este interzisă şi foarte periculoasă. Puterea de apăsare trebuie astfel stabilită ca în timpul munci mecanismul de percuție să dea zgomote metalice. După obținerea adâncimii dorite de găurire micşorați apăsarea pentru a putea evacua deşeurilor din gaură. Eficacitatea de evacuare a deşeurilor se micşorează odată cu creşterea adâncimii de găurire.

### Găurire cu percuție în vertical (în tavan)

Este necesar folosirea apărătoarei de cauciuc împotriva prafului (lipseşte în set). Găurirea în tavan fără apărătoarea de cauciuc împotriva prafului sau când este deteriorată poate cauza deteriorarea aparatului. Este interzis efectuarea lucrărilor în care scula de lucru este direcționată spre sus dacă nu s-a montat apărătoarea împotriva prafului sau este deteriorată.

### Găurire cu percuție în vertical (în podea)

Dacă va fi nevoie poziționați sistemul lateral de prindere în poziția corespunzătoare pentru procesul de găurire. Procesul de găurire va fi efectuat asemănător ca în orizontal. Trebuie să remarcați faptul că în poziția verticală burghiu are cea mai mică eficacitate de evacuare a deşeurilor, în special la găurirea adâncă de diametru mare, De aceea este recomendat de a se sufla sau clăti gaura. Deşeul strâns în gaură şi neevacuat înrăutățeşte calitatea procesului de găurire, măreşte temperatura burghiului şi poate cauza căderea plăci burghiului sau deteriorarea capului ciocanului.

### Schimbarea direcțiilor de rotație

**ATENȚIE** **Niciodată nu schimbați direcțiile de rotație în timpul funcționării, asta poate cauza deteriorarea angrenajului aparatului!**

Comutatorul de schimbare a direcțiilor de rotație (fot. B poz. 4) serveşte pentru rapidă schimbare a direcției de rotație al capului aparatului. Pentru a schimba direcțiile de rotație trebuie să opriți aparatul (eliberați comutatorul pornire/oprire) şi să setați comutatorul de schimbare ale direcțiilor de rotație în poziția corespunzătoare şi să porniți aparatul.

## 9. Verificări şi reglaje curente

**ATENȚIE** **Deconectați ştecherul de la sursa de alimentare cu energie electrică a aparatului înainte de orice operațiune ca de ex. înlocuirea capetelor.**

Înainte de fiecare pornire
Verificați dacă fantele de ventilație ale motorului nu sunt acoperite sau murdare.
Dacă va fi necesar descoperiți-le (de ex. cu aer comprimat) sau curățați cu o cârpă puțin umezită; nu lăsați ca apa să ajunge în interiorul aparatului. După fiecare utilizare
Deconectați de la sursa de alimentare cu energie electrică pentru a evita accidentală pornire de terte persoane sau în timpul transportului.
Aparatul trebuie depozitat într-un loc care nu se află la îndemâna copiilor, cât este de posibil în ambalajul original.

## 10. Piese de schimb şi accesorii

Unealta electrică din linia SAS+ALL poate fi echipată în orice acumulator şi încărcătoare din linia SAS+ALL precum şi în orice sculă (capăt de lucru) cu sistem de prindere SDS Plus. Vă rugăm să respectați recomandările producătorului de capete de lucru.
La comanda pieselor de schimb şi accesoriilor Vă rugăm să Vă contactați cu service-ul Dedra-Exim. Datele de contact sunt pe pagina 1 al manualului. La comanda pieselor de schimb Vă rugăm să indicați numărul de LOT de pe plăcuța cu date tehnice precum şi numărul componentei de pe schemă. În perioada de garanție reparație sunt efectuate în condiție descrise în Certificatul de Garanție. Vă rugăm să aduceți produsul reclamat la locul de achiziționare (vânzătorul este obligat să primească produsul reclamat), sau să-l trimiteți la Service-ul Central DEDRA-EXIM. Vă rugăm să ataşați Certificatul completat de Garanție emis de importer. Fără acest document repararea va fi considerată ca după garanție. După perioada de garanție repararea efectuază service-ul central. Aparatul deteriorat se va trimite la service (costurile de trimitere acoperă utilizatorul).

## 11. Rezolvarea problemelor

| PROBLEMA | CAUZA | REZOLVARE |
|---|---|---|
| Aparatul nu funcționează | Comutatorul pornire/oprire deteriorat | Trimiteți aparatul la service |
| | Descărcat acumulatorul | Încărcați acumulatorul |
| | Acumulatorul rău montat | Fixați corect |
| Aparatul porneşte cu greutate | Descărcat acumulatorul | Încărcați corect acumulatorul |
| | Depăşirea limitelor parametrilor de funcționare | Micşorați solicitarea sculei electrice |
| Motorul se încălzeşte | Orificiile de ventilație sunt astupate | Curățați orificiile |
| | Depăşirea limitelor parametrilor de funcționare | Opriți unealta electrică, aşteptați până maşina de înşurubat se răceşte complet |
| | Prea mare apăsare a sculei pe piesă | Micşorați solicitarea sculei electrice |

## 12. Dotarea completă a aparatului

**Dotarea: Ciocan rotopercutor** 18V DED7047 – 1 bucată

## 13. Informația pentru utilizatori privind eliminarea utilajelor uzate (se referă la gospodării de casă)



Simbolul prezentat, aplicat pe produse sau în documentația anexată, vă informează că acest tip de produse electrice sau electronice, care s-au defectat, nu trebuie aruncat la gunoi împreună cu deşeurile obişnuite. Procedura corectă în caz de utilizare, reciclare sau recuperare a subsansamblelor constă în predarea dispozitivului la centrul specializat de colectare, unde va fi recepționat gratuit. Informațiile despre locuri de colectare a utilajelor uzate, vor fi furnizate de autoritățile locale de ex. pe site-urile web acestora.
Utilizarea corectă a dispozitivului va permite păstrarea unor elemente valoroase şi evitarea unui impact negativ asupra sănătății şi mediului, care pot fi periclitate din cauza procedurilor necorespunzătoare de eliminarea deşeurilor. Utilizatorii din țările membre Uniunii Europene
Dacă doriți să scăpați de dispozitive electrice sau electronice, vă rugăm să contactați cel mai apropiat centru de vânzare sau furnizorul, pentru informații suplimentare.
Eliminarea deşeurilor în țările din afara Uniunii Europene
Acest simbol se referă numai la țările membre ale Uniunii Europene.Dacă doriți să eliminați produsul respectiv, vă rugăm să contactați autoritățile locale sau vânzătorul pentru a obține informațiile despre modul corect de procedură.

### Certificat de garanție

Pentru

**Ciocan rotopercutor cu acumulator**

Nr. de katalog: DED7047 Număr de lot:.....

(denumit în continuare Produs)

Data de cumpărare a produsului: ……

Ştampila vânzătorului: ……..

Data şi semnătura vânzătorului: .....

Declaraţia Utilizatorului:

Confirm, că am fost informat în ceea ce priveşte condiţiile de garanţie şi efectele nerespectării orientărilor cuprinse în manualul de utilizare şi în Certificatul de garanţie. Condiţiile prezentei garanţiei îmi sunt cunoscute ce afirm cu semnătura mea de mână:

..... .....

Data şi locul semnătura Utilizatorului

Garanția este acordată în conformitate cu prevederile OG 21/1992 și OG 140/2021, cu modificările ulterioare, pe baza cardului de garanție și a dovezii originale de cumpărare. Perioada de reparație nu poate depăși 15 zile calendaristice de la data la care consumatorul a predat reclamația vânzătorului.

**I. Responsabilitatea pentru produs:**

1. **Garant** - DEDRA EXIM sp. z o.o. cu sediul în Pruszkowie, adresa: ul. 3 Maja 8, 05-800 Pruszków, KRS 0000062517, Sąd Rejonowy dla m.st. Warszawy w Warszawie, XIV Wydział Gospodarczy Krajowego Rejestru Sądowego,*[Judecătoria Raională pentru o.c. Varşovia în Varşovia, Departamentul al XIV–a Economic al Registrului Naţional Juridic]* NIP *[CIF]* 527-020-49-33, Kapitał zakładowy *[capital social]*: 100 980.00 zł.
2. în condiţiile menţionate în prezentul Certificat de garanţie Garantul acordă garanţie la produsul derivat din distribuţia Garantului.
3. Responsabilitatea cu titlu de garanţie cuprinde numai defectele care sau ivit din cauze datorate Produsului în momentul livrării acestuia Utilizatorului.
4. Cu titlu de garanţie, Utilizatorul, obţine dreptul la repararea gratis a Produsului, dacă defecţiunea s-a ivit în perioada de garanţie. Modul de reparare a Produsului (metoda de executare a reparării) depinde de decizia Garantului. Dacă Garantul constată că Produsul nu poate fi reparat, Garantul îşi rezervă dreptul de a schimba piesa defectă sau total Produsul cu altul fără defecte sau de a micşora preţul
Produsului ori de a se retrage de la Contract.
5. Faţă de Utilizatorul, care conform cu legea din data de 23 aprilie 1964 din Codul Civil, nu este un consumator, răspunderea Garantului pentru dauna rezultate din prezenta garanţie şi/ sau în legătură cu încheierea şi executarea acesteia, indiferent de dreptul legal, este limitată maxim până la valoarea Produsului defect.

**II. Perioada de garanţie:**

| **Componentele Produsului acoperite de garanţie** | **Durata de protecţie a garanţiei** |
|---|---|
| **DED7047** | 36 luni, de la data cumpărării Produsului, înscrisă în prezentul Certificat de garanţie |

**III. Condiţiile de utilizare a garanţiei:**

1. Prezentarea de către Utilizator a Certificatul completat de garanţie a Produsului şi dovedirea împrejurărilor de cumpărare a Produsului de ex. prin prezentarea chitanţei, facturei, etc. Pentru a efectua în mod eficient reclamaţia, se recomandă că Utilizatorul să trimite împreună cu Produsul reclamat, toate componetele menţionate la “Completarea” Produsului în manualul de utilizare.
2. Respectarea de către Utilizator a recomandările din Manualul de utilizare şi din Certficatul de garanţie.
3. Garanţia acoperă numai teritoriul Republicii Polonă şi UE.

**IV. Garanţia nu acoperă defecţiunile Produsului apărute în special din cauza:**

1. Nerespectării de către Utilizator a condiţiilor indicate în Manualul de utilizare, în special în domeniul de utilizare, întreţinere şi curăţare corectă.
2. Utilizarea de către Utilizator a unor produse de curăţare sau substanţe de conservare care sunt neadecvate cu Manualul de utilizare;
3. Depozitare necorespunzătoare şi transportul necorespunzător al Produsului de către Utilizator;
4. Modificări şi/sau reconstrucţii arbitrare a Produsului de către Utilizator;;
5. Utilizarea în Produs de către Utilizator a unor materiale consumabile neconforme cu manualul de utilizare.

Utilizatorul care conform nu legea din data de 23 aprilie 1964 din Codul Civil nu este un consumator, pierde garanţia pentru Produsul, în care:

1. numerele de serie, marcarea datelor şi plăcuţele cu datele technice au fost îndepărtate de către Utilizator.
2. sigiliile existente au fost deteriorate de Utilizator sau au urme rămase din manipularea de către utilizator la acestea.

**Atenţie!** Operaţiile legate cu utilizarea de fiecare zii, descrise în manualul de utilizare, Utilizatorul execută singur pe costul său.

**V. Procedura de reclamaţie:**

1. Dacă se constată că Produsul nu funcţionează corect, Înainte de a depune reclamaţia trebuie să Vă asiguraţi dacă toate operaţiunile descrise în manualul de utilizare au fost executate corect.
2. Sesizaţi imediat reclamaţia, cel mai bine în termen de 7 zile de la data la care aţi observant defectul produsului. Utilizatorul care conform cu legea din data de 23 aprilie 1964 din Codul Civil nu este un consumator, pierde garanţia pentru Produs dacă reclamaţia nu depune în termen de până de 7 zile.
3. Sesizarea reclamaţiei se face de ex. la. la punctul de cumpărare a Produsului, la service-ul de garanţie sau se poate trimite în scris pe adresa: DEDRA EXIM sp. z o.o., ul. 3 Maja 8, 05-800 Pruszków.
4. Utilizatorul poate să depună reclamaţia prin formularul accesibil pe pagina de internet www.dedra.pl. (“Formular pentru sesizarea reclamaţiei cu titlu de garanţie”).
5. Adresele service-urilor de garanţie din fiecare stat sunt accesibile pe pagina www.dedra.pl. Dacă service-ul lipseşte în statul adecvat, trimiteţi sesizările de reclamaţie cu titlu de garanţie pe adresa: DEDRA EXIM sp. z o.o. ul. 3 Maja 8, 05-800 Pruszków (Polonia).
6. Luând în considerare siguranţa Utilizatorului se interzice utilizarea Produsului defect.
7. Atenţie!!! Utilizarea Produsului defect este periculos pentru sănătatea şi viaţa Utilizatorului.
8. Executarea obligaţiilor rezultate din garanţie va avea loc în termen de 14 zile lucrătoare, calculate de la data furnizării de către Utilizator a Produsului reclamat.
9. Înainte de furnizare a Produsului reclamat se recomandă curăţirea acestuia. Se recomandă de a se asigura bine Produsul împotriva distrugerii în timpul transportului (se recomandă să trimiteţi produsul reclamat în ambalajul original).Perioada de garanţie va fi prelungită cu durata în care, din cauza defectului Produsului acoperit de garanţie Utilizatorul nu l-a putut să-l utilizeze,
10. Garanţia nu opreşte, nu limitează nu suspendează drepturile Utilizatorului rezultate din dispoziţiile privind garanţia pentru vicile produsului vândut.

În conformitate cu articolul 13 alineatele (1) și (2) din Regulamentul (UE) 2016/679 al Parlamentului European și al Consiliului din 27 aprilie 2016 privind protecția persoanelor fizice în ceea ce privește prelucrarea datelor cu caracter personal și privind libera circulație a acestor date și de abrogare a Directivei 95/46/CE, vă informăm.

1. Administratorul datelor Dumneavoastră cu caracter personal furnizate în formular este DEDRA-EXIM sp. z o. o. cu sediul social în Pruszków, ul. 3 Maja 8, 05-800 Pruszków (în continuare: „Administrator”).
2. Datele dumneavoastră vor fi prelucrate numai în scopul derulării procedurii de garanție a dispozitivului în conformitate cu art. 6 alin.1 lit. b din regulamentul general privind protecția datelor (în continuare: „GDPR”). Furnizarea datelor este voluntară, dar necesară pentru derularea procedurii de garanție.
3. Datele dumneavoastră vor fi prelucrate pe perioada de luare în considerare a procedurii de garanție și în scopuri de arhivare în cazul în care este nevoie de apărare împotriva oricăror pretenții împotriva Administratorului, nu mai mult decât până la expirarea acestora.
4. Datele dumneavoastră pot fi dezvăluite numai entităților care prelucrează date pentru administrator pe baza unui contract scris de încredințare a prelucrării datelor cu caracter personal care oferă, printre altele, service tehnic, hosting sau intreținere site, service IT, firmă de curierat. Furnizorii Administratorului sunt obligați să asigure securitatea datelor și să îndeplinească cerințele legii aplicabile referitoare la protecția datelor cu caracter personal și nu pot folosi datele cu caracter personal încredințate în alte scopuri decât cele specificate în contractul cu Administratorul.
5. Datele dumneavoastră nu vor fi prelucrate în mod automatizat, inclusiv sub formă de profilare, și nu vor fi transferate către o țară terță/organizație internațională.
6. Aveți dreptul de a accesa datele dumneavoastră și dreptul de a rectifica, șterge, limita prelucrarea, dreptul de a transfera date, dreptul de a vă opune în orice moment.
7. În toate aspectele legate de prelucrarea datelor dumneavoastră cu caracter personal de către Administrator, ne puteți contacta la următoarea adresă de e-mail: daneosobowe@dedra.pl.;
8. Aveți dreptul de a depune o plângere la autoritatea competentă pentru protecția datelor cu caracter personal;

**Traducerea instrucțiunii originale**

## DE Inhaltsverzeichnis


1. Fotos und Zeichnungen
2. Beschreibung des Gerätes
3. Bestimmung des Gerätes
4. Benutzungsbegrenzungen
5. Technische Daten
6. Vorbereitung zur Arbeit
7. Einschalten des Gerätes
8. Benutzung des Gerätes
9. Laufende Wartungsarbeiten
10. Ersatzteile und Zubehör
11. Selbständiges Beseitigen der Störungen
12. Lieferumfang des Gerätes
13. Benutzerinformation über die Entsorgung der elektrischen und elektronischen Geräte
14. Garantiekarte


Die Allgemeinen Sicherheitsbedingungen wurden als gesonderte Broschüre beigefügt.
Die EG-Übereinstimmungsbescheinigung ist dem Gerät als gesondertes Dokument beugefügt. Bei fehlender EG-Übereinstimmungsbescheinigung bitten wir um die Kontaktaufnahme mit dem Service von Dedra-Exim Sp. z o.o.

**⚠ ACHTUNG Beim Gebrauch sind immer zum Schutz gegen elektrischen Schlag, Verletzungs- und Brandgefahr grundsätzliche Sicherheitsmaßnahmen zu beachten.**

Die Bedienungsanleitung ist vor der ersten Inbetriebnahme sorgfältig und vollständig zu lesen. Bewahren Sie bitte die Bedienungsanleitung, Sicherheitshinweise und Konformitätserklärung sorgfältig auf. Äußerst strenge Beachtung der darin enthaltenen Sicherheitshinweise und Anweisungen wird sich positiv auf die Verlängerung der Lebensdauer Ihrer Fliesenschneidemaschine auswirken.

**⚠ ACHTUNG Während der Arbeit sind unbedingt die Sicherheitshinweise zu beachten.**

Die Sicherheitshinweise sind dem Gerät als gesonderte Broschüre beigefügt und sie ist sorgfältig aufzubewahren, Bei Übergabe des Gerätes an weitere Nutzer sind auch die Bedienungsanleitung, die Sicherheitshinweise und die Konformitätserklärung mitzugeben. Die Firma Dedra Exim haftet nicht für Unfälle, zu denen es infolge der Nichtbeachtung der Sicherheitsmaßnahmen kommt. Alle Sicherheitshinweise und die Bedingungsanleitung sind sorgfältig zu lesen. Die Nichtbeachtung der Warnungen und der Anleitung kann einen elektrischen Schlag, Brand und/oder andere ernsthafte Verletzungen zu Folge haben. Alle Bedingungsanleitungen, Sicherheitshinweise und die Übereinstimmungserklärung für zukünftige Bedürfnisse sind aufzubewahren.

**⚠ ACHTUNG Das Gerät der SAS+ALL-Linie wurde nur für die Zusammenarbeit mit den Ladegeräten und Akkumulatoren der SAS+ALL-Linie entwickelt.**

Der Li-Ion-Akku und das Ladegerät gehören nicht zum Lieferumfang des eingekauften Gerätes und sie sind gesondert einzukaufen. Die Verwendung von

anderen Akkus und Ladegeräten als die für das Gerät dedizierten zieht den Verlust der Garantierechte nach sich.

## 2. Beschreibung des Gerätes

**Zeichnung A:** 1. SDS Plus-Buchse, 2. Buchsenabdeckung, 3. Betriebsartenschalter, 4. Umkehrschalter, 5. Netzschalter, 6. Hauptgriff, 7. Hilfsgriff, 8. Batteriebuchse

## 3. Bestimmung des Gerätes

Der Bohrhammer ist ein Gerät, das zum Bohren in Holz, Metall, Kunststoff und anderen Werkstoffen, sowie zum Stoßbohren in Stein, Beton, Ziegel sowie zur Ausführung von leichteren Arbeiten, die mit dem Schmieden in Baumaterialien verbunden sind, entwickelt wurde.
Es wird zugelassen, das Werkzeug bei Renovierungs- und Bauarbeiten, in Reparaturwerkstätten, bei Hobbyarbeiten unter gleichzeitiger Beachtung der Benutzungsbedingungen und zulässigen Arbeitsbedingungen, die in der Bedienungsanleitung enthalten sind, einzusetzen.

## 4. Benutzungsbeschränkungen

Das Gerät darf nur in Übereinstimmung mit den nachstehend aufgeführten "Zulässigen Arbeitsbedingungen" benutzt werden. Das Befestigungssystem ist an die Zusammenarbeit mit Arbeitsendstücken, die mit dem SDS PLUS-Schaft ausgestatte sind, angepasst.
Selbständige Änderungen am mechanischen und elektrischen Bau, jegliche Modifikationen, Bedientätigkeiten, die in der Bedienungsanleitung nicht beschrieben sind, werden als rechtswidrig behandelt und ziehen den sofortigen Verlust der Garantierechte nach sich, und die Übereinstimmungserklärung verliert ihre Gültigkeit. Eine bestimmungswidrige oder eine bedienungsanleitungwidrige Benutzung verursacht den sofortigen Verlust der Garantierechte.

**Zulässige Arbeitsbedingungen**
**S1 Dauerbetrieb**
Nur in Räumlichkeiten einsetzen. Temperaturbereich für das Aufladen der Akkumulatoren 10 - 30°C. Temperaturen über 45°C nicht aussetzen.

## 5. Technische Daten

| | |
|---|---|
| Gerätemodell | DED7047 |
| Arbeitsspannung [V] | 18V d.c. |
| Batterie | Li-Ion |
| Chuck: Griffbereich | SDS Plus |
| Drehzahl n0 [min-1] | 0-850 |
| Anzahl der Funktionen | 2 |
| Aufprallenergie [J] | 1,3 |
| Bohren in Holz max [mm] | 22 |
| Bohren in Metall max [mm] | 10 |
| Bohren in Beton max [mm] | 16 |
| Am Griff gemessener Vibrationspegel [m / s2] | 5,69 |
| Unsicherheit der KD-Messung | 1,5 |
| Lärmemission: | |
| Schalldruckpegel LPA [dB (A)] | 85 |
| Schallleistungspegel LWA [dB (A)] | 96 |
| Messunsicherheit KLPA, KLWA [dB (A)] | 3 |
| Gewicht (ohne Akku und Ladegerät) [kg] | 1,3 |

Information bezüglich des Lärms und Schwingungen.
Kombinierter Wert der Schwingungen $a_h$ sowie Messunsicherheit wurden in Übereinstimmung mit der Norm EN 60745-2-1 bestimmt und sind in der Tabelle angegeben.
Die Lärmemission wurde in Übereinstimmung mit der Norm EN 60745-2-1 bestimmt, die Werte sind in der vorstehenden Tabelle angegeben.

**ACHTUNG** **Der Lärm kann zu Gehörbeschädigungen führen, daher muss man immer bei der Arbeit Gehörschutzmittel verwenden!**

Der deklarierte Wert der Lärmemission wurde in Übereinstimmung mit einer Standarduntersuchungsmethode ermittelt und kann für Vergleich eines Gerätes mit einem anderen verwendet werden. Der oben angegebene Lärmpegel kann auch bei der Eingangsbeurteilung der Lärmexposition verwendet werden.
Der Lärmpegel bei der tatsächlichen Benutzung des Elektrowerkzeuges kann sich von den deklarierten Werten in Abhängigkeit von der Verwendungsart der benutzen Arbeitswerkzeuge, insbesondere von dem bearbeiteten Gegenstand sowie von der Notwendigkeit, die Schutzmittel für den Bediener zu bestimmen, unterscheiden. Um die genaue Exposition unter tatsächlichen Arbeitsbedingungen feststellen zu können, muss man alle Teile des Arbeitszyklus berücksichtigen, auch die Zeiträume, in denen das Gerät ausgeschaltet oder eingeschaltet ist aber es wird damit nicht gearbeitet.

## 6. Vorbereitung zur Arbeit

**ACHTUNG** **Alle Bedientätigkeiten, wie der Austausch des Arbeitswerkstückes, sind bei abgetrennter Stromversorgung durchzuführen.**

Der Bohrhammer ist an einem gut beleuchteten Arbeitsplatz einzusetzen. Der Schalter befindet sich im Griff des Gerätes. Der Antrieb arbeitet so lange wie lange der Schalter eingedrückt ist. Bei der Arbeit mit dem Elektrowerkzeug ist eine solche Position anzunehmen, die verhindert, dass man umkippt. Die erste Ingangsetzung (für die Dauer von einigen Minuten) mit dem Umschalter für den Arbeitsmodus, der in der Position Stoß ausgeschaltet eingestellt ist, ausführen.

### Benutzung des Hilfsgriffes

Es ist immer der dem Gerät beigefügte Hilfsgriff zu benutzen. Zwecks dessen Einstellung und Anpassung an die individuellen Präferenzen des Bedieners muss man den Drehknopf des Griffes lockern, den Griff in die gewünschte Position bringen und dann fest anziehen. Während der Arbeit ist das Elektrowerkzeug beidseitig zu halten.

### Montage des Arbeitsendstückes

**ACHTUNG** **Jedesmalig vor Beginn eines Arbeitszyklus oder beim Austauschen des Arbeitswerkzeuges muss man überprüfen und eventuell die Menge des Schmiermittels am Montageendstück des Arbeitswerkzeuges ergänzen.**

Eine allzu kleine Menge des Schmiermittels kann zur Festsetzung des Arbeitswerkzeuges im Kopf führen.
Der Bohrhammer kann mit jedem Werkzeug mit dem SDS Plus-Schaft (SDS) (mit den maximalen, in den „Technischen Daten" angegebenen Parametern") benutzt werden.
Um das Arbeitswerkzeug zu befestigen, muss man die Abdeckung des SDS-Bohrfutters (Zeichnung A, Pos. 2) nach hinten verschieben. Das Arbeitswerkzeug in der Öffnung so lange umdrehen, bis es sich tiefer hineingeschoben hat (lässt sich das Arbeitswerkzeug nicht mehr umdrehen, kann das bedeuten, dass es die Zieltiefe erreicht hat). Die Abdeckung in die Ausgangsposition zurückkommen lassen. Sich vergewissern, ob das Werkzeug richtig befestigt wurde: das Elektrowerkzeug waagerecht hinlegen, das Arbeitswerkzeug herauszuziehen versuchen. Lässt es sich nicht herausziehen, heißt das, dass es richtig befestigt worden ist. Bei jedem Austauschen des Arbeitswerkzeuges die Bohrfutterkammer gründlich reinigen und bewegliche Elemente, die sich dort drin befinden, einschmieren.

### Einstellung des Freiwinkels

Mit dem Drehknopf (Zeichnung B) die Lage „Rotieren des Arbeitswerkzeuges" wählen. Dies ermöglicht, die Position des Meißels, der sich am Bohrhammerendstück befindet zu ändern. Den Meißel in die gewünschte Position stellen. Den Umschalter des Arbeitsmodus auf die gewünschte Funktion einstellen.

## 7. Einschalten des Gerätes

Das Gerät wird von einem 18V-Akkumulator gespeist. Den aufgeladenen Akkumulator schieben wir in die Führungsschiene des Griffes, bis der Schnappverschluss des Griffes einrastet. Das Gerät ist betriebsbereit. Um die Arbeit mit dem Gerät zu beginnen, muss man den Startknopf eindrücken (Zeichnung A, 5).

**ACHTUNG** **Arbeitsproben ohne Belastung sind nur dann auszuführen, wenn das Elektrowerkzeug nach unten gerichtet ist.**

## 8. Benutzung des Gerätes

**ACHTUNG** **Vor der Ingangsetzung des Elektrowerkzeuges muss man sich vergewissern, dass der Seitengriff so fest angezogen ist, dass er sich infolge der Bohrhammerschwingungen nicht verschiebt.**

**Keine Arbeitswerkzeuge ohne SDS-plus samt mit einem Bohrfutter zum Schlagbohren oder Meißeln verwenden. SDS-plus-Arbeitswerkzeuge und deren Halterungen werden beim Schlagbohren und Meißeln beschädigt.**

### Arbeitsmodi

Der Bohrhammer hat vier Arbeitsmodi – gewöhnliches Bohren, Bohren mit Stoß, Meißeln mit der Änderung des Meißelwinkels, Schmieden (sieh Zeichnung B). Der Umschalter befindet sich an der in der Zeichnung A Pos. 3 gekennzeichneten Stelle. Um den Arbeitsmodus zu ändern, muss man den Drehknopf des Umschalters der Arbeitsmodi umdrehen (Fotos I Pos. 2) und ihn in entsprechende Position stellen:
Pos. 1. Bohren (in Holz, Metall, Kunststoff u. ä.)
Pos. 2. Stoßbohren (Bohren in harten Werkstoffen, z.B. in Beton, Mauer u. ä.) – Foto I Pos. 3.
Bei der Arbeit mit dem Bohrhammer ist eine geringfügige Drehbewegung des Arbeitswerkstückes zugelassen.
Das Bohrfutter durch das Abschrauben des Griffes lockern. Das Bohrfutter auf den Kopf so hinaufschieben, dass sich der Bügel in der Zylinderausbohrung befindet. Den Winkel einstellen. Den Griff am Werkzeug durch das Aufschrauben des Griffes klemmen.

### Befestigung des Bohrtiefeanschlages.

Die Druckknöpfe der Bohrtiefenanschlagssperre eindrücken (Zeichnung A Pos. 8). Den Bohrtiefenanschlag entsprechend tief hineinschieben, mit dem Druckknopf blockieren.

**ACHTUNG** **Man muss sich davon überzeugen, dass es in der Zone, in der gebohrt wird, keine Elektroleitungen unter Strom, keine Rohre und keine sonstigen Leitungen der Haustechnik gibt.**

Besteht der Verdacht darauf oder wir lokalisieren Leitungen in der Nähe der Zone, in der es gebohrt wird, muss man unbedingt Leitungen von der Speiseleitung trennen.

### Bohren ohne Stoß

Den Umschalter der Arbeitsmodi auf die Funktion Bohren einstellen, einen für das Werkstück passenden Bohrer einsetzen. Den Bohrer an das Werkstück anlegen, das Gerät einschalten.

### Waagerechtes Bohren mit Stoß

Um Öffnungen mit kleinem Durchmesser zu bohren, legen wir zuerst das Bohrerendstück an und drücken den Bohrhammer leicht an die Wand an. Beim Bohren mit langen Bohrern ist es notwendig, Vertiefungen stufenweise auszuführen. Die Längen der Bohrer sind so auszuwählen, dass sich der Folgebohrer bis zur Hälfte in die Öffnung vertieft. Es ist verboten, den Bohrvorgang mit verlängerten Bohren auszuführen, es ist auch sehr gefährlich. Die Anpresskraft ist so anzupassen, dass der Stoßmechanismus während der Arbeit metallische Geräusche vor sich hin gibt. Ein kleiner Druck oder ein allzu großer Druck verschlechtert die Bohrergebnisse. Nachdem die gewünschte Bohrtiefe erreicht worden ist, ist der Anpressdruck zu verringern, die Abführung des Abtrages aus der Öffnung zu ermöglichen. Die Effektivität bei der Entfernung des Abtrages wird desto schlechter, je tiefer gebohrt wird.

### Bohren mit Stoß senkrecht (Bohren in den Decken)

**ACHTUNG** Es ist erforderlich, Gummistaubschutzabdeckung (gehört nicht zum Lieferumfang) zu verwenden. Durch das Bohren in der Decke ohne Gummistaubschutzabdeckung oder wenn sie beschädigt ist, kann das

Gerät beschädigt werden. Man darf keine Arbeiten ausführen, bei denen das Arbeitswerkzeug nach oben gerichtet ist, wenn die Gummischutzabdeckung nicht montiert oder beschädigt ist.

### Stoßbohren senkrecht (im Fußboden)

Bei Bedarf ist der seitliche Griff in eine für den Bohrvorgang günstige Lage zu bringen. Der Bohrvorgang ist ähnlich wie beim senkrechten Bohren zu führen. Man darf aber nicht vergessen, dass in der senkrechten Lage der Bohrer weniger leistungsfähig bei der Abführung des Abtrages ist, insbesondere beim Tiefbohren mit großen Durchmessern. Deswegen wird empfohlen, die Öffnung relativ oft durchzupusten oder durchzuspülen. Der nicht abgeführte, in der Öffnung angesammelte Abtrag verschlechtert die Qualität des Bohrvorganges, erhöht die Temperatur des Bohrers und kann folglich dazu führen, dass die Platte des Bohrers abfällt oder der Hammerkopf beschädigt sein wird.

### Änderung der Drehrichtung

**ACHTUNG** **Die Drehrichtung nie während der Arbeit ändern, dies kann zur Beschädigung des Getriebekastens führen!**

Der Umschalter der Drehrichtung (Foto A Pos. 4) dient zur sofortigen Änderung der Drehrichtung des Gerätekopfes. Um die Drehrichtung zu ändern, muss man das Gerät ausschalten (den Einschalter loslassen), den Umschalter der Drehrichtung in die gewünschte Position stellen und das Gerät in Gang setzen.

## 9. Laufende Bedienungstätigkeit

**ACHTUNG** **Alle Bedienungstätigkeiten wie z. B. der Austausch des Arbeitsendstückes sind bei ausgeschalteter Speisung auszuführen.**

Vor jeder Ingangsetzung:
Muss man überprüfen, ob die Lüftungsöffnungen des Antriebes nicht zugedeckt oder schmutzig sind. Bei Bedarf frei machen (z. B. mit Druckluft) oder mit einem leicht mit Wasser angefeuchteten Lappen reinigen, nicht zulassen, dass das
Wasser in das Innere des Gerätes gelangt.
Nach jedem Gebrauch:
Das Gerät von der Versorgungsquelle trennen, um das zufällige Einschalten durch unbefugte Personen oder beim Tragen zu vermeiden.
Das Gerät an einem für Kinder unzugänglichen Ort aufbewahren, nach Möglichkeit in der Originalverpackung.

## 10. Ersatzteile und Accessoires

### Empfohlene Accessories

Das Elektrowerkzeug aus der SAS+ALL-Linie kann mit jedem Akkumulator und jedem Ladegerät aus der SAS+ALL-Linie sowie jedem Arbeitswerkzeug (Arbeitsendstück) mit SDS Plus-Schaft ausgestattet werden. Wir bitten höflich, sich nach den Hinweisen des Herstellers der Arbeitsendstücke zu richten.
Um die Ersatzteile und Accessoires zu kaufen, muss man sich mit dem Service der Firma Dedra-Exim in Verbindung setzen. Die Kontaktdaten befinden sich auf der Seite 1 der Bedienungsanleitung. Bei Bestellung der Ersatzteile bitten wir um die Angabe der Nummer PARTII, die auf dem Betriebsschild angebracht ist sowie die Nummer der Zusammenstellungszeichnung. In der Garantiezeit werden Reparaturen nach den in der Garantiekarte angegebenen Grundsätzen durchgeführt. Das reklamierte Produkt bitten wir dort zur Reparatur abzugeben, wo es eingekauft worden ist (der Verkäufer ist verpflichtet, das reklamierte Produkt entgegenzunehmen), oder an den Zentralen Service der Firma DEDRA – EXIM zu verschicken. Wir bitten höfflich, die durch den Importeur ausgestellte Garantiekarte beizufügen. Ohne dieses Dokument wird die Reparatur wie eine Reparatur behandelt, die nach Ablauf der Garantiekarte durchgeführt wird. Nach Ablauf der Garantiezeit werden Reparaturen durch den Zentralen Service durchgeführt. Ein beschädigtes Produkt ist an den Service (die Versandkosten trägt der Benutzer) zu verschicken.

## 11. Eigenständige Beseitigen der Störungen

| PROBLEM | URSACHE | LÖSUNG |
|---|---|---|
| Das Gerätarbeitet nicht | Beschädigter Einschalter | Das Gerät zum Service übergeben |
| | Entladener Akkumulator | Den Akkumulator aufladen |
| | Nicht richtig montierter Akkumulator | Richtig befestigen |
| Das Gerät mit Problemen startet | Leerer Akkumulator | Den Akkumulator richtig aufladen |
| | Überschrittene Arbeitsparameter | Die Belastung des Elektrowerkezuges vermindern |
| Der Motor überhitzt sich | Verstopfte Ventilationsöffnungen | Öffnungen sauber machen |
| | Überschrittene zulässige Arbeitsparameter | Das Elektrowerkzeug ausschalten, die Arbeit so lange unterbrechen, bis der Bohrhammer völlig abgekühlt ist |
| | Ein allzu großer Anpressdruck des Werkzeuges | Die Belastung des Elektrowerkzeuges vermindern |

## 12. Lieferumfang des Gerätes

Lieferumfang: Bohrhammer 18V DED7047 – 1 Stck.

## 13. Nutzerinformationen über die abgabe von gebrauchten elektro- und elektronik-altgeräten (betrifft Haushalte)

Das hier abgebildete Symbol auf Produkten oder auf der beigefügten Dokumentation informiert, dass man gebrauchte Elektro- und Elektronik-Altgeräte nicht mit dem Haushaltsmüll wegwerfen darf. Das richtige Verhalten im Falle von Beseitigung, erneuter Benutzung oder Recycling von Unterbauelementen besteht in der Übergabe von gebrauchten Elektro- und Elektronik-Altgeräten an Fachabnahmepunkte, wo sie kostenlos abgenommen werden. Informationen über die Fachabnahmepunkte bekommen Sie bei der lokalen Behörde.
Die richtige Verwertung der Geräte erlaubt wichtige Rohstoffe zu behalten und die negative Einwirkung auf die Gesundheit und die Umwelt zu vermeiden. Die unsachgemäße Verwertung wird mit Strafen laut den entsprechenden Lokalvorschriften bestraft.
Nutzer in den EU-Ländern
Wenn Sie die Elektro- und Elektronische Geräte abgeben möchten, melden Sie sich bitte einem nächst gelegenen Verkaufspunkt oder bei dem Lieferanten, der Ihnen weitere Informationen erteilt.
Das Entsorgen von Abfällen in Ländern außerhalb der EU Dieses Symbol betrifft nur EU-Länder.

## Garantiekarte

Für

**Akku-Bohrhammer**

Katalognummer: **DED7047** Lotnummer: .....

(im Weiteren **Produkt** genannt)

Kaufdatum des Produkts: ……

Stempel des Verkäufers: ……..

Datum und Unterschrift des Verkäufers: .....

Erklärung des Benutzers:

Ich bestätige, dass ich über die Bedingungen der Garantie sowie Folgen der Nichtbeachtung von den in der Bedienungsanleitung und Garantiekarte enthaltenen Anweisungen informiert wurde. Die Bedingungen dieser Garantie sind mir bekannt, was ich mit meiner eigenhändigen Unterschrift bestätige:

..... .....
Datum und Ort Unterschrift des Käufers

**I. Haftung für das Produkt:**

1. **Garant** - DEDRA EXIM sp. z o.o. mit Sitz in Pruszków, Adresse: ul. 3 Maja 8, 05-800 Pruszków, Reg.-Nr. KRS 0000062517, Amtsgericht für Warschau, XIV Wirtschaftsabteilung des Nationalen Gerichtsregisters, Steuernummer 527-020-49-33, Stammkapital: 100 980.00 zł.
2. Zu den in dieser Garantiekarte bestimmten Bedingungen erteilt der Garant hiermit Garantie für das Produkt, das vom Vertrieb des Garants stammt.
3. Die Garantiehaftung umfasst nur Mängel, deren Entstehung auf die im Produkt zum Zeitpunkt seiner Aushändigung dem Benutzer enthaltenen Fehler zurückzuführen ist.
4. Im Rahmen der Garantie gewinnt der Benutzer das Recht zur kostenlosen Reparatur des Produkts, soweit der Mangel innerhalb der Garantiezeit offenbart wurde. Die Art und Weise, auf die das Produkt repariert wird (Methode der Reparatur) wird vom Garanten bestimmt. Falls der Garant feststellt, dass die Reparatur nicht möglich ist, behält sich der Garant das Recht vor, das mangelhafte Element oder das ganze Produkt gegen ein freies von Mängeln zu tauschen, den Preis des Produkts zu mindern oder vom Vertrag abzutreten.
5. Gegenüber einem Benutzer, der kein Verbraucher im Sinne des Gesetzes vom 23. April 1964 Zivilgesetzbuch ist, ist die Schadensersatzhaftung des Garanten für die sich aus dieser Garantie ergebenden und/oder im Zusammenhang mit ihrer Erteilung und Ausübung stehenden Schäden, ohne Rücksicht auf den Rechtstitel, maximal auf den Wert des mangelhaften Produkts begrenzt.

**II Garantiezeit:**

| **Elemente des Produkts, die mit der Garantie umfasst sind** | **Dauer des Garantieschutzes** |
|---|---|
| **DED7047** | 36 Monate ab dem Kaufdatum des Produkts das auf dieser Garantiekarte angegeben ist |

**III. Bedingungen der Inanspruchnahme der Garantie:**

1. Vorlegung der ausgefüllten Garantiekarte vom Benutzer sowie Glaubhaftmachung der Kaufumstände vom Benutzer, z.B. durch Vorlegung eines Kassenbelegs, einer Rechnung, usw. Damit die Reklamation reibungslos durchgeführt werden kann, wird es empfohlen, dass der Benutzer alle in dem "Lieferumfang" genannten Elemente, der in der Bedienungsanleitung beschrieben wurde, zusammen mit dem Produkt zur Reklamation abgibt.
2. Beachtung der in der Bedienungsanleitung und Garantiekarte enthaltenen Anweisungen vom Benutzer.
3. Die Garantie umfasst nur das Gebiet der Republik Polen und der EU.

**IV. Die Garantie umfasst nicht die Mängel des Produkts, die infolge von folgenden Ursachen entstanden sind:**

1. Nichtbeachtung der in der Bedienungsanleitung bestimmten Bedingungen vom Benutzer, insbesondere in Bezug auf richtige Nutzung, Wartung und Reinigung;
2. Verwendung von Reinigungs- oder Wartungsmitteln vom Benutzer, die im Widerspruch zu der Bedienungsanleitung stehen;
3. Unrichtige Aufbewahrung und unrichtiger Transport des Produkts vom Benutzer;
4. Eigenmächtige Veränderungen und/oder Umbauten am Produkt vom Benutzer, die mit dem Garant nicht abgestimmt wurden;
5. Verwendung von Betriebsmaterialien und Ersatzteilen vom Benutzer, die im Widerspruch zu der Bedienungsanleitung stehen.

Der Benutzer, der kein Verbraucher im Sinne des Gesetzes vom 23. April 1964 Zivilgesetzbuch ist, verliert Garantieansprüche für das Produkt, an dem:

1. Seriennummer, Datumsangaben und Typenschilder vom Benutzer entfernt, verändert oder beschädigt wurden;
2. Plomben vom Benutzer beschädigt wurden oder Spuren des Hantierens an ihnen tragen.

**Achtung!** Die mit täglicher Bedienung des Produkts verbundenen Tätigkeiten, die sich u.a. aus der Bedienungsanleitung ergeben, sind vom Benutzer auf eigene Rechnung und eigene Kosten auszuführen.

**V. Reklamationsverfahren:**
1. Falls unrichtige Arbeit des Produkts festgestellt wird, soll man sich vor der Anmeldung der Reklamation vergewissern, dass alle insbesondere in der Bedienungsanleitung bestimmten Bedientätigkeiten richtig ausgeführt wurden.
2. Die Reklamation soll man unverzüglich, am besten innerhalb von 7 Tagen ab Feststellung des Mangels am Produkt anmelden. Der Benutzer, der kein Verbraucher im Sinne des Gesetzes vom 23. April 1964 Zivilgesetzbuch ist, verliert Garantieansprüche für das Produkt, im Falle, wenn die Reklamation nicht innerhalb von 7 Tagen angemeldet wird.
3. Die Reklamation kann u.a. am Verkaufsort, an dem das Produkt gekauft wurde, beim Garantieservice oder schriftlich auf folgende Adresse angemeldet werden: DEDRA EXIM sp. z o.o., ul. 3 Maja 8, 05-800 Pruszków.
4. Der Benutzer kann die Reklamation unter Verwendung des Formulars anmelden, das auf der Internet www.dedra.pl zugänglich ist. ("Formular zur Anmeldung der Reklamation aufgrund der Garantie").
5. Die Adressen von Garantieservice-Stellen für jeweilige Länder sind auf der Internetseite www.dedra.pl zugänglich. Im Falle, wenn keine Garantieservice-Stelle im jeweiligen Land vorhanden ist, soll man die Reklamationsanmeldung aufgrund der Garantie an folgende Adresse richten: DEDRA EXIM sp. z o.o. ul. 3 Maja 8, 05-800 Pruszków (Polska).
6. Im Hinblick auf die Sicherheit des Benutzers ist die Nutzung eines mangelhaften Produkts untersagt.
7. Achtung!!! Nutzung eines mangelhaften Produkts gefährdet der Gesundheit und dem Leben des Benutzers.
15. Erfüllung der sich aus der Garantie ergebenden Pflichten erfolgt innerhalb von 14 Werktagen ab der Rückgabe des beanstandeten Produkts vom Benutzer.
8. Vor der Rückgabe des mangelhaften Produkts zur Reklamation soll man es reinigen. Das beanstandete Produkt soll sorgfältig vor möglichen Beschädigungen während des Transports abgesichert werden (es wird empfohlen das beanstandete Produkt in Originalverpackung zu bringen).
9. Die Garantiezeit wird um die Zeit verlängert, in der der Benutzer das mit der Garantie umfasste Produkt infolge des Mangels nicht benutzen konnte.
10. Die sich aus den Vorschriften über die Gewährleistung für Mängel von verkauften Sachen ergebenden Rechte des Benutzers werden von dieser Garantie weder ausgeschlossen noch eingeschränkt oder eingestellt.

Gemäß Art. 13 Abs. 1 und Abs. 2 der Verordnung (EU) 2016/679 des Europäischen Parlaments und des Rates vom 27. April 2016 zum Schutz natürlicher Personen bei der Verarbeitung personenbezogener Daten, zum freien Datenverkehr und zur Aufhebung der Richtlinie 95/46/EG (im Folgenden: „DSGVO“) teilen wir Ihnen Folgendes mit
1. Der Verantwortliche für Ihre im Formular angegebenen personenbezogenen Daten ist DEDRA-EXIM sp. z o.o. mit Sitz in Pruszków, ul. 3 Maja 8, 05-800 Pruszków (im Folgenden: „Verantwortlicher“).
2. Ihre Daten werden ausschließlich zum Zweck der Abwicklung des Gewährleistungsverfahrens für das Gerät gemäß Art. 6 Abs. 1 Buchstabe b der Datenschutz-Grundverordnung (im Folgenden: „DSGVO“) verarbeitet. Die Angabe der Daten ist freiwillig, jedoch für die Abwicklung des Gewährleistungsverfahrens erforderlich.
3. Ihre Daten werden für die Dauer der Bearbeitung des Garantieverfahrens sowie zu Archivierungszwecken verarbeitet, falls eine Verteidigung gegen mögliche Ansprüche gegenüber dem Verantwortlichen erforderlich ist, jedoch nicht länger als bis zum Ablauf der Verjährungsfrist.
4. Ihre Daten dürfen ausschließlich an Auftragsverarbeiter weitergegeben werden, die im Auftrag des Verantwortlichen auf der Grundlage eines schriftlichen Auftragsverarbeitungsvertrags tätig sind und unter anderem Dienstleistungen in den Bereichen technischer Support, Hosting oder Website-Betrieb, IT-Support sowie Kurierdienste erbringen. Die Dienstleister des Verantwortlichen sind verpflichtet, die Datensicherheit zu gewährleisten und die Anforderungen der geltenden Rechtsvorschriften zum Schutz personenbezogener Daten zu erfüllen; sie dürfen die ihnen anvertrauten personenbezogenen Daten nicht für andere Zwecke als die im Vertrag mit dem Verantwortlichen festgelegten verwenden.
5. Ihre Daten werden nicht automatisiert verarbeitet, auch nicht im Rahmen von Profiling, und werden nicht an ein Drittland oder eine internationale Organisation übermittelt.
6. Sie haben das Recht auf Auskunft über Ihre Daten sowie das Recht auf Berichtigung, Löschung, Einschränkung der Verarbeitung, Datenübertragbarkeit und Widerspruch, und zwar jederzeit.
7. In allen Angelegenheiten im Zusammenhang mit der Verarbeitung Ihrer personenbezogenen Daten durch den Verantwortlichen können Sie sich per E-Mail an folgende Adresse wenden: daneosobowe@dedra.pl;
8. Sie haben das Recht, eine Beschwerde bei der für den Datenschutz zuständigen Behörde einzureichen;

**Übersetzung der Originalanleitung**

## BG Съдържание


1. Снимки и рисунки
2. Описание на устройството
3. Предназначение на устройството
4. Ограничение на използването
5. Технически данни
6. Подготовка за работа
7. Включване на устройството
8. Използване на устройството
9. Текуща поддръжка
10. Резервни части и аксесоари
11. Самостоятелно отстраняване на неизправности
12. Завършване на урока, заключителни бележки
13. Информация за потребителите относно изхвърлянето на електрическо и електронно оборудване
14. Гаранционна карта


Общите условия за безопасност са включени в отделна брошура.
ЕО декларацията за съответствие е приложена към устройството като отделен документ.

В случай на липса на ЕО декларация за съответствие, моля, свържете се със сервиза на Dedra-Exim Sp. z o.o.

**ВНИМАНИЕ** **Когато работите с уреда, е препоръчително винаги да спазвате основните правила за безопасност на труда, за да избегнете пожар, токов удар или механично нараняване.**

Моля, прочетете съдържанието на инструкциите за експлоатация, преди да започнете работа с устройството. Моля, запазете Инструкцията за експлоатация, Инструкцията за безопасност при работа и Декларацията за съответствие. Стриктното спазване на указанията и препоръките в Инструкцията за експлоатация ще удължи експлоатационния живот на вашия уред.

**ВНИМАНИЕ** **По време на работа е важно да се спазват инструкциите в ръководството за безопасност.**

Ако предавате устройството на друго лице, моля, дайте му също така инструкциите за експлоатация, инструкциите за безопасност на труда и декларацията за съответствие. Dedra-Exim не носи отговорност за злополуки, причинени от неспазване на инструкциите за безопасност на труда. Прочетете внимателно всички инструкции за безопасност и инструкции за работа. Неспазването на предупрежденията и инструкциите може да доведе до токов удар, пожар и/или сериозни наранявания.

**ВНИМАНИЕ** **Линията SAS+ALL е проектирана да работи само със зарядни устройства и батерии от линията SAS+ALL.**

Литиево-йонната батерия и зарядното устройство не се доставят със закупеното устройство и трябва да се закупят отделно. Използването на батерии и зарядни устройства, различни от тези, предназначени за устройството, води до отпадане на гаранционните права.

## 2. Описание на устройството

**Фиг. A:** 1. гнездо SDS Plus, 2. капак на гнездото, 3. превключвател за режима на работа, 4. Реверсивен превключвател, 5. Switch, 6. Основна дръжка, 7. Поддържаща дръжка, 8. гнездо за батерия

## 3. Предназначение на устройството

Въртящият се чук е машина, предназначена за пробиване в дърво, метал, пластмаса и други материали, ударно пробиване в камък, бетон, тухли и за по-леки работи по къртене на строителни материали.
Допустимо е устройството да се използва при ремонтни и строителни дейности, ремонтни работилници, любителска работа, като се спазват условията за използване и допустимите условия на работа, съдържащи се в инструкциите за експлоатация.

## 4. Ограничения на използването

Уредът може да се използва само в съответствие с изброените по-долу "Разрешени условия на работа". Системата за затягане е предназначена за използване с детайли, снабдени с дръжката SDS PLUS.
Неразрешените промени в механичната и електрическата конструкция, всякакви модификации, операции по поддръжката, които не са описани в Ръководството за експлоатация, ще се считат за незаконни и ще доведат до незабавна загуба на гаранционните права, а Декларацията за съответствие ще стане невалидна. Използването на електроинструмента в противоречие с предназначението му или с Инструкцията за експлоатация ще доведе до незабавна загуба на Гаранционните права.

**Допустими условия на труд**
**S1 непрекъсната работа**
Използвайте само на закрито. Температурен диапазон на зареждане на батерията 10-30°C. Да не се излага на температури над 45°C

## 5. Технически данни

| | |
|---|---|
| Модел на оборудването | DED7047 |
| Работно напрежение [V] | 18V DC |
| Батерия | Li-Ion |
| Пробивен патронник: обхват на дръжката | SDS Plus |
| Скорост $n_0$ [min $]^{-1}$ | 0-850 |
| Брой функции | 2 |
| Енергия на удара [J] | 1,3 |
| Пробиване в дърво макс. [mm] | 22 |
| Пробиване в метал макс. [mm] | 10 |
| Пробиване в бетон макс [мм] | 16 |
| Ниво на вибрации, измерено при ръкохватката [m/s $]^2$ | 5,69 |
| Несигурност на измерването KD | 1,5 |
| Емисии на шум: | |
| Ниво на звуково налягане LPA [dB(A)]. | 85 |
| Ниво на звукова мощност LWA [dB(A)]. | 96 |
| Несигурност на измерването KLPA, KLWA [dB(A)]. | 3 |
| Тегло (без батерия и зарядно устройство) [kg]. | 1,3 |

Информация за вибрациите и шума.
Комбинираната стойност на вибрацията $a_x$ и неопределеността на измерването са определени в съответствие с EN 60745-2-6 и са дадени в таблицата
Емисиите на шум са определени в съответствие с EN 60745-1, като стойностите са дадени по-горе в таблицата.

**ВНИМАНИЕ** **Шумът може да причини увреждане на слуха, винаги носете защита на слуха, когато работите!**

Декларираната стойност на вибрационната емисия е измерена в съответствие със стандартен метод за изпитване и може да се използва за сравняване на едно устройство с друго. Посоченото по-горе ниво на вибрационна емисия може да се използва и за предварителна оценка на експозицията на вибрации.

Нивото на вибрациите по време на действителната употреба на електроинструмента може да се различава от обявените стойности в зависимост от употребата на работните инструменти, по-специално от вида на обработвания детайл, и от необходимостта да се определят мерки за защита на оператора. За да се направи точна оценка на експозицията при действителните условия на използване, трябва да се вземат предвид всички части на работния цикъл, включително периодите, когато машината е изключена или когато е включена, но не се използва за работа.

## 6. Подготовка за работа

**ВНИМАНИЕ** **Всички операции по поддръжка, като например смяна на работния накрайник, трябва да се извършват при изключено захранване.**

Чукът трябва да се използва на добре осветено място. Превключвателят се намира в дръжката на машината. Задвижващият мотор работи, докато превключвателят е натиснат. Когато работите с електроинструмента, заемете такава позиция, че да не паднете по време на работа. Първоначалното пускане в експлоатация (за няколко минути) трябва да се извърши с превключвател за типа работа, поставен на изключено положение за удар.

### Използване на спомагателната дръжка

Винаги използвайте спомагателната дръжка, доставена с уреда. Винаги дръжте устройството с двете си ръце, когато работите.

### Монтиране на работния накрайник

**ВНИМАНИЕ** **Всеки път преди започване на работен цикъл или при смяна на инструменти проверявайте и при необходимост допълнете смазката в монтажната точка на работния инструмент.**

Твърде малкото количество смазка може да доведе до блокиране на работния инструмент в главата.
Чукът може да се използва с всеки инструмент с дръжка SDS Plus (SDS) (с максималните параметри, посочени в "Технически данни").
За да закрепите работния инструмент, избутайте предпазителя на SDS държача (фиг. А, позиция 2) назад, поставете работния инструмент. Завъртете работния инструмент в отвора, докато се плъзне по-надълбоко (ако инструментът не може да се завърти, това може да означава, че вече се е плъзнал до целевата дълбочина). Оставете корпуса да се върне в първоначалното си положение. Уверете се, че работният инструмент е правилно захванат: поставете електроинструмента хоризонтално, опитайте се да издърпате работния накрайник. Ако той не може да бъде изхвърлен, значи е затегнат правилно. Всеки път, когато сменяте работния инструмент, го използвайте, за да почистите добре камерата на дръжката и да смажете движещите се части в нея.

### Настройка на ъгъла на работния инструмент

С помощта на превключвателя (фиг. Б) изберете позиция „въртене на инструмента“. Това ще позволи промяна на положението на работния инструмент. Настройте желаното положение на работния инструмент. Превключете превключвателя за режим на работа на желаната функция.

## 7. Включване на устройството

Устройството се захранва от 18V акумулаторна батерия. Заредената батерия се плъзга във водача в дръжката, докато ключалката на дръжката се застопори. След това инструментът е готов за употреба. Натиснете бутона за стартиране (фиг. А, 5), за да стартирате уреда.

**ВНИМАНИЕ** **Тестовете за работа на празен ход трябва да се провеждат само когато електроинструментът е обърнат надолу.**

## 8. Използване на устройството

**ВНИМАНИЕ** **Преди да стартирате електроинструмента, се уверете, че страничната ръкохватка е завинтена достатъчно здраво, така че да не се движат в резултат на вибрациите на чука.**

**ВНИМАНИЕ** **Не използвайте работни инструменти, които не са със система SDS-plus, заедно с патронник за пробиване или къртене с удар. SDS-plus работните инструменти и техните държачи се повреждат при ударно пробиване и къртене.**

### Режими на работа

Ротационният чук има два режима на работа - нормално пробиване и пробиване с удар. Превключвателят е разположен там, където е отбелязан на фиг. А, позиция 3. За да смените режима на работа, завъртете копчето за смяна на режима (фиг. 1, позиция 2) и го настройте в съответната позиция.
Отделни функции: - Включване на функцията "Пробиване":
Позиция 1 Пробиване (в дърво, метал, пластмаса и др.)
Позиция 2. пробиване с удар (пробиване в твърди материали, напр. бетон, зидария и др.).
По време на работа с ударния чук се допуска леко въртеливо движение на работния край.

**ВНИМАНИЕ** **Уверете се, че в зоната на сондиране няма електрически кабели под напрежение, тръби или други кабели от инфраструктурата на жилищната сграда.**

Ако има подозрения или ако откриете проводници в близост до зоната на сондиране, е необходимо да изключите веригите от електрическата мрежа.

### Пробиване без удар

Настройте превключвателя на режима на работа на функцията за пробиване, поставете свредло, подходящо за материала, който ще се пробива. Поставете свредлото в материала, включете машината.

### Хоризонтално ударно пробиване

Пробиването на отвори с малък диаметър започва с прилагане на върха на свредлото и леко притискане на свредлото към стената. При пробиване на дълбоки отвори с дълги свредла е необходимо постепенно задълбочаване. Дължината на свредлото трябва да се избере така, че то да е навлязло наполовина в отвора. Не е позволено да се започва пробиване с удължени свредла и е много опасно. Изберете контактното налягане така, че ударният механизъм да издава метален звук при работа. Ниското контактно налягане или прекомерното контактно налягане влошава резултата от пробиването. Когато бъде достигната желаната дълбочина на пробиване, намалете налягането, за да може изкопаният материал да бъде изваден от отвора. Ефективността на отстраняване на изкопания материал се влошава с увеличаване на дълбочината на пробиване.

### Вертикално (таванно) пробиване с чук

Необходимо е да се използва гумен капак за прах (капакът не е включен в комплекта). Пробиването в тавана без гумения прахов капак или когато той е повреден, може да доведе до повреда на устройството. Не извършвайте работа с работен инструмент, насочен нагоре, ако праховият капак не е поставен или е повреден.

### Вертикално пробиване с чук (в пода)

Ако е необходимо, настройте страничната ръкохватка в удобна позиция за процеса на пробиване. Процесът на пробиване трябва да се извърши по подобен начин, както в хоризонтално положение. Въпреки това трябва да се има предвид, че във вертикално положение свредлото има най-малък капацитет за евакуация на изкопания материал, особено при дълбоко сондиране и сондиране с големи диаметри. Поради това се препоръчва дупката да се прочиства или промива възможно най-често. Натрупаният в дупката неподдържан изкопен материал влошава качеството на процеса на пробиване, повишава температурата на свредлото и може впоследствие да доведе до падане на плочата на свредлото или да повреди главата на чука.

### Промяна на посоката на въртене

**ВНИМАНИЕ** **Никога не променяйте посоката на въртене по време на работа, защото това може да повреди редуктора на уреда!**

Реверсивният превключвател (фиг. А, позиция 4) се използва за незабавна промяна на посоката на въртене на главата на уреда. За да промените посоката на въртене, изключете уреда (освободете превключвателя), поставете превключвателя за промяна на посоката на въртене в желаното положение и стартирайте уреда.

## 9. Текуща поддръжка

**ВНИМАНИЕ** **Всички операции по поддръжка, като например смяна на работния накрайник, трябва да се извършват при изключено захранване.**

Преди всяко стартиране:
Проверете дали вентилационните отвори на двигателя не са запушени или замърсени. Ако е необходимо, открехнете (напр. със сгъстен въздух) или почистете с леко навлажнена с вода кърпа; не допускайте проникване на вода във вътрешността на уреда.
След всяка употреба:
Изключете от източника на захранване, за да избегнете случайно активиране от странични лица или при движение.
Съхранявайте устройството на място, недостъпно за деца, по възможност в оригиналната му опаковка.

## 10. Резервни части и аксесоари

### Препоръчани аксесоари

Електроинструментът от линията SAS+ALL може да бъде оборудван с всеки акумулаторен блок и зарядно устройство от линията SAS+ALL и всеки инструмент (работен накрайник) с шпиндел SDS Plus. Моля, спазвайте любезно препоръките на производителя на битовете.
За закупуване на резервни части и аксесоари се обърнете към сервиза на Dedra-Exim. Данните за контакт можете да намерите на страница 1 от ръководството. Когато поръчвате резервни части, моля, цитирайте номера на ЧАСТТА от табелката с имената и номера на частта от монтажния чертеж. По време на гаранционния период ремонтите се извършват в съответствие с правилата, посочени в гаранционната карта. Моля, предайте рекламирания продукт за ремонт на мястото на покупката (продавачът е длъжен да приеме рекламирания продукт) или го изпратете в централния сервиз на DEDRA - EXIM. Моля, приложете гаранционната карта, издадена от вносителя. Без този документ ремонтът ще се разглежда като следгаранционен. След изтичане на гаранционния срок ремонтите се извършват от Централния сервиз. Дефектният продукт трябва да бъде изпратен в сервиза (транспортните разходи се поемат от потребителя).

## 11. Самостоятелно отстраняване на неизправности

**ВНИМАНИЕ** **Изключете устройството от електрическото захранване и се уверете, че преди да започнете самостоятелно да отстранявате проблеми, че не работи.**

| ПРОБЛЕМ | ПРИЧИНА | РЕШЕНИЕ |
|---|---|---|
| Устройството не работи | Дефектен превключвател<br>Разредена батерия<br>Неправилно монтирани батерия | Предайте устройството на услуга<br>Зареждане на батерията<br>Прикрепете правилно |
| Устройството се стартира едва | Разредена батерия<br>Кръстосани<br>допустими параметри работа | Правилно зареждане батерия<br>Намаляване на натоварването електрически инструменти |
| Двигателят прегрява да получите | Запушени отвори вентилация<br>Преразход | Почистете отворите<br>Изключване електроинструмент, поставете го |

| | | |
|---|---|---|
| | допустими параметри работа | работа на пълно работно време.<br>охлаждане на уреда |
| | Твърде голям натиск инструменти | Намаляване на натоварването електрически инструменти |

## 12. Завършване на оборудването

**Допълване:** 18V въртящ се чук DED7047 - 1 брой.

## 13 . Информация за потребителите относно изхвърлянето на отпадъци от електрическо и електронно оборудване



Символът, изобразен върху продуктите или придружаващата ги документация, указва, че дефектното електрическо или електронно оборудване не трябва да се изхвърля заедно с други отпадъци. Правилно боравене в случай на изхвърляне, повторна употреба използване или възстановяване на компоненти е да предадете оборудването в специализиран пункт за събиране, където то ще бъде прието безплатно. Информация за местоположението на пунктовете за събиране на отпадъчно оборудване се предоставя от местните власти, например на техните уебсайтове.

Чрез правилното изхвърляне на уреда е възможно да се запазят ценните ресурси и да се избегнат отрицателните последици за здравето и околната среда, които могат да бъдат застрашени от неподходящо третиране на отпадъците. Неправилното изхвърляне на отпадъци е свързано с риск от санкции съгласно съответните местни разпоредби.

Потребители в страни от ЕС

Ако трябва да изхвърлите електрическо или електронно оборудване, моля, свържете се с най-близкия търговец на дребно или доставчик, който ще ви предостави допълнителна информация.

Изхвърляне на устройства в страни извън Европейския съюз.

Този символ се отнася само за страните от Европейския съюз. Ако трябва да изхвърлите този продукт, моля, свържете се с местните власти или с търговеца за правилния метод на изхвърляне.

### Гаранционна карта

на

**Акумулаторна бормашина с чук**

Номер на поръчката: DED7047 Номер на партидата: .....

(наричан по-долу "Продуктът")

Дата на закупуване на продукта: .....

Печат на дилъра

Дата и подпис на продавача: .....

**Изявление на потребителя:**

Потвърждавам, че съм информиран за условията на гаранцията и последствията от неспазването на указанията в инструкцията за експлоатация и гаранционната карта. Запознат съм с условията на тази гаранция, което потвърждавам със саморъчния си подпис:

..... .....

Дата и място Подпис на потребителя

**I. Отговорност за продукта:**

1. Гарант - Dedra Exim Sp. z o.o. със седалище в Прушков, адрес: 8 3 Maja Street, 05-800 Прушков, KRS 0000062517, Окръжен съд за столицата Варшава във Варшава, XIV търговско отделение на Националния съдебен регистър, NIP 527-020-49-33, акционерен капитал: 100 980,00 PLN.

2. Съгласно условията на този гаранционен лист гарантът гарантира продукта, произхождащ от дистрибуцията на гаранта.

3. Отговорността по гаранцията покрива само дефекти, възникнали по причини, присъщи на Продукта в момента на доставката му до Потребителя.

4. По силата на гаранцията Потребителят получава правото на безплатен ремонт на Продукта, при условие че дефектът се е проявил по време на гаранционния период. Методът на ремонт на Продукта (методът на ремонт) е по преценка на Гаранта. Ако Гарантът установи, че ремонтът не е възможен, той си запазва правото да замени дефектния елемент или целия Продукт с бездефектен, да намали цената на Продукта или да се откаже от договора.

5. По отношение на потребител, който не е потребител по смисъла на Закона от 23 април 1964 г. Граждански кодекс, отговорността на Гаранта за вреди, произтичащи от тази гаранция и/или във връзка с нейното сключване и изпълнение, независимо от правния титул, е ограничена до максималната стойност на дефектния Продукт.

**II. Гаранционен срок:**

| Компоненти на продукта | Продължителност на гаранционната защита |
|---|---|
| DED7047 | 36 месеца от датата на закупуване на Продукта посочени в тази гаранционна карта |

**III. Условия за упражняване на гаранцията:**

1. Представяне от страна на Потребителя на попълнена гаранционна карта за Продукта и доказване от страна на Потребителя на обстоятелствата на закупуване на Продукта, например чрез представяне на касова бележка, фактура и др. За целите на ефективното разглеждане на жалби се препоръчва Потребителят да представи заедно с Продукта всички компоненти, посочени в "Комплектоване на устройството", съдържащо се в Ръководството за потребителя.

2. Спазване от страна на потребителя на препоръките, съдържащи се в инструкциите за експлоатация и гаранционната карта.

3. Гаранцията обхваща само територията на Република Полша и ЕС.

4. Гаранцията не покрива дефекти на Продукта, произтичащи по-специално от:

a. Неспазване от страна на потребителя на условията, посочени в инструкциите за експлоатация, по-специално по отношение на правилната експлоатация, поддръжка и почистване;

b. Използване на продукти за почистване или поддръжка от страна на потребителя, които не отговарят на изискванията на ръководството за потребителя;

c. неподходящо съхранение и транспортиране на Продукта от страна на Потребителя;

d. Неразрешени промени и/или модификации на Продукта от страна на Потребителя, които не са били съгласувани с Гаранта;

e. Използването от страна на Потребителя в Продукта на консумативи, които не съответстват на Инструкцията за експлоатация.

f. Потребител, който не е потребител по смисъла на Закона от 23 април 1964 г. Граждански кодекс, губи гаранцията за Продукта, в който:

g. серийните номера, обозначенията за дата и табелките с имената са били отстранени, променени или повредени от Потребителя;

h. пломбите са били повредени от потребителя или имат следи от манипулация от страна на потребителя.

5. Моля, обърнете внимание, че Потребителят трябва да извършва ежедневното обслужване на Продукта, включително инструкциите за употреба, сам и за своя сметка.

**IV. Процедура за подаване на жалби:**

1. В случай че се установи, че Продуктът работи неправилно, моля, уверете се, че всички стъпки, посочени в Инструкцията за експлоатация, са извършени правилно, преди да подадете рекламация.

2. Препоръчително е да подадете жалба незабавно, за предпочитане в рамките на 7 дни от забелязването на дефект в Продукта. Потребителят, който не е потребител по смисъла на Закона от 23 април 1964 г. Граждански кодекс от 23 април 1964 г., губи правата, произтичащи от тази гаранция, ако жалбата не бъде подадена в срока 7 дни

3. Рекламации могат да бъдат предявени, наред с другото, в мястото на закупуване на Продукта, в гаранционното обслужване или в писмен вид на адреса: Dedra Exim Sp. z o.o., ul. 3 Maja 8, 05-800 Pruszków.

4. Потребителят може да подаде жалба, като използва формуляра, наличен на уебсайта www.dedra.pl. ("Формуляр за рекламация").

5. Адресите на гаранционния сервиз в съответната страна са достъпни на www.dedra.pl. При липса на специфична за страната гаранционна служба се препоръчва гаранционните претенции да се адресират до: Dedra Exim Sp. z o.o. ul. 3 Maja 8, 05-800 Pruszków (Полша).

6. С оглед на безопасността на Потребителя е забранено използването на дефектен Продукт.

7. Внимание: Използването на дефектен продукт е опасно за здравето и живота на потребителя.

8. Изпълнението на задълженията по гаранцията ще се осъществи в рамките на 14 работни дни от датата на доставка на Продукта, за който е подадена жалба от Потребител.

9. Преди дефектният Продукт да бъде доставен за рекламация, се препоръчва да бъде почистен. Препоръчва се Продуктът, който е обект на рекламация, да бъде внимателно защитен от повреда по време на транспортиране (препоръчва се продуктът, за който се подава жалба, да бъде доставен в оригиналната си опаковка).

10. Гаранционният срок се удължава с времето, през което поради дефект в Продукта, обхванат от гаранцията, Потребителят не е могъл да го използва. Гаранцията не изключва, не ограничава и не спира правата на Потребителя, произтичащи от гаранционните разпоредби, за дефекти на продадените стоки.

В съответствие с член 13, параграфи 1 и 2 от Регламент (ЕС) 2016/679 на Европейския парламент и на Съвета от 27 април 2016 г. относно защитата на физическите лица във връзка с обработването на лични данни и относно свободното движение на такива данни и за отмяна на Директива 95/46/ЕО ("ОРЗД"), с настоящото Ви информираме, че

1. Администраторът на Вашите лични данни, посочени във формуляра е DEDRA-EXIM sp. z o.o. със седалище в Прушков, на ул. 3 Maja 8, 05-800 Прушков (по-нататък: „Администратор”).

2. Вашите лични данни ще се обработват изключително с цел провеждане на гаранционната процедура на устройството съгласно ст. 6 ал. 1 буква “б” от Общия регламент за защита на личните данни (по-нататък: „ОРЗД”) Посочване на данните е доброволно, но е необходимо за провеждане на гаранционната процедура.

3. Вашите лични данни ще се обработват през срока на разглеждането на провеждане на гаранционната процедура и за архивни цели при необходимост от защита от евентуалните претенции към Администратора не по-дълго отколкото до датата на давността им.

4. Вашите лични данни могат да се обявяват изключително на операторите, обработващи данните в полза на Администратора въз основа на писмен договор за възлагане на обработването на личните данни, предоставящи, м.др. услуги по технически сервиз, хостинг или обслужване на уеб-сайта, по IT обслужване, на куриерска служба. Доставчиците на Администратора са задължени да осигурят защита на личните данни и да отговарят на изискванията на действащото законодателство, свързано със защита на личните данни и не могат да използват доверените им лични данни за целите, различни от определените в договор с Администратора.

5. Вашите данни няма да бъдат обработвани по автоматизиран начин, в това число във формата на профилиране, и няма да се предоставят в трета страна/международна организация.

6. Имате право на достъп до съдържанието на личните си данни и право всеки момент да ги коригирате, изтриете, ограничите обработването им, право да прехвърляте данните, право да подадете възражение.

7. По всякакви въпроси, свързани с обработването на Вашите лични данни от Администратора можете да се свържете на електронен адрес: daneosobowe@dedra.pl.;
8. Имате право да подадете жалба до органа, компетентен относно въпросите за защита на личните данни;

## HR Sadržaj


1. Fotografije i crteži
2. Opis uređaja
3. Namjena uređaja
4. Ograničenje uporabe
5. Tehnički podaci
6. Priprema za rad
7. Uključivanje uređaja
8. Korištenje uređaja
9. Aktivnosti tekućeg održavanja
10. Rezervni dijelovi i pribor
11. Samostalno rješavanje problema
12. Dovršenje uređaja, završne napomene
13. Obavijesti za korisnike o zbrinjavanju električnih i elektroničkih uređaja
14. Jamstveni list


Opći sigurnosni uvjeti uključeni su kao posebna knjižica.
EC izjava o sukladnosti priložena je uz uređaj kao zaseban dokument.
U nedostatku EC izjave o sukladnosti, molimo kontaktirajte Dedra-Exim Sp.z o.o.

**NAPOMENA** **Prilikom rada s uređajem preporuča se uvijek pridržavati se osnovnih sigurnosnih pravila kako biste izbjegli požar, strujni udar ili mehaničke ozljede.**

Prije uporabe uređaja, pročitajte korisnički priručnik. Molimo čuvajte Upute za rad, Sigurnosne upute i Izjavu o sukladnosti. Strogo pridržavanje uputa i preporuka sadržanih u korisničkom priručniku produljit će životni vijek vašeg uređaja.

**NAPOMENA** **Tijekom rada nužno je pridržavati se uputa sadržanih u uputama za zaštitu na raduy.**

Ako uređaj predate nekom drugom, molimo da mu date i upute za uporabu, sigurnosne upute i izjavu o sukladnosti. Tvrtka Dedra-Exim ne snosi odgovornost za nezgode nastale uslijed nepridržavanja uputa o zaštiti na radu. Pažljivo pročitajte sve sigurnosne upute i upute za rad. Nepoštivanje upozorenja i uputa može dovesti do strujnog udara, požara i/ili ozbiljne ozljede.

**NAPOMENA** **Uređaj iz linije SAS+ALL dizajniran je za rad samo s punjačima i baterijama iz linije SAS+ALL.**

Li-Ion baterija i punjač nisu uključeni uz kupljeni uređaj i moraju se kupiti zasebno. Korištenje baterija i punjača koji nisu namijenjeni za uređaj poništit će jamstvo.

## 2. Opis uređaja

Sl. A: 1. SDS Plus utičnica, 2. Poklopac utičnice, 3. Prekidač načina rada, 4. Prekidač za vožnju unatrag, 5. Prekidač za napajanje, 6. Glavna ručka, 7. Pomoćna ručka, 8. Utičnica za bateriju

## 3. Namjena uređaja

Bušilica je uređaj namijenjen za bušenje u drvu, metalu, plastici i drugim materijalima, udarno bušenje u kamenu, betonu, cigli te za lagane radove vezane uz klesanje građevinskih materijala.
Uređaj je dopušteno koristiti u renovacijskim i građevinskim radovima, radionicama za popravke, u amaterskim radovima, uz poštivanje uvjeta uporabe i dopuštenih radnih uvjeta sadržanih u uputama za uporabu.

## 4. Ograničenja korištenja

Uređaj se smije koristiti samo u skladu s dolje navedenim "Uvjetima rada". Sustav stezanja je prilagođen za rad s radnim vrhovima opremljenim SDS PLUS drškom.
Neovlaštene promjene u mehaničkoj i električnoj strukturi, bilo kakve preinake, aktivnosti održavanja koje nisu opisane u Uputama za uporabu smatrat će se nezakonitim i rezultirati trenutnim gubitkom prava na jamstvo, a izjava o sukladnosti će izgubiti svoju valjanost. Korištenje električnog alata koje nije u skladu s predviđenom uporabom ili korisničkim priručnikom rezultirat će trenutačnim gubitkom prava iz jamstva.

| **Prihvatljivi radni uvjeti**<br>**S1 kontinuirani rad** |
|---|
| Koristite samo u zatvorenom prostoru. Raspon temperature punjenja baterije 10 - 30°C. Ne izlagati temperaturama iznad 45°C. |

## 5. Tehnički podaci

| | |
|---|---|
| Model uređaja | DED7047 |
| Radni napon [V] | 18V d.c. |
| Baterija | Li-Ion |
| Stezna glava za bušilicu: raspon zahvata | SDS Plus |
| Brzina vrtnje n0 [min-1] | 0-850 |
| Broj funkcija | 2 |
| Energija udarca [J] | 1,3 |
| Bušenje u drvetu max [mm] | 22 |
| Bušenje u metalu max [mm] | 10 |
| Bušenje u betonu max [mm] | 16 |
| Razina vibracija izmjerena na ručki [m/s2] | 5,69 |
| KD mjerna nesigurnost | 1,5 |
| Emisija buke: | |
| Razina zvučnog tlaka LPA [dB(A)] | 85 |
| Razina zvučne snage LWA [dB(A)] | 96 |
| Mjerna nesigurnost KLPA, KLWA [dB(A)] | 3 |
| Težina (bez baterije i punjača) [kg] | 1,3 |

Informacije o vibracijama i buci.
Kombinirana vrijednost vibracija, Ah, i mjerna nesigurnost određene su u skladu s EN 60745-2-6 i dane su u tablici

Emisija buke određena je u skladu s EN 60745-1, vrijednosti su dane u gornjoj tablici.

**NAPOMENA** **Buka može oštetiti vaš sluh, uvijek koristite zaštitu za sluh tijekom rada!**

Deklarirana vrijednost emisije vibracija izmjerena je u skladu sa standardnom metodom ispitivanja i može se koristiti za usporedbu jednog uređaja s drugim. Gore navedena razina emisije vibracija također se može koristiti za preliminarnu procjenu izloženosti vibracijama.
Razina vibracija tijekom stvarne uporabe električnog alata može se razlikovati od deklariranih vrijednosti ovisno o tome kako se koriste pomoćni alati, posebno o vrsti obratka koji se obrađuje i potrebi da se identificiraju mjere za zaštitu operatera. Za točnu procjenu izloženosti u stvarnim uvjetima uporabe moraju se uzeti u obzir svi dijelovi radnog ciklusa, uključujući razdoblja kada je oprema isključena ili kada je uključena, ali se ne koristi za rad.

## 6. Priprema za rad

**NAPOMENA** **Sve radnje održavanja, kao što je zamjena radnog vrha, treba izvoditi s isključenim napajanjem.**

Čekić treba koristiti na dobro osvijetljenom mjestu. Prekidač se nalazi u ručki uređaja. Pogonski motor radi sve dok pritisnete prekidač. Kada koristite električni alat, zauzmite takav položaj da ne padnete tijekom rada. Izvedite prvo pokretanje (na nekoliko minuta) s prekidačem načina rada postavljenim u položaj isključeno.

### Korištenje pomoćne ručice

Uvijek koristite pomoćnu ručku isporučenu s uređajem. Tijekom rada uvijek držite uređaj objema rukama.

### Montaža radnog vrha

**NAPOMENA** **Svaki put, prije početka radnog ciklusa ili prilikom promjene radnog alata, potrebno ga je provjeriti i po potrebi dodajte mast na montažni kraj radnog alata.**

Premalo masti može uzrokovati zaglavljivanje radnog alata u glavi.
Čekić se može koristiti s bilo kojim alatom sa SDS Plus (SDS) drškom (maksimalni parametri navedeni su u "Tehničkim podacima").
Za pričvršćivanje radnog alata, gurnite poklopac SDS držača (sl. A, stavka 2) unatrag, umetnite radni alat. Okrećite alat za umetanje u rupu dok se ne umetne dalje (ako se alat za umetanje ne okreće, možda je već umetnut do ciljane dubine). Neka se štitnik vrati u prvobitni položaj. Provjerite je li radni alat pravilno pričvršćen: električni alat položite vodoravno, pokušajte izvući radni kraj. Ako ne isklizne, ispravno je pričvršćen. Svaki put kada zamijenite radni alat, njime temeljito očistite komoru za hvatanje i podmažite pokretne dijelove koji se tamo nalaze.

## 7. Uključivanje uređaja

Uređaj se napaja baterijom od 18V. Umetnite napunjenu bateriju u vodilicu u ručki dok se zasun ručke ne aktivira. Uređaj je spreman za rad. Za početak rada s uređajem pritisnite tipku za aktivaciju (sl. A, 5).

**NAPOMENA** **Ispitivanje praznog hoda treba provoditi samo s električnim alatom okrenutim prema dolje.**

## 8. Korištenje uređaja

**NAPOMENA** **Prije pokretanja električnog alata provjerite je li bočna ručka dovoljno čvrsto zavrnuta da se ne može otkačiti.**

**NAPOMENA** **Ne koristite pribor bez SDS-plus sa steznom glavom za bušenje čekićem ili klesanje. SDS-plus radni alati i njihovi držači oštećuju se tijekom udarnog bušenja i klesanja.**

### Načini rada

Bušaći čekić ima dva načina rada - normalno bušenje i udarno bušenje. Prekidač se nalazi na mjestu označenom na sl. A poz. 3. Za promjenu načina rada okrenite gumb za način rada (sl. 1 točka 2) i postavite ga u odgovarajući položaj. Individualne funkcije:
poz. 1. Bušenje (u drvu, metalu, plastici itd.)
poz. 2. Udarno bušenje (bušenje tvrdih materijala, npr. betona, zidova, itd.)
Pri radu s bušaćim čekićem dopušteno je blago rotacijsko kretanje radnog kraja.

**NAPOMENA** **Uvjerite se da u području bušenja nema električnih vodova, cijevi i drugih vodova stambene infrastrukture.**

Ako postoji sumnja ili ako lociramo kabele u blizini zone bušenja, nužno je isključiti strujne krugove iz mreže napajanja.

### Bušenje bez udara

Preklopku za odabir načina rada postavite na funkciju bušenja, umetnite svrdlo prikladno za materijal koji se obrađuje. Stavite bušilicu na materijal, uključite uređaj.

### Horizontalno udarno bušenje

Počnite bušiti rupe malog promjera tako da postavite vrh svrdla i lagano pritisnete svrdlo na zid. Duboko bušenje dugim svrdlima zahtijeva stepenasto upuštanje. Duljinu svrdla treba odabrati tako da sljedeće svrdlo prodre do pola rupe. Započinjanje bušenja produžnim svrdlima nije dopušteno i vrlo je opasno. Podesite silu stezanja tako da udarni mehanizam tijekom rada emitira metalne zvukove. Premali ili preveliki pritisak smanjuje učinak bušenja. Nakon postizanja potrebne dubine bušenja, smanjite tlak kako biste omogućili izvlačenje iskopanog materijala iz rupe. Učinkovitost uklanjanja izlaza opada s povećanjem dubine bušenja.

### Vertikalno udarno bušenje (strop)

Potreban je gumeni poklopac za prašinu (nije uključen). Bušenje u strop bez gumenog poklopca za prašinu ili kada je oštećen može oštetiti jedinicu. Ne radite s radnim alatom okrenutim prema gore ako poklopac za prašinu nedostaje ili je oštećen.

### Vertikalno udarno bušenje (u podu)

Ako je potrebno, namjestite bočnu ručku u prikladan položaj za proces bušenja. Proces bušenja treba izvesti na isti način kao i horizontalno. Međutim, treba imati na umu da u okomitom položaju bušilica ima najmanji kapacitet izvlačenja, posebno pri bušenju

dubokih i velikih promjera. Stoga se preporuča što češće ispuhivati ili ispirati rupu. Neispražnjeni otpad nakupljen u rupi pogoršava kvalitetu procesa bušenja, povećava temperaturu svrdla i kao posljedica toga može dovesti do otpadanja svrdla ili oštećenja glave čekića.

### Promjena smjera vrtnje

**NAPOMENA** **Nikada ne mijenjajte smjer vrtnje tijekom rada, to može oštetiti mjenjač uređaja!**

Prekidač smjera vrtnje (sl. A poz. 4) služi za trenutnu promjenu smjera vrtnje glave uređaja. Za promjenu smjera vrtnje isključite uređaj (otpustite prekidač), postavite prekidač za promjenu smjera vrtnje u željeni položaj i pokrenite uređaj.

## 9. Aktivnosti tekućeg održavanja

**NAPOMENA** **Sve radnje održavanja, kao što je zamjena radnog vrha, treba izvoditi s isključenim napajanjem.**

Prije svakog starta:
Provjerite da ventilacijski otvori motora nisu blokirani ili prljavi. Ako je potrebno, izložite (npr. komprimiranim zrakom) ili očistite krpom lagano navlaženom vodom; ne dopustite da voda uđe u uređaj
Nakon svake upotrebe:
Isključite ga iz izvora napajanja kako biste izbjegli slučajno aktiviranje od strane neovlaštenih osoba ili tijekom nošenja.
Uređaj čuvajte izvan dohvata djece, po mogućnosti u originalnom pakiranju.

## 10. Rezervni dijelovi i pribor

### Preporučeni pribor

Električni alat iz linije SAS+ALL može se opremiti bilo kojom baterijom i punjačem iz linije SAS+ALL te bilo kojim alatom (radnim nastavkom) sa SDS Plus drškom. Molimo slijedite upute proizvođača radnih vrhova.
Za kupnju rezervnih dijelova i pribora obratite se Dedra-Exim servisu. Podaci za kontakt nalaze se na 1. stranici priručnika. Prilikom naručivanja rezervnih dijelova molimo navedite LOT broj na pločici s tehničkim podacima i broj dijela s crteža sklopa. Tijekom jamstvenog roka popravci se obavljaju prema uvjetima navedenim u Jamstvenom listu. Proizvod vratite na popravak na mjesto kupnje (prodavatelj je dužan prihvatiti reklamirani proizvod), ili ga pošaljite u DEDRA - EXIM Centralni servis. Molimo priložite jamstveni list koji je izdao Uvoznik. Bez ovog dokumenta, popravak će se smatrati postjamstvenim. Nakon isteka jamstvenog roka popravke obavlja Centralni servis. Oštećeni proizvod potrebno je poslati Servisu (troškove dostave snosi korisnik).

## 11. Samostalno riješavanje problema

**NAPOMENA** **Prije nego pokušate sami otkloniti kvarove, isključite uređaj iz izvora napajanja i uvjerite se da ne radi.**

| PROBLEM | UZROK | RIJEŠENJE |
|---|---|---|
| Uređaj ne radi | Pokvaren prekidač<br>Ispražnjena baterija<br>Pogrešno montirana baterija | Predajte uređaj servis<br>Napunite bateriju<br>Pričvrstite ispravno |
| Uređaj se pokreće s poteškoćama | Ispražnjena baterija<br>Prekoračeni prihvatljivi parametri rada | Pravilno napunite baterija<br>Smanjite opterećenje na električni alati |
| Motor se pregrijava | Začepljene rupe ventilacija<br>Prekoračeni prihvatljivi parametri rada | Očistite rupe Isključiti električni alat,<br>Prekinite rad dok<br>Se uređaj ne ohladi |
| | Previše pritiska na alata | Smanjite pritisak<br>Na alat |

## 12. Završetak uređaja

**Završetak: Bušaći čekić 18V DED7047 - 1 kom.**

## 13. Obavijesti za korisnike o zbrinjavanju električnih i elektroničkih uređaja (odnosi se na kućanstva)

Ovaj simbol postavljen na proizvode ili popratnu dokumentaciju obavještava da se neispravni električni ili elektronički uređaji ne smiju odlagati s kućnim otpadom. Ispravan postupak u slučaju potrebe za zbrinjavanjem, ponovnom uporabom ili oporabom komponenti sastoji se od prijenosa uređaja na specijalizirano sabirno mjesto, gdje će biti besplatno prihvaćen. Informacije o lokacijama sabirnih točaka otpadne opreme pružaju lokalne vlasti, npr. na svojim web stranicama.
Pravilno zbrinjavanje uređaja omogućuje očuvanje dragocjenih resursa i izbjegavanje negativnog utjecaja na zdravlje i okoliš, do kojeg dolazi zbog mogućnosti da uređaji sadrže opasne tvari, smjese i sastavne dijelove.
Nepravilno odlaganje otpada podliježe kaznama predviđenim relevantnim lokalnim propisima.
Korisnici u zemljama Europske unije: Ako trebate odložiti električnu ili elektroničku opremu, obratite se najbližem prodavaču ili dobavljaču za dodatne informacije.
Odlaganje u zemljama izvan Europske unije: Ovaj simbol vrijedi samo za zemlje Europske unije. Ako trebate zbrinuti ovaj proizvod, obratite se lokalnim vlastima ili trgovcu radi pravilnog zbrinjavanja.

## Jamstveni list

**Akumulatorska udarna bušilica**

Kataloški broj: DED7047 br. partije:.....

(u daljnjem tekstu Proizvod)

Datum nabavke Proizvoda: .....

Pečat prodavača

Datum i potpis prodavača: .....

**Izjava Korisnika:**

Potvrđujem da sam upoznat s uvjetima jamstva i posljedicama nepoštivanja smjernica sadržanih u Uputama za upotrebu i jamstvenom listu. Upoznat sam s uvjetima ovog jamstva, što potvrđujem svojim potpisom:

..... .....

Datum i mjesto Potpis Korisnika

**I. Odgovornost za Proizvod**

1. Jamac - Dedra Exim Sp. z o.o. sa sjedištem u Pruszkówu, adresa: ul. 3 Maja 8, 05-800 Pruszków, KRS 0000062517, Općinski sud za glavni grad Varšavu u Varšavi, XIV Gospodarski odjel Državnog sudskog registra, PIB 527-020-49-33, osnovni kapital: 100 980.00 PLN.
2. Pod uvjetima navedenim u ovom jamstvenom listu, Jamac daje jamstvo za Proizvod koji dolazi iz Jamčeve distribucije.
3. Odgovornost iz jamstva pokriva samo nedostatke koji proizlaze iz razloga koji su u Proizvodu u trenutku njegove predaje Korisniku.
4. Pod jamstvom, Korisnik stječe pravo na besplatan popravak Proizvoda, ako se kvar otkrije tijekom jamstvenog roka. Način popravka Proizvoda (metoda popravka) ovisi o odluci Jamca. Ako Jamac utvrdi da ga je nemoguće popraviti, Jamac zadržava pravo zamijeniti neispravan element ili cijeli Proizvod ispravnim, smanjiti cijenu Proizvoda ili odstupiti od ugovora.
5. U odnosu na Korisnika koji nije potrošač u smislu Zakona od 23. travnja 1964. Građanski zakonik, odgovornost Jamca za štetu koja proizlazi iz ovog jamstva i/ili u vezi s njegovim sklapanjem i izvršenjem, bez obzira na pravni naslov, ograničena je na maksimalnu vrijednost neispravnog Proizvoda.

**II. Jamstveni rok**

| Elementi Proizvoda | Jamstveni rok |
|---|---|
| DED7047 | 36 mjeseca od datuma kupnje Proizvoda prikazanog u ovom jamstvenom listu |

**III. Uvjeti korištenja jamstva**

1. Predočenje od strane korisnika popunjenog jamstvenog lista Proizvoda i potvrđivanje od strane Korisnika okolnosti kupnje Proizvoda, npr. predočenjem računa, fakture itd. Kako bi učinkovito riješili reklamaciju preporuča se da Korisnik dostavi sve elemente navedene u "Kompletu uređaja" zajedno s Proizvodom za reklamaciju koja se nalazi u Uputama za upotrebu.
2. Poštovanje od strane korisnika preporuka sadržanih u Uputama za uporabu i jamstvenom listu.
3. Jamstvo vrijedi isključivo na području Republike Poljske i EU.
4. Jamstvo ne obuhvaća kvarove Proizvoda nastale posebno kao rezultat:
a. Nepoštivanja od strane Korisnika uvjeta navedenih u Uputama za uporabu, posebno u pogledu pravilnog korištenja, održavanja i čišćenja;
b. Korištenja od strane Korisnika sredstava za čišćenje ili održavanje koja nisu u skladu s Uputama za uporabu;
c. Nepravilnog skladištenja i transporta Proizvoda od strane Korisnika;
d. Neovlaštene izmjene i/ili modifikacije Proizvoda od strane Korisnika koje nisu dogovorene s Jamcem;
e. Korištenja od strane Korisnika potrošnog materijala u Proizvodu koji nije u skladu s Uputama za uporabu.
5. Korisnik koji nije potrošač u smislu zakona od 23. travnja 1964. Građanski zakonik gubi jamstvo na Proizvod u kojem:
- je Korisnik je uklonio, promijenio ili oštetio serijske brojeve, oznake datuma i natpisne pločice;
- pečati su oštećeni od strane Korisnika ili pokazuju znakove manipulacije od strane Korisnika.
6. Pozor! Radnje povezane sa svakodnevnim radom Proizvoda, koje proizlaze, između ostalog iz Upute za uporabu Korisnik je dužan provoditi samostalno i o svom trošku.

**IV. Procedura reklamacije**

1. U slučaju utvrđivanja neispravnog rada Proizvoda, prije podnošenja reklamacije, provjerite jesu li sve radnje navedene posebno u Uputama za uporabu, izvršene ispravno.
2. Preporučujemo podnošenje reklamacije odmah, najbolje u roku od 7 dana od dana uočavanja kvara Proizvoda. Korisnik koji nije potrošač u smislu zakona od 23. travnja 1964. Građanski zakonik gubi prava koja proizlaze iz ovog jamstva ako se reklamacija ne podnese u roku od 7 dana.
3. Reklamacija se može podnijeti, između ostalog, na mjestu kupnje Proizvoda, u jamstvenom servisu ili pismeno na sljedeću adresu: Dedra Exim Sp. z o.o., ul. 3 Maja 8, 05-800 Pruszków.
4. Korisnik može podnijeti reklamaciju putem obrasca dostupnog na web stranici www.dedra.pl. ("Obrazac za reklamaciju").
5. Adrese jamstvenih servisa za pojedine zemlje dostupne su na web stranici www.dedra.pl. U slučaju nedostatka jamstvenog servisa za određenu zemlju, preporuča se slanje reklamacija na sljedeću adresu: Dedra Exim Sp. z o.o. ul. 3 Maja 8, 05-800 Pruszków (Poljska).
6. S obzirom na sigurnost Korisnika, zabranjeno je koristiti neispravan proizvod.
7. Pozor! Korištenje neispravnog Proizvoda opasno je za zdravlje i život Korisnika.
8. Izvršenje obveza koje proizlaze iz jamstva održat će se u roku od 14 radnih dana od dana isporuke Proizvoda koji korisnik reklamira.
9. Prije dostave neispravnog Proizvoda na reklamaciju, preporuča se čišćenje. Preporuča se da se reklamirani Proizvod pažljivo zaštiti od oštećenja tijekom transporta (preporuča se isporuka reklamiranog Proizvoda u originalnom pakiranju).
10. Jamstveni rok se produljuje za vrijeme tijekom kojeg ga Korisnik nije mogao koristiti zbog kvara na Proizvodu obuhvaćenom jamstvom.

Jamstvo ne isključuje, ograničava ili suspendira prava Korisnika koja proizlaze iz odredbi o jamstvu za nedostatke na prodanom artiklu.

Prema čl. 13 sek. 1 i sljed. 2. Uredbe (EU) 2016/679 Europskog parlamenta i Vijeća od 27. travnja 2016. o zaštiti fizičkih osoba u vezi s obradom osobnih podataka i slobodnom kretanju takvih podataka te stavljanju izvan snage Direktive 95/46. /EC, obavještavamo vas
1. Administrator Vaših osobnih podataka navedenih u formularu je DEDRA-EXIM sp. z o. o. sa sjedištem u Pruszkówu, ul. 3 Maja 8, 05-800 Pruszków (u daljnjem tekstu: "Administrator").
2. Vaši podaci će se obrađivati isključivo u svrhu provedbe jamstvenog postupka uređaja sukladno čl. 6 st. 1 slovo. b opće uredbe o zaštiti podataka (u daljnjem tekstu: "GDPR") Davanje podataka je dobrovoljno, ali nužno za provedbu jamstvenog postupka.
3. Vaši podaci će se obrađivati za vrijeme trajanja jamstvenog postupka te za potrebe arhiviranja u slučaju potrebe obrane od bilo kakvih potraživanja prema Administratoru, najduže do isteka istih.
4. Vaši podaci mogu se priopćiti samo subjektima koji obrađuju podatke za administratora na temelju pisanog ugovora o povjeravanju obrade osobnih podataka koji između ostalog daje: tehnička služba, održavanje hostinga ili web stranica, IT služba, kurirska tvrtka. Dobavljači Administratora dužni su osigurati sigurnost podataka i ispunjavati uvjete važećih zakona vezanih uz zaštitu osobnih podataka te ne smiju koristiti povjerene osobne podatke u druge svrhe osim onih navedenih u ugovoru s Administratorom.
5. Vaši podaci neće se obrađivati na automatizirani način, uključujući u obliku profiliranja, i neće se prenositi u treću zemlju/međunarodnu organizaciju.
6. Imate pravo pristupa svojim podacima te pravo na ispravak, brisanje, ograničenje obrade, pravo na prijenos podataka, pravo na prigovor u bilo kojem trenutku.
7. Za sva pitanja vezana uz obradu Vaših osobnih podataka od strane Administratora, možete nas kontaktirati na sljedeću e-mail adresu: daneosobowe@dedra.pl.;
8. Imate pravo podnijeti pritužbu tijelu nadležnom za zaštitu osobnih podataka

**Prijevod izvornih uputa**

## SI Kazalo


1. Fotografije in risbe
2. Opis naprave
3. Namen naprave
4. Omejitve uporabe
5. Tehnični podatki
6. Priprava na delovanje
7. Vklop naprave
8. Uporaba naprave
9. Redno vzdrževanje
10. Nadomestni deli in dodatki
11. Samostojno odpravljanje napak
12. Kompletnost naprave, zaključne opombe
13. Informacije za uporabnike o odstranjevanju električnih in elektronskih naprav
14. Garancijski list


Splošni varnostni pogoji so priloženi v obliki ločene brošure.
Izjava o skladnosti ES je priložena napravi kot ločen dokument.
Če izjave o skladnosti ES ni, se obrnite na servisno službo podjetja Dedra-Exim Sp. z o.o.

**⚠ POZOR** **Med delovanjem naprave priporočamo, da vedno upoštevate osnovna varnostna pravila, da se izognete požaru, električnemu udaru ali mehanskim poškodbam.**

Pred začetkom uporabe naprave se prosimo seznanite z vsebino navodil za uporabo. Navodila za uporabo, varnostna navodila in deklaracijo o skladnosti prosimo shranite. Strogo upoštevanje navodil in priporočil iz navodil za uporabo bo podaljšalo življenjsko dobo vaše naprave.

**⚠ POZOR** **Med delovanjem je nujno upoštevati navodila iz varnostnih navodil.**

Če napravo predate drugi osebi, ji prosimo, da ji izročite tudi navodila za uporabo, varnostna navodila in deklaracijo o skladnosti. Podjetje Dedra-Exim ne odgovarja za nesreče, ki nastanejo zaradi neupoštevanja varnostnih navodil. Pozorno preberite vsa varnostna navodila in navodila za uporabo. Neupoštevanje opozoril in navodil lahko povzroči električni udar, požar in/ali hude poškodbe.

**⚠ POZOR** **Naprava iz serije SAS+ALL je zasnovana za delovanje izključno z polnilniki in akumulatorji iz serije SAS+ALL.**

Litij-ionska baterija in polnilnik nista del opreme kupljene naprave in ju je treba kupiti ločeno. Uporaba baterij in polnilnikov, ki niso namenjeni tej napravi, bo povzročila izgubo garancijskih pravic

## 2. Opis naprave

**SI. A:** 1. Vtičnica SDS Plus, 2. Pokrov vtičnice, 3. Stikalo za izbiro načina delovanja, 4. Stikalo za spremembo smeri vrtenja, 5. Vklopno stikalo, 6. Glavni ročaj, 7. Pomožni ročaj, 8. Vtičnica za akumulator

## 3. Namen naprave

Udarna vrtalna kladiva so naprave, namenjene za vrtanje v les, kovino, plastiko in druge materiale, udarno vrtanje v kamen, beton, opeko ter za lažja dela, povezana z dletanjem v gradbenih materialih.
Napravo je dovoljeno uporabljati pri obnovitvenih in gradbenih delih, v popravljalnicah ter pri amaterskih delih, ob upoštevanju pogojev uporabe in dovoljenih delovnih pogojev, navedenih v navodilih za uporabo.

## 4. Omejitve uporabe

Napravo je dovoljeno uporabljati le v skladu z »Dovoljenimi delovnimi pogoji«, navedenimi spodaj. Sistem pritrditve je prilagojen za delovanje z delovnimi nastavki, opremljenimi z držalom SDS PLUS.
Samovoljne spremembe mehanske in električne konstrukcije, kakršne koli modifikacije ter vzdrževalna dela, ki niso opisana v navodilih za uporabo, se štejejo za nezakonite in povzročijo takojšnjo izgubo garancijskih pravic, izjava o skladnosti pa preneha veljati. Uporaba električnega orodja, ki ni v skladu z namenom uporabe ali navodili za uporabo, bo povzročila takojšnjo izgubo garancijskih pravic.

**Dovoljeni pogoji dela**
**S1 neprekinjeno delovanje**
Uporabljajte le v zaprtih prostorih. Temperaturno območje za polnjenje akumulatorjev 10–30 °C. Ne izpostavljajte temperaturam nad 45 °C.

## 5. Tehnični podatki

| | |
|---|---|
| Model naprave | DED7047 |
| Delovna napetost [V] | 18 V enosmerno |
| Akumulator | Li-Ion |
| Vrtalni nastavek: obseg prijema | SDS Plus |
| Število vrtljajev *n0* [min$^{-1}$] | 0–850 |
| Število funkcij | 2 |
| Udarna energija [J] | 1,3 |
| Vrtanje v lesu, maks. [mm] | 22 |
| Vrtanje v kovino, maks. [mm] | 10 |
| Vrtanje v betonu, maks. [mm] | 16 |
| Raven vibracij, merjena na ročaju [m/s$^2$] | 5,69 |
| Merilna negotovost KD | 1,5 |
| Hrup: | |
| Raven zvočnega tlaka LPA [dB(A)] | 85 |
| Zvočna moč LWA [dB(A)] | 96 |
| Merilna negotovost KLPA, KLWA [dB(A)] | 3 |
| Masa (brez akumulatorja in polnilnika) [kg] | 1,3 |

Informacije o vibracijah in hrupu.
Sestavljena vrednost vibracij $_{ah}$ in merilna negotovost sta določeni v skladu s standardom EN 60745-2-6 in navedeni v tabeli
Hrup je bil določen v skladu s standardom EN 60745-1, vrednosti so navedene v zgornji tabeli.

**⚠ POZOR** **Hrup lahko povzroči poškodbe sluha, zato med delom vedno uporabljajte sredstva za zaščito sluha!**

Deklarirana vrednost emisije vibracij je bila izmerjena v skladu s standardno preskusno metodo in se lahko uporabi za primerjavo ene naprave z drugo. Zgoraj navedena raven emisije vibracij se lahko uporabi tudi za predhodno oceno izpostavljenosti vibracijam.
Raven tresljajev med dejansko uporabo električnega orodja se lahko razlikuje od deklariranih vrednosti, odvisno od načina uporabe delovnih orodij, zlasti od vrste obdelovanega predmeta ter od potrebe po določitvi ukrepov za zaščito uporabnika. Za natančno oceno izpostavljenosti v dejanskih pogojih uporabe je treba upoštevati vse dele delovnega cikla, vključno z obdobji, ko je naprava izklopljena ali ko je vklopljena, vendar se ne uporablja za delo.

## 6. Priprava na delo

**⚠ POZOR** **Vsa vzdrževalna dela, kot je zamenjava delovnega nastavka, je treba opraviti ob izklopljeni napetosti.**

Kladivo je treba uporabljati na dobro osvetljenem mestu. Stikalo se nahaja na ročaju naprave. Pogonski motor deluje tako dolgo, dokler pritiskamo na stikalo. Med uporabo električnega orodja zavzemite takšen položaj, da se med delom ne prevrnete. Prvo zagon (za nekaj minut) izvedite s stikalom za način delovanja v položaju »udar izklopljen«.

### Uporaba pomožnega ročaja

Vedno uporabljajte pomožni ročaj, ki je priložen napravi. Med delom napravo vedno držite z obema rokama.

### Namestitev delovnega nastavka

**⚠ POZOR** **Vsakič pred začetkom delovnega cikla ali ob zamenjavi delovnega orodja je treba preveriti in po potrebi dopolniti količino maziva na pritrdilnem delu delovnega orodja.**

Premajhna količina maziva lahko povzroči zatikanje delovnega orodja v glavi.
Kladivo se lahko uporablja z vsakim orodjem z držalom SDS Plus (SDS) (z največjimi parametri, navedenimi v »Tehničnih podatkih«).
Za vstavitev delovnega orodja potisnite zaščitni pokrov SDS-prijemala (sl. A, poz. 2) nazaj in vstavite delovno orodje. Obrnite delovno orodje v odprtini, dokler se ne vstavlja globlje (če se orodje ne da obrniti, to lahko pomeni, da se je že vstavilo do želenega globine). Pokrovu pustite, da se vrne v izhodiščni položaj. Preverite, ali je delovno orodje pravilno pritrjeno: električno orodje postavite vodoravno in poskusite izvleči delovni nastavek. Če ga ni mogoče izvleči, je pravilno pritrjen. Vsakič, ko zamenjate delovno orodje, izkoristite priložnost za temeljito čiščenje prijemalne komore in mazanje gibljivih delov, ki se tam nahajajo.

### Nastavitev kota delovnega orodja

S stikalom (sl. B) izberite položaj »vrtenje orodja«. To omogoča spremembo položaja delovnega orodja. Nastavite želeni položaj delovnega orodja. Preklopite stikalo delovnega načina na želeno funkcijo.

## 7. Vklop naprave

Naprava se napaja z akumulatorjem z napetostjo 18 V. Napolnjen akumulator vstavite v vodilo v ročaju, dokler ne zaskoči zapora držala. Naprava je pripravljena za delo. Za začetek dela z napravo pritisnite sprožilni gumb (sl. A, 5).

**⚠ POZOR** **Preskuse brez obremenitve izvajajte le takrat, ko je električno orodje usmerjeno navzdol.**

## 8. Uporaba naprave

**⚠ POZOR** **Pred zagonom električnega orodja se prepričajte, da je stranski ročaj dovolj trdno privit, da se ne bo premikal zaradi vibracij kladiva.**

**⚠ POZOR** **Delovnih orodij brez SDS-plus ne uporabljajte skupaj z vrtalnim držalom za udarno vrtanje ali dletanje. Delovna**

**orodja SDS-plus in njihova držala se pri udarnem vrtanju in dletanju poškodujejo.**

### Načini delovanja

Udarna vrtalna kladiva imajo dva načina delovanja – običajno vrtanje in udarno vrtanje. Stikalo se nahaja na mestu, označenem na sliki A, poz. 3. Za spremembo načina delovanja zavrtite gumb za izbiro načina delovanja (slika 1, poz. 2) in ga nastavite v ustrezni položaj. Posamezne funkcije:
Položaj 1. Vrtanje (v lesu, kovini, plastiki itd.)
Položaj 2. Vrtanje z udarcem (vrtanje v trdih materialih, npr. v betonu, zidu itd.)
Med delovanjem udarno-vrtalnega kladiva je dopusten neznaten vrtilni gib delovnega nastavka.

**⚠ POZOR** **Prepričajte se, da v območju vrtanja ni električnih vodnikov pod napetostjo, cevi in drugih vodnikov stavbne infrastrukture.**

Če obstaja sum ali če v bližini območja vrtanja odkrijete vode, morate nujno odklopiti tokokroge iz omrežja.

### Vrtanje brez udarca

Nastavite stikalo za izbiro načina delovanja na funkcijo vrtanja in namestite sveder, primeren za obdelovani material. Prislonite sveder na material in vklopite napravo.

### Vrtanje z udarnim delovanjem v vodoravni smeri

Vrtanje lukenj majhnega premera začnemo tako, da konico svedra prislonimo na steno in vrtalnik rahlo pritisnemo ob steno. Pri globokem vrtanju z dolgimi svedri je potrebno postopno poglabljanje. Dolžino svedrov je treba izbrati tako, da se sveder pri vsakem naslednjem vrtanju do polovice potopi v luknjo. Začetek vrtanja s podaljšanimi svedri ni dovoljen in je zelo nevaren. Silico pritiska je treba izbrati tako, da udarni mehanizem med delovanjem oddaja kovinske zvoke. Premajhen ali prevelik pritisk poslabša učinkovitost vrtanja. Ko dosežete želeno globino vrtanja, zmanjšajte pritisk, da omogočite odstranjevanje izkopanega materiala iz luknje. Učinkovitost odstranjevanja izkopanega materiala se z večanjem globine vrtanja poslabša.

### Vertikalno udarno vrtanje (v stropu)

Potrebna je uporaba gumijastega protiprašnega pokrova (pokrov ni vključen v komplet). Vrtanje v strop brez gumijastega protiprašnega pokrova ali če je ta poškodovan, lahko povzroči poškodbo naprave. Ne smete opravljati del, pri katerih je delovno orodje usmerjeno navzgor, če protiprašni pokrov ni nameščen ali je poškodovan.

### Vertikalno udarno vrtanje (v tla)

Po potrebi nastavite stranski ročaj v položaj, ki je primeren za proces vrtanja. Postopek vrtanja izvajajte podobno kot pri vodoravnem vrtanju. Upoštevajte pa, da ima sveder v navpičnem položaju najmanjšo zmogljivost odvajanja izkopanega materiala, zlasti pri globokem vrtanju in vrtanju z velikimi premeri. Zato priporočamo, da luknjo čim pogosteje prepihujete ali izpirate. Odpadki, ki se ne odstranjujejo in se kopičijo v luknji, poslabšujejo kakovost vrtanja, zvišujejo temperaturo svedra in lahko posledično povzročijo odpadanje ploščice svedra ali poškodbo glave kladiva.

### Sprememba smeri vrtenja

**⚠ POZOR** **Nikoli ne spreminjajte smeri vrtenja med delovanjem, saj lahko to povzroči poškodbo menjalnika naprave!**

Stikalo za spremembo smeri vrtenja (sl. A, poz. 4) služi za takojšnjo spremembo smeri vrtenja glave naprave. Za spremembo smeri vrtenja je treba napravo izklopiti (spustiti stikalo), nastaviti stikalo za spremembo smeri vrtenja v želeno lego in napravo ponovno zagnati.

## 9. Redno vzdrževanje

**⚠ POZOR** **Vsa vzdrževalna dela, kot je zamenjava delovnega nastavka, je treba opraviti ob izklopljenem napajanju.**

Pred vsakim zagonom:
Preverite, ali so prezračevalne odprtine motorja nezakrite ali umazane. Po potrebi jih odkrijte (npr. s stisnjenim zrakom) ali očistite z krpo, rahlo navlaženo z vodo; pazite, da voda ne pride v notranjost naprave
Po vsaki uporabi:
Odklopite napravo iz omrežja, da preprečite naključno vklopitev s strani nepooblaščenih oseb ali med prenašanjem.
Napravo shranjujte na mestu, ki je nedosegljivo za otroke, po možnosti v originalni embalaži.

## 10. Nadomestni deli in dodatki

### Priporočena dodatna oprema

Električno orodje iz serije SAS+ALL lahko opremite z vsako baterijo in polnilnikom iz serije SAS+ALL ter z vsakim orodjem (delovnim nastavkom) z držalom SDS Plus. Prosimo, upoštevajte priporočila proizvajalca delovnih nastavkov.
Za nakup nadomestnih delov in dodatkov se obrnite na servis Dedra-Exim. Kontaktni podatki so navedeni na strani 1 navodil. Pri naročanju nadomestnih delov navedite številko SERIJE, ki je navedena na tipski tablici, ter številko dela iz sestavnega risba. V garancijskem obdobju se popravila izvajajo v skladu s pogoji, navedenimi v garancijski kartici. Izdelek, za katerega vlagate reklamacijo, prosimo, predajte v popravilo na mestu nakupa (prodajalec je dolžan sprejeti reklamirani izdelek) ali ga pošljite v centralni servis DEDRA – EXIM. Prosimo, da priložite garancijsko kartico, ki jo je izdal uvoznik. Brez tega dokumenta bo popravilo obravnavano kot popravilo po izteku garancije. Po izteku garancijskega roka popravila opravlja centralni servis. Okvarjeni izdelek je treba poslati v servis (stroške pošiljanja krije uporabnik).

## 11. Samostojno odpravljanje napak

**⚠ POZOR** **Preden se lotite samostojnega odpravljanja napak, morate napravo odklopiti iz omrežja in se prepričati, da ne deluje.**

| PROBLEM | VZROK | REŠITEV |
|---|---|---|
| Naprava ne deluje | Okvarjen stikalo<br>Izpraznjena baterija<br>Nepravilno vgrajeno baterija | Napravo oddajte v servis<br>Napolnite akumulator<br>Pravilno pritrdite |
| Naprava se zažene s težavo | Prazna baterija<br>Presegljena dovoljene vrednosti delovanja | Pravilno napolnite baterija<br>Zmanjšajte obremenitev električnega orodja |
| Motor se pregreva se | Zamašene odprtine ventilacijski<br>Prekoračena dovoljene parametre delovanja<br>Prevelik pritisk prodja | Očistite odprtine<br>Izklopite električno orodje, odložite delo v času popolne ohlajenja naprave<br>Zmanjšajte obremenitev električnega orodja |

## 12. Vsebina paketa

**Vsebina paketa:** 18-voltni udarno-vrtalni kladivo DED7047 – 1 kos.

## 13. Informacije za uporabnike o odstranjevanju električne in elektronske opreme (velja za gospodinjstva)



Simbol, ki je prikazan na izdelkih ali spremljajoči dokumentaciji, označuje, da se okvarjene električne ali elektronske opreme ne sme odlagati med gospodinjske odpadke. Če želite sestavne dele zavreči, ponovno uporabiti ali predelati, jih je treba odpeljati na specializirano zbirno mesto, kjer jih bodo sprejeli brezplačno. Informacije o lokacijah zbirnih mest za rabljeno opremo zagotavljajo lokalni organi, npr. na svojih spletnih straneh.
S pravilnim odstranjevanjem naprave lahko ohranimo dragocene vire ter se izognemo negativnim vplivom na zdravje in okolje zaradi morebitne prisotnosti nevarnih: snovi, zmesi in sestavnih delov v opremi.
Zaradi nepravilnega odlaganja odpadkov vam grozijo kazni v skladu z ustreznimi lokalnimi predpisi.
Uporabniki v državah EU: Če želite odstraniti električno ali elektronsko opremo, se obrnite na najbližje prodajno mesto ali na dobavitelja, ki vam bo zagotovil dodatne informacije.
Odstranjevanje v državah zunaj Evropske unije: Ta simbol velja samo za države Evropske unije. Če želite ta izdelek zavreči, se obrnite na lokalne organe ali prodajalca, da vam pojasnijo pravilen način odstranjevanja.

## Garancijski list

### Akumulatorsko udarno-vrtalno kladivo

Katalog št: DED7047 Številka serije: .....

(v nadaljnjem besedilu: izdelek)

Datum nakupa izdelka: .....

Žig prodajalca

Datum in podpis prodajalca: .....

**Izjava uporabnika:**

Potrjujem, da sem bil seznanjen z garancijskimi pogoji in posledicami neupoštevanja navodil iz navodil za uporabo in garancijskega lista. Seznanjen sem s pogoji te garancije, kar potrjujem z lastnoročnim podpisom:

..... .....

Datum in kraj Podpis uporabnika

PRAVICE POTROŠNIKOV Garancijski izdajatelj zagotavlja pravilno in brezhibno delovanje v garancijskem roku, ki se začne z dostavo blaga potrošniku. Če se ugotovi, da blago ni v skladu z opisom izdelka ali oglasom, ima potrošnik pravico do: (1) Zahtevati brezplačno popravilo napak. (2) Če napake niso odpravljene v 30 dneh od prejema zahtevka s strani proizvajalca ali pooblaščenega servisnega centra, zahteva brezplačno zamenjavo z novim blagom, ki je brez napak. (3) 30-dnevni rok se lahko v utemeljenih primerih (narava blaga, zahtevnost popravila) podaljša za največ 15 dni. Proizvajalec mora potrošnika pred iztekom 30 dni obvestiti o razlogih in trajanju podaljšanja. (4) Če blago ni popravljeno ali zamenjano v roku (30 ali 45 dni), lahko potrošnik zahteva povračilo celotne nakupne cene ali sorazmerno znižanje cene (vrednost znižanja ustreza znižanju vrednosti blaga). (5) Ne glede na zgoraj navedeno lahko potrošnik, če neskladnost nastopi v manj kot 30 dneh od dostave, takoj zahteva vračilo plačanega zneska. (6) Zamenjano blago ali njegov pomemben del prejme novo garancijsko kartico. (7) Stroški materiala, delov, dela, prevoza in transporta, povezani z odpravo napake/zamenjavo, bremenijo proizvajalca. (8) Za čas trajanja popravila lahko proizvajalec/servisni center potrošniku brezplačno zagotovi podoben nadomestni izdelek. Če tega ne stori, ima potrošnik pravico do odškodnine za nezmožnost uporabe izdelka. (9) Potrošnik mora pisno (po pošti, e-pošti ali osebno) obvestiti garanta proizvajalca ali pooblaščeni servisni center, priložiti dokazilo o veljavnosti garancije in takoj dati blago, ki je predmet reklamacije, na voljo za pregled. (10) Garancija ne izključuje ali omejuje pravic potrošnika iz obvezne garancije za skladnost blaga s pogodbo do prodajalca. Potrošnik ima pravico do brezplačnega uveljavljanja garancijskih zahtevkov.

**I. Odgovornost za izdelek**

1. Garant - Dedra Exim Sp. z o.o. s sedežem v Pruszkowu, naslov: 3 Maja 8, 05-800 Pruszków, KRS 0000062517, Okrožno sodišče za mesto Varšava v Varšavi, XIV gospodarski oddelek Državnega sodnega registra, NIP 527-020-49-33, osnovni kapital: PLN 100.980,00.
2. Garant pod pogoji tega garancijskega lista jamči za izdelek, ki izvira iz Garantove distribucije.

3. Odgovornost v okviru garancije zajema le napake, ki izhajajo iz vzrokov, ki so bili značilni za izdelek v času, ko je bil izročen uporabniku.
4. Uporabnik je na podlagi garancije upravičen do brezplačnega popravila izdelka, če se je napaka pokazala v garancijskem roku. Način popravila Izdelka (način popravila) je v pristojnosti Garanta. Če garant ugotovi, da popravilo ni mogoče, si pridržuje pravico do zamenjave okvarjenega elementa ali celotnega izdelka z brezhibnim, znižanja cene izdelka ali odstopa od pogodbe.
5. V zvezi z uporabnikom, ki ni potrošnik v smislu zakona z dne 23. aprila 1964. Civilnega zakonika, je odgovornost Garanta za škodo, ki izhaja iz te garancije in/ali v zvezi z njeno sklenitvijo in izvajanjem, ne glede na pravni naslov, omejena na največ vrednost izdelka z napako.

**II. Jamstveno obdobje**

| Sestavni deli izdelka | Trajanje garancijske zaščite |
|---|---|
| DED7047 | 36 mesecev od datuma nakupa izdelka, kot je navedeno na tej garancijski kartici. |

**III. Pogoji za koriščenje zavarovanja**

1. Uporabnik mora predložiti izpolnjen garancijski list izdelka in dokazati okoliščine nakupa izdelka s strani uporabnika, npr. s predložitvijo računa, računa itd. Zaradi učinkovite obravnave reklamacij je priporočljivo, da Uporabnik skupaj z Izdelkom predloži vse sestavne dele, navedene v poglavju "Kompletiranje naprave" v Navodilih za uporabo.
2. Da uporabnik upošteva priporočila iz navodil za uporabo in garancijskega lista.
3. Jamstvo velja samo za ozemlje Republike Poljske in EU.
4. Garancija ne krije napak na izdelku, ki nastanejo zlasti zaradi:
a. Če uporabnik ne upošteva pogojev iz navodil za uporabo, zlasti glede pravilnega delovanja, vzdrževanja in čiščenja;
b. Uporabnik uporablja čistila ali sredstva za vzdrževanje, ki niso v skladu z navodili za uporabo;
c. neustrezno skladiščenje in prevoz izdelka s strani uporabnika;
d. Uporabnikove nepooblaščene spremembe in/ali modifikacije izdelka, ki niso bile dogovorjene s garantom;
e. če uporabnik v izdelku uporablja potrošni material, ki ni v skladu z navodili za uporabo.
5. Uporabnik, ki ni potrošnik v smislu zakona z dne 23. aprila 1964. civilnega zakonika, izgubi garancijo za izdelek, v katerem:
- je uporabnik odstranil, spremenil ali poškodoval serijske številke, oznake datuma in merilne tablice;
- če je uporabnik poškodoval plombe ali če so na njih vidni znaki nedovoljenega poseganja.
6. Opozorilo: Uporabnik mora dejavnosti, povezane z vsakodnevnim delovanjem izdelka, ki med drugim izhajajo iz navodil za uporabo, izvajati sam in na lastne stroške.

**IV. Pritožbeni postopek**

1. Če se ugotovi, da izdelek deluje nepravilno, morate pred vložitvijo zahtevka zagotoviti, da so bili pravilno izvedeni vsi ukrepi, navedeni zlasti v navodilih za uporabo.
2. Priporočljivo je, da pritožbo vložite takoj, po možnosti v 7 dneh po tem, ko opazite napako na izdelku. Uporabnik, ki ni potrošnik v smislu zakona z dne 23. aprila 1964. Civilnega zakonika, izgubi pravice, ki izhajajo iz te garancije, če reklamacije ne vloži v 7 dneh.
3. Reklamacija se lahko med drugim sporoči na mestu nakupa izdelka, pri garancijskem servisu ali pisno na naslov: Dedra Exim Sp. z o.o., ul. 3 Maja 8, 05-800 Pruszków.
4. Uporabnik lahko vloži pritožbo prek obrazca, ki je na voljo na spletni strani www.dedra.pl. ("Obrazec za reklamacijo zaradi garancije").
5. Naslovi garancijskega servisa za posamezne države so na voljo na spletni strani www.dedra.pl. Če za posamezno državo ni garancijskega servisa, je priporočljivo, da garancijske zahtevke naslovite na: 3 maja 8, 05-800 pruszków (poljska).
6. Zaradi varnosti uporabnika je uporaba izdelka z napako prepovedana.
7. Opozorilo: Uporaba okvarjenega izdelka je nevarna za zdravje in življenje uporabnika.
8. Obveznosti iz garancije bodo izpolnjene v 14 delovnih dneh, šteto od datuma, ko uporabnik dostavi reklamirani izdelek.
9. Priporočamo, da okvarjeni izdelek očistite, preden ga dostavite v reklamacijo. Priporoča se, da se izdelek, ki se reklamira, med prevozom skrbno zaščiti pred poškodbami (priporoča se, da se izdelek, ki se reklamira, dostavi v originalni embalaži).
10. Garancijski rok se podaljša za čas, ko uporabnik zaradi napake ni mogel uporabljati izdelka, za katerega velja garancija.
Garancija ne izključuje, omejuje ali zadrži pravic uporabnika, ki jih ima v skladu s predpisi o garanciji za napake na prodanem blagu.

V skladu s členom 13(1) in (2) Uredbe (EU) 2016/679 Evropskega parlamenta in Sveta z dne 27. aprila 2016 o varstvu posameznikov pri obdelavi osebnih podatkov in o prostem pretoku takih podatkov ter o razveljavitvi Direktive 95/46/ES (v nadaljevanju: "RODO") vas obveščamo
1. Upravljavec vaših osebnih podatkov, navedenih v obrazcu, je družba DEDRA-EXIM sp. z o.o. s sedežem v Pruszkowu , ul. 3 Maja 8, 05-800 Pruszków (v nadaljevanju: "upravljavec").
2. Vaši podatki bodo obdelani samo za namen izvedbe garancijskega postopka za aparat v skladu s členom 6(1)(b) Splošne uredbe o varstvu podatkov (v nadaljevanju: "GDPR") Posredovanje podatkov je prostovoljno, vendar je potrebno za izvedbo garancijskega postopka.
3. Vaši podatki se bodo obdelovali za čas trajanja obravnave izvedbe postopka jamstva in za namene arhiviranja v primeru potrebe po obrambi pred morebitnimi zahtevki zoper upravitelja, vendar ne dlje kot do njihovega zastaranja.
4. Vaši podatki se lahko razkrijejo samo subjektom, ki obdelujejo podatke v imenu upravljavca na podlagi pisne pogodbe o zaupanju obdelave osebnih podatkov, ki med drugim zagotavljajo tehnične storitve, gostovanje ali vzdrževanje spletne strani, IT storitve, kurirsko podjetje. Ponudniki upravljavca so dolžni zagotoviti varnost podatkov in izpolnjevati zahteve veljavne zakonodaje v zvezi z varstvom osebnih podatkov ter zaupanih osebnih podatkov ne smejo uporabljati za druge namene, kot so določeni v pogodbi z upravljavcem.
5. vaši podatki ne bodo obdelani z avtomatiziranimi sredstvi, vključno z oblikovanjem profilov, in ne bodo preneseni v tretjo državo/mednarodno organizacijo.
6. Imate pravico do dostopa do vsebine svojih podatkov in pravico do popravka, izbrisa, omejitve obdelave, pravico do prenosljivosti podatkov in pravico do ugovora kadar koli.
7. Za vse zadeve v zvezi z obdelavo vaših osebnih podatkov s strani upravitelja se lahko obrnete na naslednji e-poštni naslov: daneosobowe@dedra.pl;
8. Imate pravico do pritožbe pri organu za varstvo podatkov;

Dedra Exim Sp. z o.o.
ul. 3 Maja 8, 05-800 Pruszków
Tel. +48 22 73 83 777, fax +48 22 73 83 779
www.dedra.pl, info@dedra.pl

**Adnotacje o dokonanych naprawach / Information about repairs carried out / Informace o provedených opravách / Informácie o vykonaných opravách / Informacija apie atliktus remontus / Informācija par veiktajiem remontdarbiem / A végzett javításokról szóló információk / Informații despre reparațiile efectuate / Informacije o opravljenih popravilih / Podaci o izvršenim popravcima / Информация за извършените ремонти / Інформація про виконані ремонти / Informationen zu durchgeführten Reparaturen / Informations sur les réparations effectuées**

| Data zgłoszenia do naprawy / Date of repair request / Datum přihlášení k opravě / Dátum žiadosti o opravu / Remonto užsakymo data / Datums, kad pieteikts remonts / Javítási kérelem dátuma / Data solicitării de reparație / Datum zahtevka za popravilo / Datum prijave za popravak / Дата на заявката за ремонт / Дата подання заявки на ремонт / Datum der Reparaturmeldung / Date de la demande de réparation | Data wykonania naprawy / Date of repair / Datum provedení opravy / Dátum opravy / Remonto data / Remonts veikšanas datums / Javítás dátuma / Data reparației / Datum popravila / Datum popravka / Дата на ремонта / Дата виконання ремонту / Datum der Reparatur / Date de réparation | Zakres naprawy, opis czynności naprawczych / Scope of repair, description of repair activities / Rozsah oprav, popis opravárenských činností / Rozsah opráv, popis opravárenských činností / Remonto apimtis, remonto darbų aprašymas / Remontu apjoms, remonta darbu apraksts / A javítás hatálya, a javítási tevékenységek leírása / Domeniul de aplicare al reparației, descrierea activităților de reparație / Obseg popravila, opis popravljalnih dejavnosti / Opseg popravka, opis aktivnosti popravka / Обхват на ремонта, описание на ремонтните дейности / Обсяг ремонту, опис ремонтних робіт / Umfang der Reparatur, Beschreibung der Reparaturmaßnahmen / Étendue de la réparation, description des opérations de réparation | Podpis wykonującego naprawę / Signature of the repairer / Podpis osoby provádějící opravu / Podpis opravára / Remonto meistro parašas / Remontu veikušā paraksts / A javító aláírása / Semnătura reparatorului / Podpis serviserja / Potpis osobe koja vrši popravak / Подпис на ремонтника / Підпис особи, яка виконує ремонт / Unterschrift des Reparaturdurchführenden / Signature de la personne effectuant la réparation |
|---|---|---|---|
| | | | |