DED6991

Instrukcja ważna dla urządzeń wyprodukowanych po: / Návod pro zařízení vyrobená po: / Návod pre obsluhu zariadení vyrobených po: / Instrukcija – įrenginiai, kurie buvo pagaminti nuo: / Lietošanas instrukcija ierīcēm izgatavotiem pēc: / Útmutató a után gyártott készülékekhez: / Manualul de utilizare pentru aparate fabricate după: / Navodila veljajo za naprave, proizvedene po:/ Upute vrijede za uređaje proizvedene nakon:/ Ръководството е валидно за устройства, произведени след/ Посібник дійсний для пристроїв, виготовлених після / Valid from: / Bedienungsanleitung für Geräte, hergestellt wurden die nach dem: **01.10.2024 r.**

PL **Podkaszarka akumulatorowa**
Instrukcja obsługi z kartą gwarancyjną

CZ **Akumulátorový křovinořez**
Návod k obsluze se záručním listem

SK **Akumulátorový krovinorez**
Užívateľská príručka so záručným listom

LT **Akumuliatorinė žoliapjovė-trimeris**
Naudojimo instrukcija su Garantiniu lapu

LV **Akumulatora zāles trimmeris**
Lietošanas instrukcija ar garantijas talonu

HU **Akkumulátoros szegélynyíró**
Használati Utasítás Garanciajeggyel

RO **Trimmer cu acumulator**
Instrucțiuni de utilizare și certificat de garanție

SI **Akumulatorski trimer za travo**
Navodila za uporabo z garancijskim listom

HR **Akumulatorski trimer za travu**
Upute za uporabu s jamstvenim listom

BG **Акумулаторен тример за трева**
Инструкции за експлоатация с гаранционна карта

UA **Тример акумуляторний**
Інструкція з експлуатації з гарантійним талоном

EN **Cordless grass trimmer**
Instruction manual with guarantee card

DE **Schnurloser Rasentrimmer**
Bedienungsanleitung mit garantiekarte



PL Wszelkie prawa zastrzeżone. Niniejsze opracowanie jest chronione prawem autorskim. Kopiowanie lub rozpowszechnianie Instrukji Obsługi we fragmentach albo w całości bez zgody Dedra Exim zabronione Dedra Exim zastrzega sobie prawo do wprowadzania zmian konstrukcyjno-technicznych oraz kompletacyjnych bez uprzedniego powiadamiania. Zmiany te nie mogą stanowić podstawy do reklamowania produktu. Instrukcja obsługi dostępna na stronie www.dedra.pl

CZ Všechna práva vyhrazena. Toto zpracování je chráněno autorským právem. Kopírování nebo šíření Návodu k obsluze v částech nebo vcelku bez souhlasu společnosti Dedra Exim je zakázáno. Dedra Exim si vyhrazuje právo zavádět konstrukční a technické a komplementační změny bez dřívějšího oznámení. Tyto změny nemohou být základem pro reklamování výrobku. Návod k obsluze dostupný na stránkách www.dedra.pl

SK Všetky práva vyhradené. Tieto materiály sú chránené autorskými právami. Kopírovanie prípadne šírenie častí, prípadne celého návodu na obsluhu je bez súhlasu spoločnosti Dedra Exim zakázané. Dedra Exim si vyhradzuje právo na vykonávanie konštrukčno-technických zmien, a zmien doplnkového príslušenstva, bez predchádzajúceho upozornenia. Tieto zmeny nemôžu byť dôvodom na reklamáciu výrobku. Užívateľská príručka je dostupná na webovej stránke www.dedra.pl

LT Visos teisės saugomos. Šis kūrinys yra saugomas autorinių teisių įstatymų. Eksploatavimo instrukcijos arba jos fragmentų kopijavimas ir platinimas be „Dedra Exim“ sutikimo draudžiamas. „Dedra Exim“ pasilieka sau teisę įvesti konstrukcijos, techninius arba komplektacijos pokyčius be išankstinio įspėjimo. Šie pokyčiai negali būti skundo dėl produkto pagrindu. Naudojimo instrukcija yra prieinama svetainėje: www.dedra.pl

LV Visas tiesības pasargātas. Šis izdevums ir sargāts ar autortiesību. Lietošanas Instrukcijas kopēšana vai izplatīšana pilnīgi vai fragmentos bez Dedra Exim firmas piekrišanas ir aizliegta. Firma Dedra Exim atstāj sev tiesību veikt konstrukcijas-tehnikas izmaiņu, kā arī komplektācijas izmaiņu bez iepriekšēja paziņojuma. Šīs izmaiņas nevar būt par pamatu produkta reklamēšanai. Lietošanas instrukcija pieejama mājaslapā www.dedra.pl

HU Minden jog fenntartva. A jelen kiadvány szerzői jogokkal védve. A Használati Utasítás másolása vagy terjesztése egészében vagy részleteiben a Dedra Exim írásos engedélye nélkül tilos A Dedra Exim fenntartja magának a szerkezeti-műszaki, valamint komplettálási változtatások előzetes bejelentés nélküli bevezetésének jogát. Ezek a változások nem szolgálhatnak alapjául a termék reklamációjának. A használati utasítás a weboldalon elérhető www.dedra.pl.

RO Toate drepturile rezervate. Această redactare este protejată prin legea dreptului de autor. Este interzisă copierea, reproducerea în orice fel sau multiplicarea și distribuirea parțială sau în totalitate a Manualului de utilizare fără permisiunea firmei Dedra Exim Firma Dedra Exim își rezervă dreptul de a face modificări tehnice și constructive sau de completare a dispozitivului fără o notificare prealabilă. Aceste modificări nu pot constitui temei pentru reclamarea produsului. Instrucţiunea de deservire accesibilă pe pagina www.dedra.pl

SI Vse pravice pridržane. Ta navodila so zaščitena na podlagi predpisov o avtorskih pravicah. Prepovedano je kopiranje ali razširjanje teh navodil za uporabo po delih ali v celoti brez soglasja Dedra Exim. Dedra Exim si pridržuje pravico do uvajanja konstrukcijsko-tehničnih in kompletacijskih sprememb brez predhodnega obvestila. Te spremembe ne morejo biti podlaga za prijavo reklamacije. Navodila za uporabo so na voljo na strani www.dedra.pl

HR Sva prava su rezervirana. Ovo djelo je zaštićeno autorskim pravom. Zabranjeno je kopiranje ili distribucija Uputa za uporabu u dijelovima ili u cijelosti bez pristanka Dedra Exima Dedra Exim zadržava pravo uvođenja promjena konstrukcijskih, tehničkih i završnih bez prethodne obavijesti. Ove promjene ne mogu predstavljati osnovu za reklamiranje proizvoda. Upute za uporabu dostupne su na web stranici www.dedra.pl

BG Всички права са запазени. Това проучване е защитено с авторски права. Копирането или разпространението на ръководството за потребителя на части или изцяло без разрешението на Dedra Exim е забранено Dedra Exim си запазва правото да прави промени в дизайна, техниката и окомплектовката без предварително уведомление. Тези промени не могат да бъдат основание за рекламиране на продукта. Ръководството за потребителя е достъпно на адрес www.dedra.pl

UA Всі права захищені. Ця робота захищена авторським правом. Копіювання або розповсюдження Посібника користувача повністю або частково без дозволу Dedra Exim заборонено Dedra Exim залишає за собою право вносити зміни в конструкцію, технічні характеристики та комплектацію без попереднього повідомлення. Ці зміни не можуть бути підставою для реклами продукту. Посібник користувача доступний на сайті www.dedra.pl

EN All rights reserved. This publication is protected by copyright. Copying or distribution of the User Manual in parts or in full without Dedra Exim's permission is prohibited Dedra Exim reserves the right to make design, technical and completion changes without prior notice. These changes may not constitute grounds for advertising the product. User manual available at www.dedra.pl

DE Alle Rechte vorbehalten. Die vorliegende Bedienungsanleitung wird durch das Urheber-recht geschützt. Kein Teil dieser Bedienungs-anleitung darf ohne schriftliche Einwilligung von Dedra Exim vervielfältigt oder verbreitet werden.Dedra Exim behält sich das Recht vor, Konstruktions- und technische Änderungen sowie Änderungen in der Zusammensetzung vorzunehmen, ohne vorher darüber zu informieren. Diese Änderungen können kein Grund zur Reklamation des Produkts bilden. Die Bedienungsanleitung ist auf der Internetseite www.dedra.pl zugänglich.

Kontakt
/ Kontaktai / Kontakts / Elérhetőség / Contact / Pišite na / Kontakt / Свържете се с / Контакти / Contact / Kontakt:
Dedra Exim Sp. z o.o., ul. 3 Maja 8, 05-800 Pruszków, Tel. +48 22 73 83 777 wew. 129, 170, fax +48 22 73 83 779
serwis@dedra.pl www.dedra.pl

1. Zdjęcia i rysunki

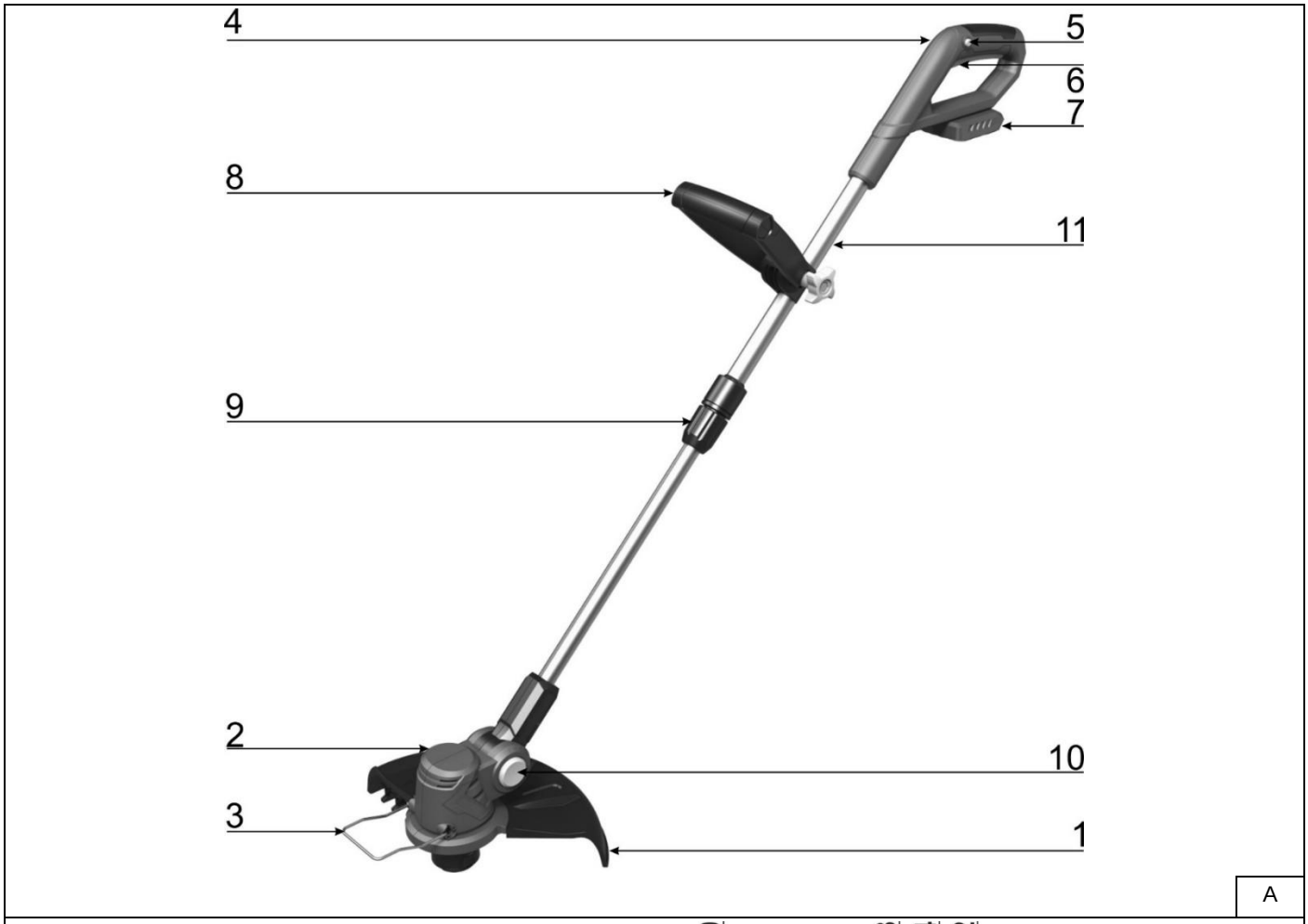

A

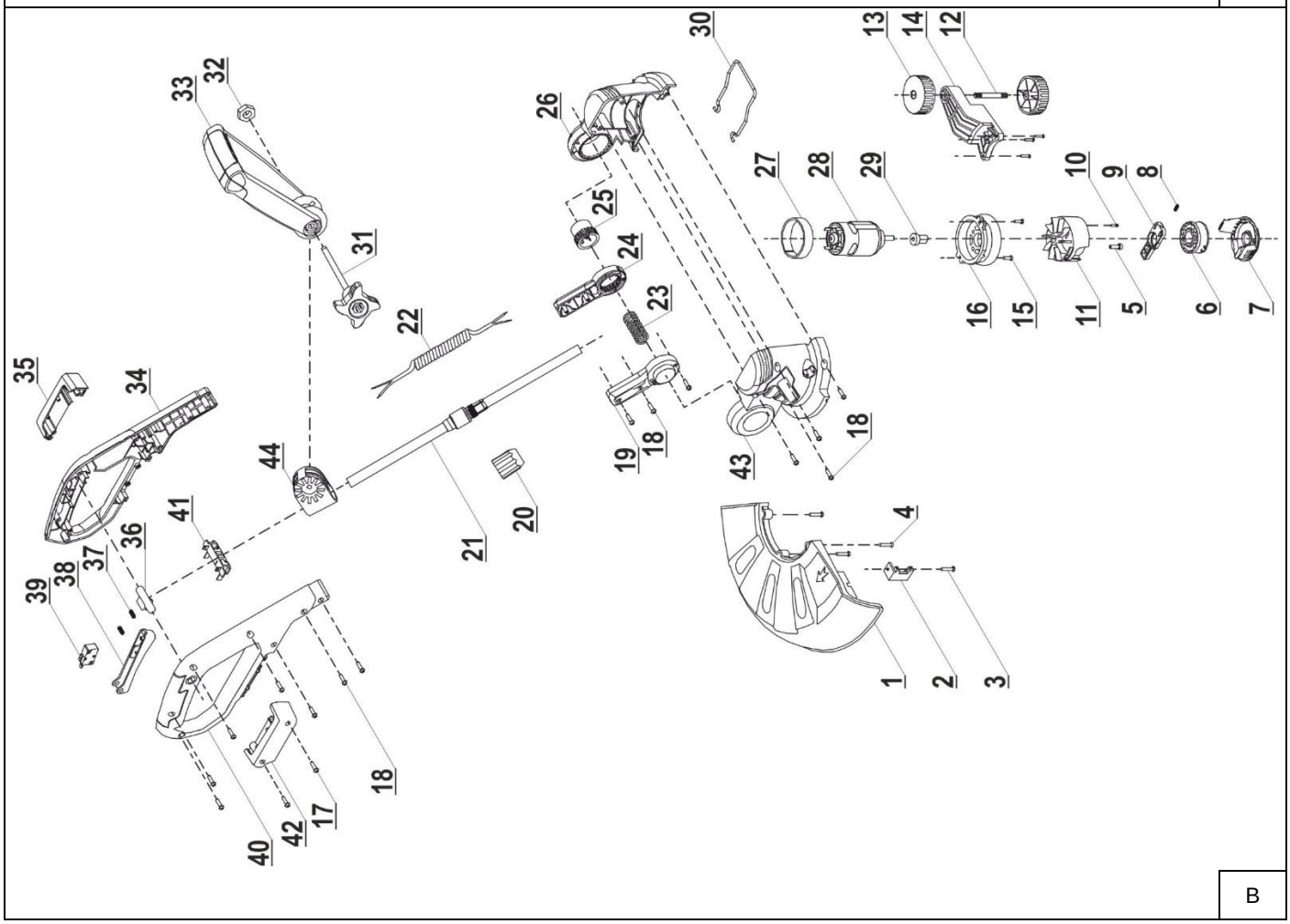

B

Opis Piktogramów / Popis Piktogramů / Opis Piktogramov / Piktogramų Aprašymas / Piktogrammu Apraksts / Piktogramok Magyarázata / Descrierea Pictogramelor / Opis piktogramov / Описание на пиктограмите / Опис піктограм / Description of the marking / Beschreibung der verwendeten Piktogramme



Nakaz: przeczytaj instrukcję obsługi / Příkaz: přečtěte návod k obsluze / Príkaz: oboznámte sa s užívateľskou príručkou / Privaloma: perskaitykite aptarnavimo instrukciją / Norādījums: rūpīgi iepazīstieties ar lietotāja rokasgrāmatā sniegto informāciju / Utasítás: olvassa el az útmutatót / Obilgatoriu: citiți manualul de utilizare / Navodilo: preberite navodila za uporabo / Narudžba: pročitajte korisnički priručnik / Заповедта: прочетете ръководството за употреба / Заборона: прочитайте інструкцію з експлуатації / Warrant: read the instruction manual / Gebot: die Bedienungsanleitung lesen



Nakaz: stosować środki ochrony głowy / Objednávka: používejte ochranu hlavy / Objednávka: používajte ochranu hlavy / Užsakymas: naudokite galvos apsaugą / Pasūtījums: izmantojiet galvas aizsardzību / Rendelés: használjon fejvédőt / Comanda: folosiți protecție pentru cap / Odredba: nosite zaščito glave / Redoslijed: koristite zaštitu za glavu / Заповед: носете защита на главата / Припис: носити захист для голови / Warrant: use head protection / Gebot: Kopfschutz tragen



Nakaz: stosować środki ochrony wzroku / Pořadí: používejte ochranu očí / Poradie: používajte ochranu očí / Užsakymas: naudokite akių apsaugą / Pasūtījums: lietojiet acu aizsargus / Rendelés: használjon szemvédőt / Comanda: folosiți protecție pentru ochi / Odredba: uporabljajte zaščito za oči / Narudžba: koristiti zaštitu za oči / Забрана: използвайте защита на очите / Застереження: використовуйте захисні окуляри / Warrant: use eye protection / Gebot: Augenschutz tragen



Nakaz: stosować środki ochrony słuchu / Pokyn: Používejte ochranu sluchu / Pokyny: Používajte ochranu sluchu / Instrukcija: Dėvėkite klausos apsaugos priemones / Instrukcija: valkājiet dzirdes aizsargus / Utasítás: Viseljen hallásvédőt / Obvezno: nosite zaščito sluha / Redoslijed: koristite zaštitu za sluh / разпореждане: носете защита на слуха / Обов'язково: носити засоби захисту органів слуху / Обов'язково: носити засоби захисту органів слуху / Warrant: use hearing protection / Gebot: Gehörschutz tragen



Nakaz: stosować rękawice ochronne / Objednání: noste ochranné rukavice / Objednávka: noste ochranné rukavice / Užsakymas: mūvėkite apsaugines pirštines / Pasūtījums: valkājiet aizsargcimdus / Rendelés: viseljen védőkesztyűt / Comanda: purtați mănuși de protecție / Predpis: uporaba zaščitnih rokavic / Redoslijed: koristiti zaštitne rukavice / Предписание: използвайте защитни ръкавици / Рецепт: використовуйте захисні рукавички / Warrant: use protective gloves / Gebot: Schutzhandschuhe verwenden



Nakaz: stosować obuwie ochronne / Objednávka: noste bezpečnostní obuv / Objednať: noste bezpečnostnú obuv / Užsakymas: dėvėkite apsauginius batus / Pasūtījums: valkājiet drošības apavus / Rendelés: viseljen biztonsági cipőt / Comanda: purtați încălțăminte de siguranță / Obvezno: nosite zaščitno obutev / Redoslijed: nositi zaštitnu obuću / Задължително: Носете защитни обувки / Обов'язково: носити захисне взуття / Warrant: use protective footwear / Gebot: Tragen von Schutzschuhen



Uwaga: zachować odległość / Poznámka: udržujte vzdálenost / Poznámka: dodržujte odstup / Pastaba: laikykitės atstumo / Piezīme: ievērojiet attālumu / Megjegyzés: tartsa be a távolságot / Notă: păstrați o distanță / Previdnost: ohranjajte razdaljo / Opozorilo: možnost izpadanja razbitin izpod stroja / Napomena: držite razmak / Внимание: спазвайте дистанция / Застереження: тримайте дистанцію / Caution: keep your distance / Achtung: Halten Sie Abstand



Uwaga: możliwość wypadania urobku spod urządzenia / Poznámka: kořist může vypadnout zpod zařízení / Poznámka: kazeta môže vypadnúť zospodu zariadenia / Pastaba: grobis gali iškristi iš aparato / Piezīme: sabojājums var izkrist no ierīces apakšas / Megjegyzés: az elrontás eshet ki a készülék aljáról / Notă: prada poate cădea de sub dispozitiv / Opozorilo: možnost izpadanja razbitin izpod stroja / Napomena: izlaz može ispasti ispod uređaja / Внимание: Възможност за изпадане на плячка изпод машината / Обережно: можливе випадання відходів з-під машини / Caution: possibility of spoil falling out from under the machine / Achtung: Es besteht die Möglichkeit, dass Abfälle unter der Maschine herausfallen



Uwaga: pracuj zawsze zgodnie z oznakowaniem / Poznámka: Vždy pracujte podle značek / Poznámka: Vždy pracujte podľa značiek / Pastaba: Visada dirbkite pagal ženklus / Piezīme: Vienmēr strādājiet atbilstoši zīmēm / Megjegyzés: Mindig a táblák szerint dolgozzon / Notă: Lucrați întotdeauna în funcție de semne / Opozorilo: vedno delajte v skladu z znaki / Napomena: Uvijek radite u skladu s oznakama / Внимание: винаги работете според знаците / Застереження: завжди працюйте відповідно до знаків / Achtung: Arbeiten Sie immer entsprechend der Beschilderung



Uwaga: nie stosować tarcz do drewna / Poznámka: Nepoužívejte řezné kotouče na dřevo / Poznámka: Nepoužívajte rezné kotúče na drevo / Pastaba: nenaudokite medžio pjovimo diskų / Piezīme: nelietojiet koka griešanas diskus / Megjegyzés: Ne használjon favágótárcsákat / Notă: nu folosiți discuri de tăiere a lemnului / Opomba: Ne uporabljajte lesenih diskov / Opomba: Ne uporabljajte lesenih diskov / Napomena: nemojte koristiti drvene diskove / Забележка: Не използвайте дървени дискове / Примітка: Не використовуйте дерев'яні диски / Caution: always work according to the signs / Achtung: Keine Holzscheiben verwenden



Uwaga: możliwość uderzenia przez urobek / Poznámka: možnost zasažení kořistí / Poznámka: možnosť zasiahnuť korisť / Pastaba: galimybė nukentėti nuo grobio / Piezīme: iespēja sabojāt sabojāt / Megjegyzés: annak lehetősége, hogy a rontás megsérüljön / Notă: posibilitatea de a fi lovit de prada / Pozor: možnost udarca z izkopanim materialom / Napomena: mogućnost da bude pogođen plijenom / Внимание: Възможност за попадане на плячка / Uwaga: możliwość uderzenia przez urobek / Achtung: Gefahr, von Aushubmaterial getroffen zu werden



Zakaz: nie stosować podczas opadów atmosferycznych / Zákaz: nepoužívejte během srážení / Zákaz: nepoužívajte počas zrážok / Draudimas: nenaudoti kritulių metu / Aizliegums: nelietot nokrišņu laikā / Tilos: csapadék esetén ne használja / Interzicere: nu folosiți în timpul precipitațiilor / Prepoved: ne uporabljajte med padavinami / Zabrana: ne koristiti za vrijeme kiše / Забрана: да не се използва по време на валежи / Заборона: не використовувати під час опадів / Caution: possibility of being struck by spoil / Verbot: nicht bei Niederschlag verwenden



Informacja: gwarantowany poziom hałasu / Informace: zaručená hladina hluku / Informácie: zaručená hladina hluku / Informacija: garantuotas triukšmo lygis / Informācija: garantēts trokšņa līmenis / Információ: garantált zajszint / Informații: nivel de zgomot garantat / Informacije: zajamčena raven hrupa / Informacije: zajamčena razina buke / Информация: гарантирано ниво на шума / Інформація: гарантований рівень шуму / Information: guaranteed noise level / Information: Garantierter Lärmpegel



Informacja: prędkość obrotowa końcówki roboczej / Informace: rychlost otáčení pracovního hrotu / Informácie: rýchlosť otáčania pracovného hrotu / Informacija: darbinio galo sukimosi greitis / Informācija: darba uzgaļa griešanās ātrums / Információ: a munkahegy forgási sebessége / Informații: viteza de rotație a vârfului de lucru / Informacije: hitrost delovne konice / Informacije: brzina rotacije radnog vrha / Информация: скорост на работния накрайник / Інформація: швидкість робочого наконечника / Інформація: швидкість робочого наконечника / Information: speed of the working tip / Information: working tip speed c / Information: Geschwindigkeit der Arbeitsspitze

PL Spis treści

1. Zdjęcia i rysunki
2. Opis urządzenia
3. Przeznaczenie urządzenia
4. Ograniczenie użycia
5. Dane techniczne
6. Przygotowanie do pracy
7. Włączanie urządzenia
8. Użytkowanie urządzenia
9. Bieżące czynności obsługowe
10. Części zamienne i akcesoria
11. Samodzielne usuwanie usterek
12. Kompletacja urządzenia
13. Informacja dla użytkowników o pozbywaniu się urządzeń elektrycznych i elektronicznych
14. Wykaz części do rysunku złożeniowego
15. Karta gwarancyjna

Deklaracja zgodności została dołączona do instrukcji jako oddzielny dokument. W przypadku braku deklaracji zgodności należy się skontaktować z Dedra Exim Sp. z o.o.
Ogólne przepisy bezpieczeństwa zostały dołączone do instrukcji jako oddzielna broszura.

OSTRZEŻENIE. Przeczytać wszystkie ostrzeżenia oznaczone symbolem i wszystkie instrukcje.

Nieprzestrzeganie podanych niżej ostrzeżeń i wskazówek dotyczących bezpieczeństwa może być przyczyną porażenia prądem elektrycznym, pożaru lub poważnych obrażeń.

Zachować wszystkie ostrzeżenia i instrukcje do przyszłego użytku.

UWAGA Urządzenie z linii SAS+ALL zostało zaprojektowane do pracy tylko z ładowarkami oraz akumulatorami z linii SAS+ALL.

Akumulator Li-Ion i ładowarka nie stanowią wyposażenia zakupionego urządzenia i należy nabyć je oddzielnie. Stosowanie akumulatorów i ładowarek innych niż dedykowanych do urządzenia jest zabronione.

2. Opis urządzenia

1. osłona żyłki, 2. Korpus silnika, 3. Ogranicznik, 4. Rękojeść główna, 5. Blokada włącznika, 6. Włącznik, 7. Gniazdo akumulatora, 8. Rękojeść dodatkowa, 9. Łącznik tulejek, 10. Przycisk regulacji kąta nachylenia głowicy

3. Przeznaczenie urządzenia

Urządzenie jest przeznaczone do koszenia trawy lub podobnej miękkiej roślinności..
Dopuszcza się wykorzystanie urządzenia w pracach remontowo-budowlanych, warsztatach naprawczych, w pracach amatorskich przy równoczesnym przestrzeganiu warunków użytkowania i dopuszczalnych warunków pracy, zawartych w instrukcji obsługi.

4. Ograniczenia użycia

UWAGA Urządzenie może być użytkowane tylko zgodnie zamieszczonymi poniżej „Dopuszczalnymi warunkami pracy".

Niedopuszczalne jest używanie urządzenia ze zdemontowaną lub uszkodzoną osłoną narzędzia tnącego. Urządzenia nie używać w czasie złych warunków atmosferycznych jak opady deszczu, szczególnie w przypadku ryzyka wystąpienia wyładowań atmosferycznych.

UWAGA Samowolne zmiany w budowie mechanicznej i elektrycznej, wszelkie modyfikacje, czynności obsługowe nieopisane w instrukcji obsługi będą traktowane jako bezprawne i powodują natychmiastową utratę praw gwarancyjnych, a deklaracja zgodności traci ważność.

Użytkowanie niezgodne z przeznaczeniem, bądź niezgodnie z instrukcją obsługi spowoduje natychmiastową utratę praw gwarancyjnych.

Dopuszczalne warunki pracy
S1 – praca ciągła i inne.
Zakres temperatur ładowania akumulatorów 10 - 30°C. Nie wystawiać na temperaturę pow. 40°C.

5. Dane techniczne

Model	DED6991
Zasilanie [V]	18V d.c.
Szerokość koszenia [mm]	300
Parametry żyłki [mm x m]	1,6 x 3
Prędkość obrotowa dla żyłki [min^{-1}]	8800
Poziom drgań mierzony na rękojeści [m/s^2]	3,6
Niepewność pomiaru KD [m/s^2]	1,8
Emisja hałasu:	
Poziom ciśnienia dźwięku LPA [dB(A)]	80,5
Poziom mocy dźwięku LWA [dB(A)]	88
Niepewność pomiarowa KLPA, KLWA [dB(A)]	3 / 2,12
Gwarantowany LwA [dB(A)]	96
Masa urządzenia bez akumulatora	1,9

Informacja na temat drgań i hałasu
Wartość łączona drgań a_h oraz niepewność pomiaru określono zgodnie z normą EN 60335-1 i podano w tabeli.
Emisja hałasu została określona zgodnie z EN 60335-1, wartości podano powyżej w tabeli.

Informacja na temat hałasu
Emisja hałasu została określona zgodnie z EN 60335-1, wartości podano powyżej w tabeli.

UWAGA Hałas może spowodować uszkodzenie słuchu, podczas pracy zawsze należy używać środków ochrony słuchu!

Deklarowana łączna wartość drgań została zmierzona zgodnie ze standardową metodą badania i może być wykorzystana do porównania jednego urządzenia z drugim. Podany poziom drgań może być również wykorzystywany do wstępnej oceny narażenia na drgania.
Poziom drgań podczas rzeczywistego użytkowania urządzenia może się różnić od zadeklarowanych wartości, w zależności od sposobu użycia narzędzi roboczych, w szczególności od rodzaju obrabianego przedmiotu oraz od konieczności określenia środków mających na celu ochronę operatora. Aby dokładnie oszacować narażenia w rzeczywistych warunkach użytkowania, należy wziąć pod uwagę wszystkie części cyklu operacyjnego, obejmujące także okresy, gdy urządzenie jest wyłączone lub gdy jest ono włączone, ale nie jest używane do pracy.

6. Przygotowanie do pracy

UWAGA Urządzenie stanowi część linii SAS+ALL, dlatego, aby z niego skorzystać, należy skompletować zestaw, składający się z urządzenia, akumulatora i ładowarki. Stosowanie innych akumulatorów i ładowarek jest zabronione.

UWAGA Wszystkie czynności opisane w tym rozdziale należy przeprowadzać przy odłączonej baterii.

Dolną i górną część wysięgnika złożyć, zabezpieczając nakrętką łącznika. Założyć osłonę (Rys. A, 1) na głowicę silnika (Rys. A, 2), dokręcając wszystkie cztery śruby montażowe. Założyć rękojeść (Rys. A, 4) tak, aby ogranicznik (Rys. A, 4) znajdował się po lewej stronie operatora, kiedy ten trzyma urządzenie po swojej prawej stronie. Wyregulować położenie rękojeści tak, aby operator miał zapewniony pewny chwyt i pełną kontrolę nad urządzeniem.

7. Włączanie urządzenia

UWAGA Przed uruchomieniem urządzenia bezwzględnie wykonać czynności opisane w rozdziale „Przygotowanie do pracy".

W gniazdo akumulatora wsunąć naładowany akumuator z linii SAS+ALL. Kciukiem prawej dłoni wcisnąć blokadę włącznika (Rys. A, 6), a pozostałymi palcami wcisnąć włącznik (Rys. A, 7). Urządzenie rozpocznie pracę.

8. Użytkowanie urządzenia

UWAGA W przypadku nagrzania się akumulatora powyżej 40°C, należy przerwać pracę i odczekać do ostygnięcia akumulatora.

UWAGA Podczas pracy urzadzeniem należy bezwzględnie przestrzegać wszystkich zasad bezpieczeństwa i zaleceń opisanych w warunkach bezpieczeństwa.

Koszenie niskiej trawy
Stać prosto w lekkim rozkroku w celu zapewnienia sobie stabilnej postawy. Element tnący trzymać tuż nad ziemią. Koszenie wykonywać przy pełnej prędkości obrotowej przesuwając urządzenie od prawej do lewej, następnie wracać do pozycji wyjściowej i przesuwać się do następnego koszonego miejsca. Okresowo upewniać się, czy wokół głowicy tnącej nie zalegają odpady, które mogłyby spowodować jej zablokowanie.

Wykaszanie wysokiej trawy
Stać prosto w lekkim rozkroku w celu zapewnienia sobie stabilnej postawy. Pracę wykonywać przy pełnej prędkości obrotowej. W celu uniknięcia owijania się wysokich roślin wokół przystawki tnącej, elementem tnącym operować na wysokości kilkunastucentymetrów poniżej poziom wierzchołków roślin, przesuwając urządzenie od prawej do lewej, następnie wracać do pozycji wyjściowej. Czynność powtarzać do uzyskania żądanego efektu i przesuwać się do następnego wykaszanego miejsca. Nie podnosić końcówki roboczej powyżej linii

bioder. Okresowo upewniać się, czy wokół głowicy tnącej nie zalegają odpady, które mogłyby spowodować jej zablokowanie.
Żyłka ulega zużyciu podczas pracy, sprawdzać długość i stan zużycia żyłki.

Automatyczne wysuwanie żyłki
Każdorazowo, przy wyłączeniu urządzenia, żyłka wysuwa się samoczynnie. Z magazynka wysunie się po ok. 1 cm żyłki z każdej strony głowicy.

9. Bieżące czynności obsługowe

⚠ UWAGA Wszystkie czynności obsługowe przeprowadzać przy urządzeniu odłączonym od źródła zasilania.

Demontaż szpuli żyłki
Na głowicy tnącej wcisnąć zatrzask blokujący ściągnąć kołnierz głowicy. Pod spodem znajduje się szpula żyłki, którą należy wyciągnąć.

Nawijanie żyłki
Każdorazowo przy uzupełnianiu żyłki należy dokonać przeglądu elementów głowicy. Zabrania się dalszego użytkowania uszkodzonej głowicy.
Ze szpuli usunąć resztę starej żyłki, w nacięcie mocujące włożyć środek przygotowanego wcześniej odcinka żyłki o długości ok. 3 m w taki sposób, aby po zagięciu jej o 180°, nawijać ją w kierunku wskazywanym przez strzałki na szpuli. Obie połowy żyłki nawijać bez splątywania, po przeciwnych stronach przegrody szpuli, do momentu kiedy nienawinięte zostanie około 10 cm każdej z części żyłki. Aby zapobiec rozwijaniu się żyłki, jej końce można umieścić w nacięciach w kołnierzu szpuli. Zaleca się nie stosować żyłki grubszej niż 3 mm.

Przechowywanie i transport
Gdy urządzenie nie jest użytkowane, należy przechowywać je poza zasięgiem dzieci, w suchym miejscu, z opróżnionym zbiornikiem paliwa. Urządzenie oraz inne elementy wymienione w kompletacji należy transportować w sposób nienarażający ich na działanie szkodliwych warunków otoczenia takich jak: wilgoć, opady atmosferyczne, nacisk mogący skutkować uszkodzeniem mechanicznym i innych, mogących mieć negatywny wpływ na urządzenie. Podczas transportu urządzenia, zawsze wyłączać silnik, odłączać przewód świecy zapłonowej i opróżniać zbiornik paliwa. Metalowe elementy tnące przechowywać i transportować w dedykowanej osłonie. Na krótkich dystansach urządzenie przenosić trzymając za wysięgnik jedną ręką, w punkcie równowagi urządzenia pomiędzy zawiesiem a mocowaniem kierownicy.
Regularnie oczyszczać całe elektronarzędzie, szczególną uwagę poświęcając na oczyszczenie otworów wentylacyjnych elektronarzędzia. Unikać ładowania akumulatora bezpośrednio po intensywnym użytkowaniu. Ze względu na zjawisko rozładowywania nie należy przechowywać akumulatora kompletnie rozładowanego, ponieważ może się wtedy rozładować poniżej poziomu krytycznego i ulec trwałemu uszkodzeniu.
Akumulator nieużywany należy przechowywać więc częściowo naładowany (do ok. 40%). Doładowywać akumulator zanim się całkowicie rozładuje. Baterie przechowywać w temperaturach 10-30°C. Przechowywany w niskich temperaturach szybciej traci pojemność.
Ładowanie akumulatora opisane jest w instrukcji do akumulatora i ładowarki z linii SAS+ALL.

⚠ UWAGA Miejsce przechowywania urządzenia powinno być niedostępne dla dzieci.

W razie konieczności wysyłki urządzenia do serwisu celem dokonania naprawy, należy zabezpieczyć ją przed przypadkowym uszkodzeniem mechanicznym oraz wysunąć baterie z gniazda ładowarki

Sposób demontażu akumulatora
W celu demontażu akumulatora, należy chwycić urządzenie za rękojeść, a następnie wcisnąć przycisk zwalniający znajdujący się w przedniej części baterii. Wysunąć akumulator z gniazda. W celu zamontowania akumulatora, należy wsunąć akumulator w gniazdo akumulatora, a następnie docisnąć aż do zadziałania zatrzasku uchwytu.

Zamocowanie, wymiana narzędzia roboczego
Po zamocowaniu narzędzia należy upewnić się czy narzędzie robocze zostało prawidłowo zamocowane: ułożyć elektronarzędzie poziomo, spróbować wysunąć zamocowaną końcówkę. Jeżeli nie daje się wysunąć zostało prawidłowo zamocowane.

Konserwacja urządzenia
Konserwacja obejmuje czynności obsługowe urządzenia wraz z osprzętem tj. akumulatorem i ładowarką.

⚠ UWAGA Nigdy nie należy prowadzić prac konserwacyjnych urządzenia podłączonego do źródła zasilania.

Może to spowodować poważne obrażenia ciała lub porażenie prądem. Przed przystąpieniem do czynności konserwacyjnych akumulator należy wysunąć z gniazda akumulatora.

Konserwacja urządzenia polega na utrzymaniu w należytej czystości wszystkich jego elementów niezbędnych do normalnej pracy. Do czyszczenia nie wolno stosować żadnych rozpuszczalników, gdyż może to spowodować nieodwracalne zniszczenie obudowy i innych elementów wykonanych z tworzywa sztucznego.
Akumulatora nie wolno czyścić wodą, gdyż może to spowodować zwarcie wewnętrzne prowadzące do trwałego uszkodzenia

Przed każdym uruchomieniem:
- Sprawdzić czy otwory wentylacyjne silnika nie są zasłonięte lub zabrudzone. W razie konieczności odsłonić/oczyścić szmatką lekko zwilżoną wodą;

Po każdym użyciu:
- Odłączyć akumulator aby uniknąć przypadkowego włączenia przez osoby postronne lub podczas przenoszenia.

10. Części zamienne i akcesoria

W celu zakupu części zamiennych i akcesoriów należy skontaktować się z Serwisem Dedra Exim. Dane kontaktowe znajdują się na 1. stronie instrukcji.
Przy zamawianiu części zamiennych prosimy podać numer partii umieszczony na tabliczce znamionowej numer części z rysunku złożeniowego.
W okresie gwarancyjnym naprawy dokonywane są na zasadach podanych w karcie gwarancyjnej. Reklamowany produkt prosimy przekazać do naprawy w miejscu zakupu (sprzedawca zobowiązany jest przyjąć reklamowany produkt), przesłać do serwisu centralnego Dedra Exim lub przesłać do serwisu najbliższego względem miejsca zamieszkania (lista serwisów na stronie www.dedra.pl). Prosimy uprzejmie dołączyć wypełnioną kartę gwarancyjną. Po okresie gwarancyjnym naprawy wykonuje serwis centralny. Uszkodzony produkt należy przesłać do serwisu (koszty wysyłki pokrywa użytkownik).

11. Samodzielne usuwanie usterek

⚠ UWAGA Przed przystąpieniem do samodzielnego usuwania usterek odłączyć urządzenie od zasilania.

Problem	Przyczyna	Rozwiązanie
Urządzenie nie działa	Uszkodzony włącznik	Przekazać urządzenie do serwisu
	Rozładowany akumulator	Naładować akumulator
	Źle zamontowany akumulator	Zamocować poprawnie
Urządzenie rusza z trudem	Rozładowany akumulator	Naładować prawidłowo akumulator
	Przekroczone dopuszczalne parametry pracy	Zmniejszyć obciążenie elektronarzędzia
Mało wydajna praca	Zużyta końcówka robocza	Wymienić bądź naostrzyć tarczę
Silnik przegrzewa się	Zapchane otwory wentylacyjne	Oczyścić otwory
	Przekroczone dopuszczalne parametry pracy	Wyłączyć elektronarzędzie, odłożyć pracę na czas całkowitego ostygnięcia

12. Kompletacja urządzenia

DED6991 – 1 szt.

13 Informacja dla użytkowników o pozbywaniu się urządzeń elektrycznych i elektronicznych (dotyczy gospodarstw domowych)



Przedstawiony symbol umieszczony na produktach lub dołączonej do nich dokumentacji informuje, że niesprawnych urządzeń elektrycznych lub elektronicznych nie można wyrzucać razem z odpadami bytowymi. Prawidłowe postępowanie w razie konieczności utylizacji, powtórnego użycia lub odzysku podzespołów polega na przekazaniu urządzenia do wyspecjalizowanego punktu zbiórki, gdzie będzie przyjęte bezpłatnie. Informacji o lokalizacji miejsc zbiórki zużytego sprzętu udzielają władze lokalne np. na swoich stronach internetowych.
Prawidłowa utylizacja urządzenia umożliwia zachowanie cennych zasobów i uniknięcie negatywnego wpływu na zdrowie i środowisko, wynikające z możliwości obecności w sprzęcie niebezpiecznych: substancji, mieszanin oraz części składowych.
Nieprawidłowa utylizacja odpadów zagrożona jest karami przewidzianymi w odpowiednich przepisach lokalnych.
Użytkownicy w krajach Unii Europejskiej: W razie konieczności pozbycia się urządzeń elektrycznych lub elektronicznych, prosimy skontaktować się z najbliższym punktem sprzedaży lub z dostawcą, którzy udzielą dodatkowych informacji.
Pozbywanie się odpadów w krajach poza Unią Europejską: Taki symbol dotyczy tylko krajów Unii Europejskiej. W razie potrzeby pozbycia się

niniejszego produktu prosimy skontaktować się z lokalnymi władzami lub ze sprzedawcą celem uzyskania informacji o prawidłowym sposobie postępowania.
Zgodnie z Rozporządzeniem Parlamentu Europejskiego i Rady (UE) 2023/1542 w sprawie baterii i akumulatorów oraz zużytych baterii i akumulatorów uszkodzone lub zużyte akumulatory/baterie należy zbierać osobno i doprowadzić do ponownego przetworzenia zgodnego z zasadami ochrony środowiska.

14. Wykaz części do rysunku złożeniowego

LP	Nazwa części	LP	Nazwa części
1	Styki akumulatora	36	Osłona silnika
2	Lewa część gniazda akumulatora	37	Stojan
3	Prawa część gniazda akumulatora	38	Osłona
4	Płytka przewodu	39	Łożysko 606
5	Wkręt samogwintujący ST4 x 16	40	Wirnik
6	Falownik	41	Łożysko 608
7	Obudowa część lewa	42	Wałek zębaty
8	Radiator aluminiowy	43	Podstawa aluminiowa
9	Lewa część obudowy	44	Łożysko 607
10	Osłona wyświetlacza	45	Pierścień
11	Płytka sterująca	46	Koło z mimośrodem
12	Zatrzask	47	Wałek wielowpustowy
13	Sprężyna	48	Klin
14	Uchwyt lewy	49	Łożysko 6002
15	Gumowanie	50	Obudowa głowicy część lewa
16	Włącznik	51	Obudowa głowicy część prawa
17	Sprężyna włącznika	52	Osłona wrzeciona
18	Przycisk włącznika	53	Osłona plastikowa
19	Obudowa część prawa	54	Osłona plastikowa
20	Uchwyt prawy	55	Wkręt samogwintujący ST4 x 10
21	Gumowanie	56	Dolna osłona plastikowa
22	Rura aluminiowa	57	Łopatki pompy
23	Nakrętka	58	Osłona
24	Uchwyt	59	Pierścień dociskowy
25	Pętla	60	Osłona plastikowa
26	Wkręt	61	Nakrętka
27	Łącznik aluminiowy	62	Pas tylny
28	Wkręt typu hex	63	Linka
29	Osłona plastikowa	64	Linka napędowa
30	Rura aluminiowa	65	Klucz typu HEX
31	Pokrętło	66	Klucz krzyżowy
32	Wkręt typu hex	67	Głowica z żyłką
33	Przełącznik	68	Nóż
34	Rękojeść	69	Końcówka żeńska
35	Nakrętka sześciokątna	70	Końcówka męska

Karta gwarancyjna

na

.....
(nazwa produktu)

Nr katalogowy: ……. nr partii: .....

(zwane dalej Produktem)

Data zakupu Produktu: .....

Pieczęć sprzedawcy

Data i podpis sprzedawcy: .....

Oświadczenie Użytkownika:

Potwierdzam, że zostałem poinformowany o warunkach gwarancji oraz skutkach nieprzestrzegania wytycznych zawartych w Instrukcji obsługi i karcie gwarancyjnej. Warunki niniejszej gwarancji są mi znane, co potwierdzam własnoręcznym podpisem:

....

Data i miejsce Podpis Użytkownika

I. Odpowiedzialność za Produkt

1. Gwarant – Dedra Exim Sp. z o.o. z siedzibą w Pruszkowie, adres: ul. 3 Maja 8, 05-800 Pruszków, KRS 0000062517, Sąd Rejonowy dla m.st. Warszawy w Warszawie, XIV Wydział Gospodarczy Krajowego Rejestru Sądowego, NIP 527-020-49-33, kapitał zakładowy: 100 980.00 zł.
2. Na warunkach określonych w niniejszej karcie gwarancyjnej Gwarant udziela gwarancji na Produkt, pochodzący z dystrybucji Gwaranta.
3. Odpowiedzialność z tytułu gwarancji obejmuje tylko wady powstałe z przyczyn tkwiących w Produkcie w momencie jego wydania Użytkownikowi.
4. Z tytułu gwarancji Użytkownik, uzyskuje prawo do bezpłatnej naprawy Produktu, o ile wada ujawniła się w okresie gwarancji. Sposób naprawy Produktu (metoda wykonania naprawy) zależy od decyzji Gwaranta. W przypadku stwierdzenia przez Gwaranta braku możliwości naprawy Gwarant zastrzega sobie prawo wymiany wadliwego elementu albo całego Produktu na wolny od wad, obniżenia ceny Produktu lub odstąpienia od umowy.
5. W stosunku do Użytkownika, który nie jest konsumentem w rozumieniu ustawy z dnia 23 kwietnia 1964 r. Kodeks cywilny, odpowiedzialność odszkodowawcza Gwaranta za szkody wynikające z niniejszej gwarancji i/lub w związku z jej zawarciem i wykonywaniem, bez względu na tytuł prawny, jest ograniczona maksymalnie do wysokości wartości wadliwego Produktu.

II. Okres gwarancji

Elementy Produktu	Czas trwania ochrony gwarancyjnej
DED6991	36 miesiące, licząc od daty zakupu Produktu uwidocznionej w niniejszej karcie gwarancyjnej

III. Warunki skorzystania z gwarancji

1. Przedstawienie przez Użytkownika wypełnionej karty gwarancyjnej Produktu oraz uprawdopodobnienie przez Użytkownika okoliczności zakupu Produktu, np. poprzez przedstawienie paragonu, faktury, itd. W celu sprawnego przeprowadzenia reklamacji zaleca się aby Użytkownik przekazał wraz z Produktem do reklamacji wszystkie elementy określone w „Kompletacji urządzenia" zawartej w Instrukcji obsługi.
2. Stosowanie się przez Użytkownika do zaleceń zawartych w Instrukcji obsługi i karcie gwarancyjnej.
3. Gwarancja obejmuje tylko obszar Rzeczypospolitej Polskiej i UE.
4. Gwarancja nie obejmuje wad Produktu powstałych w szczególności na skutek:
a. Nieprzestrzegania przez Użytkownika warunków określonych w Instrukcji obsługi, w szczególności w zakresie prawidłowej eksploatacji, konserwacji i czyszczenia;
b. Zastosowania przez Użytkownika środków czyszczących lub konserwujących niezgodnych z Instrukcją obsługi;
c. Nieodpowiedniego przechowywania i transportu Produktu przez Użytkownika;
d. Samowolnych zmian i/lub przeróbek Produktu przez Użytkownika, które nie były uzgadniane z Gwarantem;
e. Zastosowania przez Użytkownika w Produkcie materiałów eksploatacyjnych niezgodnych z Instrukcją obsługi.
5. Użytkownik, który nie jest konsumentem w rozumieniu ustawy z dnia 23 kwietnia 1964 r. Kodeks cywilny, traci gwarancję na Produkt, w którym:
- numery seryjne, oznaczenia dat i tabliczki znamionowe zostały usunięte, zmienione lub uszkodzone przez Użytkownika;
- plomby zostały uszkodzone przez Użytkownika lub noszą ślady manipulacji Użytkownika.
6. Uwaga! Czynności związane z codzienną obsługą Produktu, wynikające m.in. z Instrukcji obsługi Użytkownik wykonuje we własnym zakresie i na swój koszt.

IV. Procedura reklamacyjna

1. W przypadku stwierdzenia nieprawidłowej pracy Produktu, przed dokonaniem zgłoszenia reklamacyjnego należy upewnić się czy wszystkie czynności określone w szczególności w Instrukcji obsługi zostały wykonane w sposób prawidłowy.
2. Zgłoszenie reklamacji zaleca się dokonać niezwłocznie, najlepiej w terminie 7 dni od daty zauważenia wady Produktu. Użytkownik, który nie jest konsumentem w rozumieniu ustawy z dnia 23 kwietnia 1964 r. Kodeks cywilny traci uprawienia wynikające z niniejszej gwarancji w przypadku niezgłoszenia reklamacji w terminie 7 dni.
3. Zgłoszenie reklamacji można dokonać m.in. w punkcie zakupu Produktu, w serwisie gwarancyjnym lub pisemnie na adres: Dedra Exim Sp. z o.o., ul. 3 Maja 8, 05-800 Pruszków.
4. Użytkownik może złożyć reklamację przy wykorzystaniu formularza dostępnego na stronie internetowej www.dedra.pl. („Formularz zgłoszenia reklamacji z tytułu gwarancji").
5. Adresy serwisów gwarancyjnych dla poszczególnych krajów dostępne są na stronie www.dedra.pl. W przypadku braku serwisu gwarancyjnego dla danego kraju zgłoszenia reklamacyjne z tytułu gwarancji zaleca się kierować na adres: Dedra Exim Sp. z o.o. ul. 3 Maja 8, 05-800 Pruszków (Polska).
6. Mając na uwadze bezpieczeństwo Użytkownika zakazuje się korzystania z wadliwego Produktu.

7. Uwaga! Korzystanie z wadliwego Produktu jest niebezpieczne dla zdrowia i życia Użytkownika.
8. Wykonanie obowiązków wynikających z gwarancji nastąpi w terminie 14 dni roboczych, licząc od dnia dostarczenia reklamowanego Produktu przez Użytkownika.
9. Przed dostarczeniem wadliwego Produktu do reklamacji zaleca się jego oczyszczenie. Reklamowany Produkt zaleca się dokładnie zabezpieczyć przed uszkodzeniami w transporcie (zaleca się dostarczyć reklamowany Produkt w oryginalnym opakowaniu).
10. Okres gwarancji ulega przedłużeniu o czas, w ciągu którego wskutek wady Produktu objętego gwarancją Użytkownik nie mógł z niego korzystać.
Gwarancja nie wyłącza, nie ogranicza, ani nie zawiesza uprawnień Użytkownika wynikających z przepisów o rękojmi za wady rzeczy sprzedanej.

Zgodnie z art. 13 ust. 1 i ust. 2 rozporządzenia Parlamentu Europejskiego i Rady (UE) 2016/679 z dnia 27 kwietnia 2016 r. w sprawie ochrony osób fizycznych w związku z przetwarzaniem danych osobowych i w sprawie swobodnego przepływu takich danych oraz uchylenia dyrektywy 95/46/WE (dalej: „RODO") informujemy

1. Administratorem Twoich danych osobowych podanych w formularzu jest DEDRA-EXIM sp. z o.o. z siedzibą w Pruszkowie , ul. 3 Maja 8, 05-800 Pruszków (dalej: „Administrator").
2. Twoje dane będą przetwarzane wyłącznie w celu przeprowadzenia procedury gwarancyjnej urządzenia zgodnie art. 6 ust. 1 lit. b ogólnego rozporządzenie o ochronie danych (dalej: „RODO") Podanie danych jest dobrowolne, ale konieczne do przeprowadzenia procedury gwarancyjnej.
3. Twoje dane będą przetwarzane przez okres rozpatrywania przeprowadzenia procedury gwarancyjnej oraz w celach archiwizacyjnych w razie konieczności obrony przed ewentualnymi roszczeniami wobec Administratora nie dłużej niż do momentu ich przedawnienia.
4. Twoje dane mogą być ujawniane wyłącznie podmiotom przetwarzającym dane na rzecz administratora na podstawie pisemnej umowy powierzenia przetwarzania danych osobowych świadczącym m.in. usługi serwisu technicznego, hostingu lub obsługi strony internetowej, obsługi IT, firmie kurierskiej. Dostawcy Administratora zobowiązani są do zapewnienia zabezpieczenia danych i spełnienia wymogów obowiązującego prawa związanego z ochroną danych osobowych i nie mogą wykorzystywać powierzonych danych osobowych do innych celów niż te, które są określone w umowie z Administratorem.
5. Twoje dane nie będą przetwarzane w sposób zautomatyzowany w tym również w formie profilowania oraz nie będą przekazywane do państwa trzeciego/organizacji międzynarodowej.
6. Posiadasz prawo dostępu do treści swoich danych oraz prawo ich sprostowania, usunięcia, ograniczenia przetwarzania, prawo do przenoszenia danych, prawo wniesienia sprzeciwu, w dowolnym momencie.
7. We wszelkich sprawach związanych z przetwarzaniem Twoich danych osobowych przez Administratora możesz skontaktować się pod adresem e-mail: daneosobowe@dedra.pl;
8. Masz prawo wniesienia skargi do wniesienia skargi do organu właściwego do spraw ochrony danych osobowych.

CZ Obsah

1. Fotografie a obrázky
2. Popis zařízení
3. Určení zařízení
4. Omezení použití
5. Technické údaje
6. Příprava k práci
7. Zapnutí zařízení
8. Používání zařízení
9. Běžná údržba
10. Náhradní díly a příslušenství
11. Svépomocné odstraňování poruch
12. Kompletace zařízení
13. Informace pro uživatele o likvidaci elektrických a elektronických zařízení
14. Záruční list

Překlad originálního návodu
Prohlášení o shodě bylo připojeno k návodu jako jednotlivý dokument. V případě chybějícího prohlášení o shodě kontaktujte Dedra Exim Sp. z o.o.
Všeobecné bezpečnostní podmínky byly připojeny k návodu jako jednotlivá brožura.

VAROVÁNÍ. Přečtěte si všechna upozornění označená symbolem a všechny pokyny.

Nedodržení níže uvedených upozornění a bezpečnostních pokynů může vést k úrazu elektrickým proudem, požáru nebo vážným zraněním. Uložte všechna upozornění a pokyny pro pozdější použití.

POZOR **Zařízení řady SAS+ALL bylo navrženo pro provoz pouze s nabíječkami a bateriemi řady SAS+ALL.**

Baterie Li-Ion a nabíječka nejsou v příslušenství zakoupeného zařízení a je třeba je zakoupit samostatně. Je zakázáno používání jiných baterií a nabíječek, než které jsou určeny pro toto zařízení.

2. Popis zařízení

Slika A: 1. ochrana vedení, 2. tělo motoru, 3. omezovač, 4. hlavní rukojeť, 5. zámek spínače, 6. vypínač, 7. zásuvka pro baterii, 8. pomocná rukojeť, 9. konektor objímky, 10. tlačítko pro nastavení úhlu hlavy.

3. Určení nástroje

Stroj je určen k sekání trávy nebo podobných měkkých porostů.
Zařízení se může používat při renovačních a stavebních pracích, v opravárenských dílnách, pro hobby práce s dodržením podmínek použití a přípustných provozních podmínek, uvedených v návodu k obsluze.

4. Omezení použití

POZOR **Zařízení používejte pouze v souladu s níže uvedenými „Přípustnými provozními podmínkami".**

Není dovoleno používat spotřebič s odstraněným nebo poškozeným krytem řezného nástroje. Nepoužívejte stroj za špatných povětrnostních podmínek, jako je déšť, zejména pokud hrozí nebezpečí úderu blesku.

POZOR **Svépomocné změny mechanické a elektrické konstrukce, veškeré úpravy, servis nepopsaný v návodu k obsluze se budou považovat za nezákonné a budou mít za následek okamžitou ztrátu záručních nároků a prohlášení o shodě pozbude platnosti.**

Používání v rozporu s určením nebo v rozporu s návodem k obsluze bude mít za následek okamžitou ztrátu záručních nároků.

Přípustné provozní podmínky
S1 – nepřetržitý provoz a další.
Teplotní rozsah nabíjení baterií 10–30 °C. Nevystavujte teplotám nad 40 °C.

5. Technické údaje

Model	DED6991
Napájení [V]	18V d.c.
Průměr řezné čáry [mm]	300
Vlastnosti monofilamentu [mm x m]	1,6 x 3
Rychlost linky [min^{-1}]	8800
Úroveň vibrací měřená na rukojeti [m/s^2]	3,6
Nejistota měření KD [m/s^2]	1,8
Emise hluku:	
Hladina akustického tlaku LPA [dB(A)].	80,5
Hladina akustického výkonu LWA [dB(A)].	88
Nejistota měření KLPA, KLWA [dB(A)].	3 / 2,12
Garantovaná hodnota LwA [dB(A)].	96
Hmotnost zařízení bez baterie	1,9

Informace o vibracích a hluku
Kombinovaná hodnota vibrací ah a nejistota měření určená v souladu s normou EN 60335-1 i je uvedena v tabulce.
Hladina hluku je uvedena v souladu s EN 60335-1, hodnoty byly uvedeny výše v tabulce.

Informace o hluku
Hladina hluku je uvedena v souladu s EN 60335-1, hodnoty byly uvedeny výše v tabulce.

POZOR **Hluk může způsobit poškození sluchu, při práci vždy používejte chrániče sluchu!**

Uvedená celková hodnota vibrací je měřena podle standardní metody studie a může být použita k porovnání jednoho zařízení s druhým. Zadaná úroveň vibrací může být použita také pro předběžné posouzení dopadu vibrací.
Hladina vibrací při skutečném používání přístroje se může lišit od deklarované hodnoty v závislosti na způsobu používání pracovních nástrojů, zejména na typu obráběného materiálu a je třeba k určení opatření na ochranu operátora. Přesně ohodnoťte expozici v reálných podmínkách provozu, je nutné vzít v úvahu všechny části pracovního cyklu, včetně období, když zařízení je vypnuto nebo když je zapnuté, ale není právě používáno.

6. Příprava k práci

⚠ POZOR **Zařízení je součástí řady SAS+ALL, proto je pro jeho použití třeba sestavit sadu skládající se ze zařízení, baterie a nabíječky. Použití jiných baterií a nabíječek je zakázáno.**

⚠ POZOR **Všechny činnosti popsané v této kapitole provádějte s odpojenou baterií.**

Sestavte spodní a horní část výložníku a zajistěte je spojovací maticí. Nasaďte ochranný kryt (obr. A, 1) na hlavu motoru (obr. A, 2) a utáhněte všechny čtyři montážní šrouby. Namontujte rukojeť (Obr. A, 4) tak, aby byl doraz (Obr. A, 4) na levé straně obsluhy, když drží stroj vpravo. Nastavte polohu rukojeti tak, aby obsluha měla pevný úchop a plnou kontrolu nad jednotkou.

7. Zapnutí zařízení

⚠ POZOR **Před spuštěním zařízení je nutné provést nezbytné činnosti popsané v kapitole „Příprava k práci".**

Vložte nabitý akumulátor z linky SAS+ALL do slotu pro akumulátor. Palcem pravé ruky stiskněte zámek spínače (obr. A, 6) a ostatními prsty stiskněte spínač (obr. A, 7). Přístroj začne pracovat.

8. Používání zařízení

⚠ POZOR **Pokud se baterie zahřeje nad 40 °C, přestaňte pracovat a počkejte, až baterie vychladne.**

Sekání nízké trávy
Stůjte rovně s mírným krokem, abyste zajistili stabilní postoj. Řezný prvek držte těsně nad zemí. Provádějte sečení plnou rychlostí a pohybujte jednotkou zprava doleva, poté se vraťte do výchozí polohy a přejděte k další sekané ploše. Pravidelně se ujistěte, že kolem žací hlavy nejsou žádné nečistoty, které by mohly způsobit její zablokování.

Sekání vysoké trávy
Stůjte rovně s mírným krokem, abyste zajistili stabilní postoj. Pracujte v plné rychlosti. Aby se vysoké rostliny neobtáčely kolem žacího ústrojí, pracujte s žacím ústrojím ve výšce několika centimetrů pod úrovní vrcholků rostlin a pohybujte s ním zprava doleva a pak zpět do výchozí polohy. Postup opakujte, dokud nedosáhnete požadovaného efektu, a přejděte k další ploše, kterou chcete posekat. Nezvedejte pracovní špičku nad linii boků. Pravidelně se ujistěte, že kolem žací hlavy nejsou žádné nečistoty, které by mohly způsobit její zablokování.
Během provozu dochází k opotřebení vedení, zkontrolujte délku a stav opotřebení vedení.

Automatický posuv řádku
Při každém vypnutí stroje se linka sama vysune. Ze zásobníku na každé straně hlavy se vysune přibližně 1 cm vlasce.

9. Běžná údržba

⚠ POZOR **Veškeré servisní činnosti provádějte se zařízením odpojeným od zdroje napájení.**

Demontáž cívky vlasce
Na řezací hlavě zatlačte na zajišťovací západku a sejměte límec hlavy. Pod ní se nachází cívka s vlascem, kterou je třeba vytáhnout.
Navíjení vedení
Při každém doplňování vody do potrubí je třeba zkontrolovat součásti hlavy. Poškozenou hlavici je zakázáno dále používat.
Odstraňte z cívky zbytek starého monofilu, vložte střed předem připraveného monofilu o délce cca 3 m do upevňovacího zářezu tak, aby byl po ohnutí o 180° navinut ve směru šipek na cívce (obr. B). Obě poloviny monofilu navíjejte bez zamotání na opačných stranách přepážky cívky, dokud není odvinuto přibližně 10 cm každé části monofilu. Aby se vlasec nerozvíjel, můžete konce vlasce umístit do zářezů v límci cívky. Doporučujeme nepoužívat vlasec silnější než 3 mm.

Skladování a přeprava
Pokud spotřebič nepoužíváte, skladujte jej mimo dosah dětí, na suchém místě a s vyprázdněnou palivovou nádrží. Spotřebič a ostatní součásti uvedené v dodacím listu přepravujte tak, aby nebyly vystaveny škodlivým vlivům prostředí, jako je vlhkost, srážky, tlak, který by mohl způsobit mechanické poškození, a dalším vlivům, které by mohly mít negativní dopad na spotřebič. Při přepravě stroje vždy vypněte motor, odpojte vodič zapalovací svíčky a vyprázdněte palivovou nádrž. Kovové řezné díly skladujte a přepravujte ve vyhrazeném krytu. Na krátké vzdálenosti přenášejte přístroj tak, že držíte výložník jednou rukou, v místě vyvážení přístroje mezi závěsem a držákem řídítek.
Pravidelně čistěte celé elektrické nářadí a zvláštní pozornost věnujte čištění větracích otvorů elektrického nářadí.
Nenabíjejte akumulátor bezprostředně po intenzivním používání. Vzhledem k vybíjecímu jevu neskladujte akumulátor zcela vybitý, protože by se pak mohl vybít pod kritickou úroveň a trvale poškodit.
Pokud se akumulátor nepoužívá, měl by být proto skladován částečně nabitý (na cca 40 %). Před úplným vybitím akumulátor znovu nabijte. Akumulátory skladujte při teplotách 10-30 °C. Při skladování za nízkých teplot rychleji ztrácí kapacitu.
Nabíjení baterie je popsáno v návodu k baterii a nabíječce z řady SAS+ALL.

⚠ POZOR **Skladovací prostor by měl být nepřístupný dětem.**

Pokud je nutné poslat přístroj do servisního střediska k opravě, chraňte jej před náhodným mechanickým poškozením a vyjměte baterii ze zásuvky nabíječky.

Jak demontovat baterii
Chcete-li vyjmout akumulátor, uchopte zařízení za rukojeť a poté stiskněte uvolňovací tlačítko umístěné na přední straně akumulátoru. Vysuňte blok akumulátorů ze zásuvky. Chcete-li nasadit blok akumulátorů, zasuňte blok akumulátorů do zásuvky a poté jej zatlačte dolů, dokud nezapadne západka rukojeti.

Montáž, výměna nářadí
Po upevnění nářadí se ujistěte, že byl pracovní nástroj správně upevněn: položte elektrické nářadí do vodorovné polohy, zkuste vysunout upevněný bit. Pokud jej nelze vysunout, byl upnut správně.

Údržba nářadí
Údržba zahrnuje údržbu nářadí a jeho příslušenství, tj. akumulátoru a nabíječky.
Nikdy neprovádějte údržbu přístroje, pokud je připojen ke zdroji napájení.

⚠ POZOR **Mohlo by dojít k vážnému zranění nebo úrazu elektrickým proudem. Před prováděním údržby vyjměte akumulátor ze zásuvky.**

Údržba přístroje spočívá v udržování všech jeho součástí nezbytných pro běžný provoz v náležité čistotě. K čištění se nesmí používat rozpouštědla, protože by mohlo dojít k nevratnému poškození krytu a dalších plastových součástí.
Akumulátor se nesmí čistit vodou, protože to může způsobit vnitřní zkrat vedoucí k trvalému poškození.

Před každým spuštěním:
- Zkontrolujte, zda nejsou ucpané nebo znečištěné větrací otvory motoru. V případě potřeby je odkryjte/vyčistěte hadříkem mírně navlhčeným vodou;

Po každém použití:
- Odpojte baterii, aby nedošlo k jejímu náhodnému zapnutí nepovolanými osobami nebo při manipulaci.

10. Náhradní díly a příslušenství

Chcete-li zakoupit náhradní díly a příslušenství, kontaktujte servis Dedra-Exim. Kontaktní údaje jsou uvedeny na 1. straně návodu.
Při objednávání náhradních dílů uveďte sériové číslo zařízení uvedené na výkonovém štítku a číslo dílu z technického výkresu.
V záruční době jsou opravy prováděny podle zásad uvedených v záručním listu. Reklamovaný výrobek odevzdejte k opravě na místě zakoupení (prodejce je povinen převzít reklamovaný výrobek), zašlete do centrálního servisu Dedra-Exim nebo zašlete do servisu nejbližšího místu bydliště. Přiložte záruční list vystavený výrobcem. Oprava bez tohoto dokumentu se bude považovat za pozáruční. Opravy po záruční době provádí centrální servis. Poškozený výrobek zašlete do servisu (náklady na zaslání hradí uživatel)

11. Svépomocné odstraňování poruch

⚠ POZOR **Před zahájením svépomocného odstraňování poruch odpojte zařízení od napájení.**

Problém	Příčina	Řešení
Zařízení nefunguje	Vadný spínač	Proveďte servis jednotky
	Vybitá baterie	Nabíjení baterie
	Nesprávně namontovaná baterie	Připojte správně
Zařízení se spouští s obtížemi	Vybitá baterie	Správné nabíjení baterie
	Překročení provozních parametrů	Snížení zatížení elektrického nářadí
Nepříliš efektivní práce	Opotřebovaný pracovní hrot	Vyměňte nebo nabruste kotouč
Motor se přehřívá	Ucpané větrací otvory	Vyčistěte otvory
	Překročení provozních parametrů	Vypněte elektrické nářadí a nechte práci zcela vychladnout.

12. Kompletace zařízení

DED6991 – 1 ks.

13. Informace pro uživatele o likvidaci elektrických a elektronických zařízení (týká se domácností)



Symbol uvedený na výrobcích nebo v průvodní dokumentaci označuje, že vadné elektrické nebo elektronické zařízení nesmí být likvidováno společně s domovním odpadem. Pokud potřebujete zlikvidovat, znovu použít nebo využít součástky, je správné je odnést na specializované sběrné místo, kde je přijmou zdarma. Informace o umístění sběrných míst pro použitá zařízení poskytují místní orgány, např. na svých internetových stránkách.
Správnou likvidáciou zariadenia je možné šetriť cenné zdroje a zabrániť negatívnym vplyvom na zdravie a životné prostredie v dôsledku možnej prítomnosti nebezpečných látok, zmesí a komponentov v zariadení.
Za nesprávnou likvidaci odpadu hrozí sankce podle příslušných místních předpisů.
Uživatelé v zemích EU: Pokud potřebujete zlikvidovat elektrické nebo elektronické zařízení, obraťte se na nejbližší prodejní místo nebo na svého dodavatele, který vám poskytne další informace.
Likvidace v zemích mimo Evropskou unii: Tento symbol se vztahuje pouze na země Evropské unie. Pokud si přejete tento výrobek zlikvidovat, obraťte se na místní úřady nebo prodejce, aby vám sdělil správný způsob likvidace.
V souladu s nařízením Evropského parlamentu a Rady (EU) 2023/1542 o bateriích a akumulátorech a odpadních bateriích a akumulátorech musí být vadné nebo použité baterie/akumulátory shromažďovány odděleně a předávány k ekologickému přepracování.

Záruční list

pro

.....

Katalogové číslo: ……. Sériové číslo:.....

(dále jen v**ýrobek**)

Datum zakoupení výrobku: .....

Razítko prodávajícího……

Datum a podpis prodávajícího: .....

Prohlášení uživatele:

PotwiPotvrzuji, že jsem byl seznámen se záručními podmínkami a důsledky nedodržování pokynů uvedených v návodu k obsluze a záručním listu. Se záručními podmínkami souhlasím, což potvrzuji vlastnoručním podpisem:

....

datum a místo podpis uživatele

I. Odpovědnost za výrobek

1. Ručitel – DEDRA EXIM Sp. z o.o. se sídlem v Pruszkowie, adresa: ul. 3 Maja 8, 05-800 Pruszków, KRS 0000062517, Obvodní soud pro hl. město Varšavu ve Varšavě, XIV. Hospodářský odbor Celostátního soudního rejstříku, DIČ 527-020-49-33, Základní kapitál: 100 980.00 zl.
2. Podle podmínek stanovených v tomto záručním listu ručitel poskytuje záruku na výrobek, pocházející z distribuce ručitele.
3. Záruční odpovědnost za vady se týká pouze vad vzniklých z příčin tkvících ve výrobku v okamžiku jeho vydání uživateli.
4. Uživatel má nárok na bezplatnou záruční opravu výrobku, pokud vada byla zjištěná v záruční době. Provedení opravy výrobku (způsob opravy) závisí na rozhodnutí ručitele. Pokud ručitel nemůže provést opravu, vyhrazuje si právo na výměnu vadné součásti nebo celého výrobku za bezvadný, snížení ceny výrobku nebo odstoupení od smlouvy.
5. Vůči uživateli, který není spotřebitelem ve smyslu zákona ze dne 23. dubna 1964 občanský zákoník, je odpovědnost Ručitele za škody vyplývající z této záruky a/nebo v souvislosti s jejím uzavřením a plněním, bez ohledu na právní titul, omezena maximálně do výše hodnoty vadného výrobku.

II. Záruční doba

Součásti výrobku, na které se vztahuje záruka	Doba trvání záruční ochrany
DED6991	36 měsíců, počítáno od data nákupu výrobku uvedeného v tomto záručním listu

III. Podmínky uplatňování záruky

1. Przedstawienie przez Użytkownika wypełnionej karty gwarancyjnej Produktu 1. Předložení vyplněného záručního listu pro výrobek a doložení okolností nákupu výrobku, např. předložením paragonu, faktury atd. Pro správné vyřízení reklamace se doporučuje, abyste společně s výrobkem předali všechny součásti stanovené v kapitole „Kompletace“ výrobku uvedené v návodu k obsluze.
2. Dodržování pokynů uvedených v návodu k obsluze a záručním listu.
3. Záruka platí pouze na území Polska a EU.
4. Záruka se nevztahuje na vady výrobku vzniklé zejména v následku:
a. Nedodržování podmínek stanovených v návodu k obsluze, zejména v rozsahu správného provozování, údržby a čištění;
b. Používání čisticích nebo ošetřovacích prostředků v rozporu s návodem k obsluze;
c. Nevhodného skladování a přepravování výrobku;
d. Svépomocných změn a/nebo úpravy výrobku, které nebyly dohodnuty s ručitelem;
e. Používání ve výrobku provozních materiálů v rozporu s návodem k obsluze.
5. Uživatel, který není spotřebitelem ve smyslu zákona ze dne 23. dubna 1964 občanský zákoník, ztratí záruku na výrobek, na kterém:
- odstranil, změnil nebo poškodil sériová čísla, označení údajů a výkonové štítky;
- ucpávky byly poškozeny uživatelem nebo nesly stopy manipulace uživatele.
6. Upozornění! Činnosti spojené s každodenní obsluhou výrobku, vyplývající mj. z návodu k obsluze, provádí uživatel ve vlastní režii a na své náklady.

IV. Postup při reklamaci

1. V případě zjištění nesprávného provozu výrobku se před nahlášením reklamace ujistěte, že jste provedli správně všechny činnosti podrobně popsané v návodu k obsluze.
2. Reklamaci nahlaste ihned, nejlépe do 7 dnů od data zjištění vady výrobku. Uživatel, který není spotřebitelem ve smyslu zákona ze dne 23. dubna 1964 občanský zákoník, ztratí nárok na uplatnění záruky v případě nenahlášení reklamace do 7 dnů.
3. Reklamaci můžete nahlásit mj. v místě zakoupení výrobku, v záručním servisu nebo písemně na adresu: DEDRA EXIM Sp. z o.o., ul. 3 Maja 8, 05-800 Pruszków.
4. Reklamaci můžete nahlásit prostřednictvím formuláře dostupného na stránkách www.dedra.pl. („Formulář pro nahlášení reklamace“).
5. Adresy záručních servisů v jednotlivých státech jsou dostupné na stránkách www.dedra.pl. Pokud v daném státě není uveden servis, reklamační formulář zašlete na adresu: DEDRA EXIM Sp. z o.o., ul. 3 Maja 8, 05-800 Pruszków (Polska).
6. Z bezpečnostních důvodů je zakázáno používat vadný výrobek.
7. Upozornění!!! Používání vadného výrobku ohrožuje zdraví a život uživatele.
8. Povinnosti vyplývající ze záruky budou splněny do 14 pracovních dnů, počítáno ode dne doručení reklamovaného výrobku.
9. Vadný výrobek před odevzdáním do servisu vyčistěte. Reklamovaný výrobek důkladně zabezpečte proti poškození při přepravě (doporučuje se předat reklamovaný výrobek v originálním obalu).
10. Záruční doba se prodlužuje o dobu, během níž uživatel z důvodu vady výrobku, na kterou se vztahuje záruka, nemohl výrobek používat.
Záruka nevylučuje, neomezuje ani nepozastavuje nároky uživatele vyplývající z ručení za vady prodané věci.

V souladu s čl. 13 odst. 1 a 2 nařízení Evropského parlamentu a Rady (EU) 2016/679 ze dne 27. dubna 2016 o ochraně fyzických osob v souvislosti se zpracováním osobních údajů a o volném pohybu těchto údajů a o zrušení směrnice 95/46/ES Vás informujeme, že:

1. Správcem vašich osobních údajů uvedených ve formuláři je DEDRA-EXIM sp. z o.o. se sídlem v Pruszkowie, ul. 3 Maja 8, 05-800 Pruszków (dále jen: „Správce“).
2. Vaše údaje budou zpracovávány pouze pro účely provedení reklamačního řízení zařízení podle čl. 6 odst. 1 písm. b) obecného nařízení o ochraně osobních údajů (dále jen: „GDPR“) Poskytnutí údajů je dobrovolné, ale nezbytné k provedení reklamačního řízení.
3. Vaše údaje budou zpracovávány po dobu posouzení provedení reklamačního řízení a pro účely archivace v případě potřeby obrany proti eventuálním nárokům vůči Správci, nejdéle však do okamžiku jejich promlčení.
4. Vaše údaje mohou být zpřístupněny pouze subjektům, které zpracovávají údaje pro Správce na základě písemné smlouvy o pověření zpracováním osobních údajů, poskytujícím mj. technický servis, hosting nebo údržbu webových stránek, IT servis, kurýrní služby. Dodavatelé Správce jsou povinni zajistit ochranu údajů a splnit požadavky platného zákona souvisejícího s ochranou osobních údajů a nesmí využívat svěřené osobní údaje pro jiné účely než ty, které jsou uvedeny ve smlouvě se Správcem.
5. Vaše údaje nebudou zpracovávány automatizovaným způsobem, včetně profilování, a nebudou předávány do třetí země / mezinárodní organizaci.
6. Máte právo na přístup ke svým údajům a právo na jejich opravu, výmaz, omezení zpracování, právo na přenositelnost údajů, právo kdykoli vznést námitku.

7. Ve všech záležitostech souvisejících se zpracováním vašich osobních údajů Správcem nás můžete kontaktovat na e-mailové adrese: daneosobowe@dedra.pl.
8. Máte právo podat stížnost u úřadu příslušného pro ochranu osobních údajů.

SK Obsah

1. Obrázky a výkresy
2. Popis zariadenia
3. Zamýšľané použitie zariadenia
4. Obmedzenie používania
5. Technické parametre
6. Príprava na prácu/použitie
7. Zapínanie zariadenia
8. Používanie zariadenia
9. Priebežné obslužné činnosti
10. Náhradné diely, doplnky a príslušenstvo
11. Samostatné odstraňovanie porúch a problémov
12. Diely a časti zariadenia
13. Informácie pre používateľov o likvidovaní elektrických a elektronických zariadení
14. Záručný list

Preklad originálneho návodu
Vyhlásenie o zhode bolo pripojené k návodu ako samostatný dokument. Ak dané vyhlásenie o zhode chýba, je potrebné kontaktovať spoločnosť Dedra Exim Sp. z o.o.
Všeobecné pokyny pre bezpečnosť boli pripojené k návodu ako samostatná brožúra.

UPOZORNENIE. Prečítajte si všetky upozornenia označené symbolom a všetky pokyny.

Nedodržanie nasledujúcich bezpečnostných upozornení a bezpečnostných pokynov môže spôsobiť zásah elektrickým prúdom, požiar, alebo vážne poranenie.

POZOR Zachovávajte všetky výstrahy, pokyny, odporúčania a príručky zachovajte pre prípadnú potrebu v budúcnosti.
Zariadenie zo série SAS+ALL je navrhnuté a vyrobené na používanie iba s nabíjačkami a akumulátormi zo série SAS+ALL.

Li-Ion akumulátor a nabíjačka nie sú súčasťou súpravy kúpeného zariadenia, ale sa kupujú osobitne. Používanie iných akumulátorov a nabíjačiek, než sú určené pre toto zariadenie, je zakázané.

2. Popis zariadenia

Slika A: 1. ochrana vedenia, 2. telo motora, 3. obmedzovač, 4. hlavná rukoväť, 5. zámok spínača, 6. vypínač, 7. zásuvka batérie, 8. pomocná rukoväť, 9. konektor objímky, 10. tlačidlo na nastavenie uhla hlavy

3. Určenie zariadenia

Stroj je určený na kosenie trávy alebo podobnej mäkkej vegetácie.
Zariadenie je určené na používanie pri rekonštrukčno-stavebných prácach, v dielňach a v servisoch, pri amatérskych w prácach, pričom musia byť dodržané podmienky používania a prípustné prevádzkové podmienky, ktoré sú uvedené v používateľskej príručke.

4. Obmedzenia používania

POZOR Zariadenie sa môže používať iba v súlade pokynmi, ktoré sú uvedené v „Povolených prevádzkových podmienkach“.

Nie je dovolené používať spotrebič s odstráneným alebo poškodeným krytom rezného nástroja. Stroj nepoužívajte počas zlých poveternostných podmienok, ako je dážď, najmä ak hrozí nebezpečenstvo úderu blesku.

POZOR Neautorizované zásahy a zmeny mechanickej konštrukcie a elektrických prvkov zariadenia, ako aj nedodržiavanie pokynov uvedených v používateľskej príručke, sú protiprávne a znamenajú okamžitú stratu Záručných práv a Vyhlásenie o zhode prestáva platiť.

V prípade použitia zariadenia v rozpore z jeho určením, alebo s pokynmi uvedenými v používateľskej príručke, záruka udelená na zariadenie prestáva automaticky platiť.

Prípustné pracovné podmienky
S1 – neprerušovaná práca a iné.
Rozsah teploty nabíjania akumulátorov od +10 do +30 °C. Nevystavujte na pôsobenie teploty nad 40°C.

5. Technické údaje

Model	DED6991
Napájanie [V]	18V d.c.
Priemer rezania čiary [mm]	300
Charakteristika monofilu [mm x m]	1,6 x 3
Rýchlosť linky [min-1]	8800
Úroveň vibrácií meraná na rukoväti [m/s2]	3,6
Neistota merania KD [m/s2]	1,8
Emisie hluku:	
Hladina akustického tlaku LPA [dB(A)].	80,5
Hladina akustického výkonu LWA [dB(A)].	88
Neistota merania KLPA, KLWA [dB(A)].	3 / 2,12
Zaručená hodnota LwA [dB(A)].	96
Hmotnosť zariadenia bez batérie	1,9

Informácie o vibráciách a hlučnosti
Celková hodnota vibrácií a_h a neistota merania sú stanovené v súlade s normou EN 60335-1 a sú uvedené v tabuľke.
Emisia hluku bola stanovená v súlade s EN 60335-1, hodnoty sú uvedené v tabuľke vyššie.

Informácie o hlučnosti
Emisia hluku bola stanovená v súlade s EN 60335-1, hodnoty sú uvedené v tabuľke vyššie.

POZOR Hluk môže spôsobiť poškodenie sluchu, a preto počas práce vždy používajte ochranné prostriedky na uši!

Deklarovaná celková hodnota vibrácií bola meraná v súlade so štandardnou skúšobnou metódou a môže byť použitá na porovnanie jedného zariadenia z druhým. Uvedená úroveň vibrácií môže byť tiež použitá na predbežné posúdenie vystavenia na vibrácie.
Úroveň vibrácií sa počas skutočného používania zariadenia môže líšiť od deklarovaných hodnôt, v závislosti na spôsobe používania pracovných nástrojov, najmä od typu spracovaného výrobku a od potreby určenia opatrení zameraných na ochranu operátora. Pre presné posúdenie vystavenia v reálnych podmienkach používania, je potrebné pamätať o všetkých častiach prevádzkového cyklu, vrátane času, keď je zariadenie celkom vypnutý, alebo ak je zapnuté, ale nie je používané.

6. Príprava na prácu/použitie

POZOR Zariadenie patrí do série výrobkov SAS+ALL, preto, aby ste ho mohli používať, musíte doplniť súpravu (komplet), ktorá sa skladá zo zariadenia, akumulátora a nabíjačky. Používanie iných akumulátorov a nabíjačiek je zakázané.

POZOR Všetky činnosti opísané v tejto kapitole vykonávajte iba vtedy, keď je odpojená batéria.

Zostavte spodnú a hornú časť výložníka a zaistite ich spojovacou maticou. Nasaďte ochranný kryt (obr. A, 1) na hlavu motora (obr. A, 2) a utiahnite všetky štyri montážne skrutky. Namontujte rukoväť (obr. A, 4) tak, aby bol doraz (obr. A, 4) na ľavej strane obsluhy, keď drží stroj vpravo. Nastavte polohu rukoväte tak, aby obsluha mala pevný úchop a plnú kontrolu nad zariadením.

7. Zapínanie zariadenia

POZOR Predtým, než zariadenie spustíte, bezpodmienečne vykonajte činnosti, ktoré sú opísané v kapitole „Príprava na prácu/používanie“.

Vložte nabitý akumulátor z linky SAS+ALL do zásuvky na akumulátor. Palcom pravej ruky stlačte zámok spínača (obr. A, 6) a ostatnými prstami stlačte spínač (obr. A, 7). Prístroj začne pracovať.

8. Používanie zariadenia

POZOR Ak sa akumulátor zohreje nad +40 °C, prerušte prácu a počkajte, kým akumulátor dostatočne nevychladne.
Počas používania zariadenia bezpodmienečne dodržiavajte všetky bezpečnostné zásady a odporúčania, ktoré sú opísané v bezpečnostných pokynoch.

Kosenie nízkej trávy
Stojte rovno s miernym krokom, aby ste zaistili stabilný postoj. Rezný prvok držte tesne nad zemou. Kosenie vykonávajte plnou rýchlosťou, pričom jednotkou pohybujte sprava doľava, potom sa vráťte do východiskovej polohy a prejdite na ďalšiu kosenú plochu. Pravidelne sa uistite, že okolo žacej hlavy nie sú žiadne nečistoty, ktoré by mohli spôsobiť jej zablokovanie.

Kosenie vysokej trávy
Stojte rovno s miernym krokom, aby ste zaistili stabilné držanie tela. Pracujte v plnej rýchlosti. Aby sa vysoké rastliny neobtáčali okolo rezacieho zariadenia, pracujte s rezacím prvkom vo výške niekoľko centimetrov pod úrovňou vrcholcov rastlín, pričom jednotkou pohybujte sprava doľava a potom späť do východiskovej polohy. Opakujte, kým

nedosiahnete požadovaný efekt, a prejdite na ďalšiu plochu, ktorú treba pokosiť. Pracovný hrot nezdvíhajte nad líniu bokov. Pravidelne sa uistite, že okolo žacej hlavy nie sú žiadne nečistoty, ktoré by mohli spôsobiť jej zablokovanie.
Linka podlieha počas prevádzky opotrebovaniu, skontrolujte dĺžku a stav opotrebovania linky.

Automatické podávanie riadkov
Pri každom vypnutí stroja sa linka sama vysunie. Zo zásobníka na každej strane hlavy sa vysunie približne 1 cm vlasca.

9. Priebežné obslužné činnosti

⚠ POZOR **Všetky činnosti súvisiace s obsluhou zariadenia vykonávajte iba vtedy, keď je zariadenie odpojené od napájania.**

Odstránenie cievky vlasca
Na strihacej hlave zatlačte poistnú západku a stiahnite golier hlavy. Pod ňou sa nachádza cievka s vlascom, ktorú treba vytiahnuť.

Navinutie vedenia
Pri každom doplnení vody do potrubia sa musia skontrolovať komponenty hlavy. Poškodenú hlavicu je zakázané ďalej používať.
Odstráňte zvyšok starého monofilu z cievky, vložte stred vopred pripraveného monofilu dlhého približne 3 m do upevňovacieho zárezu tak, aby sa po ohnutí o 180° navinul v smere šípok na cievke (obr. B). Obe polovice monofilu navinúť bez zamotania na opačných stranách priehradky cievky, až kým sa neodvinie približne 10 cm každej časti monofilu. Aby ste zabránili odvíjaniu vlasca, konce vlasca môžete umiestniť do zárezov v golieri cievky. Odporúča sa nepoužívať vlasec hrubší ako 3 mm.

Skladovanie a preprava
Ak spotrebič nepoužívate, skladujte ho mimo dosahu detí, na suchom mieste, s vyprázdnenou palivovou nádržou. Spotrebič a ostatné komponenty uvedené v dodacom liste prepravujte tak, aby neboli vystavené škodlivým vplyvom prostredia, ako sú vlhkosť, zrážky, tlak, ktoré by mohli spôsobiť mechanické poškodenie a iné, ktoré by mohli mať negatívny vplyv na spotrebič. Pri preprave stroja vždy vypnite motor, odpojte kábel zapaľovacej sviečky a vyprázdnite palivovú nádrž. Diely na rezanie kovov skladujte a prepravujte vo vyhradenom kryte. Na krátke vzdialenosti prenášajte prístroj tak, že jednou rukou držíte výložník v mieste vyváženia prístroja medzi závesom a držiakom riadidiel.
Pravidelne čistite celé elektrické náradie, pričom venujte osobitnú pozornosť čisteniu vetracích otvorov elektrického náradia.
Akumulátor nenabíjajte bezprostredne po intenzívnom používaní. Kvôli vybíjaciemu javu neskladujte akumulátor úplne vybitý, pretože sa potom môže vybiť pod kritickú úroveň a trvalo sa poškodiť.
Ak sa akumulátor nepoužíva, mal by sa preto skladovať čiastočne nabitý (na približne 40 %). Pred úplným vybitím akumulátora ho znovu nabite. Akumulátory skladujte pri teplote 10-30 °C. Pri skladovaní pri nízkych teplotách rýchlejšie stráca kapacitu.
Nabíjanie batérie je popísané v návode na použitie batérie a nabíjačky z radu SAS+ALL.

Skladovací priestor by mal byť neprístupný deťom.

Ak je potrebné poslať zariadenie do servisného strediska na opravu, chráňte ho pred náhodným mechanickým poškodením a vyberte batériu zo zásuvky nabíjačky.

Ako rozobrať batériu
Ak chcete vybrať akumulátor, uchopte zariadenie za rukoväť a potom stlačte uvoľňovacie tlačidlo umiestnené na prednej strane akumulátora. Vysuňte batériový blok zo zásuvky. Ak chcete nasadiť akumulátor, zasuňte akumulátor do zásuvky a potom ho stlačte, kým nezapadne západka rukoväte.

Montáž, výmena nástroja
Po upevnení náradia sa uistite, či bolo pracovné náradie správne upevnené: položte elektrické náradie do vodorovnej polohy, skúste vysunúť upevnený bit. Ak sa nedá vysunúť, bol upnutý správne.

Údržba náradia
Údržba zahŕňa údržbu náradia a jeho príslušenstva, t. j. akumulátora a nabíjačky.
Nikdy nevykonávajte údržbu zariadenia, keď je pripojené k zdroju napájania.

⚠ POZOR **Môže dôjsť k vážnemu poraneniu alebo úrazu elektrickým prúdom. Pred vykonávaním údržby vyberte akumulátor zo zásuvky.**

Údržba zariadenia spočíva v udržiavaní všetkých jeho komponentov potrebných na normálnu prevádzku v čistote. Na čistenie sa nesmú používať žiadne rozpúšťadlá, pretože by mohlo dôjsť k nenapraviteľnému poškodeniu krytu a ostatných plastových komponentov.
Batéria sa nesmie čistiť vodou, pretože to môže spôsobiť vnútorné skraty vedúce k trvalému poškodeniu.

Pred každým spustením:
- Skontrolujte, či nie sú upchaté alebo znečistené vetracie otvory motora. V prípade potreby ich odkryte/vyčistite handričkou mierne navlhčenou vodou;

Po každom použití:
- Odpojte batériu, aby ste zabránili náhodnej aktivácii neoprávnenými osobami alebo počas manipulácie.

10. Náhradné diely, doplnky a príslušenstvo

Keď chcete kúpiť náhradné diely alebo príslušenstvo, obráťte sa na servis Dedra Exim. Kontaktné údaje sú uvedené na 1. strane príručky.
Pri objednávaní náhradných dielov vždy uveďte číslo šarže/série, ktoré je uvedené na výrobnom štítku, ako aj číslo dielu, ktoré je uvedené na schematickom nákrese zariadenia.
Počas trvania záručnej lehoty sú prípadné opravy vykonávané podľa zásad uvedených v záručnom liste. Reklamovaný výrobok odovzdajte na opravu v mieste nákupu (predajca je povinný prijať reklamovaný výrobok), alebo ho zašlite do centrálneho servisu Dedra Exim alebo do servisu, ktorý je najbližšie pri mieste nákupu (zoznam servisov nájdete na webovom sídle www.dedra.pl). Pripojte vyplnený záručný list. Prosíme, nezabudnite na to. Po skončení záručnej lehoty opravy vykonáva centrálny servis. Poškodený výrobok pošlite do servisu (náklady na zásielku hradí používateľ).

11. Samostatné odstraňovanie porúch a problémov

⚠ POZOR **Predtým, než začnete samostatne odstraňovať prípadnú poruchu, zariadenie odpojte od el. napätia.**

Problém	Príčina	Riešenie
Zariadenie nefunguje	Chybný spínač	Dajte prístroj do servisu
	Vybitá batéria	Nabíjanie batérie
	Nesprávne namontovaná batéria	Pripojte správne
Zariadenie sa spustí s ťažkosťami	Vybitá batéria	Správne nabíjanie batérie
	Prekročenie prevádzkových parametrov	Zníženie zaťaženia elektrického náradia
Nie veľmi efektívna práca	Opotrebovaný pracovný hrot	Vymeňte alebo nabrúste kotúč
Motor sa prehrieva	Upchaté vetracie otvory	Vyčistite otvory
	Prekročenie prevádzkových parametrov	Vypnite elektrické náradie, nechajte prácu úplne vychladnúť

12. Diely a časti zariadenia

DED6991 – 1 ks.

13. Informácie pre užívateľov k likvidácii elektrických alebo elektronických zariadení (tykajúce sa domácností)



Symbol uvedený na výrobkoch alebo v sprievodnej dokumentácii označuje, že chybné elektrické alebo elektronické zariadenia sa nesmú likvidovať spolu s domovým odpadom. Ak potrebujete zlikvidovať, opätovne použiť alebo zhodnotiť komponenty, správne je odovzdať ich na špecializovanom zbernom mieste, kde ich prijmú bezplatne. Informácie o umiestnení zberných miest pre použité zariadenia poskytujú miestne orgány, napr. na svojich webových stránkach.
Správnou likvidáciou zariadenia je možné šetriť cenné zdroje a zabrániť negatívnym vplyvom na zdravie a životné prostredie v dôsledku možnej prítomnosti nebezpečných látok, zmesí a komponentov v zariadení.
Za nesprávnu likvidáciu odpadu hrozia sankcie podľa príslušných miestnych predpisov.
Používatelia v krajinách EÚ: Ak potrebujete zlikvidovať elektrické alebo elektronické zariadenie, obráťte sa na najbližšie predajné miesto alebo na svojho dodávateľa, ktorý vám poskytne ďalšie informácie.
Likvidácia v krajinách mimo Európskej únie: Tento symbol sa vzťahuje len na krajiny Európskej únie. Ak chcete tento výrobok zlikvidovať, obráťte sa na miestne úrady alebo predajcu, ktorý vám poskytne informácie o správnom spôsobe likvidácie.
V súlade s nariadením Európskeho parlamentu a Rady (EÚ) 2023/1542 o batériách a akumulátoroch a použitých batériách a akumulátoroch sa musia chybné alebo použité batérie/akumulátory zbierať oddelene a odovzdať na ekologické spracovanie.

Záručný list

na

.....

Katalógové č :…… Číslo šarže: .....

(ďalej len Výrobok)

Dátum nákupu výrobku: .....

Pečiatka predajcu

Dátum a podpis predajcu: .....

Vyhlásenie Užívateľa:

Potvrdzujem, že som bol oboznámený so záručnými podmienkami, ako aj s následkami nedodržiavania pokynov a odporúčaní, ktoré sú uvedené v užívateľskej príručke a v záručnom liste. Záručné podmienky sú mi známe, čo potvrdzujem vlastnoručným podpisom:

....

dátum a miesto podpis Užívateľa

I. Zodpovednosť za Výrobok

1. Ručiteľ - spoločnosť „DEDRA EXIM sp. z o.o." sídliaca v meste: Pruszków, na adrese: ul. 3 Maja 8, 05-800 Pruszków, Poľsko, zapísaná do obchodného registra pod číslom KRS 0000062517 vedenom oblastným súdom pre hlavné mesto Varšava vo Varšave, 14. ekonomické oddelenie Štátneho súdneho registra, IČ DPH: PL 5270204933, základné imanie: 100 980,00 PLN.
2. Podľa podmienok stanovených týmto záručným listom Ručiteľ udeľuje záruku na Výrobok, pochádzajúci z distribúcie Ručiteľa.
3. Zodpovednosť na základe záruky sa vzťahuje iba na chyby, ktoré vznikli následkom príčin nachádzajúcich sa vo Výrobku v momente jeho vydania Užívateľovi.
4. Na základe záruky Užívateľ získava právo na bezplatnú opravu výrobku, ak sa chyba objaví počas trvania záručnej lehoty. Spôsob opravy Výrobku (metóda vykonania opravy) závisí od rozhodnutia Ručiteľa. V prípade, ak Ručiteľ uzná, že Výrobok sa nedá opraviť, Ručiteľ si vyhradzuje právo vymeniť chybný prvok alebo celý Výrobok na výrobok bez chýb, právo na zníženie ceny Výrobku alebo právo na odstúpenie od dohody.
5. Voči Užívateľovi, ktorý nie je konzumentom v zmysle zákona z 23. apríla 1964 Občiansky zákonník, zodpovednosť Ručiteľa za škody vyplývajúce z tejto záruky a/alebo ktoré súvisia s jej uzatvorením a realizáciou, bez ohľadu na právny základ, je obmedzená maximálne do výšky hodnoty chybného Výrobku.

II. Záručná lehota

Prvky Výrobku na ktoré sa vzťahuje záruka	Trvanie záručnej ochrany
DED6991	36 mesiacov od dňa nákupu Výrobku, ktorý je uvedený v tomto záručnom liste

III. Podmienky využitia záruky

1. Užívateľ je povinný predstaviť vyplnený Záručný list výrobku, ako aj náležitý doklad o nákupe Výrobku, napr. predstavením pokladničného bloku, faktúry ap. Aby reklamačný proces prebiehal efektívne odporúčame, aby Užívateľ spolu s reklamovaným výrobkom doručil všetky prvky vymenované v kapitole užívateľskej príručky výrobku „Diely a časti".
2. Užívateľ je povinný dodržiavať pokyny a odporúčania uvedené v užívateľskej príručke a v záručnom liste.
3.Záruka platí iba na území Poľskej republiky a členských štátov EÚ.
4. Záruka sa nevzťahuje na chyby, ktoré vznikli (predovšetkým) následkom:
a. Nedodržania podmienok určených v užívateľskej príručke, predovšetkým podmienok správneho používania, prevádzky, údržby a čistenia
b. Použitia na čistenie alebo na údržbu nevhodných prípravkov, nezhodne s užívateľskou príručkou;
c. Nevhodného uchovávania a prepravy výrobku;
d. Vykonania neautorizovaných zmien a/alebo iných zásahov do výrobku, na ktoré výrobca nevyjadril súhlas;
e. Použitím vo výrobku/s výrobkom nevhodných prevádzkových materiálov, nezhodne s užívateľskou príručkou.
5. Užívateľ, ktorý nie je konzumentom v zmysle zákona z 23. apríla 1964 Občiansky zákonník, stráca záručné práva na výrobok, v ktorom:
- sériové čísla, označenia dátumov a výrobné štítky boli odstránené, zmenené alebo poškodené;
- boli poškodené plomby alebo sú na nich viditeľné stopy manipulácie.
6. Pozor! Činnosti súvisiace s každodennou obsluhou výrobku, vyplývajúce medzi iným z užívateľskej príručky, Užívateľ vykonáva vlastnými silami a na vlastné náklady.

IV. Reklamačná procedúra

1. V prípade, ak Užívateľ objaví, že Výrobok nefunguje správne, ešte pred zložením reklamácie je povinný uistiť sa, či boli náležite vykonané všetky stanovené činnosti, predovšetkým tie uvedené v užívateľskej príručke.
2. Reklamácia musí byť podaná bezodkladne, najlepšie v priebehu 7 dní od dňa, v ktorom sa prejavila (objavila) chyba Výrobku. Užívateľ, ktorý nie je konzumentom v zmysle zákona z 23. apríla 1964 Občiansky zákonník, stráca práva vyplývajúce z tejto záruky v prípade, ak reklamáciu nepodá v priebehu 7 dní od dňa, v ktorom sa prejavila (objavila) chyba Výrobku.
3. Reklamáciu môžete podať medzi inými na mieste, v ktorom ste výrobok kúpili, v záručnom servise alebo poštou na adresu: DEDRA EXIM sp. z o.o., ul. 3 Maja 8, 05-800 Pruszków, Poľsko.
4. Užívateľ môže podať reklamáciu prostredníctvom formulára, ktorý je dostupný na webovej stránke www.dedra.pl. („Formulár podania reklamácie na základe udelenej záruky").
5. Adresy záručných servisov v jednotlivých štátoch sú zverejnené na webovej stránke www.dedra.pl. V prípade, ak v danom štáte sa nenachádza záručný servis, odporúčame reklamovaný výrobok doručiť na adresu: DEDRA EXIM sp. z o.o. ul. 3 Maja 8, 05-800 Pruszków, Poľsko.
6. Vzhľadom na bezpečnosť Užívateľa, nefunkčný (chybný) výrobok sa v žiadnom prípade nesmie používať.
7. Pozor!!! Používanie nefunkčného (chybného) výrobku je nebezpečné pre zdravie a život Užívateľov.
8. Povinnosti vyplývajúce z udelenej záruke budú vyplnené v lehote 14 pracovných dní počítajúc od dňa doručenia reklamovaného Výrobku Užívateľom.
9. Pred zaslaním reklamácie odporúčame reklamovaný Výrobok náležite očistiť. Odporúčame reklamovaný Výrobok dôkladne zabezpečiť pre prípadným poškodeniami počas prepravy (reklamovaný Výrobok odporúčame doručiť v originálnom obale).
10. Záručná lehota sa predlžuje o čas, počas ktorého Užívateľ následkom chyby (nefunkčnosti) výrobku, na ktorú sa vzťahovala záruka, nemohol Výrobok používať.
Záruka nevylučuje, neobmedzuje a ani nepozastavuje právo Užívateľa (kupujúceho) na základe príslušných predpisov o ručení za chyby predanej veci.
Záruka nevylučuje, neobmedzuje a ani nepozastavuje právo Užívateľa (kupujúceho) na základe príslušných predpisov o ručení za chyby predanej veci.

V súlade s článkom 13 ods. 1 a 2 nariadenia Európskeho parlamentu a Rady (EÚ) 2016/679 z 27. apríla 2016 o ochrane fyzických osôb pri spracúvaní osobných údajov a o voľnom pohybe takýchto údajov, ktorým sa zrušuje smernica 95/46/ES, vás informujeme

1. Správcom vašich osobných údajov, ktoré ste uviedli vo formulári, je spoločnosť „DEDRA-EXIM Sp. z o.o." so sídlom v meste Pruszków na adrese: ul. 3 Maja 8, 05-800 Pruszków, Poľsko (ďalej len: „Správca").
2. Vaše osobné údaje budú spracúvané výhradne s cieľom realizácie záručnej procedúry zariadenia, a to v súlade s článkom 6 ods. 1 písmeno b) všeobecného nariadenia o ochrane údajov (ďalej len: „GDPR"). Uvedenie osobných údajov je dobrovoľné, avšak nevyhnutné na realizáciu záručnej procedúry.
3. Vaše osobné údaje budú spracúvané počas posudzovania a realizácie záručnej procedúry, ako aj na archívne účely v prípade potreby obhajoby pred prípadnými nárokmi a požiadavkami voči Správcovi, avšak nie dlhšie až do momentu premlčania týchto nárokov a požiadaviek.
4. Vaše údaje môžu byť zverejnené výhradne len tým subjektom, ktoré spracúvajú tieto údaje v mene a pre Správcu, a to na základe písomnej dohody o zverení spracúvania osobných údajov, tzn. firmy, ktoré okrem iného poskytujú technický servis, hostingové služby alebo služby obsluhy webových stránok, IT obsluhy, ako aj kuriérskym firmám. Dodávatelia Správcu sú povinní zaručiť zabezpečenie údajov a splniť požiadavky platnej legislatívy ohľadne ochrany osobných údajov, a zverené osobnú údaje nesmú byť používané na iné účely než tie, ktoré stanovuje dohoda uzatvorená so Správcom.
5. Vaše údaje nebudú spracúvané automatickým spôsobom, vrátane rôznych foriem profilovania, ani nebudú odovzdané do tretieho štátu/medzinárodnej organizácii.
6. Máte právo na prístup k vašim osobným údajom, ako aj právo na ich opravenie, doplnenie, odstránenie, obmedzenie spracúvania, prenesenie údajov, podanie námietky, a to v ľubovoľnej chvíli.
7. Vo všetkých záležitostiach, ktoré súvisia so spracúvaním vašich osobných údajov Správcom, môžete sa na Správcu obrátiť písomne na e-mailovú adresu: daneosobowe@dedra.pl.
8. Máte právo podať sťažnosť príslušnému dozornému orgánu, ktorý zodpovedá za dohľad nad ochranou osobných údajov.

LT Turinys

1. Nuotraukos ir piešiniai
2. Prietaiso aprašas
3. Prietaiso paskirtis
4. Naudojimo apribojimai
5. Techniniai duomenys
6. Paruošimas darbui
7. Prietaiso įjungimas
8. Prietaiso naudojimas
9. Einamieji naudojimo veiksmai
10. Atsarginės dalys ir reikmenys
11. Savarankiškas defektų pašalinimas
12. Prietaiso elementai
13. Informacija naudotojams apie elektros ir elektronikos prietaisų pašalinimą
14. Garantijos lapas

Originalios instrukcijos vertima
Atitikties deklaracija buvo pridėta prie instrukcijos kaip atskiras dokumentas. Atveju, kai nebus atitikties deklaracijos reikia susisiekti su Dedra Exim Sp. z o.o.
Bendrosios saugumo sąlygos buvo pridėtos prie instrukcijos kaip atskira brošiūra.

ĮSPĖJIMAS Perskaityti visus įspėjimus pažymėtus simboliu ir visas instrukcijas. Žemiau pateiktų įspėjimų ir saugos nurodymų nesilaikymas, gali būti elektros srovės smūgio, gaisro ar sunkių sužalojimų priežastimi.

Išsaugoti visus įspėjimus ir instrukcijas ateičiai.

DĖMESIO Prietaisas iš SAS+ALL linijos buvo suprojektuota darbui tik su krovikliais bei akumuliatoriais su iš SAS+ALL linijos.

Li-Ion akumuliatorius ir kroviklis nėra įgyto prietaiso įranga ir reikia juos įsigyti atskirai. Skirtingų negu tam prietaisui skirtų akumuliatorių ir kroviklių naudojimas yra draudžiamas.

2. Prietaiso aprašas

Slika A: 1. linijos apsauga, 2. variklio korpusas, 3. ribotuvas, 4. pagrindinė rankena, 5. jungiklio užraktas, 6. įjungimo / išjungimo jungiklis, 7. akumuliatoriaus lizdas, 8. pagalbinė rankena, 9. įvorės jungtis, 10. galvos kampo reguliavimo mygtukas

3. Prietaiso paskirtis

Mašina skirta žolei ar panašiai minkštai augmenijai pjauti.
Prietaisą leidžiama naudoti atliekant remonto ir statybos darbus remonto dirbtuvėse, mėgėjų darbus laikantis naudojimo instrukcijoje nurodytų naudojimo sąlygų ir leistinų eksploatavimo sąlygų.

4. Naudojimo apribojimai

DĖMESIO Prietaisas gali būti naudojamas vien tik pagal pateiktas "Priimtinas darbo sąlygas".

Draudžiama naudoti prietaisą su nuimtu arba pažeistu pjovimo įrankio apsaugu. Nenaudokite prietaiso esant blogoms oro sąlygoms, pavyzdžiui, lietui, ypač jei yra žaibo pavojus.

DĖMESIO Savaiminiai pakeitimai mechaninei ir elektros statyboje, visi modifikavimai, naudojimo veiksmai, neaprašyti instrukcijoje bus traktuojami kaip neteisėti ir priveda prie staigaus garantijos teisės praradimo, o atitikties garantija praras galiojimą.

Naudojimas ne pagal naudojimo instrukcijos nuorodas ir paskirtį prives prie staigaus garantijos teisės praradimo

Priimtinos darbo sąlygos
S1 - nepertraukiamas darbas ir kiti
Akumuliatorių krovimo temperatūra 10 - 30°C. Nelaikyti temperatūroje virš 40°C

5. Techniniai duomenys

Modelis	DED6991
Maitinimo šaltinis [V]	18V d.c.
Linijos pjovimo skersmuo [mm]	300
Viengijų gijų charakteristikos [mm x m]	1,6 x 3
Linijos greitis [min^{-1}]	8800
Vibracijos lygis, išmatuotas ties rankena [m/s^2]	3,6
Matavimo neapibrėžtis KD [m/s^2]	1,8
Triukšmo skleidimas:	
LPA garso slėgio lygis [dB(A)].	80,5
Garso galios lygis LWA [dB(A)].	88
Matavimo neapibrėžtis KLPA, KLWA [dB(A)].	3 / 2,12
Garantuotas LwA [dB(A)].	96
Įrenginio svoris be akumuliatoriaus	1,9

Informacija apie virpesius ir triukšmą
Virpesių bendra vertė a_h o taip pat matavimo neapibrėžtis, nustatyta pagal normą EN 60335-1 i pateikta lentelėje.
Triukšmo sklidimas buvo nustatytas pagal EN 60335-1, vertės pateikiamos aukščiau lentelėje.

Informacija apie triukšmą
Triukšmo sklidimas buvo nustatytas pagal EN 60335-1, vertės pateikiamos aukščiau lentelėje.

DĖMESIO Triukšmas gali privesti prie klausos pažeidimo, darbo metu visada reikia naudoti klausos apsaugos priemones!

Triukšmas gali privesti prie klausos pažeidimo, darbo metu visada reikia naudoti klausos apsaugos priemones!
Deklaruojama bendra vertė: virpesių buvo sumatuota pagal standartinę matavimo metodą ir gali būti panaudojama vieno su kitu įtaisu palyginimui. Pateiktas virpesių palyginimas gali būti panaudojimas pirminei virpesių grėsmės vertinimui.
Virpesių virpesių lygis realaus įtaiso naudojimo metu, gali skirtis nuo deklaruojamų verčių, priklausomai nuo darbinių įrankių panaudojimo būdo, ypatingai nuo naudojamo įrankio rūšies, o taip pat nuo priemonių, saugančių operatorių nustatymo būtinumo. Kad tiksliai nustatyti grėsmę realiose naudojimo sąlygose, reikia atsižvelgti į visas operacinio ciklo dalis, į kurias taip pat įeina laikotarpiai, kuomet įtaisas yra išjungtas arba įjungtas, bet nėra naudojamas darbui.

6. Paruošimas darbui

DĖMESIO Prietaisas yra SAS+ALL linijos dalimis, todėl, kad juo naudotis, reikia sukomplektuoti rinkinį, susidedantį iš prietaiso, akumuliatoriaus ir kroviklio. Draudžiama naudoti skirtingus akumuliatorius ir kroviklius.
Visi šiame skyriuje aprašyti veiksmai turi būti atliekami esant atjungtai baterijai.

Surinkite apatinę ir viršutinę strėlės dalis ir pritvirtinkite jas jungiamąja veržle. Ant variklio galvutės (A pav., 1) pritvirtinkite apsaugą (A pav., 2), priveržkite visus keturis tvirtinimo varžtus. Sumontuokite rankeną (A pav., 4) taip, kad ribotuvas (A pav., 4) būtų operatoriaus kairėje pusėje, kai jis laiko mašiną dešinėje. Rankenos padėtį sureguliuokite taip, kad operatorius tvirtai laikytų ir visiškai valdytų įrenginį.

7. Prietaiso įjungimas

DĖMESIO Prieš prietaiso įjungimą būtinai reikia atlikti veiksmus nurodyti „Paruošimas darbui“ skyriuje.

Įdėkite įkrautą akumuliatorių bloką iš SAS+ALL linijos į akumuliatorių bloko lizdą. Dešinės rankos nykščiu paspauskite jungiklio užraktą (A pav., 6), o kitais pirštais paspauskite jungiklį (A pav., 7). Įrenginys pradės veikti.

8. Prietaiso naudojimas

DĖMESIO Kuomet akumuliatorius įšyla virš 40°C, reikia pertraukti darbą ir palaukti kol akumuliatorius atauš.
Darbo su prietaisu metu, būtina laikytis visų saugos taisyklių ir rekomendacijų, aprašytų saugos sąlygose.

Žemos žolės pjovimas
Stovėkite tiesiai, šiek tiek žingsniuodami, kad užtikrintumėte stabilią poziciją. Pjovimo elementą laikykite šiek tiek aukščiau žemės. Pjaukite visu greičiu, judindami įrenginį iš dešinės į kairę, tada grįžkite į pradinę padėtį ir pereikite prie kito pjaunamo ploto. Periodiškai įsitikinkite, kad aplink pjovimo galvutę nėra šiukšlių, dėl kurių ji galėtų užsikimšti.

Aukštos žolės pjovimas
Stovėkite tiesiai, šiek tiek žingsniuodami, kad laikysena būtų stabili. Dirbkite visu greičiu. Kad aukšti augalai neapvyniotų pjovimo įtaiso, pjovimo elementą valdykite kelių centimetrų aukštyje žemiau augalų viršūnių lygio, judindami įrenginį iš dešinės į kairę, tada grįžkite į pradinę padėtį. Kartokite, kol pasieksite norimą efektą, ir pereikite prie kito pjaunamo ploto. Nekelkite darbinio antgalio aukščiau klubų linijos. Periodiškai įsitikinkite, kad aplink pjovimo galvutę nėra šiukšlių, kurios galėtų užsikimšti.
Eksploatacijos metu linija susidėvi, patikrinkite linijos ilgį ir susidėvėjimo būklę.

Automatinis eilučių padavimas
Kiekvieną kartą, kai mašina išjungiama, linija pati išsikrauna. Iš abiejose galvutės pusėse esančios talpyklos išstumiama maždaug po 1 cm linijos.

9. Einamieji naudojimo veiksmai

DĖMESIO Visus naudojimo veiksmus atlikti esant atjungtam nuo maitinimo šaltinio prietaisui. Grandininio pjūklo naudojimo metu visada reikia mūvėti apsaugines pirštines, kad išvengti sužalojimų.

Lynų ritės nuėmimas

Ant pjovimo galvutės paspauskite fiksatorių ir nuimkite galvutės apykaklę. Po ja yra ritė su virvele, kurią reikia ištraukti.

Linijos vyniojimas
Kiekvieną kartą papildant liniją, reikia patikrinti galvutės sudedamąsias dalis. Draudžiama toliau naudoti pažeistą galvutę.
Nuo ritės nuimkite likusią senąją monofilamentinę giją, įkiškite anksčiau paruoštos maždaug 3 m ilgio monofilamentinės gijos vidurį į tvirtinimo įpjovą taip, kad, sulenkus ją 180° kampu, ji būtų vyniojama ritėje esančių rodyklių kryptimi (B pav.). Abi monofilamento pusės nesusipainiodamos vyniojamos priešingose ritės pertvaros pusėse, kol iš kiekvienos monofilamento dalies bus išvyniota maždaug po 10 cm. Kad virvė neišsivyniotų, virvės galus galima įstatyti į ritės apvado įpjovas. Rekomenduojama nenaudoti storesnės nei 3 mm virvės.

Sandėliavimas ir transportavimas
Kai prietaiso nenaudojate, laikykite jį vaikams nepasiekiamoje, sausoje vietoje, ištuštintą degalų baką. Transportuokite prietaisą ir kitas pristatymo lape išvardytas sudedamąsias dalis taip, kad jos nebūtų veikiamos kenksmingų aplinkos sąlygų, pavyzdžiui, drėgmės, kritulių, slėgio, galinčio sukelti mechaninius pažeidimus, ir kitų, galinčių turėti neigiamą poveikį prietaisui. Gabendami aparatą visada išjunkite variklį, atjunkite uždegimo žvakės laidą ir ištuštinkite degalų baką. Metalo pjovimo dalis laikykite ir transportuokite tam skirtoje apsaugoje. Nedideliais atstumais prietaisą gabenkite viena ranka laikydami strėlę, prietaiso pusiausvyros taške tarp stropo ir vairo laikiklio.
Reguliariai valykite visą elektrinį įrankį, ypatingą dėmesį skirdami elektrinio įrankio ventiliacijos angų valymui.
Venkite įkrauti akumuliatorių iš karto po intensyvaus naudojimo. Dėl išsikrovimo reiškinio nelaikykite visiškai išsikrovusio akumuliatoriaus paketo, nes tuomet jis gali išsikrauti žemiau kritinio lygio ir negrįžtamai sugesti.
Todėl nenaudojamą akumuliatorių reikia laikyti iš dalies įkrautą (maždaug iki 40 %). Įkraukite akumuliatorių, kol jis visiškai neišsikrovė. Akumuliatorius laikykite 10-30 °C temperatūroje. Laikomas žemesnėje temperatūroje jis greičiau praras talpą.
Akumuliatoriaus įkrovimas aprašytas akumuliatoriaus ir įkroviklio iš SAS+ALL linijos instrukcijose.

⚠ DEMESIO **Sandėliavimo vieta turi būti neprieinama vaikams.**

Jei reikia siųsti prietaisą į techninės priežiūros centrą remontuoti, apsaugokite jį nuo atsitiktinių mechaninių pažeidimų ir išimkite akumuliatorių iš įkroviklio lizdo.

Kaip išardyti akumuliatorių
Norėdami išimti akumuliatorių, paimkite prietaisą už rankenos ir paspauskite atleidimo mygtuką, esantį akumuliatoriaus priekinėje dalyje. Išstumkite akumuliatoriaus bloką iš lizdo. Norėdami įdėti akumuliatorių bloką, įstumkite akumuliatorių bloką į akumuliatoriaus lizdą, tada spauskite žemyn, kol užsifiksuos rankenos fiksatorius.

Įrankio montavimas, keitimas
Pritvirtinę įrankį, įsitikinkite, kad darbinis įrankis pritvirtintas teisingai: padėkite elektrinį įrankį horizontaliai, pabandykite ištraukti pritvirtintą antgalį. Jei jo negalima išstumti, vadinasi, jis buvo užfiksuotas teisingai.

Įrankio priežiūra
Techninė priežiūra apima įrankio ir jo priedų, t. y. akumuliatoriaus ir įkroviklio, priežiūrą.

⚠ DEMESIO **Niekada neatlikite prietaiso techninės priežiūros, kai jis yra prijungtas prie maitinimo šaltinio.**

Gali būti rimtai sužalotas arba nutrenktas elektros srovės. Prieš atlikdami techninės priežiūros darbus ištraukite akumuliatorių iš lizdo.
Prietaiso techninę priežiūrą sudaro visų jo sudedamųjų dalių, būtinų normaliam veikimui, tinkamos švaros palaikymas. Valymui negalima naudoti tirpiklių, nes tai gali nepataisomai sugadinti korpusą ir kitus plastikinius komponentus.
Akumuliatoriaus negalima valyti vandeniu, nes dėl to gali įvykti vidinis trumpasis jungimas, galintis sukelti negrįžtamus pažeidimus.

Prieš kiekvieną paleidimą:
- Patikrinkite, ar variklio ventiliacijos angos neuždengtos ir neužterštos. Jei reikia, atidenkite ir (arba) išvalykite šiek tiek vandeniu sudrėkinta šluoste;

Po kiekvieno naudojimo:
- Atjunkite akumuliatorių, kad jį netyčia neįjungtų neįgalioti asmenys arba kad jis nebūtų tvarkomas.

10. Atsarginės dalys ir aksesuarai

Kad pirkti atsargines dalis ir aksesuarus reikia susisiekti su Dedra Exim servisu. Kontaktiniai duomenys yra 1 instrukcijos puslapyje.
Atsarginių dalių užsakymo metu prašome pateikti partijos numerį, patalpintą vardinėje lentelėje, o taip pat elemento numerį iš montavimo priešinio.
Garantinio laikotarpio galiojimo metu taisymai yra atliekami pagal taisykles pateikiamas garantijos lape. Produktą su defektais pateikite taisyti pirkimo vietoje (pardavėjas privalo priimti produktą su defektais), nusiųskite į „Dedra Exim“ centrinį servisą arba siųskite į servisą, artimiausią jūsų gyvenamosios vietos (servisų sąrašas www.dedra.pl). Maloniai prašome pridėti garantinę kortelę. Pasibaigus garantijos laikotarpiui taisymus atlieka centrinis servisas. Pažeistą produktą reikia siųsti į servisą (siuntimo išlaidas padengia vartotojas).

11. Savarankiškas defektų pašalinimas

⚠ DEMESIO **Prieš pradedant savarankišką defektų pašalinimą, išjungti prietaisą iš elektros maitinimo.**

Problema	Priežastis	Sprendimas
Įrenginys neveikia	Sugedęs jungiklis	Atlikite įrenginio techninę priežiūrą
	Iškrautas akumuliatorius	Įkraukite akumuliatorių
	Netinkamai sumontuotas akumuliatorius	Teisingai pritvirtinkite
Įrenginys pradeda veikti sunkiai	Iškrautas akumuliatorius	Tinkamai įkraukite akumuliatorių
	Viršyti darbiniai parametrai	Sumažinkite elektrinio įrankio apkrovą
Nelabai efektyvus darbas	Nusidėvėjęs darbinis antgalis	Pakeiskite arba pagaląskite diską
Variklis perkaista	Užsikimšusios oro angos	Išvalykite skyles
	Viršyti darbiniai parametrai	Išjunkite elektrinį įrankį, palikite darbą visiškai atvėsti

12. Prietaiso elementai

DED6991 - 1 vnt.

13. Informacija naudotojams apie sunaudotos įrangos utilizavimą (taikoma naudojant buityje)

Ant gaminių arba pridedamuose dokumentuose nurodytas simbolis rodo, kad sugedusios elektros ar elektroninės įrangos negalima išmesti kartu su buitinėmis atliekomis. Jei norite atsikratyti, pakartotinai panaudoti ar utilizuoti komponentus, teisinga juos nuvežti į specializuotą surinkimo punktą, kur jie bus priimti nemokamai. Informaciją apie naudotos įrangos surinkimo vietas teikia vietos valdžios institucijos, pvz., savo interneto svetainėse.
Teisingas produkto utilizavimas padeda išsaugoti gamtos išteklius ir išvengti neigiamų padarinių žmonių sveikatai ir aplinkai, galinčių atsirasti dėl produkte esančių potencialiai pavojingų medžiagų, mišinių ir sudedamųjų dalių.
Už netinkamą atliekų šalinimą gresia baudos pagal atitinkamus vietos teisės aktus.
ES šalių naudotojai: Jei norite išmesti elektros ar elektroninę įrangą, kreipkitės į artimiausią prekybos vietą arba tiekėją, kuris jums suteiks daugiau informacijos.
šalinimas ne Europos Sąjungos šalyse: Šis simbolis taikomas tik Europos Sąjungos šalims. Jei norite išmesti šį gaminį, kreipkitės į vietos valdžios institucijas arba pardavėją dėl tinkamo šalinimo būdo.
Pagal Europos Parlamento ir Tarybos reglamentą (ES) 2023/1542 dėl baterijų ir akumuliatorių bei baterijų ir akumuliatorių atliekų, sugedusios arba panaudotos baterijos ir (arba) akumuliatoriai turi būti surenkami atskirai ir perduodami aplinkai nekenksmingam perdirbimui.

Garantinis lapas

na

.....

Katalogo Nr: …… Partijos numeris: .....

(toliau – Produktas)

Produkto pirkimo data: .....

Pardavėjo antspaudas

Pardavėjo parašas ir data: .....

Vartotojo pareiškimas:

Patvirtinu, kad buvau informuotas apie garantijos sąlygas ir taisyklių, išvardytų Naudojimo instrukcijoje ir Garantiniame lape, nepaisymo pasekmes. Šios garantijos sąlygos yra man žinomos, ką patvirtinu savo parašu:

....

data ir vieta vartotojo parašas

I. Atsakomybė už Produktą:

1. Garantijos suteikėjas – „DEDRA EXIM“ Sp. z o.o. su būstine adresu: ul. 3 Maja 8, 05-800 Pruškuvas, KRS 0000062517, Varšuvos apylinkės teismas, Valstybinio teismo registro XIV ūkinis skyrius, Mokesčiu mokėtojo kodas 527-020-49-33, Įstatinis kapitalas: 100 980,00 PLN.
2. Šiame garantiniame lape nurodytomis sąlygomis Garantijos suteikėjas suteikia garantiją Produktui iš Garantijos suteikėjo asortimento.
3. Garantijos pagrindu atsakomybė yra priimama tik už defektus, esančius Produkte jo išdavimo Vartotojui metu.
4. Garantijos pagrindu Vartotojas gauna teisę nemokamai suremontuoti Produktą, jei defektas buvo aptiktas garantijos galiojimo metu. Apie Produkto remonto būdą (remonto atlikimo metodą) sprendžia Garantijos suteikėjas. Jei Garantijos suteikėjas nuspręstų, kad remontas yra neįmanomas, Garantijos suteikėjas pasilieka sau teisę pakeisti elementą su defektu arba visą Produktą kitu, veikiančiu teisingai, sumažinti Produkto kainą arba anuliuotu sutartį.
5. Vartotojo, kuris pagal 1964 m. balandžio 23 d. Civilinį kodeksą nėra laikomas vartotoju, atveju Garantijos suteikėjo atsakomybė dėl kompensacijos, susijusi su šia garantija ir (arba) jos sudarymu ir vykdymu, nepriklausomai nuo formos, yra apribota iki maksimaliai Produkto su defektu vertės.

II. Garantijos laikotarpis

Produkto elementai, kuriems veikia garantija	Garantinės apsaugos trukmė
DED6991	36 mėnesiai, skaičiuojant nuo Produkto pirkimo datos, nurodytos šiame Garantiniame lape

III. Naudojimosi garantija sąlygos

1. Vartotojas privalo patiekti užpildytą Produkto Garantinį lapą ir Produkto pirkimą patvirtinantį dokumentą (pvz. kasos čekis, sąskaita-faktūra ir pan.). Tam, kad pretenzijos nagrinėjimo procesas vyktų sklandžiai, rekomenduojama, kad Vartotojas kartu su Produktu perduotų visus elementus, nurodytus „Komplektacijos sąraše“, esančiame Naudojimo instrukcijoje.
2. Vartotojas privalo laikytis Naudojimo instrukcijoje ir Garantiniame lape nurodytų rekomendacijų..
3. Garantija galioja tik Lenkijos Respublikos ir ES teritorijoje.
4. Garantija neapima Produkto defektų, atsiradusių dėl to, kad:
a. Vartotojas nesilaikė sąlygų, nurodytų Naudojimo instrukcijoje, ypač susijusių su teisingu naudojimu, priežiūra ir valymu;
b. Vartotojas naudojo priežiūros ar valymo priemones, neatitinkančias sąlygas nurodytas Naudojimo instrukcijoje;
c. Vartotojas netinkamai sandėliavo ir transportavo Produktą;
d. Vartotojas savarankiškai keitė ir (arba) modifikavo Produktą, negavęs Garantijos suteikėjo sutikimo;
e. Vartotojas naudojo Produkte eksploatacines medžiagas, neatitinkančias Naudojimo instrukcijos sąlygų
5. Vartotojas, kuris pagal 1964 m. balandžio 23 d. Civilinį kodeksą nėra laikomas vartotoju, praranda garantiją Produktui, jei:
- Vartotojas pašalino, pakeitė arba sugadino serijos numerius, datas ir informacines lenteles;
- Vartotojas pažeidė plombas arba ant jų matosi Vartotojo veiksmų pėdsakai.
6. Dėmesio! Veiksmus, susijusius su kasdieniu Produkto aptarnavimu, nurodytu pvz. Naudojimo instrukcijoje, Vartotojas atlieka pats ir savo sąskaita.

IV. Pretenzijos pateikimo procedūra:

1.Pastebėjus, kad Produktas veikia neteisingai, prieš pateikiant pretenziją, reikia įsitikinti, kad visi veiksmai, aprašyti Naudojimo instrukcijoje, buvo atlikti teisingai.
2. Pretenziją rekomenduojama pateikti nedelsiant, geriausiai per 7 dienas nuo Produkto defekto aptikimo. Vartotojas, kuris pagal 1964 m. balandžio 23 d. Civilinį kodeksą nėra laikomas vartotoju, praranda garantiją Produktui, jei nepateikia pretenzijos per 7 dienas.
3. Pretenziją galima pateikti pvz. Produkto pirkimo punkte, garantiniame servise arba raštu adresu: „DEDRA EXIM“ Sp. z o. o., ul. 3 Maja 8, 05-800 Pruškuvas.
4. Vartotojas gali pateikti pretenziją, pasinaudodamas blanku, kuris yra internetinėje svetainėje: www.dedra.pl (Pretenzijos garantiniame laikotarpyje pateikimo forma).
5. Garantinių servisų atskirose šalyse adresai yra nurodyti svetainėje: www.dedra.pl. Jei konkrečioje šalyje nebūtų garantinio serviso, pretenzijas dėl garantijos rekomenduojama siųsti adresu: „DEDRA EXIM“ Sp. z o. o., ul. 3 Maja 8, 05-800 Pruškuvas, Lenkija.
6. Mąjąc Dėl Vartotojo saugumo draudžiama naudoti Produktą su defektais.
7. Dėmesio!!! Produkto su defektais naudojimas kelia pavojų Vartotojo sveikatai ir gyvybei.
8. Veiksmai, susiję su garantija, bus atlikti per 14 darbo dienų skaičiuojant nuo Produkto, dėl kurio yra pateikiama pretenzija, pristatymo dienos.
9. Prieš pristatant Produktą, dėl kurio yra pateikiama pretenzija, rekomenduojama jį nuvalyti. Produktą, dėl kurio yra pateikiama pretenzija, reikia kruopščiai supakuoti, kad jis būtų apsaugotas nuo pažeidimų transporto metu – rekomenduojama pristatyti produktą originalioje pakuotėje.
10. Garantijos laikotarpis yra pratęsiamas tiek, kiek Vartotojas negalėjo juo naudotis dėl garantijos apimto defekto.
Gwarancja Ši garantija neriboja, neišskiria bei nesustabdo Vartotojo teisių dėl parduotos prekės neatitikimo arba prekės defekto.

Vadovaudamiesi 2016 m. balandžio 27 d. Europos Parlamento ir Tarybos reglamento (ES) 2016/679 dėl fizinių asmenų apsaugos tvarkant asmens duomenis ir dėl laisvo tokių duomenų judėjimo ir kuriuo panaikinama Direktyva 95/46/EB 13 straipsnio 1 ir 2 dalimis, informuojame, kad

1. Formoje pateiktų jūsų asmens duomenų valdytojas yra DEDRA-EXIM sp. z o.o., kurios registruota buveinė yra Pruszkowe, 3 Maja g. 8, 05-800 Pruszkow (toliau: "Administratorius").
2. Jūsų duomenys bus tvarkomi tik siekiant atlikti prietaiso garantijos procedūrą pagal Bendrojo duomenų apsaugos reglamento 6 straipsnio 1 dalies b punktą (toliau: „BDAR“) Duomenys teikiami savanoriškai, tačiau jie būtini garantijos procedūrai
3. Jūsų duomenys bus tvarkomi garantijos procedūros vykdymo nagrinėjimo laikotarpiu ir archyvavimo tikslais, jei prireiktų apsiginti nuo galimų pretenzijų Administratoriui, bet ne ilgiau nei iki tol, kol joms įvyks senaties terminas.
4. Jūsų duomenys gali būti atskleisti tik tiems subjektams, kurie tvarko duomenis duomenų administratoriaus vardu pagal rašytinę asmens duomenų tvarkymo pavedimo sutartį, teikiančią: technines paslaugas, hosting‘o ar interneto svetainės priežiūros paslaugas, IT paslaugas, kurjerių paslaugas. Administratoriaus tiekėjai privalo užtikrinti duomenų saugumą ir laikytis galiojančių teisės aktų reikalavimų, susijusių su asmens duomenų apsauga, ir negali naudoti patikėtų asmens duomenų kitais nei sutartyje su Administratoriumi nurodytais tikslais.
5. Jūsų duomenys nebus tvarkomi automatizuotomis priemonėmis, įskaitant profiliavimą, ir nebus perduodami trečiajai šaliai / tarptautinei organizacijai.
6. Bet kuriuo metu turite teisę susipažinti su savo duomenų turiniu ir teisę ištaisyti, ištrinti, apriboti duomenų tvarkymą, teisę į duomenų perkeliamumą, teisę prieštarauti bet kuriuo metu.
7. Visais klausimais, susijusiais su administratoriaus atliekamu jūsų asmens duomenų tvarkymu, galite kreiptis šiuo el. pašto adresu:daneosobowe@dedra.pl.
8. Turite teisę pateikti skundą tinkamai duomenų apsaugos institucijai.

LV Satura rādītājs

1. Fotoattēli un zīmējumi
2. punktā. Ierīces apraksts
3. Ierīces norīkošana
4. Lietošanas ierobežojums
5. Tehniskie parametri
6. Darba sagatavošana
7. Ierīces ieslēgšana
8. Ierīces lietošana
9. Kārtējas apkalpošanas rīcība
10. Rezerves daļas un piederumi
11. Defekta paša novēršana
12. Ierīces komplektācija
13. Informācija lietotājiem par nolietotas elektriskas un elektroniskas ierīces atkratīšanu
14. Garantijas talons

Oriģinālās instrukcijas tulkojum

Atbilstības deklarācija ir pievienota instrukcijai kā atsevišķs dokuments. Atbilstības deklarācijas neesamības gadījumā sazinieties ar uzņēmumu Dedra Exim Sp. z o.o.
Vispārīgie drošības noteikumi ir pievienoti instrukcijai kā atsevišķa brošūra.

BRĪDINĀJUMS. Izlasiet visus brīdinājumus, kas apzīmēti ar simbolu, un visas instrukcijas.

Zemāk norādīto brīdinājumu un drošības norādījumu neievērošana var kļūt par elektrošoka, ugunsgrēka vai smagu traumu iemeslu. Saglabājiet visus brīdinājumus un instrukcijas turpmākajai lietošanai.

UZMANĪBU Ier SAS+ALL līnijas ierīce tika projektēta darbam tikai ar lādēšanas adapteriem un akumulatoriem no līnijas SAS+ALL.

Akumulators Li-Ion un lādēšanas adapters nav ierīces komplektā, jābūt iegādāti atsevišķi. Citu, nekā ierīcei paredzēti, akumulatoru un lādēšanas adapteru lietošana izraisīs garantijas tiesību pazaudēšanu.

2. Ierīces apraksts

Slika A: 1. līnijas aizsargs, 2. motora korpuss, 3. ierobežotājs, 4. galvenais rokturis, 5. slēdža bloķētājs, 6. ieslēgšanas/izslēgšanas slēdzis, 7. akumulatora ligzda, 8. palīgrokturis, 9. uzmavas savienotājs, 10. galvas leņķa regulēšanas poga.

3. Ierīces norīkošana

Mašīna ir paredzēta zāles vai līdzīgas mīkstas veģetācijas pļaušanai. Pieļaujam aprīkojuma izmantošanu remonta-būvniecības darbos, remonta rūpnīcās, amatieru darbos, ja vienlaicīgi būs ievēroti lietošanas nosacījumi un pieļaujami darba apstākļi, noteikti lietošanas instrukcijā.

4. Lietošanas ierobežojums

⚠ UZMANĪBU **Ierīce var būt lietota tikai saskaņā ar turpmāk minētiem „Pieļaujamiem darba nosacījumiem".**

Nav atļauts lietot ierīci ar noņemtu vai bojātu griezējinstrumenta aizsargu. Nelietojiet ierīci sliktos laikapstākļos, piemēram, lietus laikā, jo īpaši, ja pastāv zibens risks.

⚠ UZMANĪBU **Visas patstāvīgas izmaiņas mehāniskā un elektriskā konstrukcijā, jebkuras modifikācijas, rīcība, kas nav aprakstītā lietošanas instrukcijā būs uzskatāmi kā nelikumīgi un var ierosināt garantijas tiesību tūlītēju pazaudēšanu, un atbilstības deklarācija pazaudēs savu spēku.**

Nepiemērota lietošana vai lietošana neatbilstoši lietošanas instrukcijai var ierosināt garantijas tiesību tūlītēju pazaudēšanu.

Pieļaujami darba apstākļi
S1 – pastāvīgs darbs un cits.
Akumulatoru lādēšanas temperatūras diapazons 10-30°C. Nepieļaut temperatūras virs 40°C ietekmi.

5. Tehniskie parametri

Modelis	DED6991
Barošanas avots [V]	18V d.c.
Līnijas griešanas diametrs [mm]	300
Monošķiedras raksturlielumi [mm x m]	1,6 x 3
Līnijas ātrums [min^{-1}]	8800
Vibrācijas līmenis, kas izmērīts pie roktura [m/s^2]	3,6
Mērījumu nenoteiktība KD [m/s^2]	1,8
Trokšņa emisijas:	
LPA skaņas spiediena līmenis [dB(A)].	80,5
Skaņas jaudas līmenis LWA [dB(A)].	88
Mērījumu nenoteiktība KLPA, KLWA [dB(A)].	3 / 2,12
Garantētais LwA [dB(A)].	96
Ierīces svars bez akumulatora	1,9

Informācijas par vibrācijām un troksni
Kopējā vibrāciju vērtība ah un mērījuma neprecizitāte ir noteikta atbilstoši standartam EN 60335-1 un norādīta tabulā.
Trokšņa emisija ir noteikta atbilstoši EN 60335-1, vērtības ir norādītas iepriekš tabulā.

Informācijas par troksni
Trokšņa emisija ir noteikta atbilstoši EN 60335-1, vērtības ir norādītas iepriekš sniegtajā tabulā.

⚠ UZMANĪBU **Troksnis bar novest pie dzirdes bojāšanas. Darba laikā vienmēr lietojiet dzirdes aizsardzības līdzekļus!**

Deklarētā kopējā vibrāciju emisijas vērtība ir izmērīta, izmantojot standarta testa metodi, un var tikt izmantota, lai salīdzinātu vienu ierīci ar otru. Norādītais vibrāciju līmenis var tikt izmantots arī pakļautības vibrāciju iedarbībai iepriekšējai novērtēšanai. Vibrāciju līmenis faktiskās ierīces lietošanas laikā var atšķirties no deklarētajām vērtībām atkarībā no darba instrumentu izmantošanas veida, jo īpaši no apstrādājama priekšmeta veida un nepieciešamības noteikt līdzekļus, kuru mērķis ir nodrošināt lietotāja aizsardzību. Lai precīzi novērtētu iedarbību faktiskajos lietošanas apstākļos, ir jāņem vērā visas darbības cikla daļas, kas aptver arī periodus, kad ierīce ir izslēgta vai ir ieslēgta, bet netiek izmantota darbam.

6. Darba sagatavošana

⚠ UZMANĪBU **Ierīce ir SAS+ALL līnijas daļa, tāpēc, lai to lietotu, nepieciešama ir pilna komplekta salikšana, kas sastāv no ierīces, akumulatora un lādēšanas adaptera. Citu akumulatoru un lādēšanas adapteru lietošana ir aizliegta.**
Visu šajā sadaļā aprakstītu apkopes darbību veikt tikai, kad ierīce ir atslēgta no baterijas.

Salieciet strēles apakšējo un augšējo daļu, nostiprinot ar savienojuma uzgriezni. Uzlieciet aizsargu (A attēls, 1. punkts) uz motora galvas (A attēls, 2. punkts), pievelkot visas četras montāžas skrūves. Uzstādiet rokturi (A attēls, 4. punkts) tā, lai apstādinājums (A attēls, 4. punkts) atrastos operatora kreisajā pusē, ja viņš mašīnu tur labajā pusē. Noregulējiet roktura pozīciju tā, lai operators varētu stingri satvert un pilnībā kontrolēt ierīci.

7. Ierīces ieslēgšana

⚠ UZMANĪBU **Pirms ierīces iedarbināšanas obligāti veikt darbību, aprakstītu "Darba sagatavošana" nodaļā.**

Ievietojiet uzlādētu akumulatora bloku no SAS+ALL līnijas akumulatora bloka slotā. Ar labās rokas īkšķi nospiediet slēdža fiksatoru (A attēls, 6. punkts) un ar pārējiem pirkstiem nospiediet slēdzi (A attēls, 7. punkts). Ierīce sāks darboties.

8. Ierīces lietošana

⚠ UZMANĪBU **Gadījumā, kad akumulatora temperatūra pārsniegs 40°C, darbs jābūt pārtraukts līdz akumulatora atdzesēšanai.**

⚠ UZMANĪBU **Strādājot ar ierīci, obligāti ievērojiet visus drošības noteikumus un norādījumus, aprakstītus drošības noteikumos.**

Zemas zāles pļaušana
Stāviet taisni ar nelielu soli, lai nodrošinātu stabilu stāju. Pļaušanas elementu turiet tieši virs zemes. Pļaujiet ar pilnu ātrumu, pārvietojot ierīci no labās puses uz kreiso, pēc tam atgriezieties sākuma pozīcijā un pārbrauciet uz nākamo pļaujamo platību. Periodiski pārliecinieties, ka ap pļaušanas galviņu nav gružu, kas varētu to aizsprostot.

Augstās zāles pļaušana
Stāviet taisni ar nelielu soli, lai nodrošinātu stabilu stāju. Strādājiet pilnā ātrumā. Lai nepieļautu, ka augsti augi apviļas ap griešanas ierīci, darbiniet griešanas elementu dažu centimetru augstumā zem augu galotņu līmeņa, pārvietojot ierīci no labās puses uz kreiso un pēc tam atpakaļ sākuma pozīcijā. Atkārtojiet darbību, līdz tiek panākts vēlamais efekts, un pāriet uz nākamo pļaujamo platību. Nepaceļiet darba galu virs gūžas līnijas. Periodiski pārliecinieties, ka ap pļaušanas galviņu nav gružu, kas varētu radīt aizsprostojumu.
Strāvas padeves laikā līnija nodilst, pārbaudiet tās garumu un nodiluma stāvokli.

Automātiskā līnijas padeve
Katru reizi, kad mašīna tiek izslēgta, līnija pati izmetas. Aptuveni 1 cm auklas tiks izstumts no magazīna katrā galviņas pusē.

9. Kārtējas apkalpošanas rīcība

⚠ UZMANĪBU **Visa apkopes darbība var būt veikta, kad ierīce ir atslēgta no barošanas avota. Lai izvairītos no iegriešanas, apkalpojot ķēdes zāģi vienmēr nēsāt aizsargcimdus.**

Auklas spoles noņemšana
Pļaušanas galvai nospiediet bloķēšanas fiksatoru, atvienojiet galviņas apkakli. Zem tās atrodas auklas spole, kas jāizvelk ārā.

Līnijas uztīšana
Katru reizi, kad līnija tiek papildināta, jāpārbauda galvas sastāvdaļas. Ir aizliegts turpināt izmantot bojātu galviņu.
No spoles noņemiet atlikušo veco monopavedienu, iepriekš sagatavotā aptuveni 3 m garā monopavediena centru ievietojiet fiksācijas iegriezumā tā, lai pēc saliekšanas par 180° tas būtu uztīts uz spoles norādīto bultiņu virzienā (B attēls). Abas monopavediena puses nesapinušās uztīt pretējās spoles pārseguma pusēs, līdz no katras monopavediena daļas ir uztīti aptuveni 10 cm. Lai novērstu auklas izvēršanos, auklas galus var ievietot spoles apkakles uzmavas iegriezumos. Ieteicams neizmantot auklu, kas biezāka par 3 mm.

Uzglabāšana un transportēšana
Ja ierīce netiek lietota, uzglabājiet to bērniem nepieejamā vietā, sausā vietā, ar iztukšotu degvielas tvertni. Transportējiet ierīci un pārējās piegādes dokumentā uzskaitītās sastāvdaļas tā, lai tās netiktu pakļautas kaitīgiem vides apstākļiem, piemēram, mitrumam, nokrišņiem, spiedienam, kas var radīt mehāniskus bojājumus, un citiem apstākļiem, kas var negatīvi ietekmēt ierīci. Transportējot ierīci, vienmēr izslēdziet dzinēju, atvienojiet aizdedzes sveces vadu un iztukšojiet degvielas tvertni. Uzglabājiet un transportējiet metāla griešanas detaļas tam paredzētā aizsegā. Nelielos attālumos ierīci pārnēsājiet, ar vienu roku turot strēli, ierīces līdzsvara punktā starp stropi un stūres stiprinājumu.
Regulāri tīriet visu elektroinstrumentu, īpašu uzmanību pievēršot elektroinstrumenta ventilācijas atveru tīrīšanai.
Izvairieties no akumulatora uzlādes uzreiz pēc intensīvas lietošanas. Izlādes fenomena dēļ neuzglabājiet pilnībā izlādētu akumulatora bloku, jo tad tas var izlādēties zem kritiskā līmeņa un neatgriezeniski sabojāties. Tāpēc, ja akumulatoru neizmantojat, tas jāuzglabā daļēji uzlādēts (līdz aptuveni 40 %). Uzlādējiet akumulatoru pirms tā pilnīgas izlādes. Akumulatorus uzglabājiet 10-30 °C temperatūrā. Uzglabāts zemā temperatūrā, tas ātrāk zaudēs jaudu.

Akumulatora uzlāde ir aprakstīta SAS+ALL līnijas akumulatora un lādētāja lietošanas instrukcijā.

⚠ UZMANĪBU **Uzglabāšanas vietai jābūt bērniem nepieejamai.**

Ja nepieciešams nosūtīt ierīci uz servisa centru remontam, pasargājiet to no nejaušiem mehāniskiem bojājumiem un izņemiet akumulatoru no lādētāja kontaktligzdas.

Kā izjaukt akumulatoru

Lai noņemtu akumulatoru, satveriet ierīci par rokturi un pēc tam nospiediet atbrīvošanas pogu, kas atrodas akumulatora priekšpusē. Izvelciet akumulatoru no kontaktligzdas. Lai uzstādītu akumulatora bloku, iebīdiet akumulatora bloku akumulatora ligzdā un pēc tam nospiediet uz leju, līdz roktura fiksators iesprūst.

Instrumenta montāža, nomaiņa

Pēc instrumenta nostiprināšanas pārliecinieties, vai darba rīks ir pareizi nostiprināts: nolieciet elektroinstrumentu horizontāli, mēģiniet izstiept nostiprināto bitīti. Ja to nevar izstumt, tas ir fiksēts pareizi.

Instrumenta apkope

Uzturēšana ietver darbarīka un tā piederumu, t. i., akumulatora un lādētāja, apkopi.

Nekad neveiciet ierīces apkopi, kamēr tā ir pieslēgta strāvas avotam.

⚠ UZMANĪBU **Var rasties nopietnas traumas vai elektriskās strāvas trieciens. Pirms apkopes darbu veikšanas izņemiet akumulatoru no akumulatora kontaktligzdas.**

Ierīces apkope ietver visu tās sastāvdaļu, kas nepieciešamas normālai darbībai, uzturēšanu tīrā stāvoklī. Tīrīšanai nedrīkst lietot šķīdinātājus, jo tas var radīt neatgriezeniskus korpusa un citu plastmasas sastāvdaļu bojājumus.

Akumulatoru nedrīkst tīrīt ar ūdeni, jo tas var izraisīt iekšēju īssavienojumu, kas var radīt neatgriezeniskus bojājumus.

Pirms katras darbības uzsākšanas:

- Pārbaudiet, vai motora ventilācijas atveres nav aizsprostotas vai netīras. Ja nepieciešams, atsegt/notīriet ar drānu, kas nedaudz samitrināta ar ūdeni;

Pēc katras lietošanas reizes:

- Atvienojiet akumulatoru, lai izvairītos no nejaušas aktivizēšanas nepiederošām personām vai pārvietošanas laikā.

10. Rezerves daļas un piederumi

Rezerves daļu un aksesuāru iegādei lūdzam kontaktēties ar Dedra Exim servisu. Kontaktinformācija atrodas instrukcijas 1. lapā.

Rezerves daļu pasūtīšanas gadījumā lūdzam norādīt partijas numuru, kas atrodas uz tabuliņas, un montāžas zīmējuma daļas numuru.

Garantijas laikā remonti ir veikti saskaņā ar noteikumiem, aprakstītiem garantijas talonā. Reklamēto produktu lūdzam nodod remontam pirkšanas vietā (pārdevējam ir pienākums pieņemt reklamēto produktu), nosūtīt Dedra Exim centrālam servisam vai servisam, kurš atrodas vistuvāk dzīvesvietai vietai (servisu sarakstu skatīt www.dedra.pl vietnē). Laipni lūdzam pievienot aizpildīti garantijas talonu. Pēc garantijas laika remontu veic centrāls serviss. Bojātu produktu nosūtīt servisam (sūtījumu apmaksā lietotājs).

11. Defekta paša novēršana

⚠ UZMANĪBU **Pirms jebkuru defektu pašas novēršanas atslēgt ierīci no elektrības.**

Problēma	Cēlonis	Risinājums
Ierīce nedarbojas	Bojāts slēdzis	Veikt ierīces apkopi
	Izlādēts akumulators	Uzlādējiet akumulatoru
	Nepareizi uzstādīts akumulators	Pievienojiet pareizi
Ierīce sākas ar grūtībām	Izlādēts akumulators	Pareizi uzlādējiet akumulatoru
	Pārsniegti darbības parametri	Samaziniet elektroinstrumenta slodzi
Ne pārāk efektīvs darbs	Nolietots darba uzgalis	nomainiet vai uzasiniet disku
Dzinējs pārkarst	Aizsprostotas gaisa atveres	Notīriet atveres
	Pārsniegti darbības parametri	Izslēdziet elektroinstrumentu, atstājiet darbu pilnībā atdzist.

12. Ierīces komplektācija

DED6991 - 1 gab.

13. Informācija lietotājiem par nolietotas elektroierīces utilizāciju (mājsaimniecības vajadzībām)



Simbols, kas redzams uz izstrādājumiem vai pievienotajā dokumentācijā, norāda, ka bojātas elektriskās vai elektroniskās iekārtas nedrīkst izmest kopā ar sadzīves atkritumiem. Ja vēlaties atbrīvoties no sastāvdaļām, atkārtoti izmantot vai reģenerēt, pareizi ir nogādāt tās specializētā savākšanas punktā, kur tās tiks pieņemtas bez maksas. Informāciju par lietotu iekārtu savākšanas punktu atrašanās vietu sniedz vietējās iestādes, piemēram, savās tīmekļa vietnēs.

Pareiza produkta utilizācija palīdz saglabāt dabas resursus un izvairīties no negatīvas ietekmes uz cilvēku veselību un vidi, kas var rasties produkta sastāvā esošo potenciāli bīstamo vielu, maisījumu un sastāvdaļu dēļ.

Par nepareizu atkritumu apglabāšanu draud sodi saskaņā ar attiecīgajiem vietējiem noteikumiem.

Lietotāji ES valstīs: Ja nepieciešams atbrīvoties no elektriskām vai elektroniskām iekārtām, sazinieties ar tuvāko tirdzniecības vietu vai savu piegādātāju, kas jums sniegs papildu informāciju.

apglabāšana valstīs ārpus Eiropas Savienības: Šis simbols attiecas tikai uz Eiropas Savienības valstīm. Ja vēlaties šo izstrādājumu izmest, sazinieties ar vietējām iestādēm vai izplatītāju, lai noskaidrotu pareizo utilizācijas metodi.

Saskaņā ar Eiropas Parlamenta un Padomes Regulu (ES) 2023/1542 par baterijām un akumulatoriem un bateriju un akumulatoru atkritumiem bojātas vai izlietotas baterijas/akumulatori jāsavāc atsevišķi un jānodod videi nekaitīgai pārstrādei.

Garantijas talons

uz

.....

Kataloga Nr: ……. Partijas numurs:.....

(turpmāk saukts **Produkts**)

Produkta iegādes datums: .....

Pārdevēja zīmogs

Datums un pārdevēja paraksts: .....

Lietotāja apliecinājums:

Ar šo apliecinu, ka saņēmu informāciju par garantijas nosacījumiem, kā arī par Lietošanas instrukcijas un Garantijas talona norādījumu neievērošanas sekām. Garantijas nosacījumi ir man zināmi, ko apliecinu ar savu rokraksta parakstu:

....

datums un vieta Lietotāja paraksts

I. Atbildība par Produktu

1. 3 Maja 8, 05-800 Pruszków, Polija, reģistrācijas numurs KRS 0000062517, Varšavas Rajona Tiesa Varšavā, Valsts tiesas reģistra XIV. Saimnieciskā nodaļa, NMR kods (NIP) 527-020-49-33, Pamatkapitāls: 100 980,00 PLN.
2. Saskaņā ar noteikumiem, minētiem šajā Garantijas talonā, Garants piešķir garantiju Produktam, kuru izplata Garants.
3. Garantijas atbildība apņem tikai defektus, izraisītu pēc iemesliem, esošiem Produkta Lietotājam nodošanas laikā.
4. Sakarā ar garantiju Lietotājam ir tiesības prasīt bezmaksas uzlabot Produktu, ja defekts tiks konstatēts garantijas laikā. Produkta uzlabošanas veids (remonta izdarīšanas metode) ir atkarīgs no Garanta uzskata. Gadījumā, kad Garants konstatēs, ka remonts nav iespējams, Garantam ir tiesības mainīt bojātu elementu vai visu Produktu uz brīvu no defektiem, samazināt Produkta cenu vai atteikties no līguma.
5. Attiecībā uz Lietotājam, kas nav patērētājs 1964. gada 23. aprīļa Likuma "Civillikums" izpratnē, Garanta kompensācijas atbildība par zaudējumiem, savienotiem ar garantiju un/vai sakarā ar noslēgšanu un izpildīšanu, neatkarīgi no tiesiskām attiecībām, ir ierobežota tikai līdz nekvalitatīva Produkta vērtībai.

II. Garantijas laiks

Produkta elementi, apņemti ar garantiju	Garantijas aizsardzības laiks
DED6991	36 mēneši, skaitot no Produkta iegādes datuma norādīta Garantijas talonā

III. Garantijas lietošanas nosacījumi

1. Aizpildīts Lietotāja Produkta Garantijas talons ar Lietotāja dokumentu, apliecinošu Produkta iegādi, piem. kases kvīts, faktūrrēķins utt. Efektīvas reklamācijas realizācijai ieteicams, lai Lietotājs nodotu kopā ar reklamētu Produktu visus elementus, minētus Produkta "Komplektācija" Lietošanas instrukcijas daļā.
2. Lietošanas Instrukcijas un Garantijas talona norādījumu ievērošana.
3. Garantija ir derīga tikai Polijas Republikas un ES teritorijā.
4. Garantija neapņem Produkta defektus, ierosinātus, starp citiem, sekojošos gadījumos:

a. Lietotājs neievēro Lietošanas instrukcijas noteikumus, sevišķi pareizas ekspluatācijas, konservācijas un tīrīšanas jomā;
b. Lietotājs lieto tīrīšanas vai konservācijas līdzekļus, kas neatbilst Lietošanas Instrukcijas norādījumiem;
c. Lietotājs neattiecīgi glabā un transportē Produktu;
d. Lietotājs patstāvīgi izdara Produkta izmaiņas un/var pārveidojumus, bez saskaņošanas ar Garantu;
e. Lietotājs lieto Produktā ekspluatācijas materiālus, kas neatbilst Lietošanas Instrukcijas norādījumiem.

5. Lietotājs, kas nav patērētājs 1964. gada 23. aprīļa Likuma "Civillikums" izpratnē, zaudē garantijas tiesības attiecībā uz Produktam, kurā, Lietotāja darbības rezultātā:

- tika likvidēti, mainīti vai bojāti sērijas numuri, datu apzīmējumi vai nominālas tabuliņas;
- tika bojātas vai mainītas plombas.

6. Uzmanību! Darbību, savienotu ar Produkta ikdienas apkalpošanu, ja izriet no Lietošanas instrukcijas, Lietotājs veic patstāvīgi un pēc savām izmaksām.

IV. Reklamācijas procedūra

1. Produkta nepareizas darbības konstatēšanas gadījumā, pirms reklamācijas paziņošanas, Lietotājam ir pienākums pārbaudīt, vai visa darbība, tostarp aprakstīta Lietošanas instrukcija, tika pareizi veikta.
2. Reklamācijas paziņojumu ieteicams sniegt nekavējoties, vislabāk 7 dienu laikā no Produkta defekta konstatēšanas dienas. Lietotājs, kas nav patērētājs 1964. gada 23. aprīļa Likuma "Civillikums" izpratnē, zaudē garantijas tiesības attiecībā uz Produktam, ja nesniegs reklamācijas paziņojumu 7 dienu laikā.
3. Reklamācijas paziņojums var būt sniegts, starp citiem, Produkta iegādes vietā, garantijas servisā vai rakstiski uz adresi: DEDRA EXIM sp. z o.o., ul. 3 Maja 8, 05-800 Pruszków, Polija.
4. Lietotājs var arī sniegt reklamācijas paziņojumu, izmantojot formulāru, pieejamu mājaslapā www.dedra.pl. („Reklamācijas paziņošanas formulārs garantijas ietvaros").
5. Servisu adreses atsevišķām valstīm atrodas mājaslapā www.dedra.pl. Gadījumā, kad attiecīgajā valstī nav garantijas servisa, reklamācijas paziņojumi jābūt sniegti uz adresi: DEDRA EXIM sp. z o.o., ul. 3 Maja 8, 05-800 Pruszków (Polija).
6. Ņemot vērā Lietotāja drošību, bojāta Produkta lietošana ir aizliegta.
7. Uzmanību!!! Bojāta Produkta lietošana ir bīstama Lietotāja veselībai un dzīvei.
8. Garantijas pienākums tiks izpildīts 14 darba dienu laikā, skaitot no dienas, kad Lietotājs piegādās bojātu Produktu
9. Pirms bojāta Produkta nodošanas reklamācijai ieteicam to notīrīt. Rekomendējam rūpīgi pasargāt reklamētu Produktu no bojājumiem transportēšanas laikā (ieteicama Produkta piegāde oriģinālā iepakojumā).
10. Garantijas laiks tiek pagarināts uz laiku, kurā, sakarā ar Produkta defektu,, apņemtu ar garantiju, Lietotājs nevarēja to lietot. Garantija neizslēdz, neierobežo un neaptur Lietotāja tiesību, kas izriet no atbildības par pārdota produkta neatbilstību likumam.

Saskaņā ar Eiropas Parlamenta un Padomes 2016. gada 27. aprīļa Regulas (ES) 2016/679 par fizisku personu aizsardzību attiecībā uz personas datu apstrādi un šādu datu brīvu apriti un ar ko atceļ Direktīvu 95/46/EK 13. panta 1. un 2. punktu, informējam jūs, ka.

1. Jūsu veidlapā norādītu personas datu pārzinis ir DEDRA-EXIM sp. z o.o., ar juridisko adresi Pruškovā, ul. 3 Maja 8, 05-800 Pruszków (tālāk: "Pārzinis").
2. Jūsu dati tiks apstrādāti tikai, lai veiktu ierīces garantijas procedūru saskaņā ar Vispārīgo datu aizsardzības noteikumu (turpmāk tekstā: "VDAR") 6. panta 1. daļas b. burtu. Datu sniegšana ir brīvprātīga, bet nepieciešama garantijas procedūras veikšanai.
3. Jūsu dati tiks apstrādāti garantijas procedūras izskatīšanas laikā un arhivēšanas nolūkos gadījumā, ja būs nepieciešams aizstāvēties pret jebkādām pretenzijām pret Pārzini, ne ilgāk kā līdz to termiņa beigām.
4. Jūsu datus drīkst izpaust tikai personām, kuras apstrādā datus pārzinim, pamatojoties uz rakstisku līgumu par personas datu apstrādes uzticēšanu, cita starpā subjektiem, kas nodrošina: tehniskā dienesta pakalpojumus, hostingu vai vietnes apkopi, IT pakalpojumus, kurjeru pakalpojumus. Pārziņa piegādātājiem ir pienākums nodrošināt datu drošību un ievērot piemērojamo likumu prasības, kas saistītas ar personas datu aizsardzību, un viņi nedrīkst izmantot uzticētos personas datus citiem mērķiem, nevis tiem, kas noteikti līgumā ar Pārzini.
5. Jūsu dati netiks apstrādāti automatizēti, tostarp profilēšanas veidā, un tie netiks pārsūtīti uz trešo valsti / starptautisku organizāciju.
6. Jums ir tiesības jebkurā laikā piekļūt saviem datiem un labot, dzēst, ierobežot apstrādi, tiesības pārsūtīt datus, tiesības iesniegt iebildumus, jebkurā brīdī.
7. Visos jautājumos, kas saistīti ar jūsu personas datu apstrādi, ko veic Pārzinis, varat sazināties ar šo e-pasta adresi: daneosobowe@dedra.pl.
8. Jums ir tiesības iesniegt sūdzību iestādei, kas ir atbildīga par personas datu aizsardzību.

HU Tartalomjegyzék

1. Képek és ábrák
2. A készülék leírása
3. A készülék rendeltetése
4. Használati korlátozások
5. Műszaki adatok
6. Felkészülés a munkára
7. A készülék bekapcsolása
8. A készülék használata
9. Folyó karbantartási tevékenységek
10. Pótalkatrészek és tartozékok
11. Önálló hibaelhárítás
12. A készülék készlete
13. Információ a felhasználóknak az elektromos és elektronikus készülékek ártalmatlanításáról
14. Jótállási jegy

Az eredeti utasítás fordítása

A megfelelőségi nyilatkozatot külön dokumentumként csatolták az utasításhoz. A megfelelőségi nyilatkozat hiányában lépjen kapcsolatba a Dedra Exim Kft. Céggel.
Az általános biztonsági feltételeket külön útmutatásként csatolták az utasításokhoz.

Szimbólummal jelölt összes FIGYELMEZTETÉST és az utasításokkal .

Az alább felsorolt, a biztonságot érintő figyelmeztetések és útmutatások figyelmen kívül hagyása áramütést, tüzet vagy súlyos sérüléseket okozhatnak.

FIGYELEM **Őrizze meg az összes utasítást és figyelmeztetést a későbbi felhasználáshoz.**

FIGYELEM **Az SAS+ALL szériához tartozó készülék az SAS+ALL szériájú töltőkkel és akkumulátorokkal történő üzemeltetéshez lett tervezve.**

A Li-Ion akkumulátor és a töltő nem felszereltsége a megvásárolt készüléknek és külön kell azokat megvásárolni. Tilos a más készülékekhez ajánlott töltők és akkumulátorok használata.

2. A készülék leírása

Slika A: 1. vezetékvédő, 2. motortest, 3. korlátozó, 4. fő fogantyú, 5. kapcsolózár, 6. be-/kikapcsoló, 7. akkumulátor aljzat, 8. segédfogantyú, 9. hüvelycsatlakozó, 10. fejszögbeállító gomb.

3. A készülék rendeltetése

A gépet fű vagy hasonló puha növényzet kaszálására tervezték.
A készüléket építés-felújítási munkákban, amatőr munkákban, lehet használni, miközben egyidejűleg megfelelnek a használati utasításban szereplő üzemeltetési feltételeknek és a megengedett üzemi körülményeknek.

4. Használati korlátozások

FIGYELEM **A készülék kizárólag a lentebb található „Megengedett üzemi körülményeknek" megfelelően üzemeltethető.**

Tilos más anyagok vágása, mint amik a készülék rendeltetése pontban szerepelnek.
A készüléket nem szabad úgy használni, hogy a vágószerszám védőburkolatát eltávolították vagy megsérült. Ne használja a gépet rossz időjárási körülmények, például eső esetén, különösen, ha fennáll a villámcsapás veszélye.

FIGYELEM **A felhasználó általi bármilyen változtatás a mechanikai és elektromos felépítésben, a használati utasításban nem szereplő karbantartási műveletek szabályellenesnek minősülnek és a Garanciális Jogok azonnali elvesztését eredményezi és a megfelelőségi nyilatkozat az érvényességét veszti.**

Nem rendeltetésszerű vagy a használati utasításnak nem megfelelő használat a garanciális jogok azonnali elvesztését eredményezi.

Megengedett működési feltételek
S1 folyamatos üzem és egyéb.
Az akkumulátorok töltési hőmérséklettartománya 10 - 30°C. Ne tegye ki 40°C-nál magasabb hőmérsékletnek. 40°C.

5. Műszaki adatok

Modell	**DED6991**
Tápegység [V]	18V d.c.
Vonalvágási átmérő [mm]	300
Monofil jellemzői [mm x m]	1,6 x 3
Vonali sebesség [min-1]	8800
A fogantyúnál mért rezgésszint [m/s2]	3,6
Mérési bizonytalanság KD [m/s2]	1,8
Zajkibocsátás:	
LPA hangnyomásszint [dB(A)].	80,5
Hangteljesítményszint LWA [dB(A)].	88
Mérési bizonytalanság KLPA, KLWA [dB(A)].	3 / 2,12
Garantált LwA [dB(A)].	96
A készülék súlya akkumulátor nélkül	1,9

Információ a rezgésről és a zajról
A rezgések ah értékét és a mérés bizonytalanságát a EN 60335-1 szabvány szerint határoztak meg és a táblázatban adtak meg.
A zajkibocsátást a EN 60335-1, szerint határozták meg, az értékeket a fenti táblázatban adják meg.

A zajra vonatkozó információk
A zajkibocsátást a EN 60335-1, szerint határozták meg, az értékeket a fenti táblázatban adják meg.

⚠ FIGYELEM A zaj károsíthatja a hallást, munka közben mindig használjon hallásvédőt!

A bejelentett teljes rezgés értéket egy szabványos vizsgálati módszerrel mérik, és egy eszköz egy másik eszközzel összehasonlítására használható. A rezgés is használható a rezgés expozíció előzetes értékelésére.
A rezgés szintje a készülék tényleges használata során eltérhet a bejelentett értékektől, attól függően, hogy milyen módon használják a munkaeszközöket, különösen a munkadarab típusáról és a kezelő védelme érdekében szükséges intézkedések meghatározásáról. Ahhoz, hogy az expozíciót a valós használati körülmények között pontosan meg lehessen becsülni, figyelembe kell venni a működési ciklus minden részét, ideértve azokat az időszakokat is, amikor a készülék ki van kapcsolva, vagy be van kapcsolva, de pont nem használják a munkához.

6. Felkészülés a munkára

⚠ FIGYELEM A készülék része az SAS+ALL szériának, ezért a használatához ki kell egészíteni a készletet, ami a készülékből, az akkumulátorból és a töltőből áll. Tilos akkumulátorok és töltők használata.

Szerelje össze a gém alsó és felső részét, és rögzítse a csatlakozóanyával. Szerelje fel a védőburkolatot (A. ábra, 1) a motorfejre (A. ábra, 2), mind a négy rögzítőcsavart meghúzva. Szerelje fel a fogantyút (A. ábra, 4) úgy, hogy az ütköző (A. ábra, 4) a kezelő bal oldalán legyen, amikor a gépet a jobb oldalán tartja. Állítsa be a fogantyú helyzetét úgy, hogy a kezelő biztos fogást és teljes irányítást biztosítson a készülék felett.

7. A készülék bekapcsolása

⚠ FIGYELEM A készülék üzembehelyezése előtt végezze el a „Felkészülés a munkára" fejezetben leírtakat.

Helyezze be a feltöltött akkumulátorcsomagot a SAS+ALL sorból az akkumulátorcsomag foglalatába. A jobb kéz hüvelykujjával nyomja meg a kapcsoló reteszelését (A. ábra, 6), a többi ujjával pedig nyomja meg a kapcsolót (A. ábra, 7). A készülék működésbe lép.

8. A készülék használata

⚠ FIGYELEM Abban az esetben, ha az akkumulátor 40°C fölé melegszik, szüneteltesse a munkát és várjon az akkumulátor kihűléséig.

Alacsony fűnyírás
Álljon egyenesen, enyhe léptekkel, hogy biztosítsa a stabil tartást. Tartsa a vágóelemet közvetlenül a talaj felett. Teljes sebességgel végezze el a kaszálást a készüléket jobbról balra mozgatva, majd térjen vissza a kiindulási helyzetbe, és menjen a következő kaszálandó területre. Időnként győződjön meg arról, hogy a vágófej körül nincs olyan törmelék, amely a vágófej eltömődését okozhatja.
Magas fű nyírása
Álljon egyenesen, enyhe lépéssel, hogy biztosítsa a stabil testtartást. Teljes sebességgel dolgozzon. Annak érdekében, hogy a magas növények ne tekeredjenek a vágószerkezet köré, a vágóelemet néhány centiméterrel a növények teteje alatt, a készüléket jobbról balra, majd vissza a kiindulási helyzetbe mozgatva működtesse. Ismételje ezt a műveletet a kívánt hatás eléréséig, majd lépjen át a következő nyírandó területre. Ne emelje a munkahegyet a csípővonal fölé. Rendszeresen győződjön meg arról, hogy a vágófej körül nincs-e olyan törmelék, amely eltömődést okozhat.
A vezeték a működés során kopásnak van kitéve, ellenőrizze a vezeték hosszát és kopási állapotát.
Automatikus sorbetáplálás
A gép minden egyes kikapcsolásakor a vezeték kiveti magát. A fej mindkét oldalán lévő tárból kb. 1 cm zsinór dobódik ki.

9. Folyó karbantartási tevékenységek

⚠ FIGYELEM Minden műveletet csak akkor végezze el, ha a dugó ki van húzva a konnektorból.

A zsinór orsó eltávolítása
A vágófejen nyomja be a reteszt, húzza le a fejgallért. Alatta van egy orsó zsinór, amelyet ki kell húzni.

A vezeték tekercselése
A vezeték feltöltésekor minden alkalommal ellenőrizni kell a fejrészeket. Sérült fejet tilos tovább használni.
Távolítsa el a maradék régi monofilszálat az orsóról, majd az előzőleg előkészített, kb. 3 m hosszú monofilszál közepét helyezze be a rögzítő rovátkába úgy, hogy 180°-os hajlítás után az orsón lévő nyilak irányába tekeredjen (B. ábra). A monofil két felét tekerjük fel az orsó terelőlapjának ellentétes oldalain, anélkül, hogy összegabalyodna, amíg a monofil mindkét részéből kb. 10 cm-t le nem tekerünk. A zsinór letekeredésének megakadályozása érdekében a zsinór végeit az orsó gallérjának bevágásaiba helyezheti. Nem ajánlott 3 mm-nél vastagabb zsinórt használni.

Tárolás és szállítás
Amikor a készüléket nem használja, tárolja azt gyermekek elől elzárva, száraz helyen, az üzemanyagtartály kiürítésével. A készüléket és a szállítólevélben felsorolt egyéb alkatrészeket úgy szállítsa, hogy ne tegye ki őket káros környezeti hatásoknak, például nedvességnek, csapadéknak, mechanikai sérülést okozó nyomásnak és egyéb, a készüléket károsan befolyásoló körülményeknek. A gép szállításakor mindig állítsa le a motort, húzza ki a gyújtógyertya vezetékét és ürítse ki az üzemanyagtartályt. Tárolja és szállítsa a fémvágó alkatrészeket egy erre a célra kialakított védőburkolatban. Rövid távolságok esetén úgy szállítsa a készüléket, hogy a gém egy kézzel, a készülék egyensúlyi pontjánál a heveder és a kormányrúdtartó között fogja meg a gémet.
Rendszeresen tisztítsa meg a teljes elektromos szerszámot, különös figyelmet fordítva az elektromos szerszám szellőzőnyílásainak tisztítására.
Intenzív használat után ne töltse fel közvetlenül az akkumulátort. A kisülési jelenség miatt ne tárolja az akkumulátorcsomagot teljesen lemerülve, mert akkor az kritikus szint alá merülhet, és tartósan károsodhat.
Használaton kívül ezért az akkumulátort részben feltöltve (kb. 40%-ra) kell tárolni. Töltse fel az akkumulátort, mielőtt teljesen lemerülne. Az akkumulátorokat 10-30°C-os hőmérsékleten tárolja. Alacsony hőmérsékleten tárolva gyorsabban veszít a kapacitásából.

⚠ FIGYELEM Az akkumulátor töltése a SAS+ALL termékcsalád akkumulátorához és töltőjéhez tartozó használati utasításban van leírva.

A tárolási helynek gyermekek számára hozzáférhetetlen helyen kell lennie.
Ha a készüléket javításra szervizbe kell küldeni, óvja meg a véletlen mechanikai sérülésektől, és vegye ki az akkumulátort a töltő aljzatából.

Az akkumulátor szétszerelésének módja
Az akkumulátor eltávolításához fogja meg a készüléket a fogantyújánál fogva, majd nyomja meg az akkumulátor elülső részén található kioldógombot. Csúsztassa ki az akkumulátorcsomagot a foglalatból. Az akkumulátorcsomag behelyezéséhez csúsztassa az akkumulátorcsomagot az akkumulátor aljzatba, majd nyomja lefelé, amíg a fogantyú reteszelése be nem kapcsolódik.

A szerszám felszerelése, cseréje
A szerszám felszerelése után győződjön meg arról, hogy a munkaszerszámot helyesen rögzítette: fektesse vízszintesen a szerszámot, próbálja meg kinyújtani a befogott bitet. Ha nem lehet kidobni, akkor helyesen lett rögzítve.

A szerszám karbantartása
A karbantartás magában foglalja a szerszám és tartozékai, azaz az akkumulátor és a töltő szervizelését.

⚠ FIGYELEM Soha ne végezzen karbantartást a készüléken, miközben az áramforráshoz van csatlakoztatva.

Súlyos sérülés vagy áramütés következhet be. A karbantartási munkálatok elvégzése előtt vegye ki az akkucsomagot az akkumulátor aljzatból.

A készülék karbantartása a normál működéshez szükséges valamennyi alkatrész megfelelő tisztán tartásából áll. A tisztításhoz nem szabad oldószereket használni, mivel ez helyrehozhatatlan károkat okozhat a készülékházban és más műanyag alkatrészekben.
Az akkumulátort nem szabad vízzel tisztítani, mivel ez belső rövidzárlatot okozhat, ami maradandó károsodást okozhat.

Minden egyes indítás előtt:
- Ellenőrizze, hogy a motor szellőzőnyílásai nem akadályozottak vagy szennyezettek. Ha szükséges, fedje fel/tisztítsa meg egy vízzel enyhén megnedvesített ruhával;

Minden használat után:
- Kapcsolja ki az akkumulátort, hogy elkerülje a véletlen bekapcsolást a járókelők által vagy a kezelés során.

10. Pótalkatrészek és tartozékok

Cserealkatrészek és tartozékok vásárlása céljából lépje kapcsolatba a a Dedra-Exim Szervizével. A kapcsolati adatok az utasítás 1. oldalán találhatóak.
A pótalkatrészek megrendelése során kérjük adják meg az gép adattábláján található szériaszámot, valamint az alkatrész számát az összeállítási rajzról.
írja le a sérült részt, továbbá adja meg az eszköz vásárlásának hozzávetőleges időpontját.
A garanciális időszakban a javításokat a Garanciajegyen feltüntetett szabályok alapján végezzük. A reklamált terméket, kérjük adják át javításra a vásárlás helyén (az eladó köteles átvenni a hibás terméket), vagy küldje el a DEDRA - EXIM központi szervizébe, vagy a lakóhelyéhez legközelebb eső szervizbe (a szervizek listája megtalálható a www.dedra.pl weboldalakon). Kérjük csatolja a kitöltött garanciajegyet.
A garancia időn túli javításokat a központi szerviz végzi. A meghibásodott terméket küldje el a szervizbe (a szállítás költségét a felhasználó fedezi).

11. Önálló hibaelhárítás

⚠ FIGYELEM **Az önálló hibaelhárítás megkezdése előtt válassza le a berendezést a táplálásról.**

Probléma	Ok	Megoldás
A készülék nem működik	Hibás kapcsoló	Szervizeltesse a készüléket
	Lemerült akkumulátor	Töltse fel az akkumulátort
	Helytelenül beszerelt akkumulátor	Helyesen rögzítse
A készülék nehezen indul	Lemerült akkumulátor	Töltse fel az akkumulátort megfelelően
	Működési paraméterek túllépése	Csökkentse az elektromos szerszám terhelését
Nem túl hatékony munka	Kopott munkahegy	Cserélje ki vagy élezze ki a tárcsát
A motor túlmelegszik	Eltömődött szellőzőnyílások	Tisztítsa meg a lyukakat
	Működési paraméterek túllépése	Kapcsolja ki az elektromos szerszámot, hagyja a munkát teljesen lehűlni.

12. A készülék készlete

DED6991 - 1 db.

13. Információ a felhasználóknak az elektromos éselektronikus berendezések hulladékkezeléséről (háztartásokra vonatkozó tájékoztatás)

A termékeken vagy a kísérő dokumentáción feltüntetett szimbólum azt jelzi, hogy a hibás elektromos vagy elektronikus berendezéseket nem szabad a háztartási hulladékkal együtt ártalmatlanítani. Ha az alkatrészeket meg kell semmisíteni, újra kell használni vagy hasznosítani kell, a helyes megoldás az, ha elviszi őket egy erre szakosodott gyűjtőhelyre, ahol ingyenesen átveszik őket. A használt berendezések gyűjtőhelyeiről a helyi hatóságok adnak tájékoztatást, például a honlapjukon.
A berendezés megfelelő ártalmatlanítása lehetővé teszi az értékes erőforrások megőrzését és az egészségre és környezetre gyakorolt azon negatív hatások elkerülését, amelyek a készülékben lévő veszélyes anyagok, keverékek és összetevők esetleges jelenlétéből adódnak.
A helytelen hulladékártalmatlanítás a vonatkozó helyi előírások szerint büntetés veszélyével jár.
Az uniós országok felhasználói: Ha elektromos vagy elektronikus berendezéseket kell ártalmatlanítania, kérjük, forduljon a legközelebbi értékesítési ponthoz vagy a szállítójához, akik további tájékoztatást tudnak adni.
Az Európai Unión kívüli országokban történő ártalmatlanítás: Ez a szimbólum csak az Európai Unió országaira vonatkozik. Ha a terméket el kívánja dobni, kérjük, forduljon a helyi hatóságokhoz vagy a kereskedőhöz a helyes ártalmatlanítási módszerrel kapcsolatban.

Az elemekről és akkumulátorokról, valamint a hulladékelemekről és -akkumulátorokról szóló 2023/1542/EU európai parlamenti és tanácsi rendeletnek megfelelően a hibás vagy használt elemeket/akkumulátorokat elkülönítve kell gyűjteni, és környezetbarát újrafeldolgozásra kell vezetni.

Garanciajegy

.....

Katalógusszám: ..... Gyártási tétel száma: .....

(a továbbiakban: **Termék**)

A termék vásárlásának dátuma: .....

Az eladó pecsétje

Dátum és az eladó aláírása: .....

A felhasználó nyilatkozata:

Igazolom, hogy tájékoztatásra kerültem a garanciális feltételekről, valamint a Kezelési útmutatóban és a Garanciajegyben leírt utasítások be nem tartásából eredő következményekről. A jelen garanciális feltételekkel megismerkedtem, amit aláírásommal igazolok:

....

kelt és helye a Felhasználó aláírása

I. A termékért felelős

1. **Kezes** - DEDRA EXIM sp. z o.o., székhelye Pruszków, címe: ul. 3 Maja 8, 05-800 Pruszków, KRS 0000062517, Varsó fővárosi Körzeti Bíróság Varsóban; az Országos Bírósági Nyilvántartás XIII Gazdasági Osztálya, adószáma: 527-020-49-33, törzstőke: 100 980.00 zł.
2. A jelen Garanciajegyben meghatározott feltételekkel a Kezes garanciát nyújt a Kezes forgalmazásából származó Termékre.
3. A garanciából eredő felelősség kizárólagosan a Termékben a Felhasználónak való átadás pillanatában rejlő hibákra vonatkozik.
4. A garancia címén a Felhasználó jogosult a Termék díjmentes megjavítására, amennyiben a hiba a garanciális időszak során kelentkezik. A Termék megjavításának módja (a javítás módszere) a Kezes döntésétől függ. Amennyiben a Kezes megállapítása szerint ni lehetőség a megjavításra, a Kezes fenntartja magának a jogot a hibás alkatrész vagy az egész Termék hibátlanra cseréléséhez, a Termék árának csökkentéséhez, vagy a szerződéstől történő elálláshoz.
5. Azzal a Felhasználóval szemben, amelyik nem számít fogyasztónak az 1964 április 23-i, a Polgári Törvénykönyvről szóló törvény szerint, a Kezes jelen garanciából eredő és/vagy a garancia megkötésével és teljesítésével kapcsolatos kártérítési felelőssége, a jogi címtől függetlenül, a hibás Termék értékének összegére korlátozódik.

II. Garanciális időszak:

A garanciával rendelkező alkatrészek	A garanciális védelem időtartama
DED6991	36 hónap, a Termék vásárlásának napjától számítva a jelen Garanciajegyen megjelölve

III. A garancia alkalmazásának feltételei

1. A Felhasználó felmutatja a Termék kitöltött Garanciajegyét és valószínűsíti a Termék vásárlásának körülményeit, pl. felmutatva a pénztár blokkot, számlát, stb. A reklamáció hatékony lebonyolításának érdekében ajánlott, hogy a Felhasználó a reklamált Termékkel együtt adja át a Kezelési útmutatóban leírt készlet tartalmát.
2. A Felhasználó betartja a Kezelési útmutatóban és a Garanciajegyen feltüntetett utasításokat.
3. A garancia csak a Magyar Köztársaság és az EU területén érvényes.
4. A garancia nem terjed ki a Termék következő okokból keletkező meghibásodásaira:

a. A Felhasználó nem tartotta be a Kezelési útmutatóban meghatározott, különösen a megfelelő használatra, karbantartásra és tisztításra vonatkozó feltételeket; A Felhasználó a Kezelési útmutatónak nem megfelelő tisztító és karbantartó szereket alkalmazott;
b. A Felhasználó nem megfelelő módon tárolja és szállítja a Terméket;
c. A Felhasználó önállóan, a Kezessel való egyeztetés nélkül módosította és/vagy átalakította a Terméket;
d. A Felhasználó a Kezelési útmutatónak nem megfelelő üzemeltetési anyagokat használt a Termékhez.

5. Az a Felhasználó, amelyik nem számít fogyasztónak az 1964 április 23-i, a Polgári Törvénykönyvről szóló törvény szerint, elveszíti a jelen garanciából eredő jogait, ha a Terméken:

- a szériaszámok, dátum jelölések és a típuscímkék a Felhasználó által eltávolításra, kicserélésre vagy megrongálásra kerültek
- a plombák a Felhasználó által megrongálásra kerültek, vagy a Felhasználó beavatkozásának nyomait viselik.
6. Figyelem! A Termék mindennapos kezelésével kapcsolatos, többek között a Kezelési útmutatóból eredő műveleteket a Felhasználó saját hatáskörébe és saját költségére végzi el

IV. Reklamációs eljárás

1. A Termék helytelen működésének észrevételekor, a reklamáció bejelentése előtt ellenőrizze, hogy a Kezelési útmutatóban meghatározott valamennyi művelet a megfelelő módon került végrehajtásra.
2. Ajánlott a reklamációt haladéktalanul bejelenteni, a legjobb a Termék hibája észrevételétől számított 7 napon belül. Az a Felhasználó, amelyik nem számít fogyasztónak az 1964 április 23-i, a Polgári Törvénykönyvről szóló törvény szerint, elveszíti a jelen garanciából eredő jogait, ha nem jelenti be 7 napon belül a reklamációt.
3. A reklamációs bejelentés megtehető a Termék vásárlásának helyén, a garanciális szervizben, vagy írásban az alábbi címen: DEDRA EXIM sp. z o.o., ul. 3 Maja 8, 05-800 Pruszków.
4. A Felhasználó a reklamációt a www.dedra.pl weboldalon található űrlap segítségével jelentheti be. („Garanciális reklamáció bejelentési űrlap").
5. Az egyes országok szerviz címei a www.dedra.pl weboldalon elérhetőek. Amennyiben az adott országban nincs garanciális szervíz, a reklamációs bejelentést ajánljuk a következő címre küldeni: DEDRA-EXIM Sp. z o.o., ul. 3 Maja 8, 05-800 Pruszków (Lengyelország).
6. A Felhasználó biztonságára való tekintettel a hibás Termék használata tilos.
7. Figyelem!!! A hibás Termék veszélyes a Felhasználó egészségére és életére.
8. A garanciából eredő kötelezettségek ellátására a reklamált Terméknek a Felhasználó általi leadásának napjától számított 14 munkanapon belül kerül sor.
9. A terméket reklamációra küldése előtt ajánlott megtisztítani. Ajánlott a reklamált terméket gondosan bebiztosítani a szállítási károk elkerülése érdekében (ajánlott a reklamált Terméket az eredeti csomagolásban elküldeni).
10. A garanciális időszak meghosszabbításra kerül azzal az idővel, mely alatt a Felhasználó a Termék meghibásodásából eredően nem tudta az használni.

A garancia nem zárja ki, nem korlátozza és nem függeszti fel a Felhasználó eladott termékek hibáira vonatkozó kezességi szabályokból eredő jogait.

A természetes személyeknek a személyes adatok kezelése tekintetében történő védelméről és az ilyen adatok szabad áramlásáról, valamint a 95/46/EK irányelv hatályon kívül helyezéséről szóló, 2016. április 27-i (EU) 2016/679 európai parlamenti és tanácsi rendelet 13. cikkének (1) és (2) bekezdésével összhangban tájékoztatjuk Önt, hogy

1. Az űrlapon megadott személyes adatainak Adminisztrátora a Pruszków-i székhelyű DEDRA-EXIM sp. z o.o. ul. 3 Maja 8, 05-800 Pruszków (továbbiakban: „Adminisztrátor").
2. Az Ön adatait kizárólag a készülékre vonatkozó garanciális eljárás lefolytatása céljából dolgozzuk fel az általános adatvédelmi rendelet (a továbbiakban: "GDPR") 6. cikke (1) bekezdésének b) pontjával összhangban Az adatszolgáltatás önkéntes, de a garanciális eljárás lefolytatásához szükséges.
3. Az Ön adatait a garanciális eljárás lefolytatásának megfontolásának időtartama alatt, valamint archiválási céllal kezeljük, amennyiben az Adminisztrátorral szembeni esetleges követelésekkel szemben szükséges védekezni, de legfeljebb azok elévüléséig.
4. Az Ön adatai csak olyan szervezetek számára adható ki, amelyek az Adminisztrátor nevében, a személyes adatok feldolgozására vonatkozó írásbeli megbízási szerződés alapján adatokat kezelnek, és többek között technikai szolgáltatást, tárhelyszolgáltatást vagy weboldal-karbantartást, informatikai-, futárszolgáltatást nyújtanak. Az Adatkezelő beszállítói kötelesek gondoskodni az adatbiztonságról és megfelelni a személyes adatok védelmére vonatkozó hatályos jogszabályok követelményeinek, és nem használhatják fel a rájuk bízott személyes adatokat az Adatkezelővel kötött szerződésben meghatározott céloktól eltérő célokra.
5. Az Ön adatait nem dolgozzuk fel automatizált módon, beleértve a profilalkotást, és nem továbbítjuk harmadik országba/nemzetközi szervezetnek.
6. Ön bármikor jogosult az adatai tartalmához történő hozzáféréshez, valamint annak helyesbítéshez, törléshez, az adatkezelés korlátozásához, az adathordozhatósághoz és a kifogásoláshoz való joghoz.
7. Az Ön személyes adatainak az Adatkezelő általi feldolgozásával kapcsolatos minden kérdésben az alábbi e-mail címen veheti fel a kapcsolatot: daneosobowe@dedra.pl
8. Önnek jogában áll van panaszt benyújtani az illetékes adatvédelmi hatóságnál;

RO Cuprinsul

1. Poze și desene
2. Descrierea aparatului
3. Destinația aparatului
4. Limitare de utilizare
5. Date tehnice
6. Pregătirea pentru lucru
7. Pornirea aparatului
8. Utilizarea aparatului
9. Activități curente de întreținere
10. Piese de schimb si accesorii
11. Înlăturarea defecțiunilor
12. Completarea aparatului
13. Informații pentru utilizatori cu privire la eliminarea aparatelor electrice și electronice
14. Card de garantie

Traducerea instrucțiunii originale

Declarația de conformitate este anexată la instrucțiuni ca un document separat. În cazul în care declarația de conformitate lipsește, contactați Dedra Exim Sp. z o.o.

Condiții generale de siguranță au fost atașate la instrucțiuni ca o broșură separată.

AVERTISMENT. Citiți toate avertismentele marcate cu simbolul și toate instrucțiunile. Nerespectarea avertismentelor și instrucțiunilor de siguranță menționate mai jos poate cauza electrocutări, incendii sau leziuni grave.

Păstrați toate avertismentele și instrucțiunile pentru utilizare ulterioară.

ATENȚIE **Aparatul din linia SAS + ALL a fost proiectat să funcționeze doar cu încărcătoare și baterii din linia SAS + ALL.**

Bateria Li-Ion și încărcătorul nu sunt inclusee cu dispozitivul achiziționat și trebuie achiziționate separat. Nu utilizați altebaterii și încărcătoare, decât cele specificate.

2. Descrierea aparatului

Slika A: 1. protecție linie, 2. corp motor, 3. limitator, 4. mâner principal, 5. blocare întrerupător, 6. întrerupător pornire/oprire, 7. mufă baterie, 8. mâner auxiliar, 9. conector manșon, 10. buton reglare unghi cap

3. Destinația aparatului

Mașina este proiectată pentru cosirea ierbii sau a vegetației moi similare. Este permisă utilizarea aparatului în lucrări de renovare și construcții, ateliere de reparații, în lucrări de amatori, cu respectarea condițiilor de utilizare și a condițiilor de lucru permise cuprinse în instrucțiunile de utilizare.

4. Limitare de utilizare

Dispozitivul poate fi utilizat numai în conformitate cu „Condițiile de funcționare permise" enumerate mai jos. Nu tăiați alte materiale decât cele specificate în secțiunea Destinația aparatului.

Nu este permisă utilizarea aparatului cu apărătoarea sculei de tăiere îndepărtată sau deteriorată. Nu utilizați aparatul în condiții meteorologice nefavorabile, cum ar fi ploaia, mai ales dacă există riscul de fulgere.

Modificările neautorizate ale structurii mecanice și electrice, orice modificări, lucrări de service nedescrise în manualul de utilizare vor fi considerate ilegale și vor avea ca rezultat pierderea imediată a drepturilor de garanție, iar declarația de conformitate nu va mai fi valabilă.

Utilizarea neconformă cu destinația sau utilizarea contrară manualului va duce la pierderea imediată a drepturilor de garanție.

Condiții de lucru acceptabile
S1 - funcționare continuă și altele.
Interval de temperatură de încărcare a bateriei 10 - 30 ° C. Nu expuneți la temperaturi de peste 40°C.

5. Date tehnice

Model	DED6991
Sursă de alimentare [V]	18V d.c.
Diametrul de tăiere a liniei [mm]	300
Caracteristici monofilament [mm x m]	1,6 x 3
Viteza liniei [min^{-1}]	8800
Nivel de vibrații măsurat la mâner [m/s^2]	3,6
Incertitudinea de măsurare KD [m/s^2]	1,8
Emisiile de zgomot:	
Nivelul de presiune acustică LPA [dB(A)].	80,5
Nivelul de putere acustică LWA [dB(A)].	88

Incertitudinea de măsurare KLPA, KLWA [dB(A)].	3 / 2,12
LwA [dB(A)] garantat.	96
Greutatea dispozitivului fără baterie	1,9

Informația privind vibrații și zgomot
Valoarea totală a vibrațiilor ah și nesiguranța măsurătorii au fost definite conform standardului EN 60335-1 și specificate în tabel.
Emisia zgomotului a fost definită conform EN 60335-1 valorile au fost specificate în tabel de mai sus.
Informația privind zgomot
Emisia zgomotului a fost definită conform EN 60335-1, valorile au fost specificate în tabelul de mai sus.

⚠ ATENȚIE **Zgomotul poate cauza deteriorarea auzului, utilizați întotdeauna protectoare de auz în timpul lucrului!**

Valoarea totală declarată a vibrațiilor a fost măsurată în conformitate cu metodă standard de testare și poate fi utilizată pentru a compara un dispozitiv cu altul. Nivelul de vibrație poate fi de asemenea utilizat pentru a efectua o estimare preliminară a expunerii la vibrații.
Nivelul de vibrație în timpul utilizării efective a dispozitivului poate să difere de valorile declarate, în funcție de modul în care sunt utilizate uneltele de lucru, în special de tipul piesei prelucrate și de necesitatea de a specifica măsurile de protecție a operatorului. Pentru a estima cu exactitate expunerea în condiții reale de utilizare, trebuie luate în considerare toate etapele ciclului de operare, inclusiv perioadele când dispozitivul este oprit sau când este pornit, dar fără să fie utilizat pentru lucru.

6. Pregătirea pentru lucru

⚠ ATENȚIE **Dispozitivul face parte din linia SAS + ALL, prin urmare, pentru a-l utiliza, trebuie să completați un set format din dispozitiv, baterie și încărcător. Utilizarea altor baterii și încărcătoare este interzisă.**
Efectuați toate acțiunile din acest capitol cu bateria deconectată.

Montați secțiunile inferioară și superioară ale brațului, fixându-le cu piulița de cuplare. Montați apărătoarea (Fig. A, 1) pe capul motorului (Fig. A, 2), strângând toate cele patru șuruburi de montare. Montați mânerul (Fig. A, 4) astfel încât opritorul (Fig. A, 4) să fie în stânga operatorului atunci când acesta ține mașina în dreapta. Reglați poziția mânerului astfel încât operatorul să aibă o prindere fermă și un control deplin al unității.

7. Pornirea aparatului

⚠ ATENȚIE **Înainte de a porni aparatul, este esențial să efectuați activitățile descrise în capitolul „Pregătirea pentru lucru".**

Introduceți pachetul de baterii încărcat din linia SAS+ALL în fanta pentru pachetul de baterii. Cu degetul mare de la mâna dreaptă, apăsați dispozitivul de blocare a comutatorului (Fig. A, 6), iar cu celelalte degete apăsați comutatorul (Fig. A, 7). Aparatul va începe să funcționeze.

8. Utilizarea aparatului

⚠ ATENȚIE **Dacă bateria se încălzește peste 40 ° C, opriți lucrul și așteptați până când bateria se răcește.**
Când utilizați aparatul, toate regulile și recomandările de siguranță descrise în condițiile de siguranță trebuie respectate cu strictețe.

Tunderea ierbii joase
Stați drept cu un pas ușor pentru a asigura o poziție stabilă. Țineți elementul de tăiere chiar deasupra solului. Efectuați cosirea cu viteză maximă, deplasând unitatea de la dreapta la stânga, apoi reveniți la poziția de pornire și treceți la următoarea zonă de cosit. Asigurați-vă periodic că nu există resturi în jurul capului de tăiere care ar putea cauza blocarea acestuia.

Tunderea ierbii înalte
Stați drept cu un pas ușor pentru a asigura o postură stabilă. Lucrați la viteză maximă. Pentru a preveni înfășurarea plantelor înalte în jurul dispozitivului de tăiere, acționați elementul de tăiere la o înălțime de câțiva centimetri sub nivelul vârfurilor plantelor, deplasând unitatea de la dreapta la stânga, apoi înapoi în poziția de pornire. Repetați operațiunea până la obținerea efectului dorit și treceți la următoarea zonă de cosit. Nu ridicați vârful de lucru deasupra liniei șoldurilor. Asigurați-vă periodic că nu există resturi în jurul capului de tăiere care ar putea cauza un blocaj.
Linia este supusă uzurii în timpul funcționării, verificați lungimea și starea de uzură a liniei.

Alimentare automată a liniei
De fiecare dată când mașina este oprită, linia se ejectează singură. Aproximativ 1 cm de linie va fi ejectată din magazia de pe fiecare parte a capului.

9. Activități curente de întreținere

⚠ ATENȚIE **Efectuați toate activitățile de service cu dispozitivul deconectat de la sursa de alimentare.**
Purtați întotdeauna mănuși de protecție când manipulați ferăstrăul cu lanț pentru a evita răniri.

Scoaterea bobinei de linie
Pe capul de tăiere, împingeți în zăvorul de blocare și scoateți gulerul capului. Dedesubt există o bobină de linie, care trebuie scoasă.

Înfășurarea liniei
De fiecare dată când linia este completată, componentele capului trebuie să fie inspectate. Este interzisă continuarea utilizării unui cap deteriorat.
Se îndepărtează restul monofilamentului vechi de pe bobină, se introduce centrul monofilamentului pregătit anterior, cu o lungime de aproximativ 3 m, în crestătura de fixare, astfel încât, după o îndoire de 180°, acesta să fie înfășurat în direcția săgeților de pe bobină (fig. B). Înfășurați cele două jumătăți ale monofilamentului, fără să se încurce, pe părțile opuse ale deflectorului bobinei, până când se desfac aproximativ 10 cm din fiecare parte a monofilamentului. Pentru a împiedica derularea firului, capetele firului pot fi plasate în crestăturile din colierul bobinei. Se recomandă să nu se utilizeze fir mai gros de 3 mm.

Depozitare și transport
Atunci când aparatul nu este utilizat, depozitați-l departe de îndemâna copiilor, într-un loc uscat, cu rezervorul de combustibil golit. Transportați aparatul și celelalte componente enumerate în avizul de livrare într-un mod care să nu le expună la condiții de mediu dăunătoare, cum ar fi umiditate, precipitații, presiune care ar putea duce la deteriorări mecanice și altele care ar putea avea un impact negativ asupra aparatului. Atunci când transportați aparatul, opriți întotdeauna motorul, deconectați firul bujiei și goliți rezervorul de combustibil. Depozitați și transportați piesele de tăiere a metalelor într-un paznic dedicat. Pentru distanțe scurte, transportați aparatul ținând brațul cu o mână, în punctul de echilibru al aparatului, între praștie și suportul ghidonului.
Curățați în mod regulat întreaga unealtă electrică, acordând o atenție deosebită curățării orificiilor de aerisire ale acesteia.
Evitați să încărcați acumulatorul imediat după o utilizare intensivă. Din cauza fenomenului de descărcare, nu depozitați pachetul de baterii complet descărcat, deoarece acesta se poate descărca atunci sub un nivel critic și se poate deteriora permanent.
Prin urmare, atunci când nu este utilizat, acumulatorul trebuie depozitat parțial încărcat (până la aproximativ 40%). Reîncărcați bateria înainte ca aceasta să se descarce complet. Depozitați bateriile la temperaturi de 10-30°C. Depozitată la temperaturi scăzute, aceasta își va pierde capacitatea mai repede.

⚠ ATENȚIE **Încărcarea bateriei este descrisă în instrucțiunile pentru bateria și încărcătorul din linia SAS+ALL.**

Zona de depozitare trebuie să fie inaccesibilă copiilor.
Dacă este necesar să trimiteți dispozitivul la un centru de service pentru reparații, protejați-l împotriva deteriorărilor mecanice accidentale și scoateți bateria din priza încărcătorului.

Cum se dezasamblează bateria
Pentru a îndepărta acumulatorul, prindeți dispozitivul de mâner și apoi apăsați butonul de eliberare situat în partea din față a acumulatorului. Glisați pachetul de baterii din priză. Pentru a monta pachetul de baterii, glisați pachetul de baterii în priza pentru baterii și apoi apăsați în jos până când zăvorul mânerului se prinde.

Montarea, înlocuirea sculei
După fixarea sculei, asigurați-vă că scula de lucru a fost fixată corect: așezați scula electrică în poziție orizontală, încercați să extindeți vârful fixat. Dacă nu poate fi ejectat, acesta a fost fixat corect.

Întreținerea sculei
Întreținerea include întreținerea sculei și a accesoriilor sale, respectiv a acumulatorului și a încărcătorului.

⚠ ATENȚIE **Nu efectuați niciodată lucrări de întreținere a aparatului în timp ce acesta este conectat la o sursă de alimentare.**

Se pot produce vătămări grave sau șocuri electrice. Scoateți pachetul de baterii din priza pentru baterii înainte de a efectua lucrări de întreținere.
Întreținerea aparatului constă în menținerea în stare de curățare corespunzătoare a tuturor componentelor sale necesare pentru funcționarea normală. Nu se pot folosi solvenți pentru curățare, deoarece aceștia pot provoca deteriorarea iremediabilă a carcasei și a altor componente din plastic.
Bateria nu trebuie curățată cu apă, deoarece aceasta poate provoca scurtcircuite interne care pot duce la deteriorări permanente.

Înainte de fiecare pornire:
- Verificați dacă gurile de aerisire ale motorului nu sunt obstrucționate sau murdare. Dacă este necesar, descoperiți/curățați-le cu o cârpă ușor umezită cu apă;

După fiecare utilizare:
- Deconectați bateria pentru a evita activarea accidentală de către persoane neautorizate sau în timpul manipulării.

10. Piese de schimb si accesorii

Pentru a achiziționa piese de schimb și accesorii, vă rugăm să contactați Serviciul Dedra Exim. Detaliile de contact pot fi găsite pe pagina 1 a instrucțiuni.
Când comandați piese de schimb, vă rugăm să precizați numărul lotului pe plăcuța de identificare și numărul piesei din desenul de asamblare.
În perioada de garanție, reparațiile se fac in condițiile specificate în cardul de garantie. Vă rugăm să trimiteți produsul defect pentru reparație la locul achiziției (vânzătorul este obligat să accepte produsul reclamat), să-l trimiteți la serviciul central Dedra Exim sau să-l trimiteți la serviciul cel mai apropiat de domiciliul dumneavoastră (lista de servicii pe pagina www. dedra.pl). Vă rugăm să atașați cardul de garanție completat. După perioada de garanție, reparațiile sunt efectuate de către service-ul central. Produsul deteriorat trebuie trimis la service (costurile de transport sunt suportate de utilizator).

11. Înlăturarea defecțiunilor

⚠ ATENȚIE **Deconectați aparatul de la sursa de alimentare înainte de a încerca să remediați singur defecțiunile.**

Problemă	Cauza	Soluție
Dispozitivul nu funcționează	Comutator defect	Asigurați întreținerea unității
	Baterie descărcată	Încărcați bateria
	Baterie montată incorect	Atașați corect
Dispozitivul începe cu dificultate	Baterie descărcată	Încărcați bateria corect
	Parametrii de funcționare depășiți	Reduceți sarcina pe scula electrică
Muncă nu foarte eficientă	Vârf de lucru uzat	Înlocuiți sau ascuțiți discul
Motorul se supraîncălzește	Orificii de aerisire înfundate	Curățați găurile
	Parametrii de funcționare depășiți	Opriți scula electrică, lăsați lucrarea să se răcească complet

12. Completarea aparatului

DED6991 - 1 buc.

13. Informația pentru utilizatori privind eliminarea utilajelor uzate (se referă la gospodării de casă)

Simbolul afișat pe produse sau pe documentația care le însoțește indică faptul că echipamentele electrice sau electronice defecte nu trebuie eliminate împreună cu deșeurile menajere. În cazul în care trebuie să eliminați, să reutilizați sau să recuperați componente, trebuie să le duceți la un punct de colectare specializat, unde vor fi acceptate gratuit. Autoritățile locale furnizează informații privind locația punctelor de colectare a echipamentelor uzate, de exemplu pe site-urile lor web.
Eliminarea corespunzătoare a dispozitivului permite conservarea resurselor valoroase și evitarea impactului negativ asupra sănătății și mediului, care rezultă din posibilitatea prezenței substanțelor, amestecurilor și componentelor periculoase în echipament.
Eliminarea incorectă a deșeurilor riscă sancțiuni în conformitate cu reglementările locale relevante.
Utilizatorii din țările UE: Dacă trebuie să vă debarasați de echipamente electrice sau electronice, vă rugăm să contactați cel mai apropiat punct de vânzare sau furnizorul dumneavoastră, care vă va putea oferi informații suplimentare.
Eliminarea în țări din afara Uniunii Europene: Acest simbol se aplică numai în țările din Uniunea Europeană. În cazul în care doriți să aruncați acest produs, vă rugăm să contactați autoritățile locale sau dealerul pentru a afla metoda corectă de eliminare.
În conformitate cu Regulamentul (UE) nr. 2023/1542 al Parlamentului European și al Consiliului privind bateriile și acumulatorii și deșeurile de baterii și acumulatori, bateriile/acumulatorii defecți sau uzați trebuie să fie colectați separat și duși la o reprelucrare compatibilă cu mediul.

Certificat de garanţie

pentru

.....

Nr. de katalog: …… Număr de lot: .....

(denumit în continuare Produs)

Data de cumpărare a produsului: .....

Ştampila vânzătorului

Data şi semnătura vânzătorului: .....

Declaraţia Utilizatorului:

Confirm, că am fost informat în ceea ce priveşte condiţiile de garanţie şi efectele nerespectării orientăriilor cuprinse în manualul de utilizare şi în Certificatul de garanţie. Condiţiile prezentei garanţiei îmi sunt cunoscute ce afirm cu semnătura mea de mână:

....

Data şi locul semnătura Utilizatorului

I. Responsabilitatea pentru produs

1. **Garant** - DEDRA EXIM sp. z o.o. cu sediul în Pruszkowie, adresa: ul. 3 Maja 8, 05-800 Pruszków, KRS 0000062517, Sąd Rejonowy dla m.st. Warszawy w Warszawie, XIV Wydział Gospodarczy Krajowego Rejestru Sądowego,[Judecătoria Raională pentru o.c. Varşovia în Varşovia, Departamentul al XIV–a Economic al Registrului Naţional Juridic] NIP [CIF] 527-020-49-33, Kapitał zakładowy [capital social]: 100 980.00 zł..
2. în condiţiile menţionate în prezentul Certificat de garanţie Garantul acordă garanţie la produsul derivat din distribuţia Garantului.
3. Responsabilitatea cu titlu de garanţie cuprinde numai defectele care sau ivit din cauze datorate Produsului în momentul livrării acestuia Utilizatorului.
4. Cu titlu de garanţie, Utilizatorul, obţine dreptul la repararea gratis a Produsului, dacă defecţiunea s-a ivit în perioada de garanţie. Modul de reparare a Produsului (metoda de executare a reparării) depinde de decizia Garantului. Dacă Garantul constată că Produsul nu poate fi reparat, Garantul îşi rezervă dreptul de a schimba piesa defectă sau total Produsul cu altul fără defecte sau de a micşora preţul Produsului ori de a se retrage de la Contract.
5. Faţă de Utilizatorul, care conform cu legea din data de 23 aprilie 1964 din Codul Civil, nu este un consumator, răspunderea Garantului pentru dauna rezultate din prezenta garanţie şi/ sau în legătură cu încheierea şi executarea acesteia, indiferent de dreptul legal, este limitată maxim până la valoarea Produsului defect..

II. Perioada de garanţie

Componentele Produsului acoperite de garanţie	Durata de protecţie a garanţiei
DED6991	36 luni, de la data cumpărării Produsului, înscrisă în prezentul Certificat de garanţie

III. Condiţiile de utilizare a garanţiei

1 Prezentarea de către Utilizator a Certificatul completat de garanţie a Produsului şi dovedirea împrejurărilor de cumpărare a Produsului de ex. prin prezentarea chitanţei, facturei, etc. Pentru a efectua în mod eficient reclamaţia, se recomandă că Utilizatorul să trimite împreună cu Produsul reclamat, toate componetele menţionate la “Completarea” Produsului în manualul de utilizare.
2. Respectarea de către Utilizator a recomandările din Manualul de utilizare şi din Certficatul de garanţie.
3. Garanţia acoperă numai teritoriul Republicii Polonă şi UE.
4. Garanţia nu acoperă defecţiunile Produsului apărute în special din cauza:
a. Nerespectării de către Utilizator a condiţiilor indicate în Manualul de utilizare, în special în domeniul de utilizare, întreţinere şi curăţare corectă.
b. Utilizarea de către Utilizator a unor produse de curăţare sau substanţe de conservare care sunt neadecvate cu Manualul de utilizare;
c. Depozitare necorespunzătoare şi transportul necorespunzător al Produsului de către Utilizator;
d. Modificări şi/sau reconstrucţii arbitrare a Produsului de către Utilizator;
e. Utilizarea în Produs de către Utilizator a unor materiale consumabile neconforme cu manualul de utilizare
5. Utilizatorul care conform nu legea din data de 23 aprilie 1964 din Codul Civil nu este un consumator, pierde garanţia pentru Produsul, în care:
- numerele de serie, marcarea datelor şi plăcuţele cu datele technice au fost îndepărtate de către Utilizator;
- sigiliile existente au fost deteriorate de Utilizator sau au urme rămase din manipularea de către utilizator la acestea.
6. **Atenţie!** Operaţiile legate cu utilizarea de fiecare zii, descrise în manualul de utilizare, Utilizatorul execută singur pe costul său.

IV. Procedura de reclamaţie

1. Dacă se constată că Produsul nu funcţionează corect, Înainte de a depune reclamaţia trebuie să Vă asiguraţi dacă toate operaţiunile descrise în manualul de utilizare au fost executate corect.

2. Sesizaţi imediat reclamaţia, cel mai bine în termen de 7 zile de la data la care aţi observant defectul produsului. Utilizatorul care conform cu legea din data de 23 aprilie 1964 din Codul Civil nu este un consumator, pierde garanţia pentru Produs dacă reclamaţia nu depune în termen de până de 7 zile.
3. Sesizarea reclamaţiei se face de ex. la. la punctul de cumpărare a Produsului, la service-ul de garanţie sau se poate trimite în scris pe adresa: DEDRA EXIM sp. z o.o., ul. 3 Maja 8, 05-800 Pruszków.
4. Utilizatorul poate să depună reclamaţia prin formularul accesibil pe pagina de internet www.dedra.pl. (“Formular pentru sesizarea reclamaţiei cu titlu de garanţie”).
5. Adresele service-urilor de garanţie din fiecare stat sunt accesibile pe pagina www.dedra.pl. Dacă service-ul lipseşte în statul adecvat, trimiteţi sesizările de reclamaţie cu titlu de garanţie pe adresa: DEDRA EXIM sp. z o.o. ul. 3 Maja 8, 05-800 Pruszków (Polonia).
6. Luând în considerare siguranţa Utilizatorului se interzice utilizarea Produsului defect.
7. Atenţie!!! Utilizarea Produsului defect este periculos pentru sănătatea şi viaţa Utilizatorului.
8. Executarea obligaţiilor rezultate din garanţie va avea loc în termen de 14 zile lucrătoare, calculate de la data furnizării de către Utilizator a Produsului reclamat.
9 Înainte de furnizare a Produsului reclamat se recomandă curăţirea acestuia. Se recomandă de a se asigura bine Produsul împotriva distrugerii în timpul transportului (se recomandă să trimiteţi produsul reclamat în ambalajul original).
10. Perioada de garanţie va fi prelungită cu durata în care, din cauza defectului Produsului acoperit de garanţie Utilizatorul nu l-a putut să-l utilizeze,
Garanţia nu opreşte, nu limitează nu suspendează drepturile Utilizatorului rezultate din dispoziţiile privind garanţia pentru vicile produsului vândut.

În conformitate cu articolul 13 alineatele (1) și (2) din Regulamentul (UE) 2016/679 al Parlamentului European și al Consiliului din 27 aprilie 2016 privind protecția persoanelor fizice în ceea ce privește prelucrarea datelor cu caracter personal și privind libera circulație a acestor date și de abrogare a Directivei 95/46/CE, vă informăm.

1. Administratorul datelor Dumneavoastră cu caracter personal furnizate în formular este DEDRA-EXIM sp. z o. o. cu sediul social în Pruszków, ul. 3 Maja 8, 05-800 Pruszków (în continuare: „Administrator”).
2. Datele dumneavoastră vor fi prelucrate numai în scopul derulării procedurii de garanție a dispozitivului în conformitate cu art. 6 alin.1 lit. b din regulamentul general privind protecția datelor (în continuare: „GDPR”). Furnizarea datelor este voluntară, dar necesară pentru derularea procedurii de garanție.
3. Datele dumneavoastră vor fi prelucrate pe perioada de luare în considerare a procedurii de garanție și în scopuri de arhivare în cazul în care este nevoie de apărare împotriva oricăror pretenții împotriva Administratorului, nu mai mult decât până la expirarea acestora.
4. Datele dumneavoastră pot fi dezvăluite numai entităților care prelucrează date pentru administrator pe baza unui contract scris de încredințare a prelucrării datelor cu caracter personal care oferă, printre altele, service tehnic, hosting sau intreținere site, service IT, firmă de curierat. Furnizorii Administratorului sunt obligați să asigure securitatea datelor și să îndeplinească cerințele legii aplicabile referitoare la protecția datelor cu caracter personal și nu pot folosi datele cu caracter personal încredințate în alte scopuri decât cele specificate în contractul cu Administratorul.
5. Datele dumneavoastră nu vor fi prelucrate în mod automatizat, inclusiv sub formă de profilare, și nu vor fi transferate către o țară terță/organizație internațională.
6. Aveți dreptul de a accesa datele dumneavoastră și dreptul de a rectifica, șterge, limita prelucrarea, dreptul de a transfera date, dreptul de a vă opune în orice moment.
7. În toate aspectele legate de prelucrarea datelor dumneavoastră cu caracter personal de către Administrator, ne puteți contacta la următoarea adresă de e-mail: daneosobowe@dedra.pl.;
8. Aveți dreptul de a depune o plângere la autoritatea competentă pentru protecția datelor cu caracter personal.

SI Kazalo

1. Fotografije in risbe
2. Opis naprave
3. Namembnost naprave
4. Omejitve uporabe
5. Tehnični podatki
6. Priprava za delo
7. Vklop naprave
8. Uporaba naprave
9. Tekoča vzdrževalna opravila
10. Nadomestni deli in dodatna opremai
11. Samoodpravljanje napak
12. Kompletacija naprave
13. Informacije za uporabnike o tem, kako odstranjevati odrabljene električne in elektronske naprave
14. Garancijski list

Prevod izvirnih navodil
Izjava o skladnosti je priložena navodilom kot ločen dokument. Če izjave o skladnosti ni, se obrnite na Dedra Exim Sp. z o.o.
Splošni varnostni predpisi so priloženi navodilom kot ločena brošura.

OPOZORILO. Preberite vsa s simbolom označena ⚠ opozorila in vsa navodila.

Neupoštevanje spodaj navedenih varnostnih opozoril in navodil je lahko vzrok električnega udara, požara ali hudih poškodb. Shranite vsa opozorila in navodila za morebitno kasnejšo uporabo.

⚠ POZOR **Naprava iz linije SAS+ALL je zasnovana za delo samo s skupaj polnilniki in baterijami iz linije SAS+ALL.**

Li-Ion baterija in polnilnik nista del kupljene naprave in ju je treba kupiti posebej. Prepovedana je uporaba baterij in polninikov, ki niso namenjeni za to napravo.

2. Opis naprave

Slika A: 1. varovalo linije, 2. ohišje motorja, 3. omejevalnik, 4. glavni ročaj, 5. ključavnica stikala, 6. stikalo za vklop/izklop, 7. vtičnica za baterijo, 8. pomožni ročaj, 9. priključek tulca, 10. gumb za nastavitev kota glave

3. Namembnost naprave

Stroj je zasnovan za košnjo trave ali podobne mehke vegetacije.
Napravo je dovoljeno uporabljati tudi pri obnovitvenih in gradbenih delih, v delavnicah za izvajanje popravil ter v okviru ljubiteljskih dejavnosti, ob upoštevanju dejanskih in dovoljenih pogojev uporabe, kot so navedeni v teh navodilih za uporabo.

4. Omejitve uporabe

⚠ POZOR **Napravo je dovoljeno uporabljati samo v skladu s spodnjimi "Dovoljenimi pogoji dela z napravo".**

Naprave ni dovoljeno uporabljati z odstranjenim ali poškodovanim ščitnikom rezalnega orodja. Naprave ne uporabljajte v slabih vremenskih razmerah, kot je dež, zlasti če obstaja nevarnost udara strele.

⚠ POZOR **Kakršne koli samovoljne uvedbe sprememb v mehansko in električno strukturo, modifikacije naprave ali taka izvajanja vzdrževanja ali servisiranja, ki niso skladna z opisi v teh navodilih za uporabo, se štejejo za nezakonita in imajo za posledico takojšnjo izgubo garancijskih pravic, izjava o skladnosti pa preneha veljati.**

Uporaba, ki ni v skladu z namembnostjo naprave ali je neskladna s temi navodili za uporabo, ima za posledico takojšnjo izgubo garancijskih pravic.

Dovoljeni pogoji dela z napravo
S1 - neprekinjeno delovanje in drugo.
Temperaturno območje polnjenja baterije 10-30 °C. Ne izpostavljati temperaturam nad 40 °C.

5. Tehnični podatki

Model	DED6991
Napajanje [V]	18V d.c.
Premer linijskega rezanja [mm]	300
Lastnosti monofilamenta [mm x m]	1,6 x 3
Hitrost linije [min^{-1}]	8800
Raven vibracij, izmerjena na ročaju [m/s^2]	3,6
Merilna negotovost KD [m/s^2]	1,8
Emisije hrupa:	
Raven zvočnega tlaka LPA [dB(A)].	80,5
Raven zvočne moči LWA [dB(A)].	88
Merilna negotovost KLPA, KLWA [dB(A)].	3 / 2,12
Zagotovljeni LwA [dB(A)].	96
Teža naprave brez baterije	1,9

Informacije o vibracijah in hrupu
Kombinirana vrednost vibracij a_h in merilna negotovost sta bili določeni v skladu s standardom EN 60335-1 in sta navedeni v tabeli.
Emisija hrupa je bila določena v skladu z EN 60335-1, vrednosti so podane v zgornji tabeli.
Informacije o hrupu

Emisija hrupa je bila določena v skladu z EN 60335-1, vrednosti so podane v zgornji tabeli.

⚠ POZOR **Hrup lahko poškoduje sluh, pri delu je vedno treba uporabljati zaščito za ušesa!**

Deklarirana skupna vrednost vibracij je bila izmerjena v skladu s standardno preskusno metodo in se lahko uporablja za primerjave ene naprave z drugo. Navedeno raven vibracij se lahko uporablja tudi za začetno oceno izpostavljenosti vibracijam.
Raven vibracij med dejansko uporabo naprave se lahko razlikuje od deklariranih vrednosti, odvisno od načina uporabe delovnih orodij, v tem zlasti od vrste obdelovanca ter od potrebe opredelitve ukrepov za zaščito uporabnika orodja. Za natančno oceno izpostavljenosti v dejanskih pogojih uporabe je treba upoštevati vse dele delovnega cikla, vključno z obdobji, ko je orodje izklopljeno ali ko je vklopljeno, vendar se z njim ne dela.

6. Priprava za delo

⚠ POZOR **Naprava je del linije SAS+ALL, zato jo je možno uporabljati le v okviru ustreznega sestava, sestoječega se iz naprave ter specificirane baterije in polnilnika. Uporaba drugih baterij in polnilnikov je prepovedana.**

⚠ POZOR **Vse korake, ki so opisani v tej točki, je treba opraviti pri odklopljeni bateriji.**

Sestavite spodnji in zgornji del droga ter ga pritrdite s spojno matico. Namestite varovalo (slika A, 1) na glavo motorja (slika A, 2) in zategnite vse štiri pritrdilne vijake. Ročaj (slika A, 4) namestite tako, da je omejevalnik (slika A, 4) na upravljavčevi levi strani, ko stroj drži na desni strani. Nastavite položaj ročaja tako, da ima upravljavec trden oprijem in popoln nadzor nad napravo.

7. Vklop naprave

Pred zagonom naprave je obvezno treba opraviti opravila, opisana v točki "Priprava za delo".

Vstavite napolnjen paket baterij iz linije SAS+ALL v režo za paket baterij. S palcem desne roke pritisnite ključavnico stikala (slika A, 6), z drugimi prsti pa pritisnite stikalo (slika A, 7). Enota bo začela delovati.

8. Uporaba naprave

⚠ POZOR **Če se baterija segreje nad 40 °C, prenehajte z delom in počakajte, da se baterija ohladi.**

Pri delu z napravo je treba strogo upoštevati vsa varnostna pravila in priporočila, opisana v varnostnih pogojih.

Košnja nizke trave
Stojte vzravnano z rahlim korakom, da zagotovite stabilen položaj. Rezalni element držite tik nad tlemi. Kosite s polno hitrostjo in premikate napravo od desne proti levi, nato se vrnite v začetni položaj in se premaknite na naslednje območje, ki ga je treba pokositi. Občasno se prepričajte, da okoli rezalne glave ni odpadkov, ki bi jo lahko zamašili.

Košnja visoke trave
Stojte vzravnano z rahlim korakom, da zagotovite stabilno držo. Delajte s polno hitrostjo. Če želite preprečiti, da bi se visoke rastline ovile okoli rezalnega nastavka, upravljajte z rezalnim elementom na višini nekaj centimetrov pod višino vrha rastlin, tako da napravo premikate od desne proti levi in nato nazaj v začetni položaj. Ponavljajte, dokler ne dosežete želenega učinka, in preidite na naslednje območje, ki ga je treba pokositi. Delovne konice ne dvignite nad linijo bokov. Občasno se prepričajte, da okoli rezalne glave ni odpadkov, ki bi lahko povzročili zamašitev.
Med delovanjem se vodnik obrabi, zato preverite dolžino in stanje obrabe vodnika.

Samodejno podajanje linij
Ob vsakem izklopu stroja se linija sama izvleče. Približno 1 cm vrvice se izstreli iz zalogovnika na vsaki strani glave.

9. Tekoča vzdrževalna opravila

⚠ POZOR **Kakršna koli vzdrževalna opravila na napravi se sme opraviti le po odklopu naprave od vira napajanja.**

Odstranjevanje tuljave za vrvico
Na rezalni glavi potisnite zaklepno ključavnico in sneite ovratnik glave. Pod njim je tuljava z vrvico, ki jo je treba izvleči.

Navijanje linije
Ob vsakem polnjenju linije je treba pregledati sestavne dele glave. Poškodovano glavo je prepovedano še naprej uporabljati.

Odstranite preostanek starega monofilamenta z navitka, vstavite sredino predhodno pripravljenega monofilamenta, dolgega približno 3 m, v pritrdilno zarezo, tako da ga po upogibu za 180° navijte v smeri puščic na navitku (slika B). Obe polovici monofilamenta navijte brez zapletanja na nasprotnih straneh pregrade tuljave, dokler se ne odvije približno 10 cm vsakega dela monofilamenta. Da bi preprečili odvijanje vrvice, lahko konce vrvice namestite v zareze v ovratniku tuljave. Priporočljivo je, da ne uporabljate vrvice, debelejše od 3 mm.

Skladiščenje in prevoz
Če naprave ne uporabljate, jo shranite na suhem mestu, nedosegljivo otrokom, z izpraznjenim rezervoarjem za gorivo. Napravo in druge sestavne dele, navedene v dobavnici, prevažajte tako, da jih ne izpostavljate škodljivim okoljskim razmeram, kot so vlaga, padavine, tlak, ki bi lahko povzročil mehanske poškodbe, in drugim, ki bi lahko negativno vplivali na napravo. Med prevozom naprave vedno izklopite motor, odklopite žico vžigalne svečke in izpraznite rezervoar za gorivo. Deli za rezanje kovin shranjujte in prevažajte v za to namenjenem varovalu. Na krajših razdaljah napravo prenašajte tako, da z eno roko držite drog, in sicer na točki ravnotežja naprave med zanko in držalom za krmilo.
Redno čistite celotno električno orodje, posebno pozornost pa namenite čiščenju prezračevalnih odprtin električnega orodja.
Akumulatorja ne polnite takoj po intenzivni uporabi. Zaradi pojava praznjenja ne shranjujte popolnoma izpraznjenega baterijskega paketa, saj se lahko takrat izprazni pod kritično raven in se trajno poškoduje.
Kadar akumulatorskega sklopa ne uporabljate, ga zato hranite delno napolnjenega (do približno 40 %). Akumulator napolnite, preden se popolnoma izprazni. Baterije shranjujte pri temperaturah od 10 do 30 °C. Če jo hranite pri nizkih temperaturah, bo hitreje izgubila zmogljivost.

Polnjenje baterije je opisano v navodilih za baterijo in polnilnik iz linije SAS+ALL.

Prostor za shranjevanje mora biti nedostopen otrokom.
Če je treba napravo poslati v popravilo v servisni center, jo zaščitite pred nenamernimi mehanskimi poškodbami in odstranite baterijo iz vtičnice polnilnika.

Kako razstaviti baterijo
Če želite odstraniti baterijski sklop, napravo primite za ročaj in nato pritisnite gumb za sprostitev, ki se nahaja na sprednji strani baterijskega sklopa. Paket baterij potisnite iz vtičnice. Če želite namestiti paket baterij, potisnite paket baterij v vtičnico in nato pritisnite navzdol, dokler se ključavnica ročaja ne zaskoči.

Montaža in zamenjava orodja
Po pritrditvi orodja se prepričajte, da je bilo delovno orodje pravilno pritrjeno: električno orodje položite vodoravno in poskusite iztegniti pritrjeno bit. Če ga ni mogoče izvleči, je bil pravilno pritrjen.

Vzdrževanje orodja
Vzdrževanje vključuje servisiranje orodja in njegove dodatne opreme, tj. akumulatorja in polnilnika.

⚠ POZOR **Nikoli ne izvajajte vzdrževalnih del na napravi, ko je ta priključena na vir električne energije.**

Lahko pride do hudih poškodb ali električnega udara. Pred izvajanjem vzdrževalnih del izvlecite akumulatorski sklop iz vtičnice.
Vzdrževanje naprave je sestavljeno iz vzdrževanja vseh njenih sestavnih delov, ki so potrebni za normalno delovanje, v ustrezni čistoči. Za čiščenje ne smete uporabljati topil, saj lahko to povzroči nepopravljive poškodbe ohišja in drugih plastičnih sestavnih delov.
Baterije se ne sme čistiti z vodo, saj lahko to povzroči notranje kratke stike, ki lahko povzročijo trajne poškodbe.

Pred vsakim zagonom:
- Preverite, ali so zračniki motorja zamašeni ali umazani. Po potrebi jih odkrijte/očistite s krpo, rahlo navlaženo z vodo;

Po vsaki uporabi:
- Odklopite baterijo, da bi preprečili nenamerno aktiviranje s strani nepooblaščenih oseb ali med rokovanjem.

10. Nadomestni deli in dodatna oprema

Za nakup rezervnih delov in dodatne opreme se obrnite na Servis Dedra Exim. Kontaktne podatke najdete na 1. strani navodil.
Pri naročanju rezervnih delov navedite številko partije z nazivne tablice in številko dela iz montažne risbe.
V garancijskem roku bodo popravila izvršena pod pogoji, navedenimi v garancijskem listu. Reklamirani izdelek je treba dostaviti v popravilo na kraj nakupa (prodajalec je dolžan reklamirani izdelek sprejeti), lahko se ga tudi pošlje v centralni servis Dedra Exim ali v servis, ki je najbližji vašemu prebivališču (seznam servisov je na voljo na www.dedra.pl). Prosimo, da izdelku priložite izpolnjen garancijski list. Po preteku garancijskega obdobja popravila opravlja centralni servis. Poškodovan izdelek je se pošlje v servis (stroške dostave krije uporabnik)..

11. Samoodpravljanje napak

⚠ POZOR **Pred pristopom k odpravljanju napak je treba napravo odklopiti od električnega omrežja.**

Problem	Vzrok	Rešitev
Naprava ne deluje	Okvarjeno stikalo	Napravo dajte na servis.
	Izpraznjena baterija	Polnjenje baterije
	Nepravilno nameščena baterija	Pravilno pritrdite
Naprava se začne s težavami	Izpraznjena baterija	Pravilno napolnite baterijo
	Preseganje obratovalnih parametrov	Zmanjšajte obremenitev električnega orodja
Ne preveč učinkovito delo	Obrabljena delovna konica	Zamenjajte ali nabrusite disk
Motor se pregreva	Zamašeni zračniki	Očistite luknje
	Preseganje obratovalnih parametrov	Izklopite električno orodje in pustite, da se delo popolnoma ohladi.

12. Kompletacija naprave

DED6991 - 1 kos

13. Informacija za uporabnike o odstranjevanju električne in elektronske opreme (velja za gospodinjstva)



Simbol, ki je prikazan na izdelkih ali spremljajoči dokumentaciji, označuje, da se okvarjene električne ali elektronske opreme ne sme odlagati med gospodinjske odpadke. Če želite sestavne dele zavreči, ponovno uporabiti ali predelati, jih je treba odpeljati na specializirano zbirno mesto, kjer jih bodo sprejeli brezplačno. Informacije o lokacijah zbirnih mest za rabljeno opremo zagotavljajo lokalni organi, npr. na svojih spletnih straneh.
S pravilnim odstranjevanjem naprave lahko ohranimo dragocene vire ter se izognemo negativnim vplivom na zdravje in okolje zaradi morebitne prisotnosti nevarnih: snovi, zmesi in sestavnih delov v opremi.
Zaradi nepravilnega odlaganja odpadkov vam grozijo kazni v skladu z ustreznimi lokalnimi predpisi.
Uporabniki v državah EU: Če želite odstraniti električno ali elektronsko opremo, se obrnite na najbližje prodajno mesto ali na dobavitelja, ki vam bo zagotovil dodatne informacije.
Odstranjevanje v državah zunaj Evropske unije: Ta simbol velja samo za države Evropske unije. Če želite ta izdelek zavreči, se obrnite na lokalne organe ali prodajalca, da vam pojasnijo pravilen način odstranjevanja.
V skladu z Uredbo (EU) 2023/1542 Evropskega parlamenta in Sveta o baterijah in akumulatorjih ter odpadnih baterijah in akumulatorjih je treba okvarjene ali uporabljene baterije/akumulatorje zbirati ločeno in jih oddati v okolju prijazno predelavo.

Garancijski list

za

.....

Kataloška št.: …….. št. partije:.....

(v nadaljevanju Proizvod)

Datum nakupa Proizvoda: .....

Žig prodajalca

Datum in podpis prodajalca: .....

Izjava uporabnika:

Potrjujem, da sem bil seznanjen s pogoji garancije in posledicami neupoštevanja navodil v navodilih za uporabo in garancijskem listu. Znani so mi pogoji te garancije, kar potrjujem z lastnoročnim podpisom:

....

Datum in kraj Podpis uporabnika

I. Odgovornost za Proizvod

1. Garant - Dedra Exim Sp. z o.o. s sedežem v Pruškovu, naslov: ul. 3 Maja 8, 05-800 Pruszków, Poljska, št. KRS (vpisa v državni sodni register Poljske) 0000062517, vpis izvršilo Okrajno sodišče za gl. mesto Varšavo v Varšavi, njegov 14. gospodarski oddelek Državnega sodnega registra *(KRS – Krajowy Rejestr Sądowy)*, davčna številka 527-020-49-33, osnovni kapital: 100.980,00 PLN.
2. Garant pod pogoji, določenimi v tem garancijskem listu, podeljuje garancijo za Proizvod, ki ga je dobavil.
3. Odgovornost iz naslova garancije zajema samo napake, izhajače iz razlogov, prisotnoh v samem Proizvodu v času njegove izdaje uporabniku.
4. Garancija daje Uporabniku pravico do brezplačne odprave napake na Proizvodu, če se napako odkrije v garancijskem obdobju. Način odprave napake na Proizvodu (metoda odprave napake) je odvisen od odločitve Garanta. Garant si za primer svoje ugotovitve, da popravila ni možno izvesti, pridržuje pravico do zamenjave okvarjenega elementa ali celotnega Proizvoda z brezhibnim, znižanja cene Proizvoda ali odstopa od pogodbe.
5. V odnosu do Uporabnika, ki ni potrošnik v smislu poljskega Civilnega zakonika *(Kodeks Cywilny)* z dne 23. aprila 1964., je odškodninska odgovornost Garanta za škodo, ki izhaja iz te garancije in/ali je v zvezi z njeno sklenitvijo in izvajanjem, ne glede na pravni naslov, omejena do vrednosti brezhibnega Proizvoda, ki je okvarjen.

II. Garancijsko obdobje

Elementi Proizvoda	Trajanje garancijske zaščite
DED6991	36 mesecev od dneva nakupa Proizvoda, navedenega v tem garancijskem listu

III. Garancijski pogoji

1. Predložitev izpolnjenega garancijskega lista Proizvoda s strani Uporabnika ter dokazila okoliščin nakupa Proizvoda s strani Uporabnika, npr. v obliki blagajniškega potrdila, računa ipd. V cilju pravilne izvedbe reklamacijskega postopka se priporoča, naj Uporabnik skupaj s Proizvodom, ki ga reklamira, predloži vse elemente, navedene v „Kompletacija naprave" v navodilih za uporabo.
2. Ravnanje Uporabnika skladno s priporočili v navodilih za uporabo in garancijskem listu.
3. Garancija zajema samo ozemlje Republike Poljske in EU.
4. Garancija ne zajema okvar Proizvoda, nastalih še zlasti zaradi:
a. Uporabnikovega neupoštevanja pogojev, določenih v Navodilih za uporabo, še zlasti glede pravilne uporabe, vzdrževanja in čiščenja;
b. Uporabnikove uporabe čistilnih ali vzdrževalnih sredstev, neskladnih z navodili za uporabo;
c. Uporabnikovega neustreznega skladiščenja in prevoza Proizvoda;
d. Uporabnikovih nepooblaščenih sprememb in/ali modifikacij Proizvoda brez dogovora z Garantom;
e. Uporabnikove uporabe potrošnega materiala v Proizvodu, neskladnega z navodili za uporabo.
5. Uporabnik, ki ni potrošnik v smislu poljskega Civilnega zakonika z dne 23. aprila 1964., izgubi garancijo za Proizvod, na katerem:
- je Uporabnik odstranil, spremenil ali poškodoval serijske številke, datumske oznake in nazivne tablice;
- je Uporabnik poškodoval plombe ali so na njih vidni znaki poseganja vanje s strani Uporabnika.
6. Pozor! Opravila, povezana z vsakodnevno uporabo Proizvoda, ki so med drugim navedena v navodilih za uporabo, izvaja Uporabnik sam in na lastne stroške.

IV. Reklamacijski postopek

1. V primeru ugotovitve nepravilnega delovanja Proizvoda se je treba pred prijavo reklamacije prepričati, da so bila pravilno opravljena vsa opravila, še zlasti tista, navedena v navodilih za uporabo.
2. Priporoča se reklamacijo prijaviti takoj, najbolje v 7 dneh od dneva opazitve napake na Proizvodu. Uporabnik, ki ni potrošnik v smislu poljskega Civilnega zakonika z dne 23.4.1964, izgubi pravice, izhajajoče iz te garancije, če reklamacije ne prijavi v 7 dneh.
3. Reklamacijo se lahko prijavi, med drugim, na mestu nakupa Proizvoda, v garancijskem servisu ali pisno s pismom, poslanim na naslov: Dedra Exim Sp. z o.o., ul. 3 Maja 8, 05-800 Pruszków, Poljska.
4. Uporabnik lahko prijavi reklamacijo z uporabo obrazca, ki je na voljo na spletni strani www.dedra.pl. ("Obrazec za prijavo reklamacije na podlagi garancije").
5. Naslovi garancijskih servisov za posamezne države so na voljo na www.dedra.pl. V primeru, da za dano državo ne bi bilo navedenega garancijskega servisa, se priporoča poslati reklamacijo na podlaghi garancije na ta naslov: Dedra Exim Sp. z o.o., ul. 3 Maja 8, 05-800 Pruszków (Poljska).
6. V cilju varnosti Uporabnika se prepoveduje uporabo okvarjenega Proizvoda.
7. Pozor! Uporaba okvarjenega Proizvoda je nevarna za zdravje in življenje Uporabnika.
8. Obveznosti iz garancije bodo izpolnjene v 14 delovnih dneh od dneva dostave reklamiranega Proizvoda.
9. Priporoča se pred dostavo okvarjenega Proizvoda le-tega očistiti. Priporoča se reklamirani Proizvod skrbno zaščititi pred poškodbami pri transportu (najbolje je reklamirani Proizvod dostaviti v originalni embalaži).
10. Garancijsko obdobje se podaljša za čas, v katerem Uporabnik Proizvoda, za katerega velja garancija, zaradi njegove okvare ni mogel uporabljati.

Garancija ne izključuje, ne omejuje in začasno ne odpravlja pravic Uporabnika, izhajajočih iz predpisov o poroštvu za napake na prodani stvari.

V skladu s členom 13(1) in (2) Uredbe (EU) 2016/679 Evropskega parlamenta in Sveta z dne 27. aprila 2016 o varstvu posameznikov pri obdelavi osebnih podatkov in o prostem pretoku takih podatkov ter o razveljavitvi Direktive 95/46/ES (v nadaljnjem besedilu: RODO) vas obveščamo

1. Skrbnik vaših osebnih podatkov, podanih v obrazcu, je DEDRA-EXIM sp z o.o. s sedežem v Pruškovu [Pruszków], ul. 3 Maja 8, 05-800 Pruszków, Poljska (v nadaljevanju: "Skrbnik").
2. Vaši podatki bodo obdelovani le za namene izvedbe garancijskega postopka zanapravo v skladu s črko b prvega odst. 6. člena Splošne uredbe o varstvu podatkov EU (v nadaljevanju: »SUVP«). Dajanje podatkov je prostovoljno, a nujno potrebno za izvedbo garancijskega postopka.
3. Vaše podatke bomo obdelovali skozi čas potekanja garancijskega postopka in za namene arhiviranja za primer morebitne potrebe obrambe pred zahtevki do Skrbnika, vendar najdlje do izteka roka njihovega zastaranja.
4. Vaše podatke se sme razkriti samo subjektom, ki obdelujejo podatke za Skrbnika na podlagi pisne pogodbe o zaupanju osebnih podatkov v obdelavo in sicer, med drugim, subjektom, ki izvajajo storitve tehničnega servisa, storitve gostovanja ter vzdrževanja spletnega mesta, IT storitve, izvajalcem kurirskih storitev ipd.. Skrbnikovi dobavitelji so dolžni zagotavljati varnost podatkov ter izpolnjevati zahteve obvezujočih predpisov prava v zvezi z varstvom osebnih podatkov ter ne smejo uporabljati zaupanih jim osebnih podatkov za namene, ki niso določeni v pogodbi s Skrbnikom.
5. Vaši podatki ne bodo obdelovani na avtomatiziran način, v tem na način profiliranja, in ne bodo posredovani v tretjo državo/mednarodni organizaciji.
6. Imate v vsakem trenutku pravico dostopa do svojih podatkov ter pravico do popravka, izbrisa, omejitve obdelave le-teh, pravico do prenosa podatkov na drug subjekt, pravico do ugovora zoper njihovo obdelavo.
7. V vseh zadevah v zvezi z obdelavo vaših osebnih podatkov s strani Skrbnika nas lahko kontaktirate s sporočilom na ta e-poštni naslov: daneosobowe@dedra.pl
8. Imate pravico vložiti pritožbo pri organu, ki je v dani državi pristojen za varstvo osebnih podatkov.

HR Sadržaj

1. Slike i crteži
2. Opis uređaja
3. Namjena uređaja
4. Ograničenje uporabe
5. Tehnički podaci
6. Priprema za uporabu
7. Uključivanje uređaja
8. Uporaba uređaja
9. Održavanje
10. Zamjenski dijelovi i pribor
11. Samostalno otklanjanje kvarova
12. Komplet uređaja
13. Informacija za korisnike o odlaganju električne i elektroničke opreme
14. Jamstveni list

Prijevod originalnih uputa za uporabu

Izjava o sukladnosti priložena je uputama kao poseban dokument. U slučaju nedostatka izjave o sukladnosti, molimo kontaktirajte Dedra-Exim Sp. z o. o

Opći sigurnosni propisi se nalaze u uputama za uporabu kao posebna brošura.

NAPOMENA **Sačuvajte sva upozorenja i upute za buduću upotrebu .**

Uređaj iz linije SAS+ALL dizajniran je za rad samo s punjačima i baterijama iz linije SAS+ALL.

Li-Ion akumulator i punjač nisu oprema kupljenog uređaja i moraju se nabaviti zasebno. Zabranjena je uporaba akumulatora i punjača koji nisu namijenjeni uređaju.

UPOZORENJE. Prije uporabe uređaja pročitajte sva upozorenja označena uskličnikom i sve upute.

Nepoštivanje sljedećih sigurnosnih upozorenja i uputa može dovesti do strujnog udara, požara ili ozbiljnih ozljeda.

Sačuvajte sva upozorenja i upute za buduću upotrebu .

2. Opis uređaja

Slika A: 1. poklopac linije, 2. Tijelo motora, 3. Limiter, 4. Glavna ručka, 5. Prekidač za zaključavanje, 6. Prekidač, 7. Utičnica za bateriju, 8. Dodatna ručka, 9. Priključak za rukav, 10. Tipka za podešavanje kuta glave

3. Namjena uređaja

Uređaj je namijenjen za košnju trave ili sličnog mekog raslinja.
Uređaj je dopušteno koristiti u renovacijskim i građevinskim radovima, radionicama za popravke, u amaterskim radovima, uz poštivanje uvjeta uporabe i dopuštenih radnih uvjeta sadržanih u uputama za uporabu.

4. Ograničenje uporabe

NAPOMENA **Uređaj se smije koristiti samo u skladu s dolje navedenim "Dopuštenim radnim uvjetima".**

Neprihvatljivo je koristiti uređaj s rastavljenim ili oštećenim poklopcem alata za rezanje. Nemojte koristiti uređaj tijekom loših vremenskih uvjeta kao što je kiša, posebno ako postoji opasnost od munja.

NAPOMENA **Neovlaštene promjene mehaničke i električne konstrukcije, bilo kakve modifikacije, servisiranje koje nije opisano u uputama za uporabu smatrat će se nezakonitim i rezultirati gubitkom jamstvenih prava, a izjava o sukladnosti više neće vrijediti.**

Uporaba koja nije u skladu s namjenom ili uporaba koja nije u skladu s uputama za uporabu rezultirat će gubitkom jamstvenih prava.

Dopušteni uvjeti rada
S1 - kontinuirani rad i drugo.
Raspon temperature punjenja akumulatora 10 - 30°C. Ne izlažite temperaturama iznad 40°C.

5. Tehnički podaci

Model	DED6991
Napajanje [V]	18V d.c.
Promjer rezne niti [mm]	300
Parametri linije [mm xm]	1,6 x 3
Brzina vrtnje za liniju [min $^{-1}$]	8800
Razina vibracija izmjerena na ručki [m/s ^{2}]	3,6
Mjerna nesigurnost KD [m/s ^{2}]	1,8
Emisija buke:	
Razina zvučnog tlaka LPA [dB(A)]	80,5
Razina zvučne snage LWA [dB(A)]	88
Mjerna nesigurnost KLPA, KLWA [dB(A)]	3 / 2,12
Zajamčena LwA [dB(A)]	96
Težina uređaja bez baterije	1,9

Informacije o vibracijama i buci

Kombinirana vrijednost vibracija a_h i nesigurnost mjerenja određena je u skladu s normom EN 60335-1 i navedena je u tablici.
Emisija buke određena je u skladu s EN 60335-1, vrijednosti su navedene u gornjoj tablici.

Informacija o buci

Emisija buke određena je u skladu s **EN 60335-1**, vrijednosti su navedene u gornjoj tablici.

NAPOMENA **Buka može oštetiti sluh, uvijek pri radu koristite zaštitu ušiju!**

Deklarirana ukupna vrijednost vibracija izmjerena je prema standardnoj metodi ispitivanja i može se koristiti za usporedbu jednog uređaja s drugim. Navedena razina vibracija se također može koristiti za početnu procjenu izloženosti vibracijama.
Razina vibracija tijekom stvarne uporabe uređaja se može razlikovati od deklariranih vrijednosti, ovisno o tome kako se koriste radni alati, posebno o vrsti obrađivanog predmeta i o potrebi definiranja mjera zaštite operatera. Za točnu procjenu izloženosti u stvarnim uvjetima uporabe, potrebno je uzeti u obzir sve dijelove radnog ciklusa, uključujući razdoblja kada je uređaj isključen ili kada je uključen, ali nije u uporabi.

6. Priprema za uporabu

NAPOMENA **Uređaj je dio SAS+ALL linije, stoga, da biste ga koristili, morate kompletirati set koji se sastoji od uređaja, akumulatora i punjača. Zabranjena je uporaba drugih akumulatora i punjača.**

Izvedite sve korake u ovom poglavlju s isklju čenom baterijom.

Sastavite donji i gornji dio nosača, pričvrstivši ih spojnom maticom. Postavite poklopac (Slika A, 1) na glavu motora (Slika A, 2) zatezanjem sva četiri pričvrsna vijka. Pričvrstite ručku (Sl. A, 4) tako da graničnik (Sl. A, 4) bude na lijevoj strani operatera kada drži uređaj na desnoj strani. Podesite položaj ručke tako da rukovatelj ima čvrst stisak i potpunu kontrolu nad uređajem.

7. Uključivanje uređaja

NAPOMENA **Prije pokretanja uređaja bitno je provesti radnje opisane u poglavlju "Priprema za rad".**

Umetnite napunjenu bateriju iz linije SAS+ALL u utor za bateriju. Pritisnite bravu prekidača palcem desne ruke (Slika A, 6) i pritisnite prekidač ostalim prstima (Slika A, 7). Uređaj će početi raditi.

8. Uporaba uređaja

NAPOMENA **U slučaju ako se akumulator zagrije iznad 40°C, prekinite rad i pričekajte da se akumulator ohladi.**

Košnja kratke trave
Stanite ravno s blago razmaknutim nogama kako biste osigurali stabilan položaj. Držite rezni element točno iznad tla. Kosite punom brzinom, pomičući uređaj s desna na lijevo, zatim se vratite u početni položaj i prijeđite na sljedeće pokošeno mjesto. Povremeno provjeravajte da oko glave za rezanje nema krhotina koje bi mogle uzrokovati njeno začepljenje.

Košenje visoke trave
Stanite ravno s blago razmaknutim nogama kako biste osigurali stabilan položaj. Radite punom parom. Kako biste izbjegli omotavanje visokih biljaka oko reznog nastavka, reznim elementom upravljajte na visini od nekoliko centimetara ispod razine vrhova biljaka, pomičući uređaj s desna na lijevo, a zatim se vratite u početni položaj. Ponoviti postupak dok se ne postigne željeni učinak i prijeći na sljedeće pokošeno mjesto. Nemojte podizati radni vrh iznad razine kukova. Povremeno provjeravajte da oko glave za rezanje nema krhotina koje bi mogle uzrokovati njeno začepljenje.
Konop se tijekom rada istroši, provjerite duljinu i stanje provodnika.

Automatsko uvlačenje linije
Svaki put kada se uređaj isključi, linija se automatski isključuje. Oko 1 cm linije izaći će iz spremnika sa svake strane glave.

9. Održavanje

NAPOMENA **Sve radnje održavanja obavljajte dok je uređaj isključen iz izvora napajanja. Prilikom održavanja motorne pile uvijek nosite zaštitne rukavice kako se ne biste posjekli.**

Uklanjanje kalema za strunu
Pritisnite zasun za zaključavanje na glavi za rezanje i uklonite ovratnik glave. Ispod je kalem strune koji trebate izvući.

Navijanje uzice
Svaki put kada ponovno punite liniju, potrebno je pregledati komponente glave. Daljnja uporaba oštećene glave je zabranjena.
Uklonite ostatak stare strune s kalema, umetnite središte prethodno pripremljenog dijela strune, duljine otprilike 3 m, u utor za montažu na način da ga nakon savijanja za 180° namotate u smjeru označenom s strelice na kalemu (slika B). Namotajte obje polovice konca bez zapetljanja, na suprotnim stranama pregrade kalema, sve dok se otprilike 10 cm svakog dijela konca ne odmota. Kako bi se spriječilo odmotavanje strune, njezini se krajevi mogu postaviti u ureze u prstenu kalema. Preporuča se ne koristiti liniju deblju od 3 mm.

Skladištenje i transport
Kada uređaj nije u uporabi, čuvajte ga izvan dohvata djece, na suhom mjestu, s praznim spremnikom goriva. Uređaj i ostale elemente navedene u sklopu treba transportirati na način koji ih ne izlaže štetnim uvjetima okoline kao što su vlaga, oborine, pritisak koji mogu dovesti do mehaničkih oštećenja i drugi koji mogu imati negativan utjecaj na uređaj. Prilikom transporta jedinice uvijek isključite motor, odspojite žicu svjećice i ispraznite spremnik goriva. Čuvajte i transportirajte metalne rezne elemente u namjenskom poklopcu. Za kratke udaljenosti nosite uređaj držeći polugu jednom rukom, na točki ravnoteže uređaja između remena i držača upravljača.
Pravidelně čistěte celé elektrické nářadí, přičemž zvláštní pozornost věnujte čištění větracích otvorů elektrického nářadí.
Baterii nenabíjejte ihned po intenzivním používání. Kvůli fenoménu vybíjení byste neměli skladovat zcela vybitou baterii, protože by se mohla vybít pod kritickou úroveň a trvale poškodit.
Pokud se tedy baterie nepoužívá, měla by být skladována částečně nabitá (cca do 40 %). Nabijte baterii před jejím úplným vybitím. Baterie skladujte při teplotách 10-30°C. Při skladování při nízkých teplotách rychleji ztrácí kapacitu.

NAPOMENA **Nabíjení baterie je popsáno v návodu k baterii a nabíječce z řady SAS+ALL.**

Místo uložení zařízení by mělo být pro děti nepřístupné.
Je-li nutné zaslat zařízení k opravě do servisu, chraňte jej před náhodným mechanickým poškozením a vyjměte baterie ze zásuvky nabíječky.

Jak rozebrat baterii
Chcete-li baterii vyjmout, uchopte zařízení za rukojeť a poté stiskněte uvolňovací tlačítko umístěné na přední straně baterie. Vytáhněte baterii ze slotu. Chcete-li nainstalovat baterii, vložte baterii do otvoru pro baterii a poté zatlačte, dokud západka držáku nezapadne.

Oprava, výměna pracovního nástroje
Po montáži nářadí se ujistěte, že je pracovní nástroj správně připevněn: umístěte elektrické nářadí vodorovně, zkuste vytáhnout připojený hrot. Pokud jej nelze vytáhnout, byl nainstalován správně.

Údržba zařízení
Údržba zahrnuje servis zařízení a jeho příslušenství, tedy baterie a nabíječky.

NAPOMENA **Nikdy neprovádějte údržbu na zařízení, pokud je připojeno ke zdroji napájení.**

To může způsobit vážné zranění osob nebo úraz elektrickým proudem. Před prováděním údržby je nutné vyjmout baterii ze slotu baterie.
Údržba zařízení zahrnuje udržování všech jeho součástí nezbytných pro normální provoz v řádné čistotě. K čištění nepoužívejte žádná rozpouštědla, protože to může způsobit nevratné poškození krytu a dalších plastových prvků.
Baterie se nesmí čistit vodou, protože by mohlo dojít k vnitřnímu zkratu vedoucímu k trvalému poškození

Prije svakog pokretanja:
Provjerite jesu li otvori za ventilaciju motora začepljeni ili prljavi. Ukoliko je potrebno, otkrijte/očistite krpom malo navlaženom vodom;

Nakon svake upotrebe:
Izvadite akumulator kako biste izbjegli slučajnu aktivaciju od strane trećih osoba ili prenošenja. Čuvajte uređaj izvan dohvata djece, po mogućnosti u originalnom pakiranju.

10. Zamjenski dijelovi i pribor

Za kupnju rezervnih dijelova i pribora obratite se Dedra Exim servisu. Podaci za kontakt nalaze se na 1. stranici uputa.
Prilikom naručivanja rezervnih dijelova molimo navedite serijski broj na natpisnoj pločici i broj dijela s montažnog crteža.
Tijekom jamstvenog roka popravci se vrše pod uvjetima navedenim u jamstvenom listu. Molimo pošaljite reklamirani proizvod na popravak u mjesto kupnje (prodavatelj je dužan prihvatiti reklamirani proizvod), pošaljite ga središnjem servisu Dedra Exim ili pošaljite servisu najbližem vašem mjestu stanovanja (popis usluga na www.dedra.pl). Molimo Vas da priložite popunjeni jamstveni list. Nakon isteka jamstvenog roka popravke obavlja središnji servis. Oštećeni proizvod treba poslati u servis (troškove dostave snosi korisnik).

11. Samostalno otklanjanje kvarova

NAPOMENA **Isključite uređaj iz napajanja prije nego što pokušate sami otkloniti kvar.**

Problem	Uzrok	Otopina
Uređaj ne radi	Pokvaren prekidač	Odnesite uređaj na servis
	Baterija ispražnjena	Napunite bateriju
	Baterija nije ispravno postavljena	Pričvrstite ispravno
Uređaj se teško pokreće	Baterija ispražnjena	Pravilno napunite bateriju
	Prekoračeni dopušteni radni parametri	Smanjite opterećenje električnog alata
Neučinkovit rad	Istrošen radni vrh	Zamijenite ili naoštrite disk
Motor se pregrijava	Začepljeni ventilacijski otvori	Očistite rupe
	Prekoračeni dopušteni radni parametri	Isključite električni alat i odgodite rad dok se potpuno ne ohladi

12. Komplet uređaja

DED6991 – 1 kos.

13. Informacija za korisnike o odlaganju električne i elektroničke opreme (za kućanstva)



Ovaj simbol postavljen na proizvode ili popratnu dokumentaciju obavještava da se neispravni električni ili elektronički uređaji ne smiju odlagati s kućnim otpadom. Ispravan postupak u slučaju potrebe za zbrinjavanjem, ponovnom uporabom ili oporabom komponenti sastoji se od prijenosa uređaja na specijalizirano sabirno mjesto, gdje će biti besplatno prihvaćen. Informacije o lokacijama sabirnih točaka otpadne opreme pružaju lokalne vlasti, npr. na svojim web stranicama.
Pravilno zbrinjavanje uređaja omogućuje očuvanje dragocjenih resursa i izbjegavanje negativnog utjecaja na zdravlje i okoliš, do kojeg dolazi zbog mogućnosti da uređaji sadrže opasne tvari, smjese i sastavne dijelove.

Nepravilno odlaganje otpada podliježe kaznama predviđenim relevantnim lokalnim propisima.
Korisnici u zemljama Europske unije: Ako trebate odložiti električnu ili elektroničku opremu, obratite se najbližem prodavaču ili dobavljaču za dodatne informacije.
Odlaganje u zemljama izvan Europske unije: Ovaj simbol vrijedi samo za zemlje Europske unije. Ako trebate zbrinuti ovaj proizvod, obratite se lokalnim vlastima ili trgovcu radi pravilnog zbrinjavanja.
U skladu s Uredbom (EU) 2023/1542 Europskog parlamenta i Vijeća o baterijama i akumulatorima te istrošenim baterijama i akumulatorima, neispravne ili iskorištene baterije/akumulatori moraju se skupljati odvojeno i odvesti u ponovnu obradu prihvatljivu za okoliš.

Jamstveni list

na

.....

Kataloški broj: ……..br. partije:.....

(u daljnjem tekstu Proizvod)

Datum nabavke Proizvoda: .....

Pečat prodavača

Datum i potpis prodavača: .....

Izjava Korisnika:

Potvrđujem da sam upoznat s uvjetima jamstva i posljedicama nepoštivanja smjernica sadržanih u Uputama za upotrebu i jamstvenom listu. Upoznat sam s uvjetima ovog jamstva, što potvrđujem svojim potpisom:

....

Datum i mjesto Potpis Korisnika

I. Odgovornost za Proizvod

1. Jamac - Dedra Exim Sp. z o.o. sa sjedištem u Pruszkówu, adresa: ul. 3 Maja 8, 05-800 Pruszków, KRS 0000062517, Općinski sud za glavni grad Varšavu u Varšavi, XIV Gospodarski odjel Državnog sudskog registra, PIB 527-020-49-33, osnovni kapital: 100 980.00 PLN.
2. Pod uvjetima navedenim u ovom jamstvenom listu, Jamac daje jamstvo za Proizvod koji dolazi iz Jamčeve distribucije.
3. Odgovornost iz jamstva pokriva samo nedostatke koji proizlaze iz razloga koji su u Proizvodu u trenutku njegove predaje Korisniku.
4. Pod jamstvom, Korisnik stječe pravo na besplatan popravak Proizvoda, ako se kvar otkrije tijekom jamstvenog roka. Način popravka Proizvoda (metoda popravka) ovisi o odluci Jamca. Ako Jamac utvrdi da ga je nemoguće popraviti, Jamac zadržava pravo zamijeniti neispravan element ili cijeli Proizvod ispravnim, smanjiti cijenu Proizvoda ili odstupiti od ugovora.
5. U odnosu na Korisnika koji nije potrošač u smislu Zakona od 23. travnja 1964. Građanski zakonik, odgovornost Jamca za štetu koja proizlazi iz ovog jamstva i/ili u vezi s njegovim sklapanjem i izvršenjem, bez obzira na pravni naslov, ograničena je na maksimalnu vrijednost neispravnog Proizvoda.

II. Jamstveni rok

Elementi Proizvoda	Jamstveni rok
DED6991	36 mjeseca od datuma kupnje Proizvoda prikazanog u ovom jamstvenom listu

III. Uvjeti korištenja jamstva

1. Predočenje od strane korisnika popunjenog jamstvenog lista Proizvoda i potvrđivanje od strane Korisnika okolnosti kupnje Proizvoda, npr. predočenjem računa, fakture itd. Kako bi učinkovito riješili reklamaciju preporuča se da Korisnik dostavi sve elemente navedene u "Kompletu uređaja" zajedno s Proizvodom za reklamaciju koja se nalazi u Uputama za upotrebu.
2. Poštovanje od strane korisnika preporuka sadržanih u Uputama za uporabu i jamstvenom listu.
3. Jamstvo vrijedi isključivo na području Republike Poljske i EU.
4. Jamstvo ne obuhvaća kvarove Proizvoda nastale posebno kao rezultat:
a. Nepoštivanja od strane Korisnika uvjeta navedenih u Uputama za uporabu, posebno u pogledu pravilnog korištenja, održavanja i čišćenja;
b. Korištenja od strane Korisnika sredstava za čišćenje ili održavanje koja nisu u skladu s Uputama za uporabu;
c. Nepravilnog skladištenja i transporta Proizvoda od strane Korisnika;
d. Neovlaštene izmjene i/ili modifikacije Proizvoda od strane Korisnika koje nisu dogovorene s Jamcem;
e. Korištenja od strane Korisnika potrošnog materijala u Proizvodu koji nije u skladu s Uputama za uporabu.
5. Korisnik koji nije potrošač u smislu zakona od 23. travnja 1964. Građanski zakonik gubi jamstvo na Proizvod u kojem:
- je Korisnik je uklonio, promijenio ili oštetio serijske brojeve, oznake datuma i natpisne pločice;
- pečati su oštećeni od strane Korisnika ili pokazuju znakove manipulacije od strane Korisnika.
6. Pozor! Radnje povezane sa svakodnevnim radom Proizvoda, koje proizlaze, između ostalog iz Upute za uporabu Korisnik je dužan provoditi samostalno i o svom trošku.

IV. Procedura reklamacije

1. U slučaju utvrđivanja neispravnog rada Proizvoda, prije podnošenja reklamacije, provjerite jesu li sve radnje navedene posebno u Uputama za uporabu, izvršene ispravno.
2. Preporučujemo podnošenje reklamacije odmah, najbolje u roku od 7 dana od dana uočavanja kvara Proizvoda. Korisnik koji nije potrošač u smislu zakona od 23. travnja 1964. Građanski zakonik gubi prava koja proizlaze iz ovog jamstva ako se reklamacija ne podnese u roku od 7 dana.
3. Reklamacija se može podnijeti, između ostalog, na mjestu kupnje Proizvoda, u jamstvenom servisu ili pismeno na sljedeću adresu: Dedra Exim Sp. z o.o., ul. 3 Maja 8, 05-800 Pruszków.
4. Korisnik može podnijeti reklamaciju putem obrasca dostupnog na web stranici www.dedra.pl. ("Obrazac za reklamaciju").
5. Adrese jamstvenih servisa za pojedine zemlje dostupne su na web stranici www.dedra.pl. U slučaju nedostatka jamstvenog servisa za određenu zemlju, preporuča se slanje reklamacija na sljedeću adresu: Dedra Exim Sp. z o.o. ul. 3 Maja 8, 05-800 Pruszków (Poljska).
6. S obzirom na sigurnost Korisnika, zabranjeno je koristiti neispravan proizvod.
7. Pozor! Korištenje neispravnog Proizvoda opasno je za zdravlje i život Korisnika.
8. Izvršenje obveza koje proizlaze iz jamstva održat će se u roku od 14 radnih dana od dana isporuke Proizvoda koji korisnik reklamira.
9. Prije dostave neispravnog Proizvoda na reklamaciju, preporuča se čišćenje. Preporuča se da se reklamirani Proizvod pažljivo zaštiti od oštećenja tijekom transporta (preporuča se isporuka reklamiranog Proizvoda u originalnom pakiranju).
10. Jamstveni rok se produljuje za vrijeme tijekom kojeg ga Korisnik nije mogao koristiti zbog kvara na Proizvodu obuhvaćenom jamstvom.

Jamstvo ne isključuje, ograničava ili suspendira prava Korisnika koja proizlaze iz odredbi o jamstvu za nedostatke na prodanom artiklu.
Prema čl. 13 sek. 1 i sljed. 2. Uredbe (EU) 2016/679 Europskog parlamenta i Vijeća od 27. travnja 2016. o zaštiti fizičkih osoba u vezi s obradom osobnih podataka i slobodnom kretanju takvih podataka te stavljanju izvan snage Direktive 95/46. /EC, obavještavamo vas

1. Administrator Vaših osobnih podataka navedenih u formularu je DEDRA-EXIM sp. z o. o. sa sjedištem u Pruszkówu, ul. 3 Maja 8, 05-800 Pruszków (u daljnjem tekstu: "Administsrator").
2. Vaši podaci će se obrađivati isključivo u svrhu provedbe jamstvenog postupka uređaja sukladno čl. 6 st. 1 slovo. b opće uredbe o zaštiti podataka (u daljnjem tekstu: "GDPR") Davanje podataka je dobrovoljno, ali nužno za provedbu jamstvenog postupka.
3. Vaši podaci će se obrađivati za vrijeme trajanja jamstvenog postupka te za potrebe arhiviranja u slučaju potrebe obrane od bilo kakvih potraživanja prema Administratoru, najduže do isteka istih.
4. Vaši podaci mogu se priopćiti samo subjektima koji obrađuju podatke za administratora na temelju pisanog ugovora o povjeravanju obrade osobnih podataka koji između ostalog daje: tehnička služba, održavanje hostinga ili web stranica, IT služba, kurirska tvrtka. Dobavljači Administratora dužni su osigurati sigurnost podataka i ispunjavati uvjete važećih zakona vezanih uz zaštitu osobnih podataka te ne smiju koristiti povjerene osobne podatke u druge svrhe osim onih navedenih u ugovoru s Administratorom.
5. Vaši podaci neće se obrađivati na automatizirani način, uključujući u obliku profiliranja, i neće se prenositi u treću zemlju/međunarodnu organizaciju.
6. Imate pravo pristupa svojim podacima te pravo na ispravak, brisanje, ograničenje obrade, pravo na prijenos podataka, pravo na prigovor u bilo kojem trenutku.
7. Za sva pitanja vezana uz obradu Vaših osobnih podataka od strane Administratora, možete nas kontaktirati na sljedeću e-mail adresu: daneosobowe@dedra.pl.;
8. Imate pravo podnijeti pritužbu tijelu nadležnom za zaštitu osobnih podataka.

BG Съдържание

1. Снимки и рисунки
2. Описание на устройството
3. Предвидена употреба на устройството
4. Ограничение на използването
5. Технически данни
6. Подготовка за работа
7. Включване на уреда
8. Експлоатация на устройството
9. Рутинна поддръжка
10. Резервни части и аксесоари
11. Самостоятелно отстраняване на неизправности
12. Сглобяване на уреда
13. Информация за потребителите относно изхвърлянето на електрическо и електронно оборудване
14. Гаранционна карта

Декларацията за съответствие е приложена към ръководството като отделен документ. При липса на декларация за съответствие, моля, свържете се с Дедра Ексим ООД.
Общите правила за безопасност са приложени към ръководството като отделна книжка.

ПРЕДУПРЕЖДЕНИЕ. Прочетете всички предупреждения, обозначени със символа, и всички инструкции.

Неспазването на следните предупреждения и инструкции за безопасност може да доведе до токов удар, пожар или сериозно наранаване.

Запазете всички предупреждения и инструкции за бъдеща употреба.

ВНИМАНИЕ Линията SAS+ALL е проектирана да работи само със зарядни устройства и батерии от линията SAS+ALL.

Литиево-йонната батерия и зарядното устройство не са включени в закупеното оборудване и трябва да се закупят отделно. Използването на батерии и зарядни устройства, различни от тези, предназначени за устройството, е забранено.

2. Описание на устройството

1. предпазител на линията, 2. тяло на двигателя, 3. ограничител, 4. основна ръкохватка, 5. заключване на превключвателя, 6. превключвател за включване/изключване, 7. гнездо за батерия, 8. допълнителна ръкохватка, 9. съединител за втулка, 10. бутон за регулиране на ъгъла на главата

3. Предвидена употреба на устройството

Машината е предназначена за косене на трева или подобна мека растителност.
Допустимо е машината да се използва при ремонтни и строителни работи, ремонтни работилници, любителски работи, като се спазват условията за използване и допустимите условия на работа, съдържащи се в инструкциите за експлоатация.

4. Ограничение на използването

Не е позволено да използвате уреда с отстранен или повреден предпазител на режещия инструмент. Не използвайте уреда при лоши метеорологични условия, като например дъжд, особено ако има опасност от мълнии.
Машината може да се използва само в съответствие с "Разрешените условия на работа" по-долу.
Също така е забранено да се обработват материали, които не са описани в "3. Предназначение на машината". Неразрешените промени в механичната и електрическата конструкция, всякакви модификации, операции по поддръжката, които не са описани в инструкциите за експлоатация, ще се считат за незаконни и ще доведат до незабавна загуба на гаранционни права, а декларацията за съответствие ще стане невалидна.
Всяка употреба, която не е по предназначение или която не съответства на инструкциите за експлоатация, води до незабавна загуба на гаранционни права.

ДОПУСТИМИ УСЛОВИЯ НА ТРУД
S1 непрекъсната работа
Използвайте само на закрито. Температурен диапазон на зареждане на батерията 10 - 30°C. Да не се излага на температури над 45°C

5. Технически данни

Модел	DED6991
Захранване [V]	18V d.c.
Диаметър на рязане на линията [mm]	300
Характеристики на монофиламента [mm x m]	1,6 x 3
Скорост на линията [мин$^{-1}$]	8800
Ниво на вибрации, измерено при дръжката [m/s^2]	3,6
Несигурност на измерването KD [m/s^2]	1,8
Емисии на шум:	
Ниво на звуково налягане LPA [dB(A)].	80,5
Ниво на звукова мощност LWA [dB(A)].	88
Несигурност на измерването KLPA, KLWA [dB(A)].	3 / 2,12
Гарантиран LwA [dB(A)].	96
Тегло на устройството без батерия	1,9

Информация за вибрациите и шума
Комбинираната стойност на вибрациите ah и неопределеността на измерването са определени в съответствие с EN 60335-1 и са дадени в таблицата.
Емисиите на шум са определени в съответствие с EN 60335-1, като стойностите са дадени по-горе в таблицата.

ВНИМАНИЕ Шумът може да причини увреждане на слуха, винаги носете защита на слуха, когато работите!

Декларираната обща стойност на вибрациите е измерена съгласно стандартен метод за изпитване и може да се използва за сравняване на едно оборудване с друго. Посоченото ниво на вибрациите може да се използва и за предварителна оценка на експозицията на вибрации.
Нивото на вибрациите по време на действителното използване на оборудването може да се различава от обявените стойности в зависимост от използването на работните инструменти, по-специално от вида на обработвания детайл и необходимостта от определяне на мерки за защита на оператора. За да се направи точна оценка на експозициите при реални условия на употреба, трябва да се вземат предвид всички части на работния цикъл, включително периодите, когато машината е изключена или когато е включена, но не се използва за работа.

6. Подготовка за работа

ВНИМАНИЕ Устройството е част от линията SAS+ALL, поради което, за да се използва, трябва да се комплектова комплект, състоящ се от устройството, батерия и зарядно устройство. Използването на други батерии и зарядни устройства е забранено.

Сглобете долната и горната част на стрелата, като я закрепите с помощта на съединителната гайка. Монтирайте предпазителя (фиг. A, 1) върху главата на двигателя (фиг. A, 2), като затегнете всичките четири монтажни винта. Монтирайте дръжката (фиг. A, 4) така, че ограничителят (фиг. A, 4) да е отляво на оператора, когато той държи машината отдясно. Настройте позицията на дръжката така, че операторът да има здрав захват и пълен контрол над устройството.

7. Включване на уреда

ВНИМАНИЕ Преди да стартирате устройството, е необходимо да извършите стъпките, описани в раздела "Подготовка за работа".

Устройството се захранва от 18V акумулаторна батерия. Заредената батерия се плъзга във водача на дръжката, докато ключалката на дръжката се застопори. След това инструментът е готов за употреба.
Поставете заредената батерия от линията SAS+ALL в гнездото за батерии. С палеца на дясната ръка натиснете ключалката на превключвателя (фиг. A, 6), а с другите пръсти натиснете превключвателя (фиг. A, 7). Устройството ще започне да работи.

8. Експлоатация на устройството

ВНИМАНИЕ Ако батерията се нагрее повече от 40°C, спрете работа и изчакайте батерията да изстине.

Косене на ниска трева
Застанете прави с лека крачка, за да осигурите стабилна стойка. Дръжте режещия елемент точно над земята. Извършете косенето с пълна скорост, като движите уреда отдясно наляво, след което се върнете в изходно положение и преминете към следващата косена площ. Периодично се уверявайте, че около режещата глава няма отломки, които биха могли да доведат до нейното блокиране.

Косене на висока трева
Застанете прави с лека крачка, за да осигурите стабилна стойка. Работете с пълна скорост. За да предотвратите увиването на високите растения около режещата приставка, работете с режещия елемент на височина няколко сантиметра под нивото на върховете на растенията, като премествате уреда отдясно наляво, след което го връщате в изходно положение. Повтаряйте до постигане на желания ефект и преминете към следващата площ за косене. Не

повдигайте работния накрайник над линията на бедрата. Периодично се уверявайте, че около режещата глава няма остатъци, които биха могли да причинят запушване.
По време на работа въжето се износва, проверете дължината и степента на износване на въжето.
Автоматично подаване на линията
При всяко изключване на машината линията се изхвърля. Приблизително 1 см линия се изхвърля от магазина от всяка страна на главата.

9. Рутинна поддръжка

ВНИМАНИЕ **Извършвайте всички операции по поддръжката, когато устройството е изключено от електрозахранването.**

Премахване на макарата на линията
При режещата глава натиснете заключващата ключалка, като свалите яката на главата. Отдолу има шпула с влакно, която трябва да се извади.

Навиване на линията
При всяко допълване на линията компонентите на главата трябва да се проверяват. Забранено е да продължите да използвате повредена глава.
Отстранете останалата част от старото монофилно влакно от шпулата, поставете центъра на предварително подготвеното монофилно влакно с дължина около 3 m в прореза за фиксиране, така че след огъване на 180° то да се навие по посока на стрелките на шпулата (фиг. Б). Навийте двете половини на монофиламента, без да ги заплитате, от противоположните страни на преградата на макарата, докато се развият около 10 cm от всяка част на монофиламента. За да се предотврати размотаването на влакното, краищата на влакното могат да се поставят в прорезите в маншона на шпулата. Препоръчва се да не се използва влакно с дебелина, по-голяма от 3 mm.

Съхранение и транспортиране
Когато уредът не се използва, го съхранявайте на сухо място, на недостъпно за деца място, с изпразнен резервоар за гориво. Транспортирайте уреда и другите компоненти, изброени в бележката за доставка, по начин, който не ги излага на вредни условия на околната среда, като например влажност, валежи, налягане, което може да доведе до механични повреди, и други, които могат да имат отрицателно въздействие върху уреда. Когато транспортирате машината, винаги изключвайте двигателя, изключвайте проводника на запалителната свещ и изпразвайте резервоара за гориво. Съхранявайте и транспортирайте частите за рязане на метал в специален предпазител. За кратки разстояния пренасяйте уреда, като държите стрелата с една ръка, в точката на равновесие на уреда между ремъка и стойката на кормилото.
Почиствайте редовно целия електроинструмент, като обръщате специално внимание на почистването на вентилационните отвори на електроинструмента.
Избягвайте да зареждате акумулаторната батерия непосредствено след интензивна употреба. Поради феномена на разряда не съхранявайте акумулаторния блок напълно разреден, тъй като тогава той може да се разреди под критичното ниво и да се повреди трайно.
Затова, когато не се използва, акумулаторният блок трябва да се съхранява частично зареден (до около 40%). Презареждайте акумулаторната батерия, преди да се е разредила напълно. Съхранявайте батериите при температура 10-30°C. Съхранявани при ниски температури, те ще загубят капацитета си по-бързо.

ВНИМАНИЕ **Зареждането на батерията е описано в инструкциите за батерията и зарядното устройство от линията SAS+ALL.**

Мястото за съхранение трябва да е недостъпно за деца.
Ако е необходимо да изпратите устройството в сервизен център за ремонт, защитете го от случайни механични повреди и извадете батерията от гнездото на зарядното устройство.

Как да разглобите батерията
За да извадите батерията, хванете устройството за дръжката и след това натиснете бутона за освобождаване, разположен в предната част на батерията. Плъзнете батерийния пакет от гнездото. За да поставите батерийния пакет, плъзнете батерийния пакет в гнездото за батерии и след това натиснете надолу, докато ключалката на дръжката се застопори.

Монтиране, смяна на инструмента
След като монтирате инструмента, се уверете, че работният инструмент е фиксиран правилно: поставете електроинструмента хоризонтално, опитайте се да разтегнете фиксирания накрайник. Ако не може да се изхвърли, значи е бил закрепен правилно.

Поддръжка на инструмента
Поддръжката включва обслужване на инструмента и неговите принадлежности, т.е. акумулаторната батерия и зарядното устройство.

ВНИМАНИЕ **Никога не извършвайте поддръжка на уреда, докато той е свързан към източник на захранване.**

Това може да доведе до сериозни наранявания или електрически удар. Преди да извършвате дейности по поддръжката, извадете акумулаторния блок от гнездото за батерии.
Поддръжката на устройството се състои в поддържане на всички негови компоненти, необходими за нормална работа, в добро състояние на чистота. За почистването не трябва да се използват разтворители, тъй като това може да доведе до непоправими повреди на корпуса и други пластмасови компоненти.
Батерията не трябва да се почиства с вода, тъй като това може да доведе до вътрешни къси съединения, водещи до необратими повреди.

Преди всяко пускане в експлоатация:
- Проверете дали вентилационните отвори на двигателя не са запушени или замърсени. Ако е необходимо, отворете/почистете с леко навлажнена с вода кърпа;

След всяка употреба:
- Изключете батерията, за да избегнете случайно активиране от неоторизирани лица или докато машината работи

10. Резервни части и аксесоари

За закупуване на резервни части и аксесоари се свържете с Dedra Exim Service. Данните за контакт можете да намерите на страница 1 от ръководството.
Когато поръчвате резервни части, посочете номера на партидата върху табелката с имената и номера на частта от монтажния чертеж.
По време на гаранционния период ремонтите се извършват в съответствие с условията на гаранционната карта. Моля, предайте дефектния продукт за ремонт на мястото на покупката (продавачът е длъжен да приеме дефектния продукт), изпратете го до централния сервизен център на Dedra Exim или го изпратете до сервизния център, който е най-близо до вашето местоживеене (списък на сервизните центрове на www.dedra.pl). Моля, приложете попълнената гаранционна карта. След изтичане на гаранционния срок ремонтите се извършват от централния сервиз. Изпратете дефектния продукт до сервизния център (транспортните разходи се заплащат от потребителя).

11. Самостоятелно отстраняване на неизправности

ВНИМАНИЕ **Преди да започнете самостоятелно да отстранявате неизправности, изключете устройството от електрическата мрежа.**

Проблем	Причина	Решение
Устройството не работи	Дефектен превключвател	Поръчайте сервизно обслужване на устройството
	Разредена батерия	Зареждане на батерията
	Неправилно монтирана батерия	Прикрепете правилно
Устройството започва с трудности	Разредена батерия	Заредете правилно батерията
	Превишаване на работните параметри	Намаляване на натоварването на електроинструмента
Не много ефективна работа	Износен работен накрайник	Сменете или заточете диска
Двигателят прегрява	Запушени въздушни отвори	Почистете отворите
	Превишаване на работните параметри	Изключете електроинструмента, оставете работата да се охлади напълно

12. Сглобяване на уреда

DED6991 - 1 бр.

13. Информация за потребителите относно изхвърлянето на електрическо и електронно оборудване (засяга домакинствата)



Символът, изобразен върху продуктите или придружаващата ги документация, указва, че дефектното електрическо или електронно оборудване не трябва да се изхвърля заедно с битовите отпадъци. Ако трябва да изхвърлите, да използвате повторно или да възстановите компоненти, е правилно да ги занесете в специализиран пункт за събиране, където ще бъдат приети безплатно. Информация за местоположението на пунктовете за събиране на употребявано оборудване се предоставя от местните власти, например на техните уебсайтове.

Правилното рециклиране на устройствата ви позволи да спестите ценни ресурси и да избегнете отрицателни въздействия върху здравето и околната среда в резултат на възможното наличие на: опасни вещества, смеси и компоненти в оборудването.

Неправилното изхвърляне на отпадъци е свързано с риск от санкции съгласно съответните местни разпоредби.

Потребители в страни от ЕС: Ако трябва да изхвърлите електрическо или електронно оборудване, моля, свържете се с най-близкия пункт за продажба или с вашия доставчик, който ще ви предостави допълнителна информация.

Изхвърляне в страни извън Европейския съюз: Този символ се отнася само за страните от Европейския съюз. Ако желаете да изхвърлите този продукт, моля, свържете се с местните власти или с търговеца за правилния начин на изхвърляне.

В съответствие с Регламент (ЕС) 2023/1542 на Европейския парламент и на Съвета относно батерии и акумулатори и отпадъци от батерии и акумулатори дефектните или използваните батерии/акумулатори трябва да се събират разделно и да се предават за екологично съвместима преработка.

Гаранционна карта

на

……..

Номер на поръчката: ..... Номер на партидата: .....

(наричан по-долу "Продуктът")

Дата на закупуване на продукта: .....

Печат на дилъра

Дата и подпис на продавача: .....

Изявление на потребителя:

Потвърждавам, че съм информиран за условията на гаранцията и последиците от неспазването на указанията в инструкцията за експлоатация и гаранционната карта. Запознат съм с условията на тази гаранция, което потвърждавам със саморъчния си подпис:

....

Дата и място Подпис на потребителя

I. Отговорност за продукта

1. Гарант - "„Dedra-Exim"" Sp. z o.o. със седалище в Прушков, адрес: гр: ул. 3 Maja 8, 05-800 Pruszków, KRS 0000062517, Окръжен съд на град Варшава във Варшава, XIV икономическо отделение на Националния съдебен регистър, NIP 527-020-49-33, акционерен капитал: 100 980,00 ЛВ.

2. При условията, изложени в настоящия гаранционен сертификат, гарантът предоставя гаранция за продукта, който произхожда от дистрибуцията на гаранта.

3. Отговорността по гаранцията покрива само дефекти, произтичащи от причини, присъщи на Продукта в момента на предоставянето му на Потребителя.

4. По силата на гаранцията Потребителят получава право на безплатен ремонт на Продукта, ако дефектът се е появил по време на гаранционния период. Методът на ремонт на Продукта (метод на ремонт) е по преценка на Гаранта. Ако Гарантът установи, че поправката не е възможна, той си запазва правото да замени дефектния елемент или целия Продукт с такъв без дефекти, да намали цената на Продукта или да се откаже от договора.

5. По отношение на потребител, който не е потребител по смисъла на Закона от 23 април 1964 г. Гражданския кодекс, отговорността на Гаранта за вреди, произтичащи от тази гаранция и/или във връзка с нейното сключване и изпълнение, независимо от правния титул, е ограничена до максималния размер на стойността на дефектния Продукт.

II. Гаранционен период

Компоненти на продукта	Продължителност на гаранционната защита
DED6991	36 месеца от датата на закупуване на Продукта, както е посочено в тази гаранционна карта

III. Условия за упражняване на гаранцията

1. Потребителят трябва да представи попълнената гаранционна карта на Продукта и да докаже обстоятелствата на закупуване на Продукта от Потребителя, напр. чрез представяне на касова бележка, фактура и др. За целите на ефективната обработка на жалби се препоръчва Потребителят да представи заедно с Продукта всички елементи, определени в "Комплектоване на устройството", включени в Ръководството за потребителя, за целите на рекламацията.

2. Потребителят трябва да спазва инструкциите в ръководството за потребителя и гаранционната карта.

3. Гаранцията обхваща само територията на Република Полша и ЕС.

4. Гаранцията не покрива дефекти на Продукта, произтичащи по-специално от:

a. Неспазване от страна на Потребителя на условията, посочени в Ръководството за потребителя, по-специално по отношение на правилната експлоатация, поддръжка и почистване;

b. Използването от страна на потребителя на продукти за почистване или поддръжка, несъответстващи на инструкциите за експлоатация;

c. Неподходящо съхранение и транспортиране на Продукта от страна на Потребителя;

d. Неразрешени промени и/или модификации на Продукта от страна на Потребителя, които не са били съгласувани с Гаранта;

e. Използване от страна на Потребителя на консумативи в Продукта, които не съответстват на Ръководството за потребителя.

5. Потребителят, който не е потребител по смисъла на Закона от 23 април 1964 г. - Граждански кодекс, губи гаранцията за Продукта. Гражданския кодекс, губи гаранцията за Продукта, в който:

- серийните номера, обозначенията за дата и табелките с имената са били отстранени, променени или повредени от Потребителя;
- пломбите са били повредени от потребителя или имат следи от манипулация от страна на потребителя.

6. Внимание: Потребителят извършва дейностите, свързани с ежедневната експлоатация на Продукта, произтичащи, наред с другото, от Ръководството за потребителя, самостоятелно и за своя сметка.

IV. Процедура за подаване на жалби

1. В случай на дефектно функциониране на Продукта, преди да подадете жалба, трябва да се уверите, че всички операции, посочени по-специално в Ръководството за потребителя, са извършени правилно.

2. Препоръчително е да подадете жалба незабавно, за предпочитане в рамките на 7 дни от забелязването на дефект в Продукта. Потребител, който не е потребител по смисъла на Закона от 23 април 1964 г. Гражданския кодекс, губи правата, произтичащи от тази гаранция, ако жалбата не бъде подадена в срок от 7 дни. 3.

3. Уведомяването за жалба може да се извърши, inter alia, на мястото на закупуване на Продукта, в гаранционното обслужване или писмено на адреса: „Dedra-Exim" Sp. z o.o., ul. 3 Maja 8, 05-800 Pruszków.

4. Потребителят може да подаде жалба, като използва формуляра, достъпен на адрес www.dedra.pl. ("Формуляр за гаранционна претенция").

5. адресите на гаранционното обслужване за отделните страни са достъпни на www.dedra.pl. Ако в дадена страна няма гаранционно обслужване, препоръчваме да отправяте гаранционни претенции към: „Dedra-Exim" Sp. z o.o. ul. 3 Maja 8, 05-800 Pruszków (Полша).

6. като се има предвид безопасността на Потребителя, използването на дефектния Продукт е забранено.

7 Внимание: Използването на дефектен продукт е опасно за здравето и живота на потребителя.

8. Изпълнението на задълженията по гаранцията се извършва в рамките на 14 работни дни от датата на доставка на дефектния Продукт от Потребителя.

9. Преди дефектният Продукт да бъде предаден за рекламация, се препоръчва той да бъде почистен. Препоръчва се продуктът, предмет на рекламация, да бъде внимателно защитен от повреди по време на транспортиране (препоръчва се продуктът, предмет на рекламация, да се достави в оригиналната му опаковка).

Гаранционният срок се удължава с времето, през което Потребителят не е могъл да използва Продукта, обхванат от гаранцията, поради дефект.
Гаранцията не изключва, ограничава или спира правата на потребителя, произтичащи от разпоредбите на гаранцията за дефекти на продадената вещ.

В съответствие с член 13, параграфи 1 и 2 от Регламент (ЕС) 2016/679 на Европейския парламент и на Съвета от 27 април 2016 г. относно защитата на физическите лица във връзка с обработването на лични данни и относно свободното движение на такива данни и за отмяна на Директива 95/46/ЕО ("ОРЗД"), с настоящото Ви информираме, че

Администраторът на Вашите лични данни, посочени във формуляра е DEDRA-EXIM sp. z o.o. със седалище в Прушков, на ул. 3 Maja 8, 05-800 Прушков (по-нататък: „Администратор").

1. Вашите лични данни ще се обработват изключително с цел провеждане на гаранционната процедура на устройството съгласно ст. 6 ал. 1 буква "б" от Общия регламент за защита на личните данни (по-нататък: „ОРЗД") Посочване на данните е доброволно, но е необходимо за провеждане на гаранционната процедура.
2. Вашите лични данни ще се обработват през срока на разглеждането на провеждане на гаранционната процедура и за архивни цели при необходимост от защита от евентуалните претенции към Администратора не по-дълго отколкото до датата на давността им.
3. Вашите лични данни могат да се обявяват изключително на операторите, обработващи данните в полза на Администратора въз основа на писмен договор за възлагане на обработването на личните данни, предоставящи, м.др. услуги по технически сервиз, хостинг или обслужване на уеб-сайта, по IT обслужване, на куриерска служба. Доставчиците на Администратора са задължени да осигурят защита на личните данни и да отговарят на изискванията на действащото законодателство, свързано със защита на личните данни и не могат да използват доверените им лични данни за целите, различни от определените в договор с Администратора.
4. Вашите данни няма да бъдат обработвани по автоматизиран начин, в това число във формата на профилиране, и няма да се предоставят в трета страна/международна организация.
5. Имате право на достъп до съдържанието на личните си данни и право всеки момент да ги коригирате, изтриете, ограничите обработването им, право да прехвърляте данните, право да подадете възражение.
6. По всякакви въпроси, свързани с обработването на Вашите лични данни от Администратора можете да се свържете на електронен адрес: daneosobowe@dedra.pl.;
7. Имате право да подадете жалба до органа, компетентен относно въпросите за защита на личните данни.

UA Зміст

1. Фотографії та креслення
2. Опис пристрою
3. Використання пристрою за призначенням
4. Обмеження використання
5. Технічні дані
6. Підготовка до експлуатації
7. Увімкнення приладу
8. Експлуатація приладу
9. Регулярне технічне обслуговування
10. Запасні частини та аксесуари
11. Самостійне усунення несправностей
12. Складання приладу
13. Інформація для користувачів щодо утилізації електричного та електронного обладнання
14. Гарантійний талон

Декларація відповідності додається до інструкції окремим документом. У разі відсутності декларації відповідності, будь ласка, зверніться до компанії Dedra Exim Sp. z o.o.
Загальні правила техніки безпеки включені в посібник окремим буклетом.

ПОПЕРЕДЖЕННЯ. Прочитайте всі попередження, позначені ⚠ цим символом, та всі інструкції.

Недотримання наведених нижче попереджень та інструкцій з техніки безпеки може призвести до ураження електричним струмом, пожежі або серйозної травми.

Зберігайте всі попередження та інструкції для подальшого використання.

Струнко **Лінійка SAS+ALL була розроблена для роботи тільки з зарядними пристроями та акумуляторами лінійки SAS+ALL.**

Літій-іонний акумулятор і зарядний пристрій не входять до комплекту обладнання і повинні бути придбані окремо. Заборонено використовувати акумулятори та зарядні пристрої, відмінні від тих, що призначені для цього пристрою.

2. Опис пристрою

1. захисний кожух, 2. корпус двигуна, 3. обмежувач, 4. основна ручка, 5. фіксатор вимикача, 6. вимикач, 7. гніздо для акумулятора, 8. допоміжна ручка, 9. з'єднувач муфти, 10. кнопка регулювання кута нахилу головки

3. Використання пристрою за призначенням

Машина призначена для косіння трави або подібної м'якої рослинності.
Допускається використання машини в ремонтно-будівельних роботах, ремонтних майстернях, аматорських роботах при дотриманні умов експлуатації та допустимих режимів роботи, викладених в інструкції з експлуатації.

4. Обмеження використання

Не дозволяється використовувати прилад зі знятим або пошкодженим захисним кожухом ріжучого інструменту. Не використовуйте машину під час поганих погодних умов, наприклад, під час дощу, особливо якщо є ризик потрапляння блискавки.
Верстат можна використовувати тільки відповідно до "Дозволених умов експлуатації", наведених нижче.
Забороняється також обробляти матеріали, які не описані в розділі "3. використання машини за призначенням". Несанкціоновані зміни механічної та електричної конструкції, будь-які модифікації, операції з технічного обслуговування, не описані в інструкції з експлуатації, вважаються незаконними і призводять до негайної втрати гарантійних прав, а декларація відповідності стає недійсною.
Використання не за призначенням або використання, що не відповідає інструкції з експлуатації, призводить до негайної втрати гарантійних прав.

ДОПУСТИМІ УМОВИ ПРАЦІ
Безперервна робота S1
Використовувати тільки в приміщенні. Діапазон температури зарядки акумулятора 10 - 30°C. Не піддавати впливу температури вище 45°C.

5. Технічні дані

Модель	DED6991
Живлення [В]	18V d.c.
Діаметр різання лінії [мм]	300
Характеристики мононитки [мм x м]	1,6 x 3
Швидкість лінії [хв$^{-1}$]	8800
Рівень вібрації, виміряний на ручці [м/с^2].	3,6
Невизначеність вимірювання KD [м/с^2]	1,8
Викиди шуму:	
Рівень звукового тиску LPA [дБ(А)].	80,5
Рівень звукової потужності LWA [дБ(А)].	88
Невизначеність вимірювання KLPA, KLWA [дБ(А)].	3 / 2,12
Гарантований LwA [дБ(А)].	96
Вага пристрою без акумулятора	1,9

Інформація про вібрації та шум
Комбіноване значення вібрації ah і невизначеність вимірювання були визначені відповідно до EN 60335-1 і наведені в таблиці.
Випромінювання шуму було визначено відповідно до EN 60335-1, значення наведені вище в таблиці.

Струнко **Шум може призвести до пошкодження слуху, завжди використовуйте засоби захисту органів слуху під час роботи!**

Заявлене значення загальної вібрації було виміряно відповідно до стандартного методу випробувань і може використовуватися для порівняння одного обладнання з іншим. Заявлений рівень вібрації також може бути використаний для попередньої оцінки впливу вібрації.
Рівень вібрації під час фактичного використання обладнання може відрізнятися від заявлених значень, залежно від використання робочих інструментів, зокрема типу заготовки та необхідності визначення заходів для захисту оператора. Для точної оцінки впливу в реальних умовах експлуатації необхідно враховувати всі частини робочого циклу, включаючи періоди, коли машина вимкнена або коли вона увімкнена, але не використовується для роботи.

6. Підготовка до експлуатації

⚠ Струнко **Пристрій є частиною лінійки SAS+ALL, тому для його використання необхідний комплект, що складається з пристрою, акумулятора та зарядного пристрою. Використання інших акумуляторів та зарядних пристроїв заборонено.**

Зберіть нижню і верхню частини стріли, закріпивши їх накидною гайкою. Встановіть захисний кожух (рис. A, 1) на головку двигуна (рис. A, 2), затягнувши всі чотири кріпильні гвинти. Встановіть рукоятку (рис. A, 4) таким чином, щоб упор (рис. A, 4) знаходився зліва від оператора, коли він тримає машину правою рукою. Відрегулюйте положення рукоятки таким чином, щоб оператор мав міцний хват і повний контроль над пристроєм.

7. Увімкнення приладу

⚠ Струнко **Перед запуском пристрою необхідно виконати дії, описані в розділі "Підготовка до роботи".**

Пристрій живиться від акумуляторної батареї 18В. Заряджений акумуляторний блок вставляється в направляючу в ручці до тих пір, поки не зафіксується фіксатор ручки. Після цього інструмент готовий до використання

Вставте заряджений акумуляторний блок з лінії SAS+ALL у гніздо для акумуляторного блоку. Великим пальцем правої руки натисніть на фіксатор вимикача (рис. A, 6), а іншими пальцями натисніть на вимикач (рис. A, 7). Пристрій почне працювати.

8. Експлуатація приладу

Косіння низької трави

Встаньте прямо з невеликим кроком, щоб забезпечити стійку позицію. Тримайте ріжучий елемент над землею. Здійснюйте косіння на повній швидкості, рухаючи пристрій справа наліво, потім поверніться у вихідне положення і перейдіть на наступну ділянку для косіння. Періодично перевіряйте, щоб навколо ріжучої головки не було сміття, яке може призвести до її блокування.

Косіння високої трави

Станьте прямо з невеликим кроком, щоб забезпечити стійку поставу. Працюйте на повній швидкості. Щоб високі рослини не намотувалися на ріжучий елемент, працюйте ріжучим елементом на висоті на кілька сантиметрів нижче рівня верхівок рослин, переміщуючи пристрій справа наліво, а потім повертайтеся у вихідне положення. Повторюйте до тих пір, поки не буде досягнутий бажаний ефект, і перейдіть до наступної ділянки, яку потрібно скосити. Не піднімайте робочий наконечник вище лінії стегон. Періодично перевіряйте, щоб навколо ріжучої головки не було сміття, яке може спричинити блокування.

Під час роботи волосінь зношується, перевірте довжину та стан зносу волосіні.

Автоматична подача рядка

Кожного разу, коли машина вимикається, ліска викидається сама. Приблизно по 1 см волосіні буде викидатися з магазину з кожного боку головки.

9. Регулярне технічне обслуговування

⚠ Струнко **Виконуйте всі операції з технічного обслуговування, відключивши пристрій від електромережі.**

Зняття котушки з ліскою

На ріжучій голівці натисніть на фіксуючу засувку і зніміть комір головки. Під ним знаходиться котушка з волосінню, яку необхідно витягнути.

Намотування волосіні

Після кожного поповнення лінії необхідно перевіряти компоненти головки. Забороняється продовжувати використовувати пошкоджену головку.

Зніміть решту старої мононитки з котушки, вставте середину заздалегідь підготовленого відрізка мононитки довжиною приблизно 5 м у фіксуючу виїмку так, щоб, зігнувши її на 180°, намотати в напрямку стрілок на котушці (мал. B). Намотуйте обидві половини мононитки, не сплутуючи, з протилежних боків від перегородки котушки, доки не розмотається приблизно 10 см кожної частини мононитки. Щоб запобігти розмотуванню волосіні, кінці волосіні можна помістити в виїмки на котушці. Рекомендується не використовувати волосінь товщиною більше 3 мм.

Зберігання та транспортування

Коли прилад не використовується, зберігайте його в сухому, недоступному для дітей місці, з порожнім паливним баком. Транспортуйте машину та інші компоненти, перераховані в накладній, таким чином, щоб не піддавати їх впливу шкідливих умов навколишнього середовища, таких як вологість, атмосферні опади, тиск, які можуть призвести до механічних пошкоджень, та інших, які можуть мати негативний вплив на машину. При транспортуванні машини завжди вимикайте двигун, від'єднуйте дріт свічки запалювання і спорожняйте паливний бак. Зберігайте та транспортуйте металеві ріжучі частини в спеціальному захисному кожусі. На короткі відстані переносьте пристрій, тримаючись однією рукою за штангу, в точці рівноваги пристрою між стропом і кріпленням на кермі.

Тому, коли акумулятор не використовується, його слід зберігати частково зарядженим (приблизно до 40%). Заряджайте акумулятор до того, як він повністю розрядиться. Зберігайте батареї при температурі 10-30°C. Якщо зберігати його при низьких температурах, він швидше втратить ємність.

Зарядка акумулятора описана в інструкції до акумулятора і зарядного пристрою з лінійки SAS+ALL

⚠ Струнко **Місце зберігання пристрою має бути недоступним для дітей.**

Якщо необхідно відправити шуруповерт в сервісний центр для ремонту, захистіть його від випадкових механічних пошкоджень і вийміть акумулятори з гнізда зарядного пристрою

Як вийняти акумуляторну батарею

Щоб вийняти акумуляторну батарею, візьміться за ручку пристрою, а потім натисніть кнопку фіксатора на передній панелі акумуляторної батареї. Витягніть акумуляторну батарею з патрона. Щоб встановити акумулятор, вставте його в ручку, а потім натисніть на нього, доки не зафіксується фіксатор ручки.

Обслуговування приладу

Технічне обслуговування включає в себе обслуговування шуруповерта разом з аксесуарами, тобто акумулятором і зарядним пристроєм.

⚠ Струнко **Ніколи не виконуйте роботи з технічного обслуговування пристрою, підключеного до джерела живлення.**

Це може призвести до серйозних травм або ураження електричним струмом. Перед обслуговуванням вийміть акумуляторну батарею з гнізда викрутки.

Обслуговування шуруповерта полягає в утриманні всіх його компонентів, необхідних для нормальної роботи, в чистоті. Для очищення не можна використовувати розчинники, оскільки це може призвести до непоправного пошкодження корпусу та інших компонентів, виготовлених із пластику.

Акумулятор не можна чистити водою, оскільки це може спричинити внутрішнє коротке замикання, що призведе до незворотного пошкодження

Перед кожним запуском:

- Переконайтеся, що вентиляційні отвори двигуна не заблоковані і не забруднені. За необхідності відкрийте/прочистіть їх ганчіркою, злегка змоченою у воді;

Після кожного використання:

- Від'єднайте акумулятор, щоб уникнути випадкової активації несанкціонованими особами або під час поводження з ним.

10. Запасні частини та аксесуари

При замовленні запасних частин, будь ласка, вказуйте номер партії на заводській табличці та номер деталі зі складального креслення.

Протягом гарантійного терміну ремонт здійснюється відповідно до умов гарантійного талона. Будь ласка, передайте несправний виріб для ремонту за місцем придбання (продавець зобов'язаний прийняти несправний виріб), надішліть його до центрального сервісного центру Dedra Exim або надішліть його до сервісного центру, найближчого до вашого місця проживання (список сервісних центрів на сайті www.dedra.pl). Будь ласка, додайте заповнений гарантійний талон. Після закінчення гарантійного терміну ремонт здійснюється центральним сервісним центром. Надішліть несправний виріб до сервісного центру (витрати на пересилку оплачує користувач).

11. Самостійне усунення несправностей

⚠ Струнко **Перед самостійним усуненням несправностей від'єднайте пристрій від джерела живлення.**

Проблема	Тому що	Рішення
Пристрій не працює	Несправний вимикач	Віддайте пристрій на технічне обслуговування
	Розряджений акумулятор	Заряджайте акумулятор
	Неправильно встановлений акумулятор	Правильно прикріпіть
	Розряджений акумулятор	Заряджайте акумулятор правильно

Пристрій запускається з труднощами	Перевищення робочих параметрів	Зменшити навантаження на електроінструмент
Не дуже ефективна робота	Зношений робочий наконечник	Замініть або заточіть диск
Двигун перегрівається	Забиті вентиляційні отвори	Очистіть отвори
	Перевищення робочих параметрів	Вимкніть електроінструмент, залиште роботу до повного охолодження

12. Складання приладу

DED6991 - 1 шт.

13. Інформація для користувачів щодо утилізації електричного та електронного обладнання (стосується домогосподарств)



Символ, зображений на виробах або супровідній документації, вказує на те, що несправне електричне або електронне обладнання не можна утилізувати разом з побутовими відходами. Якщо вам потрібно утилізувати, повторно використати або відновити компоненти, найкраще віднести їх до спеціалізованого пункту збору, де вони будуть прийняті безкоштовно. Інформацію про місцезнаходження пунктів збору відпрацьованого обладнання надають місцеві органи влади, наприклад, на їхніх веб-сайтах.
Правильна утилізація пристрою, допомагає зберегти цінні ресурси та уникнути негативного впливу на здоров'я та навколишнє середовище внаслідок можливої присутності в обладнаннінебезпечних речовин: речовини, суміші та компоненти.
Неправильна утилізація відходів загрожує штрафними санкціями згідно з відповідними місцевими нормами.
Користувачі в країнах ЄС: Якщо вам потрібно утилізувати електричне або електронне обладнання, зверніться до найближчої точки продажу або до вашого постачальника, який надасть вам додаткову інформацію.
Утилізація в країнах за межами Європейського Союзу: Цей символ стосується лише країн Європейського Союзу. Якщо ви хочете утилізувати цей виріб, зверніться до місцевих органів влади або дилера для отримання інформації про правильний спосіб утилізації.
Відповідно до Регламенту (ЄС) 2023/1542 Європейського Парламенту та Ради про батарейки та акумулятори і відпрацьовані батарейки та акумулятори, дефектні або використані батарейки/акумулятори повинні збиратися окремо і підлягати екологічно сумісній переробці.

Гарантійний талон

на

.....
(назва продукту)

Номер замовлення: ..... Номер лоту: .....

(далі - Продукт)

Дата придбання продукту: .....

Печатка дилера

Дата та підпис продавця: .....

Заява користувача:

Я підтверджую, що ознайомлений з умовами гарантійних зобов'язань та наслідками недотримання вказівок, викладених в інструкції з експлуатації та гарантійному талоні. Я ознайомлений з умовами цієї гарантії, що підтверджую власним підписом:

....

Дата і місце Підпис користувача

I. Відповідальність за Продукт

1. Поручитель - Dedra Exim Sp. Z o.o. З місцезнаходженням у м. Прушкув, адреса: вул. 3 Мая 8, 05-800 Прушкув, KRS 0000062517, Окружний суд міста Варшави у Варшаві, XIV Економічний відділ Національного судового реєстру, NIP 527-020-49-33, статутний капітал: 100 980,00 ЗЛОТИХ.
2. Відповідно до умов, викладених у цьому гарантійному талоні, Гарант надає гарантію на Виріб, починаючи з дистрибуції Гаранта.
3. Відповідальність за гарантією поширюється лише на дефекти, що виникли з причин, притаманних Продукту на момент його доставки Користувачеві.
4. Користувач має право на безкоштовний ремонт Продукту в рамках гарантії, якщо дефект став очевидним протягом гарантійного періоду. Спосіб ремонту Товару (метод ремонту) визначається на розсуд Гаранта. Якщо Гарант виявить, що ремонт неможливий, він залишає за собою право замінити дефектний елемент або весь Продукт на бездефектний, знизити ціну Продукту або відмовитися від договору.
5. По відношенню до Користувача, який не є споживачем у розумінні Цивільного кодексу від 23 квітня 1964 року, відповідальність Гаранта за збитки, що випливають з цієї гарантії та/або у зв'язку з її укладенням та виконанням, незалежно від правового титулу, обмежується максимум вартістю дефектного Продукту.

II. Гарантійний термін

Компоненти продукту	Тривалість гарантійного захисту
DED6991	36 місяців з дати придбання Продукту, як зазначено в цьому гарантійному талоні

III. Умови, за яких можна скористатися гарантією

1. Користувач повинен пред'явити заповнений гарантійний талон Продукту та підтвердити обставини придбання Продукту Користувачем, наприклад, пред'явивши чек, рахунок-фактуру тощо. З метою ефективного розгляду рекламації рекомендується, щоб Користувач надав разом з Виробом всі компоненти, зазначені в розділі "Комплектація пристрою", що міститься в Посібнику користувача.
2. Що користувач дотримується інструкцій, наведених в інструкції з експлуатації та гарантійному талоні.
3. Гарантія поширюється лише на територію Республіки Польща та ЄС.
4. Гарантія не поширюється на дефекти Продукту, що виникають, зокрема, внаслідок:
A. Недотримання Користувачем умов, викладених в Інструкції з експлуатації, зокрема щодо правильної експлуатації, технічного обслуговування та очищення;
B. Використання Користувачем засобів для чищення або догляду, які не відповідають вимогам Інструкції з експлуатації;
C. Неналежне зберігання та транспортування Продукту Користувачем;
D. Несанкціоновані зміни та/або модифікації Продукту Користувачем, які не були узгоджені з Гарантом;
E. Використання Користувачем у Виробі витратних матеріалів, які не відповідають вимогам Інструкції з експлуатації.
5. Користувач, який не є споживачем у розумінні Цивільного кодексу від 23 квітня 1964 року, втрачає гарантію на Продукт, в якому:
A. Серійні номери, позначення дати та паспортні таблички були видалені, змінені або пошкоджені користувачем;
B. Пломби були пошкоджені користувачем або мають ознаки втручання користувача.
Увага: Користувач зобов'язаний самостійно і за власний рахунок виконувати дії, пов'язані з повсякденною експлуатацією Виробу, що випливають, зокрема, з Інструкції з експлуатації, самостійно і за власний рахунок.

IV. Процедура подання скарги

1. Якщо Ви виявите, що Виріб працює неправильно, перед тим, як пред'явити претензію, Ви повинні переконатися, що всі кроки, зазначені в Інструкції з експлуатації, були виконані правильно, перш ніж пред'являти претензію.
2. Рекомендується пред'явити претензію негайно, бажано протягом 7 днів з моменту виявлення дефекту в Товарі. Користувач, який не є споживачем у розумінні Цивільного кодексу від 23 квітня 1964 року, втрачає права, що випливають з цієї гарантії, якщо він не подасть скаргу протягом 7 днів.
3. Повідомлення про рекламацію можна подати, зокрема, в місці придбання Продукту, в гарантійному сервісному центрі або в письмовій формі на вказану адресу: Dedra Exim Sp. Z o.o., ul. 3 Maja 8, 05-800 Pruszków.
4. Користувач може подати скаргу, використовуючи форму, доступну на веб-сайті www.dedra.pl. ("Заява про гарантійні зобов'язання").
5. Адреси гарантійного обслуговування для окремих країн можна знайти на сайті www.dedra.pl. Якщо гарантійне обслуговування для певної країни не передбачено, рекомендується надсилати гарантійні претензії туди: Dedra Exim Sp. Z o.o. Ul. 3 Maja 8, 05-800 Pruszków (Польща).
6. З метою безпеки Користувача використання дефектного Продукту заборонено.
7. Попередження: Використання несправного Виробу є небезпечним для здоров'я та життя Користувача.

8. Виконання зобов'язань за гарантією відбудеться протягом 14 робочих днів, рахуючи від дати доставки Користувачем заявленого Продукту.
9. Перед тим, як відправити дефектний Виріб на рекламацію, рекомендується його почистити. Виріб, що підлягає рекламації, рекомендується ретельно захищати від пошкоджень під час транспортування (рекомендується доставляти виріб, що підлягає рекламації, в оригінальній упаковці).
10. Гарантійний термін продовжується на час, протягом якого Користувач не міг використовувати Продукт, на який поширюється гарантія, через дефект.
Гарантія не виключає, не обмежує і не призупиняє права Користувача, передбачені положеннями про гарантійні зобов'язання щодо дефектів проданих товарів.

Відповідно до статті 13(1) та (2) Регламенту (ЄС) 2016/679 Європейського Парламенту та Ради від 27 квітня 2016 року про захист фізичних осіб у зв'язку з обробкою персональних даних і про вільний рух таких даних та про скасування Директиви 95/46/ЄС (далі: "RODO"), повідомляємо Вам наступне

1. Контролером ваших персональних даних, вказаних у формі, є компанія DEDRA-EXIM sp. z o.o., зареєстрована за адресою: вул. 3 Мая, 8, 05- 800, Прушкув (далі: «Контролер»).
2. Ваші дані будуть оброблятися виключно з метою виконання гарантійної процедури для пристрою згідно з літ. b п. 1. ст. 6 Загального регламенту захисту даних (далі: «ЗРЗД») Надання даних є добровільним, але необхідним для виконання гарантійної процедури.
3. Ваші дані будуть оброблятися протягом періоду виконання гарантійної процедури та з метою архівування на випадок необхідності захисту від можливих претензій до Контролера, але не довше закінчення терміну позовної давності.
4. Ваші дані можуть бути розкриті тільки суб'єктам, які обробляють дані від імені Контролера, на підставі письмового договору про доручення на обробку персональних даних, що передбачає, зокрема, технічне обслуговування, хостинг або обслуговування веб-сайту, IT-сервіс, кур'єрську компанію. Постачальники Контролера зобов'язані забезпечувати безпеку даних і дотримуватися вимог чинного законодавства щодо захисту персональних даних і не можуть використовувати довірені їм персональні дані в цілях, відмінних від зазначених у договорі з Контролером.
5. Ваші персональні дані не будуть оброблятися автоматизовано, зокрема, не будуть профілюватися, а також не будуть передаватися у треті країни/міжнародні організації.
6. Ви маєте право на доступ до своїх персональних даних та право на їхнє виправлення, видалення, обмеження обробки, право на передачу даних, право на відмову від обробки, у будь-який момент;
7. З усіх питань, пов'язаних з обробкою Контролером ваших персональних даних, ви можете звернутися до Контролера за адресою e-mail: daneosobowe@dedra.pl.;
8. Ви маєте право подати скаргу до відповідного наглядового органу із захисту персональних даних.

EN Table of contents

1. Drawing and pictures
2. Description of the device
3. Purpose of the device
4. Restriction on use
5. Technical data
6. Preparing for use
7. Switching on the device
8. Operation of the device
9. Ongoing maintenance
10. Spare parts and accessories
11. Trouble-shooting on your own
12. Contents of the package
13. Information for users on the disposal of electrical and electronic equipment (applicable to households)
14. Warranty card

The Declaration of Conformity is attached to the manual as a separate document. If the Declaration of Conformity is not available, please contact Dedra Exim.
General safety regulations are attached to the manual as a separate booklet.

WARNING. Read all warnings marked with the symbol ⚠ and all instructions.

Failure to observe the following warnings and safety instructions could result in electric shock, fire or serious injury.

Retain all warnings and instructions for future use.

WARNING The SAS+ALL series is designed to work exclusively with SAS+ALL series chargers and batteries.

The battery and charger are not included in the equipment purchased and must be purchased separately. It is prohibited to use batteries and chargers other than those intended for this equipment.

2. Description of the device

Pic. A: 1. line guard, 2. motor body, 3. limiter, 4. main handle, 5. switch lock, 6. on/off switch, 7. battery socket, 8. auxiliary handle, 9. sleeve connector, 10. head angle adjustment button

3. Purpose of the device

The machine is designed for mowing grass or similar soft vegetation.
It is permissible to use the device in renovation and construction work, repair workshops, amateur work, subject to the conditions of use and permissible working conditions contained in the operating instructions.

4. Restriction on use

WARNING The appliance may only be used in accordance with the 'Permitted operating conditions' below.

It is not permissible to use the appliance with the cutting tool guard removed or damaged. Do not use the machine during bad weather conditions such as rain, especially if there is a risk of lightning.

WARNING Unauthorised changes to the mechanical and electrical design, any modifications, maintenance operations not described in the operating instructions will be treated as illegal and will result in the immediate loss of warranty rights and the declaration of conformity will become invalid.

Misuse or use not in accordance with the operating instructions will result in immediate loss of warranty rights.

Permitted operating conditions'
S1 - continuous operation and others.
Battery charging temperature range 10-30°C. Do not expose to temperatures above 40°C.

5. Technical data

Model	DED6991
Power supply [V]	18V d.c.
Line cutting diameter [mm]	300
Monofilament characteristics [mm x m]	1,6 x 3
Line speed [min^{-1}]	8800
Vibration level measured at handle [m/s^2]	3,6
Measurement uncertainty KD [m/s^2]	1,8
Noise emissions:	
LPA sound pressure level [dB(A)].	80,5
Sound power level LWA [dB(A)].	88
Measurement uncertainty KLPA, KLWA [dB(A)].	3 / 2,12
Guaranteed LwA [dB(A)].	96
Weight of device without battery	1,9

Information on vibrations and noise
The combined value of the vibration ah and the measurement uncertainty were determined in accordance with the standard EN 60335-1 and are given in the table.
Noise emissions were determined in accordance with the standard EN 60335-1, and values are given in the table above.

Informacja na temat hałasu
Noise emissions were determined in accordance with the standard EN 60335-1, and values are given in the table above.

WARNING Noise can cause hearing damage, always wear hearing protection when working!

The declared total vibration value has been measured according to a standard test method and can be used to compare one device with another. The stated vibration level can also be used for a preliminary vibration exposure assessment.
Vibration levels during actual use of the equipment may differ from the declared values, depending on the use of the work tools, in particular the type of workpiece and the need to determine operator protection measures. To accurately estimate exposure in actual use conditions, all parts of the work cycle must be considered, including periods when the machine is switched off or when it is switched on but not used for work.

6. Preparing for use

WARNING The device is part of the SAS+ALL line, so to use it, a kit consisting of the device, battery and charger must be completed. The use of other batteries and chargers is prohibited.

WARNING **All operations described in this chapter should be carried out with the battery disconnected.**

Assemble the lower and upper sections of the boom, securing with a coupling nut. Fit the guard (Fig. A, 1) onto the motor head (Fig. A, 2), tightening all four mounting screws. Fit the handle (Fig. A, 4) so that the stop (Fig. A, 4) is on the operator's left when he is holding the machine on his right. Adjust the position of the handle so that the operator has a firm grip and full control of the unit.

7. Switching on the device

WARNING **Przed uruchomieniem urządzenia bezwzględnie wykonać czynności opisane w rozdziale „Przygotowanie do pracy".**

Insert the charged battery pack from the SAS+ALL line into the battery pack slot. With the thumb of the right hand, press the switch lock (Fig. A, 6) and with the other fingers press the switch (Fig. A, 7). The unit will start to operate.

8. Operation of the device

WARNING **If the battery gets hotter than 40°C, stop operation and wait for the battery to cool down.**

WARNING **When operating the device, all safety rules and instructions described in the safety conditions must be strictly observed.**

Mowing of low grass

Stand straight with a slight stride to ensure a stable stance. Hold the cutting element just above the ground. Carry out mowing at full speed moving the unit from right to left, then return to the starting position and move to the next area to be mowed. Periodically ensure that there is no debris around the cutting head that could cause it to become blocked.

Mowing of tall grass

Stand straight with a slight stride to ensure a stable posture. Work at full speed. To prevent tall plants from wrapping around the cutting attachment, operate the cutting element at a height of a few centimetres below the level of the tops of the plants, moving the unit from right to left, then back to the starting position. Repeat until the desired effect is achieved and move to the next area to be mowed. Do not raise the working tip above the hip line. Periodically make sure that there is no debris around the cutting head that could cause a blockage.

The line is subject to wear during operation, check the length and wear condition of the line.

Automatic line feed

Each time the machine is switched off, the line ejects itself. Approximately 1 cm of line will eject from the magazine on each side of the head.

9. Ongoing maintenance

WARNING **All maintenance must be carried out with the unit unplugged.**

Removing the line spool

On the cutting head, push in the locking latch pull off the head collar. There is a spool of line underneath, which must be pulled out.

Winding of the line

Each time the line is topped up, the head components must be inspected. It is forbidden to continue using a damaged head.

Remove the rest of the old monofilament from the spool, insert the centre of the previously prepared length of monofilament, approximately 3 m long, into the fixing notch so that, after bending it by 180°, it is wound in the direction of the arrows on the spool (Fig. B). Wind the two halves of the monofilament without tangling, on opposite sides of the spool baffle, until approximately 10cm of each part of the monofilament is unspooled. To prevent the line from unrolling, the ends of the line can be placed in the notches in the spool collar. It is recommended not to use line thicker than 3mm.

Storage and transport

When the appliance is not in use, store it out of the reach of children, in a dry place, with the fuel tank emptied. Transport the appliance and the other components listed in the delivery note in a way that does not expose them to harmful environmental conditions such as humidity, precipitation, pressure that could result in mechanical damage and others that could have a negative impact on the appliance. When transporting the machine, always switch off the engine, disconnect the spark plug wire and empty the fuel tank. Store and transport metal cutting parts in a dedicated guard. For short distances, carry the unit by holding the boom with one hand, at the balance point of the unit between the sling and the handlebar mount.

Clean the entire power tool regularly, paying particular attention to cleaning the ventilation openings of the power tool.

Avoid charging the battery pack immediately after intensive use. Due to the discharge phenomenon, do not store the battery pack completely discharged, as it may then discharge below a critical level and become permanently damaged.

Therefore, when not in use, the battery should be stored partially charged (to approx. 40%). The battery should be charged before it is completely discharged. Batteries should be stored at a temperature of 10-30°C. Batteries stored at low temperatures lose capacity more quickly.

For how to charge the battery pack, refer to the instructions for the battery pack and charger in the SAS+ALL series.

WARNING **Keep the device out of the reach of children.**

If it is necessary to send the device to a service centre for repair, protect it from accidental mechanical damage and remove the batteries from the charger socket.

How to dismantle the battery

To remove the battery pack, grasp the unit by the handle and then press the release button on the front of the battery pack. Slide the battery pack out of the socket. To fit the battery pack, slide the battery pack into the battery slot and then press down until the handle latch engages.

Attachment, tool replacement

Once the tool has been clamped, make sure it has been clamped correctly: lay the power tool horizontally and try to eject the clamped tip. If it cannot be ejected, it means that it has been clamped correctly.

Maintenance of the appliance

Maintenance includes servicing of the equipment including accessories, i.e. the battery and charger.

WARNING **Never carry out maintenance work on equipment that is connected to a power source.**

This can cause serious injury or electric shock. The battery must be removed from the battery socket before maintenance.

Maintenance of the unit consists of keeping all its components necessary for normal operation properly clean. No solvents may be used for cleaning as this may cause irreparable damage to the casing and other plastic components.

The battery must not be cleaned with water as this may cause internal short circuits leading to permanent damage.

Before each start-up:

- Check that the engine vents are not obstructed or dirty. If necessary, expose/clean with a cloth slightly dampened with water.;

After each use:

- Disconnect the battery to avoid accidental activation by unauthorised persons or during handling.

10. Spare parts and accessories

For the purchase of spare parts and accessories, please contact the Dedra Exim service. Contact details can be found on page 1 of the manual.

When ordering spare parts, please quote the batch number on the nameplate together with the part number from the assembly drawing.

During the warranty period, repairs are carried out in accordance with the terms of the warranty card. Return the faulty product for repair at the place of purchase (the dealer is obliged to accept the faulty product), send it to the central Dedra Exim service centre or to the service centre closest to your place of residence (list of service centres at www.dedra.pl). Kindly enclose the completed warranty card. After the warranty period has expired, repairs are carried out by the central service. Send the defective product to the service centre (shipping costs are paid by the user).

11. Trouble-shooting on your own

WARNING **Disconnect the unit from the power supply before attempting to troubleshoot the unit yourself.**

Problem	Cause	Solution
Device does not work	Defective switch	Have the unit serviced
	Discharged battery	Charge the battery
	Incorrectly fitted battery	Attach correctly
The device starts with difficulty	Discharged battery	Charge the battery correctly
	Operating parameters exceeded	Reduce the load on the power tool
Not very efficient work	Worn working tip	Replace or sharpen the disc
Engine overheats	Clogged air vents	Clean the holes
	Operating parameters exceeded	Switch off power tool, leave work to cool down completely

12. Contents of the package

DED6991 – 1 pc.

13. Information for users on the disposal of electrical and electronic equipment (applicable to households)



The symbol on the products or accompanying documentation indicates that defective electrical or electronic equipment must not be disposed of with household waste. If you need to dispose of, reuse or recover components, take them to a specialist collection point where they will be accepted free of charge. Information on the location of collection points for used equipment is provided by local authorities, e.g. on their websites.

By disposing of the appliance correctly, you will save valuable resources and avoid negative effects on health and the environment due to the possible presence of hazardous substances, mixtures and components in the appliance.

Incorrect waste disposal is subject to penalties according to the relevant local regulations.

Users in EU countries: If you need to dispose of electrical or electronic equipment, please contact your nearest point of sale or supplier, who will be able to provide further information.

Disposal in non-EU countries: This symbol only applies to countries within the European Union. If you wish to dispose of this product, please contact your local authorities or dealer for the correct method of disposal.

In accordance with Regulation (EU) 2023/1542 of the European Parliament and of the Council on batteries and accumulators and waste batteries and accumulators, defective or used batteries/accumulators must be collected separately and brought to environmentally compatible recycling.

Warranty

for

……
(product name)

Catalogue No: ……. Lot No.: .....
(hereinafter called the product)
Product purchase date : .....

Seller's stamp

Date and seller's signature: .....

User's statement:

I confirm that I have been informed about the warranty conditions and the consequences of non-compliance with the guidelines in the Operating Instructions and the warranty. I am aware of the conditions of this warranty, which I confirm with my handwritten signature:

....
Date and place User's signature

I. Product liability

1. The Warrantor - Dedra Exim Sp. z o.o. with its registered office in Pruszków, address: ul. 3 Maja 8, 05-800 Pruszków, KRS 0000062517, District Court for the City of Warsaw in Warsaw, 14th Economic Division of the National Court Register, TIN 527-020-49-33, share capital: PLN 100,980.00.
2. The Warrantor provides the warranty for the Product from the Warrantor 's distribution on the terms set out in this warranty.
3. Liability under the warranty shall only cover defects arising from causes inherent in the Product at the time of delivery to the User.
4. By virtue of the warranty, the User obtains the right to have the Product repaired free of charge, provided that the defect became apparent during the warranty period. The method of repair of the Product is at the discretion of the Warrantor. If the Warrantor finds the repair impossible, the Warrantor reserves the right to replace the defective element or the whole Product for a defect-free one, reduce the price of the Product, or withdraw from the contract.
5. In relation to the User, who is not a consumer within the meaning of the Act of April 23, 1964 on Civil Code, the Warrantor's liability for damages resulting from this warranty and/or in connection with its conclusion and performance, regardless of the legal title, is limited to the maximum of the value of the defective Product.

II. Warranty period

Product components	Duration of warranty protection
DED6991	36 months from the date of purchase of the Product as shown on this warranty card

III. Terms and conditions of the warranty

1. Presentation by the User of a completed warranty card for the Product and substantiation by the User of the circumstances of purchase of the Product, e.g. by presenting a receipt, invoice, etc. For the purpose of efficient complaint processing, it is recommended that the User submits, together with the Product, all the components specified in "Set of the device components" contained in the operating instructions.
2. Compliance by the user with the instructions in the operating instructions and the warranty.

a) The warranty only covers the territory of the Republic of Poland and the EU.
b) The warranty does not cover any Product defects arising in particular from:
c) Failure of the user to comply with the conditions set out in the operating instructions, in particular with regard to correct operation, maintenance and cleaning;
d) Use of cleaning or maintenance products by the user which do not comply with the operating instructions;
e) Improper storage and transport of the Product by the User;
f) Unauthorised changes and/or modifications to the Product by the User which have not been agreed with the Warrantor;
g) Use of consumables by the User in the Product which do not comply with the operating instructions.

3. For the User, who is not a consumer within the meaning of the Act of April 23,1964 of the Civil Code, the warranty becomes void for the Product where:

a) serial numbers, date indications and rating plates have been removed, altered or damaged by the user;
b) the seals have been damaged by the user or show signs of tampering by the user.

4. Note! The User shall carry out the activities connected with the daily operation of the Product, resulting, among others, from the operating instructions, themselves and at their own expense.

IV. Complaint procedure

1. If you find that the Product is not working properly, make sure that all the steps specified in particular in the operating instructions have been carried out correctly before submitting a claim.
2. It is recommended to make a complaint immediately, preferably within 7 days of noticing a defect in the Product. The User, who is not a consumer within the meaning of the Act of April 23,1964 Civil Code, loses rights arising from this warranty if they fail to make a complaint within 7 days.
3. Complaints can be made, among others, at the point of purchase of the Product, at the warranty service point, or in writing to the following address: Dedra Exim Sp. z o.o., ul. 3 Maja 8, 05-800 Pruszków.
4. The User can make a complaint using the form available on the website www.dedra.pl. ("Warranty Claim Form").
5. The addresses of the country-specific warranty service are available at www.dedra.pl. If no country-specific warranty service is available, we recommend that you address warranty claims to: Dedra Exim Sp. z o.o. ul. 3 Maja 8, 05-800 Pruszków (Poland).
6. With a view to the safety of the User, the use of a defective Product is prohibited.
7. Caution: Using a defective Product is dangerous to the health and life of the User.
8. The fulfilment of the obligations under the warranty shall take place within 14 working days from the date of delivery of the defective Product by the User.
9. Before the defective Product is delivered under the complaint procedure, it is recommended to clean it. The Product under complaint is recommended to be carefully protected against damage during transport (it is recommended to deliver the Product under complaint in its original packaging).
10. The warranty period shall be extended by the time during which, due to a defect in the Product covered by the warranty, the User was not able to use it.
11. The warranty shall not exclude, limit or suspend the User's rights under the warranty regulations for defects of the goods sold.

Pursuant to Article 13(1) and (2) of Regulation (EU) 2016/679 of the European Parliament and of the Council of 27 April 2016 on the protection of natural persons with regard to the processing of personal data and on the free movement of such data and repealing Directive 95/46/EC (hereinafter: 'RODO'), we inform you that

1. The administrator of your personal data provided in the form is DEDRA-EXIM sp. z o.o. with its registered office in Pruszków, ul. 3 Maja 8, 05-800 Pruszków (hereinafter: 'Administrator').
2. Your data will be processed exclusively for the purpose of implementing the warranty procedure for the device on the basis of Article 6(1)(b) of the General Data Protection Regulation (hereinafter: 'RODO') Provision of data is voluntary, but necessary for the implementation of the warranty procedure.
3. Your data will be processed for the period of consideration of the implementation of the guarantee procedure and for archiving purposes in case of the need to defend against possible claims against the Administrator, no longer than until they expire.
4. Your data may be disclosed only to entities processing data for the Administrator on the basis of a written agreement of entrustment of personal data processing providing, among others, technical support, hosting or maintenance of the website, IT support, courier company. The Administrator's providers are obliged to ensure data security and to comply with the requirements of the applicable law related to personal data protection and may not use the entrusted personal data for purposes other than those specified in the contract with the Administrator.
5. Your data will not be processed in an automated manner including profiling and will not be transferred to a third country/international organisation.
6. You have the right of access to the content of your data and the right to rectification, erasure, restriction of processing, the right to data portability, the right to object, at any time.
7. For all matters related to the processing of your personal data by the Controller, you can contact: daneosobowe@dedra.pl;
8. You have the right to lodge a complaint with the supervisory authority dealing with personal data protection.

DE Inhalt

1. Fotos und Abbildungen
2. Beschreibung des Geräts
3. Verwendungszweck des Geräts
4. Nutzungsbeschränkung
5. Technische daten
6. Vorbereitung auf die Arbeit
7. Einschalten des Geräts
8. Verwendung des Geräts
9. Laufende Wartung
10. Ersatzteile und Zubehör
11. Eigenständige Fehlerbehebung
12. Komplettgerät
13. Informationen für Nutzer über die Entsorgung von Elektro- und Elektronikgeräten
14. Garantiekarte

Die Konformitätserklärung ist der Anleitung als separates Dokument beigefügt. Sofern keine Konformitätserklärung vorliegt, wenden Sie sich bitte an Dedra Exim Sp. z o.o.
Die allgemeinen Sicherheitsvorschriften sind der Anleitung als separates Heft beigefügt.

WARNUNG. Alle mit einem Ausrufezeichen markierten Warnhinweise und Anweisungen lesen.

Die Nichtbeachtung der nachstehend aufgeführten Warn- und Sicherheitshinweise kann zu Stromschlägen, Bränden oder schweren Verletzungen führen.

Alle Warnhinweise und Anweisungen zum späteren Nachschlagen aufbewahren.

ACHTUNG Das Gerät aus der SAS+ALL-Serie ist ausschließlich für den Betrieb mit Ladegeräten und Akkus aus der SAS+ALL-Serie bestimmt.

Der Lithium-Ionen-Akku und das Ladegerät sind nicht im Lieferumfang enthalten und müssen separat erworben werden. Die Verwendung von Akkus und Ladegeräten, die nicht für das Gerät bestimmt sind, ist verboten.

2. Beschreibung des Geräts

1. Fadenschutz, 2. Motorgehäuse, 3. Begrenzer, 4. Haupthandgriff, 5. Feststelltaste, 6. Schalter, 7. Akku Buchse, 8. Zusatzhandgriff, 9. Überwurfmutter für Höhenverstellung, 10. Verriegelungsknopf für Neigungswinkelverstellung Schneidkopf

3. Verwendungszweck des Geräts

Das Gerät ist zum Schneiden von Gras oder ähnlichem weichen Bewuchs bestimmt.
Der Einsatz des Geräts ist bei Renovierungs- und Bauarbeiten, in Reparaturwerkstätten und bei Hobbyarbeiten möglich, sofern die in der Bedienungsanleitung angegebenen Einsatzbedingungen und zulässigen Betriebsbedingungen eingehalten werden.

4. Nutzungsbeschränkung

ACHTUNG Das Gerät darf nur unter den nachstehend aufgeführten „Zulässigen Betriebsbedingungen" verwendet werden.

Das Gerät darf nicht mit einer abgenommenen oder beschädigten Schutzhaube verwendet werden. Das Gerät nicht bei schlechten Wetterbedingungen wie Regen verwenden, insbesondere wenn die Gefahr von Blitzschlag besteht.

ACHTUNG Unbefugte Änderungen an der mechanischen und elektrischen Konstruktion, jegliche Modifikationen, Wartungsarbeiten, die nicht in der Betriebsanleitung beschrieben sind, werden als rechtswidrig behandelt und führen zum sofortigen Verlust der Garantieansprüche, und die Konformitätserklärung verliert ihre Gültigkeit.

Bei nicht bestimmungsgemäßer Verwendung oder Verwendung entgegen der Betriebsanleitung erlöschen die Garantieansprüche unmittelbar.

Zulässige Arbeitsbedingungen
S1 – Dauerbetrieb und andere.
Temperaturbereich zum Laden des Akkus: 10-30 °C. Nicht Temperaturen über 40 °C aussetzen.

5. Technische daten

Modell	DED6991
Stromversorgung [V]	18V d.c.
Schnittbreite [mm]	300
Parameter Faden [mm x m]	1,6 x 3
Drehzahl Faden [min^{-1}]	8800
Schwingungspegel, gemessen am Griff [m/s^2]	3,6
Messunsicherheit KD [m/s^2]	1,8
Lärmemissionen:	
Schalldruckpegel LpA [dB(A)]	80,5
Schallleistungspegel LwA [dB(A)]	88
Messunsicherheit KLPA, KLWA [dB(A)]	3 / 2,12
Garantierter LwA [dB(A)]	96
Gewicht des Geräts ohne Akku [kg]	1,9

Informationen über Vibrationen und Lärm
Schwingungsgesamtwert a_h und Messunsicherheit wurden gemäß EN 60335-1 ermittelt und sind in der Tabelle angegeben.
Die Geräuschemission wurde gemäß EN 60335-1 ermittelt und ist vorstehend in der Tabelle aufgeführt.

Informationen über Lärm
Die Geräuschemission wurde gemäß EN 60335-1 ermittelt und ist vorstehend in der Tabelle aufgeführt.

ACHTUNG Lärm kann zu Gehörschäden führen. Tragen Sie bei der Arbeit immer einen Gehörschutz!

Der angegebene Schwingungsgesamtwert wurde gemäß einer standardisierten Prüfmethode gemessen und kann zum Vergleich eines Geräts mit einem anderen verwendet werden. Der angegebene Schwingungspegel kann auch für eine vorläufige Bewertung der Schwingungsbelastung verwendet werden.
Der Schwingungspegel während der tatsächlichen Verwendung des Geräts kann von den angegebenen Werten abweichen, je nach Art des Einsatzes der Arbeitswerkzeuge, insbesondere je nach Art des zu bearbeitenden Werkstücks und der Notwendigkeit, Vorkehrungen zum Schutz des Bedieners zu treffen. Um die Belastung unter tatsächlichen Einsatzbedingungen genau zu beurteilen, müssen alle Teile des Betriebszyklus berücksichtigt werden, einschließlich der Zeiträume, in denen das Gerät ausgeschaltet oder eingeschaltet, aber nicht für die Arbeit verwendet wird.

6. Vorbereitung auf die Arbeit

ACHTUNG Das Gerät ist Teil der SAS+ALL-Serie, daher ist für die Verwendung neben dem Gerät selbst auch ein Set bestehend aus Akku und Ladegerät erforderlich. Die Verwendung von anderen Batterien und Ladegeräten ist verboten.

ACHTUNG Führen Sie alle in diesem Kapitel beschriebenen Schritte bei abgeschalteter Batterie aus.

Den unteren und oberen Teil der Teleskopstage ineinanderschieben und mit der Überwurfmutter sichern. Die Schutzabdeckung (Zeichnung A, 1) auf den Schneidkopf (Zeichnung A, 2) stecken und alle vier Montageschrauben festziehen. Den Handgriff (Zeichnung A, 4) so anbringen, dass sich der Kantenbügel (Zeichnung A, 3) links vom Bediener befindet, wenn dieser das Gerät zu seiner Rechten hält. Die

Position des Handgriffs so einstellen, dass der Bediener das Gerät sicher greifen und vollständig kontrollieren kann.

7. Einschalten des Geräts

⚠ ACHTUNG **Vor der Inbetriebnahme des Geräts unbedingt die im Kapitel „Arbeitsvorbereitung“ beschriebenen Schritte ausführen.**

Den geladenen Akku aus der SAS+ALL-Serie in die Akkuaufnahme einsetzen. Mit dem Daumen der rechten Hand die Einschaltsperre drücken (Zeichnung A, 6) und mit den restlichen Fingern den Ein-/Ausschalter drücken (Zeichnung A, 7). Das Gerät setzt sich in Betrieb.

8. Verwendung des Geräts

⚠ ACHTUNG **Übersteigt die Temperatur des Akkus 40 °C, stellen Sie die Arbeit ein und warten Sie, bis der Akku abgekühlt ist.**

⚠ ACHTUNG **Beachten Sie bei der Arbeit mit dem Gerät unbedingt alle in den Sicherheitshinweisen aufgeführten Sicherheitsregeln und Empfehlungen.**

Schneiden von niedrigem Gras
Stehen Sie gerade und mit leicht gespreizten Beinen, um eine stabile Position zu gewährleisten. Den Schneidkopf knapp über dem Boden halten. Den Schneidevorgang bei voller Drehzahl durchführen, das Gerät dabei von rechts nach links bewegen, dann in die Ausgangsposition zurückkehren und zum nächsten Rasenabschnitt übergehen. Achten Sie während des Betriebs darauf, dass sich keine Rückstände um den Schneidkopf befinden, die zu dessen Blockieren führen könnten.

Mähen von hohem Gras
Stehen Sie gerade und mit leicht gespreizten Beinen, um eine stabile Position zu gewährleisten. Die Arbeit bei voller Drehzahl durchführen. Zur Vermeidung, dass sich hohe Pflanzen um den Schneidkopf wickeln, das Schneidelement in einer Höhe von einigen Zentimetern unterhalb der Pflanzenspitzen betreiben und das Gerät von rechts nach links bewegen, anschließend in die Ausgangsposition zurückkehren. Vorgang wiederholen, bis der gewünschte Effekt erzielt wurde, und zum nächsten Rasenabschnitt übergehen. Den Schneidkopf nicht über Hüfthöhe anheben. Achten Sie während des Betriebs darauf, dass sich keine Rückstände um den Schneidkopf befinden, die zu dessen Blockieren führen könnten.
Der Faden unterliegt während des Betriebs Verschleiß, überprüfen Sie daher die Länge und den Verschleiß des Fadens.

Automatische Fadennachführung
Der Faden wird bei jedem Ausschalten des Geräts automatisch nachgeführt. Auf jeder Seite des Kopfes kommt ca. 1 cm Faden aus dem Magazin heraus.

9. Laufende Wartung

⚠ ACHTUNG **Bei der Durchführung aller Wartungsarbeiten ist das Gerät von der Stromquelle zu trennen.**

Fadenspule demontieren
Auf die Verriegelung am Schneidkopf drücken und die Abdeckung abnehmen. Darunter befindet sich die Fadenspule, die Sie herausziehen.

Faden aufwickeln
Bei jedem Nachführen des Fadens müssen die Elemente des Schneidkopfes überprüft werden. Ein beschädigter Schneidkopf darf nicht weiter verwendet werden.
Den Rest des alten Fadens von der Spule entfernen, die Mitte eines zuvor vorbereiteten, ca. 3 m langen Fadenabschnitts so in den Montageschlitz einführen, dass dieser nach dem Umbiegen um 180° in die durch die Pfeile auf der Spule angezeigte Richtung gewickelt wird. Beide Fadenhälften ohne Verheddern auf gegenüberliegenden Seiten der Spulentrennwand aufwickeln, bis etwa 10 cm von jeder Fadenhälfte unaufgewickelt übrig bleiben. Um zu verhindern, dass sich der Faden abwickelt, können die Fadenenden in die Kerben im Spulenring gesteckt werden. Es wird empfohlen, keinen Faden mit einer Stärke von mehr als 3 mm zu verwenden.

Lagerung und Transport
Bewahren Sie das Gerät bei Nichtgebrauch außerhalb der Reichweite von Kindern an einem trockenen Ort und mit abgenommenem Akku auf. Das Gerät und die anderen in der Baugruppe aufgeführten Komponenten müssen so transportiert werden, dass sie keinen schädlichen Umgebungsbedingungen wie Feuchtigkeit, Niederschlag, Druck, der zu mechanischen Schäden führen könnte, und anderen Bedingungen, die sich negativ auf das Gerät auswirken könnten, ausgesetzt sind. Beim Transport des Geräts immer den Motor ausschalten und den Akku abnehmen. Schneidwerkzeuge aus Metall in einer geeigneten Schutzhülle aufbewahren und transportieren. Beim Transport des Geräts über kurze Strecken die Teleskopstange mit einer Hand am Schwerpunkt des Geräts zwischen Schneidkopf und Haltegriff halten.

Das gesamte Elektrowerkzeug regelmäßig reinigen, dabei insbesondere auf die Reinigung der Lüftungsschlitze des Elektrowerkzeugs achten.
Laden Sie den Akku nicht unmittelbar nach intensiver Nutzung auf. Bewahren Sie den Akku aufgrund des Effekts der Selbstentladung nicht vollständig entladen auf, da er sich sonst unter einen kritischen Wert entladen und dauerhaft beschädigt werden kann.
Bei Nichtgebrauch sollte der Akku daher teilgeladen (ca. 40%) gelagert werden. Den Akku aufladen, bevor er vollständig entladen ist. Akkus bei Temperaturen zwischen 10-30 °C aufbewahren. Bei niedrigen Temperaturen verlieren Akkus schneller an Kapazität.
Das Laden des Akkus ist in der Bedienungsanleitung für Akku und Ladegerät der Serie SAS+ALL beschrieben.

⚠ ACHTUNG **Der Aufbewahrungsort sollte für Kinder unzugänglich sein.**

Wenn des Geräts zur Reparatur an ein Servicezentrum eingesendet werden muss, schützen Sie ihn vor versehentlichen mechanischen Schäden und entfernen Sie den Akku aus dem Ladeschacht.

Akku Installationsmethode
Um den Akku zu entfernen, halten Sie das Gerät am Handgriff fest und drücken Sie den Entriegelungsknopf an der Vorderseite des Akkus. Akku aus der Akkuaufnahme entnehmen. Um den Akku einzusetzen, setzen Sie ihn in den Schlitz und drücken Sie ihn hinein, bis die Verriegelung am Handgriff einrastet.

Einsatzwerkzeug einsetzen und austauschen
Stellen Sie nach dem Anbringen des Einsatzwerkzeugs sicher, dass es richtig befestigt ist: stellen Sie das Elektrowerkzeug waagerecht und versuchen Sie, das angebrachte Einsatzwerkzeug herauszuziehen. Wenn es nicht ausgeworfen werden kann, wurde es korrekt befestigt.

Wartung des Geräts
Die Wartung umfasst die Bedienelemente und des Zubehörs, d. h. Akku und Ladegerät.

⚠ ACHTUNG **Führen Sie niemals Wartungsarbeiten an einem an die Stromversorgung angeschlossenen Gerät durch.**

Dies kann zu schweren Verletzungen oder Stromschlägen führen. Entnehmen Sie vor dem Durchführen von Wartungsarbeiten den Akku aus der Akkuaufnahme des Akkus.
Die Wartung des Geräts beinhaltet die Reinigung aller für den normalen Betrieb erforderlichen Komponenten. Zur Reinigung dürfen keine Lösungsmittel verwendet werden, da dies zu irreparablen Schäden am Gehäuse und anderen Kunststoffteilen führen kann.
Die Batterie darf nicht mit Wasser gereinigt werden, da dies einen internen Kurzschluss verursachen kann, der zu dauerhaften Schäden führt.

Vor jeder Aktivierung:
- Überprüfen Sie, ob die Lüftungsschlitze des Motors verdeckt oder verschmutzt sind. Bei Bedarf freilegen/mit einem leicht mit Wasser angefeuchteten Tuch reinigen;

Nach jedem Gebrauch:
- Akku vom Gerät trennen, um ein unbeabsichtigtes Einschalten durch Unbefugte oder während des Transports zu vermeiden.

10. Ersatzteile und Zubehör

Um Ersatzteile und Zubehör zu kaufen, wenden Sie sich an den Dedra Exim-Service. Kontaktinformationen auf Seite 1 des Handbuchs.
Bei der Bestellung von Ersatzteilen bitte die Chargennummer auf dem Typenschild und die Teilenummer aus der Explosionszeichnung angeben.
Während der Garantiezeit werden Reparaturen gemäß den in der Garantiekarte angegebenen Bedingungen durchgeführt. Das beanstandete Produkt bitte zur Reparatur bei der Verkaufsstelle abgeben (der Verkäufer ist verpflichtet, das Produkt anzunehmen), an das zentrale Servicezentrum von Dedra Exim oder an das nächstgelegene Servicezentrum senden (eine Liste der Servicezentren finden Sie unter www.dedra.pl). Die ausgefüllte Garantiekarte bitte beilegen. Nach Ablauf der Garantiezeit werden Reparaturen vom zentralen Servicezentrum durchgeführt. Senden Sie hierzu das defekte Produkt an das Servicezentrum (die Versandkosten trägt der Verbraucher).

11. Eigenständige Fehlerbehebung

⚠ ACHTUNG **Vor Aufnahme der eigenständigen Fehlerbehebung ist das Gerät von der Stromversorgung zu trennen.**

Problem	Ursache	Lösung
Gerät funktioniert nicht	Defekter Schalter	Gerät zur Reparatur bringen
	Entladene Batterie	Batterie aufladen
	Falsch eingebaut Akku	Richtig befestigen
	Entladene Batterie	Akku richtig aufladen

Die Gerät lässt sich nur schwer starten	Zulässigen Betriebsparameter überschritten	Belastung des Elektrowerkzeugs reduzieren
Ineffiziente Arbeit	Abgenutztes Einsatzwerkzeug	Schild austauschen oder schärfen.
Motor überhitzt	Lüftungsöffnungen verstopft.	Löcher reinigen
	Zulässigen Betriebsparameter überschritten	Elektrowerkzeug ausschalten, Arbeit bis zur vollständigen Abkühlung unterbrechen

12. Komplettgerät

DED6991 - 1 Stk.

14. Informationen für Benutzer über die Entsorgung von Elektro- und Elektronikgeräten

(gilt für Haushalte)



Das auf den Produkten oder in den Begleitunterlagen abgebildete Symbol weist darauf hin, dass defekte elektrische oder elektronische Geräte nicht mit dem Hausmüll entsorgt werden dürfen. Wenn Sie Bauteile entsorgen, wiederverwenden oder verwerten möchten, bringen Sie diese bitte zu einer speziellen Sammelstelle, wo sie kostenlos angenommen werden. Informationen über die Standorte von Sammelstellen für Altgeräte finden Sie bei den örtlichen Behörden, z. B. auf deren Websites.

Durch die korrekte Entsorgung des Geräts schonen Sie wertvolle Ressourcen und vermeiden negative Auswirkungen auf die Gesundheit und die Umwelt, die sich aus dem möglichen Vorhandensein von gefährlichen Stoffen, Gemischen und Bestandteilen in dem Gerät ergeben.

Bei unsachgemäßer Entsorgung drohen Strafen nach den jeweiligen örtlichen Vorschriften.

Benutzer in EU-Ländern: Wenn Sie elektrische oder elektronische Geräte entsorgen müssen, wenden Sie sich bitte an die nächstgelegene Verkaufsstelle oder Ihren Lieferanten, der Ihnen weitere Informationen geben kann.

Entsorgung in Ländern außerhalb der Europäischen Union: Dieses Symbol gilt nur für Länder innerhalb der Europäischen Union. Sollten Sie dieses Produkt entsorgen wollen, wenden Sie sich bitte an Ihre örtlichen Behörden oder Ihren Händler, um die richtige Entsorgungsmethode zu erfahren.

Garantiekaart

auf

.....

Katalognummer: ……..Losnummer: .....

(nachstehend "das Produkt" genannt)

Kaufdatum des Produkts: .....

Stempel des Händlers

Datum und Unterschrift des Verkäufers: .....

Erklärung des Benutzers:

Ich bestätige, dass ich über die Garantiebedingungen und die Folgen bei Nichteinhaltung der Richtlinien in der Bedienungsanleitung und der Garantiekarte informiert wurde. Die Garantiebedingungen sind mir bekannt und ich bestätige diese mit meiner handschriftlichen Unterschrift:

..... …….....

Datum und Ort Unterschrift des Benutzers

I. Haftung für das Produkt

1. Bürge - Dedra Exim Sp. z o.o. mit Sitz in Pruszków, Adresse: ul. 3 Maja 8, 05-800 Pruszków, KRS 0000062517, Bezirksgericht für die Stadt Warschau in Warschau, XIV. Wirtschaftsabteilung des Landesgerichtsregisters, NIP 527-020-49-33, Stammkapital: PLN 100.980,00.
2. Gemäß den Bestimmungen dieser Garantiekarte garantiert der Garantiegeber das Produkt, das aus dem Vertrieb des Garantiegebers stammt.
3. Die Haftung im Rahmen der Garantie erstreckt sich nur auf Mängel, die auf Ursachen zurückzuführen sind, die dem Produkt zum Zeitpunkt der Lieferung an den Nutzer innewohnen.
4. Der Nutzer hat im Rahmen der Garantie das Recht, das Produkt kostenlos reparieren zu lassen, sofern der Mangel während der Garantiezeit aufgetreten ist. Die Art und Weise der Reparatur des Produkts (Reparaturmethode) liegt im
5. Ermessen des Garantiegebers. Stellt die Garantiegeberin fest, dass eine Reparatur nicht möglich ist, behält sie sich das Recht vor, das fehlerhafte Element oder das gesamte Produkt durch ein fehlerfreies zu ersetzen, den Preis des Produkts zu mindern oder vom Vertrag zurückzutreten.
6. Gegenüber dem Benutzer, der kein Verbraucher im Sinne des Gesetzes vom 23. April 1964 ist. Die Haftung des Garantiegebers für Schäden, die sich aus dieser Garantie und/oder im Zusammenhang mit ihrem Abschluss und ihrer Erfüllung ergeben, ist unabhängig vom Rechtstitel auf maximal den Wert des mangelhaften Produkts beschränkt.

II. Garantiezeit

Produktkomponenten	Dauer des Garantieschutzes
DED6991	36 Monate ab dem Kaufdatum des Produkts, wie auf dieser Garantiekarte angegeben

III. Bedingungen für die Inanspruchnahme der Garantie

Der Benutzer sollte den ausgefüllten Garantieschein des Produkts vorlegen und die Umstände des Kaufs des Produkts durch den Benutzer belegen, z. B. durch Vorlage der Quittung, Rechnung usw. Im Interesse einer effizienten Reklamationsbearbeitung wird empfohlen, dass der Benutzer zusammen mit dem Produkt alle in der Bedienungsanleitung unter "Vervollständigung des Geräts" aufgeführten Komponenten einreicht.
2. dass der Benutzer die Anweisungen in der Bedienungsanleitung und im Garantieschein beachtet.
3.Die Garantie gilt nur für das Gebiet der Republik Polen und der EU.
4.Die Garantie erstreckt sich nicht auf Produktmängel, die sich insbesondere aus folgenden Gründen ergeben:
a. Nichteinhaltung der in der Gebrauchsanweisung festgelegten Bedingungen durch den Benutzer, insbesondere hinsichtlich der korrekten Bedienung, Wartung und Reinigung;
b. Verwendung von Reinigungs- oder Pflegemitteln durch den Benutzer, die nicht der Gebrauchsanweisung entsprechen;
c. Unzureichende Lagerung und Transport des Produkts durch den Benutzer;
d. Unerlaubte Änderungen und/oder Umbauten am Produkt durch den Nutzer, die nicht mit dem Garantiegeber vereinbart wurden;
e. Die Verwendung von Verbrauchsmaterialien, die nicht mit der Bedienungsanleitung übereinstimmen, durch den Benutzer in dem Produkt.
5. Der Benutzer, der kein Verbraucher im Sinne des Gesetzes vom 23. April 1964 ist. Zivilgesetzbuches ist, verliert die Garantie für das Produkt, in dem:
- Seriennummern, Datumsangaben und Typenschilder vom Benutzer entfernt, verändert oder beschädigt worden sind;
- die Plomben vom Benutzer beschädigt wurden oder Anzeichen von Manipulationen durch den Benutzer aufweisen.
6. Achtung: Der Benutzer muss die mit dem täglichen Betrieb des Produkts verbundenen Tätigkeiten, die sich u.a. aus der Gebrauchsanweisung ergeben, selbst und auf eigene Kosten durchführen.

IV. Beschwerdeverfahren

1. Sollte sich herausstellen, dass das Produkt nicht ordnungsgemäß funktioniert, vergewissern Sie sich bitte, dass alle Schritte, die insbesondere in der Bedienungsanleitung angegeben sind, korrekt ausgeführt wurden, bevor Sie eine Reklamation einreichen.
2. Es wird empfohlen, eine Reklamation unverzüglich, vorzugsweise innerhalb von 7 Tagen nach Feststellung eines Mangels am Produkt, vorzubringen. Der Benutzer, der kein Verbraucher im Sinne des Gesetzes vom 23. April 1964 ist. Zivilgesetzbuches ist, verliert die Rechte aus dieser Garantie, wenn eine Reklamation nicht innerhalb von 7 Tagen erfolgt.
3. Eine Reklamation kann u.a. beim Kauf des Produkts, beim Garantieservice oder schriftlich an die folgende Adresse erfolgen: Dedra Exim Sp. z o.o., ul. 3 Maja 8, 05-800 Pruszków.
4. Der Nutzer kann eine Beschwerde mit dem auf der Website www.dedra.pl verfügbaren Formular einreichen. ("Formular für Gewährleistungsansprüche").
5. Die Adressen des Garantieservices für die einzelnen Länder finden Sie unter www.dedra.pl. Wenn es für ein bestimmtes Land keinen Garantieservice gibt, wird empfohlen, Garantieansprüche an folgende Adresse zu richten: Dedra Exim Sp. z o.o. ul. 3 Maja 8, 05-800 Pruszków (Polen).
6. Im Hinblick auf die Sicherheit des Benutzers ist die Verwendung eines mangelhaften Produkts verboten.
7. Achtung: Die Verwendung eines defekten Produkts ist gefährlich für die Gesundheit und das Leben des Benutzers.
8. Die Erfüllung der Garantieverpflichtungen erfolgt innerhalb von 14 Werktagen, gerechnet ab dem Datum der Lieferung des reklamierten Produkts durch den Nutzer.
9. Es wird empfohlen, das mangelhafte Produkt zu reinigen, bevor es zur Reklamation eingereicht wird. Es wird empfohlen, das zu reklamierende Produkt sorgfältig vor Transportschäden zu schützen (es wird empfohlen, das zu reklamierende Produkt in der Originalverpackung zu liefern).
10. Die Gewährleistungsfrist verlängert sich um die Zeit, in der der Nutzer das von der Gewährleistung erfasste Produkt aufgrund eines Mangels nicht nutzen konnte. Durch die Garantie werden die Rechte des Nutzers im Rahmen der Gewährleistungsvorschriften für Mängel an den verkauften Waren nicht ausgeschlossen, eingeschränkt oder ausgesetzt.

Gemäß Artikel 13 Absatz 1 und 2 der Verordnung (EU) 2016/679 des Europäischen Parlaments und des Rates vom 27. April 2016 zum Schutz natürlicher Personen bei der Verarbeitung personenbezogener Daten, zum freien Datenverkehr und zur Aufhebung der Richtlinie 95/46/EG (im Folgenden: „RODO“) informieren wir Sie
1. Der Verwalter Ihrer im Formular angegebenen personenbezogenen Daten ist DEDRA-EXIM sp. z o.o. mit Sitz in Pruszków , ul. 3 Maja 8, 05-800 Pruszków (im Folgenden: „Verwalter“).
2. Ihre Daten werden ausschließlich zum Zweck der Durchführung des Garantieverfahrens für das Gerät gemäß Artikel 6 Absatz 1 Buchstabe b der Allgemeinen Datenschutzverordnung (im Folgenden: GDPR") verarbeitet. Die Bereitstellung der Daten ist freiwillig, aber für die Durchführung des Garantieverfahrens erforderlich.
3. Ihre Daten werden für die Dauer der Prüfung der Durchführung des Garantieverfahrens und für Archivierungszwecke im Falle der Notwendigkeit der Abwehr möglicher Ansprüche gegen den Verwalter nicht länger als bis zu deren Verjährung verarbeitet.
4. Ihre Daten dürfen nur an Stellen weitergegeben werden, die Daten im Auftrag des Verwalters auf der Grundlage einer schriftlichen Vereinbarung über die Beauftragung mit der Verarbeitung personenbezogener Daten verarbeiten und die u.a. technische Dienstleistungen, Hosting oder Website-Wartung, IT-Dienstleistungen und Kurierdienste anbieten. Die Dienstleister des Verwalters sind

verpflichtet, die Datensicherheit zu gewährleisten und die Anforderungen des geltenden Rechts in Bezug auf den Schutz personenbezogener Daten zu erfüllen, und dürfen die anvertrauten personenbezogenen Daten nicht für andere als die im Vertrag mit dem Verwalter genannten Zwecke verwenden.
5. Ihre Daten werden nicht automatisiert verarbeitet, einschließlich Profiling, und werden nicht an ein Drittland/eine internationale Organisation übermittelt.
6. Sie haben jederzeit das Recht auf Auskunft über den Inhalt Ihrer Daten sowie das Recht auf Berichtigung, Löschung, Einschränkung der Verarbeitung, das Recht auf Datenübertragbarkeit und das Recht auf Widerspruch.
7. Für alle Fragen im Zusammenhang mit der Verarbeitung Ihrer personenbezogenen Daten durch den für die Verarbeitung Verantwortlichen können Sie sich an die folgende E-Mail-Adresse wenden: daneosobowe@dedra.pl;
8. Sie haben das Recht, eine Beschwerde bei der Datenschutzbehörde einzureichen;

Dedra Exim Sp. z o.o.
ul. 3 Maja 8, 05-800 Pruszków
Tel. +48 22 73 83 777, fax +48 22 73 83 779
www.dedra.pl, serwis@dedra.pl

Adnotacje o dokonanych naprawach / Záznamy o provedených opravách / Záznamy o vykonaných opravách / Pastabos apie atliktą remontą / Piezīmes par veikto remontu / Feljegyzések az elvégzett javításokról / Menţiuni cu privire la reparaţiile efectuate / Opombe o opravljenih popravilih / Bilješke o izvršenim popravcima / Vermerke über ausgeführte reparaturen

Data zgłoszenia do naprawy / Datum nahlášení k opravě / Dátum odovzdania do opravy / Atidavimo remontui data / Produkta nodošanas remontā datums / A javításra történő bejelentés dátuma / Data predării la reparație / Datum prijave za popravilo / Datum zahtjeva za popravak / Datum der Anmeldung zur Reparatur	Data wykonania naprawy / Datum provedení opravy / Dátum vykonania opravy / Remonto data / Remonta datums / A javítás dátuma / Data efectuării reparației / Datum izvršitve popravila / Datum popravka / Datum der Ausführung der Reparatur	Zakres naprawy, opis czynności naprawczych / Rozsah opravy, popis úkonů / Rozsah opravy, opis vykonaných opravných činností / Remonto apimtis, remonto darbų aprašymas / Remonta apjoms, remontdarbu apraksts / A javítás tartalma, a javítási műveletek leírása / Domeniul de reparație, descrierea operațiilor de reparație / Obseg popravila, opis izvršenih opravil v okviru popravila / Opseg popravka, opis popravka / Umfang der Reparatur , Beschreibung der Tätigkeiten	Podpis wykonującego naprawę / Podpis opraváře / Podpis osoby vykonávajúcej opravu / Remontą atliekančio asmens parašas / Remonta veicēja paraksts / A javítást végző aláírása / Semnătura persoanei care a efectuat reparația / Podpis osebe, ki je izvršila popravilo / Potpis osobe koja izvodi popravak / Unterschrift der die Reparatur ausführenden Person