# DED6990

Instrukcja ważna dla urządzeń wyprodukowanych po: / Návod pro zařízení vyrobená po: / Návod pre obsluhu zariadení vyrobených po: / Instrukcija – įrenginiai, kurie buvo pagaminti nuo: / Lietošanas instrukcija ierīcēm izgatavotiem pēc: / Útmutató a után gyártott készülékekhez: / Manualul de utilizare pentru aparate fabricate după: / Bedienungsanleitung für Geräte, hergestellt wurden die nach dem / Navodila veljajo za naprave, proizvedene po:/ Upute vrijede za uređaje proizvedene nakon:/ Ръководството е валидно за устройства, произведени след/ Посібник дійсний для пристроїв, виготовлених після: **01.05.2024**

**PL** **Podkaszarka akumulatorowa SAS+ALL 18V**
Instrukcja obsługi z kartą gwarancyjną

**CZ** **Akumulátorový vyžínač SAS+ALL 18V**
Návod k obsluze se záručním listem

**SK** **Akumulátorová strunová kosačka SAS+ALL 18 V**
Užívateľská príručka so záručným listom

**LT** **Akumuliatorinė žoliapjovė-trimeris SAS+ALL 18V**
Naudojimo instrukcija su Garantiniu lapu

**LV** **Akumulatora pļaujmašīna SAS+ALL 18V**
Lietošanas instrukcija ar garantijas talonu

**HU** **Akkumulátoros szegélynyíró SAS+ALL 18V**
Használati Utasítás Garanciajeggyel

**RO** **Motocoasă cu acumulator SAS+ALL 18V**
Instrucțiuni de utilizare și certificat de garanție

**SI** **Akumulatorski trimer za travo SAS+ALL 18V**
Navodila za uporabo z garancijskim listom

**HR** **Akumulatorski trimer za travu SAS+ALL 18V**
Upute za uporabu s jamstvenim listom

**BG** **Акумулаторен тример за трева SAS+ALL 18V**
Ръководство за употреба с гаранционна карта

**UA** **Тример акумуляторний SAS+ALL 18V**
Інструкція з експлуатації з гарантійним талоном

**DE** **Akku-Rasentrimmer SAS+ALL 18V**
Bedienungsanleitung mit Garantiekarte




**PL** Wszelkie prawa zastrzeżone. Niniejsze opracowanie jest chronione prawem autorskim. Kopiowanie lub rozpowszechnianie instrukcji obsługi we fragmentach albo w całości bez zgody Dedra Exim zabronione. Dedra Exim zastrzega sobie prawo do wprowadzania zmian konstrukcyjno-technicznych oraz kompletacyjnych bez uprzedniego powiadamiania. Zmiany te nie mogą stanowić podstawy do reklamowania produktu. Instrukcja obsługi dostępna na stronie www.dedra.pl

**CZ** Všechna práva vyhrazena. Toto zpracování je chráněno autorským právem. Kopírování nebo šíření Návodu k obsluze v částech nebo vcelku bez souhlasu společnosti Dedra Exim je zakázáno. Dedra Exim si vyhrazuje právo zavádět konstrukční a technické a komplementační změny bez dřívějšího oznámení. Tyto změny nemohou být základem pro reklamování výrobku. Návod k obsluze dostupný na stránkách www.dedra.pl

**SK** Všetky práva vyhradené. Tieto materiály sú chránené autorskými právami. Kopírovanie prípadne šírenie častí, prípadne celého návodu na obsluhu je bez súhlasu spoločnosti Dedra Exim zakázané. Dedra Exim si vyhradzuje právo na vykonávanie konštrukčno-technických zmien, a zmien doplnkového príslušenstva, bez predchádzajúceho upozornenia. Tieto zmeny nemôžu byť dôvodom na reklamáciu výrobku. Užívateľská príručka je dostupná na webovej stránke www.dedra.pl

**LT** Visos teisės saugomos. Šis kūrinys yra saugomas autorinių teisių įstatymų. Eksploatavimo instrukcijos arba jos fragmentų kopijavimas ir platinimas be „Dedra Exim“ sutikimo draudžiamas. „Dedra Exim“ pasilieka sau teisę įvesti konstrukcijos, techninius arba komplektacijos pokyčius be išankstinio įspėjimo. Šie pokyčiai negali būti skundo dėl produkto pagrindu. Naudojimo instrukcija yra prieinama svetainėje: www.dedra.pl

**LV** Visas tiesības pasargātas. Šis izdevums ir sargāts ar autortiesību. Lietošanas Instrukcijas kopēšana vai izplatīšana pilnīgi vai fragmentos bez Dedra Exim firmas piekrišanas ir aizliegta. Firma Dedra Exim atstāj sev tiesību veikt konstrukcijas-tehnikas izmaiņu, kā arī komplektācijas izmaiņu bez iepriekšēja paziņojuma. Šīs izmaiņas nevar būt par pamatu produkta reklamēšanai. Lietošanas instrukcija pieejama mājaslapā www.dedra.pl

**HU** Minden jog fenntartva. A jelen kiadvány szerzői jogokkal védve. A Használati Utasítás másolása vagy terjesztése egészében vagy részleteiben a Dedra Exim írásos engedélye nélkül tilos A Dedra Exim fenntartja magának a szerkezeti-műszaki, valamint komplettálási változtatások előzetes bejelentés nélküli bevezetésének jogát. Ezek a változások nem szolgálhatnak alapjául a termék reklamációjának. A használati utasítás a weboldalon elérhető www.dedra.pl.

**RO** Toate drepturile rezervate. Această redactare este protejată prin legea dreptului de autor. Este interzisă copierea, reproducerea în orice fel sau multiplicarea și distribuirea parțială sau în totalitate a Manualului de utilizare fără permisiunea firmei Dedra Exim Firma Dedra Exim își rezervă dreptul de a face modificări tehnice și constructive sau de completare a dispozitivului fără o notificare prealabilă. Aceste modificări nu pot constitui temei pentru reclamarea produsului. Instrucţiunea de deservire accesibilă pe pagina www.dedra.pl

**SI** Vse pravice pridržane. Ta navodila so zaščitena na podlagi predpisov o avtorskih pravicah. Prepovedano je kopiranje ali razširjanje teh navodil za uporabo po delih ali v celoti brez soglasja Dedra Exim. Dedra Exim si pridržuje pravico do uvajanja konstrukcijsko-tehničnih in kompletacijskih sprememb brez predhodnega obvestila. Te spremembe ne morejo biti podlaga za prijavo reklamacije. Navodila za uporabo so na voljo na strani www.dedra.pl

**HR** Sva prava su rezervirana. Ovo djelo je zaštićeno autorskim pravom. Zabranjeno je kopiranje ili distribucija Uputa za uporabu u dijelovima ili u cijelosti bez pristanka Dedra Exima Dedra Exim zadržava pravo uvođenja promjena konstrukcijskih, tehničkih i završnih bez prethodne obavijesti. Ove promjene ne mogu predstavljati osnovu za reklamiranje proizvoda. Upute za uporabu dostupne su na web stranici www.dedra.pl

**BG** Всички права запазени. Това произведение е защитено с авторски права. Копирането или разпространението на ръководството за потребителя на части или изцяло без разрешението на Dedra Exim е забранено Dedra Exim си запазва правото да прави промени в дизайна, техниката и окомплектовката без предварително уведомление. Тези промени не могат да бъдат основание за рекламиране на продукта. Ръководството за потребителя е на разположение на адрес www.dedra.pl

**UA** Всі права захищені. Ця робота захищена авторським правом. Копіювання або розповсюдження Посібника користувача повністю або частково без дозволу Dedra Exim заборонено Dedra Exim залишає за собою право вносити зміни в конструкцію, технічні характеристики та комплектацію без попереднього повідомлення. Ці зміни не можуть бути підставою для реклами продукту. Посібник користувача доступний на сайті www.dedra.pl

**DE** Alle Rechte vorbehalten. Diese Dokumentation ist urheberrechtlich geschützt. Das Kopieren oder Verbreiten der Bedienungsanleitung in Auszügen oder vollständig ohne Zustimmung von Dedra Exim ist untersagt. Dedra Exim behält sich das Recht vor, ohne vorherige Ankündigung konstruktive und technische Änderungen sowie Änderungen des Lieferumfangs vorzunehmen. Diese Änderungen können nicht als Grundlage für Reklamationen des Produkts dienen. Die Bedienungsanleitung ist auf der Website www.dedra.pl verfügbar.



**Kontakt**
Kontaktai / Kontakts / Elérhetőség / Contact / Pišite na / Kontakt / Свържете се с / Контакти / Konatkt
Dedra Exim Sp. z o.o., ul. 3 Maja 8, 05-800 Pruszków
Tel. +48 22 73 83 777 wew. 129, 165, fax +48 22 73 83 779
serwis@dedra.pl www.dedra.pl


22 PAP

**1. Zdjęcia i rysunki**




A

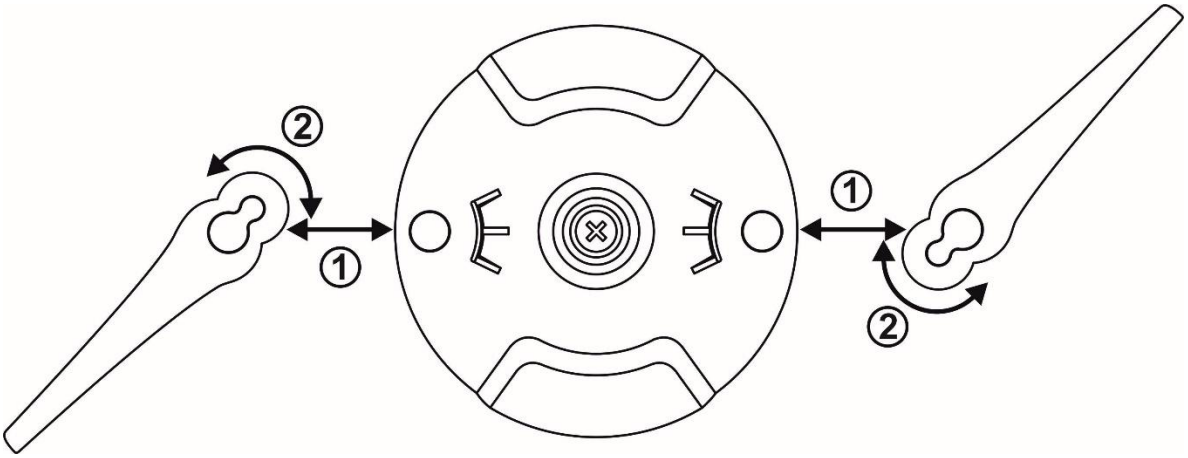


C

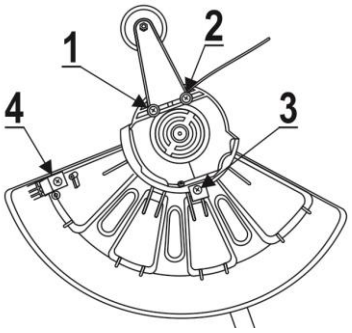
1
2
4
3

D

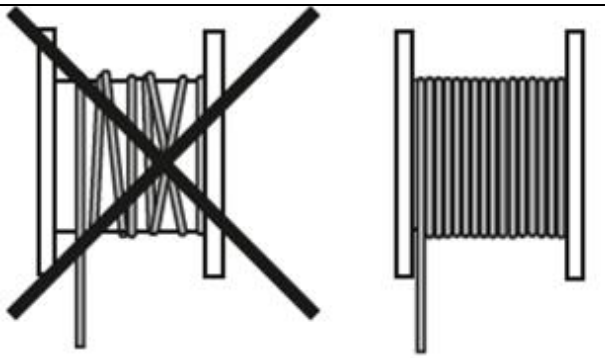

E


30°

F

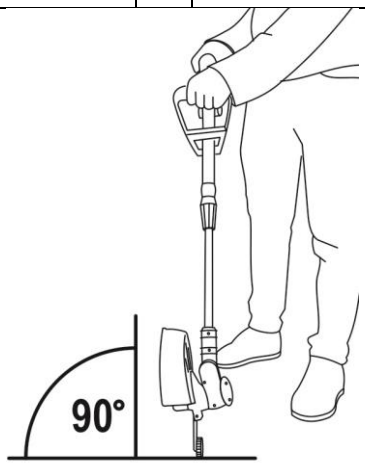
90°

G

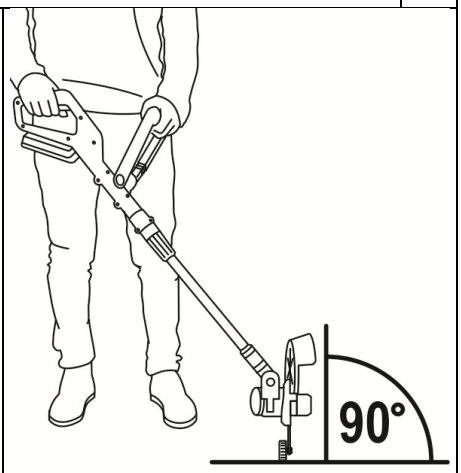
90°

H

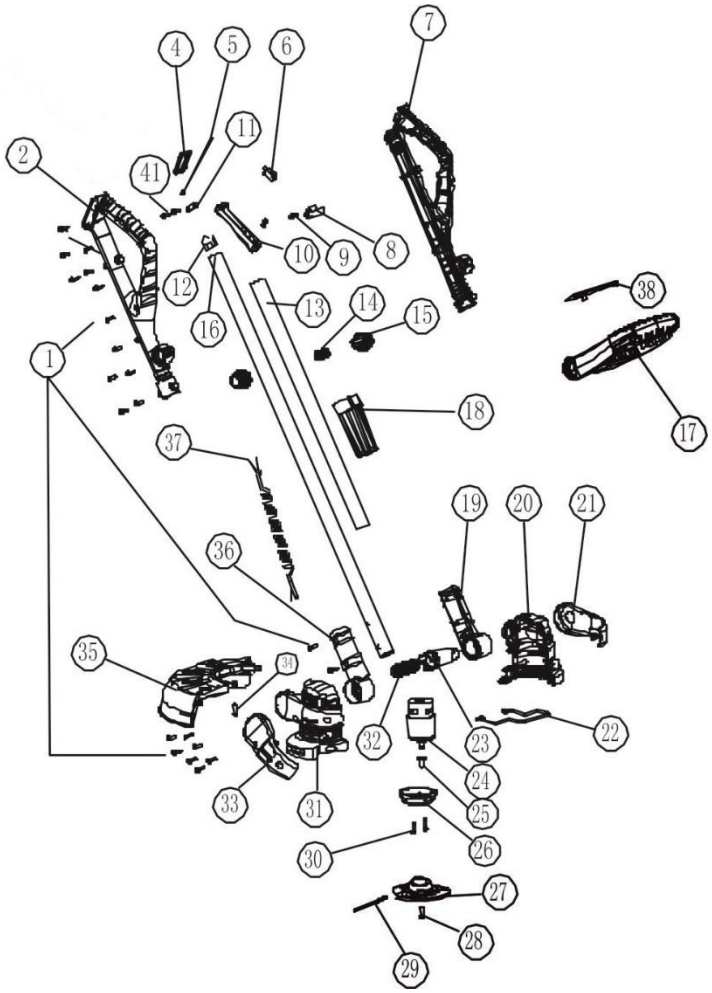
1
2
4
5
6
7
8
9
10
11
12
13
14
15
16
17
18
19
20
21
22
23
24
25
26
27
28
29
30
31
32
33
34
35
36
37
38
41

I

**Opis piktogramów / Popis použitých piktogramů / Opis používaných piktogramov / Panaudotų piktogramų aprašymas / Lietoto piktogrammu apraksts / Az alkalmazott piktogramok magyarázata / Descrierea pictogramelor / Beschreibung der verwendeten Piktogramme / Opis piktogramov / Opis piktograma/ Описание на пиктограмите/ Опис піктограм / Beschreibung der Piktogramme**

| | |
|---|---|
|  | **Pflicht: Lesen Sie die Bedienungsanleitung** / Příkaz: přečtěte návod k obsluze / Príkaz: oboznámte sa s užívateľskou príručkou / Privaloma: perskaitykite aptarnavimo instrukciją / Norādījums: rūpīgi iepazīstieties ar lietotāja rokasgrāmatā sniegto informāciju / Utasítás: olvassa el az útmutatót / Obilgatoriu: citiți manualul de utilizare / Gebot: die Bedienungsanleitung lesen / Ukaz: preberi navodila za uporabo / Nalog: pročitajte upute za uporabu/ Заповедта: прочетете ръководството за употреба/ Заборона: прочитайте інструкцію з експлуатації |
|  | **Nakaz: stosować okulary ochronne** / Příkaz: používejte ochranné brýle / Príkaz: používajte ochranné okuliare / Privaloma: naudoti apsauginius akinius / Norādījums: nēsājiet aizsargacenes / Utasítás: viseljen védőszemüveget / Ordre: utiliser les lunettes de protection / Indicación: usar las gafas de protección / Obligatoriu: folosiți ochelari de protecție / Bevel: draag veiligheidsbril / Gebot: Schutzbrille tragen / Obvezno: uporabljajte zaščito za oči / Redoslijed: koristite zaštitne naočale / Задължително: използвайте средства за защита на очите / Обов'язково: використовувати захисні окуляри / Obligatorisch: Schutzbrille tragen |
|  | **Nakaz: używać ochronników słuchu** / Používejte ochranu sluchu / Používajte chrániče sluchu / Privaloma: naudoti apsauginius akinius / Lietojiet dzirdes aizsardzības līdzekļus / Utasítás: használjon fülvédőt / Ordre: utiliser la protection de l'ouïe / Usar protección para los oídos / Trebuie să folosi-ți aparate pentru protecția auzului / Gehoorbescherming gebruiken / Der Gehörschutz ist zu benutzen / Prepoved: uporabljajte ščitnike za ušesa / Redoslijed: koristite zaštitu za sluh / Забранено: използвайте предпазни средства за уши / Заборона: використовувати засоби захисту вух / Obligatorisch: Gehörschutz verwenden |
|  | **Zakaz: nie wystawiać na deszcz** / Zákaz: Nevystavujte dešti / Zákaz: Nevystavujte dažďu / Draudimas: Nelaikykite lietaus / Aizliegums: nepakļaut lietus iedarbībai / Tilalom: Ne tegye ki az esőnek / Interdiction: ne pas exposer à la pluie / Prohibición: No exponer a la lluvia / Interzicere: Nu expuneți la ploaie / Verbod: niet blootstellen aan regen / Verbot: Setzen Sie sich keinem Regen aus / Prepoved: ne izpostavljati dežju / Zabrana: ne izlagati kiši / Забрана: да не се излагат на дъжд / Заборона: не піддавати впливу дощу / Verboten: Nicht dem Regen aussetzen |
|  | **Uwaga: trzymać z dala od osób postronnych /** Upozornění: držte se od neoprávněných osob / Poznámka: Uchovávajte od neoprávnených osôb / Pastaba: laikykite atokiau nuo neleistinų asmenų / Piezīme: turiet prom no neatļautām personām / Megjegyzés: tartsa távol a jogosulatlan személyektől / Attention: éloignez-vous des personnes non autorisées / Tenga cuidado: manténgase alejado de personas no autorizadas / Aveți grijă: evitați persoanele neautorizate / Let op: blijf weg van ongeautoriseerde personen / Achtung: Unbefugte fernhalten / previdnost: ne sme biti viden mimoidočim osebam / Napomena: držati podalje od neovlaštenih osoba / Предупреждение: да се пази от погледа на странични лица / Обережно: зберігати в недоступному для сторонніх місці / Achtung: Von unbefugten Personen fernhalten. |
|  | **Uwaga: nie przebywać w strefie koszenia /** Dávejte pozor: nezůstávejte v oblasti řezání / Buďte opatrní: nezostávajte v oblasti rezania / Pastaba: nelaikykite pjovimo zonoje / Piezīme. Neatstājiet pļaušanas zonā / Megjegyzés: ne maradjon a kaszáló területen / Attention: ne restez pas dans la zone de coupe / Ten cuidado: no te quedes en la zona de corte. / Aveți grijă: nu rămâneți în zona de tăiere / Let op: blijf niet in het maaigebied / Achtung: Bleiben Sie nicht im Schneidebereich / Opozorilo: ne zadržujte se na območju košnje / Napomena: držite se izvan zone košnje / Предупреждение: не оставайте в зоната за косене / Попередження: не залишатися в зоні косіння / Achtung: Nicht im Mähbereich aufhalten. |
|  | **Oznaczenie gwarantowanego poziomu dźwięku /** Označení garantované hladiny zvuku / Označenie zaručenej úrovne hluku (akustického tlaku) / Garantuoto garso lygis / Garantēta skaņas līmeņa apzīmējums / Megjelölt garantált hangerő-szint / Marquage du niveau de bruit garanti / Indicación del nivel de potencia acústica garantizado / Indicarea nivelului garantat de sunet / Aanduiding van het gegarandeerde geluidsniveau / Kennzeichnung des garantierten Schallpegels / Navedba zajamčene ravni hrupa / Indikacija zajamčene razine zvuka / Индикация за гарантираното ниво на шума / Індикація гарантованого рівня шуму / Angabe des garantierten Schallpegels |

## PL Spis treści


1. Zdjęcia i rysunki
2. Szczegółowe przepisy bezpieczeństwa
3. Opis urządzenia
4. Przeznaczenie urządzenia
5. Ograniczenie użycia
6. Dane techniczne
7. Przygotowanie do pracy
8. Włączanie urządzenia
9. Użytkowanie urządzenia
10. Bieżące czynności obsługowe
11. Części zamienne i akcesoria
12. Samodzielne usuwanie usterek
13. Kompletacja urządzenia
14. Informacja dla użytkowników o pozbywaniu się urządzeń elektrycznych i elektronicznych
15. Wykaz części do rysunku złożeniowego
16. Karta gwarancyjna


Deklaracja zgodności została dołączona do instrukcji jako oddzielny dokument. W przypadku braku deklaracji zgodności należy się skontaktować z Dedra Exim Sp. z o.o.
Ogólne przepisy bezpieczeństwa zostały dołączone do instrukcji jako oddzielna broszura.

**OSTRZEŻENIE: Należy przeczytać wszystkie ostrzeżenia oznaczone symbolem oraz wszystkie instrukcje.**

**UWAGA Podczas pracy urządzeniem zawsze przestrzegać podstawowych zasad bezpieczeństwa pracy, w celu uniknięcia wybuchu pożaru, porażenia prądem elektrycznym lub obrażenia mechanicznego.**

Przed przystąpieniem do eksploatacji urządzenia prosimy o zapoznanie się z treścią instrukcji obsługi. Prosimy o zachowanie instrukcji obsługi, ogólnych przepisów bezpieczeństwa pracy i deklaracji zgodności. Rygorystyczne przestrzeganie wskazówek i zaleceń zawartych w instrukcji obsługi wpłynie na przedłużenie żywotności Państwa urządzenia.

**UWAGA Podczas pracy bezwzględnie przestrzegać wskazówek zawartych w ogólnych przepisach bezpieczeństwa pracy.**

W razie przekazania urządzenia innej osobie, należy przekazać jej również instrukcję obsługi, ogólne przepisy bezpieczeństwa pracy i deklarację zgodności. Firma Dedra Exim nie odpowiada za wypadki powstałe w wyniku nieprzestrzegania wskazówek bezpieczeństwa pracy. Należy przeczytać uważnie wszystkie ogólne przepisy bezpieczeństwa pracy i instrukcje obsługi. Niestosowanie się do ostrzeżeń i instrukcji może skutkować porażeniem prądem, pożarem i/lub poważnymi obrażeniami. Zachować wszystkie instrukcje, ogólne przepisy bezpieczeństwa i deklarację zgodności dla przyszłych potrzeb.

**UWAGA Urządzenie z linii SAS+ALL zostało zaprojektowane do pracy tylko z akumulatorami linii SAS+ALL.**

Akumulator Li-Ion i ładowarka nie stanowią wyposażenia zakupionego urządzenia i należy nabyć je oddzielnie. Stosowanie akumulatorów innych niż dedykowane do urządzenia jest zabronione.

## 2. Szczegółowe przepisy bezpieczeństwa

- **Praca urządzeniem może być wykonywana jedynie przy świetle dziennym lub mocnym oświetleniu sztucznym.**
- **Nie należy używać urządzenia, kiedy w pobliżu znajdują się inne osoby, zwłaszcza dzieci, lub zwierzęta.** Istnieje ryzyko wyrzutu kamieni lub innych przedmiotów spod głowicy tnącej.
- **Podczas pracy urządzeniem należy być ubranym w odpowiednie (zakryte) buty oraz długie spodnie.**
- **Podczas pracy urządzeniem należy zachowywać stałą ostrożność, utrzymywać równowagę, pewnie stawiać stopy na podłożu, zwłaszcza na zboczach.** W czasie pracy należy chodzić, nigdy biegać.
- **Urządzenie nie może być używane przez dzieci, osoby o ograniczonej sprawności fizycznej, sensorycznej lub umysłowej, osoby, które nie są zaznajomione z obsługą urządzenia lub nie zapoznały się z niniejszą instrukcją obsługi.**
- **Podczas uruchamiania oraz przez cały czas pracy musi być zachowany bezpieczny dystans pomiędzy operatorem, elementem tnącym.**
- **Nie można dotykać części ruchomych przed ich całkowitym zatrzymaniem się i odłączeniem zasilania.**
- **Przy czynnościach serwisowych i przeglądowych należy uważać, aby nie skaleczyć się o nóż do skracania żyłki tnącej.**
- **Niedopuszczalne jest używanie urządzenia ze zdemontowaną lub uszkodzoną osłoną żyłki lub ze zdemontowaną rękojeścią pomocniczą.**
- **Urządzenia nie należy używać w czasie złych warunków atmosferycznych, szczególnie w przypadku ryzyka wystąpienia wyładowań atmosferycznych.**
- **W przypadku wystąpienia wypadku przy pracy należy skorzystać ze środków pierwszej pomocy adekwatnych do obrażać i uzyskać konsultację medyczną.**
- **W następujących sytuacjach należy odłączyć źródło zasilania:**
  - pozostawienie urządzenia bez nadzoru
  - konieczność usunięcia części roślin zalegających wokół głowicy lub przy otworach wentylacyjnych
  - przeprowadzanie czynności serwisowych lub przeglądowych
  - ponadnormatywne drgania
- **Należy przestrzegać zaleceń zawartych w instrukcji akumulatora i ładowarki.**

Jednakże nawet jeżeli urządzenie użytkowane jest zgodnie z instrukcją obsługi, niemożliwe jest całkowite wyeliminowanie pewnego czynnika ryzyka związanego z konstrukcją i przeznaczeniem urządzenia. W szczególności występują następujące ryzyka:

- wejście w kontakt z wirującą końcówką roboczą w strefie nieosłoniętej (rany cięte)
- silne odrzucenie ścinanego materiału z powodu niewłaściwego ustawienia
- pęknięcie żyłki
- używanie urządzenia przez zbyt długi czas może skutkować odczuwaniem dyskomfortu lub powstaniem kontuzji związanych z narażeniem na drgania

## 3. Opis urządzenia

Rys. A: 1. Przycisk blokady włącznika, 2. Rękojeść pomocnicza, 3. Regulacja pochylenia rękojeści pomocniczej, 4. Nakrętka blokująca regulację długości drążka, 5. Obudowa silnika, 6. Ogranicznik krawędziowy, 7. Rękojeść główna, 8. Włącznik, 9. Gniazdo akumulatora, 10. Regulacja skręcenia drążka, 11. Drążek, 12. Regulacja pochylenia drążka, 13. Osłona, 14. Głowica tnąca, 15. Zasobnik na ostrza zapasowe.

## 4. Przeznaczenie urządzenia

Urządzenie jest przeznaczone do koszenia trawy lub podobnej miękkiej roślinności w miejscach trudno dostępnych, tj. dookoła pni drzew, pod krzewami, na pochyłościach, czy w pobliżu murów. Odpowiednio ustawioną podkaszarkę można też wykorzystywać do przycinania krawędzi trawnika.
Dopuszcza się wykorzystanie urządzenia w pracach remontowo-budowlanych, warsztatach naprawczych, w pracach amatorskich przy równoczesnym przestrzeganiu warunków użytkowania i dopuszczalnych warunków pracy, zawartych w instrukcji obsługi.

## 5. Ograniczenia użycia

**⚠ UWAGA Urządzenie może być użytkowane tylko zgodnie zamieszczonymi poniżej „Dopuszczalnymi warunkami pracy".**

**⚠ UWAGA Samowolne zmiany w budowie mechanicznej i elektrycznej, wszelkie modyfikacje, czynności obsługowe nieopisane w instrukcji obsługi będą traktowane jako bezprawne i powodują natychmiastową utratę praw gwarancyjnych, a deklaracja zgodności traci ważność.**

Podkaszarki nie można używać do koszenia bardzo gęstej lub mokrej trawy. Użytkowanie niezgodne z przeznaczeniem bądź niezgodnie z instrukcją obsługi spowoduje natychmiastową utratę praw gwarancyjnych.

**DOPUSZCZALNE WARUNKI PRACY**
**S1 praca ciągła**
Chronić przed wilgocią i opadami atmosferycznymi. Zakres temperatur ładowania akumulatorów 10 - 30°C. Nie narażać na działanie temperatury powyżej 40°C.

## 6. Dane techniczne

| Model | DED6990 |
|---|---|
| Zasilanie [V] | 18 V d.c. |
| Rodzaj akumulatora | Li-Ion |
| Prędkość obrotowa $n_0$ [$min^{-1}$] | 9 000 |
| Szerokość koszenia [mm] | 240 |
| Emisja hałasu | |
| - Poziom mocy akustycznej $L_{WA}$ [dB(A)] | 88 |
| - Poziom ciśnienia akustycznego $L_{pA}$ [dB(A)] | 81 |
| - Niepewność pomiaru ($K_{WA}$) ($K_{pA}$) [dB(A)] | 3 / 2,12 |
| Wibracje | |
| - Poziom drgań na rękojeści $a_h$ [$m/s^2$] | <2,5 |
| - Niepewność pomiaru drgań K [$m/s^2$] | 1,5 |
| Masa (bez akumulatora i ładowarki) [kg] | 1,6 |
| Gwarantowany poziom mocy dźwięku LWA [dB(A)] | 96 |

### Informacja na temat drgań i hałasu

Wartość łączna drgań $a_h$ oraz niepewność pomiaru określono zgodnie z normą EN 50636-2-91 i podano w tabeli.
Emisja hałasu została określona zgodnie z EN 50636-2-91 wartości podano powyżej w tabeli.

**⚠ UWAGA Hałas może spowodować uszkodzenie słuchu, podczas pracy zawsze należy używać środków ochrony słuchu!**

Deklarowana łączna wartość drgań została zmierzona zgodnie ze standardową metodą badania i może być wykorzystana do porównania jednego urządzenia z drugim. Podany poziom drgań może być również wykorzystywany do wstępnej oceny narażenia na drgania.
Poziom drgań podczas rzeczywistego użytkowania urządzenia może się różnić od zadeklarowanych wartości, w zależności od sposobu użycia narzędzi roboczych, w szczególności od rodzaju obrabianego przedmiotu oraz od konieczności określenia środków mających na celu ochronę operatora. Aby dokładnie oszacować narażenia w rzeczywistych warunkach użytkowania, należy wziąć pod uwagę wszystkie części cyklu operacyjnego, obejmujące także okresy, gdy urządzenie jest wyłączone lub gdy jest ono włączone, ale nie jest używane do pracy.

## 7. Przygotowanie do pracy

**⚠ UWAGA Urządzenie stanowi część linii SAS+ALL dlatego, aby z niego skorzystać, należy skompletować zestaw, składający się z urządzenia, akumulatora i ładowarki. Stosowanie innych akumulatorów i ładowarek jest zabronione.**

**⚠ UWAGA Wszystkie czynności opisane w tym rozdziale przeprowadzać przy odłączonym źródle zasilania**

Urządzenie w pudełku ma zdemontowaną osłonę i głowicę. Zamontować przed uruchomieniem urządzenia.

### Montaż osłony

Wystające elementy montażowe osłony umieścić w odpowiadających im otworach w kołnierzu obudowy silnika.

### Montaż głowicy

Odkręcić wkręt z wrzeciona. Na wrzeciono nałożyć głowicę, zwracając uwagę, aby spłaszczenia w otworze w głowicy pokrywały się ze spłaszczeniami na wrzecionie. Dokręcić głowicę wkrętem. Na zaczepy na głowicy nałożyć ostrza plastikowe i zablokować je poprzez przesunięcie.

### Montaż ogranicznika krawędziowego

Ogranicznik zamontowany jest w urządzeniu. W celu ustawienia go w pozycji roboczej przemieścić go o 90 stopni.

### Regulacja długości drążka teleskopowego

Poluzować nakrętkę znajdującą się na drążku teleskopowym (rys. A, 4), wysunąć drążek na żądaną długość i zablokować poprzez dokręcenie nakrętki.

### Regulacja kąta skręcenia drążka teleskopowego

Zwolnić blokadę poprzez przesunięcie przycisku (rys. A, 10) i wybrać jedno z trzech dostępnych ustawień opisanych na obudowie (0°, 90°, 180°). Po wykonaniu regulacji ponownie zablokować.

### Regulacja kąta pochylenia drążka teleskopowego

Wcisnąć przycisk blokady znajdujący się w osi przegubu pomiędzy obudową silnika a drążkiem teleskopowym (rys. A, 12) i ustawić żądany kąt pochylenia.

### Regulacja położenia rękojeści pomocniczej

Wcisnąć jednocześnie dwa przyciski znajdujące się po przeciwległych stronach osi przegubu rękojeści pomocniczej (rys. A, 3) i ustawić rękojeść w żądanej pozycji.

### Stosowanie głowicy z żyłką

W oddzielnej sprzedaży dostępna jest głowica z żyłką DED69903, którą można zamontować do podkaszarki.

**⚠ UWAGA Głowica z żyłką nie stanowi części kompletacji podkaszarki DED6990.**

### Wymiana głowicy tnącej

Odkręcić głowicę z nożami plastikowymi. Na wrzeciono nałożyć głowicę z żyłką i dokręcić. Zamontować zaślepkę głowicy.

### Wysuwanie żyłki z głowicy

Aby wysunąć żyłkę należy zdjąć zaślepkę z głowicy i delikatnie pociągnąć za żyłkę z obu stron. Zbyt długa żyłka zostanie odcięta przez nóż do skracania żyłki tnącej znajdujące się na osłonie (rys. C, 4).

**⚠ UWAGA Każdorazowo przed przystąpieniem do pracy upewnić się, że wszystkie elementy urządzenia, a szczególnie osłona żyłki są stabilnie umocowane.**

### Regulacja elementów nastawnych w zależności od planowanej pracy

Wszelkie regulowane elementy ustawić w zależności od wykonywanej pracy tak, aby zapewnić ergonomiczną postawę operatora urządzenia. Urządzenie może być wykorzystywane na dwa sposoby. Związane jest z tym zastosowanie różnych ustawień pochylenia głowicy względem drążka teleskopowego oraz kąta skręcenia drążka.

### Koszenie

Ustawić regulowane elementy tak, aby kąt pomiędzy osią silnika a drążkiem teleskopowym wynosił około 30°, a kąt skręcenia drążka był ustawiony na 0°.

### Przycinanie krawędzi

W przypadku przycinania krawędzi trawnika po prawej stronie operatora, ustawić regulowane elementy tak, aby kąt pomiędzy osią silnika a drążkiem teleskopowym wynosił 90°, a kąt skręcenia drążka był ustawiony na 90°.
W przypadku przycinania krawędzi trawnika po lewej stronie operatora, ustawić regulowane elementy tak, aby kąt pomiędzy osią silnika a drążkiem teleskopowym wynosił około 60°, a kąt skręcenia drążka był ustawiony na 180°.
Po dokonaniu ww. ustawień wyregulować długość drążka oraz pochylenie rękojeści dodatkowej do pozycji zapewniającej pewny chwyt i stabilną postawę operatora.

### Montaż akumulatora

Montażu akumulatora dokonuje się, poprzez wsunięcie go w prowadnicę gniazda akumulatora (rys. A, 9). Po zamontowaniu upewnić się, że znajdująca się na akumulatorze zapadka blokuje jego pozycję.

## 8. Włączanie urządzenia

**⚠ UWAGA Przed uruchomieniem urządzenia bezwzględnie wykonać czynności opisane w rozdziale „Przygotowanie do pracy".**

Aby uruchomić urządzenie należy trzymać je w sposób niezagrażający operatorowi ani nikomu w pobliżu oraz zapewniający swobodny obrót głowicy roboczej. Trzymając lewą ręką za rękojeść pomocniczą (rys. A, 2), kciukiem lub palcem wskazującym prawej ręki wcisnąć przycisk zwolnienia blokady włącznika (rys. A, 1), a pozostałymi palcami pewnie chwycić za rękojeść główną (rys. A, 7), wciskając znajdujący się pod nią włącznik (rys. A, 8). Przed przystąpieniem do pracy wykonać krótki test bez obciążenia, sprawdzający, czy urządzenie nie zachowuje się w nienaturalny sposób (ponadnormatywne drgania, niepokojący hałas).

## 9. Użytkowanie urządzenia

**⚠ UWAGA Jeżeli temperatura akumulatora przekroczy 40°C, należy przerwać pracę i poczekać, aż akumulator ostygnie.**

### Użytkowanie urządzenia w trybie koszenia

Urządzenie trzymać w taki sam sposób, jak przy jego uruchamianiu, co jest opisane w rozdziale 8. Stać prosto w lekkim rozkroku w celu zapewnienia sobie stabilnej postawy. Głowicę tnącą trzymać tuż nad ziemią, pochyloną do niej tak, aby płaszczyzna cięcia tworzyła z koszoną powierzchnią kąt 30° (rys. F). Koszenie wykonywać przesuwając powoli urządzenie od prawej do lewej, następnie wracać do pozycji wyjściowej i przesuwać się do następnego koszonego miejsca.

Okresowo upewniać się, czy wokół głowicy tnącej nie zalegają odpady, które mogłyby spowodować jej zablokowanie. Wysoką trawę należy kosić etapami, tzn. wykonując odpowiednią liczbę cięć kilku- do kilkunastocentymetrowych zaczynając od wierzchołków roślin. Precyzyjne koszenie w miejscach trudno dostępnych należy wykonywać z wykorzystaniem ogranicznika krawędziowego, opierając go prostopadle na okaszanym obiekcie.

### Użytkowanie urządzenia w trybie przycinania krawędzi

Urządzenie trzymać w taki sam sposób jak przy jego uruchamianiu, co jest opisane w rozdziale 8. Stać prosto w lekkim rozkroku w celu zapewnienia sobie stabilnej postawy. Oprzeć urządzenie o ziemię na ograniczniku krawędziowym, prostopadle do niej (rys. G i H). Powoli przesuwać urządzenie wzdłuż przycinanej krawędzi.

### Pracę urządzeniem natychmiast przerwać, jeżeli:

- podkaszarka uderzy w obcy przedmiot – w celu sprawdzenia, czy nie powstały żadne uszkodzenia.
- pojawią się drgania silniejsze niż przy normalnej pracy – w celu ustalenia przyczyny.

**UWAGA** **Nigdy nie wolno odkładać pracującego urządzenia. Po wyłączeniu odczekać, aż silnik zatrzyma się.**

## 10. Bieżące czynności obsługowe

**UWAGA** **Wszystkie czynności opisane w tym rozdziale przeprowadzać przy odłączonym źródle zasilania.**

W celu zapewnienia bezpieczeństwa pracy i przedłużenia żywotności urządzenia należy regularnie przeprowadzać czynności przeglądowe w warunkach warsztatowych.

### Czyszczenie

Po każdorazowym użyciu urządzenie oczyścić z zalegających resztek roślin. Do dokładniejszego czyszczenia można wykorzystać lekko wilgotną ścierkę z ewentualnym dodatkiem nieagresywnych środków czyszczących. Nie można myć urządzenia pod bieżącą wodą (ryzyko zalania).

### Wymiana głowicy z plastikowymi ostrzami

Odkręcić wkręt w głowicy, zdjąć głowicę z wrzeciona. Na wrzeciono nałożyć nową głowicę zgodnie z punktem 7.

### Stosowanie głowicy DED69903 z żyłką

### Wymiana żyłki tnącej

W celu wymiany żyłki można zakupić nową, pełną szpulę żyłki sprzedawaną jako oddzielne akcesorium (DED69901) lub nawinąć na nieuszkodzoną szpulę nową żyłkę o średnicy nieprzekraczającej 1,5 mm.

### Demontaż szpuli żyłki

Na głowicy tnącej wcisnąć zatrzaski (Rys. D, 1) i ściągnąć zaślepkę głowicy. Pod spodem znajduje się szpula żyłki, którą należy wyciągnąć.

### Nawijanie żyłki

Ze szpuli usunąć resztę starej żyłki, w otwór mocujący włożyć końcówkę żyłki w taki sposób, aby po zagięciu jej o 180°, nawijać ją w kierunku wskazywanym przez strzałki na szpuli (Rys. B). Żyłkę nawijać po linii śrubowej bez splątywania (Rys. E) do momentu zapełnienia szpuli, po czym należy ją przeciąć. Aby zapobiec rozwijaniu się żyłki, jej koniec można umieścić w nacięciu w kołnierzu szpuli (Rys. B, 1).

### Montaż szpuli z żyłką w głowicy tnącej

Fragment żyłki przepleść przez otwór na żyłkę w bębnie głowicy, następnie umieścić szpulę w głowicy tak, aby widoczne były strzałki wskazujące kierunek nawijania, a zęby pod spodem szpuli właściwie współpracowały z mechanizmem głowicy. Po upewnieniu się, że szpula została dobrze włożona należy zamocować zaślepkę, poprzez wciśnięcie jej w obudowę głowicy.

### Wymiana głowicy tnącej

Na głowicy tnącej należy wcisnąć zatrzaski (Rys. D, 1) i ściągnąć zaślepkę głowicy. Pod spodem, na środku znajduje się wkręt, który należy odkręcić, drugą ręką trzymając głowicę tnącą. Nową głowicę przykręcić tym samym (jeśli nie jest uszkodzony) lub nowym wkrętem montażowym i zamontować zaślepkę głowicy.

### Przechowywanie i transport

Gdy urządzenie nie jest użytkowane, należy przechowywać je z odłączonym akumulatorem, poza zasięgiem dzieci, w suchym i przewiewnym miejscu. Urządzenie oraz inne elementy wymienione w kompletacji należy transportować w sposób nienarażający ich na działanie szkodliwych warunków otoczenia takich jak: wilgoć, opady atmosferyczne, wysoka temperatura (powyżej 40°C), nacisk mogący skutkować uszkodzeniem mechanicznym i innych, mogących mieć negatywny wpływ na urządzenie. Na czas transportu odłączyć akumulator.

**UWAGA** **Niedopuszczalne jest zastępowanie niemetalowych zespołów tnących metalowymi!**

## 11. Części zamienne i akcesoria

Urządzenie z linii SAS+ALL można wyposażyć w każdy akumulator z linii SAS+ALL. W celu dobrania odpowiedniego akumulatora i ładowarki zalecamy zapoznanie się z ofertą Dedra Exim na stronie internetowej www.dedra.pl.
Oferowane akcesoria:
- DED69901 – głowica podkaszarki z plastikowymi ostrzami, DED69902 – plastikowe ostrza zamienne do podkaszarek, DED69903– głowica z żyłką do podkaszarki

W celu zakupu części zamiennych i akcesoriów należy skontaktować się z serwisem Dedra Exim. Dane kontaktowe znajdują się na 1. stronie instrukcji.
Przy zamawianiu części zamiennych prosimy podać numer partii umieszczony na tabliczce znamionowej oraz numer części z rysunku złożeniowego.
W okresie gwarancyjnym naprawy dokonywane są na zasadach podanych w karcie gwarancyjnej. Reklamowany produkt prosimy przekazać do naprawy w miejscu zakupu (sprzedawca zobowiązany jest przyjąć reklamowany produkt), przesłać do serwisu centralnego Dedra Exim lub przesłać do serwisu najbliższego względem miejsca zamieszkania (lista serwisów na stronie www.dedra.pl). Prosimy uprzejmie dołączyć wypełnioną kartę gwarancyjną. Po okresie gwarancyjnym naprawy wykonuje serwis centralny. Uszkodzony produkt należy przesłać do serwisu (koszty wysyłki pokrywa użytkownik).

## 12. Samodzielne usuwanie usterek

**UWAGA** **Przed przystąpieniem do samodzielnego usuwania usterek odłączyć urządzenie od zasilania.**

| Problem | Przyczyna | Rozwiązanie |
|---|---|---|
| Urządzenie nie włącza się | Akumulator niepoprawnie zamocowany | Zamocować poprawnie akumulator |
| | Rozładowany akumulator | Naładować akumulator |
| | Uszkodzony akumulator | Wymienić akumulator na sprawny |
| | Uszkodzony włącznik lub silnik | Przekazać urządzenie do serwisu |
| Urządzenie pracuje z trudem | Zalegające resztki roślin | Usunąć resztki roślin zalegające wokół głowicy |
| Spadająca wydajność cięcia | Zbyt krótka żyłka tnąca | Wysunąć żyłkę na odpowiednią długość |
| Żyłka nie wysuwa się | Żyłka na szpuli jest splątana | Wyciągnąć szpulę, odwinąć żyłkę i nawinąć poprawnie |
| | Brak żyłki na szpuli | Wymienić szpulę na pełną lub nawinąć żyłkę na szpulę |
| Nadmierne drgania urządzenia | Zalegające resztki roślin | Usunąć zalegające resztki roślin |
| | Uszkodzona głowica tnąca | Wymienić głowicę tnącą |
| Urządzenie przegrzewa się | Niedrożne otwory wentylacyjne | Udrożnić otwory wentylacyjne |

## 13. Kompletacja urządzenia

1. Podkaszarka – 1 szt., 2. Ostrza zamienne – 20 szt.

## 14. Informacja dla użytkowników o pozbywaniu się urządzeń elektrycznych i elektronicznych (dotyczy gospodarstw domowych)



Przedstawiony symbol umieszczony na produktach lub dołączonej do nich dokumentacji informuje, że niesprawnych urządzeń elektrycznych lub elektronicznych nie można wyrzucać razem z odpadami bytowymi. Prawidłowe postępowanie w razie konieczności utylizacji, powtórnego użycia lub odzysku podzespołów polega na przekazaniu urządzenia do wyspecjalizowanego punktu zbiórki, gdzie będzie przyjęte bezpłatnie. Informacji o lokalizacji miejsc zbiórki zużytego sprzętu udzielają władze lokalne np. na swoich stronach internetowych.
Prawidłowa utylizacja urządzenia umożliwia zachowanie cennych zasobów i uniknięcie negatywnego wpływu na zdrowie i środowisko, wynikające z możliwości obecności w sprzęcie niebezpiecznych: substancji, mieszanin oraz części składowych.
Nieprawidłowa utylizacja odpadów zagrożona jest karami przewidzianymi w odpowiednich przepisach lokalnych.
Użytkownicy w krajach Unii Europejskiej: W razie konieczności pozbycia się urządzeń elektrycznych lub elektronicznych, prosimy skontaktować się z najbliższym punktem sprzedaży lub z dostawcą, którzy udzielą dodatkowych informacji.
Pozbywanie się odpadów w krajach poza Unią Europejską: Taki symbol dotyczy tylko krajów Unii Europejskiej. W razie potrzeby pozbycia się niniejszego produktu prosimy skontaktować się z lokalnymi władzami lub ze sprzedawcą celem uzyskania informacji o prawidłowym sposobie postępowania.

## 15. Wykaz części do rysunku złożeniowego

| LP | Nazwa części | LP | Nazwa części |
|---|---|---|---|
| 1 | Wkręt z podkładka | 21 | Osłona obudowy drążka |
| 2 | Rękojeść - część prawa | 22 | Ogranicznik cięcia |
| 4 | Mocowanie akumulatora | 23 | Przycisk obrotu głowicy |
| 5 | Okablowanie wewnętrzne | 24 | Silnik |
| 6 | Przycisk włącznika | 25 | Przejściówka |
| 7 | Rękojeść część lewa | 26 | Gniazdo głowicy tnącej |
| 8 | Przycisk blokady włącznika | 27 | Głowica tnąca |
| 9 | Sprężyna przycisku włącznika | 28 | Śruba |
| 10 | Przycisk włącznika | 29 | Tarcza tnąca |
| 11 | Mocowanie przewodu | 30 | Śruba |
| 12 | Tuleja drążka | 31 | Obudowa część prawa |
| 13 | Wkładka drążka | 32 | Sprężyna przycisku obrotu głowicy |
| 14 | Sprężyna | 33 | Osłona głowicy |
| 15 | Przycisk włącznika | 34 | Wkręt z podkładka |
| 16 | Rura plastikowa | 35 | Osłona |
| 17 | Uchwyt pomocniczy | 36 | Obudowa drążka część prawa |
| 18 | Pokrętło regulacji długości drążka | 37 | Przewód elektryczny |
| 19 | Obudowa drążka część lewa | 38 | Zaślepka zasobnika na ostrza zapasowe |
| 20 | Obudowa część lewa | | |

**Karta gwarancyjna**
na
**Podkaszarka akumulatorowa**
Nr katalogowy: **DED6990** nr partii: .....
(zwane dalej Produktem)
Data zakupu Produktu: .....

Pieczęć sprzedawcy

Data i podpis sprzedawcy: .....

**Oświadczenie Użytkownika:**
Potwierdzam, że zostałem poinformowany o warunkach gwarancji oraz skutkach nieprzestrzegania wytycznych zawartych w Instrukcji obsługi i karcie gwarancyjnej. Warunki niniejszej gwarancji są mi znane, co potwierdzam własnoręcznym podpisem:

..... .....
Data i miejsce Podpis Użytkownika

## I. Odpowiedzialność za Produkt

1. Gwarant – Dedra Exim Sp. z o.o. z siedzibą w Pruszkowie, adres: ul. 3 Maja 8, 05-800 Pruszków, KRS 0000062517, Sąd Rejonowy dla m.st. Warszawy w Warszawie, XIV Wydział Gospodarczy Krajowego Rejestru Sądowego, NIP 527-020-49-33, kapitał zakładowy: 100 980.00 zł.
2. Na warunkach określonych w niniejszej karcie gwarancyjnej Gwarant udziela gwarancji na Produkt, pochodzący z dystrybucji Gwaranta.
3. Odpowiedzialność z tytułu gwarancji obejmuje tylko wady powstałe z przyczyn tkwiących w Produkcie w momencie jego wydania Użytkownikowi.
4. Z tytułu gwarancji Użytkownik, uzyskuje prawo do bezpłatnej naprawy Produktu, o ile wada ujawniła się w okresie gwarancji. Sposób naprawy Produktu (metoda wykonania naprawy) zależy od decyzji Gwaranta. W przypadku stwierdzenia przez Gwaranta braku możliwości naprawy Gwarant zastrzega sobie prawo wymiany wadliwego elementu albo całego Produktu na wolny od wad, obniżenia ceny Produktu lub odstąpienia od umowy.
5. W stosunku do Użytkownika, który nie jest konsumentem w rozumieniu ustawy z dnia 23 kwietnia 1964 r. Kodeks cywilny, odpowiedzialność odszkodowawcza Gwaranta za szkody wynikające z niniejszej gwarancji i/lub w związku z jej zawarciem i wykonywaniem, bez względu na tytuł prawny, jest ograniczona maksymalnie do wysokości wartości wadliwego Produktu.

## II. Okres gwarancji

| Elementy Produktu | Czas trwania ochrony gwarancyjnej |
|---|---|
| DED6990 | 24 miesiące, licząc od daty zakupu Produktu uwidocznionej w niniejszej karcie gwarancyjnej |
| Osłona żyłki, ogranicznik krawędziowy, głowica tnąca, żyłka | Elementy nieobjęte gwarancją |

## III. Warunki skorzystania z gwarancji

1. Przedstawienie przez Użytkownika wypełnionej karty gwarancyjnej Produktu oraz uprawdopodobnienie przez Użytkownika okoliczności zakupu Produktu, np. poprzez przedstawienie paragonu, faktury, itd. W celu sprawnego przeprowadzenia reklamacji zaleca się aby Użytkownik przekazał wraz z Produktem do reklamacji wszystkie elementy określone w „Kompletacji urządzenia" zawartej w Instrukcji obsługi.
2. Stosowanie się przez Użytkownika do zaleceń zawartych w Instrukcji obsługi i karcie gwarancyjnej.
3. Gwarancja obejmuje tylko obszar Rzeczypospolitej Polskiej i UE.
4. Gwarancja nie obejmuje wad Produktu powstałych w szczególności na skutek:
a. Nieprzestrzegania przez Użytkownika warunków określonych w Instrukcji obsługi, w szczególności w zakresie prawidłowej eksploatacji, konserwacji i czyszczenia;
b. Zastosowania przez Użytkownika środków czyszczących lub konserwujących niezgodnych z Instrukcją obsługi;
c. Nieodpowiedniego przechowywania i transportu Produktu przez Użytkownika;
d. Samowolnych zmian i/lub przeróbek Produktu przez Użytkownika, które nie były uzgadniane z Gwarantem;
e. Zastosowania przez Użytkownika w Produkcie materiałów eksploatacyjnych niezgodnych z Instrukcją obsługi.
5. Użytkownik, który nie jest konsumentem w rozumieniu ustawy z dnia 23 kwietnia 1964 r. Kodeks cywilny, traci gwarancję na Produkt, w którym:
- numery seryjne, oznaczenia dat i tabliczki znamionowe zostały usunięte, zmienione lub uszkodzone przez Użytkownika;
- plomby zostały uszkodzone przez Użytkownika lub noszą ślady manipulacji Użytkownika.
6. Uwaga! Czynności związane z codzienną obsługą Produktu, wynikające m.in. z Instrukcji obsługi Użytkownik wykonuje we własnym zakresie i na swój koszt.

## IV. Procedura reklamacyjna

1. W przypadku stwierdzenia nieprawidłowej pracy Produktu, przed dokonaniem zgłoszenia reklamacyjnego należy upewnić się czy wszystkie czynności określone w szczególności w Instrukcji obsługi zostały wykonane w sposób prawidłowy.
2. Zgłoszenie reklamacji zaleca się dokonać niezwłocznie, najlepiej w terminie 7 dni od daty zauważenia wady Produktu. Użytkownik, który nie jest konsumentem w rozumieniu ustawy z dnia 23 kwietnia 1964 r. Kodeks cywilny traci uprawienia wynikające z niniejszej gwarancji w przypadku niezgłoszenia reklamacji w terminie 7 dni.
3. Zgłoszenie reklamacji można dokonać m.in. w punkcie zakupu Produktu, w serwisie gwarancyjnym lub pisemnie na adres: Dedra Exim Sp. z o.o., ul. 3 Maja 8, 05-800 Pruszków.
4. Użytkownik może złożyć reklamację przy wykorzystaniu formularza dostępnego na stronie internetowej www.dedra.pl. („Formularz zgłoszenia reklamacji z tytułu gwarancji").
5. Adresy serwisów gwarancyjnych dla poszczególnych krajów dostępne są na stronie www.dedra.pl. W przypadku braku serwisu gwarancyjnego dla danego kraju zgłoszenia reklamacyjne z tytułu gwarancji zaleca się kierować na adres: Dedra Exim Sp. z o.o. ul. 3 Maja 8, 05-800 Pruszków (Polska).
6. Mając na uwadze bezpieczeństwo Użytkownika zakazuje się korzystania z wadliwego Produktu.
7. Uwaga! Korzystanie z wadliwego Produktu jest niebezpieczne dla zdrowia i życia Użytkownika.
8. Wykonanie obowiązków wynikających z gwarancji nastąpi w terminie 14 dni roboczych, licząc od dnia dostarczenia reklamowanego Produktu przez Użytkownika.
9. Przed dostarczeniem wadliwego Produktu do reklamacji zaleca się jego oczyszczenie. Reklamowany Produkt zaleca się dokładnie zabezpieczyć przed uszkodzeniami w transporcie (zaleca się dostarczyć reklamowany Produkt w oryginalnym opakowaniu).
10. Okres gwarancji ulega przedłużeniu o czas, w ciągu którego wskutek wady Produktu objętego gwarancją Użytkownik nie mógł z niego korzystać.
Gwarancja nie wyłącza, nie ogranicza, ani nie zawiesza uprawnień Użytkownika wynikających z przepisów o rękojmi za wady rzeczy sprzedanej.
Zgodnie z art. 13 ust. 1 i ust. 2 rozporządzenia Parlamentu Europejskiego i Rady (UE) 2016/679 z dnia 27 kwietnia 2016 r. w sprawie ochrony osób fizycznych w związku z przetwarzaniem danych osobowych i w sprawie swobodnego przepływu takich danych oraz uchylenia dyrektywy 95/46/WE (dalej: „RODO") informujemy

1. Administratorem Twoich danych osobowych podanych w formularzu jest DEDRA-EXIM sp. z o.o. z siedzibą w Pruszkowie , ul. 3 Maja 8, 05-800 Pruszków (dalej: „Administrator").
2. Twoje dane będą przetwarzane wyłącznie w celu przeprowadzenia procedury gwarancyjnej urządzenia zgodnie art. 6 ust. 1 lit. b ogólnego rozporządzenie o ochronie danych (dalej: „RODO") Podanie danych jest dobrowolne, ale konieczne do przeprowadzenia procedury gwarancyjnej.
3. Twoje dane będą przetwarzane przez okres rozpatrywania przeprowadzenia procedury gwarancyjnej oraz w celach archiwizacyjnych w razie konieczności obrony przed ewentualnymi roszczeniami wobec Administratora nie dłużej niż do momentu ich przedawnienia.
4. Twoje dane mogą być ujawniane wyłącznie podmiotom przetwarzającym dane na rzecz administratora na podstawie pisemnej umowy powierzenia przetwarzania danych osobowych świadczącym m.in. usługi serwisu technicznego, hostingu lub obsługi strony internetowej, obsługi IT, firmie kurierskiej. Dostawcy Administratora zobowiązani są do zapewnienia zabezpieczenia danych i spełnienia wymogów obowiązującego prawa związanego z ochroną danych osobowych i nie mogą wykorzystywać powierzonych danych osobowych do innych celów niż te, które są określone w umowie z Administratorem.
5. Twoje dane nie będą przetwarzane w sposób zautomatyzowany w tym również w formie profilowania oraz nie będą przekazywane do państwa trzeciego/organizacji międzynarodowej.
6. Posiadasz prawo dostępu do treści swoich danych oraz prawo ich sprostowania, usunięcia, ograniczenia przetwarzania, prawo do przenoszenia danych, prawo wniesienia sprzeciwu, w dowolnym momencie.
7. We wszelkich sprawach związanych z przetwarzaniem Twoich danych osobowych przez Administratora możesz skontaktować się pod adresem e-mail: daneosobowe@dedra.pl;
8. Masz prawo wniesienia skargi do wniesienia skargi do organu właściwego do spraw ochrony danych osobowych;

## CZ Obsah


1. Fotografie a obrázky
2. Podrobné bezpečnostní předpisy
3. Popis zařízení
4. Určení zařízení
5. Omezení použití
6. Technické údaje
7. Příprava k práci
8. Zapnutí zařízení
9. Používání zařízení
10. Běžné servisní činnosti
11. Náhradní díly a příslušenství
12. Svépomocné odstraňování poruch
13. Kompletace zařízení
14. Informace pro uživatele o likvidaci elektrických a elektronických zařízení
15. Záruční list


**Preklad originálneho návodu**

Prohlášení o shodě bylo přiloženo k návodu jako samostatný dokument. Pokud bude prohlášení o shodě chybět, kontaktujte firmu Dedra Exim Sp. z o.o.
Všeobecné podmínky bezpečnosti byly přiloženy k návodu jako samostatná příručka.

**VAROVÁNÍ: Přečtěte si všechna varování označená symbolem a všechny pokyny.**

**POZOR** **Při práci s přístrojem je doporučeno vždy dodržovat základní bezpečnostní pokyny, aby se vyhnulo vzniku požáru, poranění elektrickým proudem nebo mechanickému poškození.**

Před zprovozněním přístroje seznamte se prosím s obsahem Návodu k obsluze. Uchovejte prosím Návod k obsluze, Návod o bezpečnostních pokynech a Prohlášení o shodě. Důsledné dodržování pokynů a doporučení uvedených v Návodu k obsluze pozitivně ovlivní životnost Vašeho přístroje.

**POZOR** **Během práce bezpodmínečně dodržujte pokyny obsažené v Návodu k bezpečnosti práce**

Návod k bezpečnosti práce je přiložen k přístroji jako samostatná brožura a je třeba jej uchovat. V případě předání přístroje jiné osobě, předejte ji také Návod k obsluze, Návod k bezpečnosti práce a Prohlášení o shodě. Společnost Dedra Exim nenese odpovědnost za nehody vzniklé v následku nedodržování bezpečnostních pokynů.Podrobně přečtěte všechny bezpečnostní pokyny a návody k obsluze. Nedodržování varování a návodů může mít za následky poranění elektrickým proudem, požár a/nebo vážná zranění. Uchovejte všechny návody, bezpečnostní pokyny a prohlášení o shodě pro budoucí potřeby.

**POZOR** **Zařízení řady SAS+ALL bylo navrženo k použití pouze s nabíječkami a akumulátory řady SAS+ALL.**

Akumulátor Li-Ion a nabíječka nejsou součástí zakoupeného zařízení a je třeba je zakoupit zvlášť. Používání akumulátorů a nabíječek jiných než doporučených pro zařízení bude mít za následek ztrátu záručních nároků.

## 2. Podrobné bezpečnostní předpisy

- **Se zařízením pracujte pouze za denního světla nebo při silném umělém osvětlení.**
- **Zařízení nepoužívejte, pokud se v blízkosti zdržují osoby, zejména děti nebo zvířata.** Existuje nebezpečí vymrštění kamenů nebo jiných předmětů zpod strunové hlavice.
- **Při práce se zařízením mějte vhodnou (zakrytou) obuv a dlouhé kalhoty.**
- **Při práci se zařízením buďte stále opatrní, udržujte rovnováhu, pevně stůjte na povrchu, zejména na svazích.** Při práci choďte, nikdy neběhejte.
- **Zařízení není určeno pro používání osobami (včetně dětí) s omezenými fyzickými, smyslovými nebo duševními schopnostmi, ledaže budou pod dohledem nebo byly poučeny o používání zařízení osobami zodpovědnými za jejich bezpečnost.**
- **Při zapnutí a po celou dobu práce udržujte bezpečnou vzdálenost od strunové hlavice.**
- **Nedotýkejte se rotujících částí dříve, než se úplně zastaví a zařízení bude odpojeno od napájení.**
- **Při údržbě a prohlídkách dávejte pozor, abyste se neporanili o řezné ostří pro zkrácení struny.**
- **Zařízení nepoužívejte s odmontovaným nebo poškozeným krytem struny nebo bez pomocné rukojetí.**
- **Zařízení nepoužívejte při nepříznivém počasí, zejména při výskytu atmosférických výbojů.**
- **Pokud při práci dojde k úrazu, použijte prostředky první pomoci přiměřené poranění a poraďte se s lékařem.**
- **Napájecí zdroj odpojte v následujících případech:**

– ponechání zařízení bez dohledu
- nutnost odstranění zbytků rostlin nahromaděných kolem hlavice nebo větracích otvorů
- provádění údržby nebo prohlídky
– silných vibrací

- **Dodržujte pokyny uvedené v návodu akumulátoru a nabíječky**

Dokonce i když stroj používáte v souladu s návodem k obsluze, nelze zcela vyloučit určitý rizikový faktor spojený s konstrukcí a určením zařízení. Zejména vznikají následující rizika:
- styk s rotujícím pracovním nástrojem v nezakrytém prostoru (řezné rány)
– silný zpětný náraz řezaného materiálu z důvodu nesprávného postoje
– prasknutí struny
– používání zařízení po dlouhou dobu může vyvolat nepříjemný pocit nebo úrazu v následku vibrací.

## 3. Popis zařízení

Obr. A: 1. tlačítko zámku spínače, 2. pomocná rukojeť, 3. nastavení sklonu pomocné rukojeti, 4. pojistná matice nastavení délky tyče, 5. kryt motoru, 6. doraz hrany, 7. pomocná rukojeť. Hlavní rukojeť, 8. spínač, 9. zásuvka pro baterii, 10. nastavení sklonu tyče, 11. tyč, 12. nastavení sklonu tyče, 13. kryt, 14. řezná hlava, 15. úložný prostor pro náhradní nůž.

## 4. Určení zařízení

Zařízení je určeno pro sekání trávy nebo měkkého porostu na těžce dostupných místech, tj. kolem kmenů stromů, pod keři, na svazích nebo v blízkosti zdí. Vhodně nastavený vyžínač můžete také používat k zastřihávání okrajů trávníku.
Zařízení můžete používat pro renovační a stavební práce, v opravárenských dílnách, pro hobby práce se současným dodržováním podmínek používání a přípustných pracovních podmínek, uvedených v návodu k obsluze.

## 5. Omezení použití

**POZOR** **Zařízení používejte pouze v souladu s níže uvedenými „Přípustnými pracovními podmínkami“.**

**POZOR** **Svépomocné změny mechanické a elektrické konstrukce, veškeré úprav, servisní činnosti nepopsané v návodu k obsluze se budou považovat za protizákonné a způsobí okamžitou ztrátu záručních nároků.**

Vyžínač nepoužívejte pro sekání příliš husté nebo mokré trávy. Používání v rozporu s určením nebo v rozporu s návodem k obsluze má za následek okamžitou ztrátu záručních nároků.

PŘÍPUSTNÉ PRACOVNÍ PODMÍNKY
S1 nepřetržitá práce
Chraňte proti vlhkosti a atmosférickým srážkám. Teplotní rozsah nabíjení akumulátorů 10–30 °C. Nevystavujte teplotě nad 40 °C.

## 6. Technické údaje

| Model zařízení | **DED6990** |
|---|---|
| Provozní napětí [V] | 18 V d.c. |
| Typ baterie | Li-Ion |
| Max rychlost otáček n0 [min-1] | 9 000 |
| Pracovní šířka [mm] | 240 |
| Emise hluku: | |
| Hladina akustického výkonu Lwa [dB(A)] | 88 |
| Hladina akustického tlaku LPA [dB(A)] | 81 |
| Nejistota měření Kpa [dB(A)] | 3 |
| Nejistota měření Kwa [dB(A)] | 2,12 |
| Úroveň vibrací měřená na rukojeti ah,v [m/s²] | <2,5 |
| Nejistota měření K [m/s2] | 1,5 |
| Hmotnost [kg] | 1,6 |
| Garantovaná hladina akustického výkonu LWA [dB(A)] | 96 |

Informace o hluku a vibracích.
Společná hodnota vibrací $a_h$ a nejistoty měření byly stanoveny v souladu s norou EN 50636-2-91 a uvedeny v tabulce
Emise hluku byly stanoveny podle 50636-2-91, hodnoty jsou uvedeny v tabulce výše.

**POZOR** **Hluk může způsobit poškození sluchu, při práci vždy používejte prostředky ochrany sluchu!**

Deklarovaná hodnota emise hluku byla změřena v souladu se standardní metodou zkoušení a může se používat pro porovnání jednoho zařízení s druhým. Výše uvedená hladina emisí hluku se může také používat pro předběžné posouzení expozice na hluk.
Hladina hluku při skutečném používání elektrického nářadí se může lišit od deklarovaných hodnot v závislosti na použití pracovních nástrojů, zejména na druhu obráběného předmětu a na nutnosti určení ochranných prostředků pro uživatele. Abyste přesně odhadli expozici ve skutečných podmínkách používání, zohledněte všechny části provozního cyklu, zahrnující také dobu, kdy je zařízení vypnuto nebo když je zapnuto, ale nepoužívá se.

## 7. Příprava k práci

**POZOR** **Zařízení je součástí řady SAS+ALL, proto, abyste jej mohli používat, sestavte sadu složenou ze zařízení, akumulátoru a nabíječky. Nepoužívejte jiné akumulátory a nabíječky.**

**POZOR** **Všechny činnosti popsané v této kapitole provádějte při odpojeném napájecím zdroji**

Jednotka v krabici má sejmutý kryt a hlavu. Nasaďte je před uvedením jednotky do provozu.

### Montáž krytu
Zasuňte vyčnívající montážní díly krytu do příslušných otvorů v přírubě krytu motoru.

### Montáž hlavy
Vyšroubujte šroub z vřetena. Nasaďte hlavu na vřeteno a dbejte na to, aby se roviny otvoru v hlavě shodovaly s rovinami na vřetenu. Hlavu utáhněte šroubem. Nasaďte plastové nože na výstupky na hlavě a zajistěte je posunutím na místě.

### Instalace dorazu hran
Zarážka je namontována ve stroji. Přesuňte ji o 90 stupňů do pracovní polohy.

### Nastavení délky teleskopické tyče
Povolte matici na teleskopické tyči (obr. A, 4), vysunujte tyč na požadovanou délku a zajistěte ji utažením matice.

### Nastavení úhlu natočení teleskopické tyče
Uvolněte pojistku stisknutím tlačítka (obr. A, 10) a zvolte jedno ze tří dostupných nastavení popsaných na krytu (0°, 90°, 180°). Po nastavení opět zamkněte.

### Nastavení úhlu natočení teleskopické tyče
Stiskněte tlačítko zámku umístěné v ose otáčení mezi krytem motoru a teleskopickou tyčí (Obr. A, 12) a nastavte požadovaný úhel sklonu.

### Nastavení polohy pomocné rukojeti
Stiskněte současně dvě tlačítka umístěná na opačných stranách osy otáčení pomocné rukojeti (obr. A, 3) a nastavte rukojeť do požadované polohy.

### Použití hlavy s linkou
Hlava s vlascem DED69903 je k dispozici v samostatném prodeji a lze ji namontovat na vyžínač.

**POZOR** **Hlava se strunou není součástí sady vyžínače trávy DED6990.**

### Výměna žací hlavy
Odšroubujte hlavu s plastovými noži. Nasaďte žací hlavu na vřeteno a utáhněte ji. Nasaďte kryt hlavy.

### Vytažení žacího vlákna z hlavy
Chcete-li vlasec vysunout, sejměte krytku hlavy a jemně vytáhněte vlasec z obou stran. Pokud je vlasec příliš dlouhý, odřízne jej řezačka vlasce na krytu (obr. C, 4).

**POZOR** **Před každým zahájením práce se ujistěte, že jsou všechny části stroje, zejména kryt vlasce, bezpečně upevněny.**

### Nastavení nastavitelných prvků podle zamýšleného provozu
Nastavte všechny nastavitelné prvky podle zamýšlené práce, aby byla zajištěna ergonomická poloha obsluhy stroje. Stroj lze používat dvěma způsoby. Jedná se o použití různých nastavení sklonu hlavy vůči teleskopické tyči a úhlu tyče.

### Sečení
Nastavte nastavitelné prvky tak, aby úhel mezi osou motoru a teleskopickou tyčí byl přibližně 30° a úhel natočení tyče byl nastaven na 0°.

### Ořezávání okrajů
Při sekání okrajů trávníku na pravé straně obsluhy nastavte nastavitelné prvky tak, aby úhel mezi osou motoru a teleskopickou tyčí byl 90° a úhel zkroucení tyče byl nastaven na 90°.
Při sekání okrajů trávníku na levé straně obsluhy nastavte nastavitelné prvky tak, aby úhel mezi osou motoru a teleskopickou tyčí byl přibližně 60° a úhel zkroucení tyče byl nastaven na 180°.
Po provedení výše uvedených nastavení nastavte délku tyče a sklon pomocné rukojeti do polohy, která zajistí pevný úchop a stabilní pozici obsluhy.

### Instalace akumulátoru
Akumulátorový blok se montuje zasunutím do vodítka zásuvky akumulátoru (obr. A, 9). Po montáži zajistěte, aby západka na akumulátoru zajistila jeho polohu.

## 8. Zapnutí zařízení

**⚠ POZOR** **Před uvedením zařízení do chodu bezpodmínečně proveďte činnosti z kapitoly „Příprava k práci".**

Abyste uvedli zařízení do chodu, držte jej tak, aby neohrožovalo vás a nikoho poblíž a umožňovalo volné otáčení strunové hlavice. Levou rukou držte pomocnou rukojeť (obr. A, 2), palcem nebo ukazováčkem pravé ruky stiskněte blokovací tlačítko spínače (obr. A, 1) a zbývajícími prsty pevně uchopte hlavní rukojeť (obr. A, 7) a zároveň stiskněte umístěný pod ní spínač (obr. A, 8). Po zapnutí proveďte krátkou zkoušku bez zatížení a ověřte tak, zda zařízení nefunguje správně (silné vibrace, divný hluk).

## 9. Používání zařízení

**⚠ POZOR** **Pokud teplota baterie překročí 40 °C, přerušte provoz a počkejte, až baterie vychladne.**

### Používání zařízení při sekání
Zařízení držte tak jako při uvedení do chodu, což je popsáno v kapitole 8. Stůjte rovně v mírném rozkročení, abyste si zajistili stabilní polohu. Strunovou hlavici držte těsně nad zemí, nakloněnou k ní tak, aby rovina řezu tvořila se sekaným povrchem úhel 30°. Sekání provádějte tak, že budete přesouvat pomalu zařízení zprava doleva a pak se vrátíte do výchozí polohy a budete se přesouvat na další sekané místo. Pravidelně se ujišťujte, že se kolem řezné hlavice nehromadí odpad, který by ji mohl zablokovat. Vysokou trávu sekejte postupně, tzn. proveďte odpovídající počet krátkých až několikacentimetrových řezů, začněte od vrcholku porostu. Přesné sekání na těžce dostupných místech provádějte s použitím omezovače okrajů tak, že jej opřete svisle o vysekávaný prostor.

### Používání zařízení při zastřihávání okrajů
Zařízení držte stejně jako při uvedení do chodu, což je popsáno v kapitole 8. Stůjte rovně v mírném rozkročení, abyste si zajistili stabilní postoj. Zařízení opřete o zem na omezovači okrajů, svisle k zemi. Pomalu přesouvejte zařízení podél zastřihávaného okraje.

### Práci se zařízením okamžitě přerušte, pokud:
- vyžínač narazí do cizího předmětu – abyste zkontrolovali, že nevzniklo žádné poškození.
- vzniknou silnější vibrace než při normální práci – abyste zjistili příčinu.

**⚠ POZOR** **Nikdy neodkládejte pracující zařízení. Po vypnutí počkejte, až se motor úplně zastaví.**

## 10. Běžné servisní činnosti

**⚠ POZOR** **Všechny činnosti popsané v této kapitole provádějte při odpojeném napájecím zdroji.**

Abyste zajistili bezpečnou práci a prodloužili životnost zařízení, pravidelně provádějte servisní prohlídky.

### Čištění
Po každém použití odpojte zařízení od napájení a očistěte od nahromaděných zbytků rostlin. K důkladnému čištění použijte lehce navlhčený hadřík s přídavkem jemného čisticího prostředku. Zařízení nemyjte pod tekoucí vodou (nebezpečí zalití).

### Výměna hlavy s plastovými noži
Vyšroubujte šroub v hlavici, vyjměte hlavici z vřetena. Novou hlavu nasaďte na vřeteno podle kroku 7.

### Použití hlavy DED69903 s linkou

### Výměna řezné šňůry
Chcete-li vyměnit vlasec, můžete buď zakoupit novou plnou cívku vlasce prodávanou jako samostatné příslušenství (DED69901), nebo na nepoškozenou cívku navinout nový vlasec o průměru nepřesahujícím 1,5 mm.

### Sejmutí cívky vlasce
Na řezací hlavě stiskněte západky (obr. D, 1) a sejměte kryt hlavy. Pod ní se nachází cívka monofilu, kterou je třeba vytáhnout.

### Navíjení vlasce
Z cívky odstraňte zbytek starého vlasce, konec vlasce zasuňte do upevňovacího otvoru tak, aby se po ohnutí o 180° navinul ve směru šipek na cívce (obr. B). Navíjejte vlasec podél šroubovací šňůry bez zamotání (obr. E), dokud není cívka plná, poté jej ustřihněte. Aby se vlasec nerozvíjel, lze konec vlasce umístit do zářezu v přírubě cívky (obr. B, 1).

### Instalace cívky monofilu do řezací hlavy
Provlékněte kus monofilu otvorem pro monofil v bubnu hlavy a poté umístěte cívku do hlavy tak, aby byly viditelné šipky označující směr navíjení a aby zuby pod cívkou správně spolupracovaly s mechanismem hlavy. Jakmile se ujistíte, že je cívka správně vložena, upevněte krytku zatlačením do pouzdra hlavy.

### Výměna řezací hlavy
Na řezací hlavě zatlačte západky (obr. D, 1) a sejměte krytku hlavy. Pod ní, uprostřed, je šroub, který je třeba vyšroubovat, přičemž druhou rukou přidržujte řezací hlavu. Zašroubujte novou hlavu stejným (pokud není poškozená) nebo novým montážním šroubem a nasaďte kryt hlavy.

### Skladování a přeprava
Pokud přístroj nepoužíváte, skladujte jej s odpojeným akumulátorem, mimo dosah dětí, na suchém a větraném místě. Přístroj a další součásti uvedené v dodacím listu přepravujte tak, aby nebyly vystaveny škodlivým vlivům prostředí, jako je vlhkost, srážky, vysoká teplota (nad 40 °C), tlak, který může mít za následek mechanické poškození, a dalším vlivům, které mohou mít na přístroj negativní dopad. Během přepravy odpojte baterii.

**⚠ POZOR** **Není dovoleno vyměňovat nekovové řezací jednotky za kovové!**

## 11. Náhradní díly a příslušenství

Zařízení řady SAS+ALL můžete vybavit každým akumulátorem a nabíječkou řady SAS+ALL. Chcete-li vybrat vhodný akumulátor a nabíječku, seznamte se s nabídkou Dedra Exim na webových stránkách www.dedra.pl.
Kromě toho je v nabídce dostupná:
– DED69901 – cívka se strunou
Chcete-li zakoupit náhradní díly a příslušenství, kontaktujte servis Dedra-Exim. Kontaktní údaje jsou uvedeny na 1. straně návodu.
Při objednávání náhradních dílů uveďte sériové číslo zařízení uvedené na výkonovém štítku a číslo dílu z technického výkresu.
V záruční době jsou opravy prováděny podle zásad uvedených v záručním listu. Reklamovaný výrobek odevzdejte k opravě na místě zakoupení (prodejce je povinen převzít reklamovaný výrobek) nebo zašlete do centrálního servisu Dedra-Exim nebo do servisu, který se nachází nejblíže místa bydliště (seznam servisů na www.dedra.pl). Přiložte vyplněný záruční list. Opravy po záruční době provádí centrální servis. Poškozený výrobek zašlete do servisu (náklady na zaslání hradí uživatel).

## 12. Svépomocné odstraňování poruch

**⚠ POZOR** **Dříve než začnete sami odstraňovat poruchu, odpojte zařízení od napájení.**

| Problém | Příčina | Řešení |
|---|---|---|
| Zařízení se nezapíná | Akumulátor není správně připevněn | Připevněte správně akumulátor |
| | Vybitý akumulátor | Nabijte akumulátor |
| | Poškozený akumulátor | Vyměňte akumulátor za fungující |
| | Poškozený spínač nebo motor | Zašlete do servisu k opravě |
| Zařízení se těžce rozbíhá | Nahromaděné zbytky rostlin | Odstraňte zbytky rostlin nahromaděné kolem hlavice |
| Pokles výkonu sekání | Příliš krátká řezná struna | Strunu vysuňte na vhodnou délku |
| Struna se nevysouvá | Struna je na cívce namotaná | Vytáhněte cívku, odviňte strunu a naviňte správně |
| | Na cívce chybí struna | Vyměňte cívku za plnou nebo naviňte strunu na cívku |
| Silné vibrace zařízení | Nahromaděné zbytky rostlin | Odstraňte namotané zbytky rostlin |
| | Poškozená strunová hlavice | Vyměňte strunovou hlavici |
| Zařízení se přehřívá | Ucpané větrací otvory | Vyčistěte větrací otvory |

## 13. Kompletace zařízení

Zastřihovač - 1 kus Náhradní nože - 20 kusů.

## 14. Informace pro uživatele o likvidaci elektrických a elektronických zařízení (týká se domácností)



Symbol uvedený na výrobcích nebo v průvodní dokumentaci označuje, že vadné elektrické nebo elektronické zařízení nesmí být likvidováno společně s domovním odpadem. Pokud potřebujete zlikvidovat, znovu použít nebo využít součástky, je správné je odnést na specializované sběrné místo, kde je přijmou zdarma. Informace o umístění sběrných míst pro použitá zařízení poskytují místní orgány, např. na svých internetových stránkách.
Správnou likvidáciou zariadenia je možné šetriť cenné zdroje a zabrániť negatívnym vplyvom na zdravie a životné prostredie v dôsledku možnej prítomnosti nebezpečných látok, zmesí a komponentov v zariadení
Za nesprávnou likvidaci odpadu hrozí sankce podle příslušných místních předpisů.
Uživatelé v zemích EU: Pokud potřebujete zlikvidovat elektrické nebo elektronické zařízení, obraťte se na nejbližší prodejní místo nebo na svého dodavatele, který vám poskytne další informace.
Likvidace v zemích mimo Evropskou unii: Tento symbol se vztahuje pouze na země Evropské unie. Pokud si přejete tento výrobek zlikvidovat, obraťte se na místní úřady nebo prodejce, aby vám sdělil správný způsob likvidace.

**Záruční list**
Pro

Katalogové číslo:DED6990 Sériové číslo: .....
(dále jen v**ýrobek**)

Datum zakoupení výrobku: …….

Razítko prodávajícího: ……..

Datum a podpis prodávajícího:.....

Prohlášení uživatele:

Potvrzuji, že jsem byl seznámen se záručními podmínkami a důsledky nedodržování pokynů uvedených v návodu k obsluze a záručním listu. Se záručními podmínkami souhlasím, což potvrzuji vlastnoručním podpisem:

..... .....
datum a místo podpis uživatele

I. **Odpovědnost za výrobek:**

1. **Ručitel** – DEDRA EXIM Sp. z o.o. se sídlem v Pruszkowie, adresa: ul. 3 Maja 8, 05-800 Pruszków, KRS 0000062517, Obvodní soud pro hl. město Varšavu ve Varšavě, XIV. Hospodářský odbor Celostátního soudního rejstříku, DIČ 527-020-49-33, Základní kapitál: 100 980.00 zl.
2. Podle podmínek stanovených v tomto záručním listu ručitel poskytuje záruku na výrobek, pocházející z distribuce ručitele.
3. Záruční odpovědnost za vady se týká pouze vad vzniklých z příčin tkvících ve výrobku v okamžiku jeho vydání uživateli.
4. Uživatel má nárok na bezplatnou záruční opravu výrobku, pokud vada byla zjištěná v záruční době. Provedení opravy výrobku (způsob opravy) závisí na rozhodnutí ručitele. Pokud ručitel nemůže provést opravu, vyhrazuje si právo na výměnu vadné součásti nebo celého výrobku za bezvadný, snížení ceny výrobku nebo odstoupení od smlouvy.
5. Vůči uživateli, který není spotřebitelem ve smyslu zákona ze dne 23. dubna 1964 občanský zákoník, je odpovědnost Ručitele za škody vyplývající z této záruky a/nebo v souvislosti s jejím uzavřením a plněním, bez ohledu na právní titul, omezena maximálně do výše hodnoty vadného výrobku.

II. **Záruční doba:**

| **Součásti výrobku, na které se vztahuje záruka** | **Doba trvání záruční ochrany** |
|---|---|
| **DED6990** | 24 měsíců, počítáno od data nákupu výrobku uvedeného v tomto záručním listu |
| Chránič hadice, doraz hrany, řezací hlava, vedení | Součásti, na které se nevztahuje záruka |

III. **Podmínky uplatňování záruky:**

1. Předložení vyplněného záručního listu pro výrobek a doložení okolností nákupu výrobku, např. předložením paragonu, faktury atd. Pro správné vyřízení reklamace se doporučuje, abyste společně s výrobkem předali všechny součásti stanovené v kapitole „Kompletace“ výrobku uvedené v návodu k obsluze.
2. Dodržování pokynů uvedených v návodu k obsluze a záručním listu.
3. Záruka platí pouze na území Polska a EU.

IV. **Záruka se nevztahuje na vady výrobku vzniklé zejména v následku:**

1. Nedodržování podmínek stanovených v návodu k obsluze, zejména v rozsahu správného provozování, údržby a čištění;
2. Používání čisticích nebo ošetřovacích prostředků v rozporu s návodem k obsluze;
3. Nevhodného skladování a přepravování výrobku;
4. Svépomocných změn a/nebo úpravy výrobku, které nebyly dohodnuty s ručitelem;
5. Používání ve výrobku provozních materiálů v rozporu s návodem k obsluze.

Uživatel, který není spotřebitelem ve smyslu zákona ze dne 23. dubna 1964 občanský zákoník, ztratí záruku na výrobek, na kterém:

1. odstranil, změnil nebo poškodil sériová čísla, označení údajů a výkonové štítky;
2. plomby zostały uszkodzone przez Użytkownika lub noszą ślady manipulacji Użytkownika.

**Upozornění!** Činnosti spojené s každodenní obsluhou výrobku, vyplývající mj. z návodu k obsluze, provádí uživatel ve vlastní režii a na své náklady.

V. **Postup při reklamaci:**

1. V případě zjištění nesprávného provozu výrobku se před nahlášením reklamace ujistěte, že jste provedli správně všechny činnosti podrobně popsané v návodu k obsluze.
2. Reklamaci nahlaste ihned, nejlépe do 7 dnů od data zjištění vady výrobku.
3. Uživatel, který není spotřebitelem ve smyslu zákona ze dne 23. dubna 1964 občanský zákoník, ztratí nárok na uplatnění záruky v případě nenahlášení reklamace do 7 dnů.
4. Reklamaci můžete nahlásit mj. v místě zakoupení výrobku, v záručním servisu nebo písemně na adresu: DEDRA EXIM Sp. z o.o., ul. 3 Maja 8, 05-800 Pruszków.
5. Reklamaci můžete nahlásit prostřednictvím formuláře dostupného na stránkách www.dedra.pl. („Formulář pro nahlášení reklamace“).

Adresy záručních servisů v jednotlivých státech jsou dostupné na stránkách www.dedra.pl. Pokud v daném státě není uveden servis, reklamační formulář zašlete na adresu: DEDRA EXIM Sp. z o.o., ul. 3 Maja 8, 05-800 Pruszków (Polska).

6. Z bezpečnostních důvodů je zakázáno používat vadný výrobek.

Upozornění!!! Používání vadného výrobku ohrožuje zdraví a život uživatele.

7. Povinnosti vyplývající ze záruky budou splněny do 14 pracovních dnů, počítáno ode dne doručení reklamovaného výrobku.
8. Vadný výrobek před odevzdáním do servisu vyčistěte. Reklamovaný výrobek důkladně zabezpečte proti poškození při přepravě (doporučuje se předat reklamovaný výrobek v originálním obalu).
9. Záruční doba se prodlužuje o dobu, během níž uživatel z důvodu vady výrobku, na kterou se vztahuje záruka, nemohl výrobek používat.
10. Záruka nevylučuje, neomezuje ani nepozastavuje nároky uživatele vyplývající z ručení za vady prodané věci.

V souladu s čl. 13 odst. 1 a 2 nařízení Evropského parlamentu a Rady (EU) 2016/679 ze dne 27. dubna 2016 o ochraně fyzických osob v souvislosti se zpracováním osobních údajů a o volném pohybu těchto údajů a o zrušení směrnice 95/46/ES Vás informujeme, že:

1. Správcem vašich osobních údajů uvedených ve formuláři je DEDRA-EXIM sp. z o.o. se sídlem v Pruszkowie, ul. 3 Maja 8, 05-800 Pruszków (dále jen: „Správce“).
2. Vaše údaje budou zpracovávány pouze pro účely provedení reklamačního řízení zařízení podle čl. 6 odst. 1 písm. b) obecného nařízení o ochraně osobních údajů (dále jen: „GDPR“) Poskytnutí údajů je dobrovolné, ale nezbytné k provedení reklamačního řízení.
3. Vaše údaje budou zpracovávány po dobu posouzení provedení reklamačního řízení a pro účely archivace v případě potřeby obrany proti eventuálním nárokům vůči Správci, nejdéle však do okamžiku jejich promlčení.
4. Vaše údaje mohou být zpřístupněny pouze subjektům, které zpracovávají údaje pro Správce na základě písemné smlouvy o pověření zpracováním osobních údajů, poskytujícím mj. technický servis, hosting nebo údržbu webových stránek, IT servis, kurýrní služby. Dodavatelé Správce jsou povinni zajistit ochranu údajů a splnit požadavky platného zákona souvisejícího s ochranou osobních údajů a nesmí využívat svěřené osobní údaje pro jiné účely než ty, které jsou uvedeny ve smlouvě se Správcem.
5. Vaše údaje nebudou zpracovávány automatizovaným způsobem, včetně profilování, a nebudou předávány do třetí země / mezinárodní organizaci.
6. Máte právo na přístup ke svým údajům a právo na jejich opravu, výmaz, omezení zpracování, právo na přenositelnost údajů, právo kdykoli vznést námitku.
7. Ve všech záležitostech souvisejících se zpracováním vašich osobních údajů Správcem nás můžete kontaktovat na e-mailové adrese: daneosobowe@dedra.pl.
8. Máte právo podat stížnost u úřadu příslušného pro ochranu osobních údajů.

**SK Obsah**


1. Obrázky a výkresy
2. Podrobné bezpečnostné predpisy
3. Popis zariadenia
4. Zamýšľané použitie zariadenia
5. Obmedzenie používania
6. Technické parametre
7. Príprava na prácu/používanie
8. Spúšťanie zariadenia
9. Používanie zariadenia
10. Priebežné obslužné činnosti
11. Náhradné diely, doplnky a príslušenstvo
12. Samostatné odstraňovanie porúch a problémov
13. Diely a časti zariadenia
14. Informácie pre používateľov o likvidovaní elektrických a elektronických zariadení
15. Záručný list


**Preklad originálnej príručky**

Vyhlásenie o zhode bolo pripojené k príručke ako samostatný dokument. V prípade, ak vyhlásenie o zhode chýba, obráťte sa na spoločnosť Dedra Exim Sp. z o.o.
Všeobecné bezpečnostné podmienky sú pripojené k príručke ako osobitná brožúra.

**VAROVANIE: Prečítajte si všetky upozornenia označené ⚠ symbolom a všetky pokyny.**

**POZOR** **Pri práci zariadením odporúčame dodržiavať základné zásady bezpečnosti pri práci, aby ste sa vyhli požiarom prípadne mechanickým úrazom.**

Pred použitím zariadenia sa, prosím, oboznámte s obsahom tohto Návodu na obsluhu Návod, prosím, uschovajte pre prípad použitia v budúcnosti. Prísne dodržiavanie pokynov a odporúčaní obsiahnutých v tomto Návode na obsluhu umožní predĺžiť životnosť Vašej pneumatickej zošívačky

**POZOR** **Počas práce bezpodmienečne dodržujte pokyny a odporúčania uvedené v príručke bezpečnosti práce.**

Príručka bezpečnosti práce je pripojená k zariadeniu ako osobitná brožúra. Uchovajte ju pre prípadnú potrebu v budúcnosti. Ak zariadenie odovzdáte inej osobe, odovzdajte jej aj užívateľskú príručku, príručku bezpečnosti práce ako aj vyhlásenie o zhode. Spoločnosť DEDRA EXIM nezodpovedá za havárie a úrazy, ktoré vznikli následkom nedodržiavania pokynov bezpečnosti práce.Dôkladne sa oboznámte s bezpečnostnou a s užívateľskou príručkou. Nedodržiavanie výstrah, varovaní a pokynov môže viesť k úrazu, k zásahu el. prúdom, k požiaru a/alebo iným vážnym úrazom. Všetky príručky a vyhlásenie o zhode zachovajte, pre prípadnú potrebu v budúcnosti.

**POZOR** **Zariadenie zo série SAS+ALL je navrhnuté a vyrobené na používanie iba s nabíjačkami a akumulátormi série SAS+ALL.**

Li-Ion akumulátor a nabíjačka nie sú súčasťou súpravy kúpeného zariadenia, ale sa kupujú osobitne. V prípade použitia iných akumulátorov a nabíjačiek než tie, ktoré sú určené pre dané zariadenie, udelená záruka výrobcu prestáva platiť.

## 2. Podrobné bezpečnostné predpisy

- **Zariadenie sa môže používať iba pri dennom svetle alebo pri silnom umelom osvetlení.**
- **Zariadenie nepoužívajte, keď sa v blízkosti nachádzajú iné osoby, predovšetkým deti, alebo zvieratá.** Existuje riziko odhodenia kameňov alebo iných predmetov spod strunovej hlavy.
- **Počas používania zariadenia majte oblečené vhodné oblečenie, náležité (zakryté) topánky a dlhé nohavice.**
- **Počas používania zariadenia zachovávajte náležitú opatrnosť, udržujte rovnováhy, nohy majte pevne opreté na podklade, predovšetkým na šikmých povrchoch.** Počas práce kráčajte, v žiadnom prípade nebehajte.

- **Zariadenie nesmú používať deti, osoby s obmedzenými fyzickými, senzorickými alebo rozumovými schopnosťami, osoby, ktoré nepoznajú spôsob používania zariadenia alebo ktoré sa neoboznámili s touto používateľskou príručkou.**
- **Počas spúšťania ako aj celý čas počas práce zachovávajte bezpečnú vzdialenosť medzi operátorom a rezacím prvkom.**
- **Nedotýkajte sa pohyblivých častí skôr než sa úplne zastavia a skôr než bude zariadenie odpojené od el. napätia.**
- **Pri vykonávaní servisných činností a kontrolách, dávajte pozor, aby ste sa nezranili ostrým na skracovanie reznej struny.**
- **Zariadenie v žiadnom prípade nepoužívajte bez namontovaného krytu alebo s poškodeným krytom struny alebo z odpojenou pomocnou rukoväťou.**
- **Zariadenie nepoužívajte v nepriaznivých poveternostných podmienkach, predovšetkým v prípade rizika výskytu atmosférických výbojov.**
- **V prípade, ak dôjde k úrazu, poskytnite náležitú prvú pomoc adekvátne k úrazu a v prípade potreby zabezpečte zdravotnícku pomoc.**
- **V nasledujúcich situáciách odpojte zdroj el. napätia:**

ponechanie zariadenia bez dozoru
- potreba odstrániť časť rastlín z okolia hlavy alebo z vetracích prieduchov
- vykonanie servisných činností alebo kontroly
- pri nezvyčajných vibráciách

- **Dodržiavajte pokyny uvedené v príručke akumulátora a nabíjačky**

Avšak napriek tomu, že sa zariadenie používa v súlade s používateľskou príručkou, nie je možné úplne odstrániť riziká súvisiace s konštrukciou a účelom zariadenia. Sú to predovšetkým nasledovné riziká:
-kontakt s kmitajúcou pracovnou koncovkou v neodkrytej oblasti (rezné rany)
-silné odhodenie koseného materiálu následkom nesprávneho nastavenia
-prasknutie struny
-následkom príliš dlhého používania zariadenia môže dôjsť k pocitu nepohodlia, alebo k zraneniu v súvislosti s vystavením na vibrácie.

## 3. Popis zariadenia

Obr. A: 1. tlačidlo blokovania spínača, 2. pomocná rukoväť, 3. nastavenie sklonu pomocnej rukoväte, 4. poistná matica nastavenia dĺžky tyče, 5. kryt motora, 6. doraz hrany, 7. Hlavná rukoväť, 8. spínač, 9. zásuvka na batériu, 10. nastavenie natočenia tyče, 11. tyč, 12. nastavenie sklonu tyče, 13. ochranný kryt, 14. rezná hlava, 15. úložný priestor pre náhradný nôž.

## 4. Zamýšľané použitie zariadenia

Zariadenie je určené na kosenie trávy alebo iných, podobne mäkkých rastlín na ťažko prístupných miestach, tzn. dookola pňov stromov, pod kríkmi, na svahoch, v blízkosti múrov a plotov. Správne nastavená strunová kosačka sa dá používať na zastrihávanie okrajov trávnika.
Zariadenie je určené na používanie pri rekonštrukčno-stavebných prácach, v dielňach a v servisoch, pri amatérskych w prácach, pričom musia byť dodržané podmienky používania a prípustné prevádzkové podmienky, ktoré sú uvedené v používateľskej príručke.

## 5. Obmedzenie používania

**POZOR** **Zariadenie sa môže používať iba v súlade pokynmi, ktoré sú uvedené v „Povolených prevádzkových podmienkach“.**

**POZOR** **Neautorizované zásahy a zmeny mechanickej konštrukcie a elektrických prvkov zariadenia, ako aj nedodržiavanie pokynov uvedených v používateľskej príručke, sú protiprávne a znamenajú okamžitú stratu Záručných práv a Vyhlásenie o zhode prestáva platiť.**

Strunová kosačka sa nesmie používa na kosenie veľmi hustej alebo mokrej trávy. V prípade použitia zariadenia v rozpore z jeho určením, alebo s pokynmi uvedenými v používateľskej príručke, záruka udelená na zariadenie prestáva automaticky platiť.

PRÍPUSTNÉ PREVÁDZKOVÉ PODMIENKY
S1 Neustála práca
Chráňte pred vlhkosťou a pred zrážkami. Rozsah teploty nabíjania akumulátorov do +10 do +30 °C. Nevystavujte na pôsobenie teploty nad +40 °C

## 6. Technické parametre

| Model zariadenia | **DED6990** |
|---|---|
| Pracovné napätie [V] | 18 V d.c. |
| Typ batérie | Li-Ion |
| Max. uhlová rýchlosť n0 [min-1] | 9 000 |
| Pracovná šírka [mm] | 240 |
| Hlučnosť | |
| Úroveň akustického výkonu LwA [dB(A)] | 88 |
| Úroveň akustického tlaku LPA [dB(A)] | 81 |
| Odchýlka (nepresnosť) merania Kpa [dB(A)] | 3 |
| Odchýlka (nepresnosť) merania Kwa [dB(A)] | 2,12 |
| Úroveň vibrácií meraná na rukoväti ah,w [m/s2] | <2,5 |
| Odchýlka (nepresnosť) merania K [m/s2] | 1,5 |
| Hmotnosť zariadenia [kg] | 1,6 |
| Zaručená úroveň akustického výkonu LWA [dB(A)] | 96 |

**Informácia o hluku a o vibráciách.**
Sumárna hodnota vibrácií $a_h$ a nepresnosť merania boli určené poľa normy EN 50636-2-91 a sú uvedené v tabuľke
Emisia hluku bola určená podľa normy EN 50636-2-91, hodnoty sú uvedené vo vyššie uvedenej tabuľke.

**POZOR** **Hluk môže spôsobiť poškodenie sluchu, počas práce vždy používajte náležitú ochranu sluchu!**

Deklarovaná hodnota emisie hluku bola meraná štandardnou testovacou metódou a môže sa používať na porovnávanie jedného náradia s iným. Vyššie uvedená úroveň emisie hluku sa tiež môže používať na vstupné hodnotenie vystavenia na hluk.
Úroveň hluku pri skutočnom používaní elektronáradia sa od vyhlasovaných hodnôt môže líšiť, v závislosti od spôsobu používania pracovných nástrojov, predovšetkým od typu obrábaného predmetu ako aj od nevyhnutnosti určenia prostriedkov, ktoré majú vplyv na ochranu operátora. Na presné hodnotenie vystavenia v skutočných podmienkach používania, musia sa zohľadniť všetky časti operačného cyklu, zahrňujúc aj čas, keď je zariadenie vypnuté, alebo keď je zapnuté, ale sa nepoužíva.

## 7. Príprava na prácu/používanie

**POZOR** **Zariadenie je súčasťou série výrobkov SAS+ALL, preto, aby ste ho mohli používať, musíte doplniť súpravu (komplet), ktorá sa skladá zo zariadenia, akumulátora a nabíjačky. Používanie iných akumulátorov a nabíjačiek je zakázané.**

**POZOR** **Všetky činnosti opísané v tejto kapitole vykonávajte iba vtedy, keď je zariadenie odpojené od zdroja el. napätia**

Zariadenie v škatuli má odmontovaný kryt struny a okrajový obmedzovač. Pred spustením zariadenia ich bezpodmienečne namontujte.

### Montáž krytu
Vystávajúce montážne prvky krytu umiestnite v príslušných otvoroch v prírube plášťa motora. Následne zaskrutkujte zabezpečujúcu skrutku (obr. C, 3).

### Montáž hlavy
Odstráňte skrutku z vretena. Nasaďte hlavu na vreteno a dbajte na to, aby sa roviny v otvore v hlave zhodovali s rovinami na vretene. Utiahnite hlavu pomocou skrutky. Umiestnite plastové nože na výstupky na hlave a zaistite ich posunutím na mieste.

### Montáž okrajového obmedzovača
Vystávajúce montážne prvky okrajového obmedzovača umiestnite v príslušných otvoroch v prírube plášťa motora. Následne zaskrutkujte montážne skrutky (obr. C, 1 a 2).

### Nastavenie dĺžky teleskopickej tyče
Povoľte maticu, ktorá sa nachádza na teleskopickej tyči (obr. A, 4), vysuňte tyč na požadovanú dĺžku a tyč zablokujte dotiahnutím matice.

### Nastavenie uhla otočenia teleskopickej tyče
Povoľte blokádu presunutím tlačidla (obr. A, 10) a vyberte jednu z troch dostupných nastavení, ktoré sú vyznačené na plášti (0°, 90°, 180°). Keď nastavíte, opätovne zablokujte.

### Nastavenie uhla sklonu teleskopickej tyče
Stlačte tlačidlo blokády, ktorá sa nachádza v osi kĺbu medzi plášťom motora a teleskopickou tyčou (obr. A, 12) a nastavte požadovaný uhol sklonu.

### Nastavenie polohy pomocnej rukoväte
Súčasne stlačte dve tlačidlá nachádzajúce sa na opačných stranách osi kĺbu pomocnej rukoväte (obr. A, 3) a rukoväť nastavte v požadovanej polohe.

### Používanie hlavy s namontovaným vedením
Hlava na strunu DED69903 sa predáva samostatne a je možné ju namontovať na vyžínač.

**POZOR** **Hlavica vlasca nie je súčasťou vyžínacej súpravy DED6990**

### Výmena reznej hlavy
Odskrutkujte hlavu s plastovými nožmi. Nasaďte hlavu s vlascom na vreteno a utiahnite ju. Nasaďte kryt hlavy.

### Vysúvanie struny strunovej hlavy
Keď chcete vysunúť strunu, stlačte tlačidlo na strunovej hlave (obr. D, 2) a súčasne jemne potiahnite strunu. Každé stlačenie tlačidla umožňuje vysunúť strunu o cca 1 cm. Príliš dlhú strunu odreže ostrie na skracovanie struny, ktoré sa nachádza na kryte.

**POZOR** **Vždy pred začatím práce sa uistite, či všetky prvky zariadenia, a predovšetkým kryt struny, sú náležite a stabilne namontované.**

### Nastavenie nastavovacích prvkov podľa plánovanej operácie
Všetky nastaviteľné prvky nastavte príslušne podľa vykonávanej práce tak, by mohol operátor zariadenia pracovať v ergonomickej polohe. Zariadenie sa dá používať dvoma spôsobmi. Preto môžete používať rôzne nastavenia sklonu hlavy voči teleskopickej tyči, ako aj uhol otočenia tyče.

### Kosenie
Pri kosení nastavte nastaviteľné prvky tak, aby uhol medzi osou motora a teleskopickou tyčou mal cca 30°, a uhol otočenia tyče bol nastavený na 0° (obr. E).

### Orezávanie hrán
V prípade kosenia okrajov trávnika na pravej strane operátora, nastavte nastaviteľné prvky tak, aby uhol medzi osou motora a teleskopickou tyčou mal 90°, a uhol otočenia tyče bol nastavený na 90° (obr. F).
V prípade kosenia okrajov trávnika na ľavej strane operátora, nastavte nastaviteľné prvky tak, aby uhol medzi osou motora a teleskopickou tyčou mal 60°, a uhol otočenia tyče bol nastavený na 180° (obr. G).
Keď vykonáte vyššie opísané nastavenia, nastavte dĺžku tyče ako aj sklon dodatočnej rukoväte tak, aby umožňovali pevné uchopenie a stabilnú prácu operátora.

### Montáž batérie
Priamo pred spustením zariadenia vložte akumulátor, tzn. zasuňte ho do vodidla zásuvky (lôžka) akumulátora (obr. A, 9). Uistite sa, či západka, ktorá je na akumulátore, blokuje akumulátor v správnej polohe.

## 8. Spúšťanie zariadenia

**⚠ POZOR** **Predtým, než zariadenie spustíte, bezpodmienečne vykonajte činnosti, ktoré sú opísané v kapitole „Príprava na prácu/používanie“.**

Keď chcete zariadenie spustiť, uchopte ho takým spôsobom, ktorý neohrozuje operátora ani nikoho, kto sa nachádza v blízkosti, a ktorý umožňuje slobodné otáčanie pracovnej hlavy. Držiac ľavou rukou pomocnú rukoväť (obr. A, 2), palcom alebo ukazovákom pravej ruky stlačte tlačidlo uvoľnenia blokády zapínača (obr. A, 1), a zvyšnými prstami silno a pevne uchopte hlavnú rukoväť (obr. A, 7), stláčajúc zapínač nachádzajúci sa pod ňou (obr. A, 8). Po spustení vykonajte krátky test fungovania bez zaťaženia, pri ktorom skontrolujte, či sa zariadenie nespráva nezvyčajne (príliš silno nevibruje, či nevydáva znepokojujúci hluk).

## 9. Používanie zariadenia

**⚠ POZOR** **Ak teplota batérie prekročí 40 °C, zastavte prevádzku a počkajte, kým batéria vychladne.**

### Používanie zariadenia na kosenie

Zariadenie uchopte takým istým spôsobom ako pri jeho spúšťaní, čo je opísané v 8. kapitole. Stojte rovno, mierne rozkročený, aby ste stáli v stabilnej polohe. Strunovú hlavu držte hneď nad zemou, pričom musí byť naklonená tak, aby uhol medzi rovinou kosenia a kosenou plochou mal 30°. Koste pomalým presúvaním zariadenia sprava doľava, a vráťte sa do pôvodnej polohy, a následne sa presuňte na ďalšie kosené miesto. Pravidelne kontrolujte, či sa okolo strunovej hlavy nezachytili odpady, následkom ktorých by sa mohla zablokovať. Vysokú trávu koste vo viacerých fázach, tzn. vykonajte náležitý počet kosení po niekoľkých centimetroch, začínajúc od vrcholov rastlín. Presné kosenie ťažko prístupných miest vykonajte s použitím okrajového obmedzovača, ktorý opierajte kolmo na objekt, okolo ktorého kosíte.

### Používanie zariadenia na zastrihávanie hrán

Zariadenie uchopte takým istým spôsobom ako pri jeho spúšťaní, čo je opísané v 8. kapitole. Stojte rovno, mierne rozkročený, aby ste stáli v stabilnej polohe. Zariadenie oprite o zem na okrajovom obmedzovači, kolmo na ňu. Zariadenie pomaly presúvajte pozdĺž orezávanej hrany.

### Používanie zariadenia okamžite prerušte, ak:

- kosačka udrie do cudzieho predmetu – aby ste mohli skontrolovať, či sa nijako nepoškodila.
- objavia sa silnejšie vibrácie než pri normálnej práci – aby ste našli príčinu.

**⚠ POZOR** **Nikdy neodkladajte pracujúce zariadenie. Po vypnutí vždy počkajte, kým sa motor úplne nezastaví.**

## 10. Priebežné obslužné činnosti

**⚠ POZOR** **Všetky činnosti opísané v tejto kapitole vykonávajte iba vtedy, keď je zariadenie odpojené od zdroja el. napätia**

Aby ste zaručili bezpečnosť pri práci, a aby ste predĺžili životnosť zariadenia, pravidelne vykonávajte náležité technické kontroly v dielenských podmienkach.

### Čistenie

Zariadenie po každom použití odpojte od el. napätia a následne očistite zo zvyškov rastlín. Na presnejšie vyčistenie môžete použiť trochu navlhčenú handričku, prípadne s dodatkom neagresívneho čistiaceho prostriedku. Zariadenie neumývajte pod tečúcou vodou (riziko zaliatia).

### Výmena hlavy s plastovými čepeľami

Odskrutkujte skrutku v hlave, vyberte hlavu z vretena. Novú hlavu nasaďte na vreteno podľa kroku 7.

### Použitie hlavy DED69903 s linkou

### Výmena reznej šnúry

Ak chcete vymeniť vlasec, môžete si zakúpiť novú plnú cievku vlasca predávanú ako samostatné príslušenstvo (DED69901) alebo na nepoškodenú cievku navinúť nový vlasec s priemerom nepresahujúcim 1,5 mm.

### Odstránenie cievky vlasca

Na reznej hlave stlačte západky (obr. D, 1) a stiahnite kryt hlavy. Pod ňou sa nachádza cievka s monofilným vlascom, ktorú je potrebné vytiahnuť.

### Navíjanie vlasca

Z cievky odstráňte zvyšok starého vlasca, koniec vlasca vložte do upevňovacieho otvoru tak, aby sa po ohnutí o 180° navinul v smere šípok na cievke (obr. B). Navíjajte vlasec pozdĺž skrutkovacej šnúry bez zamotania (obr. E), až kým nie je cievka plná, potom ho odstrihnite. Aby sa vlasec nerozvíjal, možno koniec vlasca umiestniť do zárezu v prírube cievky (obr. B, 1).

### Inštalácia cievky monofilu do reznej hlavy

Navlečte kus monofilu cez otvor na monofil v bubne hlavy, potom umiestnite cievku do hlavy tak, aby boli viditeľné šípky označujúce smer navíjania a aby zuby pod cievkou správne spolupracovali s mechanizmom hlavy. Keď ste sa uistili, že je cievka správne vložená, upevnite kryt zatlačením do puzdra hlavy.

### Výmena strihacej hlavy

Na strihacej hlave zatlačte západky (obr. D, 1) a stiahnite kryt hlavy. Pod ňou, v strede, sa nachádza skrutka, ktorú je potrebné odskrutkovať, pričom druhou rukou držte reznú hlavu. Naskrutkujte novú hlavu rovnakou (ak nie je poškodená) alebo novou montážnou skrutkou a nasaďte kryt hlavy.

### Skladovanie a preprava

Ak sa prístroj nepoužíva, skladujte ho s odpojenou batériou, mimo dosahu detí, na suchom a vetranom mieste. Zariadenie a ostatné komponenty uvedené v dodacom liste prepravujte tak, aby neboli vystavené škodlivým vplyvom prostredia, ako sú vlhkosť, zrážky, vysoká teplota (nad 40 °C), tlak, ktorý môže spôsobiť mechanické poškodenie, a iným vplyvom, ktoré môžu mať negatívny vplyv na zariadenie. Počas prepravy odpojte batériu.

**⚠ POZOR** **Nie je dovolené vymieňať nekovové rezné jednotky za kovové!**

## 11. Náhradné diely, doplnky a príslušenstvo

Zariadenie série SAS+ALL sa môže používať s každým akumulátorom a nabíjačkou série SAS+ALL. Aby ste si vybrali správny akumulátor a nabíjačku, odporúčame, aby ste sa oboznámili s ponukou Dedra Exim na webovej stránke www.dedra.pl.
Dodatočne ponúkame:
- DED69901 - zastrihávacia hlava s plastovými nožmi, DED69902 - plastové náhradné nože pre zastrihávače, DED69903 - zastrihávacia hlava so žilkovaním
Keď chcete kúpiť náhradné diely alebo príslušenstvo, obráťte sa na servis Dedra Exim. Kontaktné údaje sú uvedené na 1. strane príručky.
Pri objednávaní náhradných dielov vždy uveďte číslo šarže/série, ktoré je uvedené na výrobnom štítku, ako aj číslo dielu, ktoré je uvedené na schematickom nákrese zariadenia.
Počas trvania záručnej lehoty sú prípadné opravy vykonávané podľa zásad uvedených v záručnom liste. Reklamovaný výrobok odovzdajte na opravu v mieste nákupu (predajca je povinný prijať reklamovaný výrobok), alebo ho zašlite do centrálneho servisu Dedra Exim alebo do servisu, ktorý je najbližšie pri mieste nákupu (zoznam servisov nájdete na webovom sídle www.dedra.pl). Pripojte vyplnený záručný list. Prosíme, nezabudnite na to. Po skončení záručnej lehoty opravy vykonáva centrálny servis. Poškodený výrobok pošlite do servisu (náklady na zásielku hradí užívateľ).

## 12. Samostatné odstraňovanie porúch a problémov

**⚠ POZOR** **Predtým, než začnete samostatne odstraňovať poruchy, zariadenie odpojte od el. napätia.**

| Problém | Príčina | Riešenie |
|---|---|---|
| Zariadenie sa nezapína | Nesprávne vložený akumulátor | Správne vložte akumulátor |
| | Vybitý akumulátor | Nabiť akumulátor |
| | Poškodený akumulátor | Akumulátor vymeňte na fungujúci |
| | Poškodený zapínač alebo motor | Zašlite do servisu na opravu |
| Zariadenie pracuje s ťažkosťami | Zachytené zvyšky rastlín | Odstráňte zvyšky rastlín zachytené okolo hlavy |
| Klesajúci výkon kosenia | Príliš krátka struna | Vytiahnite strunu na potrebnú dĺžku |
| Struna sa nevysúva | Struna sa na kotúči zamotala | Vytiahnite kotúč, odviňte strunu a naviňte správne |
| | Na kotúči nie je struna | Vymeňte kotúč na plný alebo naviňte strunu na kotúč |
| Nadmerné vibrácie zariadenia | Zachytené zvyšky rastlín | Odstráňte zachytené zvyšky rastlín |
| | Poškodená strunová hlava | Vymeňte strunovú hlavu |
| Zariadenie sa prehrieva | Upchané vetracie otvory | Očistite vetracie otvory |

## 13. Diely a časti zariadenia

Zastrihávač - 1 kus Náhradné nože - 20 kusov.

## 14. Informácie pre užívateľov k likvidácii elektrických alebo elektronických zariadení (tykajúce sa domácností)



Symbol uvedený na výrobkoch alebo v sprievodnej dokumentácii označuje, že chybné elektrické alebo elektronické zariadenia sa nesmú likvidovať spolu s domovým odpadom. Ak potrebujete zlikvidovať, opätovne použiť alebo zhodnotiť komponenty, správne je odovzdať ich na špecializovanom zbernom mieste, kde ich prijmú bezplatne. Informácie o umiestnení zberných miest pre použité zariadenia poskytujú miestne orgány, napr. na svojich webových stránkach.
Správnou likvidáciou zariadenia je možné šetriť cenné zdroje a zabrániť negatívnym vplyvom na zdravie a životné prostredie v dôsledku možnej prítomnosti nebezpečných látok, zmesí a komponentov v zariadení.
Za nesprávnu likvidáciu odpadu hrozia sankcie podľa príslušných miestnych predpisov.
Používatelia v krajinách EÚ: Ak potrebujete zlikvidovať elektrické alebo elektronické zariadenie, obráťte sa na najbližšie predajné miesto alebo na svojho dodávateľa, ktorý vám poskytne ďalšie informácie.
Likvidácia v krajinách mimo Európskej únie: Tento symbol sa vzťahuje len na krajiny Európskej únie. Ak chcete tento výrobok zlikvidovať, obráťte sa na miestne úrady alebo predajcu, ktorý vám poskytne informácie o správnom spôsobe likvidácie.

**Záručný list**
na

Katalógové č.:
Číslo šarže:.....
(ďalej len **Výrobok)**

Dátum nákupu výrobku: …….

Pečiatka predajcu: ……..

Dátum a podpis predajcu : .....

Vyhlásenie Užívateľa:

Potvrdzujem, že som bol oboznámený so záručnými podmienkami, ako aj s následkami nedodržiavania pokynov a odporúčaní, ktoré sú uvedené v

užívateľskej príručke a v záručnom liste. Záručné podmienky sú mi známe, čo potvrdzujem vlastnoručným podpisom:

..... .....
dátum a miesto podpis Užívateľa

**I. Zodpovednosť za Výrobok:**

1. **Ručiteľ** - spoločnosť „DEDRA EXIM sp. z o.o.“ sídliaca v meste: Pruszków, na adrese: ul. 3 Maja 8, 05-800 Pruszków, Poľsko, zapísaná do obchodného registra pod číslom KRS 0000062517 vedenom oblastným súdom pre hlavné mesto Varšava vo Varšave, 14. ekonomické oddelenie Štátneho súdneho registra, IČ DPH: PL 5270204933, základné imanie: 100 980,00 PLN.
2. Podľa podmienok stanovených týmto záručným listom Ručiteľ udeľuje záruku na Výrobok, pochádzajúci z distribúcie Ručiteľa.
3. Zodpovednosť na základe záruky sa vzťahuje iba na chyby, ktoré vznikli následkom príčin nachádzajúcich sa vo Výrobku v momente jeho vydania Užívateľovi.
4. Na základe záruky Užívateľ získava právo na bezplatnú opravu výrobku, ak sa chyba objaví počas trvania záručnej lehoty. Spôsob opravy Výrobku (metóda vykonania opravy) závisí od rozhodnutia Ručiteľa. V prípade, ak Ručiteľ uzná, že Výrobok sa nedá opraviť, Ručiteľ si vyhradzuje právo vymeniť chybný prvok alebo celý Výrobok na výrobok bez chýb, právo na zníženie ceny Výrobku alebo právo na odstúpenie od dohody.
5. Voči Užívateľovi, ktorý nie je konzumentom v zmysle zákona z 23. apríla 1964 Občiansky zákonník, zodpovednosť Ručiteľa za škody vyplývajúce z tejto záruky a/alebo ktoré súvisia s jej uzatvorením a realizáciou, bez ohľadu na právny základ, je obmedzená maximálne do výšky hodnoty chybného Výrobku.

**II. Záručná lehota:**

| Prvky Výrobku na ktoré sa vzťahuje záruka | Trvanie záručnej ochrany |
|---|---|
| **DED6990** | 24 mesiacov od dňa nákupu Výrobku, ktorý je uvedený v tomto záručnom liste |
| Chránič hadice, doraz okraja, rezacia hlava, vedenie | Na tieto prvky sa záruka nevzťahuje. |

**III. Podmienky využitia záruky:**

1. Predstawienie Užívateľ je povinný predstaviť vyplnený Záručný list výrobku, ako aj náležitý doklad o nákupe Výrobku, napr. predstavením pokladničného bloku, faktúry ap. Aby reklamačný proces prebiehal efektívne odporúčame, aby Užívateľ spolu s reklamovaným výrobkom doručil všetky prvky vymenované v kapitole užívateľskej príručky výrobku „Diely a časti“.
2. Užívateľ je povinný dodržiavať pokyny a odporúčania uvedené v užívateľskej príručke a v záručnom liste.
3. Záruka platí iba na území Poľskej republiky a členských štátov EÚ.

**IV. Záruka sa nevzťahuje na chyby, ktoré vznikli (predovšetkým) následkom:**

1. Nedodržania podmienok určených v užívateľskej príručke, predovšetkým podmienok správneho používania, prevádzky, údržby a čistenia
2. Použitia na čistenie alebo na údržbu nevhodných prípravkov, nezhodne s užívateľskou príručkou;
3. Nevhodného uchovávania a prepravy výrobku;
4. Vykonania neautorizovaných zmien a/alebo iných zásahov do výrobku, na ktoré výrobca nevyjadril súhlas;
5. Použitím vo výrobku/s výrobkom nevhodných prevádzkových materiálov, nezhodne s užívateľskou príručkou.

Užívateľ, ktorý nie je konzumentom v zmysle zákona z 23. apríla 1964 Občiansky zákonník, stráca záručné práva na výrobok, v ktorom:

1. sériové čísla, označenia dátumov a výrobné štítky boli odstránené, zmenené alebo poškodené;
2. boli poškodené plomby alebo sú na nich viditeľné stopy manipulácie.

**Pozor!** Činnosti súvisiace s každodennou obsluhou výrobku, vyplývajúce medzi iným z užívateľskej príručky, Užívateľ vykonáva vlastnými silami a na vlastné náklady.

**V. Reklamačná procedúra:**

1. V prípade, ak Užívateľ objaví, že Výrobok nefunguje správne, ešte pred zložením reklamácie je povinný uistiť sa, či boli náležite vykonané všetky stanovené činnosti, predovšetkým tie uvedené v užívateľskej príručke.
2. Reklamácia musí byť podaná bezodkladne, najlepšie v priebehu 7 dní od dňa, v ktorom sa prejavila (objavila) chyba Výrobku. Užívateľ, ktorý nie je konzumentom v zmysle zákona z 23. apríla 1964 Občiansky zákonník, stráca práva vyplývajúce z tejto záruky v prípade, ak reklamáciu nepodá v priebehu 7 dní od dňa, v ktorom sa prejavila (objavila) chyba Výrobku.
3. Reklamáciu môžete podať medzi inými na mieste, v ktorom ste výrobok kúpili, v záručnom servise alebo poštou na adresu: DEDRA EXIM sp. z o.o., ul. 3 Maja 8, 05-800 Pruszków, Poľsko.
4. Užívateľ môže podať reklamáciu prostredníctvom formulára, ktorý je dostupný na webovej stránke www.dedra.pl. („Formulár podania reklamácie na základe udelenej záruky”).
5. Adresy záručných servisov v jednotlivých štátoch sú zverejnené na webovej stránke www.dedra.pl. V prípade, ak v danom štáte sa nenachádza záručný servis, odporúčame reklamovaný výrobok doručiť na adresu: DEDRA EXIM sp. z o.o. ul. 3 Maja 8, 05-800 Pruszków, Poľsko.
6. Vzhľadom na bezpečnosť Užívateľa, nefunkčný (chybný) výrobok sa v žiadnom prípade nesmie používať.

Pozor!!! Používanie nefunkčného (chybného) výrobku je nebezpečné pre zdravie a život Užívateľov.

7. Povinnosti vyplývajúce z udelenej záruke budú vyplnené v lehote 14 pracovných dní počítajúc od dňa doručenia reklamovaného Výrobku Užívateľom.
8. Pred zaslaním reklamácie odporúčame reklamovaný Výrobok náležite očistiť. Odporúčame reklamovaný Výrobok dôkladne zabezpečiť pre prípadným poškodeniami počas prepravy (reklamovaný Výrobok odporúčame doručiť v originálnom obale).
9. Záručná lehota sa predlžuje o čas, počas ktorého Užívateľ následkom chyby (nefunkčnosti) výrobku, na ktorú sa vzťahovala záruka, nemohol Výrobok používať.
10. Záruka nevylučuje, neobmedzuje a ani nepozastavuje právo Užívateľa (kupujúceho) na základe príslušných predpisov o ručení za chyby predanej veci.

V súlade s článkom 13 ods. 1 a 2 nariadenia Európskeho parlamentu a Rady (EÚ) 2016/679 z 27. apríla 2016 o ochrane fyzických osôb pri spracúvaní osobných údajov a o voľnom pohybe takýchto údajov, ktorým sa zrušuje smernica 95/46/ES, vás informujeme

1. Správcom vašich osobných údajov, ktoré ste uviedli vo formulári, je spoločnosť „DEDRA-EXIM Sp. z o.o.“ so sídlom v meste Pruszków na adrese: ul. 3 Maja 8, 05-800 Pruszków, Poľsko (ďalej len: „Správca”).
2. Vaše osobné údaje budú spracúvané výhradne s cieľom realizácie záručnej procedúry zariadenia, a to v súlade s článkom 6 ods. 1 písmeno b) všeobecného nariadenia o ochrane údajov (ďalej len: „GDPR“). Uvedenie osobných údajov je dobrovoľné, avšak nevyhnutné na realizáciu záručnej procedúry.
3. Vaše osobné údaje budú spracúvané počas posudzovania a realizácie záručnej procedúry, ako aj na archívne účely v prípade potreby obhajoby pred prípadnými nárokmi a požiadavkami voči Správcovi, avšak nie dlhšie až do momentu premlčania týchto nárokov a požiadaviek.
4. Vaše údaje môžu byť zverejnené výhradne len tým subjektom, ktoré spracúvajú tieto údaje v mene a pre Správcu, a to na základe písomnej dohody o zverení spracúvania osobných údajov, tzn. firmy, ktoré okrem iného poskytujú technický servis, hostingové služby alebo služby obsluhy webových stránok, IT obsluhy, ako aj kuriérskym firmám. Dodávatelia Správcu sú povinní zaručiť zabezpečenie údajov a splniť požiadavky platnej legislatívy ohľadne ochrany osobných údajov, a zverené osobnú údaje nesmú byť používané na iné účely než tie, ktoré stanovuje dohoda uzatvorená so Správcom.
5. Vaše údaje nebudú spracúvané automatickým spôsobom, vrátane rôznych foriem profilovania, ani nebudú odovzdané do tretieho štátu/medzinárodnej organizácii.
6. Máte právo na prístup k vašim osobným údajom, ako aj právo na ich opravenie, doplnenie, odstránenie, obmedzenie spracúvania, prenesenie údajov, podanie námietky, a to v ľubovoľnej chvíli.
7. Vo všetkých záležitostiach, ktoré súvisia so spracúvaním vašich osobných údajov Správcom, môžete sa na Správcu obrátiť písomne na e-mailovú adresu: daneosobowe@dedra.pl.
8. Máte právo podať sťažnosť príslušnému dozornému orgánu, ktorý zodpovedá za dohľad nad ochranou osobných údajov;

## LT Turinys


1. Nuotraukos ir schemos
2. Detalios saugos taisyklės
3. Įrenginio aprašymas
4. Įrenginio paskirtis
5. Naudojimo apribojimai
6. Techniniai duomenys
7. Paruošimas darbui
8. Įrenginio įjungimas
9. Įrenginio naudojimas
10. Einamieji priežiūros veiksmai
11. Atsarginės dalys ir priedai
12. Savarankiškas gedimų šalinimas
13. Įrenginio komplektacija
14. Informacija vartotojams apie elektros ir elektroninių įrenginių utilizavimą
15. Garantinis lapas


**Originalios instrukcijos vertimas**

Atitikties deklaracija pridedama prie vadovo kaip atskiras dokumentas. Jei atitikties deklaracijos nėra, kreipkitės į „Dedra Exim Ltd.“.

**ĮSPĖJIMAS: perskaitykite visus simboliu ⚠ pažymėtus įspėjimus ir visas instrukcijas.**

**DĖMESIO** **Bendrosios saugos taisyklės prie vadovo pridėtos kaip atskira knygelė.**

Eksploatuodami prietaisą visada laikykitės pagrindinių darbo saugos taisyklių, kad išvengtumėte gaisro, elektros smūgio ar mechaninių sužalojimų.
Prieš pradėdami naudoti prietaisą, perskaitykite naudojimo instrukcijos turinį. Išsaugokite naudojimo instrukciją, bendrąsias darbų saugos taisykles ir atitikties deklaraciją. Griežtai laikydamiesi naudojimo instrukcijoje pateiktų nurodymų ir rekomendacijų, prailginsite prietaiso eksploatavimo laiką.

**DĖMESIO** **Dirbdami griežtai laikykitės bendrųjų darbo saugos taisyklių nurodymų.**

Jei prietaisą perduodate kitam asmeniui, privalote jam perduoti ir naudojimo instrukciją, bendruosius darbų saugos nuostatus bei atitikties deklaraciją. Dedra Exim neatsako už nelaimingus atsitikimus, įvykusius dėl saugos instrukcijų nesilaikymo. Atidžiai perskaitykite visas bendrąsias darbų saugos taisykles ir naudojimo instrukcijas. Nesilaikant įspėjimų ir instrukcijų, gali ištikti elektros smūgis, gaisras ir (arba) sunkus sužalojimas. Išsaugokite visas instrukcijas, bendrąsias saugos taisykles ir atitikties deklaraciją, kad galėtumėte su jomis susipažinti ateityje.

**DĖMESIO** **SAS+ALL asortimentas sukurtas taip, kad veiktų tik su SAS+ALL asortimento akumuliatoriais.**

Li-Ion akumuliatorius ir įkroviklis neįeina į perkamos įrangos sudėtį ir turi būti įsigyjami atskirai. Draudžiama naudoti kitus nei šiam įrenginiui skirtus akumuliatorius.

## 2. Detalios saugos taisyklės

- **Darbas su įrenginiu galimas tik dienos šviesoje arba stipriame dirbtiniame apšvietime.**
- **Nerekomenduojama naudoti įrenginio, kai netoliese yra kitų žmonių, ypač vaikų, arba gyvūnų.** Yra rizika, kad iš po žoliapjovės galvutės bus išmesti akmenys ir kiti daiktai.

- **Darbo metu reikia naudoti atitinkamus (uždarus) batus ir ilgas kelnes.**
- **Darbo metu reikia būti itin atsargiam, palaikyti pusiausvyrą, tvirtai stovėti, ypač ant nelygių paviršių.** Darbo metu reikia eiti, draudžiama bėgti.
- **Įrenginio negali naudoti vaikai, asmenys su fiziniais, sensoriniais ar psichiniais apribojimais, asmenys, kurie nesusipažino su įrenginio naudojimo taisyklėmis arba su šia naudojimo instrukcija.**
- **Įjungiant ir visą darbo laiką tarp operatoriaus ir pjaunamojo elemento turi būti palaikoma saugi distancija.**
- **Draudžiama liesti judančias dalis, kol jos visiškai nesustos ir maitinimas nebus atjungtas.**
- **Atliekant priežiūros veiksmus, reikia būti atsargiam, tai apsaugos nuo susižalojimo palietus vielutės trumpinimo peilį.**
- **Draudžiama naudoti įrenginį su demontuota ar pažeista vielutės apsauga arba su demontuota pagalbine rankena.**
- **Negalima naudoti įrenginio esant prastoms atmosferinėms sąlygoms, ypač jei yra atmosferinių iškrovų rizika.**
- **Darbo metu atsitikus nelaimingam atsitikimui, reikia pasinaudoti pirmos pagalbos priemonėmis, atitinkančiomis susižalojimo laipsnį, ir kreiptis gydytojo pagalbos.**
- **Šiomis situacijomis reikia atjungti maitinimo šaltinį:**

– paliekant įrenginį be priežiūros
– kai reikia pašalinti augalų dalis, įstrigusias aplink galvutę arba prie ventiliacinių angų
– atliekant servisavimo ir priežiūros veiksmus
– pajutus pernelyg stiprias vibracijas

- **Būtina laikytis akumuliatoriaus ir įkroviklio instrukcijos nurodymų.**

Net tuomet, kai įrenginys yra eksploatuojamas pagal Naudojimo instrukciją, neįmanoma visiškai išvengti tam tikros rizikos, susijusios su jo konstrukcija ir paskirtimi. Galimos rizikos pavyzdžiai:
– kontaktas su veikiančiu darbiniu antgaliu nepridengtoje zonoje (pjautinės žaizdos)
– stiprus pjaunamos medžiagos atmetimas dėl neteisingos pozicijos
– vielutės nutrūkimas
– pernelyg ilgai naudojant įrenginį, gali atsirasti diskomforto jausmas arba sužalojimai, susiję su vibracijų poveikiu.

## 3. Įrenginio aprašymas

Pav. A: 1. Įjungiklio blokavimo mygtukas, 2. Pagalbinė rankena, 3. Pagalbinės rankenos kampo reguliavimas, 4. Koto ilgio reguliavimą blokuojanti veržlė, 5. Variklio korpusas, 6. Krašto ribotuvas, 7. Pagrindinė rankena, 8. Įjungiklis, 9. Akumuliatoriaus lizdas, 10. Koto pasukimo reguliavimas, 11. Kotas, 12. Koto kampo reguliavimas, 13. Vielutės apsauga, 14. Pjovimo galvutė.

## 4. Įrenginio paskirtis

Įrenginys yra skirtas pjauti žolę ir minkštus augalus sunkiai prieinamose vietose, t. y. aplink medžius, po krūmais, prie sienų ant nelygių paviršių. Atitinkamai paruoštą žoliapjovė galima naudoti tvarkant vejos kraštus.
Leidžiama naudoti įrenginį remonto ir statybos darbuose, remonto servisuose, mėgėjiškuose darbuose, jei yra laikomasi naudojimo sąlygų ir leistinų darbo sąlygų, nurodytų Naudojimo instrukcijoje.

## 5. Naudojimo apribojimai

**DEMESIO** **Įrenginys gali būti naudojamas tik pagal toliau esančias Leistinas darbo taisykles**.

**DEMESIO** **Savavališkas mechaninės ir elektros sandaros keitimas, bet kokios modifikacijos, priežiūros veiksmai, kurie nėra aprašyti Naudojimo instrukcijoje, bus laikomi neteisėtais, kurie nedelsiant anuliuoja atitikties deklaraciją ir garantines teises.**

Žoliapjovė negali būti naudojama, jei žolė yra labai tanki arba šlapia. Naudojant įrenginį ne pagal paskirtį arba kitaip, negu yra nurodyta Naudojimo instrukcijoje, Garantinės teisės yra nedelsiant anuliuojamos.

LEISTINOS DARBO SĄLYGOS
S1 nuolatinis darbas
Saugoti drėgmės ir nuo atmosferinių kritulių. Akumuliatorių krovimo temperatūrų diapazonas 10-30 °C. Neleisti, kad įrenginį veiktų aukštesnė nei 40 °C temperatūra.

## 6. Techniniai duomenys

| Prietaiso modelis | **DED6990** |
|---|---|
| Darbo įtampa [V] | 18 V d.c. |
| Akumuliatoriaus tipas | Li-Ion |
| Maks. sukimosi greitis n0 [min-1] | 9 000 |
| Darbinis plotis [mm] | 240 |
| Skleidžiamas triukšmas: | |
| Liūto garso galios lygis [dB(A)] | 88 |
| Garso slėgio lygis LPA [dB(A)] | 81 |
| Matavimo neapibrėžtis Kpa [dB(A)] | 3 |
| Matavimo neapibrėžtis Kwa [dB(A)] | 2,12 |
| Virpesių lygis matuojamas rankenoje ah, [m/s2] | <2,5 |
| Matavimo neapibrėžtis K [m/s2] | 1,5 |
| Įrenginio svoris [kg] | 1,6 |
| Garantuotas garso galios lygis LWA [dB(A) | 96 |

**Informacija apie triukšmą ir vibracijas.**
Bendra vibracijų vertė ah ir matavimo paklaida buvo nustatytos pagal EN 50636-2-91 ir nurodytos lentelėje.
Triukšmo emisija buvo nustatyta pagal EN 50636-2-91, vertės yra nurodytos anksčiau esančioje lentelėje.

**DEMESIO** **Triukšmas gali pažeisti klausą, darbo metu visuomet reikia naudoti klausos apsaugos priemones!**

Deklaruojama triukšmo emisijos vertė buvo matuojama taikant standartinį tyrimo metodą, todėl gali būti naudojama lyginant skirtingus įrenginius. Nurodytas triukšmo emisijos lygis gali būti naudojamas vertinant pirmutinį triukšmo poveikį.
Realaus elektros įrankio naudojimo metu triukšmo lygis gali būti kitoks negu deklaruojamos vertės, tai priklauso nuo darbinių įrankių naudojimo būdo, ypač nuo apdirbamo daikto ir nuo priemonių, kurių tikslas yra operatoriaus apsauga. Norint tiksliai įvertinti pavojų realiomis darbo sąlygomis, reikia atkreipti dėmesį į visus operacinio ciklo etapus, įskaitant etapus, kuomet įrenginys yra išjungtas arba yra įjungtas, bet nėra naudojamas darbui.

## 7. Paruošimas darbui

**DEMESIO** **Įrenginys yra „SAS+ALL“ linijos dalis, todėl norint juo pasinaudoti, reikia sukomplektuoti visą rinkinį, susidedantį iš įrenginio, akumuliatoriaus ir įkroviklio. Draudžiama naudoti kitus akumuliatorius ir įkroviklius.**

**DEMESIO** **Visus šiame skirsnyje aprašytus veiksmus galima atlikti tik išjungus maitinimo šaltinį.**

Dėžutėje esantis įrenginys yra su nuimtu dangteliu ir galvute. Pritaikykite prieš pradėdami eksploatuoti įrenginį.

### Dangčio montavimas
Įstatykite išsikišusias gaubto tvirtinimo dalis į atitinkamas skyles variklio korpuso flanše.

### Galvutės montavimas
Nuimkite varžtą nuo verpstės. Uždėkite galvutę ant verpstės, įsitikindami, kad galvutės skylės plokštumos sutampa su plokštumomis ant verpstės. Užveržkite galvutę varžtu. Uždėkite plastikinius peiliukus ant galvutės antgalių ir užfiksuokite juos stumdydami.

### Kraštų ribotuvo montavimas
Apribojimo ribotuvas sumontuotas mašinoje. Perkelkite jį 90 laipsnių kampu į darbinę padėtį.

### Teleskopinės lazdos ilgio reguliavimas
Atlaisvinkite teleskopinės lazdos veržlę (A pav., 4), ištieskite lazdą iki norimo ilgio ir užfiksuokite ją priveržiant veržlę.

### Teleskopinės lazdos pasukimo kampo reguliavimas
Atlaisvinkite užraktą paspausdami mygtuką (A pav., 10) ir pasirinkite vieną iš trijų galimų nustatymų, aprašytų ant korpuso (0°, 90°, 180°). Atlikę reguliavimą vėl užfiksuokite.

### Teleskopinės lazdos pasukimo kampo reguliavimas
Paspauskite užrakto mygtuką, esantį posūkio ašyje tarp variklio korpuso ir teleskopinės lazdos (A pav., 12), ir nustatykite norimą pasvirimo kampą.

### Pagalbinės rankenos padėties reguliavimas
Vienu metu paspauskite du mygtukus, esančius priešingose pagalbinės rankenos sukimosi ašies pusėse (A pav., 3), ir nustatykite rankeną į norimą padėtį.

### Naudojimasis galvute su linija
Atskirai parduodama DED69903 galvutė su linija, kurią galima pritvirtinti prie žoliapjovės.

**DEMESIO** **Linijos galvutė nėra DED6990 žolės žoliapjovės komplekto dalis.**

### Pjovimo galvutės keitimas
Atsukite galvutę su plastikiniais peiliukais. Uždėkite pjovimo galvutę ant verpstės ir priveržkite. Uždėkite galvutės dangtelį.

### Vienagyslio siūlo ištraukimas iš galvutės
Norėdami išstumti giją, nuimkite galvutės dangtelį ir atsargiai ištraukite giją iš abiejų pusių. Jei vienagijai siūlai per ilgi, juos nukirps ant dangtelio esantis vienagijų siūlų pjaustytuvas (C pav., 4).

**DEMESIO** **Kiekvieną kartą, prieš pradėdami darbą, įsitikinkite, kad visos mašinos dalys, ypač linijos apsauga, yra patikimai pritvirtintos.**

### Reguliuojamų elementų reguliavimas pagal numatomą darbą
Visus reguliuojamus elementus sureguliuokite pagal numatomą darbą, kad būtų užtikrinta ergonomiška mašinos operatoriaus laikysena. Mašiną galima naudoti dviem būdais. Tam reikia naudoti skirtingus galvos pasvirimo teleskopinės lazdos atžvilgiu ir lazdos kampo nustatymus.

### Pjovimas
Nustatykite reguliuojamuosius elementus taip, kad kampas tarp variklio ašies ir teleskopinės lazdos būtų maždaug 30°, o lazdos pasukimo kampas - 0°.

### Kraštų apipjaustymas
Pjaudami vejos kraštus dešinėje operatoriaus pusėje, sureguliuokite reguliuojamuosius elementus taip, kad kampas tarp variklio ašies ir teleskopinės lazdos būtų 90°, o lazdos pasukimo kampas nustatytas 90°.
Pjaudami vejos kraštą operatoriaus kairėje pusėje, reguliuojamus elementus nustatykite taip, kad kampas tarp variklio ašies ir teleskopinės lazdos būtų maždaug 60°, o lazdos pasukimo kampas nustatytas 180°.
Atlikę pirmiau nurodytus nustatymus, sureguliuokite lazdos ilgį ir pagalbinės rankenos pasvirimą į tokią padėtį, kad būtų užtikrintas tvirtas sukibimas ir stabili operatoriaus laikysena.

### Akumuliatoriaus bloko montavimas
Akumuliatorių blokas montuojamas įkišant jį į akumuliatoriaus lizdo kreipiančiąją (A pav., 9). Sumontavę akumuliatorių bloką, įsitikinkite, kad ant jo esantis skląstis užfiksuoja jo padėtį.

## 8. Įrenginio įjungimas

**DEMESIO** **Prieš įjungiant įrenginį, reikia besąlygiškai atlikti veiksmus, aprašytus skirsnyje „Paruošimas darbui“.**

Norint įjungti įrenginį, reikia jį laikyti taip, kad operatoriui ir aplinkiniams negrėstų joks pavojus bei kad darbinė galvutė galėtų laisvai suktis. Kairiąja ranka laikant pagalbinę rankeną (pav. A, 2), dešiniosios rankos nykščiu arba smiliumi paspausti įjungiklio blokavimo mygtuką (pav. A, 1), o likusiais pirštais tvirtai laikyti pagrindinę rankeną (pav. A, 7) ir spausti po ja esantį įjungiklį (pav. A, 8). Įjungus variklį, reikia atlikti trumpą darbo be apkrovos testą, patikrinantį, ar įrenginys neveikia nenatūraliai (pvz. pernelyg didelės vibracijos, neįprastas triukšmas).

## 9. Įrenginio naudojimas

**DEMESIO** **Jei akumuliatoriaus temperatūra viršija 40 °C, sustabdykite darbą ir palaukite, kol akumuliatorius atvės.**

### Įrenginio naudojimas vejos pjovimui
Įrenginį laikyti taip, kaip jis yra laikomas įrenginio įjungimo metu, kaip yra parašyta 8 skirsnyje. Stovėti tiesiai, gana plačiai pastačius kojas ir užtikrinant sau stabilią poziciją. Galvutę laikyti virš žemės taip, kad pjovimo plokštuma sudarytų su pjaunamu paviršiumi 30° kampą. Operaciją atlikti lėtai vedant įrenginį iš dešinės į kairę ir grįžtant į pradinę poziciją, po to galima pereiti prie kitos vietos. Kas kurį laiką patikrinti, ar aplink galvutę nesusikaupė žolės fragmentai, dėl kurių ji galėtų užsiblokuoti. Aukštą žolę reikia pjauti etapais, t. y. atlikti atitinkamą pjūvių skaičių pjaunant po kelis-keliasdešimt centimetrų ir pradedant nuo augalo viršaus. Tikslus pjovimas sunkiai prieinamose vietose turi būti atliekamas naudojant ribotuvą, kurį reikia statmenai atremti į objektą.

### Įrenginio naudojimas vejos kraštų tvarkymo metu
Įrenginį laikyti taip, kaip jis yra laikomas įrenginio įjungimo metu, kaip yra parašyta 8 skirsnyje. Stovėti tiesiai, gana plačiai pastačius kojas ir užtikrinant sau stabilią poziciją. Statmenai atremti įrenginį į žemę ant ribotuvo. Lėtai judėti su įrenginiu palei tvarkomą kraštą.

### Reikia nedelsiant nutraukti darbą, jei:
- žoliapjovė atsitrenks į svetimą kūną, reikia patikrinti, ar žoliapjovė nebuvo pažeista.
- atsirastų stipresnės, nei įprasto darbo metu vibracijos – reikia patikrinti priežastį.

**DEMESIO** **Draudžiama atidėti veikiantį įrenginį. Išjungus, reikia palaukti, kol variklis visiškai sustos.**

## 10. Einamieji priežiūros veiksmai

**DEMESIO** **Visus šiame skirsnyje aprašytus veiksmus galima atlikti tik išjungus maitinimo šaltinį.**

Siekiant užtikrinti darbo saugumą ir padidinti įrenginio naudojimo laiką, reikia reguliariai atlikti techninę apžiūrą servise.
Siekiant užtikrinti darbo saugą ir prailginti mašinos eksploatavimo laiką, dirbtuvių sąlygomis reikia reguliariai atlikti techninę priežiūrą.

### Valymas
Po kiekvieno naudojimo išvalykite įrenginį, kad pašalintumėte visas likusias augalų liekanas. Kruopštesniam valymui galima naudoti šiek tiek drėgną šluostę, galbūt pridėjus neagresyvių valymo priemonių. Įrenginio negalima plauti po tekančiu vandeniu (kyla užliejimo pavojus).

### Galvučių su plastikiniais peiliais keitimas
Atsukite galvutės varžtą, nuimkite galvutę nuo verpstės. Uždėkite naują galvutę ant verpstės pagal 7 punktą.

### DED69903 galvutės su linija naudojimas

### Pjovimo linijos keitimas
Norėdami pakeisti pjovimo liniją, galite įsigyti naują pilną ritę pjovimo linijos, parduodamą kaip atskiras priedas (DED69901), arba ant nepažeistos ritės užvynioti naują ne didesnio kaip 1,5 mm skersmens pjovimo liniją.

### Lynų ritės nuėmimas
Pjovimo galvutėje nuspauskite fiksatorius (D pav., 1) ir nuimkite galvutės dangtelį. Po ja yra monofilamento ritė, kurią reikia ištraukti.

### Linijos vyniojimas
Nuo ritės nuimkite likusią seną virvę, įkiškite jos galą į tvirtinimo angą taip, kad sulenktas 180° kampu jis būtų vyniojamas ant ritės esančių rodyklių kryptimi (B pav.). Nepainiodami vyniokite liniją išilgai sraigto linijos (E pav.), kol ritė bus pilna, po to ją reikia nukirpti. Kad lynas neišsivyniotų, jo galą galima įstatyti į ritės flanšo įpjovą (B pav., 1).

### Monofilamentinio siūlo ritės montavimas į pjovimo galvutę
Pro galvutės būgne esančią monofilamentinės gijos skylutę perverkite monofilamentinės gijos gabalėlį, tada ritę įdėkite į galvutę taip, kad matytųsi vyniojimo kryptį nurodančios rodyklės ir po rite esantys dantukai tinkamai sąveikautų su galvutės mechanizmu. Įsitikinę, kad ritė įdėta teisingai, užfiksuokite dangtelį įstumdami jį į galvutės korpusą.

### Pjovimo galvutės keitimas
Pjovimo galvutėje paspauskite fiksatorius (D pav., 1) ir nuimkite galvutės dangtelį. Apačioje, viduryje, yra varžtas, kurį reikia atsukti, kita ranka laikant pjovimo galvutę. Prisukite naują galvutę tuo pačiu (jei ji nepažeista) arba nauju tvirtinimo varžtu ir uždėkite galvutės dangtelį.

### Laikymas ir transportavimas
Kai įrenginys nenaudojamas, laikykite jį su atjungtu akumuliatoriumi, vaikams nepasiekiamoje, sausoje ir vėdinamoje vietoje. Įrenginį ir kitus pristatymo lape išvardytus komponentus transportuokite taip, kad jie nebūtų veikiami kenksmingų aplinkos sąlygų, pavyzdžiui, drėgmės, kritulių, aukštos temperatūros (aukštesnės nei 45 °C), slėgio, galinčio sukelti mechaninius pažeidimus, ir kitų, galinčių neigiamai paveikti įrenginį. Transportavimo metu atjunkite akumuliatorių.

**DEMESIO** **Draudžiama nemetalinius pjovimo įtaisus keisti metaliniais!**

## 11. Atsarginės dalys ir priedai

Įrenginys iš „SAS+ALL“ linijos gali būti naudojamas su kiekvienu akumuliatoriumi ir įkrovikliu iš linijos „SAS+ALL“. Norint parinkti atitinkamą akumuliatorių ir įkroviklį, rekomenduojame susipažinti su „Dedra Exim“ pasiūlymu internetinėje svetainėje www.dedra.pl.
Papildomai pasiūlyme yra:
- DED69901 - žoliapjovės galvutė su plastikiniais peiliukais, DED69902 - plastikiniai keičiamieji peiliukai žoliapjovei, DED69903 - žoliapjovės galvutė su veja
Norint įsigyti atsargines dalis arba priedus, reikia susisiekti su „Dedra-Exim“ servisu. Kontaktiniai duomenys yra instrukcijos 1 psl.
Užsakant atsargines dalis, prašome nurodyti partijos numerį, nurodytą informacinėje lentelėje, ir dalies numerį, nurodytą sandaros schemoje.
Garantiniame laikotarpyje remontai yra atliekami remiantis Garantiniame lape nurodytomis sąlygomis. Prašome pateikti produktą, dėl kurio yra pateikiama pretenzija, remontui jo pirkimo vietoje (pardavėjas privalo priimti tokį produktą), atsiųsti jį į „Dedra-Exim“ centrinį servisą arba kitą, kuris yra arčiausiai jūsų (servisų sąrašas yra svetainėje www.dedra.pl). Prašome pridėti užpildytą garantinį lapą. Garantiniame laikotarpyje remontą atlieka Centrinis servisas. Sugedusi produktą reikia išsiųsti į servisą (siuntimo išlaidas padengia vartotojas).

## 12. Savarankiškas gedimų šalinimas

**DEMESIO** **Prieš pradedant savarankiškai šalinti gedimus, reikia išjungti įrenginį iš maitinimo šaltinio.**

| Problema | Priežastis | Sprendimas |
|---|---|---|
| Įrenginys neįsijungia | Neteisingai užmontuotas akumuliatorius | Teisingai įdėti akumuliatorių |
| | Išsikrovė akumuliatorius | Įkrauti akumuliatorių |
| | Sugadintas akumuliatorius | Pakeisti akumuliatorių veikiančiu |
| | Sugedo įjungiklis arba variklis | Išsiųsti į remonto servisą |
| Įrenginys sunkiai veikia | Įstrigo augalų likučiai | Pašalinti iš galvutės augalų likučius |
| Mažėja pjovimo efektyvumas | Pernelyg trumpa vielutė | Ištraukti teisingą vielutės ilgį |
| Vielutė nėra tiekiama | Vielutė susivėlė ant ritės | Ištraukti ritę, išvynioti vielutę ir įvynioti teisingai |
| | Ant ritės nėra vielutės | Pakeisti rite pilna arba įvynioti vielutę ant ritės |
| Įrenginys pernelyg vibruoja | Įstrigo augalų likučiai | Pašalinti įstrigusius augalų likučius |
| | Pažeista galvutė | Pakeisti galvutę |
| Įrenginys perkaista | Užsikimšo ventiliacinės angos | Išvalyti ventiliacines angas |

## 13. Įrenginio komplektacija

Žoliapjovė - 1 vienetas Atsarginių peiliukų - 20 vienetų.

## 14. Informacija naudotojams apie sunaudotos įrangos utilizavimą (taikoma naudojant buityje)



Ant gaminių arba pridedamuose dokumentuose nurodytas simbolis rodo, kad sugedusios elektros ar elektroninės įrangos negalima išmesti kartu su buitinėmis atliekomis. Jei norite atsikratyti, pakartotinai panaudoti ar utilizuoti komponentus, teisinga juos nuvežti į specializuotą surinkimo punktą, kur jie bus priimti nemokamai. Informaciją apie naudotos įrangos surinkimo vietas teikia vietos valdžios institucijos, pvz., savo interneto svetainėse.
Teisingas produkto utilizavimas padeda išsaugoti gamtos išteklius ir išvengti neigiamų padarinių žmonių sveikatai ir aplinkai, galinčių atsirasti dėl produkte esančių potencialiai pavojingų medžiagų, mišinių ir sudedamųjų dalių.
Už netinkamą atliekų šalinimą gresia baudos pagal atitinkamus vietos teisės aktus.
ES šalių naudotojai: Jei norite išmesti elektros ar elektroninę įrangą, kreipkitės į artimiausią prekybos vietą arba tiekėją, kuris jums suteiks daugiau informacijos.
šalinimas ne Europos Sąjungos šalyse: Šis simbolis taikomas tik Europos Sąjungos šalims. Jei norite išmesti šį gaminį, kreipkitės į vietos valdžios institucijas arba pardavėją dėl tinkamo šalinimo būdo.

**Garantinis lapas**

Katalogo Nr:
Partijos numeris: .....
(toliau – **Produktas**)

Produkto pirkimo data : ……

Pardavėjo antspaudas : ……..

Pardavėjo parašas ir data : .....

Vartotojo pareiškimas:

Patvirtinu, kad buvau informuotas apie garantijos sąlygas ir taisyklių, išvardytų Naudojimo instrukcijoje ir Garantiniame lape, nepaisymo pasekmes. Šios garantijos sąlygos yra man žinomos, ką patvirtinu savo parašu:

..... .....
data ir vieta vartotojo parašas

**I.Atsakomybė už Produktą:**

1. **Garantijos suteikėjas** – „DEDRA EXIM“ Sp. z o.o. su būstine adresu: ul. 3 Maja 8, 05-800 Pruškuvas, KRS 0000062517, Varšuvos apylinkės teismas, Valstybinio teismo registro XIV ūkinis skyrius, Mokesčiu mokėtojo kodas 527-020-49-33, Įstatinis kapitalas: 100 980,00 PLN.
2. Šiame garantiniame lape nurodytomis sąlygomis Garantijos suteikėjas suteikia garantiją Produktui iš Garantijos suteikėjo asortimento.
3. Garantijos pagrindu atsakomybė yra priimama tik už defektus, esančius Produkte jo išdavimo Vartotojui metu.
4. Garantijos pagrindu Vartotojas gauna teisę nemokamai suremontuoti Produktą, jei defektas buvo aptiktas garantijos galiojimo metu. Apie Produkto remonto būdą (remonto atlikimo metodą) sprendžia Garantijos suteikėjas. Jei Garantijos suteikėjas nuspręstų, kad remontas yra neįmanomas, Garantijos suteikėjas pasilieka sau teisę pakeisti elementą su defektu arba visą Produktą kitu, veikiančiu teisingai, sumažinti Produkto kainą arba anuliuotu sutartį.
5. Vartotojo, kuris pagal 1964 m. balandžio 23 d. Civilinį kodeksą nėra laikomas vartotoju, atveju Garantijos suteikėjo atsakomybė dėl kompensacijos, susijusi su šia garantija ir (arba) jos sudarymu ir vykdymu, nepriklausomai nuo formos, yra apribota iki maksimaliai Produkto su defektu vertės.

**II.Garantijos laikotarpis:**

| Produkto elementai, kuriems veikia garantija | Garantinės apsaugos trukmė |
|---|---|
| **DED6990** | 24 mėnesiai, skaičiuojant nuo Produkto pirkimo datos, nurodytos šiame Garantiniame lape |
| Žarnos apsauga, krašto ribotuvas, pjovimo galvutė, linija | Elementai, kuriems garantija negalioja |

**III.Naudojimosi garantija sąlygos:**

1. Vartotojas privalo patiekti užpildytą Produkto Garantinį lapą ir Produkto pirkimą patvirtinantį dokumentą (pvz. kasos čekis, sąskaita-faktūra ir pan.). Tam, kad pretenzijos nagrinėjimo procesas vyktų sklandžiai, rekomenduojama, kad Vartotojas kartu su Produktu perduotų visus elementus, nurodytus „Komplektacijos sąraše“, esančiame Naudojimo instrukcijoje.
2. Vartotojas privalo laikytis Naudojimo instrukcijoje ir Garantiniame lape nurodytų rekomendacijų.
3. Garantija galioja tik Lenkijos Respublikos ir ES teritorijoje.

**IV.Garantija neapima Produkto defektų, atsiradusių dėl to, kad:**

1. Vartotojas nesilaikė sąlygų, nurodytų Naudojimo instrukcijoje, ypač susijusių su teisingu naudojimu, priežiūra ir valymu;
2. Vartotojas naudojo priežiūros ar valymo priemones, neatitinkančias sąlygas nurodytas Naudojimo instrukcijoje;
3. Vartotojas netinkamai sandėliavo ir transportavo Produktą;
4. Vartotojas savarankiškai keitė ir (arba) modifikavo Produktą, negavęs Garantijos suteikėjo sutikimo;
5. Vartotojas naudojo Produkte eksploatacines medžiagas, neatitinkančias Naudojimo instrukcijos sąlygų.

Vartotojas, kuris pagal 1964 m. balandžio 23 d. Civilinį kodeksą nėra laikomas vartotoju, praranda garantiją Produktui, jei:

1. Vartotojas pašalino, pakeitė arba sugadino serijos numerius, datas ir informacines lenteles;
2. Vartotojas pažeidė plombas arba ant jų matosi Vartotojo veiksmų pėdsakai.

**Dėmesio!** Veiksmus, susijusius su kasdieniu Produkto aptarnavimu, nurodytu pvz. Naudojimo instrukcijoje, Vartotojas atlieka pats ir savo sąskaita.

**V.Pretenzijos pateikimo procedūra:**

1. Pastebėjus, kad Produktas veikia neteisingai, prieš pateikiant pretenziją, reikia įsitikinti, kad visi veiksmai, aprašyti Naudojimo instrukcijoje, buvo atlikti teisingai.
2. Pretenziją rekomenduojama pateikti nedelsiant, geriausiai per 7 dienas nuo Produkto defekto aptikimo. Vartotojas, kuris pagal 1964 m. balandžio 23 d. Civilinį kodeksą nėra laikomas vartotoju, praranda garantiją Produktui, jei nepateikia pretenzijos per 7 dienas.
3. Pretenziją galima pateikti pvz. Produkto pirkimo punkte, garantiniame servise arba raštu adresu: „DEDRA EXIM“ Sp. z o. o., ul. 3 Maja 8, 05-800 Pruškuvas.
4. Vartotojas gali pateikti pretenziją, pasinaudodamas blanku, kuris yra internetinėje svetainėje: www.dedra.pl (Pretenzijos garantiniame laikotarpyje pateikimo forma).
5. Garantinių servisų atskirose šalyse adresai yra nurodyti svetainėje: www.dedra.pl. Jei konkrečioje šalyje nebūtų garantinio serviso, pretenzijas dėl garantijos rekomenduojama siųsti adresu: „DEDRA EXIM“ Sp. z o. o., ul. 3 Maja 8, 05-800 Pruškuvas, Lenkija.Mąjąc Dėl Vartotojo saugumo draudžiama naudoti Produktą su defektais.
6. Dėmesio!!! Produkto su defektais naudojimas kelia pavojų Vartotojo sveikatai ir gyvybei. Veiksmai, susiję su garantija, bus atlikti per 14 darbo dienų skaičiuojant nuo Produkto, dėl kurio yra pateikiama pretenzija, pristatymo dienos.
7. Prieš pristatant Produktą, dėl kurio yra pateikiama pretenzija, rekomenduojama jį nuvalyti.
8. Produktą, dėl kurio yra pateikiama pretenzija, reikia kruopščiai supakuoti, kad jis būtų apsaugotas nuo pažeidimų transporto metu – rekomenduojama pristatyti produktą originalioje pakuotėje.
9. Garantijos laikotarpis yra pratęsiamas tiek, kiek Vartotojas negalėjo juo naudotis dėl garantijos apimto defekto.
10. Gwarancja Ši garantija neriboja, neišskiria bei nesustabdo Vartotojo teisių dėl parduotos prekės neatitikimo arba prekės defekto.

Vadovaudamiesi 2016 m. balandžio 27 d. Europos Parlamento ir Tarybos reglamento (ES) 2016/679 dėl fizinių asmenų apsaugos tvarkant asmens duomenis ir dėl laisvo tokių duomenų judėjimo ir kuriuo panaikinama Direktyva 95/46/EB 13 straipsnio 1 ir 2 dalimis, informuojame, kad

1. Formoje pateiktų jūsų asmens duomenų valdytojas yra DEDRA-EXIM sp. z o.o., kurios registruota buveinė yra Pruszkowe, 3 Maja g. 8, 05-800 Pruszkow (toliau: "Administratorius").
2. Jūsų duomenys bus tvarkomi tik siekiant atlikti prietaiso garantijos procedūrą pagal Bendrojo duomenų apsaugos reglamento 6 straipsnio 1 dalies b punktą (toliau: „BDAR“) Duomenys teikiami savanoriškai, tačiau jie būtini garantijos procedūrai
3. Jūsų duomenys bus tvarkomi garantijos procedūros vykdymo nagrinėjimo laikotarpiu ir archyvavimo tikslais, jei prireiktų apsiginti nuo galimų pretenzijų Administratoriui, bet ne ilgiau nei iki tol, kol joms įvyks senaties terminas.
4. Jūsų duomenys gali būti atskleisti tik tiems subjektams, kurie tvarko duomenis duomenų administratoriaus vardu pagal rašytinę asmens duomenų tvarkymo pavedimo sutartį, teikiančią: technines paslaugas, hosting'o ar interneto svetainės priežiūros paslaugas, IT paslaugas, kurjerių paslaugas. Administratoriaus tiekėjai privalo užtikrinti duomenų saugumą ir laikytis galiojančių teisės aktų reikalavimų, susijusių su asmens duomenų apsauga, ir negali naudoti patikėtų asmens duomenų kitais nei sutartyje su Administratoriumi nurodytais tikslais.
5. Jūsų duomenys nebus tvarkomi automatizuotomis priemonėmis, įskaitant profiliavimą, ir nebus perduodami trečiajai šaliai / tarptautinei organizacijai.
6. Bet kuriuo metu turite teisę susipažinti su savo duomenų turiniu ir teisę ištaisyti, ištrinti, apriboti duomenų tvarkymą, teisę į duomenų perkeliamumą, teisę prieštarauti bet kuriuo metu.
7. Visais klausimais, susijusiais su administratoriaus atliekamu jūsų asmens duomenų tvarkymu, galite kreiptis šiuo el. pašto adresu:daneosobowe@dedra.pl.;
8. Turite teisę pateikti skundą tinkamai duomenų apsaugos institucijai

## LV Satura rādītājs


1. Fotoattēli un zīmējumi
2. Sīki darba drošības noteikumi
3. Ierīces apraksts
4. Ierīces norīkošana
5. Lietošanas ierobežojums
6. Tehniskie parametri
7. Darba sagatavošana
8. Ierīces ieslēgšana
9. Ierīces lietošana
10. Kārtējas apkalpošanas rīcība
11. Rezerves daļas un piederumi
12. Defekta paša novēršana
13. Ierīces komplektācija
14. Informācija lietotājiem par nolietotas elektriskas un elektroniskas ierīces atkratīšanu
15. Garantijas talons


**Oriģinālas instrukcijas tulkojums**

Atbilstības deklarācija ir pievienota ierīcei kā atsevišķs dokuments. Atbilstības deklarācijas trūkuma gadījumā lūdzam kontaktēties ar firmu DedraExim Sp. z o.o. Vispārējie drošības noteikumi tika pievienoti instrukcijai kā atsevišķa brošūra.

**BRĪDINĀJUMS: izlasiet visus brīdinājumus, kas apzīmēti ar simbolu ⚠, un visas instrukcijas.**

**⚠UZMANĪBU Darba laikā ar ierīci rekomendējam vienmēr ievērot pamatīgus darba drošības nosacījumus, lai izvairīties no ugunsgrēka, elektrības trieciena vai mehāniska ievainojuma.**

Pirms ierīces ekspluatācijas uzsākšanas lūdzam iepazīties ar Lietošanas instrukciju. Lūdzam saglabāt Lietošanas instrukciju, darba drošības instrukciju un Atbilstības deklarāciju. Lietošanas Instrukcijas rekomendāciju un norādījumu stipra ievērošana ļaus pagarināt Jūsu ierīces darba laiku.

**⚠UZMANĪBU Darba laikā jābūt ievēroti galvenie darba drošības instrukcijas noteikumi.**

Darba drošības instrukcija ir pievienota ierīcei kā atsevišķa brošūra un jābūt saglabāta. Gadījumā, ja ierīce ir nodota citai personai, lūdzam nodot arī lietošanas instrukciju, darba drošības instrukciju un atbilstības deklarāciju. Firma Dedra-Exim nav atbildīga par nelaimes gadījumiem savienotiem ar darba drošības norādījumu neievērošanu.Rūpīgi salasīt visu drošības un lietošanas instrukciju. Instrukcijas brīdinājumu neievērošana var ierosināt elektrības triecienu, ugunsgrēku un/vai nopietnu ievainojumu. Saglabāt visu instrukciju, drošības instrukciju un atbilstības deklarāciju nākošām vajadzībām.

**⚠UZMANĪBU SAS+ALL līnijas ierīce tika projektēta darbam tikai ar lādēšanas adapteriem un akumulatoriem no līnijas SAS+ALL.**

Akumulators Li-Ion un lādēšanas adapters nav ierīces komplektā, jābūt iegādāti atsevišķi. Citu, nekā ierīcei paredzēti, akumulatoru un lādēšanas adapteru lietošana izraisīs garantijas tiesību pazaudēšanu.

## 2. Sīki darba drošības noteikumi

- **Darbs ar ierīci var būt veikt tikai dienas gaismā vai ar stipru apgaismojumu.**
- **Nelietot ierīci, kad tuvumā atrodas citas personas, sevišķi bērni, vai dzīvnieki.** Ir risks, ka akmens vai citi priekšmeti tiks izmesti no galviņas apakšas.
- **Strādājot ierīci, vienmēr lietot attiecīgus apavus (slēgtus) un garas bikses.**
- **Strādājot ar ierīci, vienmēr saglabāt piesardzību, saglabāt līdzsvaru. droši novietot pēdas uz virsmas, sevišķi slīpas.** Darba laikā tikai staigāt, nedrīkst skriet.
- **Ierīci nevar lietot bērni, personas ar ierobežotiem fiziskiem, sensoriskiem vai prata spēkiem, kuras nav iepazīstinātas ar ierīces apkalpošanu vai ar šo lietošanas instrukciju.**
- **Ierīces iedarbināšanas laikā un visā darba laikā saglabāt drošo distanci starp operatoru un griešanas elementu.**
- **Nedrīkst pieskarties pie bīstamām kustamām daļām pirms pilnīgās apturēšanas un elektroapgādes avota atslēgšanas.**
- **Veicot servisa un apskates darbu, ievērot, lai nesagrieztos ar griešanas makšķerauklas saīsināšanas asmeni.**
- **Nedrīkst lietot ierīci bez uzstādītiem vai ar bojātiem makšķerauklas pārsegu vai ar demontētu papildu rokturu.**

- **Ierīci nelietot sliktos atmosfēriskos apstākļos, sevišķi zibens parādīšanas riska apstākļos.**
- **Nelaimes gadījumā lietot pirmās palīdzības pasākumus, attiecīgus ievainojumiem, un izsaukt medicīnisku palīdzību.**
- **Sekojošās situācijās atslēgt elektroapgādes avotu:**

-ierīce ir atstāta bez uzraudzības
-nepieciešama ir augu daļu novākšana no vietas galviņas tuvumā vai pie
-ventilācijas caurumiem
-veikta servisa vai apskates darbība
-nenormatīvās vibrācijas

- **Ievērot akumulatora un lādēšanas adaptera instrukcijas norādījumus.**

Bet pat ja ierīce ir lietota saskaņā ar lietošanas instrukciju, nav iespējama izvairīšana no visiem riskiem saistītiem ar ierīces konstrukciju un paredzētu lietošanu. Sevišķi iespējami ir sekojoši draudi:
- kontakts ar rotējošu darba uzgaļu neaizsargātā zonā (iegriezumi)
- griezta materiāla stipra atmešana sakarā ar nepareizu noregulēšanu
- makšķerauklas lūzums
- ierīces lietošana ilgstošā laikā var izraisīt jūtamu diskomfortu vai kontūziju savienotu ar pakļaušanu vibrācijām.

## 3. Ierīces apraksts

Zīm. A: 1. Ieslēdzēja blokādes poga, 2. Papildu rokturis, 3. Papildus roktura slīpuma regulēšana, 4. Stieņa garuma regulācijas bloķējošs uzgrieznis, 5. Dzinēja korpuss, 6. Malas ierobežotājs, 7. Galvenais rokturis, 8. Ieslēdzējs, 9. Akumulatora ligzda, 10. Stieņa griešanas regulēšana, 11. Stienis, 12. Stieņa slīpuma regulēšana, 13. Makšķerauklas pārsegs, 14. Griešanas galviņa

## 4. Ierīces norīkošana

Ierīce ir paredzēta zāles pļaušanai vai līdzīgiem mīkstiem augiem grūti pieejamās vietās, t.i., apkārt kokiem, zem krūmiem, pakalniem vai pie sienām. Attiecīgi uzstādīta ierīce var būt izmantota zāliena mālu pļaušanai.
Pieļaujam aprīkojuma izmantošanu remonta-būvniecības darbos, remonta rūpnīcās, amatieru darbos, ja vienlaikus būs ievēroti lietošanas nosacījumi un pieļaujami darba apstākļi, noteikti lietošanas instrukcijā.

## 5. Lietošanas ierobežojums

**UZMANĪBU** **Ierīce var būt lietota tikai saskaņā ar turpmāk minētiem „Pieļaujamiem darba nosacījumiem".**

**UZMANĪBU** **Visas patstāvīgas izmaiņas mehāniskā un elektriskā konstrukcijā, jebkuras modifikācijas, rīcība, kura nav aprakstītā lietošanas instrukcijā būs uzskatāmi kā nelikumīgi un var ierosināt garantijas tiesību tūlītēju pazaudēšanu, un atbilstības deklarācija pazaudēs savu spēku.**

Ierīce nevar būt lietota ļoti biezu vai mitru zālienu pļaušanai. Nepiemērota lietošana vai lietošana neatbilstoši lietošanas instrukcijai var ierosināt garantijas tiesību tūlītēju pazaudēšanu.

PIEĻAUJAMI DARBA NOSACĪJUMI
S1 Pastāvīgs darbs
Sargāt no mitruma un atmosfēriskiem nokrišņiem. Akumulatoru lādēšanas temperatūras diapazons 10-30°C. Nepieļaut temperatūras virs 40°C ietekmi.

## 6. Tehniskie parametri

| Ierīces modelis | **DED6990** |
|---|---|
| Darba spriegums [V] | 18 V d.c. |
| Akumulatora tips | Li-Ion |
| Maks. rotācijas ātrums n0 [min-1] | 9 000 |
| Darba platums [mm] | 240 |
| Trokšņa līmenis: | |
| Skaņas jaudas līmenis Lwa [dB(A)] | 88 |
| Skaņas spiediena līmenis LPA [dB(A)] | 81 |
| Mērījuma nedrošums Kpa [dB(A)] | 3 |
| Mērījuma nedrošums Kwa [dB(A)] | 2,12 |
| Vibrācijas līmenis uz roktura ah,w [m/s2] | <2,5 |
| Mērījuma nedrošums K [m/s2] | 1,5 |
| Ierīces masa [kg] | 1,6 |
| Akustiskās jaudas garantēts līmenis LWA [dB(A)] | 96 |

**Informācijas par troksni un vibrācijām.**
Vibrāciju apkopota vērtība $a_h$ un mērījuma nedrošums noteikti saskaņā ar normu EN 50636-2-91 un uzrādīti tabulā
Trokšņa emisija noteikta saskaņā ar EN 50636-2-91, vērtības uzrādītas tabulā.

**UZMANĪBU** **Troksnis var izraisīt dzirdes bojāšanu, darba laikā lietot dzirdes aizsardzības līdzekļus!**

Deklarēts vibrācijas lielums tika izmērīts saskaņā ar standartu pētniecības metodi un var būt lietots, lai salīdzinātu vienu instrumentu ar otru. Iepriekšminēts trokšņa emisijas līmenis var būt arī lietots iepriekšējais trokšņa pakļaušanas novērtēšanai.
Trokšņa līmenis elektroierīces reālās lietošanas laikā var atšķirties no deklarētām vērtībām atkarīgi no darbarīku lietošanas apstākļiem, sevišķi no apstrādāta materiāla veida un no nepieciešamības noteikt operatora aizsardzības līdzekļus. Lai sīki noteiktu draudus reālos lietošanas apstākļos, jāievēro visas operācijas cikla daļas, kas apņem arī periodus, kad ierīce ir izslēgta, vai kad ir ieslēgta, bet nav lietota darbam.

## 7. Darba sagatavošana

**UZMANĪBU** **Ierīce ir SAS+ALL līnijas daļa, tāpēc, lai to lietotu, nepieciešama ir komplekta salikšana - ierīce, akumulators un lādēšanas adapters. Citu akumulatoru un lādēšanas adapteru lietošana ir aizliegta.**

**UZMANĪBU** **Visu apkopes darbību veikt tikai, kad ierīce ir atslēgta no elektroapgādes**

Ierīcei iepakojumā ir noņemts vāks un galviņa. Pirms ierīces nodošanas ekspluatācijā uzlieciet.

### Vāka montāža
Ievietojiet pārsega izvirzītās montāžas daļas attiecīgajos caurumos motora korpusa atloka atloka attiecīgajos caurumos.

### Galvas uzstādīšana
Noņemiet skrūvi no vārpstas. Uzlieciet galviņu uz vārpstas, pārliecinoties, ka galviņas atveres plakanumi sakrīt ar plakanumiem uz vārpstas. Pievelciet galviņu ar skrūvi. Uzlieciet plastmasas lāpstiņas uz galvas uzgaļiem un fiksējiet tās, bīdot savā vietā.

### Malu ierobežotāja uzstādīšana
Ierobežotājs ir uzstādīts iekārtā. Pārvietojiet to 90 grādu leņķī uz darba pozīciju.
Teleskopiskās nūjas garuma regulēšana
Atbrīvojiet teleskopiskās nūjas uzgriezni (A attēls, 4), pagariniet nūju līdz vēlamajam garumam un fiksējiet to, pievelkot uzgriezni.

### Teleskopiskās nūjas pagrieziena leņķa regulēšana
Atbloķējiet fiksatoru, nospiežot pogu (A attēls, 10), un izvēlieties vienu no trim pieejamajiem iestatījumiem, kas aprakstīti uz korpusa (0°, 90°, 180°). Pēc regulēšanas atkal bloķējiet.

### Teleskopiskās nūjas leņķa regulēšana
Nospiediet bloķēšanas pogu, kas atrodas šarnīra asī starp motora korpusu un teleskopisko nūju (A attēls, 12), un iestatiet vēlamo slīpuma leņķi.

### Palīgroktura stāvokļa regulēšana
Nospiediet vienlaicīgi abas pogas, kas atrodas pretējās pusēs palīgroktura šarnīra asij (A attēls, 3), un noregulējiet rokturi vēlamajā pozīcijā.

### Galviņas izmantošana ar līniju
DED69903 auklas galviņa ir pieejama atsevišķā pārdošanā, un to var piestiprināt trimmerim.

**UZMANĪBU** **Līnijas galviņa nav iekļauta DED6990 zāles trimmera komplektā.**

### Pļaušanas galvas nomaiņa
Atskrūvējiet galviņu ar plastmasas asmeņiem. Uzlieciet galviņu uz vārpstas un pievelciet. Uzlieciet galvas vāciņu.

### Vienpavediena auklas izvilkšana no galvas
Lai izrautu auklu, noņemiet galvas vāciņu un viegli izvelciet auklu no abām pusēm. Ja aukla ir pārāk gara, to nogriezīs auklas griezējs uz vāka (C, 4. attēls).

**UZMANĪBU** **Katru reizi pirms darba uzsākšanas pārliecinieties, ka visas mašīnas daļas, īpaši līnijas aizsargs, ir droši nostiprinātas.**

### Regulējamo elementu regulēšana atbilstoši paredzētajai darbībai
Noregulējiet visus regulējamos elementus atbilstoši veicamajam darbam, lai nodrošinātu ergonomisku mašīnas operatora pozu. Mašīnu var izmantot divējādi. Tas ietver dažādus galvas slīpuma attiecībā pret teleskopisko nūju un nūjas leņķa iestatījumus.

### Pļaušana
Noregulējiet regulējamos elementus tā, lai leņķis starp motora asi un teleskopisko nūju būtu aptuveni 30° un nūjas pagrieziena leņķis būtu 0°.

### Malu apgriešana
Pļaujot zāliena malas operatora labajā pusē, noregulējiet regulējamos elementus tā, lai leņķis starp motora asi un teleskopisko nūju būtu 90° un nūjas pagriešanas leņķis būtu iestatīts 90°.
Pļaujot zāliena malas operatora kreisajā pusē, noregulējiet regulējamos elementus tā, lai leņķis starp motora asi un teleskopisko nūju būtu aptuveni 60° un nūjas pagrieziena leņķis būtu 180°.
Kad iepriekš minētie iestatījumi ir veikti, noregulējiet nūjas garumu un palīgroktura slīpumu tādā stāvoklī, kas nodrošina stingru satvērienu un stabilu operatora pozu.

### Akumulatora uzstādīšana
Akumulatoru uzstāda, ievietojot to akumulatora ligzdas vadotnē (A, 9. attēls). Pēc uzstādīšanas pārliecinieties, ka akumulatora bloķētājs bloķē tā stāvokli..

## 8. Ierīces ieslēgšana

**UZMANĪBU** **Pirms ierīces iedarbināšanas obligāti veikt darbību, aprakstītu "Darba sagatavošana" nodaļā.**

Iedarbināšanas laikā turēt ierīci, lai neapdraudētu operatoru vai citu personu un lai nodrošinātu darba galviņas brīvu rotāciju. Turot ar kreiso roku papildu rokturi (zīm. A, 2), ar labas rokas pirkstu piespiest ieslēdzēja blokādes atbrīvošanas pogu (zīm. A, 1), un ar pārējiem pirkstiem pakampt galveno rokturi (zīm. A, 7), piespiežot pogu zem roktura (zīm. A, 8). Pēc iedarbināšanas veikt īso pārbaudi bez noslogojuma, lai apliecinātos, ka ierīce strādā normāli (bez nenormatīvām vibrācijām, trokšņa).

## 9. Ierīces lietošana

**UZMANĪBU** **Ja akumulatora temperatūra pārsniedz 40°C, pārtrauciet darbību un pagaidiet, līdz akumulators atdzisīs.**

### Ierīces lietošana pļaušanas režīmā
Ierīci turēt līdzīgi kā iedarbināšanas laikā - skatīt nodaļu 8. Stāvēt taisni, ar viegli izvietotām kājām, lai nodrošinātu stabilu pozīciju. Griešanas galviņu turēt tieši virs zemes, tā novietotu, lai leņķis starp griešanas plāksni un pļautu virsmu būtu 30°. Pļaut, lēni pārvietojot ierīci no labās uz kreiso pusi, pēc tam atpakaļ, un pāriet uz nākamo pļauto vietu. Periodiski pārbaudīt, vai ap griešanas galviņas nav netīrumu, kas varētu izraisīt nobloķēšanu. Augsto zāli griezt pakāpeniski, t.i., griezt dažādas reizes, pa dažiem centimetriem, sākot no augu virsotnēm. Precīza pļaušana grūti

pieejamās vietās jābūt veikta ar malas ierobežotāju, novietotu perpendikulāri grieztam objektam.

### Ierīces lietošana malu apgriešanas režīmā

Ierīci turēt līdzīgi kā iedarbināšanas laikā - skatīt nodaļu 8. Stāvēt taisni, ar viegli izvietotām kājām, lai nodrošinātu stabilu pozīciju. Novietot ierīci uz zemes, stāvot uz malas ierobežotāja, perpendikulāri zemei. Lēni pārvietot ierīci gar grieztām malām.

### Darbs ar ierīci jābūt nekavējoties pārtraukts sekojošos gadījumos:

- pēc ierīces iesišanas citā priekšmetā - lai pārbaudītu, ka nav nekādu bojājumu,
- kad tiks konstatētas vibrācijas, stiprākas nekā normālā darbā - lai noteiktu iemeslu.

**UZMANĪBU** **Nedrīkst atlikt ieslēgto ierīci. Pēc izslēgšanas pagaidīt, lai dzinējs pilnīgi apstātos.**

## 10. Kārtējas apkalpošanas rīcība

**UZMANĪBU** **Visu apkopes darbību veikt tikai, kad ierīce ir atslēgta no elektroapgādes.**

Lai nodrošinātu darba drošību un paildzinātu mašīnas kalpošanas laiku, darbnīcas apstākļos jāveic regulāra apkope.

### Tīrīšana

Pēc katras lietošanas reizes iztīriet ierīci, lai noņemtu jebkādus palikušos augu atliekas. Rūpīgākai tīrīšanai var izmantot nedaudz mitru drānu, iespējams, pievienojot neagresīvus tīrīšanas līdzekļus. Ierīci nedrīkst mazgāt zem tekoša ūdens (pastāv applūšanas risks).

### Galviņas ar plastmasas asmeņiem nomaiņa

Atskrūvējiet galviņas skrūvi, noņemiet galviņu no vārpstas. Uzlieciet jaunu galviņu uz vārpstas saskaņā ar 7. punktu.

### DED69903 galviņas ar līniju izmantošana

### Pļaušanas auklas nomaiņa

Lai nomainītu auklu, varat iegādāties jaunu pilnu pilnu auklas spoli, kas tiek pārdota kā atsevišķs piederums (DED69901), vai arī uz nesabojātās spoles uztiniet jaunu auklu, kuras diametrs nepārsniedz 1,5 mm.

### Auklas spoles noņemšana

Uz griešanas galviņas nospiediet fiksatorus (D attēls, 1) un noņemiet galviņas vāciņu. Zem tās atrodas monopavediena spole, kas jāizvelk ārā.

### Auklas uztīšana

No spoles izņemiet vecās auklas atlikumu, ievietojiet auklas galu stiprinājuma atverē tā, lai, saliekot to par 180°, tā būtu uztīta bultiņu virzienā uz spoles (B attēls). Vij auklu gar skrūvējamo auklu, nesapinot (E attēls), līdz spole ir pilna, un pēc tam tā ir jāpārgriež. Lai novērstu auklas izritināšanu, auklas galu var ievietot izgriezumā spoles atloka atlokā (B attēls, 1. punkts).

### Monošķiedras spoles ievietošana griešanas galviņā

Ievelciet auklas auklas gabalu caur auklas caurumu galviņas cilindrā, pēc tam ievietojiet spoli galviņā tā, lai bultiņas, kas norāda uztīšanas virzienu, būtu redzamas un zobi zem spoles pareizi mijiedarbotos ar galviņas mehānismu. Kad esat pārliecinājušies, ka spole ir pareizi ievietota, nostipriniet vāciņu, iespiežot to galvas korpusā.

### Griešanas galviņas nomaiņa

Griešanas galviņai nospiediet fiksatorus (D attēls, 1) un noņemiet galviņas vāciņu. Apakšā, pa vidu, ir skrūve, kas jāatskrūvē, ar otru roku turot griešanas galviņu. Uzskrūvējiet jauno galviņu ar to pašu (ja tā nav bojāta) vai jaunu montāžas skrūvi un uzlieciet galvas vāciņu.

### Uzglabāšana un transportēšana

Ja ierīce netiek lietota, uzglabājiet to ar atvienotu akumulatoru, bērniem nepieejamā vietā, sausā un vēdināmā vietā. Pārvadājiet ierīci un citas piegādes dokumentā uzskaitītās sastāvdaļas tā, lai tās netiktu pakļautas kaitīgiem vides apstākļiem, piemēram, mitrumam, nokrišņiem, augstai temperatūrai (virs 40 °C), spiedienam, kas var radīt mehāniskus bojājumus, un citiem apstākļiem, kas var negatīvi ietekmēt ierīci. Transportēšanas laikā atvienojiet akumulatoru.

**UZMANĪBU** **Nav atļauts nemetāla griezējierīces aizstāt ar metāla griezējierīcēm!**

## 11. Rezerves daļas un piederumi

SAS+ALL līnijas ierīce var būt apgādāta ar jebkuru akumulatoru un lādēšanas adapteru no SAS+ALL līnijas. Lai attiecīgi pielāgotu akumulatoru vai lādēšanas adapteru, ieteicam iepazīties ar Dedra Exim piedāvājumu www.dedra.pl vietnē.
Papildus, piedāvājumā ir pieejami:
- DED69901 - trimmera galviņa ar plastmasas asmeņiem, DED69902 - plastmasas rezerves asmeņi trimmeriem, DED69903 - trimmera galviņa ar dzīslu.
Rezerves daļu un aksesuāru iegādei lūdzam kontaktēties ar Dedra Exim servisu. Kontaktinformācija atrodas instrukcijas 1. lapā.
Rezerves daļu pasūtīšanas gadījumā lūdzam norādīt partijas numuru, kas atrodas uz tabuliņas un montāžas zīmējuma daļas numuru.
Garantijas laikā remonti ir veikti saskaņā ar noteikumiem, aprakstītiem garantijas talonā. Reklamēto produktu lūdzam nodod remontam pirkšanas vietā (pārdevējam ir pienākums pieņemt reklamēto produktu), nosūtīt Dedra Exim centrālam servisam vai servisam, kurš atrodas vistuvāk dzīvesvietai vietai (servisu sarakstu skatīt www.dedra.pl vietnē). Laipni lūdzam pievienot aizpildīti garantijas talonu. Pēc garantijas laika remontu veic centrāls serviss. Bojātu produktu nosūtīt servisam (sūtījumu apmaksā lietotājs).

## 12. Defekta paša novēršana

**UZMANĪBU** **Pirms jebkuru defektu patstāvīgas novēršanas atslēgt ierīci no elektroapgādes.**

| Problēma | Iemesls | Risinājums |
|---|---|---|
| Ierīci nevar ieslēgt | Nepareizi uzstādīts akumulators | Uzstādīt pareizi akumulatoru |
| | Izlādēts akumulators | Uzlādēt akumulatoru |
| | Bojāts akumulators | Mainīt akumulatoru uz nebojātu |
| | Bojāts ieslēdzējs vai dzinējs | Atdot servisam remonta veikšanai |
| Ierīce funkcionē ar grūtību | Atstātas augu atliekas | Noņemt augu atlieku no galviņas |
| Samazināta griešanas efektivitāte | Pārāk īsa griešanas makšķeraukla | Izbāzt makšķerauklu uz attiecīgu garumu |
| Makšķeraukla neizliecas | Makšķeraukla ir sajaukta uz spoles | Noņemt spoli, attīt makšķerauklu un atkārtoti uztīt pareizi |
| | Nav griešanas makšķerauklas uz spoles | Mainīt spoli uz jaunu vai uztīt jaunu makšķerauklu uz spoles |
| Pārmērīgas ierīces vibrācijas | Atstātas augu atliekas | Noņemt augu atliekas |
| | Bojāta griešanas galviņa | Mainīt griešanas galviņu |
| Ierīce pārmērīgi uzsilst | Noslēgti ventilācijas caurumi | Notīrīt ventilācijas caurumu |

## 13. Ierīces komplektācija

Trimeris - 1 vienība Rezerves asmeņi - 20 vienības.

## 14. Informācija lietotājiem par nolietotas elektroierīces utilizāciju (mājsaimniecības vajadzībām)



Simbols, kas redzams uz izstrādājumiem vai pievienotajā dokumentācijā, norāda, ka bojātas elektriskās vai elektroniskās iekārtas nedrīkst izmest kopā ar sadzīves atkritumiem. Ja vēlaties atbrīvoties no sastāvdaļām, atkārtoti izmantot vai reģenerēt, pareizi ir nogādāt tās specializētā savākšanas punktā, kur tās tiks pieņemtas bez maksas. Informāciju par lietotu iekārtu savākšanas punktu atrašanās vietu sniedz vietējās iestādes, piemēram, savās tīmekļa vietnēs.
Pareiza produkta utilizācija palīdz saglabāt dabas resursus un izvairīties no negatīvas ietekmes uz cilvēku veselību un vidi, kas var rasties produkta sastāvā esošo potenciāli bīstamo vielu, maisījumu un sastāvdaļu dēļ.
Par nepareizu atkritumu apglabāšanu draud sodi saskaņā ar attiecīgajiem vietējiem noteikumiem.
Lietotāji ES valstīs: Ja nepieciešams atbrīvoties no elektriskām vai elektroniskām iekārtām, sazinieties ar tuvāko tirdzniecības vietu vai savu piegādātāju, kas jums sniegs papildu informāciju.
apglabāšana valstīs ārpus Eiropas Savienības: Šis simbols attiecas tikai uz Eiropas Savienības valstīm. Ja vēlaties šo izstrādājumu izmest, sazinieties ar vietējām iestādēm vai izplatītāju, lai noskaidrotu pareizo utilizācijas metodi.

**Garantijas talons**
Uz

Kataloga Nr.
Partijas numurs: .....
(turpmāk saukts **Produkts**)

Produkta iegādes datums: …….

Pārdevēja zīmogs: …….

Datums un pārdevēja paraksts:.....

Lietotāja apliecinājums:

Ar šo apliecinu, ka saņēmu informāciju par garantijas nosacījumiem, kā arī par Lietošanas instrukcijas un Garantijas talona norādījumu neievērošanas sekām. Garantijas nosacījumi ir man zināmi, ko apliecinu ar savu rokraksta parakstu:

..... .....
datums un vieta Lietotāja paraksts

**I.Atbildība par Produktu:**

1. 3 Maja 8, 05-800 Pruszków, Polija, reģistrācijas numurs KRS 0000062517, Varšavas Rajona Tiesa Varšavā, Valsts tiesas reģistra XIV. Saimnieciskā nodaļa, NMR kods (NIP) 527-020-49-33, Pamatkapitāls: 100 980,00 PLN.
2. Saskaņā ar noteikumiem, minētiem šajā Garantijas talonā, Garants piešķir garantiju Produktam, kuru izplata Garants:
3. Garantijas atbildība apņem tikai defektus, izraisītu pēc iemesliem, esošiem Produkta Lietotājam nodošanas laikā.
4. Sakarā ar garantiju Lietotājam ir tiesības prasīt bezmaksas uzlabot Produktu, ja defekts tiks konstatēts garantijas laikā. Produkta uzlabošanas veids (remonta izdarīšanas metode) ir atkarīgs no Garanta uzskata. Gadījumā, kad Garants konstatēs, ka remonts nav iespējams, Garantam ir tiesības mainīt bojātu elementu vai visu Produktu uz brīvu no defektiem, samazināt Produkta cenu vai atteikties no līguma.
5. Attiecībā uz Lietotājam, kas nav patērētājs 1964. gada 23. aprīļa Likuma "Civillikums" izpratnē, Garanta kompensācijas atbildība par zaudējumiem, savienotiem ar garantiju un/vai sakarā ar noslēgšanu un izpildīšanu, neatkarīgi no tiesiskām attiecībām, ir ierobežota tikai līdz nekvalitatīva Produkta vērtībai.

**II.Garantijas laiks:**

| Produkta elementi, apņemti ar garantiju | Garantijas aizsardzības laiks |
|---|---|
| **DED6990** | 24 mēneši, skaitot no Produkta iegādes datuma norādīta Garantijas talonā |

| | |
|---|---|
| Šļūtenes aizsargs, malu ierobežotājs, griešanas galva, līnija | Elementi neapņemti ar garantiju. |

**III. Garantijas lietošanas nosacījumi:**

1. Aizpildīts Lietotāja Produkta Garantijas talons ar Lietotāja dokumentu, apliecinošu Produkta iegādi, piem. kases kvīts, faktūrrēķins utt. Efektīvas reklamācijas realizācijai ieteicams, lai Lietotājs nodotu kopā ar reklamētu Produktu visus elementus, minētus Produkta "Komplektācija" Lietošanas instrukcijas daļā.
2. Lietošanas Instrukcijas un Garantijas talona norādījumu ievērošana.
3. Garantija ir derīga tikai Polijas Republikas un ES teritorijā.

**IV. Garantija neapņem Produkta defektus, ierosinātus, starp citiem, sekojošos gadījumos:**

1. Lietotājs neievēro Lietošanas instrukcijas noteikumus, sevišķi pareizas ekspluatācijas, konservācijas un tīrīšanas jomā;
2. Lietotājs lieto tīrīšanas vai konservācijas līdzekļus, kas neatbilst Lietošanas Instrukcijas norādījumiem;
3. Lietotājs neattiecīgi glabā un transportē Produktu;
4. Lietotājs patstāvīgi izdara Produkta izmaiņas un/var pārveidojumus, bez saskaņošanas ar Garantu;
5. Lietotājs lieto Produktā ekspluatācijas materiālus, kas neatbilst Lietošanas Instrukcijas norādījumiem.

Lietotājs, kas nav patērētājs 1964. gada 23. aprīļa Likuma "Civillikums" izpratnē, zaudē garantijas tiesības attiecībā uz Produktam, kurā, Lietotāja darbības rezultātā:

1. tika likvidēti, mainīti vai bojāti sērijas numuri, datu apzīmējumi vai nominālas tabuliņas;
2. tika bojātas vai mainītas plombas.

**Uzmanību!** Darbību, savienotu ar Produkta ikdienas apkalpošanu, ja izriet no Lietošanas instrukcijas, Lietotājs veic patstāvīgi un pēc savām izmaksām.

**V. Reklamācijas procedūra:**

1. Produkta nepareizas darbības konstatēšanas gadījumā, pirms reklamācijas paziņošanas, Lietotājam ir pienākums pārbaudīt, vai visa darbība, tostarp aprakstīta Lietošanas instrukcija, tika pareizi veikta.
2. Reklamācijas paziņojumu ieteicams sniegt nekavējoties, vislabāk 7 dienu laikā no Produkta defekta konstatēšanas dienas. Lietotājs, kas nav patērētājs 1964. gada 23. aprīļa Likuma "Civillikums" izpratnē, zaudē garantijas tiesības attiecībā uz Produktam, ja nesniegs reklamācijas paziņojumu 7 dienu laikā.
3. Reklamācijas paziņojums var būt sniegts, starp citiem, Produkta iegādes vietā, garantijas servisā vai rakstiski uz adresi: DEDRA EXIM sp. z o.o., ul. 3 Maja 8, 05-800 Pruszków, Polija.
4. Lietotājs var arī sniegt reklamācijas paziņojumu, izmantojot formulāru, pieejamu mājaslapā www.dedra.pl. („Reklamācijas paziņošanas formulārs garantijas ietvaros").
5. Servisu adreses atsevišķām valstīm atrodas mājaslapā www.dedra.pl.
6. Gadījumā, kad attiecīgajā valstī nav garantijas servisa, reklamācijas paziņojumi jābūt sniegti uz adresi: DEDRA EXIM sp. z o.o., ul. 3 Maja 8, 05-800 Pruszków (Polija).
7. Ņemot vērā Lietotāja drošību, bojāta Produkta lietošana ir aizliegta.

Uzmanību!!! Bojāta Produkta lietošana ir bīstama Lietotāja veselībai un dzīvei.

8. Garantijas pienākums tiks izpildīts 14 darba dienu laikā, skaitot no dienas, kad Lietotājs piegādās bojātu Produktu. Pirms bojāta Produkta nodošanas reklamācijai ieteicam to notīrīt. Rekomendējam rūpīgi pasargāt reklamētu Produktu no bojājumiem transportēšanas laikā (ieteicama Produkta piegāde oriģinālā iepakojumā).
9. Garantijas laiks tiek pagarināts uz laiku, kurā, sakarā ar Produkta defektu,, apņemtu ar garantiju, Lietotājs nevarēja to lietot.
10. Garantija neizslēdz, neierobežo un neaptur Lietotāja tiesību, kas izriet no atbildības par pārdota produkta neatbilstību likumam.

## HU Tartalomjegyzék


1. Képek és ábrák
2. Részletes biztonsági előírások
3. A készülék leírása
4. A készülék rendeltetése
5. Használati korlátozások
6. Műszaki adatok
7. Felkészülés a munkára
8. A készülék bekapcsolása
9. A berendezés használata
10. Folyó karbantartási tevékenységek
11. Pótalkatrészek és tartozékok
12. Önálló hibaelhárítás
13. A készülék készlete
14. Információ a felhasználóknak az elektromos és elektronikus készülékek ártalmatlanításáról
15. Garanciajegy


**Az eredeti utasítás fordítása**

A Megfelelőségi Nyilatkozat csatolva lett az utasításokhoz, mint különálló dokumentum. A megfelelőségi nyilatkozat hiánya esetén vegye fel a kapcsolatot a Dedra-Exim Sp. z o.o. céggel.

Az általános biztonsági feltételek az utasításokhoz lettek csatolva különálló brosúraként.

**FIGYELMEZTETÉS: Olvassa el az összes figyelmeztetést , és az összes utasítást.**

**FIGYELEM** **A berendezés üzemeltetése során ajánlott betartani az alapvető munkabiztonsági elveket a tűz keletkezése, villamos áramütés és mechanikus sérülés elkerülése érdekében.**

A berendezés üzemeltetésének elkezdése előtt kérjük ismerkedjen meg a Használati Utasítás tartalmával. Kérjük tegye el a Használati Utasítást és a Megfelelőségi Nyilatkozatot. A Használati Utasításban található útmutatók és utasítások szigorú betartása az Önök berendezése élettartamának meghosszabbítását eredményezi.

**FIGYELEM** **A munka során feltétel nélkül be kell tartani a munkabiztonsági útmutatóban leírtakat.**

A munkabiztonsági útmutató külön füzetként kerül a berendezéshez csatolásra és megőrizendő. Amennyiben a berendezés más személyhez kerül, kérjük szintén átadni a használati utasítást, a munkabiztonsági útmutatót és a megfelelőségi nyilatkozatot. A Dedra Exim cég nem vállal felelősséget a munkabiztonsági előírások megszegéséből eredő balesetekért.Figyelmesen olvassa el a biztonsági útmutatót és a használati útmutatót. A figyelmeztetések és utasítások figyelmen kívül hagyása áramütéshez, tűzesethez és/vagy komoly sérülésekhez vezethet. Tegye el az összes útmutatót, biztonsági útmutatót és megfelelőségi nyilatkozatot a későbbi

**FIGYELEM** **Az SAS+ALL szériához tartozó készülék az SAS+ALL szériájú töltőkkel és akkumulátorokkal történő üzemeltetéshez lett tervezve.**

A Li-Ion akkumulátor és a töltő nem felszereltsége a megvásárolt készüléknek és külön kell azokat megvásárolni. Más akkumulátorok és töltők használata a készülékhez, mint az ajánlottak, a garanciális jogok elvesztését okozza

## 2. Részletes biztonsági előírások

- **A készülék kizárólag nappali fény, vagy erős mesterséges megvilágítás mellett használható.**
- **Ne használja a készüléket, ha a közelben más személyek, különösen gyermekek, vagy háziállatok tartózkodnak.** Fennáll annak a veszélye, hogy a vágófej köveket vagy más tárgyakat dobhat ki.
- **A készülékkel történő munkavégzés során viseljen megfelelő (zárt) cipőt és hosszú nadrágot.**
- **A készülékkel történő munkavégzés során folyamatos óvatossággal járjon el, őrizze meg egyensúlyát, tartsa lábát biztosan a földön, különösen lejtőkön.** A munkavégzés során lassan járjon, sohase fusson.
- **A készüléket nem használhatják gyermekek, korlátozott fizikai, érzékszerbi vagy szellemi képességű emberek, akik nincsenek tisztában a készülék működésével vagy nem ismerték meg az alábbi használati utasítást.**
- **Az üzembehelyezés és az üzemelés teljes ideje alatt, a kezelő és a vágóelem között biztonságos távolságot kell fenntartani.**
- **Ne érintse a mozgó alkatrészeket azok teljes leállása és a hálózatról történő leválasztás előtt.**
- **Karbantartási és ellenőrzési tevékenységek során ügyeljen arra, hogy ne vágja meg magát a vágódamilt rövidítő pengével.**
- **Nem megengedett a készülék használata eltávolított vagy sérült damil burkolattal vagy leszerelt segédfogantyúval.**
- **Ne használja a készüléket rossz időjárási körülmények között, különösen akkor, ha villámlás veszélye áll fenn.**
- **A munkavégzés során bekövetkezett baleset esetén tegye meg a megfelelő elsősegélynyújtási intézkedéseket és forduljon orvoshoz.**
- **Kövesse az akkumulátor és a töltő kézikönyvében található utasításokat.**
- **A következő esetekben le kell csatlakoztatni az áramforrásról a készüléket:**

– ha a készüléket felügyelet nélkül hagyja
– ha fennáll a fej körül vagy a szellőző nyílásoknál ragadt növénymaradványok eltávolításának szükségessége
– ha szerviz vagy ellenőrzési tevékenységeket kell elvégezni
– túlzott rezgés esetén

- **Kövesse az akkumulátorra és a töltőre vonatkozó utasításokat.**

Még akkor is ha a készüléket a használati utasításnak megfelelően üzemelteti, lehetetlen teljesen kiküszöbölni adott kockázati tényezőt, ami a készülék konstrukciójához és rendeltetéséhez kapcsolódik. Különösen a következő kockázatok fordulnak elő:

– érintkezés a forgó megmunkáló vég nem védett zónájával (vágási sérülések)
– a vágott anyag erős kidobása a nem megfelelő beállítás miatt
– a damil elszakadása
– a készülék túl hosszú ideig tartó használata miatt, a rezgéseknek köszönhetően kényelmetlenséget vagy sérülést okozhatnak

## 3. A készülék leírása

A ábra: 1. Kapcsoló reteszelőgomb, 2. Segédfogantyú, 3. Segédfogantyú dőlésbeállítása, 4. A bot hosszának beállításához szükséges záróanya, 5. Motorház, 6. Élmegállító, 7. Aszaló. Fő fogantyú, 8. kapcsoló, 9. akkumulátor aljzat, 10. botcsavar beállítása, 11. bot, 12. botdőlés beállítása, 13. védő, 14. vágófej, 15. tartalék penge tárolása.

## 4. A készülék rendeltetése

A készülék fű vagy egyéb lágyszárú növények nehezen elérhető helyen történő vágására szolgál, fák törzsei körül, bokrok alatt, lejtőkön vagy falak közelében. A megfelelően beállított szegélynyíró lehet használni a fű szegélyének vágására is.
A készüléket építés-felújítási munkákban, amatőr munkákban, lehet használni, miközben egyidejűleg megfelelnek a használati utasításban szereplő üzemeltetési feltételeknek és a megengedett üzemi körülményeknek.

## 5. Használati korlátozások

**FIGYELEM** **A készülék kizárólag a lentebb található „Megengedett üzemi körülményeknek" megfelelően üzemeltethető.**

**FIGYELEM** **A felhasználó általi bármilyen változtatás a mechanikai és elektromos felépítésben, a használati utasításban nem szereplő karbantartási műveletek szabályellenesnek minősülnek és a**

**Garanciális Jogok azonnali elvesztését eredményezi és a megfelelőségi nyilatkozat az érvényességét veszti.**
A szegélynyíró nem használható nagyon sűrű vagy nedves fű vágására. Nem rendeltetésszerű vagy a használati utasításnak nem megfelelő használat a garanciális jogok azonnali elvesztését eredményezi.

MEGENGEDETT MŰKÖDÉSI FELTÉTELEK
S1 folyamatos üzem
Védje a nedvességtől és a csapadéktól. Az akkumulátorok töltési hőmérséklettartománya 10 - 30°C. Ne tegye ki 40°C-nál magasabb hőmérsékletnek.

## 6. Műszaki adatok

| A készülék modellje | **DED6990** |
|---|---|
| Üzemi feszültség [V] | 18 V d.c. |
| Akkumulátor típusa | Li-Ion |
| Maximális fordulatszám n0 [min-1] | 9 000 |
| Munkaszélesség [mm] | 240 |
| Zajkibocsátás: | |
| Hangteljesítmény Lwa [dB(A)] | 88 |
| Hangnyomás szint LPA [dB(A)] | 81 |
| Mérési bizonytalanság Kpa [dB(A)] | 3 |
| Mérési bizonytalanság Kwa [dB(A)] | 2,12 |
| A markolaton mért vibrációs szint ah [m/s2]-ben | <2,5 |
| Mérési bizonytalanság K [m/s2] | 1,5 |
| A berendezés tömege [kg] | 1,6 |
| Garantált hangteljesítményszint LwA [dB(A)] | 96 |

**A zajra és a vibrációra vonatkozó információk.**
A vibráció együttes értéke $a_h$ valamint a mérési bizonytalanság az EN 50636-2-91 norma szerint lett meghatározva és táblázatban van megadva
A zajkibocsájtás az EN 50636-2-91 szabvány szerint lett meghatározva, az értékek a fenti táblázatban lettek megadva.

**FIGYELEM** **A zaj halláskárosodást okozhat, a munkavégzés során mindig használjon hallásvédelmi eszközöket!**

A deklarált zajkibocsájtási értékszabványos vizsgálati módszerrel lett meghatározva és így ez felhasználható az egyik eszköz a másikkal történő összehasonlítására. A fentebb megadott zajkibocsájtási szint használható az eszköz előzetes zajkibocsájtási értékelésére is.
Az elektromos kéziszerszám valós használata alatti zajkibocsájtási érték eltérhet a deklaráltaktól, függően a munkaeszköz használatának módjától, különösen a megmunkálandó munkadarab fajtájától valamint az operátor védelmét szolgáló eszközök meghatározásának szükségszerűségétől. Hogy pontosan meg tudjuk határozni a készüléket valós körülmények között, figyelembe kell venni a használati ciklus minden részét, beleértve, azokat a szakaszokat is, amikor a készülék ki van kapcsolva, vagy ha az be van kapcsolva, de nem történik vele munkavégzés.

## 7. Felkészülés a munkára

**FIGYELEM** **A készülék része az SAS+ALL szériának, ezért a használatához ki kell egészíteni a készletet, ami a készülékből, az akkumulátorból és a töltőből áll. Tilos akkumulátorok és töltők használata.**

**FIGYELEM** **Az ebben a fejezetben leírt minden tevékenységet, a tápforrásról lecsatlakoztatott készüléken végezzen.**

A dobozban lévő készülékről a fedelet és a fejet eltávolították. A készülék üzembe helyezése előtt szerelje fel.

### Fedél összeszerelése
Helyezze a burkolat kiálló rögzítő részeit a motorház karimáján lévő megfelelő furatokba.

### A fej felszerelése
Távolítsa el a csavart az orsóról. Helyezze a fejet az orsóra, ügyelve arra, hogy a fejben lévő furat lapjai egybeessenek az orsón lévő lapokkal. Húzza meg a fejet a csavarral. Helyezze a műanyag pengéket a fej fülére, és a helyükre csúsztatva rögzítse őket.

### Az élmegállító felszerelése
Az ütközőt szerelje be a gépbe. Mozgassa 90 fokkal a munkapozícióba.

### A teleszkópos bot hosszának beállítása
Lazítsa meg a teleszkópos bot anyáját (A, 4. ábra), hosszabbítsa ki a botot a kívánt hosszúságra, és rögzítse az anya meghúzásával.

### A teleszkópos bot csavarási szögének beállítása
A gomb megnyomásával oldja fel a reteszelést (A, 10. ábra), és válassza ki a házon leírt három elérhető beállítás (0°, 90°, 180°) egyikét. A beállítás után reteszelje újra.

### A teleszkópos bot csavarási szögének beállítása
Nyomja meg a motorház és a teleszkópos bot közötti forgástengelyben található reteszelőgombot (A, 12. ábra), és állítsa be a kívánt dőlésszöget.

### A segédfogantyú helyzetének beállítása
Nyomja meg egyszerre a segédmarkolat forgástengelyének ellentétes oldalán található két gombot (A. ábra, 3), és állítsa a markolatot a kívánt pozícióba.

### A fej használata a vonallal
Külön megvásárolható a DED69903 zsinórfej, amely a trimmerre felszerelhető.

**FIGYELEM** **A zsinórfej nem része a DED6990 fűnyíró szettnek.**

### A vágófej cseréje
Csavarja le a fejet a műanyag pengékkel együtt. Helyezze fel a vágófejet az orsóra, és húzza meg. Szerelje fel a fejsapkát.

### A monofilszál kihúzása a fejből
A zsinór kidobásához vegye le a fejsapkát, és óvatosan húzza ki a zsinórt mindkét oldalról. Ha a zsinór túl hosszú, a sapkán lévő trimmer zsinórvágó vágja le (C. ábra, 4).

**FIGYELEM** **A munka megkezdése előtt minden alkalommal győződjön meg arról, hogy a gép minden alkatrésze, különösen a zsinórvédő szilárdan rögzítve van.**

### Az állítható elemek beállítása a tervezett műveletnek megfelelően
Állítsa be az összes állítható elemet az elvégzendő munkának megfelelően, hogy a gép kezelője számára ergonomikus testtartást biztosítson. A gépet kétféleképpen lehet használni. Ez magában foglalja a fejnek a teleszkópos bothoz viszonyított dőlésszögének és a bot szögének különböző beállításait.

### Kaszálás
Állítsa be az állítható elemeket úgy, hogy a motor tengelye és a teleszkópos bot közötti szög kb. 30° legyen, a bot csavarási szöge pedig 0°-ra legyen beállítva.

### Szegélynyírás
A kezelő jobb oldalán lévő gyepszegélyek nyírásakor állítsa be az állítható elemeket úgy, hogy a motortengely és a teleszkópos bot közötti szög 90° legyen, és a bot csavarási szöge 90°-ra legyen beállítva.
A kezelő bal oldalán lévő gyepszegély nyírásakor állítsa be az állítható elemeket úgy, hogy a motortengely és a teleszkópos bot közötti szög körülbelül 60° legyen, a bot csavarási szöge pedig 180°-ra legyen beállítva.
A fenti beállítások elvégzése után állítsa be a bot hosszát és a segédfogantyú dőlésszögét olyan pozícióba, amely biztos fogást és stabil kezelői testtartást biztosít.

### Az akkumulátor beszerelése
Az akkumulátorcsomagot az akkumulátor aljzatvezetőbe csúsztatva kell felszerelni (A, 9. ábra). A beszerelés után győződjön meg arról, hogy az akkumulátorcsomagon lévő retesz rögzíti a helyzetét.

## 8. A készülék bekapcsolása

**FIGYELEM** **A készülék üzembehelyezése előtt végezze el a „Felkészülés a munkára" fejezetben leírtakat.**

A készülék elindításához tartsa azt úgy, hogy az ne veszélyeztesse a kezelőt vagy a közelben levő személyeket és biztosítva legyen a munkafej szabad forgása. Bal kézzel tartsa a segédfogantyút (A ábra, 2) jobb kezének hüvely- vagy mutató ujjával nyomja meg a kapcsoló reteszelés feloldó gombját (A ábra, 1), a további ujjaival tartsa biztosan a főfogantyút (A ábra, 7), megnyomva az alatta levő kapcsolót (A ábra, 8). Az elindítás után egy rövid ellenőrző tesztet kell végrehajtani terhelés nélkül, hogy a készülék nem viselkedik-e nem természetes módon (túlzott rezgés, zavaró zaj).

## 9. A berendezés használata

**FIGYELEM** **Ha az akkumulátor hőmérséklete meghaladja a 40 °C-ot, állítsa le a működést, és várja meg, amíg az akkumulátor lehűl.**

### A készülék használata fűkaszálás módban
A készüléket tartsa ugyanolyan módon, mint annak elindításakor, ami le van írva a 8 fejezetben. Álljon egyenesen enyhe terpeszben a stabil testtartás biztosítása céljából. Tartsa a vágófejet a talaj fölé, és fordítsa úgy, hogy a vágási sík a vágási felülettel 30°-os szöget zárjon be. A kaszálást a készülék lassú jobbról balra mozgatásával végezze, majd térjen vissza a kiindulási helyzetbe és lépjen a következő kaszálási helyre. Rendszeresen győződjön meg arról, hogy nincs-e hulladék a vágófej körül, ami annak elakadását okozhatja. A magas füvet fokozatosan kaszálja le, azaz úgy, hogy a növények tetejétől kezdve hajtson végre megfelelőszámú néhány centiméteres kaszálást. A nehezen hozzáférhető helyeken történő precíz kaszálást végezze, az él határoló használatával, merőlegesen kihajtva azt a körül kaszálandó tárgyra.

### A készülék használata szegélynyírás módban
A készüléket tartsa ugyanolyan módon, mint annak elindításakor, ami le van írva a 8 fejezetben. Álljon egyenesen enyhe terpeszben a stabil testtartás biztosítása céljából. Helyezze a készüléket a talajra merőlegesen az él határolónál. Lassan mozgassa a készüléket a vágandó él mentén.

### A készülékkel végzett munkát azonnal meg kell szakítani ha:
- a szegélynyíró megüt egy idegen tárgyat – ellenőrizze, hogy semmilyen károsodás nem keletkezett-e.
- a normál munkavégzésnél erősebb rezgés jelenik meg – állapítsa meg az okot.

**FIGYELEM** **Soha ne tegye le a működő készüléket. A kikapcsolás után várja meg míg a motor teljesen leáll.**

## 10. Folyó karbantartási tevékenységek

**FIGYELEM** **Minden ebben a fejezetben leírt tevékenységet, a tápforrásról lecsatlakoztatott készüléken végezzen.**

Az üzembiztonság biztosítása és a gép élettartamának meghosszabbítása érdekében a rendszeres karbantartást műhelyi körülmények között kell elvégezni.

### Tisztítás
Minden használat után tisztítsa meg a készüléket, hogy eltávolítsa az esetlegesen visszamaradt növényi törmeléket. Az alaposabb tisztításhoz enyhén nedves ruhát lehet használni, esetleg nem agresszív tisztítószer hozzáadásával. A készüléket nem szabad folyóvíz alatt mosni (elöntés veszélye).

### A fej cseréje műanyag pengékkel
Csavarja ki a fejben lévő csavart, vegye le a fejet az orsóról. Helyezzen új fejet az orsóra a 7. pont szerint.

### A DED69903 vonalas fej használata

### A vágósor cseréje

A monofil zsinór cseréjéhez megvásárolhat egy új, külön tartozékként kapható teljes monofil zsinór orsót (DED69901), vagy egy új, legfeljebb 1,5 mm átmérőjű monofil zsinórt tekerhet fel egy sérülésmentes orsóra.

### A zsinór orsó eltávolítása
A vágófejen nyomja le a reteszeket (D. ábra, 1), és húzza le a fejsapkát. Alatta található a monofil fonalból készült orsó, amelyet ki kell húzni.

### A zsinór feltekerése
Vegye le a maradék régi zsinórt az orsóról, a zsinór végét helyezze be a rögzítőnyílásba, úgy, hogy 180°-kal meghajlítva az orsón lévő nyilak irányába tekeredjen fel (B ábra). Tekerje a zsinórt a csavarkötél mentén anélkül, hogy összegabalyodna (E ábra), amíg az orsó meg nem telik, ezután vágja el. A zsinór letekeredésének megakadályozására a zsinór vége az orsó peremén lévő bevágásba helyezhető (B. ábra, 1).

### A monofil orsó beszerelése a vágófejbe
Fűzzön át egy darab monofilszálat a fejdobon lévő monofilszálfuraton, majd helyezze az orsót a fejbe úgy, hogy a tekercselési irányt jelző nyilak láthatóak legyenek, és az orsó alatti fogak megfelelően kölcsönhatásba lépjenek a fejmechanizmussal. Miután meggyőződött arról, hogy az orsó megfelelően van behelyezve, rögzítse a kupakot a fejházba való benyomással.

### A vágófej cseréje
A vágófejen nyomja be a reteszeket (D. ábra, 1), és húzza le a fejsapkát. Alul, középen van egy csavar, amelyet a vágófejet a másik kezével megtartva kell kicsavarni. Csavarja fel az új fejet ugyanazzal (ha nem sérült) vagy új rögzítőcsavarral, és szerelje fel a fejfedőt.

### Tárolás és szállítás
Amikor a készüléket nem használja, az akkumulátort leválasztva, gyermekek elől elzárva, száraz és szellőztetett helyen tárolja. A készüléket és a szállítólevélben felsorolt egyéb alkatrészeket úgy szállítsa, hogy ne tegye ki őket káros környezeti hatásoknak, például nedvességnek, csapadéknak, magas hőmérsékletnek (40 °C felett), mechanikai sérülést okozó nyomásnak és egyéb, a készülékre negatív hatással lévő körülményeknek. Szállítás közben válassza le az akkumulátort.

**⚠ FIGYELEM** **Tilos a nem fémből készült vágóegységeket fémre cserélni!**

## 11. Pótalkatrészek és tartozékok

Az SAS+ALL széria elektromos készüléke felszerelhetőek az SAS+ALL széria minden akkumulátorával és töltőjével. A megfelelő akkumulátor és töltő kiválasztásához javasoljuk, hogy olvassa el a Dedra Exim ajánlatát a www.dedra.pl weboldalon.
Ezenkívül az ajánlatban elérhető:
- DED69901 - trimmelőfej műanyag pengékkel, DED69902 - műanyag pótkések trimmelőkhöz, DED69903 - trimmelőfej vee-vel.
Cserealkatrészek és tartozékok vásárlása céljából lépje kapcsolatba a Dedra-Exim szervizével. A kapcsolati adatok az utasítás 1. oldalán találhatóak.
A pótalkatrészek megrendelése során kérjük, adják meg az gép adattábláján található szériaszámot, valamint az alkatrész számát az összeállítási rajzról.
A garanciális időszakban a javításokat a Garanciajegyen feltüntetett szabályok alapján végezzük. A reklamált terméket, kérjük, adják át javításra a vásárlás helyén (az eladó köteles átvenni a hibás terméket), vagy küldje el a DEDRA - EXIM központi szervizébe, vagy a lakóhelyéhez legközelebb eső szervizbe (a szervizek listája megtalálható a www.dedra.pl weboldalakon). Kérjük, csatolja a kitöltött garanciajegyet. A garancia időn túli javításokat a központi szerviz végzi. A meghibásodott terméket küldje el a szervizbe (a szállítás költségét a felhasználó fedezi).

## 12. Önálló hibaelhárítás

**⚠ FIGYELEM** **Az önálló hibaelhárítás megkezdése előtt válassza le a berendezést a hálózatról.**

| Probléma | Ok | Megoldás |
|---|---|---|
| A készülék nem kapcsol be | Az akkumulátor nem megfelelően rögzített | Rögzítse megfelelően az akkumulátort |
| | Lemerült az akkumulátor | Töltse fel az akkumulátort |
| | Sérült akkumulátor | Cserélje ki az akkumulátort hibátlanra |
| | Sérült kapcsoló vagy motor | Küldje el a szerviznek javításra |
| A készülék nehezen mozog | Fennakadt növényi maradékok | Távolítsa el a növényi maradékokat a fej körül |
| Csökkenő vágási teljesítmény | Túl rövid vágódamil | Húzza ki a damilt megfelelő hosszúságúra |
| A damil nem húzódik ki | A damil összekuszálódott az orsón | Húzza ki az orsót, lazítsa meg a damilt és megfelelő hosszúságúra húzza azt ki |
| | Nincs damil az orsón | Cserélje ki az orsót telire, vagy csévéljen fel az orsóra damilt |
| A készülék túlzott rezgése | Fennakadt növényi maradékok | Távolítsa el a növényi maradékokat |
| | Sérült vágófej | Cserélje ki a vágófejet |
| A készülék túlmelegszik | Eltömődtek a szellőzőnyílások | Tisztítsa meg a szellőzőnyílásokat |

## 13. A készülék készlete

Trimmer - 1 db Pótkések - 20 db.

## 14. Információ a felhasználóknak az elektromos éselektronikus berendezések hulladékkezeléséről (háztartásokra vonatkozó tájékoztatás)



A termékeken vagy a kísérő dokumentáción feltüntetett szimbólum azt jelzi, hogy a hibás elektromos vagy elektronikus berendezéseket nem szabad a háztartási hulladékkal együtt ártalmatlanítani. Ha az alkatrészeket meg kell semmisíteni, újra kell használni vagy hasznosítani kell, a helyes megoldás az, ha elviszi őket egy erre szakosodott gyűjtőhelyre, ahol ingyenesen átveszik őket. A használt berendezések gyűjtőhelyeiről a helyi hatóságok adnak tájékoztatást, például a honlapjukon.
A berendezés megfelelő ártalmatlanítása lehetővé teszi az értékes erőforrások megőrzését és az egészségre és környezetre gyakorolt azon negatív hatások elkerülését, amelyek a készülékben lévő veszélyes anyagok, keverékek és összetevők esetleges jelenlétéből adódnak.
A helytelen hulladékártalmatlanítás a vonatkozó helyi előírások szerint büntetés veszélyével jár.
Az uniós országok felhasználói: Ha elektromos vagy elektronikus berendezéseket kell ártalmatlanítania, kérjük, forduljon a legközelebbi értékesítési ponthoz vagy a szállítójához, akik további tájékoztatást tudnak adni.
Az Európai Unión kívüli országokban történő ártalmatlanítás: Ez a szimbólum csak az Európai Unió országaira vonatkozik. Ha a terméket el kívánja dobni, kérjük, forduljon a helyi hatóságokhoz vagy a kereskedőhöz a helyes ártalmatlanítási módszerrel kapcsolatban.

**Garanciajegy**

Katalógusszám:
Gyártási tétel száma: .....
(a továbbiakban: **Termék)**

A termék vásárlásának dátuma: ……

Az eladó pecsétje: ……..

Dátum és az eladó aláírása: .....

A felhasználó nyilatkozata:

Igazolom, hogy tájékoztatásra kerültem a garanciális feltételekről, valamint a Kezelési útmutatóban és a Garanciajegyben leírt utasítások be nem tartásából eredő következményekről. A jelen garanciális feltételekkel megismerkedtem, amit aláírásommal igazolok:

..... .....
kelt és helye a Felhasználó aláírása

**I.A termékért felelős:**
1. **Kezes** - DEDRA EXIM sp. z o.o., székhelye Pruszków, címe: ul. 3 Maja 8, 05-800 Pruszków, KRS 0000062517, Varsó fővárosi Körzeti Bíróság Varsóban; az Országos Bírósági Nyilvántartás XIII Gazdasági Osztálya, adószáma: 527-020-49-33, törzstőke: 100 980.00 zł.
2. A jelen Garanciajegyben meghatározott feltételekkel a Kezes garanciát nyújt a Kezes forgalmazásából származó Termékre
3. A garanciából eredő felelősség kizárólagosan a Termékben a Felhasználónak való átadás pillanatában rejlő hibákra vonatkozik.
4. A garancia címén a Felhasználó jogosult a Termék díjmentes megjavítására, amennyiben a hiba a garanciális időszak során kelentkezik. A Termék megjavításának módja (a javítás módszere) a Kezes döntésétől függ. Amennyiben a Kezes megállapítása szerint ni lehetőség a megjavításra, a Kezes fenntartja magának a jogot a hibás alkatrész vagy az egész Termék hibátlanra cseréléséhez, a Termék árának csökkentéséhez, vagy a szerződéstől történő elálláshoz.
5. Azzal a Felhasználóval szemben, amelyik nem számít fogyasztónak az 1964 április 23-i, a Polgári Törvénykönyvről szóló törvény szerint, a Kezes jelen garanciából eredő és/vagy a garancia megkötésével és teljesítésével kapcsolatos kártérítési felelőssége, a jogi címtől függetlenül, a hibás Termék értékének összegére korlátozódik.

**II.Garanciális időszak:**

| A garanciával rendelkező alkatrészek | A garanciális védelem időtartama |
|---|---|
| **DED6990** | 24 hónap, a Termék vásárlásának napjától számítva a jelen Garanciajegyen megjelölve |
| Tömlővédő, élmegállító, vágófej, vezeték | Garanciával nem rendelkező alkatrészek. |

**III.A garancia alkalmazásának feltételei:**
1. A Felhasználó felmutatja a Termék kitöltött Garanciajegyét és valószínűsíti a Termék vásárlásának körülményeit, pl. felmutatva a pénztár blokkot, számlát, stb. A reklamáció hatékony lebonyolításának érdekében ajánlott, hogy a Felhasználó a reklamált Termékkel együtt adja át a Kezelési útmutatóban leírt készlet tartalmát.
2. A Felhasználó betartja a Kezelési útmutatóban és a Garanciajegyen feltüntetett utasításokat.
3. A garancia csak a Magyar Köztársaság és az EU területén érvényes.
4. A garancia nem terjed ki a Termék következő okokból keletkező meghibásodásaira:
1. A Felhasználó nem tartotta be a Kezelési útmutatóban meghatározott, különösen a megfelelő használatra, karbantartásra és tisztításra vonatkozó feltételeket; A Felhasználó a Kezelési útmutatónak nem megfelelő tisztító és karbantartó szereket alkalmazott;
2. A Felhasználó nem megfelelő módon tárolja és szállítja a Terméket;

3. A Felhasználó önállóan, a Kezessel való egyeztetés nélkül módosította és/vagy átalakította a Terméket;
4. A Felhasználó a Kezelési útmutatónak nem megfelelő üzemeltetési anyagokat használt a Termékhez.
5. Az a Felhasználó, amelyik nem számít fogyasztónak az 1964 április 23-i, a Polgári Törvénykönyvről szóló törvény szerint, elveszíti a jelen garanciából eredő jogait, ha a Terméken:
1. a szériaszámok, dátum jelölések és a típuscímkék a Felhasználó által eltávolításra, kicserélésre vagy megrongálásra kerültek;
2. a plombák a Felhasználó által megrongálásra kerültek, vagy a Felhasználó beavatkozásának nyomait viselik.

**Figyelem!** A Termék mindennapos kezelésével kapcsolatos, többek között a Kezelési útmutatóból eredő műveleteket a Felhasználó saját hatáskörébe és saját költségére végzi el.

**v. Reklamációs eljárás:**

1. A Termék helytelen működésének észrevételekor, a reklamáció bejelentése előtt ellenőrizze, hogy a Kezelési útmutatóban meghatározott valamennyi művelet a megfelelő módon került végrehajtásra.
2. Ajánlott a reklamációt haladéktalanul bejelenteni, a legjobb a Termék hibája észrevételétől számított 7 napon belül. Az a Felhasználó, amelyik nem számít fogyasztónak az 1964 április 23-i, a Polgári Törvénykönyvről szóló törvény szerint, elveszíti a jelen garanciából eredő jogait, ha nem jelenti be 7 napon belül a reklamációt.
3. A reklamációs bejelentés megtehető a Termék vásárlásának helyén, a garanciális szervizben, vagy írásban az alábbi címen: DEDRA EXIM sp. z o.o., ul. 3 Maja 8, 05-800 Pruszków.
4. A Felhasználó a reklamációt a www.dedra.pl weboldalon található űrlap segítségével jelentheti be. („Garanciális reklamáció bejelentési űrlap”).
5. Az egyes országok szerviz címei a www.dedra.pl weboldalon elérhetőek. Amennyiben az adott országban nincs garanciális szervíz, a reklamációs bejelentést ajánljuk a következő címre küldeni: DEDRA-EXIM Sp. z o.o., ul. 3 Maja 8, 05-800 Pruszków (Lengyelország).
6. A Felhasználó biztonságára való tekintettel a hibás Termék használata tilos. Figyelem!!! A hibás Termék veszélyes a Felhasználó egészségére és életére.
7. A garanciából eredő kötelezettségek ellátására a reklamált Terméknek a Felhasználó általi leadásának napjától számított 14 munkanapon belül kerül sor.
8. A terméket reklamációra küldése előtt ajánlott megtisztítani. Ajánlott a reklamált terméket gondosan bebiztosítani a szállítási károk elkerülése érdekében (ajánlott a reklamált Terméket az eredeti csomagolásban elküldeni).
9. A garanciális időszak meghosszabbítására kerül azzal az idővel, mely alatt a Felhasználó a Termék meghibásodásából eredően nem tudta az használni.
10. A garancia nem zárja ki, nem korlátozza és nem függeszti fel a Felhasználó eladott termékek hibáira vonatkozó kezességi szabályokból eredő jogait.

A természetes személyeknek a személyes adatok kezelése tekintetében történő védelméről és az ilyen adatok szabad áramlásáról, valamint a 95/46/EK irányelv hatályon kívül helyezéséről szóló, 2016. április 27-i (EU) 2016/679 európai parlamenti és tanácsi rendelet 13. cikkének (1) és (2) bekezdésével összhangban tájékoztatjuk Önt, hogy

1. Az űrlapon megadott személyes adatainak Adminisztrátora a Pruszków-i székhelyű DEDRA-EXIM sp. z o.o. ul. 3 Maja 8, 05-800 Pruszków (továbbiakban: „Adminisztrátor”).
2. Az Ön adatait kizárólag a készülékre vonatkozó garanciális eljárás lefolytatása céljából dolgozzuk fel az általános adatvédelmi rendelet (a továbbiakban: "GDPR") 6. cikke (1) bekezdésének b) pontjával összhangban Az adatszolgáltatás önkéntes, de a garanciális eljárás lefolytatásához szükséges.
3. Az Ön adatait a garanciális eljárás lefolytatásának megfontolásának időtartama alatt, valamint archiválási céllal kezeljük, amennyiben az Adminisztrátorral szembeni esetleges követelésekkel szemben szükséges védekezni, de legfeljebb azok elévüléséig.
4. Az Ön adatai csak olyan szervezetek számára adható ki, amelyek az Adminisztrátor nevében, a személyes adatok feldolgozására vonatkozó írásbeli megbízási szerződés alapján adatokat kezelnek, és többek között technikai szolgáltatást, tárhelyszolgáltatást vagy weboldal-karbantartást, informatikai-, futárszolgáltatást nyújtanak. Az Adatkezelő beszállítói kötelesek gondoskodni az adatbiztonságról és megfelelni a személyes adatok védelmére vonatkozó hatályos jogszabályok követelményeinek, és nem használhatják fel a rájuk bízott személyes adatokat az Adatkezelővel kötött szerződésben meghatározott céloktól eltérő célokra.
5. Az Ön adatait nem dolgozzuk fel automatizált módon, beleértve a profilalkotást, és nem továbbítjuk harmadik országba/nemzetközi szervezetnek.
6. Ön bármikor jogosult az adatai tartalmához történő hozzáféréshez, valamint annak helyesbítéshez, törléshez, az adatkezelés korlátozásához, az adathordozhatósághoz és a kifogásoláshoz való joghoz.
7. Az Ön személyes adatainak az Adatkezelő általi feldolgozásával kapcsolatos minden kérdésben az alábbi e-mail címen veheti fel a kapcsolatot: daneosobowe@dedra.pl;
8. Önnek jogában áll van panaszt benyújtani az illetékes adatvédelmi hatóságnál;

## RO Cuprinsul


1. Fotografii şi desene
2. Detaliate regulamente privind siguranță
3. Descrierea maşini
4. Destinația maşini
5. Restricții de utilizare
6. Date tehnice
7. Pregătire pentru funcționare
8. Pornirea maşini
9. Utilizarea maşini
10. Verificări şi reglaje curente
11. Piese de schimb şi accesorii
12. Rezolvarea problemelor
13. Dotarea completă a maşini
14. Informația pentru utilizatori referitoare la eliminarea aparatelor electrice şi electronice
15. Certificat de garanție


**Traducerea manualului original de utilizare**

Declarația de conformitate este anexată la aparat ca un document separat. Dacă lipseşte declarația de conformitate Vă rugăm să Vă contactați cu Dedra-Exim Sp. z o.o.
Condițiile generale de siguranță sunt în broşură anexată la manualul de utilizare.

**AVERTISMENT: Citiți toate avertismentele marcate cu simbolul ⚠ şi toate instrucțiunile.**

**ATENȚIE** **În timpul funcționării dispozitivului este întotdeauna obligatorie respectarea normelor generale de protecție a muncii, pentru evitarea unui incendiu sau a electrocutării provocată de curentul electric sau a accidentelor cu urmări în rănirea ori apariția de leziuni mecanice.**

Înainte de punerea în funcțiune a dispozitivului, vă rugăm să citiți Manualul de utilizare. Vă rugăm să păstrați Manualul de utilizare şi instrucțiunile privind respectarea normelor de protecție a muncii şi Declarația de conformitate. Respectarea cu strictețe a indicațiilor şi a recomandărilor cuprinse în Manualul de utilizare, va contribui la extinderea duratei de utilizare a dispozitivului.

**ATENȚIE** **În timpul lucrărilor, respectați cu strictețe indicațiile cuprinse în instrucțiunile normelor de protecție a muncii.**

Instrucțiunile normelor de protecție a muncii sunt atașate la dispozitiv ca document separat şi trebuie păstrat. Dacă transmiteți dispozitivul altei persoane, vă rugăm să-i oferiți şi manualul de utilizare, instrucțiunile de siguranță şi declarația de conformitate. Firma Dedra-Exim nu îşi asumă responsabilitatea pentru eventuale accidente apărute ca urmare a nerespectării indicațiilor referitoare la normele de protecție a muncii. Citiți cu atenție toate instrucțiunile de siguranță şi instrucțiunile din Manualul de utilizare. Nerespectarea avertismentelor şi instrucțiunilor poate cauza electrocutare sau şoc de curent electric, incendiu şi / sau vătămări grave.Păstrați toate documentele şi instrucțiunile care însoțesc dispozitivul, în special măsurile de siguranță şi declarația de conformitate pentru a le putea consulta în caz de nevoie.

**ATENȚIE** **Aparatul din linia SAS+ALL a fost proiectat pentru a lucra numai cu încărcătoarele şi acumulatoarele din linia SAS+ALL.**

Acumulatorul Li-Ion şi încărcătoarea nu sunt un echipament al aparatului cumpărat deci trebuie să le cumpărați separat. Utilizarea unor alte acumulatoare şi încărcătoare decât cele recomendate pentru acest aparat cauzează pierderea garanției.

## 2. Detaliate regulamente privind siguranță

- **Lucrați numai pe lumina de zi sau lumina artificială foarte puternică.**
- **Nu utilizați maşina în vecinătatea directă a altor persoane, în special a copiilor sau animalelor de companie. Există riscul de aruncare a pietrelor sau a altor obiecte de sub capul de tăiere.**
- **Când lucrați cu maşina, purtați încălțăminte adecvate (acoperită) şi pantaloni lungi.**
- **Când lucrați cu maşina, trebuie să fiți precauți, să păstrați echilibrul, să puneți picioarele ferm pe pământ, în special pe pante. În timpul muncii, mergeți încet, nu alergați.**
- **Maşina nu poate fi utilizată de copii, persoane cu abilități fizice, senzoriale sau psihice limitate sau de către persoane care nu ştiu cum se utilizează maşina sau nu au citit prezentul manual de utilizare.**
- **La pornire precum şi pe toată durata de muncă trebuie menținută o distanță sigură între operator şi elementul de tăiere.**
- **Nu atingeț piesele în mişcare înainte de oprirea completă şi deconectarea alimentări cu energie electrică.**
- **La operațiunile de service şi de verificare trebuie să fiți atent ca să nu vă răniți de lama pentru scurtarea firului de tăiat.**
- **Este inacceptabil să utilizați maşina cu apărătorul firului deteriorat sau demontat sau cu mânerul suplimentar demontat.**
- **Nu utilizațl maşina în condiții meteorologice nefavorabile, în special atunci când există riscul de descărcări atmosferice.**
- **În caz de accident la locul de muncă, utilizați măsuri de prim-ajutor adecvate pentru leziunile suferite şi consultați un medic.**
- **Deconectați sursa de alimentare în următoarele situații:**
- **lăsarea maşini fără supraveghere**
  - **necesitatea îndepărtării părților de plante situate în jurul capului sau la deschiderile de ventilație**
  - **efectuarea unor operațiuni de inspecție sau de service**
  - **vibrații excesive**

**• Respectați recomandările din imanualul de utilizare a acumulatorului şi încărcătorului**.

**Cu toate acestea, chiar dacă maşina este utilizată conform cu Manualul de utilizare este imposibil de a se elimina complet riscul datorat construcţiei sau destinaţiei maşini. În special există următoarele riscuri:**
- intrare în contact cu capătul de lucru în rotație în zona neacoperită (tăieturi)
- puternică aruncare a materialului tăiat din cauza reglări incorectă
- crăparea firului
- utilizarea pe o durată prea lungă a maşini poate duce la simțirea disconfortului sau la apariția unor vătămări cauzate de vibrații

## 3. Descrierea maşini

Fig. A: 1. Buton de blocare a comutatorului, 2. Mâner auxiliar, 3. Reglarea înclinării mânerului auxiliar, 4. Piuliță de blocare pentru reglarea lungimii bastonului, 5. Carcasa motorului, 6. Limitator de margine, 7. Mâner principal, 8. Întrerupător, 9. Priză baterie, 10. Reglare răsucire baston, 11. Baston, 12. Reglare înclinare baston, 13. Protecție, 14. Cap de tăiere, 15. Depozitare lamă de rezervă.

## 4. Destinația maşini

Maşina este destinată pentru tăierea ierbii sau plantelor similare moi în locuri greu accesibile, adică în jurul trunchiurilor de copaci, sub tufișuri, pe pante sau lângă pereți. Trimmerul reglat corespunzător poate fi folosit pentru a tăia marginea gazonului.
Se permite utilizarea maşini la lucrări de renovare – construcții, ateliere de reparații, lucrări hobby cu respectarea condițiilor de utilizare şi condițiilor permise de muncă, conținute în manualul de utilizare.

## 5. Restricții de utilizare

**ATENȚIE** **Maşina poate fi utilizată numai conform cu "Condițiile admisibile de lucru" menționate mai jos.**

**ATENȚIE** **Neautorizate modificări în construcţia mecanică şi electrică, orice alte modificări, utilizare în alte scopuri decât cele descrise în Manualul de Utilizare vor fi considerate ca fiind ilegale şi cauzează pierderea imediată a drepturilor la garanţie iar declaraţia de conformitate pierde valabilitatea.**

Trimmerul nu poate fi utilizat pentru a cosi iarba densă sau umedă. Utilizare neconformă cu destinația sau cu Manualul de utilizare cauzează pierderea imediată a Drepturilor la Garanţie.

CONDIȚII DE MUNCĂ PERMISE
S1 – munca continuă
Protejați împotriva umezeli și precipitațiilor. Intervalul de temperatură de încărcare a acumulatoarelor 10 - 30 ° C. Nu expuneți la o temperatură peste 40 ° C.

## 6. Date tehnice

| Modelul maşini | **DED6990** |
|---|---|
| Tensiunea de lucru [V] | 18 V d.c. |
| Tipul de baterie | Li-Ion |
| Turația max. n0 [min-1] | 9 000 |
| Lățimea de lucru [mm] | 240 |
| Emisie de zgomot: | |
| Nivelul de putere al sunetului Lwa [dB(A)] | 88 |
| Nivelul de presiune al sunetului LPA [dB(A)] | 81 |
| Incertitudinea măsurării Kpa [dB(A)] | 3 |
| Incertitudinea măsurării Kwa [dB(A)] | 2,12 |
| Nivelul de vibrație măsurat la mâner ah, în [m / s2] | <2,5 |
| Incertitudinea măsurării K [m/s2] | 1,5 |
| Greutatea uneltei [kg] | 1,6 |
| Nivelul garantat de putere sonoră LWA [dB (A)] | 96 |

**Informații privind zgomotul şi vibrațiile**
Valoarea totală a vibrațiilor $a_h$ şi abateria de măsurare s-a stabilit conform cu standardul EN 50636-2-91 şi s-a prezentat în tabel.
Emisia de zgomot s-a stablit conform cu standardul EN 50636-2-91, valoarea s-a prezentat în tabelul de mai sus .

**ATENȚIE** **Zgomotul poate pricinui afectarea auzului, întotdeauna folosiți echipamentul de protecție auditivă!**

Valoarea declarată a emisiei de zgomot a fost măsurată conform cu metoda standard şi poate fi folosită pentru compararea unui aparat cu altul. Nivelul de emisie a zgomotului menționat mai sus poate fi de asemenea folosit pentru evaluarea inițială a expunerii la zgomot.
Nivelul zgomotului în cursul utilizări reale a uneltei electrice în funcție de modul de utilizare a uneltelor poate să fie diferit de valoarea declarată. Nivelul de zgomot depinde de tipul de material prelucrat precum şi de măsurilor necesare care s-au luat în scopul protecției operatorului. Pentru a evalua exact expunerea în condiții reale de utilizare, trebuie să luați în considerare toate etapele ciclului de operare, care cuprind de asemenea perioadele când aparatul este oprit sau este pornit dar nu este utilizat pentru lucru.

## 7. Pregătire pentru funcționare

**ATENȚIE** **Maşina face parte din linia SAS+ALL, prin urmare, pentru a o folosi, trebuie să se completeze setul, format din maşină, acumulator și încărcător. Utilizarea altor baterii și încărcătoare este interzisă**

**ATENȚIE** **Toate operațiunile descrise în acest capitol trebuie efectuate cu sursa de alimentare deconectată**

Unitatea din cutie are apărătoarea și capul îndepărtate. Montați înainte de a porni unitatea.

### Montarea apărătorii
Introduceți părțile de montare proeminente ale apărătorii în orificiile corespunzătoare din flanșa carcasei motorului.

### Montarea capului
Îndepărtați șurubul de la fus. Așezați capul pe ax, asigurându-vă că plăcuțele din orificiul din cap coincid cu plăcuțele de pe ax. Strângeți capul cu un șurub. Așezați lamelele din plastic pe urechile de pe cap și blocați-le în poziție prin glisare.

### Instalarea opritorului de margine
Opritorul este montat în mașină. Mutați-l la 90 de grade în poziția de lucru.

### Reglarea lungimii bastonului telescopic
Slăbiți piulița de pe bastonul telescopic (fig. A, 4), întindeți bastonul la lungimea dorită și blocați-l prin strângerea piuliței.

### Reglarea unghiului de răsucire a bastonului telescopic
Eliberați blocajul prin apăsarea butonului (fig. A, 10) și selectați una dintre cele trei setări disponibile descrise pe carcasă (0°, 90°, 180°). Blocați din nou după reglare.

### Reglarea unghiului bastonului telescopic
Apăsați butonul de blocare situat în axa de pivot dintre carcasa motorului și bastonul telescopic (Fig. A, 12) și reglați unghiul de înclinare dorit.

### Reglarea poziției mânerului auxiliar
Apăsați simultan cele două butoane situate pe laturile opuse ale axei de pivot a mânerului auxiliar (fig. A, 3) și reglați mânerul în poziția dorită.

### Utilizarea capului cu linie
**Un cap de linie DED69903 este disponibil pentru vânzare separată și poate fi montat pe trimmer.**

Capul de linie nu face parte din setul de trimmer pentru iarbă DED6990.

### Înlocuirea capului de tăiere
Deșurubați capul cu lamele din plastic. Așezați capul vee pe ax și strângeți. Montați capacul capului.

### Extragerea monofilamentului din cap
Pentru a ejecta firul, scoateți capacul capului și trageți ușor firul afară din ambele părți. Dacă firul este prea lung, acesta va fi tăiat de dispozitivul de tăiere a firului trimmer de pe capac (Fig. C, 4).
De fiecare dată înainte de a începe lucrul, asigurați-vă că toate părțile mașinii, în special apărătoarea liniei, sunt bine fixate.

### Reglarea elementelor reglabile în funcție de operația prevăzută
Reglați toate elementele reglabile în funcție de activitatea care urmează să fie efectuată pentru a asigura o poziție ergonomică pentru operatorul mașinii. Mașina poate fi utilizată în două moduri. Aceasta implică utilizarea unor setări diferite pentru înclinarea capului în raport cu bastonul telescopic și unghiul bastonului.

### Cositul
Reglați elementele reglabile astfel încât unghiul dintre axa motorului și bastonul telescopic să fie de aproximativ 30°, iar unghiul de torsiune al bastonului să fie setat la 0°.

### Tunderea marginilor
Când tăiați marginile gazonului pe partea dreaptă a operatorului, reglați elementele reglabile astfel încât unghiul dintre axa motorului și bastonul telescopic să fie de 90°, iar unghiul de răsucire al bastonului să fie setat la 90°.
Atunci când tăiați marginea gazonului de pe partea stângă a operatorului, reglați elementele reglabile astfel încât unghiul dintre axa motorului și bastonul telescopic să fie de aproximativ 60°, iar unghiul de torsiune al bastonului să fie setat la 180°.
După efectuarea setărilor de mai sus, reglați lungimea bastonului și înclinarea mânerului auxiliar la o poziție care să asigure o prindere fermă și o postură stabilă a operatorului.

### Instalarea pachetului de baterii
Pachetul de baterii se montează prin glisarea acestuia în ghidajul prizei bateriei (Fig. A, 9). Odată montat, asigurați-vă că clichetul de pe pachetul de baterii își blochează poziția.

## 8. Pornirea aparatului

**ATENȚIE** **Înainte de a porni aparatul, este esențial să efectuați acțiunile descrise în capitolul "Pregătirea pentru funcționare".**

Pentru a porni maşina, trebuie să îl țineți într-un mod care nu pune în pericol pe operator sau pe cineva din apropiere și asigură rotația liberă a capului de lucru. Ținând cu mâna stângă de mânerul auxiliar (fig A, 2), cu degetul mare sau degetul arătător a mânei drepte apăsați butonul de eliberare al blocajului (fig. A, 1) iar cu celelate degete țineți ferm mânerul principal, apăsând întreruptorul care este amplasat sub mâner (fig. (A, 8). După punerea în funcțiune, efectuați o scurtă încercare de operare fără sarcină, verificând dacă maşina nu se comportă în mod nenatural (vibrații excesive, zgomot perturbator).

## 9. Utilizarea aparatului

**ATENȚIE** **Dacă temperatura bateriei depășește 40°C, opriți funcționarea și așteptați ca bateria să se răcească.**

### Utilizarea maşini în modul de cosire
Maşina trebuie să fie ținută în același mod ca la pornire, așa cum s-a descris în capitolul 8. Stați drept cu picioarele puțin îndepărtate pentru a vă asigura o poziție stabilă. Capul de tăiere țineți deasupra solului, înclinat față de sol, în așa mod ca suprafața de tăiere să formeze un unghi de 30 ° cu suprafața cosită. Cosirea efectuați deplasând încet maşina din dreapta spre stânga, apoi reveniți la poziția de pornire și deplasați-vă în locul următor. Periodic asigurați-vă că nu sunt resturi în jurul capului de tăiere care ar putea cauza blocarea acesteia. Iarba înaltă trebuie să fie tăiată în etape, adică făcând numărul corespunzător de tăieri de la câteva până la câțiva centimetri, începând de la vârfurile plantelor. Tunsul precis în locuri

greu accesibile trebuie făcut cu ajutorul unui opritor de margine, sprijinându-l perpendicular pe obiectul care trebuie cosit.

### Utilizarea maşini în modul de tăiere a marginilor

Maşina trebuie să fie ținută în același mod ca la pornire, așa cum s-a descris în capitolul 8. Stați drept cu piciorele puțin îndepărtate pentru a vă asigura o poziție stabilă. Sprijiniți maşina de sol la marginea opritorului, perpendicular față de sol. Deplasați încet maşina de-a lungul marginii de tăiere.

### Maşina trebuie oprită imediat dacă:

- Trimmerul loveşte de un obiect străin - pentru a verifica dacă nu s-a deteriorat
- vor apărea vibrații mai puternice decât în timpul funcționării normale - pentru a stabili cauza.

**⚠ ATENȚIE** **Nu puneți niciodată deoparte maşina în funcționare. După oprire, așteptați până când motorul se opreşte complet.**

## 10. Verificări şi reglaje curente

**⚠ ATENȚIE** **Toate operațiunile descrise în acest capitol trebuie efectuate cu sursa de alimentare deconectată.**

Pentru a asigura siguranța în funcționare și a prelungi durata de viață a utilajului, întreținerea periodică trebuie efectuată în condiții de atelier.

### Curățarea

Curățați unitatea după fiecare utilizare pentru a îndepărta orice resturi de plante rămase. Pentru o curățare mai amănunțită, se poate utiliza o cârpă uşor umedă, eventual cu adaos de agenți de curățare neagresivi. Unitatea nu trebuie spălată sub jet de apă (risc de inundare).

### Înlocuirea capului cu lamele din plastic

Deşurubați şurubul din cap, scoateți capul de pe ax. Așezați un cap nou pe ax în conformitate cu punctul 7.

### Utilizarea capului cu linie DED69903

### Înlocuirea firului de tăiere

Pentru a înlocui monofilamentul, puteți fie să achiziționați o nouă bobină completă de monofilament vândută ca accesoriu separat (DED69901), fie să înfășurați un monofilament nou cu un diametru care nu depăşeşte 1,5 mm pe bobina nedeteriorată.

### Scoaterea bobinei de linie

Pe capul de tăiere, apăsați încuietorile (Fig. D, 1) și scoateți capacul capului. Dedesubt se află o bobină de monofilament, care trebuie scoasă.

### Înfăşurarea firului

Scoateți restul de fir vechi din bobină, introduceți capătul firului în orificiul de fixare, astfel încât, atunci când este îndoit la 180°, să fie înfășurat în direcția săgeților de pe bobină (Fig. B). Înfășurați linia de-a lungul liniei cu şurub fără să se încurce (fig. E) până când bobina este plină, după care trebuie tăiată. Pentru a împiedica derularea liniei, capătul liniei poate fi plasat în crestătura din flanșa bobinei (Fig. B, 1).

### Instalarea bobinei de monofilament în capul de tăiere

Introduceți o bucată de monofilament prin orificiul pentru monofilament din tamburul capului, apoi așezați bobina în cap astfel încât săgețile care indică direcția de înfășurare să fie vizibile, iar dinții de sub bobină să interacționeze corect cu mecanismul capului. După ce v-ați asigurat că bobina este introdusă corect, fixați capacul împingându-l în carcasa capului.

### Înlocuirea capului de tăiere

Pe capul de tăiere, împingeți încuietorile (Fig. D, 1) și scoateți capacul capului. Dedesubt, în mijloc, există un şurub care trebuie deşurubat, ținând capul de tăiere cu cealaltă mână. Înşurubați noul cap cu același şurub de montare (dacă nu este deteriorat) sau cu unul nou și montați capacul capului.

### Depozitare și transport

Atunci când aparatul nu este utilizat, depozitați-l cu bateria deconectată, departe de îndemâna copiilor, într-un loc uscat și ventilat. Transportați dispozitivul și celelalte componente enumerate în avizul de livrare într-un mod care să nu le expună la condiții de mediu dăunătoare, cum ar fi umiditate, precipitații, temperaturi ridicate (peste 40°C), presiune care poate duce la deteriorări mecanice și altele care pot avea un impact negativ asupra dispozitivului. Deconectați bateria în timpul transportului.

**⚠ ATENȚIE** **Nu este permisă înlocuirea unităților de tăiere nemetalice cu unele metalice!**

## 11. Piese de schimb şi accesorii

Unealta electrică din linia SAS+ALL poate fi echipată în fiecare acumulator şi încărcător din linia SAS+ALL. În scopul alegeri unui acumulator şi a unei încărcătoare adecvată Vă recomandăm să faceți cunoştință de oferta Dedra Exim de pe pagina www.dedra.pl.
În plus în ofertă este disponibilă:
- DED69901 - cap de tăiere cu lame din plastic, DED69902 - lame de schimb din plastic pentru trimmere, DED69903 - cap de tăiere cu nervuri.
La comanda pieselor de schimb şi accesoriilor Vă rugăm să Vă contactați cu service-ul Dedra-Exim. Datele de contact sunt pe pagina 1 al manualului.
La comanda pieselor de schimb Vă rugăm să indicaţi numărul de LOT de pe plăcuța cu date tehnice precum şi numărul componentei de pe schemă.
În perioada de garanţie reparaţiile sunt efectuate în condiţiile descrise în certificatul de garanţie. Vă rugăm să aduceţi produsul reclamat la locul de achiziţionare (vânzătorul este obligat să primească produsul reclamat), sau să-l trimiteți la Service-ul central Dedraexim ori la service-ul cel mai apropiat de locul achiziției (vezi pagina service-lor pe pagina www.dedra.pl). Vă rugăm să ataşaţi certificatul completat de garanţie. După perioada de garanţie repararea efectuază service-ul central. Produsul deteriorat se va trimite la service (costurile de trimitere acoperă utilizatorul).

## 12. Rezolvarea problemelor

**⚠ ATENȚIE** **Înainte de a încerca să rezolvați singur problemele, deconectați maşina de la sursa de alimentare**

| Problemă | Cauza | Rezolvare |
|---|---|---|
| Maşina nu porneşte | Acumulatorul este incorect fixat | Fixați corect acumulatorul |
| | Acumulatorul este descărcat | Încărcați acumulatorul |
| | Acumulatorul este deteriorat | Înlocuiți acumulatorul cu unul bun |
| | Întrerupătorul sau motorul deteriorat | Trimiteți la service în scopul efectuării reparației |
| Maşina lucrează greu | Resturi de plante rămase | Îndepărtați resturile de plante rămase în jurul capului |
| Scăderea eficacității de tăiere | Prea scurt fir de tăiat | Scoateți firul pe o lungime corespunzătoare |
| Firul nu iese | Firul s-a încurcat pe bobină | Scoateți bobina, desfăşurați firul şi înfăşurați corect |
| | Lipsa firului pe bobină | Înlocuiți bobina cu una completă sau înfăşurați firul pe bobină |
| Vibrații prea puternice ale maşinii | Resturi de plante rămase | Îndepărtați resturile de plante |
| | Capul de tăiere deteriorat | Înlocuiți capul de tăiat |
| Maşina se încălzeşte | Astupate orficiile ventilației | Curățați orifiiciile de ventilație |

## 13. Dotarea completă a maşini

1. Trimmer – 1 bucată, 2. Apărătoarea capului de lucru– 1 bucată, 3. Opritor de margină – 1 bucată, 4. Holşuruburi – 1 set.

## 14. Informația pentru utilizatori privind eliminarea utilajelor uzate (se referă la gospodării de casă)



Simbolul afişat pe produse sau pe documentația care le însoțește indică faptul că echipamentele electrice sau electronice defecte nu trebuie eliminate împreună cu deşeurile menajere. În cazul în care trebuie să eliminați, să reutilizați sau să recuperați componente, trebuie să le duceți la un punct de colectare specializat, unde vor fi acceptate gratuit. Autoritățile locale furnizează informații privind locația punctelor de colectare a echipamentelor uzate, de exemplu pe site-urile lor web.
Eliminarea corespunzătoare a dispozitivului permite conservarea resurselor valoroase și evitarea impactului negativ asupra sănătății și mediului, care rezultă din posibilitatea prezenței substanțelor, amestecurilor și componentelor periculoase în echipament.
Eliminarea incorectă a deşeurilor riscă sancțiuni în conformitate cu reglementările locale relevante.
Utilizatorii din țările UE: Dacă trebuie să vă debarasați de echipamente electrice sau electronice, vă rugăm să contactați cel mai apropiat punct de vânzare sau furnizorul dumneavoastră, care vă va putea oferi informații suplimentare.
Eliminarea în țări din afara Uniunii Europene: Acest simbol se aplică numai în țările din Uniunea Europeană. În cazul în care doriți să aruncați acest produs, vă rugăm să contactați autoritățile locale sau dealerul pentru a afla metoda corectă de eliminare.

**Certificat de garanţie**

Pentru

Nr. de katalog:
Număr de lot:.....
(denumit în continuare Produs)

Data de cumpărare a produsului: …….

Ştampila vânzătorului: ……..

Data şi semnătura vânzătorului: .....

Declaraţia Utilizatorului:

Confirm, că am fost informat în ceea ce priveşte condiţiile de garanţie şi efectele nerespectării orientăriilor cuprinse în manualul de utilizare şi în Certificatul de garanţie. Condiţiile prezentei garanţiei îmi sunt cunoscute ce afirm cu semnătura mea de mână:

..... .....
Data şi locul semnătura Utilizatorului

Garanția este acordată în conformitate cu prevederile OG 21/1992 și OG 140/2021, cu modificările ulterioare, pe baza cardului de garanție și a dovezii originale de cumpărare. Perioada de reparație nu poate depăși 15 zile calendaristice de la data la care consumatorul a predat reclamația vânzătorului.

**I.Responsabilitatea pentru produs:**

1. **Garant** - DEDRA EXIM sp. z o.o. cu sediul în Pruszkowie, adresa: ul. 3 Maja 8, 05-800 Pruszków, KRS 0000062517, Sąd Rejonowy dla m.st. Warszawy w Warszawie, XIV Wydział Gospodarczy Krajowego Rejestru Sądowego,*[Judecătoria Raională pentru o.c. Varşovia în Varşovia, Departamentul al XIV–a Economic al Registrului Naţional Juridic]* NIP *[CIF]* 527-020-49-33, Kapitał zakładowy *[capital social]*: 100 980.00 zł.
2. în condiţiile menţionate în prezentul Certificat de garanţie Garantul acordă garanţie la produsul derivat din distribuţia Garantului.
3. Responsabilitatea cu titlu de garanţie cuprinde numai defectele care sau ivit din cauze datorate Produsului în momentul livrării acestuia Utilizatorului.
4. Cu titlu de garanţie, Utilizatorul, obţine dreptul la repararea gratis a Produsului, dacă defecţiunea s-a ivit în perioada de garanţie. Modul de reparare a Produsului (metoda de executare a reparării) depinde de decizia Garantului. Dacă Garantul

constată că Produsul nu poate fi reparat, Garantul își rezervă dreptul de a schimba piesa defectă sau total Produsul cu altul fără defecte sau de a micșora prețul Produsului ori de a se retrage de la Contract.
5. Faţă de Utilizatorul, care conform cu legea din data de 23 aprilie 1964 din Codul Civil, nu este un consumator, răspunderea Garantului pentru dauna rezultate din prezenta garanţie şi/ sau în legătură cu încheierea şi executarea acesteia, indiferent de dreptul legal, este limitată maxim până la valoarea Produsului defect.

**II. Perioada de garanţie:**

| Componentele Produsului acoperite de garanţie | Durata de protecţie a garanţiei |
|---|---|
| **DED6990** | 24 luni, de la data cumpărării Produsului, înscrisă în prezentul Certificat de garanţie |
| Apărătoarea firului, firului, Opritor de margină, Capul de tăiere. | Componente neacoperite de garanţie |

**III. Condiţiile de utilizare a garanţiei:**
1. Prezentarea de către Utilizator a Certificatul completat de garanţie a Produsului şi dovedirea împrejurărilor de cumpărare a Produsului de ex. prin prezentarea chitanţei, facturei, etc. Pentru a efectua în mod eficient reclamaţia, se recomandă că Utilizatorul să trimite împreună cu Produsul reclamat, toate componetele menţionate la “Completarea” Produsului în manualul de utilizare.
2. Respectarea de către Utilizator a recomandările din Manualul de utilizare şi din Certficatul de garanţie.
3. Garanţia acoperă numai teritoriul Republicii Polonă şi UE.

**IV. Garanţia nu acoperă defecţiunile Produsului apărute în special din cauza:**
1. Nerespectării de către Utilizator a condiţiilor indicate în Manualul de utilizare, în special în domeniul de utilizare, întreţinere şi curăţare corectă.
2. Utilizarea de către Utilizator a unor produse de curăţare sau substanţe de conservare care sunt neadecvate cu Manualul de utilizare;
3. Depozitare necorespunzătoare şi transportul necorespunzător al Produsului de către Utilizator;
4. Modificări şi/sau reconstrucţii arbitrare a Produsului de către Utilizator;;
5. Utilizarea în Produs de către Utilizator a unor materiale consumabile neconforme cu manualul de utilizare.
Utilizatorul care conform nu legea din data de 23 aprilie 1964 din Codul Civil nu este un consumator, pierde garanţia pentru Produsul, în care:
1. numerele de serie, marcarea datelor şi plăcuţele cu datele technice au fost îndepărtate de către Utilizator.
2. sigiliile existente au fost deteriorate de Utilizator sau au urme rămase din manipularea de către utilizator la acestea.
**Atenţie!** Operaţiile legate cu utilizarea de fiecare zii, descrise în manualul de utilizare, Utilizatorul execută singur pe costul său.

**V. Procedura de reclamaţie:**
1. Dacă se constată că Produsul nu funcţionează corect, Înainte de a depune reclamaţia trebuie să Vă asiguraţi dacă toate operaţiunile descrise în manualul de utilizare au fost executate corect.
2. Sesizaţi imediat reclamaţia, cel mai bine în termen de 7 zile de la data la care aţi observant defectul produsului. Utilizatorul care conform cu legea din data de 23 aprilie 1964 din Codul Civil nu este un consumator, pierde garanţia pentru Produs dacă reclamaţia nu depune în termen de până de 7 zile.
3. Sesizarea reclamaţiei se face de ex. la. la punctul de cumpărare a Produsului, la service-ul de garanţie sau se poate trimite în scris pe adresa: DEDRA EXIM sp. z o.o., ul. 3 Maja 8, 05-800 Pruszków.
4. Utilizatorul poate să depună reclamaţia prin formularul accesibil pe pagina de internet www.dedra.pl. (“Formular pentru sesizarea reclamaţiei cu titlu de garanţie”).
5. Adresele service-urilor de garanţie din fiecare stat sunt accesibile pe pagina www.dedra.pl. Dacă service-ul lipseşte în statul adecvat, trimiteţi sesizările de reclamaţie cu titlu de garanţie pe adresa: DEDRA EXIM sp. z o.o. ul. 3 Maja 8, 05-800 Pruszków (Polonia).
6. Luând în considerare siguranţa Utilizatorului se interzice utilizarea Produsului defect.
7. Atenţie!!! Utilizarea Produsului defect este periculos pentru sănătatea şi viaţa Utilizatorului.
8. Executarea obligaţiilor rezultate din garanţie va avea loc în termen de 14 zile lucrătoare, calculate de la data furnizării de către Utilizator a Produsului reclamat.
9. Înainte de furnizare a Produsului reclamat se recomandă curăţirea acestuia. Se recomandă de a se asigura bine Produsul împotriva distrugerii în timpul transportului (se recomandă să trimiteţi produsul reclamat în ambalajul original).Perioada de garanţie va fi prelungită cu durata în care, din cauza defectului Produsului acoperit de garanţie Utilizatorul nu l-a putut să-l utilizeze,
10. Garanţia nu opreşte, nu limitează nu suspendează drepturile Utilizatorului rezultate din dispoziţiile privind garanţia pentru vicile produsului vândut.
În conformitate cu articolul 13 alineatele (1) și (2) din Regulamentul (UE) 2016/679 al Parlamentului European și al Consiliului din 27 aprilie 2016 privind protecția persoanelor fizice în ceea ce privește prelucrarea datelor cu caracter personal și privind libera circulație a acestor date și de abrogare a Directivei 95/46/CE, vă informăm.
1. Administratorul datelor Dumneavoastră cu caracter personal furnizate în formular este DEDRA-EXIM sp. z o. o. cu sediul social în Pruszków, ul. 3 Maja 8, 05-800 Pruszków (în continuare: „Administrator”).
2. Datele dumneavoastră vor fi prelucrate numai în scopul derulării procedurii de garanție a dispozitivului în conformitate cu art. 6 alin.1 lit. b din regulamentul general privind protecția datelor (în continuare: „GDPR”). Furnizarea datelor este voluntară, dar necesară pentru derularea procedurii de garanție.
3. Datele dumneavoastră vor fi prelucrate pe perioada de luare în considerare a procedurii de garanție și în scopuri de arhivare în cazul în care este nevoie de apărare împotriva oricăror pretenții împotriva Administratorului, nu mai mult decât până la expirarea acestora.
4. Datele dumneavoastră pot fi dezvăluite numai entităților care prelucrează date pentru administrator pe baza unui contract scris de încredințare a prelucrării datelor cu caracter personal care oferă, printre altele, service tehnic, hosting sau întreținere site, service IT, firmă de curierat. Furnizorii Administratorului sunt obligați să asigure securitatea datelor și să îndeplinească cerințele legii aplicabile referitoare la protecția datelor cu caracter personal și nu pot folosi datele cu caracter personal încredințate în alte scopuri decât cele specificate în contractul cu Administratorul.
5. Datele dumneavoastră nu vor fi prelucrate în mod automatizat, inclusiv sub formă de profilare, și nu vor fi transferate către o țară terță/organizație internațională.
6. Aveți dreptul de a accesa datele dumneavoastră și dreptul de a rectifica, șterge, limita prelucrarea, dreptul de a transfera date, dreptul de a vă opune în orice moment.
7. În toate aspectele legate de prelucrarea datelor dumneavoastră cu caracter personal de către Administrator, ne puteți contacta la următoarea adresă de e-mail: daneosobowe@dedra.pl.;
8. Aveți dreptul de a depune o plângere la autoritatea competentă pentru protecția datelor cu caracter personal;

## SI Kazalo


1. Fotografije in risbe
2. Podrobna varnost pri delu
3. Opis naprave
4. Namembnost naprave
5. Omejitve uporabe
6. Tehnični podatki
7. Priprava za delo
8. Vklop naprave
9. Uporaba naprave
10. Tekoča vzdrževalna opravila
11. Nadomestni deli in dodatna opremai
12. Samoodpravljanje napak
13. Kompletacija naprave
14. Informacije za uporabnike o tem, kako odstranjevati odrabljene električne in elektronske naprave
15. Garancijski list


**Prevod originalnega priročnika**

Izjava o skladnosti je priložena navodilom kot ločen dokument. Če izjave o skladnosti ni, se obrnite na Dedra Exim Sp. z o.o.
Splošni varnostni predpisi so priloženi navodilom kot ločena brošura.

**OPOZORILO. Preberite vsa s simbolom ⚠ označena opozorila in vsa navodila.**

Splošni varnostni predpisi so priloženi priročniku kot ločena knjižica.

**POZOR** **Pri uporabi naprave vedno upoštevajte osnovna pravila varnosti pri delu, da se izognete požaru, električnemu udaru ali mehanskim poškodbam.**

Pred začetkom uporabe naprave preberite vsebino navodil za uporabo. Shranite navodila za uporabo, splošne predpise o varnosti pri delu in izjavo o skladnosti. Dosledno upoštevanje navodil in priporočil iz navodil za uporabo bo podaljšalo življenjsko dobo aparata.

**POZOR** **Pri delu dosledno upoštevajte navodila iz splošnih predpisov o varstvu pri delu.**

Če aparat predate drugi osebi, ji morate predati tudi navodila za uporabo, splošne predpise o varnosti pri delu in izjavo o skladnosti. Družba Dedra Exim ni odgovorna za nesreče, ki so posledica neupoštevanja varnostnih navodil. Pozorno preberite vse splošne predpise o varstvu pri delu in navodila za uporabo. Neupoštevanje opozoril in navodil lahko povzroči električni udar, požar in/ali hude telesne poškodbe. Vsa navodila, splošne varnostne predpise in izjavo o skladnosti shranite za poznejšo uporabo.

**POZOR** **Serija SAS+ALL je bila zasnovana tako, da deluje samo z baterijami serije SAS+ALL.**

Li-Ion baterija in polnilec nista vključena v kupljeno opremo in ju je treba kupiti posebej. Uporaba baterij, ki niso namenjene tej napravi, je prepovedana..

## 2. Podrobna varnost pri delu

- Napravo uporabljajte le pri dnevni svetlobi ali močni umetni svetlobi.
- Naprave ne uporabljajte, kadar so v bližini druge osebe, zlasti otroci ali živali. Obstaja nevarnost, da izpod rezalne glave pade kamen ali drug predmet.
- Pri uporabi naprave nosite primerne (pokrite) čevlje in dolge hlače.
- Pri delu s strojem bodite ves čas previdni, ohranjajte ravnotežje, stopala postavite trdno na tla, še posebej na strminah. Pri delu hodite, nikoli ne tekajte.
- Naprave ne smejo uporabljati otroci, osebe z zmanjšanimi fizičnimi, senzoričnimi ali duševnimi sposobnostmi, osebe, ki niso seznanjene z delovanjem naprave ali ki niso prebrale teh navodil za uporabo.
- Med zagonom in ves čas delovanja je treba ohranjati varno razdaljo med upravljavcem in rezalnim elementom.
- Gibljivih delov se ne smete dotikati, dokler se ne ustavijo in dokler ni izključeno napajanje.
- Med servisiranjem in pregledovanjem je treba paziti, da se ne porežete na rezilu za skrajševanje rezalne linije.
- Stroja ni dovoljeno uporabljati z odstranjenim ali poškodovanim varovalom linije ali z odstranjenim pomožnim ročajem.
- Stroja ne smete uporabljati v slabih vremenskih razmerah, zlasti če obstaja nevarnost udara strele.
- V primeru nezgode pri delu uporabite ukrepe prve pomoči, ki ustrezajo poškodbi, in poiščite zdravniško pomoč.
- V naslednjih primerih odklopite napajanje:
  - če opremo pustite brez nadzora
  - če je treba odstraniti dele naprav okoli glave ali na prezračevalnih odprtinah
  - servisiranje ali vzdrževanje
  - prekomerne vibracije
- Upoštevajte navodila v priročnikih za baterijo in polnilnik.

- Vendar tudi če se naprava uporablja v skladu z navodili za uporabo, je nemogoče popolnoma odpraviti določen dejavnik tveganja, ki je povezan z zasnovo in namenom naprave. Prisotna so zlasti naslednja tveganja:
  - stik z vrtečo se delovno konico v nezaščitenem območju (rezne rane)
  - močno zavračanje rezanega materiala zaradi nepravilne nastavitve
  - zlom linije
  - predolga uporaba naprave lahko povzroči nelagodje ali poškodbe zaradi izpostavljenosti vibracijam

## 3. Opis naprave

Slika A: 1. gumb za zaklepanje stikala, 2. pomožni ročaj, 3. nastavitev nagiba pomožnega ročaja, 4. zaklepna matica za nastavitev dolžine palice, 5. ohišje motorja, 6. omejevalnik roba, 7. Glavni ročaj, 8. stikalo za vklop/izklop, 9. vtičnica za baterijo, 10. nastavitev zasuka palice, 11. palica, 12. nastavitev nagiba palice, 13. varovalo linije, 14. rezalna glava, 15. držalo za rezervno rezilo.

## 4. Namembnost naprave

Stroj je zasnovan za košnjo trave ali podobnega mehkega rastlinja na težko dostopnih mestih, npr. okoli debel dreves, pod grmovjem, na pobočjih ali ob zidovih. Če je pravilno nameščen, se lahko uporablja tudi za obrezovanje robov trate.
Napravo je dovoljeno uporabljati tudi pri obnovitvenih in gradbenih delih, v delavnicah za izvajanje popravil ter v okviru ljubiteljskih dejavnosti, ob upoštevanju dejanskih in dovoljenih pogojev uporabe, kot so navedeni v teh navodilih za uporabo.

## 5. Omejitve uporabe

**POZOR** **Napravo je dovoljeno uporabljati samo v skladu s spodnjimi "Dovoljenimi pogoji dela z napravo".**

**POZOR** **Kakršne koli samovoljne uvedbe sprememb v mehansko in električno strukturo, modifikacije naprave ali taka izvajanja vzdrževanja ali servisiranja, ki niso skladna z opisi v teh navodilih za uporabo, se štejejo za nezakonita in imajo za posledico takojšnjo izgubo garancijskih pravic, izjava o skladnosti pa preneha veljati.**

S trimerjem ne smete kositi zelo goste ali mokre trave. Zaradi napačne uporabe ali uporabe, ki ni v skladu z navodili za uporabo, boste takoj izgubili garancijske pravice.

DOVOLJENI POGOJI DELA
S1 neprekinjeno delovanje
Uporabljati samo znotraj prostorov. Temperaturno območje polnjenja baterije 10 - 30 °C. Ne izpostavljati temperaturam prek 40 °C.

## 6. Tehnični podatki

| Model | **DED6990** |
|---|---|
| Napetost v omrežju [V] | 18 V d.c. |
| Vrsta baterije | Li-Ion |
| Hitrost vrtenja max n0 [min-1] | 9 000 |
| Delovna širina [mm] | 240 |
| Emisija hrupa: | |
| Raven moči LWA [dB(A)] | 88 |
| Raven tlaka LpA [dB(A)] | 81 |
| Merilna negotovost (KpA) [dB(A)] | 3 |
| Merilna negotovost (KWA) [dB(A)] | 2,12 |
| Raven vibracij, izmerjenih na ročaju ah, v [m/s2] | <2,5 |
| Merilna negotovost Ka [m/s2] | 1,5 |
| Teža [kg] | 1,6 |
| Zajamčena raven zvočne moči LWA [dB(A)] | 96 |

### Informacije o vibracijah in hrupu

Kombinirana vrednost vibracij $a_h$ in merilna negotovost sta bili določeni v skladu s standardom EN 50636-2-91 in sta navedeni v tabeli.
Emisija hrupa je bila določena v skladu z EN 50636-2-91 vrednosti so podane v zgornji tabeli.

**POZOR** **Hrup lahko poškoduje sluh, pri delu je vedno treba uporabljati zaščito za ušesa!**

Deklarirana skupna vrednost vibracij je bila izmerjena v skladu s standardno preskusno metodo in se lahko uporablja za primerjave ene naprave z drugo. Navedeno raven vibracij se lahko uporablja tudi za začetno oceno izpostavljenosti vibracijam.
Raven vibracij med dejansko uporabo naprave se lahko razlikuje od deklariranih vrednosti, odvisno od načina uporabe delovnih orodij, v tem zlasti od vrste obdelovanca ter od potrebe opredelitve ukrepov za zaščito uporabnika orodja. Za natančno oceno izpostavljenosti v dejanskih pogojih uporabe je treba upoštevati vse dele delovnega cikla, vključno z obdobji, ko je orodje izklopljeno ali ko je vklopljeno, vendar se z njim ne dela.

## 7. Priprava za delo

**POZOR** **Naprava je del linije SAS+ALL, zato jo je možno uporabljati le v okviru ustreznega sestava, sestoječega se iz naprave, baterije in polnilnika. Uporaba drugih baterij in polnilnikov je prepovedana.**

**POZOR** **Vse postopke, opisane v tem poglavju, izvajajte ob izkloplјenem napajalniku.**

Enota v škatli ima odstranjeno varovalo in glavo. Namestite ga, preden začnete uporabljati enoto.

### Namestitev varovala

Izstopajoče montažne dele varovala vstavite v ustrezne luknje v prirobnici ohišja motorja.

### Namestitev glave

Odstranite vijak z vretena. Namestite glavo na vreteno in pri tem pazite, da se ploskve v luknji v glavi ujemajo s ploskvami na vretenu. Glavo privijte z vijakom. Plastične lopatice namestite na ušesa na glavi in jih z drsenjem zaklenite na mestu.

### Namestitev omejevalnika robov

Zaustavljalnik je nameščen v stroju. Prestavite ga za 90 stopinj v delovni položaj.
Nastavitev dolžine teleskopske palice
Odvijte matico na teleskopski palici (slika A, 4), podaljšajte palico do želene dolžine in jo zaklenite z zategovanjem matice.

### Nastavitev kota zasuka teleskopske palice

S pritiskom na gumb sprostite zaklep (slika A, 10) in izberite eno od treh razpoložljivih nastavitev, opisanih na ohišju (0°, 90°, 180°). Po nastavitvi ponovno zaklenite.

### Nastavitev kota zasuka teleskopske palice

Pritisnite gumb za zaklepanje, ki se nahaja v osi vrtenja med ohišjem motorja in teleskopsko palico (slika A, 12), in nastavite želeni kot nagiba.

### Nastavitev položaja pomožnega ročaja

Hkrati pritisnite oba gumba, ki se nahajata na nasprotnih straneh osi vrtenja pomožnega ročaja (slika A, 3), in nastavite ročaj v želeni položaj.

### Uporaba glave s črto

Glava z vrvico DED69903 je na voljo v ločeni prodaji in jo lahko namestite na obrezovalnik.

**POZOR** **Glava z vrvico ni del kompleta za obrezovanje trave DED6990.**

### Zamenjava rezalne glave

Odvijte glavo s plastičnimi rezili. Namestite rezalno glavo na vreteno in jo zategnite. Namestite pokrovček glave.

### Vlečenje monofilamenta iz glave

Če želite izvleči vrvico, odstranite pokrovček glave in nežno izvlecite vrvico z obeh strani. Če je enojna žica predolga, jo bo odrezal rezalnik enojne žice na pokrovu (slika C, 4).

**POZOR** **Vsakič pred začetkom dela se prepričajte, da so vsi deli stroja, zlasti zaščita vrvice, varno pritrjeni.**

### Nastavitev nastavljivih elementov glede na predvideno delovanje

Vse nastavljive elemente nastavite glede na predvideno delo, da zagotovite ergonomsko držo upravljavca stroja. Stroj se lahko uporablja na dva načina. Pri tem je treba uporabiti različne nastavitve naklona glave glede na teleskopsko palico in kota palice.

### Košnja

Nastavljive elemente nastavite tako, da je kot med osjo motorja in teleskopsko palico približno 30°, kot zasuka palice pa je nastavljen na 0°.

### Obrezovanje robov

Pri obrezovanju robov trate na desni strani upravljavca nastavite nastavljive elemente tako, da je kot med osjo motorja in teleskopsko palico 90°, kot zasuka palice pa je nastavljen na 90°.
Pri obrezovanju roba trate na levi strani upravljavca nastavite nastavljive elemente tako, da je kot med osjo motorja in teleskopsko palico približno 60°, kot zasuka palice pa je nastavljen na 180°.
Po izvedbi zgornjih nastavitev prilagodite dolžino palice in naklon pomožnega ročaja v položaj, ki zagotavlja trden oprijem in stabilno držo upravljavca.

### Namestitev paketa baterij

Akumulatorski sklop namestite tako, da ga potisnete v vodilo vtičnice za akumulator (sliki A, 9). Po namestitvi poskrbite, da se zaskočnica na baterijskem paketu zaskoči v svojem položaju.

## 8. Vklop naprave

**POZOR** **Pred zagonom enote je treba opraviti korake, opisane v poglavju „Priprava na delovanje“.**

Če želite zagnati stroj, ga držite tako, da ne ogrožate upravljavca ali oseb v bližini in da se delovna glava lahko prosto vrti. Z levo roko držite pomožni ročaj (slika A, 2), s palcem ali kazalcem desne roke pritisnite gumb za sprostitev blokade stikala (slika A, 1), z drugimi prsti pa varno primite glavni ročaj (slika A, 7) s pritiskom na stikalo pod njim (slika A, 8). Pred začetkom dela opravite kratek preizkus brez obremenitve, da preverite, ali se stroj ne obnaša nenaravno (neobičajne vibracije, moteč hrup)..

## 9. Uporaba naprave

**POZOR** **Če se baterija segreje nad 40 °C, prenehajte z delom in počakajte, da se baterija ohladi.**

### Uporaba naprave v načinu košnje

Stroj držite enako kot pri zagonu, kot je opisano v poglavju 8. Stopite naravnost z rahlim korakom, da zagotovite stabilen položaj. Rezalno glavo držite tik nad tlemi, nagnjeno proti njim, tako da rezalna ravnina tvori kot 30° s površino, ki jo je treba pokositi (slika F). Kosite tako, da napravo počasi premikate od desne proti levi, nato se vrnite v začetni položaj in se premaknite na naslednjo površino, ki jo je treba pokositi. Občasno se prepričajte, da okoli rezalne glave ni odpadkov, ki bi lahko povzročili njeno blokado. Visoko travo je treba kositi postopoma, tj. z ustreznim številom rezov od nekaj do nekaj centimetrov, ki se začnejo pri vrhovih rastlin. Natančno košnjo na težko dostopnih območjih je treba opraviti s pomočjo omejevalnika robov, ki ga je treba pravokotno nasloniti na košeni predmet.

### Uporaba stroja v načinu rezanja robov

Napravo držite enako kot pri zagonu, kot je opisano v poglavju 8. Stojte naravnost z rahlim korakom, da zagotovite stabilen položaj. Napravo naslonite ob tla na robni omejevalnik, pravokotno nanj (sliki G in H). Napravo počasi premikajte vzdolž roba, ki ga je treba rezati.

**Takoj prenehajte z delom z napravo, če:**

- če obrezovalnik naleti na tujek - preverite, ali ni prišlo do poškodb.
- se pojavijo vibracije, ki so močnejše kot med običajnim delovanjem - da ugotovite vzrok.

**POZOR** **Nikoli ne odložite delujočega aparata. Po izklopu počakajte, da se motor ustavi.**

## 10. Tekoča vzdrževalna opravila

**POZOR** **Da bi zagotovili varnost delovanja in podaljšali življenjsko dobo stroja, je treba redno vzdrževanje opravljati v pogojih delavnice.**

### Čiščenje

Po vsaki uporabi enoto očistite, da odstranite vse preostale rastlinske ostanke. Za temeljitejše čiščenje lahko uporabite rahlo vlažno krpo z morebitnim dodatkom neagresivnih čistilnih sredstev. Enote ne smete prati pod tekočo vodo (nevarnost poplavljanja).

### Zamenjava glave s plastičnimi rezili

Odvijte vijak v glavi in odstranite glavo z vretena. Na vreteno namestite novo glavo v skladu s točko 7.

### Uporaba glave DED69903 s črto

### Zamenjava rezalne vrvice

Za zamenjavo rezalne vrvice lahko kupite novo polno tuljavo rezalne vrvice, ki je naprodaj kot posebna oprema (DED69901), ali na nepoškodovano tuljavo navijte novo rezalno vrvico s premerom, ki ne presega 1,5 mm.

### Odstranjevanje tuljave z vrvico

Na rezalni glavi pritisnite zapahe (slika D, 1) in snemite pokrovček glave. Pod njo se nahaja tuljava monofilamenta, ki jo je treba izvleči.

### Navijanje vrvice

Odstranite preostanek stare vrvice z bobna, vstavite konec vrvice v pritrdilno luknjo, tako da se po upogibu za 180° navije v smeri puščic na bobnu (slika B). Vrvico brez zapletanja navijte vzdolž vijačne vrvice (slika E), dokler ni tuljava polna, nato jo je treba odrezati. Da bi preprečili odvijanje vrvice, lahko konec vrvice namestite v zarezo v prirobnici tuljave (slika B, 1).

### Namestitev koluta monofilamenta v rezalno glavo

Navijte kos monofilamenta skozi luknjo za monofilament v bobnu glave, nato namestite tuljavo v glavo tako, da so puščice, ki označujejo smer navijanja, vidne in da zobci pod tuljavo pravilno sodelujejo z mehanizmom glave. Ko se prepričate, da je tuljava pravilno vstavljena, pritrdite pokrovček tako, da ga potisnete v ohišje glave.

### Zamenjava rezalne glave

Na rezalni glavi potisnite zaskočnika (slika D, 1) in snemite pokrovček glave. Spodaj na sredini je vijak, ki ga je treba odviti, pri čemer z drugo roko držite rezalno glavo. Novo glavo privijte z istim (če ni poškodovana) ali novim pritrdilnim vijakom in namestite pokrovček glave.

### Shranjevanje in prevoz

Ko enote ne uporabljate, jo shranjujte z odklopljeno baterijo, zunaj dosega otrok, na suhem in zračnem mestu. Napravo in druge sestavne dele, navedene v dobavnici, prevažajte tako, da jih ne izpostavljate škodljivim okoljskim razmeram, kot so vlaga, padavine, visoka temperatura (nad 40°C), pritisk, ki lahko povzroči mehanske poškodbe, in drugim dejavnikom, ki lahko negativno vplivajo na napravo. Med prevozom odklopite baterijo.

**POZOR** **Nekovinskih rezalnih enot ni dovoljeno zamenjati s kovinskimi!**

## 11. Nadomestni deli in dodatna oprema

### Priporočena dodatna oprema

Napravo iz linije SAS+ALL se lahko opremi s katero koli baterijo in polnilnikom iz linije SAS+ALL.
Ponudba dodatne opreme:
- DED69901 - glava trimerja s plastičnimi rezili, DED69902 - plastična nadomestna rezila za trimerje, DED69903 - glava trimerja z žilami
Za nakup rezervnih delov in dodatne opreme se obrnite na Servis Dedra Exim. Kontaktne podatke najdete na 1. strani navodil. Pri naročanju rezervnih delov navedite številko PARTIJE z nazivne tablice in številko dela iz montažne risbe. V garancijskem roku bodo popravila izvršena pod pogoji, navedenimi v garancijskem listu. Reklamirani izdelek je treba dostaviti v popravilo na kraj nakupa (prodajalec je dolžan reklamirani izdelek sprejeti), lahko se ga tudi pošlje v centralni servis DEDRA – EXIM. Prosimo, da izdelku priložite garancijski list, ki ga je izstavil uvoznik. Po preteku garancijskega obdobja popravila opravlja Centralni servis. Poškodovan izdelek je se pošlje v Servis (stroške dostave krije uporabnik).

## 12. Samoodpravljanje napak

**POZOR** **Pred pristopom k odpravljanju napak je treba napravo odklopiti od vira napajanja.**

| PROBLEM | VZROK | REŠITEV |
|---|---|---|
| Naprava ne deluje | Okvarjeno stikalo | Naročite servisiranje enote |
| | Izpraznjena baterija | Napolnite baterijo |
| | Nepravilno nameščena baterija | pravilno namestite |
| Enota se težko zažene | Izpraznjena baterija | Pravilno napolnite akumulatorsko baterijo<br>Zmanjšajte obremenitev |
| | Preseganje obratovalnih parametrov | Zmanjšajte obremenitev električnega orodja |
| Motor se pregreva | Zamašene prezračevalne odprtine | Očistite vrtine |
| | Preseganje obratovalnih parametrov | Električno orodje izklopite, delo odložite, dokler se popolnoma ne ohladi |

## 12. Kompletacija naprave

1. trimer - 1 enota, 2. nadomestna rezila - 20 enot..

## 13. Informacija za uporabnike o odstranjevanju električne in elektronske opreme (velja za gospodinjstva)



Simbol, ki je prikazan na izdelkih ali spremljajoči dokumentaciji, označuje, da se okvarjene električne ali elektronske opreme ne sme odlagati med gospodinjske odpadke. Če želite sestavne dele zavreči, ponovno uporabiti ali predelati, jih je treba odpeljati na specializirano zbirno mesto, kjer jih bodo sprejeli brezplačno. Informacije o lokacijah zbirnih mest za rabljeno opremo zagotavljajo lokalni organi, npr. na svojih spletnih straneh.
S pravilnim odstranjevanjem naprave lahko ohranimo dragocene vire ter se izognemo negativnim vplivom na zdravje in okolje zaradi morebitne prisotnosti nevarnih: snovi, zmesi in sestavnih delov v opremi.
Zaradi nepravilnega odlaganja odpadkov vam grozijo kazni v skladu z ustreznimi lokalnimi predpisi.
Uporabniki v državah EU: Če želite odstraniti električno ali elektronsko opremo, se obrnite na najbližje prodajno mesto ali na dobavitelja, ki vam bo zagotovil dodatne informacije.
Odstranjevanje v državah zunaj Evropske unije: Ta simbol velja samo za države Evropske unije. Če želite ta izdelek zavreči, se obrnite na lokalne organe ali prodajalca, da vam pojasnijo pravilen način odstranjevanja.

### Garancijski list

za

Kataloška št.: DED6990 št. partije:.....

(v nadaljevanju Proizvod)

Datum nakupa Proizvoda: .....

Žig prodajalca

Datum in podpis prodajalca: .....

**Izjava uporabnika:**

Potrjujem, da sem bil seznanjen s pogoji garancije in posledicami neupoštevanja navodil v navodilih za uporabo in garancijskem listu. Znani so mi pogoji te garancije, kar potrjujem z lastnoročnim podpisom:

..... .....

Datum in kraj Podpis uporabnika

### I. Odgovornost za Proizvod

1. Garant - Dedra Exim Sp. z o.o. s sedežem v Pruškovu, naslov: ul. 3 Maja 8, 05-800 Pruszków, Poljska, št. KRS (vpisa v državni sodni register Poljske) 0000062517, vpis izvršilo Okrajno sodišče za gl. mesto Varšavo v Varšavi, njegov 14. gospodarski oddelek Državnega sodnega registra *(KRS – Krajowy Rejestr Sądowy)*, davčna številka 527-020-49-33, osnovni kapital: 100.980,00 PLN.
2. Garant pod pogoji, določenimi v tem garancijskem listu, podeljuje garancijo za Proizvod, ki ga je dobavil.
3. Odgovornost iz naslova garancije zajema samo napake, izhajače iz razlogov, prisotnoh v samem Proizvodu v času njegove izdaje uporabniku.
4. Garancija daje Uporabniku pravico do brezplačne odprave napake na Proizvodu, če se napako odkrije v garancijskem obdobju. Način odprave napake na Proizvodu (metoda odprave napake) je odvisen od odločitve Garanta. Garant si za primer svoje ugotovitve, da popravila ni možno izvesti, pridržuje pravico do zamenjave okvarjenega elementa ali celotnega Proizvoda z brezhibnim, znižanja cene Proizvoda ali odstopa od pogodbe.
5. V odnosu do Uporabnika, ki ni potrošnik v smislu poljskega Civilnega zakonika *(Kodeks Cywilny)* z dne 23. aprila 1964., je odškodninska odgovornost Garanta za škodo, ki izhaja iz te garancije in/ali je v zvezi z njeno sklenitvijo in izvajanjem, ne glede na pravni naslov, omejena do vrednosti brezhibnega Proizvoda, ki je okvarjen.

### II. Garancijsko obdobje

| Elementi Proizvoda | Trajanje garancijske zaščite |
|---|---|
| DED6990 | 24 mesecev od dneva nakupa Proizvoda, navedenega v tem garancijskem listu |
| Zaščita cevi, omejevalnik robov, rezalna glava, linija | Brez garancije |

### III. Garancijski pogoji

1. Predložitev izpolnjenega garancijskega lista Proizvoda s strani Uporabnika ter dokazila okoliščin nakupa Proizvoda s strani Uporabnika, npr. v obliki blagajniškega potrdila, računa ipd. V cilju pravilne izvedbe reklamacijskega postopka se priporoča, naj Uporabnik skupaj s Proizvodom, ki ga reklamira, predloži vse elemente, navedene v „Kompletacija naprave" v navodilih za uporabo.
2. Ravnanje Uporabnika skladno s priporočili v navodilih za uporabo in garancijskem listu.
3. Garancija zajema samo ozemlje Republike Poljske in EU.
4. Garancija ne zajema okvar Proizvoda, nastalih še zlasti zaradi:
a. Uporabnikovega neupoštevanja pogojev, določenih v Navodilih za uporabo, še zlasti glede pravilne uporabe, vzdrževanja in čiščenja;

b. Uporabnikove uporabe čistilnih ali vzdrževalnih sredstev, neskladnih z navodili za uporabo;
c. Uporabnikovega neustreznega skladiščenja in prevoza Proizvoda;
d. Uporabnikovih nepooblaščenih sprememb in/ali modifikacij Proizvoda brez dogovora z Garantom;
e. Uporabnikove uporabe potrošnega materiala v Proizvodu, neskladnega z navodili za uporabo.
5. Uporabnik, ki ni potrošnik v smislu poljskega Civilnega zakonika z dne 23. aprila 1964., izgubi garancijo za Proizvod, na katerem:
- je Uporabnik odstranil, spremenil ali poškodoval serijske številke, datumske oznake in nazivne tablice;
- je Uporabnik poškodoval plombe ali so na njih vidni znaki poseganja vanje s strani Uporabnika.
6. Pozor! Opravila, povezana z vsakodnevno uporabo Proizvoda, ki so med drugim navedena v navodilih za uporabo, izvaja Uporabnik sam in na lastne stroške.

### IV. Reklamacijski postopek

1. V primeru ugotovitve nepravilnega delovanja Proizvoda se je treba pred prijavo reklamacije prepričati, da so bila pravilno opravljena vsa opravila, še zlasti tista, navedena v navodilih za uporabo.
2. Priporoča se reklamacijo prijaviti takoj, najbolje v 7 dneh od dneva opazitve napake na Proizvodu. Uporabnik, ki ni potrošnik v smislu poljskega Civilnega zakonika z dne 23.4.1964, izgubi pravice, izhajajoče iz te garancije, če reklamacije ne prijavi v 7 dneh.
3. Reklamacijo se lahko prijavi, med drugim, na mestu nakupa Proizvoda, v garancijskem servisu ali pisno s pismom, poslanim na naslov: Dedra Exim Sp. z o.o., ul. 3 Maja 8, 05-800 Pruszków, Poljska.
4. Uporabnik lahko prijavi reklamacijo z uporabo obrazca, ki je na voljo na spletni strani www.dedra.pl. ("Obrazec za prijavo reklamacije na podlagi garancije").
5. Naslovi garancijskih servisov za posamezne države so na voljo na www.dedra.pl. V primeru, da za dano državo ne bi bilo navedenega garancijskega servisa, se priporoča poslati reklamacijo na podlaghi garancije na ta naslov: Dedra Exim Sp. z o.o., ul. 3 Maja 8, 05-800 Pruszków (Poljska).
6. V cilju varnosti Uporabnika se prepoveduje uporabo okvarjenega Proizvoda.
7. Pozor! Uporaba okvarjenega Proizvoda je nevarna za zdravje in življenje Uporabnika.
8. Obveznosti iz garancije bodo izpolnjene v 14 delovnih dneh od dneva dostave reklamiranega Proizvoda.
9. Priporoča se pred dostavo okvarjenega Proizvoda le-tega očistiti. Priporoča se reklamirani Proizvod skrbno zaščititi pred poškodbami pri transportu (najbolje je reklamirani Proizvod dostaviti v originalni embalaži).
10. Garancijsko obdobje se podaljša za čas, v katerem Uporabnik Proizvoda, za katerega velja garancija, zaradi njegove okvare ni mogel uporabljati.
Garancija ne izključuje, ne omejuje in začasno ne odpravlja pravic Uporabnika, izhajajočih iz predpisov o poroštvu za napake na prodani stvari.
V skladu s členom 13(1) in (2) Uredbe (EU) 2016/679 Evropskega parlamenta in Sveta z dne 27. aprila 2016 o varstvu posameznikov pri obdelavi osebnih podatkov in o prostem pretoku takih podatkov ter o razveljavitvi Direktive 95/46/ES (v nadaljnjem besedilu: RODO) vas obveščamo
1. Skrbnik vaših osebnih podatkov, podanih v obrazcu, je DEDRA-EXIM sp z o.o. s sedežem v Pruškovu [Pruszków], ul. 3 Maja 8, 05-800 Pruszków, Poljska (v nadaljevanju: "Skrbnik").
2. Vaši podatki bodo obdelovani le za namene izvedbe garancijskega postopka zanapravo v skladu s črko b prvega odst. 6. člena Splošne uredbe o varstvu podatkov EU (v nadaljevanju: »SUVP«). Dajanje podatkov je prostovoljno, a nujno potrebno za izvedbo garancijskega postopka.
3. Vaše podatke bomo obdelovali skozi čas potekanja garancijskega postopka in za namene arhiviranja za primer morebitne potrebe obrambe pred zahtevki do Skrbnika, vendar najdlje do izteka roka njihovega zastaranja.
4. Vaše podatke se sme razkriti samo subjektom, ki obdelujejo podatke za Skrbnika na podlagi pisne pogodbe o zaupanju osebnih podatkov v obdelavo in sicer, med drugim, subjektom, ki izvajajo storitve tehničnega servisa, storitve gostovanja ter vzdrževanja spletnega mesta, IT storitve, izvajalcem kurirskih storitev ipd.. Skrbnikovi dobavitelji so dolžni zagotavljati varnost podatkov ter izpolnjevati zahteve obvezujočih predpisov prava v zvezi z varstvom osebnih podatkov ter ne smejo uporabljati zaupanih jim osebnih podatkov za namene, ki niso določeni v pogodbi s Skrbnikom.
5. Vaši podatki ne bodo obdelovani na avtomatiziran način, v tem na način profiliranja, in ne bodo posredovani v tretjo državo/mednarodni organizaciji.
6. Imate v vsakem trenutku pravico dostopa do svojih podatkov ter pravico do popravka, izbrisa, omejitve obdelave le-teh, pravico do prenosa podatkov na drug subjekt, pravico do ugovora zoper njihovo obdelavo.
7. V vseh zadevah v zvezi z obdelavo vaših osebnih podatkov s strani Skrbnika nas lahko kontaktirate s sporočilom na ta e-poštni naslov: daneosobowe@dedra.pl ;
8. Imate pravico vložiti pritožbo pri organu, ki je v dani državi pristojen za varstvo osebnih podatkov;

## HR Sadržaj


1. Slike i crteži
3. Opis uređaja
4. Namjena uređaja
5. Ograničenje uporabe
6. Tehnički podaci
7. Priprema za uporabu
8. Uključivanje uređaja
9. Uporaba uređaja
10. Održavanje
11. Zamjenski dijelovi i pribor
12. Samostalno otklanjanje kvarova
13. Komplet uređaja
14. Informacija za korisnike o odlaganju električne i elektroničke opreme
15. Jamstveni list


**Prijevod originalnog priručnika**

Izjava o sukladnosti priložena je uputama kao poseban dokument. U slučaju nedostatka izjave o sukladnosti, molimo kontaktirajte Dedra-Exim Sp. z o. o
Opći sigurnosni propisi se nalaze u uputama za uporabu kao posebna brošura.

**UPOZORENJE. Prije uporabe uređaja pročitajte sva upozorenja označena uskličnikom i sve upute.**

**NAPOMENA** **Prilikom rada s uređajem uvijek se pridržavajte osnovnih sigurnosnih pravila kako biste izbjegli požar, električni udar ili mehaničke ozljede.**

Prije uporabe uređaja, molimo pročitajte korisnički priručnik. Molimo čuvajte upute za uporabu, opće propise zaštite na radu i izjavu o sukladnosti. Strogo pridržavanje uputa i preporuka sadržanih u korisničkom priručniku produžit će životni vijek vašeg uređaja.

**NAPOMENA** **Pri radu se strogo pridržavati uputa sadržanih u općim propisima zaštite na radu.**

Ako uređaj predajete drugoj osobi, morate predati i upute za uporabu, opće propise zaštite na radu i izjavu o sukladnosti. Dedra Exim nije odgovoran za nezgode nastale uslijed nepridržavanja uputa o zaštiti na radu. Pažljivo pročitajte sve opće propise o zaštiti na radu i upute za rad. Nepoštivanje upozorenja i uputa može dovesti do strujnog udara, požara i/ili ozbiljne ozljede. Sačuvajte sve upute, opće sigurnosne propise i izjavu o sukladnosti za buduće potrebe.

**NAPOMENA** **SAS+ALL line uređaj je dizajniran za rad samo sa SAS+ALL line baterijama.**

Li-Ion baterija i punjač nisu uključeni uz kupljeni uređaj i moraju se kupiti zasebno. Zabranjena je uporaba baterija koje nisu namijenjene samom uređaju..

## 2. Detaljna zaštita na radu

- Uređaj smije raditi samo pri dnevnom svjetlu ili jakom umjetnom osvjetljenju.
- Nemojte koristiti uređaj ako su u blizini drugi ljudi, posebno djeca ili životinje. Postoji opasnost od izbacivanja kamenja ili drugih predmeta ispod glave za rezanje.
- Prilikom rada s uređajem nositi prikladnu (zatvorenu) obuću i duge hlače.
- Prilikom rukovanja uređajem budite oprezni, održavajte ravnotežu i držite noge čvrsto na tlu, osobito na padinama. Za vrijeme rada treba hodati, nikako trčati.
- Uređaj ne smiju koristiti djeca, osobe smanjenih fizičkih, osjetilnih ili mentalnih sposobnosti, osobe koje nisu upoznate s rukovanjem uređajem ili nisu pročitale ove upute za uporabu.
- Tijekom pokretanja i tijekom rada mora se održavati sigurna udaljenost između operatera i reznog elementa.
- Ne dirajte pokretne dijelove prije nego što se potpuno zaustave i dok se ne isključi napajanje.
- Tijekom servisiranja i pregleda, pazite da se ne porežete na rezač niti.
- Neprihvatljivo je koristiti uređaj s demontiranim ili oštećenim poklopcem linije ili s demontiranom pomoćnom ručkom.
- Uređaj se ne smije koristiti za vrijeme loših vremenskih uvjeta, posebno ako postoji opasnost od udara groma.
- U slučaju nesreće na radu primijenite odgovarajuće mjere prve pomoći i potražite liječnički savjet.
- U sljedećim situacijama odspojite izvor napajanja:
  - ostavite uređaj bez nadzora
  - potreba za uklanjanjem dijelova biljaka koji leže oko glave ili na ventilacijskim otvorima
  - obavljanje servisne ili inspekcijske djelatnosti
  - abnormalne vibracije
- Slijedite upute u priručniku za bateriju i punjač.
- Međutim, čak i ako se uređaj koristi u skladu s uputama za uporabu, nemoguće je u potpunosti eliminirati određeni čimbenik rizika vezan uz dizajn i namjenu uređaja. Posebno se javljaju sljedeći rizici:
  - dolazak u kontakt s rotirajućim radnim vrhom u nezaštićenoj zoni (rezane rane)
  - snažno odbacivanje rezanog materijala zbog netočnog pozicioniranja
  - prijelom retka
- Preduga uporaba uređaja može uzrokovati nelagodu ili ozljede zbog izloženosti vibracijama

## 3. Opis uređaja

Slika A: 1. Gumb za zaključavanje prekidača, 2. Pomoćna ručka, 3. Podešavanje nagiba pomoćne ručke, 4. Matica za zaključavanje podešavanja duljine ručke, 5. Kućište motora, 6. Rubni graničnik, 7. Glavna ručka, 8. Prekidač, 9. Utičnica za bateriju, 10. Podešavanje uvijanja šipke, 11. Šipka, 12. Podešavanje nagiba šipke, 13. Poklopac niti, 14. Rezna glava, 15. Spremnik za rezervni nož..

## 4. Namjena uređaja

Uređaj je namijenjen za košnju trave ili sličnog mekog raslinja na teško dostupnim mjestima, odnosno oko debla, ispod grmlja, na padinama ili u blizini zidova. Pravilno podešen trimer također se može koristiti za podrezivanje rubova travnjaka.
Uređaj je dopušteno koristiti u renovacijskim i građevinskim radovima, radionicama za popravke, u amaterskim radovima, uz poštivanje uvjeta uporabe i dopuštenih radnih uvjeta sadržanih u uputama za uporabu

## 5. Ograničenje uporabe

**NAPOMENA** **Uređaj se smije koristiti samo u skladu s "Dopuštenim radnim uvjetima" u nastavku.**

**NAPOMENA** **Neovlaštene promjene mehaničke i električne konstrukcije, bilo kakve modifikacije, servisiranje koje nije opisano u uputama za uporabu smatrat će se nezakonitim i rezultirati gubitkom jamstvenih prava, a izjava o sukladnosti više neće vrijediti.**

Trimer se ne može koristiti za košenje vrlo guste ili mokre trave. Svaka uporaba koja nije namijenjena ili u skladu s uputama za uporabu rezultirat će trenutačnim gubitkom prava na jamstvo.

DOPUŠTENI UVJETI RADA
S1 kontinuirani rad
Za uporabu isključivo vani. Raspon temperature punjenja akumulatora 10 - 30°C. Ne izlažite temperaturama iznad 40°C.

## 6. Tehnički podaci

| Model | **DED6990** |
|---|---|
| Napon mreže [V] | 18 V d.c. |
| Tip baterije | Li-Ion |
| Brzina vrtnje max n0 [min-1] | 9 000 |
| Radna širina [mm] | 240 |
| Emisija buke: | |
| Razina snage LWA [dB(A)] | 88 |
| Razina tlaka LpA [dB(A)] | 81 |
| Nesigurnost mjerenja (KpA) [dB(A)] | 3 |
| Nesigurnost mjerenja (KWA) [dB(A)] | 2,12 |
| Razina vibracija izmjerena na ručki ah,w [m/s2] | <2,5 |
| Nesigurnost mjerenja Ka [m/s2] | 1,5 |
| Težina uređaja [kg] | 1,6 |
| Zajamčena razina zvučne snage LWA [dB(A)] | 96 |

### Informacije o vibracijama i buci

Kombinirana vrijednost vibracija $a_h$ i nesigurnost mjerenja određena je u skladu s normom EN 50636-2-91 i navedena je u tablici.
Emisija buke određena je u skladu s EN 50636-2-91 , vrijednosti su navedene u gornjoj tablici.

**NAPOMENA** **Buka može oštetiti sluh, uvijek pri radu koristite zaštitu ušiju!**

Deklarirana ukupna vrijednost vibracija izmjerena je prema standardnoj metodi ispitivanja i može se koristiti za usporedbu jednog uređaja s drugim. Navedena razina vibracija se također može koristiti za početnu procjenu izloženosti vibracijama.
Razina vibracija tijekom stvarne uporabe uređaja se može razlikovati od deklariranih vrijednosti, ovisno o tome kako se koriste radni alati, posebno o vrsti obrađivanog predmeta i o potrebi definiranja mjera zaštite operatera. Za točnu procjenu izloženosti u stvarnim uvjetima uporabe, potrebno je uzeti u obzir sve dijelove radnog ciklusa, uključujući razdoblja kada je uređaj isključen ili kada je uključen, ali nije u uporabi.

## 7. Priprema za uporabu

**NAPOMENA** **Uređaj je dio SAS+ALL linije, stoga, da biste ga koristili, morate kompletirati set koji se sastoji od uređaja, akumulatora i punjača. Zabranjena je uporaba drugih akumulatora i punjača.**

**NAPOMENA** **Sve radnje opisane u ovom poglavlju moraju se izvoditi s isključenim izvorom napajanja.**

Uređaj u kutiji ima skinut poklopac i glavu. Instalirajte prije pokretanja uređaja.

### Ugradnja poklopca

Postavite izbočene montažne elemente poklopca u odgovarajuće rupe na prirubnici kućišta motora.

### Sklop glave

Odvijte vijak s osovine. Postavite glavu na vreteno, pazeći da se ravni u rupi na glavi poklapaju s ravnima na vretenu. Zategnite glavu vijkom. Stavite plastične oštrice na kuke na glavi i zaključajte ih pomicanjem.

### Postavljanje rubnog graničnika

Ograničivač je ugrađen u uređaj. Da biste ga postavili u radni položaj, pomaknite ga za 90 stupnjeva.

### Podešavanje duljine teleskopske šipke

Otpustite maticu na teleskopskoj šipki (sl. A, 4), produžite šipku na željenu duljinu i zaključajte je zatezanjem matice.

### Podešavanje kuta zakretanja teleskopske šipke

Otpustite bravu pomicanjem gumba (sl. A, 10) i odaberite jednu od tri dostupne postavke opisane na kućištu (0°, 90°, 180°). Nakon podešavanja, ponovno ga zaključajte.

### Podešavanje kuta nagiba teleskopske šipke

Pritisnite gumb za zaključavanje koji se nalazi u osi spoja između kućišta motora i teleskopske šipke (sl. A, 12) i postavite željeni kut nagiba.

### Podešavanje položaja pomoćne ručke

Pritisnite istovremeno dva gumba koji se nalaze na suprotnim stranama zglobne osi pomoćne ručke (sl. A, 3) i postavite ručku u željeni položaj.

### Korištenje glave s pecaljkom

DED69903 glava s uzicom dostupna je za zasebnu prodaju i može se montirati na trimer.

**NAPOMENA** **Glava s uzicom nije dio seta trimera DED6990.**

### Zamjena glave za rezanje

Odvijte glavu plastičnim noževima. Stavite glavu s uzicom na vreteno i zategnite je. Postavite kapu za glavu.

### Izbacivanje linije iz glave

Kako biste uklonili konop, skinite kapicu s glave i nježno povucite konop s obje strane. Konac koji je predug bit će odrezan nožem za skraćivanje konca koji se nalazi na poklopcu (sl. C, 4).

**NAPOMENA** **Svaki put prije početka rada provjerite jesu li svi elementi uređaja, a posebno poklopac linije, čvrsto pričvršćeni.**

### Prilagodba podesivih elemenata ovisno o planiranom radu

Postavite sve podesive elemente ovisno o poslu koji se izvodi kako biste osigurali ergonomsko držanje operatera uređaja. Uređaj se može koristiti na dva načina. To uključuje korištenje različitih postavki za nagib glave u odnosu na teleskopsku šipku i kut rotacije šipke.

### Košnja

Postavite podesive elemente tako da kut između osi motora i teleskopske šipke bude približno 30°, a kut rotacije šipke postavljen na 0°.

### Podrezivanje rubova

Prilikom podrezivanja ruba travnjaka s desne strane rukovatelja, podesite podesive elemente tako da kut između osi motora i teleskopskog stupa bude 90°, a kut upravljanja stupa postavljen na 90°.
Prilikom podrezivanja ruba travnjaka s lijeve strane rukovatelja, podesite podesive elemente tako da kut između osi motora i teleskopskog stupa bude približno 60°, a kut upravljanja stupa postavljen na 180°.
Nakon izrade gore navedenog postavke, podesite duljinu palice i nagib dodatne ručke u položaj koji osigurava čvrst stisak i stabilno držanje rukovatelja.

### Ugradnja baterije

Baterija se postavlja umetanjem u vodilicu utora za bateriju (Sl. A, 9). Nakon postavljanja, provjerite je li zasun na bateriji zaključan u svom položaju..

## 8. Uključivanje uređaja

**NAPOMENA** **Prije pokretanja uređaja obavezno izvršite radnje opisane u poglavlju "Priprema za rad".**

Da biste pokrenuli uređaj, držite ga tako da ne ugrožava rukovatelja ili bilo koga u blizini i osigurava slobodno okretanje radne glave. Držeći pomoćnu ručku (sl. A, 2) lijevom rukom, pritisnite gumb za otpuštanje prekidača (sl. A, 1) palcem ili kažiprstom desne ruke i čvrsto uhvatite glavnu ručku (sl. A, 7) preostalim prstima i pritisnite prekidač ispod njega (sl. A, 8). Prije početka rada napravite kratki test bez opterećenja kako biste provjerili ponaša li se uređaj neprirodno (pretjerane vibracije, uznemirujuća buka).

## 9. Uporaba uređaja

**NAPOMENA** **Če temperatura baterije preseže 40 °C, ustavite delovanje in počakajte, da se baterija ohladi.**

### Korištenje uređaja u načinu košnje

Držite uređaj na isti način kao kada ga uključujete, kao što je opisano u poglavlju 8. Stanite ravno s blago razmaknutim nogama kako biste osigurali stabilan položaj. Držite reznu glavu točno iznad tla, nagnutu prema njoj tako da ravnina rezanja čini kut od 30° s pokošenom površinom (sl. F). Kosite polaganim pomicanjem uređaja s desna na lijevo, zatim se vratite u početni položaj i prijeđite na sljedeće mjesto košnje. Povremeno provjeravajte da oko glave za rezanje nema krhotina koje bi mogle uzrokovati njeno začepljenje. Visoku travu treba kositi u fazama, odnosno odgovarajućim brojem rezova od nekoliko do nekoliko centimetara, počevši od vrhova biljaka. Preciznu kosnju na teško dostupnim mjestima treba obaviti pomoću rubne ograde, prisloneći je okomito na predmet koji se kosi.

### Korištenje uređaja u modu podrezivanja rubova

Držite uređaj na isti način kao kada ga uključujete, kao što je opisano u poglavlju 8. Stanite ravno s blago razmaknutim nogama kako biste osigurali stabilan položaj. Postavite uređaj na tlo na rubni graničnik, okomito na njega (sl. G i H). Polako pomičite uređaj duž ruba koji želite podrezati.

### Odmah prestanite koristiti uređaj ako:

- trimer udari u strani predmet - da provjeri je li došlo do oštećenja.
- Javit će se vibracije jače nego tijekom normalnog rada - kako bi se utvrdio uzrok.

**NAPOMENA** **Nikada nemojte odlagati uređaj koji radi. Nakon gašenja pričekajte dok se motor ne zaustavi.**

## 10. Održavanje

**NAPOMENA** **Kako bi se osigurala radna sigurnost i produžio vijek trajanja uređaja, potrebno je redovito provoditi inspekcijske aktivnosti u radionici.**

### Čišćenje

Nakon svake uporabe uređaj očistite od biljnih ostataka. Za temeljitije čišćenje možete koristiti blago navlaženu krpu uz izbor neagresivnih sredstava za čišćenje. Uređaj se ne može prati pod tekućom vodom (opasnost od poplave).

### Zamjena glave plastičnim oštricama

Odvijte vijak u glavi i uklonite glavu s vretena. Stavite novu glavu na vreteno prema točki 7.

### Korištenje glave DED69903 s uzicom za pecanje

### Zamjena linije rezanja
Za zamjenu strune možete kupiti novu, punu špulu strune, koja se prodaje kao zaseban dodatak (DED69901), ili namotati novu strunu promjera ne većeg od 1,5 mm na neoštećenu špulu.

### Uklanjanje kalema za strunu
Pritisnite zasune na glavi za rezanje (Sl. D, 1) i uklonite poklopac glave. Ispod je kalem strune koji trebate izvući.

### Navijanje uzice
Uklonite ostatak starog konopa s kalema, umetnite kraj konopa u otvor za pričvršćivanje na način da ga nakon savijanja za 180° namotate u smjeru strelica na kalemu (slika B). Namotajte uzicu duž spirale bez zapetljanja (slika E) dok se kalem ne napuni, a zatim je odrežite. Da se konop ne bi odmotao, njegov se kraj može postaviti u urez na prstenu kalema (slika B, 1).

### Ugradnja kalema strune u reznu glavu
Provucite komad konopa kroz otvor za konop u bubnju glave, zatim postavite kalem u glavu tako da strelice koje pokazuju smjer namotavanja budu vidljive, a zupci na dnu kalema pravilno surađuju s mehanizmom glave. Nakon što ste se uvjerili da je kalem pravilno umetnut, pričvrstite poklopac pritiskom na kućište glave.

### Zamjena glave za rezanje
Pritisnite zasune na glavi za rezanje (Sl. D, 1) i uklonite poklopac glave. Ispod, u sredini, nalazi se vijak koji se mora odvrnuti držeći drugom rukom reznu glavu. Pričvrstite novu glavu istim (ako nije oštećena) ili novim vijkom za pričvršćivanje i postavite poklopac glave.

### Skladištenje i transport
Kada uređaj nije u uporabi, čuvajte ga s odspojenom baterijom, izvan dohvata djece, na suhom i prozračnom mjestu. Uređaj i ostale elemente navedene u kompletu treba transportirati na način koji ih ne izlaže štetnim uvjetima okoline kao što su: vlaga, padaline, visoka temperatura (iznad 40°C), pritisak koji može dovesti do mehaničkih oštećenja i drugi koji mogu imati negativan utjecaj na uređaj. Odspojite bateriju tijekom transporta.

**⚠ NAPOMENA** **Neprihvatljivo je zamijeniti nemetalne rezne jedinice metalnim!**

## 11. Zamjenski dijelovi i pribor

Uređaj linije SAS+ALL može se opremiti bilo kojom baterijom iz linije SAS+ALL. Kako biste odabrali pravu bateriju i punjač, preporučamo da pregledate ponudu Dedra Exim na web stranici www.dedra.pl.
Dodatna oprema u ponudi:
- DED69901 – glava trimera s plastičnim oštricama, DED69902 – plastične zamjenske oštrice za trimere, DED69903 – glava s uzicom za trimer
Za kupnju rezervnih dijelova i pribora obratite se Dedra Exim servisu. Podaci za kontakt nalaze se na 1. stranici uputa. Prilikom narudžbe rezervnih dijelova navedite broj PARTIJE koji se nalazi na natpisnoj pločici i broj dijela s montažnog crteža. Tijekom jamstvenog roka popravci se vrše pod uvjetima navedenim u Jamstvenom listu. Pošaljite reklamirani proizvod na popravak u mjesto kupnje (prodavatelj je dužan prihvatiti reklamirani proizvod), pošaljite ga središnjem servisu Dedra Exim . Molimo priložite jamstveni list koji je izdao Uvoznik. Bez ovog dokumenta, popravak će se smatrati da je izvan jamstva. Nakon isteka jamstvenog roka popravke obavlja središnji servis. Oštećeni proizvod treba poslati u Servis (troškove dostave snosi korisnik).

## 11. Samostalno otklanjanje kvarova

**⚠ NAPOMENA** **Prije samostalnog otklanjanja kvarova isključite napajanje uređaja.**

| PROBLEM | UZROK | RIJEŠENJE |
|---|---|---|
| Uređaj ne radi | Pokvaren prekidač | Predajte uređaj na servis |
| | Ispražnjena baterija | Napunite bateriju |
| | Baterija je pogrešno postavljena | Pričvrstite ispravno |
| Uređaj se teško pokreće | Ispražnjena baterija | Pravilno napunite bateriju<br>Smanjite opterećenje |
| | Prekoračeni dopušteni radni parametri | Smanjite opterećenje električnog alata |
| Motor se pregrijava | Začepljeni ventilacijski otvori | Očistite rupe |
| | Prekoračeni dopušteni radni parametri | Isključite električni alat, ostavite sa strane dok se potpuno ne ohladi |

## 13. Komplet uređaja

Trimer - 1 kom rezervne oštrice - 20 kom

## 14. Informacija za korisnike o odlaganju električne i elektroničke opreme (za kućanstva)

Ovaj simbol postavljen na proizvode ili popratnu dokumentaciju obavještava da se neispravni električni ili elektronički uređaji ne smiju odlagati s kućnim otpadom. Ispravan postupak u slučaju potrebe za zbrinjavanjem, ponovnom uporabom ili oporabom komponenti sastoji se od prijenosa uređaja na specijalizirano sabirno mjesto, gdje će biti besplatno prihvaćen. Informacije o lokacijama sabirnih točaka otpadne opreme pružaju lokalne vlasti, npr. na svojim web stranicama.
Pravilno zbrinjavanje uređaja omogućuje očuvanje dragocjenih resursa i izbjegavanje negativnog utjecaja na zdravlje i okoliš, do kojeg dolazi zbog mogućnosti da uređaji sadrže opasne tvari, smjese i sastavne dijelove.
Nepravilno odlaganje otpada podliježe kaznama predviđenim relevantnim lokalnim propisima.
Korisnici u zemljama Europske unije: Ako trebate odložiti električnu ili elektroničku opremu, obratite se najbližem prodavaču ili dobavljaču za dodatne informacije.
Odlaganje u zemljama izvan Europske unije: Ovaj simbol vrijedi samo za zemlje Europske unije. Ako trebate zbrinuti ovaj proizvod, obratite se lokalnim vlastima ili trgovcu radi pravilnog zbrinjavanja.

### Jamstveni list

na

Kataloški broj: DED6990 br. partije:.....

(u daljnjem tekstu Proizvod)

Datum nabavke Proizvoda: .....

Pečat prodavača

Datum i potpis prodavača: .....

### Izjava Korisnika:
Potvrđujem da sam upoznat s uvjetima jamstva i posljedicama nepoštivanja smjernica sadržanih u Uputama za upotrebu i jamstvenom listu. Upoznat sam s uvjetima ovog jamstva, što potvrđujem svojim potpisom:

..... .....

Datum i mjesto Potpis Korisnika

### I. Odgovornost za Proizvod
1. Jamac - Dedra Exim Sp. z o.o. sa sjedištem u Pruszkówu, adresa: ul. 3 Maja 8, 05-800 Pruszków, KRS 0000062517, Općinski sud za glavni grad Varšavu u Varšavi, XIV Gospodarski odjel Državnog sudskog registra, PIB 527-020-49-33, osnovni kapital: 100 980.00 PLN.
2. Pod uvjetima navedenim u ovom jamstvenom listu, Jamac daje jamstvo za Proizvod koji dolazi iz Jamčeve distribucije.
3. Odgovornost iz jamstva pokriva samo nedostatke koji proizlaze iz razloga koji su u Proizvodu u trenutku njegove predaje Korisniku.
4. Pod jamstvom, Korisnik stječe pravo na besplatan popravak Proizvoda, ako se kvar otkrije tijekom jamstvenog roka. Način popravka Proizvoda (metoda popravka) ovisi o odluci Jamca. Ako Jamac utvrdi da ga je nemoguće popraviti, Jamac zadržava pravo zamijeniti neispravan element ili cijeli Proizvod ispravnim, smanjiti cijenu Proizvoda ili odstupiti od ugovora.
5. U odnosu na Korisnika koji nije potrošač u smislu Zakona od 23. travnja 1964. Građanski zakonik, odgovornost Jamca za štetu koja proizlazi iz ovog jamstva i/ili u vezi s njegovim sklapanjem i izvršenjem, bez obzira na pravni naslov, ograničena je na maksimalnu vrijednost neispravnog Proizvoda.

### II. Jamstveni rok

| Elementi Proizvoda | Jamstveni rok |
|---|---|
| DED6990 | 24 mjeseca od datuma kupnje Proizvoda prikazanog u ovom jamstvenom listu |
| Štitnik strune, rubni graničnik, rezna glava, struna | Bez jamstva |

### III. Uvjeti korištenja jamstva
1. Predočenje od strane korisnika popunjenog jamstvenog lista Proizvoda i potvrđivanje od strane Korisnika okolnosti kupnje Proizvoda, npr. predočenjem računa, fakture itd. Kako bi učinkovito riješili reklamaciju preporuča se da Korisnik dostavi sve elemente navedene u "Kompletu uređaja" zajedno s Proizvodom za reklamaciju koja se nalazi u Uputama za upotrebu.
2. Poštovanje od strane korisnika preporuka sadržanih u Uputama za uporabu i jamstvenom listu.
3. Jamstvo vrijedi isključivo na području Republike Poljske i EU.
4. Jamstvo ne obuhvaća kvarove Proizvoda nastale posebno kao rezultat:
a. Nepoštivanja od strane Korisnika uvjeta navedenih u Uputama za uporabu, posebno u pogledu pravilnog korištenja, održavanja i čišćenja;
b. Korištenja od strane Korisnika sredstava za čišćenje ili održavanje koja nisu u skladu s Uputama za uporabu;
c. Nepravilnog skladištenja i transporta Proizvoda od strane Korisnika;
d. Neovlaštene izmjene i/ili modifikacije Proizvoda od strane Korisnika koje nisu dogovorene s Jamcem;
e. Korištenja od strane Korisnika potrošnog materijala u Proizvodu koji nije u skladu s Uputama za uporabu.
5. Korisnik koji nije potrošač u smislu zakona od 23. travnja 1964. Građanski zakonik gubi jamstvo na Proizvod u kojem:
- je Korisnik je uklonio, promijenio ili oštetio serijske brojeve, oznake datuma i natpisne pločice;
- pečati su oštećeni od strane Korisnika ili pokazuju znakove manipulacije od strane Korisnika.
6. Pozor! Radnje povezane sa svakodnevnim radom Proizvoda, koje proizlaze, između ostalog iz Upute za uporabu Korisnik je dužan provoditi samostalno i o svom trošku.

### IV. Procedura reklamacije
1. U slučaju utvrđivanja neispravnog rada Proizvoda, prije podnošenja reklamacije, provjerite jesu li sve radnje navedene posebno u Uputama za uporabu, izvršene ispravno.
2. Preporučujemo podnošenje reklamacije odmah, najbolje u roku od 7 dana od dana uočavanja kvara Proizvoda. Korisnik koji nije potrošač u smislu zakona od 23. travnja 1964. Građanski zakonik gubi prava koja proizlaze iz ovog jamstva ako se reklamacija ne podnese u roku od 7 dana.
3. Reklamacija se može podnijeti, između ostalog, na mjestu kupnje Proizvoda, u jamstvenom servisu ili pismeno na sljedeću adresu: Dedra Exim Sp. z o.o., ul. 3 Maja 8, 05-800 Pruszków.
4. Korisnik može podnijeti reklamaciju putem obrasca dostupnog na web stranici www.dedra.pl. ("Obrazac za reklamaciju").

5. Adrese jamstvenih servisa za pojedine zemlje dostupne su na web stranici www.dedra.pl. U slučaju nedostatka jamstvenog servisa za određenu zemlju, preporuča se slanje reklamacija na sljedeću adresu: Dedra Exim Sp. z o.o. ul. 3 Maja 8, 05-800 Pruszków (Poljska).
6. S obzirom na sigurnost Korisnika, zabranjeno je koristiti neispravan proizvod.
7. Pozor! Korištenje neispravnog Proizvoda opasno je za zdravlje i život Korisnika.
8. Izvršenje obveza koje proizlaze iz jamstva održat će se u roku od 14 radnih dana od dana isporuke Proizvoda koji korisnik reklamira.
9. Prije dostave neispravnog Proizvoda na reklamaciju, preporuča se čišćenje. Preporuča se da se reklamirani Proizvod pažljivo zaštiti od oštećenja tijekom transporta (preporuča se isporuka reklamiranog Proizvoda u originalnom pakiranju).
10. Jamstveni rok se produljuje za vrijeme tijekom kojeg ga Korisnik nije mogao koristiti zbog kvara na Proizvodu obuhvaćenom jamstvom.
Jamstvo ne isključuje, ograničava ili suspendira prava Korisnika koja proizlaze iz odredbi o jamstvu za nedostatke na prodanom artiklu.
Prema čl. 13 sek. 1 i sljed. 2. Uredbe (EU) 2016/679 Europskog parlamenta i Vijeća od 27. travnja 2016. o zaštiti fizičkih osoba u vezi s obradom osobnih podataka i slobodnom kretanju takvih podataka te stavljanju izvan snage Direktive 95/46. /EC, obavještavamo vas
1. Administrator Vaših osobnih podataka navedenih u formularu je DEDRA-EXIM sp. z o. o. sa sjedištem u Pruszkówu, ul. 3 Maja 8, 05-800 Pruszków (u daljnjem tekstu: "Administrator").
2. Vaši podaci će se obrađivati isključivo u svrhu provedbe jamstvenog postupka uređaja sukladno čl. 6 st. 1 slovo. b opće uredbe o zaštiti podataka (u daljnjem tekstu: "GDPR") Davanje podataka je dobrovoljno, ali nužno za provedbu jamstvenog postupka.
3. Vaši podaci će se obrađivati za vrijeme trajanja jamstvenog postupka te za potrebe arhiviranja u slučaju potrebe obrane od bilo kakvih potraživanja prema Administratoru, najduže do isteka istih.
4. Vaši podaci mogu se priopćiti samo subjektima koji obrađuju podatke za administratora na temelju pisanog ugovora o povjeravanju obrade osobnih podataka koji između ostalog daje: tehnička služba, održavanje hostinga ili web stranica, IT služba, kurirska tvrtka. Dobavljači Administratora dužni su osigurati sigurnost podataka i ispunjavati uvjete važećih zakona vezanih uz zaštitu osobnih podataka te ne smiju koristiti povjerene osobne podatke u druge svrhe osim onih navedenih u ugovoru s Administratorom.
5. Vaši podaci neće se obrađivati na automatizirani način, uključujući u obliku profiliranja, i neće se prenositi u treću zemlju/međunarodnu organizaciju.
6. Imate pravo pristupa svojim podacima te pravo na ispravak, brisanje, ograničenje obrade, pravo na prijenos podataka, pravo na prigovor u bilo kojem trenutku.
7. Za sva pitanja vezana uz obradu Vaših osobnih podataka od strane Administratora, možete nas kontaktirati na sljedeću e-mail adresu: daneosobowe@dedra.pl.;
8. Imate pravo podnijeti pritužbu tijelu nadležnom za zaštitu osobnih podataka

**BG Съдържание**


1. Снимки и рисунки
2. Безопасност при работа
3. Описание на устройството
4. Предвидена употреба на устройството
5. Ограничения на използването
6. Технически данни
7. Подготовка за работа
8. Включване на уреда
9. Експлоатация на устройството
10. Рутинна поддръжка
11. Резервни части и аксесоари
12. Отстраняване на собствени дефекти
13. Сглобяване на уреда
14. Информация за потребителите относно изхвърлянето на електрическо и електронно оборудване
15. Гаранционна карта


**Превод на оригиналните инструкции**

Декларацията за съответствие е приложена към ръководството като отделен документ. При липса на Декларация за съответствие, моля, свържете се с Дедра Ексим ООД.

**ПРЕДУПРЕЖДЕНИЕ: Прочетете всички предупреждения, обозначени със символа, ⚠ и всички инструкции.**

**ВНИМАНИЕ Общите правила за безопасност са включени в ръководството като отделна книжка.**

Когато работите с уреда, винаги спазвайте основните правила за безопасност на труда, за да избегнете пожар, токов удар или механично нараняване.
Моля, прочетете съдържанието на ръководството за експлоатация, преди да започнете работа с уреда. Моля, запазете инструкциите за експлоатация, общите правила за професионална безопасност и декларацията за съответствие. Стриктното спазване на инструкциите и препоръките в инструкциите за експлоатация ще удължи експлоатационния живот на уреда.

**ВНИМАНИЕ При работа спазвайте стриктно указанията в общите правила за безопасност на труда.**

Ако предадете уреда на друго лице, трябва да му предадете и инструкциите за експлоатация, общите правила за безопасност на труда и декларацията за съответствие. Dedra Exim не носи отговорност за злополуки, причинени от неспазване на инструкциите за безопасност. Прочетете внимателно всички общи правила за безопасност на труда и инструкциите за експлоатация. Неспазването на предупрежденията и инструкциите може да доведе до токов удар, пожар и/или сериозни наранявания. Запазете всички инструкции, общите правила за безопасност и декларацията за съответствие за бъдещи справки.

**ВНИМАНИЕ Гамата SAS+ALL е проектирана да работи само с батерии от гамата SAS+ALL.**

Литиево-йонната батерия и зарядното устройство не са включени в закупеното оборудване и трябва да се закупят отделно. Използването на батерии, различни от тези, предназначени за устройството, е забранено.

## 2. Безопасност при работа

- Работете с уреда само на дневна светлина или при силно изкуствено осветление.
- Не използвайте уреда, когато в близост се намират други хора, особено деца или животни. Съществува риск от изхвърляне на камъни или други предмети изпод режещата глава.
- Когато работите с машината, носете подходящи (покрити) обувки и дълги панталони.
- Когато работите с машината, бъдете внимателни през цялото време, пазете равновесие, поставяйте краката си здраво на земята, особено по склонове. Когато работите, вървете, никога не тичайте.
- Уредът не трябва да се използва от деца, лица с намалени физически, сетивни или умствени способности, лица, които не са запознати с работата на уреда или не са прочели тази инструкция за експлоатация.
- По време на стартиране и по време на работа трябва да се поддържа безопасно разстояние между оператора, режещия елемент.
- Движещите се части не трябва да се докосват, преди да са спрели напълно и захранването да е изключено.
- По време на операциите по обслужване и проверка трябва да се внимава да не се порежете с острието за съкращаване на режещата линия.
- Не е допустимо машината да се използва с отстранен или повреден предпазител на линията или с отстранена помощна дръжка.
- Машината не трябва да се използва при лоши метеорологични условия, особено ако има опасност от мълнии.
- В случай на злополука по време на работа използвайте мерки за първа помощ, съответстващи на нараняването, и потърсете медицинска помощ.
- Прекъснете захранването в следните ситуации:
  - оставяне на оборудването без надзор
  - необходимост от отстраняване на части от съоръженията около главата или при вентилационните отвори
  - операции по обслужване или поддръжка
  - прекомерни вибрации
- Следвайте инструкциите в ръководствата за употреба на батерията и зарядното устройство.
- Въпреки това, дори ако устройството се използва в съответствие с инструкциите за експлоатация, е невъзможно да се елиминира напълно определен рисков фактор, свързан с конструкцията и предназначението на устройството. По-специално, налице са следните рискове:
  - влизане в контакт с въртящия се работен накрайник в незащитената зона (порезни рани)
  - силно отхвърляне на рязания материал поради неправилно регулиране
  - счупване на линията
  - твърде дългото използване на машината може да доведе до дискомфорт или нараняване поради излагане на вибрации

## 3. Описание на устройството

Фиг. A: 1. бутон за заключване на превключвателя, 2. спомагателна ръкохватка, 3. регулиране на наклона на спомагателната ръкохватка, 4. фиксираща гайка за регулиране на дължината на пръта, 5. корпус на двигателя, 6. ограничител на ръба, 7. Основна ръкохватка, 8. превключвател, 9. гнездо за акумулаторна батерия, 10. регулиране на усукването на пръта, 11. прът, 12. регулиране на наклона на пръта, 13. предпазител на линията, 14. режеща глава, 15. държач за резервно острие.

## 4. Предвидена употреба на устройството

Машината е предназначена за косене на трева или подобна мека растителност в труднодостъпни места, т.е. около стволовете на дърветата, под храстите, по склонове или в близост до стени. При правилно позициониране тримерът може да се използва и за подрязване на ръбовете на тревната площ
Използването на устройството е разрешено при ремонтни и строителни дейности, ремонтни работилници, любителска работа, като се спазват условията за използване и допустимите условия на работа, посочени в инструкциите за експлоатация.

## 5. Ограничения на използването

**ВНИМАНИЕ Уредът може да се използва само в съответствие с "Разрешените условия на работа" по-долу.**

**ВНИМАНИЕ Неразрешените промени в механичната и електрическата конструкция, всякакви модификации, операции по поддръжката, които не са описани в инструкциите за експлоатация, се считат за незаконни и водят до незабавна загуба на гаранционни права, а декларацията за съответствие губи своята валидност.**

Тримерът не трябва да се използва за косене на много гъста или мокра трева. Неправилното използване или използването, което не е в съответствие с инструкциите за експлоатация, води до незабавна загуба на гаранционни права.

ДОПУСТИМИ УСЛОВИЯ НА РАБОТА
S1 непрекъсната работа
Използвайте само на закрито. Температурен диапазон на зареждане на батерията 10 - 30°C. Да не се излага на температури над 40°C.

## 6. Технически данни

| Модел на устройството | **DED6990** |
|---|---|
| Захранващо напрежение [V] | 18 V d.c. |
| Тип батерия | Li-Ion |
| Максимална скорост n0 [min-1]. | 9 000 |
| Работна ширина [mm] | 240 |
| Емисии на шум | |
| Ниво на звукова мощност LwA [dB(A)] | 88 |
| Ниво на звуково налягане LpA [dB(A)] | 81 |
| Несигурност на измерването KpA [dB(A)]. | 3 |
| Несигурност на измерването KwA [dB(A)]. | 2,12 |
| Ниво на вибрации, измерено при дръжката ah,ID [m/s2]. | <2,5 |
| Несигурност на измерването K [m/s2]. | 1,5 |
| Тегло [kg] | 1,6 |
| Гарантирано ниво на звукова мощност LWA [dB(A)] | 96 |

**Информация за шума и вибрациите.**
Комбинираната стойност на вибрацията a и неопределеността на измерването са определени в съответствие с EN 50636-2-91 и са дадени в таблицата.
Емисиите на шум са определени в съответствие с EN 50636-2-91 , като стойностите са дадени по-горе в таблицата.

**ВНИМАНИЕ** **Шумът може да причини увреждане на слуха, винаги носете защита на слуха, когато работите!c**

Декларираната стойност на шумовите емисии е измерена съгласно стандартен метод за изпитване и може да се използва за сравняване на един уред с друг. Посоченото по-горе ниво на шумови емисии може да се използва и за предварителна оценка на експозицията на шум.
Нивото на шума по време на действителното използване на електроинструмента може да се различава от обявените стойности в зависимост от използването на работните инструменти, по-специално от вида на обработвания детайл и от необходимостта да се определят мерки за защита на оператора. За да се направи точна оценка на експозициите при действителните условия на употреба, трябва да се вземат предвид всички части на работния цикъл, включително периодите, когато машината е изключена или когато е включена, но не се използва за работа.

## 7. Подготовка за работа

**ВНИМАНИЕ** **Устройството е част от линията SAS+ALL, поради което, за да се използва, трябва да се комплектова комплект, състоящ се от устройството, батерия и зарядно устройство. Използването на други батерии и зарядни устройства е забранено.**

**ВНИМАНИЕ** **Извършвайте всички операции, описани в този раздел, при изключено електрозахранване.**

Устройството в кутията е със свалени капак и глава. Монтирайте ги преди пускането на устройството в експлоатация.

**Монтаж на капака**
Поставете стърчащите монтажни части на капака в съответните отвори във фланеца на корпуса на двигателя.

**Монтиране на главата**
Отстранете винта от шпиндела. Поставете главата върху шпиндела, като се уверите, че плоскостите на отвора в главата съвпадат с плоскостите на шпиндела. Затегнете главата с винта. Поставете пластмасовите остриета върху накрайниците на главата и ги застопорете, като ги плъзгате на място.

**Монтиране на ограничителя на ръба**
Ограничителят се монтира в машината. Преместете го на 90 градуса до работното положение.

**Регулиране на дължината на телескопичната пръчка**
Разхлабете гайката на телескопичната пръчка (фиг. A, 4), удължете пръчката до желаната дължина и я застопорете, като затегнете гайката.

**Регулиране на ъгъла на завъртане на телескопичната пръчка**
Освободете заключването, като натиснете бутона (фиг. A, 10), и изберете една от трите налични настройки, описани върху корпуса (0°, 90°, 180°). Заключете отново след регулирането.

**Регулиране на ъгъла на завъртане на телескопичната пръчка**
Натиснете бутона за заключване, разположен в оста на въртене между корпуса на двигателя и телескопичната пръчка (Фиг. A, 12), и задайте желания ъгъл на наклона.

**Регулиране на положението на спомагателната ръкохватка**
Натиснете едновременно двата бутона, разположени от противоположните страни на оста на въртене на спомагателната ръкохватка (фиг. A, 3), и настройте ръкохватката в желаното положение.

**Използване на главата с линията**
Главата с линия DED69903 се предлага за отделна продажба и може да се монтира към тримера.

**ВНИМАНИЕ** **Главата с линия не е част от комплекта на тримера за трева DED6990.**

**Смяна на режещата глава**
Отвийте главата с пластмасовите ножове. Поставете режещата глава върху шпиндела и я затегнете. Поставете капачката на главата.

**Изваждане на монофилната нишка от главата**
За да изхвърлите влакното, свалете капачката на главата и внимателно издърпайте влакното от двете страни. Ако влакното е твърде дълго, то ще бъде отрязано от режещия механизъм за влакно на капака (фиг. B, 4).

**ВНИМАНИЕ** **Всеки път, преди да започнете работа, се уверете, че всички части на машината, особено предпазителят на линията, са здраво закрепени.**

**Регулиране на регулируемите елементи в зависимост от предвидената работа**
Регулирайте всички регулируеми елементи в зависимост от работата, която ще се извършва, за да осигурите ергономична поза на оператора на машината. Машината може да се използва по два начина. Това включва използването на различни настройки за наклона на главата спрямо телескопичната пръчка и ъгъла на пръчката.

**Косене**
Настройте регулируемите елементи така, че ъгълът между оста на двигателя и телескопичната пръчка да е приблизително 30°, а ъгълът на завъртане на пръчката да е настроен на 0°.

**Подрязване на ръбове**
Когато подрязвате ръбовете на тревата от дясната страна на оператора, регулирайте регулируемите елементи така, че ъгълът между оста на двигателя и телескопичната пръчка да е 90°, а ъгълът на завъртане на пръчката да е настроен на 90°.
Когато подрязвате ръба на тревата от лявата страна на оператора, настройте регулируемите елементи така, че ъгълът между оста на двигателя и телескопичната пръчка да е приблизително 60°, а ъгълът на завъртане на пръчката да е настроен на 180°.
След като направите горните настройки, регулирайте дължината на пръчката и наклона на спомагателната ръкохватка до положение, което осигурява здрав захват и стабилна поза на оператора.

**Инсталиране на акумулаторната батерия**
Батерийният пакет се монтира, като се плъзга във водача на гнездото за батерии (фиг. A, 9). След като бъде монтиран, се уверете, че тресчотката на акумулаторния блок блокира положението му..

## 8. Включване на уреда

**ВНИМАНИЕ** **Преди да стартирате устройството, е необходимо да извършите стъпките, описани в раздела „Подготовка за работа“.**

За да стартирате машината, дръжте я по такъв начин, че операторът или някой наблизо да не бъде застрашен и работната глава да може да се върти свободно. Като държите спомагателната ръкохватка (фиг. A, 2) с лявата ръка, натиснете бутона за освобождаване на блокировката на превключвателя (фиг. A, 1) с палеца или показалеца на дясната ръка, а с другите пръсти хванете здраво основната ръкохватка (фиг. A, 7), като натиснете превключвателя отдолу (фиг. A, 8). Преди да започнете работа, извършете кратък тест без натоварване, за да проверите дали машината не се държи необичайно (необичайни вибрации, смущаващ шум).

## 9. Експлоатация на устройството

**ВНИМАНИЕ** **Ако температурата на батерията надвиши 40°C, спрете работа и изчакайте батерията да изстине.**

**Използване на уреда в режим на косене**
Дръжте уреда по същия начин, както при стартирането му, както е описано в глава 8. Застанете прави с лека крачка, за да осигурите стабилна стойка. Дръжте режещата глава точно над земята, наклонена към нея, така че режещата плоскост да образува ъгъл от 30° с косената повърхност (фиг. E). Извършете косенето, като движите уреда бавно отдясно наляво, след което се върнете в изходно положение и преминете към следващата площ за косене. Периодично се уверявайте, че около режещата глава няма замърсявания, които биха могли да доведат до нейното блокиране. Високата трева трябва да се коси поетапно, т.е. да се правят подходящ брой разрези от няколко до няколко сантиметра, като се започва от върховете на растенията. Прецизното косене на труднодостъпни места трябва да се извършва с помощта на ограничителя на ръба, като той се опира перпендикулярно на косения обект.

**Използване на машината в режим на рязане на ръбове**
Дръжте уреда по същия начин, както при стартирането му, както е описано в глава 8. Застанете прави с лека крачка, за да осигурите стабилна стойка. Опрете уреда до земята върху ограничителя на ръба, перпендикулярно на него (фигури Ж и З). Придвижвайте уреда бавно по ръба, който трябва да се отреже.
Незабавно прекратете работата с уреда, ако:
– тримерът се удари в чужд предмет - за да проверите дали не е причинена повреда.
– появят се вибрации, които са по-силни, отколкото при нормална работа - за да се определи причината.

**ВНИМАНИЕ** **Никога не оставяйте работещ уред. Изчакайте двигателят да спре след изключване.**

## 10. Рутинна поддръжка

**ВНИМАНИЕ** **За да се гарантира безопасността на работа и да се удължи животът на машината, трябва да се извършва редовна поддръжка в условията на сервиза.**

**Почистване**
Почиствайте уреда след всяка употреба, за да отстраните всички останали растителни остатъци. За по-обстойно почистване може да се използва леко влажна кърпа с евентуално добавяне на неагресивни почистващи препарати.

Устройството не трябва да се мие под течаща вода (опасност от наводняване).

**Смяна на главата с пластмасови ножове**
Отвийте винта на главата, извадете главата от шпиндела. Поставете нова глава върху шпиндела съгласно точка 7.

**Използване на глава DED69903 с линия**

**Смяна на режещата линия**
За да замените влакното за рязане, можете да закупите нова пълна шпула с влакно за рязане, която се продава като отделен аксесоар (DED69901), или да навиете ново влакно за рязане с диаметър не по-голям от 1,5 mm върху неповредената шпула.

**Сваляне на шпулата с влакното**
На режещата глава натиснете ключалките (фиг. D, 1) и свалете капачката на главата. Под нея се намира шпулата с монофилно влакно, която трябва да се извади.

**Навиване на влакното**
Отстранете остатъка от старата линия от шпулата, вкарайте края на линията в отвора за фиксиране, така че при огъване на 180° да се навие в посоката на стрелките върху шпулата (фиг. Б). Навийте линията по винтовата линия, без да се заплита (фиг. Д), докато шпулата се напълни, след което трябва да се отреже. За да се предотврати размотаването на линията, краят на линията може да се постави в прореза във фланеца на макарата (фиг. Б, 1).

**Поставяне на шпулата с монофилно влакно в режещата глава**
Прекарайте парче монофилна нишка през отвора за монофилна нишка в барабана на главата, след което поставете макарата в главата, така че стрелките, указващи посоката на навиване, да се виждат и зъбите под макарата да взаимодействат правилно с механизма на главата. След като сте се уверили, че макарата е поставена правилно, фиксирайте капачката, като я натиснете в корпуса на главата.

**Смяна на режещата глава**
Върху режещата глава натиснете ключалките (фиг. Г, 1) и свалете капачката на главата. Отдолу, в средата, има винт, който трябва да се отвинти, като се държи режещата глава с другата ръка. Завинтете новата глава със същия (ако не е повредена) или с нов монтажен винт и поставете капачката на главата.

**Съхранение и транспортиране**
Когато уредът не се използва, го съхранявайте с изключена батерия, на сухо и проветриво място, недостъпно за деца. Транспортирайте устройството и другите компоненти, изброени в бележката за доставка, по начин, който не ги излага на вредни условия на околната среда, като например влажност, валежи, висока температура (над 40°C), налягане, което може да доведе до механични повреди, и други, които могат да имат отрицателно въздействие върху устройството. Изключете батерията по време на транспортиране.

**ВНИМАНИЕ** **Не е разрешено да се заменят неметални режещи устройства с метални!**

## 11. Резервни части и аксесоари

Препоръчани аксесоари
Гамата SAS+ALL може да се оборудва с всяка батерия и зарядно устройство от гамата SAS+ALL.
Предлагани аксесоари:
- DED69901 - глава за подстригване с пластмасови ножове, DED69902 - пластмасови резервни ножове за подстригване, DED69903 - глава с линия за подстригване
За закупуване на резервни части и аксесоари се обърнете към сервиза на Dedra-Exim. Данни за контакт можете да намерите на страница 1 от ръководството. Когато поръчвате резервни части, посочете номера на ЧАСТТА от табелката с имената и номера на частта от монтажния чертеж. По време на гаранционния период ремонтите се извършват в съответствие с правилата, посочени в гаранционната карта. Моля, предайте рекламирания продукт за ремонт на мястото на покупката (продавачът е длъжен да приеме рекламирания продукт) или го изпратете на DEDRA - EXIM Central Service. Моля, приложете гаранционната карта, издадена от вносителя. Без този документ ремонтът ще се счита за следгаранционен. След изтичане на гаранционния срок ремонтите се извършват от централния сервиз. Дефектният продукт трябва да бъде изпратен на сервиза (транспортните разходи се поемат от потребителя).

## 12. Отстраняване на собствени дефекти

**ВНИМАНИЕ** **Преди да започнете самостоятелно да отстранявате неизправности, изключете устройството от електрозахранването.**

| ПРОБЛЕМ | ПРИЧИНА | РЕШЕНИЕ |
|---|---|---|
| Устройството не работи | Дефектен превключвател | Поръчайте сервизно обслужване на устройството |
| | Батерията е разредена | Заредете батерията |
| | Неправилно инсталирана батерия | Монтирайте правилно |
| Устройството се стартира трудно | Батерията се е разредила | Заредете правилно акумулаторната батерия Намалете натоварването |
| | Превишаване на работните параметри | Намалете натоварването на електроинструмента |
| Моторът прегрява | Запушени вентилационни отвори | Почистете отворите |
| | Превишаване на работните параметри | Изключете електроинструмента, отложете работата до пълното му охлаждане |

## 13. Сглобяване на уреда

1. тример - 1 брой, 2. резервни остриета - 20 броя..

## 14. Информация за потребителите относно изхвърлянето на електрическо и електронно оборудване (засяга домакинствата)



Символът, изобразен върху продуктите или придружаващата ги документация, указва, че дефектното електрическо или електронно оборудване не трябва да се изхвърля заедно с битовите отпадъци. Ако трябва да изхвърлите, да използвате повторно или да възстановите компоненти, е правилно да ги занесете в специализиран пункт за събиране, където ще бъдат приети безплатно. Информация за местоположението на пунктовете за събиране на употребявано оборудване се предоставя от местните власти, например на техните уебсайтове.
Правилното рециклиране на устройствата ви позволи да спестите ценни ресурси и да избегнете отрицателни въздействия върху здравето и околната среда в резултат на възможното наличие на: опасни вещества, смеси и компоненти в оборудването.
Неправилното изхвърляне на отпадъци е свързано с риск от санкции съгласно съответните местни разпоредби.
Потребители в страни от ЕС: Ако трябва да изхвърлите електрическо или електронно оборудване, моля, свържете се с най-близкия пункт за продажба или с вашия доставчик, който ще ви предостави допълнителна информация.
Изхвърляне в страни извън Европейския съюз: Този символ се отнася само за страните от Европейския съюз. Ако желаете да изхвърлите този продукт, моля, свържете се с местните власти или с търговеца за правилния начин на изхвърляне.

## Гаранционна карта

на

……..

Номер на поръчката: DED6990 Номер на партидата: .....

(наричан по-долу "Продуктът")

Дата на закупуване на продукта: .....

Печат на дилъра

Дата и подпис на продавача: .....

Изявление на потребителя:

Потвърждавам, че съм информиран за условията на гаранцията и последиците от неспазването на указанията в инструкцията за експлоатация и гаранционната карта. Запознат съм с условията на тази гаранция, което потвърждавам със саморъчния си подпис:

..... .....

Дата и място Подпис на потребителя

**I. Отговорност за продукта**
1. Гарант - "„Dedra-Exim"" Sp. z o.o. със седалище в Прушков, адрес: гр: ул. 3 Maja 8, 05-800 Pruszków, KRS 0000062517, Окръжен съд на град Варшава във Варшава, XIV икономическо отделение на Националния съдебен регистър, NIP 527-020-49-33, акционерен капитал: 100 980,00 ЛВ.
2. При условията, изложени в настоящия гаранционен сертификат, гарантът предоставя гаранция за продукта, който произхожда от дистрибуцията на гаранта.
3. Отговорността по гаранцията покрива само дефекти, произтичащи от причини, присъщи на Продукта в момента на предоставянето му на Потребителя.
4. По силата на гаранцията Потребителят получава право на безплатен ремонт на Продукта, ако дефектът се е появил по време на гаранционния период. Методът на ремонт на Продукта (метод на ремонт) е по преценка на Гаранта. Ако Гарантът установи, че поправката не е възможна, той си запазва правото да замени дефектния елемент или целия Продукт с такъв без дефекти, да намали цената на Продукта или да се откаже от договора.
5. По отношение на потребител, който не е потребител по смисъла на Закона от 23 април 1964 г. Гражданския кодекс, отговорността на Гаранта за вреди, произтичащи от тази гаранция и/или във връзка с нейното сключване и изпълнение, независимо от правния титул, е ограничена до максималния размер на стойността на дефектния Продукт..

**II. Гаранционен период**

| Компоненти на продукта | Продължителност на гаранционната защита |
|---|---|
| DED6990 | 24 месеца от датата на закупуване на Продукта, както е посочено в тази гаранционна карта |
| Протектор за маркуч, ограничител на ръба, режеща глава, линия | Без гаранция |

**III. Условия за упражняване на гаранцията**
1. Потребителят трябва да представи попълнената гаранционна карта на Продукта и да докаже обстоятелствата на закупуване на Продукта от Потребителя, напр. чрез представяне на касова бележка, фактура и др. За целите на ефективната обработка на жалби се препоръчва Потребителят да представи заедно с Продукта всички елементи, определени в "Комплектоване

на устройството", включени в Ръководството за потребителя, за целите на рекламацията.
2. Потребителят трябва да спазва инструкциите в ръководството за потребителя и гаранционната карта.
3. Гаранцията обхваща само територията на Република Полша и ЕС.
4. Гаранцията не покрива дефекти на Продукта, произтичащи по-специално от:
a. Неспазване от страна на Потребителя на условията, посочени в Ръководството за потребителя, по-специално по отношение на правилната експлоатация, поддръжка и почистване;
b. Използването от страна на потребителя на продукти за почистване или поддръжка, несъответстващи на инструкциите за експлоатация;
c. Неподходящо съхранение и транспортиране на Продукта от страна на Потребителя;
d. Неразрешени промени и/или модификации на Продукта от страна на Потребителя, които не са били съгласувани с Гаранта;
e. Използване от страна на Потребителя на консумативи в Продукта, които не съответстват на Ръководството за потребителя.
5. Потребителят, който не е потребител по смисъла на Закона от 23 април 1964 г. - Граждански кодекс, губи гаранцията за Продукта. Гражданския кодекс, губи гаранцията за Продукта, в който:
- серийните номера, обозначенията за дата и табелките с имената са били отстранени, променени или повредени от Потребителя;
- пломбите са били повредени от потребителя или имат следи от манипулация от страна на потребителя.
6. Внимание: Потребителят извършва дейностите, свързани с ежедневната експлоатация на Продукта, произтичащи, наред с другото, от Ръководството за потребителя, самостоятелно и за своя сметка.

### IV. Процедура за подаване на жалби

1. В случай на дефектно функциониране на Продукта, преди да подадете жалба, трябва да се уверите, че всички операции, посочени по-специално в Ръководството за потребителя, са извършени правилно.
2. Препоръчително е да подадете жалба незабавно, за предпочитане в рамките на 7 дни от забелязването на дефект в Продукта. Потребител, който не е потребител по смисъла на Закона от 23 април 1964 г. Гражданския кодекс, губи правата, произтичащи от тази гаранция, ако жалбата не бъде подадена в срок от 7 дни. 3.
3. Уведомяването за жалба може да се извърши, inter alia, на мястото на закупуване на Продукта, в гаранционното обслужване или писмено на адреса: „Dedra-Exim" Sp. z o.o., ul. 3 Maja 8, 05-800 Pruszków.
4. Потребителят може да подаде жалба, като използва формуляра, достъпен на адрес www.dedra.pl. ("Формуляр за гаранционна претенция").
5. адресите на гаранционното обслужване за отделните страни са достъпни на www.dedra.pl. Ако в дадена страна няма гаранционно обслужване, препоръчваме да отправяте гаранционни претенции към: „Dedra-Exim" Sp. z o.o. ul. 3 Maja 8, 05-800 Pruszków (Полша).
6. като се има предвид безопасността на Потребителя, използването на дефектния Продукт е забранено.
7 Внимание: Използването на дефектен продукт е опасно за здравето и живота на потребителя.
8. Изпълнението на задълженията по гаранцията се извършва в рамките на 14 работни дни от датата на доставка на дефектния Продукт от Потребителя.
9. Преди дефектният Продукт да бъде предаден за рекламация, се препоръчва той да бъде почистен. Препоръчва се продуктът, предмет на рекламация, да бъде внимателно защитен от повреди по време на транспортиране (препоръчва се продуктът, предмет на рекламация, да се достави в оригиналната му опаковка).
Гаранционният срок се удължава с времето, през което Потребителят не е могъл да използва Продукта, обхванат от гаранцията, поради дефект.
Гаранцията не изключва, ограничава или спира правата на потребителя, произтичащи от разпоредбите на гаранцията за дефекти на продадената вещ V skladu s členom 13(1) in (2) Uredbe (EU) 2016/679 Evropskega parlamenta in Sveta z dne 27. aprila 2016 o varstvu posameznikov pri obdelavi osebnih podatkov in o prostem pretoku takih podatkov ter o razveljavitvi Direktive 95/46/ES (v nadaljnjem besedilu: RODO) vas obveščamo
1. Администраторът на Вашите лични данни, посочени във формуляра е DEDRA-EXIM sp. z o.o. със седалище в Прушков, на ул. 3 Maja 8, 05-800 Прушков (по-нататък: „Администратор").
2. Вашите лични данни ще се обработват изключително с цел провеждане на гаранционната процедура на устройството съгласно ст. 6 ал. 1 буква "б" от Общия регламент за защита на личните данни (по-нататък: „ОРЗД") Посочване на данните е доброволно, но е необходимо за провеждане на гаранционната процедура.
3. Вашите лични данни ще се обработват през срока на разглеждането на провеждане на гаранционната процедура и за архивни цели при необходимост от защита от евентуалните претенции към Администратора не по-дълго отколкото до датата на давността им.
4. Вашите лични данни могат да се обявяват изключително на операторите, обработващи данните в полза на Администратора въз основа на писмен договор за възлагане на обработването на личните данни, предоставящи, м.др. услуги по технически сервиз, хостинг или обслужване на уеб-сайта, по IT обслужване, на куриерска служба. Доставчиците на Администратора са задължени да осигурят защита на личните данни и да отговарят на изискванията на действащото законодателство, свързано със защита на личните данни и не могат да използват доверените им лични данни за целите, различни от определените в договор с Администратора.
5. Вашите данни няма да бъдат обработвани по автоматизиран начин, в това число във формата на профилиране, и няма да се предоставят в трета страна/международна организация.
6. Имате право на достъп до съдържанието на личните си данни и право всеки момент да ги коригирате, изтриете, ограничите обработването им, право да прехвърляте данните, право да подадете възражение.
7. По всякакви въпроси, свързани с обработването на Вашите лични данни от Администратора можете да се свържете на електронен адрес: daneosobowe@dedra.pl.;
8. Имате право да подадете жалба до органа, компетентен относно въпросите за защита на личните данни;

## UA Зміст


1. Фотографії та креслення
2. Безпека праці
3. Опис пристрою
4. Використання пристрою за призначенням
5. Обмеження використання
6. Технічні характеристики
7. Підготовка до експлуатації
8. Увімкнення приладу
9. Експлуатація приладу
10. Регулярне технічне обслуговування
11. Запасні частини та приладдя
12. Усунення власних несправностей
13. Складання приладу
14. Інформація для користувачів щодо утилізації електричного та електронного обладнання
15. Гарантійний талон


**Переклад оригінальної інструкції**

Декларація про відповідність додається до інструкції окремим документом. У разі відсутності декларації про відповідність, будь ласка, зверніться до ТОВ «Дедра Ексім».

**ПОПЕРЕДЖЕННЯ: Прочитайте всі попередження, позначені цим символом, та всі інструкції.**

**Струнко** **Загальні правила безпеки включені в інструкцію окремим буклетом.**

Під час експлуатації приладу завжди дотримуйтесь основних правил техніки безпеки, щоб уникнути пожежі, ураження електричним струмом або механічних травм.
Перед початком експлуатації приладу уважно прочитайте зміст інструкції з експлуатації. Зберігайте інструкцію з експлуатації, загальні правила техніки безпеки та декларацію про відповідність. Суворе дотримання вказівок і рекомендацій, викладених в інструкції з експлуатації, продовжить термін служби приладу.

**Струнко** **Під час роботи суворо дотримуйтесь вказівок, викладених у загальних правилах техніки безпеки.**

Якщо ви передаєте прилад іншій особі, ви також повинні передати інструкцію з експлуатації, загальні правила безпеки праці та декларацію про відповідність їм. Компанія Dedra Exim не несе відповідальності за нещасні випадки, спричинені недотриманням правил техніки безпеки. Уважно прочитайте всі загальні правила техніки безпеки та інструкцію з експлуатації. Недотримання попереджень та інструкцій може призвести до ураження електричним струмом, пожежі та/або серйозних травм. Зберігайте всі інструкції, загальні правила техніки безпеки та декларацію про відповідність для подальшого використання.

**Струнко** **Пристрої серії SAS+ALL призначені для роботи лише з акумуляторами серії SAS+ALL.**

Літій-іонний акумулятор і зарядний пристрій не входять до комплекту обладнання і повинні бути придбані окремо. Використання інших акумуляторів, окрім тих, що призначені для цього пристрою, заборонено..

## 2. Безпека праці

- Експлуатуйте прилад лише при денному світлі або при сильному штучному освітленні.
- Не використовуйте прилад, якщо поблизу знаходяться інші люди, особливо діти або тварини. Існує ризик викидання каміння або інших предметів з-під ріжучої головки.
- Під час роботи з машиною носіть відповідне (закрите) взуття та довгі штани.
- Під час роботи з машиною будьте завжди обережні, зберігайте рівновагу, міцно ставте ноги на землю, особливо на схилах. Під час роботи ходіть, ніколи не біжіть.
- Прилад не повинен використовуватися дітьми, особами з обмеженими фізичними, сенсорними або розумовими здібностями, особами, які не ознайомлені з принципом роботи приладу або не прочитали цю інструкцію з експлуатації.
- Під час запуску та під час роботи необхідно дотримуватися безпечної відстані між оператором і ріжучим елементом.
- Забороняється торкатися рухомих частин до їх повної зупинки і відключення електроживлення.
- Під час обслуговування та огляду необхідно дотримуватися обережності, щоб не порізатися об укорочувальне лезо ріжучого елемента.
- Забороняється використовувати машину зі знятим або пошкодженим захисним кожухом або зі знятою допоміжною ручкою.
- Забороняється використовувати машину під час поганих погодних умов, особливо якщо існує небезпека удару блискавки.
- У разі нещасного випадку на виробництві вжийте заходів першої допомоги відповідно до отриманої травми та зверніться до лікаря.
- Відключіть електроживлення в наступних ситуаціях:
  - залишення обладнання без нагляду
  - необхідності видалення будь-яких частин установок навколо голови або біля вентиляційних отворів
  - операції з технічного обслуговування або ремонту
  - надмірна вібрація

- Дотримуйтесь інструкцій, наведених в інструкціях до акумулятора та зарядного пристрою.
- Однак, навіть якщо пристрій використовується відповідно до інструкції з експлуатації, неможливо повністю усунути певний фактор ризику, пов'язаний з конструкцією та призначенням пристрою. Зокрема, існують наступні ризики:
  - контакт з обертовим робочим наконечником в незахищеній зоні (порізи)
  - сильне відторгнення матеріалу, що розрізається, через неправильне регулювання
  - обрив волосіні
  - занадто тривале використання машини може призвести до дискомфорту або травм через вплив вібрації

## 3. Опис пристрою

Рис. A: 1. кнопка блокування вимикача, 2. допоміжна рукоятка, 3. регулятор нахилу допоміжної рукоятки, 4. контргайка регулювання довжини штанги, 5. корпус двигуна, 6. обмежувач кромки, 7. основна рукоятка, 8. вимикач, 9. гніздо для акумулятора, 10. регулятор скручування штанги, 11. штанга, 12. регулятор нахилу штанги, 13. захисний кожух, 14. ріжуча головка, 15. тримач запасного ножа.

## 4. Використання пристрою за призначенням

Машина призначена для косіння трави або подібної м'якої рослинності у важкодоступних місцях, тобто навколо стовбурів дерев, під кущами, на схилах або біля стін. При правильному розташуванні тример можна також використовувати для підстригання країв газону.
Використання пристрою дозволяється при ремонтно-будівельних роботах, в ремонтних майстернях, аматорських роботах, при дотриманні умов використання і допустимих режимів експлуатації, зазначених в інструкції з експлуатації.

## 5. Обмеження використання

**Струнко** **Прилад можна використовувати тільки відповідно до наступних "Дозволених умов експлуатації".**

**Струнко** **Несанкціоновані зміни механічної та електричної конструкції, будь-які модифікації, операції з технічного обслуговування, не описані в інструкції з експлуатації, вважатимуться незаконними і призведуть до негайної втрати гарантійних прав, а декларація про відповідність втратить чинність.**

Тример не можна використовувати для косіння дуже густої або мокрої трави. Неправильне використання або використання, що не відповідає інструкції з експлуатації, призведе до негайної втрати гарантійних прав.

ДОПУСТИМІ УМОВИ ЕКСПЛУАТАЦІЇ
S1 безперервна робота
Використовувати тільки в приміщенні. Діапазон температури заряджання акумулятора 10 - 30°C. Не піддавати впливу температури вище 40°C.

## 6. Технічні характеристики

| Модель пристрою | **DED6990** |
|---|---|
| Напруга живлення [В] | 18 V d.c. |
| Тип акумулятора | Li-Ion |
| Максимальне число обертів н0 [мин-1] | 9 000 |
| Робоча ширина [мм] | 240 |
| Викиди шуму: | |
| Рівень звукової потужності LwA [дБ(A)] | 88 |
| Рівень звукового тиску LpA [дБ(A)] | 81 |
| Невизначеність вимірювання KpA [дБ(A)] | 3 |
| Невизначеність вимірювання KwA [дБ(A)] | 2,12 |
| Рівень вібрації, виміряний на ручці ah,ID [м/с2] | <2,5 |
| Невизначеність вимірювання ah,ID [м/с2] | 1,5 |
| Вага [кг] | 1,6 |
| Гарантований рівень звукової потужності LWA [дБ(A)] | 96 |

**Інформація про шум і вібрацію.**
Комбіноване значення вібрації a і невизначеність вимірювання були визначені відповідно до EN 50636-2-91 і наведені в таблиці.
Рівень шуму був визначений відповідно до EN 50636-2-91 , значення наведені вище в таблиці.

**Струнко** **Шум може призвести до пошкодження слуху, завжди використовуйте засоби захисту органів слуху під час роботи!**

Заявлене значення рівня шуму було виміряно відповідно до стандартного методу випробувань і може використовуватися для порівняння одного приладу з іншим. Зазначений вище рівень шуму також може бути використаний для попередньої оцінки впливу шуму.
Рівень шуму під час фактичного використання електроінструменту може відрізнятися від заявлених значень в залежності від використання робочих інструментів, зокрема типу заготовки і необхідності визначення заходів для захисту оператора. Для точної оцінки впливу в реальних умовах використання необхідно враховувати всі частини робочого циклу, включаючи періоди, коли машина вимкнена або коли вона увімкнена, але не використовується для роботи.

## 7. Підготовка до експлуатації

**Струнко** **Пристрій є частиною лінійки SAS+ALL, тому для його використання повинен бути укомплектований комплект, що складається з пристрою, акумулятора та зарядного пристрою. Використання інших акумуляторів та зарядних пристроїв заборонено.**

**Струнко** **Виконуйте всі операції, описані в цьому розділі, при відключеному живленні**.

Пристрій у коробці має захисний кожух і головку без кожуха. Встановіть його перед початком роботи.

### Встановлення захисного кожуха
Вставте виступаючі монтажні частини захисного кожуха у відповідні отвори на фланці корпусу двигуна.

### Встановлення головки
Викрутіть гвинт зі шпинделя. Встановіть головку на шпиндель, переконавшись, що площини в отворі головки збігаються з площинами на шпинделі. Затягніть головку гвинтом. Встановіть пластикові леза на вушка на головці та зафіксуйте їх на місці, зсунувши їх на місце.

### Встановлення обмежувача кромки
Упор встановлений в машині. Перемістіть його на 90 градусів у робоче положення.

### Регулювання довжини телескопічної палиці
Ослабте гайку на телескопічній ручці (мал. A, 4), висуньте ручку на потрібну довжину і зафіксуйте її, затягнувши гайку.

### Регулювання кута повороту телескопічної палиці
Зніміть фіксатор, натиснувши на кнопку (мал. A, 10), і виберіть одне з трьох доступних налаштувань, описаних на корпусі (0°, 90°, 180°). Після налаштування знову заблокуйте.

### Регулювання кута нахилу телескопічної палиці
Натисніть кнопку фіксації, розташовану на осі повороту між корпусом двигуна і телескопічною палицею (мал. A, 12), і встановіть потрібний кут нахилу.

### Регулювання положення допоміжної рукоятки
Натисніть одночасно дві кнопки, розташовані по різні боки від осі обертання допоміжної рукоятки (мал. A, 3), і встановіть рукоятку в потрібне положення.

### Використання головки з ліскою
Лескова головка DED69903 доступна для окремого продажу і може бути встановлена на тример.

**Струнко** **Монофільна головка не входить до комплекту тримера DED6990.**

### Заміна ріжучої головки
Відкрутіть головку з пластиковими лезами. Встановіть головку на шпиндель і затягніть її. Встановіть ковпачок головки.

### Витягування мононитки з головки
Щоб витягти нитку, зніміть ковпачок головки і обережно витягніть нитку з обох боків. Якщо ліска занадто довга, вона буде обрізана тримерним обрізувачем, розташованим на ковпачку (рис. C, 4).

**Струнко** **Щоразу перед початком роботи переконайтеся, що всі частини машини, особливо захисний кожух, надійно закріплені.**

### Налаштування регульованих елементів відповідно до передбачуваної операції
Відрегулюйте всі регульовані елементи відповідно до виконуваної роботи, щоб забезпечити ергономічну позу оператора машини. Машину можна використовувати двома способами. Це передбачає використання різних налаштувань нахилу голови по відношенню до телескопічної палиці та кута нахилу палиці.

### Косіння
Відрегулюйте регульовані елементи таким чином, щоб кут між віссю двигуна і телескопічною палицею становив приблизно 30°, а кут повороту палиці був встановлений на 0°.

### Обрізання країв
Під час підстригання країв газону з правого боку оператора відрегулюйте регульовані елементи таким чином, щоб кут між віссю двигуна і телескопічною штангою становив 90°, а кут повороту штанги був встановлений на 90°.
Під час підстригання краю газону з лівого боку оператора встановіть регульовані елементи таким чином, щоб кут між віссю двигуна і телескопічною штангою становив приблизно 60°, а кут повороту штанги був встановлений на 180°.
Після виконання вищевказаних налаштувань відрегулюйте довжину палиці та нахил допоміжної рукоятки так, щоб забезпечити міцний хват і стійку позу оператора.

### Встановлення акумуляторної батареї
Акумуляторна батарея встановлюється, вставивши її в направляючу гнізда (мал. A, 9). Після встановлення переконайтеся, що храповик на акумуляторній батареї зафіксував своє положення.

## 8. Увімкнення приладу

**Струнко** **Перед запуском пристрою необхідно виконати дії, описані в розділі «Підготовка до роботи».**

Щоб запустити машину, тримайте її таким чином, щоб не наражати на небезпеку оператора або будь-кого, хто знаходиться поруч, і щоб робоча головка могла вільно обертатися. Тримаючи лівою рукою допоміжну рукоятку (мал. A, 2), великим або вказівним пальцем правої руки натисніть кнопку розблокування вимикача (мал. A, 1), а іншими пальцями міцно обхопіть основну рукоятку (мал. A, 7), натиснувши на вимикач під нею (мал. A, 8). Перед початком роботи виконайте короткий тест без навантаження, щоб переконатися, що машина не поводиться ненормально (ненормальні вібрації, шум, що турбує)..

## 9. Експлуатація приладу

**Струнко** **Якщо температура акумулятора перевищує 40°C, припиніть роботу і зачекайте, поки акумулятор охолоне.**

### Використання пристрою в режимі косіння

Тримайте пристрій так само, як і під час його запуску, як описано в розділі 8. Встаньте прямо, з невеликим кроком, щоб забезпечити стійку позу. Тримайте ріжучу головку прямо над землею, нахиливши її до неї так, щоб площина різання утворювала кут 30° з поверхнею, що коситься (мал. F). Здійснюйте косіння, повільно переміщуючи пристрій справа наліво, потім поверніться у вихідне положення і перейдіть до наступної ділянки, яку потрібно скосити. Періодично перевіряйте, щоб навколо ріжучої головки не було сміття, яке може призвести до її блокування. Високу траву слід косити поетапно, тобто робити відповідну кількість зрізів від декількох до декількох сантиметрів, починаючи з верхівок рослин. Точне косіння у важкодоступних місцях слід виконувати за допомогою крайнього упору, встановлюючи його перпендикулярно об'єкту, що коситься.

### Використання машини в режимі обрізання країв

Тримайте пристрій так само, як і при його запуску, як описано в розділі 8. Встаньте прямо з невеликим кроком, щоб забезпечити стійку позицію. Притуліть пристрій до землі на обмежувач кромки, перпендикулярно до неї (Малюнки G і H). Повільно переміщайте інструмент уздовж кромки, яку потрібно обрізати.

### Негайно припиніть роботу з пристроєм, якщо:

– тример вдарився об сторонній предмет - перевірте, чи не було завдано шкоди.

– виникають сильніші вібрації, ніж під час нормальної роботи - для з'ясування причини.

**Струнко** **Ніколи не кладіть працюючий прилад на землю. Зачекайте, поки двигун не зупиниться після вимкнення.**

## 10. Регулярне технічне обслуговування

**Струнко** **Виконуйте всі операції, описані в цьому розділі, при відключеному джерелі живлення.**

Для забезпечення безпеки експлуатації та продовження терміну служби машини слід проводити регулярне технічне обслуговування в умовах майстерні.

### Очищення

Очищайте пристрій після кожного використання, щоб видалити залишки рослин. Для більш ретельного очищення можна використовувати злегка вологу тканину з можливим додаванням неагресивних миючих засобів. Пристрій не можна мити під проточною водою (ризик затоплення).

### Заміна насадки з пластиковими лезами

Відкрутіть гвинт у насадці, зніміть насадку зі шпинделя. Встановіть нову насадку на шпиндель відповідно до пункту 7.

### Використання головки DED69903 з лінійкою

### Заміна ріжучої лінії

Для заміни мононитки можна або придбати нову повну котушку мононитки, що продається як окремий аксесуар (DED69901), або намотати нову мононитку діаметром не більше 1,5 мм на неушкоджену котушку.

### Зняття котушки зі шпулею

На ріжучій голівці натисніть на засувки (мал. D, 1) і зніміть ковпачок головки. Під нею знаходиться котушка з мононитою, яку необхідно витягнути.

### Намотування волосіні

Зніміть зі шпулі залишки старої волосіні, вставте кінець волосіні в кріпильний отвір так, щоб при згинанні на 180° вона намотувалася в напрямку стрілок на котушці (мал. Б). Намотуйте волосінь по гвинтовій лінії без заплутування (мал. Д) до повного заповнення котушки, після чого її слід обрізати. Щоб запобігти розмотуванню волосіні, кінець волосіні можна помістити в виїмку на фланці котушки (мал. В, 1).

### Встановлення котушки з мононитою в ріжучу головку

Протягніть шматок мононитки через отвір для мононитки в барабані головки, потім встановіть котушку в головку так, щоб стрілки, що вказують напрямок намотування, були видні, а зубці під котушкою належним чином взаємодіяли з механізмом головки. Переконавшись, що котушка вставлена правильно, закріпіть ковпачок, вставивши його в корпус головки.

### Заміна ріжучої головки

На ріжучій голівці натисніть на засувки (рис. D, 1) і зніміть ковпачок головки. Під нею, посередині, знаходиться гвинт, який необхідно відкрутити, притримуючи ріжучу головку іншою рукою. Прикрутіть нову головку тим самим (якщо вона не пошкоджена) або новим кріпильним гвинтом і встановіть ковпачок головки.

### Зберігання та транспортування

Коли пристрій не використовується, зберігайте його з від'єднаним акумулятором, в недоступному для дітей, сухому і провітрюваному місці. Транспортуйте пристрій та інші компоненти, перелічені в накладній, таким чином, щоб не піддавати їх впливу шкідливих умов навколишнього середовища, таких як вологість, опади, висока температура (вище 40°C), тиск, що може призвести до механічних пошкоджень, та інші, які можуть негативно вплинути на пристрій. Від'єднайте акумулятор під час транспортування.

**Струнко** **Не допускається заміна неметалевих ріжучих елементів на металеві!**

## 11. Запасні частини та приладдя

### Рекомендовані аксесуари

Лінійка SAS+ALL може бути оснащена будь-яким акумулятором і зарядним пристроєм з лінійки SAS+ALL.

Пропоновані аксесуари:

- DED69901 - тримерна головка з пластиковими лезами, DED69902 - пластикові змінні леза для тримерів, DED69903 - головка з лескою для тримерів

Для придбання запасних частин та аксесуарів, будь ласка, звертайтеся до сервісного центру "Дедра-Ексім". Контактні дані можна знайти на сторінці 1 цієї інструкції. При замовленні запасних частин, будь ласка, вказуйте номер деталі на заводській табличці та номер деталі зі складального креслення. Протягом гарантійного терміну ремонт здійснюється згідно з правилами, викладеними в гарантійному талоні. Будь ласка, передайте заявлений виріб для ремонту за місцем придбання (продавець зобов'язаний прийняти заявлений виріб), або надішліть його до Центрального сервісного центру "ДЕДРА - ЕКСІМ". Будь ласка, додайте гарантійний талон, виданий імпортером. Без цього документа ремонт буде розглядатися як післягарантійний. Після закінчення гарантійного терміну ремонт здійснюється Центральним сервісом. Несправний виріб повинен бути надісланий до Сервісу (витрати на пересилку покриваються користувачем)..

## 12. Усунення власних несправностей

**Струнко** **Перед самостійним усуненням несправностей від'єднайте пристрій від джерела живлення.**

| ПРОБЛЕМА | ПРИЧИНА | РІШЕННЯ |
|---|---|---|
| Пристрій не працює | Несправний вимикач | Віднесіть пристрій в сервісне обслуговування |
| | Розряджена батарея | Перезарядити акумулятор |
| | Неправильно встановлений акумулятор | Правильно встановіть |
| Пристрій важко запускається | Акумулятор розряджений | Правильно заряджайте акумуляторну батарею<br>Зменшіть навантаження |
| | Перевищення робочих параметрів | Зменшити навантаження на інструмент |
| Двигун перегрівається | Забиті вентиляційні отвори | Очистити отвори |
| | Перевищення робочих параметрів | Вимкніть електроінструмент, відкладіть роботу до повного охолодження |

## 13. Складання приладу

1. тример - 1 одиниця, 2. змінні леза - 20 одиниць..

## 14. Інформація для користувачів щодо утилізації електричного та електронного обладнання (стосується домогосподарств)



Символ, зображений на виробах або супровідній документації, вказує на те, що несправне електричне або електронне обладнання не можна утилізувати разом з побутовими відходами. Якщо вам потрібно утилізувати, повторно використати або відновити компоненти, найкраще віднести їх до спеціалізованого пункту збору, де вони будуть прийняті безкоштовно. Інформацію про місцезнаходження пунктів збору відпрацьованого обладнання надають місцеві органи влади, наприклад, на їхніх веб-сайтах.

Правильна утилізація пристрою, допомагає зберегти цінні ресурси та уникнути негативного впливу на здоров'я та навколишнє середовище внаслідок можливої присутності в обладнаннінебезпечних речовин: речовини, суміші та компоненти.

Неправильна утилізація відходів загрожує штрафними санкціями згідно з відповідними місцевими нормами.

Користувачі в країнах ЄС: Якщо вам потрібно утилізувати електричне або електронне обладнання, зверніться до найближчої точки продажу або до вашого постачальника, який надасть вам додаткову інформацію.

Утилізація в країнах за межами Європейського Союзу: Цей символ стосується лише країн Європейського Союзу. Якщо ви хочете утилізувати цей виріб, зверніться до місцевих органів влади або дилера для отримання інформації про правильний спосіб утилізації.

**Гарантійний талон**

на

.....
(назва продукту)

Номер замовлення: DED6990 Номер лоту: .....

(далі - Продукт)

Дата придбання продукту: .....

Печатка дилера

Дата та підпис продавця: .....

**Заява користувача:**

Я підтверджую, що ознайомлений з умовами гарантійних зобов'язань та наслідками недотримання вказівок, викладених в інструкції з експлуатації та

гарантійному талоні. Я ознайомлений з умовами цієї гарантії, що підтверджую власним підписом:

..... .....

Дата і місце Підпис користувача

### I. Відповідальність за Продукт

1. Поручитель - Dedra Exim Sp. Z o.o. З місцезнаходженням у м. Прушкув, адреса: вул. 3 Мая 8, 05-800 Прушкув, KRS 0000062517, Окружний суд міста Варшави у Варшаві, XIV Економічний відділ Національного судового реєстру, NIP 527-020-49-33, статутний капітал: 100 980,00 ЗЛОТИХ.
2. Відповідно до умов, викладених у цьому гарантійному талоні, Гарант надає гарантію на Виріб, починаючи з дистрибуції Гаранта.
3. Відповідальність за гарантією поширюється лише на дефекти, що виникли з причин, притаманних Продукту на момент його доставки Користувачеві.
4. Користувач має право на безкоштовний ремонт Продукту в рамках гарантії, якщо дефект став очевидним протягом гарантійного періоду. Спосіб ремонту Товару (метод ремонту) визначається на розсуд Гаранта. Якщо Гарант виявить, що ремонт неможливий, він залишає за собою право замінити дефектний елемент або весь Продукт на бездефектний, знизити ціну Продукту або відмовитися від договору.
5. По відношенню до Користувача, який не є споживачем у розумінні Цивільного кодексу від 23 квітня 1964 року, відповідальність Гаранта за збитки, що випливають з цієї гарантії та/або у зв'язку з її укладенням та виконанням, незалежно від правового титулу, обмежується максимум вартістю дефектного Продукту.

### II. Гарантійний термін

| Компоненти продукту | Тривалість гарантійного захисту |
|---|---|
| DED6990 | 36 місяців з дати придбання Продукту, як зазначено в цьому гарантійному талоні |
| Захист шланга, обмежувач кромки, ріжуча головка, волосінь | Без гарантії |

### III. Умови, за яких можна скористатися гарантією

1. Користувач повинен пред'явити заповнений гарантійний талон Продукту та підтвердити обставини придбання Продукту Користувачем, наприклад, пред'явивши чек, рахунок-фактуру тощо. З метою ефективного розгляду рекламації рекомендується, щоб Користувач надав разом з Виробом всі компоненти, зазначені в розділі "Комплектація пристрою", що міститься в Посібнику користувача.
2. Що користувач дотримується інструкцій, наведених в інструкції з експлуатації та гарантійному талоні.
3. Гарантія поширюється лише на територію Республіки Польща та ЄС.
4. Гарантія не поширюється на дефекти Продукту, що виникають, зокрема, внаслідок:
A. Недотримання Користувачем умов, викладених в Інструкції з експлуатації, зокрема щодо правильної експлуатації, технічного обслуговування та очищення;
B. Використання Користувачем засобів для чищення або догляду, які не відповідають вимогам Інструкції з експлуатації;
C. Неналежне зберігання та транспортування Продукту Користувачем;
D. Несанкціоновані зміни та/або модифікації Продукту Користувачем, які не були узгоджені з Гарантом;
E. Використання Користувачем у Виробі витратних матеріалів, які не відповідають вимогам Інструкції з експлуатації.
5. Користувач, який не є споживачем у розумінні Цивільного кодексу від 23 квітня 1964 року, втрачає гарантію на Продукт, в якому:
A. Серійні номери, позначення дати та паспортні таблички були видалені, змінені або пошкоджені користувачем;
B. Пломби були пошкоджені користувачем або мають ознаки втручання користувача.
Увага: Користувач зобов'язаний самостійно і за власний рахунок виконувати дії, пов'язані з повсякденною експлуатацією Виробу, що випливають, зокрема, з Інструкції з експлуатації, самостійно і за власний рахунок.

### IV. Процедура подання скарги

1. Якщо Ви виявите, що Виріб працює неправильно, перед тим, як пред'явити претензію, Ви повинні переконатися, що всі кроки, зазначені в Інструкції з експлуатації, були виконані правильно, перш ніж пред'являти претензію.
2. Рекомендується пред'явити претензію негайно, бажано протягом 7 днів з моменту виявлення дефекту в Товарі. Користувач, який не є споживачем у розумінні Цивільного кодексу від 23 квітня 1964 року, втрачає права, що випливають з цієї гарантії, якщо він не подасть скаргу протягом 7 днів.
3. Повідомлення про рекламацію можна подати, зокрема, в місці придбання Продукту, в гарантійному сервісному центрі або в письмовій формі на вказану адресу: Dedra Exim Sp. Z o.o., ul. 3 Maja 8, 05-800 Pruszków.
4. Користувач може подати скаргу, використовуючи форму, доступну на веб-сайті www.dedra.pl. ("Заява про гарантійні зобов'язання").
5. Адреси гарантійного обслуговування для окремих країн можна знайти на сайті www.dedra.pl. Якщо гарантійне обслуговування для певної країни не передбачено, рекомендується надсилати гарантійні претензії туди: Dedra Exim Sp. Z o.o. Ul. 3 Maja 8, 05-800 Pruszków (Польща).
6. З метою безпеки Користувача використання дефектного Продукту заборонено.
7. Попередження: Використання несправного Виробу є небезпечним для здоров'я та життя Користувача.
8. Виконання зобов'язань за гарантією відбудеться протягом 14 робочих днів, рахуючи від дати доставки Користувачем заявленого Продукту.
9. Перед тим, як відправити дефектний Виріб на рекламацію, рекомендується його почистити. Виріб, що підлягає рекламації, рекомендується ретельно захищати від пошкоджень під час транспортування (рекомендується доставляти виріб, що підлягає рекламації, в оригінальній упаковці).
10. Гарантійний термін продовжується на час, протягом якого Користувач не міг використовувати Продукт, на який поширюється гарантія, через дефект.

Гарантія не виключає, не обмежує і не призупиняє права Користувача, передбачені положеннями про гарантійні зобов'язання щодо дефектів проданих товарів.

Відповідно до статті 13(1) та (2) Регламенту (ЄС) 2016/679 Європейського Парламенту та Ради від 27 квітня 2016 року про захист фізичних осіб у зв'язку з обробкою персональних даних і про вільний рух таких даних та про скасування Директиви 95/46/ЄС (далі: "RODO"), повідомляємо Вам наступне

1. Контролером ваших персональних даних, вказаних у формі, є компанія DEDRA-EXIM sp. z o.o., зареєстрована за адресою: вул. 3 Мая, 8, 05- 800, Прушкув (далі: «Контролер»).
2. Ваші дані будуть оброблятися виключно з метою виконання гарантійної процедури для пристрою згідно з літ. b п. 1. ст. 6 Загального регламенту захисту даних (далі: «ЗРЗД») Надання даних є добровільним, але необхідним для виконання гарантійної процедури.
3. Ваші дані будуть оброблятися протягом періоду виконання гарантійної процедури та з метою архівування на випадок необхідності захисту від можливих претензій до Контролера, але не довше закінчення терміну позовної давності.
4. Ваші дані можуть бути розкриті тільки суб'єктам, які обробляють дані від імені Контролера, на підставі письмового договору про доручення на обробку персональних даних, що передбачає, зокрема, технічне обслуговування, хостинг або обслуговування веб-сайту, IT-сервіс, кур'єрську компанію. Постачальники Контролера зобов'язані забезпечувати безпеку даних і дотримуватися вимог чинного законодавства щодо захисту персональних даних і не можуть використовувати довірені їм персональні дані в цілях, відмінних від зазначених у договорі з Контролером.
5. Ваші персональні дані не будуть оброблятися автоматизовано, зокрема, не будуть профілюватися, а також не будуть передаватися у треті країни/міжнародні організації.
6. Ви маєте право на доступ до своїх персональних даних та право на їхнє виправлення, видалення, обмеження обробки, право на передачу даних, право на відмову від обробки, у будь-який момент;
7. З усіх питань, пов'язаних з обробкою Контролером ваших персональних даних, ви можете звернутися до Контролера за адресою e-mail: daneosobowe@dedra.pl.;
8. Ви маєте право подати скаргу до відповідного наглядового органу із захисту персональних даних;

## DE Inhalt


1. Fotos und Abbildungen
2. Detaillierte Sicherheitsvorschriften
3. Beschreibung des Geräts
4. Verwendungszweck des Geräts
5. Nutzungsbeschränkung
6. Technische daten
7. Vorbereitung auf die Arbeit
8. Einschalten des Geräts
9. Verwendung des Geräts
10. Laufende Wartung
11. Ersatzteile und Zubehör
12. Eigenständige Fehlerbehebung
13. Komplettgerät
14. Informationen für Nutzer über die Entsorgung von Elektro- und Elektronikgeräten
15. Garantiekarte


**Übersetzung der Originalanleitung**

Die Konformitätserklärung ist der Anleitung als separates Dokument beigefügt. Sofern keine Konformitätserklärung vorliegt, wenden Sie sich bitte an Dedra Exim Sp. z o.o.

Die allgemeinen Sicherheitsvorschriften sind der Anleitung als separates Heft beigefügt.

**WARNUNG: Alle mit ⚠ markierten Warnhinweise und Anweisungen lesen.**

**ACHTUNG** **Beachten Sie beim Betrieb des Geräts stets die Grundregeln der Arbeitssicherheit, um Brände, Stromschläge oder mechanische Verletzungen zu vermeiden.**

Lesen Sie vor der Inbetriebnahme des Gerätes die Bedienungsanleitung. Bitte bewahren Sie die Bedienungsanleitung, die allgemeinen Arbeitssicherheitsvorschriften und die Konformitätserklärung auf. Die strikte Einhaltung der Anweisungen und Empfehlungen in der Bedienungsanleitung verlängert die Lebensdauer Ihres Geräts.

**ACHTUNG** **Bei der Arbeit sind die Hinweise in den allgemeinen Arbeitsschutzbestimmungen unbedingt zu beachten.**

Geben Sie bei Weitergabe des Gerätes an Dritte ebenfalls die Bedienungsanleitung, die allgemeinen Arbeitssicherheitsvorschriften und die Konformitätserklärung mit. Dedra Exim haftet nicht für Unfälle, die durch Nichtbeachtung der Sicherheitshinweise bei der Arbeit verursacht werden. Lesen Sie alle allgemeinen Arbeitsschutzvorschriften und Betriebsanweisungen sorgfältig durch. Die Nichtbeachtung der Warnhinweise und Anweisungen kann zu einem elektrischen Schlag, Brand und/oder schweren Verletzungen führen. Bewahren Sie alle Bedienungsanleitungen, die allgemeinen Arbeitssicherheitsvorschriften und die Konformitätserklärung zum späteren Nachschlagen auf.

**ACHTUNG** **Das Gerät aus der SAS+ALL-Serie ist ausschließlich für den Betrieb mit Akkus aus der SAS+ALL-Serie bestimmt.**

Der Lithium-Ionen-Akku und das Ladegerät sind nicht im Lieferumfang enthalten und müssen separat erworben werden. Die Verwendung anderer als der für das Gerät bestimmten Akkus ist verboten.

## 2. Detaillierte Sicherheitsvorschriften

- **Arbeiten mit dem Gerät dürfen ausschließlich bei Tageslicht oder starkem Arbeitslicht durchgeführt werden.**
- **Verwenden Sie das Gerät nicht, wenn sich andere Personen, insbesondere Kinder, oder Tiere in der Nähe befinden.** Es besteht die Gefahr, dass Steine oder andere Gegenstände unter dem Schneidkopf herausgeschleudert werden.
- **Tragen Sie beim Gebrauch des Geräts geeignetes (geschlossenes) Schuhwerk und lange Hosen.**
- **Arbeiten Sie mit dem Gerät stets vorsichtig, halten Sie das Gleichgewicht und stellen Sie Ihre Füße fest auf den Boden, insbesondere an Hängen.** Gehen Sie beim Arbeiten, niemals rennen.
- **Das Gerät darf nicht von Kindern, Personen mit eingeschränkten körperlichen, sensorischen oder geistigen Fähigkeiten oder Personen, die mit dem Gerät nicht vertraut sind oder diese Bedienungsanleitung nicht gelesen haben, verwendet werden.**
- **Während der Inbetriebnahme und während des Betriebs muss ein sicherer Abstand zwischen dem Bediener und dem Schneidelement eingehalten werden.**
- **Bewegliche Teile erst berühren, wenn sie vollständig zum Stillstand gekommen sind und die Stromversorgung unterbrochen wurde.**
- **Achten Sie bei Wartungs- und Inspektionsarbeiten darauf, sich keine Schnittverletzungen am Trimmfaden zuzuziehen.**
- **Es ist nicht erlaubt, das Gerät mit abgenommener oder beschädigter Schutzhaube oder mit abgenommenem Zusatzhandgriff zu verwenden.**
- **Das Gerät sollte nicht bei schlechtem Wetter verwendet werden, insbesondere wenn die Gefahr eines Blitzschlags besteht.**
- **Bei einem Arbeitsunfall sind der Verletzung angemessene Erste-Hilfe-Maßnahmen zu ergreifen und ärztlicher Rat einzuholen.**
- **Trennen Sie die Stromversorgung in folgenden Situationen:**

– wenn das Gerät unbeaufsichtigt gelassen wird
– wenn Pflanzenrückstände um den Schneidkopf oder in der Nähe der Lüftungsschlitze entfernt werden müssen
– bei der Durchführung von Service- oder Wartungsarbeiten
– bei übermäßigen Vibrationen

- **Befolgen Sie die Anweisungen in der Bedienungsanleitung für den Akku und das Ladegerät.**

Allerdings können auch bei sachgemäßer Verwendung gemäß der Bedienungsanleitung gewisse Risiken im Zusammenhang mit der Bauweise und dem Verwendungszweck des Geräts nicht vollständig ausgeschlossen werden. Folgende Risiken treten besonders häufig auf:

– Berührung des rotierenden Einsatzwerkzeugs im ungeschützten Bereich (Schnittwunden)
– starker Rückstoß des zu schneidenden Materials aufgrund falscher Platzierung
– Fadenbruch
– bei zu langer Verwendung des Geräts können durch Vibrationen Unbehagen hervorgerufen oder Verletzungen verursacht werden.

## 3. Beschreibung des Geräts

Zeichnung A: 1. Einschaltsperre, 2. Zusatzhandgriff, 3. Neigungsverstellung Zusatzhandgriff, 4. Klemmhülse für Höhenverstellung der Teleskopstange, 5. Motorgehäuse, 6. Kantenbegrenzer, 7. Haupthandgriff, 8. Schalter, 9. Akku Buchse, 10. Drehwinkelverstellung für Teleskopstange, 11. Stange, 12. Neigungsverstellung, Stange, 13. Abeckung, 14. Schneidkopf, 15. Aufbewahrungsfach für Ersatzklingen.

## 4. Verwendungszweck des Geräts

Das Gerät ist zum Schneiden von Gras oder ähnlichem weichen Bewuchs an schwer zugänglichen Stellen, z. B. um Baumstämme, unter Büschen, an Hängen oder in der Nähe von Mauern, bestimmt. Der entsprechend eingestellte Rasentrimmer kann auch zum Schneiden von Rasenkanten verwendet werden.
Der Einsatz des Geräts ist bei Renovierungs- und Bauarbeiten, in Reparaturwerkstätten und bei Hobbyarbeiten möglich, sofern die in der Bedienungsanleitung angegebenen Einsatzbedingungen und zulässigen Betriebsbedingungen eingehalten werden.

## 5. Nutzungsbeschränkung

**ACHTUNG** **Das Gerät darf nur unter den nachstehend aufgeführten „Zulässigen Betriebsbedingungen“ verwendet werden.**

**ACHTUNG** **Unbefugte Änderungen an der mechanischen und elektrischen Konstruktion, jegliche Modifikationen, Wartungsarbeiten, die nicht in der Betriebsanleitung beschrieben sind, werden als rechtswidrig behandelt und führen zum sofortigen Verlust der Garantieansprüche, und die Konformitätserklärung verliert ihre Gültigkeit.**

Der Rasentrimmer darf nicht zum Mähen von sehr dichtem oder nassem Gras verwendet werden. Bei nicht bestimmungsgemäßer Verwendung oder Verwendung entgegen der Betriebsanleitung erlöschen die Garantieansprüche unmittelbar.

**ZULÄSSIGE ARBEITSBEDINGUNGEN**
**S1 kontinuierliche Arbeit**
Vor Feuchtigkeit und atmosphärischem Niederschlag schützen.
Temperaturbereich zum Laden des Akkus: 10-30 °C. Nicht Temperaturen über 40 °C aussetzen.

## 6. Technische daten

| Modell | DED6990 |
|---|---|
| Stromversorgung [V] | 18 V d.c. |
| Akkutyp | Li-Ion |
| Drehen Drehzahl $n_0$ [$min^{-1}$] | 9 000 |
| Schnittbreite [mm] | 240 |
| Lärmemissionen | |
| - Schallleistungspegel $L_{WA}$ [dB(A)] | 88 |
| - Schalldruckpegel $L_{pA}$ [dB(A)] | 81 |
| - Messunsicherheit ($K_{WA}$) ($K_{pA}$) [dB(A)] | 3 / 2,12 |
| Vibrationen | |
| Schwingungspegel am Handgriff $a_h$ [$m/s^2$] | <2,5 |
| - Unsicherheit der schwingungsmessung K [$m/s^2$] | 1,5 |
| Gewicht (ohne Akku und Ladegerät) [kg] | 1,6 |
| Garantierter Schallleistungspegel LWA [dB(A)] | 96 |

### Informationen über Vibrationen und Lärm

Schwingungsgesamtwert $a_h$ und Messunsicherheit wurden gemäß EN 50636-2-91 ermittelt und sind in der Tabelle angegeben.
Die Geräuschemission wurde gemäß EN 50636-2-91 ermittelt und ist vorstehend in der Tabelle aufgeführt.

**ACHTUNG** **Lärm kann zu Gehörschäden führen. Tragen Sie bei der Arbeit immer einen Gehörschutz!**

Der angegebene Schwingungsgesamtwert wurde gemäß einer standardisierten Prüfmethode gemessen und kann zum Vergleich eines Geräts mit einem anderen verwendet werden. Der angegebene Schwingungspegel kann auch für eine vorläufige Bewertung der Schwingungsbelastung verwendet werden.
Der Schwingungspegel während der tatsächlichen Verwendung des Geräts kann von den angegebenen Werten abweichen, je nach Art des Einsatzes der Arbeitswerkzeuge, insbesondere je nach Art des zu bearbeitenden Werkstücks und der Notwendigkeit, Vorkehrungen zum Schutz des Bedieners zu treffen. Um die Belastung unter tatsächlichen Einsatzbedingungen genau zu beurteilen, müssen alle Teile des Betriebszyklus berücksichtigt werden, einschließlich der Zeiträume, in denen das Gerät ausgeschaltet oder eingeschaltet, aber nicht für die Arbeit verwendet wird.

## 7. Vorbereitung auf die Arbeit

**ACHTUNG** **Das Gerät ist Teil der SAS+ALL-Serie, daher ist für die Verwendung neben dem Gerät selbst auch ein Set bestehend aus Akku und Ladegerät erforderlich. Die Verwendung von anderen Batterien und Ladegeräten ist verboten.**

**ACHTUNG** **Führen Sie alle in diesem Kapitel beschriebenen Schritte bei abgeschalteter Stromversorgung aus.**

Die Schutzhaube und der Schneidkopf liegen dem Gerät im Karton in zerlegtem Zustand bei. Bauen Sie das Gerät vor der Inbetriebnahme zusammen.

### Schutzhaube montieren

Die überstehenden Montageteile der Schutzhaube in die entsprechenden Öffnungen im Motorgehäuseflansch einsetzen.

### Schneidkopf montieren

Die Schraube von der Spindel lösen. Den Schneidkopf auf die Spindel setzen und dabei darauf achten, dass die abgeflachten Bereiche in der Öffnung im Schneidkopf mit den abgeflachten Bereichen auf der Spindel übereinstimmen. Den Schneidkopf festziehen. Die Kunststoffklingen auf die Klingenhalter am Schneidkopf setzen und durch Verschieben arretieren.

### Kantenbügel montieren

Der Kantenbügel ist bereits am Gerät montiert. Um ihn in die richtige Position zu bringen, drehen Sie ihn um 90 Grad.

### Höhe der Teleskopstange einstellen

Klemmhülse an der Teleskopstange (Zeichnung A, 4) durch Drehen lösen, die Stange auf die gewünschte Höhe ausziehen und durch Anziehen der Klemmhülse arretieren.

### Drehwinkel der Teleskopstange einstellen

Die Verriegelung durch Verschieben der Drehwinkelverstellung (Zeichnung A, 10) lösen und eine der drei auf dem Gehäuse gekennzeichneten Einstellungen (0°, 90°, 180°) wählen. Nach Abschluss der Einstellung erneut verriegeln.

### Neigungswinkel der Teleskopstange einstellen

Den Verriegelungsknopf in der Achse des Gelenks zwischen Motorgehäuse und Teleskopstange (Zeichnung A, 12) drücken und den gewünschten Neigungswinkel einstellen.

### Position des Zusatzhandgriffs einstellen

Beide gegenüberliegende Tasten der Gelenkverbindung des Zusatzhandgriffs (Zeichnung A, 3) gleichzeitig drücken und den Zusatzhandgriff in die gewünschte Position verstellen.

### Verwendung mit Fadenkopf

Der Fadenkopf DED69903 kann separat erworben und am Rasentrimmer montiert werden.

**ACHTUNG** **Der Fadenkopf ist nicht im Lieferumfang des Rasentrimmers DED6990 enthalten.**

### Schneidkopf austauschen

Den Schneidkopf mit den Kunststoffklingen abschrauben. Den Fadenkopf auf die Spindel setzen und festziehen. Die Abdeckung am Fadenkopf anbringen.

### Faden am Fadenkopf nachführen

Um den Faden nachzuführen, entfernen Sie die Abdeckung am Fadenkopf und ziehen Sie den Faden vorsichtig von beiden Seiten heraus. Ein zu langer Faden wird durch das Schneidmesser am Fadenschutz abgetrennt (Zeichnung C, 4).

**⚠ ACHTUNG** **Stellen Sie jedes Mal vor Arbeitsbeginn sicher, dass alle Teile des Geräts, insbesondere der Fadenschutz, fest angebracht sind.**

### Einstellung der verstellbaren Elemente je nach geplanter Arbeit

Stellen Sie alle verstellbaren Elemente je nach auszuführender Arbeit ein, um eine ergonomische Körperhaltung für den Bediener des Geräts zu gewährleisten. Das Gerät kann auf zwei Arten verwendet werden. Dies umfasst die Verwendung unterschiedlicher Einstellungen für die Neigung des Schneidkopfes in Bezug auf die Teleskopstange und den Drehwinkel der Stange.

### Schneiden

Stellen Sie die verstellbaren Elemente so ein, dass der Winkel zwischen der Motorachse und der Teleskopstange etwa 30° beträgt und der Drehwinkel der Teleskopstange auf 0° eingestellt ist.

### Kantenschneiden

Beim Kantenschneiden zur rechten Seite des Bedieners die verstellbaren Teile so einstellen, dass der Winkel zwischen der Motorachse und der Teleskopstange 90° beträgt und der Drehwinkel der Teleskopstange auf 90° eingestellt ist.
Beim Kantenschneiden zur linken Seite des Bedieners die verstellbaren Teile so einstellen, dass der Winkel zwischen der Motorachse und der Teleskopstange etwa 60° beträgt und der Drehwinkel der Teleskopstange auf 180° eingestellt ist.
Nach Durchführung der oben genannten Einstellungen die Länge des Teleskopstabs und die Neigung des Zusatzhandgriffs so einstellen, dass ein sicherer Halt und eine stabile Körperhaltung für den Bediener gewährleistet sind.

### Akku montieren

Zum Montieren des Akkus diesen in die Führung der Akkuaufnahme schieben (Zeichnung A, 9). Nach der Montage sicherstellen, dass die am Akku befindliche Verriegelung einrastet.

## 8. Einschalten des Geräts

**⚠ ACHTUNG** **Vor der Inbetriebnahme des Geräts unbedingt die im Kapitel „Arbeitsvorbereitung“ beschriebenen Schritte ausführen.**

Um das Gerät einzuschalten, halten Sie es so, dass der Bediener oder Personen in der Nähe nicht gefährdet werden und der Schneidkopf frei rotieren kann. Halten Sie den Zusatzhandgriff mit der linken Hand (Zeichnung A, 2), drücken Sie mit dem Daumen oder Zeigefinger der rechten Hand auf die Einschaltsperre (Zeichnung A, 1), halten Sie den Haupthandgriff mit den übrigen Fingern fest (Zeichnung A, 7) und drücken Sie den darunter liegenden Ein-/Ausschalter (Zeichnung A, 8). Führen Sie vor Arbeitsbeginn einen kurzen Test ohne Last durch, um zu überprüfen, ob das Gerät ein ungewöhnliches Verhalten aufweist (übermäßige Vibrationen, ungewöhnliche Geräusche).

## 9. Verwendung des Geräts

**⚠ ACHTUNG** **Wenn die Temperatur des Akkus 40°C überschreitet, stellen Sie den Betrieb ein und warten Sie, bis der Akku abgekühlt ist.**

### Verwendung des Geräts im Mähmodus

Halten Sie das Gerät beim Einschalten wie in Kapitel 8 beschrieben. Stehen Sie gerade und mit leicht gespreizten Beinen, um eine stabile Position zu gewährleisten. Halten Sie den Schneidkopf knapp über dem Boden, wobei er so geneigt sein sollte, dass die Schnittebene einen Winkel von 30° mit der zu bearbeitenden Fläche bildet (Zeichnung F). Bewegen Sie das Gerät zum Schneiden langsam von rechts nach links, kehren Sie dann in die Ausgangsposition zurück und fahren Sie mit dem nächsten zu bearbeitenden Bereich fort. Achten Sie während des Betriebs darauf, dass sich keine Rückstände um den Schneidkopf befinden, die zu dessen Blockieren führen könnten. Schneiden Sie hohes Gras in mehreren Durchgängen, d. h. indem Sie eine ausreichende Anzahl von Schnitten von wenigen bis zu mehreren Zentimetern von der Pflanzenspitze aus ausführen. Für präzises Schneiden an schwer zugänglichen Stellen sollte ein Kantenbügel verwendet werden, der senkrecht am zu bearbeitenden Objekt anliegt.

### Verwendung des Geräts zum Kantenschneiden

Halten Sie das Gerät beim Einschalten wie in Kapitel 8 beschrieben. Stehen Sie gerade und mit leicht gespreizten Beinen, um eine stabile Position zu gewährleisten. Das Gerät am Boden senkrecht zum Kantenbügel aufstellen (Zeichnung G und H). Das Gerät langsam entlang der zu schneidenden Kante bewegen.

### Den Betrieb des Geräts sofort einstellen, wenn:

- der Rasentrimmer auf einen Fremdkörper trifft - um zu überprüfen, dass keine Schäden entstanden sind.
- stärkere Vibrationen als gewöhnlich auftreten, um die Ursache zu ermitteln.

**⚠ ACHTUNG** **Stellen Sie niemals ein laufendes Gerät ab. Warten Sie nach dem Ausschalten, bis der Motor zum Stillstand gekommen ist.**

## 10. Laufende Wartung

**⚠ ACHTUNG** **Führen Sie alle in diesem Kapitel beschriebenen Schritte bei abgeschalteter Stromversorgung aus.**

Führen Sie eine regelmäßige Wartung in einer Werkstatt durch, um die Betriebssicherheit zu gewährleisten und die Lebensdauer des Geräts zu verlängern.

### Reinigung

Reinigen Sie das Gerät nach jedem Gebrauch von Pflanzenrückständen. Für eine gründlichere Reinigung kann ein leicht feuchtes Tuch mit einem eventuellen Zusatz von nicht-aggressiven Reinigungsmitteln verwendet werden. Das Gerät darf nicht unter fließendem Wasser gereinigt werden (Gefahr durch Wasserschäden).

### Schneidkopf mit Kunststoffklingen austauschen

Lösen Sie die Schraube im Schneidkopf und nehmen Sie den Schneidkopf von der Spindel ab. Setzen Sie den neuen Schneidkopf wie in Punkt 7 beschrieben auf die Spindel.

### Verwendung mit Fadenkopf DED69903

### Trimmfaden wechseln

Um den Faden zu ersetzen, können Sie entweder eine neue, volle Fadenspule als separates Zubehör (DED69901) erwerben oder einen neuen Faden mit einer Stärke von maximal 1,5 mm auf eine unbeschädigte Spule wickeln.

### Fadenspule demontieren

Drücken Sie auf die Verriegelungen am Schneidkopf (Zeichnung D, 1) und entfernen Sie die Abdeckung des Fadenkopfes. Darunter befindet sich die Fadenspule, die Sie herausziehen.

### Faden aufwickeln

Entfernen Sie den Rest des alten Fadens von der Spule und führen Sie das Ende des Fadens in das Befestigungsloch ein, sodass es sich in die durch die Pfeile auf der Spule angezeigte Richtung aufwickelt, nachdem es um 180° gebogen wurde (Zeichnung B). Wickeln Sie den Faden in einer Spirale ohne Verheddern auf (Zeichnung E), bis die Spule voll ist, und schneiden Sie anschließend den Faden ab. Um zu verhindern, dass sich der Faden abrollt, kann das Ende des Fadens in eine Aussparung im Spulenhals gelegt werden (Zeichnung B, 1).

### Fadenspule in den Schneidkopf montieren

Fädeln Sie ein Stück des Fadens durch das Fadenloch im Gehäuse des Fadenkopfes und setzen Sie die Spule so in den Fadenkopf ein, dass die Pfeile, die die Wickelrichtung anzeigen, sichtbar sind und die Zähne unter der Spule richtig in den Mechanismus des Fadenkopfes eingreifen. Nachdem Sie sichergestellt haben, dass die Spule richtig eingesetzt ist, befestigen Sie die Abdeckung, indem Sie sie in das Gehäuse des Fadenkopfes drücken.

### Schneidkopf austauschen

Drücken Sie die Verriegelungen am Schneidkopf (Zeichnung D, 1) und entfernen Sie die Abdeckung. Darunter befindet sich in der Mitte eine Schraube, die Sie abschrauben, während Sie den Schneidkopf mit der anderen Hand festhalten. Schrauben Sie den neuen Schneidkopf mit derselben Schraube (sofern diese nicht beschädigt ist) oder einer neuen Montageschraube an und bringen Sie die Abdeckung des Schneidkopfes an.

### Lagerung und Transport

Wenn das Gerät nicht verwendet wird, bewahren Sie es mit abgenommenem Akku an einem trockenen, gut belüfteten Ort außerhalb der Reichweite von Kindern auf. Das Gerät und die anderen in der Baugruppe aufgeführten Komponenten müssen so transportiert werden, dass sie keinen schädlichen Umgebungsbedingungen wie Feuchtigkeit, Niederschlag, hohe Temperatur (über 40°C), Druck, der zu mechanischen Schäden führen könnte, und anderen Bedingungen, die sich negativ auf das Gerät auswirken könnten, ausgesetzt sind. Den Akku während des Transports abnehmen.

**⚠ ACHTUNG** **Das Ersetzen von Schneideklingen, die nicht aus Metall bestehen, gegen Schneideklingen aus Metall ist nicht erlaubt!**

## 11. Ersatzteile und Zubehör

Das Gerät der SAS+ALL-Serie kann mit jedem Akku der SAS+ALL-Serie betrieben werden. Um den richtigen Akku und das richtige Ladegerät auszuwählen, empfehlen wir Ihnen, sich mit dem Angebot von Dedra Exim auf der Webseite www.dedra.pl vertraut zu machen.
Angebotenes Zubehör:
- DED69901 – Schneidkopf mit Kunststoffklingen, DED69902 – Ersatzklingen aus Kunststoff für Rasentrimmer, DED69903 – Fadenkopf für Rasentrimmer
Um Ersatzteile und Zubehör zu kaufen, wenden Sie sich an den Dedra Exim-Service. Kontaktinformationen auf Seite 1 des Handbuchs.
Bei der Bestellung von Ersatzteilen bitte die Chargennummer auf dem Typenschild und die Teilenummer aus der Explosionszeichnung angeben.
Während der Garantiezeit werden Reparaturen gemäß den in der Garantiekarte angegebenen Bedingungen durchgeführt. Das beanstandete Produkt bitte zur Reparatur bei der Verkaufsstelle abgeben (der Verkäufer ist verpflichtet, das Produkt anzunehmen), an das zentrale Servicezentrum von Dedra Exim oder an das nächstgelegene Servicezentrum senden (eine Liste der Servicezentren finden Sie unter www.dedra.pl). Die ausgefüllte Garantiekarte bitte beilegen. Nach Ablauf der Garantiezeit werden Reparaturen vom zentralen Servicezentrum durchgeführt. Senden Sie hierzu das defekte Produkt an das Servicezentrum (die Versandkosten trägt der Verbraucher).

## 12. Eigenständige Fehlerbehebung

**⚠ ACHTUNG** **Vor Aufnahme der eigenständigen Fehlerbehebung ist das Gerät von der Stromversorgung zu trennen.**

| Problem | Ursache | Lösung |
|---|---|---|
| Das Gerät startet nicht | Akku nicht richtig eingesetzt | Akku richtig einsetzen |
| | Entladene Batterie | Batterie aufladen |
| | Beschädigte Batterie | Akku durch einen intakten Akku ersetzen |
| | Ein-/Ausschalter oder Motor beschädigt | Gerät zur Reparatur bringen |
| Das Gerät arbeitet mit Schwierigkeiten | Pflanzenrückständen | Pflanzenreste um den Kopf herum entfernen |
| Verminderte Schnittleistung | Trimmfaden zu kurz | Faden auf entsprechende Länge nachführen |
| Der Faden lässt sich nicht herausziehen | Faden ist auf der Spule verheddert | Spule abnehmen, Faden abwickeln und richtig aufwickeln |
| | Kein Faden auf der Spule | Spule durch eine neue ersetzen oder Faden auf die Spule aufwickeln |
| Übermäßige Vibrationen an der Maschine | Pflanzenrückständen | Pflanzenrückständen entfernen |
| | Beschädigter Schneidkopf | Schneidkopf ersetzen |

| | | |
|---|---|---|
| Gerät überhitzt | Lüftungsöffnungen verstopft. | Lüftungsschlitze freilegen |

## 13. Komplettgerät

1. Rasentrimmer – 1 Stk., 2. Ersatzklingen – 20 Stk.

## 14. Informationen für Benutzer über die Entsorgung von Elektro- und Elektronikgeräten

(gilt für Haushalte)



Das auf den Produkten oder in den Begleitunterlagen abgebildete Symbol weist darauf hin, dass defekte elektrische oder elektronische Geräte nicht mit dem Hausmüll entsorgt werden dürfen. Wenn Sie Bauteile entsorgen, wiederverwenden oder verwerten möchten, bringen Sie diese bitte zu einer speziellen Sammelstelle, wo sie kostenlos angenommen werden. Informationen über die Standorte von Sammelstellen für Altgeräte finden Sie bei den örtlichen Behörden, z. B. auf deren Websites.
Durch die korrekte Entsorgung des Geräts schonen Sie wertvolle Ressourcen und vermeiden negative Auswirkungen auf die Gesundheit und die Umwelt, die sich aus dem möglichen Vorhandensein von gefährlichen Stoffen, Gemischen und Bestandteilen in dem Gerät ergeben.
Bei unsachgemäßer Entsorgung drohen Strafen nach den jeweiligen örtlichen Vorschriften.
Benutzer in EU-Ländern: Wenn Sie elektrische oder elektronische Geräte entsorgen müssen, wenden Sie sich bitte an die nächstgelegene Verkaufsstelle oder Ihren Lieferanten, der Ihnen weitere Informationen geben kann.
Entsorgung in Ländern außerhalb der Europäischen Union: Dieses Symbol gilt nur für Länder innerhalb der Europäischen Union. Sollten Sie dieses Produkt entsorgen wollen, wenden Sie sich bitte an Ihre örtlichen Behörden oder Ihren Händler, um die richtige Entsorgungsmethode zu erfahren.

**Garantiekaart**

auf

**[Gipskartonkelle]**

Katalognummer: DED7767 Losnummer: .....

(nachstehend "das Produkt" genannt)

Kaufdatum des Produkts: .....

Stempel des Händlers

Datum und Unterschrift des Verkäufers: .....

**Erklärung des Benutzers:**

Ich bestätige, dass ich über die Garantiebedingungen und die Folgen bei Nichteinhaltung der Richtlinien in der Bedienungsanleitung und der Garantiekarte informiert wurde. Die Garantiebedingungen sind mir bekannt und ich bestätige diese mit meiner handschriftlichen Unterschrift:

..... …….....

Datum und Ort Unterschrift des Benutzers

### I. Haftung für das Produkt

1. Bürge - Dedra Exim Sp. z o.o. mit Sitz in Pruszków, Adresse: ul. 3 Maja 8, 05-800 Pruszków, KRS 0000062517, Bezirksgericht für die Stadt Warschau in Warschau, XIV. Wirtschaftsabteilung des Landesgerichtsregisters, NIP 527-020-49-33, Stammkapital: PLN 100.980,00.
2. Gemäß den Bestimmungen dieser Garantiekarte garantiert der Garantiegeber das Produkt, das aus dem Vertrieb des Garantiegebers stammt.
3. Die Haftung im Rahmen der Garantie erstreckt sich nur auf Mängel, die auf Ursachen zurückzuführen sind, die dem Produkt zum Zeitpunkt der Lieferung an den Nutzer innewohnen.
4. Der Nutzer hat im Rahmen der Garantie das Recht, das Produkt kostenlos reparieren zu lassen, sofern der Mangel während der Garantiezeit aufgetreten ist. Die Art und Weise der Reparatur des Produkts (Reparaturmethode) liegt im Ermessen des Garantiegebers. Stellt die Garantiegeberin fest, dass eine Reparatur nicht möglich ist, behält sie sich das Recht vor, das fehlerhafte Element oder das gesamte Produkt durch ein fehlerfreies zu ersetzen, den Preis des Produkts zu mindern oder vom Vertrag zurückzutreten.
5. Gegenüber dem Benutzer, der kein Verbraucher im Sinne des Gesetzes vom 23. April 1964 ist. Die Haftung des Garantiegebers für Schäden, die sich aus dieser Garantie und/oder im Zusammenhang mit ihrem Abschluss und ihrer Erfüllung ergeben, ist unabhängig vom Rechtstitel auf maximal den Wert des mangelhaften Produkts beschränkt.

### II. Garantiezeit

| Produktkomponenten | Dauer des Garantieschutzes |
|---|---|
| DED6990 | 36 Monate ab dem Kaufdatum des Produkts, wie auf dieser Garantiekarte angegeben |
| Schnurführung, Kantenschutz, Schneidkopf, Schnur | Nicht von der Garantie abgedeckte Teile |

### III. Bedingungen für die Inanspruchnahme der Garantie

1.Der Benutzer sollte den ausgefüllten Garantieschein des Produkts vorlegen und die Umstände des Kaufs des Produkts durch den Benutzer belegen, z. B. durch Vorlage der Quittung, Rechnung usw. Im Interesse einer effizienten Reklamationsbearbeitung wird empfohlen, dass der Benutzer zusammen mit dem Produkt alle in der Bedienungsanleitung unter "Vervollständigung des Geräts" aufgeführten Komponenten einreicht.
2.Dass der Benutzer die Anweisungen in der Bedienungsanleitung und im Garantieschein beachtet.
3.Die Garantie gilt nur für das Gebiet der Republik Polen und der EU.
4.Die Garantie erstreckt sich nicht auf Produktmängel, die sich insbesondere aus folgenden Gründen ergeben:
a. Nichteinhaltung der in der Gebrauchsanweisung festgelegten Bedingungen durch den Benutzer, insbesondere hinsichtlich der korrekten Bedienung, Wartung und Reinigung;
b. Verwendung von Reinigungs- oder Pflegemitteln durch den Benutzer, die nicht der Gebrauchsanweisung entsprechen;
c. Unzureichende Lagerung und Transport des Produkts durch den Benutzer;
d. Unerlaubte Änderungen und/oder Umbauten am Produkt durch den Nutzer, die nicht mit dem Garantiegeber vereinbart wurden;
e. Die Verwendung von Verbrauchsmaterialien, die nicht mit der Bedienungsanleitung übereinstimmen, durch den Benutzer in dem Produkt.
5. Der Benutzer, der kein Verbraucher im Sinne des Gesetzes vom 23. April 1964 ist. Zivilgesetzbuches ist, verliert die Garantie für das Produkt, in dem:
- Seriennummern, Datumsangaben und Typenschilder vom Benutzer entfernt, verändert oder beschädigt worden sind;
- die Plomben vom Benutzer beschädigt wurden oder Anzeichen von Manipulationen durch den Benutzer aufweisen.
6. Achtung: Der Benutzer muss die mit dem täglichen Betrieb des Produkts verbundenen Tätigkeiten, die sich u.a. aus der Gebrauchsanweisung ergeben, selbst und auf eigene Kosten durchführen.

### IV. Beschwerdeverfahren

1. Sollte sich herausstellen, dass das Produkt nicht ordnungsgemäß funktioniert, vergewissern Sie sich bitte, dass alle Schritte, die insbesondere in der Bedienungsanleitung angegeben sind, korrekt ausgeführt wurden, bevor Sie eine Reklamation einreichen.
2. Es wird empfohlen, eine Reklamation unverzüglich, vorzugsweise innerhalb von 7 Tagen nach Feststellung eines Mangels am Produkt, vorzubringen. Der Benutzer, der kein Verbraucher im Sinne des Gesetzes vom 23. April 1964 ist. Zivilgesetzbuches ist, verliert die Rechte aus dieser Garantie, wenn eine Reklamation nicht innerhalb von 7 Tagen erfolgt.
3. Eine Reklamation kann u.a. beim Kauf des Produkts, beim Garantieservice oder schriftlich an die folgende Adresse erfolgen: Dedra Exim Sp. z o.o., ul. 3 Maja 8, 05-800 Pruszków.
4. Der Nutzer kann eine Beschwerde mit dem auf der Website www.dedra.pl verfügbaren Formular einreichen. ("Formular für Gewährleistungsansprüche").
5. Die Adressen des Garantieservices für die einzelnen Länder finden Sie unter www.dedra.pl. Wenn es für ein bestimmtes Land keinen Garantieservice gibt, wird empfohlen, Garantieansprüche an folgende Adresse zu richten: Dedra Exim Sp. z o.o. ul. 3 Maja 8, 05-800 Pruszków (Polen).
6. Im Hinblick auf die Sicherheit des Benutzers ist die Verwendung eines mangelhaften Produkts verboten.
7. Achtung: Die Verwendung eines defekten Produkts ist gefährlich für die Gesundheit und das Leben des Benutzers.
8. Die Erfüllung der Garantieverpflichtungen erfolgt innerhalb von 14 Werktagen, gerechnet ab dem Datum der Lieferung des reklamierten Produkts durch den Nutzer.
9. Es wird empfohlen, das mangelhafte Produkt zu reinigen, bevor es zur Reklamation eingereicht wird. Es wird empfohlen, das zu reklamierende Produkt sorgfältig vor Transportschäden zu schützen (es wird empfohlen, das zu reklamierende Produkt in der Originalverpackung zu liefern).
10. Die Gewährleistungsfrist verlängert sich um die Zeit, in der der Nutzer das von der Gewährleistung erfasste Produkt aufgrund eines Mangels nicht nutzen konnte. Durch die Garantie werden die Rechte des Nutzers im Rahmen der Gewährleistungsvorschriften für Mängel an den verkauften Waren nicht ausgeschlossen, eingeschränkt oder ausgesetzt.

Gemäß Artikel 13 Absatz 1 und 2 der Verordnung (EU) 2016/679 des Europäischen Parlaments und des Rates vom 27. April 2016 zum Schutz natürlicher Personen bei der Verarbeitung personenbezogener Daten, zum freien Datenverkehr und zur Aufhebung der Richtlinie 95/46/EG (im Folgenden: „RODO“) informieren wir Sie

1. Der Verwalter Ihrer im Formular angegebenen personenbezogenen Daten ist DEDRA-EXIM sp. z o.o. mit Sitz in Pruszków , ul. 3 Maja 8, 05-800 Pruszków (im Folgenden: „Verwalter“).
2. Ihre Daten werden ausschließlich zum Zweck der Durchführung des Garantieverfahrens für das Gerät gemäß Artikel 6 Absatz 1 Buchstabe b der Allgemeinen Datenschutzverordnung (im Folgenden: GDPR") verarbeitet. Die Bereitstellung der Daten ist freiwillig, aber für die Durchführung des Garantieverfahrens erforderlich.
3. Ihre Daten werden für die Dauer der Prüfung der Durchführung des Garantieverfahrens und für Archivierungszwecke im Falle der Notwendigkeit der Abwehr möglicher Ansprüche gegen den Verwalter nicht länger als bis zu deren Verjährung verarbeitet.
4. Ihre Daten dürfen nur an Stellen weitergegeben werden, die Daten im Auftrag des Verwalters auf der Grundlage einer schriftlichen Vereinbarung über die Beauftragung mit der Verarbeitung personenbezogener Daten verarbeiten und die u.a. technische Dienstleistungen, Hosting oder Website-Wartung, IT-Dienstleistungen und Kurierdienste anbieten. Die Dienstleister des Verwalters sind verpflichtet, die Datensicherheit zu gewährleisten und die Anforderungen des geltenden Rechts in Bezug auf den Schutz personenbezogener Daten zu erfüllen, und dürfen die anvertrauten personenbezogenen Daten nicht für andere als die im Vertrag mit dem Verwalter genannten Zwecke verwenden.
5. Ihre Daten werden nicht automatisiert verarbeitet, einschließlich Profiling, und werden nicht an ein Drittland/eine internationale Organisation übermittelt.
6. Sie haben jederzeit das Recht auf Auskunft über den Inhalt Ihrer Daten sowie das Recht auf Berichtigung, Löschung, Einschränkung der Verarbeitung, das Recht auf Datenübertragbarkeit und das Recht auf Widerspruch.
7. Für alle Fragen im Zusammenhang mit der Verarbeitung Ihrer personenbezogenen Daten durch den für die Verarbeitung Verantwortlichen können Sie sich an die folgende E-Mail-Adresse wenden: daneosobowe@dedra.pl;
8. Sie haben das Recht, eine Beschwerde bei der Datenschutzbehörde einzureichen;

Dedra Exim Sp. z o.o.
ul. 3 Maja 8, 05-800 Pruszków
Tel. +48 22 73 83 777, fax +48 22 73 83 779
www.dedra.pl, serwis@dedra.pl

**Adnotacje o dokonanych naprawach / Záznamy o provedených opravách / Záznamy o vykonaných opravách / Pastabos apie atliktą remontą / Piezīmes par veikto remontu / Feljegyzések az elvégzett javításokról / Annotations des repartions realisees / Anotaciones de las reparaciones realizadas / Menţiuni cu privire la reparaţiile efectuate / Aantekeningen over uigevoerde reparaties / Vermerke über ausgeführte reparaturen / Informationen zu durchgeführten Reparaturen**

| Data zgłoszenia do naprawy / Datum nahlášení k opravě / Dátum odovzdania do opravy / Atidavimo remontui data / Produkta nodošanas remontā datums / A javításra történő bejelentés dátuma/Date de la déclartion de réparation / Fecha de presentación a la reparación / Data predării la reparaţie / Datum voor het opgeven voor de reparatie / Datum der Anmeldung zur Reparatur / Datum der Reparaturmeldung | Data wykonania naprawy / Datum provedení opravy / Dátum vykonania opravy / Remonto data / Remonta datums / A javítás dátuma / Date de la réalisation de réparation / Fecha de realización de la reparación / Data efectuării reparaţiei / Uitvoeringsdatum van de reparatie / Datum der Ausführung der Reparatur / Datum der Reparatur | Zakres naprawy, opis czynności naprawczych / Rozsah opravy, popis úkonů / Rozsah opravy, opis vykonaných opravných činností / Remonto apimtis, remonto darbų aprašymas / Remonta apjoms, remontdarbu apraksts / A javítás tartalma, a javítási műveletek leírása / Etendue de réparation (définition des causes) / Alcance de la reparación, descripción de las actividades de reparación / Domeniul de reparaţie, descrierea operaţiilor de reparaţie / De reikwijdte van reparatie, een beschrijving van toegepaste reparatie-activiteiten / Umfang der Reparatur , Beschreibung der Tätigkeiten / Umfang der Reparatur, Beschreibung der Reparaturmaßnahmen | Podpis wykonującego naprawę / Podpis opraváře / Podpis osoby vykonávajúcej opravu / Remontą atliekančio asmens parašas / Remonta veicēja paraksts / A javítást végző aláírása / Signature de la personne faisant la réparation / Firma de la persona que realizó la reparación / Semnătura persoanei care a efectuat reparaţia / Handtekening van de uitvoerende persoon / Unterschrift der die Reparatur ausführenden Person / Unterschrift des Reparaturers |
|---|---|---|---|
| | | | |