DED6984

Instrukcja ważna dla urządzeń wyprodukowanych po: / Operating instructions valid for devices manufactured after: / Návod k obsluze platný pro zařízení vyrobená po: / Návod na obsluhu platný pre zariadenia vyrobené po: / Naudojimo instrukcijos galioja prietaisams, pagamintiems po: / Lietošanas instrukcija, kas attiecas uz ierīcēm, kas ražotas pēc: / A használati utasítás az alábbi dátum után gyártott készülékekre érvényes: / Instrucțiuni de utilizare valabile pentru dispozitivele fabricate după: / Navodila za uporabo veljajo za naprave, proizvedene po: / Korisnički priručnik vrijedi za uređaje proizvedene nakon: / Инструкции за експлоатация, валидни за устройства, произведени след: / Інструкція з експлуатації, важлива для пристроїв, виготовлених після: / Bedienungsanleitung gültig für Geräte, die nach dem folgenden Datum hergestellt wurden: / Mode d'emploi valable pour les appareils fabriqués après: **01.03.2025**

PL **Mini piła łańcuchowa 4" 18V**
Instrukcja obsługi z kartą gwarancyjną

EN **Cordless mini chain saw 4" 18V**
Instruction manual with guarantee card

CZ **Mini řetězová pila 4" 18V**
Návod k obsluze se záručním listem

SK **Mini reťazová píla 4“ 18V**
Užívateľská príručka so záručným listom

LT **Mini grandininis pjūklas 4" 18V**
Naudojimo instrukcija su Garantiniu lapu

LV **Mini ķēdes zāģis 4" 18V**
Lietošanas instrukcija ar garantijas talonu

HU **Mini láncfűrész 4" 18V**
Használati Utasítás Garanciajeggyel

RO **Mini ferăstrău cu lanț 4" 18V**
Instrucțiuni de utilizare și certificat de garanție

SI **Mini motorna žaga 4" 18V**
Navodila za uporabo z garancijskim listom

HR **Mini lančana pila 4" 18V**
Upute za uporabu s jamstvenim listom

BG **Мини верижен трион 4" 18V**
Инструкции за експлоатация с гаранционна карта

UA **Міні бензопила 4" 18В**
Інструкція з експлуатації з гарантійним талоном

DE **Mini-Kettensäge 4" 18V**
Bedienungsanleitung mit Garantiekarte

FR **Mini tronçonneuse 4" 18V**
Mode d'emploi avec carte de garantie



PL Wszelkie prawa zastrzeżone. Niniejsze opracowanie jest chronione prawem autorskim. Kopiowanie lub rozpowszechnianie Instrukji Obsługi we fragmentach albo w całości bez zgody Dedra Exim zabronione Dedra Exim zastrzega sobie prawo do wprowadzania zmian konstrukcyjno-technicznych oraz kompletacyjnych bez uprzedniego powiadamiania. Zmiany te nie mogą stanowić podstawy do reklamowania produktu. Instrukcja obsługi dostępna na stronie www.dedra.pl

EN All rights reserved. This publication is protected by copyright. Copying or distribution of the User Manual in parts or in full without Dedra Exim's permission is prohibited Dedra Exim reserves the right to make design, technical and completion changes without prior notice. These changes may not constitute grounds for advertising the product. User manual available at www.dedra.pl

CZ Všechna práva vyhrazena. Toto zpracování je chráněno autorským právem. Kopírování nebo šíření Návodu k obsluze v částech nebo vcelku bez souhlasu společnosti Dedra Exim je zakázáno. Dedra Exim si vyhrazuje právo zavádět konstrukční a technické a komplementační změny bez dřívějšího oznámení. Tyto změny nemohou být základem pro reklamování výrobku. Návod k obsluze dostupný na stránkách www.dedra.pl

SK Všetky práva vyhradené. Tieto materiály sú chránené autorskými právami. Kopírovanie prípadne šírenie častí, prípadne celého návodu na obsluhu je bez súhlasu spoločnosti Dedra Exim zakázané. Dedra Exim si vyhradzuje právo na vykonávanie konštrukčno-technických zmien, a zmien doplnkového príslušenstva, bez predchádzajúceho upozornenia. Tieto zmeny nemôžu byť dôvodom na reklamáciu výrobku. Užívateľská príručka je dostupná na webovej stránke www.dedra.pl

LT Visos teisės saugomos. Šis kūrinys yra saugomas autorinių teisių įstatymų. Eksploatavimo instrukcijos arba jos fragmentų kopijavimas ir platinimas be „Dedra Exim“ sutikimo draudžiamas. „Dedra Exim“ pasilieka sau teisę įvesti konstrukcijos, techninius arba komplektacijos pokyčius be išankstinio įspėjimo. Šie pokyčiai negali būti skundo dėl produkto pagrindu. Naudojimo instrukcija yra prieinama svetainėje: www.dedra.pl

LV Visas tiesības pasargātas. Šis izdevums ir sargāts ar autortiesību. Lietošanas Instrukcijas kopēšana vai izplatīšana pilnīgi vai fragmentos bez Dedra Exim firmas piekrišanas ir aizliegta. Firma Dedra Exim atstāj sev tiesību veikt konstrukcijas-tehnikas izmaiņu, kā arī komplektācijas izmaiņu bez iepriekšēja paziņojuma. Šīs izmaiņas nevar būt par pamatu produkta reklamēšanai. Lietošanas instrukcija pieejama mājaslapā www.dedra.pl

HU Minden jog fenntartva. A jelen kiadvány szerzői jogokkal védve. A Használati Utasítás másolása vagy terjesztése egészében vagy részleteiben a Dedra Exim írásos engedélye nélkül tilos A Dedra Exim fenntartja magának a szerkezeti-műszaki, valamint komplettálási változtatások előzetes bejelentés nélküli bevezetésének jogát. Ezek a változások nem szolgálhatnak alapjául a termék reklamációjának. A használati utasítás a weboldalon elérhető www.dedra.pl.

RO Toate drepturile rezervate. Această redactare este protejată prin legea dreptului de autor. Este interzisă copierea, reproducerea în orice fel sau multiplicarea și distribuirea parțială sau în totalitate a Manualului de utilizare fără permisiunea firmei Dedra Exim Firma Dedra Exim își rezervă dreptul de a face modificări tehnice și constructive sau de completare a dispozitivului fără o notificare prealabilă. Aceste modificări nu pot constitui temei pentru reclamarea produsului. Instrucţiunea de deservire accesibilă pe pagina www.dedra.pl

SI Vse pravice pridržane. Ta navodila so zaščitena na podlagi predpisov o avtorskih pravicah. Prepovedano je kopiranje ali razširjanje teh navodil za uporabo po delih ali v celoti brez soglasja Dedra Exim. Dedra Exim si pridržuje pravico do uvajanja konstrukcijsko-tehničnih in kompletacijskih sprememb brez predhodnega obvestila. Te spremembe ne morejo biti podlaga za prijavo reklamacije. Navodila za uporabo so na voljo na strani www.dedra.pl

HR Sva prava su rezervirana. Ovo djelo je zaštićeno autorskim pravom. Zabranjeno je kopiranje ili distribucija Uputa za uporabu u dijelovima ili u cijelosti bez pristanka Dedra Exima Dedra Exim zadržava pravo uvođenja promjena konstrukcijskih, tehničkih i završnih bez prethodne obavijesti. Ove promjene ne mogu predstavljati osnovu za reklamiranje proizvoda. Upute za uporabu dostupne su na web stranici www.dedra.pl

BG Всички права са запазени. Това проучване е защитено с авторски права. Копирането или разпространението на ръководството за потребителя на части или изцяло без разрешението на Dedra Exim е забранено Dedra Exim си запазва правото да прави промени в дизайна, техниката и окомплектовката без предварително уведомление. Тези промени не могат да бъдат основание за рекламиране на продукта. Ръководството за потребителя е достъпно на адрес www.dedra.pl

UA Всі права захищені. Ця робота захищена авторським правом. Копіювання або розповсюдження Посібника користувача повністю або частково без дозволу Dedra Exim заборонено Dedra Exim залишає за собою право вносити зміни в конструкцію, технічні характеристики та комплектацію без попереднього повідомлення. Ці зміни не можуть бути підставою для реклами продукту. Посібник користувача доступний на сайті www.dedra.pl

DE Alle Rechte vorbehalten. Dieses Dokument ist urheberrechtlich geschützt. Die Vervielfältigung oder Weitergabe der Betriebsanleitung, auch auszugsweise, ist ohne Zustimmung von Dedra Exim nicht gestattet. Dedra Exim behält sich das Recht vor, ohne vorherige Ankündigung, konstruktive und technische Änderungen sowie Änderungen des Lieferumfangs vorzunehmen. Diese Änderungen können nicht als Grundlage für Beanstandungen verwendet werden. Die Betriebsanleitung finden Sie unter www.dedra.pl

FR Tous droits réservés. Le présent document est protégé par le droit d'auteur. La copie ou la diffusion du mode d'emploi, en tout ou en partie, sans l'accord de Dedra Exim est interdite. Dedra Exim se réserve le droit d'apporter des modifications techniques et de conception sans préavis. Ces modifications ne peuvent constituer un motif de réclamation concernant le produit. Le mode d'emploi est disponible sur le site www.dedra.pl

Kontakt
Contact/ Kontakt/ Kontakt/ Kontaktai/ Kontakts/ Elérhetőség/ Contact/ Pišite na/ Kontakt/ Свържете се с/ Контакти/ Kontakt/ Contact:
Dedra Exim Sp. z o.o., ul. 3 Maja 8, 05-800 Pruszków, Tel. +48 22 73 83 777 wew. 129, 170, fax +48 22 73 83 779
info@dedra.pl www.dedra.pl

1. Zdjęcia i rysunki

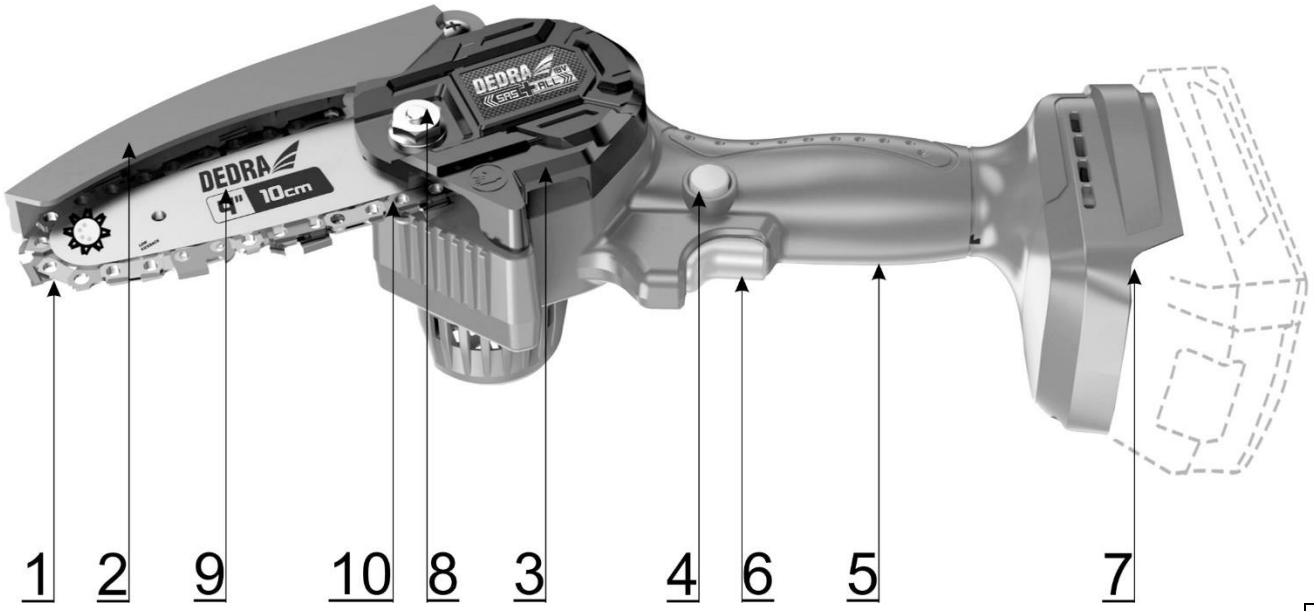

A

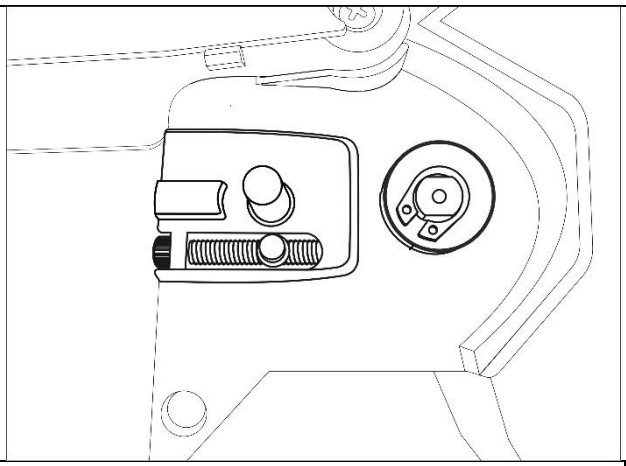

B

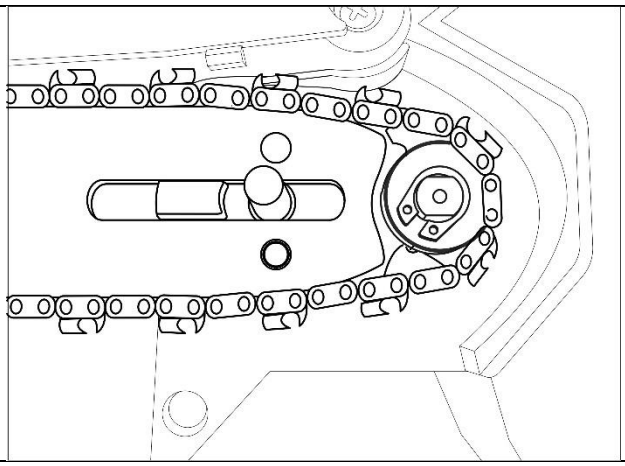

C

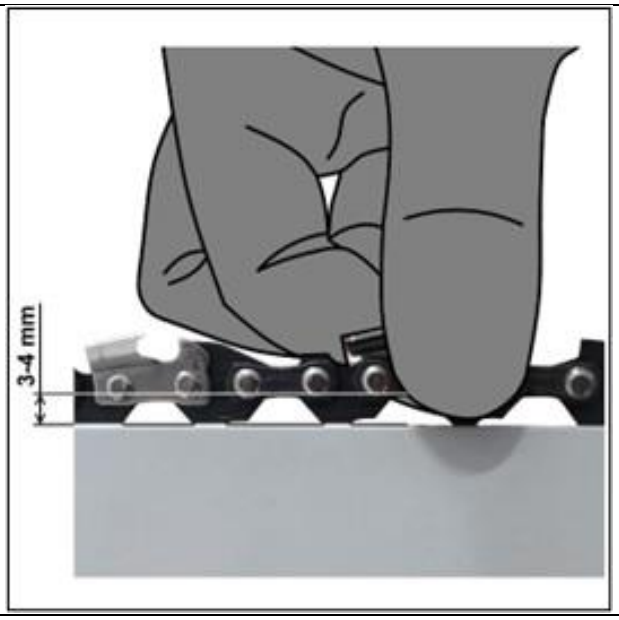

D

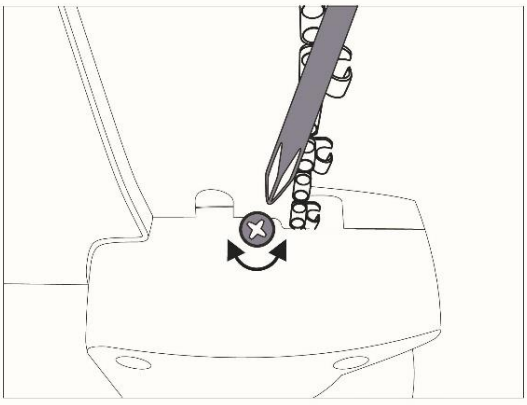

E

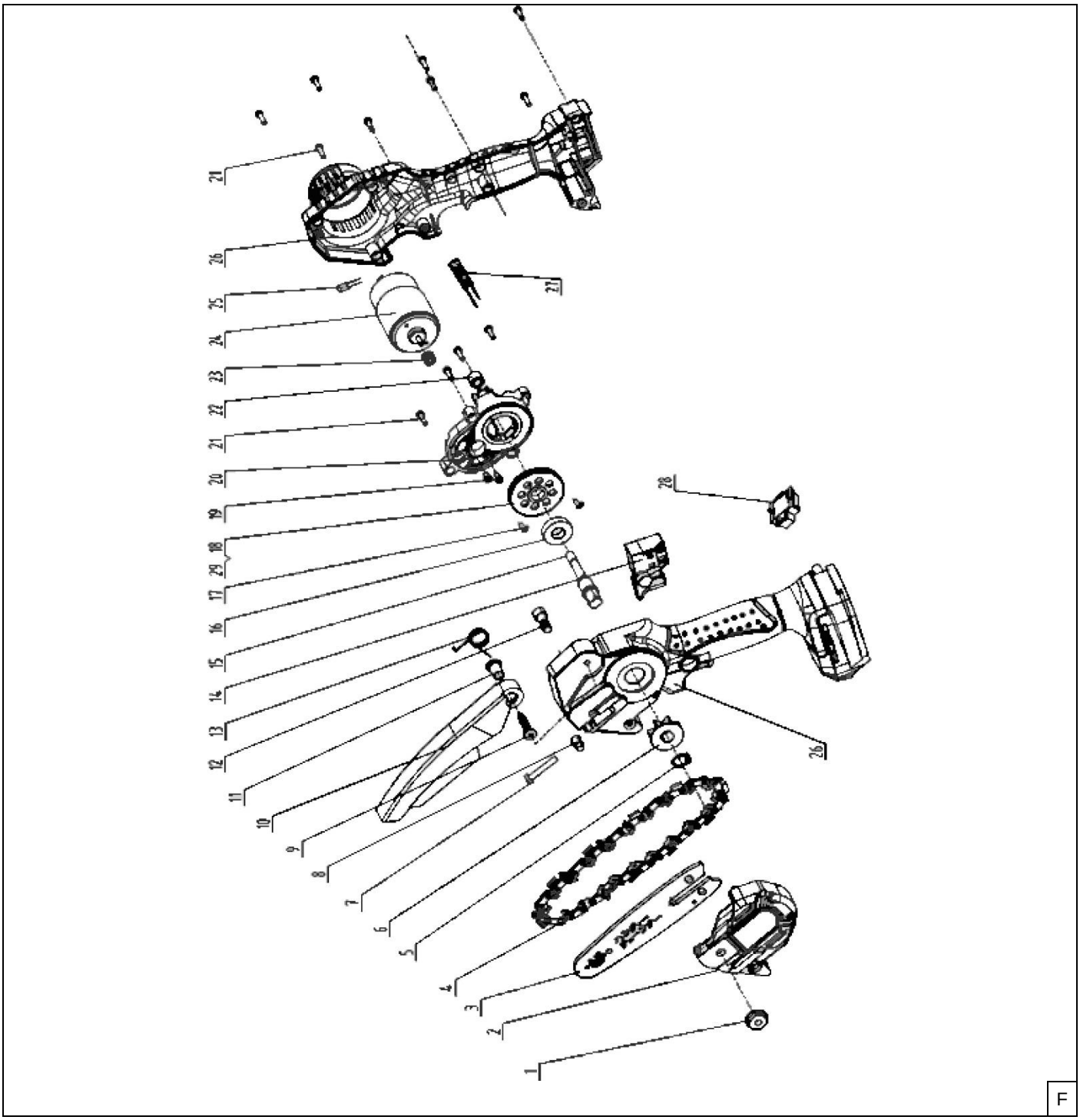

Opis piktogramów / Description of pictograms / Popis piktogramů / Popis piktogramov / Piktogramų aprašymas / Piktogrammu apraksts / A piktogramok leírása / Descrierea pictogramelor / Opis piktogramov / Opis piktograma / Описание на пиктограмите / Опис піктограм / Beschreibung der Piktogramme / Description des pictogrammes

	**Nakaz: przeczytaj instrukcję obsługi** / Mandatory: read the user manual / Povinné: přečtěte si návod k použití / Povinné: prečítajte si používateľskú príručku / Privaloma: perskaityti vartotojo vadovą / Obligāts: izlasiet lietošanas instrukciju / Kötelező: olvassa el a felhasználói kézikönyvet / Obligatoriu: citiți manualul de utilizare / Obvezno: preberite navodila za uporabo / Obavezno: pročitajte upute za uporabu / Задължително: прочетете ръководството за употреба / Обов'язково: прочитайте інструкцію з експлуатації / Obligatorisch: Lesen Sie die Bedienungsanleitung / Obligatoire: lire le mode d'emploi
	**Nakaz: używać ochronników słuchu** / Mandatory: use hearing protection / Povinnost: používat chrániče sluchu / Povinné: používajte ochranu sluchu / Privaloma: naudoti klausos apsaugos priemones / Pienākums: lietot dzirdes aizsargus / Kötelező: hallásvédő használata / Obligatoriu: utilizați protecție auditivă / Obvezno: uporabljajte zaščito za sluh / Obavezno: koristite zaštitu za sluh / Задължително: използвайте средства за защита на слуха / Обов'язкове: використовувати засоби захисту слуху / Obligatorisch: Gehörschutz verwenden / Obligatoire: utiliser des protections auditives
	**Nakaz: stosować okulary ochronne** / Mandatory: wear safety glasses / Povinné: používat ochranné brýle / Povinné: noste ochranné okuliare / Privaloma: dėvėti apsauginius akinius / Obligāti: lietot aizsargbrilles / Obligatoriu: purtați ochelari de protecție / Obvezno: nosite varnostna očala / Obavezno: nositi zaštitne naočale / Задължително: носете предпазни очила / Обов'язково: використовувати захисні окуляри / Obligatorisch: Schutzbrille tragen / Obligatoire: porter des lunettes de protection
	**Nakaz: stosować rękawice ochronne** / Mandatory: wear protective gloves / Povinné: používat ochranné rukavice / Povinné: noste ochranné rukavice / Privaloma: dėvėti apsaugines pirštines / Obligāti: lietot aizsardzības cimdus / Kötelező: védőkesztyű viselése / Obligatoriu: purtați mănuși de protecție / Obvezno: nosite zaščitne rokavice / Obavezno: koristiti zaštitne rukavice / Задължително:

	носете защитни ръкавици / Обов'язково: використовувати захисні рукавички / Obligatorisch: Schutzhandschuhe tragen / Obligatoire: porter des gants de protection
	**Ostrzeżenie: urządzenie elektryczne** / Warning: electrical appliance / Varování: elektrické zařízení / Pozor elektrické zariadenie / Įspėjimas: elektrinis prietaisas / Brīdinājums: elektriska ierīce / Figyelem: elektromos készülék / Avertisment: dispozitiv electric / Opozorilo: električna naprava / Upozorenje: električni uređaj / Предупреждение: електрически уред / Попередження: електричний прилад / Warnung: Elektrisches Gerät / Avertissement : appareil électrique
	**Zakaz: nie wystawiać na działanie opadów atmosferycznych** / Prohibition: do not expose to precipitation / Zákaz: Nevystavujte atmosférickým srážením / Zákaz: nevystavujte atmosférickým zrážkam / Draudimas: nelaikykite atmosferos kritulių / Aizliegums: nepakļaujiet atmosfēras nokrišņiem / Tilalom: ne tegye ki a légköri csapadéknak / Interzicere: nu expuneți la precipitații atmosferice / Prepoved: ne izpostavljati atmosferskim padavinam/ Zabrana: ne izlagati vremenskim oborinama / Забрана: да не се излага на валежи / Заборона: не піддавати впливу атмосферних опадів / Verbot: nicht dem Niederschlag aussetzen / Interdiction : ne pas exposer aux précipitations atmosphériques
 	**Uwaga: możliwość uderzenia przez urobek /** Caution: possibility of being struck by spoil / Poznámka: možnost zasažení kořistí **/** Poznámka: možnosť zasiahnuť korisť **/** Pastaba: galimybė nukentėti nuo grobio **/** Piezīme: iespēja sabojāt sabojāt **/** Megjegyzés: annak lehetősége, hogy a rontás megsérüljön **/** Notă: posibilitatea de a fi lovit de prada **/** Opomba: možnost, da vas zadene plen / Napomena: mogućnost da vas pogodi plijen / Внимание: Възможност за попадане на плячка / Обережно: небезпека потрапляння під вибуховий пристрій / Achtung: Gefahr, von Aushubmaterial getroffen zu werden / Attention : risque d'être heurté par des déblais **Uwaga: zachować odległość /** Note: keep your distance / Poznámka: udržujte vzdálenost **/** Poznámka: dodržujte odstup **/** Pastaba: laikykitės atstumo **/** Piezīme: ievērojiet attālumu **/** Megjegyzés: tartsa be a távolságot **/** Notă: păstrați o distanță **/** Opomba: držite razdaljo/ Napomena: držite distancu / Внимание: спазвайте дистанция / Застереження: тримайте дистанцію / Achtung: Halten Sie Abstand / Attention : gardez vos distances
	**Odłączyć zasilanie przed dokonywaniem czynności obsługowych** / Disconnect power before performing maintenance / Před servisem odpojte napájení / Pred servisom odpojte napájanie / Prieš atlikdami techninę priežiūrą, atjunkite maitinimą / Pirms apkopes atvienojiet strāvu / Szervizelés előtt húzza ki a tápellátást / Deconectați alimentarea înainte de întreținere / Pred kakršnimi koli vzdrževalnimi, servisnimi ali drugimi opravili napravo prej odklopite od vira napajanja / OdspoOtkopčajtejite napajanje prije izvođenja provođenja servisnih radnji / Изключване на захранването преди обслужване / Перед обслуговуванням відключіть живлення / Vor der Wartung die Stromversorgung unterbrechen / Débrancher l'alimentation avant d'effectuer toute opération d'entretien
	**Ostrzeżenie: możliwość odrzutu** / Warning: possibility of recoil / Varování: možnost zpětného razu / Varovanie: možnosť spätného nárazu / Įspėjimas: atsitraukimo galimybė / Brīdinājums: atsitiena iespēja / Figyelem: a visszarúgás lehetősége / Attention: possibilité de rebond / Advertencia: la posibilidad de retroceso / Atenție: posibilitatea reculului / Opozorilo: možen povratni udarec / Upozorenje: moguć povratni udar / Предупреждение: възможност за откат / Попередження: можлива віддача / Warnung: Rückschlaggefahr / Avertissement : possibilité de recul
	**Informacja: poziom mocy akustycznej** / Information: sound power level / Informace: hladina hluku / Informácie: hladina hluku / Informacija: triukšmo lygis / Informācija: trokšņa līmenis / Információ: zajszint / Informații: nivelul zgomotului / Informacija: raven zvočne moči / Informacija: razina zvučne snage / Информация: ниво на звукова мощност / Інформація: рівень звукової потужності / Information: Schallleistungspegel / Information : niveau de puissance acoustique

PL Spis treści

1. Zdjęcia i rysunki
2. Opis urządzenia
3. Przeznaczenie urządzenia
4. Ograniczenie użycia
5. Dane techniczne
6. Przygotowanie do pracy
7. Włączanie urządzenia
8. Użytkowanie urządzenia
9. Bieżące czynności obsługowe
10. Części zamienne i akcesoria
11. Samodzielne usuwanie usterek
12. Kompletacja urządzenia
13. Informacja dla użytkowników o pozbywaniu się urządzeń elektrycznych i elektronicznych
14. Wykaz części do rysunku złożeniowego
15. Karta gwarancyjna

Deklaracja zgodności została dołączona do instrukcji jako oddzielny dokument. W przypadku braku deklaracji zgodności należy się skontaktować z Dedra Exim Sp. z o.o.
Ogólne przepisy bezpieczeństwa zostały dołączone do instrukcji jako oddzielna broszura.

OSTRZEŻENIE. Przeczytać wszystkie ostrzeżenia oznaczone symbolem i wszystkie instrukcje.

Nieprzestrzeganie podanych niżej ostrzeżeń i wskazówek dotyczących bezpieczeństwa może być przyczyną porażenia prądem elektrycznym, pożaru lub poważnych obrażeń.

Zachować wszystkie ostrzeżenia i instrukcje do przyszłego użytku.

UWAGA Urządzenie z linii SAS+ALL zostało zaprojektowane do pracy tylko z ładowarkami oraz akumulatorami z linii SAS+ALL.

Akumulator Li-Ion i ładowarka nie stanowią wyposażenia zakupionego urządzenia i należy nabyć je oddzielnie. Stosowanie akumulatorów i ładowarek innych niż dedykowanych do urządzenia jest zabronione.

2. Opis urządzenia

Rys. A: 1. – łańcuch, 2. – osłona bezpieczeństwa, 3. – Osłona, 4. – Blokada włącznika, 5. – Rekojeść główna, 6. – Przycisk włącznika, 7. – Gniazdo akumulatora, 8. – Nakrętka, 9. – Prowadnica, 10 – śruba regulacyjna naciągu łańcucha.

3. Przeznaczenie urządzenia

Urządzenie przeznaczone jest do piłowania drewna i przedmiotów z drewna. Piła nadaje się szczególnie do okrzesywania cienkich konarów a także do cięcia pielęgnacyjnego pędów drzewa o grubościach nie przekaraczających maksymalnej średnicy cięcia. Sposób postępowania szczegółowo opisano w dalszej części instrukcji.
Dopuszcza się wykorzystanie urządzenia w pracach remontowo-budowlanych, warsztatach naprawczych, w pracach amatorskich przy równoczesnym przestrzeganiu warunków użytkowania i dopuszczalnych warunków pracy, zawartych w instrukcji obsługi.

4. Ograniczenia użycia

UWAGA Urządzenie może być użytkowane tylko zgodnie zamieszczonymi poniżej „Dopuszczalnymi warunkami pracy”.

UWAGA Samowolne zmiany w budowie mechanicznej i elektrycznej, wszelkie modyfikacje, czynności obsługowe nieopisane w instrukcji obsługi będą traktowane jako bezprawne i powodują natychmiastową utratę praw gwarancyjnych, a deklaracja zgodności traci ważność.

Nie wolno ciąć materiałów innych, niż wymienionych w punkcie Przeznaczenie urządzenia.
Użytkowanie niezgodne z przeznaczeniem, bądź niezgodnie z instrukcją obsługi spowoduje natychmiastową utratę praw gwarancyjnych.

Dopuszczalne warunki pracy
S1 – praca ciągła i inne.
Zakres temperatur ładowania akumulatorów 10 - 30°C. Nie wystawiać na temperaturę pow. 40°C.

5. Dane techniczne

Model urządzenia	DED6984
Napięcie pracy [V]	18 d.c.
Prędkość obrotowa [min^{-1}]	4000
Prędkość posuwu łancucha [m/s]	6
Długość prowadnic [mm]	100
Maksymalna długość cięcia [mm]	90
Szerokość rowka prowadnicy [mm]	1,1
Liczba ogniw łańcucha	28
Podziałka łańcucha [“]	0,25
Profil łańcucha	Pół dłuto
Poziom drgań mierzony na rękojeści głównej a_h [m/s^2]	<2,5
Niepewność pomiaru K [m/s^2]	1,5
Emisja hałasu:	
Poziom ciśnienia dźwięku L_{pA} [dB(A)]	69
Niepewność pomiarowa K_{pA}	3
Poziom mocy dźwięku L_{WA} [dB(A)]	77
Niepewność pomiarowa Kw_A	3
Gwarantowany poziom mocy dźwięku L_{WA} [dB(A)]	80

Informacja na temat drgań i hałasu
Wartość łączona drgań a_h oraz niepewność pomiaru określono zgodnie z normą EN 62841-4-1 i podano w tabeli.
Emisja hałasu została określona zgodnie z EN 62841-4-1, wartości podano powyżej w tabeli.

⚠ UWAGA Hałas może spowodować uszkodzenie słuchu, podczas pracy zawsze należy używać środków ochrony słuchu!

Deklarowana łączna wartość drgań/hałasu została zmierzona zgodnie ze standardową metodą badania i może być wykorzystana do porównania jednego urządzenia z drugim. Podany poziom drgań/hałasu może być również wykorzystywany do wstępnej oceny narażenia na drgania/hałas. Poziom drgań/hałasu podczas rzeczywistego użytkowania urządzenia może się różnić od zadeklarowanych wartości, w zależności od sposobu użycia narzędzi roboczych, w szczególności od rodzaju obrabianego przedmiotu oraz od konieczności określenia środków mających na celu ochronę operatora. Aby dokładnie oszacować narażenia w rzeczywistych warunkach użytkowania, należy wziąć pod uwagę wszystkie części cyklu operacyjnego, obejmujące także okresy, gdy urządzenie jest wyłączone lub gdy jest ono włączone, ale nie jest używane do pracy.

6. Przygotowanie do pracy

⚠ UWAGA Urządzenie stanowi część linii SAS+ALL, dlatego, aby z niego skorzystać, należy skompletować zestaw, składający się z urządzenia, akumulatora i ładowarki. Stosowanie innych akumulatorów i ładowarek jest zabronione.

⚠ UWAGA Wszystkie czynności opisane w tym rozdziale należy przeprowadzać przy odłączonej baterii.

Baterię zamontować dopiero, kiedy urządzenie jest całkowicie zmontowane i ustawiony jest naciąg łańcucha.

⚠ UWAGA Podczas montowania, regulowania i sprawdzania piły łańcuchowej należy zawsze nosić rękawice ochronne, aby uniknąć skaleczeń.

Montaż prowadnicy i łańcucha
Odkręcić nakrętkę dociskającą (rys. A. 8), zdjąć osłonę napędu łańcucha (rys. A. 3) Zmontować prowadnicę z elementem biernym napinacza w sposób pokazany na rysunku C.
Sprawdzić łańcuch pod kątem uszkodzeń – czy ogniwa nie są pęknięte, czy nity nie są zerwane. Nie wolno montować w pile uszkodzonego łańcucha.
Nałożyć łańcuch na płytę prowadnicy, środkowy ząb wsunąć w wycięcie na prowadnicy.Przy montażu prowadnicy należy zwrócić uwagę aby otwór na końcu prowadnicy wsunąć w element regulacyjny naciąg łańcucha.
Zwrócić uwagę na prawidłowy kierunek zamontowania łańcucha – ostre krawędzie zębów tnących muszą być skierowane zgodnie z kierunkiem obrotu łańcucha. Upewnić się, że prowadnica jest prawidłowo dociśnięta do korpusu pilarki, a łańcuch jest prawidłowo osadzony w kole napędowym (rys. C). Założyć osłonę napędu łańcucha (rys. A. 3) dokręcić nakrętkę docisku prowadnicy (rys. A. 8). Upewnić się, że osłona przylega do obudowy pilarki wzdłuż wszystkich krawędzi styku, nigdzie nie odstaje ani nie jest naprężona.

Napinanie łańcucha pilarki
Łańcuch ulega wydłużaniu podczas używania, należy systematycznie sprawdzać jego naciąg. W przypadku pierwszego użycia nowego łańcucha, należy pamiętać o tym, że wymaga on pewnego czasu na dotarcie, dlatego też znacznie częściej należy sprawdzać jego naciąg. Szczególnie istotne jest sprawdzanie napięcia nowego łańcucha co około 5-10 minut pracy.
Aby wyregulować naciąg łańcucha, należy użyć wkrętaka krzyżakowego. Kręcąc w lewą stronę śrubą znajdującą się w korpusie urządzenia, napinamy łańcuch piły. Kręcąc w przeciwnym kierunku luzujemy naciąg łańcucha.(rys. E). Prawidłowo napięty łańcuch nie zwisa wzdłuż dolnej krawędzi prowadnicy i daje się delikatnym ruchem odsunąć od prowadnicy w środku jej długości na ok. 3 – 4 mm (rys. D), przy czym łańcuch nie może wypadać z rowka prowadnicy. Po puszczeniu łańcuch wraca na swoje miejsce w rowku prowadnicy. W razie konieczności dokonać poprawek, powtarzając powyższe czynności.

Smarowanie łańcucha
Nowy łańcuch przed pierwszym użyciem najlepiej zanurzyć w oleju na kilka godzin. Olej przeniknie do wszystkich elementów łańcucha tnącego co wydłuży żywotność łańcucha układu tnącego.
Urządzenie nie posiada systemu smarującego łańcuch, w czasie pracy należy robić przerwy w pracy i pędzelkiem nasączonym olejem przetrzeć i oczyścić łańcuch.

7. Włączanie urządzenia

⚠ UWAGA Przed uruchomieniem urządzenia bezwzględnie wykonać czynności opisane w rozdziale „Przygotowanie do pracy”.

Przed włączeniem urządzenia upewnić się, że w pobliżu nie znajdują się inne osoby lub zwierzęta, które mogłyby w niekontrolowany sposób znaleźć się w zasięgu jej pracy. Upewnić się, że łańcuch piły do niczego nie dotyka w momencie uruchamiania.
W celu włączenia urządzenia należy wcisnąć przycisk blokady włącznika a nastepnie wcisnąć przycisk włącznika, zwolnienie przycisku włącznika spowoduje wyłączenie urządzenia.

8. Użytkowanie urządzenia

⚠ UWAGA W przypadku nagrzania się akumulatora powyżej 40°C, należy przerwać pracę i odczekać do ostygnięcia akumulatora.
Podczas pracy urzadzeniem należy bezwzględnie przestrzegać wszystkich zasad bezpieczeństwa i zaleceń opisanych w warunkach bezpieczeństwa.

⚠ UWAGA Nie wolno ciąć urzadzeniem drewna leżącego bezpośrednio na ziemi, betonie lub innym podłożu.

Zetknięcie się łańcucha z ziemią lub innym podłożem może być nie tylko niebezpieczne, ale skraca również żywotność łańcucha i prowadnicy.

⚠ UWAGA Pilarkę łańcuchową należy zawsze trzymać prawą ręką na tylnym uchwycie.

Trzymanie pilarki w odwrotnej pozycji zwiększa ryzyko obrażeń i nigdy nie powinno byś stosowane.

Okrzesywanie
Okrzesywanie to usuwanie gałęzi ze ściętego, leżącego na ziemi drzewa. Podczas okrzesywania należy pozostawić grubsze dolne gałęzie, aby zapewnić w ten sposób podparcie drzewa na ziemi. Okrzesywanie należy rozpocząć od podstawy ściętego drzewa, kierując się w stronę wierzchołka. Okrzesywać gałęzie pojedynczo, małe gałęzie usuwając jednym cięciem. Gałęzie naprężone okrzesywać od strony naprężeń rozciągających, aby uniknąć zakleszczenia pilarki. Należy zachować ostrożność podczas cięcia gałęzi naprężonych, ponieważ mogą odskoczyć w nieprzewidzianym kierunku i uderzyć operatora, powodując obrażenia.

Przerzynanie drzewa
Przerzynanie (lub przerzynka) polega na poprzecznym przecinaniu ściętego i okrzesanego uprzednio drzewa na krótsze kawałki, w celu pozyskania pożądanego sortymentu

Cięcie gałęzi i pędów drzew owocowych
Zaleca się aby cięcia pielęgnacyjne drzew wykonywać nie prostopadle a lekko pod skosem i na wysokości około 5 mm powyżej pąka.Cięcie skośne powinno być tak wykonane, by najwyższy punkt znajdował się nad oczkiem.
Cięcie nie powinno być wykonywane zbyt blisko pnia aby miejsce cięcia mogło się zagoić.

⚠ UWAGA Po każdym użyciu urządzenia odłączać akumulator, aby uniknąć przypadkowego włączenia przez osoby postronne lub podczas przenoszenia.

9. Bieżące czynności obsługowe

⚠ UWAGA Wszystkie czynności obsługowe przeprowadzać przy urządzeniu odłączonym od źródła zasilania.

Sprawdzanie stanu napięcia łańcucha

Należy pamiętać, że łańcuch urządzenia podczas pracy rozgrzewa się i rozciąga. Podczas przerw w pracy kontrolować napięcie łańcucha, korygując je odpowiednio, jak opisano to w rozdziale „Przygotowanie do pracy". Po zakończonej pracy należy zmniejszyć napięcie łańcucha, żeby stygnąc i skracając się, nie zakleszczył się w prowadnicy.

Sprawdzanie stanu prowadnicy i łańcucha
Okresowo (nie rzadziej niż co 5 godzin pracy) sprawdzać stan łańcucha i prowadnicy. Demontaż prowadzić w odwrotnej kolejności, niż opisano to dla montażu w rozdziale „Przygotowanie do pracy". Czyścić rowki prowadzące łańcuch Aby uniknąć nadmiernego zużycia prowadnicy, sprawdzać stan rowków prowadnicy: jeśli widoczna jest szczelina spowodowana wywinięciem krawędzi rowków prowadnicy na zewnątrz, należy wymienić prowadnicę na nową lub przekazać do serwisu w celu regeneracji.
Sprawdzać łańcuch pod kątem pęknięć ogniw, poluzowanych nitów.

⚠ UWAGA **Nie używać łańcucha, który ma pęknięte ogniwa, poluzowane nity lub którego łączenia są sztywne.**

Inne czynności obsługowe
Okresowo sprawdzać stan koła zębatego, które napędza łańcuch (rys.B), w przypadku stwierdzenia uszkodzenia, przekazać urządzenie do serwisu w celu wymiany.
Regularnie oczyszczać całe elektronarzędzie, szczególną uwagę poświęcając na oczyszczenie otworów wentylacyjnych elektronarzędzia.
Unikać ładowania akumulatora bezpośrednio po intensywnym użytkowaniu. Ze względu na zjawisko rozładowywania nie należy przechowywać akumulatora kompletnie rozładowanego, ponieważ może się wtedy rozładować poniżej poziomu krytycznego i ulec trwałemu uszkodzeniu.
Akumulator nieużywany należy przechowywać więc częściowo naładowany (do ok. 40%). Doładowywać akumulator zanim się całkowicie rozładuje. Baterie przechowywać w temperaturach 10-30°C. Przechowywany w niskich temperaturach szybciej traci pojemność.
Ładowanie akumulatora opisane jest w instrukcji do akumulatora i ładowarki z linii SAS+ALL.

⚠ UWAGA **Miejsce przechowywania urządzenia powinno być niedostępne dla dzieci.**

W razie konieczności wysyłki urządzenia do serwisu celem dokonania naprawy, należy zabezpieczyć ją przed przypadkowym uszkodzeniem mechanicznym oraz wysunąć baterie z gniazda ładowarki

Sposób demontażu akumulatora
W celu demontażu akumulatora, należy chwycić urządzenie za rękojeść, a następnie wcisnąć przycisk zwalniający znajdujący się w przedniej części baterii. Wysunąć akumulator z gniazda. W celu zamontowania akumulatora, należy wsunąć akumulator w gniazdo akumulatora, a następnie docisnąć aż do zadziałania zatrzasku uchwytu.

Konserwacja urządzenia
Konserwacja obejmuje czynności obsługowe urządzenia wraz z osprzętem tj. akumulatorem i ładowarką.

⚠ UWAGA **Nigdy nie należy prowadzić prac konserwacyjnych urządzenia podłączonego do źródła zasilania.**

Może to spowodować poważne obrażenia ciała lub porażenie prądem. Przed przystąpieniem do czynności konserwacyjnych akumulator należy wysunąć z gniazda akumulatora.
Konserwacja urządzenia polega na utrzymaniu w należytej czystości wszystkich jego elementów niezbędnych do normalnej pracy. Do czyszczenia nie wolno stosować żadnych rozpuszczalników, gdyż może to spowodować nieodwracalne zniszczenie obudowy i innych elementów wykonanych z tworzywa sztucznego.
Akumulatora nie wolno czyścić wodą, gdyż może to spowodować zwarcie wewnętrzne prowadzące do trwałego uszkodzenia

Przed każdym uruchomieniem:
- Sprawdzić czy otwory wentylacyjne silnika nie są zasłonięte lub zabrudzone. W razie konieczności odsłonić/oczyścić szmatką lekko zwilżoną wodą;

Po każdym użyciu:
- Odłączyć akumulator aby uniknąć przypadkowego włączenia przez osoby postronne lub podczas przenoszenia.

10. Części zamienne i akcesoria

W celu zakupu części zamiennych i akcesoriów należy skontaktować się z Serwisem Dedra Exim. Dane kontaktowe znajdują się na 1. stronie instrukcji.
Przy zamawianiu części zamiennych prosimy podać numer partii umieszczony na tabliczce znamionowej numer części z rysunku złożeniowego.
W okresie gwarancyjnym naprawy dokonywane są na zasadach podanych w karcie gwarancyjnej. Reklamowany produkt prosimy przekazać do naprawy w miejscu zakupu (sprzedawca zobowiązany jest przyjąć reklamowany produkt), przesłać do serwisu centralnego Dedra Exim lub przesłać do serwisu najbliższego względem miejsca zamieszkania (lista serwisów na stronie www.dedra.pl). Prosimy uprzejmie dołączyć wypełnioną kartę gwarancyjną. Po okresie gwarancyjnym naprawy wykonuje serwis centralny. Uszkodzony produkt należy przesłać do serwisu (koszty wysyłki pokrywa użytkownik).

11. Samodzielne usuwanie usterek

⚠ UWAGA **Przed przystąpieniem do samodzielnego usuwania usterek odłączyć urządzenie od zasilania.**

Problem	Przyczyna	Rozwiązanie
Urządzenie nie działa	Akumulator jest źle podłączony.	Sprawdzić akumulator.
	Akumulator rozładowany	Naładować akumulator
	Uszkodzony włącznik	Wymienić włącznik na nowy – przekazać urządzenie do serwisu
	Czuć zapach spalonej izolacji	Silnik wymaga naprawy – przekazać urządzenie do serwisu
Silnik przegrzewa się	Zapchane otwory wentylacyjne	Przedmuchać sprężonym powietrzem
Urządzenie rusza z trudem, przestaje po chwili działać	Zbyt mocne napięcie łańcucha	Skontrolować napięcie łańcucha (patrz: rozdział „Przygotowanie do pracy")
Efektywność pracy bardzo mała	Zużyty łańcuch	Przekazać łańcuch do ostrzenia lub wymienić na nowy
	Zbyt słabe napięcie łańcucha	Skontrolować napięcie łańcucha (patrz: rozdział „Przygotowanie do pracy")

12. Kompletacja urządzenia

1 – mini piła akumulatorowa - 1 szt., 2 - łańcuch - 1 szt.. 3 – prowadnica - 1 szt.

13 Informacja dla użytkowników o pozbywaniu się urządzeń elektrycznych i elektronicznych (dotyczy gospodarstw domowych)



Przedstawiony symbol umieszczony na produktach lub dołączonej do nich dokumentacji informuje, że niesprawnych urządzeń elektrycznych lub elektronicznych nie można wyrzucać razem z odpadami bytowymi. Prawidłowe postępowanie w razie konieczności utylizacji, powtórnego użycia lub odzysku podzespołów polega na przekazaniu urządzenia do wyspecjalizowanego punktu zbiórki, gdzie będzie przyjęte bezpłatnie. Informacji o lokalizacji miejsc zbiórki zużytego sprzętu udzielają władze lokalne np. na swoich stronach internetowych.
Prawidłowa utylizacja urządzenia umożliwia zachowanie cennych zasobów i uniknięcie negatywnego wpływu na zdrowie i środowisko, wynikające z możliwości obecności w sprzęcie niebezpiecznych: substancji, mieszanin oraz części składowych.
Nieprawidłowa utylizacja odpadów zagrożona jest karami przewidzianymi w odpowiednich przepisach lokalnych.
Użytkownicy w krajach Unii Europejskiej: W razie konieczności pozbycia się urządzeń elektrycznych lub elektronicznych, prosimy skontaktować się z najbliższym punktem sprzedaży lub z dostawcą, którzy udzielą dodatkowych informacji.
Pozbywanie się odpadów w krajach poza Unią Europejską: Taki symbol dotyczy tylko krajów Unii Europejskiej. W razie potrzeby pozbycia się niniejszego produktu prosimy skontaktować się z lokalnymi władzami lub ze sprzedawcą celem uzyskania informacji o prawidłowym sposobie postępowania.
Zgodnie z Rozporządzeniem Parlamentu Europejskiego i Rady (UE) 2023/1542 w sprawie baterii i akumulatorów oraz zużytych baterii i akumulatorów uszkodzone lub zużyte akumulatory/baterie należy zbierać osobno i doprowadzić do ponownego przetworzenia zgodnego z zasadami ochrony środowiska.

14. Wykaz części do rysunku złożeniowego

LP	Nazwa części	LP	Nazwa części
1	Nakrętka osłony mocowania łańcucha	15	Wrzeciono
2	Osłona łańcucha	16	łożysko kulkowe
3	Prowadnica	17	Wkręt
4	Łańcuch	18	Koło zębate duże
5	Pierścień osadczy	19	Wkręt

6	Koło zębate napędowe łańcucha	20	Korpus przekładni
7	Wkręt	21	Wkręt
8	Nakrętka regulująca	22	Łożysko igiełkowe
9	Wkręt	23	Koło zębate
10	Osłona łańcucha i prowadnicy	24	Silnik
11	Tuleja gwintowana	25	Oświetlenie
12	Wkręt	26	Obudowa
13	Sprężyna	27	Bezpiecznik termiczny
14	Włącznik	28	Gniazdo akumulatora

Karta gwarancyjna

na

……
(nazwa produktu)

Nr katalogowy: ……. nr partii: .....

(zwane dalej Produktem)

Data zakupu Produktu: .....

Pieczęć sprzedawcy

Data i podpis sprzedawcy: .....

Oświadczenie Użytkownika:

Potwierdzam, że zostałem poinformowany o warunkach gwarancji oraz skutkach nieprzestrzegania wytycznych zawartych w Instrukcji obsługi i karcie gwarancyjnej. Warunki niniejszej gwarancji są mi znane, co potwierdzam własnoręcznym podpisem:

....

Data i miejsce Podpis Użytkownika

I. Odpowiedzialność za Produkt

1. Gwarant – Dedra Exim Sp. z o.o. z siedzibą w Pruszkowie, adres: ul. 3 Maja 8, 05-800 Pruszków, KRS 0000062517, Sąd Rejonowy dla m.st. Warszawy w Warszawie, XIV Wydział Gospodarczy Krajowego Rejestru Sądowego, NIP 527-020-49-33, kapitał zakładowy: 100 980.00 zł.
2. Na warunkach określonych w niniejszej karcie gwarancyjnej Gwarant udziela gwarancji na Produkt, pochodzący z dystrybucji Gwaranta.
3. Odpowiedzialność z tytułu gwarancji obejmuje tylko wady powstałe z przyczyn tkwiących w Produkcie w momencie jego wydania Użytkownikowi.
4. Z tytułu gwarancji Użytkownik, uzyskuje prawo do bezpłatnej naprawy Produktu, o ile wada ujawniła się w okresie gwarancji. Sposób naprawy Produktu (metoda wykonania naprawy) zależy od decyzji Gwaranta. W przypadku stwierdzenia przez Gwaranta braku możliwości naprawy Gwarant zastrzega sobie prawo wymiany wadliwego elementu albo całego Produktu na wolny od wad, obniżenia ceny Produktu lub odstąpienia od umowy.
5. W stosunku do Użytkownika, który nie jest konsumentem w rozumieniu ustawy z dnia 23 kwietnia 1964 r. Kodeks cywilny, odpowiedzialność odszkodowawcza Gwaranta za szkody wynikające z niniejszej gwarancji i/lub w związku z jej zawarciem i wykonywaniem, bez względu na tytuł prawny, jest ograniczona maksymalnie do wysokości wartości wadliwego Produktu.

II. Okres gwarancji

Elementy Produktu	Czas trwania ochrony gwarancyjnej
DED6984	36 miesięcy, licząc od daty zakupu Produktu uwidocznionej w niniejszej karcie gwarancyjnej

III. Warunki skorzystania z gwarancji

1. Przedstawienie przez Użytkownika wypełnionej karty gwarancyjnej Produktu oraz uprawdopodobnienie przez Użytkownika okoliczności zakupu Produktu, np. poprzez przedstawienie paragonu, faktury, itd. W celu sprawnego przeprowadzenia reklamacji zaleca się aby Użytkownik przekazał wraz z Produktem do reklamacji wszystkie elementy określone w „Kompletacji urządzenia" zawartej w Instrukcji obsługi.
2. Stosowanie się przez Użytkownika do zaleceń zawartych w Instrukcji obsługi i karcie gwarancyjnej.
3. Gwarancja obejmuje tylko obszar Rzeczypospolitej Polskiej i UE.
4. Gwarancja nie obejmuje wad Produktu powstałych w szczególności na skutek:

a. Nieprzestrzegania przez Użytkownika warunków określonych w Instrukcji obsługi, w szczególności w zakresie prawidłowej eksploatacji, konserwacji i czyszczenia;
b. Zastosowania przez Użytkownika środków czyszczących lub konserwujących niezgodnych z Instrukcją obsługi;
c. Nieodpowiedniego przechowywania i transportu Produktu przez Użytkownika;
d. Samowolnych zmian i/lub przeróbek Produktu przez Użytkownika, które nie były uzgadniane z Gwarantem;
e. Zastosowania przez Użytkownika w Produkcie materiałów eksploatacyjnych niezgodnych z Instrukcją obsługi.

5. Użytkownik, który nie jest konsumentem w rozumieniu ustawy z dnia 23 kwietnia 1964 r. Kodeks cywilny, traci gwarancję na Produkt, w którym:
- numery seryjne, oznaczenia dat i tabliczki znamionowe zostały usunięte, zmienione lub uszkodzone przez Użytkownika;
- plomby zostały uszkodzone przez Użytkownika lub noszą ślady manipulacji Użytkownika.

6. Uwaga! Czynności związane z codzienną obsługą Produktu, wynikające m.in. z Instrukcji obsługi Użytkownik wykonuje we własnym zakresie i na swój koszt.

IV. Procedura reklamacyjna

1. W przypadku stwierdzenia nieprawidłowej pracy Produktu, przed dokonaniem zgłoszenia reklamacyjnego należy upewnić się czy wszystkie czynności określone w szczególności w Instrukcji obsługi zostały wykonane w sposób prawidłowy.
2. Zgłoszenie reklamacji zaleca się dokonać niezwłocznie, najlepiej w terminie 7 dni od daty zauważenia wady Produktu. Użytkownik, który nie jest konsumentem w rozumieniu ustawy z dnia 23 kwietnia 1964 r. Kodeks cywilny traci uprawienia wynikające z niniejszej gwarancji w przypadku niezgłoszenia reklamacji w terminie 7 dni.
3. Zgłoszenie reklamacji można dokonać m.in. w punkcie zakupu Produktu, w serwisie gwarancyjnym lub pisemnie na adres: Dedra Exim Sp. z o.o., ul. 3 Maja 8, 05-800 Pruszków.
4. Użytkownik może złożyć reklamację przy wykorzystaniu formularza dostępnego na stronie internetowej www.dedra.pl. („Formularz zgłoszenia reklamacji z tytułu gwarancji").
5. Adresy serwisów gwarancyjnych dla poszczególnych krajów dostępne są na stronie www.dedra.pl. W przypadku braku serwisu gwarancyjnego dla danego kraju zgłoszenia reklamacyjne z tytułu gwarancji zaleca się kierować na adres: Dedra Exim Sp. z o.o. ul. 3 Maja 8, 05-800 Pruszków (Polska).
6. Mając na uwadze bezpieczeństwo Użytkownika zakazuje się korzystania z wadliwego Produktu.
7. Uwaga! Korzystanie z wadliwego Produktu jest niebezpieczne dla zdrowia i życia Użytkownika.
8. Wykonanie obowiązków wynikających z gwarancji nastąpi w terminie 14 dni roboczych, licząc od dnia dostarczenia reklamowanego Produktu przez Użytkownika.
9. Przed dostarczeniem wadliwego Produktu do reklamacji zaleca się jego oczyszczenie. Reklamowany Produkt zaleca się dokładnie zabezpieczyć przed uszkodzeniami w transporcie (zaleca się dostarczyć reklamowany Produkt w oryginalnym opakowaniu).
10. Okres gwarancji ulega przedłużeniu o czas, w ciągu którego wskutek wady Produktu objętego gwarancją Użytkownik nie mógł z niego korzystać.

Gwarancja nie wyłącza, nie ogranicza, ani nie zawiesza uprawnień Użytkownika wynikających z przepisów o rękojmi za wady rzeczy sprzedanej.

Zgodnie z art. 13 ust. 1 i ust. 2 rozporządzenia Parlamentu Europejskiego i Rady (UE) 2016/679 z dnia 27 kwietnia 2016 r. w sprawie ochrony osób fizycznych w związku z przetwarzaniem danych osobowych i w sprawie swobodnego przepływu takich danych oraz uchylenia dyrektywy 95/46/WE (dalej: „RODO") informujemy

1. Administratorem Twoich danych osobowych podanych w formularzu jest DEDRA-EXIM sp. z o.o. z siedzibą w Pruszkowie , ul. 3 Maja 8, 05-800 Pruszków (dalej: „Administrator").
2. Twoje dane będą przetwarzane wyłącznie w celu przeprowadzenia procedury gwarancyjnej urządzenia zgodnie art. 6 ust. 1 lit. b ogólnego rozporządzenie o ochronie danych (dalej: „RODO") Podanie danych jest dobrowolne, ale konieczne do przeprowadzenia procedury gwarancyjnej.
3. Twoje dane będą przetwarzane przez okres rozpatrywania przeprowadzenia procedury gwarancyjnej oraz w celach archiwizacyjnych w razie konieczności obrony przed ewentualnymi roszczeniami wobec Administratora nie dłużej niż do momentu ich przedawnienia.
4. Twoje dane mogą być ujawniane wyłącznie podmiotom przetwarzającym dane na rzecz administratora na podstawie pisemnej umowy powierzenia przetwarzania danych osobowych

świadczącym m.in. usługi serwisu technicznego, hostingu lub obsługi strony internetowej, obsługi IT, firmie kurierskiej. Dostawcy Administratora zobowiązani są do zapewnienia zabezpieczenia danych i spełnienia wymogów obowiązującego prawa związanego z ochroną danych osobowych i nie mogą wykorzystywać powierzonych danych osobowych do innych celów niż te, które są określone w umowie z Administratorem.

5. Twoje dane nie będą przetwarzane w sposób zautomatyzowany w tym również w formie profilowania oraz nie będą przekazywane do państwa trzeciego/organizacji międzynarodowej.
6. Posiadasz prawo dostępu do treści swoich danych oraz prawo ich sprostowania, usunięcia, ograniczenia przetwarzania, prawo do przenoszenia danych, prawo wniesienia sprzeciwu, w dowolnym momencie.
7. We wszelkich sprawach związanych z przetwarzaniem Twoich danych osobowych przez Administratora możesz skontaktować się pod adresem e-mail: daneosobowe@dedra.pl;
8. Masz prawo wniesienia skargi do wniesienia skargi do organu właściwego do spraw ochrony danych osobowych.

EN Table of contents

1. Drawing and pictures
2. Description of the device
3. Purpose of the device
4. Restriction on use
5. Technical data
6. Preparing for use
7. Switching on the device
8. Operation of the device
9. Ongoing maintenance
10. Spare parts and accessories
11. Trouble-shooting on your own
12. Contents of the package
13. Information for users on the disposal of electrical and electronic equipment (applicable to households)
14. Warranty card

The translation of the oryginal manual

The Declaration of Conformity is attached to the manual as a separate document. If the Declaration of Conformity is not available, please contact Dedra Exim.
General safety regulations are attached to the manual as a separate booklet.

WARNING. Read all warnings marked with the symbol and all instructions.

Failure to observe the following warnings and safety instructions could result in electric shock, fire or serious injury.

Retain all warnings and instructions for future use.

WARNING The SAS+ALL series is designed to work exclusively with SAS+ALL series chargers and batteries.

The battery and charger are not included in the equipment purchased and must be purchased separately. It is prohibited to use batteries and chargers other than those intended for this equipment.

2. Description of the device

Fig. A: 1. - Chain, 2. - Safety guard, 3. - Cover, 4. - Switch lock, 5. - Main handle, 6. - Switch button, 7. - Battery socket, 8. - Nut, 9. - Guide bar, 10 - Chain tension adjustment screw.

3. Purpose of the device

The machine is designed for sawing wood and wooden objects. The saw is particularly suitable for limbing thin branches and also for the maintenance cutting of tree shoots with a thickness not exceeding the maximum cutting diameter. The procedure is described in detail later in this manual.
It is permissible to use the device in renovation and construction work, repair workshops, amateur work, subject to the conditions of use and permissible working conditions contained in the operating instructions.

4. Restriction on use

WARNING The appliance may only be used in accordance with the 'Permitted operating conditions' below.

Do not cut material other than that specified under Intended use.

WARNING Unauthorised changes to the mechanical and electrical design, any modifications, maintenance operations not described in the operating instructions will be treated as illegal and will result in the immediate loss of warranty rights and the declaration of conformity will become invalid.

Misuse or use not in accordance with the operating instructions will result in immediate loss of warranty rights.

Permitted operating conditions'
S1 - continuous operation
Battery charging temperature range 10 - 30°C. Do not expose to temperatures above 40°C.

5. Technical data

Model type	**DED6984**
Rated voltage [V]	18 d.c.
Max. speed n0 [min-1]	4000
Chain speed [m/s]	6
Guide length [mm]	100
Maximum cutting length [mm]	90
Guide groove width [mm]	1,1
Number of chain links	28
Chain pitch [']	0,25
Chain profile	Semi chise
Handle vibration level [m/s2]:	<2,5
Uncertainty ka [m/s2]	1,5
Noise emission	
Sound pressure level LpA [dB(A)]	69
Uncertainty kpA [dB(A)]	3
Sound power level LwA [dB(A)]	77
Uncertainty kwA [dB(A)]	3
Guaranteed sound power level LWA [dB(A)]	80

Information on vibrations and noise
The combined value of the vibration ah and the measurement uncertainty were determined in accordance with the standard EN 62841-4-1 and are given in the table.
Noise emissions were determined in accordance with the standard EN 62841-4-1, and values are given in the table above.

WARNING Noise can cause hearing damage, always wear hearing protection when working!

The declared total vibration/noise value has been measured according to a standard test method and can be used to compare one device with another. The stated vibration/noise level can also be used for a preliminary vibration/noise exposure assessment.
Vibration/noise levels during actual use of the equipment may differ from the declared values, depending on the use of the work tools, in particular the type of workpiece and the need to determine operator protection measures. In order to accurately estimate exposure in actual use conditions, all parts of the work cycle must be taken into account, including periods when the machine is switched off or when it is switched on but not used for work.

6. Preparing for use

WARNING The device is part of the SAS+ALL line, so to use it, a kit consisting of the device, battery and charger must be completed. The use of other batteries and chargers is prohibited.

WARNING All operations described in this chapter should be carried out with the battery disconnected.

Install the battery only when the unit is completely assembled and the chain tension is set.

WARNING Always wear protective gloves when assembling, adjusting and checking the chain saw to avoid cuts.

Assembling the guide bar and chain
Unscrew the jam nut (fig. A. 8), remove the chain drive cover (fig. A. 3) Assemble the bar with the tensioner passive member as shown in figure C.
Check the chain for damage - that the links are not broken, that the rivets are not broken. Do not install damaged chain in the saw.
Fit the chain onto the bar plate, with the centre tooth inserted into the notch on the bar.When fitting the bar, ensure that the hole at the end of the bar is inserted into the chain tension adjuster.
Ensure the correct direction of chain installation - the sharp edges of the cutting teeth must point in the direction of chain rotation. Ensure that the bar is pressed correctly onto the saw body and that the chain is correctly seated in the drive sprocket (fig. C). Fit the chain drive guard (fig. A. 3) tighten the bar pressure nut (fig. A. 8). Make sure that the guard adheres to the chainsaw housing along all contact edges, does not stand out or become tight anywhere.

Chain tensioning the saw chain

The chain will elongate during use, check the chain tension regularly. When using a new chain for the first time, bear in mind that it requires a certain amount of time to run in, so the chain tension should be checked much more frequently. It is particularly important to check the tension of a new chain every 5-10 minutes or so of operation.
To adjust the chain tension, use a Phillips screwdriver. Turning the screw located in the body of the machine to the left tightens the saw chain. Turning in the opposite direction loosens the chain tension (fig. E). When the chain is correctly tensioned, it does not sag along the bottom edge of the bar and can be gently pulled away from the bar in the middle of its length by about 3 - 4 mm (fig D), without the chain falling out of the bar groove. When released, the chain returns to its place in the bar groove. If necessary, make adjustments by repeating the above steps.

Chain lubrication
It is best to soak a new chain in oil for several hours before using it for the first time. This will allow the oil to penetrate into all parts of the cutting chain, extending the life of the entire cutting system.
The machine does not have a chain lubrication system, take breaks during operation and use an oil-soaked brush to wipe and clean the chain.

7. Switching on the device

WARNING **Before starting the device, absolutely follow the steps described in the section "Preparing for operation".**

Before switching on the machine, make sure there are no other people or animals in the vicinity that could get into its working range uncontrollably. Ensure that the saw chain does not touch anything when starting.
To switch the machine on, press the switch lock button and then press the switch button, releasing the switch button will switch the machine off.

8. Operation of the device

WARNING **If the battery gets hotter than 40°C, stop operation and wait for the battery to cool down.**

When operating the device, all safety rules and instructions described in the safety conditions must be strictly observed.

WARNING **Do not cut wood lying directly on the ground, concrete or any other surface.**

Contact between the chain and the ground or other surface can not only be dangerous, but will also shorten the life of the chain and guide bar.

WARNING **Always hold the chainsaw with your right hand on the rear handle.**

Holding the chainsaw in the opposite position increases the risk of injury and should never be used.

Limbing
Limbing is the removal of branches from a felled tree that is lying on the ground. When limbing, the thicker lower branches should be left in place to support the tree on the ground. Start pruning from the base of the felled tree, moving towards the top. Lop off branches one at a time, removing small branches in one cut. Lop off tensioned branches from the tension side to avoid jamming the saw. Use caution when cutting tensioned branches, as they may spring back in an unforeseen direction and strike the operator, causing injury.

Thinning of the tree
Thinning (or sawing) involves cutting a previously felled and limbed tree crosswise into shorter pieces in order to obtain the desired cut.

Cutting branches and shoots in fruit trees
It is advisable to cut the branches and shoots of fruit trees not perpendicularly, but slightly at a slant and at a height of about 5 mm above the bud. The slant cut should be made so that the highest point is above the bud.
The cut should not be made too close to the trunk so that the cutting area can heal.
Disconnect the battery after each use to avoid accidental activation by bystanders or during handling.

9. Ongoing maintenance

WARNING **All maintenance must be carried out with the unit unplugged.**

Checking chain tension
Remember that the chain of the machine heats up and stretches during operation. During breaks in operation, check the chain tension, correcting it accordingly as described in the section 'Preparing for operation'. When work is finished, reduce the chain tension so that it does not become jammed in the bar as it cools down and shortens.

Checking bar and chain condition
Check the condition of the chain and guide bar periodically (at least every 5 operating hours). Carry out disassembly in the reverse order to that described for assembly in the 'Preparation for use' section. Clean chain guide grooves To avoid excessive wear on the bar, check the condition of the bar grooves: if you see a gap caused by the bar grooves edges turning outwards, replace the bar with a new one or send it to a service centre for reconditioning.

Check the chain for broken links, loose rivets.
Do not use chain that has broken links, loose rivets or whose joints are stiff.

Other maintenance
Periodically check the condition of the sprocket which drives the chain (fig.B); if damaged, take the unit to a service centre for replacement.
Clean the entire power tool regularly, paying particular attention to cleaning the ventilation openings of the power tool.
Avoid charging the battery pack immediately after intensive use. Due to the discharge phenomenon, do not store the battery pack completely discharged, as it may then discharge below a critical level and become permanently damaged.
Therefore, when not in use, the battery should be stored partially charged (to approx. 40%). The battery should be charged before it is completely discharged. Batteries should be stored at a temperature of 10-30°C. Batteries stored at low temperatures lose capacity more quickly.
For how to charge the battery pack, refer to the instructions for the battery pack and charger in the SAS+ALL series.

WARNING **Keep the device out of the reach of children.**

If it is necessary to send the device to a service centre for repair, protect it from accidental mechanical damage and remove the batteries from the charger socket.

How to dismantle the battery
To remove the battery pack, grasp the unit by the handle and then press the release button on the front of the battery pack. Slide the battery pack out of the socket. To fit the battery pack, slide the battery pack into the battery slot and then press down until the handle latch engages.

Attachment, tool replacement
Once the tool has been clamped, make sure it has been clamped correctly: lay the power tool horizontally and try to eject the clamped tip. If it cannot be ejected, it means that it has been clamped correctly.

Maintenance of the appliance
Maintenance includes servicing of the equipment including accessories, i.e. the battery and charger..

WARNING **Never carry out maintenance work on equipment that is connected to a power source.**

This can cause serious injury or electric shock. The battery must be removed from the battery socket before maintenance.
Maintenance of the unit consists of keeping all its components necessary for normal operation properly clean. No solvents may be used for cleaning as this may cause irreparable damage to the casing and other plastic components.
The battery must not be cleaned with water as this may cause internal short circuits leading to permanent damage.

Before each start-up:
- Check that the engine vents are not obstructed or dirty. If necessary, expose/clean with a cloth slightly dampened with water.;

After each use:
- Disconnect the battery to avoid accidental activation by unauthorised persons or during handling.

10. Spare parts and accessories

For the purchase of spare parts and accessories, please contact the Dedra Exim service. Contact details can be found on page 1 of the manual.
When ordering spare parts, please quote the batch number on the nameplate together with the part number from the assembly drawing.
During the warranty period, repairs are carried out in accordance with the terms of the warranty card. Return the faulty product for repair at the place of purchase (the dealer is obliged to accept the faulty product), send it to the central Dedra Exim service centre or to the service centre closest to your place of residence (list of service centres at www.dedra.pl). Kindly enclose the completed warranty card. After the warranty period has expired, repairs are carried out by the central service. Send the defective product to the service centre (shipping costs are paid by the user).

11. Trouble-shooting on your own

WARNING **Disconnect the unit from the power supply before attempting to troubleshoot the unit yourself.**

Problem	Reason	Solution
The device does not work	Battery is connected incorrectly.	Check the battery.
	Battery is flat.	Charge the battery
	Switch is faulty.	Replace the switch with a new one – send the device for servicing
	Burning insulation smell.	The motor needs to be repaired – send the device for servicing
The motor overheats	Ventilation slots are blocked.	Blow out with compressed air
The device starts with difficulty, stops working after a while	Chain tension is too tight.	Check the chain tension (see chapter 'Preparing for work')
The work efficiency is very low	Chain is worn.	Have the chain sharpened or replaced
	Chain tension is too loose.	Check the chain tension (see chapter 'Preparing for use')

12. Contents of the package

1 – mini cordless saw – 1 pc., 2 – chain – 1 pc., 3 – guide bar – 1 pc.

13 Information for users on the disposal of electrical and electronic equipment (applicable to households)



The symbol on the products or accompanying documentation indicates that defective electrical or electronic equipment must not be disposed of with household waste. If you need to dispose of, reuse or recover components, take them to a specialist collection point where they will be accepted free of charge. Information on the location of collection points for used equipment is provided by local authorities, e.g. on their websites.

By disposing of the appliance correctly, you will save valuable resources and avoid negative effects on health and the environment due to the possible presence of hazardous substances, mixtures and components in the appliance.

Incorrect waste disposal is subject to penalties according to the relevant local regulations.

Users in EU countries: If you need to dispose of electrical or electronic equipment, please contact your nearest point of sale or supplier, who will be able to provide further information.

Disposal in non-EU countries: This symbol only applies to countries within the European Union. If you wish to dispose of this product, please contact your local authorities or dealer for the correct method of disposal.

In accordance with Regulation (EU) 2023/1542 of the European Parliament and of the Council on batteries and accumulators and waste batteries and accumulators, defective or used batteries/accumulators must be collected separately and brought to environmentally compatible recycling.

Warranty

for

……

(product name)

Catalogue No: ……. Lot No.: .....

(hereinafter called the product)

Product purchase date : .....

Seller's stamp

Date and seller's signature: .....

User's statement:

I confirm that I have been informed about the warranty conditions and the consequences of non-compliance with the guidelines in the Operating Instructions and the warranty. I am aware of the conditions of this warranty, which I confirm with my handwritten signature:

....

Date and place User's signature

I. Product liability

1. The Warrantor - Dedra Exim Sp. z o.o. with its registered office in Pruszków, address: ul. 3 Maja 8, 05-800 Pruszków, KRS 0000062517, District Court for the City of Warsaw in Warsaw, 14th Economic Division of the National Court Register, TIN 527-020-49-33, share capital: PLN 100,980.00.
2. The Warrantor provides the warranty for the Product from the Warrantor 's distribution on the terms set out in this warranty.
3. Liability under the warranty shall only cover defects arising from causes inherent in the Product at the time of delivery to the User.
4. By virtue of the warranty, the User obtains the right to have the Product repaired free of charge, provided that the defect became apparent during the warranty period. The method of repair of the Product is at the discretion of the Warrantor. If the Warrantor finds the repair impossible, the Warrantor reserves the right to replace the defective element or the whole Product for a defect-free one, reduce the price of the Product, or withdraw from the contract.
5. In relation to the User, who is not a consumer within the meaning of the Act of April 23, 1964 on Civil Code, the Warrantor's liability for damages resulting from this warranty and/or in connection with its conclusion and performance, regardless of the legal title, is limited to the maximum of the value of the defective Product.

II. Warranty period

Product components	Duration of warranty protection
DED6984	36 months from the date of purchase of the Product as shown on this warranty card

III. Terms and conditions of the warranty

1. Presentation by the User of a completed warranty card for the Product and substantiation by the User of the circumstances of purchase of the Product, e.g. by presenting a receipt, invoice, etc. For the purpose of efficient complaint processing, it is recommended that the User submits, together with the Product, all the components specified in "Set of the device components" contained in the operating instructions.
2. Compliance by the user with the instructions in the operating instructions and the warranty.

a) The warranty only covers the territory of the Republic of Poland and the EU.

b) The warranty does not cover any Product defects arising in particular from:

c) Failure of the user to comply with the conditions set out in the operating instructions, in particular with regard to correct operation, maintenance and cleaning;

d) Use of cleaning or maintenance products by the user which do not comply with the operating instructions;

e) Improper storage and transport of the Product by the User;

f) Unauthorised changes and/or modifications to the Product by the User which have not been agreed with the Warrantor;

g) Use of consumables by the User in the Product which do not comply with the operating instructions.

3. For the User, who is not a consumer within the meaning of the Act of April 23,1964 of the Civil Code, the warranty becomes void for the Product where:

a) serial numbers, date indications and rating plates have been removed, altered or damaged by the user;

b) the seals have been damaged by the user or show signs of tampering by the user.

4. Note! The User shall carry out the activities connected with the daily operation of the Product, resulting, among others, from the operating instructions, themselves and at their own expense.

IV. Complaint procedure

1. If you find that the Product is not working properly, make sure that all the steps specified in particular in the operating instructions have been carried out correctly before submitting a claim.
2. It is recommended to make a complaint immediately, preferably within 7 days of noticing a defect in the Product. The User, who is not a consumer within the meaning of the Act of April 23,1964 Civil Code, loses rights arising from this warranty if they fail to make a complaint within 7 days.
3. Complaints can be made, among others, at the point of purchase of the Product, at the warranty service point, or in writing to the following address: Dedra Exim Sp. z o.o., ul. 3 Maja 8, 05-800 Pruszków.
4. The User can make a complaint using the form available on the website www.dedra.pl. ("Warranty Claim Form").
5. The addresses of the country-specific warranty service are available at www.dedra.pl. If no country-specific warranty service is available, we recommend that you address warranty claims to: Dedra Exim Sp. z o.o. ul. 3 Maja 8, 05-800 Pruszków (Poland).

6. With a view to the safety of the User, the use of a defective Product is prohibited.
7. Caution: Using a defective Product is dangerous to the health and life of the User.
8. The fulfilment of the obligations under the warranty shall take place within 14 working days from the date of delivery of the defective Product by the User.
9. Before the defective Product is delivered under the complaint procedure, it is recommended to clean it. The Product under complaint is recommended to be carefully protected against damage during transport (it is recommended to deliver the Product under complaint in its original packaging).
10. The warranty period shall be extended by the time during which, due to a defect in the Product covered by the warranty, the User was not able to use it.
The warranty shall not exclude, limit or suspend the User's rights under the warranty regulations for defects of the goods sold.

Pursuant to Article 13(1) and (2) of Regulation (EU) 2016/679 of the European Parliament and of the Council of 27 April 2016 on the protection of natural persons with regard to the processing of personal data and on the free movement of such data and repealing Directive 95/46/EC (hereinafter: 'RODO'), we inform you that
1. The administrator of your personal data provided in the form is DEDRA-EXIM sp. z o.o. with its registered office in Pruszków, ul. 3 Maja 8, 05-800 Pruszków (hereinafter: 'Administrator').
2. Your data will be processed exclusively for the purpose of implementing the warranty procedure for the device on the basis of Article 6(1)(b) of the General Data Protection Regulation (hereinafter: 'RODO') Provision of data is voluntary, but necessary for the implementation of the warranty procedure.
3. Your data will be processed for the period of consideration of the implementation of the guarantee procedure and for archiving purposes in case of the need to defend against possible claims against the Administrator, no longer than until they expire.
4. Your data may be disclosed only to entities processing data for the Administrator on the basis of a written agreement of entrustment of personal data processing providing, among others, technical support, hosting or maintenance of the website, IT support, courier company. The Administrator's providers are obliged to ensure data security and to comply with the requirements of the applicable law related to personal data protection and may not use the entrusted personal data for purposes other than those specified in the contract with the Administrator.
5. Your data will not be processed in an automated manner including profiling and will not be transferred to a third country/international organisation.
6. You have the right of access to the content of your data and the right to rectification, erasure, restriction of processing, the right to data portability, the right to object, at any time.
7. For all matters related to the processing of your personal data by the Controller, you can contact: daneosobowe@dedra.pl;
8. You have the right to lodge a complaint with the supervisory authority dealing with personal data protection.

CZ Obsah

1. Fotografie a obrázky
2. Popis zařízení
3. Určení zařízení
4. Omezení použití
5. Technické údaje
6. Příprava k práci
7. Zapnutí zařízení
8. Používání zařízení
9. Běžná údržba
10. Náhradní díly a příslušenství
11. Svépomocné odstraňování poruch
12. Kompletace zařízení
13. Informace pro uživatele o likvidaci elektrických a elektronických zařízení
14. Záruční list

Překlad originálního návodu

Prohlášení o shodě bylo připojeno k návodu jako jednotlivý dokument. V případě chybějícího prohlášení o shodě kontaktujte Dedra Exim Sp. z o.o.
Všeobecné bezpečnostní podmínky byly připojeny k návodu jako jednotlivá brožura.

VAROVÁNÍ. Přečtěte si všechna upozornění označená ⚠ symbolem a všechny pokyny.

Nedodržení níže uvedených upozornění a bezpečnostních pokynů může vést k úrazu elektrickým proudem, požáru nebo vážným zraněním. Uložte všechna upozornění a pokyny pro pozdější použití.

⚠ POZOR Zařízení řady SAS+ALL bylo navrženo pro provoz pouze s nabíječkami a bateriemi řady SAS+ALL.

Baterie Li-Ion a nabíječka nejsou v příslušenství zakoupeného zařízení a je třeba je zakoupit samostatně. Je zakázáno používání jiných baterií a nabíječek, než které jsou určeny pro toto zařízení.

2. Popis zařízení

Obr. A: 1. - Řetěz, 2. - Bezpečnostní kryt, 3. - Kryt, 4. - Zámek spínače, 5. - Hlavní rukojeť, 6. - Tlačítko spínače, 7. - Zásuvka pro baterii, 8. - Matice, 9. - Vodicí lišta, 10. - Šroub pro nastavení napnutí řetězu.

3. Určení nástroje

Stroj je určen k řezání dřeva a dřevěných předmětů. Pila je vhodná zejména pro ořezávání tenkých větví a také pro udržovací řezání výhonků stromů o tloušťce nepřesahující maximální průměr řezu. Postup je podrobně popsán dále v tomto návodu.
Zařízení se může používat při renovačních a stavebních pracích, v opravárenských dílnách, pro hobby práce s dodržením podmínek použití a přípustných provozních podmínek, uvedených v návodu k obsluze.

4. Omezení použití

⚠ POZOR Zařízení používejte pouze v souladu s níže uvedenými „Přípustnými provozními podmínkami".

Neřežte jiný materiál, než je uvedeno v části Určené použití.

⚠ POZOR Svépomocné změny mechanické a elektrické konstrukce, veškeré úpravy, servis nepopsaný v návodu k obsluze se budou považovat za nezákonné a budou mít za následek okamžitou ztrátu záručních nároků a prohlášení o shodě pozbude platnosti.

Používání v rozporu s určením nebo v rozporu s návodem k obsluze bude mít za následek okamžitou ztrátu záručních nároků.

Přípustné provozní podmínky
S1 - nepřetržitý provoz
Teplotní rozsah nabíjení akumulátoru 10 - 30 °C. Nevystavujte teplotám vyšším než 40 °C.

5. Technické údaje

Model zařízení	**DED6984**
Provozní napětí [V]	18 d.c.
Max rychlost otáček n0 [min-1]	4000
Chain speed [m/s]	6
Guide length [mm]	100
Maximální délka řezu [mm]	90
Guide groove width [mm]	1,1
Number of chain links	28
Chain pitch ["]	0,25
Chain profile	Polodláto
Hladina vibrací na rukojeti [m/s2]:	<2,5
Nejistota měření K [m/s2]	1,5
Emise hluku:	
Hladina akustického tlaku LPA [dB(A)]	69
Nejistota měření Kpa [dB(A)]	3
Hladina akustického výkonu Lwa [dB(A)]	77
Nejistota měření Kwa [dB(A)]	3
Garantovaná hladina akustického výkonu LWA [dB(A)]	80

Informace o vibracích a hluku
Kombinovaná hodnota vibrací ah a nejistota měření určená v souladu s normou EN 62841-4-1 i je uvedena v tabulce.
Hladina hluku je uvedena v souladu s EN 62841-4-1, hodnoty byly uvedeny výše v tabulce.

⚠ POZOR Hluk může způsobit poškození sluchu, při práci vždy používejte chrániče sluchu!

Uvedená celková hodnota vibrací / hluku je měřena podle standardní metody studie a může být použita k porovnání jednoho zařízení s druhým. Zadaná úroveň vibrací / hluku může být použita také pro předběžné posouzení dopadu vibrací / hluku.
Hladina vibrací / hluku při skutečném používání přístroje se může lišit od deklarované hodnoty v závislosti na způsobu používání pracovních nástrojů, zejména na typu obráběného materiálu a je třeba k určení opatření na ochranu operátora. Přesně ohodnoťte expozici v reálných podmínkách provozu, je nutné vzít v úvahu všechny části pracovního

cyklu, včetně období, když zařízení je vypnuto nebo když je zapnuté, ale není právě používáno.

6. Příprava k práci

⚠ POZOR **Zařízení je součástí řady SAS+ALL, proto je pro jeho použití třeba sestavit sadu skládající se ze zařízení, baterie a nabíječky. Použití jiných baterií a nabíječek je zakázáno.**

⚠ POZOR **Všechny činnosti popsané v této kapitole provádějte s odpojenou baterií.**

Akumulátor instalujte až po kompletním sestavení přístroje a nastavení napnutí řetězu.

⚠ POZOR **Při montáži, seřizování a kontrole řetězové pily vždy používejte ochranné rukavice, aby nedošlo k pořezání.**

Montáž vodicí lišty a řetězu
Odšroubujte pojistnou matici (obr. A. 8), sejměte kryt pohonu řetězu (obr. A. 3) Sestavte lištu s pasivním členem napínáku podle obrázku C.
Zkontrolujte, zda není řetěz poškozen - zda nejsou přetrženy články, zda nejsou porušeny nýty. Poškozený řetěz do pily neinstalujte.
Nasaďte řetěz na desku lišty tak, aby byl středový zub zasunut do zářezu na liště. při montáži lišty dbejte na to, aby byl otvor na konci lišty zasunut do nastavovače napnutí řetězu.
Dbejte na správný směr montáže řetězu - ostré hrany řezných zubů musí směřovat ve směru otáčení řetězu. Ujistěte se, že je lišta správně přitlačena na tělo pily a že je řetěz správně usazen v hnacím řetězovém kole (obr. C). Nasaďte kryt pohonu řetězu (obr. A. 3) utáhněte přítlačnou matici lišty (obr. A. 8). Dbejte na to, aby ochranný kryt přiléhal k tělu řetězové pily podél všech styčných hran, nikde nevyčníval a nebyl napnutý.

Napínání řetězu pily
Řetěz se během používání prodlužuje, pravidelně kontrolujte jeho napnutí. Při prvním použití nového řetězu mějte na paměti, že potřebuje určitý čas na zaběhnutí, proto je třeba napnutí řetězu kontrolovat mnohem častěji. Zvláště důležité je kontrolovat napnutí nového řetězu přibližně každých 5-10 minut provozu.
K seřízení napnutí řetězu použijte křížový šroubovák. Otáčením šroubu umístěného v tělese stroje doleva se řetěz pily napne. Otáčením v opačném směru se napnutí řetězu povoluje (obr. E). Je-li řetěz správně napnutý, neprohýbá se podél spodního okraje lišty a lze jej v polovině jeho délky jemně odtáhnout od lišty asi o 3 - 4 mm (obr. D), aniž by řetěz vypadl z drážky lišty. Po uvolnění se řetěz vrátí na své místo v drážce lišty. V případě potřeby proveďte nastavení opakováním výše uvedených kroků.

Mazání řetězu
Před prvním použitím je nejlepší nový řetěz namočit na několik hodin do oleje. To umožní oleji proniknout do všech částí řezacího řetězu a prodlouží životnost celého řezacího systému.
Stroj není vybaven systémem mazání řetězu, dělejte během práce přestávky a k otření a vyčištění řetězu použijte kartáč namočený v oleji.

7. Zapnutí zařízení

⚠ POZOR **Před spuštěním zařízení je nutné provést nezbytné činnosti popsané v kapitole „Příprava k práci“.**

Před zapnutím stroje se ujistěte, že se v jeho blízkosti nenacházejí žádné další osoby nebo zvířata, která by se mohla nekontrolovaně dostat do jeho pracovního dosahu. Dbejte na to, aby se řetěz pily při spouštění ničeho nedotýkal.
Chcete-li stroj zapnout, stiskněte tlačítko aretace spínače a poté stiskněte tlačítko spínače, uvolněním tlačítka spínače se stroj vypne.

8. Používání zařízení

⚠ POZOR **Pokud se baterie zahřeje nad 40 °C, přestaňte pracovat a počkejte, až baterie vychladne.**

Neřežte dřevo ležící přímo na zemi, betonu nebo jiném povrchu. Kontakt řetězu se zemí nebo jiným povrchem může být nejen nebezpečný, ale také zkrátí životnost řetězu a vodicí lišty.

⚠ POZOR **Řetězovou pilu držte vždy pravou rukou za zadní rukojeť.**

Držení řetězové pily v opačné poloze zvyšuje riziko poranění a nikdy by se nemělo používat.

Limbing
Odřezávání větví je odstraňování větví z pokáceného stromu, který leží na zemi. Při ořezávání by měly být ponechány silnější spodní větve, které strom na zemi podpírají. S prořezáváním začněte od paty pokáceného stromu a postupujte směrem k jeho vrcholu. Odřezávejte větve jednu po druhé a malé větvičky odstraňujte jedním řezem. Napnuté větve odřezávejte z napínací strany, aby nedošlo k zaseknutí pily. Při řezání napnutých větví buďte opatrní, protože mohou odskočit nepředvídaným směrem a zasáhnout obsluhu a způsobit zranění.

Prořezávání stromu
Prořezávání (nebo řezání pilou) spočívá v příčném rozřezání dříve pokáceného a olistěného stromu na kratší části, aby bylo dosaženo požadovaného řezu.

Řez větví a výhonů ovocných stromů
Větve a výhony ovocných stromů je vhodné řezat nikoli kolmo, ale mírně šikmo a ve výšce asi 5 mm nad pupenem. Šikmý řez by měl být proveden tak, aby nejvyšší bod byl nad pupenem.
Řez by neměl být veden příliš blízko kmene, aby se řezná plocha mohla zacelit.
Po každém použití odpojte baterii, aby nedošlo k náhodné aktivaci náhodnými osobami nebo při manipulaci.

9. Běžná údržba

⚠ POZOR **Veškeré servisní činnosti provádějte se zařízením odpojeným od zdroje napájení.**

Kontrola napnutí řetězu
Nezapomeňte, že řetěz stroje se během provozu zahřívá a natahuje. Během přestávek v provozu zkontrolujte napnutí řetězu a odpovídajícím způsobem jej opravte, jak je popsáno v části „Příprava k provozu“. Po skončení práce snižte napnutí řetězu, aby se při ochlazení a zkrácení nezasekl v liště.

Kontrola stavu lišty a řetězu
Pravidelně kontrolujte stav řetězu a vodicí lišty (nejméně každých 5 provozních hodin). Demontáž provádějte v opačném pořadí, než je popsáno pro montáž v části „Příprava k použití“. Vyčistěte vodicí drážky řetězu Abyste zabránili nadměrnému opotřebení lišty, zkontrolujte stav drážek lišty: pokud zjistíte mezeru způsobenou vyvrácením okrajů drážek lišty směrem ven, vyměňte lištu za novou nebo ji zašlete do servisního střediska k repasování.
Zkontrolujte řetěz, zda nemá přetržené články, uvolněné nýty.
Nepoužívejte řetěz, který má přetržené články, uvolněné nýty nebo jehož spoje jsou ztuhlé.

Další údržba
Pravidelně kontrolujte stav řetězového kola, které pohání řetěz (obr. B); pokud je poškozené, odvezte přístroj do servisního střediska k výměně.
Pravidelně čistěte celé elektrické nářadí a zvláštní pozornost věnujte čištění větracích otvorů elektrického nářadí.
Nenabíjejte akumulátor bezprostředně po intenzivním používání. Vzhledem k vybíjecímu jevu neskladujte akumulátor zcela vybitý, protože by se pak mohl vybít pod kritickou úroveň a trvale poškodit.
Pokud se akumulátor nepoužívá, měl by být proto skladován částečně nabitý (na cca 40 %). Před úplným vybitím akumulátor znovu nabijte. Akumulátory skladujte při teplotách 10-30 °C. Při skladování za nízkých teplot rychleji ztrácí kapacitu.
Nabíjení baterie je popsáno v návodu k baterii a nabíječce z řady SAS+ALL.

⚠ POZOR **Skladovací prostor by měl být nepřístupný dětem.**

Pokud je nutné poslat přístroj do servisního střediska k opravě, chraňte jej před náhodným mechanickým poškozením a vyjměte baterii ze zásuvky nabíječky.

Jak demontovat baterii
Chcete-li vyjmout akumulátor, uchopte zařízení za rukojeť a poté stiskněte uvolňovací tlačítko umístěné na přední straně akumulátoru. Vysuňte blok akumulátorů ze zásuvky. Chcete-li nasadit blok akumulátorů, zasuňte blok akumulátorů do zásuvky a poté jej zatlačte dolů, dokud nezapadne západka rukojeti.

Montáž, výměna nářadí
Po upevnění nářadí se ujistěte, že byl pracovní nástroj správně upevněn: položte elektrické nářadí do vodorovné polohy, zkuste vysunout upevněný bit. Pokud jej nelze vysunout, byl upnut správně.

Údržba nářadí
Údržba zahrnuje údržbu nářadí a jeho příslušenství, tj. akumulátoru a nabíječky.
Nikdy neprovádějte údržbu přístroje, pokud je připojen ke zdroji napájení.

⚠ POZOR **Mohlo by dojít k vážnému zranění nebo úrazu elektrickým proudem. Před prováděním údržby vyjměte akumulátor ze zásuvky.**

Údržba přístroje spočívá v udržování všech jeho součástí nezbytných pro běžný provoz v náležité čistotě. K čištění se nesmí používat rozpouštědla, protože by mohlo dojít k nevratnému poškození krytu a dalších plastových součástí.
Akumulátor se nesmí čistit vodou, protože to může způsobit vnitřní zkrat vedoucí k trvalému poškození.

Před každým spuštěním:

- Zkontrolujte, zda nejsou ucpané nebo znečištěné větrací otvory motoru. V případě potřeby je odkryjte/vyčistěte hadříkem mírně navlhčeným vodou;

Po každém použití:
- Odpojte baterii, aby nedošlo k jejímu náhodnému zapnutí nepovolanými osobami nebo při manipulaci.

10. Náhradní díly a příslušenství

Chcete-li zakoupit náhradní díly a příslušenství, kontaktujte servis Dedra-Exim. Kontaktní údaje jsou uvedeny na 1. straně návodu.
Při objednávání náhradních dílů uveďte sériové číslo zařízení uvedené na výkonovém štítku a číslo dílu z technického výkresu.
V záruční době jsou opravy prováděny podle zásad uvedených v záručním listu. Reklamovaný výrobek odevzdejte k opravě na místě zakoupení (prodejce je povinen převzít reklamovaný výrobek), zašlete do centrálního servisu Dedra-Exim nebo zašlete do servisu nejbližšího místu bydliště. Přiložte záruční list vystavený výrobcem. Oprava bez tohoto dokumentu se bude považovat za pozáruční. Opravy po záruční době provádí centrální servis. Poškozený výrobek zašlete do servisu (náklady na zaslání hradí uživatel)

11. Svépomocné odstraňování poruch

⚠ POZOR **Před zahájením svépomocného odstraňování poruch odpojte zařízení od napájení.**

Problém	Příčina	Řešení
Spotřebič nefunguje	Nesprávně připojená baterie.	Zkontrolujte baterii.
	Vybitá baterie	Nabijte baterii
	Vypínač je vadný	Vyměňte spínač za nový - předejte přístroj do servisu.
	Zápach spálené izolace	Motor vyžaduje opravu - předejte do servisu
Motor se přehřívá	Ucpané větrací otvory	Vyfoukněte stlačeným vzduchem
Přístroj se obtížně spouští, po chvíli přestane fungovat	Příliš napnutý řetěz	Zkontrolujte napnutí řetězu (viz kapitola „Příprava k použití“).
Velmi nízká účinnost	Řetěz je opotřebovaný	Nechte přebrousit nebo vyměnit řetěz
	Příliš slabé napnutí řetězu	Zkontrolujte napnutí řetězu (viz kapitola „Příprava k použití“)

12. Kompletace zařízení

1 - mini akumulátorová pila - 1 ks, 2 - řetěz - 1 ks, 3 - vodicí lišta - 1 ks.

13. Informace pro uživatele o likvidaci elektrických a elektronických zařízení (týká se domácností)



Symbol uvedený na výrobcích nebo v průvodní dokumentaci označuje, že vadné elektrické nebo elektronické zařízení nesmí být likvidováno společně s domovním odpadem. Pokud potřebujete zlikvidovat, znovu použít nebo využít součástky, je správné je odnést na specializované sběrné místo, kde je přijmou zdarma. Informace o umístění sběrných míst pro použitá zařízení poskytují místní orgány, např. na svých internetových stránkách.
Správnou likvidáciou zariadenia je možné šetriť cenné zdroje a zabrániť negatívnym vplyvom na zdravie a životné prostredie v dôsledku možnej prítomnosti nebezpečných látok, zmesí a komponentov v zariadení.
Za nesprávnou likvidaci odpadu hrozí sankce podle příslušných místních předpisů.
Uživatelé v zemích EU: Pokud potřebujete zlikvidovat elektrické nebo elektronické zařízení, obraťte se na nejbližší prodejní místo nebo na svého dodavatele, který vám poskytne další informace.
Likvidace v zemích mimo Evropskou unii: Tento symbol se vztahuje pouze na země Evropské unie. Pokud si přejete tento výrobek zlikvidovat, obraťte se na místní úřady nebo prodejce, aby vám sdělil správný způsob likvidace.
V souladu s nařízením Evropského parlamentu a Rady (EU) 2023/1542 o bateriích a akumulátorech a odpadních bateriích a akumulátorech musí být vadné nebo použité baterie/akumulátory shromažďovány odděleně a předávány k ekologickému přepracování.

Záruční list

pro

……

Katalogové číslo: …… Sériové číslo:.....

(dále jen v**ýrobek**)

Datum zakoupení výrobku: .....

Razítko prodávajícího……

Datum a podpis prodávajícího: .....

Prohlášení uživatele:

PotwiPotvrzuji, že jsem byl seznámen se záručními podmínkami a důsledky nedodržování pokynů uvedených v návodu k obsluze a záručním listu. Se záručními podmínkami souhlasím, což potvrzuji vlastnoručním podpisem:

....

datum a místo podpis uživatele

I. Odpovědnost za výrobek

1. Ručitel – DEDRA EXIM Sp. z o.o. se sídlem v Pruszkowie, adresa: ul. 3 Maja 8, 05-800 Pruszków, KRS 0000062517, Obvodní soud pro hl. město Varšavu ve Varšavě, XIV. Hospodářský odbor Celostátního soudního rejstříku, DIČ 527-020-49-33, Základní kapitál: 100 980.00 zl.
2. Podle podmínek stanovených v tomto záručním listu ručitel poskytuje záruku na výrobek, pocházející z distribuce ručitele.
3. Záruční odpovědnost za vady se týká pouze vad vzniklých z příčin tkvících ve výrobku v okamžiku jeho vydání uživateli.
4. Uživatel má nárok na bezplatnou záruční opravu výrobku, pokud vada byla zjištěná v záruční době. Provedení opravy výrobku (způsob opravy) závisí na rozhodnutí ručitele. Pokud ručitel nemůže provést opravu, vyhrazuje si právo na výměnu vadné součásti nebo celého výrobku za bezvadný, snížení ceny výrobku nebo odstoupení od smlouvy.
5. Vůči uživateli, který není spotřebitelem ve smyslu zákona ze dne 23. dubna 1964 občanský zákoník, je odpovědnost Ručitele za škody vyplývající z této záruky a/nebo v souvislosti s jejím uzavřením a plněním, bez ohledu na právní titul, omezena maximálně do výše hodnoty vadného výrobku.

II. Záruční doba

Součásti výrobku, na které se vztahuje záruka	Doba trvání záruční ochrany
DED6984	36 měsíců, počítáno od data nákupu výrobku uvedeného v tomto záručním listu

III. Podmínky uplatňování záruky

1. Przedstawienie przez Użytkownika wypełnionej karty gwarancyjnej Produktu 1. Předložení vyplněného záručního listu pro výrobek a doložení okolností nákupu výrobku, např. předložením paragonu, faktury atd. Pro správné vyřízení reklamace se doporučuje, abyste společně s výrobkem předali všechny součásti stanovené v kapitole „Kompletace“ výrobku uvedené v návodu k obsluze.
2. Dodržování pokynů uvedených v návodu k obsluze a záručním listu.
3. Záruka platí pouze na území Polska a EU.
4. Záruka se nevztahuje na vady výrobku vzniklé zejména v následku:
a. Nedodržování podmínek stanovených v návodu k obsluze, zejména v rozsahu správného provozování, údržby a čištění;
b. Používání čisticích nebo ošetřovacích prostředků v rozporu s návodem k obsluze;
c. Nevhodného skladování a přepravování výrobku;
d. Svépomocných změn a/nebo úpravy výrobku, které nebyly dohodnuty s ručitelem;
e. Používání ve výrobku provozních materiálů v rozporu s návodem k obsluze.
5. Uživatel, který není spotřebitelem ve smyslu zákona ze dne 23. dubna 1964 občanský zákoník, ztratí záruku na výrobek, na kterém:
- odstranil, změnil nebo poškodil sériová čísla, označení údajů a výkonové štítky;
- ucpávky byly poškozeny uživatelem nebo nesly stopy manipulace uživatele.
6. Upozornění! Činnosti spojené s každodenní obsluhou výrobku, vyplývající mj. z návodu k obsluze, provádí uživatel ve vlastní režii a na své náklady.

IV. Postup při reklamaci

1. V případě zjištění nesprávného provozu výrobku se před nahlášením reklamace ujistěte, že jste provedli správně všechny činnosti podrobně popsané v návodu k obsluze.

2. Reklamaci nahlaste ihned, nejlépe do 7 dnů od data zjištění vady výrobku. Uživatel, který není spotřebitelem ve smyslu zákona ze dne 23. dubna 1964 občanský zákoník, ztratí nárok na uplatnění záruky v případě nenahlášení reklamace do 7 dnů.
3. Reklamaci můžete nahlásit mj. v místě zakoupení výrobku, v záručním servisu nebo písemně na adresu: DEDRA EXIM Sp. z o.o., ul. 3 Maja 8, 05-800 Pruszków.
4. Reklamaci můžete nahlásit prostřednictvím formuláře dostupného na stránkách www.dedra.pl. („Formulář pro nahlášení reklamace“).
5. Adresy záručních servisů v jednotlivých státech jsou dostupné na stránkách www.dedra.pl. Pokud v daném státě není uveden servis, reklamační formulář zašlete na adresu: DEDRA EXIM Sp. z o.o., ul. 3 Maja 8, 05-800 Pruszków (Polska).
6. Z bezpečnostních důvodů je zakázáno používat vadný výrobek.
7. Upozornění!!! Používání vadného výrobku ohrožuje zdraví a život uživatele.
8. Povinnosti vyplývající ze záruky budou splněny do 14 pracovních dnů, počítáno ode dne doručení reklamovaného výrobku.
9. Vadný výrobek před odevzdáním do servisu vyčistěte. Reklamovaný výrobek důkladně zabezpečte proti poškození při přepravě (doporučuje se předat reklamovaný výrobek v originálním obalu).
10. Záruční doba se prodlužuje o dobu, během níž uživatel z důvodu vady výrobku, na kterou se vztahuje záruka, nemohl výrobek používat.
Záruka nevylučuje, neomezuje ani nepozastavuje nároky uživatele vyplývající z ručení za vady prodané věci.

V souladu s čl. 13 odst. 1 a 2 nařízení Evropského parlamentu a Rady (EU) 2016/679 ze dne 27. dubna 2016 o ochraně fyzických osob v souvislosti se zpracováním osobních údajů a o volném pohybu těchto údajů a o zrušení směrnice 95/46/ES Vás informujeme, že:

1. Správcem vašich osobních údajů uvedených ve formuláři je DEDRA-EXIM sp. z o.o. se sídlem v Pruszkowie, ul. 3 Maja 8, 05-800 Pruszków (dále jen: „Správce“).
2. Vaše údaje budou zpracovávány pouze pro účely provedení reklamačního řízení zařízení podle čl. 6 odst. 1 písm. b) obecného nařízení o ochraně osobních údajů (dále jen: „GDPR“) Poskytnutí údajů je dobrovolné, ale nezbytné k provedení reklamačního řízení.
3. Vaše údaje budou zpracovávány po dobu posouzení provedení reklamačního řízení a pro účely archivace v případě potřeby obrany proti eventuálním nárokům vůči Správci, nejdéle však do okamžiku jejich promlčení.
4. Vaše údaje mohou být zpřístupněny pouze subjektům, které zpracovávají údaje pro Správce na základě písemné smlouvy o pověření zpracováním osobních údajů, poskytujícím mj. technický servis, hosting nebo údržbu webových stránek, IT servis, kurýrní služby. Dodavatelé Správce jsou povinni zajistit ochranu údajů a splnit požadavky platného zákona souvisejícího s ochranou osobních údajů a nesmí využívat svěřené osobní údaje pro jiné účely než ty, které jsou uvedeny ve smlouvě se Správcem.
5. Vaše údaje nebudou zpracovávány automatizovaným způsobem, včetně profilování, a nebudou předávány do třetí země / mezinárodní organizaci.
6. Máte právo na přístup ke svým údajům a právo na jejich opravu, výmaz, omezení zpracování, právo na přenositelnost údajů, právo kdykoli vznést námitku.
7. Ve všech záležitostech souvisejících se zpracováním vašich osobních údajů Správcem nás můžete kontaktovat na e-mailové adrese: daneosobowe@dedra.pl.
8. Máte právo podat stížnost u úřadu příslušného pro ochranu osobních údajů.

SK Obsah

1. Obrázky a výkresy
2. Popis zariadenia
3. Zamýšľané použitie zariadenia
4. Obmedzenie používania
5. Technické parametre
6. Príprava na prácu/použitie
7. Zapínanie zariadenia
8. Používanie zariadenia
9. Priebežné obslužné činnosti
10. Náhradné diely, doplnky a príslušenstvo
11. Samostatné odstraňovanie porúch a problémov
12. Diely a časti zariadenia
13. Informácie pre používateľov o likvidovaní elektrických a elektronických zariadení
14. Záručný list

Preklad originálneho návodu

Vyhlásenie o zhode bolo pripojené k návodu ako samostatný dokument. Ak dané vyhlásenie o zhode chýba, je potrebné kontaktovať spoločnosť Dedra Exim Sp. z o.o.
Všeobecné pokyny pre bezpečnosť boli pripojené k návodu ako samostatná brožúra.

UPOZORNENIE. Prečítajte si všetky upozornenia označené symbolom a všetky pokyny.

Nedodržanie nasledujúcich bezpečnostných upozornení a bezpečnostných pokynov môže spôsobiť zásah elektrickým prúdom, požiar, alebo vážne poranenie.

Zachovávajte všetky výstrahy, pokyny, odporúčania a príručky zachovajte pre prípadnú potrebu v budúcnosti.

POZOR **Zariadenie zo série SAS+ALL je navrhnuté a vyrobené na používanie iba s nabíjačkami a akumulátormi zo série SAS+ALL.**

Li-Ion akumulátor a nabíjačka nie sú súčasťou súpravy kúpeného zariadenia, ale sa kupujú osobitne. Používanie iných akumulátorov a nabíjačiek, než sú určené pre toto zariadenie, je zakázané.

2. Popis zariadenia

Obr. A: 1. - reťaz, 2. - bezpečnostný kryt, 3. - kryt, 4. - zámok spínača, 5. - hlavná rukoväť, 6. - tlačidlo spínača, 7. - zásuvka na batériu, 8. - matica, 9. - vodiaca lišta, 10. - skrutka na nastavenie napnutia reťaze.

3. Určenie zariadenia

Stroj je určený na rezanie dreva a drevených predmetov. Píla je vhodná najmä na orezávanie tenkých konárov a tiež na udržiavacie rezanie výhonkov stromov, ktorých hrúbka nepresahuje maximálny priemer rezu. Postup je podrobne opísaný ďalej v tejto príručke.
Zariadenie je určené na používanie pri rekonštrukčno-stavebných prácach, v dielňach a v servisoch, pri amatérskych w prácach, pričom musia byť dodržané podmienky používania a prípustné prevádzkové podmienky, ktoré sú uvedené v používateľskej príručke.

4. Obmedzenia používania

POZOR **Zariadenie sa môže používať iba v súlade pokynmi, ktoré sú uvedené v „Povolených prevádzkových podmienkach“.**

Neorezávajte iný materiál, ako je uvedené v časti Určené použitie.

POZOR **Neautorizované zásahy a zmeny mechanickej konštrukcie a elektrických prvkov zariadenia, ako aj nedodržiavanie pokynov uvedených v používateľskej príručke, sú protiprávne a znamenajú okamžitú stratu Záručných práv a Vyhlásenie o zhode prestáva platiť.**

V prípade použitia zariadenia v rozpore z jeho určením, alebo s pokynmi uvedenými v používateľskej príručke, záruka udelená na zariadenie prestáva automaticky platiť.

Prípustné pracovné podmienky
S1 – neprerušovaná práca
Rozsah teploty nabíjania akumulátorov od +10 do +30 °C. Nevystavujte na pôsobenie teploty nad 40°C.

5. Technické údaje

Model zariadenia	**DED6984**
Pracovné napätie [V]	18 d.c.
Max. uhlová rýchlosť n0 [min-1]	4000
Rýchlosť reťaze [m/s]	6
Dĺžka vedenia [mm]	100
Maximálna dĺžka rezu [mm]	90
Šírka vodiacej drážky [mm]	1,1
Počet článkov reťaze	28
Rozstup reťaze ['"]	0,25
Profil reťaze	Polodláto
Úroveň vibrácií na rukoväti [m/s2]:	<2,5
Odchýlka (nepresnosť) merania K [m/s2]	1,5
Hlučnosť	
Úroveň akustického tlaku LPA [dB(A)]	69
Odchýlka (nepresnosť) merania Kpa [dB(A)]	3
Úroveň akustického výkonu LwA [dB(A)]	77
Odchýlka (nepresnosť) merania Kpa [dB(A)]	3
Zaručená úroveň akustického výkonu LWA [dB(A)]	80

Informácie o vibráciách a hlučnosti
Celková hodnota vibrácií a_h a neistota merania sú stanovené v súlade s normou EN 62841-4-1 a sú uvedené v tabuľke.
Emisia hluku bola stanovená v súlade s EN 62841-4-1, hodnoty sú uvedené v tabuľke vyššie.

⚠ POZOR Hluk môže spôsobiť poškodenie sluchu, a preto počas práce vždy používajte ochranné prostriedky na uši!

Deklarovaná celková hodnota vibrácií/hluku bola meraná v súlade so štandardnou skúšobnou metódou a môže byť použitá na porovnanie jedného zariadenia z druhým. Uvedená úroveň vibrácií/ hluku môže byť tiež použitá na predbežné posúdenie vystavenia na vibrácie/hluk.
Úroveň vibrácií/hluku sa počas skutočného používania zariadenia môže líšiť od deklarovaných hodnôt, v závislosti na spôsobe používania pracovných nástrojov, najmä od typu spracovaného výrobku a od potreby určenia opatrení zameraných na ochranu operátora.

⚠ POZOR Pre presné posúdenie vystavenia v reálnych podmienkach používania, je potrebné pamätať o všetkých častiach prevádzkového cyklu, vrátane času, keď je zariadenie celkom vypnutý, alebo ak je zapnuté, ale nie je používané.

6. Príprava na prácu/použitie

⚠ POZOR Zariadenie patrí do série výrobkov SAS+ALL, preto, aby ste ho mohli používať, musíte doplniť súpravu (komplet), ktorá sa skladá zo zariadenia, akumulátora a nabíjačky. Používanie iných akumulátorov a nabíjačiek je zakázané.

⚠ POZOR Všetky činnosti opísané v tejto kapitole vykonávajte iba vtedy, keď je odpojená batéria.

Batériu inštalujte až po kompletnom zostavení zariadenia a nastavení napnutia reťaze.

⚠ POZOR Pri montáži, nastavovaní a kontrole reťazovej píly vždy používajte ochranné rukavice, aby ste zabránili porezaniu.

Montáž vodiacej lišty a reťaze
Odskrutkujte zakliesňovaciu maticu (obr. A. 8), odstráňte kryt pohonu reťaze (obr. A. 3) Zostavte lištu s pasívnym členom napínača podľa obrázka C.
Skontrolujte reťaz, či nie je poškodená - či nie sú články pretrhnuté, či nie sú zlomené nity. Poškodenú reťaz do píly neinštalujte.
Namontujte reťaz na dosku lišty tak, aby bol stredový zub zasunutý do zárezu na lište. pri montáži lišty dbajte na to, aby bol otvor na konci lišty zasunutý do nastavovača napnutia reťaze.
Dbajte na správny smer inštalácie reťaze - ostré hrany rezných zubov musia smerovať v smere otáčania reťaze. Uistite sa, že lišta je správne pritlačená na telo píly a že reťaz je správne uložená v hnacom reťazovom kolese (obr. C). Nasaďte ochranný kryt pohonu reťaze (obr. A. 3) utiahnite prítlačnú maticu lišty (obr. A. 8). Dbajte na to, aby ochranný kryt priliehal ku korpusu reťazovej píly pozdĺž všetkých styčných hrán, nikde nevyčnieval ani sa netesnil.

Napínanie reťaze píly
Reťaz sa počas používania predlžuje, pravidelne kontrolujte jej napnutie. Pri prvom použití novej reťaze majte na pamäti, že potrebuje určitý čas na zabehnutie, preto by sa napnutie reťaze malo kontrolovať oveľa častejšie. Zvlášť dôležité je kontrolovať napnutie novej reťaze približne každých 5 až 10 minút prevádzky.
Na nastavenie napnutia reťaze použite krížový skrutkovač. Otáčaním skrutky umiestnenej v telese stroja doľava sa napína reťaz píly. Otáčaním v opačnom smere sa napnutie reťaze uvoľňuje (obr. E). Keď je reťaz správne napnutá, neprehýba sa pozdĺž spodného okraja lišty a v strede jej dĺžky ju možno jemne odtiahnuť od lišty približne o 3 - 4 mm (obr. D) bez toho, aby reťaz vypadla z drážky lišty. Po uvoľnení sa reťaz vráti na svoje miesto v drážke lišty. V prípade potreby vykonajte nastavenie zopakovaním vyššie uvedených krokov.

Mazanie reťaze
Novú reťaz je najlepšie pred prvým použitím namočiť na niekoľko hodín do oleja. To umožní oleju preniknúť do všetkých častí reťaze, čím sa predĺži životnosť celého rezacieho systému.
Stroj nemá systém mazania reťaze, počas prevádzky robte prestávky a na utieranie a čistenie reťaze použite kefku namočenú v oleji.

7. Zapínanie zariadenia

⚠ POZOR Predtým, než zariadenie spustíte, bezpodmienečne vykonajte činnosti, ktoré sú opísané v kapitole „Príprava na prácu/používanie“.

Pred zapnutím stroja sa uistite, že sa v jeho blízkosti nenachádzajú iné osoby alebo zvieratá, ktoré by sa mohli nekontrolovane dostať do jeho pracovného priestoru. Dbajte na to, aby sa reťazová píla pri štartovaní ničoho nedotýkala.
Ak chcete stroj zapnúť, stlačte tlačidlo blokovania spínača a potom stlačte tlačidlo spínača, uvoľnením tlačidla spínača sa stroj vypne.

8. Používanie zariadenia

⚠ POZOR Ak sa akumulátor zohreje nad +40 °C, prerušte prácu a počkajte, kým akumulátor dostatočne nevychladne.
Počas používania zariadenia bezpodmienečne dodržiavajte všetky bezpečnostné zásady a odporúčania, ktoré sú opísané v bezpečnostných pokynoch.

⚠ POZOR Neorezávajte drevo ležiace priamo na zemi, betóne alebo inom povrchu.

Kontakt reťaze so zemou alebo iným povrchom môže byť nielen nebezpečný, ale aj skráti životnosť reťaze a vodiacej lišty.

Reťazovú pílu držte vždy pravou rukou na zadnej rukoväti.

Držanie reťazovej píly v opačnej polohe zvyšuje riziko poranenia a nikdy by sa nemalo používať.

Limbing
Odrezávanie konárov je odstraňovanie konárov z pokáceného stromu, ktorý leží na zemi. Pri orezávaní by sa mali ponechať hrubšie spodné konáre, aby sa strom na zemi podoprel. S orezávaním začnite od základne vyrúbaného stromu a postupujte smerom k jeho vrcholu. Odrezávajte konáre jeden po druhom, pričom malé konáre odstraňujte jedným rezom. Napnuté konáre odrezávajte z napínacej strany, aby sa píla nezasekla. Pri rezaní napnutých konárov buďte opatrní, pretože môžu odskočiť nepredvídaným smerom a zasiahnuť obsluhu, čo môže spôsobiť zranenie.

Zriedenie stromu
Pri prerezávaní (alebo pílení) sa predtým vyrúbaný a orezaný strom priečne rozreže na kratšie časti, aby sa dosiahol požadovaný rez.

Rezanie konárov a výhonkov ovocných stromov
Vetvy a výhonky ovocných stromov sa odporúča rezať nie kolmo, ale mierne šikmo a vo výške približne 5 mm nad púčikom. Šikmý rez by sa mal vykonať tak, aby bol najvyšší bod nad púčikom.
Rez by sa nemal vykonávať príliš blízko kmeňa, aby sa rezná plocha mohla zahojiť.
Po každom použití odpojte batériu, aby nedošlo k náhodnej aktivácii okolostojacimi osobami alebo pri manipulácii.

9. Priebežné obslužné činnosti

⚠ POZOR Všetky činnosti súvisiace s obsluhou zariadenia vykonávajte iba vtedy, keď je zariadenie odpojené od napájania.

Kontrola napnutia reťaze
Nezabudnite, že reťaz stroja sa počas prevádzky zahrieva a naťahuje. Počas prestávok v prevádzke skontrolujte napnutie reťaze a zodpovedajúcim spôsobom ho korigujte podľa opisu v časti „Príprava na prevádzku“. Po skončení práce znížte napnutie reťaze, aby sa nezasekla v lište, pretože sa ochladí a skráti.

Kontrola stavu lišty a reťaze
Pravidelne kontrolujte stav reťaze a vodiacej lišty (najmenej každých 5 prevádzkových hodín). Demontáž vykonajte v opačnom poradí, ako je popísané pri montáži v časti „Príprava na použitie“. Vyčistite vodiace drážky reťaze Aby ste zabránili nadmernému opotrebovaniu lišty, skontrolujte stav drážok lišty: ak vidíte medzeru spôsobenú vytočením okrajov drážok lišty smerom von, vymeňte lištu za novú alebo ju pošlite do servisného strediska na obnovu.
Skontrolujte reťaz, či nie sú zlomené články, uvoľnené nity.
Nepoužívajte reťaz, ktorá má zlomené články, uvoľnené nity alebo ktorej spoje sú tuhé.

Ďalšia údržba
Pravidelne kontrolujte stav reťazového kolesa, ktoré poháňa reťaz (obr. B); ak je poškodené, odneste zariadenie do servisného strediska na výmenu.
Pravidelne čistite celé elektrické náradie, pričom venujte osobitnú pozornosť čisteniu vetracích otvorov elektrického náradia.
Akumulátor nenabíjajte bezprostredne po intenzívnom používaní. Kvôli vybíjaciemu javu neskladujte akumulátor úplne vybitý, pretože sa potom môže vybiť pod kritickú úroveň a trvalo sa poškodiť.
Ak sa akumulátor nepoužíva, mal by sa preto skladovať čiastočne nabitý (na približne 40 %). Pred úplným vybitím akumulátora ho znovu nabite.
Akumulátory skladujte pri teplote 10-30 °C. Pri skladovaní pri nízkych teplotách rýchlejšie stráca kapacitu.
Nabíjanie batérie je popísané v návode na použitie batérie a nabíjačky z radu SAS+ALL.

⚠ POZOR Skladovací priestor by mal byť neprístupný deťom.

Ak je potrebné poslať zariadenie do servisného strediska na opravu, chráňte ho pred náhodným mechanickým poškodením a vyberte batériu zo zásuvky nabíjačky.

Ako rozobrať batériu
Ak chcete vybrať akumulátor, uchopte zariadenie za rukoväť a potom stlačte uvoľňovacie tlačidlo umiestnené na prednej strane akumulátora. Vysuňte batériový blok zo zásuvky. Ak chcete nasadiť akumulátor, zasuňte akumulátor do zásuvky a potom ho stlačte, kým nezapadne západka rukoväte.

Montáž, výmena nástroja
Po upevnení náradia sa uistite, či bolo pracovné náradie správne upevnené: položte elektrické náradie do vodorovnej polohy, skúste vysunúť upevnený bit. Ak sa nedá vysunúť, bol upnutý správne.

Údržba náradia
Údržba zahŕňa údržbu náradia a jeho príslušenstva, t. j. akumulátora a nabíjačky.
Nikdy nevykonávajte údržbu zariadenia, keď je pripojené k zdroju napájania.

⚠ POZOR **Môže dôjsť k vážnemu poraneniu alebo úrazu elektrickým prúdom. Pred vykonávaním údržby vyberte akumulátor zo zásuvky.**

Údržba zariadenia spočíva v udržiavaní všetkých jeho komponentov potrebných na normálnu prevádzku v čistote. Na čistenie sa nesmú používať žiadne rozpúšťadlá, pretože by mohlo dôjsť k nenapraviteľnému poškodeniu krytu a ostatných plastových komponentov.
Batéria sa nesmie čistiť vodou, pretože to môže spôsobiť vnútorné skraty vedúce k trvalému poškodeniu.

Pred každým spustením:
- Skontrolujte, či nie sú upchaté alebo znečistené vetracie otvory motora. V prípade potreby ich odkryte/vyčistite handričkou mierne navlhčenou vodou;

Po každom použití:
- Odpojte batériu, aby ste zabránili náhodnej aktivácii neoprávnenými osobami alebo počas manipulácie.

10. Náhradné diely, doplnky a príslušenstvo

Keď chcete kúpiť náhradné diely alebo príslušenstvo, obráťte sa na servis Dedra Exim. Kontaktné údaje sú uvedené na 1. strane príručky.
Pri objednávaní náhradných dielov vždy uveďte číslo šarže/série, ktoré je uvedené na výrobnom štítku, ako aj číslo dielu, ktoré je uvedené na schematickom nákrese zariadenia.
Počas trvania záručnej lehoty sú prípadné opravy vykonávané podľa zásad uvedených v záručnom liste. Reklamovaný výrobok odovzdajte na opravu v mieste nákupu (predajca je povinný prijať reklamovaný výrobok), alebo ho zašlite do centrálneho servisu Dedra Exim alebo do servisu, ktorý je najbližšie pri mieste nákupu (zoznam servisov nájdete na webovom sídle www.dedra.pl). Pripojte vyplnený záručný list. Prosíme, nezabudnite na to. Po skončení záručnej lehoty opravy vykonáva centrálny servis. Poškodený výrobok pošlite do servisu (náklady na zásielku hradí používateľ).

11. Samostatné odstraňovanie porúch a problémov

⚠ POZOR **Predtým, než začnete samostatne odstraňovať prípadnú poruchu, zariadenie odpojte od el. napätia.**

Problém	Príčina	Riešenie
Spotrebič nefunguje	Nesprávne pripojená batéria.	Skontrolujte batériu.
	Vybitá batéria	Nabite batériu
	Spínač je chybný	Vymeňte spínač za nový - odovzdajte zariadenie do servisu
	Zápach spálenej izolácie	Motor potrebuje opravu - odošlite do servisu
Motor sa prehrieva	Vzduchové otvory sú upchaté	Vyfúknite stlačeným vzduchom
Prístroj sa spúšťa s ťažkosťami, po chvíli prestane fungovať	Príliš napnutá reťaz	Skontrolujte napnutie reťaze (pozri časť „Príprava na použitie“)
Veľmi nízka účinnosť	Opotrebovaná reťaz	Nechajte reťaz prebrúsiť alebo vymeniť
	Príliš slabé napnutie reťaze	Skontrolujte napnutie reťaze (pozri časť „Príprava na použitie“)

12. Diely a časti zariadenia

1 - mini akumulátorová píla - 1 ks, 2 - reťaz - 1 ks, 3 - vodiaca lišta - 1 ks.

13. Informácie pre užívateľov k likvidácii elektrických alebo elektronických zariadení (tykajúce są domácností)



Symbol uvedený na výrobkoch alebo v sprievodnej dokumentácii označuje, že chybné elektrické alebo elektronické zariadenia sa nesmú likvidovať spolu s domovým odpadom. Ak potrebujete zlikvidovať, opätovne použiť alebo zhodnotiť komponenty, správne je odovzdať ich na špecializovanom zbernom mieste, kde ich prijmú bezplatne. Informácie o umiestnení zberných miest pre použité zariadenia poskytujú miestne orgány, napr. na svojich webových stránkach.
Správnou likvidáciou zariadenia je možné šetriť cenné zdroje a zabrániť negatívnym vplyvom na zdravie a životné prostredie v dôsledku možnej prítomnosti nebezpečných látok, zmesí a komponentov v zariadení.
Za nesprávnu likvidáciu odpadu hrozia sankcie podľa príslušných miestnych predpisov.
Používatelia v krajinách EÚ: Ak potrebujete zlikvidovať elektrické alebo elektronické zariadenie, obráťte sa na najbližšie predajné miesto alebo na svojho dodávateľa, ktorý vám poskytne ďalšie informácie.
Likvidácia v krajinách mimo Európskej únie: Tento symbol sa vzťahuje len na krajiny Európskej únie. Ak chcete tento výrobok zlikvidovať, obráťte sa na miestne úrady alebo predajcu, ktorý vám poskytne informácie o správnom spôsobe likvidácie.
V súlade s nariadením Európskeho parlamentu a Rady (EÚ) 2023/1542 o batériách a akumulátoroch a použitých batériách a akumulátoroch sa musia chybné alebo použité batérie/akumulátory zbierať oddelene a odovzdať na ekologické spracovanie.

Záručný list

na

.....

Katalógové č :……. Číslo šarže: .....

(ďalej len Výrobok)

Dátum nákupu výrobku: .....

Pečiatka predajcu

Dátum a podpis predajcu: .....

Vyhlásenie Užívateľa:

Potvrdzujem, že som bol oboznámený so záručnými podmienkami, ako aj s následkami nedodržiavania pokynov a odporúčaní, ktoré sú uvedené v užívateľskej príručke a v záručnom liste. Záručné podmienky sú mi známe, čo potvrdzujem vlastnoručným podpisom:

....

dátum a miesto podpis Užívateľa

I. Zodpovednosť za Výrobok

1. Ručiteľ - spoločnosť „DEDRA EXIM sp. z o.o.“ sídliaca v meste: Pruszków, na adrese: ul. 3 Maja 8, 05-800 Pruszków, Poľsko, zapísaná do obchodného registra pod číslom KRS 0000062517 vedenom oblastným súdom pre hlavné mesto Varšava vo Varšave, 14. ekonomické oddelenie Štátneho súdneho registra, IČ DPH: PL 5270204933, základné imanie: 100 980,00 PLN.
2. Podľa podmienok stanovených týmto záručným listom Ručiteľ udeľuje záruku na Výrobok, pochádzajúci z distribúcie Ručiteľa.
3. Zodpovednosť na základe záruky sa vzťahuje iba na chyby, ktoré vznikli následkom príčin nachádzajúcich sa vo Výrobku v momente jeho vydania Užívateľovi.
4. Na základe záruky Užívateľ získava právo na bezplatnú opravu výrobku, ak sa chyba objaví počas trvania záručnej lehoty. Spôsob opravy Výrobku (metóda vykonania opravy) závisí od rozhodnutia Ručiteľa. V prípade, ak Ručiteľ uzná, že Výrobok sa nedá opraviť, Ručiteľ si vyhradzuje právo vymeniť chybný prvok alebo celý Výrobok na výrobok bez chýb, právo na zníženie ceny Výrobku alebo právo na odstúpenie od dohody.
5. Voči Užívateľovi, ktorý nie je konzumentom v zmysle zákona z 23. apríla 1964 Občiansky zákonník, zodpovednosť Ručiteľa za škody

vyplývajúce z tejto záruky a/alebo ktoré súvisia s jej uzatvorením a realizáciou, bez ohľadu na právny základ, je obmedzená maximálne do výšky hodnoty chybného Výrobku.

II. Záručná lehota

Prvky Výrobku na ktoré sa vzťahuje záruka	Trvanie záručnej ochrany
DED6984	36 mesiacov od dňa nákupu Výrobku, ktorý je uvedený v tomto záručnom liste

III. Podmienky využitia záruky

1. Užívateľ je povinný predstaviť vyplnený Záručný list výrobku, ako aj náležitý doklad o nákupe Výrobku, napr. predstavením pokladničného bloku, faktúry ap. Aby reklamačný proces prebiehal efektívne odporúčame, aby Užívateľ spolu s reklamovaným výrobkom doručil všetky prvky vymenované v kapitole užívateľskej príručky výrobku „Diely a časti".
2. Užívateľ je povinný dodržiavať pokyny a odporúčania uvedené v užívateľskej príručke a v záručnom liste.
3.Záruka platí iba na území Poľskej republiky a členských štátov EÚ.
4. Záruka sa nevzťahuje na chyby, ktoré vznikli (predovšetkým) následkom:
a. Nedodržania podmienok určených v užívateľskej príručke, predovšetkým podmienok správneho používania, prevádzky, údržby a čistenia
b. Použitia na čistenie alebo na údržbu nevhodných prípravkov, nezhodne s užívateľskou príručkou;
c. Nevhodného uchovávania a prepravy výrobku;
d. Vykonania neautorizovaných zmien a/alebo iných zásahov do výrobku, na ktoré výrobca nevyjadril súhlas;
e. Použitím vo výrobku/s výrobkom nevhodných prevádzkových materiálov,
nezhodne s užívateľskou príručkou.
5. Užívateľ, ktorý nie je konzumentom v zmysle zákona z 23. apríla 1964 Občiansky zákonník, stráca záručné práva na výrobok, v ktorom:
- sériové čísla, označenia dátumov a výrobné štítky boli odstránené, zmenené alebo poškodené;
- boli poškodené plomby alebo sú na nich viditeľné stopy manipulácie.
6. Pozor! Činnosti súvisiace s každodennou obsluhou výrobku, vyplývajúce medzi iným z užívateľskej príručky, Užívateľ vykonáva vlastnými silami a na vlastné náklady.

IV. Reklamačná procedúra

1. V prípade, ak Užívateľ objaví, že Výrobok nefunguje správne, ešte pred zložením reklamácie je povinný uistiť sa, či boli náležite vykonané všetky stanovené činnosti, predovšetkým tie uvedené v užívateľskej príručke.
2. Reklamácia musí byť podaná bezodkladne, najlepšie v priebehu 7 dní od dňa, v ktorom sa prejavila (objavila) chyba Výrobku. Užívateľ, ktorý nie je konzumentom v zmysle zákona z 23. apríla 1964 Občiansky zákonník, stráca práva vyplývajúce z tejto záruky v prípade, ak reklamáciu nepodá v priebehu 7 dní od dňa, v ktorom sa prejavila (objavila) chyba Výrobku.
3. Reklamáciu môžete podať medzi inými na mieste, v ktorom ste výrobok kúpili, v záručnom servise alebo poštou na adresu: DEDRA EXIM sp. z o.o., ul. 3 Maja 8, 05-800 Pruszków, Poľsko.
4. Užívateľ môže podať reklamáciu prostredníctvom formulára, ktorý je dostupný na webovej stránke www.dedra.pl. („Formulár podania reklamácie na základe udelenej záruky").
5. Adresy záručných servisov v jednotlivých štátoch sú zverejnené na webovej stránke www.dedra.pl. V prípade, ak v danom štáte sa nenachádza záručný servis, odporúčame reklamovaný výrobok doručiť na adresu: DEDRA EXIM sp. z o.o. ul. 3 Maja 8, 05-800 Pruszków, Poľsko.
6. Vzhľadom na bezpečnosť Užívateľa, nefunkčný (chybný) výrobok sa v žiadnom prípade nesmie používať.
7. Pozor!!! Používanie nefunkčného (chybného) výrobku je nebezpečné pre zdravie a život Užívateľov.
8. Povinnosti vyplývajúce z udelenej záruke budú vyplnené v lehote 14 pracovných dní počítajúc od dňa doručenia reklamovaného Výrobku Užívateľom.
9. Pred zaslaním reklamácie odporúčame reklamovaný Výrobok náležite očistiť. Odporúčame reklamovaný Výrobok dôkladne zabezpečiť pre prípadným poškodeniami počas prepravy (reklamovaný Výrobok odporúčame doručiť v originálnom obale).
10. Záručná lehota sa predlžuje o čas, počas ktorého Užívateľ následkom chyby (nefunkčnosti) výrobku, na ktorú sa vzťahovala záruka, nemohol Výrobok používať.
Záruka nevylučuje, neobmedzuje a ani nepozastavuje právo Užívateľa (kupujúceho) na základe príslušných predpisov o ručení za chyby predanej veci.

Záruka nevylučuje, neobmedzuje a ani nepozastavuje právo Užívateľa (kupujúceho) na základe príslušných predpisov o ručení za chyby predanej veci.

V súlade s článkom 13 ods. 1 a 2 nariadenia Európskeho parlamentu a Rady (EÚ) 2016/679 z 27. apríla 2016 o ochrane fyzických osôb pri spracúvaní osobných údajov a o voľnom pohybe takýchto údajov, ktorým sa zrušuje smernica 95/46/ES, vás informujeme

1. Správcom vašich osobných údajov, ktoré ste uviedli vo formulári, je spoločnosť „DEDRA-EXIM Sp. z o.o." so sídlom v meste Pruszków na adrese: ul. 3 Maja 8, 05-800 Pruszków, Poľsko (ďalej len: „Správca").
2. Vaše osobné údaje budú spracúvané výhradne s cieľom realizácie záručnej procedúry zariadenia, a to v súlade s článkom 6 ods. 1 písmeno b) všeobecného nariadenia o ochrane údajov (ďalej len: „GDPR"). Uvedenie osobných údajov je dobrovoľné, avšak nevyhnutné na realizáciu záručnej procedúry.
3. Vaše osobné údaje budú spracúvané počas posudzovania a realizácie záručnej procedúry, ako aj na archívne účely v prípade potreby obhajoby pred prípadnými nárokmi a požiadavkami voči Správcovi, avšak nie dlhšie až do momentu premlčania týchto nárokov a požiadaviek.
4. Vaše údaje môžu byť zverejnené výhradne len tým subjektom, ktoré spracúvajú tieto údaje v mene a pre Správcu, a to na základe písomnej dohody o zverení spracúvania osobných údajov, tzn. firmy, ktoré okrem iného poskytujú technický servis, hostingové služby alebo služby obsluhy webových stránok, IT obsluhy, ako aj kuriérskym firmám. Dodávatelia Správcu sú povinní zaručiť zabezpečenie údajov a splniť požiadavky platnej legislatívy ohľadne ochrany osobných údajov, a zverené osobnú údaje nesmú byť používané na iné účely než tie, ktoré stanovuje dohoda uzatvorená so Správcom.
5. Vaše údaje nebudú spracúvané automatickým spôsobom, vrátane rôznych foriem profilovania, ani nebudú odovzdané do tretieho štátu/medzinárodnej organizácii.
6. Máte právo na prístup k vašim osobným údajom, ako aj právo na ich opravenie, doplnenie, odstránenie, obmedzenie spracúvania, prenesenie údajov, podanie námietky, a to v ľubovoľnej chvíli.
7. Vo všetkých záležitostiach, ktoré súvisia so spracúvaním vašich osobných údajov Správcom, môžete sa na Správcu obrátiť písomne na e-mailovú adresu: daneosobowe@dedra.pl.
8. Máte právo podať sťažnosť príslušnému dozornému orgánu, ktorý zodpovedá za dohľad nad ochranou osobných údajov.

LT Turinys

1. Nuotraukos ir piešiniai
2. Prietaiso aprašas
3. Prietaiso paskirtis
4. Naudojimo apribojimai
5. Techniniai duomenys
6. Paruošimas darbui
7. Prietaiso įjungimas
8. Prietaiso naudojimas
9. Einamieji naudojimo veiksmai
10. Atsarginės dalys ir reikmenys
11. Savarankiškas defektų pašalinimas
12. Prietaiso elementai
13. Informacija naudotojams apie elektros ir elektronikos prietaisų pašalinimą
14. Garantijos lapas

Originalios instrukcijos vertima

Atitikties deklaracija buvo pridėta prie instrukcijos kaip atskiras dokumentas. Atveju, kai nebus atitikties deklaracijos reikia susisiekti su Dedra Exim Sp. z o.o.
Bendrosios saugumo sąlygos buvo pridėtos prie instrukcijos kaip atskira brošiūra.

ĮSPĖJIMAS Perskaityti visus įspėjimus pažymėtus simboliu ir visas instrukcijas.

Žemiau pateiktų įspėjimų ir saugos nurodymų nesilaikymas, gali būti elektros srovės smūgio, gaisro ar sunkių sužalojimų priežastimi.

Išsaugoti visus įspėjimus ir instrukcijas ateičiai.

DĖMESIO Prietaisas iš SAS+ALL linijos buvo suprojektuota darbui tik su krovikliais bei akumuliatoriais su iš SAS+ALL linijos.

Li-Ion akumuliatorius ir kroviklis nėra įgyto prietaiso įranga ir reikia juos įsigyti atskirai. Skirtingų negu tam prietaisui skirtų akumuliatorių ir kroviklių naudojimas yra draudžiamas.

2. Prietaiso aprašas

A pav.: 1. - Grandinė, 2. - Apsauginė apsauga, 3. - Dangtis, 4. - Jungiklio užraktas, 5. - Pagrindinė rankena, 6. - Jungiklio mygtukas, 7. - Akumuliatoriaus lizdas, 8. - Veržlė, 9. - Kreipiančioji juosta, 10. - Grandinės įtempimo reguliavimo varžtas.

3. Prietaiso paskirtis

Staklės skirtos medienai ir mediniams daiktams pjauti. Pjūklas ypač tinka plonoms šakoms genėti, taip pat medžių ūgliams, kurių storis neviršija didžiausio pjovimo skersmens, prižiūrėti. Ši procedūra išsamiai aprašyta toliau šiame vadove.
Prietaisą leidžiama naudoti atliekant remonto ir statybos darbus remonto dirbtuvėse, mėgėjų darbus laikantis naudojimo instrukcijoje nurodytų naudojimo sąlygų ir leistinų eksploatavimo sąlygų.

4. Naudojimo apribojimai

⚠ DEMESIO **Prietaisas gali būti naudojamas vien tik pagal pateiktas "Priimtinas darbo sąlygas".**

Negalima pjauti kitų medžiagų, nei nurodyta skyriuje Numatytas naudojimas.

⚠ DEMESIO **Savaiminiai pakeitimai mechaninei ir elektros statyboje, visi modifikavimai, naudojimo veiksmai, neaprašyti instrukcijoje bus traktuojami kaip neteisėti ir priveda prie staigaus garantijos teisės praradimo, o atitikties garantija praras galiojimą.**

Naudojimas ne pagal naudojimo instrukcijos nuorodas ir paskirtį prives prie staigaus garantijos teisės praradimo

Priimtinos darbo sąlygos
S1 - nepertraukiamas darbas
Akumuliatorių krovimo temperatūra 10 - 30°C. Nelaikyti temperatūroje virš 40°C

5. Techniniai duomenys

Prietaiso modelis	**DED6984**
Darbo įtampa [V]	18 d.c.
Maks. sukimosi greitis n0 [min-1]	4000
Grandinės greitis [m/s]	6
Kreipiančiosios ilgis [mm]	100
Maksimalus pjovimo ilgis [mm]	90
Kreipiančiojo griovelio plotis [mm]	1,1
Grandinės grandžių skaičius	28
Grandinės žingsnis ["]	0,25
Grandinės profilis	Pusiau kaltas
Vibracijų ant rankenos lygis [m/s2]:	<2,5
Matavimo neapibrėžtis K [m/s2]	1,5
Skleidžiamas triukšmas:	
Garso slėgio lygis LPA [dB(A)]	69
Matavimo neapibrėžtis Kpa [dB(A)]	3
Liūto garso galios lygis [dB(A)]	77
Matavimo neapibrėžtis Kwa [dB(A)]	3
Garantuotas garso galios lygis LWA [dB(A)	80
Įrenginio svoris [kg]	1,27

Informacija apie virpesius ir triukšmą
Virpesių bendra vertė a_h o taip pat matavimo neapibrėžtis, nustatyta pagal normą EN 62841-4-1 i pateikta lentelėje.
Triukšmo sklidimas buvo nustatytas pagal EN 62841-4-1, vertės pateikiamos aukščiau lentelėje.

⚠ DEMESIO **Triukšmas gali privesti prie klausos pažeidimo, darbo metu visada reikia naudoti klausos apsaugos priemones!**

Triukšmas gali privesti prie klausos pažeidimo, darbo metu visada reikia naudoti klausos apsaugos priemones!
Deklaruojama bendra vertė: virpesių/triukšmo buvo sumatuota pagal standartinę matavimo metodą ir gali būti panaudojama vieno su kitu įtaisu palyginimui. Pateiktas virpesių/triukšmo palyginimas gali būti panaudojimas pirminei /virpesių/triukšmo grėsmės vertinimui.
Virpesių virpesių/triukšmo lygis realaus įtaiso naudojimo metu, gali skirtis nuo deklaruojamų verčių, priklausomai nuo darbinių įrankių panaudojimo būdo, ypatingai nuo naudojamo įrankio rūšies, o taip pat nuo priemonių, saugančių operatorių nustatymo būtinumo. Kad tiksliai nustatyti grėsmę realiose naudojimo sąlygose, reikia atsižvelgti į visas operacinio ciklo dalis, į kurias taip pat įeina laikotarpiai, kuomet įtaisas yra išjungtas arba įjungtas, bet nėra naudojamas darbui.

6. Paruošimas darbui

⚠ DEMESIO **Prietaisas yra SAS+ALL linijos dalimis, todėl, kad juo naudotis, reikia sukomplektuoti rinkinį, susidedantį iš prietaiso, akumuliatoriaus ir kroviklio. Draudžiama naudoti skirtingus akumuliatorius ir kroviklius.**

⚠ DEMESIO **Visi šiame skyriuje aprašyti veiksmai turi būti atliekami esant atjungtai baterijai.**

Akumuliatorių montuokite tik tada, kai įrenginys visiškai surinktas ir nustatytas grandinės įtempimas.

⚠ DEMESIO **Montuodami, reguliuodami ir tikrindami grandininį pjūklą visada mūvėkite apsaugines pirštines, kad neįpjautumėte.**

Kreipiamosios juostos ir grandinės surinkimas
Atsukite džemperio veržlę (A. 8 pav.), nuimkite grandinės pavaros dangtelį (A. 3 pav.) Sumontuokite juostą su įtempiklio pasyviuoju elementu, kaip parodyta C paveikslėlyje.
Patikrinkite, ar grandinė nepažeista - ar nenutrūkusios grandys, ar nenutrūkusios kniedės. Nemontuokite pažeistos grandinės į pjūklą.
Uždėkite grandinę ant juostos plokštelės taip, kad vidurinis dantis būtų įkištas į juostos įpjovą. montuodami juostą įsitikinkite, kad juostos gale esanti skylė yra įkišta į grandinės įtempimo reguliatorių.
Užtikrinkite teisingą grandinės montavimo kryptį - aštrios pjovimo dantų briaunos turi būti nukreiptos grandinės sukimosi kryptimi. Užtikrinkite, kad juosta būtų tinkamai prispausta prie pjūklo korpuso ir kad grandinė būtų teisingai įstatyta į pavaros krumpliaratį (C pav.). Uždėkite grandinės pavaros apsaugą (A. 3 pav.) priveržkite juostos prispaudimo veržlę (A. 8 pav.). Įsitikinkite, kad apsauga priglunda prie grandininio pjūklo korpuso išilgai visų sąlyčio briaunų, niekur neišsikiša ir nėra įtempta.

Pjūklo grandinės įtempimas
Naudojimo metu grandinė pailgėja, reguliariai tikrinkite grandinės įtempimą. Pirmą kartą naudodami naują grandinę turėkite omenyje, kad jai reikia tam tikro laiko įsibėgėti, todėl grandinės įtempimą reikia tikrinti daug dažniau. Ypač svarbu patikrinti naujos grandinės įtempimą maždaug kas 5-10 darbo minučių.
Norėdami sureguliuoti grandinės įtempimą, naudokite kryžminį atsuktuvą. Sukdami mašinos korpuse esantį varžtą į kairę, įtempkite pjūklo grandinę. Sukant į priešingą pusę, grandinės įtempimas atsipalaiduoja (E pav.). Kai grandinė yra tinkamai įtempta, ji nesvyruoja palei apatinį juostos kraštą ir gali būti švelniai atitraukta nuo juostos jos ilgio viduryje maždaug 3-4 mm (D pav.), grandinei neiškrentant iš juostos griovelio. Atleidus grandinėlę, ji grįžta į savo vietą juostos griovelyje. Jei reikia, atlikite reguliavimą pakartodami pirmiau nurodytus veiksmus.

Grandinės tepimas
Prieš naudojant naują grandinę pirmą kartą, geriausia ją kelias valandas pamirkyti alyvoje. Taip alyva prasiskverbs į visas pjovimo grandinės dalis ir prailgins visos pjovimo sistemos tarnavimo laiką.
Mašinoje nėra grandinės tepimo sistemos, darbo metu darykite pertraukas ir naudokite alyvoje sumirkytą šepetį grandinei nuvalyti ir išvalyti.

7. Prietaiso įjungimas

⚠ DEMESIO **Prieš prietaiso įjungimą būtinai reikia atlikti veiksmus nurodyti „Paruošimas darbui“ skyriuje.**

Prieš įjungdami mašiną įsitikinkite, kad šalia nėra kitų žmonių ar gyvūnų, kurie galėtų nekontroliuojamai patekti į jos veikimo zoną. Užtikrinkite, kad pjūklo grandinė paleidimo metu nieko neliestų.
Norėdami įjungti mašiną, paspauskite jungiklio užrakto mygtuką, tada paspauskite jungiklio mygtuką, atleidę jungiklio mygtuką mašiną išjungsite.

8. Prietaiso naudojimas

⚠ DEMESIO **Kuomet akumuliatorius įšyla virš 40°C, reikia pertraukti darbą ir palaukti kol akumuliatorius atauš.**

Darbo su prietaisu metu, būtina laikytis visų saugos taisyklių ir rekomendacijų, aprašytų saugos sąlygose.

⚠ DEMESIO **Nepjaukite medienos, gulinčios tiesiai ant žemės, betono ar bet kokio kito paviršiaus.**

Grandinės kontaktas su žeme ar kitu paviršiumi gali būti ne tik pavojingas, bet ir sutrumpins grandinės ir kreipiamosios juostos tarnavimo laiką.

⚠ DEMESIO **Grandininį pjūklą visada laikykite dešine ranka už galinės rankenos.**

Laikant grandininį pjūklą priešingoje padėtyje, padidėja susižalojimo rizika, todėl jo niekada negalima naudoti.

Apkarpų pjovimas
Genėjimas - tai šakų šalinimas nuo nukirsto medžio, kuris guli ant žemės. Apkarpant medį reikia palikti storesnes apatines šakas, kad medis laikytųsi ant žemės. Genėti pradėkite nuo nupjauto medžio pagrindo, judėdami link viršūnės. Nupjaukite šakas po vieną, o mažas šakas pašalinkite vienu pjūviu. Kad pjūklas neužsikirstų, įtemptas šakas

genėkite iš įtempimo pusės. Pjaudami įtemptas šakas būkite atsargūs, nes jos gali atšokti nenumatyta kryptimi ir atsitrenkti į operatorių, sužeisdamos jį.

Medžio retinimas
Ploninant (arba pjaunant) anksčiau nupjautą ir nukirstą medį skersai supjaustoma į trumpesnius gabalus, kad būtų gautas norimas pjūvis.

Vaismedžių šakų ir ūglių pjovimas
Vaismedžių šakas ir ūglius patartina pjauti ne statmenai, o šiek tiek įstrižai ir maždaug 5 mm aukštyje virš pumpuro. Pjaunama įstrižai, kad aukščiausias taškas būtų virš pumpuro.
Nereikėtų pjauti per arti kamieno, kad pjūvio vieta užgytų.

⚠ DEMESIO **Po kiekvieno naudojimo atjunkite akumuliatorių, kad jį netyčia neįjungtų pašaliniai asmenys arba kad jis nebūtų naudojamas tvarkant.**

9. Einamieji naudojimo veiksmai

⚠ DEMESIO **Visus naudojimo veiksmus atlikti esant atjungtam nuo maitinimo šaltinio prietaisui. Grandininio pjūklo naudojimo metu visada reikia mūvėti apsaugines pirštines, kad išvengti sužalojimų.**

Grandinės įtempimo tikrinimas
Atminkite, kad dirbant mašinos grandinė įkaista ir išsitempia. Darbo pertraukų metu patikrinkite grandinės įtempimą ir atitinkamai jį pakoreguokite, kaip aprašyta skyriuje „Pasirengimas darbui“. Baigę darbą, sumažinkite grandinės įtempimą, kad atvėsusi ir sutrumpėjusi ji neužstrigtų juostoje.

Laipto ir grandinės būklės tikrinimas
Periodiškai (ne rečiau kaip kas 5 darbo valandas) tikrinkite grandinės ir kreipiamosios juostos būklę. Išardymą atlikite atvirkštine tvarka, nei aprašyta surinkimo skyriuje „Paruošimas naudoti“. Išvalykite grandinės kreipiančiųjų griovelius Kad išvengtumėte pernelyg didelio juostos nusidėvėjimo, patikrinkite juostos griovelių būklę: jei matote tarpą, atsiradusį dėl į išorę pasisukusių juostos griovelių kraštų, pakeiskite juostą nauja arba nusiųskite ją į techninės priežiūros centrą, kad būtų atnaujinta.
Patikrinkite grandinę, ar nėra nutrūkusių grandžių, atsilaisvinusių kniedžių.
Nenaudokite grandinės, kurios grandys yra nutrūkusios, atsilaisvinusios kniedės arba kurios sujungimai yra sustingę.

Kita techninė priežiūra
Periodiškai tikrinkite žvaigždutės, kuri suka grandinę, būklę (B pav.); jei ji pažeista, nuvežkite įrenginį į techninės priežiūros centrą, kad būtų pakeista.
Reguliariai valykite visą elektrinį įrankį, ypatingą dėmesį skirdami elektrinio įrankio ventiliacijos angų valymui.
Venkite įkrauti akumuliatorių iš karto po intensyvaus naudojimo. Dėl išsikrovimo reiškinio nelaikykite visiškai išsikrovusio akumuliatoriaus paketo, nes tuomet jis gali išsikrauti žemiau kritinio lygio ir negrįžtamai sugesti.
Todėl nenaudojamą akumuliatorių reikia laikyti iš dalies įkrautą (maždaug iki 40 %). Įkraukite akumuliatorių, kol jis visiškai neišsikrovė. Akumuliatorius laikykite 10-30 °C temperatūroje. Laikomas žemesnėje temperatūroje jis greičiau praras talpą.
Akumuliatoriaus įkrovimas aprašytas akumuliatoriaus ir įkroviklio iš SAS+ALL linijos instrukcijose.

⚠ DEMESIO **Sandėliavimo vieta turi būti neprieinama vaikams.**
Jei reikia siųsti prietaisą į techninės priežiūros centrą remontuoti, apsaugokite jį nuo atsitiktinių mechaninių pažeidimų ir išimkite akumuliatorių iš įkroviklio lizdo.

Kaip išardyti akumuliatorių
Norėdami išimti akumuliatorių, paimkite prietaisą už rankenos ir paspauskite atleidimo mygtuką, esantį akumuliatoriaus priekinėje dalyje. Išstumkite akumuliatoriaus bloką iš lizdo. Norėdami įdėti akumuliatorių bloką, įstumkite akumuliatorių bloką į akumuliatoriaus lizdą, tada spauskite žemyn, kol užsifiksuos rankenos fiksatorius.

Įrankio montavimas, keitimas
Pritvirtinę įrankį, įsitikinkite, kad darbinis įrankis pritvirtintas teisingai: padėkite elektrinį įrankį horizontaliai, pabandykite ištraukti pritvirtintą antgalį. Jei jo negalima išstumti, vadinasi, jis buvo užfiksuotas teisingai.

Įrankio priežiūra
Techninė priežiūra apima įrankio ir jo priedų, t. y. akumuliatoriaus ir įkroviklio, priežiūrą.

⚠ DEMESIO **Niekada neatlikite prietaiso techninės priežiūros, kai jis yra prijungtas prie maitinimo šaltinio.**

Gali būti rimtai sužalotas arba nutrenktas elektros srovės. Prieš atlikdami techninės priežiūros darbus ištraukite akumuliatorių iš lizdo.

Prietaiso techninę priežiūrą sudaro visų jo sudedamųjų dalių, būtinų normaliam veikimui, tinkamos švaros palaikymas. Valymui negalima naudoti tirpiklių, nes tai gali nepataisomai sugadinti korpusą ir kitus plastikinius komponentus.
Akumuliatoriaus negalima valyti vandeniu, nes dėl to gali įvykti vidinis trumpasis jungimas, galintis sukelti negrįžtamus pažeidimus.

Prieš kiekvieną paleidimą:
- Patikrinkite, ar variklio ventiliacijos angos neuždengtos ir neužterštos. Jei reikia, atidenkite ir (arba) išvalykite šiek tiek vandeniu sudrėkinta šluoste;

Po kiekvieno naudojimo:
- Atjunkite akumuliatorių, kad jį netyčia neįjungtų neįgalioti asmenys arba kad jis nebūtų tvarkomas.

10. Atsarginės dalys ir aksesuarai

Kad pirkti atsargines dalis ir aksesuarus reikia susisiekti su Dedra Exim servisu. Kontaktiniai duomenys yra 1 instrukcijos puslapyje.
Atsarginių dalių užsakymo metu prašome pateikti partijos numerį, patalpintą vardinėje lentelėje, o taip pat elemento numerį iš montavimo priešinio.
Garantinio laikotarpio galiojimo metu taisymai yra atliekami pagal taisykles pateikiamas garantijos lape. Produktą su defektais pateikite taisyti pirkimo vietoje (pardavėjas privalo priimti produktą su defektais), nusiųskite į „Dedra Exim“ centrinį servisą arba siųskite į servisą, artimiausią jūsų gyvenamosios vietos (servisų sąrašas www.dedra.pl). Maloniai prašome pridėti garantinę kortelę. Pasibaigus garantijos laikotarpiui taisymus atlieka centrinis servisas. Pažeistą produktą reikia siųsti į servisą (siuntimo išlaidas padengia vartotojas).

11. Savarankiškas defektų pašalinimas

⚠ DEMESIO **Prieš pradedant savarankišką defektų pašalinimą, išjungti prietaisą iš elektros maitinimo.**

Problema	Priežastis	Sprendimas
Prietaisas neveikia	Netinkamai prijungtas akumuliatorius.	Patikrinkite akumuliatorių.
	Akumuliatorius išsikrovęs	Įkraukite akumuliatorių
	Jungiklis sugedęs	Pakeiskite jungiklį nauju - perduokite įrenginį į servisą
	Sudegusios izoliacijos kvapas	Variklį reikia remontuoti - kreipkitės į servisą
Variklis perkaista	Užsikimšusios oro angos	Išpūskite suslėgtu oru
Įrenginys sunkiai įsijungia, po kurio laiko nustoja veikti	Per stiprus grandinės įtempimas	Patikrinkite grandinės įtempimą (žr. skyrių „Paruošimas naudoti“)
Labai mažas efektyvumas	Grandinė susidėvėjusi	Pergaląskite arba pakeiskite grandinę
	Per silpnas grandinės įtempimas	Patikrinkite grandinės įtempimą (žr. skyrių „Paruošimas naudoti“)

12. Prietaiso elementai

1 - mini akumuliatorinis pjūklas - 1 vnt., 2 - grandinė - 1 vnt., 3 - kreipiamoji juosta - 1 vnt.

13. Informacija naudotojams apie sunaudotos įrangos utilizavimą (taikoma naudojant buityje)



Ant gaminių arba pridedamuose dokumentuose nurodytas simbolis rodo, kad sugedusios elektros ar elektroninės įrangos negalima išmesti kartu su buitinėmis atliekomis. Jei norite atsikratyti, pakartotinai panaudoti ar utilizuoti komponentus, teisinga juos nuvežti į specializuotą surinkimo punktą, kur jie bus priimti nemokamai. Informaciją apie naudotos įrangos surinkimo vietas teikia vietos valdžios institucijos, pvz., savo interneto svetainėse.
Teisingas produkto utilizavimas padeda išsaugoti gamtos išteklius ir išvengti neigiamų padarinių žmonių sveikatai ir aplinkai, galinčių atsirasti dėl produkte esančių potencialiai pavojingų medžiagų, mišinių ir sudedamųjų dalių.
Už netinkamą atliekų šalinimą gresia baudos pagal atitinkamus vietos teisės aktus.
ES šalių naudotojai: Jei norite išmesti elektros ar elektroninę įrangą, kreipkitės į artimiausią prekybos vietą arba tiekėją, kuris jums suteiks daugiau informacijos.
šalinimas ne Europos Sąjungos šalyse: Šis simbolis taikomas tik Europos Sąjungos šalims. Jei norite išmesti šį gaminį, kreipkitės į vietos valdžios institucijas arba pardavėją dėl tinkamo šalinimo būdo.
Pagal Europos Parlamento ir Tarybos reglamentą (ES) 2023/1542 dėl baterijų ir akumuliatorių bei baterijų ir akumuliatorių atliekų, sugedusios

arba panaudotos baterijos ir (arba) akumuliatoriai turi būti surenkami atskirai ir perduodami aplinkai nekenksmingam perdirbimui.

Garantinis lapas

na

.....

Katalogo Nr: …… Partijos numeris: .....

(toliau – Produktas)

Produkto pirkimo data: .....

Pardavėjo antspaudas

Pardavėjo parašas ir data: .....

Vartotojo pareiškimas:

Patvirtinu, kad buvau informuotas apie garantijos sąlygas ir taisyklių, išvardytų Naudojimo instrukcijoje ir Garantiniame lape, nepaisymo pasekmes. Šios garantijos sąlygos yra man žinomos, ką patvirtinu savo parašu:

....

data ir vieta vartotojo parašas

I. Atsakomybė už Produktą:

1. Garantijos suteikėjas – „DEDRA EXIM“ Sp. z o.o. su būstine adresu: ul. 3 Maja 8, 05-800 Pruškuvas, KRS 0000062517, Varšuvos apylinkės teismas, Valstybinio teismo registro XIV ūkinis skyrius, Mokesčiu mokėtojo kodas 527-020-49-33, Įstatinis kapitalas: 100 980,00 PLN.
2. Šiame garantiniame lape nurodytomis sąlygomis Garantijos suteikėjas suteikia garantiją Produktui iš Garantijos suteikėjo asortimento.
3. Garantijos pagrindu atsakomybė yra priimama tik už defektus, esančius Produkte jo išdavimo Vartotojui metu.
4. Garantijos pagrindu Vartotojas gauna teisę nemokamai suremontuoti Produktą, jei defektas buvo aptiktas garantijos galiojimo metu. Apie Produkto remonto būdą (remonto atlikimo metodą) sprendžia Garantijos suteikėjas. Jei Garantijos suteikėjas nuspręstų, kad remontas yra neįmanomas, Garantijos suteikėjas pasilieka sau teisę pakeisti elementą su defektu arba visą Produktą kitu, veikiančiu teisingai, sumažinti Produkto kainą arba anuliuotu sutartį.
5. Vartotojo, kuris pagal 1964 m. balandžio 23 d. Civilinį kodeksą nėra laikomas vartotoju, atveju Garantijos suteikėjo atsakomybė dėl kompensacijos, susijusi su šia garantija ir (arba) jos sudarymu ir vykdymu, nepriklausomai nuo formos, yra apribota iki maksimaliai Produkto su defektu vertės.

II. Garantijos laikotarpis

Produkto elementai, kuriems veikia garantija	Garantinės apsaugos trukmė
DED6984	36 mėnesiai, skaičiuojant nuo Produkto pirkimo datos, nurodytos šiame Garantiniame lape

III. Naudojimosi garantija sąlygos

1. Vartotojas privalo patiekti užpildytą Produkto Garantinį lapą ir Produkto pirkimą patvirtinantį dokumentą (pvz. kasos čekis, sąskaita-faktūra ir pan.). Tam, kad pretenzijos nagrinėjimo procesas vyktų sklandžiai, rekomenduojama, kad Vartotojas kartu su Produktu perduotų visus elementus, nurodytus „Komplektacijos sąraše“, esančiame Naudojimo instrukcijoje.
2. Vartotojas privalo laikytis Naudojimo instrukcijoje ir Garantiniame lape nurodytų rekomendacijų..
3. Garantija galioja tik Lenkijos Respublikos ir ES teritorijoje.
4. Garantija neapima Produkto defektų, atsiradusių dėl to, kad:

a. Vartotojas nesilaikė sąlygų, nurodytų Naudojimo instrukcijoje, ypač susijusių su teisingu naudojimu, priežiūra ir valymu;

b. Vartotojas naudojo priežiūros ar valymo priemones, neatitinkančias sąlygas nurodytas Naudojimo instrukcijoje;

c. Vartotojas netinkamai sandėliavo ir transportavo Produktą;

d. Vartotojas savarankiškai keitė ir (arba) modifikavo Produktą, negavęs Garantijos suteikėjo sutikimo;

e. Vartotojas naudojo Produkte eksploatacines medžiagas, neatitinkančias Naudojimo instrukcijos sąlygų

5. Vartotojas, kuris pagal 1964 m. balandžio 23 d. Civilinį kodeksą nėra laikomas vartotoju, praranda garantiją Produktui, jei:

- Vartotojas pašalino, pakeitė arba sugadino serijos numerius, datas ir informacines lenteles;
- Vartotojas pažeidė plombas arba ant jų matosi Vartotojo veiksmų pėdsakai.

6. Dėmesio! Veiksmus, susijusius su kasdieniu Produkto aptarnavimu, nurodytu pvz. Naudojimo instrukcijoje, Vartotojas atlieka pats ir savo sąskaita.

IV. Pretenzijos pateikimo procedūra:

1.Pastebėjus, kad Produktas veikia neteisingai, prieš pateikiant pretenziją, reikia įsitikinti, kad visi veiksmai, aprašyti Naudojimo instrukcijoje, buvo atlikti teisingai.
2. Pretenziją rekomenduojama pateikti nedelsiant, geriausiai per 7 dienas nuo Produkto defekto aptikimo. Vartotojas, kuris pagal 1964 m. balandžio 23 d. Civilinį kodeksą nėra laikomas vartotoju, praranda garantiją Produktui, jei nepateikia pretenzijos per 7 dienas.
3. Pretenziją galima pateikti pvz. Produkto pirkimo punkte, garantiniame servise arba raštu adresu: „DEDRA EXIM“ Sp. z o. o., ul. 3 Maja 8, 05-800 Pruškuvas.
4. Vartotojas gali pateikti pretenziją, pasinaudodamas blanku, kuris yra internetinėje svetainėje: www.dedra.pl (Pretenzijos garantiniame laikotarpyje pateikimo forma).
5. Garantinių servisų atskirose šalyse adresai yra nurodyti svetainėje: www.dedra.pl. Jei konkrečioje šalyje nebūtų garantinio serviso, pretenzijas dėl garantijos rekomenduojama siųsti adresu: „DEDRA EXIM“ Sp. z o. o., ul. 3 Maja 8, 05-800 Pruškuvas, Lenkija.
6. Mając Dėl Vartotojo saugumo draudžiama naudoti Produktą su defektais.
7. Dėmesio!!! Produkto su defektais naudojimas kelia pavojų Vartotojo sveikatai ir gyvybei.
8. Veiksmai, susiję su garantija, bus atlikti per 14 darbo dienų skaičiuojant nuo Produkto, dėl kurio yra pateikiama pretenzija, pristatymo dienos.
9. Prieš pristatant Produktą, dėl kurio yra pateikiama pretenzija, rekomenduojama jį nuvalyti. Produktą, dėl kurio yra pateikiama pretenzija, reikia kruopščiai supakuoti, kad jis būtų apsaugotas nuo pažeidimų transporto metu – rekomenduojama pristatyti produktą originalioje pakuotėje.
10. Garantijos laikotarpis yra pratęsiamas tiek, kiek Vartotojas negalėjo juo naudotis dėl garantijos apimto defekto.

Gwarancja Ši garantija neriboja, neišskiria bei nesustabdo Vartotojo teisių dėl parduotos prekės neatitikimo arba prekės defekto.

Vadovaudamiesi 2016 m. balandžio 27 d. Europos Parlamento ir Tarybos reglamento (ES) 2016/679 dėl fizinių asmenų apsaugos tvarkant asmens duomenis ir dėl laisvo tokių duomenų judėjimo ir kuriuo panaikinama Direktyva 95/46/EB 13 straipsnio 1 ir 2 dalimis, informuojame, kad

1. Formoje pateiktų jūsų asmens duomenų valdytojas yra DEDRA-EXIM sp. z o.o., kurios registruota buveinė yra Pruszkowe, 3 Maja g. 8, 05-800 Pruszkow (toliau: "Administratorius").
2. Jūsų duomenys bus tvarkomi tik siekiant atlikti prietaiso garantijos procedūrą pagal Bendrojo duomenų apsaugos reglamento 6 straipsnio 1 dalies b punktą (toliau: „BDAR“) Duomenys teikiami savanoriškai, tačiau jie būtini garantijos procedūrai
3. Jūsų duomenys bus tvarkomi garantijos procedūros vykdymo nagrinėjimo laikotarpiu ir archyvavimo tikslais, jei prireiktų apsiginti nuo galimų pretenzijų Administratoriui, bet ne ilgiau nei iki tol, kol joms įvyks senaties terminas.
4. Jūsų duomenys gali būti atskleisti tik tiems subjektams, kurie tvarko duomenis duomenų administratoriaus vardu pagal rašytinę asmens duomenų tvarkymo pavedimo sutartį, teikiančią: technines paslaugas, hosting'o ar interneto svetainės priežiūros paslaugas, IT paslaugas, kurjerių paslaugas. Administratoriaus tiekėjai privalo užtikrinti duomenų saugumą ir laikytis galiojančių teisės aktų reikalavimų, susijusių su asmens duomenų apsauga, ir negali naudoti patikėtų asmens duomenų kitais nei sutartyje su Administratoriumi nurodytais tikslais.
5. Jūsų duomenys nebus tvarkomi automatizuotomis priemonėmis, įskaitant profiliavimą, ir nebus perduodami trečiajai šaliai / tarptautinei organizacijai.
6. Bet kuriuo metu turite teisę susipažinti su savo duomenų turiniu ir teisę ištaisyti, ištrinti, apriboti duomenų tvarkymą, teisę į duomenų perkeliamumą, teisę prieštarauti bet kuriuo metu.
7. Visais klausimais, susijusiais su administratoriaus atliekamu jūsų asmens duomenų tvarkymu, galite kreiptis šiuo el. pašto adresu:daneosobowe@dedra.pl.
8. Turite teisę pateikti skundą tinkamai duomenų apsaugos institucijai.

LV Satura rādītājs

1. Fotoattēli un zīmējumi
2. punktā. Ierīces apraksts
3. Ierīces norīkošana
4. Lietošanas ierobežojums
5. Tehniskie parametri
6. Darba sagatavošana
7. Ierīces ieslēgšana

8. Ierīces lietošana
9. Kārtējas apkalpošanas rīcība
10. Rezerves daļas un piederumi
11. Defekta paša novēršana
12. Ierīces komplektācija
13. Informācija lietotājiem par nolietotas elektriskas un elektroniskas ierīces atkratīšanu
14. Garantijas talons

Oriģinālās instrukcijas tulkojum

Atbilstības deklarācija ir pievienota instrukcijai kā atsevišķs dokuments. Atbilstības deklarācijas neesamības gadījumā sazinieties ar uzņēmumu Dedra Exim Sp. z o.o.
Vispārīgie drošības noteikumi ir pievienoti instrukcijai kā atsevišķa brošūra.

BRĪDINĀJUMS. Izlasiet visus brīdinājumus, kas apzīmēti ar simbolu, un visas instrukcijas.

Zemāk norādīto brīdinājumu un drošības norādījumu neievērošana var kļūt par elektrošoka, ugunsgrēka vai smagu traumu iemeslu.

Saglabājiet visus brīdinājumus un instrukcijas turpmākajai lietošanai.

UZMANĪBU **Ier SAS+ALL līnijas ierīce tika projektēta darbam tikai ar lādēšanas adapteriem un akumulatoriem no līnijas SAS+ALL.**

Akumulators Li-Ion un lādēšanas adapters nav ierīces komplektā, jābūt iegādāti atsevišķi. Citu, nekā ierīcei paredzēti, akumulatoru un lādēšanas adapteru lietošana izraisīs garantijas tiesību pazaudēšanu.

2. Ierīces apraksts

A attēls: 1. - Ķēde, 2. - Aizsargs, 3. - Vāks, 4. - Slēdža slēdzene, 5. - Galvenais rokturis, 6. - Slēdža poga, 7. - Akumulatora ligzda, 8. - Uzgrieznis, 9. - Vadības stienis, 10. - Ķēdes spriegojuma regulēšanas skrūve.

3. Ierīces norīkošana

Iekārta ir paredzēta koka un koka priekšmetu zāģēšanai. Zāģis ir īpaši piemērots plānu zaru apzāģēšanai, kā arī koku dzinumu, kuru biezums nepārsniedz maksimālo griezuma diametru, kopšanas zāģēšanai. Šī procedūra ir detalizēti aprakstīta tālāk šajā rokasgrāmatā.
Pieļaujam aprīkojuma izmantošanu remonta-būvniecības darbos, remonta rūpnīcās, amatieru darbos, ja vienlaicīgi būs ievēroti lietošanas nosacījumi un pieļaujami darba apstākļi, noteikti lietošanas instrukcijā.

4. Lietošanas ierobežojums

UZMANĪBU **Ierīce var būt lietota tikai saskaņā ar turpmāk minētiem „Pieļaujamiem darba nosacījumiem".**

Neizgrieziet citu materiālu, kas nav norādīts sadaļā Paredzētais lietojums.

UZMANĪBU **Visas patstāvīgas izmaiņas mehāniskā un elektriskā konstrukcijā, jebkuras modifikācijas, rīcība, kas nav aprakstītā lietošanas instrukcijā būs uzskatāmi kā nelikumīgi un var ierosināt garantijas tiesību tūlītēju pazaudēšanu, un atbilstības deklarācija pazaudēs savu spēku.**

Nepiemērota lietošana vai lietošana neatbilstoši lietošanas instrukcijai var ierosināt garantijas tiesību tūlītēju pazaudēšanu.

Pieļaujami darba apstākļi
S1 – pastāvīgs darbs
Akumulatoru lādēšanas temperatūras diapazons 10-30°C. Nepieļaut temperatūras virs 40°C ietekmi.

5. Tehniskie parametri

Ierīces modelis	**DED6984**
Darba spriegums [V]	18 d.c.
Maks. rotācijas ātrums n0 [min-1]	4000
Ķēdes ātrums [m/s]	6
Vadotnes garums [mm]	100
Maksimālais griešanas garums [mm]	90
Vadotnes rievas platums [mm]	1,1
Ķēdes posmu skaits	28
Ķēdes solis [']	0,25
Ķēdes profils	Semi kalts
Vibrācijas līmenis uz roktura [m/s2]:	<2,5
Mērījuma nedrošums K [m/s2]	1,5
Trokšņa līmenis:	
Skaņas spiediena līmenis LPA [dB(A)]	69
Mērījuma nedrošums Kpa [dB(A)]	3
Skaņas jaudas līmenis Lwa [dB(A)]	77
Mērījuma nedrošums Kwa [dB(A)]	3
Akustiskās jaudas garantēts līmenis LWA [dB(A)]	80

Informācijas par vibrācijām un troksni
Kopējā vibrāciju vērtība ah un mērījuma neprecizitāte ir noteikta atbilstoši standartam EN 62841-4-1 un norādīta tabulā.
Trokšņa emisija ir noteikta atbilstoši EN 62841-4-1, vērtības ir norādītas iepriekš tabulā.

UZMANĪBU **Troksnis bar novest pie dzirdes bojāšanas. Darba laikā vienmēr lietojiet dzirdes aizsardzības līdzekļus!**

Deklarētā kopējā vibrāciju/trokšņa emisijas vērtība ir izmērīta, izmantojot standarta testa metodi, un var tikt izmantota, lai salīdzinātu vienu ierīci ar otru. Norādītais vibrāciju/trokšņa līmenis var tikt izmantots arī pakļautības vibrāciju/trokšņa iedarbībai iepriekšējai novērtēšanai. Vibrāciju/trokšņa līmenis faktiskās ierīces lietošanas laikā var atšķirties no deklarētajām vērtībām atkarībā no darba instrumentu izmantošanas veida, jo īpaši no apstrādājama priekšmeta veida un nepieciešamības noteikt līdzekļus, kuru mērķis ir nodrošināt lietotāja aizsardzību. Lai precīzi novērtētu iedarbību faktiskajos lietošanas apstākļos, ir jāņem vērā visas darbības cikla daļas, kas aptver arī periodus, kad ierīce ir izslēgta vai ir ieslēgta, bet netiek izmantota darbam.

6. Darba sagatavošana

UZMANĪBU **Ierīce ir SAS+ALL līnijas daļa, tāpēc, lai to lietotu, nepieciešama ir pilna komplekta salikšana, kas sastāv no ierīces, akumulatora un lādēšanas adaptera. Citu akumulatoru un lādēšanas adapteru lietošana ir aizliegta.**

UZMANĪBU **Visu šajā sadaļā aprakstītu apkopes darbību veikt tikai, kad ierīce ir atslēgta no baterijas.**

Uzstādiet akumulatoru tikai tad, kad ierīce ir pilnībā samontēta un ķēdes spriegojums ir iestatīts.

UZMANĪBU **Lai izvairītos no iegriezumiem, montējot, regulējot un pārbaudot ķēdes zāģi, vienmēr valkājiet aizsargcimdus.**

Vadotnes un ķēdes montāža
Atskrūvējiet džempera uzgriezni (A. 8. attēls), noņemiet ķēdes piedziņas vāciņu (A. 3. attēls) Salieciet joslu ar spriegotāja pasīvo elementu, kā parādīts C attēlā.
Pārbaudiet, vai ķēde nav bojāta - vai posmi nav pārrāvušies, vai kniedes nav pārrautas. Neuzstādiet bojātu ķēdi zāģī.
Uzlieciet ķēdi uz stieņa plāksnes, centrālo zobu ievietojot stieņa iegriezumā. uzstādot stieni, pārliecinieties, vai stieņa galā esošais caurums ir ievietots ķēdes spriegojuma regulētājā.
Nodrošiniet pareizu ķēdes uzstādīšanas virzienu - griezējzobu asajām malām jābūt vērstām ķēdes rotācijas virzienā. Pārliecinieties, ka stienis ir pareizi piespiests pie zāģa korpusa un ka ķēde ir pareizi ievietota piedziņas zobratā (C attēls). Uzlieciet ķēdes piedziņas aizsargu (A. 3. attēls), pievelciet stieņa spiediena uzgriezni (A. 8. attēls). Pārliecinieties, ka aizsargs pieguļ pie ķēdes zāģa korpusa gar visām saskares malām, nekur neizceļas un nav sasprindzis.

Zāģa ķēdes nospriegošana
Lietošanas laikā ķēde pagarinās, regulāri pārbaudiet ķēdes spriegojumu. Pirmo reizi lietojot jaunu ķēdi, paturiet prātā, ka tai nepieciešams zināms laiks, lai iestrādātos, tāpēc ķēdes spriegojums jāpārbauda daudz biežāk. Īpaši svarīgi ir pārbaudīt jaunas ķēdes spriegojumu ik pēc aptuveni 5-10 ekspluatācijas minūtēm.
Lai regulētu ķēdes spriegojumu, izmantojiet Phillips skrūvgriezi. Pagriežot skrūvi, kas atrodas mašīnas korpusā, pa kreisi, pievelciet zāģa ķēdi. Pagriežot pretējā virzienā, ķēdes spriegojums tiek atslābināts (E attēls). Ja ķēde ir pareizi nospriegota, tā nesvīkst gar stieņa apakšējo malu, un to var viegli atdalīt no stieņa tā garuma vidū par aptuveni 3 - 4 mm (D attēls), ķēdei neizkrītot no stieņa rievas. Atlaižot ķēdi, tā atgriežas savā vietā stieņa rievā. Ja nepieciešams, veiciet regulēšanu, atkārtojot iepriekš minētās darbības.

Ķēdes eļļošana
Jaunu ķēdi pirms pirmās lietošanas reizes vislabāk vairākas stundas mērcēt eļļā. Tas ļaus eļļai iekļūt visās griešanas ķēdes daļās, tādējādi pagarinot visas griešanas sistēmas kalpošanas laiku.
Mašīnai nav ķēdes eļļošanas sistēmas, darba laikā veiciet pārtraukumus un ar eļļā samērcētu birstīti noslaukiet un notīriet ķēdi.

7. Ierīces ieslēgšana

UZMANĪBU **Pirms ierīces iedarbināšanas obligāti veikt darbību, aprakstītu "Darba sagatavošana" nodaļā.**

Pirms mašīnas ieslēgšanas pārliecinieties, ka tuvumā nav citu cilvēku vai dzīvnieku, kas nekontrolēti varētu iekļūt tās darba zonā. Pārliecinieties, ka iedarbināšanas laikā zāģa ķēde nekam nepieskaras.

Lai ieslēgtu mašīnu, nospiediet slēdža bloķēšanas pogu un pēc tam nospiediet slēdža pogu, atlaižot slēdža pogu, mašīna tiks izslēgta.

8. Ierīces lietošana

UZMANĪBU **Gadījumā, kad akumulatora temperatūra pārsniegs 40°C, darbs jābūt pārtraukts līdz akumulatora atdzesēšanai.**
Strādājot ar ierīci, obligāti ievērojiet visus drošības noteikumus un norādījumus, aprakstītus drošības noteikumos.

UZMANĪBU **Negrieziet koksni, kas atrodas tieši uz zemes, betona vai citas virsmas.**

Ķēdes kontakts ar zemi vai citu virsmu var būt ne tikai bīstams, bet arī saīsinās ķēdes un vadības stieņa kalpošanas laiku.

UZMANĪBU **Vienmēr turiet motorzāģi ar labo roku uz aizmugurējā roktura.**

Motorzāģa turēšana pretējā stāvoklī palielina traumu risku, un to nedrīkst lietot.

UZMANĪBU **Apzāģēšana**
Apzāģēšana ir zaru noņemšana no nocirsta koka, kas atrodas uz zemes. Veicot apcirpšanu, resnākie apakšējie zari jāatstāj vietā, lai atbalstītu koku uz zemes. Apgriešanu sāciet no nocirstā koka pamatnes, virzoties uz augšu. Nogrieziet zarus pa vienam, vienā griezumā atdalot mazus zarus. Lai izvairītos no zāģa aizķeršanās, apzāģējiet saspriegtus zarus no saspriegtās puses. Griežot saspriegtus zarus, esiet piesardzīgi, jo tie var atlēkt neparedzētā virzienā un atsisties pret operatoru, izraisot traumas.

Koku retināšana
Retināšana (vai zāģēšana) ietver iepriekš nozāģēta un apzāģēta koka šķērsām sadalīšanu īsākos gabalos, lai iegūtu vēlamo griezumu.

Augļu koku zaru un dzinumu griešana
Augļu koku zarus un dzinumus ieteicams griezt nevis perpendikulāri, bet nedaudz slīpi un aptuveni 5 mm augstumā virs pumpura. Griešana slīpi jāveic tā, lai augstākais punkts būtu virs pumpura.
Griezumu nedrīkst veikt pārāk tuvu stumbram, lai griezuma vieta varētu sadzīt.
Pēc katras lietošanas reizes atvienojiet akumulatoru, lai izvairītos no nejaušas aktivizēšanas, ja to nejauši ieslēgtu apkārtējie cilvēki vai ja ar to rīkojas.

9. Kārtējas apkalpošanas rīcība

UZMANĪBU **Visa apkopes darbība var būt veikta, kad ierīce ir atslēgta no barošanas avota. Lai izvairītos no iegriešanas, apkalpojot ķēdes zāģi vienmēr nēsāt aizsargcimdus.**

Ķēdes spriegojuma pārbaude
Atcerieties, ka mašīnas ķēde darba laikā sakarst un izstiepjas. Darba pārtraukumu laikā pārbaudiet ķēdes spriegojumu, attiecīgi to koriģējot, kā aprakstīts sadaļā "Darba sagatavošana". Kad darbs ir pabeigts, samaziniet ķēdes spriegojumu, lai tā atdziestot un saīsinoties nesaspriegtu stienī.

Stieņa un ķēdes stāvokļa pārbaude
Periodiski (vismaz reizi 5 darba stundās) pārbaudiet ķēdes un vadības stieņa stāvokli. Veiciet demontāžu pretējā secībā, kas aprakstīta montāžai sadaļā "Sagatavošana lietošanai". Tīriet ķēdes vadotnes rievas
Lai izvairītos no pārmērīga stieņa nodiluma, pārbaudiet stieņa rievu stāvokli: ja redzat spraugu, ko radījusi stieņa rievu malu virpošana uz āru, nomainiet stieni pret jaunu vai nosūtiet to uz servisa centru atjaunošanai.
Pārbaudiet ķēdi, vai nav pārrauti posmi, atlūzušas kniedes.
Neizmantojiet ķēdi, kurai ir salūzuši posmi, atlūzušas kniedes vai kuras savienojumi ir sastinguši.

Cita apkope
Periodiski pārbaudiet ķēdes piedziņas zobratiņa stāvokli (B attēls); ja tas ir bojāts, nogādājiet ierīci servisa centrā, lai to nomainītu.
Regulāri tīriet visu elektroinstrumentu, īpašu uzmanību pievēršot elektroinstrumenta ventilācijas atveru tīrīšanai.
Izvairieties no akumulatora uzlādes uzreiz pēc intensīvas lietošanas. Izlādes fenomena dēļ neuzglabājiet pilnībā izlādētu akumulatora bloku, jo tad tas var izlādēties zem kritiskā līmeņa un neatgriezeniski sabojāties. Tāpēc, ja akumulatoru neizmantojat, tas jāuzglabā daļēji uzlādēts (līdz aptuveni 40 %). Uzlādējiet akumulatoru pirms tā pilnīgas izlādes. Akumulatorus uzglabājiet 10-30 °C temperatūrā. Uzglabāts zemā temperatūrā, tas ātrāk zaudēs jaudu.
Akumulatora uzlāde ir aprakstīta SAS+ALL līnijas akumulatora un lādētāja lietošanas instrukcijā.

UZMANĪBU **Uzglabāšanas vietai jābūt bērniem nepieejamai.**

Ja nepieciešams nosūtīt ierīci uz servisa centru remontam, pasargājiet to no nejaušiem mehāniskiem bojājumiem un izņemiet akumulatoru no lādētāja kontaktligzdas.

Kā izjaukt akumulatoru
Lai noņemtu akumulatoru, satveriet ierīci par rokturi un pēc tam nospiediet atbrīvošanas pogu, kas atrodas akumulatora priekšpusē. Izvelciet akumulatoru no kontaktligzdas. Lai uzstādītu akumulatora bloku, iebīdiet akumulatora bloku akumulatora ligzdā un pēc tam nospiediet uz leju, līdz roktura fiksators iesprūst.

Instrumenta montāža, nomaiņa
Pēc instrumenta nostiprināšanas pārliecinieties, vai darba rīks ir pareizi nostiprināts: nolieciet elektroinstrumentu horizontāli, mēģiniet izstiept nostiprināto bitīti. Ja to nevar izstumt, tas ir fiksēts pareizi.

Instrumenta apkope
Uzturēšana ietver darbarīka un tā piederumu, t. i., akumulatora un lādētāja, apkopi.
Nekad neveiciet ierīces apkopi, kamēr tā ir pieslēgta strāvas avotam.

Var rasties nopietnas traumas vai elektriskās strāvas trieciens. Pirms apkopes darbu veikšanas izņemiet akumulatoru no akumulatora kontaktligzdas.

Ierīces apkope ietver visu tās sastāvdaļu, kas nepieciešamas normālai darbībai, uzturēšanu tīrā stāvoklī. Tīrīšanai nedrīkst lietot šķīdinātājus, jo tas var radīt neatgriezeniskus korpusa un citu plastmasas sastāvdaļu bojājumus.
Akumulatoru nedrīkst tīrīt ar ūdeni, jo tas var izraisīt iekšēju īssavienojumu, kas var radīt neatgriezeniskus bojājumus.

Pirms katras darbības uzsākšanas:
- Pārbaudiet, vai motora ventilācijas atveres nav aizsprostotas vai netīras. Ja nepieciešams, atsegt/notīriet ar drānu, kas nedaudz samitrināta ar ūdeni;

Pēc katras lietošanas reizes:
- Atvienojiet akumulatoru, lai izvairītos no nejaušas aktivizēšanas nepiederošām personām vai pārvietošanas laikā.

10. Rezerves daļas un piederumi

Rezerves daļu un aksesuāru iegādei lūdzam kontaktēties ar Dedra Exim servisu. Kontaktinformācija atrodas instrukcijas 1. lapā.
Rezerves daļu pasūtīšanas gadījumā lūdzam norādīt partijas numuru, kas atrodas uz tabuliņas, un montāžas zīmējuma daļas numuru.
Garantijas laikā remonti ir veikti saskaņā ar noteikumiem, aprakstītiem garantijas talonā. Reklamēto produktu lūdzam nodod remontam pirkšanas vietā (pārdevējam ir pienākums pieņemt reklamēto produktu), nosūtīt Dedra Exim centrālam servisam vai servisam, kurš atrodas vistuvāk dzīvesvietai vietai (servisu sarakstu skatīt www.dedra.pl vietnē). Laipni lūdzam pievienot aizpildīti garantijas talonu. Pēc garantijas laika remontu veic centrāls serviss. Bojātu produktu nosūtīt servisam (sūtījumu apmaksā lietotājs).

11. Defekta paša novēršana

UZMANĪBU **Pirms jebkuru defektu pašas novēršanas atslēgt ierīci no elektrības.**

Problēma	Cēlonis	Risinājums
Ierīce nedarbojas	Nepareizi pievienots akumulators.	Pārbaudiet akumulatoru.
	Izlādējies akumulators	Uzlādējiet akumulatoru
	Bojāts slēdzis	Nomainiet slēdzi pret jaunu - nododiet ierīci apkopei.
	Izdegušas izolācijas smaka	Motoram nepieciešams remonts - vērsties servisā
Motors pārkarst	Aizsprostotas gaisa atveres	Izpūst ar saspiestu gaisu
Ierīce ieslēdzas ar grūtībām, pēc brīža pārtrauc darboties	Pārāk stingrs ķēdes spriegojums	Pārbaudiet ķēdes spriegojumu (skatīt sadaļu "Sagatavošana lietošanai").
Ļoti zema efektivitāte	Ķēde nolietojusies	Uzlabojiet ķēdes asumu vai nomainiet ķēdi
	Ķēdes spriegojums ir pārāk vājš	Pārbaudiet ķēdes spriegojumu (skatīt nodaļu "Lietošanas sagatavošana").

12. Ierīces komplektācija

1 - mini akumulatora zāģis - 1 gab., 2 - ķēde - 1 gab., 3 - vadības stienis - 1 gab.

13. Informācija lietotājiem par nolietotas elektroierīces utilizāciju (mājsaimniecības vajadzībām)



Simbols, kas redzams uz izstrādājumiem vai pievienotajā dokumentācijā, norāda, ka bojātas elektriskās vai elektroniskās iekārtas nedrīkst izmest kopā ar sadzīves atkritumiem. Ja vēlaties atbrīvoties no sastāvdaļām, atkārtoti izmantot vai reģenerēt, pareizi ir nogādāt tās specializētā savākšanas punktā, kur tās tiks pieņemtas bez maksas. Informāciju par lietotu iekārtu savākšanas punktu atrašanās vietu sniedz vietējās iestādes, piemēram, savās tīmekļa vietnēs.
Pareiza produkta utilizācija palīdz saglabāt dabas resursus un izvairīties no negatīvas ietekmes uz cilvēku veselību un vidi, kas var rasties produkta sastāvā esošo potenciāli bīstamo vielu, maisījumu un sastāvdaļu dēļ.
Par nepareizu atkritumu apglabāšanu draud sodi saskaņā ar attiecīgajiem vietējiem noteikumiem.
Lietotāji ES valstīs: Ja nepieciešams atbrīvoties no elektriskām vai elektroniskām iekārtām, sazinieties ar tuvāko tirdzniecības vietu vai savu piegādātāju, kas jums sniegs papildu informāciju.
apglabāšana valstīs ārpus Eiropas Savienības: Šis simbols attiecas tikai uz Eiropas Savienības valstīm. Ja vēlaties šo izstrādājumu izmest, sazinieties ar vietējām iestādēm vai izplatītāju, lai noskaidrotu pareizo utilizācijas metodi.
Saskaņā ar Eiropas Parlamenta un Padomes Regulu (ES) 2023/1542 par baterijām un akumulatoriem un bateriju un akumulatoru atkritumiem bojātas vai izlietotas baterijas/akumulatori jāsavāc atsevišķi un jānodod videi nekaitīgai pārstrādei.

Garantijas talons

uz

.....

Kataloga Nr: ……. Partijas numurs:.....

(turpmāk saukts **Produkts**)

Produkta iegādes datums: .....

Pārdevēja zīmogs

Datums un pārdevēja paraksts: .....

Lietotāja apliecinājums:

Ar šo apliecinu, ka saņēmu informāciju par garantijas nosacījumiem, kā arī par Lietošanas instrukcijas un Garantijas talona norādījumu neievērošanas sekām. Garantijas nosacījumi ir man zināmi, ko apliecinu ar savu rokraksta parakstu:

....

datums un vieta Lietotāja paraksts

I. Atbildība par Produktu

1. 3 Maja 8, 05-800 Pruszków, Polija, reģistrācijas numurs KRS 0000062517, Varšavas Rajona Tiesa Varšavā, Valsts tiesas reģistra XIV. Saimnieciskā nodaļa, NMR kods (NIP) 527-020-49-33, Pamatkapitāls: 100 980,00 PLN.
2. Saskaņā ar noteikumiem, minētiem šajā Garantijas talonā, Garants piešķir garantiju Produktam, kuru izplata Garants.
3. Garantijas atbildība apņem tikai defektus, izraisītu pēc iemesliem, esošiem Produkta Lietotājam nodošanas laikā.
4. Sakarā ar garantiju Lietotājam ir tiesības prasīt bezmaksas uzlabot Produktu, ja defekts tiks konstatēts garantijas laikā. Produkta uzlabošanas veids (remonta izdarīšanas metode) ir atkarīgs no Garanta uzskata. Gadījumā, kad Garants konstatēs, ka remonts nav iespējams, Garantam ir tiesības mainīt bojātu elementu vai visu Produktu uz brīvu no defektiem, samazināt Produkta cenu vai atteikties no līguma.
5. Attiecībā uz Lietotājam, kas nav patērētājs 1964. gada 23. aprīļa Likuma "Civillikums" izpratnē, Garanta kompensācijas atbildība par zaudējumiem, savienotiem ar garantiju un/vai sakarā ar noslēgšanu un izpildīšanu, neatkarīgi no tiesiskām attiecībām, ir ierobežota tikai līdz nekvalitatīva Produkta vērtībai.

II. Garantijas laiks

Produkta elementi, apņemti ar garantiju	**Garantijas aizsardzības laiks**
DED6984	36 mēneši, skaitot no Produkta iegādes datuma norādīta Garantijas talonā

III. Garantijas lietošanas nosacījumi

1. Aizpildīts Lietotāja Produkta Garantijas talons ar Lietotāja dokumentu, apliecinošu Produkta iegādi, piem. kases kvīts, faktūrrēķins utt. Efektīvas reklamācijas realizācijai ieteicams, lai Lietotājs nodotu kopā ar reklamētu Produktu visus elementus, minētus Produkta "Komplektācija" Lietošanas instrukcijas daļā.
2. Lietošanas Instrukcijas un Garantijas talona norādījumu ievērošana.
3. Garantija ir derīga tikai Polijas Republikas un ES teritorijā.
4. Garantija neapņem Produkta defektus, ierosinātus, starp citiem, sekojošos gadījumos:

a. Lietotājs neievēro Lietošanas instrukcijas noteikumus, sevišķi pareizas ekspluatācijas, konservācijas un tīrīšanas jomā;

b. Lietotājs lieto tīrīšanas vai konservācijas līdzekļus, kas neatbilst Lietošanas

Instrukcijas norādījumiem;

c. Lietotājs neattiecīgi glabā un transportē Produktu;

d. Lietotājs patstāvīgi izdara Produkta izmaiņas un/var pārveidojumus, bez saskaņošanas ar Garantu;

e. Lietotājs lieto Produktā ekspluatācijas materiālus, kas neatbilst Lietošanas Instrukcijas norādījumiem.

5. Lietotājs, kas nav patērētājs 1964. gada 23. aprīļa Likuma "Civillikums" izpratnē, zaudē garantijas tiesības attiecībā uz Produktam, kurā, Lietotāja darbības rezultātā:

- tika likvidēti, mainīti vai bojāti sērijas numuri, datu apzīmējumi vai nominālas tabuliņas;
- tika bojātas vai mainītas plombas.

6. Uzmanību! Darbību, savienotu ar Produkta ikdienas apkalpošanu, ja izriet no Lietošanas instrukcijas, Lietotājs veic patstāvīgi un pēc savām izmaksām.

IV. Reklamācijas procedūra

1. Produkta nepareizas darbības konstatēšanas gadījumā, pirms reklamācijas paziņošanas, Lietotājam ir pienākums pārbaudīt, vai visa darbība, tostarp aprakstīta Lietošanas instrukcija, tika pareizi veikta.
2. Reklamācijas paziņojumu ieteicams sniegt nekavējoties, vislabāk 7 dienu laikā no Produkta defekta konstatēšanas dienas. Lietotājs, kas nav patērētājs 1964. gada 23. aprīļa Likuma "Civillikums" izpratnē, zaudē garantijas tiesības attiecībā uz Produktam, ja nesniegs reklamācijas paziņojumu 7 dienu laikā.
3. Reklamācijas paziņojums var būt sniegts, starp citiem, Produkta iegādes vietā, garantijas servisā vai rakstiski uz adresi: DEDRA EXIM sp. z o.o., ul. 3 Maja 8, 05-800 Pruszków, Polija.
4. Lietotājs var arī sniegt reklamācijas paziņojumu, izmantojot formulāru, pieejamu mājaslapā www.dedra.pl. („Reklamācijas paziņošanas formulārs garantijas ietvaros").
5. Servisu adreses atsevišķām valstīm atrodas mājaslapā www.dedra.pl. Gadījumā, kad attiecīgajā valstī nav garantijas servisa, reklamācijas paziņojumi jābūt sniegti uz adresi: DEDRA EXIM sp. z o.o., ul. 3 Maja 8, 05-800 Pruszków (Polija).
6. Ņemot vērā Lietotāja drošību, bojāta Produkta lietošana ir aizliegta.
7. Uzmanību!!! Bojāta Produkta lietošana ir bīstama Lietotāja veselībai un dzīvei.
8. Garantijas pienākums tiks izpildīts 14 darba dienu laikā, skaitot no dienas, kad Lietotājs piegādās bojātu Produktu
9. Pirms bojāta Produkta nodošanas reklamācijai ieteicam to notīrīt. Rekomendējam rūpīgi pasargāt reklamētu Produktu no bojājumiem transportēšanas laikā (ieteicama Produkta piegāde oriģinālā iepakojumā).
10. Garantijas laiks tiek pagarināts uz laiku, kurā, sakarā ar Produkta defektu,, apņemtu ar garantiju, Lietotājs nevarēja to lietot. Garantija neizslēdz, neierobežo un neaptur Lietotāja tiesību, kas izriet no atbildības par pārdota produkta neatbilstību likumam.

Saskaņā ar Eiropas Parlamenta un Padomes 2016. gada 27. aprīļa Regulas (ES) 2016/679 par fizisku personu aizsardzību attiecībā uz personas datu apstrādi un šādu datu brīvu apriti un ar ko atceļ Direktīvu 95/46/EK 13. panta 1. un 2. punktu, informējam jūs, ka.

1. Jūsu veidlapā norādītu personas datu pārzinis ir DEDRA-EXIM sp. z o.o., ar juridisko adresi Pruškovā, ul. 3 Maja 8, 05-800 Pruszków (tālāk: "Pārzinis").
2. Jūsu dati tiks apstrādāti tikai, lai veiktu ierīces garantijas procedūru saskaņā ar Vispārīgo datu aizsardzības noteikumu (turpmāk tekstā: "VDAR") 6. panta 1. daļas b. burtu. Datu sniegšana ir brīvprātīga, bet nepieciešama garantijas procedūras veikšanai.
3. Jūsu dati tiks apstrādāti garantijas procedūras izskatīšanas laikā un arhivēšanas nolūkos gadījumā, ja būs nepieciešams aizstāvēties pret jebkādām pretenzijām pret Pārzini, ne ilgāk kā līdz to termiņa beigām.
4. Jūsu datus drīkst izpaust tikai personām, kuras apstrādā datus pārzinim, pamatojoties uz rakstisku līgumu par personas datu apstrādes uzticēšanu, cita starpā subjektiem, kas nodrošina: tehniskā dienesta pakalpojumus, hostingu vai vietnes apkopi, IT pakalpojumus, kurjeru pakalpojumus. Pārziņa piegādātājiem ir pienākums nodrošināt datu drošību un ievērot piemērojamo likumu prasības, kas saistītas ar personas datu aizsardzību, un viņi nedrīkst

izmantot uzticētos personas datus citiem mērķiem, nevis tiem, kas noteikti līgumā ar Pārzini.
5. Jūsu dati netiks apstrādāti automatizēti, tostarp profilēšanas veidā, un tie netiks pārsūtīti uz trešo valsti / starptautisku organizāciju.
6. Jums ir tiesības jebkurā laikā piekļūt saviem datiem un labot, dzēst, ierobežot apstrādi, tiesības pārsūtīt datus, tiesības iesniegt iebildumus, jebkurā brīdī.
7. Visos jautājumos, kas saistīti ar jūsu personas datu apstrādi, ko veic Pārzinis, varat sazināties ar šo e-pasta adresi: daneosobowe@dedra.pl.
8. Jums ir tiesības iesniegt sūdzību iestādei, kas ir atbildīga par personas datu aizsardzību.

HU Tartalomjegyzék

1. Képek és ábrák
2. A készülék leírása
3. A készülék rendeltetése
4. Használati korlátozások
5. Műszaki adatok
6. Felkészülés a munkára
7. A készülék bekapcsolása
8. A készülék használata
9. Folyó karbantartási tevékenységek
10. Pótalkatrészek és tartozékok
11. Önálló hibaelhárítás
12. A készülék készlete
13. Információ a felhasználóknak az elektromos és elektronikus készülékek ártalmatlanításáról
14. Jótállási jegy

Az eredeti utasítás fordítása

A megfelelőségi nyilatkozatot külön dokumentumként csatolták az utasításhoz. A megfelelőségi nyilatkozat hiányában lépjen kapcsolatba a Dedra Exim Kft. Céggel.
Az általános biztonsági feltételeket külön útmutatásként csatolták az utasításokhoz.

Szimbólummal jelölt összes FIGYELMEZTETÉST és az utasításokkal .

Az alább felsorolt, a biztonságot érintő figyelmeztetések és útmutatások figyelmen kívül hagyása áramütést, tüzet vagy súlyos sérüléseket okozhatnak.

Őrizze meg az összes utasítást és figyelmeztetést a későbbi felhasználáshoz.

FIGYELEM Az SAS+ALL szériához tartozó készülék az SAS+ALL szériájú töltőkkel és akkumulátorokkal történő üzemeltetéshez lett tervezve.

A Li-Ion akkumulátor és a töltő nem felszereltsége a megvásárolt készüléknek és külön kell azokat megvásárolni. Tilos a más készülékekhez ajánlott töltők és akkumulátorok használata.

2. A készülék leírása

A ábra: 1. - Lánc, 2. - Biztonsági védő, 3. - Fedél, 4. - Kapcsoló zár, 5. - Főkar, 6. - Kapcsológomb, 7. - Akkumulátor aljzat, 8. - Anyák, 9. - Vezetőrúd, 10. - Láncfeszítés állító csavar.

3. A készülék rendeltetése

A gépet fa és fából készült tárgyak fűrészelésére tervezték. A fűrész különösen alkalmas vékony ágak nyesésére, valamint a maximális vágási átmérőt meg nem haladó vastagságú fahajtások karbantartó vágására. Az eljárást a kézikönyv későbbi részében részletesen ismertetjük.
A készüléket építés-felújítási munkákban, amatőr munkákban, lehet használni, miközben egyidejűleg megfelelnek a használati utasításban szereplő üzemeltetési feltételeknek és a megengedett üzemi körülményeknek.

4. Használati korlátozások

FIGYELEM A készülék kizárólag a lentebb található „Megengedett üzemi körülményeknek” megfelelően üzemeltethető.

Tilos más anyagok vágása, mint amik a készülék rendeltetése pontban szerepelnek.
Ne vágjon más anyagot, mint ami a Rendeltetésszerű használat pontban szerepel.

FIGYELEM A felhasználó általi bármilyen változtatás a mechanikai és elektromos felépítésben, a használati utasításban nem szereplő karbantartási műveletek szabályellenesnek minősülnek és a Garanciális Jogok azonnali elvesztését eredményezi és a megfelelőségi nyilatkozat az érvényességét veszti.

Ne vágjon más anyagokat, mint amelyek a készülék rendeltetésszerű használata című részben felsorolásra kerültek.
Nem rendeltetésszerű vagy a használati utasításnak nem megfelelő használat a garanciális jogok azonnali elvesztését eredményezi.

Megengedett működési feltételek
S1 folyamatos üzem
Az akkumulátorok töltési hőmérséklettartománya 10 - 30°C. Ne tegye ki 40°C-nál magasabb hőmérsékletnek. 40°C.

5. Műszaki adatok

A készülék modellje	**DED6984**
Üzemi feszültség [V]	18 d.c.
Maximális fordulatszám n0 [min-1]	4000
Lánc sebessége [m/s]	6
Vezető hossza [mm]	100
Maximális vágási hossz [mm]	90
Vezető horony szélessége [mm]	1,1
Láncszemek száma	28
Láncosztás ["]	0,25
Láncprofil	Félvéső
A fogantyú vibrációs szintje [m/s2]	<2,5
Mérési bizonytalanság K [m/s2]	1,5
Zajkibocsátás:	
Hangnyomás szint LPA [dB(A)]	69
Mérési bizonytalanság Kpa [dB(A)]	3
Hangteljesítmény Lwa [dB(A)]	77
Mérési bizonytalanság Kwa [dB(A)]	3
Garantált hangteljesítményszint LwA [dB(A)]	80

Információ a rezgésről és a zajról
A rezgések ah értékét és a mérés bizonytalanságát a EN 62841-4-1 szabvány szerint határoztak meg és a táblázatban adtak meg.
A zajkibocsátást a EN 62841-4-1, szerint határozták meg, az értékeket a fenti táblázatban adják meg.

FIGYELEM A zaj károsíthatja a hallást, munka közben mindig használjon hallásvédőt!

A bejelentett teljes rezgés / zaj értéket egy szabványos vizsgálati módszerrel mérik, és egy eszköz egy másik eszközzel összehasonlítására használható. A rezgés / zajszint is használható a rezgés / zaj expozíció előzetes értékelésére.
A rezgés / zaj szintje a készülék tényleges használata során eltérhet a bejelentett értékektől, attól függően, hogy milyen módon használják a munkaeszközöket, különösen a munkadarab típusáról és a kezelő védelme érdekében szükséges intézkedések meghatározásáról. Ahhoz, hogy az expozíciót a valós használati körülmények között pontosan meg lehessen becsülni, figyelembe kell venni a működési ciklus minden részét, ideértve azokat az időszakokat is, amikor a készülék ki van kapcsolva, vagy be van kapcsolva, de pont nem használják a munkához.

6. Felkészülés a munkára

FIGYELEM A készülék része az SAS+ALL szériának, ezért a használatához ki kell egészíteni a készletet, ami a készülékből, az akkumulátorból és a töltőből áll. Tilos akkumulátorok és töltők használata.

Az akkumulátort csak akkor szerelje be, ha a készülék teljesen össze van szerelve és a láncfeszítés be van állítva.

FIGYELEM A láncfűrész összeszerelésekor, beállításakor és ellenőrzésekor mindig viseljen védőkesztyűt a vágások elkerülése érdekében.

A vezetőrúd és a lánc összeszerelése
Csavarja ki a befogó anyát (A. ábra 8. ábra), vegye le a lánchajtás fedelét (A. ábra 3. ábra) Szerelje össze a rudat a feszítő passzív taggal a C ábrán látható módon.
Ellenőrizze a láncot sérülések szempontjából - hogy a láncszemek nem törtek-e el, a szegecsek nem törtek-e el. Ne szerelje be a sérült láncot a fűrészbe.
Szerelje fel a láncot a rúdlemezre úgy, hogy a középső fog a rúdon lévő bevágásba illeszkedjen.a rúd felszerelésekor ügyeljen arra, hogy a rúd végén lévő furat a láncfeszítőbe illeszkedjen.
Ügyeljen a lánc helyes felszerelési irányára - a vágófogak éleinek a lánc forgási irányába kell mutatniuk. Győződjön meg arról, hogy a rúd megfelelően van a fűrésztestre nyomva, és hogy a lánc megfelelően ül a meghajtó lánckerékben (C ábra). Szerelje fel a lánchajtás védőburkolatot (A. ábra 3) húzza meg a rúd nyomóanyát (A. ábra 8). Ügyeljen arra, hogy a védőburkolat minden érintkező széle mentén a láncfűrészházhoz tapadjon, ne álljon ki és ne szoruljon sehol.

A fűrészlánc megfeszítése
A lánc a használat során megnyúlik, rendszeresen ellenőrizze a láncfeszítést. Ha először használ új láncot, vegye figyelembe, hogy annak bizonyos időre van szüksége a befutáshoz, ezért a lánc feszességét sokkal gyakrabban kell ellenőrizni. Különösen fontos, hogy az új lánc feszességét körülbelül 5-10 percenkénti működés után ellenőrizze.
A láncfeszesség beállításához használjon egy Phillips csavarhúzót. A géptestben található csavar balra történő elfordítása megfeszíti a fűrészláncot. Az ellenkező irányba történő elfordítás lazítja a láncfeszítést (E ábra). Ha a lánc helyesen van megfeszítve, akkor a lánc nem lóg meg a rúd alsó széle mentén, és a hosszának közepén kb. 3-4 mm-rel óvatosan el lehet húzni a rúdtól (D ábra) anélkül, hogy a lánc kiesne a rúd hornyából. Elengedéskor a lánc visszatér a helyére a rúd hornyába. Szükség esetén a fenti lépések megismétlésével végezze el a beállításokat.

Lánc kenése
A legjobb, ha az új láncot az első használat előtt néhány órára olajba áztatja. Ez lehetővé teszi, hogy az olaj behatoljon a vágólánc minden részébe, meghosszabbítva ezzel a teljes vágórendszer élettartamát.
Ha a gép nem rendelkezik láncolajozó rendszerrel, tartson szüneteket működés közben, és egy olajjal átitatott kefével törölje át és tisztítsa meg a láncot.

7. A készülék bekapcsolása

⚠ FIGYELEM **A készülék üzembehelyezése előtt végezze el a „Felkészülés a munkára" fejezetben leírtakat.**

A gép bekapcsolása előtt győződjön meg arról, hogy a közelben nincsenek más emberek vagy állatok, akik ellenőrizetlenül a munkaterületére kerülhetnek. Ügyeljen arra, hogy a fűrészlánc indításkor ne érjen semmihez.
A gép bekapcsolásához nyomja meg a kapcsoló reteszelő gombot, majd nyomja meg a kapcsológombot, a kapcsológomb elengedésével a gép kikapcsol.

8. A készülék használata

⚠ FIGYELEM **Abban az esetben, ha az akkumulátor 40°C fölé melegszik, szüneteltesse a munkát és várjon az akkumulátor kihűléséig. Ne vágjon közvetlenül a talajon, betonon vagy bármilyen más felületen fekvő fát. A lánc és a talaj vagy más felület érintkezése nemcsak veszélyes lehet, hanem a lánc és a vezetőrúd élettartamát is lerövidíti.**

⚠ FIGYELEM **A láncfűrészt mindig a jobb kezével tartsa a hátsó fogantyún.**

A láncfűrész ellentétes helyzetben való tartása növeli a sérülésveszélyt, ezért soha nem szabad használni.

Bicskázás
A nyesés a kivágott fa földön fekvő ágainak eltávolítása. A fakivágáskor a vastagabb alsó ágakat a helyén kell hagyni, hogy a fa a földön megtámaszkodjon. A metszést a kivágott fa tövétől a csúcs felé haladva kezdje meg. Az ágakat egyenként vágja le, a kisebb ágakat egy vágással távolítsa el. A feszes ágakat a feszes oldalról vágja le, hogy elkerülje a fűrész elakadását. Feszített ágak vágásakor legyen óvatos, mert azok előre nem látható irányban visszapattanhatnak, és a kezelőnek ütközhetnek, sérülést okozva.

A fa ritkítása
A ritkítás (vagy fűrészelés) során a korábban kivágott és megmetszett fát keresztben rövidebb darabokra vágják a kívánt vágás elérése érdekében.
A gyümölcsfák ágainak és hajtásainak vágása
A gyümölcsfák ágait és hajtásait célszerű nem merőlegesen, hanem kissé ferdén, a rügyek felett kb. 5 mm magasságban levágni. A ferde vágást úgy kell elvégezni, hogy a legmagasabb pont a rügy fölött legyen. A vágást nem szabad túl közel végezni a törzshöz, hogy a vágási terület be tudjon gyógyulni.
Minden használat után húzza ki az akkumulátort, hogy elkerülje a véletlen bekapcsolást a járókelők által vagy a kezelés során.

9. Folyó karbantartási tevékenységek

⚠ FIGYELEM **Minden műveletet csak akkor végezze el, ha a dugó ki van húzva a konnektorból.**

A lánc feszességének ellenőrzése
Ne feledje, hogy a gép lánca működés közben felmelegszik és megnyúlik. Működési szünetekben ellenőrizze a láncfeszességet, és ennek megfelelően korrigálja azt a „Működés előkészítése" című fejezetben leírtak szerint. A munka befejeztével csökkentse a láncfeszességet, hogy a lánc ne akadjon el a rúdban, mivel lehűl és megrövidül.

A rúd és a lánc állapotának ellenőrzése
Rendszeresen (legalább 5 üzemóránként) ellenőrizze a lánc és a vezető rúd állapotát. A szétszerelést a „Használat előkészítése" fejezetben az összeszerelésnél leírtakkal ellentétes sorrendben végezze el. Tisztítsa meg a láncvezető hornyait A rúd túlzott kopásának elkerülése érdekében ellenőrizze a rúd hornyainak állapotát: ha a rúd horonyszéleinek kifelé fordulásából eredő hézagot lát, cserélje ki a rudat egy új rúdra, vagy küldje el felújításra egy szervizközpontba.
Ellenőrizze a láncot törött láncszemek, meglazult szegecsek tekintetében.
Ne használjon olyan láncot, amelynek eltörtek a láncszemei, meglazultak a szegecsek, vagy amelynek az illesztései merevek.

Egyéb karbantartás
Rendszeresen ellenőrizze a láncot hajtó lánckerék állapotát (B ábra); ha sérült, vigye a készüléket egy szervizközpontba cserére.
Rendszeresen tisztítsa meg a teljes elektromos szerszámot, különös figyelmet fordítva az elektromos szerszám szellőzőnyílásainak tisztítására.
Intenzív használat után ne töltse fel közvetlenül az akkumulátort. A kisülési jelenség miatt ne tárolja az akkumulátorcsomagot teljesen lemerülve, mert akkor az kritikus szint alá merülhet, és tartósan károsodhat.
Használaton kívül ezért az akkumulátort részben feltöltve (kb. 40%-ra) kell tárolni. Töltse fel az akkumulátort, mielőtt teljesen lemerülne. Az akkumulátorokat 10-30°C-os hőmérsékleten tárolja. Alacsony hőmérsékleten tárolva gyorsabban veszít a kapacitásából.

⚠ FIGYELEM **Az akkumulátor töltése a SAS+ALL termékcsalád akkumulátorához és töltőjéhez tartozó használati utasításban van leírva.**

A tárolási helynek gyermekek számára hozzáférhetetlen helyen kell lennie.
Ha a készüléket javításra szervizbe kell küldeni, óvja meg a véletlen mechanikai sérülésektől, és vegye ki az akkumulátort a töltő aljzatából.

Az akkumulátor szétszerelésének módja
Az akkumulátor eltávolításához fogja meg a készüléket a fogantyújánál fogva, majd nyomja meg az akkumulátor elülső részén található kioldógombot. Csúsztassa ki az akkumulátorcsomagot a foglalatból. Az akkumulátorcsomag behelyezéséhez csúsztassa az akkumulátorcsomagot az akkumulátor aljzatba, majd nyomja lefelé, amíg a fogantyú reteszelése be nem kapcsolódik.

A szerszám felszerelése, cseréje
A szerszám felszerelése után győződjön meg arról, hogy a munkaszerszámot helyesen rögzítette: fektesse vízszintesen a szerszámot, próbálja meg kinyújtani a befogott bitet. Ha nem lehet kidobni, akkor helyesen lett rögzítve.

A szerszám karbantartása
A karbantartás magában foglalja a szerszám és tartozékai, azaz az akkumulátor és a töltő szervizelését.

⚠ FIGYELEM **Soha ne végezzen karbantartást a készüléken, miközben az áramforráshoz van csatlakoztatva.**

Súlyos sérülés vagy áramütés következhet be. A karbantartási munkálatok elvégzése előtt vegye ki az akkucsomagot az akkumulátor aljzatból.
A készülék karbantartása a normál működéshez szükséges valamennyi alkatrész megfelelő tisztán tartásából áll. A tisztításhoz nem szabad oldószereket használni, mivel ez helyrehozhatatlan károkat okozhat a készülékházban és más műanyag alkatrészekben.
Az akkumulátort nem szabad vízzel tisztítani, mivel ez belső rövidzárlatot okozhat, ami maradandó károsodást okozhat.

Minden egyes indítás előtt:
- Ellenőrizze, hogy a motor szellőzőnyílásai nem akadályozottak vagy szennyezettek. Ha szükséges, fedje fel/tisztítsa meg egy vízzel enyhén megnedvesített ruhával;

Minden használat után:
- Kapcsolja ki az akkumulátort, hogy elkerülje a véletlen bekapcsolást a járókelők által vagy a kezelés során.

10. Pótalkatrészek és tartozékok

Cserealkatrészek és tartozékok vásárlása céljából lépje kapcsolatba a a Dedra-Exim Szervizével. A kapcsolati adatok az utasítás 1. oldalán találhatóak.
A pótalkatrészek megrendelése során kérjük adják meg az gép adattábláján található szériaszámot, valamint az alkatrész számát az összeállítási rajzról.
írja le a sérült részt, továbbá adja meg az eszköz vásárlásának hozzávetőleges időpontját.
A garanciális időszakban a javításokat a Garanciajegyen feltüntetett szabályok alapján végezzük. A reklamált terméket, kérjük adják át javításra a vásárlás helyén (az eladó köteles átvenni a hibás terméket),

vagy küldje el a DEDRA - EXIM központi szervizébe, vagy a lakóhelyéhez legközelebb eső szervizbe (a szervizek listája megtalálható a www.dedra.pl weboldalakon). Kérjük csatolja a kitöltött garanciajegyet. A garancia időn túli javításokat a központi szerviz végzi. A meghibásodott terméket küldje el a szervizbe (a szállítás költségét a felhasználó fedezi).

11. Önálló hibaelhárítás

⚠ FIGYELEM **Az önálló hibaelhárítás megkezdése előtt válassza le a berendezést a táplálásról.**

Probléma	Ok	Megoldás
A készülék nem működik	Az akkumulátor rosszul csatlakoztatva.	Ellenőrizze az akkumulátort.
	Az akkumulátor lemerült	Töltse fel az akkumulátort
	A kapcsoló hibás	Cserélje ki a kapcsolót egy újjal - utalja a készüléket szervizbe.
	Égett szigetelés szaga	A motor javításra szorul - utalja szervizbe
A motor túlmelegszik	A szellőzőnyílások eltömődtek	Fújja ki sűrített levegővel
A készülék nehezen indul, majd egy idő után leáll	Túl szoros a láncfeszítés	Ellenőrizze a lánc feszességét (lásd a „Használat előkészítése” című részt).
Nagyon alacsony hatásfok	A lánc elhasználódott	Éleztesse újra vagy cseréltesse ki a láncot
	Túl gyenge a láncfeszítés	Ellenőrizze a láncfeszességet (lásd a „Használat előkészítése” című fejezetet)

12. A készülék készlete

1 - mini akkumulátoros fűrész - 1 db, 2 - lánc - 1 db, 3 - vezető rúd - 1 db.

13. Információ a felhasználóknak az elektromos éselektronikus berendezések hulladékkezeléséről (háztartásokra vonatkozó tájékoztatás)

A termékeken vagy a kísérő dokumentáción feltüntetett szimbólum azt jelzi, hogy a hibás elektromos vagy elektronikus berendezéseket nem szabad a háztartási hulladékkal együtt ártalmatlanítani. Ha az alkatrészeket meg kell semmisíteni, újra kell használni vagy hasznosítani kell, a helyes megoldás az, ha elviszi őket egy erre szakosodott gyűjtőhelyre, ahol ingyenesen átveszik őket. A használt berendezések gyűjtőhelyeiről a helyi hatóságok adnak tájékoztatást, például a honlapjukon.

A berendezés megfelelő ártalmatlanítása lehetővé teszi az értékes erőforrások megőrzését és az egészségre és környezetre gyakorolt azon negatív hatások elkerülését, amelyek a készülékben lévő veszélyes anyagok, keverékek és összetevők esetleges jelenlétéből adódnak.

A helytelen hulladékártalmatlanítás a vonatkozó helyi előírások szerint büntetés veszélyével jár.

Az uniós országok felhasználói: Ha elektromos vagy elektronikus berendezéseket kell ártalmatlanítania, kérjük, forduljon a legközelebbi értékesítési ponthoz vagy a szállítójához, akik további tájékoztatást tudnak adni.

Az Európai Unión kívüli országokban történő ártalmatlanítás: Ez a szimbólum csak az Európai Unió országaira vonatkozik. Ha a terméket el kívánja dobni, kérjük, forduljon a helyi hatóságokhoz vagy a kereskedőhöz a helyes ártalmatlanítási módszerrel kapcsolatban.

Az elemekről és akkumulátorokról, valamint a hulladékelemekről és -akkumulátorokról szóló 2023/1542/EU európai parlamenti és tanácsi rendeletnek megfelelően a hibás vagy használt elemeket/akkumulátorokat elkülönítve kell gyűjteni, és környezetbarát újrafeldolgozásra kell vezetni.

Garanciajegy

.....

Katalógusszám: ..... Gyártási tétel száma: .....

(a továbbiakban: **Termék**)

A termék vásárlásának dátuma: .....

Az eladó pecsétje

Dátum és az eladó aláírása: .....

A felhasználó nyilatkozata:

Igazolom, hogy tájékoztatásra kerültem a garanciális feltételekről, valamint a Kezelési útmutatóban és a Garanciajegyben leírt utasítások be nem tartásából eredő következményekről. A jelen garanciális feltételekkel megismerkedtem, amit aláírásommal igazolok:

....

kelt és helye a Felhasználó aláírása

I. A termékért felelős

1. **Kezes** - DEDRA EXIM sp. z o.o., székhelye Pruszków, címe: ul. 3 Maja 8, 05-800 Pruszków, KRS 0000062517, Varsó fővárosi Körzeti Bíróság Varsóban; az Országos Bírósági Nyilvántartás XIII Gazdasági Osztálya, adószáma: 527-020-49-33, törzstőke: 100 980.00 zł.

2. A jelen Garanciajegyben meghatározott feltételekkel a Kezes garanciát nyújt a Kezes forgalmazásából származó Termékre.

3. A garanciából eredő felelősség kizárólagosan a Termékben a Felhasználónak való átadás pillanatában rejlő hibákra vonatkozik.

4. A garancia címén a Felhasználó jogosult a Termék díjmentes megjavítására, amennyiben a hiba a garanciális időszak során kelentkezik. A Termék megjavításának módja (a javítás módszere) a Kezes döntésétől függ. Amennyiben a Kezes megállapítása szerint ni lehetőség a megjavításra, a Kezes fenntartja magának a jogot a hibás alkatrész vagy az egész Termék hibátlanra cseréléséhez, a Termék árának csökkentéséhez, vagy a szerződéstől történő elálláshoz.

5. Azzal a Felhasználóval szemben, amelyik nem számít fogyasztónak az 1964 április 23-i, a Polgári Törvénykönyvről szóló törvény szerint, a Kezes jelen garanciából eredő és/vagy a garancia megkötésével és teljesítésével kapcsolatos kártérítési felelőssége, a jogi címtől függetlenül, a hibás Termék értékének összegére korlátozódik.

II. Garanciális időszak:

A garanciával rendelkező alkatrészek	A garanciális védelem időtartama
DED6984	36 hónap, a Termék vásárlásának napjától számítva a jelen Garanciajegyen megjelölve

III. A garancia alkalmazásának feltételei

1. A Felhasználó felmutatja a Termék kitöltött Garanciajegyét és valószínűsíti a Termék vásárlásának körülményeit, pl. felmutatva a pénztár blokkot, számlát, stb. A reklamáció hatékony lebonyolításának érdekében ajánlott, hogy a Felhasználó a reklamált Termékkel együtt adja át a Kezelési útmutatóban leírt készlet tartalmát.

2. A Felhasználó betartja a Kezelési útmutatóban és a Garanciajegyen feltüntetett utasításokat.

3. A garancia csak a Magyar Köztársaság és az EU területén érvényes.

4. A garancia nem terjed ki a Termék következő okokból keletkező meghibásodásaira:

a. A Felhasználó nem tartotta be a Kezelési útmutatóban meghatározott, különösen a megfelelő használatra, karbantartásra és tisztításra vonatkozó feltételeket; A Felhasználó a Kezelési útmutatónak nem megfelelő tisztító és karbantartó szereket alkalmazott;

b. A Felhasználó nem megfelelő módon tárolja és szállítja a Terméket;

c. A Felhasználó önállóan, a Kezessel való egyeztetés nélkül módosította és/vagy átalakította a Terméket;

d. A Felhasználó a Kezelési útmutatónak nem megfelelő üzemeltetési anyagokat használt a Termékhez.

5. Az a Felhasználó, amelyik nem számít fogyasztónak az 1964 április 23-i, a Polgári Törvénykönyvről szóló törvény szerint, elveszíti a jelen garanciából eredő jogait, ha a Terméken:

- a szériaszámok, dátum jelölések és a típuscímkék a Felhasználó által eltávolításra, kicserélésre vagy megrongálásra kerültek
- a plombák a Felhasználó által megrongálásra kerültek, vagy a Felhasználó beavatkozásának nyomait viselik.

6. Figyelem! A Termék mindennapos kezelésével kapcsolatos, többek között a Kezelési útmutatóból eredő műveleteket a Felhasználó saját hatáskörébe és saját költségére végzi el

IV. Reklamációs eljárás

1. A Termék helytelen működésének észrevételekor, a reklamáció bejelentése előtt ellenőrizze, hogy a Kezelési útmutatóban meghatározott valamennyi művelet a megfelelő módon került végrehajtásra.

2. Ajánlott a reklamációt haladéktalanul bejelenteni, a legjobb a Termék hibája észrevételétől számított 7 napon belül. Az a Felhasználó, amelyik nem számít fogyasztónak az 1964 április 23-i, a Polgári Törvénykönyvről szóló törvény szerint, elveszíti a jelen garanciából eredő jogait, ha nem jelenti be 7 napon belül a reklamációt.
3. A reklamációs bejelentés megtehető a Termék vásárlásának helyén, a garanciális szervizben, vagy írásban az alábbi címen: DEDRA EXIM sp. z o.o., ul. 3 Maja 8, 05-800 Pruszków.
4. A Felhasználó a reklamációt a www.dedra.pl weboldalon található űrlap segítségével jelentheti be. („Garanciális reklamáció bejelentési űrlap").
5. Az egyes országok szerviz címei a www.dedra.pl weboldalon elérhetőek. Amennyiben az adott országban nincs garanciális szervíz, a reklamációs bejelentést ajánljuk a következő címre küldeni: DEDRA-EXIM Sp. z o.o., ul. 3 Maja 8, 05-800 Pruszków (Lengyelország).
6. A Felhasználó biztonságára való tekintettel a hibás Termék használata tilos.
7. Figyelem!!! A hibás Termék veszélyes a Felhasználó egészségére és életére.
8. A garanciából eredő kötelezettségek ellátására a reklamált Terméknek a Felhasználó általi leadásának napjától számított 14 munkanapon belül kerül sor.
9. A terméket reklamációra küldése előtt ajánlott megtisztítani. Ajánlott a reklamált terméket gondosan bebiztosítani a szállítási károk elkerülése érdekében (ajánlott a reklamált Terméket az eredeti csomagolásban elküldeni).
10. A garanciális időszak meghosszabbításra kerül azzal az idővel, mely alatt a Felhasználó a Termék meghibásodásából eredően nem tudta az használni.
A garancia nem zárja ki, nem korlátozza és nem függeszti fel a Felhasználó eladott termékek hibáira vonatkozó kezességi szabályokból eredő jogait.

A természetes személyeknek a személyes adatok kezelése tekintetében történő védelméről és az ilyen adatok szabad áramlásáról, valamint a 95/46/EK irányelv hatályon kívül helyezéséről szóló, 2016. április 27-i (EU) 2016/679 európai parlamenti és tanácsi rendelet 13. cikkének (1) és (2) bekezdésével összhangban tájékoztatjuk Önt, hogy

1. Az űrlapon megadott személyes adatainak Adminisztrátora a Pruszków-i székhelyű DEDRA-EXIM sp. z o.o. ul. 3 Maja 8, 05-800 Pruszków (továbbiakban: „Adminisztrátor").
2. Az Ön adatait kizárólag a készülékre vonatkozó garanciális eljárás lefolytatása céljából dolgozzuk fel az általános adatvédelmi rendelet (a továbbiakban: "GDPR") 6. cikke (1) bekezdésének b) pontjával összhangban Az adatszolgáltatás önkéntes, de a garanciális eljárás lefolytatásához szükséges.
3. Az Ön adatait a garanciális eljárás lefolytatásának megfontolásának időtartama alatt, valamint archiválási céllal kezeljük, amennyiben az Adminisztrátorral szembeni esetleges követelésekkel szemben szükséges védekezni, de legfeljebb azok elévüléséig.
4. Az Ön adatai csak olyan szervezetek számára adható ki, amelyek az Adminisztrátor nevében, a személyes adatok feldolgozására vonatkozó írásbeli megbízási szerződés alapján adatokat kezelnek, és többek között technikai szolgáltatást, tárhelyszolgáltatást vagy weboldal-karbantartást, informatikai-, futárszolgáltatást nyújtanak. Az Adatkezelő beszállítói kötelesek gondoskodni az adatbiztonságról és megfelelni a személyes adatok védelmére vonatkozó hatályos jogszabályok követelményeinek, és nem használhatják fel a rájuk bízott személyes adatokat az Adatkezelővel kötött szerződésben meghatározott céloktól eltérő célokra.
5. Az Ön adatait nem dolgozzuk fel automatizált módon, beleértve a profilalkotást, és nem továbbítjuk harmadik országba/nemzetközi szervezetnek.
6. Ön bármikor jogosult az adatai tartalmához történő hozzáféréshez, valamint annak helyesbítéshez, törléshez, az adatkezelés korlátozásához, az adathordozhatósághoz és a kifogásoláshoz való joghoz.
7. Az Ön személyes adatainak az Adatkezelő általi feldolgozásával kapcsolatos minden kérdésben az alábbi e-mail címen veheti fel a kapcsolatot: daneosobowe@dedra.pl
8. Önnek jogában áll van panaszt benyújtani az illetékes adatvédelmi hatóságnál;

RO Cuprinsul

1. Poze și desene
2. Descrierea aparatului
3. Destinația aparatului
4. Limitare de utilizare
5. Date tehnice
6. Pregătirea pentru lucru
7. Pornirea aparatului
8. Utilizarea aparatului
9. Activități curente de întreținere
10. Piese de schimb si accesorii
11. Înlăturarea defecțiunilor
12. Completarea aparatului
13. Informații pentru utilizatori cu privire la eliminarea aparatelor electrice și electronice
14. Card de garantie

Traducerea instrucțiunii originale

Declarația de conformitate este anexată la instrucțiuni ca un document separat. În cazul în care declarația de conformitate lipsește, contactați Dedra Exim Sp. z o.o.
Condiții generale de siguranță au fost atașate la instrucțiuni ca o broșură separată.

AVERTISMENT. Citiți toate avertismentele marcate cu simbolul și toate instrucțiunile.

Nerespectarea avertismentelor și instrucțiunilor de siguranță menționate mai jos poate cauza electrocutări, incendii sau leziuni grave.

Păstrați toate avertismentele și instrucțiunile pentru utilizare ulterioară.

ATENȚIE **Aparatul din linia SAS + ALL a fost proiectat să funcționeze doar cu încărcătoare și baterii din linia SAS + ALL.**

Bateria Li-Ion și încărcătorul nu sunt inclusee cu dispozitivul achiziționat și trebuie achiziționate separat. Nu utilizați altebaterii și încărcătoare, decât cele specificate.

2. Descrierea aparatului

Fig. A: 1. - Lanț, 2. - Protecție de siguranță, 3. - Capac, 4. - Blocare întrerupător, 5. - Mâner principal, 6. - Buton întrerupător, 7. - Priză baterie, 8. - Piuliță, 9. - Bara de ghidare, 10 - Șurub de reglare a tensiunii lanțului.

3. Destinația aparatului

Mașina este proiectată pentru tăierea lemnului și a obiectelor din lemn. Ferăstrăul este deosebit de potrivit pentru curățarea ramurilor subțiri și, de asemenea, pentru tăierea de întreținere a lăstarilor de copaci cu o grosime care nu depășește diametrul maxim de tăiere. Procedura este descrisă în detaliu în continuare în acest manual.
Este permisă utilizarea aparatului în lucrări de renovare și construcții, ateliere de reparații, în lucrări de amatori, cu respectarea condițiilor de utilizare și a condițiilor de lucru permise cuprinse în instrucțiunile de utilizare.

4. Limitare de utilizare

ATENȚIE **Dispozitivul poate fi utilizat numai în conformitate cu „Condițiile de funcționare permise" enumerate mai jos. Nu tăiați alte materiale decât cele specificate în secțiunea Destinația aparatului.**

Nu tăiați alte materiale decât cele specificate la Utilizare prevăzută.

ATENȚIE **Modificările neautorizate ale structurii mecanice și electrice, orice modificări, lucrări de service nedescrise în manualul de utilizare vor fi considerate ilegale și vor avea ca rezultat pierderea imediată a drepturilor de garanție, iar declarația de conformitate nu va mai fi valabilă.**

Utilizarea neconformă cu destinația sau utilizarea contrară manualului va duce la pierderea imediată a drepturilor de garanție.

Condiții de lucru acceptabile
S1 - funcționare continuă
Interval de temperatură de încărcare a bateriei 10 - 30 ° C. Nu expuneți la temperaturi de peste 40°C.

5. Date tehnice

Modelul mașini	**DED6984**
Tensiunea de lucru [V]	18 d.c.
Turația max. n0 [min-1]	4000
Viteza lanțului [m/s]	6
Lungimea ghidajului [mm]	100
Lungimea maximă de tăiere [mm]	90
Lățimea canelurii de ghidare [mm]	1,1
Numărul de verigi ale lanțului	28
Pasul lanțului [']	0,25
Profilul lanțului	Semi daltă
Nivelul de vibrație pe mâner [m/s2]	<2,5
Incertitudinea măsurării K [m/s2]	1,5

Emisie de zgomot:	
Nivelul de presiune al sunetului LPA [dB(A)]	69
Incertitudinea măsurării Kpa [dB(A)]	3
Nivelul de putere al sunetului Lwa [dB(A)]	77
Incertitudinea măsurării Kwa [dB(A)]	3
Nivelul garantat de putere sonoră LWA [dB (A)]	80

Informația privind vibrații și zgomot
Valoarea totală a vibrațiilor ah și nesiguranța măsurătorii au fost definite conform standardului EN 62841-4-1 și specificate în tabel.
Emisia zgomotului a fost definită conform EN 62841-4-1 valorile au fost specificate în tabel de mai sus.

⚠ ATENȚIE **Zgomotul poate cauza deteriorarea auzului, utilizați întotdeauna protectoare de auz în timpul lucrului!**

Valoarea totală declarată a vibrațiilor/zgomotului a fost măsurată în conformitate cu metodă standard de testare și poate fi utilizată pentru a compara un dispozitiv cu altul. Nivelul de vibrație/zgomot poate fi de asemenea utilizat pentru a efectua o estimare preliminară a expunerii la vibrații/zgomot.
Nivelul de vibrație/zgomot în timpul utilizării efective a dispozitivului poate să difere de valorile declarate, în funcție de modul în care sunt utilizate uneltele de lucru, în special de tipul piesei prelucrate și de necesitatea de a specifica măsurile de protecție a operatorului. Pentru a estima cu exactitate expunerea în condiții reale de utilizare, trebuie luate în considerare toate etapele ciclului de operare, inclusiv perioadele când dispozitivul este oprit sau când este pornit, dar fără să fie utilizat pentru lucru.

6. Pregătirea pentru lucru

⚠ ATENȚIE **Dispozitivul face parte din linia SAS + ALL, prin urmare, pentru a-l utiliza, trebuie să completați un set format din dispozitiv, baterie și încărcător. Utilizarea altor baterii și încărcătoare este interzisă.**
Efectuați toate acțiunile din acest capitol cu bateria deconectată.

Instalați bateria numai după ce unitatea este complet asamblată și tensiunea lanțului este setată.

⚠ ATENȚIE **Purtați întotdeauna mănuși de protecție la asamblarea, reglarea și verificarea ferăstrăului cu lanț pentru a evita tăieturile.**

Asamblarea barei de ghidare și a lanțului
Deșurubați piulița de blocare (fig. A. 8), scoateți capacul lanțului de transmisie (fig. A. 3) Montați bara cu elementul pasiv al tensionatorului, așa cum se arată în figura C.
Verificați dacă lanțul este deteriorat - dacă verigile nu sunt rupte, dacă niturile nu sunt rupte. Nu instalați lanțul deteriorat în ferăstrău.
Montați lanțul pe placa barei, cu dintele central introdus în crestătura de pe bară. când montați bara, asigurați-vă că orificiul de la capătul barei este introdus în dispozitivul de reglare a tensiunii lanțului.
Asigurați-vă de direcția corectă de instalare a lanțului - marginile ascuțite ale dinților de tăiere trebuie să fie orientate în direcția de rotație a lanțului.
Asigurați-vă că bara este presată corect pe corpul ferăstrăului și că lanțul este așezat corect în pinionul de transmisie (fig. C). Montați apărătoarea lanțului de transmisie (fig. A. 3) și strângeți piulița de presiune a barei (fig. A. 8). Asigurați-vă că apărătoarea aderă la carcasa ferăstrăului cu lanț de-a lungul tuturor marginilor de contact, nu iese în evidență și nu se strânge nicăieri.

Întinderea lanțului lanțului ferăstrăului
Lanțul se va alungi în timpul utilizării, verificați periodic tensiunea lanțului. Atunci când utilizați un lanț nou pentru prima dată, țineți cont de faptul că acesta are nevoie de un anumit timp de rodaj, astfel încât tensiunea lanțului trebuie verificată mult mai frecvent. Este deosebit de important să verificați tensiunea unui lanț nou la fiecare 5-10 minute aproximativ de funcționare.
Pentru a regla tensiunea lanțului, utilizați o șurubelniță Phillips. Rotirea șurubului situat în corpul mașinii spre stânga strânge lanțul ferăstrăului. Rotirea în direcția opusă slăbește tensiunea lanțului (fig. E). Atunci când lanțul este tensionat corect, acesta nu se lasă de-a lungul marginii inferioare a barei și poate fi îndepărtat ușor de bară la mijlocul lungimii sale cu aproximativ 3 - 4 mm (fig. D), fără ca lanțul să cadă din canelura barei. Când este eliberat, lanțul revine la locul său în canelura barei. Dacă este necesar, efectuați ajustările repetând pașii de mai sus.

Lubrifierea lanțului
Cel mai bine este să înmuiați un lanț nou în ulei timp de câteva ore înainte de a-l utiliza pentru prima dată. Acest lucru va permite uleiului să pătrundă în toate părțile lanțului de tăiere, prelungind durata de viață a întregului sistem de tăiere.
Dacă mașina nu are un sistem de lubrifiere a lanțului, faceți pauze în timpul funcționării și folosiți o perie îmbibată cu ulei pentru a șterge și curăța lanțul.

7. Pornirea aparatului

⚠ ATENȚIE **Înainte de a porni aparatul, este esențial să efectuați activitățile descrise în capitolul „Pregătirea pentru lucru”.**

Înainte de a porni mașina, asigurați-vă că nu există alte persoane sau animale în apropiere care ar putea intra necontrolat în raza sa de acțiune. Asigurați-vă că lanțul ferăstrăului nu atinge nimic la pornire.
Pentru a porni mașina, apăsați butonul de blocare a comutatorului și apoi apăsați butonul comutatorului; dacă eliberați butonul comutatorului, mașina se va opri.

8. Utilizarea aparatului

⚠ ATENȚIE **Dacă bateria se încălzește peste 40 ° C, opriți lucrul și așteptați până când bateria se răcește.**
Când utilizați aparatul, toate regulile și recomandările de siguranță descrise în condițiile de siguranță trebuie respectate cu strictețe.

Nu tăiați lemnul așezat direct pe sol, beton sau orice altă suprafață. Contactul dintre lanț și sol sau altă suprafață nu numai că poate fi periculos, dar va scurta și durata de viață a lanțului și a barei de ghidare.

⚠ ATENȚIE **Țineți întotdeauna ferăstrăul cu lanț cu mâna dreaptă pe mânerul din spate.**

Ținerea ferăstrăului cu lanț în poziția opusă crește riscul de rănire și nu trebuie utilizată niciodată.

Defrișarea
Defrișarea este îndepărtarea ramurilor de pe un copac doborât care se află pe sol. La tăiere, ramurile inferioare mai groase trebuie lăsate la locul lor pentru a susține copacul pe sol. Începeți să tăiați de la baza copacului doborât, înaintând spre vârf. Tăiați ramurile una câte una, îndepărtând ramurile mici dintr-o singură tăiere. Tăiați ramurile tensionate de pe partea tensionată pentru a evita blocarea ferăstrăului. Aveți grijă atunci când tăiați ramuri tensionate, deoarece acestea pot să se întoarcă într-o direcție neprevăzută și să lovească operatorul, provocându-i răni.
Subțierea copacului
Subțierea (sau tăierea cu ferăstrăul) presupune tăierea transversală a unui copac tăiat și cojit anterior în bucăți mai scurte pentru a obține tăierea dorită.

Tăierea ramurilor și lăstarilor la pomii fructiferi
Se recomandă tăierea ramurilor și lăstarilor pomilor fructiferi nu perpendicular, ci ușor înclinat și la o înălțime de aproximativ 5 mm deasupra mugurelui. Tăierea oblică trebuie făcută astfel încât punctul cel mai înalt să fie deasupra mugurelui.
Tăietura nu trebuie făcută prea aproape de trunchi, astfel încât zona tăiată să se poată vindeca.
Deconectați bateria după fiecare utilizare pentru a evita activarea accidentală de către trecători sau în timpul manipulării.

9. Activități curente de întreținere

⚠ ATENȚIE **Efectuați toate activitățile de service cu dispozitivul deconectat de la sursa de alimentare. Purtați întotdeauna mănuși de protecție când manipulați ferăstrăul cu lanț pentru a evita răniri.**

Verificarea tensiunii lanțului
Amintiți-vă că lanțul mașinii se încălzește și se întinde în timpul funcționării. În timpul pauzelor de lucru, verificați tensiunea lanțului, corectând-o corespunzător, așa cum este descris în secțiunea „Pregătirea pentru lucru”. Când lucrarea este terminată, reduceți tensiunea lanțului pentru ca acesta să nu se blocheze în bară pe măsură ce se răcește și se scurtează.

Verificarea stării barei și a lanțului
Verificați periodic starea lanțului și a barei de ghidare (cel puțin la fiecare 5 ore de funcționare). Efectuați dezasamblarea în ordinea inversă celei descrise pentru asamblare în secțiunea „Pregătirea pentru utilizare”. Curățați canelurile de ghidare ale lanțului Pentru a evita uzura excesivă a barei, verificați starea canelurilor barei: dacă observați un decalaj cauzat de întoarcerea spre exterior a marginilor canelurilor barei, înlocuiți bara cu una nouă sau trimiteți-o la un centru de service pentru recondiționare.

Verificați dacă lanțul are verigi rupte, nituri slăbite.
Nu utilizați lanțul care are verigi rupte, nituri slăbite sau ale cărui articulații sunt rigide.

Alte lucrări de întreținere
Verificați periodic starea pinionului care antrenează lanțul (fig.B); dacă este deteriorat, duceți unitatea la un centru de service pentru înlocuire.
Curățați în mod regulat întreaga unealtă electrică, acordând o atenție deosebită curățării orificiilor de aerisire ale acesteia.

Evitați să încărcați acumulatorul imediat după o utilizare intensivă. Din cauza fenomenului de descărcare, nu depozitați pachetul de baterii complet descărcat, deoarece acesta se poate descărca atunci sub un nivel critic și se poate deteriora permanent.
Prin urmare, atunci când nu este utilizat, acumulatorul trebuie depozitat parțial încărcat (până la aproximativ 40%). Reîncărcați bateria înainte ca aceasta să se descarce complet. Depozitați bateriile la temperaturi de 10-30°C. Depozitată la temperaturi scăzute, aceasta își va pierde capacitatea mai repede.

⚠ ATENȚIE **Încărcarea bateriei este descrisă în instrucțiunile pentru bateria și încărcătorul din linia SAS+ALL.**

Zona de depozitare trebuie să fie inaccesibilă copiilor.
Dacă este necesar să trimiteți dispozitivul la un centru de service pentru reparații, protejați-l împotriva deteriorărilor mecanice accidentale și scoateți bateria din priza încărcătorului.

Cum se dezasamblează bateria
Pentru a îndepărta acumulatorul, prindeți dispozitivul de mâner și apoi apăsați butonul de eliberare situat în partea din față a acumulatorului. Glisați pachetul de baterii din priză. Pentru a monta pachetul de baterii, glisați pachetul de baterii în priza pentru baterii și apoi apăsați în jos până când zăvorul mânerului se prinde.

Montarea, înlocuirea sculei
După fixarea sculei, asigurați-vă că scula de lucru a fost fixată corect: așezați scula electrică în poziție orizontală, încercați să extindeți vârful fixat. Dacă nu poate fi ejectat, acesta a fost fixat corect.

Întreținerea sculei
Întreținerea include întreținerea sculei și a accesoriilor sale, respectiv a acumulatorului și a încărcătorului.

⚠ ATENȚIE **Nu efectuați niciodată lucrări de întreținere a aparatului în timp ce acesta este conectat la o sursă de alimentare.**

Se pot produce vătămări grave sau șocuri electrice. Scoateți pachetul de baterii din priza pentru baterii înainte de a efectua lucrări de întreținere.
Întreținerea aparatului constă în menținerea în stare de curățare corespunzătoare a tuturor componentelor sale necesare pentru funcționarea normală. Nu se pot folosi solvenți pentru curățare, deoarece aceștia pot provoca deteriorarea iremediabilă a carcasei și a altor componente din plastic.
Bateria nu trebuie curățată cu apă, deoarece aceasta poate provoca scurtcircuite interne care pot duce la deteriorări permanente.

Înainte de fiecare pornire:
- Verificați dacă gurile de aerisire ale motorului nu sunt obstrucționate sau murdare. Dacă este necesar, descoperiți/curățați-le cu o cârpă ușor umezită cu apă;

După fiecare utilizare:
- Deconectați bateria pentru a evita activarea accidentală de către persoane neautorizate sau în timpul manipulării.

10. Piese de schimb si accesorii

Pentru a achiziționa piese de schimb și accesorii, vă rugăm să contactați Serviciul Dedra Exim. Detaliile de contact pot fi găsite pe pagina 1 a instrucțiuni.
Când comandați piese de schimb, vă rugăm să precizați numărul lotului pe plăcuța de identificare și numărul piesei din desenul de asamblare.
În perioada de garanție, reparațiile se fac in condițiile specificate în cardul de garantie. Vă rugăm să trimiteți produsul defect pentru reparație la locul achiziției (vânzătorul este obligat să accepte produsul reclamat), să-l trimiteți la serviciul central Dedra Exim sau să-l trimiteți la serviciul cel mai apropiat de domiciliul dumneavoastră (lista de servicii pe pagina www. dedra.pl). Vă rugăm să atașați cardul de garanție completat. După perioada de garanție, reparațiile sunt efectuate de către service-ul central. Produsul deteriorat trebuie trimis la service (costurile de transport sunt suportate de utilizator).

11. Înlăturarea defecțiunilor

⚠ ATENȚIE **Deconectați aparatul de la sursa de alimentare înainte de a încerca să remediați singur defecțiunile.**

Problemă	Cauza	Soluție
Aparatul nu funcționează	Baterie conectată incorect.	Verificați bateria.
	Baterie descărcată	Reîncărcați bateria
	Întrerupătorul este defect	Înlocuiți comutatorul cu unul nou - trimiteți unitatea la service
	Miros de izolație arsă	Motorul trebuie reparat - trimiteți unitatea la service
Motorul se supraîncălzește	Orificii de aerisire înfundate	Suflați cu aer comprimat
Aparatul pornește cu dificultate, se oprește din funcționare după un timp	Tensiunea lanțului prea strânsă	Verificați tensiunea lanțului (consultați secțiunea „Pregătirea pentru utilizare”)
Eficiență foarte scăzută	Lanțul este uzat	Reascuțiți sau înlocuiți lanțul
	Tensiunea lanțului prea slabă	Verificați tensiunea lanțului (a se vedea secțiunea „Pregătirea pentru utilizare”)

12. Completarea aparatului

1 - mini ferăstrău fără fir - 1 buc., 2 - lanț - 1 buc., 3 - bară de ghidare - 1 buc.

13. Informația pentru utilizatori privind eliminarea utilajelor uzate (se referă la gospodării de casă)



Simbolul afișat pe produse sau pe documentația care le însoțește indică faptul că echipamentele electrice sau electronice defecte nu trebuie eliminate împreună cu deșeurile menajere. În cazul în care trebuie să eliminați, să reutilizați sau să recuperați componente, trebuie să le duceți la un punct de colectare specializat, unde vor fi acceptate gratuit. Autoritățile locale furnizează informații privind locația punctelor de colectare a echipamentelor uzate, de exemplu pe site-urile lor web.
Eliminarea corespunzătoare a dispozitivului permite conservarea resurselor valoroase și evitarea impactului negativ asupra sănătății și mediului, care rezultă din posibilitatea prezenței substanțelor, amestecurilor și componentelor periculoase în echipament.
Eliminarea incorectă a deșeurilor riscă sancțiuni în conformitate cu reglementările locale relevante.
Utilizatorii din țările UE: Dacă trebuie să vă debarasați de echipamente electrice sau electronice, vă rugăm să contactați cel mai apropiat punct de vânzare sau furnizorul dumneavoastră, care vă va putea oferi informații suplimentare.
Eliminarea în țări din afara Uniunii Europene: Acest simbol se aplică numai în țările din Uniunea Europeană. În cazul în care doriți să aruncați acest produs, vă rugăm să contactați autoritățile locale sau dealerul pentru a afla metoda corectă de eliminare.
În conformitate cu Regulamentul (UE) nr. 2023/1542 al Parlamentului European și al Consiliului privind bateriile și acumulatorii și deșeurile de baterii și acumulatori, bateriile/acumulatorii defecți sau uzați trebuie să fie colectați separat și duși la o reprelucrare compatibilă cu mediul.

Certificat de garanţie

pentru

.....

Nr. de katalog: …… Număr de lot: .....

(denumit în continuare Produs)

Data de cumpărare a produsului: .....

Ştampila vânzătorului

Data şi semnătura vânzătorului: .....

Declaraţia Utilizatorului:

Confirm, că am fost informat în ceea ce priveşte condiţiile de garanţie şi efectele nerespectării orientăriilor cuprinse în manualul de utilizare şi în Certificatul de garanţie. Condiţiile prezentei garanţiei îmi sunt cunoscute ce afirm cu semnătura mea de mână:

....

Data şi locul semnătura Utilizatorului

I. Responsabilitatea pentru produs

1. **Garant** - DEDRA EXIM sp. z o.o. cu sediul în Pruszkowie, adresa: ul. 3 Maja 8, 05-800 Pruszków, KRS 0000062517, Sąd Rejonowy dla m.st. Warszawy w Warszawie, XIV Wydział Gospodarczy Krajowego Rejestru Sądowego,[Judecătoria Raională pentru o.c. Varşovia în Varşovia, Departamentul al XIV–a Economic al Registrului Naţional Juridic] NIP [CIF] 527-020-49-33, Kapitał zakładowy [capital social]: 100 980.00 zł..

2. în condiţiile menţionate în prezentul Certificat de garanţie Garantul acordă garanţie la produsul derivat din distribuţia Garantului.
3. Responsabilitatea cu titlu de garanţie cuprinde numai defectele care sau ivit din cauze datorate Produsului în momentul livrării acestuia Utilizatorului.
4. Cu titlu de garanţie, Utilizatorul, obţine dreptul la repararea gratis a Produsului, dacă defecţiunea s-a ivit în perioada de garanţie. Modul de reparare a Produsului (metoda de executare a reparării) depinde de decizia Garantului. Dacă Garantul constată că Produsul nu poate fi reparat, Garantul îşi rezervă dreptul de a schimba piesa defectă sau total Produsul cu altul fără defecte sau de a micşora preţul Produsului ori de a se retrage de la Contract.
5. Faţă de Utilizatorul, care conform cu legea din data de 23 aprilie 1964 din Codul Civil, nu este un consumator, răspunderea Garantului pentru dauna rezultate din prezenta garanţie şi/ sau în legătură cu încheierea şi executarea acesteia, indiferent de dreptul legal, este limitată maxim până la valoarea Produsului defect..

II. Perioada de garanţie

Componentele Produsului acoperite de garanţie	Durata de protecţie a garanţiei
DED6984	36 luni, de la data cumpărării Produsului, înscrisă în prezentul Certificat de garanţie

III. Condiţiile de utilizare a garanţiei
1 Prezentarea de către Utilizator a Certificatul completat de garanţie a Produsului şi dovedirea împrejurărilor de cumpărare a Produsului de ex. prin prezentarea chitanţei, facturei, etc. Pentru a efectua în mod eficient reclamaţia, se recomandă că Utilizatorul să trimite împreună cu Produsul reclamat, toate componetele menţionate la “Completarea” Produsului în manualul de utilizare.
2. Respectarea de către Utilizator a recomandările din Manualul de utilizare şi din Certficatul de garanţie.
3. Garanţia acoperă numai teritoriul Republicii Polonă şi UE.
4. Garanţia nu acoperă defecţiunile Produsului apărute în special din cauza:
a. Nerespectării de către Utilizator a condiţiilor indicate în Manualul de utilizare, în special în domeniul de utilizare, întreţinere şi curăţare corectă.
b. Utilizarea de către Utilizator a unor produse de curăţare sau substanţe de conservare care sunt neadecvate cu Manualul de utilizare;
c. Depozitare necorespunzătoare şi transportul necorespunzător al Produsului de către Utilizator;
d. Modificări şi/sau reconstrucţii arbitrare a Produsului de către Utilizator;
e. Utilizarea în Produs de către Utilizator a unor materiale consumabile neconforme cu manualul de utilizare
5. Utilizatorul care conform nu legea din data de 23 aprilie 1964 din Codul Civil nu este un consumator, pierde garanţia pentru Produsul, în care:
- numerele de serie, marcarea datelor şi plăcuţele cu datele technice au fost îndepărtate de către Utilizator;
- sigiliile existente au fost deteriorate de Utilizator sau au urme rămase din manipularea de către utilizator la acestea.
6. **Atenţie!** Operaţiile legate cu utilizarea de fiecare zii, descrise în manualul de utilizare, Utilizatorul execută singur pe costul său.

IV. Procedura de reclamaţie
1. Dacă se constată că Produsul nu funcţionează corect, Înainte de a depune reclamaţia trebuie să Vă asiguraţi dacă toate operaţiunile descrise în manualul de utilizare au fost executate corect.
2. Sesizaţi imediat reclamaţia, cel mai bine în termen de 7 zile de la data la care aţi observant defectul produsului. Utilizatorul care conform cu legea din data de 23 aprilie 1964 din Codul Civil nu este un consumator, pierde garanţia pentru Produs dacă reclamaţia nu depune în termen de până de 7 zile.
3. Sesizarea reclamaţiei se face de ex. la. la punctul de cumpărare a Produsului, la service-ul de garanţie sau se poate trimite în scris pe adresa: DEDRA EXIM sp. z o.o., ul. 3 Maja 8, 05-800 Pruszków.
4. Utilizatorul poate să depună reclamaţia prin formularul accesibil pe pagina de internet www.dedra.pl. (“Formular pentru sesizarea reclamaţiei cu titlu de garanţie”).
5. Adresele service-urilor de garanţie din fiecare stat sunt accesibile pe pagina www.dedra.pl. Dacă service-ul lipseşte în statul adecvat, trimiteţi sesizările de reclamaţie cu titlu de garanţie pe adresa: DEDRA EXIM sp. z o.o. ul. 3 Maja 8, 05-800 Pruszków (Polonia).
6. Luând în considerare siguranţa Utilizatorului se interzice utilizarea Produsului defect.
7. Atenţie!!! Utilizarea Produsului defect este periculos pentru sănătatea şi viaţa Utilizatorului.
8. Executarea obligaţiilor rezultate din garanţie va avea loc în termen de 14 zile lucrătoare, calculate de la data furnizării de către Utilizator a Produsului reclamat.
9 Înainte de furnizare a Produsului reclamat se recomandă curăţirea acestuia. Se recomandă de a se asigura bine Produsul împotriva distrugerii în timpul transportului (se recomandă să trimiteţi produsul reclamat în ambalajul original).
10. Perioada de garanţie va fi prelungită cu durata în care, din cauza defectului Produsului acoperit de garanţie Utilizatorul nu l-a putut să-l utilizeze,
Garanţia nu opreşte, nu limitează nu suspendează drepturile Utilizatorului rezultate din dispoziţiile privind garanţia pentru vicile produsului vândut.

În conformitate cu articolul 13 alineatele (1) și (2) din Regulamentul (UE) 2016/679 al Parlamentului European și al Consiliului din 27 aprilie 2016 privind protecția persoanelor fizice în ceea ce privește prelucrarea datelor cu caracter personal și privind libera circulație a acestor date și de abrogare a Directivei 95/46/CE, vă informăm.
1. Administratorul datelor Dumneavoastră cu caracter personal furnizate în formular este DEDRA-EXIM sp. z o. o. cu sediul social în Pruszków, ul. 3 Maja 8, 05-800 Pruszków (în continuare: „Administrator”).
2. Datele dumneavoastră vor fi prelucrate numai în scopul derulării procedurii de garanție a dispozitivului în conformitate cu art. 6 alin.1 lit. b din regulamentul general privind protecția datelor (în continuare: „GDPR”). Furnizarea datelor este voluntară, dar necesară pentru derularea procedurii de garanție.
3. Datele dumneavoastră vor fi prelucrate pe perioada de luare în considerare a procedurii de garanție și în scopuri de arhivare în cazul în care este nevoie de apărare împotriva oricăror pretenții împotriva Administratorului, nu mai mult decât până la expirarea acestora.
4. Datele dumneavoastră pot fi dezvăluite numai entităților care prelucrează date pentru administrator pe baza unui contract scris de încredințare a prelucrării datelor cu caracter personal care oferă, printre altele, service tehnic, hosting sau intreținere site, service IT, firmă de curierat. Furnizorii Administratorului sunt obligați să asigure securitatea datelor și să îndeplinească cerințele legii aplicabile referitoare la protecția datelor cu caracter personal și nu pot folosi datele cu caracter personal încredințate în alte scopuri decât cele specificate în contractul cu Administratorul.
5. Datele dumneavoastră nu vor fi prelucrate în mod automatizat, inclusiv sub formă de profilare, și nu vor fi transferate către o țară terță/organizație internațională.
6. Aveți dreptul de a accesa datele dumneavoastră și dreptul de a rectifica, șterge, limita prelucrarea, dreptul de a transfera date, dreptul de a vă opune în orice moment.
7. În toate aspectele legate de prelucrarea datelor dumneavoastră cu caracter personal de către Administrator, ne puteți contacta la următoarea adresă de e-mail: daneosobowe@dedra.pl.;
8. Aveți dreptul de a depune o plângere la autoritatea competentă pentru protecția datelor cu caracter personal.

SI Kazalo

1. Fotografije in risbe
2. Opis naprave
3. Namembnost naprave
4. Omejitve uporabe
5. Tehnični podatki
6. Priprava za delo
7. Vklop naprave
8. Uporaba naprave
9. Tekoča vzdrževalna opravila
10. Nadomestni deli in dodatna opremai
11. Samoodpravljanje napak
12. Kompletacija naprave
13. Informacije za uporabnike o tem, kako odstranjevati odrabljene električne in elektronske naprave
14. Garancijski list

Prevod izvirnih navodil

Izjava o skladnosti je priložena navodilom kot ločen dokument. Če izjave o skladnosti ni, se obrnite na Dedra Exim Sp. z o.o.
Splošni varnostni predpisi so priloženi navodilom kot ločena brošura.

OPOZORILO. Preberite vsa s simbolom označena ⚠ opozorila in vsa navodila.

Neupoštevanje spodaj navedenih varnostnih opozoril in navodil je lahko vzrok električnega udara, požara ali hudih poškodb.

Shranite vsa opozorila in navodila za morebitno kasnejšo uporabo.

⚠ POZOR **Naprava iz linije SAS+ALL je zasnovana za delo samo s skupaj polnilniki in baterijami iz linije SAS+ALL.**

Li-Ion baterija in polnilnik nista del kupljene naprave in ju je treba kupiti posebej. Prepovedana je uporaba baterij in polninikov, ki niso namenjeni za to napravo.

2. Opis naprave

Slika A: 1. - veriga, 2. - varnostna zaščita, 3. - pokrov, 4. - zaklep stikala, 5. - glavni ročaj, 6. - gumb stikala, 7. - vtičnica baterije, 8. - matica, 9. - vodilna palica, 10. - vijak za nastavitev napetosti verige.

3. Namembnost naprave

Stroj je namenjen žaganju lesa in lesenih predmetov. Žaga je še posebej primerna za obrezovanje tankih vej in tudi za vzdrževalno rezanje drevesnih poganjkov, katerih debelina ne presega največjega premera rezanja. Postopek je podrobno opisan v nadaljevanju tega priročnika.
Napravo je dovoljeno uporabljati tudi pri obnovitvenih in gradbenih delih, v delavnicah za izvajanje popravil ter v okviru ljubiteljskih dejavnosti, ob upoštevanju dejanskih in dovoljenih pogojev uporabe, kot so navedeni v teh navodilih za uporabo.

4. Omejitve uporabe

⚠ POZOR **Napravo je dovoljeno uporabljati samo v skladu s spodnjimi "Dovoljenimi pogoji dela z napravo".**

Ne režite materialov, ki niso navedeni v poglavju Namenska uporaba.

⚠ POZOR **Kakršne koli samovoljne uvedbe sprememb v mehansko in električno strukturo, modifikacije naprave ali taka izvajanja vzdrževanja ali servisiranja, ki niso skladna z opisi v teh navodilih za uporabo, se štejejo za nezakonita in imajo za posledico takojšnjo izgubo garancijskih pravic, izjava o skladnosti pa preneha veljati.**

Uporaba, ki ni v skladu z namembnostjo naprave ali je neskladna s temi navodili za uporabo, ima za posledico takojšnjo izgubo garancijskih pravic.

Dovoljeni pogoji dela z napravo
S1 - neprekinjeno delovanje
Temperaturno območje polnjenja baterije 10-30 °C. Ne izpostavljati temperaturam nad 40 °C.

5. Tehnični podatki

Model	**DED6984**
Napetost v omrežju [V]	18 d.c.
Hitrost vrtenja max n0 [min-1]	4000
Hitrost verige [m/s]	6
Dolžina vodila [mm]	100
Največja dolžina rezanja [mm]	90
Širina vodilnega utora [mm]	1,1
Število členov verige	28
Razmik verige ["]	0,25
Profil verige	Semi dleta
Stopnja vibracij na ročaju [m/s2]:	<2,5
Merilna negotovost Ka [m/s2]	1,5
Emisija hrupa:	
Raven tlaka LpA [dB(A)]	69
Merilna negotovost (KpA) [dB(A)]	3
Raven moči LWA [dB(A)]	77
Merilna negotovost (KWA) [dB(A)]	3
Zajamčena raven zvočne moči LWA [dB(A)]	80

Informacije o vibracijah in hrupu
Kombinirana vrednost vibracij a_h in merilna negotovost sta bili določeni v skladu s standardom EN 62841-4-1 in sta navedeni v tabeli.
Emisija hrupa je bila določena v skladu z EN 62841-4-1, vrednosti so podane v zgornji tabeli.

⚠ POZOR **Hrup lahko poškoduje sluh, pri delu je vedno treba uporabljati zaščito za ušesa!**

Deklarirana skupna vrednost vibracij/hrupa je bila izmerjena v skladu s standardno preskusno metodo in se lahko uporablja za primerjave ene naprave z drugo. Navedeno raven vibracij/hrupa se lahko uporablja tudi za začetno oceno izpostavljenosti vibracijam/hrupu.
Raven vibracij/hrupa med dejansko uporabo naprave se lahko razlikuje od deklariranih vrednosti, odvisno od načina uporabe delovnih orodij, v tem zlasti od vrste obdelovanca ter od potrebe opredelitve ukrepov za zaščito uporabnika orodja. Za natančno oceno izpostavljenosti v dejanskih pogojih uporabe je treba upoštevati vse dele delovnega cikla, vključno z obdobji, ko je orodje izklopljeno ali ko je vklopljeno, vendar se z njim ne dela.

6. Priprava za delo

⚠ POZOR

Naprava je del linije SAS+ALL, zato jo je možno uporabljati le v okviru ustreznega sestava, sestoječega se iz naprave ter specificirane baterije in polnilnika. Uporaba drugih baterij in polnilnikov je prepovedana.
Vse korake, ki so opisani v tej točki, je treba opraviti pri odklopljeni bateriji.

Baterijo namestite šele, ko je enota v celoti sestavljena in je nastavljena napetost verige.

⚠ POZOR **Pri sestavljanju, nastavljanju in preverjanju verižne žage vedno nosite zaščitne rokavice, da se izognete urezninam.**

Sestavljanje vodila in verige
Odvijte zategovalno matico (slika A. 8), odstranite pokrov pogona verige (slika A. 3) Sestavite vodilno palico s pasivnim členom napenjalnika, kot je prikazano na sliki C.
Preverite, ali je veriga poškodovana - ali členi niso pretrgani, ali zakovice niso pretrgane. Poškodovane verige ne vgrajujte v žago.
Namestite verigo na ploščo palice tako, da je sredinski zob vstavljen v zarezo na palici. pri nameščanju palice pazite, da je luknja na koncu palice vstavljena v nastavitveni element za napenjanje verige.
Zagotovite pravilno smer namestitve verige - ostri robovi rezalnih zob morajo biti usmerjeni v smer vrtenja verige. Prepričajte se, da je palica pravilno pritisnjena na telo žage in da je veriga pravilno nameščena v pogonskem kolesu (slika C). Namestite varovalo pogona verige (slika A. 3) in zategnite pritisno matico palice (slika A. 8). Prepričajte se, da se varovalo prilega ohišju verižne žage po vseh stičnih robovih, da nikjer ne izstopa ali se zateguje.

Napenjanje verige motorne žage
Veriga se med uporabo podaljša, zato redno preverjajte njeno napenjanje. Pri prvi uporabi nove verige imejte v mislih, da potrebuje določen čas za zagon, zato je treba napenjanje verige preverjati veliko pogosteje. Še posebej pomembno je, da napetost nove verige preverite vsakih približno 5 do 10 minut delovanja.
Za nastavitev napetosti verige uporabite križni izvijač. Z obračanjem vijaka, ki se nahaja v ohišju naprave, v levo napnite verigo žage. Obračanje v nasprotni smeri razrahlja napenjanje verige (slika E). Ko je veriga pravilno napeta, se ne poveša ob spodnjem robu palice in jo lahko na sredini dolžine nežno odmaknete od palice za približno 3 do 4 mm (slika D), ne da bi veriga izpadla iz utora palice. Ko se veriga sprosti, se vrne na svoje mesto v utoru palice. Po potrebi opravite nastavitve s ponavljanjem zgornjih korakov.

Mazanje verige
Novo verigo je najbolje pred prvo uporabo za nekaj ur namočiti v olje. Tako bo olje prodrlo v vse dele rezalne verige in podaljšalo življenjsko dobo celotnega rezalnega sistema.
Stroj nima sistema za mazanje verige, med delom delajte odmore in s krtačo, prepojeno z oljem, obrišite in očistite verigo.

7. Vklop naprave

Pred zagonom naprave je obvezno treba opraviti opravila, opisana v točki "Priprava za delo".

Pred vklopom stroja se prepričajte, da v bližini ni drugih ljudi ali živali, ki bi lahko nenadzorovano vstopili v njegovo delovno območje. Prepričajte se, da se veriga žage med zagonom ne dotika ničesar.
Za vklop stroja pritisnite gumb za zaklepanje stikala in nato pritisnite gumb za stikalo, s sprostitvijo gumba za stikalo se stroj izklopi.

8. Uporaba naprave

⚠ POZOR **Če se baterija segreje nad 40 °C, prenehajte z delom in počakajte, da se baterija ohladi.**

Pri delu z napravo je treba strogo upoštevati vsa varnostna pravila in priporočila, opisana v varnostnih pogojih.

Ne režite lesa, ki leži neposredno na tleh, betonu ali kateri koli drugi površini. Stik med verigo in tlemi ali drugo površino ni le nevaren, temveč tudi skrajša življenjsko dobo verige in vodila.

⚠ POZOR **Verižno žago vedno držite z desno roko na zadnjem ročaju.**

Držanje verižne žage v nasprotnem položaju povečuje nevarnost poškodb in ga nikoli ne smete uporabljati.

Obrezovanje
Obrezovanje je odstranjevanje vej s posekanega drevesa, ki leži na tleh. Pri obrezovanju je treba pustiti debelejše spodnje veje, ki podpirajo drevo na tleh. Z obrezovanjem začnite pri vznožju posekanega drevesa in se pomaknite proti vrhu. Veje obrezujte eno za drugo, manjše veje pa odstranite z enim rezom. Napete veje obrezujte z napete strani, da se žaga ne zatakne. Pri rezanju napete veje bodite previdni, saj lahko te odskočijo v nepredvideno smer in zadenejo upravljavca ter ga poškodujejo.

Redčenje drevesa
Redčenje (ali žaganje) vključuje prečno rezanje predhodno posekanega in obrezanega drevesa na krajše kose, da se doseže želeni rez.

Rezanje vej in poganjkov sadnega drevja
Veje in poganjke sadnega drevja je priporočljivo rezati ne pravokotno, temveč rahlo poševno in na višini približno 5 mm nad popkom. Rez je treba opraviti poševno, tako da je najvišja točka nad brstom.
Rez ne sme biti preblizu debla, da se rezno mesto lahko zaceli.
Po vsaki uporabi odklopite baterijo, da se izognete nenamerni aktivaciji s strani mimoidočih ali med rokovanjem.

9. Tekoča vzdrževalna opravila

⚠ POZOR **Kakršna koli vzdrževalna opravila na napravi se sme opraviti le po odklopu naprave od vira napajanja.**

Preverjanje napetosti verige
Ne pozabite, da se veriga stroja med delovanjem segreje in raztegne. Med prekinitvami delovanja preverite napetost verige in jo ustrezno popravite, kot je opisano v razdelku „Priprava na delovanje“. Po končanem delu zmanjšajte napetost verige, da se ne bi zataknila v letvi, ko se ohladi in skrajša.

Preverjanje stanja palice in verige
Občasno (vsaj vsakih 5 delovnih ur) preverite stanje verige in vodilne palice. Demontažo opravite v obratnem vrstnem redu, kot je opisan za montažo v poglavju „Priprava na uporabo“. Očistite vodilne utore verige
Da bi preprečili prekomerno obrabo vodilne palice, preverite stanje utorov palice: če opazite vrzel, ki je posledica tega, da se robovi utorov palice obračajo navzven, zamenjajte palico z novo ali jo pošljite v servisni center na obnovo.
Preverite verigo, ali so pretrgani členi in razrahljane zakovice.
Ne uporabljajte verige, ki ima pretrgane člene, ohlapne zakovice ali katere spoji so togi.

Drugo vzdrževanje
Redno preverjajte stanje zobnika, ki poganja verigo (slika B); če je poškodovan, odnesite napravo v servisni center, kjer ga bodo zamenjali.
Redno čistite celotno električno orodje, posebno pozornost pa namenite čiščenju prezračevalnih odprtin električnega orodja.
Akumulatorja ne polnite takoj po intenzivni uporabi. Zaradi pojava praznjenja ne shranjujte popolnoma izpraznjenega baterijskega paketa, saj se lahko takrat izprazni pod kritično raven in se trajno poškoduje.
Kadar akumulatorskega sklopa ne uporabljate, ga zato hranite delno napolnjenega (do približno 40 %). Akumulator napolnite, preden se popolnoma izprazni. Baterije shranjujte pri temperaturah od 10 do 30 °C. Če jo hranite pri nizkih temperaturah, bo hitreje izgubila zmogljivost.

Polnjenje baterije je opisano v navodilih za baterijo in polnilnik iz linije SAS+ALL.

Prostor za shranjevanje mora biti nedostopen otrokom.
Če je treba napravo poslati v popravilo v servisni center, jo zaščitite pred nenamernimi mehanskimi poškodbami in odstranite baterijo iz vtičnice polnilnika.

Kako razstaviti baterijo
Če želite odstraniti baterijski sklop, napravo primite za ročaj in nato pritisnite gumb za sprostitev, ki se nahaja na sprednji strani baterijskega sklopa. Paket baterij potisnite iz vtičnice. Če želite namestiti paket baterij, potisnite paket baterij v vtičnico in nato pritisnite navzdol, dokler se ključavnica ročaja ne zaskoči.

Montaža in zamenjava orodja
Po pritrditvi orodja se prepričajte, da je bilo delovno orodje pravilno pritrjeno: električno orodje položite vodoravno in poskusite iztegniti pritrjeno bit. Če ga ni mogoče izvleči, je bil pravilno pritrjen.

Vzdrževanje orodja
Vzdrževanje vključuje servisiranje orodja in njegove dodatne opreme, tj. akumulatorja in polnilnika.

⚠ POZOR **Nikoli ne izvajajte vzdrževalnih del na napravi, ko je ta priključena na vir električne energije.**

Lahko pride do hudih poškodb ali električnega udara. Pred izvajanjem vzdrževalnih del izvlecite akumulatorski sklop iz vtičnice.
Vzdrževanje naprave je sestavljeno iz vzdrževanja vseh njenih sestavnih delov, ki so potrebni za normalno delovanje, v ustrezni čistoči. Za čiščenje ne smete uporabljati topil, saj lahko to povzroči nepopravljive poškodbe ohišja in drugih plastičnih sestavnih delov.
Baterije se ne sme čistiti z vodo, saj lahko to povzroči notranje kratke stike, ki lahko povzročijo trajne poškodbe.

Pred vsakim zagonom:
- Preverite, ali so zračniki motorja zamašeni ali umazani. Po potrebi jih odkrijte/očistite s krpo, rahlo navlaženo z vodo;

Po vsaki uporabi:
- Odklopite baterijo, da bi preprečili nenamerno aktiviranje s strani nepooblaščenih oseb ali med rokovanjem.

10. Nadomestni deli in dodatna oprema

Za nakup rezervnih delov in dodatne opreme se obrnite na Servis Dedra Exim. Kontaktne podatke najdete na 1. strani navodil.
Pri naročanju rezervnih delov navedite številko partije z nazivne tablice in številko dela iz montažne risbe.
V garancijskem roku bodo popravila izvršena pod pogoji, navedenimi v garancijskem listu. Reklamirani izdelek je treba dostaviti v popravilo na kraj nakupa (prodajalec je dolžan reklamirani izdelek sprejeti), lahko se ga tudi pošlje v centralni servis Dedra Exim ali v servis, ki je najbližji vašemu prebivališču (seznam servisov je na voljo na www.dedra.pl). Prosimo, da izdelku priložite izpolnjen garancijski list. Po preteku garancijskega obdobja popravila opravlja centralni servis. Poškodovan izdelek je se pošlje v servis (stroške dostave krije uporabnik)..

11. Samoodpravljanje napak

⚠ POZOR **Pred pristopom k odpravljanju napak je treba napravo odklopiti od električnega omrežja.**

Problem	Vzrok	Rešitev
Naprava ne deluje	Baterija je napačno priključena.	Preverite baterijo.
	Baterija je izpraznjena	Napolnite baterijo
	Stikalo je okvarjeno	Zamenjajte stikalo z novim - Napotite enoto na servis
	Vonj po zažgani izolaciji	Motor je treba popraviti - napotite na servis
Motor se pregreva	Zamašeni zračniki	Odpihnite s stisnjenim zrakom
Naprava se težko zažene, po določenem času preneha delovati	Preveč napeta veriga	Preverite napetost verige (glejte poglavje „Priprava na uporabo“)
Zelo nizka učinkovitost	Veriga je obrabljena	Naredite ponovno ostrenje verige ali jo zamenjajte
	Prešibka napetost verige	Preverite napetost verige (glejte poglavje „Priprava na uporabo“)

12. Kompletacija naprave

1 - mini akumulatorska žaga - 1 kos, 2 - veriga - 1 kos, 3 - vodilo - 1 kos.

13. Informacija za uporabnike o odstranjevanju električne in elektronske opreme (velja za gospodinjstva)

⚠ POZOR



Simbol, ki je prikazan na izdelkih ali spremljajoči dokumentaciji, označuje, da se okvarjene električne ali elektronske opreme ne sme odlagati med gospodinjske odpadke. Če želite sestavne dele zavreči, ponovno uporabiti ali predelati, jih je treba odpeljati na specializirano zbirno mesto, kjer jih bodo sprejeli brezplačno. Informacije o lokacijah zbirnih mest za rabljeno opremo zagotavljajo lokalni organi, npr. na svojih spletnih straneh.
S pravilnim odstranjevanjem naprave lahko ohranimo dragocene vire ter se izognemo negativnim vplivom na zdravje in okolje zaradi morebitne prisotnosti nevarnih: snovi, zmesi in sestavnih delov v opremi.
Zaradi nepravilnega odlaganja odpadkov vam grozijo kazni v skladu z ustreznimi lokalnimi predpisi.
Uporabniki v državah EU: Če želite odstraniti električno ali elektronsko opremo, se obrnite na najbližje prodajno mesto ali na dobavitelja, ki vam bo zagotovil dodatne informacije.
Odstranjevanje v državah zunaj Evropske unije: Ta simbol velja samo za države Evropske unije. Če želite ta izdelek zavreči, se obrnite na lokalne organe ali prodajalca, da vam pojasnijo pravilen način odstranjevanja.
V skladu z Uredbo (EU) 2023/1542 Evropskega parlamenta in Sveta o baterijah in akumulatorjih ter odpadnih baterijah in akumulatorjih je treba okvarjene ali uporabljene baterije/akumulatorje zbirati ločeno in jih oddati v okolju prijazno predelavo.

Garancijski list

za

.....

Kataloška št.: …….. št. partije:.....

(v nadaljevanju Proizvod)

Datum nakupa Proizvoda: .....

Žig prodajalca

Datum in podpis prodajalca: .....

Izjava uporabnika:

Potrjujem, da sem bil seznanjen s pogoji garancije in posledicami neupoštevanja navodil v navodilih za uporabo in garancijskem listu. Znani so mi pogoji te garancije, kar potrjujem z lastnoročnim podpisom:

....

Datum in kraj Podpis uporabnika

I. Odgovornost za Proizvod

1. Garant - Dedra Exim Sp. z o.o. s sedežem v Pruškovu, naslov: ul. 3 Maja 8, 05-800 Pruszków, Poljska, št. KRS (vpisa v državni sodni register Poljske) 0000062517, vpis izvršilo Okrajno sodišče za gl. mesto Varšavo v Varšavi, njegov 14. gospodarski oddelek Državnega sodnega registra *(KRS – Krajowy Rejestr Sądowy)*, davčna številka 527-020-49-33, osnovni kapital: 100.980,00 PLN.
2. Garant pod pogoji, določenimi v tem garancijskem listu, podeljuje garancijo za Proizvod, ki ga je dobavil.
3. Odgovornost iz naslova garancije zajema samo napake, izhajače iz razlogov, prisotnoh v samem Proizvodu v času njegove izdaje uporabniku.
4. Garancija daje Uporabniku pravico do brezplačne odprave napake na Proizvodu, če se napako odkrije v garancijskem obdobju. Način odprave napake na Proizvodu (metoda odprave napake) je odvisen od odločitve Garanta. Garant si za primer svoje ugotovitve, da popravila ni možno izvesti, pridržuje pravico do zamenjave okvarjenega elementa ali celotnega Proizvoda z brezhibnim, znižanja cene Proizvoda ali odstopa od pogodbe.
5. V odnosu do Uporabnika, ki ni potrošnik v smislu poljskega Civilnega zakonika *(Kodeks Cywilny)* z dne 23. aprila 1964., je odškodninska odgovornost Garanta za škodo, ki izhaja iz te garancije in/ali je v zvezi z njeno sklenitvijo in izvajanjem, ne glede na pravni naslov, omejena do vrednosti brezhibnega Proizvoda, ki je okvarjen.

II. Garancijsko obdobje

Elementi Proizvoda	Trajanje garancijske zaščite
DED6984	36 mesecev od dneva nakupa Proizvoda, navedenega v tem garancijskem listu

III. Garancijski pogoji

1. Predložitev izpolnjenega garancijskega lista Proizvoda s strani Uporabnika ter dokazila okoliščin nakupa Proizvoda s strani Uporabnika, npr. v obliki blagajniškega potrdila, računa ipd. V cilju pravilne izvedbe reklamacijskega postopka se priporoča, naj Uporabnik skupaj s Proizvodom, ki ga reklamira, predloži vse elemente, navedene v „Kompletacija naprave" v navodilih za uporabo.
2. Ravnanje Uporabnika skladno s priporočili v navodilih za uporabo in garancijskem listu.
3. Garancija zajema samo ozemlje Republike Poljske in EU.
4. Garancija ne zajema okvar Proizvoda, nastalih še zlasti zaradi:
a. Uporabnikovega neupoštevanja pogojev, določenih v Navodilih za uporabo, še zlasti glede pravilne uporabe, vzdrževanja in čiščenja;
b. Uporabnikove uporabe čistilnih ali vzdrževalnih sredstev, neskladnih z navodili za uporabo;
c. Uporabnikovega neustreznega skladiščenja in prevoza Proizvoda;
d. Uporabnikovih nepooblaščenih sprememb in/ali modifikacij Proizvoda brez dogovora z Garantom;
e. Uporabnikove uporabe potrošnega materiala v Proizvodu, neskladnega z navodili za uporabo.
5. Uporabnik, ki ni potrošnik v smislu poljskega Civilnega zakonika z dne 23. aprila 1964., izgubi garancijo za Proizvod, na katerem:
- je Uporabnik odstranil, spremenil ali poškodoval serijske številke, datumske oznake in nazivne tablice;
- je Uporabnik poškodoval plombe ali so na njih vidni znaki poseganja vanje s strani Uporabnika.
6. Pozor! Opravila, povezana z vsakodnevno uporabo Proizvoda, ki so med drugim navedena v navodilih za uporabo, izvaja Uporabnik sam in na lastne stroške.

IV. Reklamacijski postopek

1. V primeru ugotovitve nepravilnega delovanja Proizvoda se je treba pred prijavo reklamacije prepričati, da so bila pravilno opravljena vsa opravila, še zlasti tista, navedena v navodilih za uporabo.
2. Priporoča se reklamacijo prijaviti takoj, najbolje v 7 dneh od dneva opazitve napake na Proizvodu. Uporabnik, ki ni potrošnik v smislu poljskega Civilnega zakonika z dne 23.4.1964, izgubi pravice, izhajajoče iz te garancije, če reklamacije ne prijavi v 7 dneh.
3. Reklamacijo se lahko prijavi, med drugim, na mestu nakupa Proizvoda, v garancijskem servisu ali pisno s pismom, poslanim na naslov: Dedra Exim Sp. z o.o., ul. 3 Maja 8, 05-800 Pruszków, Poljska.
4. Uporabnik lahko prijavi reklamacijo z uporabo obrazca, ki je na voljo na spletni strani www.dedra.pl. ("Obrazec za prijavo reklamacije na podlagi garancije").
5. Naslovi garancijskih servisov za posamezne države so na voljo na www.dedra.pl. V primeru, da za dano državo ne bi bilo navedenega garancijskega servisa, se priporoča poslati reklamacijo na podlaghi garancije na ta naslov: Dedra Exim Sp. z o.o., ul. 3 Maja 8, 05-800 Pruszków (Poljska).
6. V cilju varnosti Uporabnika se prepoveduje uporabo okvarjenega Proizvoda.
7. Pozor! Uporaba okvarjenega Proizvoda je nevarna za zdravje in življenje Uporabnika.
8. Obveznosti iz garancije bodo izpolnjene v 14 delovnih dneh od dneva dostave reklamiranega Proizvoda.
9. Priporoča se pred dostavo okvarjenega Proizvoda le-tega očistiti. Priporoča se reklamirani Proizvod skrbno zaščititi pred poškodbami pri transportu (najbolje je reklamirani Proizvod dostaviti v originalni embalaži).
10. Garancijsko obdobje se podaljša za čas, v katerem Uporabnik Proizvoda, za katerega velja garancija, zaradi njegove okvare ni mogel uporabljati.
Garancija ne izključuje, ne omejuje in začasno ne odpravlja pravic Uporabnika, izhajajočih iz predpisov o poroštvu za napake na prodani stvari.

V skladu s členom 13(1) in (2) Uredbe (EU) 2016/679 Evropskega parlamenta in Sveta z dne 27. aprila 2016 o varstvu posameznikov pri obdelavi osebnih podatkov in o prostem pretoku takih podatkov ter o razveljavitvi Direktive 95/46/ES (v nadaljnjem besedilu: RODO) vas obveščamo

1. Skrbnik vaših osebnih podatkov, podanih v obrazcu, je DEDRA-EXIM sp z o.o. s sedežem v Pruškovu [Pruszków], ul. 3 Maja 8, 05-800 Pruszków, Poljska (v nadaljevanju: "Skrbnik").
2. Vaši podatki bodo obdelovani le za namene izvedbe garancijskega postopka zanapravo v skladu s črko b prvega odst. 6. člena Splošne uredbe o varstvu podatkov EU (v nadaljevanju: »SUVP«). Dajanje podatkov je prostovoljno, a nujno potrebno za izvedbo garancijskega postopka.
3. Vaše podatke bomo obdelovali skozi čas potekanja garancijskega postopka in za namene arhiviranja za primer morebitne potrebe obrambe pred zahtevki do Skrbnika, vendar najdlje do izteka roka njihovega zastaranja.
4. Vaše podatke se sme razkriti samo subjektom, ki obdelujejo podatke za Skrbnika na podlagi pisne pogodbe o zaupanju osebnih podatkov v obdelavo in sicer, med drugim, subjektom, ki izvajajo storitve tehničnega servisa, storitve gostovanja ter vzdrževanja spletnega mesta, IT storitve, izvajalcem kurirskih storitev ipd.. Skrbnikovi dobavitelji so dolžni zagotavljati varnost podatkov ter izpolnjevati zahteve obvezujočih predpisov prava v zvezi z varstvom osebnih podatkov ter ne smejo uporabljati zaupanih jim osebnih podatkov za namene, ki niso določeni v pogodbi s Skrbnikom.
5. Vaši podatki ne bodo obdelovani na avtomatiziran način, v tem na način profiliranja, in ne bodo posredovani v tretjo državo/mednarodni organizaciji.
6. Imate v vsakem trenutku pravico dostopa do svojih podatkov ter pravico do popravka, izbrisa, omejitve obdelave le-teh, pravico do prenosa podatkov na drug subjekt, pravico do ugovora zoper njihovo obdelavo.
7. V vseh zadevah v zvezi z obdelavo vaših osebnih podatkov s strani Skrbnika nas lahko kontaktirate s sporočilom na ta e-poštni naslov: daneosobowe@dedra.pl
8. Imate pravico vložiti pritožbo pri organu, ki je v dani državi pristojen za varstvo osebnih podatkov.

HR Sadržaj

1. Slike i crteži
2. Opis uređaja
3. Namjena uređaja
4. Ograničenje uporabe
5. Tehnički podaci
6. Priprema za uporabu
7. Uključivanje uređaja
8. Uporaba uređaja
9. Održavanje
10. Zamjenski dijelovi i pribor
11. Samostalno otklanjanje kvarova
12. Komplet uređaja
13. Informacija za korisnike o odlaganju električne i elektroničke opreme
14. Jamstveni list

Prijevod originalnih uputa za uporabu

Izjava o sukladnosti priložena je uputama kao poseban dokument. U slučaju nedostatka izjave o sukladnosti, molimo kontaktirajte Dedra-Exim Sp. z o. o

Opći sigurnosni propisi se nalaze u uputama za uporabu kao posebna brošura.

UPOZORENJE. Prije uporabe uređaja pročitajte sva upozorenja označena uskličnikom i sve upute.

Nepoštivanje sljedećih sigurnosnih upozorenja i uputa može dovesti do strujnog udara, požara ili ozbiljnih ozljeda.

NAPOMENA **Sačuvajte sva upozorenja i upute za buduću upotrebu .**

NAPOMENA **Uređaj iz linije SAS+ALL dizajniran je za rad samo s punjačima i baterijama iz linije SAS+ALL.**

NAPOMENA Li-Ion akumulator i punjač nisu oprema kupljenog uređaja i moraju se nabaviti zasebno. Zabranjena je uporaba akumulatora i punjača koji nisu namijenjeni uređaju.

2. Opis uređaja

NAPOMENA

Slika A: 1. - Lanac, 2. - Sigurnosni štitnik, 3. - Poklopac, 4. - Brava prekidača, 5. - Glavna ručka, 6. - Tipka prekidača, 7. - Utičnica za bateriju, 8. - Matica, 9 . - Vodilica, 10 - Vijak za podešavanje napetosti lanca.

3. Namjena uređaja

Stroj je namijenjen za piljenje drva i drvenih predmeta. Pila je posebno prikladna za rezanje tankih grana i također za rezanje izdanaka drveća čija debljina ne prelazi maksimalni promjer rezanja. Postupak je detaljno opisan kasnije u ovom priručniku.

Uređaj je dopušteno koristiti u renovacijskim i građevinskim radovima, radionicama za popravke, u amaterskim radovima, uz poštivanje uvjeta uporabe i dopuštenih radnih uvjeta sadržanih u uputama za uporabu.

4. Ograničenje uporabe

NAPOMENA **Uređaj se smije koristiti samo u skladu s dolje navedenim "Dopuštenim radnim uvjetima".**

Nemojte rezati materijal osim onog navedenog u Namjeni.

NAPOMENA **Neovlaštene promjene mehaničke i električne konstrukcije, bilo kakve modifikacije, servisiranje koje nije opisano u uputama za uporabu smatrat će se nezakonitim i rezultirati gubitkom jamstvenih prava, a izjava o sukladnosti više neće vrijediti.**

Uporaba koja nije u skladu s namjenom ili uporaba koja nije u skladu s uputama za uporabu rezultirat će gubitkom jamstvenih prava.

Dopušteni uvjeti rada
S1 - kontinuirani rad
Raspon temperature punjenja akumulatora 10 - 30°C. Ne izlažite temperaturama iznad 40°C.

5. Tehnički podaci

Model	**DED6984**
Napon mreže [V]	18 d.c.
Brzina vrtnje max n0 [min-1]	4000
Brzina lanca [m/s]	6
Duljina vodilice [mm]	100
Maksimalna duljina rezanja [mm]	90
Širina utora vodilice [mm]	1,1
Broj karika lanca	28
Korak lanca ["]	0,25
Profil lanca	Polu dlijeto
Razina vibracija drške [m/s2]:	<2,5
Nesigurnost mjerenja Ka [m/s2]	1,5
Emisija buke:	
Razina tlaka LpA [dB(A)]	69
Nesigurnost mjerenja (KpA) [dB(A)]	3
Razina snage LWA [dB(A)]	77
Nesigurnost mjerenja (KWA) [dB(A)]	3
Zajamčena razina zvučne snage LWA [dB(A)]	80

Informacije o vibracijama i buci

Kombinirana vrijednost vibracija a_h i nesigurnost mjerenja određena je u skladu s normom EN 62841-4-1 i navedena je u tablici.

Emisija buke određena je u skladu s EN 62841-4-1, vrijednosti su navedene u gornjoj tablici.

NAPOMENA **Buka može oštetiti sluh, uvijek pri radu koristite zaštitu ušiju!**

Deklarirana ukupna vrijednost vibracija/buke izmjerena je prema standardnoj metodi ispitivanja i može se koristiti za usporedbu jednog uređaja s drugim. Navedena razina vibracija/buke se također može koristiti za početnu procjenu izloženosti vibracijama/buci.

Razina vibracija/buke tijekom stvarne uporabe uređaja se može razlikovati od deklariranih vrijednosti, ovisno o tome kako se koriste radni alati, posebno o vrsti obrađivanog predmeta i o potrebi definiranja mjera zaštite operatera. Za točnu procjenu izloženosti u stvarnim uvjetima uporabe, potrebno je uzeti u obzir sve dijelove radnog ciklusa, uključujući razdoblja kada je uređaj isključen ili kada je uključen, ali nije u uporabi.

6. Priprema za uporabu

Uređaj je dio SAS+ALL linije, stoga, da biste ga koristili, morate kompletirati set koji se sastoji od uređaja, akumulatora i punjača. Zabranjena je uporaba drugih akumulatora i punjača.

Izvedite sve korake u ovom poglavlju s isklju čenom baterijom.

Ugradite bateriju samo kada je jedinica potpuno sastavljena i napetost lanca podešena.

Uvijek nosite zaštitne rukavice kada sastavljate, podešavate i provjeravate motornu pilu kako biste izbjegli posjekotine.

Sastavljanje vodilice i lanca

Odvijte sigurnosnu maticu (sl. A. 8), uklonite poklopac lančanog pogona (sl. A. 3) Sastavite šipku s pasivnim članom zatezača kao što je prikazano na slici C.

Provjerite je li lanac oštećen - da karike nisu polomljene, da zakovice nisu polomljene. Ne ugrađujte oštećeni lanac u pilu.

Namjestite lanac na ploču vodilice, sa središnjim zubom umetnutim u urez na vodilici. Prilikom postavljanja vodilice, provjerite je li rupa na kraju vodilice umetnuta u regulator napetosti lanca.

Osigurajte ispravan smjer ugradnje lanca - oštri rubovi reznih zuba moraju biti usmjereni u smjeru vrtnje lanca. Uvjerite se da je vodilica ispravno pritisnuta na tijelo pile i da je lanac pravilno namješten u pogonski lančanik (slika C). Postavite štitnik lančanog pogona (sl. A. 3) zategnite potisnu maticu vodilice (sl. A. 8). Uvjerite se da štitnik prianja uz kućište motorne pile duž svih kontaktnih rubova, ne ističe ili se nigdje ne steže.

Lanac zatezanje lanca pile

Lanac će se izdužiti tijekom uporabe, redovito provjeravajte napetost lanca. Kada prvi put koristite novi lanac, imajte na umu da mu je potrebno određeno vrijeme za uhodavanje, pa napetost lanca treba provjeravati mnogo češće. Posebno je važno provjeriti napetost novog lanca svakih 5-10 minuta rada.

Za podešavanje napetosti lanca koristite križni odvijač. Okretanje vijka koji se nalazi u tijelu stroja ulijevo zateže lanac pile. Okretanje u suprotnom smjeru popušta napetost lanca (sl. E). Kada je lanac pravilno zategnut, ne visi uz donji rub vodilice i može se lagano povući od vodilice na sredini svoje duljine za oko 3 - 4 mm (slika D), a da lanac ne ispadne utor šipke. Kada se otpusti, lanac se vraća na svoje mjesto u utoru vodilice. Ako je potrebno, izvršite prilagodbe ponavljanjem gornjih koraka.

Podmazivanje lanca

Najbolje je namočiti novi lanac u ulju nekoliko sati prije prve uporabe. To će omogućiti ulju da prodre u sve dijelove reznog lanca, produžujući vijek trajanja cijelog reznog sustava.

Stroj nema sustav za podmazivanje lanca, napravite pauze tijekom rada i koristite četku natopljenu uljem za brisanje i čišćenje lanca.

7. Uključivanje uređaja

NAPOMENA **Prije pokretanja uređaja bitno je provesti radnje opisane u poglavlju "Priprema za rad".**

Prije uključivanja stroja, uvjerite se da u blizini nema drugih ljudi ili životinja koje bi mogle nekontrolirano ući u njegovo radno područje. Pazite da lanac pile ništa ne dodiruje prilikom pokretanja.
Da biste uključili stroj, pritisnite gumb za zaključavanje prekidača, a zatim pritisnite gumb prekidača, otpuštanjem gumba prekidača isključit ćete uređaj.

8. Uporaba uređaja

U slučaju ako se akumulator zagrije iznad 40°C, prekinite rad i pričekajte da se akumulator ohladi. Prilikom rada s uređajem, bitno je pridržavati se svih sigurnosnih pravila i preporuka opisanih u sigurnosnim uvjetima.

Nie wolno ciąć urzadzeniem drewna leżącego bezpośrednio na ziemi, betonie lub innym podłożu.
Kontakt lanca s tlom ili drugom površinom ne samo da može biti opasan, već i skratiti vijek trajanja lanca i vodilice.

Motornu pilu uvijek držite desnom rukom na stražnjoj ručki.

Držanje motorne pile u suprotnom položaju povećava rizik od ozljeda i to se nikada ne smije činiti.

Podrezivanje grana
Kresenje grana je skidanje grana s oborenog stabla koje leži na tlu. Prilikom rezanja grana, deblje donje grane treba ostaviti na mjestu da podupru stablo na tlu. Počnite orezivati od podnožja posječenog stabla, krećući se prema vrhu. Odrežite grane jednu po jednu, uklanjajući male grane u jednom rezu. Odrežite zategnute grane sa zategnute strane kako biste izbjegli zaglavljivanje pile. Budite oprezni kada režete napete grane, jer mogu odskočiti u nepredviđenom smjeru i udariti operatera, uzrokujući ozljede.

Prorjeđivanje stabla
Prorjeđivanje (ili piljenje) uključuje rezanje prethodno oborenog i ogrančenog stabla poprečno na kraće dijelove kako bi se dobio željeni rez.

Rezanje grana i izdanaka kod voćaka
Grane i mladice voćaka preporučljivo je rezati ne okomito, već malo ukoso i na visini od oko 5 mm iznad pupa. Kosi rez treba napraviti tako da je najviša točka iznad pupoljka.
Rez ne smije biti preblizu debla kako bi rezno mjesto moglo zarasti.

Odspojite bateriju nakon svake uporabe kako biste izbjegli slučajno aktiviranje od strane promatrača ili tijekom rukovanja.

9. Održavanje

NAPOMENA **Sve radnje održavanja obavljajte dok je uređaj isključen iz izvora napajanja. Prilikom održavanja motorne pile uvijek nosite zaštitne rukavice kako se ne biste posjekli.**

Provjera napetosti lanca
Zapamtite da lanac stroja grije podiže se i rasteže tijekom rada. Tijekom pauza u radu, provjerite napetost lanca, ispravite je prema opisu u odjeljku "Priprema za rad". Kada završite s radom, smanjite napetost lanca kako se ne bi zaglavio u vodilici dok se hladi i skraćuje.

NAPOMENA

Provjera stanja vodilice i lanca
Povremeno provjerite stanje lanca i vodilice (najmanje svakih 5 radnih sati). Provedite rastavljanje obrnutim redoslijedom od onog koji je opisan za sastavljanje u odjeljku "Priprema za uporabu". Očistite žljebove vodilice lanca Kako biste izbjegli pretjerano trošenje vodilice, provjerite stanje žljebova vodilice: ako vidite zazor uzrokovan rubovima žljebova vodilice okrenutim prema van, zamijenite vodilicu novom ili je pošaljite u servisni centar na popravak .
Provjerite ima li u lancu slomljenih karika, olabavljenih zakovica.

NAPOMENA **Nemojte koristiti lanac koji ima slomljene karike, labave zakovice ili čiji su zglobovi kruti.**

Ostalo održavanje
Povremeno provjerite stanje lančanika koji pokreće lanac (sl. B); ako je oštećen, odnesite jedinicu u servisni centar na zamjenu.
Pravidelně čistěte celé elektrické nářadí, přičemž zvláštní pozornost věnujte čištění větracích otvorů elektrického nářadí.
Baterii nenabíjejte ihned po intenzivním používání. Kvůli fenoménu vybíjení byste neměli skladovat zcela vybitou baterii, protože by se mohla vybít pod kritickou úroveň a trvale poškodit.
Pokud se tedy baterie nepoužívá, měla by být skladována částečně nabitá (cca do 40 %). Nabijte baterii před jejím úplným vybitím. Baterie skladujte při teplotách 10-30°C. Při skladování při nízkých teplotách rychleji ztrácí kapacitu.
Nabíjení baterie je popsáno v návodu k baterii a nabíječce z řady SAS+ALL.

NAPOMENA **Místo uložení zařízení by mělo být pro děti nepřístupné.**

Je-li nutné zaslat zařízení k opravě do servisu, chraňte jej před náhodným mechanickým poškozením a vyjměte baterie ze zásuvky nabíječky.

Jak rozebrat baterii
Chcete-li baterii vyjmout, uchopte zařízení za rukojeť a poté stiskněte uvolňovací tlačítko umístěné na přední straně baterie. Vytáhněte baterii ze slotu. Chcete-li nainstalovat baterii, vložte baterii do otvoru pro baterii a poté zatlačte, dokud západka držáku nezapadne.

NAPOMENA

Oprava, výměna pracovního nástroje
Po montáži nářadí se ujistěte, že je pracovní nástroj správně připevněn: umístěte elektrické nářadí vodorovně, zkuste vytáhnout připojený hrot. Pokud jej nelze vytáhnout, byl nainstalován správně.

NAPOMENA

Údržba zařízení
Údržba zahrnuje servis zařízení a jeho příslušenství, tedy baterie a nabíječky.

NAPOMENA **Nikdy neprovádějte údržbu na zařízení, pokud je připojeno ke zdroji napájení.**

To může způsobit vážné zranění osob nebo úraz elektrickým proudem. Před prováděním údržby je nutné vyjmout baterii ze slotu baterie.
Údržba zařízení zahrnuje udržování všech jeho součástí nezbytných pro normální provoz v řádné čistotě. K čištění nepoužívejte žádná rozpouštědla, protože to může způsobit nevratné poškození krytu a dalších plastových prvků.
Baterie se nesmí čistit vodou, protože by mohlo dojít k vnitřnímu zkratu vedoucímu k trvalému poškození

Prije svakog pokretanja:
Provjerite jesu li otvori za ventilaciju motora začepljeni ili prljavi. Ukoliko je potrebno, otkrijte/očistite krpom malo navlaženom vodom;

Nakon svake upotrebe:
Izvadite akumulator kako biste izbjegli slučajnu aktivaciju od strane trećih osoba ili prenošenja. Čuvajte uređaj izvan dohvata djece, po mogućnosti u originalnom pakiranju.

10. Zamjenski dijelovi i pribor

Za kupnju rezervnih dijelova i pribora obratite se Dedra Exim servisu. Podaci za kontakt nalaze se na 1. stranici uputa.

NAPOMENA Prilikom naručivanja rezervnih dijelova molimo navedite serijski broj na natpisnoj pločici i broj dijela s montažnog crteža.
Tijekom jamstvenog roka popravci se vrše pod uvjetima navedenim u jamstvenom listu. Molimo pošaljite reklamirani proizvod na popravak u mjesto kupnje (prodavatelj je dužan prihvatiti reklamirani proizvod), pošaljite ga središnjem servisu Dedra Exim ili pošaljite servisu najbližem vašem mjestu stanovanja (popis usluga na www.dedra.pl). Molimo Vas da priložite popunjeni jamstveni list. Nakon isteka jamstvenog roka popravke obavlja središnji servis. Oštećeni proizvod treba poslati u servis (troškove dostave snosi korisnik).

11. Samostalno otklanjanje kvarova

Isključite uređaj iz napajanja prije nego što pokušate sami otkloniti kvar.

Problem	Uzrok	Otopina
Uređaj ne radi	Baterija je neispravno spojena.	Provjerite bateriju.
	Baterija prazna	Napunite bateriju
	Oštećen prekidač	Zamijenite prekidač novim – odnesite uređaj u servisni centar
	Osjeti se miris spaljene izolacije	Motor zahtijeva popravak - odnesite uređaj u servisni centar
Motor se pregrijava	Začepljeni otvori za zrak	Ispuhnite ga komprimiranim zrakom
Uređaj se teško pokreće i nakon nekog vremena prestaje raditi	Lanac je previše zategnut	Provjerite napetost lanca (vidi poglavlje "Priprema za rad")
Radna učinkovitost vrlo niska	Istrošen lanac	Neka se lanac naoštri ili zamijeni novim
	Napetost lanca preniska	Provjerite napetost lanca (vidi poglavlje "Priprema za rad")

12. Komplet uređaja

1 – mini akumulatorska pila – 1 kom., 2 – lanac – 1 kom., 3 – vodilica – 1 kom.

13. Informacija za korisnike o odlaganju električne i elektroničke opreme (za kućanstva)



Ovaj simbol postavljen na proizvode ili popratnu dokumentaciju obavještava da se neispravni električni ili elektronički uređaji ne smiju odlagati s kućnim otpadom. Ispravan postupak u slučaju potrebe za zbrinjavanjem, ponovnom uporabom ili oporabom komponenti sastoji se od prijenosa uređaja na specijalizirano sabirno mjesto, gdje će biti besplatno prihvaćen. Informacije o lokacijama sabirnih točaka otpadne opreme pružaju lokalne vlasti, npr. na svojim web stranicama.
Pravilno zbrinjavanje uređaja omogućuje očuvanje dragocjenih resursa i izbjegavanje negativnog utjecaja na zdravlje i okoliš, do kojeg dolazi zbog mogućnosti da uređaji sadrže opasne tvari, smjese i sastavne dijelove.
Nepravilno odlaganje otpada podliježe kaznama predviđenim relevantnim lokalnim propisima.
Korisnici u zemljama Europske unije: Ako trebate odložiti električnu ili elektroničku opremu, obratite se najbližem prodavaču ili dobavljaču za dodatne informacije.
Odlaganje u zemljama izvan Europske unije: Ovaj simbol vrijedi samo za zemlje Europske unije. Ako trebate zbrinuti ovaj proizvod, obratite se lokalnim vlastima ili trgovcu radi pravilnog zbrinjavanja.
U skladu s Uredbom (EU) 2023/1542 Europskog parlamenta i Vijeća o baterijama i akumulatorima te istrošenim baterijama i akumulatorima, neispravne ili iskorištene baterije/akumulatori moraju se skupljati odvojeno i odvesti u ponovnu obradu prihvatljivu za okoliš.

Jamstveni list

na

.....

Kataloški broj: ……..br. partije:.....

(u daljnjem tekstu Proizvod)

Datum nabavke Proizvoda: .....

Pečat prodavača

Datum i potpis prodavača: .....

Izjava Korisnika:

Potvrđujem da sam upoznat s uvjetima jamstva i posljedicama nepoštivanja smjernica sadržanih u Uputama za upotrebu i jamstvenom listu. Upoznat sam s uvjetima ovog jamstva, što potvrđujem svojim potpisom:

....

Datum i mjesto Potpis Korisnika

I. Odgovornost za Proizvod

1. Jamac - Dedra Exim Sp. z o.o. sa sjedištem u Pruszkówu, adresa: ul. 3 Maja 8, 05-800 Pruszków, KRS 0000062517, Općinski sud za glavni grad Varšavu u Varšavi, XIV Gospodarski odjel Državnog sudskog registra, PIB 527-020-49-33, osnovni kapital: 100 980.00 PLN.
2. Pod uvjetima navedenim u ovom jamstvenom listu, Jamac daje jamstvo za Proizvod koji dolazi iz Jamčeve distribucije.
3. Odgovornost iz jamstva pokriva samo nedostatke koji proizlaze iz razloga koji su u Proizvodu u trenutku njegove predaje Korisniku.
4. Pod jamstvom, Korisnik stječe pravo na besplatan popravak Proizvoda, ako se kvar otkrije tijekom jamstvenog roka. Način popravka Proizvoda (metoda popravka) ovisi o odluci Jamca. Ako Jamac utvrdi da ga je nemoguće popraviti, Jamac zadržava pravo zamijeniti neispravan element ili cijeli Proizvod ispravnim, smanjiti cijenu Proizvoda ili odstupiti od ugovora.
5. U odnosu na Korisnika koji nije potrošač u smislu Zakona od 23. travnja 1964. Građanski zakonik, odgovornost Jamca za štetu koja proizlazi iz ovog jamstva i/ili u vezi s njegovim sklapanjem i izvršenjem, bez obzira na pravni naslov, ograničena je na maksimalnu vrijednost neispravnog Proizvoda.

II. Jamstveni rok

Elementi Proizvoda	Jamstveni rok
DED6984	36 mjeseca od datuma kupnje Proizvoda prikazanog u ovom jamstvenom listu

III. Uvjeti korištenja jamstva

1. Predočenje od strane korisnika popunjenog jamstvenog lista Proizvoda i potvrđivanje od strane Korisnika okolnosti kupnje Proizvoda, npr. predočenjem računa, fakture itd. Kako bi učinkovito riješili reklamaciju preporuča se da Korisnik dostavi sve elemente navedene u "Kompletu uređaja" zajedno s Proizvodom za reklamaciju koja se nalazi u Uputama za upotrebu.
2. Poštovanje od strane korisnika preporuka sadržanih u Uputama za uporabu i jamstvenom listu.
3. Jamstvo vrijedi isključivo na području Republike Poljske i EU.
4. Jamstvo ne obuhvaća kvarove Proizvoda nastale posebno kao rezultat:

a. Nepoštivanja od strane Korisnika uvjeta navedenih u Uputama za uporabu, posebno u pogledu pravilnog korištenja, održavanja i čišćenja;
b. Korištenja od strane Korisnika sredstava za čišćenje ili održavanje koja nisu u skladu s Uputama za uporabu;
c. Nepravilnog skladištenja i transporta Proizvoda od strane Korisnika;
d. Neovlaštene izmjene i/ili modifikacije Proizvoda od strane Korisnika koje nisu dogovorene s Jamcem;
e. Korištenja od strane Korisnika potrošnog materijala u Proizvodu koji nije u skladu s Uputama za uporabu.

5. Korisnik koji nije potrošač u smislu zakona od 23. travnja 1964. Građanski zakonik gubi jamstvo na Proizvod u kojem:
- je Korisnik je uklonio, promijenio ili oštetio serijske brojeve, oznake datuma i natpisne pločice;
- pečati su oštećeni od strane Korisnika ili pokazuju znakove manipulacije od strane Korisnika.

6. Pozor! Radnje povezane sa svakodnevnim radom Proizvoda, koje proizlaze, između ostalog iz Upute za uporabu Korisnik je dužan provoditi samostalno i o svom trošku.

IV. Procedura reklamacije

1. U slučaju utvrđivanja neispravnog rada Proizvoda, prije podnošenja reklamacije, provjerite jesu li sve radnje navedene posebno u Uputama za uporabu, izvršene ispravno.
2. Preporučujemo podnošenje reklamacije odmah, najbolje u roku od 7 dana od dana uočavanja kvara Proizvoda. Korisnik koji nije potrošač u smislu zakona od 23. travnja 1964. Građanski zakonik gubi prava koja proizlaze iz ovog jamstva ako se reklamacija ne podnese u roku od 7 dana.
3. Reklamacija se može podnijeti, između ostalog, na mjestu kupnje Proizvoda, u jamstvenom servisu ili pismeno na sljedeću adresu: Dedra Exim Sp. z o.o., ul. 3 Maja 8, 05-800 Pruszków.
4. Korisnik može podnijeti reklamaciju putem obrasca dostupnog na web stranici www.dedra.pl. ("Obrazac za reklamaciju").
5. Adrese jamstvenih servisa za pojedine zemlje dostupne su na web stranici www.dedra.pl. U slučaju nedostatka jamstvenog servisa za određenu zemlju, preporuča se slanje reklamacija na sljedeću adresu: Dedra Exim Sp. z o.o. ul. 3 Maja 8, 05-800 Pruszków (Poljska).
6. S obzirom na sigurnost Korisnika, zabranjeno je koristiti neispravan proizvod.
7. Pozor! Korištenje neispravnog Proizvoda opasno je za zdravlje i život Korisnika.
8. Izvršenje obveza koje proizlaze iz jamstva održat će se u roku od 14 radnih dana od dana isporuke Proizvoda koji korisnik reklamira.
9. Prije dostave neispravnog Proizvoda na reklamaciju, preporuča se čišćenje. Preporuča se da se reklamirani Proizvod pažljivo zaštiti od oštećenja tijekom transporta (preporuča se isporuka reklamiranog Proizvoda u originalnom pakiranju).
10. Jamstveni rok se produljuje za vrijeme tijekom kojeg ga Korisnik nije mogao koristiti zbog kvara na Proizvodu obuhvaćenom jamstvom.

Jamstvo ne isključuje, ograničava ili suspendira prava Korisnika koja proizlaze iz odredbi o jamstvu za nedostatke na prodanom artiklu.

Prema čl. 13 sek. 1 i sljed. 2. Uredbe (EU) 2016/679 Europskog parlamenta i Vijeća od 27. travnja 2016. o zaštiti fizičkih osoba u vezi s obradom osobnih podataka i slobodnom kretanju takvih podataka te stavljanju izvan snage Direktive 95/46. /EC, obavještavamo vas

1. Administrator Vaših osobnih podataka navedenih u formularu je DEDRA-EXIM sp. z o. o. sa sjedištem u Pruszkówu, ul. 3 Maja 8, 05-800 Pruszków (u daljnjem tekstu: "Administsrator").
2. Vaši podaci će se obrađivati isključivo u svrhu provedbe jamstvenog postupka uređaja sukladno čl. 6 st. 1 slovo. b opće uredbe o zaštiti podataka (u daljnjem tekstu: "GDPR") Davanje podataka je dobrovoljno, ali nužno za provedbu jamstvenog postupka.
3. Vaši podaci će se obrađivati za vrijeme trajanja jamstvenog postupka te za potrebe arhiviranja u slučaju potrebe obrane od bilo kakvih potraživanja prema Administratoru, najduže do isteka istih.
4. Vaši podaci mogu se priopćiti samo subjektima koji obrađuju podatke za administratora na temelju pisanog ugovora o povjeravanju obrade osobnih podataka koji između ostalog daje: tehnička služba, održavanje hostinga ili web stranica, IT služba, kurirska tvrtka. Dobavljači Administratora dužni su osigurati sigurnost podataka i ispunjavati uvjete važećih zakona vezanih uz zaštitu osobnih

podataka te ne smiju koristiti povjerene osobne podatke u druge svrhe osim onih navedenih u ugovoru s Administratorom.
5. Vaši podaci neće se obrađivati na automatizirani način, uključujući u obliku profiliranja, i neće se prenositi u treću zemlju/međunarodnu organizaciju.
6. Imate pravo pristupa svojim podacima te pravo na ispravak, brisanje, ograničenje obrade, pravo na prijenos podataka, pravo na prigovor u bilo kojem trenutku.
7. Za sva pitanja vezana uz obradu Vaših osobnih podataka od strane Administratora, možete nas kontaktirati na sljedeću e-mail adresu: daneosobowe@dedra.pl.;
8. Imate pravo podnijeti pritužbu tijelu nadležnom za zaštitu osobnih podataka

BG Съдържание

1. Снимки и рисунки
2. Описание на устройството
3. Предвидена употреба на устройството
4. Ограничение на използването
5. Технически данни
6. Подготовка за работа
7. Включване на уреда
8. Експлоатация на устройството
9. Рутинна поддръжка
10. Резервни части и аксесоари
11. Самостоятелно отстраняване на неизправности
12. Сглобяване на уреда
13. Информация за потребителите относно изхвърлянето на електрическо и електронно оборудване
14. Гаранционна карта

Превод на оригиналните инструкции

Декларацията за съответствие е приложена към ръководството като отделен документ. При липса на декларация за съответствие, моля, свържете се с Дедра Ексим ООД.
Общите правила за безопасност са приложени към ръководството като отделна книжка.

ПРЕДУПРЕЖДЕНИЕ. Прочетете всички предупреждения, обозначени със символа, и всички инструкции.

Неспазването на следните предупреждения и инструкции за безопасност може да доведе до токов удар, пожар или сериозно нараняване.

Запазете всички предупреждения и инструкции за бъдеща употреба.

ВНИМАНИЕ Линията SAS+ALL е проектирана да работи само със зарядни устройства и батерии от линията SAS+ALL.

Литиево-йонната батерия и зарядното устройство не са включени в закупеното оборудване и трябва да се закупят отделно. Използването на батерии и зарядни устройства, различни от тези, предназначени за устройството, е забранено.

2. Описание на устройството

Фиг. A: 1. веригата, 2. предпазният кожух, 3. капакът, 4. блокировката на превключвателя, 5. главната ръкохватка, 6. бутонът за превключване, 7. гнездото за акумулатора, 8. гайката, 9. направляващата шина, 10. винтът за регулиране на напрежението на веригата.

3. Предвидена употреба на устройството

Машината е предназначена за рязане на дърво и дървени предмети. Трионът е особено подходящ за окастряне на тънки клони, а също и за поддържащо рязане на дървесни издънки с дебелина, която не надвишава максималния диаметър на рязане. Процедурата е описана подробно по-нататък в това ръководство.
Допустимо е машината да се използва при ремонтни и строителни работи, ремонтни работилници, любителски работи, като се спазват условията за използване и допустимите условия на работа, съдържащи се в инструкциите за експлоатация.

4. Ограничение на използването

ВНИМАНИЕ Машината може да се използва само в съответствие с "Разрешените условия на работа" по-долу.

Не режете материали, различни от посочените в раздел Предназначение.

ВНИМАНИЕ Също така е забранено да се обработват материали, които не са описани в "3. Предназначение на машината". Неразрешените промени в механичната и електрическата конструкция, всякакви модификации, операции по поддръжката, които не са описани в инструкциите за експлоатация, ще се считат за незаконни и ще доведат до незабавна загуба на гаранционни права, а декларацията за съответствие ще стане невалидна.

Всяка употреба, която не е по предназначение или която не съответства на инструкциите за експлоатация, води до незабавна загуба на гаранционни права.

ДОПУСТИМИ УСЛОВИЯ НА ТРУД
S1 непрекъсната работа
Използвайте само на закрито. Температурен диапазон на зареждане на батерията 10 - 30°C. Да не се излага на температури над 45°C

5. Технически данни

Модел на устройството	**DED6984**
Захранващо напрежение [V]	18 d.c.
Максимална скорост n0 [min-1].	4000
Скорост на веригата [m/s]	6
Дължина на водача [mm]	100
Максимална дължина на рязане [mm]	90
Широчина на направляващия жлеб [mm]	1,1
Брой звена на веригата	28
Разстояние на веригата ["]	0,25
Профил на веригата	Полудлето
Ниво на вибрации на дръжката [m/s2]	<2,5
Несигурност на измерването K [m/s2].	1,5
Емисии на шум	
Ниво на звуково налягане LpA [dB(A)]	69
Несигурност на измерването KpA [dB(A)].	3
Ниво на звукова мощност LwA [dB(A)]	77
Несигурност на измерването KwA [dB(A)].	3
Гарантирано ниво на звукова мощност LWA [dB(A)]	80

Информация за вибрациите и шума
Комбинираната стойност на вибрациите ah и неопределеността на измерването са определени в съответствие с EN 62841-4-1 и са дадени в таблицата.
Емисиите на шум са определени в съответствие с EN 62841-4-1, като стойностите са дадени по-горе в таблицата.

ВНИМАНИЕ Шумът може да причини увреждане на слуха, винаги носете защита на слуха, когато работите!

Декларираната обща стойност на вибрациите е измерена съгласно стандартен метод за изпитване и може да се използва за сравняване на едно оборудване с друго. Посоченото ниво на вибрациите може да се използва и за предварителна оценка на експозицията на вибрации.
Нивото на вибрациите по време на действителното използване на оборудването може да се различава от обявените стойности в зависимост от използването на работните инструменти, по-специално от вида на обработвания детайл и необходимостта от определяне на мерки за защита на оператора. За да се направи точна оценка на експозициите при реални условия на употреба, трябва да се вземат предвид всички части на работния цикъл, включително периодите, когато машината е изключена или когато е включена, но не се използва за работа.

6. Подготовка за работа

ВНИМАНИЕ Устройството е част от линията SAS+ALL, поради което, за да се използва, трябва да се комплектова комплект, състоящ се от устройството, батерия и зарядно устройство. Използването на други батерии и зарядни устройства е забранено.

Монтирайте батерията само когато устройството е напълно сглобено и напрежението на веригата е настроено.

ВНИМАНИЕ Винаги носете защитни ръкавици, когато сглобявате, настройвате и проверявате верижния трион, за да избегнете порязвания.

Сглобяване на направляващата шина и веригата
Отвинтете гайката (фиг. A. 8), свалете капака на задвижването на веригата (фиг. A. 3) Сглобете шината с пасивния елемент на обтегача, както е показано на фиг.
Проверете веригата за повреди - дали звената не са скъсани, дали нитовете не са счупени. Не монтирайте повредена верига в триона.
Монтирайте веригата върху плочата на шината, като централният зъб се вкара в изреза на шината. при монтажа на шината се уверете,

че отворът в края на шината е вкаран в регулатора на опъването на веригата.
Уверете се в правилната посока на монтиране на веригата - острите ръбове на режещите зъби трябва да сочат по посока на въртене на веригата. Уверете се, че шината е притисната правилно към корпуса на триона и че веригата е правилно поставена в задвижващото зъбно колело (фиг. B). Монтирайте предпазителя за задвижване на веригата (фиг. A. 3), затегнете гайката за притискане на шината (фиг. A. 8). Уверете се, че предпазителят прилепва към корпуса на верижния трион по всички контактни ръбове, не стърчи и не се стяга никъде.

Натягане на веригата на триона
Веригата се удължава по време на употреба, проверявайте редовно обтягането на веригата. Когато използвате нова верига за първи път, имайте предвид, че тя се нуждае от определено време, за да се захване, така че обтягането на веригата трябва да се проверява много по-често. Особено важно е да проверявате обтягането на новата верига на всеки около 5-10 минути работа.
За да регулирате обтягането на веригата, използвайте кръстата отвертка. Завъртането на винта, разположен в корпуса на машината, наляво обтяга веригата на триона. Завъртането в обратна посока разхлабва обтягането на веригата (фиг. Д). Когато веригата е правилно обтегната, тя не провисва по долния ръб на шината и може да бъде леко издърпана от шината в средата на дължината си с около 3-4 мм (фиг. D), без веригата да изпадне от жлеба на шината. Когато се освободи, веригата се връща на мястото си в жлеба на шината. Ако е необходимо, направете корекции, като повторите горните стъпки.

Смазване на веригата
Най-добре е да накиснете новата верига в масло за няколко часа, преди да я използвате за първи път. Това ще позволи на маслото да проникне във всички части на режещата верига, удължавайки живота на цялата режеща система.
Машината не разполага със система за смазване на веригата, правете почивки по време на работа и използвайте напоена с масло четка, за да избършете и почистите веригата.

7. Включване на уреда

ВНИМАНИЕ Преди да стартирате устройството, е необходимо да извършите стъпките, описани в раздела "Подготовка за работа".

Устройството се захранва от 18V акумулаторна батерия. Заредената батерия се плъзга във водача на дръжката, докато ключалката на дръжката се застопори. След това инструментът е готов за употреба.
Преди да включите машината, се уверете, че в близост няма други хора или животни, които биха могли да попаднат неконтролируемо в работния ѝ обхват. Уверете се, че веригата на триона не докосва нищо при стартиране.
За да включите машината, натиснете бутона за заключване на превключвателя и след това натиснете бутона за превключване, като освобождаването на бутона за превключване ще изключи машината.

8. Експлоатация на устройството

ВНИМАНИЕ Ако батерията се нагрее повече от 40°C, спрете работа и изчакайте батерията да изстине.

Не режете дървесина, лежаща директно върху земята, бетона или друга повърхност. Контактът между веригата и земята или друга повърхност може да бъде не само опасен, но и да съкрати живота на веригата и водещата шина.

ВНИМАНИЕ Винаги дръжте верижния трион с дясната си ръка върху задната дръжка.

Държенето на верижния трион в противоположно положение увеличава риска от нараняване и не трябва да се използва.

Обрязване на дървета
Отсичането на клони от отрязано дърво, което лежи на земята. При кастренето по-дебелите долни клони трябва да се оставят на място, за да поддържат дървото на земята. Започнете да подрязвате от основата на отсеченото дърво, като се придвижвате към върха. Отрязвайте клоните един по един, като премахвате малките клони с един разрез. Отрязвайте опънатите клони от страната на опъването, за да избегнете заклещване на триона. Внимавайте при рязане на опънати клони, тъй като те могат да се отдръпнат в непредвидена посока и да ударят оператора, причинявайки му нараняване.

Прореждане на дървото
Прореждането (или рязането) включва нарязване на предварително отсечено и окастрено дърво напречно на по-къси парчета, за да се получи желаният отрязък.

Рязане на клони и летораст на овощни дървета
Препоръчително е клоните и леторастите на овощните дървета да се режат не перпендикулярно, а леко под наклон и на височина около 5 mm над пъпката. Наклонението срез трябва да се направи така, че най-високата точка да е над пъпката.
Рязането не трябва да се извършва твърде близо до ствола, за да може мястото на рязане да заздравее.
Изключвайте батерията след всяка употреба, за да избегнете случайно активиране от странични лица или по време на работа.

9. Рутинна поддръжка

ВНИМАНИЕ Извършвайте всички операции по поддръжката, когато устройството е изключено от електрозахранването.

Проверка на напрежението на веригата
Не забравяйте, че веригата на машината се загрява и разтяга по време на работа. По време на прекъсванията в работата проверявайте обтягането на веригата, като го коригирате съответно, както е описано в раздела „Подготовка за работа“. Когато работата приключи, намалете напрежението на веригата, за да не се заклещи в шината, тъй като тя се охлажда и скъсява.
Проверка на състоянието на шината и веригата
Проверявайте състоянието на веригата и водещата шина периодично (поне на всеки 5 работни часа). Извършете разглобяването в обратен ред на този, описан за сглобяването в раздела „Подготовка за употреба“. Почистете направляващите канали на веригата За да избегнете прекомерното износване на шината, проверявайте състоянието на каналите на шината: ако забележите пролука, причинена от обръщане на ръбовете на каналите на шината навън, заменете шината с нова или я изпратете в сервизен център за възстановяване.

Проверете веригата за скъсани звена, разхлабени нитове.
Не използвайте верига, която има счупени звена, разхлабени нитове или чиито съединения са сковани.

Друга поддръжка
Периодично проверявайте състоянието на зъбното колело, което задвижва веригата (фиг. B); ако е повредено, занесете уреда в сервизен център за подмяна.
Почиствайте редовно целия електроинструмент, като обръщате специално внимание на почистването на вентилационните отвори на електроинструмента.
Избягвайте да зареждате акумулаторната батерия непосредствено след интензивна употреба. Поради феномена на разряда не съхранявайте акумулаторния блок напълно разреден, тъй като тогава той може да се разреди под критичното ниво и да се повреди трайно.
Затова, когато не се използва, акумулаторният блок трябва да се съхранява частично зареден (до около 40%). Презареждайте акумулаторната батерия, преди да се е разредила напълно. Съхранявайте батериите при температура 10-30°C. Съхранявани при ниски температури, те ще загубят капацитета си по-бързо.

ВНИМАНИЕ Зареждането на батерията е описано в инструкциите за батерията и зарядното устройство от линията SAS+ALL.

Мястото за съхранение трябва да е недостъпно за деца.
Ако е необходимо да изпратите устройството в сервизен център за ремонт, защитете го от случайни механични повреди и извадете батерията от гнездото на зарядното устройство.

Как да разглобите батерията
За да извадите батерията, хванете устройството за дръжката и след това натиснете бутона за освобождаване, разположен в предната част на батерията. Плъзнете батерийния пакет от гнездото. За да поставите батерийния пакет, плъзнете батерийния пакет в гнездото за батерии и след това натиснете надолу, докато ключалката на дръжката се застопори.

Монтиране, смяна на инструмента
След като монтирате инструмента, се уверете, че работният инструмент е фиксиран правилно: поставете електроинструмента хоризонтално, опитайте се да разтегнете фиксирания накрайник. Ако не може да се изхвърли, значи е бил закрепен правилно.

Поддръжка на инструмента
Поддръжката включва обслужване на инструмента и неговите принадлежности, т.е. акумулаторната батерия и зарядното устройство.

ВНИМАНИЕ Никога не извършвайте поддръжка на уреда, докато той е свързан към източник на захранване.

Това може да доведе до сериозни наранявания или електрически удар. Преди да извършвате дейности по поддръжката, извадете акумулаторния блок от гнездото за батерии.
Поддръжката на устройството се състои в поддържане на всички негови компоненти, необходими за нормална работа, в добро състояние на чистота. За почистването не трябва да се използват разтворители, тъй като това може да доведе до непоправими повреди на корпуса и други пластмасови компоненти.
Батерията не трябва да се почиства с вода, тъй като това може да доведе до вътрешни къси съединения, водещи до необратими повреди.

Преди всяко пускане в експлоатация:
- Проверете дали вентилационните отвори на двигателя не са запушени или замърсени. Ако е необходимо, отворете/почистете с леко навлажнена с вода кърпа;

След всяка употреба:
- Изключете батерията, за да избегнете случайно активиране от неоторизирани лица или докато машината работи

10. Резервни части и аксесоари

За закупуване на резервни части и аксесоари се свържете с Dedra Exim Service. Данните за контакт можете да намерите на страница 1 от ръководството.
Когато поръчвате резервни части, посочете номера на партидата върху табелката с имената и номера на частта от монтажния чертеж. По време на гаранционния период ремонтите се извършват в съответствие с условията на гаранционната карта. Моля, предайте дефектния продукт за ремонт на мястото на покупката (продавачът е длъжен да приеме дефектния продукт), изпратете го до централния сервизен център на Dedra Exim или го изпратете до сервизния център, който е най-близо до вашето местоживеене (списък на сервизните центрове на www.dedra.pl). Моля, приложете попълнената гаранционна карта. След изтичане на гаранционния срок ремонтите се извършват от централния сервиз. Изпратете дефектния продукт до сервизния център (транспортните разходи се заплащат от потребителя).

11. Самостоятелно отстраняване на неизправности

ВНИМАНИЕ **Преди да започнете самостоятелно да отстранявате неизправности, изключете устройството от електрическата мрежа.**

Проблем	Причина	Решение
Уредът не работи	Батерията е неправилно свързана.	Проверете батерията.
	Батерията е разредена	Заредете батерията
	Превключвателят е повреден	Заменете превключвателя с нов - предайте устройството за сервизно обслужване
	Миризма на изгоряла изолация	Двигателят се нуждае от ремонт - обърнете се към сервиз
Моторът прегрява	Запушени въздушни отвори	Издухайте със сгъстен въздух
Уредът стартира трудно, след известно време спира да работи	Напрежението на веригата е твърде силно	Проверете напрежението на веригата (вж. раздел „Подготовка за употреба“)
Много ниска ефективност	Износена верига	Пренаточете или сменете веригата
	Напрежението на веригата е твърде слабо	Проверете натягането на веригата (вж. раздел „Подготовка за употреба“)

12. Сглобяване на уреда

1 - мини акумулаторен трион - 1 бр., 2 - верига - 1 бр., 3 - направляваща шина - 1 бр.

13. Информация за потребителите относно изхвърлянето на електрическо и електронно оборудване (засяга домакинствата)



Символът, изобразен върху продуктите или придружаващата ги документация, указва, че дефектното електрическо или електронно оборудване не трябва да се изхвърля заедно с битовите отпадъци. Ако трябва да изхвърлите, да използвате повторно или да възстановите компоненти, е правилно да ги занесете в специализиран пункт за събиране, където ще бъдат приети безплатно. Информация за местоположението на пунктовете за събиране на употребявано оборудване се предоставя от местните власти, например на техните уебсайтове.
Правилното рециклиране на устройствата ви позволи да спестите ценни ресурси и да избегнете отрицателни въздействия върху здравето и околната среда в резултат на възможното наличие на: опасни вещества, смеси и компоненти в оборудването.
Неправилното изхвърляне на отпадъци е свързано с риск от санкции съгласно съответните местни разпоредби.
Потребители в страни от ЕС: Ако трябва да изхвърлите електрическо или електронно оборудване, моля, свържете се с най-близкия пункт за продажба или с вашия доставчик, който ще ви предостави допълнителна информация.
Изхвърляне в страни извън Европейския съюз: Този символ се отнася само за страните от Европейския съюз. Ако желаете да изхвърлите този продукт, моля, свържете се с местните власти или с търговеца за правилния начин на изхвърляне.
В съответствие с Регламент (ЕС) 2023/1542 на Европейския парламент и на Съвета относно батерии и акумулатори и отпадъци от батерии и акумулатори дефектните или използваните батерии/акумулатори трябва да се събират разделно и да се предават за екологично съвместима преработка.

Гаранционна карта

на

……..

Номер на поръчката: ..... Номер на партидата: .....

(наричан по-долу "Продуктът")

Дата на закупуване на продукта: .....

Печат на дилъра

Дата и подпис на продавача: .....

Изявление на потребителя:

Потвърждавам, че съм информиран за условията на гаранцията и последиците от неспазването на указанията в инструкцията за експлоатация и гаранционната карта. Запознат съм с условията на тази гаранция, което потвърждавам със саморъчния си подпис:

....

Дата и място Подпис на потребителя

I. Отговорност за продукта

1. Гарант - "„Dedra-Exim"" Sp. z o.o. със седалище в Прушков, адрес: гр: ул. 3 Maja 8, 05-800 Pruszków, KRS 0000062517, Окръжен съд на град Варшава във Варшава, XIV икономическо отделение на Националния съдебен регистър, NIP 527-020-49-33, акционерен капитал: 100 980,00 ЛВ.
2. При условията, изложени в настоящия гаранционен сертификат, гарантът предоставя гаранция за продукта, който произхожда от дистрибуцията на гаранта.
3. Отговорността по гаранцията покрива само дефекти, произтичащи от причини, присъщи на Продукта в момента на предоставянето му на Потребителя.
4. По силата на гаранцията Потребителят получава право на безплатен ремонт на Продукта, ако дефектът се е появил по време на гаранционния период. Методът на ремонт на Продукта (метод на ремонт) е по преценка на Гаранта. Ако Гарантът установи, че поправката не е възможна, той си запазва правото да замени дефектния елемент или целия Продукт с такъв без дефекти, да намали цената на Продукта или да се откаже от договора.
5. По отношение на потребител, който не е потребител по смисъла на Закона от 23 април 1964 г. Гражданския кодекс, отговорността на Гаранта за вреди, произтичащи от тази гаранция и/или във връзка с нейното сключване и изпълнение, независимо от правния титул, е ограничена до максималния размер на стойността на дефектния Продукт.

II. Гаранционен период

Компоненти на продукта	Продължителност на гаранционната защита

DED6984	36 месеца от датата на закупуване на Продукта, както е посочено в тази гаранционна карта

III. Условия за упражняване на гаранцията

1. Потребителят трябва да представи попълнената гаранционна карта на Продукта и да докаже обстоятелствата на закупуване на Продукта от Потребителя, напр. чрез представяне на касова бележка, фактура и др. За целите на ефективната обработка на жалби се препоръчва Потребителят да представи заедно с Продукта всички елементи, определени в "Комплектоване на устройството", включени в Ръководството за потребителя, за целите на рекламацията.
2. Потребителят трябва да спазва инструкциите в ръководството за потребителя и гаранционната карта.
3. Гаранцията обхваща само територията на Република Полша и ЕС.
4. Гаранцията не покрива дефекти на Продукта, произтичащи по-специално от:
a. Неспазване от страна на Потребителя на условията, посочени в Ръководството за потребителя, по-специално по отношение на правилната експлоатация, поддръжка и почистване;
b. Използването от страна на потребителя на продукти за почистване или поддръжка, несъответстващи на инструкциите за експлоатация;
c. Неподходящо съхранение и транспортиране на Продукта от страна на Потребителя;
d. Неразрешени промени и/или модификации на Продукта от страна на Потребителя, които не са били съгласувани с Гаранта;
e. Използване от страна на Потребителя на консумативи в Продукта, които не съответстват на Ръководството за потребителя.
5. Потребителят, който не е потребител по смисъла на Закона от 23 април 1964 г. - Граждански кодекс, губи гаранцията за Продукта. Гражданския кодекс, губи гаранцията за Продукта, в който:
- серийните номера, обозначенията за дата и табелките с имената са били отстранени, променени или повредени от Потребителя;
- пломбите са били повредени от потребителя или имат следи от манипулация от страна на потребителя.
6. Внимание: Потребителят извършва дейностите, свързани с ежедневната експлоатация на Продукта, произтичащи, наред с другото, от Ръководството за потребителя, самостоятелно и за своя сметка.

IV. Процедура за подаване на жалби

1. В случай на дефектно функциониране на Продукта, преди да подадете жалба, трябва да се уверите, че всички операции, посочени по-специално в Ръководството за потребителя, са извършени правилно.
2. Препоръчително е да подадете жалба незабавно, за предпочитане в рамките на 7 дни от забелязването на дефект в Продукта. Потребител, който не е потребител по смисъла на Закона от 23 април 1964 г. Гражданския кодекс, губи правата, произтичащи от тази гаранция, ако жалбата не бъде подадена в срок от 7 дни. 3.
3. Уведомяването за жалба може да се извърши, inter alia, на мястото на закупуване на Продукта, в гаранционното обслужване или писмено на адреса: „Dedra-Exim” Sp. z o.o., ul. 3 Maja 8, 05-800 Pruszków.
4. Потребителят може да подаде жалба, като използва формуляра, достъпен на адрес www.dedra.pl. ("Формуляр за гаранционна претенция").
5. адресите на гаранционното обслужване за отделните страни са достъпни на www.dedra.pl. Ако в дадена страна няма гаранционно обслужване, препоръчваме да отправяте гаранционни претенции към: „Dedra-Exim” Sp. z o.o. ul. 3 Maja 8, 05-800 Pruszków (Полша).
6. като се има предвид безопасността на Потребителя, използването на дефектния Продукт е забранено.
7 Внимание: Използването на дефектен продукт е опасно за здравето и живота на потребителя.
8. Изпълнението на задълженията по гаранцията се извършва в рамките на 14 работни дни от датата на доставка на дефектния Продукт от Потребителя.
9. Преди дефектният Продукт да бъде предаден за рекламация, се препоръчва той да бъде почистен. Препоръчва се продуктът, предмет на рекламация, да бъде внимателно защитен от повреди по време на транспортиране (препоръчва се продуктът, предмет на рекламация, да се достави в оригиналната му опаковка).
Гаранционният срок се удължава с времето, през което Потребителят не е могъл да използва Продукта, обхванат от гаранцията, поради дефект.
Гаранцията не изключва, ограничава или спира правата на потребителя, произтичащи от разпоредбите на гаранцията за дефекти на продадената вещ.

В съответствие с член 13, параграфи 1 и 2 от Регламент (ЕС) 2016/679 на Европейския парламент и на Съвета от 27 април 2016 г. относно защитата на физическите лица във връзка с обработването на лични данни и относно свободното движение на такива данни и за отмяна на Директива 95/46/ЕО ("ОРЗД"), с настоящото Ви информираме, че
Администраторът на Вашите лични данни, посочени във формуляра е DEDRA-EXIM sp. z o.o. със седалище в Прушков, на ул. 3 Maja 8, 05-800 Прушков (по-нататък: „Администратор”).

1. Вашите лични данни ще се обработват изключително с цел провеждане на гаранционната процедура на устройството съгласно ст. 6 ал. 1 буква “б” от Общия регламент за защита на личните данни (по-нататък: „ОРЗД”) Посочване на данните е доброволно, но е необходимо за провеждане на гаранционната процедура.
2. Вашите лични данни ще се обработват през срока на разглеждането на провеждане на гаранционната процедура и за архивни цели при необходимост от защита от евентуалните претенции към Администратора не по-дълго отколкото до датата на давността им.
3. Вашите лични данни могат да се обявяват изключително на операторите, обработващи данните в полза на Администратора въз основа на писмен договор за възлагане на обработването на личните данни, предоставящи, м.др. услуги по технически сервиз, хостинг или обслужване на уеб-сайта, по IT обслужване, на куриерска служба. Доставчиците на Администратора са задължени да осигурят защита на личните данни и да отговарят на изискванията на действащото законодателство, свързано със защита на личните данни и не могат да използват доверените им лични данни за целите, различни от определените в договор с Администратора.
4. Вашите данни няма да бъдат обработвани по автоматизиран начин, в това число във формата на профилиране, и няма да се предоставят в трета страна/международна организация.
5. Имате право на достъп до съдържанието на личните си данни и право всеки момент да ги коригирате, изтриете, ограничите обработването им, право да прехвърляте данните, право да подадете възражение.
6. По всякакви въпроси, свързани с обработването на Вашите лични данни от Администратора можете да се свържете на електронен адрес: daneosobowe@dedra.pl.;
7. Имате право да подадете жалба до органа, компетентен относно въпросите за защита на личните данни.

UA Зміст

1. Фотографії та креслення
2. Опис пристрою
3. Використання пристрою за призначенням
4. Обмеження використання
5. Технічні дані
6. Підготовка до експлуатації
7. Увімкнення приладу
8. Експлуатація приладу
9. Регулярне технічне обслуговування
10. Запасні частини та аксесуари
11. Самостійне усунення несправностей
12. Складання приладу
13. Інформація для користувачів щодо утилізації електричного та електронного обладнання
14. Гарантійний талон

Переклад оригінальної інструкції

Декларація відповідності додається до інструкції окремим документом. У разі відсутності декларації відповідності, будь ласка, зверніться до компанії Dedra Exim Sp. z o.o.
Загальні правила техніки безпеки включені в посібник окремим буклетом.

ПОПЕРЕДЖЕННЯ. Прочитайте всі попередження, позначені ⚠ цим символом, та всі інструкції.

Недотримання наведених нижче попереджень та інструкцій з техніки безпеки може призвести до ураження електричним струмом, пожежі або серйозної травми.

Зберігайте всі попередження та інструкції для подальшого використання.

Струнко Лінійка SAS+ALL була розроблена для роботи тільки з зарядними пристроями та акумуляторами лінійки SAS+ALL.

Літій-іонний акумулятор і зарядний пристрій не входять до комплекту обладнання і повинні бути придбані окремо. Заборонено

використовувати акумулятори та зарядні пристрої, відмінні від тих, що призначені для цього пристрою.

2. Опис пристрою

Рис. A: 1 - ланцюг, 2 - захисний кожух, 3 - кришка, 4 - фіксатор вимикача, 5 - основна рукоятка, 6 - кнопка вимикача, 7 - гніздо для акумулятора, 8 - гайка, 9 - напрямна шина, 10 - гвинт регулювання натягу ланцюга.

3. Використання пристрою за призначенням

Машина призначена для розпилювання деревини та дерев'яних предметів. Пила особливо підходить для обрізання тонких гілок, а також для технічного обрізання пагонів дерев, товщина яких не перевищує максимальний діаметр різання. Процедура детально описана далі в цьому посібнику.
Допускається використання машини в ремонтно-будівельних роботах, ремонтних майстернях, аматорських роботах при дотриманні умов експлуатації та допустимих режимів роботи, викладених в інструкції з експлуатації.

4. Обмеження використання

Струнко **Верстат можна використовувати тільки відповідно до "Дозволених умов експлуатації", наведених нижче.**

Не ріжте матеріал, відмінний від зазначеного в розділі «Використання за призначенням

Струнко **Забороняється також обробляти матеріали, які не описані в розділі "3. використання машини за призначенням". Несанкціоновані зміни механічної та електричної конструкції, будь-які модифікації, операції з технічного обслуговування, не описані в інструкції з експлуатації, вважаються незаконними і призводять до негайної втрати гарантійних прав, а декларація відповідності стає недійсною.**

Використання не за призначенням або використання, що не відповідає інструкції з експлуатації, призводить до негайної втрати гарантійних прав.

ДОПУСТИМІ УМОВИ ПРАЦІ
Безперервна робота S1
Використовувати тільки в приміщенні. Діапазон температури зарядки акумулятора 10 - 30°C. Не піддавати впливу температури вище 45°C.

5. Технічні дані

Модель пристрою	**DED6984**
Напруга живлення [В]	18 d.c.
Максимальне число обертів н0 [мин-1]	4000
Швидкість руху ланцюга [м/с]	6
Довжина направляючої [мм]	100
Максимальна довжина різання [мм]	90
Ширина напрямної канавки [мм]	1,1
Кількість ланок ланцюга	28
Крок ланцюга ["]	0,25
Профіль ланцюга	Напівзубило
Рівень вібрації ручки [m/s2]:	<2,5
Невизначеність вимірювання ah,ID [м/с2]	1,5
Викиди шуму:	
Рівень звукового тиску LpA [дБ(A)]	69
Невизначеність вимірювання KpA [дБ(A)]	3
Рівень звукової потужності LwA [дБ(A)]	77
Невизначеність вимірювання KwA [дБ(A)]	3
Гарантований рівень звукової потужності LWA [дБ(A)]	80

Інформація про вібрації та шум
Комбіноване значення вібрації ah і невизначеність вимірювання були визначені відповідно до EN 62841-4-1 і наведені в таблиці.
Випромінювання шуму було визначено відповідно до EN 62841-4-1, значення наведені вище в таблиці.

Струнко **Шум може призвести до пошкодження слуху, завжди використовуйте засоби захисту органів слуху під час роботи!**

Заявлене значення загальної вібрації було виміряно відповідно до стандартного методу випробувань і може використовуватися для порівняння одного обладнання з іншим. Заявлений рівень вібрації також може бути використаний для попередньої оцінки впливу вібрації.
Рівень вібрації під час фактичного використання обладнання може відрізнятися від заявлених значень, залежно від використання робочих інструментів, зокрема типу заготовки та необхідності визначення заходів для захисту оператора. Для точної оцінки впливу в реальних умовах експлуатації необхідно враховувати всі частини робочого циклу, включаючи періоди, коли машина вимкнена або коли вона увімкнена, але не використовується для роботи.

6. Підготовка до експлуатації

Струнко **Пристрій є частиною лінійки SAS+ALL, тому для його використання необхідний комплект, що складається з пристрою, акумулятора та зарядного пристрою. Використання інших акумуляторів та зарядних пристроїв заборонено.**
Всі підготовчі роботи виконуйте при відключеному від мережі електроживлення приладі.

Встановлюйте акумулятор тільки тоді, коли пристрій повністю зібраний і натяг ланцюга відрегульовано.

Струнко **Завжди носіть захисні рукавички під час збирання, регулювання та перевірки ланцюгової пили, щоб уникнути порізів.**

Збирання шини та ланцюга
Відкрутіть контргайку (мал. A. 8), зніміть кришку приводу ланцюга (мал. A. 3) Зберіть шину з пасивним елементом натяжителя, як показано на малюнку C.
Перевірте ланцюг на наявність пошкоджень - чи не розірвані ланки, чи не зламані заклепки. Не встановлюйте пошкоджений ланцюг в пилу.
Встановіть ланцюг на шину так, щоб центральний зуб увійшов у виїмку на шині. Під час встановлення шини переконайтеся, що отвір на кінці шини вставлений в регулятор натягу ланцюга.
Переконайтеся в правильному напрямку встановлення ланцюга - гострі краї ріжучих зубів повинні бути спрямовані в напрямку обертання ланцюга. Переконайтеся, що шина правильно притиснута до корпусу пилки, а ланцюг правильно посаджений на привідну зірочку (мал. C). Встановіть захисний кожух приводу ланцюга (мал. A. 3) і затягніть притискну гайку шини (мал. A. 8). Переконайтеся, що захисний кожух щільно прилягає до корпусу бензопили по всіх контактних краях, ніде не випирає і не затягується.

Натягування пиляльного ланцюга
Ланцюг подовжується під час роботи, регулярно перевіряйте натяг ланцюга. Якщо ви вперше використовуєте новий ланцюг, майте на увазі, що йому потрібен певний час для обкатки, тому натяг ланцюга слід перевіряти набагато частіше. Особливо важливо перевіряти натяг нового ланцюга кожні 5-10 хвилин роботи.
Для регулювання натягу ланцюга використовуйте хрестоподібну викрутку. Обертаючи гвинт, розташований на корпусі машини, вліво, ви натягуєте пиляльний ланцюг. Обертання в протилежному напрямку послаблює натяг ланцюга (рис. E). Коли ланцюг правильно натягнутий, він не провисає по нижньому краю шини і може бути акуратно відтягнутий від шини посередині своєї довжини приблизно на 3 - 4 мм (рис. D), при цьому ланцюг не випадає з паза шини. Після відпускання ланцюг повертається на своє місце в паз шини. При необхідності виконайте регулювання, повторивши вищеописані дії.

Змащення ланцюга
Перед першим використанням найкраще замочити новий ланцюг в маслі на кілька годин. Це дозволить мастилу проникнути в усі частини ріжучого ланцюга, продовживши термін служби всієї ріжучої системи.
Машина не має системи змащення ланцюга, робіть перерви під час роботи і використовуйте просочену маслом щітку для протирання і очищення ланцюга.

7. Увімкнення приладу

Струнко **Перед запуском пристрою необхідно виконати дії, описані в розділі "Підготовка до роботи".**

Пристрій живиться від акумуляторної батареї 18В. Заряджений акумуляторний блок вставляється в направляючу в ручці до тих пір, поки не зафіксується фіксатор ручки. Після цього інструмент готовий до використання
Перед увімкненням машини переконайтеся, що поблизу немає інших людей або тварин, які можуть неконтрольовано потрапити в зону її роботи. Під час запуску переконайтеся, що пильний ланцюг ні до чого не торкається.
Щоб увімкнути машину, натисніть кнопку блокування вимикача, а потім натисніть кнопку вимикача, відпустивши кнопку вимикача, машина вимкнеться.

8. Експлуатація приладу

⚠ Струнко **Не пиляйте деревину, що лежить безпосередньо на землі, бетоні або будь-якій іншій поверхні.**

Контакт ланцюга з землею або іншою поверхнею може бути не тільки небезпечним, але й скоротити термін служби ланцюга та шини.

⚠ Струнко **Завжди тримайте бензопилу правою рукою за задню ручку.**

Тримання бензопили в протилежному положенні збільшує ризик отримання травми і ніколи не повинно використовуватися.

Обрізання гілок
Обрізка гілок - це видалення гілок зі зрубаного дерева, яке лежить на землі. Під час обрізки слід залишати на місці товстіші нижні гілки, щоб підтримувати дерево на землі. Починайте обрізку від основи зрубаного дерева, рухаючись до верхівки. Обрізайте гілки по одній, видаляючи дрібні гілки за один зріз. Натягнуті гілки обрізайте з боку натягу, щоб уникнути заклинювання пилки. Будьте обережні під час обрізання напружених гілок, оскільки вони можуть відскочити в непередбаченому напрямку і вдарити оператора, спричинивши травму.

Проріджування дерева
Проріджування (або розпилювання) передбачає розпилювання попередньо зрубаного і обрізаного дерева впоперек на більш короткі частини, щоб отримати бажаний зріз.

Обрізання гілок і пагонів у плодових дерев
Бажано обрізати гілки і пагони плодових дерев не перпендикулярно, а трохи під нахилом і на висоті близько 5 мм над брунькою. Зріз під нахилом слід робити так, щоб найвища точка була над брунькою.
Зріз не слід робити занадто близько до стовбура, щоб місце зрізу могло загоїтися.
Від'єднуйте акумулятор після кожного використання, щоб уникнути випадкового увімкнення сторонніми особами або під час роботи.

9. Регулярне технічне обслуговування

⚠ Струнко **Виконуйте всі операції з технічного обслуговування, відключивши пристрій від електромережі.**

Тому, коли акумулятор не використовується, його слід зберігати частково зарядженим (приблизно до 40%). Заряджайте акумулятор до того, як він повністю розрядиться. Зберігайте батареї при температурі 10-30°C. Якщо зберігати його при низьких температурах, він швидше втратить ємність.
Зарядка акумулятора описана в інструкції до акумулятора і зарядного пристрою з лінійки SAS+ALL

⚠ Струнко **Місце зберігання пристрою має бути недоступним для дітей.**

Перевірка натягу ланцюга
Пам'ятайте, що ланцюг машини нагрівається і розтягується під час роботи. Під час перерв у роботі перевіряйте натяг ланцюга, відповідно відрегулювавши його, як описано в розділі «Підготовка до роботи». Після закінчення роботи зменшіть натяг ланцюга, щоб він не застряг у шині, коли охолоне і вкоротиться.

Перевірка стану шини та ланцюга
Періодично перевіряйте стан ланцюга і шини (не рідше, ніж через кожні 5 годин роботи). Розбирання виконуйте в порядку, зворотному порядку, описаному для збирання в розділі «Підготовка до роботи». Щоб уникнути надмірного зносу шини, перевірте стан пазів шини: якщо ви побачите зазор, спричинений вивертанням країв пазів шини назовні, замініть шину на нову або відправте її в сервісний центр для ремонту.
Перевірте ланцюг на наявність зламаних ланок, ослаблених заклепок.
Не використовуйте ланцюг з поламаними ланками, ослабленими заклепками або з жорсткими з'єднаннями.

Інше обслуговування
Періодично перевіряйте стан зірочки, яка приводить в рух ланцюг (рис. B); у разі пошкодження віднесіть пристрій до сервісного центру для заміни.
Якщо необхідно відправити шуруповерт в сервісний центр для ремонту, захистіть його від випадкових механічних пошкоджень і вийміть акумулятори з гнізда зарядного пристрою

Як вийняти акумуляторну батарею
Щоб вийняти акумуляторну батарею, візьміться за ручку пристрою, а потім натисніть кнопку фіксатора на передній панелі акумуляторної батареї. Витягніть акумуляторну батарею з патрона. Щоб встановити акумулятор, вставте його в ручку, а потім натисніть на нього, доки не зафіксується фіксатор ручки.

Обслуговування приладу
Технічне обслуговування включає в себе обслуговування шуруповерта разом з аксесуарами, тобто акумулятором і зарядним пристроєм.

⚠ Струнко **Ніколи не виконуйте роботи з технічного обслуговування пристрою, підключеного до джерела живлення.**

Це може призвести до серйозних травм або ураження електричним струмом. Перед обслуговуванням вийміть акумуляторну батарею з гнізда викрутки.
Обслуговування шуруповерта полягає в утриманні всіх його компонентів, необхідних для нормальної роботи, в чистоті. Для очищення не можна використовувати розчинники, оскільки це може призвести до непоправного пошкодження корпусу та інших компонентів, виготовлених із пластику.
Акумулятор не можна чистити водою, оскільки це може спричинити внутрішнє коротке замикання, що призведе до незворотного пошкодження

Перед кожним запуском:
- Переконайтеся, що вентиляційні отвори двигуна не заблоковані і не забруднені. За необхідності відкрийте/прочистіть їх ганчіркою, злегка змоченою у воді;

Після кожного використання:
- Від'єднайте акумулятор, щоб уникнути випадкової активації несанкціонованими особами або під час поводження з ним.

10. Запасні частини та аксесуари

Для придбання запасних частин та аксесуарів, будь ласка, зв'яжіться з компанією Dedra Exim Service. Контактні дані можна знайти на сторінці 1 цього посібника.
При замовленні запасних частин, будь ласка, вказуйте номер партії на заводській табличці та номер деталі зі складального креслення.
Протягом гарантійного терміну ремонт здійснюється відповідно до умов гарантійного талона. Будь ласка, передайте несправний виріб для ремонту за місцем придбання (продавець зобов'язаний прийняти несправний виріб), надішліть його до центрального сервісного центру Dedra Exim або надішліть його до сервісного центру, найближчого до вашого місця проживання (список сервісних центрів на сайті www.dedra.pl). Будь ласка, додайте заповнений гарантійний талон. Після закінчення гарантійного терміну ремонт здійснюється центральним сервісним центром. Надішліть несправний виріб до сервісного центру (витрати на пересилку оплачує користувач).

11. Самостійне усунення несправностей

⚠ Струнко **Перед самостійним усуненням несправностей від'єднайте пристрій від джерела живлення.**

Проблема	Причина	Рішення
Прилад не працює	Неправильно підключено акумулятор.	Перевірте акумулятор.
	Акумулятор розряджений	Зарядіть акумулятор
	Несправний вимикач	Замініть перемикач на новий - зверніться до сервісного центру
	Запах горілої ізоляції	Потребує ремонту двигун - зверніться до сервісного центру
Двигун перегрівається	Забиті вентиляційні отвори	Продути стисненим повітрям
Пристрій важко запускається, через деякий час перестає працювати	Занадто сильне натягування ланцюга	Перевірте натяг ланцюга (див. розділ «Підготовка до роботи»)
Дуже низька ефективність	Ланцюг зношений	Заточити або замінити ланцюг
	Ланцюг натягнутий занадто слабко	Перевірте натяг ланцюга (див. розділ «Підготовка до роботи»)

12. Складання приладу

1 - міні акумуляторна пила - 1 шт, 2 - ланцюг - 1 шт, 3 - напрямна шина - 1 шт.

13. Інформація для користувачів щодо утилізації електричного та електронного обладнання (стосується домогосподарств)



Символ, зображений на виробах або супровідній документації, вказує на те, що несправне електричне або електронне обладнання не можна утилізувати разом з побутовими відходами. Якщо вам потрібно утилізувати, повторно використати або відновити компоненти, найкраще віднести їх до спеціалізованого пункту збору, де вони будуть прийняті безкоштовно. Інформацію про місцезнаходження пунктів збору відпрацьованого обладнання надають місцеві органи влади, наприклад, на їхніх веб-сайтах.

Правильна утилізація пристрою, допомагає зберегти цінні ресурси та уникнути негативного впливу на здоров'я та навколишнє середовище внаслідок можливої присутності в обладнаннінебезпечних речовин: речовини, суміші та компоненти.

Неправильна утилізація відходів загрожує штрафними санкціями згідно з відповідними місцевими нормами.

Користувачі в країнах ЄС: Якщо вам потрібно утилізувати електричне або електронне обладнання, зверніться до найближчої точки продажу або до вашого постачальника, який надасть вам додаткову інформацію.

Утилізація в країнах за межами Європейського Союзу: Цей символ стосується лише країн Європейського Союзу. Якщо ви хочете утилізувати цей виріб, зверніться до місцевих органів влади або дилера для отримання інформації про правильний спосіб утилізації.

Відповідно до Регламенту (ЄС) 2023/1542 Європейського Парламенту та Ради про батарейки та акумулятори і відпрацьовані батарейки та акумулятори, дефектні або використані батарейки/акумулятори повинні збиратися окремо і підлягати екологічно сумісній переробці.

Гарантійний талон

на

.....
(назва продукту)

Номер замовлення: ..... Номер лоту: .....

(далі - Продукт)

Дата придбання продукту: .....

Печатка дилера

Дата та підпис продавця: .....

Заява користувача:

Я підтверджую, що ознайомлений з умовами гарантійних зобов'язань та наслідками недотримання вказівок, викладених в інструкції з експлуатації та гарантійному талоні. Я ознайомлений з умовами цієї гарантії, що підтверджую власним підписом:

....

Дата і місце Підпис користувача

I. Відповідальність за Продукт

1. Поручитель - Dedra Exim Sp. Z o.o. З місцезнаходженням у м. Прушкув, адреса: вул. 3 Мая 8, 05-800 Прушкув, KRS 0000062517, Окружний суд міста Варшави у Варшаві, XIV Економічний відділ Національного судового реєстру, NIP 527-020-49-33, статутний капітал: 100 980,00 ЗЛОТИХ.

2. Відповідно до умов, викладених у цьому гарантійному талоні, Гарант надає гарантію на Виріб, починаючи з дистрибуції Гаранта.

3. Відповідальність за гарантією поширюється лише на дефекти, що виникли з причин, притаманних Продукту на момент його доставки Користувачеві.

4. Користувач має право на безкоштовний ремонт Продукту в рамках гарантії, якщо дефект став очевидним протягом гарантійного періоду. Спосіб ремонту Товару (метод ремонту) визначається на розсуд Гаранта. Якщо Гарант виявить, що ремонт неможливий, він залишає за собою право замінити дефектний елемент або весь Продукт на бездефектний, знизити ціну Продукту або відмовитися від договору.

5. По відношенню до Користувача, який не є споживачем у розумінні Цивільного кодексу від 23 квітня 1964 року, відповідальність Гаранта за збитки, що випливають з цієї гарантії та/або у зв'язку з її укладенням та виконанням, незалежно від правового титулу, обмежується максимум вартістю дефектного Продукту.

II. Гарантійний термін

Компоненти продукту	Тривалість гарантійного захисту
DED6984	36 місяців з дати придбання Продукту, як зазначено в цьому гарантійному талоні

III. Умови, за яких можна скористатися гарантією

1. Користувач повинен пред'явити заповнений гарантійний талон Продукту та підтвердити обставини придбання Продукту Користувачем, наприклад, пред'явивши чек, рахунок-фактуру тощо. З метою ефективного розгляду рекламації рекомендується, щоб Користувач надав разом з Виробом всі компоненти, зазначені в розділі "Комплектація пристрою", що міститься в Посібнику користувача.

2. Що користувач дотримується інструкцій, наведених в інструкції з експлуатації та гарантійному талоні.

3. Гарантія поширюється лише на територію Республіки Польща та ЄС.

4. Гарантія не поширюється на дефекти Продукту, що виникають, зокрема, внаслідок:

A. Недотримання Користувачем умов, викладених в Інструкції з експлуатації, зокрема щодо правильної експлуатації, технічного обслуговування та очищення;

B. Використання Користувачем засобів для чищення або догляду, які не відповідають вимогам Інструкції з експлуатації;

C. Неналежне зберігання та транспортування Продукту Користувачем;

D. Несанкціоновані зміни та/або модифікації Продукту Користувачем, які не були узгоджені з Гарантом;

E. Використання Користувачем у Виробі витратних матеріалів, які не відповідають вимогам Інструкції з експлуатації.

5. Користувач, який не є споживачем у розумінні Цивільного кодексу від 23 квітня 1964 року, втрачає гарантію на Продукт, в якому:

A. Серійні номери, позначення дати та паспортні таблички були видалені, змінені або пошкоджені користувачем;

B. Пломби були пошкоджені користувачем або мають ознаки втручання користувача.

Увага: Користувач зобов'язаний самостійно і за власний рахунок виконувати дії, пов'язані з повсякденною експлуатацією Виробу, що випливають, зокрема, з Інструкції з експлуатації, самостійно і за власний рахунок.

IV. Процедура подання скарги

1. Якщо Ви виявите, що Виріб працює неправильно, перед тим, як пред'явити претензію, Ви повинні переконатися, що всі кроки, зазначені в Інструкції з експлуатації, були виконані правильно, перш ніж пред'являти претензію.

2. Рекомендується пред'явити претензію негайно, бажано протягом 7 днів з моменту виявлення дефекту в Товарі. Користувач, який не є споживачем у розумінні Цивільного кодексу від 23 квітня 1964 року, втрачає права, що випливають з цієї гарантії, якщо він не подасть скаргу протягом 7 днів.

3. Повідомлення про рекламацію можна подати, зокрема, в місці придбання Продукту, в гарантійному сервісному центрі або в письмовій формі на вказану адресу: Dedra Exim Sp. Z o.o., ul. 3 Maja 8, 05-800 Pruszków.

4. Користувач може подати скаргу, використовуючи форму, доступну на веб-сайті www.dedra.pl. ("Заява про гарантійні зобов'язання").

5. Адреси гарантійного обслуговування для окремих країн можна знайти на сайті www.dedra.pl. Якщо гарантійне обслуговування для певної країни не передбачено, рекомендується надсилати гарантійні претензії туди: Dedra Exim Sp. Z o.o. Ul. 3 Maja 8, 05-800 Pruszków (Польща).

6. З метою безпеки Користувача використання дефектного Продукту заборонено.

7. Попередження: Використання несправного Виробу є небезпечним для здоров'я та життя Користувача.

8. Виконання зобов'язань за гарантією відбудеться протягом 14 робочих днів, рахуючи від дати доставки Користувачем заявленого Продукту.

9. Перед тим, як відправити дефектний Виріб на рекламацію, рекомендується його почистити. Виріб, що підлягає рекламації, рекомендується ретельно захищати від пошкоджень під час транспортування (рекомендується доставляти виріб, що підлягає рекламації, в оригінальній упаковці).

10. Гарантійний термін продовжується на час, протягом якого Користувач не міг використовувати Продукт, на який поширюється гарантія, через дефект.

Гарантія не виключає, не обмежує і не призупиняє права Користувача, передбачені положеннями про гарантійні зобов'язання щодо дефектів проданих товарів.

Відповідно до статті 13(1) та (2) Регламенту (ЄС) 2016/679 Європейського Парламенту та Ради від 27 квітня 2016 року про захист фізичних осіб у зв'язку з обробкою персональних даних і про

вільний рух таких даних та про скасування Директиви 95/46/ЄС (далі: "RODO"), повідомляємо Вам наступне

1. Контролером ваших персональних даних, вказаних у формі, є компанія DEDRA-EXIM sp. z o.o., зареєстрована за адресою: вул. 3 Мая, 8, 05- 800, Прушкув (далі: «Контролер»).
2. Ваші дані будуть оброблятися виключно з метою виконання гарантійної процедури для пристрою згідно з літ. b п. 1. ст. 6 Загального регламенту захисту даних (далі: «ЗРЗД») Надання даних є добровільним, але необхідним для виконання гарантійної процедури.
3. Ваші дані будуть оброблятися протягом періоду виконання гарантійної процедури та з метою архівування на випадок необхідності захисту від можливих претензій до Контролера, але не довше закінчення терміну позовної давності.
4. Ваші дані можуть бути розкриті тільки суб'єктам, які обробляють дані від імені Контролера, на підставі письмового договору про доручення на обробку персональних даних, що передбачає, зокрема, технічне обслуговування, хостинг або обслуговування веб-сайту, IT-сервіс, кур'єрську компанію. Постачальники Контролера зобов'язані забезпечувати безпеку даних і дотримуватися вимог чинного законодавства щодо захисту персональних даних і не можуть використовувати довірені їм персональні дані в цілях, відмінних від зазначених у договорі з Контролером.
5. Ваші персональні дані не будуть оброблятися автоматизовано, зокрема, не будуть профілюватися, а також не будуть передаватися у треті країни/міжнародні організації.
6. Ви маєте право на доступ до своїх персональних даних та право на їхнє виправлення, видалення, обмеження обробки, право на передачу даних, право на відмову від обробки, у будь-який момент;
7. З усіх питань, пов'язаних з обробкою Контролером ваших персональних даних, ви можете звернутися до Контролера за адресою e-mail: daneosobowe@dedra.pl.;
8. Ви маєте право подати скаргу до відповідного наглядового органу із захисту персональних даних.

DE Inhalt

1. Fotos und Abbildungen
2. Beschreibung des Geräts
3. Verwendungszweck des Geräts
4. Nutzungsbeschränkung
5. Technische daten
6. Vorbereitung auf die Arbeit
7. Einschalten des Geräts
8. Verwendung des Geräts
9. Laufende Wartung
10. Ersatzteile und Zubehör
11. Eigenständige Fehlerbehebung
12. Komplettgerät
13. Informationen für Nutzer über die Entsorgung von Elektro- und Elektronikgeräten
14. Garantiekarte

Übersetzung der Originalanleitung

Die Konformitätserklärung ist der Anleitung als separates Dokument beigefügt. Sofern keine Konformitätserklärung vorliegt, wenden Sie sich bitte an Dedra Exim Sp. z o.o.
Die allgemeinen Sicherheitsvorschriften sind der Anleitung als separates Heft beigefügt.

WARNUNG. Alle mit einem Ausrufezeichen markierten Warnhinweise und Anweisungen lesen.

Die Nichtbeachtung der nachstehend aufgeführten Warn- und Sicherheitshinweise kann zu Stromschlägen, Bränden oder schweren Verletzungen führen.

Alle Warnhinweise und Anweisungen zum späteren Nachschlagen aufbewahren.

ACHTUNG Das Gerät aus der SAS+ALL-Serie ist ausschließlich für den Betrieb mit Ladegeräten und Akkus aus der SAS+ALL-Serie bestimmt.

Der Lithium-Ionen-Akku und das Ladegerät sind nicht im Lieferumfang enthalten und müssen separat erworben werden. Die Verwendung von Akkus und Ladegeräten, die nicht für das Gerät bestimmt sind, ist verboten.

2. Beschreibung des Geräts

Abbildung A: 1. – Kette, 2. – Schutzhaube, 3. – Abdeckung, 4. – Feststelltaste, 5. – Haupthandgriff, 6. – Ein-/Ausschalter, 7. – Akku Buchse, 8. – Mutter, 9. – Führungschiene, 10 – Kettenzugregulierschraube.

3. Verwendungszweck des Geräts

Das Gerät ist zum Sägen von Holz und Holzgegenständen bestimmt. Die Kettensäge eignet sich besonders zum Entasten dünner Äste und zum Zurückschneiden von Baumtrieben, deren Dicke den maximalen Schnittdurchmesser nicht überschreitet. Die Vorgehensweise wird im weiteren Verlauf der Anleitung ausführlich beschrieben.
Der Einsatz des Geräts ist bei Renovierungs- und Bauarbeiten, in Reparaturwerkstätten und bei Hobbyarbeiten möglich, sofern die in der Bedienungsanleitung angegebenen Einsatzbedingungen und zulässigen Betriebsbedingungen eingehalten werden.

4. Nutzungsbeschränkung

ACHTUNG Das Gerät darf nur unter den nachstehend aufgeführten „Zulässigen Betriebsbedingungen" verwendet werden.

ACHTUNG Unbefugte Änderungen an der mechanischen und elektrischen Konstruktion, jegliche Modifikationen, Wartungsarbeiten, die nicht in der Betriebsanleitung beschrieben sind, werden als rechtswidrig behandelt und führen zum sofortigen Verlust der Garantieansprüche, und die Konformitätserklärung verliert ihre Gültigkeit.

Schneiden Sie keine anderen Werkstoffe, die nicht unter „Verwendungszweck" aufgeführt sind.
Bei nicht bestimmungsgemäßer Verwendung oder Verwendung entgegen der Betriebsanleitung erlöschen die Garantieansprüche unmittelbar.

Zulässige Arbeitsbedingungen
S1 – Dauerbetrieb und andere.
Temperaturbereich beim Laden der Batterie 10 - 30°C. Nicht Temperaturen über 40 °C aussetzen.

5. Technische Daten

Modell des Geräts	**DED6984**
Betriebsspannung [V]	18 d.c.
Drehzahl [min^{-1}]	4000
Kettengeschwindigkeit [m/s]	6
Schwertlänge [mm]	100
Maximale Schnittlänge [mm]	90
Treibgliedstärke [mm]	1,1
Anzahl Treibglieder	28
Kettenteilung ["]	0,25
Kettenprofil	Halbmeißel
Schwingungspegel, gemessen am Haupthandgriffs a_h [m/s^2]	<2,5
Messunsicherheit K [m/s^2]	1,5
Lärmemissionen:	
Schalldruckpegel L_{pA} [dB(A)]	69
Messunsicherheit K_{pA}	3
Schallleistungspegel L_{WA} [dB(A)]	77
Messunsicherheit Kw_A	3
Garantierter Schallleistungspegel L_{WA} [dB(A)]	80

Informationen über Vibrationen und Lärm
Schwingungsgesamtwert ah und Messunsicherheit wurden gemäß EN 62841-4-1 ermittelt und sind in der Tabelle angegeben.
Die Geräuschemission wurde gemäß EN 62841-4-1, ermittelt und ist vorstehend in der Tabelle aufgeführt.

ACHTUNG Lärm kann zu Gehörschäden führen. Tragen Sie bei der Arbeit immer einen Gehörschutz!

Der angegebene Lärm-/Schwingungsgesamtwert wurde gemäß einer standardisierten Prüfmethode gemessen und kann zum Vergleich eines Geräts mit einem anderen verwendet werden. Der angegebene Lärm-/Schwingungspegel kann auch für eine vorläufige Bewertung der Lärm-/Schwingungspegel verwendet werden.
Der Lärm-/Schwingungspegel während der tatsächlichen Verwendung des Geräts kann von den angegebenen Werten abweichen, je nach Art des Einsatzes der Arbeitswerkzeuge, insbesondere je nach Art des zu bearbeitenden Werkstücks und der Notwendigkeit, Vorkehrungen zum Schutz des Bedieners zu treffen. Um die Belastung unter tatsächlichen Einsatzbedingungen genau zu beurteilen, müssen alle Teile des Betriebszyklus berücksichtigt werden, einschließlich der Zeiträume, in denen das Gerät ausgeschaltet oder eingeschaltet, aber nicht für die Arbeit verwendet wird.

6. Vorbereitung auf die Arbeit

⚠ ACHTUNG **Das Gerät ist Teil der SAS+ALL-Serie, daher ist für die Verwendung neben dem Gerät selbst auch ein Set bestehend aus Akku und Ladegerät erforderlich. Die Verwendung von anderen Batterien und Ladegeräten ist verboten.**

⚠ ACHTUNG **Führen Sie alle in diesem Kapitel beschriebenen Schritte bei abgeschalteter Batterie aus.**

Den Akku nach dem vollständigen Zusammenbau des Geräts und dem Einstellen der Kettenspannung einsetzen.

⚠ ACHTUNG **Tragen Sie beim Montieren, Einstellen und Überprüfen der Kettensäge immer Schutzhandschuhe, um Verletzungen zu vermeiden.**

Montage von Schwert und Sägekette
Die Flügelmutter (Abb. A, 8) lösen und die Kettenradabdeckung (Abb. A, 3) abnehmen. Das Schwert auf den Kettenspannbolzen wie in Abbildung C gezeigt montieren.
Sägekette auf Schäden überprüfen – Kettenglieder auf Risse und Nieten auf Bruchstellen überprüfen. Eine beschädigte Sägekette darf nicht montiert werden. Die Sägekette um das Schwert legen und die Treibglieder in die Nut des Schwertes einführen. Bei der Montage des Schwertes darauf achten, dass die Öffnung am Ende des Schwertes in den Kettenspannbolzen eingeführt wird.
Achten Sie auf die richtige Richtung der Kettenmontage – die scharfen Kanten der Schneidekanten müssen in Richtung der Kettenumdrehung zeigen. Stellen Sie sicher, dass die Führungsschiene richtig am Gehäuse des Motors anliegt und die Kette richtig im Antriebsrad sitzt (Abb. C). Setzen Sie die Kettenschutzscheibe (Abb. A. 3) auf und ziehen Sie die Spannschraube der Führungsschiene fest (Abb. A. 8). Stellen Sie sicher, dass die Schutzscheibe an der Gehäusewand entlang aller Berührungsflächen anliegt, nirgendwo absteht oder gespannt ist.

Spannen der Sägekette
Die Sägekette dehnt sich beim Gebrauch aus, überprüfen Sie daher regelmäßig die Spannung. Bedenken Sie bei erstmaliger Verwendung einer neuen Sägekette, dass diese Zeit zum Einlaufen benötigt. Deshalb sollten Sie die Kettenspannung häufiger überprüfen. Besonders wichtig ist es, die Spannung einer neuen Kette alle 5-10 Arbeitsminuten zu überprüfen.
Die Kettenspannung mit einem Kreuzschlitzschraubendreher einstellen. Die Schraube am Gehäuse des Geräts gegen den Uhrzeigersinn drehen, um die Sägekette zu spannen. Die Schraube in die entgegengesetzte Richtung drehen, um die Kettenspannung zu lösen (Abb. E). Eine korrekt gespannte Sägekette hängt an der Unterkante des Schwertes nicht durch und lässt sich in der Mitte der Sägekette durch leichtes Ziehen ca. 3-4 mm (Abb. D) vom Schwert wegziehen, ohne aus der Schwertnut zu fallen. Nach dem Loslassen kehrt die Sägekette in die Schwertnuten zurück. Bei einer erforderlichen Korrektur der Kettenspannung die vorstehenden Schritte wiederholen.

Schmieren der Sägekette
Vor dem ersten Gebrauch einer neuen Sägekette empfiehlt es sich, diese zunächst für einige Stunden in Öl zu legen. Das Öl dringt in alle Elemente der Sägekette ein, wodurch die Lebensdauer des Schneidsystems verlängert wird. Das Gerät verfügt nicht über ein Kettenschmiersystem. Legen Sie während des Betriebs Pausen ein und reinigen Sie die Kette mit einem ölgetränkten Pinsel.

7. Einschalten des Geräts

Vor der Inbetriebnahme des Geräts unbedingt die im Kapitel „Arbeitsvorbereitung“ beschriebenen Schritte ausführen.

Vor dem Einschalten des Geräts sicherstellen, dass sich keine anderen Personen oder Tiere in der Nähe befinden, die unbeabsichtigt in die Reichweite des Geräts gelangen könnten. Sicherstellen, dass die Sägekette beim Einschalten nichts berührt.
Um das Gerät einzuschalten, drücken Sie die Einschaltsperre und anschließend den Ein-/Ausschalter. Das Loslassen des Ein-/Ausschalters bewirkt das Ausschalten des Geräts.

8. Verwendung des Geräts

Übersteigt die Temperatur des Akkus 40 °C, stellen Sie die Arbeit ein und warten Sie, bis der Akku abgekühlt ist.

Beachten Sie bei der Arbeit mit dem Gerät unbedingt alle in den Sicherheitshinweisen aufgeführten Sicherheitsregeln und Empfehlungen.

Direkt auf dem Boden, Beton oder anderen Oberflächen aufliegendes Holz darf nicht geschnitten werden.

Das Aufsetzen der Sägekette auf den Boden oder einen anderen Untergrund kann gefährlich sein und verkürzt außerdem die Lebensdauer von Sägekette und Schwert.

Die Kettensäge sollte immer mit der rechten Hand am hinteren Griff gehalten werden.

Das Halten der Säge in der umgekehrten Position erhöht das Verletzungsrisiko und sollte niemals angewendet werden.

Entasten
Unter Entasten versteht man das Entfernen von Ästen von einem gefällten Baum, der auf dem Boden liegt. Belassen Sie beim Entasten die dickeren unteren Äste, damit der Baum am Boden gestützt wird. Beginnen Sie mit dem Entasten am Stammfuß des gefällten Baums und arbeiten Sie sich in Richtung der Baumkrone vor. Die Äste nacheinander abschneiden und kleine Äste mit einem einfachen Schnitt entfernen. Äste, die unter Spannung stehen, auf der Seite der Zugspannung absägen, um ein Einklemmen der Kettensäge zu vermeiden. Achten Sie beim Schneiden von Ästen, die unter Spannung stehen, auf ein Rückschnellen in eine unvorhergesehene Richtung, wodurch der Bediener getroffen und verletzt werden kann.

Baumstamm ablängen
Das Ablängen (oder Zuschneiden) beruht auf dem Schneiden eines gefällten und zuvor entasteten Baumes in Querrichtung in kürzere Abschnitte, um die gewünschte Sortierung zu erhalten.

Schneiden von Ästen und Trieben von Obstbäumen
Es wird empfohlen, Baumpflegeschnitte nicht senkrecht, sondern leicht geneigt und in einer Höhe von etwa 5 mm über der Knospe durchzuführen. Beim schrägen Schnitt sollte der höchste Punkt über der Knospe liegen. Der Schnitt sollte nicht zu nah am Stamm erfolgen, damit die Wunde verheilen kann.

⚠ ACHTUNG **Den Akku nach jedem Gebrauch vom Gerät trennen, um ein unbeabsichtigtes Einschalten durch Unbefugte oder während des Transports zu vermeiden.**

9. Laufende Wartung

⚠ ACHTUNG **Bei der Durchführung aller Wartungsarbeiten ist das Gerät von der Stromquelle zu trennen.**

Kettenspannung überprüfen
Bitte beachten Sie, dass sich die Sägekette während des Betriebs erwärmt und dehnt. Während der Arbeitspausen die Kettenspannung überprüfen und wie im Kapitel „Arbeitsvorbereitung“ beschrieben korrigieren. Verringern Sie nach Abschluss der Arbeiten die Kettenspannung, damit sie beim Abkühlen und Zusammenziehen nicht im Schwert eingeklemmt wird.

Zustand von Schwert und Sägekette überprüfen
Den Zustand der Sägekette und des Schwertes regelmäßig (mindestens alle 5 Betriebsstunden) überprüfen. Zur Demontage die Anweisungen für die Montage im Abschnitt „Arbeitsvorbereitung“ in umgekehrter Reihenfolge befolgen. Reinigen Sie die Nuten des Sägekettenschwertes. Um übermäßigen Verschleiß des Schwertes zu vermeiden, überprüfen Sie den Zustand der Schwertnuten: wenn ein Spalt infolge nach außen gebogener Kanten der Schwertnuten sichtbar ist, muss das Schwert durch ein neues ersetzt oder zur Aufarbeitung an ein Servicezentrum eingesandt werden.
Sägekette auf Risse der Kettenglieder und lose Nieten überprüfen.

⚠ ACHTUNG **Verwenden Sie keine Sägekette mit gebrochenen Gliedern, losen Nieten oder schwergängigen Gelenken.**

Sonstige Wartungstätigkeiten

⚠ ACHTUNG Überprüfen Sie regelmäßig den Zustand des Zahnrads, das die Kette antreibt (Abb. B). Wenn Sie Schäden feststellen, geben Sie das Gerät zur Reparatur, um es auszutauschen.
Reinigen Sie das gesamte Elektrowerkzeug regelmäßig, wobei Sie besonders auf die Reinigung der Lüftungsschlitze des Elektrowerkzeugs achten.
Vermeiden Sie das Aufladen des Akkus direkt nach intensiver Nutzung. Aufgrund der Entladung sollte der Akku nicht vollständig entladen gelagert werden, da er sich dann unter den kritischen Wert entladen und dauerhaft beschädigt werden kann.

⚠ ACHTUNG Ein nicht benutzter Akku sollte daher teilweise geladen (ca. 40 %) gelagert werden. Laden Sie den Akku auf, bevor er vollständig entladen ist. Lagern Sie Batterien

⚠ ACHTUNG bei Temperaturen von 10-30 °C. Bei niedrigen Temperaturen verliert er schneller an Kapazität.
Das Laden des Akkus ist in der Anleitung zum Akku und zur Ladegerät der Linie SAS ALL beschrieben.

⚠ ACHTUNG **Das Gerät sollte an einem Ort aufbewahrt werden, der für Kinder unzugänglich ist.**

Bei Bedarf zur Reparatur an den Kundendienst senden, das Gerät vor mechanischer Beschädigung schützen und die Batterien aus dem Ladegerät entfernen.

Demontage der Batterie
Um den Akku zu entfernen, ergreifen Sie das Gerät am Griff und drücken Sie die Freigabetaste an der Vorderseite des Akkus. Ziehen Sie den Akku aus dem Fach. Um den Akku zu montieren, führen Sie den Akku in das Akkufach ein und drücken Sie ihn, bis der Handgriff-Rastmechanismus einrastet.

Gerätewartung
Die Wartung umfasst die Wartungsarbeiten am Gerät und dem Zubehör, wie z. B. dem Akku und dem Ladegerät.

⚠ ACHTUNG **Führen Sie niemals Wartungsarbeiten an einem Gerät durch, das an eine Stromquelle angeschlossen ist.**

Dies kann zu schweren Verletzungen oder Stromschlägen führen. Nehmen Sie den Akku aus dem Akkusockel, bevor Sie Wartungsarbeiten durchführen.
Die Wartung des Geräts besteht darin, alle für den normalen Betrieb erforderlichen Teile sauber zu halten. Zur Reinigung dürfen keine Lösungsmittel verwendet werden, da dies zu irreparablen Schäden am Gehäuse und anderen Kunststoffteilen führen kann.

Der Akku darf nicht mit Wasser gereinigt werden, da dies einen internen Kurzschluss verursachen kann, der zu dauerhaften Schäden führt.

Vor jedem Einschalten:
- Prüfen Sie, ob die Entlüftungsöffnungen des Motors nicht verstopft oder verschmutzt sind. Falls erforderlich, mit einem leicht mit Wasser angefeuchteten Tuch freilegen/reinigen;

Nach jeder Benutzung:
- Trennen Sie den Akku ab, um ein versehentliches Einschalten durch Unbefugte oder bei der Handhabung zu vermeiden.

10. Ersatzteile und Zubehör

Um Ersatzteile und Zubehör zu kaufen, wenden Sie sich an den Dedra EximService. Kontaktinformationen auf Seite 1 des Handbuchs.
Bei der Bestellung von Ersatzteilen bitte die Chargennummer auf dem Typenschild und die Teilenummer aus der Explosionszeichnung angeben.
Während der Garantiezeit werden Reparaturen gemäß den in der Garantiekarte angegebenen Bedingungen durchgeführt. Das beanstandete Produkt bitte zur Reparatur bei der Verkaufsstelle abgeben (der Verkäufer ist verpflichtet, das Produkt anzunehmen), an das zentrale Servicezentrum von Dedra Exim oder an das nächstgelegene Servicezentrum senden (eine Liste der Servicezentren finden Sie unter www.dedra.pl). Die ausgefüllte Garantiekarte bitte beilegen. Nach Ablauf der Garantiezeit werden Reparaturen vom zentralen Servicezentrum durchgeführt. Senden Sie hierzu das defekte Produkt an das Servicezentrum (die Versandkosten trägt der Verbraucher).

11. Eigenständige Fehlerbehebung

Vor Aufnahme der eigenständigen Fehlerbehebung ist das Gerät von der Stromversorgung zu trennen.

Problem	Ursache	Lösung
Gerät funktioniert nicht	Der Akku ist falsch angeschlossen	Batterie überprüfen.
	Akku entladen	Batterie aufladen.
	Defekter Schalter	Den Schalter durch einen neuen ersetzen – das Gerät an ein Servicezentrum einsenden.
	Es riecht nach verbrannter Isolierung	Motor muss repariert werden – Gerät zur Reparatur bringen.
Motor überhitzt	Lüftungsöffnungen verstopft	Mit Druckluft ausblasen
Das Gerät startet schwer, funktioniert nach einer Weile nicht mehr	Kettenspannung zu hoch	Kettenspannung kontrollieren (siehe Kapitel „Arbeitsvorbereitung“)
Arbeitseffizienz sehr gering	Abgenutzte Sägekette	Sägekette schleifen lassen oder durch eine neue ersetzen
	Kettenspannung zu niedrig	Kettenspannung kontrollieren (siehe Kapitel „Arbeitsvorbereitung")

12. Komplettgerät

1 – Komplettgerät - 1 Stk., 2 - Kette - 1 Stk.. 3 – Führungsschiene - 1 Stk.

13. Informationen für Benutzer über die Entsorgung von Elektro- und Elektronikgeräten

(gilt für Haushalte)



Das auf den Produkten oder in den Begleitunterlagen abgebildete Symbol weist darauf hin, dass defekte elektrische oder elektronische Geräte nicht mit dem Hausmüll entsorgt werden dürfen. Wenn Sie Bauteile entsorgen, wiederverwenden oder verwerten möchten, bringen Sie diese bitte zu einer speziellen Sammelstelle, wo sie kostenlos angenommen werden. Informationen über die Standorte von Sammelstellen für Altgeräte finden Sie bei den örtlichen Behörden, z. B. auf deren Websites.
Durch die korrekte Entsorgung des Geräts schonen Sie wertvolle Ressourcen und vermeiden negative Auswirkungen auf die Gesundheit und die Umwelt, die sich aus dem möglichen Vorhandensein von gefährlichen Stoffen, Gemischen und Bestandteilen in dem Gerät ergeben.
Bei unsachgemäßer Entsorgung drohen Strafen nach den jeweiligen örtlichen Vorschriften.
Benutzer in EU-Ländern: Wenn Sie elektrische oder elektronische Geräte entsorgen müssen, wenden Sie sich bitte an die nächstgelegene Verkaufsstelle oder Ihren Lieferanten, der Ihnen weitere Informationen geben kann.
Entsorgung in Ländern außerhalb der Europäischen Union: Dieses Symbol gilt nur für Länder innerhalb der Europäischen Union. Sollten Sie dieses Produkt entsorgen wollen, wenden Sie sich bitte an Ihre örtlichen Behörden oder Ihren Händler, um die richtige Entsorgungsmethode zu erfahren.
Gemäß der Verordnung (EU) Nr. 2023/1542 des Europäischen Parlaments und des Rates über Batterien und Akkumulatoren sowie Altbatterien und Altakkumulatoren müssen beschädigte oder verbrauchte Akkus/Batterien separat gesammelt und einer umweltgerechten Wiederverwertung zugeführt werden.

Garantiekaart

auf

……..

Katalognummer: …….Losnummer: .....

(nachstehend "das Produkt" genannt)

Kaufdatum des Produkts: .....

⚠ ACHTUNG

Stempel des Händlers

Datum und Unterschrift des Verkäufers: .....

Erklärung des Benutzers:
Ich bestätige, dass ich über die Garantiebedingungen und die Folgen bei Nichteinhaltung der Richtlinien in der Bedienungsanleitung und der Garantiekarte informiert wurde. Die Garantiebedingungen sind mir bekannt und ich bestätige diese mit meiner handschriftlichen Unterschrift:

..... …….....

Datum und Ort Unterschrift des Benutzers

I. Haftung für das Produkt
1. Bürge - Dedra Exim Sp. z o.o. mit Sitz in Pruszków, Adresse: ul. 3 Maja 8, 05-800 Pruszków, KRS 0000062517, Bezirksgericht für die Stadt Warschau in Warschau, XIV. Wirtschaftsabteilung des Landesgerichtsregisters, NIP 527-020-49-33, Stammkapital: PLN 100.980,00.
2. Gemäß den Bestimmungen dieser Garantiekarte garantiert der Garantiegeber das Produkt, das aus dem Vertrieb des Garantiegebers stammt.
3. Die Haftung im Rahmen der Garantie erstreckt sich nur auf Mängel, die auf Ursachen zurückzuführen sind, die dem Produkt zum Zeitpunkt der Lieferung an den Nutzer innewohnen.

4. Der Nutzer hat im Rahmen der Garantie das Recht, das Produkt kostenlos reparieren zu lassen, sofern der Mangel während der Garantiezeit aufgetreten ist. Die Art und Weise der Reparatur des Produkts (Reparaturmethode) liegt im Ermessen des Garantiegebers. Stellt die Garantiegeberin fest, dass eine Reparatur nicht möglich ist, behält sie sich das Recht vor, das fehlerhafte Element oder das gesamte Produkt durch ein fehlerfreies zu ersetzen, den Preis des Produkts zu mindern oder vom Vertrag zurückzutreten.
5. Gegenüber dem Benutzer, der kein Verbraucher im Sinne des Gesetzes vom 23. April 1964 ist. Die Haftung des Garantiegebers für Schäden, die sich aus dieser Garantie und/oder im Zusammenhang mit ihrem Abschluss und ihrer Erfüllung ergeben, ist unabhängig vom Rechtstitel auf maximal den Wert des mangelhaften Produkts beschränkt.

II. Garantiezeit

Produktkomponenten	Dauer des Garantieschutzes
DED6984	36 Monate ab dem Kaufdatum des Produkts, wie auf dieser Garantiekarte angegeben

III. Bedingungen für die Inanspruchnahme der Garantie

1.Der Benutzer sollte den ausgefüllten Garantieschein des Produkts vorlegen und die Umstände des Kaufs des Produkts durch den Benutzer belegen, z. B. durch Vorlage der Quittung, Rechnung usw. Im Interesse einer effizienten Reklamationsbearbeitung wird empfohlen, dass der Benutzer zusammen mit dem Produkt alle in der Bedienungsanleitung unter "Vervollständigung des Geräts" aufgeführten Komponenten einreicht.
2.Dass der Benutzer die Anweisungen in der Bedienungsanleitung und im Garantieschein beachtet.
3.Die Garantie gilt nur für das Gebiet der Republik Polen und der EU.
4.Die Garantie erstreckt sich nicht auf Produktmängel, die sich insbesondere aus folgenden Gründen ergeben:
a. Nichteinhaltung der in der Gebrauchsanweisung festgelegten Bedingungen durch den Benutzer, insbesondere hinsichtlich der korrekten Bedienung, Wartung und Reinigung;
b. Verwendung von Reinigungs- oder Pflegemitteln durch den Benutzer, die nicht der Gebrauchsanweisung entsprechen;
c. Unzureichende Lagerung und Transport des Produkts durch den Benutzer;
d. Unerlaubte Änderungen und/oder Umbauten am Produkt durch den Nutzer, die nicht mit dem Garantiegeber vereinbart wurden;
e. Die Verwendung von Verbrauchsmaterialien, die nicht mit der Bedienungsanleitung übereinstimmen, durch den Benutzer in dem Produkt.
5. Der Benutzer, der kein Verbraucher im Sinne des Gesetzes vom 23. April 1964 ist. Zivilgesetzbuches ist, verliert die Garantie für das Produkt, in dem:
- Seriennummern, Datumsangaben und Typenschilder vom Benutzer entfernt, verändert oder beschädigt worden sind;
- die Plomben vom Benutzer beschädigt wurden oder Anzeichen von Manipulationen durch den Benutzer aufweisen.
6. Achtung: Der Benutzer muss die mit dem täglichen Betrieb des Produkts verbundenen Tätigkeiten, die sich u.a. aus der Gebrauchsanweisung ergeben, selbst und auf eigene Kosten durchführen.

IV. Beschwerdeverfahren

1. Sollte sich herausstellen, dass das Produkt nicht ordnungsgemäß funktioniert, vergewissern Sie sich bitte, dass alle Schritte, die insbesondere in der Bedienungsanleitung angegeben sind, korrekt ausgeführt wurden, bevor Sie eine Reklamation einreichen.
2. Es wird empfohlen, eine Reklamation unverzüglich, vorzugsweise innerhalb von 7 Tagen nach Feststellung eines Mangels am Produkt, vorzubringen. Der Benutzer, der kein Verbraucher im Sinne des Gesetzes vom 23. April 1964 ist. Zivilgesetzbuches ist, verliert die Rechte aus dieser Garantie, wenn eine Reklamation nicht innerhalb von 7 Tagen erfolgt.
3. Eine Reklamation kann u.a. beim Kauf des Produkts, beim Garantieservice oder schriftlich an die folgende Adresse erfolgen: Dedra Exim Sp. z o.o., ul. 3 Maja 8, 05-800 Pruszków.
4. Der Nutzer kann eine Beschwerde mit dem auf der Website www.dedra.pl verfügbaren Formular einreichen. ("Formular für Gewährleistungsansprüche").
5. Die Adressen des Garantieservices für die einzelnen Länder finden Sie unter www.dedra.pl. Wenn es für ein bestimmtes Land keinen Garantieservice gibt, wird empfohlen, Garantieansprüche an folgende Adresse zu richten: Dedra Exim Sp. z o.o. ul. 3 Maja 8, 05-800 Pruszków (Polen).
6. Im Hinblick auf die Sicherheit des Benutzers ist die Verwendung eines mangelhaften Produkts verboten.
7. Achtung: Die Verwendung eines defekten Produkts ist gefährlich für die Gesundheit und das Leben des Benutzers.
8. Die Erfüllung der Garantieverpflichtungen erfolgt innerhalb von 14 Werktagen, gerechnet ab dem Datum der Lieferung des reklamierten Produkts durch den Nutzer.
9. Es wird empfohlen, das mangelhafte Produkt zu reinigen, bevor es zur Reklamation eingereicht wird. Es wird empfohlen, das zu reklamierende Produkt sorgfältig vor Transportschäden zu schützen (es wird empfohlen, das zu reklamierende Produkt in der Originalverpackung zu liefern).
10. Die Gewährleistungsfrist verlängert sich um die Zeit, in der der Nutzer das von der Gewährleistung erfasste Produkt aufgrund eines Mangels nicht nutzen konnte.
Durch die Garantie werden die Rechte des Nutzers im Rahmen der Gewährleistungsvorschriften für Mängel an den verkauften Waren nicht ausgeschlossen, eingeschränkt oder ausgesetzt.

Gemäß Artikel 13 Absatz 1 und 2 der Verordnung (EU) 2016/679 des Europäischen Parlaments und des Rates vom 27. April 2016 zum Schutz natürlicher Personen bei der Verarbeitung personenbezogener Daten, zum freien Datenverkehr und zur Aufhebung der Richtlinie 95/46/EG (im Folgenden: „RODO“) informieren wir Sie
1. Der Verwalter Ihrer im Formular angegebenen personenbezogenen Daten ist DEDRA-EXIM sp. z o.o. mit Sitz in Pruszków , ul. 3 Maja 8, 05-800 Pruszków (im Folgenden: „Verwalter“).
2. Ihre Daten werden ausschließlich zum Zweck der Durchführung des Garantieverfahrens für das Gerät gemäß Artikel 6 Absatz 1 Buchstabe b der Allgemeinen Datenschutzverordnung (im Folgenden: GDPR") verarbeitet. Die Bereitstellung der Daten ist freiwillig, aber für die Durchführung des Garantieverfahrens erforderlich.
3. Ihre Daten werden für die Dauer der Prüfung der Durchführung des Garantieverfahrens und für Archivierungszwecke im Falle der Notwendigkeit der Abwehr möglicher Ansprüche gegen den Verwalter nicht länger als bis zu deren Verjährung verarbeitet.
4. Ihre Daten dürfen nur an Stellen weitergegeben werden, die Daten im Auftrag des Verwalters auf der Grundlage einer schriftlichen Vereinbarung über die Beauftragung mit der Verarbeitung personenbezogener Daten verarbeiten und die u.a. technische Dienstleistungen, Hosting oder Website-Wartung, IT-Dienstleistungen und Kurierdienste anbieten. Die Dienstleister des Verwalters sind verpflichtet, die Datensicherheit zu gewährleisten und die Anforderungen des geltenden Rechts in Bezug auf den Schutz personenbezogener Daten zu erfüllen, und dürfen die anvertrauten personenbezogenen Daten nicht für andere als die im Vertrag mit dem Verwalter genannten Zwecke verwenden.
5. Ihre Daten werden nicht automatisiert verarbeitet, einschließlich Profiling, und werden nicht an ein Drittland/eine internationale Organisation übermittelt.
6. Sie haben jederzeit das Recht auf Auskunft über den Inhalt Ihrer Daten sowie das Recht auf Berichtigung, Löschung, Einschränkung der Verarbeitung, das Recht auf Datenübertragbarkeit und das Recht auf Widerspruch.
7. Für alle Fragen im Zusammenhang mit der Verarbeitung Ihrer personenbezogenen Daten durch den für die Verarbeitung Verantwortlichen können Sie sich an die folgende E-Mail-Adresse wenden: daneosobowe@dedra.pl;
8. Sie haben das Recht, eine Beschwerde bei der Datenschutzbehörde einzureichen;

FR Sommaire

1. Photos et dessins
2. Description de l'appareil
3. Utilisation prévue de l'appareil
4. Restriction d'utilisation
5. Caractéristiques techniques
6. Préparation au travail
7. Mise en marche de l'appareil
8. Utilisation de l'appareil
9. Opérations d'entretien courant
10. Pièces de remplacement et accessoires
11. Dépannage autonome
12. Composition de l'appareil
13. Information pour les utilisateurs sur l'élimination des appareils électriques et électroniques
14. Carte de garantie

Traduction du mode d'emploi original

La déclaration de conformité a été jointe au mode d'emploi en tant que document séparé. En cas d'absence de la déclaration de conformité, veuillez contacter Dedra Exim Sp. z o.o.
Les conditions générales de sécurité ont été jointes au mode d'emploi sous forme de brochure séparée.

ATTENTION. Lire tous les avertissements signalés par le symbole du point d'exclamation et toutes les instructions.

Le non-respect des avertissements et des consignes de sécurité ci-dessous peut entraîner une électrocution, un incendie ou des blessures graves.

Conservez tous les avertissements et instructions pour référence future.

ATTENTION L'appareil de la gamme SAS+ALL a été conçu pour fonctionner uniquement avec les chargeurs et les batteries de la gamme SAS+ALL.

La batterie Li-Ion et le chargeur ne font pas partie de l'équipement de l'appareil acheté et doivent être acquis séparément. L'utilisation de batteries et de chargeurs autres que ceux dédiés à l'appareil est interdite.

2. Description de l'appareil

Fig. A : 1. – chaîne, 2. – protection de sécurité, 3. – Protection, 4. – Verrouillage de l'interrupteur, 5. – Poignée principale, 6. – Bouton de l'interrupteur, 7. – Logement de la batterie, 8. – Écrou, 9. – Guide-chaîne, 10 – vis de réglage de la tension de la chaîne.

3. Utilisation prévue de l'appareil

L'appareil est destiné au sciage du bois et des objets en bois. La scie est particulièrement adaptée à l'élagage des branches fines ainsi qu'à la taille d'entretien des pousses d'arbre dont l'épaisseur ne dépasse pas le diamètre de coupe maximal. La méthode de travail est décrite en détail dans la suite du manuel.
L'utilisation de l'appareil est autorisée pour les travaux de rénovation et de construction, dans les ateliers de réparation et pour les travaux amateurs, à condition de respecter simultanément les conditions d'utilisation et les conditions de fonctionnement admissibles, contenues dans le manuel d'utilisation.

4. Restrictions d'utilisation

ATTENTION L'appareil ne peut être utilisé que conformément aux « Conditions de fonctionnement admissibles » énumérées ci-dessous.

ATTENTION Les modifications non autorisées de la construction mécanique et électrique, toutes modifications et les opérations d'entretien non décrites dans le manuel d'utilisation seront considérées comme illégales et entraîneront la perte immédiate des droits de garantie, et la déclaration de conformité perdra sa validité.

Il est interdit de couper des matériaux autres que ceux mentionnés dans le point destination de l'appareil.
Une utilisation non conforme à la destination ou non conforme au manuel d'utilisation entraînera la perte immédiate des droits de garantie.

Conditions de travail autorisées
S1 – service continu et autres.
Plage de température de charge des batteries 10 - 30°C.
Ne pas exposer à des températures supérieures à 40°C.

5. Caractéristiques techniques

Modèle de l'appareil	**DED6984**
Tension de fonctionnement [V]	18 d.c.
Vitesse de rotation [min^{-1}]	4000
Vitesse d'avance de la chaîne[m/s]	6
Longueur des guides [mm]	100
Longueur maximale de coupe [mm]	90
Largeur de la gorge du guide [mm]	1,1
Nombre de maillons de la chaîne	28
Pas de la chaîne ["]	0,25
Profil de la chaîne	Semi-burin
Niveau de vibration mesuré sur la poignée principale a_h [m/s^2]	<2,5
Incertitude de mesure K [m/s^2]	1,5
Émission de bruit :	
Niveau de pression acoustique L_{pA} [dB(A)]	69
Incertitude de mesure K_{pA}	3
Niveau de puissance acoustique L_{WA} [dB(A)]	77
Incertitude de mesure Kw_A	3
Niveau de puissance acoustique garanti L_{WA} [dB(A)]	80

Information relative aux vibrations et au bruit
La valeur globale de vibration a_h et l'incertitude de mesure ont été déterminées conformément à la norme EN 62841-4-1 et sont indiquées dans le tableau.
L'émission de bruit a été déterminée conformément à EN 62841-4-1 , les valeurs sont indiquées dans le tableau ci-dessus.

ATTENTION Le bruit peut entraîner des lésions auditives, il faut toujours utiliser des protections auditives pendant le travail !

La valeur totale de vibration/bruit déclarée a été mesurée conformément à une méthode d'essai standard et peut être utilisée pour comparer un appareil à un autre. Le niveau de vibration/bruit indiqué peut également être utilisé pour une évaluation préliminaire de l'exposition aux vibrations/au bruit.
Le niveau de vibration/bruit lors de l'utilisation réelle de l'appareil peut différer des valeurs déclarées, en fonction de la manière dont les outils de travail sont utilisés, en particulier du type de pièce à usiner et de la nécessité de déterminer les mesures visant à protéger l'opérateur. Pour estimer avec précision l'exposition dans des conditions d'utilisation réelles, toutes les parties du cycle de fonctionnement doivent être prises en compte, y compris les périodes où l'appareil est éteint ou lorsqu'il est allumé mais non utilisé pour le travail.

6. Préparation au travail

ATTENTION L'appareil fait partie de la gamme SAS+ALL ; par conséquent, pour l'utiliser, il est nécessaire de compléter l'ensemble comprenant l'appareil, une batterie et un chargeur. L'utilisation d'autres batteries et chargeurs est interdite.

ATTENTION Toutes les opérations décrites dans ce chapitre doivent être effectuées avec la batterie débranchée.

N'installez la batterie qu'une fois que l'appareil est complètement assemblé et que la tension de la chaîne est réglée.

ATTENTION Lors du montage, du réglage et de la vérification de la tronçonneuse, il faut toujours porter des gants de protection pour éviter les coupures.

Montage du guide-chaîne et de la chaîne
Dévissez l'écrou de serrage (fig. A. 8), retirez le carter d'entraînement de la chaîne (fig. A. 3). Assemblez le guide-chaîne avec l'élément passif du tendeur de la manière indiquée sur la figure C.
Vérifiez la chaîne pour détecter tout dommage – assurez-vous que les maillons ne sont pas fissurés et que les rivets ne sont pas cassés. Il est interdit de monter une chaîne endommagée sur la scie.
Placez la chaîne sur la plaque du guide-chaîne, insérez la dent centrale dans l'encoche du guide-chaîne. Lors du montage du guide-chaîne, veillez à insérer l'ouverture à l'extrémité du guide-chaîne dans l'élément de réglage de la tension de la chaîne.
Faites attention à la direction correcte de montage de la chaîne – les arêtes vives des dents de coupe doivent être orientées dans le sens de rotation de la chaîne. Assurez-vous que le guide-chaîne est correctement serré contre le corps de la tronçonneuse et que la chaîne est correctement positionnée sur le pignon d'entraînement (fig. C). Fixez le carter d'entraînement de la chaîne (fig. A. 3) et serrez l'écrou de serrage du guide-chaîne (fig. A. 8). Assurez-vous que le carter adhère au corps de la tronçonneuse le long de toutes les arêtes de contact, qu'il ne dépasse nulle part et qu'il n'est pas tendu.

Tension de la chaîne de la tronçonneuse
La chaîne s'allonge à l'usage, il est nécessaire de vérifier systématiquement sa tension. Lors de la première utilisation d'une chaîne neuve, il faut se rappeler qu'elle nécessite un certain temps de rodage et que sa tension doit donc être vérifiée beaucoup plus souvent. Il est particulièrement important de vérifier la tension de la chaîne neuve toutes les 5 à 10 minutes de travail environ.
Pour régler la tension de la chaîne, utilisez un tournevis cruciforme. En tournant la vis située dans le corps de l'appareil vers la gauche, vous tendez la chaîne de la scie. En tournant dans la direction opposée, vous relâchez la tension de la chaîne (fig. E). Une chaîne correctement tendue ne pend pas le long du bord inférieur du guide-chaîne et peut être écartée doucement du guide-chaîne, au milieu de sa longueur, d'environ $3 – 4 \text{ mm}$ (fig. D), sans que la chaîne ne sorte de la gorge du guide-chaîne. Après l'avoir relâchée, la chaîne reprend sa place dans la gorge du guide-chaîne. Si nécessaire, apportez des corrections en répétant les étapes ci-dessus.

Graissage de la chaîne
Il est préférable de plonger la chaîne neuve dans l'huile pendant quelques heures avant la première utilisation. L'huile pénétrera dans tous les éléments de la chaîne de coupe, ce qui prolongera la durée de vie de l'ensemble du système de coupe.
L'appareil n'est pas équipé d'un système de graissage de la chaîne, pendant le travail, il est nécessaire de faire des pauses et d'essuyer et nettoyer la chaîne avec un pinceau imbibé d'huile.

7. Mise en marche de l'appareil

⚠ ATTENTION Avant de mettre l'appareil en marche, effectuez impérativement les opérations décrites au chapitre "Préparation au travail".

Avant d'allumer l'appareil, assurez-vous qu'il n'y a pas d'autres personnes ou animaux à proximité qui pourraient se retrouver de manière incontrôlée dans son rayon d'action. Assurez-vous que la chaîne de la scie ne touche rien au moment du démarrage.
Pour allumer l'appareil, appuyez sur le bouton de verrouillage de l'interrupteur, puis appuyez sur le bouton de l'interrupteur ; relâcher le bouton de l'interrupteur éteindra l'appareil.

8. Utilisation de l'appareil

⚠ ATTENTION En cas d'échauffement de la batterie au-delà de 40°C, vous devez interrompre le travail et attendre qu'elle refroidisse.

Pendant l'utilisation de l'appareil, il est impératif de respecter toutes les règles et recommandations de sécurité décrites dans les consignes de sécurité.

⚠ ATTENTION Il est interdit de couper avec l'appareil du bois posé directement sur le sol, du béton ou tout autre support.

Le contact de la chaîne avec le sol ou tout autre support peut non seulement être dangereux, mais il réduit également la durée de vie de la chaîne et du guide-chaîne.

⚠ ATTENTION Il faut toujours tenir la tronçonneuse avec la main droite sur la poignée arrière.

Tenir la tronçonneuse dans la position inverse augmente le risque de blessures et ne doit jamais être fait.

Ébranchage
L'ébranchage est l'opération consistant à enlever les branches d'un arbre abattu et couché au sol. Pendant l'ébranchage, il faut laisser les branches inférieures plus épaisses afin d'assurer ainsi un support à l'arbre sur le sol. L'ébranchage doit être commencé à partir de la base de l'arbre abattu, en se dirigeant vers la cime. Ébrancher les branches une par une, en enlevant les petites branches avec une seule coupe. Les branches sous tension doivent être ébranchées du côté de la tension de traction afin d'éviter le coincement de la tronçonneuse. Il faut faire preuve de prudence lors de la coupe des branches sous tension, car elles peuvent rebondir dans une direction imprévue et frapper l'opérateur, provoquant des blessures.

Le tronçonnage d'un arbre
Le tronçonnage (ou la coupe transversale) consiste à couper transversalement un arbre abattu et ébranché au préalable en morceaux plus courts, afin d'obtenir le classement (sortiment) souhaité.

Coupe des branches et des pousses d'arbres fruitiers
Il est recommandé d'effectuer les coupes d'entretien des arbres non pas perpendiculairement mais légèrement en biais et à une hauteur d'environ 5 mm au-dessus du bourgeon.
La coupe en biais doit être effectuée de manière à ce que le point le plus haut se trouve au-dessus de l'œil.
La coupe ne doit pas être effectuée trop près du tronc afin que le point de coupe puisse cicatriser.

⚠ ATTENTION Après chaque utilisation de l'appareil, débranchez la batterie afin d'éviter une mise en marche accidentelle par des tiers ou pendant le transport.

9. Opérations d'entretien courant

⚠ ATTENTION Toutes les opérations de maintenance doivent être effectuées avec l'appareil débranché de la source d'alimentation.

Vérification de la tension de la chaîne
Il faut se rappeler que la chaîne de l'appareil s'échauffe et s'étire pendant le travail. Pendant les pauses de travail, contrôlez la tension de la chaîne en la corrigeant si nécessaire, comme décrit dans le chapitre « Préparation au travail ». Une fois le travail terminé, il faut diminuer la tension de la chaîne pour qu'en refroidissant et en se raccourcissant, elle ne se coince pas dans le guide-chaîne.

Vérification de l'état du guide-chaîne et de la chaîne
Vérifiez périodiquement (au moins toutes les 5 heures de travail) l'état de la chaîne et du guide-chaîne. Le démontage doit être effectué dans l'ordre inverse de celui décrit pour le montage dans le chapitre « Préparation au travail ». Nettoyez les gorges du guide-chaîne. Pour éviter l'usure excessive du guide-chaîne, vérifiez l'état des gorges : si un écart est visible en raison de l'évasement des bords des gorges vers l'extérieur, il faut remplacer le guide-chaîne par un neuf ou le confier au service après-vente pour une régénération.
Vérifiez la chaîne pour détecter d'éventuelles fissures dans les maillons et des rivets desserrés.

⚠ ATTENTION Il est interdit d'utiliser une chaîne dont les maillons sont fissurés, dont les rivets sont desserrés ou dont les liaisons sont rigides.

Autres opérations d'entretien
Vérifiez périodiquement l'état du pignon d'entraînement qui entraîne la chaîne (fig. B). Si vous constatez des dommages, confiez l'appareil au service après-vente pour le faire remplacer.
Nettoyez régulièrement l'ensemble de l'outil électrique, en accordant une attention particulière au nettoyage des ouvertures de ventilation de l'outil électrique.
Évitez de charger la batterie immédiatement après une utilisation intensive. En raison du phénomène de décharge, il ne faut pas stocker la batterie complètement déchargée, car elle pourrait alors se décharger en dessous du niveau critique et subir des dommages permanents.
Une batterie inutilisée doit donc être stockée partiellement chargée (jusqu'à 40%). environ). Rechargez la batterie avant qu'elle ne soit complètement déchargée. Stockez les batteries à des températures de 10-30°C. Stockée à basse température, elle perd plus rapidement de sa capacité.
Le chargement de la batterie est décrit dans le manuel de la batterie et du chargeur de la gamme SAS+ALL.

⚠ ATTENTION Le lieu de stockage de l'appareil doit être inaccessible aux enfants.

En cas de nécessité d'envoyer l'appareil au service après-vente pour réparation, il faut le protéger contre les dommages mécaniques accidentels et retirer la batterie de son logement (ou du chargeur).

La façon de démonter la batterie
Pour retirer la batterie, vous devez saisir l'appareil par la poignée, puis appuyer sur le bouton de déverrouillage situé sur la partie avant de la batterie. Ensuite, faites glisser la batterie hors de son logement. Pour monter la batterie, insérez-la dans son logement et poussez fermement jusqu'à ce que le loquet de la poignée s'enclenche (un clic).

Entretien de l'appareil
L'entretien comprend les opérations de service de l'appareil ainsi que de ses accessoires, c'est-à-dire la batterie et le chargeur.

⚠ ATTENTION Il ne faut jamais effectuer de travaux d'entretien sur l'appareil lorsqu'il est connecté à une source d'alimentation.

Cela peut entraîner des blessures corporelles graves ou une électrocution. Avant de commencer les opérations d'entretien, la batterie doit être retirée de son logement.
L'entretien de l'appareil consiste à maintenir la propreté de tous ses éléments nécessaires à son fonctionnement normal. Il est interdit d'utiliser des solvants pour le nettoyage, car cela pourrait causer des dommages irréversibles au boîtier et aux autres éléments en matière plastique.
Il est interdit de nettoyer la batterie avec de l'eau, car cela pourrait provoquer un court-circuit interne entraînant des dommages permanents.

Avant chaque mise en marche:
- Vérifiez que les ouvertures de ventilation du moteur ne sont ni obstruées ni sales. Si nécessaire, débouchez/nettoyez-les avec un chiffon légèrement humidifié à l'eau ;

Après chaque utilisation:
- Débranchez la batterie afin d'éviter une mise en marche accidentelle par des tiers ou pendant le transport.

10. Pièces de rechange et accessoires

Pour l'achat de pièces de rechange et d'accessoires, veuillez contacter le Service Après-Vente Dedra Exim. Les coordonnées se trouvent à la 1ère page du manuel.
Lors de la commande de pièces de rechange, veuillez indiquer le numéro de lot figurant sur la plaque signalétique ainsi que le numéro de pièce figurant sur le schéma d'assemblage.
Pendant la période de garantie, les réparations sont effectuées selon les conditions énoncées dans la carte de garantie. Veuillez confier le produit réclamé pour réparation au lieu d'achat (le vendeur est tenu d'accepter le produit réclamé), l'envoyer au service après-vente central Dedra Exim ou l'envoyer au service après-vente le plus proche de votre lieu de résidence (la liste des services après-vente est disponible sur www.dedra.pl). Nous vous prions de bien vouloir joindre la carte de garantie dûment remplie. Après la période de garantie, les réparations sont effectuées par le service après-vente central. Le produit endommagé doit être envoyé au service après-vente (les frais d'expédition sont à la charge de l'utilisateur).

11. Dépannage autonome

⚠ ATTENTION **Avant de procéder au dépannage autonome, il est impératif de débrancher l'appareil de sa source d'alimentation.**

Problème	Cause	Solution
L'appareil ne fonctionne pas	La batterie est mal connectée.	Vérifiez la batterie.
	Batterie déchargée	Chargez la batterie.
	Interrupteur endommagé	Remplacez l'interrupteur par un neuf – confiez l'appareil au service après-vente.
	Odeur d'isolant brûlé	Le moteur nécessite une réparation – Confiez l'appareil au service après-vente.
Le moteur surchauffe	Ouvertures de ventilation bouchées	Soufflez-les avec de l'air comprimé.
L'appareil démarre difficilement et s'arrête après un moment	Tension de la chaîne trop forte	Contrôlez la tension de la chaîne (voir : chapitre « Préparation au travail »).
L'efficacité du travail est très faible	Chaîne usée	Confiez la chaîne pour affûtage ou remplacez-la par une neuve.
	Tension de la chaîne trop faible	Contrôlez la tension de la chaîne (voir : chapitre « Préparation au travail »).

12. Composition de l'appareil

1 – Mini-scie à chaîne sans fil – 1 pièce; 2 – Chaîne – 1 pièce
3 – Guide-chaîne (ou Guide) – 1 pièce

13. Information pour les utilisateurs concernant l'élimination des appareils électriques et électroniques (concerne les ménages)



Le symbole représenté sur les produits ou leur documentation jointe indique que les appareils électriques ou électroniques hors d'usage ne doivent pas être jetés avec les ordures ménagères.
La procédure correcte en cas de nécessité d'élimination, de réutilisation ou de récupération des composants consiste à remettre l'appareil à un point de collecte spécialisé, où il sera accepté gratuitement. Les informations sur l'emplacement des points de collecte des équipements usagés sont fournies par les autorités locales, par exemple sur leurs sites web.
Une élimination correcte de l'appareil permet de préserver des ressources précieuses et d'éviter les effets négatifs sur la santé et l'environnement résultant de la possible présence dans l'équipement de substances, de mélanges et de composants dangereux.
Une élimination incorrecte des déchets est passible de sanctions prévues par les réglementations locales en vigueur.
Utilisateurs dans les pays de l'Union européenne : En cas de nécessité de se débarrasser d'appareils électriques ou électroniques, veuillez contacter le point de vente ou le fournisseur le plus proche, qui vous fourniront des informations supplémentaires.
Élimination des déchets dans les pays hors de l'Union européenne : Ce symbole ne concerne que les pays de l'Union européenne. En cas de besoin de se débarrasser de ce produit, veuillez contacter les autorités locales ou votre revendeur pour obtenir des informations sur la procédure correcte à suivre.
Conformément au règlement (UE) n° 2023/1542 du Parlement européen et du Conseil relatif aux piles et accumulateurs ainsi qu'aux piles et accumulateurs usagés, les piles/accumulateurs endommagés ou usagés doivent être collectés séparément et recyclés conformément aux règles de protection de l'environnement.

Carte de garantie

……..
(nom du produit)

Numéro de catalogue : ……. Numéro de lot : .....

(ci-après dénommé le Produit)

Date d'achat du Produit : .....

Cachet du vendeur

Date et signature du vendeur : .....

Déclaration de l'Utilisateur :

Je confirme avoir été informé des conditions de garantie ainsi que des conséquences du non-respect des directives contenues dans le mode d'emploi et la carte de garantie. Les conditions de la présente garantie me sont connues, ce que je confirme par ma signature :

....
Date et lieu Signature de l'Utilisateur

I. Responsabilité pour le Produit

1. Le garant est Dedra Exim Sp. z o.o., dont le siège social est à Pruszków, adresse : ul. 3 Maja 8, 05-800 Pruszków, Pologne, KRS 0000062517, Tribunal de district de la ville de Varsovie à Varsovie, XIVe division commerciale du Registre national des tribunaux, NIP 527-020-49-33, capital social : 100 980,00 PLN.
2. Conformément aux conditions spécifiées dans la présente carte de garantie, le Garant accorde une garantie sur le Produit provenant de la distribution du Garant.
3. La responsabilité au titre de la garantie ne couvre que les défauts résultant de causes inhérentes au Produit au moment de sa livraison à l'Utilisateur.
4. Au titre de la garantie, l'Utilisateur a droit à la réparation gratuite du Produit, à condition que le défaut soit apparu pendant la période de garantie. Le mode de réparation du Produit (méthode d'exécution de la réparation) dépend de la décision du Garant. Si le Garant constate l'impossibilité de réparer, il se réserve le droit de remplacer l'élément défectueux ou l'ensemble du Produit par un produit exempt de défaut, de réduire le prix du Produit ou de résilier le contrat.
5. En ce qui concerne l'Utilisateur qui n'est pas un consommateur au sens de la loi du 23 avril 1964, Code civil, la responsabilité du Garant en matière de dommages résultant de la présente garantie et/ou en relation avec sa conclusion et son exécution, quel que soit le fondement juridique, est limitée au maximum à la valeur du Produit défectueux.

II. Période de garantie

Éléments du Produit	Durée de la protection de garantie
DED6984	36 mois à compter de la date d'achat du produit indiquée sur la présente carte de garantie.

III. Conditions d'application de la garantie

1. Présentation par l'Utilisateur de la carte de garantie du Produit dûment remplie et justification par l'Utilisateur des circonstances d'achat du Produit, par exemple en présentant un ticket de caisse, une facture, etc. Afin de faciliter le traitement de la réclamation, il est recommandé à l'Utilisateur de joindre au Produit réclamé tous les éléments spécifiés dans la rubrique « Composition de l'appareil » contenue dans le mode d'emploi.
2. Respect par l'Utilisateur des recommandations contenues dans le mode d'emploi et la carte de garantie.
3. La garantie ne couvre que le territoire de la République de Pologne et de l'UE.
4. La garantie ne couvre pas les défauts du Produit résultant notamment de :
a. Non-respect par l'Utilisateur des conditions spécifiées dans le mode d'emploi, notamment en matière d'utilisation, d'entretien et de nettoyage corrects ;
b. Utilisation par l'Utilisateur de produits de nettoyage ou d'entretien non conformes au mode d'emploi ;
c. Stockage et transport inappropriés du Produit par l'Utilisateur ;
d. Modifications et/ou transformations non autorisées du Produit par l'Utilisateur, qui n'ont pas été convenues avec le Garant ;
e. Utilisation par l'Utilisateur dans le Produit de consommables non conformes au mode d'emploi.
5. L'Utilisateur qui n'est pas un consommateur au sens de la loi du 23 avril 1964, Code civil, perd la garantie sur le Produit dans lequel :
- les numéros de série, les indications de date et les plaques signalétiques ont été supprimés, modifiés ou endommagés par l'Utilisateur ;
- les scellés ont été endommagés par l'Utilisateur ou portent des traces de manipulation de l'Utilisateur.
6. Attention ! Les opérations liées à l'entretien quotidien du Produit, résultant notamment du mode d'emploi, sont effectuées par l'Utilisateur à ses propres frais.

IV. Procédure de réclamation

1. En cas de constatation d'un fonctionnement incorrect du Produit, avant de soumettre une réclamation, il convient de s'assurer que toutes les opérations spécifiées notamment dans le mode d'emploi ont été effectuées correctement.
2. Il est recommandé de soumettre la réclamation immédiatement, de préférence dans les 7 jours suivant la date de constatation du défaut du Produit. L'Utilisateur qui n'est pas un consommateur au sens de la loi du 23 avril 1964, Code civil, perd ses droits découlant de la présente garantie en cas de non-soumission de la réclamation dans un délai de 7 jours.
3. La réclamation peut être soumise notamment au point d'achat du Produit, au service de garantie ou par écrit à l'adresse suivante : Dedra Exim Sp. z o.o., ul. 3 Maja 8, 05-800 Pruszków, Pologne.
4. L'Utilisateur peut soumettre une réclamation en utilisant le formulaire disponible sur le site web www.dedra.pl (« Formulaire de réclamation au titre de la garantie »).
5. Les adresses des services de garantie pour les différents pays sont disponibles sur le site www.dedra.pl. En l'absence de service de garantie pour un pays donné, il est recommandé d'adresser les réclamations au titre de la garantie à l'adresse suivante : Dedra Exim Sp. z o.o. ul. 3 Maja 8, 05-800 Pruszków (Pologne).
6. A l'égard de la sécurité de l'Utilisateur, l'utilisation d'un Produit défectueux est interdite.
7. Attention ! L'utilisation d'un Produit défectueux est dangereuse pour la santé et la vie de l'Utilisateur.
8. L'exécution des obligations découlant de la garantie aura lieu dans un délai de 14 jours ouvrables à compter de la date de livraison du Produit réclamé par l'Utilisateur.
9. Avant de livrer le Produit défectueux pour réclamation, il est recommandé de le nettoyer. Il est recommandé de protéger soigneusement le Produit réclamé contre les dommages pendant le transport (il est recommandé de livrer le Produit réclamé dans son emballage d'origine).
10. La période de garantie est prolongée de la durée pendant laquelle l'Utilisateur n'a pas pu utiliser le Produit en raison d'un défaut couvert par la garantie.
La garantie n'exclut, ne limite ni ne suspend les droits de l'Utilisateur découlant des dispositions relatives à la garantie légale contre les défauts de la chose vendue.
Conformément à l'article 13, paragraphes 1 et 2, du règlement (UE) 2016/679 du Parlement européen et du Conseil du 27 avril 2016 relatif à la protection des personnes physiques à l'égard du traitement des données à caractère personnel et à la libre circulation de ces données, et abrogeant la directive 95/46/CE (ci-après « RGPD »), nous vous informons de ce qui suit :
1. Le responsable du traitement de vos données personnelles fournies dans le formulaire est DEDRA-EXIM sp. z o.o., dont le siège social est situé à Pruszków, ul. 3 Maja 8, 05-800 Pruszków, Pologne (ci-après le « Responsable du traitement »).
2. Vos données seront traitées exclusivement aux fins de la procédure de garantie de l'appareil conformément à l'article 6, paragraphe 1, point b), du règlement général sur la protection des données (ci-après « RGPD »). La fourniture des données est volontaire, mais nécessaire au déroulement de la procédure de garantie.
3. Vos données seront traitées pendant la durée d'examen et de traitement de la procédure de garantie, ainsi qu'à des fins d'archivage en cas de nécessité de défense contre d'éventuelles réclamations à l'encontre du Responsable du traitement, et ce, pas plus longtemps que le délai de prescription de ces réclamations.
4. Vos données pourront être divulguées exclusivement aux sous-traitants traitant les données pour le compte du responsable du traitement sur la base d'un contrat écrit de sous-traitance de données à caractère personnel, fournissant notamment des services de maintenance technique, d'hébergement ou de gestion de site web, de support informatique ou de transport. Les fournisseurs du Responsable du traitement sont tenus d'assurer la sécurité des données et de respecter les exigences de la législation applicable en matière de protection des données à caractère personnel, et ne peuvent pas utiliser les données à caractère personnel qui leur sont confiées à d'autres fins que celles spécifiées dans le contrat conclu avec le Responsable du traitement.
5. Vos données ne feront pas l'objet d'une prise de décision automatisée, y compris le profilage, et ne seront pas transférées vers un pays tiers ou une organisation internationale.
6. Vous disposez d'un droit d'accès à vos données, ainsi que d'un droit de rectification, d'effacement, de limitation du traitement, d'un droit à la portabilité des données et d'un droit d'opposition, à tout moment.
7. Pour toute question relative au traitement de vos données personnelles par le Responsable du traitement, vous pouvez le contacter à l'adresse e-mail suivante : daneosobowe@dedra.pl ;
8. Vous avez le droit d'introduire une réclamation auprès de l'autorité de contrôle compétente en matière de protection des données à caractère personnel;

Dedra Exim Sp. z o.o.
ul. 3 Maja 8, 05-800 Pruszków
Tel. +48 22 73 83 777, fax +48 22 73 83 779
www.dedra.pl, info@dedra.pl

Adnotacje o dokonanych naprawach / Information about repairs carried out / Informace o provedených opravách / Informácie o vykonaných opravách / Informacija apie atliktus remontus / Informācija par veiktajiem remontdarbiem / A végzett javításokról szóló információk / Informații despre reparațiile efectuate / Informacije o opravljenih popravilih / Podaci o izvršenim popravcima / Информация за извършените ремонти / Інформація про виконані ремонти / Informationen zu durchgeführten Reparaturen / Informations sur les réparations effectuées

Data zgłoszenia do naprawy / Date of repair request / Datum přihlášení k opravě / Dátum žiadosti o opravu / Remonto užsakymo data / Datums, kad pieteikts remonts / Javítási kérelem dátuma / Data solicitării de reparație / Datum zahtevka za popravilo / Datum prijave za popravak / Дата на заявката за ремонт / Дата подання заявки на ремонт / Datum der Reparaturmeldung / Date de la demande de réparation	Data wykonania naprawy / Date of repair / Datum provedení opravy / Dátum opravy / Remonto data / Remonts veikšanas datums / Javítás dátuma / Data reparației / Datum popravila / Datum popravka / Дата на ремонта / Дата виконання ремонту / Datum der Reparatur / Date de réparation	Zakres naprawy, opis czynności naprawczych / Scope of repair, description of repair activities / Rozsah oprav, popis opravárenských činností / Rozsah opráv, popis opravárenských činností / Remonto apimtis, remonto darbų aprašymas / Remontu apjoms, remonta darbu apraksts / A javítás hatálya, a javítási tevékenységek leírása / Domeniul de aplicare al reparației, descrierea activităților de reparație / Obseg popravila, opis popravljalnih dejavnosti / Opseg popravka, opis aktivnosti popravka / Обхват на ремонта, описание на ремонтните дейности / Обсяг ремонту, опис ремонтних робіт / Umfang der Reparatur, Beschreibung der Reparaturmaßnahmen / Étendue de la réparation, description des opérations de réparation	Podpis wykonującego naprawę / Signature of the repairer / Podpis osoby provádějící opravu / Podpis opravára / Remonto meistro parašas / Remontu veikušā paraksts / A javító aláírása / Semnătura reparatorului / Podpis serviserja / Potpis osobe koja vrši popravak / Подпис на ремонтника / Підпис особи, яка виконує ремонт / Unterschrift des Reparaturdurchführenden / Signature de la personne effectuant la réparation