DED6920

Instrukcja ważna dla urządzeń wyprodukowanych po: / Návod pro zařízení vyrobená po: / Návod pre obsluhu zariadení vyrobených po: / Instrukcija – įrenginiai, kurie buvo pagaminti nuo: / Lietošanas instrukcija ierīcēm izgatavotiem pēc: / Útmutató a után gyártott készülékekhez: / Manualul de utilizare pentru aparate fabricate după: / Bedienungsanleitung für Geräte, hergestellt wurden die nach dem: / Navodila veljajo za naprave, proizvedene po: / Upute vrijede za uređaje proizvedene nakon: / Ръководството е валидно за устройства, произведени след: **01.03.2022**

PL **Akumulatorowy ekspres do kawy**
Instrukcja obsługi z kartą gwarancyjną

CZ **Bezdrátový kávovar**
Návod k obsluze se záručním listem

SK **Akumulátorový kávovar**
Užívateľská príručka so záručným listom

LT **Akumuliatorinis kavos aparatas**
Naudojimo instrukcija su Garantiniu lapu

LV **Akumulatora kafijas automāts**
Lietošanas instrukcija ar garantijas talonu

HU **Akkumulátoros kávéfőző**
Használati Utasítás Garanciajeggye

RO **Aparat de cafea cu acumulator**
Instrucțiuni de utilizare și certificat de garanție

DE **Akku-Kaffeemaschine**
Bedienungsanleitung mit Garantiekarte

SI **Akumulatorski aparat za kavo**
Navodila za uporabo z garancijskim listom

HR **Akumulatorski aparat za kavu**
Upute za uporabu s jamstvenim listom

BG **Акумулаторна кафемашина**
Инструкции за експлоатация с гаранционна карта



PL Wszelkie prawa zastrzeżone. Niniejsze opracowanie jest chronione prawem autorskim. Kopiowanie lub rozpowszechnianie Instrukji Obsługi we fragmentach albo w całości bez zgody Dedra Exim zabronione Dedra Exim zastrzega sobie prawo do wprowadzania zmian konstrukcyjno-technicznych oraz kompletacyjnych bez uprzedniego powiadamiania. Zmiany te nie mogą stanowić podstawy do reklamowania produktu. Instrukcja obsługi dostępna na stronie www.dedra.pl

CZ Všechna práva vyhrazena. Toto zpracování je chráněno autorským právem. Kopírování nebo šíření Návodu k obsluze v částech nebo vcelku bez souhlasu společnosti Dedra Exim je zakázáno. Dedra Exim si vyhrazuje právo zavádět konstrukční a technické a komplementační změny bez dřívějšího oznámení. Tyto změny nemohou být základem pro reklamování výrobku. Návod k obsluze dostupný na stránkách www.dedra.pl

SK Všetky práva vyhradené. Tieto materiály sú chránené autorskými právami. Kopírovanie prípadne šírenie častí, prípadne celého návodu na obsluhu je bez súhlasu spoločnosti Dedra Exim zakázané. Dedra Exim si vyhradzuje právo na vykonávanie konštrukčno-technických zmien, a zmien doplnkového príslušenstva, bez predchádzajúceho upozornenia. Tieto zmeny nemôžu byť dôvodom na reklamáciu výrobku. Užívateľská príručka je dostupná na webovej stránke www.dedra.pl

LT Visos teisės saugomos. Šis kūrinys yra saugomas autorinių teisių įstatymų. Eksploatavimo instrukcijos arba jos fragmentų kopijavimas ir platinimas be „Dedra Exim“ sutikimo draudžiamas. „Dedra Exim“ pasilieka sau teisę įvesti konstrukcijos, techninius arba komplektacijos pokyčius be išankstinio įspėjimo. Šie pokyčiai negali būti skundo dėl produkto pagrindu. Naudojimo instrukcija yra prieinama svetainėje: www.dedra.pl

LV Visas tiesības pasargātas. Šis izdevums ir sargāts ar autortiesību. Lietošanas Instrukcijas kopēšana vai izplatīšana pilnīgi vai fragmentos bez Dedra Exim firmas piekrišanas ir aizliegta. Firma Dedra Exim atstāj sev tiesību veikt konstrukcijas-tehnikas izmaiņu, kā arī komplektācijas izmaiņu bez iepriekšēja paziņojuma. Šīs izmaiņas nevar būt par pamatu produkta reklamēšanai. Lietošanas instrukcija pieejama mājaslapā www.dedra.pl

HU Minden jog fenntartva. A jelen kiadvány szerzői jogokkal védve. A Használati Utasítás másolása vagy terjesztése egészében vagy részleteiben a Dedra Exim írásos engedélye nélkül tilos A Dedra Exim fenntartja magának a szerkezeti-műszaki, valamint komplettálási változtatások előzetes bejelentés nélküli bevezetésének jogát. Ezek a változások nem szolgálhatnak alapjául a termék reklamációjának. A használati utasítás a weboldalon elérhető www.dedra.pl.

RO Toate drepturile rezervate. Această redactare este protejată prin legea dreptului de autor. Este interzisă copierea, reproducerea în orice fel sau multiplicarea și distribuirea parțială sau în totalitate a Manualului de utilizare fără permisiunea firmei Dedra Exim Firma Dedra Exim își rezervă dreptul de a face modificări tehnice și constructive sau de completare a dispozitivului fără o notificare prealabilă. Aceste modificări nu pot constitui temei pentru reclamarea produsului. Instrucţiunea de deservire accesibilă pe pagina www.dedra.pl

DE Alle Rechte vorbehalten. Die vorliegende Bedienungsanleitung wird durch das Urheber-recht geschützt. Kein Teil dieser Bedienungs-anleitung darf ohne schriftliche Einwilligung von Dedra Exim vervielfältigt oder verbreitet werden.Dedra Exim behält sich das Recht vor, Konstruktions- und technische Änderungen sowie Änderungen in der Zusammensetzung vorzunehmen, ohne vorher darüber zu informieren. Diese Änderungen können kein Grund zur Reklamation des Produkts bilden. Die Bedienungsanleitung ist auf der Internetseite www.dedra.pl zugänglich.

SI Vse pravice pridržane. Ta navodila so zaščitena na podlagi predpisov o avtorskih pravicah. Prepovedano je kopiranje ali razširjanje teh navodil za uporabo po delih ali v celoti brez soglasja Dedra Exim. Dedra Exim si pridržuje pravico do uvajanja konstrukcijsko-tehničnih in kompletacijskih sprememb brez predhodnega obvestila. Te spremembe ne morejo biti podlaga za prijavo reklamacije. Navodila za uporabo so na voljo na strani www.dedra.pl

HR Sva prava su rezervirana. Ovo djelo je zaštićeno autorskim pravom. Zabranjeno je kopiranje ili distribucija Uputa za uporabu u dijelovima ili u cijelosti bez pristanka Dedra Exima Dedra Exim zadržava pravo uvođenja promjena konstrukcijskih, tehničkih i završnih bez prethodne obavijesti. Ove promjene ne mogu predstavljati osnovu za reklamiranje proizvoda. Upute za uporabu dostupne su na web stranici www.dedra.pl

BG Всички права запазени. Тази работа е защитена с авторски права. Копирането или разпространението на ръководството за потребителя на части или изцяло без разрешението на Dedra Exim е забранено Dedra Exim си запазва правото да прави промени в дизайна, техниката и окомплектовката без предварително уведомление. Тези промени не могат да бъдат основание за рекламиране на продукта. Ръководството за потребителя е достъпно на адрес www.dedra.pl

Kontakt / Kontaktai / Kontakts / Elérhetőség / Contact / Contacto / Contact / Contact / Kontakt / Kontakt / Kontakt / Контакт
Dedra Exim Sp. z o.o., ul. 3 Maja 8, 05-800 Pruszków
Tel. +48 22 73 83 777 wew. 129, 165, fax +48 22 73 83 779
serwis@dedra.com.pl www.dedra.pl

DED6920.010322.V1


5
6
1
4
3
2
DEDRA
SAS+ ALL

A

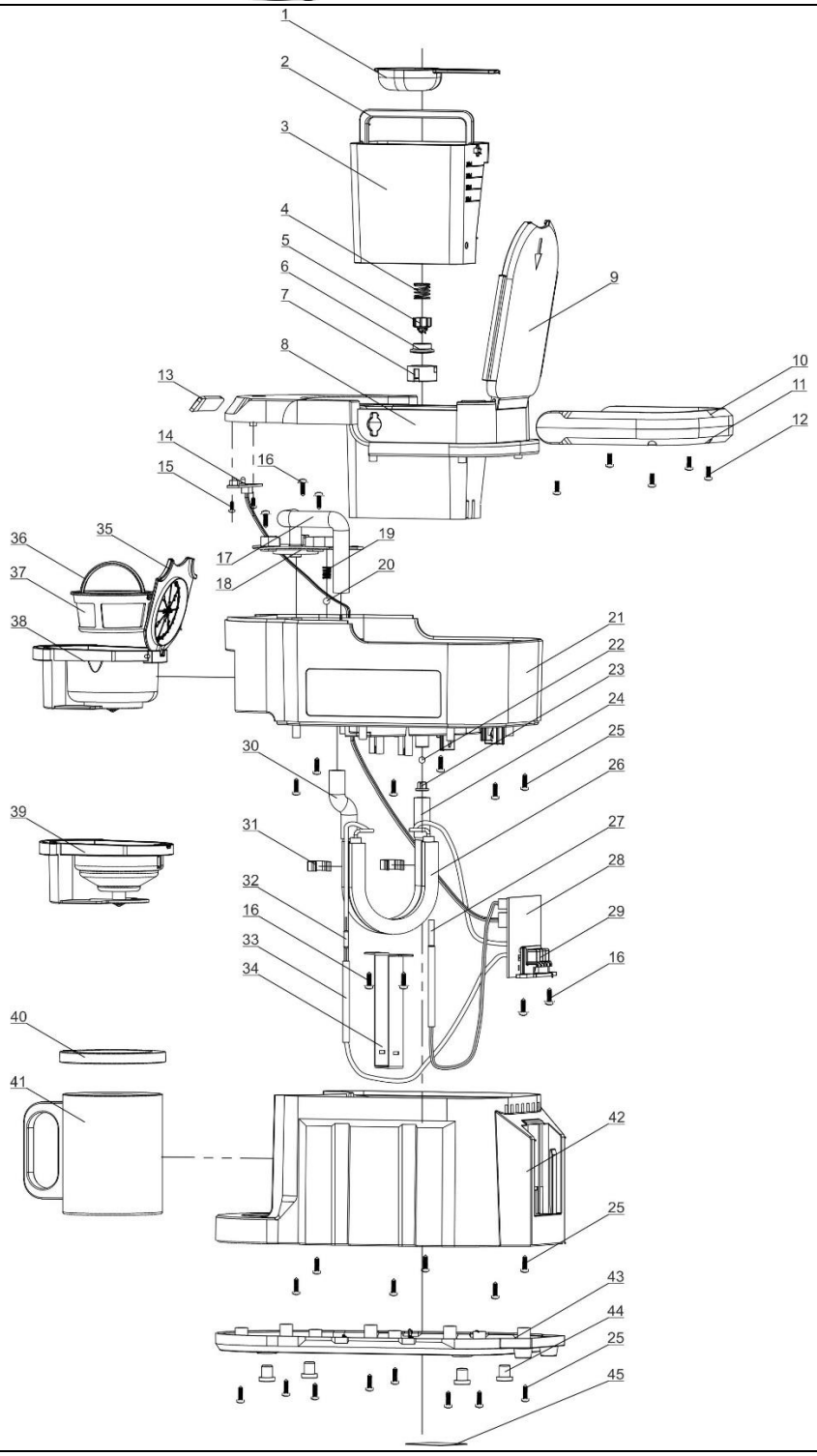
1
2
3
4
5
6
7
8
9
10
11
12
13
14
15
16
17
18
19
20
21
22
23
24
25
26
27
28
29
30
31
32
33
34
35
36
37
38
39
40
41
42
43
44
45

B

Opis Piktogramów/ Popis Piktogramů/ Opis Piktogramov/ Piktogramų Aprašymas/ Piktogrammu Apraksts/ Piktogramok Magyarázata/ Descrierea Pictogramelor/ Verwendete Piktogramme/ Opis piktogramov / Opis piktograma / Описание на пиктограмите

	**Nakaz: przeczytaj instrukcję obsługi** / Příkaz: přečtěte návod k obsluze / Príkaz: oboznámte sa s užívateľskou príručkou / Privaloma: perskaitykite aptarnavimo instrukciją / Norādījums: rūpīgi iepazīstieties ar lietotāja rokasgrāmatā sniegto informāciju / Utasítás: olvassa el az útmutatót / Obligatoriu: citiți manualul de utilizare / Gebot: die Bedienungsanleitung lesen / / Ukaz: preberi navodila za uporabo / / Nalog: pročitajte upute za uporabu / Задължително: прочетете ръководството за употреба
	**Ostrzeżenie: gorące powierzchnie/** Upozornění: horký povrch / Varovanie: horúci povrch / Įspėjimas: karštas paviršius / Brīdinājums: karsta virsma / Figyelmeztetés: forró lewego / Avertizare: aer fierbinte / Warnung: heiße luft / Opozorilo: vroče površine **/** Upozorenje: vruće površine / Предупреждение: горещи повърхности
	**Produkt do kontaktu z żywnością** / Výrobek pro styk s potravinami / Výrobok určený na styk s potravinami / Gaminys gali liestis su maistu / Produkts var būt izmantots ar pārtikas precēm / Élelmiszerrel érintkező termék / Produs pentru contactul cu alimente / Für den Kontakt mit Lebensmitteln ausgelegtes Produkt / Izdelek za stik z živili / Proizvod za kontakt s hranom / Продукт за контакт с храни

PL Spis treści

1. Zdjęcia i rysunki
2. Opis urządzenia
3. Przeznaczenie urządzenia
4. Ograniczenia użycia
5. Dane techniczne
6. Przygotowanie do pracy
7. Włączanie urządzenia
8. Użytkowanie urządzenia
9. Bieżące czynności obsługowe
10. Części zamienne i akcesoria
11. Samodzielne usuwanie usterek
12. Kompletacja urządzenia
13. Wykaz części do rysunku złożeniowego
14. Informacja dla użytkowników o pozbywaniu się urządzeń elektrycznych i elektronicznych
15. Karta gwarancyjna

Ogólne warunki bezpieczeństwa zostały dołączone jako oddzielna broszura.
Deklaracja zgodności znajduje się w siedzibie Dedra Exim Sp. z o.o.

OSTRZEŻENIE. Przeczytać oznaczone symbolem wykrzyknika wszystkie ostrzeżenia i wszystkie instrukcje.

Nieprzestrzeganie podanych niżej ostrzeżeń i wskazówek dotyczących bezpieczeństwa może być przyczyną porażenia prądem elektrycznym, pożaru lub poważnych obrażeń. Należy zachować wszystkie ostrzeżenia i instrukcje do przyszłego użytku.

UWAGA Urządzenie z linii SAS+ALL zostało zaprojektowane do pracy tylko z ładowarkami i akumulatorami linii SAS+ALL. Akumulator Li-Ion i ładowarka nie stanowią wyposażenia zakupionego urządzenia i należy nabyć je oddzielnie. Stosowanie akumulatorów i ładowarek innych niż dedykowanych do urządzenia jest zabronione.

2. Opis urządzenia

Rys. A. 1. Uchwyt transportowy, 2. Gniazdo akumulatora, 3. Kubek, 4. Zasobnik na kawę, 5. Włącznik, 6. Pojemnik na wodę

3. Przeznaczenie urządzenia

Ekspres akumulatorowy umożliwia parzenie kawy mielonej w miejscach, w których nie ma dostępu do zasilania sieciowego urządzeń elektrycznych.
Dopuszcza się wykorzystanie urządzenia w pracach remontowo-budowlanych, warsztatach naprawczych, w pracach amatorskich przy równoczesnym przestrzeganiu warunków użytkowania i dopuszczalnych warunków pracy, zawartych w instrukcji obsługi.

4. Ograniczenia użycia

UWAGA Urządzenie może być użytkowane tylko zgodnie z zamieszczonymi poniżej "Dopuszczalnymi warunkami pracy"

UWAGA Samowolne zmiany w budowie mechanicznej i elektrycznej, wszelkie modyfikacje, czynności obsługowe nieopisane w Instrukcji obsługi będą traktowane za bezprawne i powodują natychmiastową utratę Praw Gwarancyjnych, a deklaracja zgodności straci swoją ważność. Użytkowanie urządzenia niezgodne z przeznaczeniem lub Instrukcją Obsługi spowoduje natychmiastową utratę Praw Gwarancyjnych.

DOPUSZCZALNE WARUNKI PRACY
Stosować tylko wewnątrz pomieszczeń. Zakres temperatur ładowania akumulatorów 10 - 30°C. Nie wystawiać na temperaturę pow. 45°C. Chronić przed wilgocią i opadami atmosferycznymi

5. Dane techniczne

Model urządzenia	DED6920
Napięcie pracy [V]	18 d.c.
Pojemność zbiornika na wodę [ml]	240
Temperatura wody [°C]	80-90

6. Przygotowanie do pracy

UWAGA Urządzenie stanowi część linii SAS+ALL, dlatego, aby z niego skorzystać, należy skompletować zestaw, składający się z urządzenia, akumulatora i ładowarki. Stosowanie innych akumulatorów i ładowarek jest zabronione.

UWAGA Opisane niżej czynności przygotowawcze należy wykonywać przy odłączonym źródle zasilania.

Przed pierwszym użyciem należy dokładnie umyć wszystkie części ekspresu mające kontakt z wodą pitną i kawą tj. pojemnik na wodę, zasobnik na kawę, kubek oraz dokonać wstępnego parzenia aby opróżnić urządzenie z resztek zabezpieczeń fabrycznych. W tym celu należy dokładnie wymyć wodą z detergentem wyżej wymienione elementy. Następnie podłączyć naładowany akumulator SAS +ALL, zalać pojemnik czystą wodą,umieścić pojemnik w komorze ekspresu, umieścić zasobnik na kawę w komorze zasobnika, podstawić kubek pod zasobnik i włączyć parzenie. Po zakończeniu procesu parzenia wylać wodę z kubka po czym ponownie wymyć wodą z detegrentem wszystkie elementy mające kontak z wodą i kawą.

7. Włączanie urządzenia

UWAGA Urządzenie zasilane jest z akumulatora o napięciu 18V.

Naładowany akumulator wsuwamy w prowadnicę gniazda akumulatorowego aż zadziała zatrzask uchwytu. Zalać zimną czysta wodą pojemnik. Należy zastosować ilość wody potrzebną do zaparzenia jednaj kawy. W przypadku stosowania kawy sypanej – ok. 160 mlm natomiast w przypadku saszetki z kawą ok. 120 ml. Zamontować pojemnik na wodę. Zasypać zmieloną kawa zasobnik lub wsunąć saszetkę z kawą. Zamontować zasobnik w gnieździe. Podstawic pod zasobnik czysty kubek. Urządzenie jest gotowe do pracy.

8. Użytkowanie urządzenia

Po wykonaniu czynności z pkt. 7 przycisnąć włącznik na panelu sterowania. Nastąpi uruchomienie ekspresu. Rozpocznie się nagrzewania wewnętrznej grzałki a następnie przelewanie wody z pojemnika poprzez grzałkę i zasobnik kawy do kubka. Proces parzenia zakończy się automatycznie z chwilą całkowitego opróżnienia pojemnika z wody.
Urządzenie posiada zabezpieczenie przez pracą bez wody. Pomimo to przed użyciem należy upewnić się czy w pojemniku znajduje się wysterczająca ilość wody ponieważ w razie uszkodzenia zabezpieczenia nastąpi zniszczenie urządzenia oraz może powstać zagrożenie pożarowe.

9. Bieżące czynności obsługowe

Konserwacja i czyszczenie

Regularnie oczyszczać całe urządzenie, szczególną uwagę poświęcając na oczyszczenie tych elementów, które biorą bezpośredni udział w procesie parzenia kawy. Te elementy należy regularnie myć z zastosowaniem detergentu po każdym parzeniu.

Mycie zasobnika kawy i pojemnika na wodę

Po wyjęciu zasobnika z gniazda ekspresu i opróżnieniu go z resztek kawy należy dokładnie umyć wszystke jego elementy. Zawsze opróżniać i dokładnie wysuszać zbioenik na wodę, szczególnie w okresach letnich gdy temperatura zewnętrzna jest wysoka. W takich warunkach szczególnie ważne jest utrzymanie urządzenia w czystości.

UWAGA Miejsce przechowywania urządzenia powinno być niedostępne dla dzieci.

W razie konieczności wysyłki urządzenia do serwisu celem dokonania naprawy, należy zabezpieczyć je przed przypadkowym uszkodzeniem mechanicznym oraz wysunąć baterie z gniazda ładowarki.

UWAGA Nigdy nie należy prowadzić prac konserwacyjnych urządzenia podłączonego do źródła zasilania.

Przed przystąpieniem do czynności konserwacyjnych akumulator wysunąć z gniazda urządzenia.
Konserwacja urządzenia polega na utrzymaniu w należytej czystości wszystkich jego elementów niezbędnych do normalnej pracy. Do czyszczenia nie wolno stosować żadnych rozpuszczalników gdyż może to spowodować nieodwracalne zniszczenie obudowy i innych elementów wykonanych z tworzywa sztucznego.

Konserwacja akumulatora

Unikać ładowania akumulatora bezpośrednio po intensywnym użytkowaniu. Ze względu na charakterystykę akumulatora nie należy przechowywać go kompletnie rozładowanego, ponieważ może się wtedy rozładować poniżej poziomu krytycznego i ulec trwałemu uszkodzeniu.

Akumulatora nie wolno czyścić wodą gdyż może to spowodować zwarcie wewnętrzne prowadzące do trwałego uszkodzenia.
Akumulator nieużywany należy przechowywać więc częściowo naładowany (do ok. 40%). Doładowywać akumulator zanim się całkowicie rozładuje. Baterie przechowywać w temperaturach 10-30°C. Przechowywany w niskich temperaturach szybciej traci pojemność.
Ładowanie akumulatora opisane jest w instrukcji do akumulatora i ładowarki z linii SAS+ALL.

Sposób demontażu akumulatora

W celu demontażu akumulatora, należy wcisnąć przycisk zwalniający znajdujący się w przedniej części baterii. Wysunąć akumulator z gniazda. W celu zamontowania akumulatora, należy wsunąć akumulator w gniazdo, a następnie docisnąć aż do zadziałania zatrzasku uchwytu.

10. Części zamienne i akcesoria

Zalecane akcesoria

Urządzenie z linii SAS+ALL można wyposażyć w każdy akumulator i ładowarkę z linii SAS+ALL.
W celu zakupu części zamiennych i akcesoriów należy skontaktować się z serwisem Dedra Exim. Dane kontaktowe znajdują się na 1. stronie instrukcji.
Przy zamawianiu części zamiennych prosimy podać numer partii umieszczony na tabliczce znamionowej oraz numer części z rysunku złożeniowego.
W okresie gwarancyjnym naprawy dokonywane są na zasadach podanych w karcie gwarancyjnej. Reklamowany produkt prosimy przekazać do naprawy w miejscu zakupu (sprzedawca zobowiązany jest przyjąć reklamowany produkt), przesłać do serwisu centralnego Dedra Exim lub przesłać do serwisu najbliższego względem miejsca zamieszkania (lista serwisów na stronie www.dedra.pl). Prosimy uprzejmie dołączyć wypełnioną kartę gwarancyjną. Po okresie gwarancyjnym naprawy wykonuje serwis centralny. Uszkodzony produkt należy przesłać do serwisu (koszty wysyłki pokrywa użytkownik).

11. Samodzielne usuwanie usterek

⚠ UWAGA **Przed przystąpieniem do samodzielnego usuwania usterek należy odłączyć urządzenie od zasilania.**

PROBLEM	PRZYCZYNA	ROZWIĄZANIE
Ekspres nie działa	Rozładowany akumulator	Naładować akumulator
	Brak wody w pojemniku	Uzupełnić wodę
Nie parzy kawy	Brak kawy w zasobniku	Uzupełnić kawę
	Zapchany zasobnik	Wyczyścić zasobnik
Ekspres parzy za małą lub za dużą ilość kawy	Za mało lub za dużo wody w pojemniku	Nalewać potrzebną ilość wody

12. Kompletacja urządzenia, uwagi końcowe

Kompletacja: 1. Odkurzacz – 1 szt. 2. Szczotka płaska – 1 szt. 3 – dysza mała – 1 szt. 4. Przewód – 1 szt. 5. – Filtr typu typu HEPA – 1 szt.

13. Wykaz części do rysunku złożeniowego

LP	Nazwa części	LP	Nazwa części
1	Łyżka z miarką	24	Rurka wlotowa
2	Rękojeść zbiornika na wodę	25	Śruba
3	Zbiornik na wodę	26	Grzałka
4	Sprężyna zaworu	27	Termopara
5	Zawór	28	Płytka PCB
6	Uszczelka	29	Gniazdo akumulatora
7	Osłona plastikowa	30	Rurka wylotowa
8	Podstawa zbiornika na wodę	31	Pierścień samozaciskowy
9	Osłona zbornika na wodę	32	Bezpiecznik termiczny
10	Rękojeść transportowa część górna	33	Rurka powlekana
11	Rękojeść transportowa część dolna	34	Podkładka izolująca
12	Śruba	35	Pokrywa zasobnika na kawę
13	Naklejka na włącznik	36	Uchwyt filtra
14	Włącznik	37	Filtr
15	Śruba	38	Zasobnik na kawę
16	Śruba	39	Zasobnik na kawę
17	Rurka wylotowa	40	Pokrywa kubka na kawę
18	Wylot	41	Kubek
19	Blokada sprężyny	42	Obudowa silnika
20	Kulka stalowa	43	Podstawa
21	Tarcza sprzęgła	44	Stopki antypoślizgowe
22	Kulka	45	Naklejka panelu sterowania
23	Gniazdo kulki		

14. Informacja dla użytkowników o pozbywaniu się urządzeń elektrycznych i elektronicznych

(dotyczy gospodarstw domowych)



Przedstawiony symbol umieszczony na produktach lub dołączonej do nich dokumentacji informuje, że niesprawnych urządzeń elektrycznych lub elektronicznych nie można wyrzucać razem z odpadami bytowymi. Prawidłowe postępowanie w razie konieczności utylizacji, powtórnego użycia lub odzysku podzespołów polega na przekazaniu urządzenia do wyspecjalizowanego punktu zbiórki, gdzie będzie przyjęte bezpłatnie. Informacji o lokalizacji miejsc zbiórki zużytego sprzętu udzielają władze lokalne np. na swoich stronach internetowych.
Prawidłowa utylizacja urządzenia umożliwia zachowanie cennych zasobów i uniknięcie negatywnego wpływu na zdrowie i środowisko, wynikające z możliwości obecności w sprzęcie niebezpiecznych: substancji, mieszanin oraz części składowych.
Nieprawidłowa utylizacja odpadów zagrożona jest karami przewidzianymi w odpowiednich przepisach lokalnych.
Użytkownicy w krajach Unii Europejskiej: W razie konieczności pozbycia się urządzeń elektrycznych lub elektronicznych, prosimy skontaktować się z najbliższym punktem sprzedaży lub z dostawcą, którzy udzielą dodatkowych informacji.
Pozbywanie się odpadów w krajach poza Unią Europejską: Taki symbol dotyczy tylko krajów Unii Europejskiej. W razie potrzeby pozbycia się niniejszego produktu prosimy skontaktować się z lokalnymi władzami lub ze sprzedawcą celem uzyskania informacji o prawidłowym sposobie postępowania.
.

Karta gwarancyjna

na

Nr katalogowy: ……. nr partii: .....
(zwane dalej Produktem)

Data zakupu Produktu: .....

Pieczęć sprzedawcy

Data i podpis sprzedawcy: .....

Oświadczenie Użytkownika:

Potwierdzam, że zostałem poinformowany o warunkach gwarancji oraz skutkach nieprzestrzegania wytycznych zawartych w Instrukcji obsługi i karcie gwarancyjnej. Warunki niniejszej gwarancji są mi znane, co potwierdzam własnoręcznym podpisem:

....
Data i miejsce Podpis Użytkownika

I. Odpowiedzialność za Produkt:
1. Gwarant – Dedra Exim Sp. z o.o. z siedzibą w Pruszkowie, adres: ul. 3 Maja 8, 05-800 Pruszków, KRS 0000062517, Sąd Rejonowy dla m.st. Warszawy w Warszawie, XIV Wydział Gospodarczy Krajowego Rejestru Sądowego, NIP 527-020-49-33, kapitał zakładowy: 100 980.00 zł.
2. Na warunkach określonych w niniejszej karcie gwarancyjnej Gwarant udziela gwarancji na Produkt, pochodzący z dystrybucji Gwaranta.
3. Odpowiedzialność z tytułu gwarancji obejmuje tylko wady powstałe z przyczyn tkwiących w Produkcie w momencie jego wydania Użytkownikowi.
4. Z tytułu gwarancji Użytkownik, uzyskuje prawo do bezpłatnej naprawy Produktu, o ile wada ujawniła się w okresie gwarancji. Sposób naprawy Produktu (metoda wykonania naprawy) zależy od decyzji Gwaranta. W przypadku stwierdzenia przez Gwaranta braku możliwości naprawy Gwarant zastrzega sobie prawo wymiany wadliwego elementu albo całego Produktu na wolny od wad, obniżenia ceny Produktu lub odstąpienia od umowy.
5. W stosunku do Użytkownika, który nie jest konsumentem w rozumieniu ustawy z dnia 23 kwietnia 1964r. Kodeks cywilny, odpowiedzialność odszkodowawcza Gwaranta za szkody wynikające z niniejszej gwarancji i/lub w związku z jej zawarciem i wykonywaniem, bez względu na tytuł prawny, jest ograniczona maksymalnie do wysokości wartości wadliwego Produktu.

II. Okres gwarancji:

Elementy Produktu	Czas trwania ochrony gwarancyjnej
DED6920	24 miesiące, licząc od daty zakupu Produktu uwidocznionej w niniejszej karcie gwarancyjnej

III. Warunki skorzystania z gwarancji:
1. Przedstawienie przez Użytkownika wypełnionej karty gwarancyjnej Produktu oraz uprawdopodobnienie przez Użytkownika okoliczności zakupu Produktu, np. poprzez przedstawienie paragonu, faktury, itd. W celu sprawnego przeprowadzenia reklamacji zaleca się aby Użytkownik przekazał wraz z Produktem do reklamacji wszystkie elementy określone w „Kompletacji urządzenia" zawartej w Instrukcji obsługi.
2. Stosowanie się przez Użytkownika do zaleceń zawartych w Instrukcji obsługi i karcie gwarancyjnej.
3. Gwarancja obejmuje tylko obszar Rzeczypospolitej Polskiej i UE.
4. Gwarancja nie obejmuje wad Produktu powstałych w szczególności na skutek:
a. Nieprzestrzegania przez Użytkownika warunków określonych w Instrukcji obsługi, w szczególności w zakresie prawidłowej eksploatacji, konserwacji i czyszczenia;
b. Zastosowania przez Użytkownika środków czyszczących lub konserwujących niezgodnych z Instrukcją obsługi;
c. Nieodpowiedniego przechowywania i transportu Produktu przez Użytkownika;
d. Samowolnych zmian i/lub przeróbek Produktu przez Użytkownika, które nie były uzgadniane z Gwarantem;
e. Zastosowania przez Użytkownika w Produkcie materiałów eksploatacyjnych niezgodnych z Instrukcją obsługi.
f. Użytkownik, który nie jest konsumentem w rozumieniu ustawy z dnia 23 kwietnia 1964r. Kodeks cywilny, traci gwarancję na Produkt, w którym:
g. numery seryjne, oznaczenia dat i tabliczki znamionowe zostały usunięte, zmienione lub uszkodzone przez Użytkownika;
h. plomby zostały uszkodzone przez Użytkownika lub noszą ślady manipulacji Użytkownika.
5. Uwaga! Czynności związane z codzienną obsługą Produktu, wynikające m.in. z Instrukcji obsługi Użytkownik wykonuje we własnym zakresie i na swój koszt.

IV. Procedura reklamacyjna:
1. W przypadku stwierdzenia nieprawidłowej pracy Produktu, przed dokonaniem zgłoszenia reklamacyjnego należy upewnić się czy wszystkie czynności określone w szczególności w Instrukcji obsługi zostały wykonane w sposób prawidłowy.
2. Zgłoszenie reklamacji zaleca się dokonać niezwłocznie, najlepiej w terminie 7 dni od daty zauważenia wady Produktu. Użytkownik, który nie jest konsumentem w rozumieniu ustawy z dnia 23 kwietnia 1964r. Kodeks cywilny traci uprawienia wynikające z niniejszej gwarancji w przypadku niezgłoszenia reklamacji w terminie 7 dni.
3. Zgłoszenie reklamacji można dokonać m.in. w punkcie zakupu Produktu, w serwisie gwarancyjnym lub pisemnie na adres: Dedra Exim Sp. z o.o., ul. 3 Maja 8, 05-800 Pruszków.
4. Użytkownik może złożyć reklamację przy wykorzystaniu formularza dostępnego na stronie internetowej www.dedra.pl. („Formularz zgłoszenia reklamacji z tytułu gwarancji").
5. Adresy serwisów gwarancyjnych dla poszczególnych krajów dostępne są na stronie www.dedra.pl. W przypadku braku serwisu gwarancyjnego dla danego kraju zgłoszenia reklamacyjne z tytułu gwarancji zaleca się kierować na adres: Dedra Exim Sp. z o.o. ul. 3 Maja 8, 05-800 Pruszków (Polska).
6. Mając na uwadze bezpieczeństwo Użytkownika zakazuje się korzystania z wadliwego Produktu.
7. Uwaga! Korzystanie z wadliwego Produktu jest niebezpieczne dla zdrowia i życia Użytkownika.
8. Wykonanie obowiązków wynikających z gwarancji nastąpi w terminie 14 dni roboczych, licząc od dnia dostarczenia reklamowanego Produktu przez Użytkownika.
9. Przed dostarczeniem wadliwego Produktu do reklamacji zaleca się jego oczyszczenie. Reklamowany Produkt zaleca się dokładnie zabezpieczyć przed uszkodzeniami w transporcie (zaleca się dostarczyć reklamowany Produkt w oryginalnym opakowaniu).
10. Okres gwarancji ulega przedłużeniu o czas, w ciągu którego wskutek wady Produktu objętego gwarancją Użytkownik nie mógł z niego korzystać.
Gwarancja nie wyłącza, nie ogranicza, ani nie zawiesza uprawnień Użytkownika wynikających z przepisów o.

CZ Obsah

1. Fotografie a obrázky
2. Popis zařízení
3. Určení zařízení
4. Omezení použití
5. Technické údaje
6. Příprava k práci
7. Zapnutí zařízení
8. Používání zařízení
9. Běžná údržba
10. Náhradní díly a příslušenství
11. Svépomocné odstraňování poruch
12. Kompletace zařízení
13. Informace pro uživatele k likvidaci elektrických a elektronických zařízení
14. Záruční list

Obecné bezpečnostní podmínky byly přiloženy jako samostatná příručka.
Prohlášení o shodě je k dispozici v sídle firmy Dedra Exim Sp. z o.o.

VAROVÁNÍ. Přečtěte si všechna upozornění označená ⚠ symbolem a všechny pokyny.
Nedodržování níže uvedených bezpečnostních varování a pokynů může vést k úrazu elektrickým proudem, požáru nebo vážnému zranění. Uschovejte si všechna varování a pokyny pro budoucí použití.

⚠ POZOR Zařízení řady SAS+ALL bylo navrženo pro provoz pouze s nabíječkami a akumulátory řady SAS+ALL.

Akumulátor Li-Ion a nabíječka nejsou součástí zakoupeného zařízení a třeba je zakoupit zvlášť. Je zakázáno používat jiné akumulátory a nabíječky než určené pro toto zařízení.

2. Popis zařízení

Obr. A. 1. Přepravní držadlo, 2. Přihrádka na akumulátor, 3. Šálek, 4. Nádržka na kávu, 5. Vypínač, 6. Zásobník na vodu

3. Určení zařízení

Aku kávovar umožňuje vařit mletou kávu na místech, kde není dostupné síťové napájení pro elektrická zařízení.
Zařízení se může používat pro stavební a opravné práce, v opravárenských dílnách, pro hobby použití se současným dodržováním podmínek používání a přípustných pracovních podmínek , uvedených v návodu k obsluze.

4. Omezení použití

⚠ POZOR Zařízení může být používáno pouze v souladu s níže uvedenými "Přípustnými provozními podmínkami".

⚠ POZOR Samovolné změny v mechanické a elektrické stavbě, veškeré úpravy, obslužné činnosti nepopsané v návodu k obsluze budou vnímány jako právně neopodstatněné a způsobí okamžitou ztrátu záručních práv a prohlášení o shodě ztratí platnost. Používání, které budou v rozporu s určením nebo v rozporu s návodem k obsluze způsobí okamžitou ztrátu záručních práv.

PŘÍPUSTNÉ PROVOZNÍ PODMÍNKY
Používejte pouze v uzavřených prostorách. Teplotní rozsah nabíjení akumulátorů 10–30 °C. Nevystavujte teplotám nad 45 °C. Chraňte proti vlhkosti a atmosférickým srážkám

5. Technické údaje

Model zařízení	DED6920
Pracovní napětí [V]	18 d.c.
Objem zásobníku na vodu [ml]	240
Teplota vody [°C]	80-90

6. Příprava k práci

⚠ POZOR Zařízení je součástí řady SAS+ALL, proto pro jeho použití sestavte sadu, skládající se ze zařízení, akumulátoru a nabíječky. Použití jiných akumulátorů a nabíječek je zakázáno.

⚠ POZOR Níže popsané přípravné činnosti provádějte s odpojeným zdrojem napájení.

Před prvním použitím důkladně vyčistěte všechny části kávovaru, které přicházejí do styku s pitnou vodou a kávou, tj. zásobník na vodu, nádržku na kávu, šálek, a proveďte předběžné spaření, abyste zařízení zbavili zbytků ochrany z výroby. Za tímto účelem důkladně umyjte vodou se saponátem výše uvedené části. Pak připojte nabitý akumulátor SAS+ALL, naplňte zásobník čistou vodou, zásobník vložte do komory kávovaru, nádržku na kávu vložte do přihrádky na nádržku, pod nádržku postavte šálek a zapněte spařování. Po ukončení procesu spařování vylijte vodu ze šálku, pak opláchněte vodou se saponátem všechny části přicházející do styku s vodou a kávou.

7. Zapnutí zařízení

⚠ POZOR Zařízení je napájeno akumulátorem 18V.

Zasuňte nabitou baterii do vodítka v zdířce baterie, dokud se neaktivuje západka rukojeti. Nádobu zalijte studenou, čistou vodou. Použijte množství vody potřebné k uvaření jedné kávy. V případě použití sypané kávy - cca. 160 mlm a v případě kávové kapsle cca. 120 ml. Nainstalujte nádobu na vodu. Mletou kávu zakryjte podnosem na kávu nebo vložte kávovou kapsli. Nainstalujte zásobník do slotu. Pod tác postavte čistý šálek. Zařízení je připraveno k provozu.

8. Používání zařízení

Po provedení činností z bodu 7 stiskněte vypínač na ovládacím panelu. Kávovar se zapne. Spustí se ohřev vnitřního článku a pak se voda přelije ze zásobníku přes topný článek a nádržku na kávu do šálku. Proces spařování automaticky skončí, když je zásobník na vodu zcela prázdný.
Zařízení má ochranu v případě nedostatku vody. I přesto se před použitím ujistěte, že je v zásobníku dostatečné množství vody, protože při poškození ochrany dojde ke zničení zařízení a hrozí nebezpečí požáru.

9. Běžná údržba

Údržba a čištění

Pravidelně čistěte celé zařízení, věnujte zvláštní pozornost čištění částí, které se přímo podílejí na procesu spařování kávy. Tyto části pravidelně myjte saponátem po každém spařování.

Čištění násypky na kávu a zásobníku na vodu

Po vyjmutí nádržky z přihrádky kávovaru a jejím vyprázdnění od zbytků kávy důkladně umyjte všechny části kávovaru. Zásobník na vodu vždy důkladně vyprázdněte a osušte, zejména v létě, kdy je venkovní teplota vysoká. V takových podmínkách je velmi důležité udržovat zařízení čisté.

⚠ POZOR Místo uskladnění musí být pro děti nepřístupné.

Pokud budete muset zaslat zařízení k opravě do servisu, zabezpečte jej proti náhodnému poškození a vyjměte akumulátor z přihrádky nabíječky.

⚠ POZOR Nikdy neprovádějte údržbu zařízení, pokud je připojeno ke zdroji napájení.

Před zahájením údržby vyjměte akumulátor z přihrádky zařízení.
Údržba zařízení spočívá v udržování všech jeho částí nezbytných pro normální provoz v náležité čistotě. K čištění nepoužívejte žádná rozpouštědla, protože to může nevratně poškodit kryt a další plastové prvky.

Údržba akumulátoru

Akumulátor nenabíjejte ihned po intenzivním používání. Vzhledem k vlastnostem by se akumulátor neměl skladovat zcela vybitý, protože by se mohl vybít pod kritickou úroveň a trvale poškodit.
Akumulátor nečistěte vodou, protože by mohlo dojít k vnitřnímu zkratu vedoucímu k trvalému poškození.
Proto nepoužívaný akumulátor skladujte částečně nabitý (asi na 40 %). Akumulátor dobíjejte, než se úplně vybije. Akumulátor skladujte při teplotě 10–30 °C. Při skladování při nízkých teplotách rychleji ztrácí kapacitu.
Nabíjení akumulátoru je popsáno v návodu k akumulátoru a nabíječce řady SAS+ALL.

Způsob vyjmutí akumulátoru

Chcete-li akumulátor vyjmout, stiskněte uvolňovací tlačítko na přední straně akumulátoru. Akumulátor vysuňte z přihrádky. Chcete-li namontovat akumulátor, zasuňte jej do přihrádky a pak zatlačte, dokud nezapadne západka úchytu.

10. Náhradní díly a příslušenství

Doporučené příslušenství

Zařízení řady SAS+ALL můžete vybavit každým akumulátorem a nabíječkou řady SAS+ALL.
Chcete-li zakoupit náhradní díly a příslušenství, kontaktujte servis Dedra Exim. Kontaktní údaje jsou uvedeny na 1. straně návodu.
Při objednávání náhradních dílů uveďte číslo šarže umístěné na typovém štítku a číslo dílu z technického výkresu.

V záruční době jsou opravy prováděny podle zásad uvedených v záručním listu. Reklamovaný výrobek odevzdejte k opravě v místě zakoupení (prodejce je povinen převzít reklamovaný výrobek), zašlete do centrálního servisu Dedra Exim nebo do servisu nejbližšího k místu bydliště (seznam servisů na www.dedra.pl). Přiložte vyplněný záruční list. Opravy po záruční době provádí centrální servis. Poškozený výrobek zašlete do servisu (náklady na zaslání hradí uživatel).

11. Svépomocné odstraňování poruch

POZOR **Před zahájením svépomocného odstraňování poruch odpojte zařízení od napájení.**

PROBLÉM	PŘÍČINA	ŘEŠENÍ
Kávovar nefunguje	Vybitý akumulátor	Nabijte akumulátor
	V zásobníku není voda	Doplňte vodu
Nespařuje kávu	V nádržce není káva	Doplňte kávu
	Ucpaná nádržka	Vyčistěte nádržku
Spařuje příliš malé nebo příliš velké množství kávy	Příliš málo nebo příliš mnoho vody v zásobníku	Nalijte potřebné množství vody

12. Kompletace zařízení, závěrečné poznámky

1. Vysavač – 1 ks, 2. Plochý kartáč – 1 ks, 3 – Malá hubice – 1 ks, 4. Hadice – 1 ks, 5. – HEPA filtr – 1 ks

13. Informace pro uživatele o likvidaci elektrických a elektronických zařízení

(platí pro domácnosti)



Symbol uvedený na výrobcích nebo v průvodní dokumentaci označuje, že vadné elektrické nebo elektronické zařízení nesmí být likvidováno společně s domovním odpadem. Pokud potřebujete zlikvidovat, znovu použít nebo využít součástky, je správné je odnést na specializované sběrné místo, kde je přijmou zdarma. Informace o umístění sběrných míst pro použitá zařízení poskytují místní orgány, např. na svých internetových stránkách.
Správnou likvidáciou zariadenia je možné šetriť cenné zdroje a zabrániť negatívnym vplyvom na zdravie a životné prostredie v dôsledku možnej prítomnosti nebezpečných látok, zmesí a komponentov v zariadení
Za nesprávnou likvidaci odpadu hrozí sankce podle příslušných místních předpisů.
Uživatelé v zemích EU: Pokud potřebujete zlikvidovat elektrické nebo elektronické zařízení, obraťte se na nejbližší prodejní místo nebo na svého dodavatele, který vám poskytne další informace.
Likvidace v zemích mimo Evropskou unii: Tento symbol se vztahuje pouze na země Evropské unie. Pokud si přejete tento výrobek zlikvidovat, obraťte se na místní úřady nebo prodejce, aby vám sdělil správný způsob likvidace.

Záruční list

pro

Katalogové číslo: Sériové číslo:.....

(dále jen v**ýrobek**)

Datum zakoupení výrobku: .....

Razítko prodávajícího……

Datum a podpis prodávajícího: .....

Prohlášení uživatele:

PotwiPotvrzuji, že jsem byl seznámen se záručními podmínkami a důsledky nedodržování pokynů uvedených v návodu k obsluze a záručním listu. Se záručními podmínkami souhlasím, což potvrzuji vlastnoručním podpisem:

....

datum a místo podpis uživatele

I. Odpovědnost za výrobek

1. Ručitel – DEDRA EXIM Sp. z o.o. se sídlem v Pruszkowie, adresa: ul. 3 Maja 8, 05-800 Pruszków, KRS 0000062517, Obvodní soud pro hl. město Varšavu ve Varšavě, XIV. Hospodářský odbor Celostátního soudního rejstříku, DIČ 527-020-49-33, Základní kapitál: 100 980.00 zl.
2. Podle podmínek stanovených v tomto záručním listu ručitel poskytuje záruku na výrobek, pocházející z distribuce ručitele.
3. Záruční odpovědnost za vady se týká pouze vad vzniklých z příčin tkvících ve výrobku v okamžiku jeho vydání uživateli.
4. Uživatel má nárok na bezplatnou záruční opravu výrobku, pokud vada byla zjištěná v záruční době. Provedení opravy výrobku (způsob opravy) závisí na rozhodnutí ručitele. Pokud ručitel nemůže provést opravu, vyhrazuje si právo na výměnu vadné součásti nebo celého výrobku za bezvadný, snížení ceny výrobku nebo odstoupení od smlouvy.
5. Vůči uživateli, který není spotřebitelem ve smyslu zákona ze dne 23. dubna 1964 občanský zákoník, je odpovědnost Ručitele za škody vyplývající z této záruky a/nebo v souvislosti s jejím uzavřením a plněním, bez ohledu na právní titul, omezena maximálně do výše hodnoty vadného výrobku.

II. Záruční doba

Součásti výrobku, na které se vztahuje záruka	Doba trvání záruční ochrany
DED6920	24 měsíců, počítáno od data nákupu výrobku uvedeného v tomto záručním listu

III. Podmínky uplatňování záruky

1. Przedstawienie przez Użytkownika wypełnionej karty gwarancyjnej Produktu 1. Předložení vyplněného záručního listu pro výrobek a doložení okolností nákupu výrobku, např. předložením paragonu, faktury atd. Pro správné vyřízení reklamace se doporučuje, abyste společně s výrobkem předali všechny součásti stanovené v kapitole „Kompletace“ výrobku uvedené v návodu k obsluze.
2. Dodržování pokynů uvedených v návodu k obsluze a záručním listu.
3. Záruka platí pouze na území Polska a EU.
4. Záruka se nevztahuje na vady výrobku vzniklé zejména v následku:
a. Nedodržování podmínek stanovených v návodu k obsluze, zejména v rozsahu správného provozování, údržby a čištění;
b. Používání čisticích nebo ošetřovacích prostředků v rozporu s návodem k obsluze;
c. Nevhodného skladování a přepravování výrobku;
d. Svépomocných změn a/nebo úpravy výrobku, které nebyly dohodnuty s ručitelem;
e. Používání ve výrobku provozních materiálů v rozporu s návodem k obsluze.
5. Uživatel, který není spotřebitelem ve smyslu zákona ze dne 23. dubna 1964 občanský zákoník, ztratí záruku na výrobek, na kterém:
- odstranil, změnil nebo poškodil sériová čísla, označení údajů a výkonové štítky;
- ucpávky byly poškozeny uživatelem nebo nesly stopy manipulace uživatele.
6. Upozornění! Činnosti spojené s každodenní obsluhou výrobku, vyplývající mj. z návodu k obsluze, provádí uživatel ve vlastní režii a na své náklady.

IV. Postup při reklamaci

1. V případě zjištění nesprávného provozu výrobku se před nahlášením reklamace ujistěte, že jste provedli správně všechny činnosti podrobně popsané v návodu k obsluze.
2. Reklamaci nahlaste ihned, nejlépe do 7 dnů od data zjištění vady výrobku. Uživatel, který není spotřebitelem ve smyslu zákona ze dne 23. dubna 1964 občanský zákoník, ztratí nárok na uplatnění záruky v případě nenahlášení reklamace do 7 dnů.
3. Reklamaci můžete nahlásit mj. v místě zakoupení výrobku, v záručním servisu nebo písemně na adresu: DEDRA EXIM Sp. z o.o., ul. 3 Maja 8, 05-800 Pruszków.
4. Reklamaci můžete nahlásit prostřednictvím formuláře dostupného na stránkách www.dedra.pl. („Formulář pro nahlášení reklamace“).
5. Adresy záručních servisů v jednotlivých státech jsou dostupné na stránkách www.dedra.pl. Pokud v daném státě není uveden servis, reklamační formulář zašlete na adresu: DEDRA EXIM Sp. z o.o., ul. 3 Maja 8, 05-800 Pruszków (Polska).
6. Z bezpečnostních důvodů je zakázáno používat vadný výrobek.
7. Upozornění!!! Používání vadného výrobku ohrožuje zdraví a život uživatele.
8. Povinnosti vyplývající ze záruky budou splněny do 14 pracovních dnů, počítáno ode dne doručení reklamovaného výrobku.
9. Vadný výrobek před odevzdáním do servisu vyčistěte. Reklamovaný výrobek důkladně zabezpečte proti poškození při přepravě (doporučuje se předat reklamovaný výrobek v originálním obalu).
10. Záruční doba se prodlužuje o dobu, během níž uživatel z důvodu vady výrobku, na kterou se vztahuje záruka, nemohl výrobek používat.
Záruka nevylučuje, neomezuje ani nepozastavuje nároky uživatele vyplývající z ručení za vady prodané věci.

V souladu s čl. 13 odst. 1 a 2 nařízení Evropského parlamentu a Rady (EU) 2016/679 ze dne 27. dubna 2016 o ochraně fyzických osob v souvislosti se zpracováním osobních údajů a o volném pohybu těchto údajů a o zrušení směrnice 95/46/ES Vás informujeme, že:

1. Správcem vašich osobních údajů uvedených ve formuláři je DEDRA-EXIM sp. z o.o. se sídlem v Pruszkowie, ul. 3 Maja 8, 05-800 Pruszków (dále jen: „Správce“).
2. Vaše údaje budou zpracovávány pouze pro účely provedení reklamačního řízení zařízení podle čl. 6 odst. 1 písm. b) obecného nařízení o ochraně osobních údajů (dále jen: „GDPR“) Poskytnutí údajů je dobrovolné, ale nezbytné k provedení reklamačního řízení.
3. Vaše údaje budou zpracovávány po dobu posouzení provedení reklamačního řízení a pro účely archivace v případě potřeby obrany proti eventuálním nárokům vůči Správci, nejdéle však do okamžiku jejich promlčení.
4. Vaše údaje mohou být zpřístupněny pouze subjektům, které zpracovávají údaje pro Správce na základě písemné smlouvy o pověření zpracováním osobních údajů, poskytujícím mj. technický servis, hosting nebo údržbu webových stránek, IT servis, kurýrní služby. Dodavatelé Správce jsou povinni zajistit ochranu údajů a splnit požadavky platného zákona souvisejícího s ochranou osobních údajů a nesmí využívat svěřené osobní údaje pro jiné účely než ty, které jsou uvedeny ve smlouvě se Správcem.
5. Vaše údaje nebudou zpracovávány automatizovaným způsobem, včetně profilování, a nebudou předávány do třetí země / mezinárodní organizaci.
6. Máte právo na přístup ke svým údajům a právo na jejich opravu, výmaz, omezení zpracování, právo na přenositelnost údajů, právo kdykoli vznést námitku.
7. Ve všech záležitostech souvisejících se zpracováním vašich osobních údajů Správcem nás můžete kontaktovat na e-mailové adrese: daneosobowe@dedra.pl.
8. Máte právo podat stížnost u úřadu příslušného pro ochranu osobních údajů.

SK Obsah

1. Obrázky a výkresy
2. Popis zariadenia
3. Zamýšľané použitie zariadenia
4. Obmedzenie používania

5. Technické parametre
6. Príprava na prácu/použitie
7. Zapínanie zariadenia
8. Používanie zariadenia
9. Priebežné obslužné činnosti
10. Náhradné diely, doplnky a príslušenstvo
11. Samostatné odstraňovanie porúch a problémov
12. Diely a časti zariadenia
13. Informácia pre používateľov o likvidovaní elektrických a elektronických zariadení
14. Záručný list

Všeobecné bezpečnostné podmienky sú pripojené ako osobitná brožúra.
Vyhlásenie o zhode je k dispozícii v sídle spoločnosti „Dedra Exim Sp. z o.o.“

UPOZORNENIE. Prečítajte si všetky upozornenia označené symbolom a všetky pokyny.

Nedodržiavanie nižšie uvedených bezpečnostných pokynov a odporúčaní môže viesť k zásahu el. prúdom, požiaru alebo k vážnemu úrazu či nehode. Všetky výstrahy, pokyny, odporúčania a príručky zachovajte pre prípadnú potrebu v budúcnosti.

POZOR Zariadenie zo série SAS+ALL je navrhnuté a vyrobené na používanie iba s nabíjačkami a akumulátormi série SAS+ALL.

Li-Ion akumulátor a nabíjačka nie sú súčasťou súpravy kúpeného zariadenia, ale sa kupujú osobitne. Používanie iných akumulátorov a nabíjačiek, než sú určené pre toto zariadenie, je zakázané.

2. Popis zariadenia

Obr. A. 1. Prepravný držiak, 2. Zásuvka akumulátora, 3. Hrnček, 4. Zásobník na kávu, 5. Zapínač, 6. Nádoba na vodu

3. Zamýšľané použitie zariadenia

Akumulátorový kávovar umožňuje pripravovať mletú kávu na miestach, v ktorých nie je dostupné sieťové el. napätie.
Zariadenie je určené na používanie pri rekonštrukčno-stavebných prácach, v dielňach a v servisoch, pri amatérskych prácach, pričom musia byť dodržiavané podmienky používania a prípustné prevádzkové podmienky, ktoré sú uvedené v užívateľskej príručke.

4. Obmedzenia používania

POZOR Zariadenie sa môže používať iba v súlade s nižšie umiestnenými „Prípustnými pracovnými podmienkami" uvedenými nižšie”.

POZOR Neoprávnené a samostatné zmeny v mechanickej a elektrickej konštrukcii, všetky úpravy, činnosti údržby, ktoré nie sú opísané v návode na obsluhu, budú považované za nezákonné a spôsobia okamžitú stratu záručných práv a vyhlásenie o zhode už nebude platné.
Použitie v rozpore s účelom, alebo v nezhodne s návodom na použitie, bude mať za následok okamžitú stratu záručných práv.

PRÍPUSTNÉ PREVÁDZKOVÉ PODMIENKY

Používajte iba vo vnútri, v interiéri. Rozsah teploty nabíjania akumulátorov od +10 do +30 °C. Nevystavujte na pôsobenie teploty nad 45 °C. Chráňte pred vlhkosťou a pred zrážkami

5. Technické parametre

Model zariadenia	DED6920
Pracovné napätie [V]	18 d.c.
Objem nádoby na vodu [ml]	240
Teplota vody [°C]	80-90

6. Príprava na prácu/použitie

POZOR Zariadenie patrí do série výrobkov SAS+ALL, preto, aby ste ho mohli používať, musíte doplniť súpravu (komplet), ktorá sa skladá zo zariadenia, akumulátora a nabíjačky. Používanie iných akumulátorov a nabíjačiek je zakázané.

POZOR Nižšie opísané prípravné činnosti vykonávajte iba vtedy, keď je zariadenie odpojené od napájania.

Pred prvým použitím dôkladne umyte všetky časti kávovaru, ktoré majú kontakt s pitnou vodou a kávou, tzn. nádobu na vodu, zásobník na kávu, hrnček, a potom pripravte testovú kávu, aby sa zariadenie očistilo zo zvyškov povýrobných zabezpečení. Preto vyššie vymenované prvky dôkladne umyte vodou a vhodným čistiacim prostriedkom. Potom pripojte nabitý akumulátor SAS+ALL, nalejte do nádoby čistú vodu, umiestnite nádobu v komore kávovaru, umiestnite zásobník na kávu v komore zásobníka, podložte hrnček pod dýzy a spustenie. Keď sa skončí proces prípravy kávy, vylejte vodu z hrnčeka, a následne opäť všetky prvky a časti, ktoré majú kontakt s vodou a kávou, umyte vodou a vhodným čistiacim prostriedkom.

7. Zapínanie zariadenia

POZOR Zariadenie je napájané z akumulátora s napätím 18 V.

Zasuňte nabitú batériu do vodiacej lišty zásuvky batérie, kým sa neaktivuje západka rukoväte. Nádobu zalejte studenou, čistou vodou. Použite množstvo vody potrebné na uvarenie jednej kávy. V prípade použitia sypanej kávy - cca. 160 mlm a v prípade kávovej kapsle cca. 120 ml. Nainštalujte nádobu na vodu. Mletú kávu prikryte podnosom na kávu alebo vložte kávovú kapsulu. Nainštalujte zásobník do slotu. Pod podnos umiestnite čistý pohár. Zariadenie je pripravené na prevádzku.

8. Používanie zariadenia

Keď vykonáte činnosti z bodu 7, stlačte na ovládacom paneli zapínač. Kávovar sa spustí. Začne sa zohrievať vnútorná špirála, následne voda z nádoby pretečie cez špirálu a zásobník kávy do hrnčeka. Proces prípravy kávy sa skončí automaticky vtedy, keď sa minie voda v nádobe na vodu.
Zariadenie má ochranu pred prácou nasucho (bez vody). Napriek tomu pred použitím skontrolujte, či je v nádobe dostatočné množstvo vody, keďže v prípade, ak sa táto ochrana poškodí, pri práci nasucho sa zariadenie zničí a súčasne hrozí riziko požiaru.

9. Priebežné obslužné činnosti

Údržba a čistenie

Pravidelne čistite celé zariadenie, pozornosť venujte predovšetkým na čistenie tých prvkov, ktoré sa priamo podieľajú na procese prípravy kávy. Tieto prvky a časti pravidelne umývajte vodou a vhodným čistiacim prostriedkom po každom použití.

Umývanie zásobníka kávy a nádoby na vodu

Najprv vytiahnite zásobník z priehradky kávovaru, odstráňte zvyšky kávy, a potom všetky jeho prvky dôkladne umyte. Vždy vylejte vodu z nádoby na vodu a vysušte ju, predovšetkým počas letného obdobia, keď sú vonkajšie teploty vysoké. Udržiavanie zariadenia v čistote je pri takých podmienkach obzvlášť dôležité.

POZOR Zariadenie musí byť skladované na mieste mimo dosahu detí.

Ak musíte zariadenie poslať do servisu, napr. kvôli vykonaniu opravy, zabezpečte ho pred prípadným mechanickým poškodením počas prepravy a akumulátor odpojte od nabíjačky.

POZOR Nikdy nevykonávajte žiadne servisné práce či údržbu, ak je zariadenie pripojené k el. napätiu.

Pred začatím vykonávania údržby vysuňte akumulátor zo zásuvky zariadenia.
Podstatnou údržby náradie je udržiavanie náležitej čistoty všetkých jeho súčastí, ktoré sú potrebné na vykonávanie normálnej práce. Na čistenie nepoužívajte žiadne riedidlá, pretože môže dôjsť k nezvratnému poškodeniu plášťa a iných plastových častí zariadenia.

Údržba akumulátora

Akumulátor nenabíjajte hneď po intenzívnom používaní. Akumulátor vzhľadom na jeho charakteristiku nikdy neuchovávajte v úplne vybitom stave, pretože sa môže vybiť pod kritickú úroveň, a následne sa môže trvalo poškodí.
Akumulátor sa nesmie čistiť vodou, pretože môže dôjsť k skratu vo vnútorných obvodoch, čím sa akumulátor trvalo poškodiť.
Preto nepoužívané akumulátory uchovávajte čiastočne nabité (na cca 40 %). Akumulátor dobite ešte predtým, ako sa úplne vybije. Akumulátory uchovávajte pri teplote v rozsahu od +10 do +30 °C. Akumulátory uchovávané pri nízkych teplotách rýchlejšie tratia svoju kapacitu.
Nabíjanie akumulátora je opísané v príručke akumulátora a nabíjačky série SAS+ALL.

Spôsob demontáže akumulátora

Keď chcete akumulátor zdemontovať, stlačte uvoľňovacie tlačidlo, ktoré je v prednej časti batérie. Vysuňte akumulátor z lôžka. Keď chcete akumulátor vybrať, vsuňte akumulátor do lôžka, a následne ho zatlačte, až kým úplne nezapadne.

10. Náhradné diely, doplnky a príslušenstvo

Odporúčané príslušenstvo

Zariadenie série SAS+ALL sa môže používať s každým akumulátorom a nabíjačkou série SAS+ALL.
Keď chcete kúpiť náhradné diely alebo príslušenstvo, obráťte sa na servis Dedra Exim. Kontaktné údaje sú uvedené na 1. strane príručky.
Pri objednávaní náhradných dielov vždy uveďte číslo šarže/série, ktoré je uvedené na výrobnom štítku, ako aj číslo dielu, ktoré je uvedené na schematickom nákrese zariadenia.
Počas trvania záručnej lehoty sú prípadné opravy vykonávané podľa zásad uvedených v záručnom liste. Reklamovaný výrobok odovzdajte na opravu v mieste nákupu (predajca je povinný prijať reklamovaný výrobok), alebo ho zašlite do centrálneho servisu Dedra Exim alebo do servisu, ktorý je najbližšie pri mieste nákupu (zoznam servisov nájdete na webovom sídle www.dedra.pl). Pripojte vyplnený záručný list. Prosíme, nezabudnite na to. Po skončení záručnej lehoty opravy vykonáva centrálny servis. Poškodený výrobok pošlite do servisu (náklady na zásielku hradí používateľ).

11. Samostatné odstraňovanie porúch a problémov

POZOR Predtým, než začnete samostatne odstraňovať poruchy, zariadenie odpojte od el. napätia.

PROBLÉM	PRÍČINA	RIEŠENIE
Kávovar nefunguje	Vybitý akumulátor	Nabite akumulátor
	Nie je voda v nádobe	Doplňte vodu
Nepripravuje kávu	Nie je káva v zásobníku	Doplňte kávu
	Upchatý zásobník	Vyčistite zásobník

Kávovar pripravuje príliš málo alebo veľa kávy	Príliš málo alebo veľa vody v nádobe	Nalejte potrebné množstvo vody

12. Diely zariadenia, záverečné poznámky

1. Vysávač – 1 ks 2. Plochá kefa – 1 ks 3 – malá hubica – 1 ks 4. Hadica – 1 ks 5. – Filter typu HEPA – 1 ks

13. Informácie pre užívateľov k likvidácii elektrických alebo elektronických zariadení

(platí pre domácnosti)



Symbol uvedený na výrobkoch alebo v sprievodnej dokumentácii označuje, že chybné elektrické alebo elektronické zariadenia sa nesmú likvidovať spolu s domovým odpadom. Ak potrebujete zlikvidovať, opätovne použiť alebo zhodnotiť komponenty, správne je odovzdať ich na špecializovanom zbernom mieste, kde ich prijmú bezplatne. Informácie o umiestnení zberných miest pre použité zariadenia poskytujú miestne orgány, napr. na svojich webových stránkach.
Správnou likvidáciou zariadenia je možné šetriť cenné zdroje a zabrániť negatívnym vplyvom na zdravie a životné prostredie v dôsledku možnej prítomnosti nebezpečných látok, zmesí a komponentov v zariadení.
Za nesprávnu likvidáciu odpadu hrozia sankcie podľa príslušných miestnych predpisov.
Používatelia v krajinách EÚ: Ak potrebujete zlikvidovať elektrické alebo elektronické zariadenie, obráťte sa na najbližšie predajné miesto alebo na svojho dodávateľa, ktorý vám poskytne ďalšie informácie.
Likvidácia v krajinách mimo Európskej únie: Tento symbol sa vzťahuje len na krajiny Európskej únie. Ak chcete tento výrobok zlikvidovať, obráťte sa na miestne úrady alebo predajcu, ktorý vám poskytne informácie o správnom spôsobe likvidácie.

Záručný list

na

Katalógové č : Číslo šarže: .....

(ďalej len Výrobok)

Dátum nákupu výrobku: .....

Pečiatka predajcu

Dátum a podpis predajcu: .....

Vyhlásenie Užívateľa:

Potvrdzujem, že som bol oboznámený so záručnými podmienkami, ako aj s následkami nedodržiavania pokynov a odporúčaní, ktoré sú uvedené v užívateľskej príručke a v záručnom liste. Záručné podmienky sú mi známe, čo potvrdzujem vlastnoručným podpisom:

....

dátum a miesto podpis Užívateľa

I. Zodpovednosť za Výrobok

1. Ručiteľ - spoločnosť „DEDRA EXIM sp. z o.o.“ sídliaca v meste: Pruszków, na adrese: ul. 3 Maja 8, 05-800 Pruszków, Poľsko, zapísaná do obchodného registra pod číslom KRS 0000062517 vedenom oblastným súdom pre hlavné mesto Varšava vo Varšave, 14. ekonomické oddelenie Štátneho súdneho registra, IČ DPH: PL 5270204933, základné imanie: 100 980,00 PLN.
2. Podľa podmienok stanovených týmto záručným listom Ručiteľ udeľuje záruku na Výrobok, pochádzajúci z distribúcie Ručiteľa.
3. Zodpovednosť na základe záruky sa vzťahuje iba na chyby, ktoré vznikli následkom príčin nachádzajúcich sa vo Výrobku v momente jeho vydania Užívateľovi.
4. Na základe záruky Užívateľ získava právo na bezplatnú opravu výrobku, ak sa chyba objaví počas trvania záručnej lehoty. Spôsob opravy Výrobku (metóda vykonania opravy) závisí od rozhodnutia Ručiteľa. V prípade, ak Ručiteľ uzná, že Výrobok sa nedá opraviť, Ručiteľ si vyhradzuje právo vymeniť chybný prvok alebo celý Výrobok na výrobok bez chýb, právo na zníženie ceny Výrobku alebo právo na odstúpenie od dohody.
5. Voči Užívateľovi, ktorý nie je konzumentom v zmysle zákona z 23. apríla 1964 Občiansky zákonník, zodpovednosť Ručiteľa za škody vyplývajúce z tejto záruky a/alebo ktoré súvisia s jej uzatvorením a realizáciou, bez ohľadu na právny základ, je obmedzená maximálne do výšky hodnoty chybného Výrobku.

II. Záručná lehota

Prvky Výrobku na ktoré sa vzťahuje záruka	Trvanie záručnej ochrany
DED6920	24 mesiacov od dňa nákupu Výrobku, ktorý je uvedený v tomto záručnom liste

III. Podmienky využitia záruky

1. Užívateľ je povinný predstaviť vyplnený Záručný list výrobku, ako aj náležitý doklad o nákupe Výrobku, napr. predstavením pokladničného bloku, faktúry ap. Aby reklamačný proces prebiehal efektívne odporúčame, aby Užívateľ spolu s reklamovaným výrobkom doručil všetky prvky vymenované v kapitole užívateľskej príručky výrobku „Diely a časti“.
2. Užívateľ je povinný dodržiavať pokyny a odporúčania uvedené v užívateľskej príručke a v záručnom liste.
3.Záruka platí iba na území Poľskej republiky a členských štátov EÚ.
4. Záruka sa nevzťahuje na chyby, ktoré vznikli (predovšetkým) následkom:
a. Nedodržania podmienok určených v užívateľskej príručke, predovšetkým podmienok správneho používania, prevádzky, údržby a čistenia
b. Použitia na čistenie alebo na údržbu nevhodných prípravkov, nezhodne s užívateľskou príručkou;
c. Nevhodného uchovávania a prepravy výrobku;
d. Vykonania neautorizovaných zmien a/alebo iných zásahov do výrobku, na ktoré výrobca nevyjadril súhlas;
e. Použitím vo výrobku/s výrobkom nevhodných prevádzkových materiálov, nezhodne s užívateľskou príručkou.
5. Užívateľ, ktorý nie je konzumentom v zmysle zákona z 23. apríla 1964 Občiansky zákonník, stráca záručné práva na výrobok, v ktorom:
- sériové čísla, označenia dátumov a výrobné štítky boli odstránené, zmenené alebo poškodené;
- boli poškodené plomby alebo sú na nich viditeľné stopy manipulácie.
6. Pozor! Činnosti súvisiace s každodennou obsluhou výrobku, vyplývajúce medzi iným z užívateľskej príručky, Užívateľ vykonáva vlastnými silami a na vlastné náklady.

IV. Reklamačná procedúra

1. V prípade, ak Užívateľ objaví, že Výrobok nefunguje správne, ešte pred zložením reklamácie je povinný uistiť sa, či boli náležite vykonané všetky stanovené činnosti, predovšetkým tie uvedené v užívateľskej príručke.
2. Reklamácia musí byť podaná bezodkladne, najlepšie v priebehu 7 dní od dňa, v ktorom sa prejavila (objavila) chyba Výrobku. Užívateľ, ktorý nie je konzumentom v zmysle zákona z 23. apríla 1964 Občiansky zákonník, stráca práva vyplývajúce z tejto záruky v prípade, ak reklamáciu nepodá v priebehu 7 dní od dňa, v ktorom sa prejavila (objavila) chyba Výrobku.
3. Reklamáciu môžete podať medzi inými na mieste, v ktorom ste výrobok kúpili, v záručnom servise alebo poštou na adresu: DEDRA EXIM sp. z o.o., ul. 3 Maja 8, 05-800 Pruszków, Poľsko.
4. Užívateľ môže podať reklamáciu prostredníctvom formulára, ktorý je dostupný na webovej stránke www.dedra.pl. („Formulár podania reklamácie na základe udelenej záruky”).
5. Adresy záručných servisov v jednotlivých štátoch sú zverejnené na webovej stránke www.dedra.pl. V prípade, ak v danom štáte sa nenachádza záručný servis, odporúčame reklamovaný výrobok doručiť na adresu: DEDRA EXIM sp. z o.o. ul. 3 Maja 8, 05-800 Pruszków, Poľsko.
6. Vzhľadom na bezpečnosť Užívateľa, nefunkčný (chybný) výrobok sa v žiadnom prípade nesmie používať.
7. Pozor!!! Používanie nefunkčného (chybného) výrobku je nebezpečné pre zdravie a život Užívateľov.
8. Povinnosti vyplývajúce z udelenej záruke budú vyplnené v lehote 14 pracovných dní počítajúc od dňa doručenia reklamovaného Výrobku Užívateľom.
9. Pred zaslaním reklamácie odporúčame reklamovaný Výrobok náležite očistiť. Odporúčame reklamovaný Výrobok dôkladne zabezpečiť pre prípadným poškodeniami počas prepravy (reklamovaný Výrobok odporúčame doručiť v originálnom obale).
10. Záručná lehota sa predlžuje o čas, počas ktorého Užívateľ následkom chyby (nefunkčnosti) výrobku, na ktorú sa vzťahovala záruka, nemohol Výrobok používať. Záruka nevylučuje, neobmedzuje a ani nepozastavuje právo Užívateľa (kupujúceho) na základe príslušných predpisov o ručení za chyby predanej veci.

V súlade s článkom 13 ods. 1 a 2 nariadenia Európskeho parlamentu a Rady (EÚ) 2016/679 z 27. apríla 2016 o ochrane fyzických osôb pri spracúvaní osobných údajov a o voľnom pohybe takýchto údajov, ktorým sa zrušuje smernica 95/46/ES, vás informujeme

1. Správcom vašich osobných údajov, ktoré ste uviedli vo formulári, je spoločnosť „DEDRA-EXIM Sp. z o.o.“ so sídlom v meste Pruszków na adrese: ul. 3 Maja 8, 05-800 Pruszków, Poľsko (ďalej len: „Správca”).
2. Vaše osobné údaje budú spracúvané výhradne s cieľom realizácie záručnej procedúry zariadenia, a to v súlade s článkom 6 ods. 1 písmeno b) všeobecného nariadenia o ochrane údajov (ďalej len: „GDPR“). Uvedenie osobných údajov je dobrovoľné, avšak nevyhnutné na realizáciu záručnej procedúry.
3. Vaše osobné údaje budú spracúvané počas posudzovania a realizácie záručnej procedúry, ako aj na archívne účely v prípade potreby obhajoby pred prípadnými nárokmi a požiadavkami voči Správcovi, avšak nie dlhšie až do momentu premlčania týchto nárokov a požiadaviek.
4. Vaše údaje môžu byť zverejnené výhradne len tým subjektom, ktoré spracúvajú tieto údaje v mene a pre Správcu, a to na základe písomnej dohody o zverení spracúvania osobných údajov, tzn. firmy, ktoré okrem iného poskytujú technický servis, hostingové služby alebo služby obsluhy webových stránok, IT obsluhy, ako aj kuriérskym firmám. Dodávatelia Správcu sú povinní zaručiť zabezpečenie údajov a splniť požiadavky platnej legislatívy ohľadne ochrany osobných údajov, a zverené osobnú údaje nesmú byť používané na iné účely než tie, ktoré stanovuje dohoda uzatvorená so Správcom.
5. Vaše údaje nebudú spracúvané automatickým spôsobom, vrátane rôznych foriem profilovania, ani nebudú odovzdané do tretieho štátu/medzinárodnej organizácii.
6. Máte právo na prístup k vašim osobným údajom, ako aj právo na ich opravenie, doplnenie, odstránenie, obmedzenie spracúvania, prenesenie údajov, podanie námietky, a to v ľubovoľnej chvíli.

7. Vo všetkých záležitostiach, ktoré súvisia so spracúvaním vašich osobných údajov Správcom, môžete sa na Správcu obrátiť písomne na e-mailovú adresu: daneosobowe@dedra.pl.
8. Máte právo podať sťažnosť príslušnému dozornému orgánu, ktorý zodpovedá za dohľad nad ochranou osobných údajov

DEMESIO

LT Turinys

1. Nuotraukos ir piešiniai
2. Prietaiso aprašas
3. Prietaiso paskirtis
4. Naudojimo apribojimai
5. Techniniai duomenys
6. Paruošimas darbui
7. Prietaiso įjungimas
8. Prietaiso naudojimas
9. Einamieji naudojimo veiksmai
10. Atsarginės dalys ir aksesuarai
11. Savarankiškas defektų pašalinimas
12. Prietaiso elementai
13. Informacija naudotojams apie elektros ir elektronikos prietaisų pašalinimą
14. Garantijos lapas

Bendrosios saugumo sąlygos buvo pridėtos kaip atskira brošiūra.
Atitikties deklaracija yra Dedra Exim Sp. z o.o. bendrovėje

ĮSPĖJIMAS Perskaityti visus įspėjimus pažymėtus simboliu ir visas instrukcijas.

Žemiau pateiktų įspėjimų ir saugos nurodymų nesilaikymas, gali būti elektros srovės smūgio, gaisro ar sunkių sužalojimų priežastimi. Reikia Išsaugoti visus įspėjimus ir instrukcijas ateičiai.

DEMESIO **Prietaisas iš SAS+ALL linijos buvo suprojektuota darbui tik su krovikliais ir akumuliatoriais iš SAS+ALL linijos.**

Li-Ion akumuliatorius ir kroviklis nėra įgyto prietaiso įranga ir reikia juos įsigyti atskirai. Skirtingų negu tam prietaisui skirtų akumuliatorių ir kroviklių naudojimas yra

DEMESIO draudžiamas.

2. Prietaiso aprašas

A. 1. pieš. Transportavimo laikiklis, 2. Akumuliatoriaus lizdas, 3. Puodelis, 4. Kavos dėklas, 5. Jungiklis, 6. Indas vandeniui

3. Prietaiso paskirtis

Akumuliatorinis kavos prietaisas teikia maltos kavos paruošimą vietose, kuriose nėra elektrinių prietaisų tinklinio maitinimo prieigos.
Leidžiama naudoti įrenginį remonto ir statybos darbuose, remonto servisuose, mėgėjiškuose darbuose, jei yra laikomasi naudojimo sąlygų ir leistinų darbo sąlygų, nurodytų Naudojimo instrukcijoje.

4. Naudojimo apribojimai

DEMESIO **Prietaisas gali būti naudojamas vien tik pagal pateiktas "Priimtinas darbo sąlygas".**

DEMESIO **Savaiminiai pakeitimai mechaninei ir elektros statyboje, visi modifikavimai, naudojimo veiksmai, neaprašyti instrukcijoje bus traktuojami kaip neteisėti ir priveda prie staigaus garantijos teisės praradimo, o atitikties garantija praras galiojimą.**
Naudojimas ne pagal naudojimo instrukcijos nuorodas ir paskirtį prives prie staigaus garantijos teisės praradimo.

PRIIMTINOS DARBO SĄLYGOS

Naudoti patalpų viduje. Akumuliatorių krovimo temperatūra 10 - 30°C. Nelaikyti temperatūroje virš 45°C. Saugoti nuo drėgmės ir atmosferinių kritulių

5. Techniniai duomenys

Prietaiso modelis	DED6920
Darbo įtampa [V]	18 d.c.
Vandens talpyklos talpa [ml]	240
Vandens temperatūra [°C]	80-90

6. Paruošimas darbui

DEMESIO **Prietaisas yra SAS+ALL linijos dalimis, todėl, kad juo naudotis, reikia sukomplektuoti rinkinį, susidedantį iš prietaiso, akumuliatoriaus ir kroviklio. Draudžiama naudoti skirtingus akumuliatorius ir kroviklius.**

DEMESIO **Žemiau aprašytus paruošimo veiksmus reikia atlikti atjungus maitinimo šaltinį.**

Prieš naudodami mašiną pirmą kartą, reikia tiksliai nuvalyti visas prietaiso dalis, kurios liečiasi su geriamuoju vandeniu ir kava, t. y. vandens talpyklą, kavos dėklą, puodelį ir atlikti pradinį plikymą, kad pašalinti iš prietaiso gamyklinių apsaugų likučius. Tam tikslui reikia išplauti vandeniu su plovikliu aukščiau išvardintus elementus. Tada prijungti įkrautą SAS +VISĄ akumuliatorių, pripildyti indą švariu vandeniu, įdėti indą į mašinos kamerą, padėti kavos dėklą dėklo kameroje, padėti puodelį po dėklu ir įjungti gamybos procesą. Užbaigus plikymo procesą išpilti vandenį iš puodelio, po to dar kartą išplauti vandeniu su plovikliu visus elementus, kurie turėjo sąlytį su kava ir vandeniu.

7. Prietaiso įjungimas

Prietaisas yra maitinamas iš akumuliatoriaus, kurio įtampa 18V.

Įstumkite įkrautą akumuliatorių į akumuliatoriaus lizdo kreiptuvą, kol suaktyvins rankenos fiksatorius. Indą užpilkite šaltu švariu vandeniu. Sunaudokite vandens kiekį, kurio reikia vienai kavai paruošti. Jei naudojama biri kava - apytiksliai. 160 mlm, o kavos puodelio atveju apytiksliai. 120 ml. Sumontuokite vandens indą. Uždenkite maltą kavą kavos padėklu arba įdėkite kavos kapsulę. Įdėkite dėklą į angą. Po dėklu padėkite švarų puodelį. Prietaisas paruoštas darbui.

8. Prietaiso naudojimas

Atlikus veiksmus iš 7 pkt. Paspausti jungiklį valdymo skyde. Kavos aparatas pradės veikti. Prasidės vidinio šildytuvo šildymas, o vėliau vandens iš indo per šildytuvą ir dėklą kavos į puodelį pylimas. Plikymo procesas automatiškai baigsis, kuomet nebus vandens inde.
Prietaisas apsaugotas nuo veikimo be vandens. Vis dėlto prieš panaudojimą reikia įsitikinti ar inde yra pakankamas vandens kiekis, todėl, kad apsaugos pažeidimo atveju įvyks prietaiso sugedimas, o taip pat gaisro grėsmė.

9. Einamieji naudojimo veiksmai

Konservavimas ir valymas

Reguliariai valyti visą prietaisą, ypatingą dėmesį skirti, tų elementų valymui, kurie tiesiogiai dalyvauja kavos paruošimo procese. Tuos elementus reikia reguliariai plauti, panaudojant ploviklį po kiekvieno kavos virimo proceso.

Kavos talpyklos ir vandens indo plovimas

Išėmus talpyklą iš aparato lizdo ir išplovus kavos likučius reikia tiksliai nuplauti visus jo elementus. Visada reikia išpilti ir tiksliai išdžiovinti vandens indą ypatingai vasaros metu, kai lauko temperatūra yra aukšta. Tokiomis sąlygomis ypač svarbu, kad prietaisas būtų švarus.

Prietaiso laikymo vieta turi būti neprieinama vaikams.

Esant būtinybei siųsti prietaisą į servisą, kad būtų atliktas remontas, reikia apsaugoti jį nuo atsitiktinio mechaninio pažeidimo, o taip pat išimti akumuliatorius iš kroviklio lizdo.

Draudžiama atlikti prietaiso, prijungto prie maitinimo šaltinio priežiūros darbus.

Prieš pradedant priežiūros darbus akumuliatorių išimti iš prietaiso lizdo.
Prietaiso priežiūra, tai visų jo elementų, reikalingų įprastam darbui tinkamos švaros laikymas. Valymui negalima naudoti jokių tirpiklių todėl, kad tai gali privesti prie pastovaus korpuso ir kitų elementų atliktų iš plastiko sunaikinimo.

Akumulitoriaus priežiūra

Vengti akumuliatoriaus įkrovimo tiesiogiai po intensyvaus naudojimo. Dėl išsikrovimo galimybės, negalima jo laikyti visiškai iškrauto, todėl, kad tuomet gali išsikrauti žemiau kritinio lygio ir prieiti prie patvaraus pažeidimo.
Akumuliatoriaus negalima valyti vandeniu, gali tai privesti prie vidinio trumpo sujungimo ir pastovaus pažeidimo.
Nenaudotą akumuliatorių reikia laikyti dalinai prikrautą (iki apie 40%).. Pakrauti akumuliatorių pakol visiškai išsikraus. Akumuliatorius laikyti 10-30°C temperatūroje. Laikomo žemose temperatūrose greičiau prarandą talpą.
Akumuliatoriaus įkrovimas aprašytas yra akumuliatoriaus ir kroviklio SAS+ALL linijos instrukcijoje.

Akumuliatoriaus išmontavimo būdas

Kad išmontuoti akumuliatorių, reikia paspausti atleidimo mygtuką akumuliatoriaus priekinėje dalyje. Išimti akumuliatorių iš lizdo. Kad sumontuoti akumuliatorių, reikia įstumti akumuliatorių į lizdą, o vėliau prispausti, tol kol suveiks rankenos sklendė.

10. Atsarginės dalys ir aksesuarai

Rekomenduojami aksesuarai

Į SAS+ALL linijos įrenginį galima įdėti kiekvieną akumuliatorių ir SAS+ALL linijos akumuliatorių.
Kad pirkti atsargines dalis ir aksesuarus reikia susisiekti su Dedra Exim servisu. Kontaktiniai duomenys yra 1 instrukcijos puslapyje.
Atsarginių dalių užsakymo metu prašome pateikti serijos numerį, patalpintą vardinėje lentelėje, o taip pat elemento numerį iš montavimo priešinio.
Garantinio laikotarpio galiojimo metu taisymai yra atliekami pagal taisykles pateikiamas garantijos lape. Produktą su defektais pateikite taisyti pirkimo vietoje (pardavėjas privalo priimti produktą su defektais), nusiųskite į „Dedra Exim“ centrinį servisą arba siųskite į servisą, artimiausią jūsų gyvenamosios vietos (servisų sąrašas www.dedra.pl). Maloniai prašome pridėti garantinę kortelę. Pasibaigus garantijos laikotarpiui taisymus atlieka centrinis servisas. Pažeistą produktą reikia siųsti į servisą (siuntimo išlaidas padengia vartotojas).

11. Savarankiškas defektų pašalinimas

DEMESIO **Prieš pradedant savarankišką defektų pašalinimą, reikia išjungti prietaisą iš elektros maitinimo.**

PROBLEMA	PRIEŽASTIS	SPRENDIMAS
Kavos aparatas neveikia	Išsikrovęs akumuliatorius	Pakrauti akumuliatorių
	Nėra vandens inde	Pripilti vandens
Negalima virti kavos	Nėra kavos talpykloje	Pripilti kavos
	Užkimšta talpykla	Išvalyti talpyklą
Kavos aparatas verda per mažą arba per didelį kavos kiekį	Per daug arba per mažai vandens inde	Įpilti reikiamą kiekį vandens

12. Prietaiso komplektacija, galutinės pastabos

1. dulkių siurblys - 1 vnt. 2. Plokščias šepetys - 1 vnt. 3 - mažas purkštukas - 1 vnt. 4. Laidas - 1 vnt. 5. – HEPA tipo filtras – 1 vnt.

13. Informacija naudotojams apie sunaudotos įrangos utilizavimą

(taikoma namų ūkiams)



Ant gaminių arba pridedamuose dokumentuose nurodytas simbolis rodo, kad sugedusios elektros ar elektroninės įrangos negalima išmesti kartu su buitinėmis atliekomis. Jei norite atsikratyti, pakartotinai panaudoti ar utilizuoti komponentus, teisinga juos nuvežti į specializuotą surinkimo punktą, kur jie bus priimti nemokamai. Informaciją apie naudotos įrangos surinkimo vietas teikia vietos valdžios institucijos, pvz., savo interneto svetainėse.
Teisingas produkto utilizavimas padeda išsaugoti gamtos išteklius ir išvengti neigiamų padarinių žmonių sveikatai ir aplinkai, galinčių atsirasti dėl produkte esančių potencialiai pavojingų medžiagų, mišinių ir sudedamųjų dalių.
Už netinkamą atliekų šalinimą gresia baudos pagal atitinkamus vietos teisės aktus.
ES šalių naudotojai: Jei norite išmesti elektros ar elektroninę įrangą, kreipkitės į artimiausią prekybos vietą arba tiekėją, kuris jums suteiks daugiau informacijos.
šalinimas ne Europos Sąjungos šalyse: Šis simbolis taikomas tik Europos Sąjungos šalims. Jei norite išmesti šį gaminį, kreipkitės į vietos valdžios institucijas arba pardavėją dėl tinkamo šalinimo būdo.

Garantinis lapas

na

Katalogo Nr: Partijos numeris: .....

(toliau – Produktas)

Produkto pirkimo data: .....

Pardavėjo antspaudas

Pardavėjo parašas ir data: .....

Vartotojo pareiškimas:

Patvirtinu, kad buvau informuotas apie garantijos sąlygas ir taisyklių, išvardytų Naudojimo instrukcijoje ir Garantiniame lape, nepaisymo pasekmes. Šios garantijos sąlygos yra man žinomos, ką patvirtinu savo parašu:

....

data ir vieta vartotojo parašas

I. Atsakomybė už Produktą:

1. Garantijos suteikėjas – „DEDRA EXIM“ Sp. z o.o. su būstine adresu: ul. 3 Maja 8, 05-800 Pruškuvas, KRS 0000062517, Varšuvos apylinkės teismas, Valstybinio teismo registro XIV ūkinis skyrius, Mokesčiu mokėtojo kodas 527-020-49-33, Įstatinis kapitalas: 100 980,00 PLN.
2. Šiame garantiniame lape nurodytomis sąlygomis Garantijos suteikėjas suteikia garantiją Produktui iš Garantijos suteikėjo asortimento.
3. Garantijos pagrindu atsakomybė yra priimama tik už defektus, esančius Produkte jo išdavimo Vartotojui metu.
4. Garantijos pagrindu Vartotojas gauna teisę nemokamai suremontuoti Produktą, jei defektas buvo aptiktas garantijos galiojimo metu. Apie Produkto remonto būdą (remonto atlikimo metodą) sprendžia Garantijos suteikėjas. Jei Garantijos suteikėjas nuspręstų, kad remontas yra neįmanomas, Garantijos suteikėjas pasilieka sau teisę pakeisti elementą su defektu arba visą Produktą kitu, veikiančiu teisingai, sumažinti Produkto kainą arba anuliuotu sutartį.
5. Vartotojo, kuris pagal 1964 m. balandžio 23 d. Civilinį kodeksą nėra laikomas vartotoju, atveju Garantijos suteikėjo atsakomybė dėl kompensacijos, susijusi su šia garantija ir (arba) jos sudarymu ir vykdymu, nepriklausomai nuo formos, yra apribota iki maksimaliai Produkto su defektu vertės.

II. Garantijos laikotarpis

Produkto elementai, kuriems veikia garantija	Garantinės apsaugos trukmė
DED6920	24 mėnesiai, skaičiuojant nuo Produkto pirkimo datos, nurodytos šiame Garantiniame lape

III. Naudojimosi garantija sąlygos

1. Vartotojas privalo patiekti užpildytą Produkto Garantinį lapą ir Produkto pirkimą patvirtinantį dokumentą (pvz. kasos čekis, sąskaita-faktūra ir pan.). Tam, kad pretenzijos nagrinėjimo procesas vyktų sklandžiai, rekomenduojama, kad Vartotojas kartu su Produktu perduotų visus elementus, nurodytus „Komplektacijos sąraše“, esančiame Naudojimo instrukcijoje.
2. Vartotojas privalo laikytis Naudojimo instrukcijoje ir Garantiniame lape nurodytų rekomendacijų..
3. Garantija galioja tik Lenkijos Respublikos ir ES teritorijoje.
4. Garantija neapima Produkto defektų, atsiradusių dėl to, kad:
a. Vartotojas nesilaikė sąlygų, nurodytų Naudojimo instrukcijoje, ypač susijusių su teisingu naudojimu, priežiūra ir valymu;
b. Vartotojas naudojo priežiūros ar valymo priemones, neatitinkančias sąlygas nurodytas Naudojimo instrukcijoje;
c. Vartotojas netinkamai sandėliavo ir transportavo Produktą;
d. Vartotojas savarankiškai keitė ir (arba) modifikavo Produktą, negavęs Garantijos suteikėjo sutikimo;
e. Vartotojas naudojo Produkte eksploatacines medžiagas, neatitinkančias Naudojimo instrukcijos sąlygų
5. Vartotojas, kuris pagal 1964 m. balandžio 23 d. Civilinį kodeksą nėra laikomas vartotoju, praranda garantiją Produktui, jei:
- Vartotojas pašalino, pakeitė arba sugadino serijos numerius, datas ir informacines lenteles;
- Vartotojas pažeidė plombas arba ant jų matosi Vartotojo veiksmų pėdsakai.
6. Dėmesio! Veiksmus, susijusius su kasdieniu Produkto aptarnavimu, nurodytu pvz. Naudojimo instrukcijoje, Vartotojas atlieka pats ir savo sąskaita.

IV. Pretenzijos pateikimo procedūra:

1.Pastebėjus, kad Produktas veikia neteisingai, prieš pateikiant pretenziją, reikia įsitikinti, kad visi veiksmai, aprašyti Naudojimo instrukcijoje, buvo atlikti teisingai.
2. Pretenziją rekomenduojama pateikti nedelsiant, geriausiai per 7 dienas nuo Produkto defekto aptikimo. Vartotojas, kuris pagal 1964 m. balandžio 23 d. Civilinį kodeksą nėra laikomas vartotoju, praranda garantiją Produktui, jei nepateikia pretenzijos per 7 dienas.
3. Pretenziją galima pateikti pvz. Produkto pirkimo punkte, garantiniame servise arba raštu adresu: „DEDRA EXIM“ Sp. z o. o., ul. 3 Maja 8, 05-800 Pruškuvas.
4. Vartotojas gali pateikti pretenziją, pasinaudodamas blanku, kuris yra internetinėje svetainėje: www.dedra.pl (Pretenzijos garantiniame laikotarpyje pateikimo forma).
5. Garantinių servisų atskirose šalyse adresai yra nurodyti svetainėje: www.dedra.pl. Jei konkrečioje šalyje nebūtų garantinio serviso, pretenzijas dėl garantijos rekomenduojama siųsti adresu: „DEDRA EXIM“ Sp. z o. o., ul. 3 Maja 8, 05-800 Pruškuvas, Lenkija.
6. Mając Dėl Vartotojo saugumo draudžiama naudoti Produktą su defektais.
7. Dėmesio!!! Produkto su defektais naudojimas kelia pavojų Vartotojo sveikatai ir gyvybei.
8. Veiksmai, susiję su garantija, bus atlikti per 14 darbo dienų skaičiuojant nuo Produkto, dėl kurio yra pateikiama pretenzija, pristatymo dienos.
9. Prieš pristatant Produktą, dėl kurio yra pateikiama pretenzija, rekomenduojama jį nuvalyti. Produktą, dėl kurio yra pateikiama pretenzija, reikia kruopščiai supakuoti, kad jis būtų apsaugotas nuo pažeidimų transporto metu – rekomenduojama pristatyti produktą originalioje pakuotėje.
10. Garantijos laikotarpis yra pratęsiamas tiek, kiek Vartotojas negalėjo juo naudotis dėl garantijos apimto defekto.
Gwarancja Ši garantija neriboja, neišskiria bei nesustabdo Vartotojo teisių dėl parduotos prekės neatitikimo arba prekės defekto.

Vadovaudamiesi 2016 m. balandžio 27 d. Europos Parlamento ir Tarybos reglamento (ES) 2016/679 dėl fizinių asmenų apsaugos tvarkant asmens duomenis ir dėl laisvo tokių duomenų judėjimo ir kuriuo panaikinama Direktyva 95/46/EB 13 straipsnio 1 ir 2 dalimis, informuojame, kad

1. Formoje pateiktų jūsų asmens duomenų valdytojas yra DEDRA-EXIM sp. z o.o., kurios registruota buveinė yra Pruszkowe, 3 Maja g. 8, 05-800 Pruszkow (toliau: "Administratorius").
2. Jūsų duomenys bus tvarkomi tik siekiant atlikti prietaiso garantijos procedūrą pagal Bendrojo duomenų apsaugos reglamento 6 straipsnio 1 dalies b punktą (toliau: „BDAR“) Duomenys teikiami savanoriškai, tačiau jie būtini garantijos procedūrai
3. Jūsų duomenys bus tvarkomi garantijos procedūros vykdymo nagrinėjimo laikotarpiu ir archyvavimo tikslais, jei prireiktų apsiginti nuo galimų pretenzijų Administratoriui, bet ne ilgiau nei iki tol, kol joms įvyks senaties terminas.
4. Jūsų duomenys gali būti atskleisti tik tiems subjektams, kurie tvarko duomenis duomenų administratoriaus vardu pagal rašytinę asmens duomenų tvarkymo pavedimo sutartį, teikiančią: technines paslaugas, hosting‘o ar interneto svetainės priežiūros paslaugas, IT paslaugas, kurjerių paslaugas. Administratoriaus tiekėjai privalo užtikrinti duomenų saugumą ir laikytis galiojančių teisės aktų reikalavimų, susijusių su asmens duomenų apsauga, ir negali naudoti patikėtų asmens duomenų kitais nei sutartyje su Administratoriumi nurodytais tikslais.
5. Jūsų duomenys nebus tvarkomi automatizuotomis priemonėmis, įskaitant profiliavimą, ir nebus perduodami trečiajai šaliai / tarptautinei organizacijai.
6. Bet kuriuo metu turite teisę susipažinti su savo duomenų turiniu ir teisę ištaisyti, ištrinti, apriboti duomenų tvarkymą, teisę į duomenų perkeliamumą, teisę prieštarauti bet kuriuo metu.
7. Visais klausimais, susijusiais su administratoriaus atliekamu jūsų asmens duomenų tvarkymu, galite kreiptis šiuo el. pašto adresu: daneosobowe@dedra.pl.;
8. Turite teisę pateikti skundą tinkamai duomenų apsaugos institucijai;

LV Satura rādītājs

1. Fotoattēli un zīmējumi
2. punktā. Ierīces apraksts
3. Ierīces norīkošana
4. Lietošanas ierobežojums
5. Tehniskie parametri
6. Darba sagatavošana
7. Ierīces ieslēgšana
8. Ierīces lietošana
9. Kārtējas apkalpošanas rīcība
10. Rezerves daļas un piederumi
11. Defekta paša novēršana
12. Ierīces komplektācija
13. Informācija lietotājiem par nolietotas elektriskas un elektroniskas ierīces atkratīšanu
14. Garantijas talons

Vispārējie drošības noteikumi tika pievienoti instrukcijai kā atsevišķa brošūra.
Atbilstības deklarācija atrodas pie ražotāja Dedra-Exim Sp. z o.o.

BRĪDINĀJUMS. Izlasiet visus brīdinājumus, kas apzīmēti ar simbolu, un visas instrukcijas.

Minētu drošības brīdinājumu un norādījumu neievērošana var izraisīt elektrības triecienu, ugunsgrēku vai nopietnu ievainojumu. Saglabāt visu brīdinājumu un instrukciju turpmākai lietošanai.

UZMANĪBU SAS+ALL līnijas ierīce tika projektēta darbam tikai ar lādēšanas adapteriem un akumulatoriem no līnijas SAS+ALL.

Akumulators Li-Ion un lādēšanas adapters nav ierīces komplektā, jābūt iegādāti atsevišķi. Citu, nekā ierīcei paredzēti, akumulatoru un lādēšanas adapteru lietošana izraisīs garantijas tiesību pazaudēšanu.

2. Ierīces apraksts

Zīm. A. 1. Transporta rokturis, 2. Akumulatora ligzda, 3. Krūze, 4. Kafijas tvertne, 5. Ieslēdzējs, 6. Ūdens tvertne

3. Ierīces norīkošana

Bezvada akumulatora kafijas automāts ļauj pagatavot malto kafiju vietās, kur nav pieejams elektrisko ierīču barošanas avots.
Pieļaujam iekārtas izmantošanu remonta-būvniecības darbos, remonta rūpnīcās, amatieru darbos, ja vienlaikus būs ievēroti lietošanas nosacījumi un pieļaujami darba apstākļi, noteikti lietošanas instrukcijā.

4. Lietošanas ierobežojumi

UZMANĪBU Ierīci var lietot tikai atbilstoši tālāk sniegtajiem „Pieļaujamajiem darba apstākļiem".

UZMANĪBU Patvaļīgas izmaiņas mehāniskajā un elektriskajā uzbūvē, visādas modifikācijas, apkalpošanas darbības, kas nav aprakstītas instrukcijā, tiek uzskatītas par nelikumīgām un noved pie tūlītējās garantijas tiesību zaudēšanas un atbilstības deklarācijas spēka zaudēšanas. Ierīces lietošana, kas neatbilst pielietojumam vai lietošanas instrukcijai, noved pie tūlītējās garantijas tiesību zaudēšanas

PIEĻAUJAMIE DARBA NOTEIKUMI

Lietot tikai telpu iekšā. Akumulatoru lādēšanas temperatūras diapazons 10-30°C. Nepieļaut temperatūras virs 45°C ietekmi. Sargāt no mitruma un atmosfēriskiem nokrišņiem

5. Tehniskie parametri

Ierīces modelis	DED6920
Darba spriegums [V]	18 d.c.
Ūdens tvertnes tilpums [ml]	240
Ūdens temperatūra [°C]	80-90

6. Darba sagatavošana

UZMANĪBU Ierīce ir SAS+ALL līnijas daļa, tāpēc, lai to lietotu, nepieciešama ir pilna komplekta salikšana, kas sastāv no
UZMANĪBU ierīces, akumulatora un lādēšanas adaptera. Citu akumulatoru un lādēšanas adapteru lietošana ir aizliegta.

UZMANĪBU Apraksta gatavošanas darbība jābūt veikta ar atslēgto barošanas avotu.

Pirms pirmās lietošanas reizes rūpīgi nomazgājiet visas kafijas automāta daļas, kas nonāk saskarē ar dzeramo ūdeni un kafiju, t.i., ūdens tvertni, kafijas tvertni, krūzi, un veiciet priekšvārījumu, lai iztukšotu ierīci no rūpniecisko aizsargmateriālu paliekām. Lai to izdarītu, iepriekš minētos elementus rūpīgi nomazgājiet ar ūdeni un mazgāšanas līdzekli. Pēc tam pievienojiet uzlādētu SAS+ALL akumulatoru, piepildiet trauku ar tīru ūdeni, ievietojiet trauku kafijas automāta kamerā, ievietojiet kafijas tvertni kamerā, novietojiet krūzi zem trauka un sāciet kafijas gatavošanu. Kad process ir pabeigts, izlejiet ūdeni no krūzes un pēc tam atkārtoti noskalojiet visus elementus, kas saskaras ar ūdeni un kafiju, ar ūdeni ar mazgāšanas līdzekli.

7. Ierīces ieslēgšana

UZMANĪBU Ierīce ir barota no akumulatora ar spriegumu 18V.

Iebīdiet uzlādēto akumulatoru akumulatora ligzdas vadotnē, līdz tiek aktivizēts roktura fiksators. Tvertni pārlej ar aukstu, tīru ūdeni. Izmantojiet vienas kafijas pagatavošanai nepieciešamo ūdens daudzumu. Lietojot birstošu kafiju - apm. 160 mlm, un kafijas podiņa gadījumā apm. 120 ml. Uzstādiet ūdens tvertni. Pārklājiet malto kafiju ar kafijas paplāti vai ievietojiet kafijas kapsulu. Ievietojiet paplāti slotā. Novietojiet tīru krūzi zem paplātes. Ierīce ir gatava darbam.



8. Ierīces lietošana

Pēc 7. punktā norādīto darbību veikšanas nospiediet slēdzi vadības panelī. Kafijas automāts sāks darboties. Sāksies iekšējā sildītāja sildīšana, un pēc tam ūdens no tvertnes caur sildītāju un kafijas tvertni tiek ieliets krūzē. Kafijas gatavošanas process beidzas automātiski, kad ūdens tvertne ir pilnībā iztukšota.
Ierīce ir aprīkota ar aizsardzību pret darbību bez ūdens. Tomēr pirms lietošanas pārliecinieties, vai tvertnē ir pietiekams ūdens daudzums, jo, ja tiek bojāta aizsardzība, ierīce tiks iznīcināta un var rasties ugunsbīstamība.

9. Kārtējas apkalpošanas rīcība

Konservācija un tīrīšana

Regulāri tīriet visu ierīci, īpašu uzmanību pievēršot to elementu tīrīšanai, kas ir tieši iesaistīti kafijas pagatavošanas procesā. Šie elementi pēc katras pagatavošanas regulāri jāmazgā ar mazgāšanas līdzekli.

Kafijas tvertnes un ūdens tvertnes tīrīšana

Pēc tvertnes izņemšanas no kafijas automāta ligzdas un iztukšošanas no kafijas atlikumiem visi tās elementi ir rūpīgi jānomazgā. Vienmēr rūpīgi iztukšojiet un izžāvējiet ūdens tvertni, īpaši vasarā, kad ārēja temperatūra ir augsta. Šādos apstākļos īpaši svarīgi ir uzturēt ierīci tīru.

UZMANĪBU Glabāšanas vieta jābūt nepieejama bērniem.

Ja ir nepieciešama ierīces sūtīšana uz servisu ar remonta mērķi, pasargājiet to no netīšiem mehāniskiem bojājumiem un noņemiet bateriju no lādētāja ligzdas.

UZMANĪBU Neveikt konservāciju, kad ierīce ir pieslēgta pie barošanas avota.

Pirms konservācijas uzsākšanas akumulatoru izbāziet no ierīces ligzdas.
Ierīces konservācija ir savienota ar visu ierīces elementu, nepieciešamu normālam darbam, saglabāšanu tīrumā. Tīrīšanai nelietojiet nekādu šķīdinātāju, jo tas var bojāt ierīces korpusu un citu elementu, izgatavotu no plastikas.

Akumulatora apkope

Izvairieties no ierīces lādēšanas tieši pēc intensīvas lietošanas. Sakarā ar akumulatora raksturlīknēm, neglabājiet to pilnīgi izlādētu, jo tad var izlādēties zem kritiska līmeņa un pēc tam pilnīgi sabojāties.
Akumulatoru netīriet ar ūdeni, jo tas var izraisīt iekšēju īsslēgumu un bojāt akumulatoru.
Nelietotu akumulatoru glabājiet daļēji uzlādētu (līdz ap 40%). Mazliet uzlādējiet akumulatoru pirms pilnīgas izlādēšanas. Bateriju glabājiet temperatūrā 10-30°C. Glabāšana zemākās temperatūrās izraisa ātrāku ietilpības samazināšanu.
Akumulatora lādēšana ir aprakstīta SAS+ALL līnijas akumulatora un lādēšanas adaptera instrukcijā.

Akumulatora demontāža

Lai noņemtu akumulatoru, piespiediet atbrīvošanas pogu baterijas priekšējā daļā. Izbīdiet akumulatoru no ligzdas. Lai uzstādītu akumulatoru, iebāziet akumulatoru ierīces ligzdā, pēc tam piespiest līdz turētāja sprosta noslēgšanai.

10. Rezerves daļas un piederumi

Rekomendēti aksesuāri

SAS+ALL līnijas ierīce var būt apgādāta ar jebkuru akumulatoru un lādēšanas adapteru no SAS+ALL līnijas.
Rezerves daļu un aksesuāru iegādei lūdzam kontaktēties ar Dedra Exim servisu. Kontaktinformācija atrodas instrukcijas 1. lapā.
Rezerves daļu pasūtīšanas gadījumā lūdzam norādīt partijas numuru, kas atrodas uz tabuliņas, un montāžas zīmējuma daļas numuru.
Garantijas laikā remonti ir veikti saskaņā ar noteikumiem, aprakstītiem garantijas talonā. Reklamēto produktu lūdzam nodod remontam pirkšanas vietā (pārdevējam ir pienākums pieņemt reklamēto produktu), nosūtīt Dedra Exim centrālam servisam vai servisam, kurš atrodas vistuvāk dzīvesvietai vietai (servisu sarakstu skatīt www.dedra.pl vietnē). Laipni lūdzam pievienot aizpildīti garantijas talonu. Pēc garantijas laika remontu veic centrāls serviss. Bojātu produktu nosūtīt servisam (sūtījumu apmaksā lietotājs).

11. Defekta paša novēršana

Pirms jebkuru defektu patstāvīgas novēršanas atslēgt ierīci no elektroapgādes.

PROBLĒMA	IEMESLS	RISINĀJUMS
Kafijas automāts nedarbojas	Izlādēts akumulators	Uzlādējiet akumulatoru
	Tvertnē nav ūdens	Piepildiet ūdeni
Negatavo kafiju	Tvertnē nav kafijas	Papildiniet kafiju
	Aizsērējusi tvertne	Iztīriet tvertni
Iekārta pagatavo pārāk maz vai pārāk daudz kafijas	Tvertnē ir pārāk maz vai pārāk daudz ūdens	Ielejiet nepieciešamo ūdens daudzumu

12. Ierīces komplektācija, gala piezīmes

1. Putekļu sūcējs – 1 gab. 2. Plakana birste – 1 gab. 3 – maza sprausla – 1 gab. 4. Kabelis – 1 gab. 5. – HEPA tipa filtrs – 1 gab.

13. Informācija lietotājiem par nolietotas elektroierīces utilizāciju (mājsaimniecības vajadzībām)

Simbols, kas redzams uz izstrādājumiem vai pievienotajā dokumentācijā, norāda, ka bojātas elektriskās vai elektroniskās iekārtas nedrīkst izmest kopā ar sadzīves atkritumiem. Ja vēlaties atbrīvoties no sastāvdaļām, atkārtoti izmantot vai reģenerēt, pareizi ir nogādāt tās specializētā savākšanas punktā, kur tās tiks pieņemtas bez maksas. Informāciju par lietotu iekārtu savākšanas punktu atrašanās vietu sniedz vietējās iestādes, piemēram, savās tīmekļa vietnēs.
Pareiza produkta utilizācija palīdz saglabāt dabas resursus un izvairīties no negatīvas ietekmes uz cilvēku veselību un vidi, kas var rasties produkta sastāvā esošo potenciāli bīstamo vielu, maisījumu un sastāvdaļu dēļ.
Par nepareizu atkritumu apglabāšanu draud sodi saskaņā ar attiecīgajiem vietējiem noteikumiem.
Lietotāji ES valstīs: Ja nepieciešams atbrīvoties no elektriskām vai elektroniskām iekārtām, sazinieties ar tuvāko tirdzniecības vietu vai savu piegādātāju, kas jums sniegs papildu informāciju.

apglabāšana valstīs ārpus Eiropas Savienības: Šis simbols attiecas tikai uz Eiropas Savienības valstīm. Ja vēlaties šo izstrādājumu izmest, sazinieties ar vietējām iestādēm vai izplatītāju, lai noskaidrotu pareizo utilizācijas metodi.

Garantijas talons

uz

Kataloga Nr: Partijas numurs:.....

(turpmāk saukts **Produkts**)

Produkta iegādes datums: .....

Pārdevēja zīmogs

Datums un pārdevēja paraksts: .....

Lietotāja apliecinājums:
Ar šo apliecinu, ka saņēmu informāciju par garantijas nosacījumiem, kā arī par Lietošanas instrukcijas un Garantijas talona norādījumu neievērošanas sekām. Garantijas nosacījumi ir man zināmi, ko apliecinu ar savu rokraksta parakstu:

....

datums un vieta Lietotāja paraksts

I. Atbildība par Produktu

1. 3 Maja 8, 05-800 Pruszków, Polija, reģistrācijas numurs KRS 0000062517, Varšavas Rajona Tiesa Varšavā, Valsts tiesas reģistra XIV. Saimnieciskā nodaļa, NMR kods (NIP) 527-020-49-33, Pamatkapitāls: 100 980,00 PLN.
2. Saskaņā ar noteikumiem, minētiem šajā Garantijas talonā, Garants piešķir garantiju Produktam, kuru izplata Garants.
3. Garantijas atbildība apņem tikai defektus, izraisītu pēc iemesliem, esošiem Produkta Lietotājam nodošanas laikā.
4. Sakarā ar garantiju Lietotājam ir tiesības prasīt bezmaksas uzlabot Produktu, ja defekts tiks konstatēts garantijas laikā. Produkta uzlabošanas veids (remonta izdarīšanas metode) ir atkarīgs no Garanta uzskata. Gadījumā, kad Garants konstatēs, ka remonts nav iespējams, Garantam ir tiesības mainīt bojātu elementu vai visu Produktu uz brīvu no defektiem, samazināt Produkta cenu vai atteikties no līguma.
5. Attiecībā uz Lietotājam, kas nav patērētājs 1964. gada 23. aprīļa Likuma "Civillikums" izpratnē, Garanta kompensācijas atbildība par zaudējumiem, savienotiem ar garantiju un/vai sakarā ar noslēgšanu un izpildīšanu, neatkarīgi no tiesiskām attiecībām, ir ierobežota tikai līdz nekvalitatīva Produkta vērtībai.

II. Garantijas laiks

Produkta elementi, apņemti ar garantiju	Garantijas aizsardzības laiks
DED6920	24 mēneši, skaitot no Produkta iegādes datuma norādīta Garantijas talonā

III. Garantijas lietošanas nosacījumi

1. Aizpildīts Lietotāja Produkta Garantijas talons ar Lietotāja dokumentu, apliecinošu Produkta iegādi, piem. kases kvīts, faktūrrēķins utt. Efektīvas reklamācijas realizācijai ieteicams, lai Lietotājs nodotu kopā ar reklamētu Produktu visus elementus, minētus Produkta "Komplektācija" Lietošanas instrukcijas daļā.
2. Lietošanas Instrukcijas un Garantijas talona norādījumu ievērošana.
3. Garantija ir derīga tikai Polijas Republikas un ES teritorijā.
4. Garantija neapņem Produkta defektus, ierosinātus, starp citiem, sekojošos gadījumos:
a. Lietotājs neievēro Lietošanas instrukcijas noteikumus, sevišķi pareizas ekspluatācijas, konservācijas un tīrīšanas jomā;
b. Lietotājs lieto tīrīšanas vai konservācijas līdzekļus, kas neatbilst Lietošanas Instrukcijas norādījumiem;
c. Lietotājs neattiecīgi glabā un transportē Produktu;
d. Lietotājs patstāvīgi izdara Produkta izmaiņas un/var pārveidojumus, bez saskaņošanas ar Garantu;
e. Lietotājs lieto Produktā ekspluatācijas materiālus, kas neatbilst Lietošanas Instrukcijas norādījumiem.

FIGYELEM 5. Lietotājs, kas nav patērētājs 1964. gada 23. aprīļa Likuma "Civillikums" izpratnē, zaudē garantijas tiesības attiecībā uz Produktam, kurā, Lietotāja darbības rezultātā:
- tika likvidēti, mainīti vai bojāti sērijas numuri, datu apzīmējumi vai nominālas tabuliņas;
- tika bojātas vai mainītas plombas.
6. Uzmanību! Darbību, savienotu ar Produkta ikdienas apkalpošanu, ja izriet no Lietošanas instrukcijas, Lietotājs veic patstāvīgi un pēc savām izmaksām.

IV. Reklamācijas procedūra

1. Produkta nepareizas darbības konstatēšanas gadījumā, pirms reklamācijas paziņošanas, Lietotājam ir pienākums pārbaudīt, vai visa darbība, tostarp aprakstīta Lietošanas instrukcija, tika pareizi veikta.
2. Reklamācijas paziņojumu ieteicams sniegt nekavējoties, vislabāk 7 dienu laikā no Produkta defekta konstatēšanas dienas. Lietotājs, kas nav patērētājs 1964. gada 23. aprīļa Likuma "Civillikums" izpratnē, zaudē garantijas tiesības attiecībā uz Produktam, ja nesniegs reklamācijas paziņojumu 7 dienu laikā.
3. Reklamācijas paziņojums var būt sniegts, starp citiem, Produkta iegādes vietā, garantijas servisā vai rakstiski uz adresi: DEDRA EXIM sp. z o.o., ul. 3 Maja 8, 05-800 Pruszków, Polija.
4. Lietotājs var arī sniegt reklamācijas paziņojumu, izmantojot formulāru, pieejamu mājaslapā www.dedra.pl. („Reklamācijas paziņošanas formulārs garantijas ietvaros").
5. Servisu adreses atsevišķām valstīm atrodas mājaslapā www.dedra.pl. Gadījumā, kad attiecīgajā valstī nav garantijas servisa, reklamācijas paziņojumi jābūt sniegti uz adresi: DEDRA EXIM sp. z o.o., ul. 3 Maja 8, 05-800 Pruszków (Polija).
6. Ņemot vērā Lietotāja drošību, bojāta Produkta lietošana ir aizliegta.
7. Uzmanību!!! Bojāta Produkta lietošana ir bīstama Lietotāja veselībai un dzīvei.
8. Garantijas pienākums tiks izpildīts 14 darba dienu laikā, skaitot no dienas, kad Lietotājs piegādās bojātu Produktu
9. Pirms bojāta Produkta nodošanas reklamācijai ieteicam to notīrīt. Rekomendējam rūpīgi pasargāt reklamētu Produktu no bojājumiem transportēšanas laikā (ieteicama Produkta piegāde oriģinālā iepakojumā).
10. Garantijas laiks tiek pagarināts uz laiku, kurā, sakarā ar Produkta defektu,, apņemtu ar garantiju, Lietotājs nevarēja to lietot. Garantija neizslēdz, neierobežo un neaptur Lietotāja tiesību, kas izriet no atbildības par pārdota produkta neatbilstību likumam.

Saskaņā ar Eiropas Parlamenta un Padomes 2016. gada 27. aprīļa Regulas (ES) 2016/679 par fizisku personu aizsardzību attiecībā uz personas datu apstrādi un šādu datu brīvu apriti un ar ko atceļ Direktīvu 95/46/EK 13. panta 1. un 2. punktu, informējam jūs, ka.
1. Jūsu veidlapā norādītu personas datu pārzinis ir DEDRA-EXIM sp. z o.o., ar juridisko adresi Pruškovā, ul. 3 Maja 8, 05-800 Pruszków (tālāk: "Pārzinis").
2. Jūsu dati tiks apstrādāti tikai, lai veiktu ierīces garantijas procedūru saskaņā ar Vispārīgo datu aizsardzības noteikumu (turpmāk tekstā: "VDAR") 6. panta 1. daļas b. burtu. Datu sniegšana ir brīvprātīga, bet nepieciešama garantijas procedūras veikšanai.
3. Jūsu dati tiks apstrādāti garantijas procedūras izskatīšanas laikā un arhivēšanas nolūkos gadījumā, ja būs nepieciešams aizstāvēties pret jebkādām pretenzijām pret Pārzini, ne ilgāk kā līdz to termiņa beigām.
4. Jūsu datus drīkst izpaust tikai personām, kuras apstrādā datus pārzinim, pamatojoties uz rakstisku līgumu par personas datu apstrādes uzticēšanu, cita starpā subjektiem, kas nodrošina: tehniskā dienesta pakalpojumus, hostingu vai vietnes apkopi, IT pakalpojumus, kurjeru pakalpojumus. Pārziņa piegādātājiem ir pienākums nodrošināt datu drošību un ievērot piemērojamo likumu prasības, kas saistītas ar personas datu aizsardzību, un viņi nedrīkst izmantot uzticētos personas datus citiem mērķiem, nevis tiem, kas noteikti līgumā ar Pārzini.
5. Jūsu dati netiks apstrādāti automatizēti, tostarp profilēšanas veidā, un tie netiks pārsūtīti uz trešo valsti / starptautisku organizāciju.
6. Jums ir tiesības jebkurā laikā piekļūt saviem datiem un labot, dzēst, ierobežot apstrādi, tiesības pārsūtīt datus, tiesības iesniegt iebildumus, jebkurā brīdī.
7. Visos jautājumos, kas saistīti ar jūsu personas datu apstrādi, ko veic Pārzinis, varat sazināties ar šo e-pasta adresi: daneosobowe@dedra.pl.
8. Jums ir tiesības iesniegt sūdzību iestādei, kas ir atbildīga par personas datu aizsardzību.

HU Tartalomjegyzék

1. Képek és ábrák
2. A készülék leírása
3. A készülék rendeltetése
4. Használati korlátozások
5. Műszaki adatok
6. Felkészülés a munkára
7. A készülék bekapcsolása
8. A készülék használata
9. Folyó karbantartási tevékenységek
10. Pótalkatrészek és tartozékok
11. Önálló hibaelhárítás
12. A készülék készlete
13. Információ a felhasználóknak az elektromos és elektronikus készülékek ártalmatlanításáról
14. Jótállási jegy

Az általános biztonsági feltételek csatolva különálló brosúraként lettek csatolva.
A Megfelelőségi nyilatkozat Dedra Exim Sp. z o.o. székhelyén található.

Szimbólummal jelölt összes FIGYELMEZTETÉST és az utasításokkal .

Az alább felsorolt, a biztonságot érintő figyelmeztetések és útmutatások figyelmen kívül hagyása áramütést, tüzet vagy súlyos sérüléseket okozhatnak. Őrizze meg az összes utasítást és figyelmeztetést a későbbi felhasználáshoz.

Az SAS+ALL szériához tartozó készülék az SAS+ALL szériájú töltőkkel és akkumulátorokkal történő üzemeltetéshez lett tervezve.

A Li-Ion akkumulátor és a töltő nem felszereltsége a megvásárolt készüléknek és külön kell azokat megvásárolni. Tilos a más készülékekhez ajánlott töltők és akkumulátorok használata.

2. A készülék leírása

A ábra 1. Szállítófogantyú, 2. Akkumulátor aljzat, 3. Csésze, 4. Kávétálca, 5. Kapcsoló, 6. Víztartály

3. A készülék rendeltetése

Az akkumulátoros kávéfőző lehetővé teszi az őrölt kávé lefőzését olyan helyeken, ahol nincs hálózati áram az elektromos készülékek számára.
Megengedett a berendezés használata felújítási-építési munkákhoz, javítóműhelyekben, amatőr munkákhoz, a használati útmutatóban leírt használati feltételek és megengedett munka körülmények betartásával.

4. A használat korlátozása

⚠ FIGYELEM A készülék csak az alábbi „megengedett munkaviszonyoknak” megfelelően használható.

⚠ FIGYELEM A mechanikai és elektromos szerkezetek jogosulatlan megváltoztatása, minden olyan módosítás, karbantartási tevékenység, amelyet a felhasználói kézikönyv nem írja le, jogellenesnek minősül, és a garanciajogokat azonnal érvényteleníthet, a megfelelőségi nyilatkozat pedig válik érvénytelenné.

A helytelen, vagy az üzemeltetési utasításnak nem megfelelő használat okoz azonnali garancia elvesztését.

MEGENGEDETT MŰKÖDÉSI FELTÉTELEK

Csak helyiségeken belül használja. Az akkumulátorok töltési hőmérséklettartománya 10 - 30°C. Ne tegye ki 40°C-nál magasabb hőmérsékletnek. 45°C. Védje a nedvességtől és a csapadéktól

5. Műszaki adatok

A készülék modellje	DED6920
Üzemi feszültség [V]	18 d.c.
A víztartály térfogata [ml]	240
A víz hőmérséklete [°C]	80-90

6. Felkészülés a munkára

⚠ FIGYELEM A készülék része az SAS+ALL szériának, ezért a használatához ki kell egészíteni a készletet, ami a készülékből, az akkumulátorból és a töltőből áll. Tilos akkumulátorok és töltők használata.

Az alábbiakban leírt előkészítő tevékenységeket leválasztott áramforrás mellett kell elvégezni.

A kávéfőző első használata előtt alaposan tisztítsa meg a kávéfőző minden olyan részét, amely ivóvízzel és kávéval érintkezik, azaz a víztartályt, a kávétálcát, a csészét és végezzen előfőzést, hogy kiürítse a gépet a maradék gyári védőelemektől. Ehhez a fent említett alkatrészeket vízzel és tisztítószerrel alaposan meg kell tisztítani. Ezután csatlakoztassa a feltöltött SAS+ALL akkumulátort, töltse meg a tartályt tiszta vízzel, helyezze a tartályt a gép rekeszébe, helyezze a

⚠ FIGYELEM kávétálcát a tálcatartó rekeszbe, helyezzen egy csészét a tálca alá, és indítsa el a kávéfőzést. Amikor a főzési folyamat befejeződött, öntse ki a vizet a csészéből, és öblítse le újra a vízzel és a kávéval érintkező részeket tisztítószerrel.

7. A készülék bekapcsolása

⚠ FIGYELEM A készülék 18V-os akkumulátorral van táplálva.

Csúsztassa a feltöltött akkumulátort az akkumulátor foglalat vezetőjébe, amíg a fogantyú retesz nem aktiválódik. Öntsön hideg, tiszta vizet a tartályra. Használjon egy kávé elkészítéséhez szükséges mennyiségű vizet. Laza kávé használata esetén - kb. 160 mlm, kávépárna esetén pedig kb. 120 ml. Szerelje fel a víztartályt. Fedje le az őrölt kávét a kávétálcával, vagy helyezze be a kávépárnát. Helyezze be a tálcát a nyílásba. Helyezzen egy tiszta poharat a tálca alá. A készülék üzemkész.

8. A készülék használata

Miután elvégezte a 7. pontban leírt műveleteket nyomja meg a kapcsolót a kezelőpanelen. A kávéfőző működésbe kezd. A beépített fűtőegység elkezd felmelegedni, majd a tartályból a fűtőegységen és a kávétálcán keresztül a bögrébe adagolja a vizet. A kávéfőzési folyamat automatikusan befejeződik, amint a víz teljesen kiürül a tartályból.

A készülék víz nélküli működés elleni védelemmel rendelkezik. Ennek ellenére használat előtt győződjön meg arról, hogy elegendő víz van-e a tartályban, mert ha a biztonsági eszköz megsérül, a készülék tönkremegy, és tűzveszély áll fenn.

9. Folyó karbantartási tevékenységek

Karbantartás és tisztítás

Rendszeresen tisztítsa meg az teljes készüléket, különös figyelmet fordítva azon alkatrészek tisztítására, amelyek közvetlenül vesznek részt a kávéfőzés folyamatában. Ezeket az elemeket minden kávéfőzés után rendszeresen mosogatószer használatával kell kimosni.

A kávétálca és a víztartály mosása

Miután a tálcát kivette a kávéfőzőből és kiürítette a kávémaradékot, minden részét alaposan meg kell tisztítani. Mindig ürítse ki és alaposan szárítsa ki a víztartályt, különösen a nyári időszakban, amikor a külső hőmérséklet magas. Ilyen körülmények között különösen fontos a készülék tisztántartása.

⚠ FIGYELEM A készülék tárolási helyének gyermekek számára nem hozzáférhetőnek kell lennie.

Ha a készüléket javítás céljából szervizbe kell küldenie, óvja meg azt a véletlenszerű mechanikai sérülésektől és távolítsa el az akkumulátorokat a töltőcsatlakozóból.

⚠ FIGYELEM Soha ne végezzen karbantartási feladatokat táphálózathoz csatlakoztatott készüléken.

A karbantartási tevékenységek megkezdése előtt az akkumulátort vegye ki a készülék aljzatából.

A készülék karbantartása a normál üzemeléshez szükséges minden elemének megfelelő tisztántartásán alapszik. A tisztításhoz ne használjon semmilyen oldószert, mivel az visszafordíthatatlan károsodást okozhat a készülékházon és más, műanyagból készült alkatrészeken.

Az akkumulátor karbantartása

Kerülje az akkumulátor töltését az intenzív használat után közvetlenül. Az akkumulátor karakterisztikája miatt, ne tárolja el a teljesen lemerült akkumulátort, mivel akkor a kritikus szint alá merülhet le és tartós károsodást szenvedhet.

Az akkumulátort nem szabad vízzel tisztítani, mivel az belső rövidzárlatot okozhat ami maradandó károsodáshoz vezethet.

A nem használt akkumulátort tárolja tehát részben feltöltötten. (kb. 40%). Töltse fel az akkumulátort mielőtt teljesen lemerülne. Az akkumulátorokat tárolja 10-30°C hőmérsékleten. Alacsony hőmérsékleten tárolva gyorsabban veszíti el a kapacitását.

Az akkumulátor töltésének leírása megtalálható az SAS+ALL széria akkumulátor és töltő utasításában.

Az akkumulátor kiszerelésének módja

Az akkumulátor kiszerelésének céljából nyomja meg az akkumulátor első részén található kioldó gombot. Vegye ki az akkumulátort az aljzatából. Az akkumulátor beszerelésének céljából, tolja be az akkumulátort az aljzatába, majd nyomja be addig, míg fogantyúretesz be nem kapcsolódik.

10. Pótalkatrészek és tartozékok

Ajánlott tartozékok

Az SAS+ALL széria elektromos készüléke felszerelhetőek az SAS+ALL széria minden akkumulátorával és töltőjével.

Cserealkatrészek és tartozékok vásárlása céljából lépje kapcsolatba a Dedra-Exim

⚠ FIGYELEM Szervizével. A kapcsolati adatok az utasítás 1. oldalán találhatóak.

A pótalkatrészek megrendelése során kérjük, adják meg az gép adattábláján található szériaszámot, valamint az alkatrész számát az összeállítási rajzról.

A garanciális időszakban a javításokat a Garanciajegyen feltüntetett szabályok alapján végezzük. A reklamált terméket, kérjük adják át javításra a vásárlás helyén (az eladó köteles átvenni a hibás terméket), vagy küldje el a DEDRA - EXIM központi szervizébe, vagy a lakóhelyéhez legközelebb eső szervizbe (a szervizek listája megtalálható a www.dedra.pl weboldalakon). Kérjük csatolja a kitöltött garanciajegyet. A jótállási időn túli javításokat a központi szerviz végzi. A meghibásodott terméket küldje el a szervizbe (a szállítás költségét a felhasználó fedezi).

11. Önálló hibaelhárítás

Az önálló hibaelhárítás megkezdése előtt válassza le a berendezést a hálózatról.

PROBLÉMA	OK	MEGOLDÁS
A kávéfőző nem működik	Lemerült az akkumulátor	Töltse fel az akkumulátort
	Nincs víz a tartályban	Töltse fel vízzel
Nem főzi a kávét	Nincs kávé a tálcán	Töltse fel kávéval
	Eltömődött tálca	Tisztítsa ki a tálcát
A kávéfőző túl kevés vagy túl sok kávét készít	Túl kevés vagy túl sok víz van a tartályban	Töltsön bele szükséges mennyiségű vizet

12. A készülék készlete, záró megjegyzések

1. Porszívó - 1 db 2. Lapos kefe – 1 db 3.– kis fúvóka – 1 db 4. Vezeték – 1 db 5 – HEPA szűrő – 1 db

13. Információ a felhasználóknak az elektromos éselektronikus berendezések hulladékkezeléséről (a háztartásokat érinti)

A termékeken vagy a kísérő dokumentáción feltüntetett szimbólum azt jelzi, hogy a hibás elektromos vagy elektronikus berendezéseket nem szabad a háztartási hulladékkal együtt ártalmatlanítani. Ha az alkatrészeket meg kell semmisíteni, újra kell használni vagy hasznosítani kell, a helyes megoldás az, ha elviszi őket egy erre szakosodott gyűjtőhelyre, ahol ingyenesen átveszik őket. A használt berendezések gyűjtőhelyeiről a helyi hatóságok adnak tájékoztatást, például a honlapjukon.

A berendezés megfelelő ártalmatlanítása lehetővé teszi az értékes erőforrások megőrzését és az egészségre és környezetre gyakorolt azon negatív hatások elkerülését, amelyek a készülékben lévő veszélyes anyagok, keverékek és összetevők esetleges jelenlétéből adódnak.

A helytelen hulladékártalmatlanítás a vonatkozó helyi előírások szerint büntetés veszélyével jár.

Az uniós országok felhasználói: Ha elektromos vagy elektronikus berendezéseket kell ártalmatlanítania, kérjük, forduljon a legközelebbi értékesítési ponthoz vagy a szállítójához, akik további tájékoztatást tudnak adni.

Az Európai Unión kívüli országokban történő ártalmatlanítás: Ez a szimbólum csak az Európai Unió országaira vonatkozik. Ha a terméket el kívánja dobni, kérjük, forduljon a helyi hatóságokhoz vagy a kereskedőhöz a helyes ártalmatlanítási módszerrel kapcsolatban.

Garanciajegy

Katalógusszám: Gyártási tétel száma: .....

(a továbbiakban: **Termék**)

A termék vásárlásának dátuma: .....

Az eladó pecsétje

Dátum és az eladó aláírása: .....

A felhasználó nyilatkozata:
Igazolom, hogy tájékoztatásra kerültem a garanciális feltételekről, valamint a Kezelési útmutatóban és a Garanciajegyben leírt utasítások be nem tartásából eredő következményekről. A jelen garanciális feltételekkel megismerkedtem, amit aláírásommal igazolok:

....

kelt és helye a Felhasználó aláírása

I. A termékért felelős

1. **Kezes** - DEDRA EXIM sp. z o.o., székhelye Pruszków, címe: ul. 3 Maja 8, 05-800 Pruszków, KRS 0000062517, Varsó fővárosi Körzeti Bíróság Varsóban; az Országos Bírósági Nyilvántartás XIII Gazdasági Osztálya, adószáma: 527-020-49-33, törzstőke: 100 980.00 zł.
2. A jelen Garanciajegyben meghatározott feltételekkel a Kezes garanciát nyújt a Kezes forgalmazásából származó Termékre.
3. A garanciából eredő felelősség kizárólagosan a Termékben a Felhasználónak való átadás pillanatában rejlő hibákra vonatkozik.
4. A garancia címén a Felhasználó jogosult a Termék díjmentes megjavítására, amennyiben a hiba a garanciális időszak során kelentkezik. A Termék megjavításának módja (a javítás módszere) a Kezes döntésétől függ. Amennyiben a Kezes megállapítása szerint ni lehetőség a megjavításra, a Kezes fenntartja magának a jogot a hibás alkatrész vagy az egész Termék hibátlanra cseréléséhez, a Termék árának csökkentéséhez, vagy a szerződéstől történő elálláshoz.
5. Azzal a Felhasználóval szemben, amelyik nem számít fogyasztónak az 1964 április 23-i, a Polgári Törvénykönyvről szóló törvény szerint, a Kezes jelen garanciából eredő és/vagy a garancia megkötésével és teljesítésével kapcsolatos kártérítési felelőssége, a jogi címtől függetlenül, a hibás Termék értékének összegére korlátozódik.

II. Garanciális időszak:

A garanciával rendelkező alkatrészek	A garanciális védelem időtartama
DED6920	24 hónap, a Termék vásárlásának napjától számítva a jelen Garanciajegyen megjelölve

III. A garancia alkalmazásának feltételei

1. A Felhasználó felmutatja a Termék kitöltött Garanciajegyét és valószínűsíti a Termék vásárlásának körülményeit, pl. felmutatva a pénztár blokkot, számlát, stb. A reklamáció hatékony lebonyolításának érdekében ajánlott, hogy a Felhasználó a reklamált Termékkel együtt adja át a Kezelési útmutatóban leírt készlet tartalmát.
2. A Felhasználó betartja a Kezelési útmutatóban és a Garanciajegyen feltüntetett utasításokat.
3. A garancia csak a Magyar Köztársaság és az EU területén érvényes.
4. A garancia nem terjed ki a Termék következő okokból keletkező meghibásodásaira:
a A Felhasználó nem tartotta be a Kezelési útmutatóban meghatározott, különösen a megfelelő használatra, karbantartásra és tisztításra vonatkozó feltételeket; A Felhasználó a Kezelési útmutatónak nem megfelelő tisztító és karbantartó szereket alkalmazott;
b. A Felhasználó nem megfelelő módon tárolja és szállítja a Terméket;
c. A Felhasználó önállóan, a Kezessel való egyeztetés nélkül módosította és/vagy átalakította a Terméket;
d. A Felhasználó a Kezelési útmutatónak nem megfelelő üzemeltetési anyagokat használt a Termékhez.
5. Az a Felhasználó, amelyik nem számít fogyasztónak az 1964 április 23-i, a Polgári Törvénykönyvről szóló törvény szerint, elveszíti a jelen garanciából eredő jogait, ha a Terméken:
- a szériaszámok, dátum jelölések és a típuscímkék a Felhasználó által eltávolításra, kicserélésre vagy megrongálásra kerültek
- a plombák a Felhasználó által megrongálásra kerültek, vagy a Felhasználó beavatkozásának nyomait viselik.
6. Figyelem! A Termék mindennapos kezelésével kapcsolatos, többek között a Kezelési útmutatóból eredő műveleteket a Felhasználó saját hatáskörébe és saját költségére végzi el

IV. Reklamációs eljárás

1. A Termék helytelen működésének észrevételekor, a reklamáció bejelentése előtt ellenőrizze, hogy a Kezelési útmutatóban meghatározott valamennyi művelet a megfelelő módon került végrehajtásra.
2. Ajánlott a reklamációt haladéktalanul bejelenteni, a legjobb a Termék hibája észrevételétől számított 7 napon belül. Az a Felhasználó, amelyik nem számít fogyasztónak az 1964 április 23-i, a Polgári Törvénykönyvről szóló törvény szerint, elveszíti a jelen garanciából eredő jogait, ha nem jelenti be 7 napon belül a reklamációt.
3. A reklamációs bejelentés megtehető a Termék vásárlásának helyén, a garanciális szervizben, vagy írásban az alábbi címen: DEDRA EXIM sp. z o.o., ul. 3 Maja 8, 05-800 Pruszków.
4. A Felhasználó a reklamációt a www.dedra.pl weboldalon található űrlap segítségével jelentheti be. („Garanciális reklamáció bejelentési űrlap").
5. Az egyes országok szerviz címei a www.dedra.pl weboldalon elérhetőek. Amennyiben az adott országban nincs garanciális szervíz, a reklamációs bejelentést ajánljuk a következő címre küldeni: DEDRA-EXIM Sp. z o.o., ul. 3 Maja 8, 05-800 Pruszków (Lengyelország).
6. A Felhasználó biztonságára való tekintettel a hibás Termék használata tilos.
7. Figyelem!!! A hibás Termék veszélyes a Felhasználó egészségére és életére.
8. A garanciából eredő kötelezettségek ellátására a reklamált Terméknek a Felhasználó általi leadásának napjától számított 14 munkanapon belül kerül sor.
9. A terméket reklamációra küldése előtt ajánlott megtisztítani. Ajánlott a reklamált terméket gondosan bebiztosítani a szállítási károk elkerülése érdekében (ajánlott a reklamált Terméket az eredeti csomagolásban elküldeni).
10. A garanciális időszak meghosszabbítására kerül azzal az idővel, mely alatt a Felhasználó a Termék meghibásodásából eredően nem tudta az használni.
A garancia nem zárja ki, nem korlátozza és nem függeszti fel a Felhasználó eladott termékek hibáira vonatkozó kezességi szabályokból eredő jogait.

A természetes személyeknek a személyes adatok kezelése tekintetében történő védelméről és az ilyen adatok szabad áramlásáról, valamint a 95/46/EK irányelv hatályon kívül helyezéséről szóló, 2016. április 27-i (EU) 2016/679 európai parlamenti és tanácsi rendelet 13. cikkének (1) és (2) bekezdésével összhangban tájékoztatjuk Önt, hogy

1. Az űrlapon megadott személyes adatainak Adminisztrátora a Pruszków-i székhelyű DEDRA-EXIM sp. z o.o. ul. 3 Maja 8, 05-800 Pruszków (továbbiakban: „Adminisztrátor").
2. Az Ön adatait kizárólag a készülékre vonatkozó garanciális eljárás lefolytatása céljából dolgozzuk fel az általános adatvédelmi rendelet (a továbbiakban: "GDPR") 6. cikke (1) bekezdésének b) pontjával összhangban Az adatszolgáltatás önkéntes, de a garanciális eljárás lefolytatásához szükséges.
3. Az Ön adatait a garanciális eljárás lefolytatásának megfontolásának időtartama alatt, valamint archiválási céllal kezeljük, amennyiben az Adminisztrátorral szembeni esetleges követelésekkel szemben szükséges védekezni, de legfeljebb azok elévüléséig.
4. Az Ön adatai csak olyan szervezetek számára adható ki, amelyek az Adminisztrátor nevében, a személyes adatok feldolgozására vonatkozó írásbeli megbízási szerződés alapján adatokat kezelnek, és többek között technikai szolgáltatást, tárhelyszolgáltatást vagy weboldal-karbantartást, informatikai-, futárszolgáltatást nyújtanak. Az Adatkezelő beszállítói kötelesek gondoskodni az adatbiztonságról és megfelelni a személyes adatok védelmére vonatkozó hatályos jogszabályok követelményeinek, és nem használhatják fel a rájuk bízott személyes adatokat az Adatkezelővel kötött szerződésben meghatározott céloktól eltérő célokra.
5. Az Ön adatait nem dolgozzuk fel automatizált módon, beleértve a profilalkotást, és nem továbbítjuk harmadik országba/nemzetközi szervezetnek.
6. Ön bármikor jogosult az adatai tartalmához történő hozzáféréshez, valamint annak helyesbítéshez, törléshez, az adatkezelés korlátozásához, az adathordozhatósághoz és a kifogáláshoz való joghoz.
7. Az Ön személyes adatainak az Adatkezelő általi feldolgozásával kapcsolatos minden kérdésben az alábbi e-mail címen veheti fel a kapcsolatot: daneosobowe@dedra.pl;
8. Önnek jogában áll van panaszt benyújtani az illetékes adatvédelmi hatóságnál;

RO Cuprinsul

1. Poze și desene
2. Descrierea aparatului
3. Destinația aparatului
4. Limitări de utilizare
5. Date tehnice
6. Pregătire pentru funcționare
7. Pornirea aparatului
8. Utilizarea aparatului
9. Activități curente de întreținere
10. Piese de schimb si accesorii
11. Înlăturarea defecțiunilor
12. Completarea aparatului
13. Informații pentru utilizatori cu privire la eliminarea dispozitivelor electrice și electronice
14. Card de garanție

Condițiile generale de siguranță sunt incluse ca o broșură separată.
Declarația de conformitate este disponibilă la sediul Dedra Exim Sp. z o.o.

AVERTISMENT. Citiți toate avertismentele marcate cu simbolul și toate instrucțiunile.

Nerespectarea avertismente și instrucțiuni de siguranță menționate mai jos poate duce la electrocutare, incendiu sau vătămări grave. Păstrați toate avertismentele și instrucțiunile pentru utilizare ulterioară.

ATENȚIE **Aparatul din linia SAS + ALL a fost proiectat să funcționeze numai cu încărcătoare și baterii din linia SAS + ALL.**

Bateria Li-Ion și încărcătorul nu sunt incluse cu aparatul achiziționat și trebuie achiziționate separat. Este interzisă utilizarea altor baterii și încărcătoare decât cele destinate aparatului.

2. Descrierea aparatului

Fig. A. 1. Mâner de transport, 2. Priza bateriei, 3. Cană, 4. Container pentru cafea, 5. Comutator, 6. Recipient pentru apă

3. Destinația aparatului

Expresoare fără fir vă permite să preparați cafea măcinată în locuri în care nu există accesul aparatelor electrice la rețeaua de alimentare.
Se permite utilizarea aparatului în lucrări de renovare-construcţii, ateliere de reparaţii în lucrări de amatori, respectând condiţiile de utilizare şi condiţiile de lucru permise, conţinute în manualul de utilizare.

4. Restricții de utilizare

ATENȚIE **Dispozitivul poate fi utilizat numai în conformitate cu ”Condițiile admisibile de lucru”, prezentate mai jos.**

ATENȚIE **Modificările neautorizate ale construcției mecanice și electrice, orice modificări, operațiile de întreținere care nu sunt descrise în manualul de utilizare vor fi considerate ilegale și vor duce la pierderea imediată a drepturilor de garanție, iar declarația de conformitate își va pierde valabilitatea.**

Utilizarea neconformă cu destinație sau cu manualul de utilizare va duce la pierderea imediată a drepturilor de garanție

CONDIȚII DE LUCRARE PERMISE

Utilizați numai în interior. Interval de temperatură de încărcare a bateriei 10 - 30 ° C. Nu expuneți la temperaturi de peste 45°C. Protejați împotriva umezelii și ploii

5. Date tehnice

Modelul aparatului	DED6920
Tensiune de lucru [V]	18 d.c.
Capacitate rezervor de apă [ml]	240
Temperatura apei [°C]	80-90

6. Pregătire pentru funcționare

ATENȚIE **Aparatul face parte din linia SAS + ALL, prin urmare, pentru a-l utiliza, trebuie să completați un set format din aparat, baterie și încărcător. Utilizarea altor baterii și încărcătoare este interzisă.**

ATENȚIE **Pașii pregătitori descriși mai jos trebuie efectuate cu sursa de alimentare deconectată.**

Înainte de prima utilizare, spălați bine toate părțile aparatului pentru cafea care intră în contact cu apa potabilă și cafeaua, adică recipientul pentru apă, containerul de cafea, cana și faceți o preparare prealabilă pentru a goli aparatul de resturile de protecție din fabrică. Pentru a face acest lucru, spălați bine cu apă și detergent elementele menționate mai sus. Apoi conectați bateria încărcată SAS + ALL, umpleți recipientul cu apă curată, puneți recipientul în camera expresoarei, puneți containerul pentru cafea în cameră pentru container, puneți cana sub recipient și începeți prepararea. După ce procesul de preparare s-a terminat, vărsați apa din cană și apoi spălați din nou cu apă și detergent toate elementele care au contact cu apă și cafea.

7. Pornirea aparatului

ATENȚIE **Aparatul este alimentat de o baterie de 18V.**

Glisați bateria încărcată în ghidajul soclului bateriei până când zăvorul mânerului este activat. Turnați apă rece și curată peste recipient. Utilizați cantitatea de apă necesară pentru a prepara o cafea. În cazul folosirii cafelei vrac - aprox. 160 mlm, iar în cazul unei capsule de cafea, aprox. 120 ml. Instalați recipientul de apă. Acoperiți cafeaua măcinată cu tava de cafea sau introduceți capsulele de cafea. Instalați tava în fantă. Pune o ceașcă curată sub tavă. Aparatul este gata de funcționare.

8. Utilizarea aparatului

După efectuarea pașilor din punctul 7 Apăsați comutatorul de pe panoul de control. Expresoara va porni. Se va începe încălzirea încălzitorului intern, apoi apa va fi turnată din recipient prin încălzitor și containerul de cafea în cană. Procesul de preparare se termină automat când recipientu este golit din apă.

Aparatul este protejat împotriva funcționării fără apă. Cu toate acestea, înainte de utilizare, asigurați-vă că recipientul conține o cantitate suficientă de apă, deoarece dacă protecția este deteriorată, aparatul va fi distrus și poate apărea un pericol de incendiu.

9. Activități curente de întreținere

Întreținere și curățare

Curățați în mod regulat întregul aparat, acordând o atenție deosebită curățării acelor elemente care participă direct în procesul de preparare a cafelei. Aceste elemente trebuie spălate în mod regulat cu detergent după fiecare preparare.

Curățarea containerului pentru cafea și recipientului pentru apă

După scoaterea containerului din priza expresoarei și golirea acestuia de reziduurile de cafea, trebuie spălate temeinic toate elementele acestuia. Întotdeauna goliți și uscați bine recipientul pentru apă, mai ales vara când temperatura exterioară este ridicată. În astfel de condiții, este deosebit de important să păstrați aparatul curat.

ATENȚIE **Zona de depozitare a aparatului trebuie să fie inaccesibilă copiilor.**

Dacă este necesar să trimiteți aparatul la centrul de service pentru reparații, protejați-l împotriva deteriorărilor mecanice accidentale și scoateți bateriile din priza încărcătorului.

ATENȚIE **Nu efectuați niciodată lucrări de întreținere a aparatului în timp ce acesta este conectat la o sursă de alimentare.**

Înainte de a efectua orice întreținere, scoateți bateria din priza aparatului.

Întreținerea aparatului constă în păstrarea în curățenie corespunzătoare a tuturor elementelor sale necesare funcționării normale. Nu utilizați solvenți pentru curățare, deoarece acest lucru poate cauza deteriorarea ireversibilă a carcasei și a altor elemente din plastic.

Întreținerea bateriei

Evitați încărcarea bateriei imediat după o utilizare intensă. Datorită caracteristicilor bateriei, aceasta nu trebuie depozitată complet descărcată, deoarece atunci se poate descărca sub nivelul critic și se poate deteriora permanent.

Bateria nu trebuie curățată cu apă, deoarece asta poate provoca un scurtcircuit intern care duce la deteriorare permanentă.

Bateria nefolosită trebuie depozitată parțial încărcată (până la aproximativ 40%). Reîncărcați bateria înainte ca aceasta să fie complet descărcată. Depozitați bateriile în temperaturi 10-30 ° C. Când este depozitat la temperaturi scăzute, își pierde mai repede capacitatea.

Încărcarea bateriei este descrisă în manualul pentru baterie și încărcătorul SAS + ALL.

Metoda de dezasamblare a bateriei

Pentru a dezasambla bateria, apăsați butonul de eliberare din partea frontală a bateriei. Scoateți bateria din priză. Pentru a instala bateria, introduceți bateria în priză și apoi apăsați până când acționează încheietoarea mânerului.

10. Piese de schimb si accesorii

Accesorii recomandate

Aparatul din linia SAS + ALL poate fi echipat cu orice baterie și încărcător din linia SAS + ALL

Pentru a achiziționa piese de schimb și accesorii, vă rugăm să contactați serviciul Dedra Exim. Detaliile de contact pot fi găsite pe pagina 1 a manualului.

Când comandați piese de schimb, vă rugăm să precizați numărul lotului pe plăcuța de identificare și numărul piesei din desenul de asamblare.

În perioada de garantie, reparațiile se fac in condițiile specificate în cardul de garanție. Vă rugăm să trimiteți produsul defect pentru reparație la locul achiziției (vânzătorul este obligat să accepte produsul anunțat), să-l trimiteți la serviciul central Dedra Exim sau să-l trimiteți la serviciul cel mai apropiat de domiciliul dumneavoastră (lista de servicii pe www. .dedra.pl). Vă rugăm să atașați cardul de garanție completat. După perioada de garanție, reparațiile sunt efectuate de către service-ul central. Produsul deteriorat trebuie trimis la service (costurile de transport sunt suportate de utilizator).

11. Înlăturarea defecțiunilor

ATENȚIE **Înainte de a încerca să remediați singur defecțiunile, deconectați aparatul de la sursa de alimentare.**

PROBLEMA	CAUZA	REZOLVARE
Expresoara nu funcționează	Bateria descărcată	încărcați bateria
	Lipsa apei în recipient	Completați apa
Nu prepară cafea	Lipsa apei în container	Completați cafea
	Containerul înfundat	Curățați containerul
Expresoara prepară prea puțin sau prea mult cafea	Prea mult sau prea puțină apă în recipient	Turnați cantitatea de apă necesară

12. Completarea aparatului, avertizări finale

1. Aspirator - 1 buc. 2. Perie plată - 1 buc. 3 - duză mică - 1 buc. 4. Cablu - 1 buc. 5. - Filtru tip HEPA - 1 buc.

13. Informația pentru utilizatori privind eliminarea utilajelor uzate (se referă la gospodării de casă)

Simbolul afișat pe produse sau pe documentația care le însoțește indică faptul că echipamentele electrice sau electronice defecte nu trebuie eliminate împreună cu deșeurile menajere. În cazul în care trebuie să eliminați, să reutilizați sau să recuperați componente, trebuie să le duceți la un punct de colectare specializat, unde vor fi acceptate gratuit. Autoritățile locale furnizează informații privind locația punctelor de colectare a echipamentelor uzate, de exemplu pe site-urile lor web.

Eliminarea corespunzătoare a dispozitivului permite conservarea resurselor valoroase și evitarea impactului negativ asupra sănătății și mediului, care rezultă din posibilitatea prezenței substanțelor, amestecurilor și componentelor periculoase în echipament.

Eliminarea incorectă a deșeurilor riscă sancțiuni în conformitate cu reglementările locale relevante.

Utilizatorii din țările UE: Dacă trebuie să vă debarasați de echipamente electrice sau electronice, vă rugăm să contactați cel mai apropiat punct de vânzare sau furnizorul dumneavoastră, care vă va putea oferi informații suplimentare.

Eliminarea în țări din afara Uniunii Europene: Acest simbol se aplică numai în țările din Uniunea Europeană. În cazul în care doriți să aruncați acest produs, vă rugăm să contactați autoritățile locale sau dealerul pentru a afla metoda corectă de eliminare.

Certificat de garanţie

pentru

Nr. de katalog: Număr de lot: .....

(denumit în continuare Produs)

Data de cumpărare a produsului: .....

Ştampila vânzătorului

Data şi semnătura vânzătorului: .....

Declaraţia Utilizatorului:

Confirm, că am fost informat în ceea ce priveşte condiţiile de garanţie şi efectele nerespectării orientăriilor cuprinse în manualul de utilizare şi în Certificatul de garanţie. Condiţiile prezentei garanţiei îmi sunt cunoscute ce afirm cu semnătura mea de mână:

....

Data şi locul semnătura Utilizatorului

Garanția este acordată în conformitate cu prevederile OG 21/1992 și OG 140/2021, cu modificările ulterioare, pe baza cardului de garanție și a dovezii originale de cumpărare. Perioada de reparație nu poate depăși 15 zile calendaristice de la data la care consumatorul a predat reclamația vânzătorului.

I. Responsabilitatea pentru produs

1. **Garant** - DEDRA EXIM sp. z o.o. cu sediul în Pruszkowie, adresa: ul. 3 Maja 8, 05-800 Pruszków, KRS 0000062517, Sąd Rejonowy dla m.st. Warszawy w Warszawie, XIV Wydział Gospodarczy Krajowego Rejestru Sądowego,[Judecătoria Raională pentru o.c. Varşovia în Varşovia, Departamentul al XIV–a Economic al Registrului Naţional Juridic] NIP [CIF] 527-020-49-33, Kapitał zakładowy [capital social]: 100 980.00 zł..
2. în condiţiile menţionate în prezentul Certificat de garanţie Garantul acordă garanţie la produsul derivat din distribuţia Garantului.
3. Responsabilitatea cu titlu de garanţie cuprinde numai defectele care sau ivit din cauze datorate Produsului în momentul livrării acestuia Utilizatorului.
4. Cu titlu de garanţie, Utilizatorul, obţine dreptul la repararea gratis a Produsului, dacă defecţiunea s-a ivit în perioada de garanţie. Modul de reparare a Produsului (metoda de executare a reparării) depinde de decizia Garantului. Dacă Garantul constată că Produsul nu poate fi reparat, Garantul îşi rezervă dreptul de a schimba piesa defectă sau total Produsul cu altul fără defecte sau de a micşora preţul Produsului ori de a se retrage de la Contract.
5. Faţă de Utilizatorul, care conform cu legea din data de 23 aprilie 1964 din Codul Civil, nu este un consumator, răspunderea Garantului pentru dauna rezultate din prezenta garanţie şi/ sau în legătură cu încheierea şi executarea acesteia, indiferent de dreptul legal, este limitată maxim până la valoarea Produsului defect.

II. Perioada de garanţie

Componentele Produsului acoperite de garanţie	Durata de protecţie a garanţiei
DED6920	24 luni, de la data cumpărării Produsului, înscrisă în prezentul Certificat de garanţie

III. Condiţiile de utilizare a garanţiei

1 Prezentarea de către Utilizator a Certificatul completat de garanţie a Produsului şi dovedirea împrejurărilor de cumpărare a Produsului de ex. prin prezentarea chitanţei, facturei, etc. Pentru a efectua în mod eficient reclamaţia, se recomandă că Utilizatorul să trimite împreună cu Produsul reclamat, toate componetele menţionate la “Completarea” Produsului în manualul de utilizare.
2. Respectarea de către Utilizator a recomandările din Manualul de utilizare şi din Certficatul de garanţie.
3. Garanţia acoperă numai teritoriul Republicii Polonă şi UE.
4. Garanţia nu acoperă defecţiunile Produsului apărute în special din cauza:
a. Nerespectării de către Utilizator a condiţiilor indicate în Manualul de utilizare, în special în domeniul de utilizare, întreţinere şi curăţare corectă.
b. Utilizarea de către Utilizator a unor produse de curăţare sau substanţe de conservare care sunt neadecvate cu Manualul de utilizare;
c. Depozitare necorespunzătoare şi transportul necorespunzător al Produsului de către Utilizator;
d. Modificări şi/sau reconstrucţii arbitrare a Produsului de către Utilizator;
e. Utilizarea în Produs de către Utilizator a unor materiale consumabile neconforme cu manualul de utilizare
5. Utilizatorul care conform nu legea din data de 23 aprilie 1964 din Codul Civil nu este un consumator, pierde garanţia pentru Produsul, în care:
- numerele de serie, marcarea datelor şi plăcuţele cu datele technice au fost îndepărtate de către Utilizator;
- sigiliile existente au fost deteriorate de Utilizator sau au urme rămase din manipularea de către utilizator la acestea.
6. **Atenţie!** Operaţiile legate cu utilizarea de fiecare zii, descrise în manualul de utilizare, Utilizatorul execută singur pe costul său.

IV. Procedura de reclamaţie

1. Dacă se constată că Produsul nu funcţionează corect, Înainte de a depune reclamaţia trebuie să Vă asiguraţi dacă toate operaţiunile descrise în manualul de utilizare au fost executate corect.
2. Sesizaţi imediat reclamaţia, cel mai bine în termen de 7 zile de la data la care aţi observant defectul produsului. Utilizatorul care conform cu legea din data de 23 aprilie 1964 din Codul Civil nu este un consumator, pierde garanţia pentru Produs dacă reclamaţia nu depune în termen de până de 7 zile.
3. Sesizarea reclamaţiei se face de ex. la. la punctul de cumpărare a Produsului, la service-ul de garanţie sau se poate trimite în scris pe adresa: DEDRA EXIM sp. z o.o., ul. 3 Maja 8, 05-800 Pruszków.
4. Utilizatorul poate să depună reclamaţia prin formularul accesibil pe pagina de internet www.dedra.pl. (“Formular pentru sesizarea reclamaţiei cu titlu de garanţie”).
5. Adresele service-urilor de garanţie din fiecare stat sunt accesibile pe pagina www.dedra.pl. Dacă service-ul lipseşte în statul adecvat, trimiteţi sesizările de reclamaţie cu titlu de garanţie pe adresa: DEDRA EXIM sp. z o.o. ul. 3 Maja 8, 05-800 Pruszków (Polonia).
6. Luând în considerare siguranţa Utilizatorului se interzice utilizarea Produsului defect.
7. Atenţie!!! Utilizarea Produsului defect este periculos pentru sănătatea şi viaţa Utilizatorului.
8. Executarea obligaţiilor rezultate din garanţie va avea loc în termen de 14 zile lucrătoare, calculate de la data furnizării de către Utilizator a Produsului reclamat.
9 Înainte de furnizare a Produsului reclamat se recomandă curăţirea acestuia. Se recomandă de a se asigura bine Produsul împotriva distrugerii în timpul transportului (se recomandă să trimiteţi produsul reclamat în ambalajul original).
10. Perioada de garanţie va fi prelungită cu durata în care, din cauza defectului Produsului acoperit de garanţie Utilizatorul nu l-a putut să-l utilizeze,
Garanţia nu opreşte, nu limitează nu suspendează drepturile Utilizatorului rezultate din dispoziţiile privind garanţia pentru vicile produsului vândut.

În conformitate cu articolul 13 alineatele (1) și (2) din Regulamentul (UE) 2016/679 al Parlamentului European și al Consiliului din 27 aprilie 2016 privind protecția persoanelor fizice în ceea ce privește prelucrarea datelor cu caracter personal și privind libera circulație a acestor date și de abrogare a Directivei 95/46/CE, vă informăm.

1. Administratorul datelor Dumneavoastră cu caracter personal furnizate în formular este DEDRA-EXIM sp. z o. o. cu sediul social în Pruszków, ul. 3 Maja 8, 05-800 Pruszków (în continuare: „Administrator”).
2. Datele dumneavoastră vor fi prelucrate numai în scopul derulării procedurii de garanție a dispozitivului în conformitate cu art. 6 alin.1 lit. b din regulamentul general privind protecția datelor (în continuare: „GDPR”). Furnizarea datelor este voluntară, dar necesară pentru derularea procedurii de garanție.
3. Datele dumneavoastră vor fi prelucrate pe perioada de luare în considerare a procedurii de garanție și în scopuri de arhivare în cazul în care este nevoie de apărare împotriva oricăror pretenții împotriva Administratorului, nu mai mult decât până la expirarea acestora.
4. Datele dumneavoastră pot fi dezvăluite numai entităților care prelucrează date pentru administrator pe baza unui contract scris de încredințare a prelucrării datelor cu caracter personal care oferă, printre altele, service tehnic, hosting sau întreținere site, service IT, firmă de curierat. Furnizorii Administratorului sunt obligați să asigure securitatea datelor și să îndeplinească cerințele legii aplicabile referitoare la protecția datelor cu caracter personal și nu pot folosi datele cu caracter personal încredințate în alte scopuri decât cele specificate în contractul cu Administratorul.
5. Datele dumneavoastră nu vor fi prelucrate în mod automatizat, inclusiv sub formă de profilare, și nu vor fi transferate către o țară terță/organizație internațională.
6. Aveți dreptul de a accesa datele dumneavoastră și dreptul de a rectifica, șterge, limita prelucrarea, dreptul de a transfera date, dreptul de a vă opune în orice moment.
7. În toate aspectele legate de prelucrarea datelor dumneavoastră cu caracter personal de către Administrator, ne puteți contacta la următoarea adresă de e-mail: daneosobowe@dedra.pl.;
8. Aveți dreptul de a depune o plângere la autoritatea competentă pentru protecția datelor cu caracter personal;

DE Inhaltsverzeichnis

1. Fotos und Abbildungen
2. Beschreibung des Geräts
3 erteilt. Verwendungszweck des Geräts
4. Gebrauchseinschränkungen
5. Technische Daten
6. Vorbereitung für den Betrieb
7. Einschalten des Geräts
8. Verwendung des Geräts
9. Laufende Bedientätigkeiten
10. Ersatzteile und Zubehör
11. Selbständige Fehlerbehebung
12. Bestandteile des Geräts
13. Informationen für den Benutzer über die Entsorgung von Elektro- und Elektronik-Altgeräten
14. Garantiekarte

Die allgemeinen Sicherheitsbedingungen sind in diesem Handbuch als separates Heft enthalten.
Die Konformitätserklärung befindet sich im Firmensitz der Dedra Exim Sp. z o. o

WARNUNG. Alle mit versehenen Warnungen und alle Hinweise gründlich lesen.

Die Nichtbeachtung der folgenden Warnhinweise kann zu Stromschlag, Brand oder schweren Verletzungen führen. Bewahren Sie alle Warnhinweise und Anweisungen zum späteren Gebrauch auf .

ACHTUNG **Das Gerät aus der SAS+ALL Linie wurde nur für den Betrieb mit Ladegeräten und Akkus der SAS+ALL Linie entworfen.**

Der Li-Ion-Akku und das Ladegerät gehören nicht zum Lieferumfang des gekauften Geräts und sind gesondert zu erwerben. Die Verwendung anderer Akkus und Ladegeräte, als der für das Gerät dedizierten, ist verboten.

2. Beschreibung des Geräts

Abb. A. 1. Transportgriff, 2. Akkubuchse, 3. Becher, 4. Kaffeebehälter, 5. Schalter, 6. Wassertank

⚠ ACHTUNG 3. Verwendungszweck des Geräts

Mit der Akku-Kaffeemaschine können Sie gemahlenen Kaffee an Orten aufbrühen,

⚠ ACHTUNG an denen kein Zugang zur Stromversorgung elektrischer Geräte besteht.

Es ist zulässig, das Gerät bei Bau- und Renovierungsarbeiten, in Reparaturwerkstätten und bei Amateurarbeiten unter gleichzeitiger Einhaltung der Verwendungsbedingungen und zulässigen Arbeitsbedingungen, die in der Bedienungsanleitung enthalten sind, zu nutzen.

4. Einsatzeinschränkungen

⚠ ACHTUNG **Das Gerät darf nur gemäß den folgenden „Zulässigen Betriebsbedingungen" betrieben werden".**

⚠ ACHTUNG **Eigenhändige Änderungen des Geräteauf-baus, jegliche Umbauten bzw. Bedienungen, die in der Bedienungsanleitung nicht be-schrieben werden, gelten als rechtswidrig und führen zum sofortigen Verlust der Ga-rantieansprüche und der Gültigkeit der Kon-formitätserklärung.**

Der Gerätegebrauch entgegen der Bestim-mung oder der Bedienungsanleitung führt zum sofortigen Verlust der Garantieansprü-che.

ZULÄSSIGE BETRIEBSBEDINGUNGEN
Nur im Innenbereich verwenden. Temperaturbereich für das Aufladen der Akkus 10 - 30°C. Keinen Temperaturen aussetzen, die höher sind als 45 °C. Vor Feuchtigkeit und Niederschlägen schützen.

5. Technische Daten

Gerätemodul	DED6920
Betriebsspannung [V]	18 d.c.
Wassertankvolumen [ml]	240
Wassertemperatur [°C]	80-90

6. Vorbereitung für den Betrieb

⚠ ACHTUNG **Das Gerät ist Teil der SAS+ALL-Serie. Um es zu verwenden, müssen Sie daher ein Set aus Gerät, Akku und Ladegerät besitzen. Die Verwendung anderer Akkus und Ladegeräte ist verboten.**

⚠ ACHTUNG **Die nachstehend beschriebenen Bedientätigkeiten sind bei getrennter Stromversorgung durchzuführen.**

Waschen Sie vor dem ersten Gebrauch alle Teile der Kaffeemaschine, die mit Trinkwasser und Kaffee in Berührung kommen, also Wasserbehälter, Kaffeetablett, Becher und Vorbrühmaschine, gründlich, um das Gerät von Resten des Werksschutzes zu befreien. Waschen Sie dazu die oben genannten Elemente gründlich mit Wasser und Spülmittel. Schließen Sie dann den geladenen SAS+ALL-Akku an, füllen Sie den Behälter mit sauberem Wasser, stellen Sie den Behälter in die Kammer der Kaffeemaschine, stellen Sie den Kaffeebehälter in die Kammer, stellen Sie die Tasse unter den Behälter und beginnen Sie mit dem Brühen. Gießen Sie nach Beendigung des Brühvorgangs das Wasser aus dem Becher und spülen Sie anschließend alle mit Wasser in Kontakt kommenden Elemente und den Kaffee mit Wasser mit Spülmittel.

7. Einschalten des Geräts

⚠ ACHTUNG **Das Gerät wird mit einer 18V Batterie betrieben.**

Schieben Sie den geladenen Akku in die Führung des Akkusockels, bis die Griffverriegelung aktiviert wird. Gießen Sie kaltes, sauberes Wasser über den Behälter. Verwenden Sie die Wassermenge, die zum Aufbrühen eines Kaffees benötigt wird. Bei Verwendung von losem Kaffee - ca. 160 mlm und bei einem Kaffeepad ca. 120 ml. Installieren Sie den Wasserbehälter. Decken Sie den gemahlenen Kaffee mit der Kaffeeschale ab oder legen Sie das Kaffeepad ein. Setzen Sie das Fach in den Steckplatz ein. Stellen Sie eine saubere Tasse unter das Tablett. Das Gerät ist betriebsbereit.

8. Verwendung des Geräts

Nach Durchführung der genannten Schritte aus Pkt. 7 drücken Sie den Schalter auf dem Bedienfeld. Die Kaffeemaschine startet. Die Erwärmung der internen Heizung beginnt, und dann wird das Wasser aus dem Behälter durch die Heizung und die Kaffeeschale in die Tasse gegossen. Der Brühvorgang endet automatisch, wenn das Wasser im Behälter vollständig leer ist.

Das Gerät ist gegen Betrieb ohne Wasser geschützt. Achten Sie dennoch vor Gebrauch darauf, dass sich ausreichend Wasser im Behälter befindet, denn bei Beschädigung des Schutzes wird das Gerät zerstört und es kann Brandgefahr entstehen.

9. Laufende Bedientätigkeiten

Pflege und Reinigung

Reinigen Sie regelmäßig das gesamte Gerät und achten Sie besonders auf die Reinigung der Elemente, die direkt am Kaffeebrühprozess beteiligt sind. Diese Elemente sollten regelmäßig nach jedem Brühen mit Spülmittel gewaschen werden.

Reinigung des Kaffeebehälters und des Wassertanks

Nach dem Entfernen des Tabletts aus der Buchse der Maschine und dem Entleeren von Kaffeeresten sollten alle Elemente gründlich gewaschen werden. Entleeren und trocknen Sie den Wassertank immer gründlich, besonders im Sommer bei hohen Außentemperaturen. Unter solchen Bedingungen ist es besonders wichtig, das Gerät sauber zu halten.

Der Aufbewahrungsbereich des Geräts sollte für Kinder unzugänglich sein.

Wenn das Gerät zur Reparatur an das Service-Center geschickt werden muss, sollte es gegen unbeabsichtigte mechanische Beschädigungen geschützt werden und die Akkus müssen aus der Ladebuchse genommen werden

Führen Sie niemals Wartungsarbeiten am Gerät durch, während es an die Stromquelle angeschlossen ist.

Entfernen Sie vor jeder Wartung den Akku aus dem Akkufach des Geräts.
Die Wartung des Geräts besteht darin, alle für den normalen Betrieb notwendigen Elemente in angemessener Sauberkeit zu halten. Verwenden Sie zur Reinigung keine Lösungsmittel, da dies zu irreversiblen Schäden am Gehäuse und anderen Kunststoffteilen führen kann.

Akkuwartung

Vermeiden Sie es, den Akku unmittelbar nach intensiver Nutzung aufzuladen. Lagern Sie den Akku aufgrund seiner Eigenschaften nicht vollständig entladen, da er sich dann unter das kritische Niveau entladen und dauerhaft beschädigt werden kann.
Die Batterie darf nicht mit Wasser gereinigt werden, da dies einen internen Kurzschluss verursachen kann, der zu dauerhaften Schäden führen kann.
Bei Nichtgebrauch sollte der Akku daher teilgeladen (auf ca. 40 %) gelagert werden. Laden Sie den Akku auf, bevor er vollständig entladen ist. Lagern Sie Batterien bei Temperaturen zwischen 10 und 30 °C. Wenn er bei niedrigen Temperaturen gelagert wird, verliert es schneller an Kapazität.
Das Aufladen des Akkus ist im Handbuch des SAS + ALL Akkus und Ladegeräts beschrieben.

Entfernen des Akkus

Um den Akku zu entfernen, drücken Sie die Entriegelungstaste an der Vorderseite des Akkus. Ziehen Sie den Akku aus dem Steckplatz. Um den Akku zu installieren, setzen Sie den Akku in den Steckplatz ein und drücken Sie ihn dann fest, bis die Griffverriegelung einrastet.

10. Ersatzteile und Zubehör

Empfohlenes Zubehör

Das Gerät aus der SAS+ALL-Linie kann mit jedem Akku und Ladegerät aus der SAS+ALL-Linie ausgestattet werden.
Zum Kauf von Ersatzteilen und Zubehör wenden Sie sich bitte an den Service von Dedra Exim. Die Kontaktdaten befinden sich auf Seite 1 der Bedienungsanleitung. Bei der Bestellung von Ersatzteilen ist die auf dem Typenschild angegebene Chargennummer sowie die Teilenummer aus der Montagezeichnung anzugeben.
Während der Garantiezeit werden Reparaturen zu den auf der Garantiekarte angegebenen Bedingungen durchgeführt. Bitte übergeben Sie das reklamierte Produkt zur Reparatur am Kaufort (der Verkäufer ist zur Abnahme des beworbenen Produkts verpflichtet), senden Sie es an den Dedra Exim Zentralservice oder senden Sie es an den Ihrem Wohnort nächstgelegenen Service (Service-Liste unter www.dedra.pl). Wir bitten Sie höflichst, die ausgefüllte Garantiekarte beizufügen. Nach Ablauf der Garantiezeit werden Reparaturen durch den Zentralservice durchgeführt. Das beschädigte Produkt sollte an den Service gesendet werden (Versandkosten werden vom Benutzer getragen).

11. Selbständige Fehlerbehebung

⚠ ACHTUNG **Trennen Sie das Gerät von der Stromversorgung, bevor Sie versuchen, Störungen selbst zu beheben.**

PROBLEM	URSACHE	LÖSUNG
Die Kaffeemaschine funktioniert nicht	Akku entladen	Akku aufladen
	Kein Wasser im Behälter	Wasser auffüllen
Sie macht keinen Kaffee	Kein Kaffee im Behälter	Kaffee auffüllen
	Verstopfter Behälter	Kaffeebehälter reinigen
Die Maschine brüht zu wenig oder zu viel Kaffee	Zu wenig oder zu viel Wasser im Tank	Gießen Sie die erforderliche Menge Wasser ein

12. Lieferumfang des Gerätes, Schlussbemerkungen

1. Entstauber - 1 Stk. 2. Flache Bürste - 1 Stk. 3 – kleine Düse – 1 Stk. 4. Kabel - 1 Stk. 5.- HEPA-Filter - 1 Stk.

13. Nutzerinformationen über die abgabe von gebrauchten elektro- und elektronik-altgeräten (betrifft Haushalte)



Das auf den Produkten oder in den Begleitunterlagen abgebildete Symbol weist darauf hin, dass defekte elektrische oder elektronische Geräte nicht mit dem Hausmüll entsorgt werden dürfen. Wenn Sie Bauteile entsorgen, wiederverwenden oder verwerten möchten, bringen Sie diese bitte zu einer speziellen Sammelstelle, wo sie kostenlos angenommen werden. Informationen über die Standorte von Sammelstellen für Altgeräte finden Sie bei den örtlichen Behörden, z. B. auf deren Websites.
Durch die korrekte Entsorgung des Geräts schonen Sie wertvolle Ressourcen und vermeiden negative Auswirkungen auf die Gesundheit und die Umwelt, die sich aus dem möglichen Vorhandensein von gefährlichen Stoffen, Gemischen und Bestandteilen in dem Gerät ergeben.
Bei unsachgemäßer Entsorgung drohen Strafen nach den jeweiligen örtlichen Vorschriften.
Benutzer in EU-Ländern: Wenn Sie elektrische oder elektronische Geräte entsorgen müssen, wenden Sie sich bitte an die nächstgelegene Verkaufsstelle oder Ihren Lieferanten, der Ihnen weitere Informationen geben kann.
Entsorgung in Ländern außerhalb der Europäischen Union: Dieses Symbol gilt nur für Länder innerhalb der Europäischen Union. Sollten Sie dieses Produkt entsorgen

wollen, wenden Sie sich bitte an Ihre örtlichen Behörden oder Ihren Händler, um die richtige Entsorgungsmethode zu erfahren.

Garantiekarte

für

Katalognummer: Lotnummer: .....

(im Weiteren **Produkt** genannt)

Kaufdatum des Produkts: .....

Stempel des Verkäufers

Datum und Unterschrift des Verkäufers: .....

Erklärung des Benutzers:
Ich bestätige, dass ich über die Bedingungen der Garantie sowie Folgen der Nichtbeachtung von den in der Bedienungsanleitung und Garantiekarte enthaltenen Anweisungen informiert wurde. Die Bedingungen dieser Garantie sind mir bekannt, was ich mit meiner eigenhändigen Unterschrift bestätige:

....

Datum und Ort Unterschrift des Käufers

I. Haftung für das Produkt

1. **Garant** - DEDRA EXIM sp. z o.o. mit Sitz in Pruszków, Adresse: ul. 3 Maja 8, 05-800 Pruszków, Reg.-Nr. KRS 0000062517, Amtsgericht für Warschau, XIV Wirtschaftsabteilung des Nationalen Gerichtsregisters, Steuernummer 527-020-49-33, Stammkapital: 100 980.00 zł.
2. Zu den in dieser Garantiekarte bestimmten Bedingungen erteilt der Garant hiermit Garantie für das Produkt, das vom Vertrieb des Garants stammt.
3. Die Garantiehaftung umfasst nur Mängel, deren Entstehung auf die im Produkt zum Zeitpunkt seiner Aushändigung dem Benutzer enthaltenen Fehler zurückzuführen ist.
4. Im Rahmen der Garantie gewinnt der Benutzer das Recht zur kostenlosen Reparatur des Produkts, soweit der Mangel innerhalb der Garantiezeit offenbart wurde. Die Art und Weise, auf die das Produkt repariert wird (Methode der Reparatur) wird vom Garanten bestimmt. Falls der Garant feststellt, dass die Reparatur nicht möglich ist, behält sich der Garant das Recht vor, das mangelhafte Element oder das ganze Produkt gegen ein freies von Mängeln zu tauschen, den Preis des Produkts zu mindern oder vom Vertrag abzutreten.
5. Gegenüber einem Benutzer, der kein Verbraucher im Sinne des Gesetzes vom 23. April 1964 Zivilgesetzbuch ist, ist die Schadensersatzhaftung des Garanten für die sich aus dieser Garantie ergebenden und/oder im Zusammenhang mit ihrer Erteilung und Ausübung stehenden Schäden, ohne Rücksicht auf den Rechtstitel, maximal auf den Wert des mangelhaften Produkts begrenzt.

II. Garantiezeit

Elemente des Produkts, die mit der Garantie umfasst sind	Dauer des Garantieschutzes
DED6920	24 Monate ab dem Kaufdatum des Produkts das auf dieser Garantiekarte angegeben ist

III. Bedingungen der Inanspruchnahme der Garantie

1. Vorlegung der ausgefüllten Garantiekarte vom Benutzer sowie Glaubhaftmachung der Kaufumstände vom Benutzer, z.B. durch Vorlegung eines Kassenbelegs, einer Rechnung, usw. Damit die Reklamation reibungslos durchgeführt werden kann, wird es empfohlen, dass der Benutzer alle in dem "Lieferumfang" genannten Elemente, der in der Bedienungsanleitung beschrieben wurde, zusammen mit dem Produkt zur Reklamation abgibt.
2. Beachtung der in der Bedienungsanleitung und Garantiekarte enthaltenen Anweisungen vom Benutzer.
3. Die Garantie umfasst nur das Gebiet der Republik Polen und der EU.
4. Die Garantie umfasst nicht die Mängel des Produkts, die infolge von folgenden Ursachen entstanden sind:
a. Nichtbeachtung der in der Bedienungsanleitung bestimmten Bedingungen vom Benutzer, insbesondere in Bezug auf richtige Nutzung, Wartung und Reinigung;
b. Verwendung von Reinigungs- oder Wartungsmitteln vom Benutzer, die im Widerspruch zu der Bedienungsanleitung stehen;
c. Unrichtige Aufbewahrung und unrichtiger Transport des Produkts vom Benutzer;
d Eigenmächtige Veränderungen und/oder Umbauten am Produkt vom Benutzer, die mit dem Garant nicht abgestimmt wurden;
e. Verwendung von Betriebsmaterialien und Ersatzteilen vom Benutzer, die im Widerspruch zu der Bedienungsanleitung stehen.
5 Der Benutzer, der kein Verbraucher im Sinne des Gesetzes vom 23. April 1964 Zivilgesetzbuch ist, verliert Garantieansprüche für das Produkt, an dem:
- Seriennummer, Datumsangaben und Typenschilder vom Benutzer entfernt, verändert oder beschädigt wurden;
- Plomben vom Benutzer beschädigt wurden oder Spuren des Hantierens an ihnen tragen.
6. **Achtung!** Die mit täglicher Bedienung des Produkts verbundenen Tätigkeiten, die sich u.a. aus der Bedienungsanleitung ergeben, sind vom Benutzer auf eigene Rechnung und eigene Kosten auszuführen.

IV. Reklamationsverfahren

1. Falls unrichtige Arbeit des Produkts festgestellt wird, soll man sich vor der Anmeldung der Reklamation vergewissern, dass alle insbesondere in der Bedienungsanleitung bestimmten Bedientätigkeiten richtig ausgeführt wurden.
2. Die Reklamation soll man unverzüglich, am besten innerhalb von 7 Tagen ab Feststellung des Mangels am Produkt anmelden. Der Benutzer, der kein Verbraucher im Sinne des Gesetzes vom 23. April 1964 Zivilgesetzbuch ist, verliert Garantieansprüche für das Produkt, im Falle, wenn die Reklamation nicht innerhalb von 7 Tagen angemeldet wird.
3. Die Reklamation kann u.a. am Verkaufsort, an dem das Produkt gekauft wurde, beim Garantieservice oder schriftlich auf folgende Adresse angemeldet werden: DEDRA EXIM sp. z o.o., ul. 3 Maja 8, 05-800 Pruszków.
4. Der Benutzer kann die Reklamation unter Verwendung des Formulars anmelden, das auf der Internet www.dedra.pl zugänglich ist. ("Formular zur Anmeldung der Reklamation aufgrund der Garantie").
5. Die Adressen von Garantieservice-Stellen für jeweilige Länder sind auf der Internetseite www.dedra.pl zugänglich. Im Falle, wenn keine Garantieservice-Stelle im jeweiligen Land vorhanden ist, soll man die Reklamationsanmeldung aufgrund der Garantie an folgende Adresse richten: DEDRA EXIM sp. z o.o. ul. 3 Maja 8, 05-800 Pruszków (Polska).
6. Im Hinblick auf die Sicherheit des Benutzers ist die Nutzung eines mangelhaften Produkts untersagt..
7. Achtung!!! Nutzung eines mangelhaften Produkts gefährdet der Gesundheit und dem Leben des Benutzers.
8. Erfüllung der sich aus der Garantie ergebenden Pflichten erfolgt innerhalb von 14 Werktagen ab der Rückgabe des beanstandeten Produkts vom Benutzer.
9. Vor der Rückgabe des mangelhaften Produkts zur Reklamation soll man es reinigen. Das beanstandete Produkt soll sorgfältig vor möglichen Beschädigungen während des Transports abgesichert werden (es wird empfohlen das beanstandete Produkt in Originalverpackung zu bringen).
10. Die Garantiezeit wird um die Zeit verlängert, in der der Benutzer das mit der Garantie umfasste Produkt infolge des Mangels nicht benutzen konnte.
Die sich aus den Vorschriften über die Gewährleistung für Mängel von verkauften Sachen ergebenden Rechte des Benutzers werden von dieser Garantie weder ausgeschlossen noch eingeschränkt oder eingestellt

SI Kazalo

1. Fotografije in risbe
2. Opis naprave
3. Namembnost naprave
4. Omejitve uporabe
5. Tehnični podatki
6. Priprava za delo
7. Vklop naprave
8. Uporaba naprave
9. Tekoča vzdrževalna opravila
10. Nadomestni deli in dodatna oprema
11. Samoodpravljanje napak
12. Kompletacija naprave
13. Informacije za uporabnike o tem, kako odstranjevati odrabljene električne in elektronske naprave
14. Garancijski list

Splošni varnostni predpisi so priložni kot ločena knjižica.
Izjava o skladnosti je na voljo na sedežu Dedra Exim Sp. z o.o.

OPOZORILO. Pred začetkom uporabe naprave preberite vsa s klicajem označena opozorila in vsa navodila.

Neupoštevanje spodaj navedenih varnostnih opozoril in navodil je lahko vzrok električnega udara, požara ali hudih poškodb. Shranite vsa opozorila in navodila za morebitno kasnejšo uporabo.

POZOR **Naprava iz linije SAS+ALL je zasnovana za delo samo s skupaj polnilniki in baterijami iz linije SAS+ALL.**

Li-Ion baterija in polnilnik nista del kupljene naprave in ju je treba kupiti posebej. Prepovedana je uporaba baterij in polninikov, ki niso namenjeni za to napravo.

2. Opis naprave

Slika A. 1. Prenosni ročaj, 2. Mesto za baterijo, 3. Skodelica, 4. Vsebnik za kavo, 5. Stikalo, 6. Posoda za vodo

3. Namembnost naprave

Kavni aparat na baterijo omogoča pripravo napitkov iz mlete kave na lokacijah, kjer ni možnosti napajanja električnih naprav iz električnega omrežja.
Napravo je dovoljeno uporabljati pri obnovitvenih in gradbenih delih, v delavnicah za izvajanje popravil ter v okviru ljubiteljskih dejavnosti, ob upoštevanju dejanskih in dovoljenih pogojev uporabe, kot so navedeni v navodilih za uporabo.

4. Omejitve uporabe

POZOR **Napravo je dovoljeno uporabljati samo v skladu s spodnjimi "Dovoljenimi pogoji dela z napravo".**

POZOR **Kakršne koli samovoljne uvedbe sprememb v mehansko in električno strukturo, modifikacije naprave ali taka izvajanja vzdrževanja ali servisiranja, ki niso skladna z opisi v navodilih za uporabo, se štejejo za nedovoljena in imajo za posledico takojšnjo izgubo garancijskih pravic, izjava o skladnosti pa preneha veljati.**
Uporaba, ki ni v skladu z namembnostjo naprave ali je neskladna z navodili za uporabo, ima za posledico takojšnjo izgubo garancijskih pravic.

DOVOLJENI POGOJI UPPORABE

Uporabljati samo v zaprtih prostorih. Temperaturno območje polnjenja baterije 10-30 °C. Ne izpostavljati temperaturam prek 45 °C. Ščititi pred vlago in atmosferskimi padavinami,

5. Tehnični podatki

Model naprave	DED6920
Delovna napetost [V]	18 d.c.
Prostornina posode za vodo [ml]	240
Temperatura vode [°C]	80-90

6. Priprava za delo

POZOR **Naprava je del linije SAS+ALL, zato jo je možno uporabljati le v okviru ustreznega sestava, sestoječega se iz naprave ter specificirane baterije in polnilnika. Uporaba drugih baterij in polnilnikov je prepovedana.**

POZOR **Spodaj opisana pripravljalna opravila je treba opraviti pri odklopljenem viru napajanja.**

Pred prvo uporabo je treba temeljito oprati vse dele kavnega aparata, ki pridejo v stik s pitno vodo in kavo, torej posodo za vodo, vsebnik za kavo, skodelico, ter zagnati aparat, da se ga izprazne ostankov tovarniške zaščite. V tem cilju je treba najprej zgoraj omenjene elemente temeljito oprati z vodo in detergentom. Nato sklopiti z napravo napolnjeno baterijo SAS+ALL, napolniti posodo s čisto vodo in jo namestiti v komoro kavnega aparata, namestiti v ustrezno komoro še vsebnik za kavo (brez kave), postaviti pod vsebnik skodelico in začeti kuhati vodo. Po končanem kuhanju v skodelico vlito vodo iz skodelice izlijte, nakar po ohladitvi ponovno sperite z vodo z detergentom vse elemente, ki pridejo v stik z vodo in kavo.

POZOR

7. Vklop naprave

POZOR **Napravo se napaja z baterijo z napetostjo 18 V.**

Napolnjeno baterijo potisnite v vodilo vtičnice za baterijo, dokler se zapah ročaja ne aktivira. Posodo prelijte s hladno, čisto vodo. Uporabite količino vode, ki je potrebna za pripravo ene kave. V primeru uporabe kave v prahu - pribl. 160 mlm, v primeru kavnega stroka pa pribl. 120 ml. Namestite posodo za vodo. Mleto kavo pokrijte s pladnjem za kavo ali vstavite kavni podstavek. Namestite pladenj v režo. Pod pladenj postavite čisto skodelico. Naprava je pripravljena za delovanje.

8. Uporaba naprave

Po izvedbi korakov iz točke 7. pritisnite stikalo na upravljalni plošči. Kavni aparat se zažene. Notranji grelnik se začne segrevati, nato se začne voda prelivati iz posode skozi grelnik in vsebnik za kavo v skodelico. Proces priprave kave se samodejno zaključi, ko je posoda za vodo popolnoma prazna.
Naprava ima zaščito pred delovanjem brez vode. Vendar se je treba kljub temu vsakokrat prepričati, da je v posodi zadostna količina vode, kajti če ni tako, se lahko v primeru poškodovanosti zaščite naprava uniči in lahko se pojavi tudi nevarnost požara.

9. Tekoča vzdrževalna opravila

Vzdrževanje in čiščenje

Redno čistiti celotno napravo, pri čemer posebno pozornost namenjati čiščenju tistih elementov, ki so neposredno udeleženi v procesu priprave kave. Te elemente je treba po vsakem kuhanju kave temeljito umiti z vodo in detergentom.

Umivanje vsebnika za kavo in posode za vodo

Po odstranitvi vsebnika iz komore naprave in izpraznitvi ostankov kave iz njega je treba temeljito umiti vse njegove elemente. Redno je treba izpraznitи in temeljito osušiti posodo za vodo, še zlasti poleti, ko je zunanja temperatura visoka. V takšnih pogojih je še posebej pomembno, da je naprava vedno čista.

POZOR **Prostor za shranjevanje naprave mora biti nedostopen otrokom.**

Če morate napravo poslati v servis na popravilo, jo prej zaščitite pred nevarnostmi mehanskih poškodb tekom dostave ter odstranite baterijo z ležišča polnilnika.

POZOR **Nikoli se ne sme izvajati nobenih vzdrževalnih opravil na napravi, ko je le-ta priključena na vir napajanja.**

Pred začetkom kakršnih koli vzdrževalnih opravil je treba odstraniti baterijo z ležišča v napravi.
Vzdrževanje naprave zajema vzdrževanje v pravilnem čistem stanju vseh njenih elementov, potrebnih za normalno delovanje. Za čiščenje se ne sme uporabljati nobenih topil, saj lahko to povzroči nepopravljive poškodbe ohišja in drugih elementov iz umetnih materialov.

Vzdrževanje baterije

Ne polnite baterije takoj po njeni intenzivni uporabi. Glede na lastnosti baterie se le-te ne sme hraniti popolnoma izpraznjene, saj se lahko v takem primeru izprazne pod kritično mejo in s tem trajno poškoduje.
Baterije se ne sme čistiti z vodo, saj se lahko s tem povzroči notranji kratek stik ter s tem nepopravljive poškodbe.
Baterijo, ki se je ne bo uporabljalo, je torej treba shraniti delno napolnjeno (do pribl. 40 %). Baterijo napolniti, predno se popolnoma ne izprazne. Baterijo hraniti pri temperaturi 10-30 °C. V primeru hrambe pri nizkih temperaturah, hitreje izgubi zmogljivost.
Polnjenje baterije je opisano v navodilih za uporabo baterije in polnilnika iz linije SAS+ALL.

Odstranitev baterije iz naprave

V cilju odstranitve baterije pritisnite gumb za sprostitev na sprednji strani baterije. Izvlecite baterijo z ležišča. Baterijo namestite v napravo s potisnitvijo le-te v ležišče tako, da se njegov zapah zaskoči.

10. Nadomestni deli in dodatna oprema

Priporočena dodatna oprema

Napravo iz linije SAS+ALL se lahko opremi s katero koli baterijo in polnilnikom iz linije SAS+ALL.
Za nakup nadomestnih delov in dodatne opreme se obrnite na servis Dedra Exim. Kontaktne podatke najdete na 1. strani navodil.
Pri naročanju rezervnih delov navedite številko partije z nazivne tablice in številko dela iz montažne risbe.
V garancijskem roku bodo popravila izvršena pod pogoji, navedenimi v garancijskem listu. Reklamirani izdelek je treba dostaviti v popravilo na kraj nakupa (prodajalec je dolžan reklamirani izdelek sprejeti), lahko se ga tudi pošlje v centralni servis Dedra Exim ali v servis, ki je najbližji vašemu prebivališču (seznam servisov je na voljo na www.dedra.pl). Prosimo, da izdelku priložite izpolnjen garancijski list. Po preteku garancijskega obdobja popravila opravlja centralni servis. Poškodovan izdelek je se pošlje v servis (stroške dostave krije uporabnik).

11. Samoodpravljanje napak

Pred pristopom k odpravljanju napak je treba napravo odklopiti od vira napajanja.

PROBLEM	VZROK	REŠITEV
Kavni aparat ne deluje	Izpraznjena baterija	Napolnite baterijo
	V posodi ni vode	Dolijte vodo
Ne pripravlja kave	V vsebniku ni kave	Dodajte kavo
	Zamašen vsebnik	Očistite vsebnik za kavo
Aparat skuha premalo ali preveč kave	Premalo ali preveč vode v posodi za vodo	Nalivajte potrebne količine vode

12. Kompletacija naprave, zaključne pripombe

1. Sesalnik - 1 kos 2. Ploščata ščetka - 1 kos 3. - majhna šoba - 1 kos 4. Vod - 1 kos 5. - filter tipa HEPA - 1 kos.

13. Informacija za uporabnike o odstranjevanju električne in elektronske opreme

(zadeva gospodinjstva)

Simbol, ki je prikazan na izdelkih ali spremljajoči dokumentaciji, označuje, da se okvarjene električne ali elektronske opreme ne sme odlagati med gospodinjske odpadke. Če želite sestavne dele zavreči, ponovno uporabiti ali predelati, jih je treba odpeljati na specializirano zbirno mesto, kjer jih bodo sprejeli brezplačno. Informacije o lokacijah zbirnih mest za rabljeno opremo zagotavljajo lokalni organi, npr. na svojih spletnih straneh.
S pravilnim odstranjevanjem naprave lahko ohranimo dragocene vire ter se izognemo negativnim vplivom na zdravje in okolje zaradi morebitne prisotnosti nevarnih: snovi, zmesi in sestavnih delov v opremi.
Zaradi nepravilnega odlaganja odpadkov vam grozijo kazni v skladu z ustreznimi lokalnimi predpisi.
Uporabniki v državah EU: Če želite odstraniti električno ali elektronsko opremo, se obrnite na najbližje prodajno mesto ali na dobavitelja, ki vam bo zagotovil dodatne informacije.
Odstranjevanje v državah zunaj Evropske unije: Ta simbol velja samo za države Evropske unije. Če želite ta izdelek zavreči, se obrnite na lokalne organe ali prodajalca, da vam pojasnijo pravilen način odstranjevanja.

Garancijski list

za

Kataloška št.:……. št. partije:.....

(v nadaljevanju Proizvod)

Datum nakupa Proizvoda: .....

Žig prodajalca

Datum in podpis prodajalca: .....

Izjava uporabnika:

Potrjujem, da sem bil seznanjen s pogoji garancije in posledicami neupoštevanja navodil v navodilih za uporabo in garancijskem listu. Znani so mi pogoji te garancije, kar potrjujem z lastnoročnim podpisom:

....

Datum in kraj Podpis uporabnika

I. Odgovornost za Proizvod

1. Garant - Dedra Exim Sp. z o.o. s sedežem v Pruškovu, naslov: ul. 3 Maja 8, 05-800 Pruszków, Poljska, št. KRS (vpisa v državni sodni register Poljske) 0000062517, vpis izvršilo Okrajno sodišče za gl. mesto Varšavo v Varšavi, njegov

14. gospodarski oddelek Državnega sodnega registra *(KRS – Krajowy Rejestr Sądowy)*, davčna številka 527-020-49-33, osnovni kapital: 100.980,00 PLN.
2. Garant pod pogoji, določenimi v tem garancijskem listu, podeljuje garancijo za Proizvod, ki ga je dobavil.
3. Odgovornost iz naslova garancije zajema samo napake, izhajače iz razlogov, prisotnoh v samem Proizvodu v času njegove izdaje uporabniku.
4. Garancija daje Uporabniku pravico do brezplačne odprave napake na Proizvodu, če se napako odkrije v garancijskem obdobju. Način odprave napake na Proizvodu (metoda odprave napake) je odvisen od odločitve Garanta. Garant si za primer svoje ugotovitve, da popravila ni možno izvesti, pridržuje pravico do zamenjave okvarjenega elementa ali celotnega Proizvoda z brezhibnim, znižanja cene Proizvoda ali odstopa od pogodbe.
5. V odnosu do Uporabnika, ki ni potrošnik v smislu poljskega Civilnega zakonika *(Kodeks Cywilny)* z dne 23. aprila 1964., je odškodninska odgovornost Garanta za škodo, ki izhaja iz te garancije in/ali je v zvezi z njeno sklenitvijo in izvajanjem, ne glede na pravni naslov, omejena do vrednosti brezhibnega Proizvoda, ki je okvarjen.

II. Garancijsko obdobje

Elementi Proizvoda	Trajanje garancijske zaščite
DED6920	24 mesecev od dneva nakupa Proizvoda, navedenega v tem garancijskem listu

III. Garancijski pogoji

1. Predložitev izpolnjenega garancijskega lista Proizvoda s strani Uporabnika ter dokazila okoliščin nakupa Proizvoda s strani Uporabnika, npr. v obliki blagajniškega potrdila, računa ipd. V cilju pravilne izvedbe reklamacijskega postopka se priporoča, naj Uporabnik skupaj s Proizvodom, ki ga reklamira, predloži vse elemente, navedene v „Kompletacija naprave" v navodilih za uporabo.
2. Ravnanje Uporabnika skladno s priporočili v navodilih za uporabo in garancijskem listu.
3. Garancija zajema samo ozemlje Republike Poljske in EU.
4. Garancija ne zajema okvar Proizvoda, nastalih še zlasti zaradi:
a. Uporabnikovega neupoštevanja pogojev, določenih v Navodilih za uporabo, še zlasti glede pravilne uporabe, vzdrževanja in čiščenja;
b. Uporabnikove uporabe čistilnih ali vzdrževalnih sredstev, neskladnih z navodili za uporabo;
c. Uporabnikovega neustreznega skladiščenja in prevoza Proizvoda;
d. Uporabnikovih nepooblaščenih sprememb in/ali modifikacij Proizvoda brez dogovora z Garantom;
e. Uporabnikove uporabe potrošnega materiala v Proizvodu, neskladnega z navodili za uporabo.
5. Uporabnik, ki ni potrošnik v smislu poljskega Civilnega zakonika z dne 23. aprila 1964., izgubi garancijo za Proizvod, na katerem:
- je Uporabnik odstranil, spremenil ali poškodoval serijske številke, datumske oznake in nazivne tablice;
- je Uporabnik poškodoval plombe ali so na njih vidni znaki poseganja vanje s strani Uporabnika.

⚠ NAPOMENA 6. Pozor! Opravila, povezana z vsakodnevno uporabo Proizvoda, ki so med drugim navedena v navodilih za uporabo, izvaja Uporabnik sam in na lastne stroške.

IV. Reklamacijski postopek

1. V primeru ugotovitve nepravilnega delovanja Proizvoda se je treba pred prijavo reklamacije prepričati, da so bila pravilno opravljena vsa opravila, še zlasti tista, navedena v navodilih za uporabo.
2. Priporoča se reklamacijo prijaviti takoj, najbolje v 7 dneh od dneva opazitve napake na Proizvodu. Uporabnik, ki ni potrošnik v smislu poljskega Civilnega zakonika z dne 23.4.1964, izgubi pravice, izhajajoče iz te garancije, če reklamacije ne prijavi v 7 dneh.
3. Reklamacijo se lahko prijavi, med drugim, na mestu nakupa Proizvoda, v garancijskem servisu ali pisno s pismom, poslanim na naslov: Dedra Exim Sp. z o.o., ul. 3 Maja 8, 05-800 Pruszków, Poljska.
4. Uporabnik lahko prijavi reklamacijo z uporabo obrazca, ki je na voljo na spletni strani www.dedra.pl. ("Obrazec za prijavo reklamacije na podlagi garancije").
5. Naslovi garancijskih servisov za posamezne države so na voljo na www.dedra.pl. V primeru, da za dano državo ne bi bilo navedenega garancijskega servisa, se priporoča poslati reklamacijo na podlaghi garancije na ta naslov: Dedra Exim Sp. z o.o., ul. 3 Maja 8, 05-800 Pruszków (Poljska).
6. V cilju varnosti Uporabnika se prepoveduje uporabo okvarjenega Proizvoda.
7. Pozor! Uporaba okvarjenega Proizvoda je nevarna za zdravje in življenje Uporabnika.
8. Obveznosti iz garancije bodo izpolnjene v 14 delovnih dneh od dneva dostave reklamiranega Proizvoda.
9. Priporoča se pred dostavo okvarjenega Proizvoda le-tega očistiti. Priporoča se reklamirani Proizvod skrbno zaščititi pred poškodbami pri transportu (najbolje je reklamirani Proizvod dostaviti v originalni embalaži).
10. Garancijsko obdobje se podaljša za čas, v katerem Uporabnik Proizvoda, za katerega velja garancija, zaradi njegove okvare ni mogel uporabljati.
Garancija ne izključuje, ne omejuje in začasno ne odpravlja pravic Uporabnika, izhajajočih iz predpisov o poroštvu za napake na prodani stvari.

V skladu s členom 13(1) in (2) Uredbe (EU) 2016/679 Evropskega parlamenta in Sveta z dne 27. aprila 2016 o varstvu posameznikov pri obdelavi osebnih podatkov in o prostem pretoku takih podatkov ter o razveljavitvi Direktive 95/46/ES (v nadaljnjem besedilu: RODO) vas obveščamo

1. Skrbnik vaših osebnih podatkov, podanih v obrazcu, je DEDRA-EXIM sp z o.o. s sedežem v Pruškovu [Pruszków], ul. 3 Maja 8, 05-800 Pruszków, Poljska (v nadaljevanju: "Skrbnik").
2. Vaši podatki bodo obdelovani le za namene izvedbe garancijskega postopka zanapravo v skladu s črko b prvega odst. 6. člena Splošne uredbe o varstvu podatkov EU (v nadaljevanju: »SUVP«). Dajanje podatkov je prostovoljno, a nujno potrebno za izvedbo garancijskega postopka.
3. Vaše podatke bomo obdelovali skozi čas potekanja garancijskega postopka in za namene arhiviranja za primer morebitne potrebe obrambe pred zahtevki do Skrbnika, vendar najdlje do izteka roka njihovega zastaranja.
4. Vaše podatke se sme razkriti samo subjektom, ki obdelujejo podatke za Skrbnika na podlagi pisne pogodbe o zaupanju osebnih podatkov v obdelavo in sicer, med drugim, subjektom, ki izvajajo storitve tehničnega servisa, storitve gostovanja ter vzdrževanja spletnega mesta, IT storitve, izvajalcem kurirskih storitev ipd.. Skrbnikovi dobavitelji so dolžni zagotavljati varnost podatkov ter izpolnjevati zahteve obvezujočih predpisov prava v zvezi z varstvom osebnih podatkov ter ne smejo uporabljati zaupanih jim osebnih podatkov za namene, ki niso določeni v pogodbi s Skrbnikom.
5. Vaši podatki ne bodo obdelovani na avtomatiziran način, v tem na način profiliranja, in ne bodo posredovani v tretjo državo/mednarodni organizaciji.
6. Imate v vsakem trenutku pravico dostopa do svojih podatkov ter pravico do popravka, izbrisa, omejitve obdelave le-teh, pravico do prenosa podatkov na drug subjekt, pravico do ugovora zoper njihovo obdelavo.
7. V vseh zadevah v zvezi z obdelavo vaših osebnih podatkov s strani Skrbnika nas lahko kontaktirate s sporočilom na ta e-poštni naslov: daneosobowe@dedra.pl ;
8. Imate pravico vložiti pritožbo pri organu, ki je v dani državi pristojen za varstvo osebnih podatkov;

HR Sadržaj

1. Slike i crteži
2. Opis uređaja
3. Namjena uređaja
4. Ograničenje uporabe
5. Tehnički podaci
6. Priprema za uporabu
7. Uključivanje uređaja
8. Uporaba uređaja
9. Održavanje
10. Zamjenski dijelovi i pribor
11. Samostalno otklanjanje kvarova
12. Komplet uređaja
13. Informacija za korisnike o odlaganju električne i elektroničke opreme
14. Jamstveni list

Opći sigurnosni uvjeti uključeni su kao posebna brošura.
Izjava o sukladnosti dostupna je u sjedištu Dedra Exim Sp. z o.o.

⚠ UPOZORENJE. Prije uporabe uređaja pročitajte sva upozorenja označena uskličnikom i sve upute. ⚠

Nepoštivanje sljedećih sigurnosnih upozorenja i uputa može dovesti do strujnog udara, požara ili ozbiljnih ozljeda. Sačuvajte sva upozorenja i upute za buduću upotrebu .

Uređaj iz linije SAS+ALL dizajniran je za rad samo s punjačima i akumulatorima iz linije SAS+ALL.

Li-Ion akumulator i punjač nisu oprema kupljenog uređaja i moraju se nabaviti zasebno. Zabranjena je uporaba akumulatora i punjača koji nisu namijenjeni uređaju.

2. Opis uređaja

Slika A. 1. Ručka za transport, 2. Utičnica akumulatora, 3. Šalica, 4. Posuda za kavu, 5. Prekidač, 6. Spremnik za vodu

3. Namjena uređaja

Akumulatorski aparat za kavu omogućuje kuhanje mljevene kave na mjestima gdje nema pristupa mrežnom napajanju električnih uređaja.
Uređaj je dopušteno koristiti u renovacijskim i građevinskim radovima, radionicama za popravke, u amaterskim radovima, uz poštivanje uvjeta uporabe i dopuštenih radnih uvjeta sadržanih u uputama za uporabu.

4. Ograničenje uporabe

⚠ NAPOMENA **Uređaj se smije koristiti samo u skladu s dolje navedenim "Dopuštenim radnim uvjetima".**

⚠ NAPOMENA **Neovlaštene promjene mehaničke i električne konstrukcije, bilo kakve modifikacije, servisiranje koje nije opisano u uputama za uporabu smatrat će se nezakonitim i rezultirati gubitkom jamstvenih prava, a izjava o sukladnosti više neće vrijediti.**
Uporaba koja nije u skladu s namjenom ili uporaba koja nije u skladu s uputama za uporabu rezultirat će gubitkom jamstvenih prava.

DOPUŠTENI UVJETI RADA

Za uporabu isključivo vani. Raspon temperature punjenja akumulatora 10 - 30°C. Ne izlažite temperaturama iznad 45°C.. Zaštitite od vlage i oborina.

5. Tehnički podaci

Model uređaja	DED6920
Radni napon [V]	18 d.c.
Kapacitet spremnika za vodu [ml]	240
Temperatura vode [°C]	80-90

6. Priprema za uporabu

NAPOMENA
NAPOMENA
NAPOMENA

Uređaj je dio SAS+ALL linije, stoga, da biste ga koristili, morate kompletirati set koji se sastoji od uređaja, akumulatora i punjača. Zabranjena je uporaba drugih akumulatora i punjača.
Dolje opisane pripremne korake treba izvesti s isključenim izvorom napajanja.

Prije prve uporabe, temeljito operite sve dijelove aparata za kavu koji dolaze u dodir s pitkom vodom i kavom, to je spremnik za vodu, posuda za kavu, šalica i operite ure]aj vrelom vodom kako biste ga saprali ostatake tvorničke zaštite. Da biste to učinili, gore navedene elemente temeljito operite vodom i deterdžentom. Zatim spojite napunjeni SAS+ALL akumulator, napunite posudu čistom vodom, stavite posudu u komoru aparata za kavu, stavite posudu za kavu u komoru, stavite šalicu ispod posude i počnite kuhati. Nakon što je proces kuhanja gotov, izlijte vodu iz šalice, zatim isperite sve elemente koji imaju kontakt s vodom i ponovno operite vodom s deterdžentom.

7. Uključivanje uređaja

NAPOMENA

Uređaj se napaja akumulatorom od 18 V.

Gurnite napunjenu bateriju u vodilicu utičnice za bateriju dok se zasun ručke ne aktivira. Prelijte posudu hladnom, čistom vodom. Upotrijebite količinu vode potrebnu za kuhanje jedne kave. U slučaju korištenja kave u prahu - cca. 160 mlm, au slučaju mahune za kavu, cca. 120 ml. Ugradite spremnik za vodu. Pokrijte mljevenu kavu pladnjem za kavu ili umetnite kapsulu za kavu. Ugradite ladicu u utor. Stavite čistu šalicu ispod pladnja. Uređaj je spreman za rad.

8. Uporaba uređaja

Nakon izvođenja koraka navedenih u točki 7 pritisnite prekidač na upravljačkoj ploči. Aparat za kavu će se pokrenuti. Zagrijavanje unutarnjeg grijača će započeti, a zatim se voda iz posude izlijeva kroz grijač i spremnik za kavu u šalicu. Proces kuhanja automatski završava kada se voda u posudi potpuno isprazni.
Uređaj je zaštićen od rada bez vode. Usprkos tome prije uporabe provjerite ima li u posudi dovoljna količina vode, jer ako se zaštita ošteti, uređaj će biti uništen i može doći do opasnosti od požara.

9. Održavanje

Održavanje i čišćenje

Redovito čistite cijeli uređaj, pri čemu posebnu pozornost posvetite čišćenju onih elemenata koji su izravno uključeni u proces kuhanja kave. Ove elemente treba redovito prati deterdžentom nakon svakog kuhanja.

Čišćenje spremnika za kavu i spremnika za vodu

Nakon što izvadite spremnik iy utora aparata i ispraznite ga od ostataka kave, sve njegove elemente treba dobro oprati. Uvijek ispraznite i temeljito osušite spremnik za vodu, osobito ljeti kada je vanjska temperatura visoka. U takvim uvjetima posebno je važno održavati uređaj čistim.

NAPOMENA

Prostor za pohranu uređaja trebao bi biti nedostupan djeci.

Ako je potrebno uređaj poslati u servis na popravak, zaštitite ga od slučajnih mehaničkih oštećenja i izvadite baterije iz utora punjača.

NAPOMENA

Nikada ne izvodite održavanje uređaja spojenog na napajanje.

Prije bilo kakvog održavanja, izvadite akumulator iz utora uređaja.
Održavanje uređaja sastoji se od održavanja svih njegovih elemenata potrebnih za normalan rad u ispravnoj čistoći. Za čišćenje ne koristite nikakva otapala jer to može uzrokovati nepovratna oštećenja kućišta i ostalih plastičnih elemenata.

Održavanje akumulatora

Izbjegavajte punjenje baterije odmah nakon intenzivne uporabe. Zbog karakteristika akumulatora ne smije se skladištiti potpuno ispražnjen, jer se tada može isprazniti ispod kritične razine i trajno se oštetiti.
Akumulator se ne smije čistiti vodom jer može uzrokovati unutarnji kratki spoj koji može dovesti do trajnog oštećenja.
Neiskorišteni akumulator stoga treba skladištiti djelomično napunjen (do cca. 40%). Punite akumulator prije nego se potpuno isprazni. Čuvajte baterije na temperaturi od 10-30°C. Kada se čuva na niskim temperaturama, brže gubi kapacitet.
Punjenje baterije opisano je u uputama za akumulator i punjač iz linije SAS+ALL.

Način demontaže akumulatora

Za demontažu akumulatora pritisnite gumb za otpuštanje na prednjoj strani baterije. Izvucite bateriju iz utora. Za ugradnju baterije umetnite bateriju u utor, a zatim je pritisnite dok se zasun ručke ne uklopi.

10. Zamjenski dijelovi i pribor

Dostupan pribor

Uređaj iz linije SAS+ALL može biti opremljen bilo kojim akumulatorom i punjačem iz linije SAS+ALL.
Za kupnju rezervnih dijelova i pribora obratite se Dedra Exim servisu. Podaci za kontakt nalaze se na 1. stranici uputa.
Prilikom narudžbe rezervnih dijelova navedite broj PARTIJE koji se nalazi na natpisnoj pločici i broj dijela s montažnog crteža.
Tijekom jamstvenog roka popravci se vrše pod uvjetima navedenim u jamstvenom listu. Molimo pošaljite reklamirani proizvod na popravak u mjesto kupnje (prodavatelj je dužan prihvatiti reklamirani proizvod), pošaljite ga središnjem servisu Dedra Exim ili pošaljite servisu najbližem vašem mjestu stanovanja (popis usluga na www.dedra.pl). Molimo Vas da priložite popunjeni jamstveni list. Nakon isteka jamstvenog roka popravke obavlja središnji servis. Oštećeni proizvod treba poslati u Servis (troškove dostave snosi korisnik).

11. Samostalno otklanjanje kvarova

Prije samostalnog otklanjanja kvarova isključite napajanje uređaja.

PROBLEM	UZROK	RJEŠENJE
Aparat ne radi	Akumulator je ispražnjen	Napinite akumulator
	U posudi nema vode	Dopunite vodu
Ne kuha kavu	U spremniku nema kave	Dopunite kavu
	Začepljena posuda	Očistite spremnik
Aparat kuha premalo ili previše kave	Premalo ili previše vode u spremniku	Ulijte potrebnu količinu vode

12. Komplet uređaja, završni komentari

1. Usisavač - 1 kom. 2. Ravna četka - 1 kom. 3 - mala mlaznica - 1 kom. 4. Kabel - 1 kom. 5. - Filter tima HEPA - 1 kom.

13. Informacija za korisnike o odlaganju električne i elektroničke opreme (za kućanstva)

Ovaj simbol postavljen na proizvode ili popratnu dokumentaciju obavještava da se neispravni električni ili elektronički uređaji ne smiju odlagati s kućnim otpadom. Ispravan postupak u slučaju potrebe za zbrinjavanjem, ponovnom uporabom ili oporabom komponenti sastoji se od prijenosa uređaja na specijalizirano sabirno mjesto, gdje će biti besplatno prihvaćen. Informacije o lokacijama sabirnih točaka otpadne opreme pružaju lokalne vlasti, npr. na svojim web stranicama.
Pravilno zbrinjavanje uređaja omogućuje očuvanje dragocjenih resursa i izbjegavanje negativnog utjecaja na zdravlje i okoliš, do kojeg dolazi zbog mogućnosti da uređaji sadrže opasne tvari, smjese i sastavne dijelove.
Nepravilno odlaganje otpada podliježe kaznama predviđenim relevantnim lokalnim propisima.
Korisnici u zemljama Europske unije: Ako trebate odložiti električnu ili elektroničku opremu, obratite se najbližem prodavaču ili dobavljaču za dodatne informacije.
Odlaganje u zemljama izvan Europske unije: Ovaj simbol vrijedi samo za zemlje Europske unije. Ako trebate zbrinuti ovaj proizvod, obratite se lokalnim vlastima ili trgovcu radi pravilnog zbrinjavanja.

Jamstveni list

na

Kataloški broj: …… br. partije:.....

(u daljnjem tekstu Proizvod)

Datum nabavke Proizvoda: .....

Pečat prodavača

Datum i potpis prodavača: .....

Izjava Korisnika:
Potvrđujem da sam upoznat s uvjetima jamstva i posljedicama nepoštivanja smjernica sadržanih u Uputama za upotrebu i jamstvenom listu. Upoznat sam s uvjetima ovog jamstva, što potvrđujem svojim potpisom:

....

Datum i mjesto Potpis Korisnika

I. Odgovornost za Proizvod

1. Jamac - Dedra Exim Sp. z o.o. sa sjedištem u Pruszkówu, adresa: ul. 3 Maja 8, 05-800 Pruszków, KRS 0000062517, Općinski sud za glavni grad Varšavu u Varšavi, XIV Gospodarski odjel Državnog sudskog registra, PIB 527-020-49-33, osnovni kapital: 100 980.00 PLN.
2. Pod uvjetima navedenim u ovom jamstvenom listu, Jamac daje jamstvo za Proizvod koji dolazi iz Jamčeve distribucije.
3. Odgovornost iz jamstva pokriva samo nedostatke koji proizlaze iz razloga koji su u Proizvodu u trenutku njegove predaje Korisniku.
4. Pod jamstvom, Korisnik stječe pravo na besplatan popravak Proizvoda, ako se kvar otkrije tijekom jamstvenog roka. Način popravka Proizvoda (metoda popravka) ovisi o odluci Jamca. Ako Jamac utvrdi da ga je nemoguće popraviti, Jamac zadržava pravo zamijeniti neispravan element ili cijeli Proizvod ispravnim, smanjiti cijenu Proizvoda ili odstupiti od ugovora.
5. U odnosu na Korisnika koji nije potrošač u smislu Zakona od 23. travnja 1964. Građanski zakonik, odgovornost Jamca za štetu koja proizlazi iz ovog jamstva i/ili u vezi s njegovim sklapanjem i izvršenjem, bez obzira na pravni naslov, ograničena je na maksimalnu vrijednost neispravnog Proizvoda.

II. Jamstveni rok

Elementi Proizvoda	Trajanje jamstvene zaštite
DED6920	24 mjeseca od datuma kupnje Proizvoda prikazanog u ovom jamstvenom listu

III. Uvjeti korištenja jamstva

1. Predočenje od strane korisnika popunjenog jamstvenog lista Proizvoda i potvrđivanje od strane Korisnika okolnosti kupnje Proizvoda, npr. predočenjem računa, fakture itd. Kako bi učinkovito riješili reklamaciju preporuča se da Korisnik

dostavi sve elemente navedene u "Kompletu uređaja" zajedno s Proizvodom za reklamaciju koja se nalazi u Uputama za upotrebu.
2. Poštovanje od strane korisnika preporuka sadržanih u Uputama za uporabu i jamstvenom listu.
3. Jamstvo vrijedi isključivo na području Republike Poljske i EU.
4. Jamstvo ne obuhvaća kvarove Proizvoda nastale posebno kao rezultat:
a. Nepoštivanja od strane Korisnika uvjeta navedenih u Uputama za uporabu, posebno u pogledu pravilnog korištenja, održavanja i čišćenja;
b. Korištenja od strane Korisnika sredstava za čišćenje ili održavanje koja nisu u skladu s Uputama za uporabu;
c. Nepravilnog skladištenja i transporta Proizvoda od strane Korisnika;
d. Neovlaštene izmjene i/ili modifikacije Proizvoda od strane Korisnika koje nisu dogovorene s Jamcem;
e. Korištenja od strane Korisnika potrošnog materijala u Proizvodu koji nije u skladu s Uputama za uporabu.
5. Korisnik koji nije potrošač u smislu zakona od 23. travnja 1964. Građanski zakonik gubi jamstvo na Proizvod u kojem:
- je Korisnik je uklonio, promijenio ili oštetio serijske brojeve, oznake datuma i natpisne pločice;
- pečati su oštećeni od strane Korisnika ili pokazuju znakove manipulacije od strane Korisnika.
6. Pozor! Radnje povezane sa svakodnevnim radom Proizvoda, koje proizlaze, između ostalog iz Upute za uporabu Korisnik je dužan provoditi samostalno i o svom trošku.

IV. Procedura reklamacije

1. U slučaju utvrđivanja neispravnog rada Proizvoda, prije podnošenja reklamacije, provjerite jesu li sve radnje navedene posebno u Uputama za uporabu, izvršene ispravno.
2. Preporučujemo podnošenje reklamacije odmah, najbolje u roku od 7 dana od dana uočavanja kvara Proizvoda. Korisnik koji nije potrošač u smislu zakona od 23. travnja 1964. Građanski zakonik gubi prava koja proizlaze iz ovog jamstva ako se reklamacija ne podnese u roku od 7 dana.

ВНИМАНИЕ

3. Reklamacija se može podnijeti, između ostalog, na mjestu kupnje Proizvoda, u jamstvenom servisu ili pismeno na sljedeću adresu: Dedra Exim Sp. z o.o., ul. 3 Maja 8, 05-800 Pruszków.
4. Korisnik može podnijeti reklamaciju putem obrasca dostupnog na web stranici www.dedra.pl. ("Obrazac za reklamaciju").
5. Adrese jamstvenih servisa za pojedine zemlje dostupne su na web stranici www.dedra.pl. U slučaju nedostatka jamstvenog servisa za određenu zemlju, preporuča se slanje reklamacija na sljedeću adresu: Dedra Exim Sp. z o.o. ul. 3 Maja 8, 05-800 Pruszków (Poljska).
6. S obzirom na sigurnost Korisnika, zabranjeno je koristiti neispravan proizvod.
7. Pozor! Korištenje neispravnog Proizvoda opasno je za zdravlje i život Korisnika.
8. Izvršenje obveza koje proizlaze iz jamstva održat će se u roku od 14 radnih dana od dana isporuke Proizvoda koji korisnik reklamira.
9. Prije dostave neispravnog Proizvoda na reklamaciju, preporuča se čišćenje. Preporuča se da se reklamirani Proizvod pažljivo zaštiti od oštećenja tijekom transporta (preporuča se isporuka reklamiranog Proizvoda u originalnom pakiranju).
10. Jamstveni rok se produljuje za vrijeme tijekom kojeg ga Korisnik nije mogao koristiti zbog kvara na Proizvodu obuhvaćenom jamstvom.
Jamstvo ne isključuje, ograničava ili suspendira prava Korisnika koja proizlaze iz odredbi o jamstvu za nedostatke na prodanom artiklu.

Prema čl. 13 sek. 1 i sljed. 2. Uredbe (EU) 2016/679 Europskog parlamenta i Vijeća od 27. travnja 2016. o zaštiti fizičkih osoba u vezi s obradom osobnih podataka i slobodnom kretanju takvih podataka te stavljanju izvan snage Direktive 95/46. /EC, obavještavamo vas

1. Administrator Vaših osobnih podataka navedenih u formularu je DEDRA-EXIM sp. z o. o. sa sjedištem u Pruszkówu, ul. 3 Maja 8, 05-800 Pruszków (u daljnjem tekstu: "Administrator").
2. Vaši podaci će se obrađivati isključivo u svrhu provedbe jamstvenog postupka uređaja sukladno čl. 6 st. 1 slovo. b opće uredbe o zaštiti podataka (u daljnjem tekstu: "GDPR") Davanje podataka je dobrovoljno, ali nužno za provedbu jamstvenog postupka.
3. Vaši podaci će se obrađivati za vrijeme trajanja jamstvenog postupka te za potrebe arhiviranja u slučaju potrebe obrane od bilo kakvih potraživanja prema Administratoru, najduže do isteka istih.
4. Vaši podaci mogu se priopćiti samo subjektima koji obrađuju podatke za administratora na temelju pisanog ugovora o povjeravanju obrade osobnih podataka koji između ostalog daje: tehnička služba, održavanje hostinga ili web stranica, IT služba, kurirska tvrtka. Dobavljači Administratora dužni su osigurati sigurnost podataka i ispunjavati uvjete važećih zakona vezanih uz zaštitu osobnih podataka te ne smiju koristiti povjerene osobne podatke u druge svrhe osim onih navedenih u ugovoru s Administratorom.

ВНИМАНИЕ

5. Vaši podaci neće se obrađivati na automatizirani način, uključujući u obliku profiliranja, i neće se prenositi u treću zemlju/međunarodnu organizaciju.
6. Imate pravo pristupa svojim podacima te pravo na ispravak, brisanje, ograničenje obrade, pravo na prijenos podataka, pravo na prigovor u bilo kojem trenutku.

ВНИМАНИЕ

7. Za sva pitanja vezana uz obradu Vaših osobnih podataka od strane Administratora, možete nas kontaktirati na sljedeću e-mail adresu: daneosobowe@dedra.pl.;
8. Imate pravo podnijeti pritužbu tijelu nadležnom za zaštitu osobnih podataka

BG Съдържание

1. Снимки и чертежи
2. Описание на устройството
3. Предназначение на устройството
4. Ограничения на използването
5. Технически данни
6. Подготовка за работа
7. Включване на устройството
8. Използване на устройството
9. Текуща поддръжка
10. Резервни части и принадлежности
11. Самостоятелно отстраняване на неизправности
12. Завършване на оборудването
13. Информация за потребителите относно изхвърлянето на електрическо и електронно оборудване
14. Гаранционна карта

Общите условия за безопасност са включени в отделна брошура.
Декларацията за съответствие може да бъде намерена в офиса на Dedra Exim Ltd.

ПРЕДУПРЕЖДЕНИЕ. Прочетете всички предупреждения, отбелязани с възклицателен знак, и всички инструкции.

Неспазването на следните предупреждения и инструкции за безопасност може да доведе до токов удар, пожар или сериозно нараняване. Съхранявайте всички предупреждения и инструкции за бъдещи справки.
Линията SAS+ALL е проектирана да работи само със зарядни устройства и батерии от линията SAS+ALL.
Литиево-йонната батерия и зарядното устройство не са включени в закупеното оборудване и трябва да се закупят отделно. Използването на батерии и зарядни устройства, различни от тези, предназначени за устройството, е забранено.

2. Описание на устройството

Фиг. A. 1. Транспортна дръжка, 2. гнездо за батерия, 3. Чаша, 4. Контейнер за кафе, 5. Превключвател, 6. Контейнер за вода

3. Предназначение на устройството

Акумулаторната кафемашина позволява приготвянето на мляно кафе на места, където няма достъп до електрическа мрежа за електроуреди.
Допустимо е устройството да се използва при ремонтни и строителни дейности, ремонтни работилници, любителска работа, като се спазват условията за използване и допустимите условия на работа, съдържащи се в инструкциите за експлоатация.

ВНИМАНИЕ

4 Ограничения на използването

ВНИМАНИЕ

Уредът може да се използва само в съответствие със следните "Разрешени условия на работа".
Неразрешени промени в механичната и електрическата конструкция, всички модификации, дейности по поддръжката, които не са описани в Ръководството о бсервиз ще се счита за незаконен и ще доведе до незабавна загуба на гаранционните права, а декларацията за съответствие ще стане невалидна. Използването на устройството в противоречие с предназначението му или с инструкциите за експлоатация ще доведе до незабавна загуба на гаранционните права.

ДОПУСТИМИ УСЛОВИЯ НА ТРУД
Използвайте само на закрито. Температурен диапазон на зареждане на батерията 10 - 30°C. Не излагайте на температури над 45°C. Предпазвайте от влага и валежи.

5. Технически данни

Модел на оборудването	DED6920
Работно напрежение [V]	18 d.c.
Капацитет на резервоара за вода [ml]	240
Температура на водата [°C]	80-90

6. Подготовка за работа

Устройството е част от линията SAS+ALL, поради което, за да се използва, трябва да се комплектова комплект, състоящ се от устройството, батерия и зарядно устройство. Използването на други батерии и зарядни устройства е забранено.
Описаните по-долу подготвителни стъпки трябва да се извършват при изключено захранване.
Преди първата употреба измийте старателно всички части на кафемашината, които влизат в контакт с питейна вода и кафе, т.е. контейнера за вода, тавата за кафе, чашата. и предварителен кафеварник, за да изпразните машината от всички остатъци от фабричната защита. За тази цел измийте добре гореспоменатите компоненти с вода и почистващ препарат. След това свържете заредената батерия SAS +ALL, напълнете контейнера с чиста вода, поставете контейнера в отделението за кафемашина, поставете тавата за кафе в отделението за тавата, поставете чашата под тавата и започнете да приготвяте кафе. Когато процесът на приготвяне приключи, излейте водата от чашата и изплакнете отново всички части, които са в контакт с вода и кафе, с почистващ препарат.

7. Включване на устройството

ВНИМАНИЕ **Описаните по-долу подготвителни стъпки трябва да се извършват при изключено захранване.**
Устройството се захранва от 18V батерия.

Плъзнете заредената батерия в водача на гнездото за батерии докато ключалката на дръжката се застопори. Налейте студена чиста вода в

ВНИМАНИЕ контейнера. Използвайте количеството вода, необходимо за приготвянето на една чаша кафе. Ако използвате насипно кафе, приблизително 160 ml, а ако използвате пакетче с кафе, приблизително 120 ml. Поставете контейнера за вода. Напълнете бункера със смляно кафе или поставете пакетче с кафе. Поставете тавата в съда. Поставете чиста чаша под бункера. Машината е готова за употреба.

8. Използване на устройството

След извършване на стъпките от параграф. 7, натиснете превключвателя на контролния панел. Кафемашината се стартира. Вътрешният нагревател ще започне да се загрява и след това ще налее вода от контейнера през нагревателя и контейнера за кафе в чашата. Процесът на приготвяне на кафе ще приключи автоматично, щом контейнерът се изпразни напълно от вода.
Уредът е защитен срещу липса на вода. Въпреки това, преди да използвате уреда, се уверете, че в съда има достатъчно вода, тъй като повредата на предпазното устройство ще доведе до повреда на уреда и може да предизвика опасност от пожар.

9. Текуща поддръжка

Поддръжка и почистване

Редовно почиствайте цялото устройство , като обръщате специално внимание на почистването на компонентите, които са пряко свързани с процеса на приготвяне на кафе. Тези компоненти трябва да се измиват редовно с почистващ препарат след всяко приготвяне на кафе.

Почистване на тава за кафе и контейнер за вода

След като извадите резервоара за вода от гнездото на кафемашината и го изпразните от остатъците от кафе, почистете старателно всички части на машината. Винаги изпразвайте и подсушавайте добре резервоара за вода, особено особено през лятото, когато външната температура е висока. При такива условия е особено важно машината да се поддържа чиста.
Мястото за съхранение на устройството трябва да е недостъпно за деца.
Ако е необходимо да изпратите устройството в сервизен център за ремонт, защитете го от случайни механични повреди и извадете батериите от контакта на зарядното устройство.
Никога не извършвайте дейности по поддръжка на устройство, свързано към източник на захранване.
Преди извършване на поддръжка извадете батерията от гнездото на устройството.
Поддръжката на уреда се състои в поддържане на всички негови компоненти, необходими за нормалната му работа, чисти. За почистването не трябва да се използват разтворители, тъй като това може да доведе до непоправими повреди на корпуса и други пластмасови компоненти.

Поддръжка на батерията

Избягвайте да зареждате батерията веднага след интензивна употреба. Поради характеристиките на батерията не съхранявайте напълно разредена, тъй като тогава тя може да се разреди под критичното ниво и да се повреди трайно.
Батерията не трябва да се почиства с вода, тъй като това може да доведе до вътрешно късо съединение, което да доведе до трайна повреда.
Затова, когато не се използва, батерията трябва да се съхранява частично заредена (до около 40%). Презареждайте батерията, преди да се е разредила напълно. Съхранявайте батериите при температура 10-30°C. Съхранявана при ниски температури, тя ще загуби капацитета си по-бързо.
Зареждането на батерията е описано в инструкциите за батерията и зарядното устройство от линията SAS+ALL.

Как се демонтира батерията

За да извадите батерията, натиснете бутона за освобождаване в предната част на батерията. Плъзнете батерията от гнездото. За да поставите акумулаторния блок, плъзнете акумулаторния блок в гнездото и след това натиснете надолу, докато ключалката на дръжката се застопори.

10. Резервни части и принадлежности

Препоръчани аксесоари

Всяка батерия и зарядно устройство от линията SAS+ALL могат да бъдат монтирани допълнително.
За закупуване на резервни части и аксесоари се обърнете към сервиза на Dedra Exim. Данните за контакт можете да намерите на страница 1 от ръководството.
Когато поръчвате резервни части, посочете номера на партидата върху табелката с имената и номера на частта от монтажния чертеж.
По време на гаранционния период ремонтите се извършват в съответствие с условията, посочени в гаранционната карта. Моля, предайте дефектния продукт за ремонт на мястото на покупката (продавачът е длъжен да приеме дефектния продукт), изпратете го в централния сервизен център на Dedra Exim или го изпратете в сервизния център, който е най-близо до вашето местоживеене (списък на сервизните центрове на www.dedra.pl). Моля, приложете попълнената гаранционна карта. След изтичане на гаранционния срок ремонтите се извършват от централния сервиз. Изпратете дефектния продукт до сервизния център (транспортните разходи се заплащат от потребителя).

11. Самостоятелно отстраняване на неизправности

Изключете устройството от електрическото захранване, преди да отстранявате сами неизправностите.

ПРОБЛЕМ	ПРИЧИНА	РЕШЕНИЕ
Express не работи	Разредена батерия	Зареждане на батерията
	Няма вода в контейнера	Напълнете с вода
Не приготвя кафе	Няма кафе в бункера	Презареждане с кафе
	Запушен бункер	Почистете бункера
Машината приготвя твърде малко или твърде много кафе	Твърде малко или твърде много вода в съда	Налейте необходимото количество вода

12. Завършване на урока, заключителни бележки

Комплектоване: 1. прахосмукачка - 1 бр. 2. плоска четка - 1 бр. 3. малък накрайник - 1 бр. 4. кабел - 1 бр. 5. - филтър тип тип HEPA - 1 бр.

13. Информация за потребителите относно изхвърлянето на електрическо и електронно оборудване

(засяга домакинствата)
Символът, изобразен върху продуктите или придружаващата ги документация, указва, че дефектното електрическо или електронно оборудване не трябва да се изхвърля заедно с битовите отпадъци. Ако трябва да изхвърлите, да използвате повторно или да възстановите компоненти, е правилно да ги занесете в специализиран пункт за събиране, където ще бъдат приети безплатно. Информация за местоположението на пунктовете за

ВНИМАНИЕ събиране на употребявано оборудване се предоставя от местните власти, например на техните уебсайтове.
Правилното рециклиране на устройствата ви позволи да спестите ценни ресурси и да избегнете отрицателни въздействия върху

ВНИМАНИЕ здравето и околната среда в резултат на възможното наличие на: опасни вещества, смеси и компоненти в оборудването.
Неправилното изхвърляне на отпадъци е свързано с риск от санкции съгласно съответните местни разпоредби.
Потребители в страни от ЕС: Ако трябва да изхвърлите електрическо или електронно оборудване, моля, свържете се с най-близкия пункт за продажба или с вашия доставчик, който ще ви предостави допълнителна информация.
Изхвърляне в страни извън Европейския съюз: Този символ се отнася само за страните от Европейския съюз. Ако желаете да изхвърлите този продукт, моля, свържете се с местните власти или с търговеца за правилния начин на изхвърляне.

Гаранционна карта

на

Номер на поръчката: ..... Номер на партидата: .....

(наричан по-долу "Продуктът")

Дата на закупуване на продукта: .....

Печат на дилъра

Дата и подпис на продавача: .....

Изявление на потребителя:

Потвърждавам, че съм информиран за условията на гаранцията и последствията от неспазването на указанията в инструкцията за експлоатация и гаранционната карта. Запознат съм с условията на тази гаранция, което потвърждавам със саморъчния си подпис:

.....

Дата и мястоПодпис на потребителя

I. Отговорност за продукта:
(1) Гарант - Dedra Exim Sp. z o.o. със седалище в Прушков, адрес: гр: 3 Maja 8, 05-800 Pruszków, KRS 0000062517, Окръжен съд за столицата Варшава във Варшава, XIV икономическо отделение на Националния съдебен регистър, NIP 527-020-49-33, акционерен капитал: 100 980,00 PLN.
2 Съгласно условията, посочени в тази гаранционна карта, Гарантът гарантира Продукта, произхождащ от дистрибуцията на Гаранта.

(3) Отговорността по гаранцията покрива само дефекти, възникнали по причини, присъщи на Продукта в момента на предоставянето му на Потребителя.
(4) По силата на гаранцията Потребителят има право на безплатен ремонт на Продукта, при условие че дефектът се е проявил по време на гаранционния период. Методът на ремонт на Продукта (методът на ремонт) е по преценка на Гаранта. Ако Гарантът установи, че ремонтът не е възможен, той си запазва правото да замени дефектния елемент или целия Продукт с бездефектен, да намали цената на Продукта или да се откаже от договора.
По отношение на потребител, който не е потребител по смисъла на Закона от 23 април 1964 г. Граждански кодекс, отговорността на Гаранта за вреди, произтичащи от тази гаранция и/или във връзка с нейното сключване и изпълнение, независимо от правния титул, е ограничена до максималната стойност на дефектния Продукт.

II. Гаранционен срок:

Компоненти на продукта	Продължителност на гаранционната защита
DED6920	24 месеца от датата на закупуване на Продукта, както е посочено в тази гаранционна карта

III. Условия за упражняване на гаранцията:
Потребителят трябва да представи попълнената гаранционна карта за Продукта и да докаже обстоятелствата на закупуване на Продукта, например чрез представяне на касова бележка, фактура и др. За целите на ефективното разглеждане на рекламации се препоръчва Потребителят да представи заедно с Продукта всички компоненти, посочени в "Комплектоване на устройството", съдържащо се в Ръководството за потребителя.
2. потребителят да спазва препоръките, съдържащи се в инструкциите за експлоатация и гаранционната карта.
Гаранцията обхваща само територията на Република Полша и ЕС.
Гаранцията не покрива дефекти на Продукта, произтичащи по-специално от:
a. Неспазване от страна на потребителя на условията, посочени в инструкциите за експлоатация, по-специално по отношение на правилната експлоатация, поддръжка и почистване;
b. Използване на продукти за почистване или поддръжка от страна на потребителя, които не съответстват на инструкциите за експлоатация;
c. Неподходящо съхранение и транспортиране на Продукта от страна на Потребителя;
d. Неразрешени промени и/или изменения на Продукта от страна на Потребителя, които не са били съгласувани с Гаранта;
e. Използването от страна на Потребителя в Продукта на консумативи, които не съответстват на Инструкцията за експлоатация.
f. Потребител, който не е потребител по смисъла на Закона от 23 април 1964 г. Граждански кодекс, губи гаранцията за Продукта, в който:
ж. серийните номера, обозначенията за дата и табелките с имената са били отстранени, променени или повредени от Потребителя;
з. пломбите са били повредени от потребителя или имат следи от манипулация от страна на потребителя.
Моля, обърнете внимание, че Потребителят трябва да извършва ежедневното обслужване на Продукта, включително инструкциите за употреба, сам и за своя сметка.

IV. Процедура за подаване на жалби:
(1) В случай, че се установи, че Продуктът работи неправилно, трябва да се уверите, че всички стъпки, посочени в Инструкцията за експлоатация, са извършени правилно, преди да предявите рекламация.
(2) Препоръчително е да подадете жалба незабавно, за предпочитане в рамките на 7 дни от забелязването на дефект в Продукта. Потребител, който не е потребител по смисъла на Закона от 23 април 1964 г. Граждански кодекс, губи правата, произтичащи от тази гаранция, ако рекламацията не бъде направена в рамките на 7 дни.
(3) Уведомяването за жалба може да се извърши, inter alia, на мястото на закупуване на Продукта, в гаранционното обслужване или писмено на адреса: Dedra Exim Sp. z o.o., ul. 3 Maja 8, 05-800 Pruszków.
(4) Потребителят може да подаде жалба, като използва формуляра, достъпен на уебсайта www.dedra.pl. ("Формуляр за гаранционна рекламация").
5. адресите на гаранционното обслужване за отделните страни са достъпни на адрес www.dedra.pl. Ако няма гаранционен сервиз за дадена държава, препоръчваме да отправяте гаранционни претенции на адрес: Dedra Exim Sp. z o.o. ul. 3 Maja 8, 05-800 Pruszków (Полша).
6 С оглед на безопасността на Потребителя е забранено използването на дефектен Продукт.
7 Внимание: Използването на дефектен Продукт е опасно за здравето и живота на Потребителя.
8 Изпълнението на задълженията по гаранцията ще се осъществи в рамките на 14 работни дни, считано от датата на доставка на декларирания Продукт от Потребителя.
9. преди да предадете дефектния Продукт за рекламация, се препоръчва да го почистите. Препоръчва се Продуктът за рекламация да бъде внимателно защитен от повреди по време на транспортиране (препоръчва се Продуктът за рекламация да се достави в оригиналната му опаковка).
(10) Гаранционният срок се удължава с времето, през което Потребителят не е могъл да използва Продукта, обхванат от гаранцията, поради дефект.
Гаранцията не изключва, не ограничава и не спира правата на Потребителя, произтичащи от гаранционните разпоредби, за дефекти на продадените стоки.

В съответствие с член 13, параграфи 1 и 2 от Регламент (ЕС) 2016/679 на Европейския парламент и на Съвета от 27 април 2016 г. относно защитата на физическите лица във връзка с обработването на лични данни и относно свободното движение на такива данни и за отмяна на Директива 95/46/ЕО ("ОРЗД"), с настоящото Ви информираме, че

1. Администраторът на Вашите лични данни, посочени във формуляра е DEDRA-EXIM sp. z o.o. със седалище в Прушков, на ул. 3 Maja 8, 05-800 Прушков (по-нататък: „Администратор”).
2. Вашите лични данни ще се обработват изключително с цел провеждане на гаранционната процедура на устройството съгласно ст. 6 ал. 1 буква “б” от Общия регламент за защита на личните данни (по-нататък: „ОРЗД”) Посочване на данните е доброволно, но е необходимо за провеждане на гаранционната процедура.
3. Вашите лични данни ще се обработват през срока на разглеждането на провеждане на гаранционната процедура и за архивни цели при необходимост от защита от евентуалните претенции към Администратора не по-дълго отколкото до датата на давността им.
4. Вашите лични данни могат да се обявяват изключително на операторите, обработващи данните в полза на Администратора въз основа на писмен договор за възлагане на обработването на личните данни, предоставящи, м.др. услуги по технически сервиз, хостинг или обслужване на уеб-сайта, по IT обслужване, на куриерска служба. Доставчиците на Администратора са задължени да осигурят защита на личните данни и да отговарят на изискванията на действащото законодателство, свързано със защита на личните данни и не могат да използват доверените им лични данни за целите, различни от определените в договор с Администратора.
5. Вашите данни няма да бъдат обработвани по автоматизиран начин, в това число във формата на профилиране, и няма да се предоставят в трета страна/международна организация.
6. Имате право на достъп до съдържанието на личните си данни и право всеки момент да ги коригирате, изтриете, ограничите обработването им, право да прехвърляте данните, право да подадете възражение.
7. По всякакви въпроси, свързани с обработването на Вашите лични данни от Администратора можете да се свържете на електронен адрес: daneosobowe@dedra.pl.;
8. Имате право да подадете жалба до органа, компетентен относно въпросите за защита на личните данни;

Dedra Exim Sp. z o.o.
ul. 3 Maja 8, 05-800 Pruszków
Tel. +48 22 73 83 777, fax +48 22 73 83 779
www.dedra.pl, serwis@dedra.pl

Adnotacje o dokonanych naprawach / Záznamy o provedených opravách / Záznamy o vykonaných opravách / Pastabos apie atliktą remontą / Piezīmes par veikto remontu / Feljegyzések az elvégzett javításokról / Mențiuni cu privire la reparațiile efectuate / Vermerke über ausgeführte reparaturen / Opombe o opravljenih popravilih / Bilješke o izvršenim popravcima / Отбелязване на извършените ремонти

Data zgłoszenia do naprawy / Datum nahlášení k opravě / Dátum odovzdania do opravy / Atidavimo remontui data / Produkta nodošanas remontā datums / A javításra történő bejelentés dátuma / Data predării la reparație / Datum der Anmeldung zur Reparatur / Datum prijave za popravilo / Datum zahtjeva za popravak / Дата на заявката за ремонт	Data wykonania naprawy / Datum provedení opravy / Dátum vykonania opravy / Remonto data / Remonta datums / A javítás dátuma / Data efectuării reparației / Datum der Ausführung der Reparatur / Datum izvršitve popravila / Datum popravka / Дата на ремонта	Zakres naprawy, opis czynności naprawczych / Rozsah opravy, popis úkonů / Rozsah opravy, opis vykonaných opravných činností / Remonto apimtis, remonto darbų aprašymas / Remonta apjoms, remontdarbu apraksts / A javítás tartalma, a javítási műveletek leírása / Domeniul de reparație, descrierea operațiilor de reparație / Umfang der Reparatur , Beschreibung der Tätigkeiten / Obseg popravila, opis izvršenih opravil v okviru popravila / Opseg popravka, opis popravka / Обхват на ремонта, описание на ремонтните дейности	Podpis wykonującego naprawę / Podpis opraváře / Podpis osoby vykonávajúcej opravu / Remontą atliekančio asmens parašas / Remonta veicēja paraksts / A javítást végző aláírása / Semnătura persoanei care a efectuat reparația / Unterschrift der die Reparatur ausführenden Person / Podpis osebe, ki je izvršila popravilo / Potpis osobe koja izvodi popravak / Подпис на ремонтиращия