DED6910

Instrukcja ważna dla urządzeń wyprodukowanych po: / Operating instructions valid for devices manufactured after: / Návod k obsluze platný pro zařízení vyrobená po: / Návod na obsluhu platný pre zariadenia vyrobené po: / Naudojimo instrukcijos galioja prietaisams, pagamintiems po: / Lietošanas instrukcija, kas attiecas uz ierīcēm, kas ražotas pēc: / A használati utasítás az alábbi dátum után gyártott készülékekre érvényes: / Instrucțiuni de utilizare valabile pentru dispozitivele fabricate după: / Navodila za uporabo veljajo za naprave, proizvedene po: / Korisnički priručnik vrijedi za uređaje proizvedene nakon: / Инструкции за експлоатация, валидни за устройства, произведени след: / Інструкція з експлуатації, важлива для пристроїв, виготовлених після: / Bedienungsanleitung gültig für Geräte, die nach dem folgenden Datum hergestellt wurden: / Mode d'emploi valable pour les appareils fabriqués après: **01.12.2023**

PL **Laser wieloliniowy**
Instrukcja obsługi z kartą gwarancyjną

EN **Multiline laser**
User manual with warranty card

CZ **Křížový laser**
Návod k obsluze se záručním listem

SK **Krížový laser**
Užívateľská príručka so záručným listom

LT **Kryžminis lazeris**
Naudojimo instrukcija su Garantiniu lapu

LV **Krustveida lāzers**
Lietošanas instrukcija ar garantijas talonu

HU **Keresztlézer**
Használati Utasítás Garanciajeggyel

RO **Laser în cruce**
Instrucțiuni de utilizare și certificat de garanție

SI **Multilaser**
Navodila za uporabo z garancijskim listom

HR **Multilaser**
Upute za uporabu s jamstvenim listom

BG **Многоредов лазер**
Инструкции за експлоатация с гаранционна карта

UA **Багатофункціональний лазерний рівень 3D**
Інструкція з експлуатації з гарантійним талоном

DE **Mehrlinien-Laser**
Bedienungsanleitung mit Garantiekarte

FR **Laser multiligne**
Manuel d'utilisation avec carte de garantie



PL Wszelkie prawa zastrzeżone. Niniejsze opracowanie jest chronione prawem autorskim. Kopiowanie lub rozpowszechnianie Instrukji Obsługi we fragmentach albo w całości bez zgody Dedra Exim zabronione Dedra Exim zastrzega sobie prawo do wprowadzania zmian konstrukcyjno-technicznych oraz kompletacyjnych bez uprzedniego powiadamiania. Zmiany te nie mogą stanowić podstawy do reklamowania produktu. Instrukcja obsługi dostępna na stronie www.dedra.pl

EN All rights reserved. This document is protected by copyright. Copying or distributing the User Manual in part or in whole without the consent of Dedra Exim is prohibited. Dedra Exim reserves the right to make design, technical and assembly changes without prior notice. These changes cannot be used as grounds for product complaints. The user manual is available at www.dedra.pl

CZ Všechna práva vyhrazena. Toto zpracování je chráněno autorským právem. Kopírování nebo šíření Návodu k obsluze v částech nebo vcelku bez souhlasu společnosti Dedra Exim je zakázáno. Dedra Exim si vyhrazuje právo zavádět konstrukční a technické a komplementační změny bez dřívějšího oznámení. Tyto změny nemohou být základem pro reklamování výrobku. Návod k obsluze dostupný na stránkách www.dedra.pl

SK Všetky práva vyhradené. Tieto materiály sú chránené autorskými právami. Kopírovanie prípadne šírenie častí, prípadne celého návodu na obsluhu je bez súhlasu spoločnosti Dedra Exim zakázané. Dedra Exim si vyhradzuje právo na vykonávanie konštrukčno-technických zmien, a zmien doplnkového príslušenstva, bez predchádzajúceho upozornenia. Tieto zmeny nemôžu byť dôvodom na reklamáciu výrobku. Užívateľská príručka je dostupná na webovej stránke www.dedra.pl

LT Visos teisės saugomos. Šis kūrinys yra saugomas autorinių teisių įstatymų. Eksploatavimo instrukcijos arba jos fragmentų kopijavimas ir platinimas be „Dedra Exim“ sutikimo draudžiamas. „Dedra Exim“ pasilieka sau teisę įvesti konstrukcijos, techninius arba komplektacijos pokyčius be išankstinio įspėjimo. Šie pokyčiai negali būti skundo dėl produkto pagrindu. Naudojimo instrukcija yra prieinama svetainėje: www.dedra.pl

LV Visas tiesības pasargātas. Šis izdevums ir sargāts ar autortiesību. Lietošanas Instrukcijas kopēšana vai izplatīšana pilnīgi vai fragmentos bez Dedra Exim firmas piekrišanas ir aizliegta. Firma Dedra Exim atstāj sev tiesību veikt konstrukcijas-tehnikas izmaiņu, kā arī komplektācijas izmaiņu bez iepriekšēja paziņojuma. Šīs izmaiņas nevar būt par pamatu produkta reklamēšanai. Lietošanas instrukcija pieejama mājaslapā www.dedra.pl

HU Minden jog fenntartva. A jelen kiadvány szerzői jogokkal védve. A Használati Utasítás másolása vagy terjesztése egészében vagy részleteiben a Dedra Exim írásos engedélye nélkül tilos A Dedra Exim fenntartja magának a szerkezeti-műszaki, valamint komplettálási változtatások előzetes bejelentés nélküli bevezetésének jogát. Ezek a változások nem szolgálhatnak alapjául a termék reklamációjának. A használati utasítás a weboldalon elérhető www.dedra.pl.

RO Toate drepturile rezervate. Această redactare este protejată prin legea dreptului de autor. Este interzisă copierea, reproducerea în orice fel sau multiplicarea și distribuirea parțială sau în totalitate a Manualului de utilizare fără permisiunea firmei Dedra Exim Firma Dedra Exim își rezervă dreptul de a face modificări tehnice și constructive sau de completare a dispozitivului fără o notificare prealabilă. Aceste modificări nu pot constitui temei pentru reclamarea produsului. Instrucțiunea de deservire accesibilă pe pagina www.dedra.pl

SI Vse pravice pridržane. Ta navodila so zaščitena na podlagi predpisov o avtorskih pravicah. Prepovedano je kopiranje ali razširjanje teh navodil za uporabo po delih ali v celoti brez soglasja Dedra Exim. Dedra Exim si pridržuje pravico do uvajanja konstrukcijsko-tehničnih in kompletacijskih sprememb brez predhodnega obvestila. Te spremembe ne morejo biti podlaga za prijavo reklamacije. Navodila za uporabo so na voljo na strani www.dedra.pl

HR Sva prava su rezervirana. Ovo djelo je zaštićeno autorskim pravom. Zabranjeno je kopiranje ili distribucija Uputa za uporabu u dijelovima ili u cijelosti bez pristanka Dedra Exima Dedra Exim zadržava pravo uvođenja promjena konstrukcijskih, tehničkih i završnih bez prethodne obavijesti. Ove promjene ne mogu predstavljati osnovu za reklamiranje proizvoda. Upute za uporabu dostupne su na web stranici www.dedra.pl

BG Всички права запазени. Това произведение е защитено с авторски права. Забранено е копирането или разпространението на ръководството за потребителя на части или изцяло без разрешението на Dedra Exim Dedra Exim си запазва правото да прави промени в дизайна, техниката и окомплектовката без предварително уведомление. Тези промени не могат да бъдат основание за рекламиране на продукта. Ръководството за потребителя е на разположение на адрес www.dedra.pl

UA Всі права захищені. Ця робота захищена авторським правом. Копіювання або розповсюдження Посібника користувача повністю або частково без дозволу Dedra Exim заборонено Dedra Exim залишає за собою право вносити зміни в конструкцію, технічні характеристики та комплектацію без попереднього повідомлення. Ці зміни не можуть бути підставою для реклами продукту. Посібник користувача доступний на сайті www.dedra.pl

DE Alle Rechte vorbehalten. Dieses Dokument ist urheberrechtlich geschützt. Die Vervielfältigung oder Weitergabe der Betriebsanleitung, auch auszugsweise, ist ohne Zustimmung von Dedra Exim nicht gestattet. Dedra Exim behält sich das Recht vor, ohne vorherige Ankündigung, konstruktive und technische Änderungen sowie Änderungen des Lieferumfangs vorzunehmen. Diese Änderungen können nicht als Grundlage für Beanstandungen verwendet werden. Die Betriebsanleitung finden Sie unter www.dedra.pl

FR Tous droits réservés. Ce travail est protégé par le droit d'auteur. La copie ou la distribution du manuel de l'utilisateur, en partie ou en totalité, sans l'autorisation de Dedra Exim est interdite. Dedra Exim se réserve le droit d'apporter des modifications à la conception, à la technique et à l'achèvement sans avis préalable. Ces modifications ne peuvent constituer un motif de publicité pour le produit. Le manuel de l'utilisateur est disponible à l'adresse suivante : www.dedra.pl

Kontakt
Contact/ Kontakt/ Kontakt/ Kontaktai/ Kontakts/ Elérhetőség/ Contact/ Pišite na/ Kontakt/ Свържете се с/ Контакти/ Kontakt/ Contact:
Dedra Exim Sp. z o.o., ul. 3 Maja 8, 05-800 Pruszków, Tel. +48 22 73 83 777 wew. 129, 170, fax +48 22 73 83 779
info@dedra.pl www.dedra.pl

1. Zdjęcia i rysunki

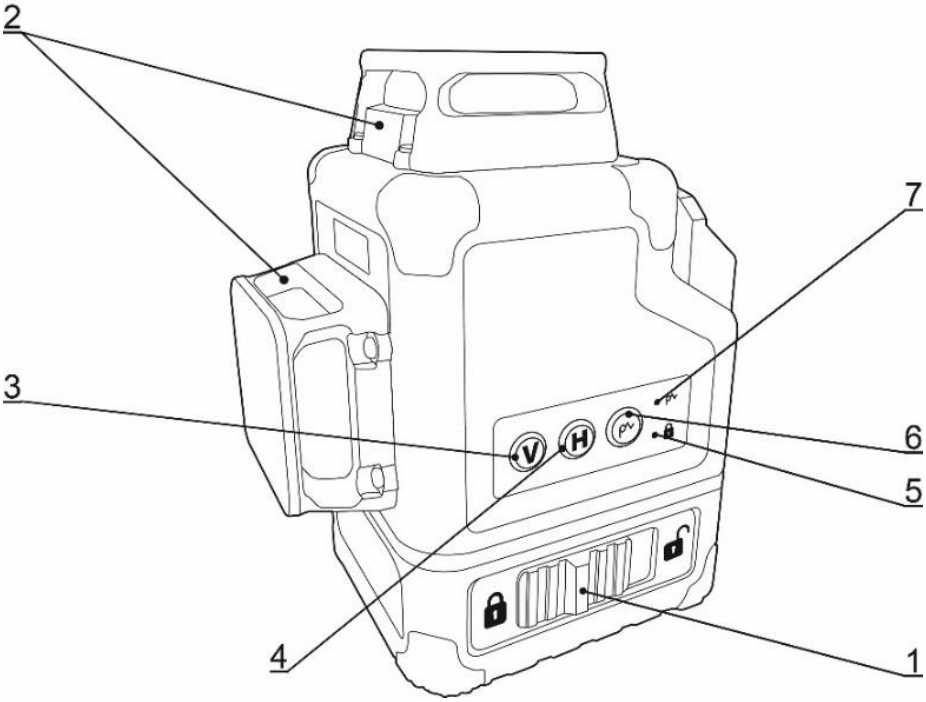

A

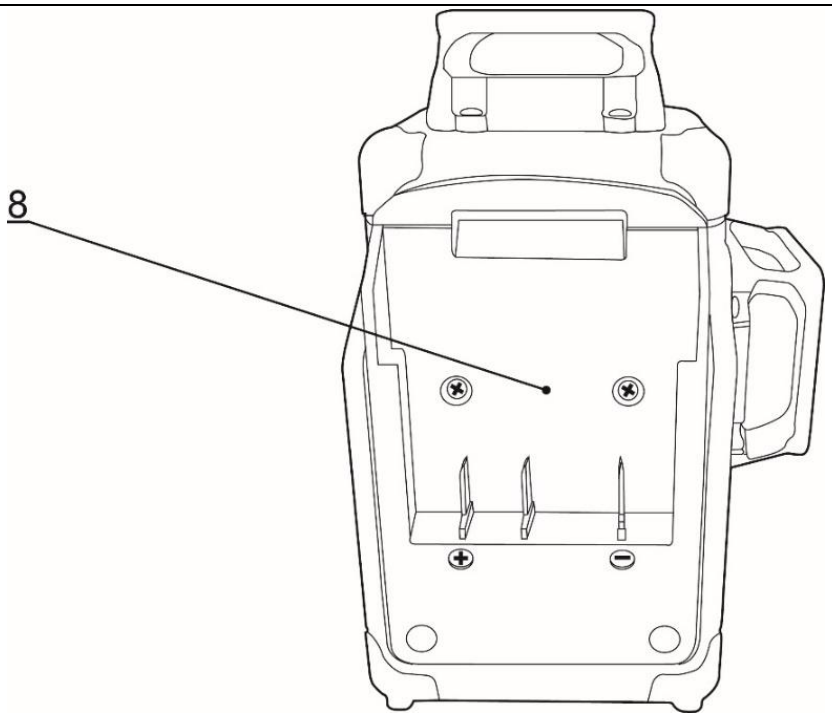

B

Opis piktogramów / Description of pictograms / Popis piktogramů / Popis piktogramov / Piktogramų aprašymas / Piktogrammu apraksts / A piktogramok leírása / Descrierea pictogramelor / Opis piktogramov / Opis piktograma / Описание на пиктограмите / Опис піктограм / Beschreibung der Piktogramme / Description des pictogrammes

	**Nakaz: przeczytaj instrukcję obsługi** / Mandatory: read the user manual / Povinné: přečtěte si návod k použití / Povinné: prečítajte si používateľskú príručku / Privaloma: perskaityti vartotojo vadovą / Obligāts: izlasiet lietošanas instrukciju / Kötelező: olvassa el a felhasználói kézikönyvet / Obligatoriu: citiți manualul de utilizare / Obvezno: preberite navodila za uporabo / Obavezno: pročitajte upute za uporabu / Задължително: прочетете ръководството за употреба / Обов'язково: прочитайте інструкцію з експлуатації / Obligatorisch: Lesen Sie die Bedienungsanleitung / Obligatoire: lire le mode d'emploi
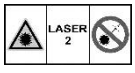	**Klasa lasera. Nie patrzeć w wiązkę lasera** / Laser class. Do not look into the laser beam **/** Laserová třída. Nedívejte se do laserového paprsku / Laserová trieda. Nepozerajte sa do laserového lúča / Laserová trieda. Nepozerajte sa do laserového lúča / Lāzera klase. Neieskatieties lāzera starā / Lézeres osztály. Ne nézzen a lézersugárba / Clasa laser. Nu priviți fasciculul laser / Laserski razred. Ne glejte v laserski žarek / Klasa lasera. Ne gledajte u lasersku zraku / Лазерен клас. Не гледайте в лазерния лъч / Лазерний клас. Не дивіться на лазерний промінь / Laser-Klasse. Nicht in den Laserstrahl schauen / Classe laser. Ne pas regarder dans le faisceau laser
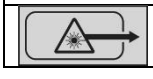	**Wylot wiązki lasera** / Laserová clona / Laserová clona / Lazerio diafragma / Lāzera atvērums / Lézer rekesz / Diafragma laser / Izhod laserskega žarka / Izlaz laserske zrake / Изход за лазерен лъч / Вихід лазерного променя / Austritt des Laserstrahls / Sortie du faisceau laser

PL Spis treści

1. Zdjęcia i rysunki
2. Opis urządzenia
3. Przeznaczenie urządzenia
4. Ograniczenie użycia
5. Dane techniczne
6. Przygotowanie do pracy
7. Włączanie urządzenia
8. Użytkowanie urządzenia
9. Bieżące czynności obsługowe
10. Części zamienne i akcesoria
11. Samodzielne usuwanie usterek
12. Kompletacja urządzenia
13. Informacja dla użytkowników o pozbywaniu się urządzeń elektrycznych i elektronicznych
14. Karta gwarancyjna

Deklaracja zgodności znajduje się w siedzibie Dedra Exim Sp. z o.o.
Ogólne przepisy bezpieczeństwa zostały dołączone do instrukcji jako oddzielna broszura.

OSTRZEŻENIE. Przeczytać wszystkie ostrzeżenia oznaczone symbolem i wszystkie instrukcje.

Nieprzestrzeganie podanych niżej ostrzeżeń i wskazówek dotyczących bezpieczeństwa może być przyczyną porażenia prądem elektrycznym, pożaru lub poważnych obrażeń.

UWAGA Urządzenie z linii SAS+ALL zostało zaprojektowane do pracy tylko z ładowarkami i akumulatorami linii SAS+ALL.

Akumulator Li-Ion i ładowarka nie stanowią wyposażenia zakupionego urządzenia i należy nabyć je oddzielnie. Stosowanie akumulatorów i ładowarek innych niż dedykowanych do urządzenia jest zabronione.

Zachować wszystkie ostrzeżenia i instrukcje do przyszłego użytku.

2. Opis urządzenia

Rys. A: 1.Blokada trybu pracy; 2. Źródła wiązek lasera; 3. Przycisk V wiązki pionowej; 4. Przycisk H wiązki poziomej; 5. Dioda wyłączenia wiązek; 6. Przycisk włącznika trybu pracy z detektorem; 7. Dioda trybu pracy z detektorem, Rys. B: 8. Gniazdo baterii;

3. Przeznaczenie urządzenia

Urządzenie DED6910 służy do wyznaczania linii poziomych i pionowych w pomieszczeniach zamkniętych, jak i na zewnątrz. Poziomica posiada system, który w automatyczny sposób ustawia wiązki lasera, by dokładnie wyznaczyć poziom i pion.
Dopuszcza się wykorzystanie urządzenia w pracach remontowo-budowlanych, warsztatach naprawczych, w pracach amatorskich przy równoczesnym przestrzeganiu warunków użytkowania i dopuszczalnych warunków pracy, zawartych w instrukcji obsługi.

4. Ograniczenia użycia

Urządzenie może być użytkowane tylko zgodnie zamieszczonymi poniżej „Dopuszczalnymi warunkami pracy".
Samowolne zmiany w budowie mechanicznej i elektrycznej, wszelkie modyfikacje, czynności obsługowe nieopisane w instrukcji obsługi będą traktowane jako bezprawne i powodują natychmiastową utratę praw gwarancyjnych, a deklaracja zgodności traci ważność.
Użytkowanie niezgodne z przeznaczeniem, bądź niezgodnie z instrukcją obsługi spowoduje natychmiastową utratę praw gwarancyjnych.

UWAGA Nie kierować wiązki lasera w kierunku ludzi i zwierząt. Nie spoglądać w wiązkę lasera.

UWAGA Korzystanie z elementów sterujących, regulowanie lub wykonywanie procedur innych niż opisane w instrukcji może spowodować narażenie na niebezpieczne promieniowanie.

Dopuszczalne warunki pracy
Temperatura pracy -10 ÷ 50 [°C]

5. Dane techniczne

Model	DED6910
Zasilanie [V]	18
Moc [W]	
Klasa wiązki lasera	II
Moc wiązki lasera [mW]	0,8
Długość fali [nm]	520
Kolor wiązki lasera	zielony
Dokładność [mm/m]	3/10
Dokładność niwelacji [°]	4
Zakres pracy [m]	30
Zakres pracy z detektorem [m]	50
Tryby pracy	2x poziom, pion, krzyżowy, 3D
Czas pracy max [h]	~12
Temperatura pracy [°C]	-10 ÷ 50
Mocowanie statywu [']	¼
Stopień ochrony	IP54
Masa [kg]	0,68

6. Przygotowanie do pracy

UWAGA Wszystkie czynności przygotowawcze przeprowadzać przy urządzeniu odłączonym od źródła zasilania.

UWAGA Urządzenie stanowi część linii SAS+ALL, dlatego, aby z niego skorzystać, należy skompletować zestaw, składający się z urządzenia, akumulatora i ładowarki. Stosowanie innych akumulatorów i ładowarek jest zabronione.

Instalacja i ładowanie akumulatora

Urządzenie DED6910 zasilane jest akumulatorem o napięciu 18 V. Naładowany akumulator wsunąć w prowadnicę gniazda baterii w tylnej części urządzenia (rys. B.8) aż zadziała zatrzask uchwytu. Urządzenie jest gotowe do pracy.

UWAGA Urządzenie dostosowane jest do akumulatora DED7032 18 V 2 Ah z linii SAS+ALL. Nie dopuszcza się stosowania innego rodzaju akumulatorów.

7. Włączanie urządzenia

UWAGA Przed uruchomieniem urządzenia bezwzględnie wykonać czynności opisane w rozdziale „Przygotowanie do pracy".

W celu włączenia urządzenia należy przesunąć blokadę trybu pracy w pozycję otwartejj kłódki. (rys. A.1). Spowoduje to włączenie urządzenia i wyświetlenie wiązek laserowych. W celu wyłączenia poziomicy należy przesunąć blokadę trybu pracy do pozycji zamkniętej kłódki (rys. A.1).

8. Użytkowanie urządzenia

UWAGA W przypadku nagrzania się akumulatora powyżej 40°C, należy przerwać pracę i odczekać do ostygnięcia akumulatora.

Nadmierne nagrzanie się akumulatora może grozić jego awarią.
Urządzenie DED6910 posiada kilka trybów pracy:
– emisja jednej poziomej i dwóch pionowych płaszczyzn laserowych,
– emisja jednej poziomej i jednej pionowej płaszczyzny laserowej (krzyż),
– emisja poziomej płaszczyzny laserowej,
– emisja pionowej płaszczyzny laserowej,
– emisja dwóch pionowych płaszczyzn laserowych,
Po włączeniu urządzenia każdorazowo uruchamia się w trybie emisji jednej poziomej płaszczyzny laserowej w trybie automatycznej niwelacji błędów ustawienia. W celu włączenia / wyłącznia lini pionowej należy jedno lub kilkakrotnie przycisnąć przycisk V (rys. A.3). W celu włączenia / wyłączenia lini poziomej należy przycisnąć przycisk H (rys. A.4).
W przypadku wyłączenia wyświetlania poziomych i pionowych wiązek laserowych (przy włączonej poziomicy) urządzenie informuje o stanie włączenia poprzez miganie diody przy piktogramie zamkniętej łódki (rys. A.5).

Praca w trybie automatycznej niwelacji błędów ustawienia

Urządzenie posiada automatyczny tryb niwelacji błędów ustawienia w zakresie do 4°. W celu uaktywnienia trybu automatycznej niwelacji, należy ustawić poziomicę na płaskiej, równej powierzchni, a następnie przesunąć blokadę trybu pracy (rys. A.1) w pozycję otwartej kłódki. Auto niwelacja zostaje zakończona, gdy linie przestają się poruszać.
W przypadku gdy auto niwelacja jest niemożliwa (na przykład gdy nierówności podłoża są większe niż 4°), a wiązka laserowa miga z dużą częstością, należy ustawić urządzenie na równej powierzchni.

Tryb blokady mechanizmu niwelacji / wyznaczanie skosów

W przypadku konieczności zablokowania mechanizmu niwelacji należy przesunąć blokadę trybu pracy (rys. A.1) w pozycję zamkniętej kłódki. Spowoduje to wyłączenie urządzenia oraz zatrzymanie wahadła mechanizmu w bezpiecznej pozycji.
W celu włączenia trybu wyznaczania skosów należy wcisnąć i przytrzymać przycisk włączenia trybu pracy z detektorem (rys. A.6). Poziomica wyemituje jedną poziomą wiązkę, a włączenie trybu sygnalizować będzie miganie wiązki co 5 sekund oraz zapalenie czerwonej diody przy piktogrami kłódki. W celu włączenia pionowych wiązek należy jedno lub kilkakrotnie przycisnąć przycisk V (rys. A.3).
W celu wyłączenia poziomicy w trybie wyznaczania skosów należy przytrzymać przycisk włączenia trybu pracy z detektorem przez 3 sekundy.

Praca z detektorem

Urządzenie DED6910 przystosowane jest do pracy z zewnętrznym detektorem. W trybie pracy dedykowanym dla detektorów, wiązka lasera miga z wysoką częstotliwością, jednak jest słabiej widzialna gołym okiem. W celu włączenia trybu pracy z detektorem, należy wcisnąć przycisk włącznika trybu pracy detektorem (rys. A.6). Dioda trybu pracy z detektorem zaświeci się (rys. A.7). W celu wyłączenia trybu pracy z detektorem, należy przycisnąć przycisk włącznika trybu pracy detektorem.

Praca z okularami i tablicą celowniczą

UWAGA Okulary nie są okularami ochronnymi i nie wolno używać ich jako okularów ochronnych. Okulary nie chronią przed promieniowaniem laserowym. Okulary utrudniają rozpoznawanie kolorów i nie chronią przed promieniowaniem UV.

Okulary poprzez odfiltrowanie światła otoczenia znacznie polepszają widoczność zielonych linii lasera. Tam, gdzie widoczność linii jest utrudniona, zaleca się stosowanie okularów.
Tablica celownicza znacznie poprawia widoczność wiązki. Tablica składa się odblaskowego pola w części centranej oraz przezroczystego pola na zewnątrz. Odblaskowe pole ma za zadanie poprawienie widoczności, a przezroczysta część pozwala przepuścić wiązkę na rzucaną powierzchnie.

9. Bieżące czynności obsługowe

UWAGA **Wszystkie czynności obsługowe przeprowadzać przy urządzeniu odłączonym od źródła zasilania.**

Obsługa akumulatora

Unikać ładowania akumulatora bezpośrednio po intensywnym użytkowaniu. Ze względu na zjawisko rozładowywania nie należy przechowywać akumulatora kompletnie rozładowanego, ponieważ może się wtedy rozładować poniżej poziomu krytycznego i ulec trwałemu uszkodzeniu.
Akumulator nieużywany należy przechowywać więc częściowo naładowany (do ok. 40%). Doładowywać akumulator zanim się całkowicie rozładuje. Baterie przechowywać w temperaturach 10-30°C. Przechowywany w niskich temperaturach szybciej traci pojemność.
Ładowanie akumulatora opisane jest w instrukcji do akumulatora i ładowarki z linii SAS+ALL.

UWAGA **Miejsce przechowywania urządzenia powinno być niedostępne dla dzieci.**

Sposób demontażu akumulatora

W celu demontażu akumulatora, należy wcisnąć przycisk zwalniający znajdujący się w przedniej części baterii. Wysunąć akumulator z gniazda. W celu zamontowania akumulatora, należy wsunąć akumulator w gniazdo, a następnie docisnąć aż do zadziałania zatrzasku uchwytu.

Mocowanie za pomocą uchwytu / statywu

W zestawie z poziomicą znajduje się uniwersalny uchwyt magnetyczny z gwintem 1/4". Uchwyt posiada silne magnesy pozwalające na zamontowanie poziomicy na powierzchniach pionowych rur lub innych materiałów magnetycznych.
W celu zamocowania poziomicy w uchwycie lub statywie należy wkręcić w gwint 1/4" znajdujący się w dolnej części urządzenia śrubę mocującą. Należy pamiętać, o wstępnej korekcji ustawienia uchwytu / statywu by pochylenie poziomicy było mniejsze niż 4°.
Poziomica posiada dodatkowy gwint 3/8'' do montażu na statywach posiadających taki gwint.

Transport / przechowywanie

W celu transportowania urządzenia każdorazowo należy przesunąć blokadę trybu pracy (rys. A.1) w pozycję zamkniętej kłódki. Spowoduje to zatrzymanie wahadła mechanizmu w bezpiecznej pozycji. Zaleca się przechowywanie urządzenia z wyjętymi bateriami.
Urządzenie należy przechowywać w oryginalnym etui, z dala od wilgoci, w temperaturze -20°C do 70°C.

Czyszczenie i konserwacja

Każdorazowo po zakończonej pracy skontrolować stan urządzenia. Wyczyścić miękką, wilgotną tkaniną. Nie stosować detergentów i rozpuszczalników.

10. Części zamienne i akcesoria

Akcesoria dostępne w sprzedaży:

- statywy: MC0910, MC0911, MC0915
- detektor wiązki laserowej: MC0919

W celu zakupu części zamiennych i akcesoriów należy skontaktować się z Serwisem Dedra Exim. Dane kontaktowe znajdują się na 1. stronie instrukcji.
Przy zamawianiu części zamiennych prosimy podać numer partii umieszczony na tabliczce znamionowej oraz numer części z rysunku złożeniowego.
W okresie gwarancyjnym naprawy dokonywane są na zasadach podanych w karcie gwarancyjnej. Reklamowany produkt prosimy przekazać do naprawy w miejscu zakupu (sprzedawca zobowiązany jest przyjąć reklamowany produkt), przesłać do serwisu centralnego Dedra Exim lub przesłać do serwisu najbliższego względem miejsca zamieszkania (lista serwisów na stronie www.dedra.pl). Prosimy uprzejmie dołączyć wypełnioną kartę gwarancyjną. Po okresie gwarancyjnym naprawy wykonuje serwis centralny. Uszkodzony produkt należy przesłać do serwisu (koszty wysyłki pokrywa użytkownik).

11. Samodzielne usuwanie usterek

UWAGA **Przed przystąpieniem do samodzielnego usuwania usterek odłączyć urządzenie od zasilania.**

Problem	Przyczyna	Rozwiązanie
Poziomica nie działa	Akumulator jest źle podłączony	Zamocować poprawnie akumulator
	Rozładowany akumulator	Naładować akumulator
	Uszkodzone diody laserowe	Przekazać do serwisu
	Uszkodzony włącznik	Przekazać do serwisu
Wiązki migają	Pochylenie większe niż 4	Ustawić na równej, płaskiej powierzchni

12. Kompletacja urządzenia

1.laser wieloliniowy, 2. magnetyczny obrotowy uchwyt, model PV3, 3. Okulary filtrujące 4. tablica celownicza zielona, 5. Walizka,

13. Informacja dla użytkowników o pozbywaniu się urządzeń elektrycznych i elektronicznych (dotyczy gospodarstw domowych)



Przedstawiony symbol umieszczony na produktach lub dołączonej do nich dokumentacji informuje, że niesprawnych urządzeń elektrycznych lub elektronicznych nie można wyrzucać razem z odpadami bytowymi. Prawidłowe postępowanie w razie konieczności utylizacji, powtórnego użycia lub odzysku podzespołów polega na przekazaniu urządzenia do wyspecjalizowanego punktu zbiórki, gdzie będzie przyjęte bezpłatnie. Informacji o lokalizacji miejsc zbiórki zużytego sprzętu udzielają władze lokalne np. na swoich stronach internetowych.
Prawidłowa utylizacja urządzenia umożliwia zachowanie cennych zasobów i uniknięcie negatywnego wpływu na zdrowie i środowisko, wynikające z możliwości obecności w sprzęcie niebezpiecznych: substancji, mieszanin oraz części składowych.
Nieprawidłowa utylizacja odpadów zagrożona jest karami przewidzianymi w odpowiednich przepisach lokalnych.
Użytkownicy w krajach Unii Europejskiej: W razie konieczności pozbycia się urządzeń elektrycznych lub elektronicznych, prosimy skontaktować się z najbliższym punktem sprzedaży lub z dostawcą, którzy udzielą dodatkowych informacji.
Pozbywanie się odpadów w krajach poza Unią Europejską: Taki symbol dotyczy tylko krajów Unii Europejskiej. W razie potrzeby pozbycia się niniejszego produktu prosimy skontaktować się z lokalnymi władzami lub ze sprzedawcą celem uzyskania informacji o prawidłowym sposobie postępowania.

Karta gwarancyjna

na

Laser krzyżowy

Nr katalogowy: DED6910 nr partii: .....

(zwane dalej Produktem)

Data zakupu Produktu: .....

Pieczęć sprzedawcy

Data i podpis sprzedawcy: .....

Oświadczenie Użytkownika:

Potwierdzam, że zostałem poinformowany o warunkach gwarancji oraz skutkach nieprzestrzegania wytycznych zawartych w Instrukcji obsługi i karcie gwarancyjnej. Warunki niniejszej gwarancji są mi znane, co potwierdzam własnoręcznym podpisem:

....

Data i miejsce Podpis Użytkownika

I. Odpowiedzialność za Produkt

1. Gwarant – Dedra Exim Sp. z o.o. z siedzibą w Pruszkowie, adres: ul. 3 Maja 8, 05-800 Pruszków, KRS 0000062517, Sąd Rejonowy dla m.st. Warszawy w Warszawie, XIV Wydział Gospodarczy Krajowego Rejestru Sądowego, NIP 527-020-49-33, kapitał zakładowy: 100 980.00 zł.
2. Na warunkach określonych w niniejszej karcie gwarancyjnej Gwarant udziela gwarancji na Produkt, pochodzący z dystrybucji Gwaranta.
3. Odpowiedzialność z tytułu gwarancji obejmuje tylko wady powstałe z przyczyn tkwiących w Produkcie w momencie jego wydania Użytkownikowi.
4. Z tytułu gwarancji Użytkownik, uzyskuje prawo do bezpłatnej naprawy Produktu, o ile wada ujawniła się w okresie gwarancji. Sposób naprawy Produktu (metoda wykonania naprawy) zależy od decyzji Gwaranta. W przypadku stwierdzenia przez Gwaranta braku możliwości naprawy Gwarant zastrzega sobie prawo wymiany wadliwego elementu albo całego Produktu na wolny od wad, obniżenia ceny Produktu lub odstąpienia od umowy.
5. W stosunku do Użytkownika, który nie jest konsumentem w rozumieniu ustawy z dnia 23 kwietnia 1964r. Kodeks cywilny, odpowiedzialność odszkodowawcza Gwaranta za szkody wynikające z niniejszej gwarancji i/lub w związku z jej zawarciem i wykonywaniem, bez względu na tytuł prawny, jest ograniczona maksymalnie do wysokości wartości wadliwego Produktu.

II. Okres gwarancji

Elementy Produktu	Czas trwania ochrony gwarancyjnej
Laser wieloliniowy	24 miesiące, licząc od daty zakupu Produktu uwidocznionej w niniejszej karcie gwarancyjnej
magnetyczny obrotowy uchwyt, okulary filtrujące, tablica celownicza zielona, walizka	Elementy nieobjęte gwarancją

III. Warunki skorzystania z gwarancji

1. Przedstawienie przez Użytkownika wypełnionej karty gwarancyjnej Produktu oraz uprawdopodobnienie przez Użytkownika okoliczności zakupu Produktu, np. poprzez przedstawienie paragonu, faktury, itd. W celu sprawnego przeprowadzenia reklamacji zaleca się aby Użytkownik przekazał wraz z Produktem do reklamacji wszystkie elementy określone w „Kompletacji urządzenia" zawartej w Instrukcji obsługi.
2. Stosowanie się przez Użytkownika do zaleceń zawartych w Instrukcji obsługi i karcie gwarancyjnej.
3. Gwarancja obejmuje tylko obszar Rzeczypospolitej Polskiej i UE.
4. Gwarancja nie obejmuje wad Produktu powstałych w szczególności na skutek:
a. Nieprzestrzegania przez Użytkownika warunków określonych w Instrukcji obsługi, w szczególności w zakresie prawidłowej eksploatacji, konserwacji i czyszczenia;
b. Zastosowania przez Użytkownika środków czyszczących lub konserwujących niezgodnych z Instrukcją obsługi;
c. Nieodpowiedniego przechowywania i transportu Produktu przez Użytkownika;
d. Samowolnych zmian i/lub przeróbek Produktu przez Użytkownika, które nie były uzgadniane z Gwarantem;
e. Zastosowania przez Użytkownika w Produkcie materiałów eksploatacyjnych niezgodnych z Instrukcją obsługi.
5. Użytkownik, który nie jest konsumentem w rozumieniu ustawy z dnia 23 kwietnia 1964r. Kodeks cywilny, traci gwarancję na Produkt, w którym:

- numery seryjne, oznaczenia dat i tabliczki znamionowe zostały usunięte, zmienione lub uszkodzone przez Użytkownika;
- plomby zostały uszkodzone przez Użytkownika lub noszą ślady manipulacji Użytkownika.
6. Uwaga! Czynności związane z codzienną obsługą Produktu, wynikające m.in. z Instrukcji obsługi Użytkownik wykonuje we własnym zakresie i na swój koszt.

IV. Procedura reklamacyjna

1. W przypadku stwierdzenia nieprawidłowej pracy Produktu, przed dokonaniem zgłoszenia reklamacyjnego należy upewnić się czy wszystkie czynności określone w szczególności w Instrukcji obsługi zostały wykonane w sposób prawidłowy.
2. Zgłoszenie reklamacji zaleca się dokonać niezwłocznie, najlepiej w terminie 7 dni od daty zauważenia wady Produktu. Użytkownik, który nie jest konsumentem w rozumieniu ustawy z dnia 23 kwietnia 1964r. Kodeks cywilny traci uprawienia wynikające z niniejszej gwarancji w przypadku niezgłoszenia reklamacji w terminie 7 dni.
3. Zgłoszenie reklamacji można dokonać m.in. w punkcie zakupu Produktu, w serwisie gwarancyjnym lub pisemnie na adres: Dedra Exim Sp. z o.o., ul. 3 Maja 8, 05-800 Pruszków.
4. Użytkownik może złożyć reklamację przy wykorzystaniu formularza dostępnego na stronie internetowej www.dedra.pl. („Formularz zgłoszenia reklamacji z tytułu gwarancji").
5. Adresy serwisów gwarancyjnych dla poszczególnych krajów dostępne są na stronie www.dedra.pl. W przypadku braku serwisu gwarancyjnego dla danego kraju zgłoszenia reklamacyjne z tytułu gwarancji zaleca się kierować na adres: Dedra Exim Sp. z o.o. ul. 3 Maja 8, 05-800 Pruszków (Polska).
6. Mając na uwadze bezpieczeństwo Użytkownika zakazuje się korzystania z wadliwego Produktu.
7. Uwaga! Korzystanie z wadliwego Produktu jest niebezpieczne dla zdrowia i życia Użytkownika.
8. Wykonanie obowiązków wynikających z gwarancji nastąpi w terminie 14 dni roboczych, licząc od dnia dostarczenia reklamowanego Produktu przez Użytkownika.
9. Przed dostarczeniem wadliwego Produktu do reklamacji zaleca się jego oczyszczenie. Reklamowany Produkt zaleca się dokładnie zabezpieczyć przed uszkodzeniami w transporcie (zaleca się dostarczyć reklamowany Produkt w oryginalnym opakowaniu).
10. Okres gwarancji ulega przedłużeniu o czas, w ciągu którego wskutek wady Produktu objętego gwarancją Użytkownik nie mógł z niego korzystać.
Gwarancja nie wyłącza, nie ogranicza, ani nie zawiesza uprawnień Użytkownika wynikających z przepisów o rękojmi za wady rzeczy sprzedanej.

Zgodnie z art. 13 ust. 1 i ust. 2 rozporządzenia Parlamentu Europejskiego i Rady (UE) 2016/679 z dnia 27 kwietnia 2016 r. w sprawie ochrony osób fizycznych w związku z przetwarzaniem danych osobowych i w sprawie swobodnego przepływu takich danych oraz uchylenia dyrektywy 95/46/WE (dalej: „RODO") informujemy

1. Administratorem Twoich danych osobowych podanych w formularzu jest DEDRA-EXIM sp. z o.o. z siedzibą w Pruszkowie , ul. 3 Maja 8, 05-800 Pruszków (dalej: „Administrator").
2. Twoje dane będą przetwarzane wyłącznie w celu przeprowadzenia procedury gwarancyjnej urządzenia zgodnie art. 6 ust. 1 lit. b ogólnego rozporządzenie o ochronie danych (dalej: „RODO") Podanie danych jest dobrowolne, ale konieczne do przeprowadzenia procedury gwarancyjnej.
3. Twoje dane będą przetwarzane przez okres rozpatrywania przeprowadzenia procedury gwarancyjnej oraz w celach archiwizacyjnych w razie konieczności obrony przed ewentualnymi roszczeniami wobec Administratora nie dłużej niż do momentu ich przedawnienia.
4. Twoje dane mogą być ujawniane wyłącznie podmiotom przetwarzającym dane na rzecz administratora na podstawie pisemnej umowy powierzenia przetwarzania danych osobowych świadczącym m.in. usługi serwisu technicznego, hostingu lub obsługi strony internetowej, obsługi IT, firmie kurierskiej. Dostawcy Administratora zobowiązani są do zapewnienia zabezpieczenia danych i spełnienia wymogów obowiązującego prawa związanego z ochroną danych osobowych i nie mogą wykorzystywać powierzonych danych osobowych do innych celów niż te, które są określone w umowie z Administratorem.
5. Twoje dane nie będą przetwarzane w sposób zautomatyzowany w tym również w formie profilowania oraz nie będą przekazywane do państwa trzeciego/organizacji międzynarodowej.
6. Posiadasz prawo dostępu do treści swoich danych oraz prawo ich sprostowania, usunięcia, ograniczenia przetwarzania, prawo do przenoszenia danych, prawo wniesienia sprzeciwu, w dowolnym momencie.
7. We wszelkich sprawach związanych z przetwarzaniem Twoich danych osobowych przez Administratora możesz skontaktować się pod adresem e-mail: daneosobowe@dedra.pl;
8. Masz prawo wniesienia skargi do wniesienia skargi do organu właściwego do spraw ochrony danych osobowych;

EN Table of contents

1. Photographs and drawings
2. Description of the device
3. Purpose of the device
4. Restrictions on use
5. Technical data
6. Preparation for operation
7. Switching on the device
8. Using the device
9. Routine maintenance
10. Spare parts and accessories
11. Troubleshooting
12. Completing the device
13. Information for users on the disposal of electrical and electronic equipment
14. Warranty card

The declaration of conformity is available at the headquarters of Dedra Exim Sp. z o.o.
General safety regulations are included in the manual as a separate brochure.

WARNING. Read all warnings marked with the symbol and all instructions.

Failure to follow the warnings and safety instructions below may result in electric shock, fire or serious injury.

WARNING The SAS+ALL line device is designed to work only with SAS+ALL line chargers and batteries.

The Li-Ion battery and charger are not included with the purchased device and must be purchased separately. The use of batteries and chargers other than those specifically designed for the device is prohibited.

Keep all warnings and instructions for future reference.

2. Device description

Fig. A: 1. Operating mode lock; 2. Laser beam sources; 3. Vertical beam V button; 4. H button for horizontal beam; 5. Beam off LED; 6. Detector mode switch button; 7. Detector mode LED, Fig. B: 8. Battery compartment;

3. Purpose of the device

The DED6910 device is used to determine horizontal and vertical lines in closed rooms and outdoors. The spirit level has a system that automatically adjusts the laser beams to accurately determine the horizontal and vertical levels.
The device may be used in renovation and construction work, repair workshops, and amateur work, provided that the conditions of use and permissible operating conditions specified in the operating instructions are observed.

4. Restrictions on use

The device may only be used in accordance with the "Permissible operating conditions" listed below.
Unauthorised changes to the mechanical and electrical design, any modifications, and maintenance activities not described in the operating instructions will be considered unlawful and will result in the immediate loss of warranty rights, and the declaration of conformity will become invalid.
Use contrary to the intended purpose or contrary to the operating instructions will result in the immediate loss of warranty rights.

WARNING Do not point the laser beam at people or animals. Do not look into the laser beam.

WARNING Using controls, adjusting or performing procedures other than those described in the manual may result in exposure to hazardous radiation.

Permissible operating conditions
Operating temperature -10 ÷ 50 [°C]

5. Technical data

Model	DED6910
Power supply [V]	18
Power [W]	
Laser beam class	II
Laser beam power [mW]	0.8
Wavelength [nm]	520
Laser beam colour	green
Accuracy [mm/m]	3/10
Levelling accuracy [°]	4
Working range [m]	30
Working range with detector [m]	50
Operating modes	2x level, vertical, cross, 3D
Maximum operating time [h]	~12
Operating temperature [°C]	-10 to 50
Tripod mount [']	¼
Protection rating	IP54
Weight [kg]	0.68

6. Preparation for operation

WARNING All preparatory activities should be carried out with the device disconnected from the power supply.

WARNING The device is part of the SAS+ALL line, therefore, in order to use it, you must complete the set, consisting of the device, battery and charger. The use of other batteries and chargers is prohibited.

Battery installation and charging
The DED6910 device is powered by an 18 V battery. Insert the charged battery into the battery slot guide at the rear of the device (Fig. B.8) until the handle latch engages. The device is now ready for use.

WARNING **The device is designed for use with the DED7032 18 V 2 Ah battery from the SAS+ALL line. The use of other types of batteries is not permitted.**

7. Switching on the device

WARNING **Before starting the device, it is essential to perform the steps described in the "Preparation for operation" section.**

To switch on the device, move the operating mode lock to the open padlock position. (Fig. A.1). This will switch on the device and display the laser beams. To switch off the spirit level, move the operating mode lock to the closed padlock position (Fig. A.1).

8. Using the device

WARNING **If the battery heats up above 40°C, stop working and wait for the battery to cool down.**

Excessive heating of the battery may cause it to fail.
The DED6910 device has several operating modes:
– emission of one horizontal and two vertical laser planes,
– emission of one horizontal and one vertical laser plane (cross),
– emission of a horizontal laser plane,
– emission of a vertical laser plane,
– emission of two vertical laser planes,
Each time the device is switched on, it starts in the mode of emitting one horizontal laser plane in the automatic setting error levelling mode. To switch the vertical line on/off, press the V button once or several times (Fig. A.3). To turn the horizontal line on/off, press the H button (Fig. A.4).
When the horizontal and vertical laser beams are turned off (with the spirit level turned on), the device indicates the on status by flashing the LED next to the closed boat pictogram (Fig. A.5).

Operation in automatic setting error levelling mode
The device has an automatic setting error compensation mode with a range of up to 4°. To activate the automatic levelling mode, place the spirit level on a flat, level surface and then move the operating mode lock (Fig. A.1) to the open padlock position. Auto levelling is complete when the lines stop moving.
If auto-levelling is not possible (for example, when the unevenness of the ground is greater than 4°) and the laser beam flashes frequently, place the device on a level surface.

Levelling mechanism lock mode / slope determination
If it is necessary to lock the levelling mechanism, move the operating mode lock (Fig. A.1) to the closed padlock position. This will switch off the device and stop the pendulum mechanism in a safe position.
To activate the slope determination mode, press and hold the detector mode activation button (Fig. A.6). The spirit level will emit a single horizontal beam, and the activation of the mode will be signalled by the beam flashing every 5 seconds and the red LED next to the padlock pictogram lighting up. To activate the vertical beams, press the V button once or several times (Fig. A.3).
To switch off the spirit level in the bevel mode, press and hold the detector mode button for 3 seconds.

Working with a detector
The DED6910 device is designed to work with an external detector. In detector mode, the laser beam flashes at a high frequency, but is less visible to the naked eye. To activate detector mode, press the detector mode switch button (Fig. A.6). The detector mode LED will light up (Fig. A.7). To turn off detector mode, press the detector mode switch button.

Working with glasses and a target plate

WARNING **The eyepieces are not safety eyewear and must not be used as such. The eyepieces do not protect against laser radiation. The eyepieces impair colour recognition and do not protect against UV radiation.**

By filtering out ambient light, the glasses significantly improve the visibility of the green laser lines. Where line visibility is difficult, the use of glasses is recommended.
The target plate significantly improves the visibility of the beam. The plate consists of a reflective field in the centre and a transparent field on the outside. The reflective field is designed to improve visibility, while the transparent part allows the beam to pass through to the target surface.

9. Routine maintenance

WARNING **All maintenance activities should be carried out with the device disconnected from the power source.**

Battery maintenance
Avoid charging the battery immediately after intensive use. Due to the phenomenon of self-discharge, do not store the battery completely discharged, as it may then discharge below the critical level and suffer permanent damage.
Therefore, store the battery partially charged (to approx. 40%) when not in use. Recharge the battery before it is completely discharged. Store batteries at temperatures between 10 and 30°C. Batteries stored at low temperatures lose their capacity more quickly.
Battery charging is described in the instructions for the battery and charger from the SAS+ALL line.

WARNING **The device should be stored out of the reach of children.**

How to remove the battery
To remove the battery, press the release button located at the front of the battery. Slide the battery out of the socket. To install the battery, slide it into the socket and press until the handle latch engages.

Mounting with a handle/tripod
The spirit level comes with a universal magnetic holder with a 1/4" thread. The holder has strong magnets that allow the spirit level to be mounted on vertical surfaces such as pipes or other magnetic materials.
To mount the spirit level in the holder or tripod, screw the mounting screw into the 1/4" thread located at the bottom of the device. Remember to pre-adjust the holder/tripod so that the spirit level is tilted less than 4°.
The spirit level has an additional 3/8" thread for mounting on tripods with this thread.

Transport/storage
To transport the device, move the operating mode lock (Fig. A.1) to the closed padlock position each time. This will stop the pendulum mechanism in a safe position. It is recommended to store the device with the batteries removed.
The device should be stored in its original case, away from moisture, at a temperature between -20°C and 70°C.

Cleaning and maintenance
Check the condition of the device after each use. Clean with a soft, damp cloth. Do not use detergents or solvents.

10. Spare parts and accessories

Accessories available for purchase:
- tripods: MC0910, MC0911, MC0915
- laser beam detector: MC0919

To purchase spare parts and accessories, please contact Dedra Exim Service. Contact details can be found on page 1 of the manual.
When ordering spare parts, please provide the batch number located on the nameplate and the part number from the assembly drawing.
During the warranty period, repairs are carried out in accordance with the terms and conditions specified in the warranty card. Please return the product subject to complaint for repair to the place of purchase (the seller is obliged to accept the product subject to complaint), send it to the Dedra Exim central service centre or send it to the service centre closest to your place of residence (list of service centres at www.dedra.pl). Please enclose the completed warranty card. After the warranty period, repairs are carried out by the central service centre. The damaged product should be sent to the service centre (shipping costs are covered by the user).

11. Independent troubleshooting

WARNING **Before attempting to repair faults yourself, disconnect the device from the power supply.**

Problem	Cause	Solution
The spirit level does not work	The battery is not connected properly	Secure the battery correctly
	Battery is discharged	Charge the battery
	Laser diodes are damaged	Send to service
	Damaged switch	Send to service centre
Beams are flashing	Inclination greater than 4	Place on a level, flat surface

12. Device components

1. Multi-line laser, 2. Magnetic rotating mount, model PV3, 3. Filter glasses 4. Green target plate, 5. Carrying case,

13. Information for users about the disposal of electrical and electronic equipment (applies to households)



The symbol shown on the products or accompanying documentation informs that faulty electrical or electronic equipment must not be disposed of with household waste. The correct course of action when disposal, reuse or recovery of components is to take the device to a specialized collection point, where it will be accepted free of charge. Information on the location of collection sites for waste equipment is provided by local authorities, e.g. on their websites.
Proper disposal of the device allows you to conserve valuable resources and avoid negative health and environmental impacts resulting from the possibility of hazardous: substances, mixtures and components in the equipment.
Improper disposal of waste is subject to penalties under relevant local regulations.
Users in European Union countries: If you need to dispose of electrical or electronic equipment, please contact your nearest retailer or supplier, who will provide more information.
Disposal of waste in countries outside the European Union: This symbol applies only to countries within the European Union. If you need to dispose of this product, please contact your local authorities or your dealer for proper disposal.

Warranty card

at

Multiline laser

Part No.: DED6910 Lot No.: .....

(hereinafter referred to as the Product)

Product Purchase Date: .....

Dealer stamp

Date and signature of vendor: .....

User Statement:

I acknowledge that I have been informed of the warranty terms and conditions and the consequences of not following the guidelines in the User's Manual and Warranty Card. The terms of this warranty are known to me, which I confirm with my signature:

....
Date and place Signature of the User

I. Product Liability:

1. Guarantor - Dedra Exim Sp. z o.o. with its registered office in Pruszkow, address: ul. 3 Maja 8, 05-800 Pruszków, KRS 0000062517, District Court for the City of Warsaw in Warsaw, XIV Economic Department of the National Court Register, NIP 527-020-49-33, share capital: PLN 100,980.00.
2. Under the terms of this warranty card, the Guarantor guarantees the Product, originating from the Guarantor's distribution.
3. Liability under the warranty shall cover only defects arising from causes inherent in the Product at the time of its release to the User.
4. By virtue of the warranty, the User, obtains the right to repair the Product free of charge, if the defect became apparent during the warranty period. The method of repairing the Product (the method of performing the repair) is at the discretion of the Guarantor. If the Guarantor finds that repair is not possible, the Guarantor reserves the right to replace the defective element or the entire Product with a defect-free one, reduce the price of the Product or withdraw from the contract.
5. In relation to the User who is not a consumer within the meaning of the Act of April 23, 1964. Civil Code, the Guarantor's liability for damages resulting from this guarantee and/or in connection with its conclusion and execution, regardless of the legal title, is limited to a maximum of the value of the defective Product.

II. Warranty Period:

Product Elements	Duration of warranty protection
Multiline laser	24 months, starting from the date of purchase of the Product shown on this warranty card
magnetic rotating holder, filter glasses, green target board, case	Items not covered by the warranty

III. Conditions for taking advantage of the warranty:

The User must present the completed warranty card for the Product and the User must substantiate the circumstances of the purchase of the Product, e.g. by presenting a receipt, invoice, etc. In order to carry out the claim efficiently, the User is advised to submit with the Product for claim all the elements specified in the "Completion of the device" included in the User's Manual.
2. compliance by the User with the recommendations contained in the User's Manual and the warranty card.
3. The warranty covers only the territory of the Republic of Poland and the EU.
4. The warranty does not cover Product defects arising in particular from:
a. Failure by the User to comply with the conditions set forth in the User's Manual, particularly with regard to proper operation, maintenance and cleaning;
b. Use of cleaning or maintenance products by the User that do not comply with the User's Manual;
c. Inadequate storage and transportation of the Product by the User;
d. Unauthorized changes and/or alterations to the Product by the User, which were not agreed upon with the Guarantor;
e. User's use of consumables in the Product that do not comply with the User's Manual.
f. A user who is not a consumer within the meaning of the Act of April 23, 1964. Civil Code, forfeits the warranty on the Product in which:
g. serial numbers, date markings and nameplates have been removed, altered or damaged by the User;
h. the seals have been damaged by the User or bear signs of tampering by the User.
5. Note: Activities related to the daily operation of the Product, resulting, among other things, from the User's Manual, shall be performed by the User on his/her own and at his/her own expense.

IV. Complaint Procedure:

1. In the event that the Product is found not to be working properly, make sure that all the operations specified in particular in the User's Manual have been performed correctly before making a claim.
2. It is recommended to make a complaint immediately, preferably within 7 days from the date of noticing a defect in the Product. The User, who is not a consumer within the meaning of the Act of April 23, 1964. Civil Code, loses his/her rights under this warranty if he/she fails to report a complaint within 7 days.
3. Claims may be filed, among others, at the point of purchase of the Product, at the warranty service or in writing to the address: Dedra Exim Sp. z o.o., ul. 3 Maja 8, 05-800 Pruszków.
4. The user may file a complaint using the form available on the website www.dedra.pl. ("Warranty Claim Form").
5. Addresses of warranty services for specific countries are available at www.dedra.pl. In the absence of a warranty service for a particular country, warranty claims are recommended to be addressed to: Dedra Exim Sp. z o.o. ul. 3 Maja 8, 05-800 Pruszków (Poland).
6. With a view to the safety of the User, it is prohibited to use a defective Product.
7. Caution: using a defective Product is dangerous to the health and life of the User.
8. The fulfillment of obligations under the warranty will be carried out within 14 working days from the date of delivery of the claimed Product by the User.
9. Before delivering the defective Product for complaint, it is recommended to clean it. The Product under complaint is recommended to be carefully protected against damage in transit (it is recommended to deliver the Product under complaint in its original packaging).
10. The warranty period shall be extended by the time during which, due to a defect in the Product covered by the warranty, the User could not use it.
The warranty does not exclude, limit or suspend the User's rights under the warranty provisions for defects of the sold thing.

Pursuant to Article 13 (1) and (2) of Regulation (EU) 2016/679 of the European Parliament and of the Council of April 27, 2016 on the protection of natural persons with regard to the processing of personal data and on the free movement of such data and repealing Directive 95/46/EC (hereinafter: "RODO"), we inform you of the following
1. The administrator of your personal data provided in the form is DEDRA-EXIM sp. z o.o. with its registered office in Pruszkow , 3 Maja Street 8, 05-800 Pruszkow (hereinafter: "Administrator").
2. Your data will be processed solely for the purpose of carrying out the warranty procedure for the device in accordance with Article 6(1)(b) of the General Data Protection Regulation (hereinafter: "GDPR") Provision of data is voluntary, but necessary to carry out the warranty procedure.
3. Your data will be processed for the period of consideration of the execution of the warranty procedure and for archiving purposes in case of the need to defend against possible claims against the Administrator no longer than until their statute of limitations.
4. Your data may be disclosed only to entities processing data on behalf of the Administrator on the basis of a written contract of entrustment of personal data processing providing, among others, technical service, hosting or website maintenance, IT support, courier company. The Administrator's suppliers are obliged to ensure data security and meet the requirements of the applicable law related to personal data protection and may not use the entrusted personal data for purposes other than those specified in the contract with the Administrator.
5. your data will not be processed by automated means including profiling and will not be transferred to a third country/international organization.
6. You have the right to access the content of your data and the right to rectify, erase, restrict processing, the right to data portability, the right to object, at any time.
7. For all matters related to the Administrator's processing of your personal data, you may contact at e-mail: daneosobowe@dedra.pl;
8. You have the right to lodge a complaint with the data protection authority;

CZ Obsah

1. Snímky a obrázky
2. Popis zařízení
3. Určení nástroje
4. Omezení použití
5. Technické údaje
6. Příprava k práci
7. Zapínání nástroje
8. Použití nástroje
9. Aktuální provozní práce
10. Náhradní díly a příslušenství
11. Samostatné odstranění závad
12. Výbava nástroje
13. Informace pro uživatele o zbavování se elektrických a elektronických zařízení
14. Záruční list

Prohlášení o shodě se nachází v sídle Dedra Exim Sp. z o.o.
Všeobecné bezpečnostní podmínky byly připojeny k návodu jako jednotlivá brožura.

VAROVÁNÍ. Přečtěte si všechna upozornění označená ⚠ symbolem a všechny pokyny.

Nedodržení níže uvedených upozornění a bezpečnostních pokynů může vést k úrazu elektrickým proudem, požáru nebo vážným zraněním.

⚠ POZOR **Zařízení řady SAS+ALL bylo navrženo k použití pouze s nabíječkami a akumulátory řady SAS+ALL.**

Akumulátor Li-Ion a nabíječka nejsou součástí zakoupeného zařízení a je třeba je zakoupit zvlášť. Používání akumulátorů a nabíječek jiných než doporučených pro zařízení bude mít za následek ztrátu záručních nároků.
Uložte všechna upozornění a pokyny pro pozdější použití.

2. Popis zařízení

Obr. A: 1.Zámek pracovního režimu; 2. Zdroje laserových paprsků; 3. Tlačítko V svislého paprsku; 4. Tlačítko H vodorovného paprsku; 5. LED dioda vypnutí paprsků; 6. Tlačítko spínače pracovního režimu s detektorem; 7. LED dioda pracovního režimu s detektorem
Obr. B: 8. Přihrádka na baterii;

3. Určení nástroje

Zařízení DED6910 se používá pro značení vodorovných a svislých čar v interiéru i exteriéru. Vodováha má systém, který automaticky vyrovnává laserové paprsky pro přesné určení vodorovné a svislé roviny.
Zařízení můžete používat při renovačních a stavebních pracích, v opravárenských dílnách, pro hobby práce s dodržením podmínek používání a přípustných provozních podmínek uvedených v návodu k obsluze.

4. Omezení použití

Zařízení může být používáno pouze v souladu s níže uvedenými "Přípustnými provozními podmínkami".
Samovolné změny v mechanické a elektrické stavbě, veškeré úpravy, obslužné činnosti nepopsané v návodu k obsluze budou vnímány jako právně

neopodstatněné a způsobí okamžitou ztrátu záručních práv a prohlášení o shodě ztratí platnost. Používání, které budou v rozporu s určením nebo v rozporu s návodem k obsluze způsobí okamžitou ztrátu záručních práv.

⚠ POZOR **Nemiřte laserovým paprskem na lidi nebo zvířata. Nedívejte se do laserového paprsku.**

⚠ POZOR **Používání ovládacích prvků, nastavení nebo provádění postupů jiných, než které jsou popsány v tomto návodu, může vést k vystavení se nebezpečnému záření.**

Přípustné provozní podmínky
Provozní teplota −10 ÷ 50 [°C]

5. Technické údaje

Model	**DED6910**
Napájení [V]	18
Příkon [W]	
Třída laserového paprsku	II
Příkon laserového paprsku [mW]	0,8
Vlnová délka [nm]	520
Barva laserového paprsku	zelená
Přesnost [mm/m]	3/10
Přesnost nivelace [°]	4
Pracovní dosah [m]	30
Pracovní dosah s detektorem [m]	50
Pracovní režimy	2x horizontální, vertikální, křížový, 3D
Pracovní doba max. [h]	~12
Pracovní teplota [°C]	-10 ÷ 50
Montáž stativu ["]	¼
Stupeň krytí	IP54
Hmotnost [kg]	0,68

6. Příprava k práci

⚠ POZOR **Zařízení je součástí řady SAS+ALL, pokud jej chcete používat, zkompletujte sadu skládající se ze zařízení, akumulátoru a nabíječky.**

⚠ POZOR **Níže popsané přípravné činnosti provádějte při odpojeném zdroji napájení.**

Instalace a nabíjení baterie

Zařízení DED6910 je napájeno lithium-iontovou baterií 18V (obr. C.8).

⚠ POZOR **Zařízení je součástí řady SAS+ALL, proto pro jeho použití je třeba sestavit sadu skládající se ze zařízení, baterie a nabíječky. Používání jiných baterií a nabíječek je zakázáno.Nepoužívejte jiné typy baterií.**

Chcete-li vložit baterii, opatrně vypačte západku krytu (obr. B.4) a pak otevřete kryt schránky (obr. C.9). Baterii vložte kontaktními destičkami dolů (obr. C.8), tak aby při jemném vložení byla zcela zasunutá (obr. C.10). Pak zavřete kryt, dokud neuslyšíte cvaknutí, a zajistěte kryt schránky.
Chcete-li baterii nabít, připojte nabíječku do síťové zásuvky, pak odstraňte gumovou záslepku schránky a vložte kolík kabelu do nabíjecí zásuvky (obr. A.3). LED kontrolka nabíjení (obr. B.7) začne blikat, to znamená, že se baterie nabíjí. Po úplném nabití LED kontrolka přestane blikat a indikuje, že je baterie zcela nabitá.
Používejte nabíječku přiloženou k vodováze.

7. Zapínání nástroje

⚠ POZOR **Před zapnutím zařízení vždy proveďte činnosti popsané v kapitole „Příprava k práci".**

Chcete-li zařízení zapnout, přidržte spínač (obr. B.6) na 2 sekundy. Zařízení se zapne a zobrazí se laserové paprsky. Chcete-li vypnout vodováhu, přesuňte zámek provozního režimu do polohy uzavřeného visacího zámku (obr. A.1) a pak stiskněte a přidržte spínač (obr. B.6) na 2 sekundy.

8. Použití nástroje

⚠ POZOR **Pokud se baterie zahřeje nad 40 °C, přestaňte pracovat a počkejte, dokud baterie nevychladne.**

Přehřátí baterie může způsobit její poruchu.
Zařízení DED6910 má několik provozních režimů:
– emise jednoho horizontálního a dvou vertikálních laserových paprsků,
– emise jednoho horizontálního a jednoho vertikálního laserového paprsku (kříž),
– emise horizontálního laserového paprsku,
– emise vertikálního laserového paprsku,
– emise dvou vertikálních laserových paprsků,
Po zapnutí se zařízení vždy spustí v režimu emise jednoho horizontálního a dvou vertikálních laserových paprsků. Chcete-li změnit režim, stiskněte spínač (obr. B.6). Všechny režimy fungují jak s aktivním, tak i uzamčeným systémem samonivelace.

Provoz v režimu samonivelace chyb postavení

Zařízení má režim samonivelace chyb postavení v rozsahu do 4°. Chcete-li aktivovat režim samonivelace, postavte vodováhu na plochý, rovný povrch a pak přesuňte zámek provozního režimu (obr. A.1) do polohy otevřeného visacího zámku. Samonivelace bude ukončena, když se čáry přestanou pohybovat.
Pokud samonivelace není možná (například když nerovnost povrchu je větší než 4°) a laserový paprsek bliká s vysokou frekvencí, postavte zařízení na rovný povrch.

Režim uzamčení nivelačního mechanismu / určení sklonu

Pokud je nutné uzamknout nivelační mechanismus, přesuňte zámek provozního režimu (obr. A.1) do polohy uzavřeného visacího zámku. Tím se zastaví kyvadlo mechanismu v bezpečné poloze.
Zapnutí tohoto režimu indikují laserové paprsky, které blikají s nízkou frekvencí. Tento režim můžete použít pro určení sklonu, protože paprsky nejsou nivelovány.

Provoz s detektorem

Zařízení je přizpůsobeno provozu s externím detektorem. V provozním režimu vyhrazeném pro detektory laserový paprsek bliká s vysokou frekvencí, je však méně viditelný pouhým okem. Chcete-li aktivovat provozní režim s detektorem, přesuňte zámek provozního režimu (obr. A.1) do polohy otevřeného visacího zámku a pak přidržte tlačítko spínače (obr. B.6) na 3 sekundy. Rozsvítí se LED kontrolka provozního režimu s detektorem (obr. B.5). Chcete-li vypnout provozní režim s detektorem, přidržte tlačítko spínače (obr. B.6) na 3 sekundy.

Práce s brýlemi a cílovou deskou

⚠ POZOR **Brýle nejsou ochranné brýle a nesmí se používat jako ochranné brýle. Brýle nechrání proti laserovému záření. Brýle zhoršují rozeznání barev a nechrání proti UV záření.**

Brýle filtrováním okolního světla značně zlepšují viditelnost zelených laserových čar. Tam, kde je viditelnost čáry ztížena, doporučuje se použití brýlí.
Cílová deska značně zlepšuje viditelnost paprsku. Deska se skládá z reflexního pole ve středu a průhledného pole po stranách. Reflexní pole slouží pro zlepšení viditelnosti a průhledná část umožňuje propustnost paprsku na promítaný povrch.

9. Aktuální provozní práce

⚠ POZOR **Všechny servisní činnosti provádějte se zařízením odpojeným od zdroje napájení.**

Nenabíjejte baterii přímo po intenzivním používání. Baterii vzhledem ke své charakteristice neskladujte úplně vybitou, protože se může vybít pod kritickou úroveň a trvale se poškodit.
Baterii nečistěte vodou, protože by mohla způsobit vnitřní zkrat a tímto trvalé poškození.
Nepoužívanou baterii uchovávejte částečně nabitou (asi na 40 %). Před úplným vybitím baterii nabijte. Baterii uchovávejte při teplotě 10–30 °C. Uchovávaná při nízkých teplotách rychleji ztrácí kapacitu.
Nabíjení baterie je popsáno v návodu pro baterii a nabíječku řady SAS+ALL.

Způsob demontáže baterie

Chcete-li baterii rozebrat, stiskněte uvolňovací tlačítko krytu zásuvky baterie. Vytáhněte baterii ze slotu (obr. B.2)

Upevnění pomocí držáku/stativu

Sada s vodováhou obsahuje univerzální magnetický držák se závitem 1/4". Držák má dva silné magnety, které umožňují připevnit vodováhu na svislé povrchy trubek nebo jiných magnetických materiálů.
Chcete-li připevnit vodováhu na držák nebo na stativ, zašroubujte do závitu 1/4" umístěného ve spodní části zařízení upevňovací šroub. Pamatujte na počáteční korekci nastavení držáku/stativu, tak aby sklon vodováhy byl menší než 4°.

Přeprava/skladování

Při přepravě zařízení vždy přesuňte zámek provozního režimu (obr. A.1) do polohy uzavřeného visacího zámku. Tím se zastaví kyvadlo mechanismu v bezpečné poloze. Pak vypněte zařízení pomocí spínače.
Zařízení skladujte v původním obalu v prostorách bez vlhkosti, při teplotě −20 °C až 70 °C.
Pokud zařízení nebudete používat déle než 30 dnů, vyjměte z něj baterii.

Čištění a údržba

Po ukončení práce vždy zkontrolujte stav zařízení. Vyčistěte jej měkkým, vlhkým hadříkem. Nepoužívejte čisticí prostředky a rozpouštědla.

10. Náhradní díly a příslušenství

Příslušenství dostupné v prodeji:

– stativy: MC0910, MC0911, MC0915
Pro nákup náhradních dílů a příslušenství kontaktujte servis Dedra Exim. Kontaktní údaje jsou uvedeny na 1. straně návodu.
Při objednávání náhradních dílů uveďte číslo šarže na typovém štítku, stejně jako popište poškozenou část a dále uveďte odhadovanou dobu nákupu zařízení.
Během záruční doby se opravy provádějí za podmínek uvedených v záruční listině. Reklamovaný produkt, prosím, předejte k opravě na místě pořízení (prodávající povinen přijmout reklamované zboží), pošlete na servisní středisko nejblíže k místu bydliště (seznam služeb na internetových stránkách www.dedra.pl), nebo zašlete do centrálního servisu Dedra Exim. Přiložte prosím vyplněnou záruční listinu. Po záruční době opravy provádí centrální servis. Poškozené zboží musí být odesláno do servisního střediska (náklady na dopravu platí uživatel).

11. Samostatné odstranění závad

⚠ POZOR **Před zahájením odstraňování závad odpojte nástroj od napájení.**

Problém	Příčina	Řešení
Vodováha nefunguje	Nesprávně vložená baterie	Baterii vložte správně
	Vybitá baterie	Baterii nabijte
	Poškozené laserové diody	Odevzdejte do servisu
	Poškozený spínač	Odevzdejte do servisu
Paprsky blikají	Sklon větší než 4°	Postavte na rovný, plochý povrch

12. Výbava nástroje

1. Vícečárový laser, 2. Otočný magnetický držák, model PV3, 3. Laserové brýle, 4. Zelená terčová deska, 5. Kufr

13. Informace pro uživatele o likvidaci elektrických a elektronických zařízení (týká se domácností)



Symbol uvedený na výrobcích nebo v průvodní dokumentaci označuje, že vadné elektrické nebo elektronické zařízení nesmí být likvidováno společně s domovním odpadem. Pokud potřebujete zlikvidovat, znovu použít nebo využít součástky, je správné je odnést na specializované sběrné místo, kde je přijmou zdarma. Informace o umístění sběrných míst pro použitá zařízení poskytují místní orgány, např. na svých internetových stránkách.

Správnou likvidáciou zariadenia je možné šetriť cenné zdroje a zabrániť negatívnym vplyvom na zdravie a životné prostredie v dôsledku možnej prítomnosti nebezpečných látok, zmesí a komponentov v zariadení
Za nesprávnou likvidaci odpadu hrozí sankce podle příslušných místních předpisů.
Uživatelé v zemích EU: Pokud potřebujete zlikvidovat elektrické nebo elektronické zařízení, obraťte se na nejbližší prodejní místo nebo na svého dodavatele, který vám poskytne další informace.
Likvidace v zemích mimo Evropskou unii: Tento symbol se vztahuje pouze na země Evropské unie. Pokud si přejete tento výrobek zlikvidovat, obraťte se na místní úřady nebo prodejce, aby vám sdělil správný způsob likvidace.

Záruční list

pro

Multičárový laser

Katalogové číslo: DED6910 Sériové číslo:.....

(dále jen v**ýrobek**)

Datum zakoupení výrobku: .....

Razítko prodávajícího……

Datum a podpis prodávajícího: .....

Prohlášení uživatele:

PotwiPotvrzuji, že jsem byl seznámen se záručními podmínkami a důsledky nedodržování pokynů uvedených v návodu k obsluze a záručním listu. Se záručními podmínkami souhlasím, což potvrzuji vlastnoručním podpisem:

....

datum a místo podpis uživatele

I. Odpovědnost za výrobek

1. Ručitel – DEDRA EXIM Sp. z o.o. se sídlem v Pruszkowie, adresa: ul. 3 Maja 8, 05-800 Pruszków, KRS 0000062517, Obvodní soud pro hl. město Varšavu ve Varšavě, XIV. Hospodářský odbor Celostátního soudního rejstříku, DIČ 527-020-49-33, Základní kapitál: 100 980.00 zl.
2. Podle podmínek stanovených v tomto záručním listu ručitel poskytuje záruku na výrobek, pocházející z distribuce ručitele.
3. Záruční odpovědnost za vady se týká pouze vad vzniklých z příčin tkvících ve výrobku v okamžiku jeho vydání uživateli.
4. Uživatel má nárok na bezplatnou záruční opravu výrobku, pokud vada byla zjištěná v záruční době. Provedení opravy výrobku (způsob opravy) závisí na rozhodnutí ručitele. Pokud ručitel nemůže provést opravu, vyhrazuje si právo na výměnu vadné součásti nebo celého výrobku za bezvadný, snížení ceny výrobku nebo odstoupení od smlouvy.
5. Vůči uživateli, který není spotřebitelem ve smyslu zákona ze dne 23. dubna 1964 občanský zákoník, je odpovědnost Ručitele za škody vyplývající z této záruky a/nebo v souvislosti s jejím uzavřením a plněním, bez ohledu na právní titul, omezena maximálně do výše hodnoty vadného výrobku.

II. Záruční doba

Součásti výrobku, na které se vztahuje záruka	Doba trvání záruční ochrany
Vícečárový laser	24 měsíců, počítáno od data nákupu výrobku uvedeného v tomto záručním listu
otočný magnetický držák, laserové brýle, zelená terčová deska, kufr	Součásti, na které se nevztahuje záruka

III. Podmínky uplatňování záruky

1. Przedstawienie przez Użytkownika wypełnionej karty gwarancyjnej Produktu 1. Předložení vyplněného záručního listu pro výrobek a doložení okolností nákupu výrobku, např. předložením paragonu, faktury atd. Pro správné vyřízení reklamace se doporučuje, abyste společně s výrobkem předali všechny součásti stanovené v kapitole „Kompletace“ výrobku uvedené v návodu k obsluze.
2. Dodržování pokynů uvedených v návodu k obsluze a záručním listu.
3. Záruka platí pouze na území Polska a EU.
4. Záruka se nevztahuje na vady výrobku vzniklé zejména v následku:
a. Nedodržování podmínek stanovených v návodu k obsluze, zejména v rozsahu správného provozování, údržby a čištění;
b. Používání čisticích nebo ošetřovacích prostředků v rozporu s návodem k obsluze;
c. Nevhodného skladování a přepravování výrobku;
d. Svépomocných změn a/nebo úpravy výrobku, které nebyly dohodnuty s ručitelem;
e. Používání ve výrobku provozních materiálů v rozporu s návodem k obsluze.
5. Uživatel, který není spotřebitelem ve smyslu zákona ze dne 23. dubna 1964 občanský zákoník, ztratí záruku na výrobek, na kterém:
- odstranil, změnil nebo poškodil sériová čísla, označení údajů a výkonové štítky;
- ucpávky byly poškozeny uživatelem nebo nesly stopy manipulace uživatele.
6. Upozornění! Činnosti spojené s každodenní obsluhou výrobku, vyplývající mj. z návodu k obsluze, provádí uživatel ve vlastní režii a na své náklady.

IV. Postup při reklamaci

1. V případě zjištění nesprávného provozu výrobku se před nahlášením reklamace ujistěte, že jste provedli správně všechny činnosti podrobně popsané v návodu k obsluze.
2. Reklamaci nahlaste ihned, nejlépe do 7 dnů od data zjištění vady výrobku. Uživatel, který není spotřebitelem ve smyslu zákona ze dne 23. dubna 1964 občanský zákoník, ztratí nárok na uplatnění záruky v případě nenahlášení reklamace do 7 dnů.
3. Reklamaci můžete nahlásit mj. v místě zakoupení výrobku, v záručním servisu nebo písemně na adresu: DEDRA EXIM Sp. z o.o., ul. 3 Maja 8, 05-800 Pruszków.
4. Reklamaci můžete nahlásit prostřednictvím formuláře dostupného na stránkách www.dedra.pl. („Formulář pro nahlášení reklamace“).
5. Adresy záručních servisů v jednotlivých státech jsou dostupné na stránkách www.dedra.pl. Pokud v daném státě není uveden servis, reklamační formulář zašlete na adresu: DEDRA EXIM Sp. z o.o., ul. 3 Maja 8, 05-800 Pruszków (Polska).
6. Z bezpečnostních důvodů je zakázáno používat vadný výrobek.
7. Upozornění!!! Používání vadného výrobku ohrožuje zdraví a život uživatele.
8. Povinnosti vyplývající ze záruky budou splněny do 14 pracovních dnů, počítáno ode dne doručení reklamovaného výrobku.
9. Vadný výrobek před odevzdáním do servisu vyčistěte. Reklamovaný výrobek důkladně zabezpečte proti poškození při přepravě (doporučuje se předat reklamovaný výrobek v originálním obalu).
10. Záruční doba se prodlužuje o dobu, během níž uživatel z důvodu vady výrobku, na kterou se vztahuje záruka, nemohl výrobek používat.
Záruka nevylučuje, neomezuje ani nepozastavuje nároky uživatele vyplývající z ručení za vady prodané věci.

V souladu s čl. 13 odst. 1 a 2 nařízení Evropského parlamentu a Rady (EU) 2016/679 ze dne 27. dubna 2016 o ochraně fyzických osob v souvislosti se zpracováním osobních údajů a o volném pohybu těchto údajů a o zrušení směrnice 95/46/ES Vás informujeme, že:

1. Správcem vašich osobních údajů uvedených ve formuláři je DEDRA-EXIM sp. z o.o. se sídlem v Pruszkowie, ul. 3 Maja 8, 05-800 Pruszków (dále jen: „Správce“).
2. Vaše údaje budou zpracovávány pouze pro účely provedení reklamačního řízení zařízení podle čl. 6 odst. 1 písm. b) obecného nařízení o ochraně osobních údajů (dále jen: „GDPR“) Poskytnutí údajů je dobrovolné, ale nezbytné k provedení reklamačního řízení.
3. Vaše údaje budou zpracovávány po dobu posouzení provedení reklamačního řízení a pro účely archivace v případě potřeby obrany proti eventuálním nárokům vůči Správci, nejdéle však do okamžiku jejich promlčení.
4. Vaše údaje mohou být zpřístupněny pouze subjektům, které zpracovávají údaje pro Správce na základě písemné smlouvy o pověření zpracováním osobních údajů, poskytujícím mj. technický servis, hosting nebo údržbu webových stránek, IT servis, kurýrní služby. Dodavatelé Správce jsou povinni zajistit ochranu údajů a splnit požadavky platného zákona souvisejícího s ochranou osobních údajů a nesmí využívat svěřené osobní údaje pro jiné účely než ty, které jsou uvedeny ve smlouvě se Správcem.
5. Vaše údaje nebudou zpracovávány automatizovaným způsobem, včetně profilování, a nebudou předávány do třetí země / mezinárodní organizaci.
6. Máte právo na přístup ke svým údajům a právo na jejich opravu, výmaz, omezení zpracování, právo na přenositelnost údajů, právo kdykoli vznést námitku.
7. Ve všech záležitostech souvisejících se zpracováním vašich osobních údajů Správcem nás můžete kontaktovat na e-mailové adrese: daneosobowe@dedra.pl.
8. Máte právo podat stížnost u úřadu příslušného pro ochranu osobních údajů.

SK Obsah

1. Fotografie a obrázky
2. Popis zariadenia
3. Určenie zariadenia
4. Obmedzenia používania
5. Technické údaje
6. Príprava na prácu
7. Zapnutie zariadenia
8. Používanie zariadenia
9. Priebežná údržba
10. Náhradné diely a príslušenstvo
11. Samostatné odstraňovanie porúch
12. Kompletizácia zariadenia
13. Informácie pre užívateľov týkajúca sa likvidácii elektrických a elektronických zariadení
14. Záručný list

Vyhlásenie o zhode sa nachádza v sídle Dedra Exim Sp. z o.o.
Všeobecné pokyny pre bezpečnosť boli pripojené k návodu ako samostatná brožúra.

UPOZORNENIE. Prečítajte si všetky upozornenia označené ⚠ symbolom a všetky pokyny.

Nedodržanie nasledujúcich bezpečnostných upozornení a bezpečnostných pokynov môže spôsobiť zásah elektrickým prúdom, požiar, alebo vážne poranenie. Zachovajte všetky upozornenia a návod pre budúce použitie.

⚠ POZOR **Zariadenie zo série SAS+ALL je navrhnuté a vyrobené na používanie iba s nabíjačkami a akumulátormi série SAS+ALL.**

Li-Ion akumulátor a nabíjačka nie sú súčasťou súpravy kúpeného zariadenia, ale sa kupujú osobitne. V prípade použitia iných akumulátorov a nabíjačiek než tie, ktoré sú určené pre dané zariadenie, udelená záruka výrobcu prestáva platiť.

2. Popis zariadenia

Obr. A: 1. Blokáda režimu práce; 2 Zdroj laserového lúča; 3 Tlačidlo V vertikálneho lúča; 4 Tlačidlo H horizontálneho lúča; 5 Kontrolka vypnutia lúčov; 6 Tlačidlo zapínača režimu práce s detektor; 7 Kontrolka režimu práce s detektor
Obr. B: 8 Priehradka batérie

3. Určenie zariadenia

Zariadenie DED6910 je určené na vytyčovanie horizontálnych a vertikálnych línií v zatvorených miestnostiach, ako aj vonku. Vodováha má systém, ktorý automatickým spôsobom nastavuje laserový lúč, aby presne vyznačil horizontálnu a vertikálnu líniu.
Zariadenie je určené na používanie pri rekonštrukčno-stavebných prácach, v dielňach a v servisoch, pri amatérskych w prácach, pričom musia byť dodržané podmienky používania a prípustné prevádzkové podmienky, ktoré sú uvedené v používateľskej príručke.

4. Obmedzenia používania

Zariadenie sa môže používať iba v súlade s nižšie umiestnenými „Prípustnými pracovnými podmienkami" uvedenými nižšie".
Neoprávnené a samostatné zmeny v mechanickej a elektrickej konštrukcii, všetky úpravy, činnosti údržby, ktoré nie sú opísané v návode na obsluhu, budú považované za nezákonné a spôsobia okamžitú stratu záručných práv a vyhlásenie o zhode už nebude platné.
Použitie v rozpore s účelom, alebo v nezhodne s návodom na použitie, bude mať za následok okamžitú stratu záručných práv.

⚠ POZOR Laserovým lúčom nemierte na ľudí ani zvieratá. Nepozerajte sa do laserového lúča.

⚠ POZOR V dôsledku používania ovládacích prvkov, nastavovania a vykonávania procedúr iných než tie, ktoré sú opísané v príručke, môže dôjsť k vystaveniu na pôsobenie nebezpečného žiarenia.

Prípustné pracovné podmienky
Pracovná teplota -10 ÷ 50 [°C]

5. Technické údaje

Model	**DED6910**
Napájanie [V]	18
Príkon [W]	
Trieda laserového lúča	II
Výkon laserového lúča [mW]	0,8
Vlnová dĺžka [nm]	520
Farba laserového lúča	zelená
Presnosť [mm/m]	3/10
Presnosť nivelácie [°]	4
Pracovný dosah [m]	30
Pracovný dosah s detektor [m]	50
Režimy práce	2x horizontálne, vertikálny, krížový, 3D
Max. výdrž [h]	~12
Pracovná teplota [°C]	-10 ÷ 50
Upevnenie statívu [ʺ]	¼
Stupeň ochrany krytom	IP54
Hmotnosť [kg]	0,68

6. Príprava na prácu

⚠ POZOR Všetky činnosti súvisiace s prípravou zariadenia na používanie vykonávajte iba vtedy, keď je zariadenie odpojené od napájania.

⚠ POZOR Zariadenie patrí do série výrobkov SAS+ALL, preto, aby ste ho mohli používať, musíte doplniť súpravu (komplet), ktorá sa skladá zo zariadenia, akumulátora a nabíjačky. Používanie iných akumulátorov a nabíjačiek je zakázané.

Montáž a nabíjanie akumulátora

Zariadenie DED6910 je napájané lítiovo-iónovým akumulátorom 18 V (obr. C.8).

⚠ POZOR Zariadenie je určené na používanie s akumulátorom DED7032 18 V 2 Ah z línie SAS+ALL. Používanie akumulátorov iných typov je zakázané.

Keď chcete vložiť akumulátor, jemne vyvážte záskočku veka (obr. B.4), a potom otvorte veko lôžka (obr. C.9). Akumulátor vložte kontaktovými plieškami smerom dole (obr. C.8) tak, aby sa akumulátor pri jemnom vložení úplne nachádzal v lôžku (obr. C.10). Potom veko zatvorte, až kým nebudete počuť charakteristické zacvaknutia a zablokovania veka lôžka.
Keď chcete akumulátor nabiť, pripojte nabíjačku k el. napätiu, a následne otvorte gumenú záslepku zásuvky a pripojte konektor kábla k nabíjacej zásuvke (obr. A.3). Kontrolka nabíjania (obr. B.7) počas nabíjania bliká. Keď je akumulátor úplne nabitý, kontrolka prestane blikať, čo informuje o plnom nabití akumulátora.
Odporúčame, aby ste používali nabíjačku pripojenú k vodováhe.

7. Zapnutie zariadenia

⚠ POZOR Predtým, než zariadenie spustíte, bezpodmienečne vykonajte činnosti, ktoré sú opísané v kapitole „Príprava na prácu/používanie".

Keď chcete zapnúť zariadenie, stlačte a na 2 sekundy podržte tlačidlo zapínača (obr. B.6). Zariadenie sa následne spustí a zasvietia laserové lúče. Keď chcete vodováhu vypnúť, presuňte blokádu režimu práce na polohu zamknutej zámky (obr. A.1), a potom stlačte a na cca 2 sekundy podržte tlačidlo zapínača (obr. B.6).

8. Používanie zariadenia

⚠ POZOR Ak sa akumulátor zohreje nad +40 °C, prerušte prácu a počkajte, kým akumulátor dostatočne nevychladne.

Ak sa akumulátor zohreje príliš silno, môže sa poškodiť.
Zariadenie DED6910 má niekoľko režimov práce:
– jeden horizontálny a dva vertikálne laserové lúče,
– jeden horizontálny a jeden vertikálny laserový lúč (kríž),
– laserový lúč horizontálnej roviny,
– laserový lúč vertikálnej roviny,
– dva vertikálne laserové lúče,
Zariadenie sa vždy spustí v režime jedného horizontálneho a dvoch vertikálnych laserových lúčov. Keď chcete zmeniť režim, stlačte tlačidlo zapínača (obr. B.6).
Všetky režimy fungujú s aktívnym alebo so zablokovaným systémom automatickej nivelácie.

Práca s aktívnym režimom automatickej nivelácie chýb nastavenia

Zariadenie má automatický režim nivelácie chýb nastavenia v rozpätí do 4°. Keď chcete aktivovať režim automatickej nivelácie, vodováhu postavte na plochý rovný povrch, a potom presuňte blokádu režimu práce (obr. A.1) na polohu odomknutej zámky. Automatická nivelácia sa skončí, keď sa línie prestanú pohybovať.
V prípade, ak automatická nivelácia nie je možná (napríklad ak je nerovnosť podkladu väčšia než 4°), a laserový lúč bude blikať s vysokou frekvenciou. V takom prípade zariadenie položte na rovný povrch.

Režim blokády mechanizmu nivelácie / vyznačenie spádov

V prípade, ak potrebujete zablokovať mechanizmus automatickej nivelácie, presuňte blokádu režimu práce (obr. A.1) na polohu zamknutej zámky. Vahadlo mechanizmu sa následne zablokujte v bezpečnej polohe.
Aktiváciu tohto režimu signalizujú laserové lúče, ktoré blikajú s nízkou frekvenciou. Tento režim sa môže používať napr. pri vytyčovaní spádov, keď lúče nemôžu byť vo vodorovnej polohe.

Práca s detektor

Zariadenia je prispôsobené na používanie s externým detektorom. V režime práce, ktorý je určený na používanie s detektormi, laserový lúč bliká s vysokou frekvenciou, avšak je pritom slabšie viditeľný holým okom. Keď chcete aktivovať režim práce s detektorom, presuňte blokádu režimu práce (obr. A.1) na polohu odomknutej zámky, a následne stlačte a na cca 3 sekundy podržte tlačidlo zapínač (obr. B.6). Kontrolka režimu práce s detektor začne svietiť (obr. B.5). Keď chcete vypnúť režim práce s detektorom, stlačte a na cca 3 sekundy podržte tlačidlo zapínača (obr. B.6).

Práca s okuliarmi a terčová tabuľa

Okuliare nie sú ochrannými okuliarmi a nesmú sa používať ako ochranné okuliare. Okuliare nechránia pred laserovým žiarením. Okuliare sťažujú rozpoznávanie farieb a nechránia pred UV žiarením.

Okuliare filtrujú svetlo prostredia, čím výrazne zlepšujú viditeľnosť zelených laserových lúčov. Na miestach, na ktorých je viditeľnosť lúčov sťažená, odporúčame používanie okuliarov.
Terčová tabuľa výrazne zlepšuje viditeľnosť lúčov. Terčovú tabuľku tvorí reflexné pole, ktoré sa nachádza v centrálnej časti, a okolité priehľadné pole. Úlohou reflexného poľa je zlepšiť viditeľnosť, a priehľadná časť umožňuje, aby lúč prenikol na snímaný povrch.

9. Priebežná údržba

⚠ POZOR Všetky činnosti súvisiace s obsluhou zariadenia vykonávajte iba vtedy, keď je zariadenie odpojené od napájania.

Akumulátor nenabíjajte hneď po intenzívnom používaní. Akumulátor vzhľadom na jeho charakteristiku nikdy neuchovávajte v úplne vybitom stave, pretože sa môže vybiť pod kritickú úroveň, a následne sa môže trvalo poškodí.
Akumulátor sa nesmie čistiť vodou, pretože môže dôjsť k skratu vo vnútorných obvodoch, čím sa akumulátor trvalo poškodiť.
Preto nepoužívané akumulátory uchovávajte čiastočne nabité (na cca 40 %). Akumulátor dobite ešte predtým, ako sa úplne vybije. Akumulátory uchovávajte pri teplote v rozsahu od +10 do +30 °C. Akumulátory uchovávané pri nízkych teplotách rýchlejšie tratia svoju kapacitu.
Nabíjanie akumulátora je opísané v príručke akumulátora a nabíjačky série SAS+ALL.

Upevnenie na držiaku / statíve

V súprave vodováhy je univerzálny magnetický držiak s 1/4" závitom. Držiak má dva silné magnety, ktoré umožňujú upevniť vodováhu na vertikálnych potrubiach alebo iných magnetických materiálov.
Keď chcete upevniť vodováhu v držiaku alebo na statíve, zaskrutkujte s použitím montážnej skrutky do 1/4" závitu, ktorý je v dolnej časti zariadenia. Nezabúdajte, aby ste vstupne upravili nastavenie držiaka / statívu, aby sklon vodováhy nebol väčší než 4°.

Preprava / uchovávanie

Vždy pred prepravou zariadenia presuňte blokádu režimu práce (obr. A.1) na polohu zamknutej zámky. Vahadlo mechanizmu sa následne zablokujte v bezpečnej polohe. Potom zariadenie vypnite stlačením zapínača.
Zariadenie uchovávajte v originálnom puzdre, na suchom mieste, pri teplote v rozpätí od -20 °C do +70 °C.
V prípade, ak zariadenie nebudete používať dlhšie než 30 dní, odporúčame, aby ste zo zariadenia vybrali batérie/akumulátory.

Čistenie a údržba

Vždy po skončení práce skontrolujte stav zariadenia. Čistite mäkkou vlhkou handričkou. Nepoužívajte čistiace prostriedky ani rozpúšťadlá.

10. Náhradné diely a príslušenstvo

Dostupné príslušenstvo na predaj:

- statívy: MC0910, MC0911, MC0915

Ak si chcete kúpiť náhradné diely a príslušenstvo, tak sa prosím obráťte na servis Dedra Exim. Kontaktné údaje nájdete na 1. strane tohto návodu.
Pri objednávaní náhradných dielov uveďte prosím sériové číslo nachádzajúce sa na typovom štítku spolu Opíšte poškodenú časť, okrem toho uveďte približný termín kúpy zariadenia.
Počas trvania záruky sa oprava vykonáva na základe podmienok uvedených v záručnom liste. Reklamovaný produkt odovzdajte na opravu v mieste nákupu (predávajúci je povinný prijať reklamovaný produkt), odošlite do najbližšieho servisného strediska k miestu bydliska (zoznam servisov nájdete na stránkach

www.dedra.pl), alebo odošlite do centrálneho servisu Dedra Exim. Prosím, aby ste priložili vyplnený záručný list. Po skončení záručnej doby opravy vykonáva centrálny servis. Poškodený produkt musí byť odoslaný do servisu (náklady na dodanie hradí používateľ).

11. Samostatné odstraňovanie porúch

POZOR **Pred začatím samostatného odstránenia porúch, odpojte zariadenie od zdroja napájania.**

Problém	Príčina	Riešenie
Vodováha nefunguje	Akumulátor je zle pripojený	Správne vložte akumulátor
	Vybitý akumulátor	Nabite akumulátor
	Poškodené laserové diódy	Odovzdajte do servisu
	Poškodený zapínač	Odovzdajte do servisu
Lúče blikajú	Sklon väčší než 4°	Postavte na rovnom plochom povrchu

12. Kompletizácia zariadenia

1. multilíniový laser, 2. magnetická otočná rúčka, model PV3, 3. Filtračné okuliare, 4. zelená terčová tabuľka, 5. Kufrík

13. Informácie pre užívateľov k likvidácii elektrických alebo elektronických zariadení (tykajúce są domácností)

Symbol uvedený na výrobkoch alebo v sprievodnej dokumentácii označuje, že chybné elektrické alebo elektronické zariadenia sa nesmú likvidovať spolu s domovým odpadom. Ak potrebujete zlikvidovať, opätovne použiť alebo zhodnotiť komponenty, správne je odovzdať ich na špecializovanom zbernom mieste, kde ich prijmú bezplatne. Informácie o umiestnení zberných miest pre použité zariadenia poskytujú miestne orgány, napr. na svojich webových stránkach.
Správnou likvidáciou zariadenia je možné šetriť cenné zdroje a zabrániť negatívnym vplyvom na zdravie a životné prostredie v dôsledku možnej prítomnosti nebezpečných látok, zmesí a komponentov v zariadení.
Za nesprávnu likvidáciu odpadu hrozia sankcie podľa príslušných miestnych predpisov.
Používatelia v krajinách EÚ: Ak potrebujete zlikvidovať elektrické alebo elektronické zariadenie, obráťte sa na najbližšie predajné miesto alebo na svojho dodávateľa, ktorý vám poskytne ďalšie informácie.
Likvidácia v krajinách mimo Európskej únie: Tento symbol sa vzťahuje len na krajiny Európskej únie. Ak chcete tento výrobok zlikvidovať, obráťte sa na miestne úrady alebo predajcu, ktorý vám poskytne informácie o správnom spôsobe likvidácie.

Záručný list

na

Multilíniový laser

Katalógové č :DED6910 Číslo šarže: .....

(ďalej len Výrobok)

Dátum nákupu výrobku: .....

Pečiatka predajcu

Dátum a podpis predajcu: .....

Vyhlásenie Užívateľa:

Potvrdzujem, že som bol oboznámený so záručnými podmienkami, ako aj s následkami nedodržiavania pokynov a odporúčaní, ktoré sú uvedené v užívateľskej príručke a v záručnom liste. Záručné podmienky sú mi známe, čo potvrdzujem vlastnoručným podpisom:

....

dátum a miesto podpis Užívateľa

I. Zodpovednosť za Výrobok

1. Ručiteľ - spoločnosť „DEDRA EXIM sp. z o.o.“ sídliaca v meste: Pruszków, na adrese: ul. 3 Maja 8, 05-800 Pruszków, Poľsko, zapísaná do obchodného registra pod číslom KRS 0000062517 vedenom oblastným súdom pre hlavné mesto Varšava vo Varšave, 14. ekonomické oddelenie Štátneho súdneho registra, IČ DPH: PL 5270204933, základné imanie: 100 980,00 PLN.
2. Podľa podmienok stanovených týmto záručným listom Ručiteľ udeľuje záruku na Výrobok, pochádzajúci z distribúcie Ručiteľa.
3. Zodpovednosť na základe záruky sa vzťahuje iba na chyby, ktoré vznikli následkom príčin nachádzajúcich sa vo Výrobku v momente jeho vydania Užívateľovi.
4. Na základe záruky Užívateľ získava právo na bezplatnú opravu výrobku, ak sa chyba objaví počas trvania záručnej lehoty. Spôsob opravy Výrobku (metóda vykonania opravy) závisí od rozhodnutia Ručiteľa. V prípade, ak Ručiteľ uzná, že Výrobok sa nedá opraviť, Ručiteľ si vyhradzuje právo vymeniť chybný prvok alebo celý Výrobok na výrobok bez chýb, právo na zníženie ceny Výrobku alebo právo na odstúpenie od dohody.
5. Voči Užívateľovi, ktorý nie je konzumentom v zmysle zákona z 23. apríla 1964 Občiansky zákonník, zodpovednosť Ručiteľa za škody vyplývajúce z tejto záruky a/alebo ktoré súvisia s jej uzatvorením a realizáciou, bez ohľadu na právny základ, je obmedzená maximálne do výšky hodnoty chybného Výrobku.

II. Záručná lehota

Prvky Výrobku na ktoré sa vzťahuje záruka	Trvanie záručnej ochrany
Multilíniový laser	24 mesiacov od dňa nákupu Výrobku, ktorý je uvedený v tomto záručnom liste
magnetická otočná rúčka, filtračné okuliare, zelená terčová tabuľka, kufrík	Na tieto prvky sa záruka nevzťahuje.

III. Podmienky využitia záruky

1. Užívateľ je povinný predstaviť vyplnený Záručný list výrobku, ako aj náležitý doklad o nákupe Výrobku, napr. predstavením pokladničného bloku, faktúry ap. Aby reklamačný proces prebiehal efektívne odporúčame, aby Užívateľ spolu s reklamovaným výrobkom doručil všetky prvky vymenované v kapitole užívateľskej príručky výrobku „Diely a časti“.
2. Užívateľ je povinný dodržiavať pokyny a odporúčania uvedené v užívateľskej príručke a v záručnom liste.
3.Záruka platí iba na území Poľskej republiky a členských štátov EÚ.
4. Záruka sa nevzťahuje na chyby, ktoré vznikli (predovšetkým) následkom:
a. Nedodržania podmienok určených v užívateľskej príručke, predovšetkým podmienok správneho používania, prevádzky, údržby a čistenia
b. Použitia na čistenie alebo na údržbu nevhodných prípravkov, nezhodne s užívateľskou príručkou;
c. Nevhodného uchovávania a prepravy výrobku;
d. Vykonania neautorizovaných zmien a/alebo iných zásahov do výrobku, na ktoré výrobca nevyjadril súhlas;
e. Použitím vo výrobku/s výrobkom nevhodných prevádzkových materiálov, nezhodne s užívateľskou príručkou.
5. Užívateľ, ktorý nie je konzumentom v zmysle zákona z 23. apríla 1964 Občiansky zákonník, stráca záručné práva na výrobok, v ktorom:
- sériové čísla, označenia dátumov a výrobné štítky boli odstránené, zmenené alebo poškodené;
- boli poškodené plomby alebo sú na nich viditeľné stopy manipulácie.
6. Pozor! Činnosti súvisiace s každodennou obsluhou výrobku, vyplývajúce medzi iným z užívateľskej príručky, Užívateľ vykonáva vlastnými silami a na vlastné náklady.

IV. Reklamačná procedúra

1. V prípade, ak Užívateľ objaví, že Výrobok nefunguje správne, ešte pred zložením reklamácie je povinný uistiť sa, či boli náležite vykonané všetky stanovené činnosti, predovšetkým tie uvedené v užívateľskej príručke.
2. Reklamácia musí byť podaná bezodkladne, najlepšie v priebehu 7 dní od dňa, v ktorom sa prejavila (objavila) chyba Výrobku. Užívateľ, ktorý nie je konzumentom v zmysle zákona z 23. apríla 1964 Občiansky zákonník, stráca práva vyplývajúce z tejto záruky v prípade, ak reklamáciu nepodá v priebehu 7 dní od dňa, v ktorom sa prejavila (objavila) chyba Výrobku.
3. Reklamáciu môžete podať medzi inými na mieste, v ktorom ste výrobok kúpili, v záručnom servise alebo poštou na adresu: DEDRA EXIM sp. z o.o., ul. 3 Maja 8, 05-800 Pruszków, Poľsko.
4. Užívateľ môže podať reklamáciu prostredníctvom formulára, ktorý je dostupný na webovej stránke www.dedra.pl. („Formulár podania reklamácie na základe udelenej záruky”).
5. Adresy záručných servisov v jednotlivých štátoch sú zverejnené na webovej stránke www.dedra.pl. V prípade, ak v danom štáte sa nenachádza záručný servis, odporúčame reklamovaný výrobok doručiť na adresu: DEDRA EXIM sp. z o.o. ul. 3 Maja 8, 05-800 Pruszków, Poľsko.
6. Vzhľadom na bezpečnosť Užívateľa, nefunkčný (chybný) výrobok sa v žiadnom prípade nesmie používať.
7. Pozor!!! Používanie nefunkčného (chybného) výrobku je nebezpečné pre zdravie a život Užívateľov.
8. Povinnosti vyplývajúce z udelenej záruke budú vyplnené v lehote 14 pracovných dní počítajúc od dňa doručenia reklamovaného Výrobku Užívateľom.
9. Pred zaslaním reklamácie odporúčame reklamovaný Výrobok náležite očistiť. Odporúčame reklamovaný Výrobok dôkladne zabezpečiť pre prípadným poškodeniami počas prepravy (reklamovaný Výrobok odporúčame doručiť v originálnom obale).
10. Záručná lehota sa predlžuje o čas, počas ktorého Užívateľ následkom chyby (nefunkčnosti) výrobku, na ktorú sa vzťahovala záruka, nemohol Výrobok používať. Záruka nevylučuje, neobmedzuje a ani nepozastavuje právo Užívateľa (kupujúceho) na základe príslušných predpisov o ručení za chyby predanej veci.

V súlade s článkom 13 ods. 1 a 2 nariadenia Európskeho parlamentu a Rady (EÚ) 2016/679 z 27. apríla 2016 o ochrane fyzických osôb pri spracúvaní osobných údajov a o voľnom pohybe takýchto údajov, ktorým sa zrušuje smernica 95/46/ES, vás informujeme

1. Správcom vašich osobných údajov, ktoré ste uviedli vo formulári, je spoločnosť „DEDRA-EXIM Sp. z o.o.“ so sídlom v meste Pruszków na adrese: ul. 3 Maja 8, 05-800 Pruszków, Poľsko (ďalej len: „Správca”).
2. Vaše osobné údaje budú spracúvané výhradne s cieľom realizácie záručnej procedúry zariadenia, a to v súlade s článkom 6 ods. 1 písmeno b) všeobecného nariadenia o ochrane údajov (ďalej len: „GDPR“). Uvedenie osobných údajov je dobrovoľné, avšak nevyhnutné na realizáciu záručnej procedúry.
3. Vaše osobné údaje budú spracúvané počas posudzovania a realizácie záručnej procedúry, ako aj na archívne účely v prípade potreby obhajoby pred prípadnými nárokmi a požiadavkami voči Správcovi, avšak nie dlhšie až do momentu premlčania týchto nárokov a požiadaviek.
4. Vaše údaje môžu byť zverejnené výhradne len tým subjektom, ktoré spracúvajú tieto údaje v mene a pre Správcu, a to na základe písomnej dohody o zverení spracúvania osobných údajov, tzn. firmy, ktoré okrem iného poskytujú technický servis, hostingové služby alebo služby obsluhy webových stránok, IT obsluhy, ako aj kuriérskym firmám. Dodávatelia Správcu sú povinní zaručiť zabezpečenie údajov a splniť požiadavky platnej legislatívy ohľadne ochrany osobných údajov, a zverené osobnú údaje nesmú byť používané na iné účely než tie, ktoré stanovuje dohoda uzatvorená so Správcom.

5. Vaše údaje nebudú spracúvané automatickým spôsobom, vrátane rôznych foriem profilovania, ani nebudú odovzdané do tretieho štátu/medzinárodnej organizácii.
6. Máte právo na prístup k vašim osobným údajom, ako aj právo na ich opravenie, doplnenie, odstránenie, obmedzenie spracúvania, prenesenie údajov, podanie námietky, a to v ľubovoľnej chvíli.
7. Vo všetkých záležitostiach, ktoré súvisia so spracúvaním vašich osobných údajov Správcom, môžete sa na Správcu obrátiť písomne na e-mailovú adresu: daneosobowe@dedra.pl.
8. Máte právo podať sťažnosť príslušnému dozornému orgánu, ktorý zodpovedá za dohľad nad ochranou osobných údajov;

LT Turinys

1. Nuotraukos ir piešiniai
2. Prietaiso aprašas
3. Prietaiso paskirtis
4. Naudojimo apribojimai
5. Techniniai duomenys
6. Paruošimas darbui
7. Prietaiso įjungimas
8. Prietaiso naudojimas
9. Einamieji naudojimo veiksmai
10. Atsarginės dalys ir reikmenys
11. Savarankiškas defektų pašalinimas
12. Prietaiso elementai
13. Informacija naudotojams apie elektros ir elektronikos prietaisų pašalinimą
14. Garantijos lapas

Atitikties deklaracija yra Dedra Exim Sp. z o.o. bendrovėje strukcijoje
Bendrosios saugumo sąlygos buvo pridėtos prie instrukcijos kaip atskira brošiūra.

ĮSPĖJIMAS Perskaityti visus įspėjimus pažymėtus simboliu ir visas instrukcijas.

Žemiau pateiktų įspėjimų ir saugos nurodymų nesilaikymas, gali būti elektros srovės smūgio, gaisro ar sunkių sužalojimų priežastimi.
Išsaugoti visus įspėjimus ir instrukcijas ateičiai.

DEMESIO **Įrenginys iš „SAS+ALL“ linijos buvo suprojektuotas darbui tik su „SAS+ALL“**

linijos įkrovikliais ir akumuliatoriais. Ličio jonu akumuliatorius ir įkroviklis neįeina į įrenginio komplektą, juos reikia įsigyti atskirai. Dėl kitų, nei rekomenduojami, akumuliatorių ir įkroviklių naudojimo yra anuliuojamos garantinės teisės.

2. Prietaiso aprašas

A pav. 1. Darbo rėžimo blokada; 2. Lazerio spindulių šaltiniai; 3 Vertikalios sijos mygtukas V; 4. Horizontalios sijos mygtukas H; 5. Sijų išjungimo diodas; 6. Darbo su detektoriumi režimo įjungiklio mygtukas; 7. Darbo su detektoriumi režimo diodas B pieš. 8. Akumuliatoriaus lizdas

3. Prietaiso paskirtis

Prietaisas DED6910 skirtas horizontalių ir vertikalių linijų uždarose patalpose, o taip pat išorėje ženklinimui. Gulsčiukas turi sistemą, kuri automatišku būdu nustato lazerio spindulius, kad tiksliai nustatyti horizontalų ir vertikalų lygį.
Prietaisą leidžiama naudoti atliekant remonto ir statybos darbus remonto dirbtuvėse, mėgėjų darbus laikantis naudojimo instrukcijoje nurodytų naudojimo sąlygų ir leistinų eksploatavimo sąlygų.

4. Naudojimo apribojimai

Prietaisas gali būti naudojamas vien tik pagal pateiktas "Priimtinas darbo sąlygas”. Savaiminiai pakeitimai mechaninei ir elektros statyboje, visi modifikavimai, naudojimo veiksmai, neaprašyti instrukcijoje bus traktuojami kaip neteisėti ir priveda prie staigaus garantijos teisės praradimo, o atitikties garantija praras galiojimą.
Naudojimas ne pagal naudojimo instrukcijos nuorodas ir paskirtį prives prie staigaus garantijos teisės praradimo.

DEMESIO **Nekreipti lazerio spindulio į žmones ir gyvūnus. Nežiūrėti į lazerio spindulį.**

DEMESIO **Naudojant valdiklius, derinant ar atliekant kitas nei aprašytos vadove procedūras, gali privesti prie pavojingos radiacijos grėsmės.**

Priimtinos darbo sąlygos
Darbo temperatūra -10 ÷ 50 [°C]

5. Techniniai duomenys

Modelis	**DED6910**
Maitinimas [V]	18
Galia [W]	
Lazerio spindulio klasė	II
Lazerio spindulio galia [mW]	0,8
Bangų ilgis [nm]	520
Lazerio spindulio spalva	žalia
Tikslumas [mm/m]	3/10
Lyginimo tikslumas [°]	4
Darbo režimas [m]	30
Darbo su detektoriumi režimas [m]	50
Darbo režimai	2x lygis, horizontalus, kryžminis, 3D
Darbo laikas maks. [h]	~12
Darbo temperatūra [°C]	-10 ÷ 50
Stovo tvirtinimas [“]	¼
Apsaugos laipsnis	IP54
Masė [kg]	0,68

6. Paruošimas darbui

DEMESIO **Prietaisas yra SAS+ALL linijos dalimis, todėl, kad juo naudotis, reikia sukomplektuoti rinkinį, susidedantį iš prietaiso, akumuliatoriaus ir kroviklio. Draudžiama naudoti skirtingus akumuliatorius ir kroviklius.**

Akumuliatoriaus krovimas ir instaliacija

DED6910 prietaisas yra maitinamas jonų-ličio 18V akumuliatoriumi (C.8 pieš.).

DEMESIO **Prietaisas pritaikytas prie akumuliatoriaus DED7032 18 V 2 Ah iš linijos SAS+ALL. Negalima naudoti kitos rūšies akumuliatorių.**

Kad įmontuoti akumuliatorių reikia švelniai palenkti sklendės dangtį (B.4 pieš.), o vėliau atidaryti lizdo danhtį (C.9 pieš.). Akumuliatorių reikia įdėti kontaktiniais elementais į apačią (C.8 pieš.), tokiu būdu, kad patalpinti akumuliatorių pilnai lizde (C.10 pieš.). Vėliau reikia uždaryti dangtį, tol kol pasigirs lizdo dangčio spragtelėjimo ir blokavimo garsas.
Kad įkrauti akumuliatorių reikia prijungti kroviklį prie tinklo, o vėliau atidaryti guminę lizdo aklę ir prijungti laido kištuką prie krovimo lizdo (A.3 pieš.). Krovimo diodas (B.7 pieš.) pradės mirksėti, tai reikš akumuliatoriaus krovimą. Po pilno prikrovimo diodai nustoja mirksėti ir rodo pilną akumuliatoriaus prikrovimą.
Rekomenduojama naudoti kroviklį pridėtą prie gulsčiuko.

7. Prietaiso įjungimas

DEMESIO **Prieš prietaiso įjungimą būtinai atlikite veiksmus, aprašytus „Paruošimas darbui“ skyriuje.**

Kad įjungti prietaisą reikia prilaikyti jungiklio mygtuką (B.6 pieš.) per 2 sekundes. Tai prives prie prietaiso įjungimo ir lazerio spindulių rodymo. Kad išjungti gulsčiuką reikia perstumti darbo režimo blokadą į uždarytos spynos poziciją (A.1 pieš.), tada prilaikyti įspaustą jungiklį (B.6) per 2 sekundes.

8. Prietaiso naudojimas

DEMESIO **Kuomet akumuliatorius įšyla virš 40°C, reikia pertraukti darbą ir palaukti kol akumuliatorius atauš.**

Per didelis akumuliatoriaus įšilimas gali privesti prie jo sugedimo.
DED6910 prietaisas turi kelis darbo režimus:
- sklidimas vienos horizontalios ir dviejų vertikalių lazerinių plokštumų,
- sklidimas vienos horizontalios ir vienos vertikalios lazerinės plokštumos (kryžius),
- sklidimas horizontalios lazerinės plokštumos,
- sklidimas vertikalios lazerinės plokštumos,
- sklidimas dviejų vertikalių lazerinių plokštumų,

Po prietaiso įjungimo įsijungia vienos horizontalios ir dviejų vertikalių lazerinių plokštumų, sklidimo režime. Kad pakeisti režimą reikia paspausti jungiklio mygtuką (B.6 pieš.).
Visi režimai veikia su aktyviu kaip ir užblokuotu automatinio niveliavimo sistema.

Darbas automatinio klaidų nustatymo niveliavimo režime

Prietaisas turi automatinį klaidų nustatymo niveliavimo režimą iki 4°. Kad aktyvuoti automatinio niveliavimo režimą, reikia padėti gulsčiuką ant lygaus, plokščio paviršiaus, o vėliau perstumti darbo režimo blokadą (A.1 pieš.) atviros spynose pozicijoje. Automatinis niveliavimas baigiasi, kai linijos nustoja judėti.
Atveju, kai automatinis niveliavimas nėra įmanomas (pavyzdžiui kai pagrindo nelygumai yra didesni negu 4°), o lazerinis spindulys dažnai mirksi, reikia padėti prietaisą ant lygaus paviršiaus.

Niveliavimo / nuolinkių ženklinimo mechanizmo blokados režimas

Atveju, kai būtinas yra niveliavimo mechanizmo užblokavimas reikia perstumti darbo režimo blokadą (A.1 pieš.) į uždarytos spynos poziciją. Tai prives prie mechanizmo švytuoklės sustabdymo saugioje pozicijoje.
Šio režimo įjungimą signalizuoja lazerio spinduliai, kurie dažnai nemirksi. Šis režimas gali būti skirtas nuolinkių ženklinimui, todėl kad spinduliai nėra niveliuojami.

Darbas su detektoriumi

Prietaisas yra pritaikytas darbui su išoriniu detektoriumi. Darbo režime skirtame detektoriams lazerio spindulys mirksi dažnai, tačiau yra menkiau matomas. Kad įjungti darbo režimą su detektoriumi, reikia perstumti darbo režimo blokadą (A.1 pieš.) atviros spynose pozicijoje, o vėliau prilaikyti per 3 sekundes jungiklio mygtuką (B.6 pieš.). Darbo su detektoriumi režimo diodas pradės šviesti (B.5 pieš.). Kad įjungti darbo su detektoriumi režimą, reikia prilaikyti per 3 sekundes jungiklio mygtuką (B.6 pieš.).

Darbas su akiniais ir taikymo lentele

DEMESIO **Akiniai nėra apsauginiais akiniais ir negalima jų naudoti kaipo apsauginių akinių. Akinai neapsaugo nuo lazerinio spinduliavimo. Akiniai trukdo atpažinti spalvas ir neapsaugo nuo UV spinduliavimo.**

Akiniai dėka aplinkos šviesos filtravimo žymiai pagerina lazerio žalių linijų matomumą. Ten, kur linijų matomumas yra blogesnis, rekomenduojama naudoti akinius.
Taikymo lenta ženkliai pagerina spindulio matomumą. Lenta susideda iš atšvaitinio lauko centrinėje dalyje, o taip pat permatomo lauko išorėje. Atšvaitinis lauko užduotis pagerinti matomumą, o permatoma dalis leidžia perleisti spindulį į paviršiu.

9. Einamieji naudojimo veiksmai

DEMESIO **Naudojimo veiksmus atlikti esant atjungtam nuo maitinimo šaltinio prietaisui.**

Vengti akumuliatoriaus įkrovimo tiesiogiai po intensyvaus naudojimo. Dėl išsikrovimo galimybės, negalima jo laikyti visiškai iškrauto, todėl, kad tuomet gali išsikrauti žemiau kritinio lygio ir prieiti prie patvaraus pažeidimo.
Akumuliatoriaus negalima valyti vandeniu, gali tai privesti prie vidinio trumpo sujungimo ir pastovaus pažeidimo.
Nenaudotą akumuliatorių reikia laikyti dalinai prikrautą (iki apie 40%).. Pakrauti akumuliatorių pakol visiškai išsikraus. Akumuliatorius laikyti 10-30°C temperatūroje. Laikomo žemose temperatūrose greičiau prarandą talpą.

Akumuliatoriau įkrovimas aprašytas yra akumuliatoriaus ir kroviklio SAS+ALL linijos instrukcijoje.

Tvirtinimas su laikiklio / stovo pagalba

Rinkinyje su gulsčiuku yra universalus magnetinis su 1/4“ sriegiu laikiklis. Laikiklis turi du stiprius magnetus, kurie leidžia sumontuoti gulsčiuką vamzdžių ar kitų magnetinių medžiagų vertikaliuose paviršiuose.
Kad pritvirtinti gulsčiuką laikiklyje arba stove reikia įsukti sriegį 1/4“ esantį apatinėje prietaiso dalyje tvirtinimo varžtą. Negalima pamiršti apie pradinį stovo / laikiklio nustatymo taisymą, kad gulsčiuko nuolinkis būtų mažesnis negu 4°.

Transportavimas / laikymas

Prietaiso transportavimo atveju kiekvieną kartą reikia perstumti darbo režimo blokadą (A.1 pieš.) į uždarytos spynos poziciją. Tai prives prie mechanizmo švytuoklės sustabdymo saugioje pozicijoje. Po to reikia išjungti prietaisą su jungiklio pagalba.
Prietaisą reikia laikyti originaliame dėkle, nuotolyje nuo drėgmės, nuo -20°C iki 70°C temperatūroje.
Atveju, kai prietaisas nebus naudojamas per ilgesnį laiko tarpą ilgiau nei 30 dienų, rekomenduojama laikyti prietaisą su išimtomis baterijomis.

Valymas ir priežiūra

Kiekvieną kartą po darbo pabaigos reikia patikrinti prietaiso stovį. Išvalyti minkštu, drėgnu skudurėliu. Nenaudoti valymo priemonių ir tirpiklių.

10. Pakeičiamos dalys ir priedai

Prieinami aksesuarai:

- stovai: MC0910, MC0911, MC0915

Kad pirkti atsargines dalis ir aksesuarus reikia susisiekti su Dedra Exim servisu. Kontaktiniai duomenys duomenys yra 1 instrukcijos puslapyje.
Atsarginių dalių užsakymo metu prašome pateikti serijos numerį, patalpintą vardinėje lentelėje, o taip pat aprašyti sugedusią dalį, papildomai pateikiant orientacinį įtaiso pirkimo terminą.
Garantinio laikotarpio galiojimo metu taisymai yra atliekami pagal taisykles pateikiamas garantijos lape. Reklamuojamą produktą prašome pateikti taisymui pirkimo vietoje (pardavėjas įsipareigoja priimti reklamuojamą produktą), nusiųsti į servisą esantį arčiausią gyvenamosios vietos (servisų skaičius www.dedra.pl) arba siųsti į Dedra Exim centrinį servisą. Maloniai prašome pridėti garantinę kortelę. Pasibaigus garantijos laikotarpiui taisymus atlieka centrinis servisas. Pažeistą produktą reikia siųsti į servisą (siuntimo išlaidas padengia vartotojas).

11. Savarankiškas defektų pašalinimas

DEMESIO **Prieš pradedant savarankišką defektų pašalinimą, reikia išjungti prietaisą iš elektros maitinimo.**

Problema	Priežastis	Sprendimas
Gulsčiukas neveikia	Akumuliatorius yra blogai prijungtas	Taisyklingai pritvirtinti akumuliatorių
	Išsikrovęs akumuliatorius	Pakrauti akumuliatorių
	Pažeisti lazeriniai diodai	Atiduoti į servisą
	Pažeistas jungiklis	Atiduoti į servisą
Spinduliai mirksi	Nuolinkis didesnis negu 4	Pastatyti ant lygaus plokščio paviršiaus

12. Prietaiso elementai

1.Daugialinijinis lazeris, 2. Magnetinis sukamasis laikiklis, Modelis PV3, 3. Filtravimo akiniai 4. Taikymo lenta žalia, 5. Lagaminas,

13. Informacija naudotojams apie sunaudotos įrangos utilizavimą (taikoma naudojant buityje)



Ant gaminių arba pridedamuose dokumentuose nurodytas simbolis rodo, kad sugedusios elektros ar elektroninės įrangos negalima išmesti kartu su buitinėmis atliekomis. Jei norite atsikratyti, pakartotinai panaudoti ar utilizuoti komponentus, teisinga juos nuvežti į specializuotą surinkimo punktą, kur jie bus priimti nemokamai. Informaciją apie naudotos įrangos surinkimo vietas teikia vietos valdžios institucijos, pvz., savo interneto svetainėse.
Teisingas produkto utilizavimas padeda išsaugoti gamtos išteklius ir išvengti neigiamų padarinių žmonių sveikatai ir aplinkai, galinčių atsirasti dėl produkte esančių potencialiai pavojingų medžiagų, mišinių ir sudedamųjų dalių.
Už netinkamą atliekų šalinimą gresia baudos pagal atitinkamus vietos teisės aktus.
ES šalių naudotojai: Jei norite išmesti elektros ar elektroninę įrangą, kreipkitės į artimiausią prekybos vietą arba tiekėją, kuris jums suteiks daugiau informacijos.
šalinimas ne Europos Sąjungos šalyse: Šis simbolis taikomas tik Europos Sąjungos šalims. Jei norite išmesti šį gaminį, kreipkitės į vietos valdžios institucijas arba pardavėją dėl tinkamo šalinimo būdo.

Garantinis lapas

na

Daugialinijinis lazeris

Katalogo Nr: DED6910 Partijos numeris: .....

(toliau – Produktas)

Produkto pirkimo data: .....

Pardavėjo antspaudas

Pardavėjo parašas ir data: .....

Vartotojo pareiškimas:

Patvirtinu, kad buvau informuotas apie garantijos sąlygas ir taisyklių, išvardytų Naudojimo instrukcijoje ir Garantiniame lape, nepaisymo pasekmes. Šios garantijos sąlygos yra man žinomos, ką patvirtinu savo parašu:

....

data ir vieta vartotojo parašas

I. Atsakomybė už Produktą:

1. Garantijos suteikėjas – „DEDRA EXIM“ Sp. z o.o. su būstine adresu: ul. 3 Maja 8, 05-800 Pruškuvas, KRS 0000062517, Varšuvos apylinkės teismas, Valstybinio teismo registro XIV ūkinis skyrius, Mokesčiu mokėtojo kodas 527-020-49-33, Įstatinis kapitalas: 100 980,00 PLN.
2. Šiame garantiniame lape nurodytomis sąlygomis Garantijos suteikėjas suteikia garantiją Produktui iš Garantijos suteikėjo asortimento.
3. Garantijos pagrindu atsakomybė yra priimama tik už defektus, esančius Produkte jo išdavimo Vartotojui metu.
4. Garantijos pagrindu Vartotojas gauna teisę nemokamai suremontuoti Produktą, jei defektas buvo aptiktas garantijos galiojimo metu. Apie Produkto remonto būdą (remonto atlikimo metodą) sprendžia Garantijos suteikėjas. Jei Garantijos suteikėjas nuspręstų, kad remontas yra neįmanomas, Garantijos suteikėjas pasilieka sau teisę pakeisti elementą su defektu arba visą Produktą kitu, veikiančiu teisingai, sumažinti Produkto kainą arba anuliuotu sutartį.
5. Vartotojo, kuris pagal 1964 m. balandžio 23 d. Civilinį kodeksą nėra laikomas vartotoju, atveju Garantijos suteikėjo atsakomybė dėl kompensacijos, susijusi su šia garantija ir (arba) jos sudarymu ir vykdymu, nepriklausomai nuo formos, yra apribota iki maksimaliai Produkto su defektu vertės.

II. Garantijos laikotarpis

Produkto elementai, kuriems veikia garantija	Garantinės apsaugos trukmė
Daugialinijinis lazeris	24 mėnesiai, skaičiuojant nuo Produkto pirkimo datos, nurodytos šiame Garantiniame lape
magnetinė sukamasis laikiklis, filtro akiniai, žalia taikomoji lenta, lagaminas	Elementai, kuriems garantija negalioja

III. Naudojimosi garantija sąlygos

1. Vartotojas privalo patiekti užpildytą Produkto Garantinį lapą ir Produkto pirkimą patvirtinantį dokumentą (pvz. kasos čekis, sąskaita-faktūra ir pan.). Tam, kad pretenzijos nagrinėjimo procesas vyktų sklandžiai, rekomenduojama, kad Vartotojas kartu su Produktu perduotų visus elementus, nurodytus „Komplektacijos sąraše“, esančiame Naudojimo instrukcijoje.
2. Vartotojas privalo laikytis Naudojimo instrukcijoje ir Garantiniame lape nurodytų rekomendacijų..
3. Garantija galioja tik Lenkijos Respublikos ir ES teritorijoje.
4. Garantija neapima Produkto defektų, atsiradusių dėl to, kad:
a. Vartotojas nesilaikė sąlygų, nurodytų Naudojimo instrukcijoje, ypač susijusių su teisingu naudojimu, priežiūra ir valymu;
b. Vartotojas naudojo priežiūros ar valymo priemones, neatitinkančias sąlygas nurodytas Naudojimo instrukcijoje;
c. Vartotojas netinkamai sandėliavo ir transportavo Produktą;
d. Vartotojas savarankiškai keitė ir (arba) modifikavo Produktą, negavęs Garantijos suteikėjo sutikimo;
e. Vartotojas naudojo Produkte eksploatacines medžiagas, neatitinkančias Naudojimo instrukcijos sąlygų
5. Vartotojas, kuris pagal 1964 m. balandžio 23 d. Civilinį kodeksą nėra laikomas vartotoju, praranda garantiją Produktui, jei:
- Vartotojas pašalino, pakeitė arba sugadino serijos numerius, datas ir informacines lenteles;
- Vartotojas pažeidė plombas arba ant jų matosi Vartotojo veiksmų pėdsakai.
6. Dėmesio! Veiksmus, susijusius su kasdieniu Produkto aptarnavimu, nurodytu pvz. Naudojimo instrukcijoje, Vartotojas atlieka pats ir savo sąskaita.

IV. Pretenzijos pateikimo procedūra:

1.Pastebėjus, kad Produktas veikia neteisingai, prieš pateikiant pretenziją, reikia įsitikinti, kad visi veiksmai, aprašyti Naudojimo instrukcijoje, buvo atlikti teisingai.
2. Pretenziją rekomenduojama pateikti nedelsiant, geriausiai per 7 dienas nuo Produkto defekto aptikimo. Vartotojas, kuris pagal 1964 m. balandžio 23 d. Civilinį kodeksą nėra laikomas vartotoju, praranda garantiją Produktui, jei nepateikia pretenzijos per 7 dienas.
3. Pretenziją galima pateikti pvz. Produkto pirkimo punkte, garantiniame servise arba raštu adresu: „DEDRA EXIM“ Sp. z o. o., ul. 3 Maja 8, 05-800 Pruškuvas.
4. Vartotojas gali pateikti pretenziją, pasinaudodamas blanku, kuris yra internetinėje svetainėje: www.dedra.pl (Pretenzijos garantiniame laikotarpyje pateikimo forma).
5. Garantinių servisų atskirose šalyse adresai yra nurodyti svetainėje: www.dedra.pl. Jei konkrečioje šalyje nebūtų garantinio serviso, pretenzijas dėl garantijos rekomenduojama siųsti adresu: „DEDRA EXIM“ Sp. z o. o., ul. 3 Maja 8, 05-800 Pruškuvas, Lenkija.
6. Mąjąc Dėl Vartotojo saugumo draudžiama naudoti Produktą su defektais.
7. Dėmesio!!! Produkto su defektais naudojimas kelia pavojų Vartotojo sveikatai ir gyvybei.
8. Veiksmai, susiję su garantija, bus atlikti per 14 darbo dienų skaičiuojant nuo Produkto, dėl kurio yra pateikiama pretenzija, pristatymo dienos.
9. Prieš pristatant Produktą, dėl kurio yra pateikiama pretenzija, rekomenduojama jį nuvalyti. Produktą, dėl kurio yra pateikiama pretenzija, reikia kruopščiai supakuoti, kad jis būtų apsaugotas nuo pažeidimų transporto metu – rekomenduojama pristatyti produktą originalioje pakuotėje.
10. Garantijos laikotarpis yra pratęsiamas tiek, kiek Vartotojas negalėjo juo naudotis dėl garantijos apimto defekto.
Gwarancja Ši garantija neriboja, neišskiria bei nesustabdo Vartotojo teisių dėl parduotos prekės neatitikimo arba prekės defekto.

Vadovaudamiesi 2016 m. balandžio 27 d. Europos Parlamento ir Tarybos reglamento (ES) 2016/679 dėl fizinių asmenų apsaugos tvarkant asmens duomenis

ir dėl laisvo tokių duomenų judėjimo ir kuriuo panaikinama Direktyva 95/46/EB 13 straipsnio 1 ir 2 dalimis, informuojame, kad

1. Formoje pateiktų jūsų asmens duomenų valdytojas yra DEDRA-EXIM sp. z o.o., kurios registruota buveinė yra Pruszkowe, 3 Maja g. 8, 05-800 Pruszkow (toliau: "Administratorius").
2. Jūsų duomenys bus tvarkomi tik siekiant atlikti prietaiso garantijos procedūrą pagal Bendrojo duomenų apsaugos reglamento 6 straipsnio 1 dalies b punktą (toliau: „BDAR“) Duomenys teikiami savanoriškai, tačiau jie būtini garantijos procedūrai
3. Jūsų duomenys bus tvarkomi garantijos procedūros vykdymo nagrinėjimo laikotarpiu ir archyvavimo tikslais, jei prireiktų apsiginti nuo galimų pretenzijų Administratoriui, bet ne ilgiau nei iki tol, kol joms įvyks senaties terminas.
4. Jūsų duomenys gali būti atskleisti tik tiems subjektams, kurie tvarko duomenis duomenų administratoriaus vardu pagal rašytinę asmens duomenų tvarkymo pavedimo sutartį, teikiančią: technines paslaugas, hosting'o ar interneto svetainės priežiūros paslaugas, IT paslaugas, kurjerių paslaugas. Administratoriaus tiekėjai privalo užtikrinti duomenų saugumą ir laikytis galiojančių teisės aktų reikalavimų, susijusių su asmens duomenų apsauga, ir negali naudoti patikėtų asmens duomenų kitais nei sutartyje su Administratoriumi nurodytais tikslais.
5. Jūsų duomenys nebus tvarkomi automatizuotomis priemonėmis, įskaitant profiliavimą, ir nebus perduodami trečiajai šaliai / tarptautinei organizacijai.
6. Bet kuriuo metu turite teisę susipažinti su savo duomenų turiniu ir teisę ištaisyti, ištrinti, apriboti duomenų tvarkymą, teisę į duomenų perkeliamumą, teisę prieštarauti bet kuriuo metu.
7. Visais klausimais, susijusiais su administratoriaus atliekamu jūsų asmens duomenų tvarkymu, galite kreiptis šiuo el. pašto adresu:daneosobowe@dedra.pl.;
8. Turite teisę pateikti skundą tinkamai duomenų apsaugos institucijai;

LV Satura rādītājs

1. Attēli un zīmējumi
2. Ierīces apraksts
3. Ierīces pielietojums
4. Lietošanas ierobežojumi
5. Tehniskie dati
6. Sagatavošana darbībai
7. Ierīces ieslēgšana
8. Ierīces lietošana
9. Tekošas tehniskas apkopes darbības
10. Rezerves daļas un piederumi
11. Patstāvīga avāriju novēršana
12. Ierīces komplektācija
13. Informācija lietotājiem par elektrisku un elektronisku iekārtu likvidēšanu
14. Garantijas karte

Atbilstības deklarācija ir pieejama uzņēmuma *Dedra Exim Sp. z o.o.* birojā.
Vispārīgie drošības noteikumi ir pievienoti instrukcijai kā atsevišķa brošūra.

BRĪDINĀJUMS. Izlasiet visus brīdinājumus, kas apzīmēti ar simbolu , un visas instrukcijas.

Zemāk norādīto brīdinājumu un drošības norādījumu neievērošana var kļūt par elektrošoka, ugunsgrēka vai smagu traumu iemeslu.

UZMANĪBU **SAS+ALL līnijas ierīce tika projektēta darbam tikai ar lādēšanas adapteriem un akumulatoriem no līnijas SAS+ALL.**

Akumulators Li-Ion un lādēšanas adapters nav ierīces komplektā, jābūt iegādāti atsevišķi. Citu, nekā ierīcei paredzēti, akumulatoru un lādēšanas adapteru lietošana izraisīs garantijas tiesību pazaudēšanu.

Saglabājiet visus brīdinājumus un instrukcijas turpmākajai lietošanai.

2. Ierīces apraksts

Zīm. A: 1. Darba režīma blokāde; 2. Lāzera staru avoti; 3. Vertikālā stara V poga; 4. Vertikālā stara H poga; 5. Staru izslēgšanas diode; 6. Detektora režīma pārslēgšanas poga; 7. Detektora režīma darba diode
Zīm. B: 8. Baterijas ligzda

3. Ierīces pielietojums

Ierīce DED6910 ir paredzēta izmantošanai, lai noteiktu horizontālās un vertikālās līnijas slēgtās telpās un ārpus tām. Līmeņrādis ir apgādāts ar sistēmu, kas automātiski iestata lāzera starus, lai precīzi noteiktu horizontālu un vertikālu līmeni. Pieļaujam aprīkojuma izmantošanu remonta-būvniecības darbos, remonta rūpnīcās, amatieru darbos, ja vienlaikus būs ievēroti lietošanas nosacījumi un pieļaujami darba apstākļi, noteikti lietošanas instrukcijā.

4. Lietošanas ierobežojumi

Ierīci var lietot tikai atbilstoši tālāk sniegtajiem „Pieļaujamajiem darba apstākļiem”.
Patvaļīgas izmaiņas mehāniskajā un elektriskajā uzbūvē, visādas modifikācijas, apkalpošanas darbības, kas nav aprakstītas instrukcijā, tiek uzskatītas par nelikumīgām un noved pie tūlītējās garantijas tiesību zaudēšanas un atbilstības deklarācijas spēka zaudēšanas.
Ierīces lietošana, kas neatbilst pielietojumam vai lietošanas instrukcijai, noved pie tūlītējās garantijas tiesību zaudēšanas.

UZMANĪBU **Nedrīkst novirzīt lāzera staru cilvēku un dzīvnieku virzienā. Nedrīkst skatīt uz lāzera staru.**

UZMANĪBU **Izmantojot vadības ierīces, pielāgojot vai veicot procedūras, kas nav aprakstītas rokasgrāmatā, var rasties bīstama starojuma ietekmes risks.**

Pieļaujami darba apstākļi
Darba temperatūra -10 ÷ 50 [°C]

5. Tehniskie dati

Modelis	**DED6910**
Elektroapgāde [V]	18
Jauda [W]	
Lāzera stara klase	II
Lāzera stara jauda [mW]	0,8
Viļņas garums [nm]	520
Lāzera stara krāsa	zaļa
Precizitāte [mm/m]	3/10
Izlīdzināšanas precizitāte [°]	4
Darba diapazons [m]	30
Darba diapazons ar detektoru [m]	50
Darba režīmi	2 x horizontāle, vertikāle, krustveida, 3D
Maks. darba laiks [h]	~12
Darba temperatūra [°C]	-10 ÷ 50
Statīva stiprinājums [“]	¼
Drošības līmenis	IP54
Svars [kg]	0,68

6. Sagatavošana darbībai

UZMANĪBU **Ierīce ir SAS+ALL līnijas daļa, tāpēc, lai to lietotu, nepieciešama ir pilna komplekta salikšana, kas sastāv no ierīces, akumulatora un lādēšanas adaptera. Citu akumulatoru un lādēšanas adapteru lietošana ir aizliegta.**

Akumulatora uzstādīšana un uzlādēšana

Ierīce DED6910 strādā ar 18 V litija jonu akumulatoru (Zīm. C.8).

UZMANĪBU **Ierīce ir pielāgota SAS+ALL līnijas akumulatoram DED7032 18V 2 Ah. Cita veida akumulators nav atļauts.**

Lai uzstādītu akumulatoru, viegli paceliet akumulatora pārsega aizbīdni (Zīm. B.4) un pēc tam atveriet ligzdas vāku (Zīm. C.9). Akumulators jāievieto tā, lai kontaktplāksnes būtu vērstas uz leju (Zīm. C.8), lai, uzmanīgi ievietojot akumulatoru, tas būtu pilnībā novietots ligzdā (Zīm. C.10). Pēc tam aizveriet vāku, līdz atskan klikšķis, lai nobloķētu ligzdas pārsegu.
Lai uzlādētu akumulatoru, pievienojiet lādētāju elektrotīklam, pēc tam atveriet ligzdas gumijas spraudni un pievienojiet vada kontaktdakšu lādēšanas adaptera kontaktligzdai (Zīm. A.3). Uzlādēšanas diode (Zīm. B.7) mirgos, norādot akumulatora uzlādēšanu. Pēc pilnās uzlādēšanas gaismas diodes pārstāj mirgot un norāda, ka akumulators ir pilnībā uzlādēts.
Ieteicams izmantot lādēšanas adapteru, kas atrodas ierīces komplektā.

7. Ierīces ieslēgšana

UZMANĪBU **Pirms ierīces iedarbināšanas obligāti veikt darbību, aprakstītu “Darba sagatavošana” nodaļā.**

Lai ieslēgtu ierīci, 2 sekundes turiet ieslēdzēju (Zīm. B.6). Tas ieslēgs ierīci un parādīs lāzera starus. Lai izslēgtu ierīci, pārvietojiet darba režīma blokādes slēdzeni uz slēgtās piekaramās slēdzenes stāvokli (Zīm. A.1) un pēc tam 2 sekundes turiet nospiestu slēdzi (Zīm. B.6).

8. Ierīces lietošana

UZMANĪBU **Gadījumā, kad akumulatora temperatūra pārsniegs 40°C, darbs jābūt pārtraukts līdz akumulatora atdzesēšanai.**

Akumulatora pārmērīga sakaršana var to bojāt.
Ierīce DED6910 var strādāt dažādos darba režīmos:
– vienas horizontālās un divu vertikālo lāzera plakņu izstarošana,
– vienas horizontālās un vienas vertikālās lāzera plaknes (krusts) emisija,
– horizontālās lāzera plaknes emisija,
– vertikālās lāzera plaknes emisija,
– divu vertikālo lāzera plakņu emisija,
Pēc ierīces ieslēgšanas tā katrreiz tiek aktivizēta vienas horizontālas un divu vertikālu lāzera plakņu emisijas režīmā. Lai mainītu režīmu, nospiediet ieslēdzēja pogu (Zīm. B.6).
Visi režīmi darbojas ar aktīviem un nobloķētiem automātiskas izlīdzināšanas sistēmas iestatījumiem.

Darbība kļūdu automātiskas izlīdzināšanas režīmā

Ierīcei ir automātiskais kļūdu līmeņa iestatījumu režīms diapazonā līdz 4°. Lai aktivizētu automātisko izlīdzināšanas režīmu, novietojiet līmeņrādi uz plakanas, līdzenas virsmas un pēc tam pārslēdziet darba režīma blokādi (Zīm. A.1) uz atvērtās piekaramās slēdzenes pozīciju. Automātiskā izlīdzināšana beidzas, kad līnijas pārstāj kustēties.
Ja automātiskā izlīdzināšana nav iespējama (piemēram, ja zemes nevienmērība ir lielāka par 4°) un lāzera stars mirgo ar augstu frekvenci, novietojiet ierīci uz līdzenas virsmas.

Izlīdzinošā mehānisma bloķēšanas režīms / slīpuma noteikšana

Ja ir nepieciešams bloķēt izlīdzināšanas mehānismu, pārslēdziet darba režīma blokādi (Zīm. A.1) uz slēgtās piekaramās slēdzenes pozīciju. Tas apturēs mehānisma svārsta drošā stāvoklī.
Šī režīma ieslēgšanu norāda lāzera stari, kas mirgo zemā frekvencē. Šo režīmu var izmantot, lai noteiktu slīpumus, jo stari nav izlīdzināti.

Darbs ar detektoru

Ierīce ir pielāgota darbam ar ārējo detektoru. Īpašajā detektoru režīmā lāzera stars mirgo ar augstu frekvenci, tomēr tas ir mazāk redzams ar neapbruņotu aci. Lai aktivizētu detektora darbības režīmu, pārvietojiet darba režīma blokādi (Zīm. A.1) uz atvērtās piekaramās slēdzenes pozīciju un pēc tam turiet ieslēdzēja pogu 3 sekundes (Zīm. B.6). Iedegsies detektora darbības režīma gaismas diode (Zīm. B.5). Lai izslēgtu detektora darbības režīmu, 3 sekundes turiet ieslēdzēja pogu (Zīm. B.6).

Darbs ar brillēm un mērķēšanas dēli

⚠ UZMANĪBU Brilles nav aizsargbrilles un tos nedrīkst izmantot kā aizsargbrilles. Brilles neaizsargā pret lāzera stariem. Brilles apgrūtina krāsu atpazīšanu un neaizsargā pret UV starojumu.

Brilles, filtrējot apkārtējo gaismu, ievērojami uzlabo zaļo lāzera staru redzamību. Ja stara redzamība ir apgrūtināta, ieteicams lietot brilles.
Mērķēšanas dēlis ievērojami uzlabo staru redzamību. Dēlis sastāv no atstarojoša lauka centrā un caurspīdīga ārēja lauka. Atstarojošais lauks uzlabo redzamību un caurspīdīgā daļa ļauj gaismai iziet uz projicētās virsmas.

9. Tekošas tehniskas apkopes darbības

⚠ UZMANĪBU Visa apkopes darbība var būt veikta, kad ierīce ir atslēgta no barošanas avota.

Stiprināšana ar turētāju / statīvu

Komplektā ar ierīci ir iekļauts universālais magnētiskais turētājs ar 1/4" vītni. Turētājam ir divi spēcīgi magnēti, kas ļauj uzstādīt līmeņrādi uz cauruļu vai citu magnētisku materiālu vertikālām virsmām.
Lai stiprinātu ierīci, turētājā vai statīvā ieskrūvējiet stiprinošo skrūvi 1/4" vītnē ierīces apakšējā daļā. Atcerieties iepriekš noregulēt turētāja / statīva pozīciju, lai ierīces slīpums būtu mazāks par 4°.

Transportēšana / uzglabāšana

Ierīces transportēšanai katrreiz pārslēdziet darba režīma blokādi (Zīm A.1) uz slēgtās piekaramās slēdzenes pozīciju. Tas apturēs mehānisma svārsta drošā stāvoklī. Pēc tam izslēdziet ierīci, izmantojot slēdzi.
Uzglabājiet ierīci oriģinālajā apvalkā, prom no mitruma, temperatūrā no -20°C līdz 70°C.
Ja ierīce netiks lietota ilgāk par 30 dienām, ieteicams ierīci uzglabāt ar izņemtām baterijām.

Tīrīšana un konservācija

Katru reizi pēc darba pabeigšanas pārbaudiet ierīces stāvokli. Notīriet ar mīkstu, mitru drānu. Nelietojiet mazgāšanas līdzekļus vai šķīdinātājus.

10. Rezerves daļas un piederumi

Aksesuāri pieejami pārdošanā:

- statīvi: MC0910, MC0911, MC0915

Lai iegādātos rezerves daļas un piederumus, sazinieties ar uzņēmuma Dedra Exim servisa centru. Kontaktinformācija ir atrodama instrukcijas 1. lapā. Pasūtot rezerves daļas, norādiet datu plāksnītē norādīto partijas numuru un
aprakstiet bojāto daļu, papildus norādot orientējošu ierīces iegādes datumu.
Garantijas periodā remonti tiek veikti saskaņā ar noteikumiem, kas norādīti garantijas kartē. Ierīce, uz kuru attiecas reklamācija, ir jānodod remontam iegādes vietā (pārdevējam tā ir jāpieņem), jānodod servisa centrā, kas atrodas vistuvāk dzīvesvietai (servisa centru saraksts ir pieejams tīmekļa vietnē www.dedra.pl), vai jānosūta uzņēmuma *Dedra Exim* galvenajā servisa centrā. Pievienojiet ierīcei aizpildīto garantijas karti. Pēc garantijas perioda remontus veic galvenais servisa centrs. Nosūtiet ierīci servisa centrā (sūtījuma izmaksas sedz lietotājs).

11. Patstāvīga avāriju novēršana

⚠ UZMANĪBU Pirms patstāvīgas avāriju novēršanas sākšanas, atslēdziet ierīci no barošanas avota.

Problēma	Iemesls	Risinājums
Līmeņrādis nedarbojas	Akumulators ir nepareizi pieslēgts	Uzstādīt pareizi akumulatoru
	Izlādēts akumulators	Uzlādēt akumulatoru
	Bojātas lāzera diodes	Nodot servisam
	Bojāts ieslēdzējs	Nodot servisam
Stari mirgo	Slīpums ir lielāks par 4	Uzstādīt uz līdzenas, plakanas virsmas

12. Ierīces komplektācija

1. daudzlīniju lāzers, 2. magnētisks rotējošs turētājs, modelis PV3, 3. Filtrēšanas brilles 4. zaļš mērķēšanas dēlis, 5. Čemodāns,

13. Informācija lietotājiem par nolietotas elektroierīces utilizāciju (mājsaimniecības vajadzībām)



Simbols, kas redzams uz izstrādājumiem vai pievienotajā dokumentācijā, norāda, ka bojātas elektriskās vai elektroniskās iekārtas nedrīkst izmest kopā ar sadzīves atkritumiem. Ja vēlaties atbrīvoties no sastāvdaļām, atkārtoti izmantot vai reģenerēt, pareizi ir nogādāt tās specializētā savākšanas punktā, kur tās tiks pieņemtas bez maksas. Informāciju par lietotu iekārtu savākšanas punktu atrašanās vietu sniedz vietējās iestādes, piemēram, savās tīmekļa vietnēs.
Pareiza produkta utilizācija palīdz saglabāt dabas resursus un izvairīties no negatīvas ietekmes uz cilvēku veselību un vidi, kas var rasties produkta sastāvā esošo potenciāli bīstamo vielu, maisījumu un sastāvdaļu dēļ.
Par nepareizu atkritumu apglabāšanu draud sodi saskaņā ar attiecīgajiem vietējiem noteikumiem.
Lietotāji ES valstīs: Ja nepieciešams atbrīvoties no elektriskām vai elektroniskām iekārtām, sazinieties ar tuvāko tirdzniecības vietu vai savu piegādātāju, kas jums sniegs papildu informāciju.
apglabāšana valstīs ārpus Eiropas Savienības: Šis simbols attiecas tikai uz Eiropas Savienības valstīm. Ja vēlaties šo izstrādājumu izmest, sazinieties ar vietējām iestādēm vai izplatītāju, lai noskaidrotu pareizo utilizācijas metodi.

Garantijas talons

uz

Daudzlīniju lāzers

Kataloga Nr: DEDDED6910 Partijas numurs:.....

(turpmāk saukts **Produkts**)

Produkta iegādes datums: .....

Pārdevēja zīmogs

Datums un pārdevēja paraksts: .....

Lietotāja apliecinājums:

Ar šo apliecinu, ka saņēmu informāciju par garantijas nosacījumiem, kā arī par Lietošanas instrukcijas un Garantijas talona norādījumu neievērošanas sekām. Garantijas nosacījumi ir man zināmi, ko apliecinu ar savu rokraksta parakstu:

....

datums un vieta Lietotāja paraksts

I. Atbildība par Produktu

1. 3 Maja 8, 05-800 Pruszków, Polija, reģistrācijas numurs KRS 0000062517, Varšavas Rajona Tiesa Varšavā, Valsts tiesas reģistra XIV. Saimnieciskā nodaļa, NMR kods (NIP) 527-020-49-33, Pamatkapitāls: 100 980,00 PLN.
2. Saskaņā ar noteikumiem, minētiem šajā Garantijas talonā, Garants piešķir garantiju Produktam, kuru izplata Garants.
3. Garantijas atbildība apņem tikai defektus, izraisītu pēc iemesliem, esošiem Produkta Lietotājam nodošanas laikā.
4. Sakarā ar garantiju Lietotājam ir tiesības prasīt bezmaksas uzlabot Produktu, ja defekts tiks konstatēts garantijas laikā. Produkta uzlabošanas veids (remonta izdarīšanas metode) ir atkarīgs no Garanta uzskata. Gadījumā, kad Garants konstatēs, ka remonts nav iespējams, Garantam ir tiesības mainīt bojātu elementu vai visu Produktu uz brīvu no defektiem, samazināt Produkta cenu vai atteikties no līguma.
5. Attiecībā uz Lietotājam, kas nav patērētājs 1964. gada 23. aprīļa Likuma "Civillikums" izpratnē, Garanta kompensācijas atbildība par zaudējumiem, savienotiem ar garantiju un/vai sakarā ar noslēgšanu un izpildīšanu, neatkarīgi no tiesiskām attiecībām, ir ierobežota tikai līdz nekvalitatīva Produkta vērtībai.

II. Garantijas laiks

Produkta elementi, apņemti ar garantiju	Garantijas aizsardzības laiks
Daudzlīniju lāzers	24 mēneši, skaitot no Produkta iegādes datuma norādīta Garantijas talonā
magnētisks rotējošs turētājs, filtrēšanas brilles, zaļš mērķēšanas dēlis, čemodāns,	Elementi neapņemti ar garantiju.

III. Garantijas lietošanas nosacījumi

1. Aizpildīts Lietotāja Produkta Garantijas talons ar Lietotāja dokumentu, apliecinošu Produkta iegādi, piem. kases kvīts, faktūrrēķins utt. Efektīvas reklamācijas realizācijai ieteicams, lai Lietotājs nodotu kopā ar reklamētu Produktu visus elementus, minētus Produkta "Komplektācija" Lietošanas instrukcijas daļā.
2. Lietošanas Instrukcijas un Garantijas talona norādījumu ievērošana.
3. Garantija ir derīga tikai Polijas Republikas un ES teritorijā.
4. Garantija neapņem Produkta defektus, ierosinātus, starp citiem, sekojošos gadījumos:
a. Lietotājs neievēro Lietošanas instrukcijas noteikumus, sevišķi pareizas ekspluatācijas, konservācijas un tīrīšanas jomā;
b. Lietotājs lieto tīrīšanas vai konservācijas līdzekļus, kas neatbilst Lietošanas Instrukcijas norādījumiem;
c. Lietotājs neattiecīgi glabā un transportē Produktu;
d. Lietotājs patstāvīgi izdara Produkta izmaiņas un/var pārveidojumus, bez saskaņošanas ar Garantu;
e. Lietotājs lieto Produktā ekspluatācijas materiālus, kas neatbilst Lietošanas Instrukcijas norādījumiem.
5. Lietotājs, kas nav patērētājs 1964. gada 23. aprīļa Likuma "Civillikums" izpratnē, zaudē garantijas tiesības attiecībā uz Produktam, kurā, Lietotāja darbības rezultātā:
- tika likvidēti, mainīti vai bojāti sērijas numuri, datu apzīmējumi vai nominālas tabuliņas;
- tika bojātas vai mainītas plombas.
6. Uzmanību! Darbību, savienotu ar Produkta ikdienas apkalpošanu, ja izriet no Lietošanas instrukcijas, Lietotājs veic patstāvīgi un pēc savām izmaksām.

IV. Reklamācijas procedūra

1. Produkta nepareizas darbības konstatēšanas gadījumā, pirms reklamācijas paziņošanas, Lietotājam ir pienākums pārbaudīt, vai visa darbība, tostarp aprakstīta Lietošanas instrukcija, tika pareizi veikta.
2. Reklamācijas paziņojumu ieteicams sniegt nekavējoties, vislabāk 7 dienu laikā no Produkta defekta konstatēšanas dienas. Lietotājs, kas nav patērētājs 1964. gada 23. aprīļa Likuma "Civillikums" izpratnē, zaudē garantijas tiesības attiecībā uz Produktam, ja nesniegs reklamācijas paziņojumu 7 dienu laikā.
3. Reklamācijas paziņojums var būt sniegts, starp citiem, Produkta iegādes vietā, garantijas servisā vai rakstiski uz adresi: DEDRA EXIM sp. z o.o., ul. 3 Maja 8, 05-800 Pruszków, Polija.
4. Lietotājs var arī sniegt reklamācijas paziņojumu, izmantojot formulāru, pieejamu mājaslapā www.dedra.pl. („Reklamācijas paziņošanas formulārs garantijas ietvaros").
5. Servisu adreses atsevišķām valstīm atrodas mājaslapā www.dedra.pl. Gadījumā, kad attiecīgajā valstī nav garantijas servisa, reklamācijas paziņojumi jābūt sniegti uz adresi: DEDRA EXIM sp. z o.o., ul. 3 Maja 8, 05-800 Pruszków (Polija).
6. Ņemot vērā Lietotāja drošību, bojāta Produkta lietošana ir aizliegta.
7. Uzmanību!!! Bojāta Produkta lietošana ir bīstama Lietotāja veselībai un dzīvei.
8. Garantijas pienākums tiks izpildīts 14 darba dienu laikā, skaitot no dienas, kad Lietotājs piegādās bojātu Produktu

9. Pirms bojāta Produkta nodošanas reklamācijai ieteicam to notīrīt. Rekomendējam rūpīgi pasargāt reklamētu Produktu no bojājumiem transportēšanas laikā (ieteicama Produkta piegāde oriģinālā iepakojumā).
10. Garantijas laiks tiek pagarināts uz laiku, kurā, sakarā ar Produkta defektu,, apņemtu ar garantiju, Lietotājs nevarēja to lietot. Garantija neizslēdz, neierobežo un neaptur Lietotāja tiesību, kas izriet no atbildības par pārdota produkta neatbilstību likumam.
Saskaņā ar Eiropas Parlamenta un Padomes 2016. gada 27. aprīļa Regulas (ES) 2016/679 par fizisku personu aizsardzību attiecībā uz personas datu apstrādi un šādu datu brīvu apriti un ar ko atceļ Direktīvu 95/46/EK 13. panta 1. un 2. punktu, informējam jūs, ka.

1. Jūsu veidlapā norādītu personas datu pārzinis ir DEDRA-EXIM sp. z o.o., ar juridisko adresi Pruškovā, ul. 3 Maja 8, 05-800 Pruszków (tālāk: "Pārzinis").
2. Jūsu dati tiks apstrādāti tikai, lai veiktu ierīces garantijas procedūru saskaņā ar Vispārīgo datu aizsardzības noteikumu (turpmāk tekstā: "VDAR") 6. panta 1. daļas b. burtu. Datu sniegšana ir brīvprātīga, bet nepieciešama garantijas procedūras veikšanai.
3. Jūsu dati tiks apstrādāti garantijas procedūras izskatīšanas laikā un arhivēšanas nolūkos gadījumā, ja būs nepieciešams aizstāvēties pret jebkādām pretenzijām pret Pārzini, ne ilgāk kā līdz to termiņa beigām.
4. Jūsu datus drīkst izpaust tikai personām, kuras apstrādā datus pārzinim, pamatojoties uz rakstisku līgumu par personas datu apstrādes uzticēšanu, cita starpā subjektiem, kas nodrošina: tehniskā dienesta pakalpojumus, hostingu vai vietnes apkopi, IT pakalpojumus, kurjeru pakalpojumus. Pārziņa piegādātājiem ir pienākums nodrošināt datu drošību un ievērot piemērojamo likumu prasības, kas saistītas ar personas datu aizsardzību, un viņi nedrīkst izmantot uzticētos personas datus citiem mērķiem, nevis tiem, kas noteikti līgumā ar Pārzini.
5. Jūsu dati netiks apstrādāti automatizēti, tostarp profilēšanas veidā, un tie netiks pārsūtīti uz trešo valsti / starptautisku organizāciju.
6. Jums ir tiesības jebkurā laikā piekļūt saviem datiem un labot, dzēst, ierobežot apstrādi, tiesības pārsūtīt datus, tiesības iesniegt iebildumus, jebkurā brīdī.
7. Visos jautājumos, kas saistīti ar jūsu personas datu apstrādi, ko veic Pārzinis, varat sazināties ar šo e-pasta adresi: daneosobowe@dedra.pl.
8. Jums ir tiesības iesniegt sūdzību iestādei, kas ir atbildīga par personas datu aizsardzību

HU Tartalomjegyzék

1. Képek és ábrák
2. A készülék leírása
3. A készülék rendeltetésszerű használata
4. A használat korlátozása
5. Műszaki adatok
6. Felkészülés a munkára
7. A készülék bekapcsolása
8. A készülék használata
9. Folyamatos karbantartás
10. Alkatrészek és tartozékok
11. Önhibaelhárítás
12. A készülék kompletizálása
13. Információ a felhasználóknak az elektromos és elektronikus eszközök ártalmatlanításáról
14. Jótállási kártya

A megfelelőségi nyilatkozat a Dedra Exim Kft. cég székhelyén található.
Az általános biztonsági feltételeket külön útmutatásként csatolták az utasításokhoz.

Szimbólummal jelölt összes FIGYELMEZTETÉST és az utasításokkal .

Az alábbi figyelmeztetések és biztonsági utasítások be nem tartása áramütést, tüzet vagy súlyos sérülést okozhat. Tartsa a figyelmeztetéseket és utasításokat jövői használatára.

FIGYELEM Az SAS+ALL szériához tartozó készülék az SAS+ALL szériájú töltőkkel és akkumulátorokkal történő üzemeltetéshez lett tervezve.

A Li-Ion akkumulátor és a töltő nem felszereltsége a megvásárolt készüléknek és külön kell azokat megvásárolni. Más akkumulátorok és töltők használata a készülékhez, mint az ajánlottak, a garanciális jogok elvesztését okozza

2. A készülék leírása

A ábra : 1.Üzemmód reteszelés; 2. Lézersugárforrások; 3. Függőleges sugár V nyomógomb; 4. Vízszintes sugár H nyomógomb; 5. Lézersugár kikapcsoló LED 6. Detektorral működés módjának kapcsoló gombja; 7. Detektorral működés módjának LED-je
B ábra : 8. Akkumulátor aljzat

3. A készülék rendeltetésszerű használata

A DED6910 készülék vízszintes és függőleges vonalak meghatározására szolgál beltéren és kültéren. A szintező olyan rendszerrel rendelkezik, amely automatikusan beállítja a lézernyalábokat, hogy pontosan meghatározzák a függőlegest és a vízszintest.
A készüléket építés-felújítási munkákban, amatőr munkákban, lehet használni, miközben egyidejűleg megfelelnek a használati utasításban szereplő üzemeltetési feltételeknek és a megengedett üzemi körülményeknek.

4. A használat korlátozása

A készülék csak az alábbi „megengedett munkaviszonyoknak" megfelelően használható.
A mechanikai és elektromos szerkezetek jogosulatlan megváltoztatása, minden olyan módosítás, karbantartási tevékenység, amelyet a felhasználói kézikönyv nem írja le, jogellenesnek minősül, és a garanciajogokat azonnal érvényteleníthet, a megfelelőségi nyilatkozat pedig válik érvénytelenné.

A helytelen, vagy az üzemeltetési utasításnak nem megfelelő használat okoz azonnali garancia elvesztését.

FIGYELEM Ne irányítsa a lézernyalábot emberekre vagy állatokra. Ne nézzen a lézersugárba.

FIGYELEM A kezelőszervek használata, a kézikönyvben leírtakon kívüli beállítások vagy eljárások végrehajtása veszélyes sugárterhelés kitettséget okozhat.

Megengedett működési feltételek
Üzemi hőmérséklet -10 ÷ 50 [°C]

5. Műszaki adatok

Modell	**DED6910**
Tápfeszültség: [V]	18
Teljesítmény [W]	
Lézernyaláb osztály	II
A lézernyaláb teljesítménye [mW]	0,8
Hullámhossz fali [nm]	520
A lézernyaláb színe	zöld
Pontosság [mm/m]	3/10
A szintezés pontossága [°]	4
Működési tartomány [m]	30
Működési tartomány [m]	50
Üzemmódok	2x vízszintes, függőleges kereszt, 3D
Működési idő max. [h]	~12
Üzemi hőmérséklet [°C]	-10 ÷ 50
Az állvány rögzítése ["]	¼
Védettség	IP54
Tömeg [kg]	0,68

6. Felkészülés a munkára

FIGYELEM A készülék része az SAS+ALL szériának, ezért a használatához ki kell egészíteni a készletet, ami a készülékből, az akkumulátorból és a töltőből áll. Tilos akkumulátorok és töltők használata.

Az akkumulátor telepítése és töltése

Az DED6910 készülék egy 18 V-os lítium-ion akkumulátorral üzemel. (C ábra, 8).

FIGYELEM A készülék a SAS+ALL termékcsaládba tartozó DED7032 18 V 2 Ah akkumulátorral használható. Más típusú akkumulátor használata nem megengedett.

Az akkumulátor behelyezéséhez óvatosan feszítse meg a fedél reteszét (B ábra, 4), majd nyissa ki a csatlakozó fedelét (C ábra, 9). Az akkumulátort az érintkező lemezekkel lefelé kell behelyezni (C ábra, 8), úgy hogy az akkumulátort óvatosan teljesen tegye be az aljzatba (C ábra, 10). Ezután zárja be a fedelet, amíg egy kattanást nem hall és rögzül az aljzat fedele.
Az akkumulátor feltöltéséhez csatlakoztassa a töltőt a hálózathoz, majd nyissa ki az aljzat gumisapkáját és csatlakoztassa a kábelcsatlakozót a töltőaljzathoz (A ábra, 3). Töltést jelző LED (B ábra, 7) villogni kezd, ami jelzi az akkumulátor töltését. A teljes feltöltődés után a LED befejezi a villogást és jelzi az akkumulátor teljes feltöltöttségét.
Ajánlott a szintezőhöz mellékelt töltő használata.

7. A készülék bekapcsolása

FIGYELEM A berendezés üzembehelyezése előtt végezze el a „Felkészülés a munkára" fejezetben leírtakat.

A készülék bekapcsolása céljából tartsa nyomva nyomva a bekapcsoló gombot (B ábra, 6) 2 másodpercig. Ez a készülék bekapcsolását és lézernyalábok megjelenését eredményezi. A szintező kikapcsolásához tolja el az üzemmód reteszét a zárt lakat helyzetbe (A ábra, 1), majd tartsa nyomva a kapcsolót (B ábra, 6) 2 másodpercig.

8. A készülék használata

FIGYELEM Abban az esetben, ha az akkumulátor 40°C fölé melegszik, szüneteltesse a munkát és várjon az akkumulátor kihűléséig.

Az akkumulátor túlzott felmelegedése annak meghibásodásával fenyeget.
Az DED6910 készülék többféle üzemmóddal rendelkezik:
– - egy vízszintes és két függőleges lézer sík kibocsátása,
– egy vízszintes és egy függőleges lézer sík kibocsátása (kereszt),
– vízszintes lézer sík kibocsátása,
– függőleges lézer sík kibocsátása,
– két függőleges lézer sík kibocsátása,
A készülék bekapcsolása után minden alkalommal az egy vízszintes és egy függőleges lézer sík kibocsátása üzemmódban indul el. Az üzemmódváltáshoz nyomja meg a kapcsoló gombját (B ábra, 6).
Minden üzemmód aktív és blokkolt automatikus szintező rendszerrel is működik.

Munkavégzés a automatikus hibakiegyenlítés módban

A készülék rendelkezik automatikus hibakiegyenlítés móddal 4° beállítási tartományig. Az automatikus kiegyenlítés üzemmód aktiválásához állítsa a szintezőt egy sima, sík felületre, majd tolja el az üzemmód reteszét (A ábra, 1) a nyitott lakat helyzetbe. Az automatikus szintezés akkor fejeződik be, amikor a vonalak megszűnnek mozogni.
Ha az automatikus szintezés nem lehetséges (például, ha a talaj egyenetlensége meghaladja a 4 ° -ot), és a lézernyaláb magas frekvencián villog, állítsa a készüléket egy sima felületre.

A szintező mechanizmus zárolási módja / ferdeség meghatározása

A szintező mechanizmus reteszelésének szükségessége esetén, tolja el az üzemmód reteszét (A ábra, 1) a zárt lakat helyzetbe. Ez a mechanizmus ingájának biztonságos helyzetben történő megállítását eredményezi.
Ennek az üzemmódnak a bekapcsolását az alacsony frekvencián villogó lézernyaláb jelzi. Ez az üzemmód használható a ferdeség meghatározására, mivel a nyalábok nincsenek kiegyenlítve.

Munkavégzés detektorral

A készülék alkalmazható külső detektorral történő munkavégzéshez. Az érzékelőknek dedikált üzemmódban, a lézernyaláb nagy frekvencián villog, azonban szabad szemmel kevésbé látható. A detektorral való üzemmód bekapcsolásához, tolja el az üzemmód reteszét (A ábra, 1) a nyitott lakat helyzetbe, majd tartsa nyomva 3 másodpercig a kapcsoló gombját (B ábra, 6). A felgyullad detektorral működési mód LED-je (B ábra, 5). A detektorral működési mód kikapcsolásához tartsa nyomva 3 másodpercig a kapcsoló gombját (B ábra, 6).

Munkavégzés szemüveggel és egy cél táblával

⚠ FIGYELEM A szemüveg nem védőszemüveg, ezért tilos védőszemüvegként használni. A szemüveg nem véd a lézersugárzástól. A szemüveg megnehezíti a színfelismerést, és nem véd az UV-sugárzástól.

A szemüveg a környezeti fény szűrésével jelentősen javítja a zöld lézervonalak láthatóságát. Ott ahol a vonal láthatósága nehezebb, ajánlott a szemüveg használata.
A céltábla jelentősen javítja a nyalábok láthatóságát. A tábla a középső részen egy fényvisszaverő mezőből és kívül egy átlátszó mezőből áll. A fényvisszaverő mező feladata a láthatóság javítása, az átlátszó rész pedig lehetővé teszi a nyaláb áthaladását a célzott felületre.

9. Folyamatos karbantartás

⚠ FIGYELEM Minden karbantartási tevékenységet, a tápforrásról lecsatlakoztatott berendezésen végezzen.

Rögzítés fogantyú / állvány segítségével

A szintező készletében található egy mágneses univerzális tartó 1/4 collos menettel. A tartó tartalmaz két erős mágnest, ami lehetővé teszi a szintező felszerelését függőleges csőfelületekre vagy más mágneses anyagokra.
A szintező a tartóhoz vagy az állványhoz történő rögzítéséhez csavarja a rögzítőcsavart az eszköz alján lévő 1/4 "-es menetbe. Ne felejtse el előre beállítani a tartót / állványt úgy, hogy a szintező dőlése 4° -nál kisebb legyen.

Szállítás / tárolás

A készülék szállításához minden alkalommal tolja át az üzemmód reteszét (A ábra, 1) a zárt lakat helyzetbe. Ez a mechanizmus ingájának biztonságos helyzetben történő megállítását eredményezi. Ezután kapcsolja ki a készüléket a kapcsolóval.
A készüléket az eredeti tartójában, nedvességtől távol, -20 °C és 70°C közötti hőmérsékleten tárolja.
Ha az eszközt 30 napnál hosszabb ideig nem használja, akkor azt javasoljuk, hogy kivett a akkumulátorokkal tárolja a készüléket.

Tisztítás és karbantartás

A munkavégzés befejezése után minden alkalommal ellenőrizze a készülék állapotát. Tisztítsa meg, puha, nedves szövettel. Ne használjon mosogatószereket, sem oldószereket.

10. Alkatrészek és kiegészítők

Az értékesítésben elérhető tartozékok:

- állványok: MC0910, MC0911, MC0915

A pótalkatrészek és tartozékok beszerzése érdekében forduljon a Dedra Exim szervizhez. Az elérhetőségek megtalálhatók a kézikönyv első oldalán.
Pótalkatrészek rendelésekor, kérjük, jelezze az adattáblán található a rész tételszámát és írja le a sérült részt, továbbá adja meg az eszköz vásárlásának hozzávetőleges időpontját.
A jótállási időszak alatt a javításokat a jótállási kártyában meghatározott feltételek szerint végzik. Kérjük, küldje el a hirdetett terméket javításra a vásárlás helyén (az eladó köteles elfogadni a bejelentett terméket), küldje el a legközelebbi lakóhelyre (weboldalak listája a www.dedra.pl címen), vagy küldje el a Dedra Exim központi szolgálatának. Kérjük, csatolja a kitöltött garanciális kártyát. A jótállási idő után a javítást a központi szolgálat végzi. A sérült terméket a szervizhez kell küldeni (a szállítási költségeket a felhasználó fedezi).

11. Önhibaelhárítás

⚠ FIGYELEM Az önjavítás megkísérlése előtt húzza ki a készüléket az áramforrásról.

Probléma	Ok	Megoldás
A szintező nem működik	Az akkumulátor rosszul van csatlakoztatva	Rögzítse megfelelően az akkumulátort
	Lemerült az akkumulátor	Töltse fel az akkumulátort
	Sérült lézerdiódák	Adja át a szerviznek
	Sérült kapcsoló	Adja át a szerviznek
A nyalábok villognak	A dőlés nagyobb mint 4°	Állítsa a ventillátort sima, sík, felületre.

12. A készülék kompletizálása

1.többvonalas lézer, 2. mágneses forgatható tartó, PV3 modell, 3. Szűrőszemüveg 4. zöld céltábla, 5. Bőrönd

13. Információ a felhasználóknak az elektromos éselektronikus berendezések hulladékkezeléséről (háztartásokra vonatkozó tájékoztatás)

A termékeken vagy a kísérő dokumentáción feltüntetett szimbólum azt jelzi, hogy a hibás elektromos vagy elektronikus berendezéseket nem szabad a háztartási hulladékkal együtt ártalmatlanítani. Ha az alkatrészeket meg kell semmisíteni, újra kell használni vagy hasznosítani kell, a helyes megoldás az, ha elviszi őket egy erre szakosodott gyűjtőhelyre, ahol ingyenesen átveszik őket. A használt berendezések gyűjtőhelyeiről a helyi hatóságok adnak tájékoztatást, például a honlapjukon.
A berendezés megfelelő ártalmatlanítása lehetővé teszi az értékes erőforrások megőrzését és az egészségre és környezetre gyakorolt azon negatív hatások elkerülését, amelyek a készülékben lévő veszélyes anyagok, keverékek és összetevők esetleges jelenlétéből adódnak.
A helytelen hulladékártalmatlanítás a vonatkozó helyi előírások szerint büntetés veszélyével jár.
Az uniós országok felhasználói: Ha elektromos vagy elektronikus berendezéseket kell ártalmatlanítania, kérjük, forduljon a legközelebbi értékesítési ponthoz vagy a szállítójához, akik további tájékoztatást tudnak adni.
Az Európai Unión kívüli országokban történő ártalmatlanítás: Ez a szimbólum csak az Európai Unió országaira vonatkozik. Ha a terméket el kívánja dobni, kérjük, forduljon a helyi hatóságokhoz vagy a kereskedőhöz a helyes ártalmatlanítási módszerrel kapcsolatban.

Garanciajegy

Többvonalas lézer

Katalógusszám: DED6910 Gyártási tétel száma: .....

(a továbbiakban: **Termék**)

A termék vásárlásának dátuma: .....

Az eladó pecsétje

Dátum és az eladó aláírása: .....

A felhasználó nyilatkozata:

Igazolom, hogy tájékoztatásra kerültem a garanciális feltételekről, valamint a Kezelési útmutatóban és a Garanciajegyben leírt utasítások be nem tartásából eredő következményekről. A jelen garanciális feltételekkel megismerkedtem, amit aláírásommal igazolok:

....

kelt és helye a Felhasználó aláírása

I. A termékért felelős

1. **Kezes** - DEDRA EXIM sp. z o.o., székhelye Pruszków, címe: ul. 3 Maja 8, 05-800 Pruszków, KRS 0000062517, Varsó fővárosi Körzeti Bíróság Varsóban; az Országos Bírósági Nyilvántartás XIII Gazdasági Osztálya, adószáma: 527-020-49-33, törzstőke: 100 980.00 zł.
2. A jelen Garanciajegyben meghatározott feltételekkel a Kezes garanciát nyújt a Kezes forgalmazásából származó Termékre.
3. A garanciából eredő felelősség kizárólagosan a Termékben a Felhasználónak való átadás pillanatában rejlő hibákra vonatkozik.
4. A garancia címén a Felhasználó jogosult a Termék díjmentes megjavítására, amennyiben a hiba a garanciális időszak során kelentkezik. A Termék megjavításának módja (a javítás módszere) a Kezes döntésétől függ. Amennyiben a Kezes megállapítása szerint ni lehetőség a megjavításra, a Kezes fenntartja magának a jogot a hibás alkatrész vagy az egész Termék hibátlanra cseréléséhez, a Termék árának csökkentéséhez, vagy a szerződéstől történő elálláshoz.
5. Azzal a Felhasználóval szemben, amelyik nem számít fogyasztónak az 1964 április 23-i, a Polgári Törvénykönyvről szóló törvény szerint, a Kezes jelen garanciából eredő és/vagy a garancia megkötésével és teljesítésével kapcsolatos kártérítési felelőssége, a jogi címtől függetlenül, a hibás Termék értékének összegére korlátozódik.

II. Garanciális időszak:

A garanciával rendelkező alkatrészek	A garanciális védelem időtartama
Többvonalas lézer	24 hónap, a Termék vásárlásának napjától számítva a jelen Garanciajegyen megjelölve
mágneses forgatható tartó, szűrőszemüveg, zöld céltábla, bőrönd	Garanciával nem rendelkező alkatrészek.

III. A garancia alkalmazásának feltételei

1. A Felhasználó felmutatja a Termék kitöltött Garanciajegyét és valószínűsíti a Termék vásárlásának körülményeit, pl. felmutatva a pénztár blokkot, számlát, stb. A reklamáció hatékony lebonyolításának érdekében ajánlott, hogy a Felhasználó a reklamált Termékkel együtt adja át a Kezelési útmutatóban leírt készlet tartalmát.
2. A Felhasználó betartja a Kezelési útmutatóban és a Garanciajegyen feltüntetett utasításokat.
3. A garancia csak a Magyar Köztársaság és az EU területén érvényes.
4. A garancia nem terjed ki a Termék következő okokból keletkező meghibásodásaira:

a A Felhasználó nem tartotta be a Kezelési útmutatóban meghatározott, különösen a megfelelő használatra, karbantartásra és tisztításra vonatkozó feltételeket; A

Felhasználó a Kezelési útmutatónak nem megfelelő tisztító és karbantartó szereket alkalmazott;
b. A Felhasználó nem megfelelő módon tárolja és szállítja a Terméket;
c. A Felhasználó önállóan, a Kezessel való egyeztetés nélkül módosította és/vagy átalakította a Terméket;
d. A Felhasználó a Kezelési útmutatónak nem megfelelő üzemeltetési anyagokat használt a Termékhez.
5. Az a Felhasználó, amelyik nem számít fogyasztónak az 1964 április 23-i, a Polgári Törvénykönyvről szóló törvény szerint, elveszíti a jelen garanciából eredő jogait, ha a Terméken:
- a szériaszámok, dátum jelölések és a típuscímkék a Felhasználó által eltávolításra, kicserélésre vagy megrongálásra kerültek
- a plombák a Felhasználó által megrongálásra kerültek, vagy a Felhasználó beavatkozásának nyomait viselik.
6. Figyelem! A Termék mindennapos kezelésével kapcsolatos, többek között a Kezelési útmutatóból eredő műveleteket a Felhasználó saját hatáskörébe és saját költségére végzi el

IV. Reklamációs eljárás

1. A Termék helytelen működésének észrevételekor, a reklamáció bejelentése előtt ellenőrizze, hogy a Kezelési útmutatóban meghatározott valamennyi művelet a megfelelő módon került végrehajtásra.
2. Ajánlott a reklamációt haladéktalanul bejelenteni, a legjobb a Termék hibája észrevételétől számított 7 napon belül. Az a Felhasználó, amelyik nem számít fogyasztónak az 1964 április 23-i, a Polgári Törvénykönyvről szóló törvény szerint, elveszíti a jelen garanciából eredő jogait, ha nem jelenti be 7 napon belül a reklamációt.
3. A reklamációs bejelentés megtehető a Termék vásárlásának helyén, a garanciális szervizben, vagy írásban az alábbi címen: DEDRA EXIM sp. z o.o., ul. 3 Maja 8, 05-800 Pruszków.
4. A Felhasználó a reklamációt a www.dedra.pl weboldalon található űrlap segítségével jelentheti be. („Garanciális reklamáció bejelentési űrlap”).
5. Az egyes országok szerviz címei a www.dedra.pl weboldalon elérhetőek. Amennyiben az adott országban nincs garanciális szervíz, a reklamációs bejelentést ajánljuk a következő címre küldeni: DEDRA-EXIM Sp. z o.o., ul. 3 Maja 8, 05-800 Pruszków (Lengyelország).
6. A Felhasználó biztonságára való tekintettel a hibás Termék használata tilos.
7. Figyelem!!! A hibás Termék veszélyes a Felhasználó egészségére és életére.
8. A garanciából eredő kötelezettségek ellátására a reklamált Terméknek a Felhasználó általi leadásának napjától számított 14 munkanapon belül kerül sor.
9. A terméket reklamációra küldése előtt ajánlott megtisztítani. Ajánlott a reklamált terméket gondosan bebiztosítani a szállítási károk elkerülése érdekében (ajánlott a reklamált Terméket az eredeti csomagolásban elküldeni).
10. A garanciális időszak meghosszabbításra kerül azzal az idővel, mely alatt a Felhasználó a Termék meghibásodásából eredően nem tudta az használni.
A garancia nem zárja ki, nem korlátozza és nem függeszti fel a Felhasználó eladott termékek hibáira vonatkozó kezességi szabályokból eredő jogait.

A természetes személyeknek a személyes adatok kezelése tekintetében történő védelméről és az ilyen adatok szabad áramlásáról, valamint a 95/46/EK irányelv hatályon kívül helyezéséről szóló, 2016. április 27-i (EU) 2016/679 európai parlamenti és tanácsi rendelet 13. cikkének (1) és (2) bekezdésével összhangban tájékoztatjuk Önt, hogy

1. Az űrlapon megadott személyes adatainak Adminisztrátora a Pruszków-i székhelyű DEDRA-EXIM sp. z o.o. ul. 3 Maja 8, 05-800 Pruszków (továbbiakban: „Adminisztrátor”).
2. Az Ön adatait kizárólag a készülékre vonatkozó garanciális eljárás lefolytatása céljából dolgozzuk fel az általános adatvédelmi rendelet (a továbbiakban: "GDPR") 6. cikke (1) bekezdésének b) pontjával összhangban Az adatszolgáltatás önkéntes, de a garanciális eljárás lefolytatásához szükséges.
3. Az Ön adatait a garanciális eljárás lefolytatásának megfontolásának időtartama alatt, valamint archiválási céllal kezeljük, amennyiben az Adminisztrátorral szembeni esetleges követelésekkel szemben szükséges védekezni, de legfeljebb azok elévüléséig.
4. Az Ön adatai csak olyan szervezetek számára adható ki, amelyek az Adminisztrátor nevében, a személyes adatok feldolgozására vonatkozó írásbeli megbízási szerződés alapján adatokat kezelnek, és többek között technikai szolgáltatást, tárhelyszolgáltatást vagy weboldal-karbantartást, informatikai-, futárszolgáltatást nyújtanak. Az Adatkezelő beszállítói kötelesek gondoskodni az adatbiztonságról és megfelelni a személyes adatok védelmére vonatkozó hatályos jogszabályok követelményeinek, és nem használhatják fel a rájuk bízott személyes adatokat az Adatkezelővel kötött szerződésben meghatározott céloktól eltérő célokra.
5. Az Ön adatait nem dolgozzuk fel automatizált módon, beleértve a profilalkotást, és nem továbbítjuk harmadik országba/nemzetközi szervezetnek.
6. Ön bármikor jogosult az adatai tartalmához történő hozzáféréshez, valamint annak helyesbítéshez, törléshez, az adatkezelés korlátozásához, az adathordozhatósághoz és a kifogásoláshoz való joghoz.
7. Az Ön személyes adatainak az Adatkezelő általi feldolgozásával kapcsolatos minden kérdésben az alábbi e-mail címen veheti fel a kapcsolatot: daneosobowe@dedra.pl;
8. Önnek jogában áll van panaszt benyújtani az illetékes adatvédelmi hatóságnál;

RO Cuprinsul

1. Fotografii și figuri
2. Descrierea dispozitivului
3. Destinația dispozitivului
4. Restricții de utilizare
5. Date tehnice
6. Pregătirea pentru lucru
7. Pornirea dispozitivului
8. Utilizarea dispozitivului
9. Operații curente de mentenanță
10. Piese de schimb și accesorii
11. Eliminarea individuală a defecțiunilor
12. Set de completare a dispozitivului
13. Informația pentru utilizatori cu privire la eliminarea echipamentelor electrice și electronice
14. Talon de garanție

Declarația de conformitate se află la sediul Dedra Exim Sp. z o.o.
Condiții generale de siguranță au fost atașate la instrucțiuni ca o broșură separată.

AVERTISMENT. Citiți toate avertismentele marcate cu simbolul ⚠ și toate instrucțiunile.

Nerespectarea avertismentelor și instrucțiunilor de siguranță menționate mai jos poate cauza electrocutări, incendii sau leziuni grave.
Păstrați toate avertismentele și instrucțiunile pentru utilizare ulterioară.

ATENȚIE Aparatul din linia SAS+ALL a fost proiectat pentru a lucra numai cu încărcătoarele şi acumulatoarele din linia SAS+ALL.

Acumulatorul Li-Ion şi încărcătoarea nu sunt un echipament al aparatului cumpărat deci trebuie să le cumpărați separat. Utilizarea unor alte acumulatoare şi încărcătoare decât cele recomendate pentru acest aparat cauzează pierderea garanției.

2. Descrierea dispozitivului

Fig. A: 1. Blocarea modulul de operare; 2. Surse de fascicule laser; 3. Buton V fascicul vertical; 4. Buton H fascicul orizontal; 5. Fascicule off diodă; 6. Buton comutator mod de funcționare cu detector; 7. LED pentru modul de funcționare a detectorului
Fig. B: 8. Priză baterie

3. Destinația dispozitivului

Dispozitivul DED6910 este folosit pentru a marca linii orizontale și verticale, în interior și în exterior. Nivela cu bulă de aer are un sistem care aliniază automat fasciculele laser pentru a determina cu exactitate nivelul și verticală.
Este permisă utilizarea dispozitivului în lucrări de renovare și construcție, ateliere de reparații, în lucrări de amatori respectând condițiile de utilizare și condițiile de operare permise conținute în instrucțiunile de exploatare.

4. Restricții de utilizare

Dispozitivul poate fi utilizat numai în conformitate cu ”Condițiile admisibile de lucru”, prezentate mai jos.
Modificările neautorizate ale construcției mecanice și electrice, orice modificări, operațiile de întreținere care nu sunt descrise în manualul de utilizare vor fi considerate ilegale și vor duce la pierderea imediată a drepturilor de garanție, iar declarația de conformitate își va pierde valabilitatea.
Utilizarea neconformă cu destinație sau cu manualul de utilizare va duce la pierderea imediată a drepturilor de garanție.

ATENȚIE Nu îndreptați raza laser către oameni sau animale. Nu priviți în raza laser.

ATENȚIE Utilizarea controalelor, ajustărilor sau efectuarea altor proceduri decât cele descrise în acest manual poate duce la expunerea la radiații periculoase.

Condiții acceptabile de funcționare
Temperatura de funcționare-10 ÷ 50 [°C]

5. Date tehnice

Model	**DED6910**
Alimentare [V]	18
Putere [W]	
Clasa fascicul laser	II
Puterea fasciculului laser [mW]	0,8
Lungime de undă [nm]	520
Culoarea fasciculului laser	verde
Precizia [mm/m]	3/10
Precizie de nivelare [°]	4
Interval de operare [m]	30
Interval de operare cu detectorul [m]	50
Moduri de operare	2xnivel, vertical,cruciată, 3D
Timp de lucru max [h]	~12
Temperatura de lucru [°C]	-10 ÷ 50
Fixarea suportului [“]	¼
Gradul de protecție	IP54
Greutatea [kg]	0,68

6. Pregătirea pentru lucru

ATENȚIE Dispozitivul face parte din linia SAS + ALL, prin urmare, pentru a-l utiliza, trebuie să completați un set format din

dispozitiv, baterie și încărcător. Utilizarea altor baterii și încărcătoare este interzisă.

Instalarea și încărcarea acumulatorului

Dispozitivul DED6910 este alimentat cu acumulator litiu-ion de 18 V (Fig. C.8).

⚠ ATENȚIE **Aparatul este proiectat pentru bateria DED7032 18 V 2 Ah din linia SAS + ALL. Alte tipuri de baterii nu sunt permise.**

Pentru a instala acumulatorul, ridicați ușor încheietoarea capacului (fig. B.4) și apoi deschideți capacul locașului (fig. C.9). Acumulatorul trebuie introdus cu plăcile de contact orientate spre jos (Fig. C.8), astfel încât să introduceți delicat acumulatorul întreg în locaș (Fig. C.10). Apoi închideți capacul până când auziți un clic și blocarea capacului locaşului.
Pentru a încărca acumulatorul, conectați încărcătorul la rețea, apoi deschideți mufa de cauciuc a locaşului și conectați conectoarea la locaşul de încărcare (fig. A.3). LED-ul de încărcare (Fig. B.7) va clipi ce înseamnă încărcarea acumulatorului. Când este complet încărcat, LED-urile încetează să clipească și indică faptul că acumulatorul este complet încărcat.
Se recomandă utilizarea încărcătorului atașat la nivelă

7. Pornirea dispozitivului

⚠ ATENȚIE **Înainte de a porni dispozitivul, efectuați întotdeauna operațiunile descrise în capitolul „Pregătirea pentru lucru".**

Pentru a porni dispozitivul, țineți apăsat butonul comutatorului (Fig. B.6) timp de 2 secunde. Dispozitivul porneşte și se va afișa fasciculele laser. Pentru a opri nivela, trebuie deplasată blocada modulului de funcționare în poziția de lacăt închis (Fig. A.1), apoi ținut apăsat comutatorul (Fig. B.6) timp de 2 secunde.

8. Utilizarea dispozitivului

Dispozitivul DED6910 are mai multe moduri de funcționare:
- emisia a unui orizontal plan şi a două verticale planuri de laser
- emisia a unui orizontal şi a unui vertical plan de laser (cruce)
- emisia a unui plan orizontal de laser
- emisia a unui plan vertical de laser
- -emisia a două planuri verticale de laser

După pornirea dispozitivului, de fiecare dată se activează în modul de emisie a unui plan laser orizontal și a două planuri verticale. Pentru a schimba modul, apăsați butonul comutatorului (Fig. B.6).
Toate modurile funcționează cu un sistem de nivelare automat activ și blocat

Funcționarea în modul de nivelare automată a erorilor de setare

Dispozitivul are un mod automat de setare a erorilor de nivelare până la 4 °. Pentru a activa modul de nivelare automată, nivela trebuie aşezată pe o suprafață plană și orizontală apoi deplasați blocarea modului de operare (fig. A.1) în poziția lacătului deschis. Nivelarea automată se încheie atunci când liniile nu se mai mișcă.
Dacă nivelarea automată nu este posibilă (de exemplu, atunci când denivelarea suprafeței este mai mare de 4 °) și fascicul laser clipește la o frecvență ridicată, așezați dispozitivul pe o suprafață orizontală.

Modul de blocare a nivelării / determinarea înclinărilor

Dacă este necesar să blocați mecanismul de nivelare, deplasați blocarea modulului de funcționare (Fig. A.1) în poziția lacătului închis. Acest lucru va opri pendulul mecanismului într-o poziție sigură
Activarea acestui mod este semnalizată de fascicule laser care clipesc la o frecvență joasă. Acest mod poate fi utilizat pentru a determina înclinările, deoarece fasciculele nu sunt nivelate.

Operarea cu detector

Dispozitivul este adaptat să funcționeze cu un detector extern. În modul de funcționare dedicat detectoarelor, fasciculul laser clipește la o frecvență ridicată, însă este mai puțin vizibil pentru ochiul liber. Pentru a activa modul de funcționare a detectorului, deplasați blocarea modului de operare (Fig. A.1) în poziția lacătului deschis, apoi țineți apăsat butonul comutatorului timp de 3 secunde (Fig. B.6). LED-ul modulului de funcționare al detectorului se va aprinde (fig. B.5). Pentru a dezactiva modul de funcționare a detectorului, țineți apăsat butonul comutatorul timp de 3 secunde (Fig. B.6).

Munca cu ochelari şi cu placă țintă

⚠ ATENȚIE **Ochelarii nu sunt ochelari de protecție și nu trebuie folosiți ca ochelari de protecție.**

Ochelarii nu protejează împotriva radiațiilor laser. Ochelarii îngreunează recunoașterea culorii și nu protejează împotriva radiațiilor UV.
Ochelarii prin filtrarea luminii ambientale îmbunătățesc semnificativ vizibilitatea liniilor verde de laser. În cazul în care vizibilitatea liniei este dificilă, se recomandă ochelari.
Placă țintă îmbunătățește semnificativ vizibilitatea fasciculului. Placa este formată dintr-un câmp reflectorizant în centru și un câmp transparent în exterior. Câmpul reflectorizant este proiectat pentru a îmbunătăți vizibilitatea, iar partea transparentă permite fasciculului să treacă pe suprafața proiectată.

9. Operații curente de mentenanță

⚠ ATENȚIE **Dacă bateria se încălzește peste 40 ° C, opriți funcționarea și așteptați până când bateria se răcește.**

Există riscul defecțiunii bateriei dacă bateria devine prea fierbinte.

⚠ ATENȚIE **Efectuați toate operațiile de întreținere cu dispozitivul deconectat de la sursa de alimentare.**

Fixare cu mâner / stativ

Setul cu nivelă include un mâner magnetic universal cu filet de 1/4 ". Suportul are doi magneți puternici care vă permit să montați nivela pe suprafețe verticale ale țevilor sau a altor materiale magnetice.
Pentru a fixa nivela în mâner sau în stativ, înșurubați în filetul de 1/4 ".în partea de jos a aparatului șurubul de fixare. Trebuie să țineți minte despre reglarea inițială a mânerului / stativului, astfel încât înclinarea nivelei să nu fie mai mică de 4 °.

Transport / depozitare

Pentru a transporta dispozitivul, deplasați întotdeauna blocarea modului de funcționare (Fig. A.1) în poziția lacătului închis. Acest lucru va opri pendulul mecanismului într-o poziție sigură. Apoi opriți dispozitivul folosind comutatorul.
Depozitați dispozitivul în etui original, departe de umiditate, la temperatura de 20 ° C la 70 ° C.
Dacă dispozitivul nu va fi utilizat mai mult de 30 de zile, se recomandă depozitarea dispozitivului cu bateriile scoase.

Curațare şi mentenanța

De fiecare dată după terminarea lucrului, verificați starea dispozitivului. Curățați cu o cârpă moale și umedă. Nu folosiți detergenți sau solvenți

10. Piese de schimb si accesorii

Accesorii disponibile pentru vânzare:

- stative: MC0910, MC0911, MC0915

Pentru a achiziționa piese de schimb și accesorii, contactați Service-ul Dedra Exim. Detaliile de contact pot fi găsite pe pagină 1 a manualului. Când comandați piese de schimb, vă rugăm să indicați numărul lotului aflat pe plăcuța de identificare și descrieți piesa deteriorată, indicați de asemenea data orientativă a achiziției dispozitivului.
În perioada de garanție, reparațiile sunt efectuate conform regulilor menționate în talonul de garanție. Vă rugăm să predați produsul reclamat pentru reparație la locul de achiziție (vânzătorul este obligat să accepte produsul reclamat), trimiteți-l la centru de service aflat cel mai aproape de adresa de domiciliu (lista centrelor de service se află pe site-ul www.dedra.pl) sau expediați-l la service-ul central Dedra Exim. Vă rugăm amabil să anexați talonul de garanție completat. După perioada de garanție, reparațiile vor fi efectuate de service-ul central. Produsul deteriorat trebuie trimis la centrul de service (costul de expediție este suportat de utilizator).

11. Eliminarea individuală a defecțiunilor

⚠ ATENȚIE **Înainte de a trece la eliminarea individuală a defecțiunilor, deconectați dispozitivul de alimentare**

Problemă	Cauza	Rezolvare
Nivela nu funcționează	Acumulatorul nu este conectat corect	Fixați corect acumulatorul
	Acumulatorul descărcat	Încărcați acumulatorul
	LED-urile laserului deteriorate	Trimiteți la service
	Comutatorul deteriorat	Trimiteți la service
Fasciculele clipesc	Înclinare mai mare de 4	Aşezați pe o suprafață plană şi orizontală

12. Set de completare a dispozitivului

1. laser cu mai multe linii, 2. suport magnetic rotativ, model PV3, 3. ochelari cu filtru 4. placă țintă verde, 5. valiză

13. Informația pentru utilizatori privind eliminarea utilajelor uzate (se referă la gospodării de casă)



Simbolul afișat pe produse sau pe documentația care le însoțește indică faptul că echipamentele electrice sau electronice defecte nu trebuie eliminate împreună cu deșeurile menajere. În cazul în care trebuie să eliminați, să reutilizați sau să recuperați componente, trebuie să le duceți la un punct de colectare specializat, unde vor fi acceptate gratuit. Autoritățile locale furnizează informații privind locația punctelor de colectare a echipamentelor uzate, de exemplu pe site-urile lor web.
Eliminarea corespunzătoare a dispozitivului permite conservarea resurselor valoroase și evitarea impactului negativ asupra sănătății și mediului, care rezultă din posibilitatea prezenței substanțelor, amestecurilor și componentelor periculoase în echipament.
Eliminarea incorectă a deșeurilor riscă sancțiuni în conformitate cu reglementările locale relevante.
Utilizatorii din țările UE: Dacă trebuie să vă debarasați de echipamente electrice sau electronice, vă rugăm să contactați cel mai apropiat punct de vânzare sau furnizorul dumneavoastră, care vă va putea oferi informații suplimentare.
Eliminarea în țări din afara Uniunii Europene: Acest simbol se aplică numai în țările din Uniunea Europeană. În cazul în care doriți să aruncați acest produs, vă rugăm să contactați autoritățile locale sau dealerul pentru a afla metoda corectă de eliminare.

Certificat de garanţie

pentru

Laser multi-line

Nr. de katalog: DED6910 Număr de lot: .....

(denumit în continuare Produs)

Data de cumpărare a produsului: .....

Ştampila vânzătorului

Data şi semnătura vânzătorului: .....

Declaraţia Utilizatorului:

Confirm, că am fost informat în ceea ce priveşte condiţiile de garanţie şi efectele nerespectării orientărilor cuprinse în manualul de utilizare şi în Certificatul de

garanţie. Condiţiile prezentei garanţiei îmi sunt cunoscute ce afirm cu semnătura mea de mână:

....

Data şi locul semnătura Utilizatorului

Garanția este acordată în conformitate cu prevederile OG 21/1992 și OG 140/2021, cu modificările ulterioare, pe baza cardului de garanție și a dovezii originale de cumpărare. Perioada de reparație nu poate depăși 15 zile calendaristice de la data la care consumatorul a predat reclamația vânzătorului.

I. Responsabilitatea pentru produs

1. Garant - DEDRA EXIM sp. z o.o. cu sediul în Pruszkowie, adresa: ul. 3 Maja 8, 05-800 Pruszków, KRS 0000062517, Sąd Rejonowy dla m.st. Warszawy w Warszawie, XIV Wydział Gospodarczy Krajowego Rejestru Sądowego,[Judecătoria Raională pentru o.c. Varşovia în Varşovia, Departamentul al XIV–a Economic al Registrului Naţional Juridic] NIP [CIF] 527-020-49-33, Kapitał zakładowy [capital social]: 100 980.00 zł..
2. în condiţiile menţionate în prezentul Certificat de garanţie Garantul acordă garanţie la produsul derivat din distribuţia Garantului.
3. Responsabilitatea cu titlu de garanţie cuprinde numai defectele care sau ivit din cauze datorate Produsului în momentul livrării acestuia Utilizatorului.
4. Cu titlu de garanţie, Utilizatorul, obţine dreptul la repararea gratis a Produsului, dacă defecţiunea s-a ivit în perioada de garanţie. Modul de reparare a Produsului (metoda de executare a reparării) depinde de decizia Garantului. Dacă Garantul constată că Produsul nu poate fi reparat, Garantul îşi rezervă dreptul de a schimba piesa defectă sau total Produsul cu altul fără defecte sau de a micşora preţul Produsului ori de a se retrage de la Contract.
5. Faţă de Utilizatorul, care conform cu legea din data de 23 aprilie 1964 din Codul Civil, nu este un consumator, răspunderea Garantului pentru dauna rezultate din prezenta garanţie şi/ sau în legătură cu încheierea şi executarea acesteia, indiferent de dreptul legal, este limitată maxim până la valoarea Produsului defect..

II. Perioada de garanţie

Componentele Produsului acoperite de garanţie	Durata de protecţie a garanţiei
Laser cu mai multe linii	24 luni, de la data cumpărării Produsului, înscrisă în prezentul Certificat de garanţie
suport magnetic rotativ, ochelari cu filtru, placă ţintă verde, valiză	Componente neacoperite de garanţie

III. Condiţiile de utilizare a garanţiei

1 Prezentarea de către Utilizator a Certificatul completat de garanţie a Produsului şi dovedirea împrejurărilor de cumpărare a Produsului de ex. prin prezentarea chitanţei, facturei, etc. Pentru a efectua în mod eficient reclamaţia, se recomandă că Utilizatorul să trimite împreună cu Produsul reclamat, toate componetele menţionate la “Completarea” Produsului în manualul de utilizare.
2. Respectarea de către Utilizator a recomandările din Manualul de utilizare şi din Certficatul de garanţie.
3. Garanţia acoperă numai teritoriul Republicii Polonă şi UE.
4. Garanţia nu acoperă defecţiunile Produsului apărute în special din cauza:
a. Nerespectării de către Utilizator a condiţiilor indicate în Manualul de utilizare, în special în domeniul de utilizare, întreţinere şi curăţare corectă.
b. Utilizarea de către Utilizator a unor produse de curăţare sau substanţe de conservare care sunt neadecvate cu Manualul de utilizare;
c. Depozitare necorespunzătoare şi transportul necorespunzător al Produsului de către Utilizator;
d. Modificări şi/sau reconstrucţii arbitrare a Produsului de către Utilizator;
e. Utilizarea în Produs de către Utilizator a unor materiale consumabile neconforme cu manualul de utilizare
5. Utilizatorul care conform nu legea din data de 23 aprilie 1964 din Codul Civil nu este un consumator, pierde garanţia pentru Produsul, în care:
- numerele de serie, marcarea datelor şi plăcuţele cu datele technice au fost îndepărtate de către Utilizator;
- sigiliile existente au fost deteriorate de Utilizator sau au urme rămase din manipularea de către utilizator la acestea.
6. Atenţie! Operaţiile legate cu utilizarea de fiecare zii, descrise în manualul de utilizare, Utilizatorul execută singur pe costul său.

IV. Procedura de reclamaţie

1. Dacă se constată că Produsul nu funcţionează corect, Înainte de a depune reclamaţia trebuie să Vă asiguraţi dacă toate operaţiunile descrise în manualul de utilizare au fost executate corect.
2. Sesizaţi imediat reclamaţia, cel mai bine în termen de 7 zile de la data la care aţi observant defectul produsului. Utilizatorul care conform cu legea din data de 23 aprilie 1964 din Codul Civil nu este un consumator, pierde garanţia pentru Produs dacă reclamaţia nu depune în termen de până de 7 zile.
3. Sesizarea reclamaţiei se face de ex. la. la punctul de cumpărare a Produsului, la service-ul de garanţie sau se poate trimite în scris pe adresa: DEDRA EXIM sp. z o.o., ul. 3 Maja 8, 05-800 Pruszków.
4. Utilizatorul poate să depună reclamaţia prin formularul accesibil pe pagina de internet www.dedra.pl. (“Formular pentru sesizarea reclamaţiei cu titlu de garanţie”).
5. Adresele service-urilor de garanţie din fiecare stat sunt accesibile pe pagina www.dedra.pl. Dacă service-ul lipseşte în statul adecvat, trimiteţi sesizările de reclamaţie cu titlu de garanţie pe adresa: DEDRA EXIM sp. z o.o. ul. 3 Maja 8, 05-800 Pruszków (Polonia).
6. Luând în considerare siguranţa Utilizatorului se interzice utilizarea Produsului defect.
7. Atenţie!!! Utilizarea Produsului defect este periculos pentru sănătatea şi viaţa Utilizatorului.
8. Executarea obligaţiilor rezultate din garanţie va avea loc în termen de 14 zile lucrătoare, calculate de la data furnizării de către Utilizator a Produsului reclamat.
9 Înainte de furnizare a Produsului reclamat se recomandă curăţirea acestuia. Se recomandă de a se asigura bine Produsul împotriva distrugerii în timpul transportului (se recomandă să trimiteţi produsul reclamat în ambalajul original).
10. Perioada de garanţie va fi prelungită cu durata în care, din cauza defectului Produsului acoperit de garanţie Utilizatorul nu l-a putut să-l utilizeze,
Garanţia nu opreşte, nu limitează nu suspendează drepturile Utilizatorului rezultate din dispoziţiile privind garanţia pentru vicile produsului vândut.

În conformitate cu articolul 13 alineatele (1) și (2) din Regulamentul (UE) 2016/679 al Parlamentului European și al Consiliului din 27 aprilie 2016 privind protecția persoanelor fizice în ceea ce privește prelucrarea datelor cu caracter personal și privind libera circulație a acestor date și de abrogare a Directivei 95/46/CE, vă informăm.

1. Administratorul datelor Dumneavoastră cu caracter personal furnizate în formular este DEDRA-EXIM sp. z o. o. cu sediul social în Pruszków, ul. 3 Maja 8, 05-800 Pruszków (în continuare: „Administrator”).
2. Datele dumneavoastră vor fi prelucrate numai în scopul derulării procedurii de garanție a dispozitivului în conformitate cu art. 6 alin.1 lit. b din regulamentul general privind protecția datelor (în continuare: „GDPR”). Furnizarea datelor este voluntară, dar necesară pentru derularea procedurii de garanție.
3. Datele dumneavoastră vor fi prelucrate pe perioada de luare în considerare a procedurii de garanție și în scopuri de arhivare în cazul în care este nevoie de apărare împotriva oricăror pretenții împotriva Administratorului, nu mai mult decât până la expirarea acestora.
4. Datele dumneavoastră pot fi dezvăluite numai entităților care prelucrează date pentru administrator pe baza unui contract scris de încredințare a prelucrării datelor cu caracter personal care oferă, printre altele, service tehnic, hosting sau intreținere site, service IT, firmă de curierat. Furnizorii Administratorului sunt obligați să asigure securitatea datelor și să îndeplinească cerințele legii aplicabile referitoare la protecția datelor cu caracter personal și nu pot folosi datele cu caracter personal încredințate în alte scopuri decât cele specificate în contractul cu Administratorul.
5. Datele dumneavoastră nu vor fi prelucrate în mod automatizat, inclusiv sub formă de profilare, și nu vor fi transferate către o țară terță/organizație internațională.
6. Aveți dreptul de a accesa datele dumneavoastră și dreptul de a rectifica, șterge, limita prelucrarea, dreptul de a transfera date, dreptul de a vă opune în orice moment.
7. În toate aspectele legate de prelucrarea datelor dumneavoastră cu caracter personal de către Administrator, ne puteți contacta la următoarea adresă de e-mail: daneosobowe@dedra.pl.;
8. Aveți dreptul de a depune o plângere la autoritatea competentă pentru protecția datelor cu caracter personal;

SI Kazalo

1. Fotografije in risbe
2. Opis naprave
3. Namembnost naprave
4. Omejitve uporabe
5. Tehnični podatki
6. Priprava za delo
7. Vklop naprave
8. Uporaba naprave
9. Tekoča vzdrževalna opravila
10. Nadomestni deli in dodatna opremai
11. Samoodpravljanje napak
12. Kompletacija naprave
13. Informacije za uporabnike o tem, kako odstranjevati odrabljene električne in elektronske naprave
14. Garancijski list

Izjava o skladnosti je na voljo na sedežu Dedra Exim Sp. z o.o.
Splošni varnostni predpisi so priloženi navodilom kot ločena brošura.

OPOZORILO. Preberite vsa s simbolom označena opozorila in vsa navodila.

Neupoštevanje spodaj navedenih varnostnih opozoril in navodil je lahko vzrok električnega udara, požara ali hudih poškodb. Shranite vsa opozorila in navodila za morebitno kasnejšo uporabo.

POZOR **Naprava iz linije SAS+ALL je zasnovana za delo samo s skupaj polnilniki in baterijami iz linije SAS+ALL.**

Li-Ion baterija in polnilnik nista del kupljene naprave in ju je treba kupiti posebej. Prepovedana je uporaba baterij in polninikov, ki niso namenjeni za to napravo.

2. Opis naprave

Slika A: 1. Blokada delovnega načina; 2. Viri laserskih žarkov; 3. Tipka navpičnega žarka V; 4. Tipka vodoravnega žarka H; 5. Dioda izklopljenosti žarkov; 6. Tipka za vklop načina dela z detektorjem; 7. Dioda načina dela z detektorjem
Slika B: 8. Mesto za baterijo;

3. Namembnost naprave

Naprava DED6910 se uporablja za označevanje vodoravnih in navpičnih črt, v zaprtih prostorih, kot tudi na prostem. Libela ima sistem, ki samodejno nastavi laserske žarke, da se z njimi natančno označijo vodoravne in navpične linije.
Napravo je dovoljeno uporabljati tudi pri obnovitvenih in gradbenih delih, v delavnicah za izvajanje popravil ter v okviru ljubiteljskih dejavnosti, ob upoštevanju dejanskih in dovoljenih pogojev uporabe, kot so navedeni v teh navodilih za uporabo.

4. Omejitve uporabe

POZOR **Napravo je dovoljeno uporabljati samo v skladu s spodnjimi "Dovoljenimi pogoji dela z napravo".**

POZOR **Kakršne koli samovoljne uvedbe sprememb v mehansko in električno strukturo, modifikacije naprave ali taka izvajanja vzdrževanja ali servisiranja, ki niso skladna z opisi v teh navodilih za uporabo, se štejejo za nezakonita in imajo za**

posledico takojšnjo izgubo garancijskih pravic, izjava o skladnosti pa preneha veljati.

⚠ POZOR **Ne sme se usmerjati laserskih žarkov v ljudi ali živali. Ne gledati v laserski žarek.**

⚠ POZOR **Uporaba krmilnih elementov, izvajanje regulacij ali izvajanje postopkov, ki niso opisani v navodilih za uporabo, lahko povzroči nevarno izpostavljenost sevanju.**

Uporaba, ki ni v skladu z namembnostjo naprave ali je neskladna s temi navodili za uporabo, ima za posledico takojšnjo izgubo garancijskih pravic.

Dovoljeni delovni pogoji
Delovna temperatura -10 ÷ 50 [° C]

5. Tehnični podatki

Model	**DED6910**
Napajanje [V]	18
Moč [W]	
Razred laserskega žarka	II
Moč laserskega žarka [mW]	0,8
Dolžina valov [nm]	520
Barva laserskega žarka	Zelena
Natančnost [mm/m]	3/10
Natančnost niveliranja [°]	4
Delovno območje [m]	30
Delovno območje dela z detektorjem [m]	50
Delovni načini	2x horizontalno, vertikalno, križno, 3D
Čas dela maks. [h]	~12
Delovna temperatura [°C]	-10 ÷ 50
Pritrditev stativa ["]	¼
Stopnja zaščite	IP54
Teža [kg]	0,68

6. Priprava za delo

⚠ POZOR **Naprava je del linije SAS+ALL, zato jo je možno uporabljati le v okviru ustreznega sestava, sestoječega se iz naprave ter specificirane baterije in polnilnika. Uporaba drugih baterij in polnilnikov je prepovedana.**

Vse korake, ki so opisani v tej točki, je treba opraviti pri odklopljeni bateriji.

Namestitev in polnjenje baterije

Napravo DED6910 napaja baterija z napetostjo 18 V. Napolnjeno baterijo potisnite v vodilo mesta za baterijo na hrbtni strani naprave (slika B.8), dokler se ne zaskoči zapah ročaja. Naprava je pripravljena za delovanje.

7. Vklop naprave

Pred zagonom naprave je obvezno treba opraviti opravila, opisana v točki "Priprava za delo".

Za vklop naprave pomakniti blokado načina delovanja v položaj odprte ključavnice. (slika A.1). S tem se naprava vklopi in prikažejo se laserski žarki. Za izklop libele je treba pomakniti blokado načina delovanja v položaj zaklenjene ključavnice (slika A.1).

8. Uporaba naprave

⚠ POZOR **Če se baterija segreje nad 40 °C, prenehajte z delom in počakajte, da se baterija ohladi.**

Pri delu z napravo je treba strogo upoštevati vsa varnostna pravila in priporočila, opisana v varnostnih pogojih.

Prekomerno segretje baterije lahko povzroči njeno okvaro.
Naprava DED6910 ima več načinov delovanja:
- emisija ene vodoravne in dveh navpičnih laserskih ravnin,
- emisija ene vodoravne in ene navpične laserske ravnine (križ),
- emisija vodoravne laserske ravnine,
- emisija navpične laserske ravnine,
- emisija dveh navpičnih laserskih ravnin.

Po vklopu se naprava vsakič zažene v načinu emisije ene vodoravne laserske ravnine v načinu samodejnega izravnavanja napak nastavitve. Za vklop / izklop navpične črte je treba enkrat ali večkrat pritisniti tipko V (slika A.3). Za vklop / izklop vodoravne črte je treba pritisniti tipko H (slika A.4).
V primeru izklopa prikaza vodoravnih in navpičnih laserskih žarkov (pri vklopljeni libeli) naprava informira o vklopljenosti z utripanjem diode ob piktogramu zaprte ključavnice (slika A.5).

Delovanje v načinu samodejnega niveliranja napak nastavitve

Naprava ima samodejni način niveliranja napak nastavitve na razponu do 4°. Za aktiviranje načina samodejnega niveliranja, je treba postaviti libelo na plosko, vodoravno površino in nato pomakniti blokado načina delovanja (slika A.1) v položaj odklenjene ključavnice. Samodejno izravnavanje je končano, ko se črte nehajo premikati.
V primeru, da samodejno niveliranje ni možno (npr. kadar so neravnosti podlage večje od 4°) in laserski žarek utripa z visoko frekvenco, je treba postaviti napravo na ravno površino.

Način blokiranja mehanizma niveliranja / določanja poševnin

Za blokiranje mehanizma izravnave je treba pomakniti blokado delovnega načina (slika A.1) v položaj zaprte ključavnice. To povzroči izklop naprave zadržanje nihala mehanizma v varnem položaju
Za vklop načina določanja poševnic pritisniti in držati pritisnjeno tipko za vklop načina delovanja z detektorjem (slika A.6). Libela bo oddala en vodoravni žarek, vklop načina pa bo signaliziran z utripanjem žarka vsakih 5 sekund in vklopom rdeče diode LED ob piktogramu ključavnice. Za vklop navpičnih žarkov je treba enkrat ali večkrat pritisniti tipko V (slika A.3).
Za izklop libele v načinu za določanje poševnin je treba za 3 sekunde pridržati tipko za vklop načina delovanja z detektorjem.

Delo z detektorjem

Naprava DED6910 je prilagojena za delo skupaj z zunanjim detektorjem. V delovnem načinu, namenjenem za delovanje skupaj z detektorjem, laserski žarek utripa z visoko frekvenco, vendar je s prostim očesom manj viden. Za vklop načina delovanja skupaj z detektorjem je treba pritisniti tipko stikala za vklop načina delovanja z detektorjem (slika A.6). Zasveti dioda načina delovanja z detektorjem (slika A.7). Za izklop načina delovanja z detektorjem pritisniti tipko stikala za vklop načina delovanja z detektorjem.

Delo z očali in ciljno tablico

⚠ POZOR **Očala niso zaščitna očala in se jih ne sme uporabljati v funkciji zaščitnih očal. Očala ne ščitijo pred laserskim žarčenjem. Očala otežujejo prepoznavanje barv in ne ščitijo pred UV žarki.**

S filtriranjem svetlobe okolice očala bistveno izboljšajo vidnost zelenih laserskih linij. Kjer je vidnost linije slaba, se priporoča uporabo očal.
Ciljna tablica bistveno izboljša vidnost žarka. Tablica se sestoji iz odsevnega polja v osrednjem delu ter prosojnega polja na zunanji strani. Vloga odsevnega polja je, da izboljša vidnost, prosojnega pa, da omogoči prehod žarka na projicirano površino.

9. Tekoča vzdrževalna opravila

⚠ POZOR **Kakršna koli vzdrževalna opravila na napravi se sme opraviti le po odklopu naprave od vira napajanja.**

Ravnanje z baterijo

Ne polniti baterije takoj po intenzivni uporabi. Zaradi možnosti izpraznitve, baterije ne shranjujte, ko je skoraj prazna, saj se lahko izprazne pod kritično raven in zaradi tega trajno poškoduje.
Kadar baterije ne potrebujete, jo je torej treba hraniti delno napolnjeno (do pribl. 40%). Baterijo ponovno delno napolniti, predno se popolnoma izprazne. Baterije hranite pri temperaturi 10-30 °C. Hranjena pri nizkih temperaturah, bo hitreje izgubila zmogljivost.
Polnjenje baterije je opisano v navodilih za uporabo baterije in polnilca SAS + ALL. Mesto hranjenja naprave mora biti otrokom nedostopno.

Način odstranitve baterije iz naprave

Za odstranitev baterije iz naprave je treba pritisniti tipko za sprostitev na sprednji strani baterije. Izvleči baterijo iz ležišča. Baterijo namestite nazaj v napravo tako, da jo potisnete v ležišče, nato pa pritisnite do konca do zvoka zaskočitve zapaha ročaja.

Pritrditev z uporabo držala/stativa

V kompletu z libelo je univerzalno magnetno držalo z navojem 1/4". Držalo ima dva močna magneta, ki omogočata namestitev libele na površine navpičnih cevi ali drugih magnetnih podlag.
Za namestitev libele v držalo ali stojalo je treba v navoj 1/4" uviti vpenjalni vijak, ki se nahaja v spodnjem delu naprave. Ne sme se pozabiti po potrebi popraviti položaja držala/stativa tako, da bo nagib libele manjši od 4°.
Libela ima dodaten navoj 3/8" za pritrditev na stojala s takim navojem.

Transport / hranjenje (skladiščenje)

Pred transportom naprave je vedno treba prej pomakniti blokado delovnega načina (slika A.1) v položaj zaprte ključavnice. To povzroči ustavitev nihala mehanizma v varnem položaju. Priporoča se hraniti napravo z odstranjenimi baterijami.
Napravo hraniti vmeščeno v originalnem etuiju, na mestih, kjer ni vlage, ter v pogojih temperature med -20 in +70 °C.

Čiščenje in vzdrževanje

Vsakič po končanem delu preverite stanje naprave. Napravo čistiti z mehko, vlažno krpo. Ne uporabljajte detergentov in ne topil.

10. Nadomestni deli in dodatna oprema

Dodatna oprema, nabavljiva z nakupom:

- stojala: MC0910, MC0911, MC0915
- detektor laserskega žarka: MC0919

Za nakup rezervnih delov in dodatne opreme se obrnite na Servis Dedra Exim. Kontaktne podatke najdete na 1. strani navodil.
Pri naročanju rezervnih delov navedite številko partije z nazivne tablice opisati poškodovani del, poleg tega navesti približni datum nakupa naprave
V garancijskem roku bodo popravila izvršena pod pogoji, navedenimi v garancijskem listu. Reklamirani izdelek je treba dostaviti v popravilo na kraj nakupa (prodajalec je dolžan reklamirani izdelek sprejeti), lahko se ga tudi pošlje v centralni servis Dedra Exim ali v servis, ki je najbližji vašemu prebivališču (seznam servisov je na voljo na www.dedra.pl). Prosimo, da izdelku priložite izpolnjen garancijski list.
Po preteku garancijskega obdobja popravila opravlja centralni servis. Poškodovan izdelek je se pošlje v servis (stroške dostave krije uporabnik)..

11. Samoodpravljanje napak

⚠ POZOR **Pred pristopom k odpravljanju napak je treba napravo odklopiti od električnega omrežja.**

Problem	Vzrok	Rešitev
Libela ne deluje	Baterija ni pravilno vklopljena Baterija izpraznjena Okvarjene laserske diode Okvarjeno vklopno stikalo	Pravilno namestiti baterijo Napolnite baterijo Poslati v servis Poslati v servis
Žarki utripajo	Naklon večji od 4	Postavite na vodoravno, plosko površino

12. Kompletacija naprave

1. večlinijski laser, 2. magnetno vrtljivo držalo, model PV3, 3. Filtrirna očala, 4. Zelena ciljna tabla, 5. Kovček.

13. Informacija za uporabnike o odstranjevanju električne in elektronske opreme (velja za gospodinjstva)



Simbol, ki je prikazan na izdelkih ali spremljajoči dokumentaciji, označuje, da se okvarjene električne ali elektronske opreme ne sme odlagati med gospodinjske odpadke. Če želite sestavne dele zavreči, ponovno uporabiti ali predelati, jih je treba odpeljati na specializirano zbirno mesto, kjer jih bodo sprejeli brezplačno. Informacije o lokacijah zbirnih mest za rabljeno opremo zagotavljajo lokalni organi, npr. na svojih spletnih straneh.
S pravilnim odstranjevanjem naprave lahko ohranimo dragocene vire ter se izognemo negativnim vplivom na zdravje in okolje zaradi morebitne prisotnosti nevarnih: snovi, zmesi in sestavnih delov v opremi.
Zaradi nepravilnega odlaganja odpadkov vam grozijo kazni v skladu z ustreznimi lokalnimi predpisi.
Uporabniki v državah EU: Če želite odstraniti električno ali elektronsko opremo, se obrnite na najbližje prodajno mesto ali na dobavitelja, ki vam bo zagotovil dodatne informacije.
Odstranjevanje v državah zunaj Evropske unije: Ta simbol velja samo za države Evropske unije. Če želite ta izdelek zavreči, se obrnite na lokalne organe ali prodajalca, da vam pojasnijo pravilen način odstranjevanja.

Garancijski list

za

Kataloška št.:DED6610 št. partije:.....

(v nadaljevanju Proizvod)

Datum nakupa Proizvoda: .....

Žig prodajalca

Datum in podpis prodajalca: .....

Izjava uporabnika:

Potrjujem, da sem bil seznanjen s pogoji garancije in posledicami neupoštevanja navodil v navodilih za uporabo in garancijskem listu. Znani so mi pogoji te garancije, kar potrjujem z lastnoročnim podpisom:

....

Datum in kraj Podpis uporabnika

I. Odgovornost za Proizvod

1. Garant - Dedra Exim Sp. z o.o. s sedežem v Pruškovu, naslov: ul. 3 Maja 8, 05-800 Pruszków, Poljska, št. KRS (vpisa v državni sodni register Poljske) 0000062517, vpis izvršilo Okrajno sodišče za gl. mesto Varšavo v Varšavi, njegov 14. gospodarski oddelek Državnega sodnega registra *(KRS – Krajowy Rejestr Sądowy)*, davčna številka 527-020-49-33, osnovni kapital: 100.980,00 PLN.
2. Garant pod pogoji, določenimi v tem garancijskem listu, podeljuje garancijo za Proizvod, ki ga je dobavil.
3. Odgovornost iz naslova garancije zajema samo napake, izhajače iz razlogov, prisotnoh v samem Proizvodu v času njegove izdaje uporabniku.
4. Garancija daje Uporabniku pravico do brezplačne odprave napake na Proizvodu, če se napako odkrije v garancijskem obdobju. Način odprave napake na Proizvodu (metoda odprave napake) je odvisen od odločitve Garanta. Garant si za primer svoje ugotovitve, da popravila ni možno izvesti, pridržuje pravico do zamenjave okvarjenega elementa ali celotnega Proizvoda z brezhibnim, znižanja cene Proizvoda ali odstopa od pogodbe.
5. V odnosu do Uporabnika, ki ni potrošnik v smislu poljskega Civilnega zakonika *(Kodeks Cywilny)* z dne 23. aprila 1964., je odškodninska odgovornost Garanta za škodo, ki izhaja iz te garancije in/ali je v zvezi z njeno sklenitvijo in izvajanjem, ne glede na pravni naslov, omejena do vrednosti brezhibnega Proizvoda, ki je okvarjen.

II. Garancijsko obdobje

Elementi Proizvoda	Trajanje garancijske zaščite
Večlinijski laser	24 mesecev od dneva nakupa Proizvoda, navedenega v tem garancijskem listu
Magnetno vrtljivo držalo, filtrirna očala, zelena ciljna tabla, kovček	Ni zajeto v garanciji

III. Garancijski pogoji

1. Predložitev izpolnjenega garancijskega lista Proizvoda s strani Uporabnika ter dokazila okoliščin nakupa Proizvoda s strani Uporabnika, npr. v obliki blagajniškega potrdila, računa ipd. V cilju pravilne izvedbe reklamacijskega postopka se priporoča, naj Uporabnik skupaj s Proizvodom, ki ga reklamira, predloži vse elemente, navedene v „Kompletacija naprave" v navodilih za uporabo.
2. Ravnanje Uporabnika skladno s priporočili v navodilih za uporabo in garancijskem listu.
3. Garancija zajema samo ozemlje Republike Poljske in EU.
4. Garancija ne zajema okvar Proizvoda, nastalih še zlasti zaradi:
a. Uporabnikovega neupoštevanja pogojev, določenih v Navodilih za uporabo, še zlasti glede pravilne uporabe, vzdrževanja in čiščenja;
b. Uporabnikove uporabe čistilnih ali vzdrževalnih sredstev, neskladnih z navodili za uporabo;
c. Uporabnikovega neustreznega skladiščenja in prevoza Proizvoda;
d. Uporabnikovih nepooblaščenih sprememb in/ali modifikacij Proizvoda brez dogovora z Garantom;
e. Uporabnikove uporabe potrošnega materiala v Proizvodu, neskladnega z navodili za uporabo.
5. Uporabnik, ki ni potrošnik v smislu poljskega Civilnega zakonika z dne 23. aprila 1964., izgubi garancijo za Proizvod, na katerem:
- je Uporabnik odstranil, spremenil ali poškodoval serijske številke, datumske oznake in nazivne tablice;
- je Uporabnik poškodoval plombe ali so na njih vidni znaki poseganja vanje s strani Uporabnika.
6. Pozor! Opravila, povezana z vsakodnevno uporabo Proizvoda, ki so med drugim navedena v navodilih za uporabo, izvaja Uporabnik sam in na lastne stroške.

IV. Reklamacijski postopek

1. V primeru ugotovitve nepravilnega delovanja Proizvoda se je treba pred prijavo reklamacije prepričati, da so bila pravilno opravljena vsa opravila, še zlasti tista, navedena v navodilih za uporabo.
2. Priporoča se reklamacijo prijaviti takoj, najbolje v 7 dneh od dneva opazitve napake na Proizvodu. Uporabnik, ki ni potrošnik v smislu poljskega Civilnega zakonika z dne 23.4.1964, izgubi pravice, izhajajoče iz te garancije, če reklamacije ne prijavi v 7 dneh.
3. Reklamacijo se lahko prijavi, med drugim, na mestu nakupa Proizvoda, v garancijskem servisu ali pisno s pismom, poslanim na naslov: Dedra Exim Sp. z o.o., ul. 3 Maja 8, 05-800 Pruszków, Poljska.
4. Uporabnik lahko prijavi reklamacijo z uporabo obrazca, ki je na voljo na spletni strani www.dedra.pl. ("Obrazec za prijavo reklamacije na podlagi garancije").
5. Naslovi garancijskih servisov za posamezne države so na voljo na www.dedra.pl. V primeru, da za dano državo ne bi bilo navedenega garancijskega servisa, se priporoča poslati reklamacijo na podlaghi garancije na ta naslov: Dedra Exim Sp. z o.o., ul. 3 Maja 8, 05-800 Pruszków (Poljska).
6. V cilju varnosti Uporabnika se prepoveduje uporabo okvarjenega Proizvoda.
7. Pozor! Uporaba okvarjenega Proizvoda je nevarna za zdravje in življenje Uporabnika.
8. Obveznosti iz garancije bodo izpolnjene v 14 delovnih dneh od dneva dostave reklamiranega Proizvoda.
9. Priporoča se pred dostavo okvarjenega Proizvoda le-tega očistiti. Priporoča se reklamirani Proizvod skrbno zaščititi pred poškodbami pri transportu (najbolje je reklamirani Proizvod dostaviti v originalni embalaži).
10. Garancijsko obdobje se podaljša za čas, v katerem Uporabnik Proizvoda, za katerega velja garancija, zaradi njegove okvare ni mogel uporabljati.
Garancija ne izključuje, ne omejuje in začasno ne odpravlja pravic Uporabnika, izhajajočih iz predpisov o poroštvu za napake na prodani stvari.

V skladu s členom 13(1) in (2) Uredbe (EU) 2016/679 Evropskega parlamenta in Sveta z dne 27. aprila 2016 o varstvu posameznikov pri obdelavi osebnih podatkov in o prostem pretoku takih podatkov ter o razveljavitvi Direktive 95/46/ES (v nadaljnjem besedilu: RODO) vas obveščamo

1. Skrbnik vaših osebnih podatkov, podanih v obrazcu, je DEDRA-EXIM sp z o.o. s sedežem v Pruškovu [Pruszków], ul. 3 Maja 8, 05-800 Pruszków, Poljska (v nadaljevanju: "Skrbnik").
2. Vaši podatki bodo obdelovani le za namene izvedbe garancijskega postopka zanapravo v skladu s črko b prvega odst. 6. člena Splošne uredbe o varstvu podatkov EU (v nadaljevanju: »SUVP«). Dajanje podatkov je prostovoljno, a nujno potrebno za izvedbo garancijskega postopka.
3. Vaše podatke bomo obdelovali skozi čas potekanja garancijskega postopka in za namene arhiviranja za primer morebitne potrebe obrambe pred zahtevki do Skrbnika, vendar najdlje do izteka roka njihovega zastaranja.
4. Vaše podatke se sme razkriti samo subjektom, ki obdelujejo podatke za Skrbnika na podlagi pisne pogodbe o zaupanju osebnih podatkov v obdelavo in sicer, med drugim, subjektom, ki izvajajo storitve tehničnega servisa, storitve gostovanja ter vzdrževanja spletnega mesta, IT storitve, izvajalcem kurirskih storitev ipd.. Skrbnikovi dobavitelji so dolžni zagotavljati varnost podatkov ter izpolnjevati zahteve obvezujočih predpisov prava v zvezi z varstvom osebnih podatkov ter ne smejo uporabljati zaupanih jim osebnih podatkov za namene, ki niso določeni v pogodbi s Skrbnikom.
5. Vaši podatki ne bodo obdelovani na avtomatiziran način, v tem na način profiliranja, in ne bodo posredovani v tretjo državo/mednarodni organizaciji.
6. Imate v vsakem trenutku pravico dostopa do svojih podatkov ter pravico do popravka, izbrisa, omejitve obdelave le-teh, pravico do prenosa podatkov na drug subjekt, pravico do ugovora zoper njihovo obdelavo.
7. V vseh zadevah v zvezi z obdelavo vaših osebnih podatkov s strani Skrbnika nas lahko kontaktirate s sporočilom na ta e-poštni naslov: daneosobowe@dedra.pl ;
8. Imate pravico vložiti pritožbo pri organu, ki je v dani državi pristojen za varstvo osebnih podatkov;

HR Sadržaj

1. Slike i crteži
2. Opis uređaja
3. Namjena uređaja
4. Ograničenje uporabe
5. Tehnički podaci
6. Priprema za uporabu
7. Uključivanje uređaja
8. Uporaba uređaja
9. Održavanje
10. Zamjenski dijelovi i pribor
11. Samostalno otklanjanje kvarova
12. Komplet uređaja
13. Informacija za korisnike o odlaganju električne i elektroničke opreme
14. Jamstveni list

Izjava o sukladnosti dostupna je u sjedištu Dedra Exim Sp. z o.o.
Opći sigurnosni propisi se nalaze u uputama za uporabu kao posebna brošura.

UPOZORENJE. Prije uporabe uređaja pročitajte sva upozorenja označena ⚠ uskličnikom i sve upute.

Nepoštivanje sljedećih sigurnosnih upozorenja i uputa može dovesti do strujnog udara, požara ili ozbiljnih ozljeda.

NAPOMENA Uređaj iz linije SAS+ALL dizajniran je za rad samo s punjačima i baterijama iz linije SAS+ALL.

Li-Ion akumulator i punjač nisu oprema kupljenog uređaja i moraju se nabaviti zasebno. Zabranjena je uporaba akumulatora i punjača koji nisu namijenjeni uređaju.

Sačuvajte sva upozorenja i upute za buduću upotrebu .

2. Opis uređaja

Slika A: 1. Blokada načina rada; 2. Izvori laserskih zraka; 3. Tipka V vertikalne zrake; 4. Tipka H horizontalne zrake; 5. Dioda isključenih zraka; 6. Tipka prekidača načina rada s detektorom, 7. Dioda načina rada s detektorom
Slika B: 8. Utor baterije,

3. Namjena uređaja

Uređaj DED6910 služi za označavanje horizontalnih i okomitih linija u zatvorenim prostorijama i na otvorenom. Libela ima sustav koji automatski usmjerava laserske zrake za točno određivanje horizontale i vertikale.
Uređaj je dopušteno koristiti u renovacijskim i građevinskim radovima, radionicama za popravke, u amaterskim radovima, uz poštivanje uvjeta uporabe i dopuštenih radnih uvjeta sadržanih u uputama za uporabu.

4. Ograničenje uporabe

Uređaj se smije koristiti samo u skladu s dolje navedenim "Dopuštenim radnim uvjetima".
Neovlaštene promjene mehaničke i električne konstrukcije, bilo kakve modifikacije, servisiranje koje nije opisano u uputama za uporabu smatrat će se nezakonitim i rezultirati gubitkom jamstvenih prava, a izjava o sukladnosti više neće vrijediti.
Uporaba koja nije u skladu s namjenom ili uporaba koja nije u skladu s uputama za uporabu rezultirat će gubitkom jamstvenih prava.

NAPOMENA Ne usmjeravajte lasersku zraku prema ljudima ili životinjama. Ne gledajte u lasersku zraku.

NAPOMENA Korištenje kontrola, podešavanje ili izvođenje postupaka koji nisu opisani u priručniku može dovesti do izloženosti opasnom zračenju.

Dopušteni uvjeti rada
Radna temperatura -10-50 [°C]

5. Tehnički podaci

Model	**DED6910**
Napajanje [V]	18
Snaga [W]	
Klasa zrake lasera	II
Snaga zrake lasera [mW]	0,8
Duljina vala [nm]	520
Boja zrake lasera	zelena
Točnost [mm/m]	3/10
Točnost niveliranja [°]	4
Raspon rada [m]	30
Raspon rada s detektorom [m]	50
Način rada	2x horizontala, vertikala, križ, 3D
Radno vrijeme maks [h]	~12
Radna temperatura [°C]	-10 ÷ 50
Priůvrčvršćivanje stalka [“]	¼
Stupanj zaštite	IP54
Težina [kg]	0,68

6. Priprema za uporabu

NAPOMENA Uređaj je dio SAS+ALL linije, stoga, da biste ga koristili, morate kompletirati set koji se sastoji od uređaja, akumulatora i punjača.

NAPOMENA Zabranjena je uporaba drugih akumulatora i punjača. Izvedite sve korake u ovom poglavlju s isklju čenom baterijom.

Uređaj DED6910 napaja baterija od 18 V. Gurnite napunjenu bateriju u vodilicu utora za bateriju na stražnjoj strani uređaja (Sl. B.8) dok zasun ručke ne sjedne na svoje mjesto. Uređaj je spreman za rad.

NAPOMENA Uređaj je dizajniran za bateriju DED7032 18 V 2 Ah iz linije SAS+ALL. Druge vrste baterija nisu dopuštene za uporabe.

Da biste uključili uređaj, pomaknite blokadu načina rada uotvoreni položaj lokota. (slika A.1). To će uključiti uređaj i prikazati laserske zrake. Da biste isključili libelu, pomaknite blokadu načina rada (sl. A.3) u zatvoreni položaj lokota.

7. Uključivanje uređaja

NAPOMENA Prije pokretanja uređaja bitno je provesti radnje opisane u poglavlju "Priprema za rad".

Da biste uključili uređaj, pomaknite blokadu načina rada uotvoreni položaj lokota. (slika A.1). To će uključiti uređaj i prikazati laserske zrake. Da biste isključili libelu, pomaknite blokadu načina rada (sl. A.3) u zatvoreni položaj lokota.

8. Uporaba uređaja

NAPOMENA U slučaju ako se akumulator zagrije iznad 40°C, prekinite rad i pričekajte da se akumulator ohladi.

Postoji opasnost od kvara baterije ako se akumulator pregrije.
Uređaj DED6910 ima nekoliko načina rada:
- emisija jedne horizontalne i dvije vertikalne laserske ravnine,
- emisija jedne horizontalne i jedne vertikalne laserske ravnine (križ),
- emisija horizontalne laserske ravnine,
- emisija vertikalne laserske ravnine,
- emisija dviju vertikalnih laserskih ravnina,

Nakon uključivanja uređaj svaki put se pokreće u režimu emisije jedne horizontalne laserske ravnine u režimu automatskog niveliranja grešaka postavljanja. Kako biste uključili/isključili vertilkalnu liniju, pritisnite tipku V jednom ili nekoliko puta (sl. A.3). Kako biste uključili/isključili horizontalnu liniju, pritisnite tipku H jednom ili nekoliko puta (sl. A.4).
U slučaju isključivanja prikaza horizontalnih i vertikalnih laserskih zraka (uz uključenu libelu), uređaj obavještava o uključenju treptanjem diode uz piktogram zatvorenog lokota (slika A.5).

Rad u načinu automatskog niveliranja pogrešaka postavljanja

Uređaj ima automatski način nivelacije pogrešaka u rasponu do 4°. Za aktiviranje automatskog načina niveliranja, postavite libelu na ravnu površinu, a zatim pomaknite blokadu načina rada (sl. A.1) u otključani položaj. Automatsko niveliranje je završeno kada se linije prestanu kretati.
U slučaju da je automatsko niveliranje nemoguće (npr. kada je neravnina tla veća od 4°) i laserska zraka često treperi, postavite uređaj na ravnu površinu.

Način zaključavanja mehanizma za niveliranje/određivanje kosina

Ako je potrebno zaključati mehanizam za niveliranje, pomaknite blokadu načina rada (sl. A.1) u položaj zatvorenog lokota. To će zaustaviti uređaj i njihalo mehanizma u sigurnom položaju.
Kako biste uključili način određivanja nagiba, pritisnite i držite tipku za uključivanje načina rada s detektorom (slika A.6). Libela će emitirati jednu vodoravnu zraku, a aktivaciju moda signalizirat će bljeskanje zrake svakih 5 sekundi i svijetljenje crvene diode pored piktograma lokota. Kako biste uključili vertilkalne zrake, pritisnite tipku V jednom ili nekoliko puta (sl. A.3).
Kako biste isključili libelu u načinu rada za označavanje nagiba, držite pritisnutu tipku za aktivaciju načina rada s detektorom 3 sekunde.

Rad s detektorom

Uređaj DED6910 dizajniran je za rad s vanjskim detektorom. U načinu rada specijalno dizajniranim detektorima, laserska zraka treperi visokom frekvencijom, ali je manje vidljiva golim okom. Da biste uključili način rada s detektorom, pritisnite tipku prekidača načina rada s detektorom (sl. A.6). Dioda načina rada s detektorom će zasvijetliti (slika A.7). Da biste isključili način rada s detektorom, pritisnite tipku prekidača načina rada s detektorom.

Rad s naočalama i ciljnom pločom

NAPOMENA Naočale nisu zaštitne naočale i ne smiju se koristiti kao zaštitne naočale. Naočale ne štite od laserskog zračenja. Naočale otežavaju prepoznavanje boja i ne štite od UV zračenja.

Filtriranjem ambijentalnog svjetla naočale značajno poboljšavaju vidljivost zelenih laserskih linija. Tamo gdje je vidljivost linije otežana, preporuča se korištenje naočala.
Ciljna ploča značajno poboljšava vidljivost zrake. Ploča se sastoji od reflektirajućeg polja u središnjem dijelu i prozirnog polja s vanjske strane. Reflektirajuće polje je dizajnirano za poboljšanje vidljivosti, a prozirni dio omogućuje prolazak zraka na površine.

9. Održavanje

NAPOMENA Sve radnje održavanja obavljajte dok je uređaj isključen iz izvora napajanja. Prilikom održavanja motorne pile uvijek nosite zaštitne rukavice kako se ne biste posjekli.

Održavanje akumulatora

Izbjegavajte punjenje baterije odmah nakon intenzivne uporabe. Zbog trošenja akumulatora ne smije se skladištiti potpuno ispražnjen, jer se tada može isprazniti ispod kritične razine i trajno se oštetiti.
Neiskorišteni akumulator stoga treba skladištiti djelomično napunjen (do cca. 40%). Punite akumulator prije nego se potpuno isprazni. Čuvajte baterije između 10-30°C. Čuvan na niskim temperaturama, brže gubi kapacitet.
Punjenje baterije opisano je u uputama za akumulator i punjač iz linije SAS+ALL.

NAPOMENA Mjesto čuvanja uređaja treba biti nedostupno za djecu.

Način demontaže akumulatora
Za demontažu akumulatora pritisnite gumb za otpuštanje na prednjoj strani baterije. Izvucite bateriju iz utora. Da biste ugradili bateriju, umetnite bateriju u utor, a zatim je pritisnite dok se zasun utora ne uklopi.

Pričvršćivanje pomoću ručke/stativa
U kompletu s libelom nalazi se univerzalni magnetni držač s navojem 1/4". Držač ima dva jaka magneta koji Vam omogućuju postavljanje libele na okomite površine cijevi ili drugih magnetskih materijala.
Za ugradnju libele u držač ili stativ, stavite stezni vijak u navoj 1/4" na dnu uređaja. Ne zaboravite prethodno ispraviti položaj držača/stalka tako da nagib libele bude manji od 4°.
Libela ima dodatni navoj od 3/8" za montažu na tronošce s takvim navojem.

Prijevoz / skladištenje
Da biste transportirali uređaj, pomaknite blokadu načina rada (sl. A.1) u zatvoreni položaj lokota. To će zaustaviti njihalo mehanizma u sigurnom položaju. Preporuča se čuvanje uređaja s izvađenim baterijama.
Uređaj čuvajte u originalnom pakiranju, zaštićen od vlage, na temperaturi od -20°C do 70°C.

Čišćenje i održavanje
Svaki put nakon završetka rada provjerite stanje uređaja. Čistite mekom, vlažnom krpom. Ne koristite deterdžente i otapala.

10. Zamjenski dijelovi i pribor

Pribor dostupan u prodaji:
- stativ: MC0910, MC0911, MC0915
- detektor zrake lasera MC0919

Za kupnju rezervnih dijelova i pribora obratite se Dedra Exim servisu. Podaci za kontakt nalaze se na 1. stranici uputa.
Prilikom naručivanja rezervnih dijelova molimo navedite serijski broj na natpisnoj pločici i broj dijela s montažnog crteža broj dijela s montažnog crteža.
Tijekom jamstvenog roka popravci se vrše pod uvjetima navedenim u jamstvenom listu. Molimo pošaljite reklamirani proizvod na popravak u mjesto kupnje (prodavatelj je dužan prihvatiti reklamirani proizvod), pošaljite ga središnjem servisu Dedra Exim ili pošaljite servisu najbližem vašem mjestu stanovanja (popis usluga na www.dedra.pl). Molimo Vas da priložite popunjeni jamstveni list. Nakon isteka jamstvenog roka popravke obavlja središnji servis. Oštećeni proizvod treba poslati u servis (troškove dostave snosi korisnik).

11. Samostalno otklanjanje kvarova

⚠ NAPOMENA **Isključite uređaj iz napajanja prije nego što pokušate sami otkloniti kvar.**

Problem	Uzrok	Rješenje
Libela ne radi	Akumulator nije pravilno spojen	Ispravno pričvrstite akumulator
	Akumulator je ispražnjen	Napunite akumulator
	Neispravne laserske diode	Uređaj predajte servisu
	Oštećen je prekidač	Uređaj predajte servisu
Zrake trepere	Nagib veći od 4	Stavite ga na ravnu površinu

12. Komplet uređaja

1. višelinijski laser, 2. magnetski rotirajući držač, model PV3, 3. Filtrirajuće naočale 4. zelena ciljna ploča, 5. Torbica,

13. Informacija za korisnike o odlaganju električne i elektroničke opreme (za kućanstva)



Ovaj simbol postavljen na proizvode ili popratnu dokumentaciju obavještava da se neispravni električni ili elektronički uređaji ne smiju odlagati s kućnim otpadom. Ispravan postupak u slučaju potrebe za zbrinjavanjem, ponovnom uporabom ili oporabom komponenti sastoji se od prijenosa uređaja na specijalizirano sabirno mjesto, gdje će biti besplatno prihvaćen. Informacije o lokacijama sabirnih točaka otpadne opreme pružaju lokalne vlasti, npr. na svojim web stranicama.
Pravilno zbrinjavanje uređaja omogućuje očuvanje dragocjenih resursa i izbjegavanje negativnog utjecaja na zdravlje i okoliš, do kojeg dolazi zbog mogućnosti da uređaji sadrže opasne tvari, smjese i sastavne dijelove.
Nepravilno odlaganje otpada podliježe kaznama predviđenim relevantnim lokalnim propisima.
Korisnici u zemljama Europske unije: Ako trebate odložiti električnu ili elektroničku opremu, obratite se najbližem prodavaču ili dobavljaču za dodatne informacije.
Odlaganje u zemljama izvan Europske unije: Ovaj simbol vrijedi samo za zemlje Europske unije. Ako trebate zbrinuti ovaj proizvod, obratite se lokalnim vlastima ili trgovcu radi pravilnog zbrinjavanja.

Jamstveni list

na

Kataloški broj: ……. br. partije:.....

(u daljnjem tekstu Proizvod)

Datum nabavke Proizvoda: .....

Pečat prodavača

Datum i potpis prodavača: .....

Izjava Korisnika:

Potvrđujem da sam upoznat s uvjetima jamstva i posljedicama nepoštivanja smjernica sadržanih u Uputama za upotrebu i jamstvenom listu. Upoznat sam s uvjetima ovog jamstva, što potvrđujem svojim potpisom:

....

Datum i mjesto Potpis Korisnika

I. Odgovornost za Proizvod
1. Jamac - Dedra Exim Sp. z o.o. sa sjedištem u Pruszkówu, adresa: ul. 3 Maja 8, 05-800 Pruszków, KRS 0000062517, Općinski sud za glavni grad Varšavu u Varšavi, XIV Gospodarski odjel Državnog sudskog registra, PIB 527-020-49-33, osnovni kapital: 100 980.00 PLN.
2. Pod uvjetima navedenim u ovom jamstvenom listu, Jamac daje jamstvo za Proizvod koji dolazi iz Jamčeve distribucije.
3. Odgovornost iz jamstva pokriva samo nedostatke koji proizlaze iz razloga koji su u Proizvodu u trenutku njegove predaje Korisniku.
4. Pod jamstvom, Korisnik stječe pravo na besplatan popravak Proizvoda, ako se kvar otkrije tijekom jamstvenog roka. Način popravka Proizvoda (metoda popravka) ovisi o odluci Jamca. Ako Jamac utvrdi da ga je nemoguće popraviti, Jamac zadržava pravo zamijeniti neispravan element ili cijeli Proizvod ispravnim, smanjiti cijenu Proizvoda ili odstupiti od ugovora.
5. U odnosu na Korisnika koji nije potrošač u smislu Zakona od 23. travnja 1964. Građanski zakonik, odgovornost Jamca za štetu koja proizlazi iz ovog jamstva i/ili u vezi s njegovim sklapanjem i izvršenjem, bez obzira na pravni naslov, ograničena je na maksimalnu vrijednost neispravnog Proizvoda.

II. Jamstveni rok

Elementi Proizvoda	Jamstveni rok
Višelinijski laser	24 mjeseca od datuma kupnje Proizvoda prikazanog u ovom jamstvenom listu
magnetska okretna drška, filtrirajuće naočale, zelena ciljna ploča, torbica	Elementi na koje se jamstvo ne odnosi

III. Uvjeti korištenja jamstva
1. Predočenje od strane korisnika popunjenog jamstvenog lista Proizvoda i potvrđivanje od strane Korisnika okolnosti kupnje Proizvoda, npr. predočenjem računa, fakture itd. Kako bi učinkovito riješili reklamaciju preporuča se da Korisnik dostavi sve elemente navedene u "Kompletu uređaja" zajedno s Proizvodom za reklamaciju koja se nalazi u Uputama za upotrebu.
2. Poštovanje od strane korisnika preporuka sadržanih u Uputama za uporabu i jamstvenom listu.
3. Jamstvo vrijedi isključivo na području Republike Poljske i EU.
4. Jamstvo ne obuhvaća kvarove Proizvoda nastale posebno kao rezultat:
a. Nepoštivanja od strane Korisnika uvjeta navedenih u Uputama za uporabu, posebno u pogledu pravilnog korištenja, održavanja i čišćenja;
b. Korištenja od strane Korisnika sredstava za čišćenje ili održavanje koja nisu u skladu s Uputama za uporabu;
c. Nepravilnog skladištenja i transporta Proizvoda od strane Korisnika;
d. Neovlaštene izmjene i/ili modifikacije Proizvoda od strane Korisnika koje nisu dogovorene s Jamcem;
e. Korištenja od strane Korisnika potrošnog materijala u Proizvodu koji nije u skladu s Uputama za uporabu.
5. Korisnik koji nije potrošač u smislu zakona od 23. travnja 1964. Građanski zakonik gubi jamstvo na Proizvod u kojem:
- je Korisnik je uklonio, promijenio ili oštetio serijske brojeve, oznake datuma i natpisne pločice;
- pečati su oštećeni od strane Korisnika ili pokazuju znakove manipulacije od strane Korisnika.
6. Pozor! Radnje povezane sa svakodnevnim radom Proizvoda, koje proizlaze, između ostalog iz Upute za uporabu Korisnik je dužan provoditi samostalno i o svom trošku.

IV. Procedura reklamacije
1. U slučaju utvrđivanja neispravnog rada Proizvoda, prije podnošenja reklamacije, provjerite jesu li sve radnje navedene posebno u Uputama za uporabu, izvršene ispravno.
2. Preporučujemo podnošenje reklamacije odmah, najbolje u roku od 7 dana od dana uočavanja kvara Proizvoda. Korisnik koji nije potrošač u smislu zakona od 23. travnja 1964. Građanski zakonik gubi prava koja proizlaze iz ovog jamstva ako se reklamacija ne podnese u roku od 7 dana.
3. Reklamacija se može podnijeti, između ostalog, na mjestu kupnje Proizvoda, u jamstvenom servisu ili pismeno na sljedeću adresu: Dedra Exim Sp. z o.o., ul. 3 Maja 8, 05-800 Pruszków.
4. Korisnik može podnijeti reklamaciju putem obrasca dostupnog na web stranici www.dedra.pl. ("Obrazac za reklamaciju").
5. Adrese jamstvenih servisa za pojedine zemlje dostupne su na web stranici www.dedra.pl. U slučaju nedostatka jamstvenog servisa za određenu zemlju, preporuča se slanje reklamacija na sljedeću adresu: Dedra Exim Sp. z o.o. ul. 3 Maja 8, 05-800 Pruszków (Poljska).
6. S obzirom na sigurnost Korisnika, zabranjeno je koristiti neispravan proizvod.
7. Pozor! Korištenje neispravnog Proizvoda opasno je za zdravlje i život Korisnika.
8. Izvršenje obveza koje proizlaze iz jamstva održat će se u roku od 14 radnih dana od dana isporuke Proizvoda koji korisnik reklamira.
9. Prije dostave neispravnog Proizvoda na reklamaciju, preporuča se čišćenje. Preporuča se da se reklamirani Proizvod pažljivo zaštiti od oštećenja tijekom transporta (preporuča se isporuka reklamiranog Proizvoda u originalnom pakiranju).
10. Jamstveni rok se produljuje za vrijeme tijekom kojeg ga Korisnik nije mogao koristiti zbog kvara na Proizvodu obuhvaćenom jamstvom.
Jamstvo ne isključuje, ograničava ili suspendira prava Korisnika koja proizlaze iz odredbi o jamstvu za nedostatke na prodanom artiklu.

Prema čl. 13 sek. 1 i sljed. 2. Uredbe (EU) 2016/679 Europskog parlamenta i Vijeća od 27. travnja 2016. o zaštiti fizičkih osoba u vezi s obradom osobnih podataka i

slobodnom kretanju takvih podataka te stavljanju izvan snage Direktive 95/46. /EC, obavještavamo vas

1. Administrator Vaših osobnih podataka navedenih u formularu je DEDRA-EXIM sp. z o. o. sa sjedištem u Pruszkówu, ul. 3 Maja 8, 05-800 Pruszków (u daljnjem tekstu: "Administrator").
2. Vaši podaci će se obrađivati isključivo u svrhu provedbe jamstvenog postupka uređaja sukladno čl. 6 st. 1 slovo. b opće uredbe o zaštiti podataka (u daljnjem tekstu: "GDPR") Davanje podataka je dobrovoljno, ali nužno za provedbu jamstvenog postupka.
3. Vaši podaci će se obrađivati za vrijeme trajanja jamstvenog postupka te za potrebe arhiviranja u slučaju potrebe obrane od bilo kakvih potraživanja prema Administratoru, najduže do isteka istih.
4. Vaši podaci mogu se priopćiti samo subjektima koji obrađuju podatke za administratora na temelju pisanog ugovora o povjeravanju obrade osobnih podataka koji između ostalog daje: tehnička služba, održavanje hostinga ili web stranica, IT služba, kurirska tvrtka. Dobavljači Administratora dužni su osigurati sigurnost podataka i ispunjavati uvjete važećih zakona vezanih uz zaštitu osobnih podataka te ne smiju koristiti povjerene osobne podatke u druge svrhe osim onih navedenih u ugovoru s Administratorom.
5. Vaši podaci neće se obrađivati na automatizirani način, uključujući u obliku profiliranja, i neće se prenositi u treću zemlju/međunarodnu organizaciju.
6. Imate pravo pristupa svojim podacima te pravo na ispravak, brisanje, ograničenje obrade, pravo na prijenos podataka, pravo na prigovor u bilo kojem trenutku.
7. Za sva pitanja vezana uz obradu Vaših osobnih podataka od strane Administratora, možete nas kontaktirati na sljedeću e-mail adresu: daneosobowe@dedra.pl.;
8. Imate pravo podnijeti pritužbu tijelu nadležnom za zaštitu osobnih podataka

BG Съдържание

1. Снимки и рисунки
2. Описание на устройството
3. Предвидена употреба на устройството
4. Ограничение на употребата
5. Технически данни
6. Подготовка за работа
7. Включване на уреда
8. Работа на уреда
9. Рутинна поддръжка
10. Резервни части и принадлежности
11. Отстраняване на собствени неизправности
12. Сглобяване на уреда
13. Информация за потребителите относно изхвърлянето на електрическо и електронно оборудване
14. Гаранционна карта

Декларацията за съответствие може да бъде намерена в Dedra Exim Sp. z o.o.. Общите правила за безопасност са включени в отделна брошура.

ПРЕДУПРЕЖДЕНИЕ. Прочетете всички предупреждения, обозначени със символа, и всички инструкции.

Неспазването на следните предупреждения и инструкции за безопасност може да доведе до токов удар, пожар или сериозно нараняване.

ВНИМАНИЕ **Линията SAS+ALL е проектирана да работи само със зарядни устройства и батерии от линията SAS+ALL.**

Литиево-йонната батерия и зарядното устройство не са включени в закупеното оборудване и трябва да се закупят отделно. Използването на батерии и зарядни устройства, различни от тези, предназначени за устройството, е забранено.

Запазете всички предупреждения и инструкции за бъдеща употреба.

2. Описание на устройството

Фиг. А: 1. заключване на режима; 2. източник на лазерен лъч; 3. бутон за вертикален лъч V; 4. бутон за хоризонтален лъч H; 5. светодиод за изключване на лъча; 6. бутон за превключване на режима на детектора; 7. светодиод за режима на детектора, Фиг. Б: 8. гнездо за батерията.

3. Предвидена употреба на устройството

DED6910 се използва за маркиране на хоризонтални и вертикални линии на закрито и открито. Нивелирът има система, която автоматично подравнява лазерните лъчи за точно маркиране на хоризонтални и вертикални линии.
Допустимо е устройството да се използва при ремонтни и строителни работи, ремонтни работилници, любителска работа, като се спазват условията за използване и допустимите условия на работа, съдържащи се в инструкциите за експлоатация.

4. Ограничение на употребата

Уредът може да се използва само в съответствие с "Разрешените условия на работа" по-долу.
Неразрешените промени в механичната и електрическата конструкция, всякакви модификации, операции по поддръжката, които не са описани в инструкциите за експлоатация, ще бъдат третирани като незаконни и ще доведат до незабавна загуба на гаранционни права, а декларацията за съответствие ще стане невалидна.
Неправилна употреба или употреба, която не е в съответствие с инструкциите за експлоатация, ще доведе до незабавна загуба на гаранционни права.

ВНИМАНИЕ **Не насочвайте лазерния лъч към хора или животни. Не гледайте в лазерния лъч.**

ВНИМАНИЕ **Използването на контролни уреди, регулирането или извършването на процедури, различни от описаните в ръководството, може да доведе до излагане на опасна радиация..**

Допустими условия на работа
Работна температура -10 ÷ 50 [°C].

5. Технически данни

Модел	**DED6910**
Захранване [V]	18
Мощност [W]	
Клас на лазерния лъч	II
Мощност на лазерния лъч [mW]	0,8
Дължина на вълната [nm]	520
Цвят на лазерния лъч	zielony
Точност [mm/m]	3/10
Точност на нивелиране [°]	4
Работен обхват [m]	30
Работен обхват на детектора [m]	50
Режими на работа	2x хоризонтални, вертикални, кръстосани, 3D
Максимално време на работа [h]	~12
Работна температура [°C]	-10 ÷ 50
Монтаж на статив ["]	¼
Степен на защита	IP54
Тегло [kg]	0,68

6. Подготовка за работа

ВНИМАНИЕ **Извършвайте всички подготвителни работи, когато устройството е изключено от електрическата мрежа.**

ВНИМАНИЕ **Устройството е част от линията SAS+ALL, поради което, за да се използва, трябва да се комплектова комплект, състоящ се от устройството, батерия и зарядно устройство. Използването на други батерии и зарядни устройства е забранено.**

Инсталиране и зареждане на батерията

DED6910 се захранва от 18-волтова акумулаторна батерия. Вкарайте заредената батерия във водача на гнездото за батерия в задната част на уреда (фиг. В.8), докато ключалката на дръжката се застопори. Уредът вече е готов за употреба.

ВНИМАНИЕ **Уредът е подходящ за батерията DED7032 18 V 2 Ah от линията SAS+ALL. Не е позволено използването на друг тип батерии.**

7. Включване на уреда

ВНИМАНИЕ **Преди да стартирате устройството, е необходимо да извършите стъпките, описани в раздела "Подготовка за работа".**

За да включите уреда, преместете ключалката на режима в отвореното положение на катинара. (Фиг. А.1). Това ще включи уреда и ще покаже лазерния лъч. За да изключите нивелира, преместете ключалката на режима в положение на затворен катинар (фиг. А.1).

8. Работа на уреда

ВНИМАНИЕ **Ако батерията се нагрее повече от 40°C, спрете работа и изчакайте батерията да изстине.**

Ако акумулаторът се нагрее прекалено много, има опасност от повреда на акумулатора.
DED6910 има няколко режима на работа:
- излъчване на една хоризонтална и две вертикални лазерни равнини,
- излъчване на една хоризонтална и една вертикална лазерна равнина (кръст),
- излъчване на една хоризонтална лазерна равнина,
- излъчване на една вертикална лазерна равнина,
- излъчване на две вертикални лазерни равнини,

След включване устройството се стартира всеки път в режим на излъчване на една хоризонтална лазерна равнина в режим на автоматична корекция на грешките при подравняване. За да включите/изключите вертикалната линия, натиснете бутона V веднъж или няколко пъти (фиг. А.3). За да включите/изключите хоризонталната линия, натиснете бутона H (фиг. А.4).
Когато дисплеят на хоризонталните и вертикалните лазерни лъчи е изключен (при включен нивелир), устройството показва включеното състояние чрез мигане на светодиода до пиктограмата на затворената лодка (фиг. А.5).

Работа в режим на автоматично подравняване

Уредът има режим за автоматично нивелиране при грешки в подравняването до 4°. За да активирате режима на автоматично нивелиране, поставете нивелира върху равна, хоризонтална повърхност и след това преместете заключването на режима (фиг. А.1) в отворено положение на катинара. Автоматичното нивелиране се прекратява, когато линиите спрат да се движат. В случай че автоматичното нивелиране не е възможно (например ако неравностите на терена са по-големи от 4°) и лазерният лъч мига с висока честота, поставете уреда върху равна повърхност.

Режим на заключване на нивелиращия механизъм / маркиране на наклони

Ако механизмът за нивелиране трябва да бъде заключен, преместете ключалката на режима (фиг. А.1) в затворено положение за катинар. Това ще деактивира устройството и ще спре махалото на механизма в безопасно положение.
За да активирате режима за определяне на скосяването, натиснете и задръжте бутона за активиране на режима на детектора (фиг. А.6). Нивелирът ще излъчи един хоризонтален лъч и активирането на режима ще се индикира от мигането на лъча на всеки 5 секунди и светването на червен светодиод до

пиктограмата на катинара. За да включите вертикалните лъчи, натиснете бутона V веднъж или няколко пъти (фиг. A.3).
За да изключите нивелира в режим на скосяване, задръжте натиснат бутона за превключване на режима на детектора за 3 секунди.

Работа с детектора

DED6910 е проектиран да работи с външен детектор. В режим, предназначен за детектор, лазерният лъч мига с висока честота, но е по-малко видим с просто око. За да активирате режима с детектор, натиснете бутона за превключване на режима с детектор (фиг. A.6). Светлинният индикатор за режима на детектора ще светне (фиг. A.7). За да деактивирате детекторния режим, натиснете бутона за превключване на детекторния режим.

Работа с очила и табло

ВНИМАНИЕ **Очилата не са предпазни и не трябва да се използват като предпазни очила. Очилата не предпазват от лазерно лъчение. Очилата възпрепятстват разпознаването на цветовете и не предпазват от ултравиолетово излъчване.**

Очилата, като филтрират околната светлина, значително подобряват видимостта на зелените лазерни линии. Когато видимостта на линиите е затруднена, се препоръчва използването на очила.
Табелата с мишена значително подобрява видимостта на лъча. Таргетната дъска се състои от отразяващо поле в централната част и прозрачно поле от външната страна. Отразяващото поле е предназначено да подобри видимостта, а прозрачната част позволява на лъча да премине към проектираната повърхност.

9. Рутинна поддръжка

ВНИМАНИЕ **Извършвайте всички операции по поддръжката, когато устройството е изключено от електрозахранването.**

Работа с батерии

- Избягвайте да зареждате батерията веднага след интензивна употреба. Поради феномена на разряда не съхранявайте батерията напълно разредена, тъй като тогава тя може да се разреди под критичното ниво и да се повреди трайно.
- Затова, когато не се използва, батерията трябва да се съхранява частично заредена (до около 40%). Презареждайте батерията, преди да се е разредила напълно. Съхранявайте батериите при температура 10-30°C. Съхранявани при ниски температури, те ще загубят капацитета си по-бързо.

Зареждането на батерията е описано в инструкциите за батерията и зарядното устройство от гамата SAS+ALL..

ВНИМАНИЕ **Мястото за съхранение на устройството трябва да е недостъпно за деца.**

Как се демонтира батерията

За да извадите батерията, натиснете бутона за освобождаване в предната част на батерията. Плъзнете батерията от гнездото. За да поставите батерийния пакет, плъзнете батерийния пакет в гнездото и след това натиснете надолу, докато ключалката на дръжката се застопори..

Монтаж с помощта на скоба / статив

В комплекта на нивелира е включен универсален магнитен държач с резба 1/4". Държачът е снабден със силни магнити, които позволяват монтирането на нивелира върху вертикални повърхности от тръби или други магнитни материали.
За да монтирате нивелира в държача или статива, завийте 1/4" резба в долната част на уреда. Моля, не забравяйте предварително да коригирате скобата/стойката, така че наклонът на нивелира да е по-малък от 4°.
Нивелирът има допълнителна резба 3/8" за монтиране на стативи с тази резба.

Транспорт / съхранение

За да транспортирате уреда, винаги премествайте заключването на режима (фиг. A.1) в затворено положение на катинара. Това ще спре махалото на механизма в безопасно положение. Препоръчително е уредът да се съхранява с извадени батерии.
Съхранявайте устройството в оригиналната кутия, далеч от влага, при температура от -20°C до 70°C.

Почистване и поддръжка

Проверявайте състоянието на уреда всеки път след употреба. Почиствайте с мека и влажна кърпа. Не използвайте почистващи препарати или разтворители.

10. Резервни части и принадлежности

Предлагат се за закупуване аксесоари:

- стативи: MC0910, MC0911, MC0915
- детектор на лазерен лъч: MC0919

За закупуване на резервни части и аксесоари се свържете с Dedra Exim Service. Данните за контакт можете да намерите на страница 1 от ръководството.
Когато поръчвате резервни части, моля, посочете номера на партидата върху табелката с имената и номера на частта от монтажния чертеж.
По време на гаранционния период ремонтите се извършват в съответствие с условията на гаранционната карта. Моля, предайте дефектния продукт за ремонт на мястото на покупката (продавачът е длъжен да приеме дефектния продукт), изпратете го в централния сервизен център на Dedra Exim или го изпратете в сервизния център, който е най-близо до вашето местоживеене (списък на сервизните центрове на www.dedra.pl). Моля, приложете попълнената гаранционна карта. След изтичане на гаранционния срок ремонтите се извършват от централния сервиз. Изпратете дефектния продукт до сервизния център (транспортните разходи се заплащат от потребителя).

11. Отстраняване на собствени неизправности

ВНИМАНИЕ **Изключете устройството от електрическото захранване, преди да се опитате сами да отстраните неизправностите в устройството.**

Проблем	Причина	Решение
Нивелирът не работи	Неправилно свързана батерия	Поправете правилно батерията
	Батерията е разредена	Презаредете батерията
	Дефектни лазерни диоди	Изпратете за сервиз
	Дефектен превключвател	Изпратете за сервиз
Светлината мига	Наклон, по-голям от 4	Поставете върху равна, плоска повърхност

12. Сглобяване на уреда

1. многоредов лазер, 2. магнитна въртяща се стойка, модел PV3, 3. филтърни стъкла, 4. зелена целева пластина, 5. калъф за пренасяне.

13. Информация за потребителите относно изхвърлянето на електрическо и електронно оборудване (засяга домакинствата)



Символът, изобразен върху продуктите или придружаващата ги документация, указва, че дефектното електрическо или електронно оборудване не трябва да се изхвърля заедно с битовите отпадъци. Ако трябва да изхвърлите, да използвате повторно или да възстановите компоненти, е правилно да ги занесете в специализиран пункт за събиране, където ще бъдат приети безплатно. Информация за местоположението на пунктовете за събиране на употребявано оборудване се предоставя от местните власти, например на техните уебсайтове.
Правилното рециклиране на устройствата ви позволи да спестите ценни ресурси и да избегнете отрицателни въздействия върху здравето и околната среда в резултат на възможното наличие на: опасни вещества, смеси и компоненти в оборудването.
Неправилното изхвърляне на отпадъци е свързано с риск от санкции съгласно съответните местни разпоредби.
Потребители в страни от ЕС: Ако трябва да изхвърлите електрическо или електронно оборудване, моля, свържете се с най-близкия пункт за продажба или с вашия доставчик, който ще ви предостави допълнителна информация.
Изхвърляне в страни извън Европейския съюз: Този символ се отнася само за страните от Европейския съюз. Ако желаете да изхвърлите този продукт, моля, свържете се с местните власти или с търговеца за правилния начин на изхвърляне.

Гаранционна карта

на

Многоредов лазер

Номер на поръчката: DED6910 Номер на партидата: .....

(наричан по-долу "Продуктът")

Дата на закупуване на продукта: .....

Печат на дилъра

Дата и подпис на продавача: .....

Изявление на потребителя:

Потвърждавам, че съм информиран за условията на гаранцията и последиците от неспазването на указанията в инструкцията за експлоатация и гаранционната карта. Запознат съм с условията на тази гаранция, което потвърждавам със саморъчния си подпис:

....

Дата и място Подпис на потребителя

I. Отговорност за продукта

1. Гарант - "„Dedra-Exim"" Sp. z o.o. със седалище в Прушков, адрес: гр: ул. 3 Maja 8, 05-800 Pruszków, KRS 0000062517, Окръжен съд на град Варшава във Варшава, XIV икономическо отделение на Националния съдебен регистър, NIP 527-020-49-33, акционерен капитал: 100 980,00 ЛВ.
2. При условията, изложени в настоящия гаранционен сертификат, гарантът предоставя гаранция за продукта, който произхожда от дистрибуцията на гаранта.
3. Отговорността по гаранцията покрива само дефекти, произтичащи от причини, присъщи на Продукта в момента на предоставянето му на Потребителя.
4. По силата на гаранцията Потребителят получава право на безплатен ремонт на Продукта, ако дефектът се е появил по време на гаранционния период. Методът на ремонт на Продукта (метод на ремонт) е по преценка на Гаранта. Ако Гарантът установи, че поправката не е възможна, той си запазва правото да замени дефектния елемент или целия Продукт с такъв без дефекти, да намали цената на Продукта или да се откаже от договора.
5. По отношение на потребител, който не е потребител по смисъла на Закона от 23 април 1964 г. Гражданския кодекс, отговорността на Гаранта за вреди, произтичащи от тази гаранция и/или във връзка с нейното сключване и

изпълнение, независимо от правния титул, е ограничена до максимална размер на стойността на дефектния Продукт..

II. Гаранционен период

Компоненти на продукта	Продължителност на гаранционната защита
Многоредов лазер	24 месеца от датата на закупуване на Продукта, както е посочено в тази гаранционна карта
магнитна въртяща се дръжка, филтърни стъкла, зелена мишена, куфарче за пренасяне	Елементи, които не се покриват от гаранцията

III. Условия за упражняване на гаранцията

1. Потребителят трябва да представи попълнената гаранционна карта на Продукта и да докаже обстоятелствата на закупуване на Продукта от Потребителя, напр. чрез представяне на касова бележка, фактура и др. За целите на ефективната обработка на жалби се препоръчва Потребителят да представи заедно с Продукта всички елементи, определени в "Комплектоване на устройството", включени в Ръководството за потребителя, за целите на рекламацията.
2. Потребителят трябва да спазва инструкциите в ръководството за потребителя и гаранционната карта.
3. Гаранцията обхваща само територията на Република Полша и ЕС.
4. Гаранцията не покрива дефекти на Продукта, произтичащи по-специално от:

a. Неспазване от страна на Потребителя на условията, посочени в Ръководството за потребителя, по-специално по отношение на правилната експлоатация, поддръжка и почистване;
b. Използването от страна на потребителя на продукти за почистване или поддръжка, несъответстващи на инструкциите за експлоатация;
c. Неподходящо съхранение и транспортиране на Продукта от страна на Потребителя;
d. Неразрешени промени и/или модификации на Продукта от страна на Потребителя, които не са били съгласувани с Гаранта;
e. Използване от страна на Потребителя на консумативи в Продукта, които не съответстват на Ръководството за потребителя.

5. Потребителят, който не е потребител по смисъла на Закона от 23 април 1964 г. - Граждански кодекс, губи гаранцията за Продукта. Гражданския кодекс, губи гаранцията за Продукта, в който:
- серийните номера, обозначенията за дата и табелките с имената са били отстранени, променени или повредени от Потребителя;
- пломбите са били повредени от потребителя или имат следи от манипулация от страна на потребителя.

6. Внимание: Потребителят извършва дейностите, свързани с ежедневната експлоатация на Продукта, произтичащи, наред с другото, от Ръководството за потребителя, самостоятелно и за своя сметка.

IV. Процедура за подаване на жалби

1. В случай на дефектно функциониране на Продукта, преди да подадете жалба, трябва да се уверите, че всички операции, посочени по-специално в Ръководството за потребителя, са извършени правилно.
2. Препоръчително е да подадете жалба незабавно, за предпочитане в рамките на 7 дни от забелязването на дефект в Продукта. Потребител, който не е потребител по смисъла на Закона от 23 април 1964 г. Гражданския кодекс, губи правата, произтичащи от тази гаранция, ако жалбата не бъде подадена в срок от 7 дни. 3.
3. Уведомяването за жалба може да се извърши, inter alia, на мястото на закупуване на Продукта, в гаранционното обслужване или писмено на адреса: „Dedra-Exim” Sp. z o.o., ul. 3 Maja 8, 05-800 Pruszków.
4. Потребителят може да подаде жалба, като използва формуляра, достъпен на адрес www.dedra.pl. ("Формуляр за гаранционна претенция").
5. адресите на гаранционното обслужване за отделните страни са достъпни на www.dedra.pl. Ако в дадена страна няма гаранционно обслужване, препоръчваме да отправяте гаранционни претенции към: „Dedra-Exim” Sp. z o.o. ul. 3 Maja 8, 05-800 Pruszków (Полша).
6. като се има предвид безопасността на Потребителя, използването на дефектния Продукт е забранено.
7 Внимание: Използването на дефектен продукт е опасно за здравето и живота на потребителя.
8. Изпълнението на задълженията по гаранцията се извършва в рамките на 14 работни дни от датата на доставка на дефектния Продукт от Потребителя.
9. Преди дефектният Продукт да бъде предаден за рекламация, се препоръчва той да бъде почистен. Препоръчва се продуктът, предмет на рекламация, да бъде внимателно защитен от повреди по време на транспортиране (препоръчва се продуктът, предмет на рекламация, да се достави в оригиналната му опаковка).

Гаранционният срок се удължава с времето, през което Потребителят не е могъл да използва Продукта, обхванат от гаранцията, поради дефект.
Гаранцията не изключва, ограничава или спира правата на потребителя, произтичащи от разпоредбите на гаранцията за дефекти на продадената вещ.

В съответствие с член 13, параграфи 1 и 2 от Регламент (ЕС) 2016/679 на Европейския парламент и на Съвета от 27 април 2016 г. относно защитата на физическите лица във връзка с обработването на лични данни и относно свободното движение на такива данни и за отмяна на Директива 95/46/ЕО ("ОРЗД"), с настоящото Ви информираме, че

1. Администраторът на Вашите лични данни, посочени във формуляра е DEDRA-EXIM sp. z o.o. със седалище в Прушков, на ул. 3 Maja 8, 05-800 Прушков (по-нататък: „Администратор”).
2. Вашите лични данни ще се обработват изключително с цел провеждане на гаранционната процедура на устройството съгласно ст. 6 ал. 1 буква “б” от Общия регламент за защита на личните данни (по-нататък: „ОРЗД”) Посочване на данните е доброволно, но е необходимо за провеждане на гаранционната процедура.
3. Вашите лични данни ще се обработват през срока на разглеждането на провеждане на гаранционната процедура и за архивни цели при необходимост от защита от евентуалните претенции към Администратора не по-дълго отколкото до датата на давността им.
4. Вашите лични данни могат да се обявяват изключително на операторите, обработващи данните в полза на Администратора въз основа на писмен договор за възлагане на обработването на личните данни, предоставящи, м.др. услуги по технически сервиз, хостинг или обслужване на уеб-сайта, по IT обслужване, на куриерска служба. Доставчиците на Администратора са задължени да осигурят защита на личните данни и да отговарят на изискванията на действащото законодателство, свързано със защита на личните данни и не могат да използват доверените им лични данни за целите, различни от определените в договор с Администратора.
5. Вашите данни няма да бъдат обработвани по автоматизиран начин, в това число във формата на профилиране, и няма да се предоставят в трета страна/международна организация.
6. Имате право на достъп до съдържанието на личните си данни и право всеки момент да ги коригирате, изтриете, ограничите обработването им, право да прехвърляте данните, право да подадете възражение.
7. По всякакви въпроси, свързани с обработването на Вашите лични данни от Администратора можете да се свържете на електронен адрес: daneosobowe@dedra.pl.;
8. Имате право да подадете жалба до органа, компетентен относно въпросите за защита на личните данни;

UA Зміст

1. Фотографії та креслення
2. Опис пристрою
3. Використання пристрою за призначенням
4. Обмеження використання
5. Технічні дані
6. Підготовка до експлуатації
7. Увімкнення приладу
8. Експлуатація приладу
9. Регулярне технічне обслуговування
10. Запасні частини та приладдя
11. Усунення власних несправностей
12. Складання приладу
13. Інформація для користувачів щодо утилізації електричного та електронного обладнання
14. Гарантійний талон

Декларацію відповідності можна знайти на сайті Dedra Exim Sp. z o.o.
Загальні правила безпеки включені в окрему брошуру.

ПОПЕРЕДЖЕННЯ. Прочитайте всі попередження, позначені символом , та всі інструкції.

Недотримання наведених нижче попереджень та інструкцій з техніки безпеки може призвести до ураження електричним струмом, пожежі або серйозних травм.

Струнко **Лінійка SAS+ALL була розроблена для роботи тільки з зарядними пристроями та акумуляторами лінійки SAS+ALL..**

Літій-іонний акумулятор і зарядний пристрій не входять до складу придбаного обладнання і повинні бути придбані окремо. Використання акумуляторів і зарядних пристроїв, відмінних від тих, що призначені для цього пристрою, заборонено..

Зберігайте всі попередження та інструкції для подальшого використання.

2. Опис пристрою

Рис. A: 1. фіксатор режиму; 2. джерело лазерного променя; 3. кнопка вертикального променя V; 4. кнопка горизонтального променя H; 5. індикатор вимкнення променя; 6. кнопка перемикання режиму детектора; 7. індикатор режиму детектора, Рис. B: 8. гніздо для батареї;

3. Використання пристрою за призначенням

DED6910 використовується для розмітки горизонтальних і вертикальних ліній всередині і зовні приміщень. Рівень має систему, яка автоматично вирівнює лазерні промені для точної розмітки горизонталі та вертикалі.
Допускається використання пристрою в ремонтно-будівельних роботах, ремонтних майстернях, аматорських роботах, при дотриманні умов використання і допустимих умов праці, викладених в інструкції з експлуатації.

4. Обмеження використання

Прилад можна використовувати тільки відповідно до "Дозволених умов експлуатації", наведених нижче.
Несанкціоновані зміни механічної та електричної конструкції, будь-які модифікації, технічне обслуговування, не описані в інструкції з експлуатації, вважаються незаконними і призводять до негайної втрати гарантійних прав, а декларація відповідності втрачає чинність.
Нецільове використання або використання, що не відповідає інструкції з експлуатації, призводить до негайної втрати гарантійних прав..

Струнко **Не спрямовуйте лазерний промінь на людей або тварин. Не дивіться на лазерний промінь.**

Струнко **Використання елементів керування, налаштування або виконання процедур, відмінних від описаних у посібнику, може призвести до впливу небезпечного випромінювання.**

Допустимі умови експлуатації
Робоча температура -10 ÷ 50 [°C].

5. Технічні дані

Модель	**DED6910**
Напруга живлення [В]	18
Потужність [Вт]	
Клас лазерного променя	II
Потужність лазерного променя [мВт]	0,8
Довжина хвилі [нм]	520
Колір лазерного променя	zielony
Точність [мм/м]	3/10
Точність нівелювання [°]	4
Робочий діапазон [м]	30
Робоча дальність детектора [м]	50
Режими роботи	2x горизонтальні, вертикальні, перехресні, 3D
Час роботи не більше [год]	~12
Робоча температура [°C]	-10 ÷ 50
Кріплення на штатив ["]	¼
Ступінь захисту	IP54
Вага [кг]	0,68

6. Підготовка до експлуатації

Струнко **Всі підготовчі роботи виконуйте при відключеному від мережі електроживлення приладі.**

Струнко **Пристрій є частиною лінійки SAS+ALL, тому для його використання повинен бути укомплектований комплект, що складається з пристрою, акумулятора та зарядного пристрою. Використання інших акумуляторів та зарядних пристроїв заборонено.**

Встановлення та заряджання акумулятора

DED6910 живиться від 18-вольтової акумуляторної батареї. Вставте заряджену батарею в направляючу гнізда для батареї на задній панелі приладу (рис. B.8), доки не зафіксується засувка на ручці. Тепер прилад готовий до використання.

Струнко **Прилад сумісний з акумулятором DED7032 18 В 2 Ач з лінійки SAS+ALL. Акумулятори інших типів не допускаються.**

7. Увімкнення приладу

Струнко **Перед запуском пристрою необхідно виконати дії, описані в розділі "Підготовка до роботи".**

Щоб увімкнути прилад, переведіть замок режимів у положення відкритого навісного замка. (Рис. A.1). Прилад увімкнеться і на екрані з'явиться лазерний промінь. Щоб вимкнути рівень, переведіть фіксатор режимів у положення закритого замка (рис. A.1)..

8. Експлуатація приладу

Струнко **Якщо батарея нагрівається вище 40°C, припиніть роботу і зачекайте, поки батарея охолоне.**

Якщо батарея перегрівається, існує ризик її виходу з ладу.
DED6910 має кілька режимів роботи:
- випромінювання однієї горизонтальної та двох вертикальних лазерних площин,
- випромінювання однієї горизонтальної та однієї вертикальної лазерної площини (хрест),
- випромінювання горизонтальної лазерної площини,
- випромінювання вертикальної лазерної площини,
- випромінювання двох вертикальних лазерних площин,

Після ввімкнення прилад починає працювати в режимі випромінювання однієї горизонтальної лазерної площини в режимі автоматичної корекції помилок вирівнювання. Для увімкнення/вимкнення вертикальної лінії необхідно один або декілька разів натиснути кнопку V (рис. A.3). Для ввімкнення/вимкнення горизонтальної лінії натисніть кнопку H (рис. A.4).
Коли горизонтальний і вертикальний лазерні промені вимкнені (при увімкненому рівні), прилад сигналізує про увімкнений стан миготінням світлодіода поруч із піктограмою закритого човна (рис. A.5).

Робота в режимі автоматичного вирівнювання

Прилад має режим автоматичного нівелювання для похибок вирівнювання до 4°. Щоб активувати режим автоматичного нівелювання, покладіть нівелір на плоску, рівну поверхню, а потім переведіть фіксатор режиму (рис. A.1) у положення відкритого замка. Автоматичне нівелювання завершується, коли лінії перестають рухатися.
Якщо автоматичне нівелювання неможливе (наприклад, якщо нерівності поверхні перевищують 4°), а лазерний промінь блимає з високою частотою, встановіть прилад на рівну поверхню.

Режим блокування механізму вирівнювання / розмітки нахилів

Якщо механізм нівелювання потрібно заблокувати, переведіть фіксатор режимів (рис. A.1) у положення закритого замка. Це вимкне пристрій і зупинить маятник механізму в безпечному положенні.
Щоб активувати режим визначення ухилу, натисніть і утримуйте кнопку активації режиму детектора (рис. A.6). Рівень випромінюватиме один горизонтальний промінь, про активацію режиму буде свідчити миготіння променя кожні 5 секунд і загоряння червоного світлодіода поруч із піктограмою замка. Щоб увімкнути вертикальні промені, натисніть кнопку V один або кілька разів (рис. A.3).
Щоб вимкнути рівень в режимі косого променя, утримуйте кнопку перемикача режимів роботи детектора протягом 3 секунд.

Робота з датчиком

DED6910 призначений для роботи із зовнішнім детектором. У режимі детектора лазерний промінь блимає з високою частотою, але менш помітний неозброєним оком. Щоб увімкнути режим детектора, натисніть кнопку перемикача режиму детектора (рис. A.6). Загориться індикатор режиму детектора (рис. A.7). Щоб вимкнути режим детектора, натисніть кнопку перемикача режиму детектора.

Робота з окулярами та дошкою-мішенню

Струнко **Окуляри не є захисними і не повинні використовуватися як захисні окуляри. Окуляри не захищають від лазерного випромінювання. Окуляри перешкоджають розпізнаванню кольорів і не захищають від ультрафіолетового випромінювання.**

Окуляри, фільтруючи навколишнє світло, значно покращують видимість зелених лазерних ліній. Якщо видимість ліній ускладнена, рекомендується використовувати захисні окуляри.
Мішенева дошка значно покращує видимість променя. Мішенева пластина складається з відбиваючого поля в центральній частині і прозорого поля на зовнішній стороні. Відбиваюче поле призначене для поліпшення видимості, а прозора частина дозволяє променю проходити на проектовану поверхню..

9. Регулярне технічне обслуговування

Струнко **Виконуйте всі роботи з технічного обслуговування, відключивши пристрій від електромережі.**

Робота від акумулятора

- Не заряджайте акумулятор одразу після інтенсивного використання. Через явище розряду не зберігайте акумулятор повністю розрядженим, оскільки він може розрядитися нижче критичного рівня і стати безповоротно пошкодженим.
- Тому, якщо акумулятор не використовується, його слід зберігати частково зарядженим (приблизно на 40%). Заряджайте акумулятор до того, як він повністю розрядиться. Зберігайте батареї за температури 10-30°C. При зберіганні за низьких температур вони швидше розряджаються.

Заряджання акумулятора описано в інструкціях до акумулятора та зарядного пристрою серії SAS+ALL.

Струнко **Місце зберігання пристрою має бути недоступним для дітей.**

Як демонтувати акумулятор

Щоб вийняти акумулятор, натисніть кнопку фіксатора на передній панелі акумулятора. Витягніть акумуляторну батарею з гнізда. Щоб встановити акумуляторну батарею, вставте її в гніздо, а потім натисніть на неї, доки не зафіксується фіксатор ручки.

Кріплення за допомогою кронштейна / штатива

У комплекті з рівнем поставляється універсальний магнітний тримач з різьбленням 1/4". Тримач має сильні магніти, що дозволяють встановлювати рівень на вертикальних поверхнях труб або інших магнітних матеріалах.
Щоб закріпити рівень в тримачі або на штативі, вкрутіть різьбу 1/4" в нижній частині приладу. Будь ласка, не забудьте попередньо відрегулювати кронштейн/підставку так, щоб нахил рівня не перевищував 4°.
Рівень має додаткове різьблення 3/8" для кріплення на штативах з таким різьбленням.

Транспортування / зберігання

Для транспортування приладу завжди переводьте фіксатор режимів (рис. A.1) у положення закритого замка. Це зупинить маятник механізму в безпечному положенні. Рекомендується зберігати пристрій з витягнутими елементами живлення.
Зберігайте пристрій в оригінальній упаковці, в захищеному від вологи місці, при температурі від -20°C до 70°C.

Прибирання та обслуговування

Перевіряйте стан приладу щоразу після використання. Чистіть м'якою вологою ганчіркою. Не використовуйте миючі засоби або розчинники.

10. Запасні частини та приладдя

Аксесуари доступні для придбання:

- штативи: MC0910, MC0911, MC0915
- детектор лазерного променя: MC0919

Для придбання запасних частин та аксесуарів, будь ласка, зв'яжіться з компанією Dedra Exim Service. Контактні дані можна знайти на сторінці 1 цього посібника.
При замовленні запасних частин, будь ласка, вказуйте номер партії на заводській табличці та номер деталі зі складального креслення.
Протягом гарантійного терміну ремонт здійснюється відповідно до умов гарантійного талона. Будь ласка, передайте несправний виріб для ремонту за місцем придбання (продавець зобов'язаний прийняти несправний виріб), надішліть його до центрального сервісного центру Dedra Exim або надішліть його до сервісного центру, найближчого до вашого місця проживання (список сервісних центрів на сайті www.dedra.pl). Будь ласка, додайте заповнений гарантійний талон. Після закінчення гарантійного терміну ремонт здійснюється центральним сервісним центром. Надішліть несправний виріб до сервісного центру (витрати на пересилку оплачує користувач).

11. Усунення власних несправностей

Струнко **Перед самостійним усуненням несправностей від'єднайте пристрій від джерела живлення.**

Проблема	**Причина**	**Рішення**
Рівень не працює	Неправильно підключено акумулятор	Правильно закріпіть акумулятор
	Акумулятор розряджений	Зарядіть акумулятор
	Несправні лазерні діоди	Відправте в сервіс
	Несправний перемикач	Відправте в сервіс
Промінь блимає	Нахил більше 4	Покладіть на рівну, плоску поверхню

12. Складання приладу

1. багатолінійний лазер, 2. магнітне поворотне кріплення, модель PV3, 3. фільтруюче скло, 4. мішень зеленого кольору, 5. футляр для перенесення.

13. Інформація для користувачів щодо утилізації електричного та електронного обладнання (стосується домогосподарств)



Символ, зображений на виробах або супровідній документації, вказує на те, що несправне електричне або електронне обладнання не можна утилізувати разом з побутовими відходами. Якщо вам потрібно утилізувати, повторно використати або відновити компоненти, найкраще віднести їх до спеціалізованого пункту збору, де вони будуть прийняті безкоштовно. Інформацію про місцезнаходження пунктів збору відпрацьованого обладнання надають місцеві органи влади, наприклад, на їхніх веб-сайтах.

Правильна утилізація пристрою, допомагає зберегти цінні ресурси та уникнути негативного впливу на здоров'я та навколишнє середовище внаслідок можливої присутності в обладнаннінебезпечних речовин: речовини, суміші та компоненти.

Неправильна утилізація відходів загрожує штрафними санкціями згідно з відповідними місцевими нормами.

Користувачі в країнах ЄС: Якщо вам потрібно утилізувати електричне або електронне обладнання, зверніться до найближчої точки продажу або до вашого постачальника, який надасть вам додаткову інформацію.

Утилізація в країнах за межами Європейського Союзу: Цей символ стосується лише країн Європейського Союзу. Якщо ви хочете утилізувати цей виріб, зверніться до місцевих органів влади або дилера для отримання інформації про правильний спосіб утилізації.

Гарантійний талон

на

.....
(назва продукту)

Номер замовлення: ..... Номер лоту: .....

(далі - Продукт)

Дата придбання продукту: .....

Печатка дилера

Дата та підпис продавця: .....

Заява користувача:

Я підтверджую, що ознайомлений з умовами гарантійних зобов'язань та наслідками недотримання вказівок, викладених в інструкції з експлуатації та гарантійному талоні. Я ознайомлений з умовами цієї гарантії, що підтверджую власним підписом:

....

Дата і місце Підпис користувача

I. Відповідальність за Продукт

1. Поручитель - Dedra Exim Sp. Z o.o. З місцезнаходженням у м. Прушкув, адреса: вул. 3 Мая 8, 05-800 Прушкув, KRS 0000062517, Окружний суд міста Варшави у Варшаві, XIV Економічний відділ Національного судового реєстру, NIP 527-020-49-33, статутний капітал: 100 980,00 ЗЛОТИХ.
2. Відповідно до умов, викладених у цьому гарантійному талоні, Гарант надає гарантію на Виріб, починаючи з дистрибуції Гаранта.
3. Відповідальність за гарантією поширюється лише на дефекти, що виникли з причин, притаманних Продукту на момент його доставки Користувачеві.
4. Користувач має право на безкоштовний ремонт Продукту в рамках гарантії, якщо дефект став очевидним протягом гарантійного періоду. Спосіб ремонту Товару (метод ремонту) визначається на розсуд Гаранта. Якщо Гарант виявить, що ремонт неможливий, він залишає за собою право замінити дефектний елемент або весь Продукт на бездефектний, знизити ціну Продукту або відмовитися від договору.
5. По відношенню до Користувача, який не є споживачем у розумінні Цивільного кодексу від 23 квітня 1964 року, відповідальність Гаранта за збитки, що випливають з цієї гарантії та/або у зв'язку з її укладенням та виконанням, незалежно від правового титулу, обмежується максимум вартістю дефектного Продукту.

II. Гарантійний термін

Компоненти продукту	Термін дії гарантійного захисту
Багатолінійний лазер	24 місяці з дати придбання виробу, зазначеної в цьому гарантійному талоні
магнітна ручка, що обертається, фільтруючі окуляри, зелена мішень, футляр для перенесення	На що не поширюється гарантія

III. Умови, за яких можна скористатися гарантією

1. Користувач повинен пред'явити заповнений гарантійний талон Продукту та підтвердити обставини придбання Продукту Користувачем, наприклад, пред'явивши чек, рахунок-фактуру тощо. З метою ефективного розгляду рекламації рекомендується, щоб Користувач надав разом з Виробом всі компоненти, зазначені в розділі "Комплектація пристрою", що міститься в Посібнику користувача.
2. Що користувач дотримується інструкцій, наведених в інструкції з експлуатації та гарантійному талоні.
3. Гарантія поширюється лише на територію Республіки Польща та ЄС.
4. Гарантія не поширюється на дефекти Продукту, що виникають, зокрема, внаслідок:

A. Недотримання Користувачем умов, викладених в Інструкції з експлуатації, зокрема щодо правильної експлуатації, технічного обслуговування та очищення;

B. Використання Користувачем засобів для чищення або догляду, які не відповідають вимогам Інструкції з експлуатації;

C. Неналежне зберігання та транспортування Продукту Користувачем;

D. Несанкціоновані зміни та/або модифікації Продукту Користувачем, які не були узгоджені з Гарантом;

E. Використання Користувачем у Виробі витратних матеріалів, які не відповідають вимогам Інструкції з експлуатації.

5. Користувач, який не є споживачем у розумінні Цивільного кодексу від 23 квітня 1964 року, втрачає гарантію на Продукт, в якому:

A. Серійні номери, позначення дати та паспортні таблички були видалені, змінені або пошкоджені користувачем;

B. Пломби були пошкоджені користувачем або мають ознаки втручання користувача.

Увага: Користувач зобов'язаний самостійно і за власний рахунок виконувати дії, пов'язані з повсякденною експлуатацією Виробу, що випливають, зокрема, з Інструкції з експлуатації, самостійно і за власний рахунок.

IV. Процедура подання скарги

1. Якщо Ви виявите, що Виріб працює неправильно, перед тим, як пред'явити претензію, Ви повинні переконатися, що всі кроки, зазначені в Інструкції з експлуатації, були виконані правильно, перш ніж пред'являти претензію.
2. Рекомендується пред'явити претензію негайно, бажано протягом 7 днів з моменту виявлення дефекту в Товарі. Користувач, який не є споживачем у розумінні Цивільного кодексу від 23 квітня 1964 року, втрачає права, що випливають з цієї гарантії, якщо він не подасть скаргу протягом 7 днів.
3. Повідомлення про рекламацію можна подати, зокрема, в місці придбання Продукту, в гарантійному сервісному центрі або в письмовій формі на вказану адресу: Dedra Exim Sp. Z o.o., ul. 3 Maja 8, 05-800 Pruszków.
4. Користувач може подати скаргу, використовуючи форму, доступну на веб-сайті www.dedra.pl. ("Заява про гарантійні зобов'язання").
5. Адреси гарантійного обслуговування для окремих країн можна знайти на сайті www.dedra.pl. Якщо гарантійне обслуговування для певної країни не передбачено, рекомендується надсилати гарантійні претензії туди: Dedra Exim Sp. Z o.o. Ul. 3 Maja 8, 05-800 Pruszków (Польща).
6. З метою безпеки Користувача використання дефектного Продукту заборонено.
7. Попередження: Використання несправного Виробу є небезпечним для здоров'я та життя Користувача.
8. Виконання зобов'язань за гарантією відбудеться протягом 14 робочих днів, рахуючи від дати доставки Користувачем заявленого Продукту.
9. Перед тим, як відправити дефектний Виріб на рекламацію, рекомендується його почистити. Виріб, що підлягає рекламації, рекомендується ретельно захищати від пошкоджень під час транспортування (рекомендується доставляти виріб, що підлягає рекламації, в оригінальній упаковці).
10. Гарантійний термін продовжується на час, протягом якого Користувач не міг використовувати Продукт, на який поширюється гарантія, через дефект.

Гарантія не виключає, не обмежує і не призупиняє права Користувача, передбачені положеннями про гарантійні зобов'язання щодо дефектів проданих товарів.

Відповідно до статті 13(1) та (2) Регламенту (ЄС) 2016/679 Європейського Парламенту та Ради від 27 квітня 2016 року про захист фізичних осіб у зв'язку з обробкою персональних даних і про вільний рух таких даних та про скасування Директиви 95/46/ЄС (далі: "RODO"), повідомляємо Вам наступне

1. Контролером ваших персональних даних, вказаних у формі, є компанія DEDRA-EXIM sp. z o.o., зареєстрована за адресою: вул. 3 Мая, 8, 05- 800, Прушкув (далі: «Контролер»).
2. Ваші дані будуть оброблятися виключно з метою виконання гарантійної процедури для пристрою згідно з літ. b п. 1. ст. 6 Загального регламенту захисту даних (далі: «ЗРЗД») Надання даних є добровільним, але необхідним для виконання гарантійної процедури.
3. Ваші дані будуть оброблятися протягом періоду виконання гарантійної процедури та з метою архівування на випадок необхідності захисту від можливих претензій до Контролера, але не довше закінчення терміну позовної давності.
4. Ваші дані можуть бути розкриті тільки суб'єктам, які обробляють дані від імені Контролера, на підставі письмового договору про доручення на обробку персональних даних, що передбачає, зокрема, технічне обслуговування, хостинг або обслуговування веб-сайту, IT-сервіс, кур'єрську компанію. Постачальники Контролера зобов'язані забезпечувати безпеку даних і дотримуватися вимог чинного законодавства щодо захисту персональних даних і не можуть використовувати довірені їм персональні дані в цілях, відмінних від зазначених у договорі з Контролером.
5. Ваші персональні дані не будуть оброблятися автоматизовано, зокрема, не будуть профілюватися, а також не будуть передаватися у треті країни/міжнародні організації.
6. Ви маєте право на доступ до своїх персональних даних та право на їхнє виправлення, видалення, обмеження обробки, право на передачу даних, право на відмову від обробки, у будь-який момент;
7. З усіх питань, пов'язаних з обробкою Контролером ваших персональних даних, ви можете звернутися до Контролера за адресою e-mail: daneosobowe@dedra.pl.;
8. Ви маєте право подати скаргу до відповідного наглядового органу із захисту персональних даних;

DE Inhaltsverzeichnis

1. Fotos und Zeichnungen
2. Beschreibung des Geräts
3. Zweck des Geräts
4. Einschränkungen der Nutzung
5. Technische Daten
6. Vorbereitung auf die Arbeit
7. Einschalten des Geräts
8. Verwenden des Geräts
9. Regelmäßige Wartungsarbeiten
10. Ersatzteile und Zubehör
11. Mängel selbst beheben
12. Komplettierung des Gerätes
13. Entsorgungshinweise für Elektro- und Elektronikgeräte
14. Garantiekarte

Die Konformitätserklärung befindet sich am Sitz von Dedra-Exim Sp. z.o.o. Die Allgemeinen Sicherheitsbedingungen wurden der Anleitung als separate Broschüre beigefügt.

WARNUNG. Lesen Sie alle mit Symbol ⚠ gekennzeichneten Warnhinweise sowie sämtliche Anweisungen sorgfältig durch.

Die Nichtbeachtung der folgenden Warnhinweise und Sicherheitshinweise kann zu Stromschlag, Brand oder schweren Verletzungen führen.

ACHTUNG Das Gerät der SAS+ALL-Serie wurde ausschließlich für den Betrieb mit Ladegeräten und Akkus der SAS+ALL-Serie konzipiert.

Der Li-Ionen-Akku und das Ladegerät gehören nicht zum Lieferumfang des gekauften Geräts und müssen separat erworben werden. Die Verwendung von Akkus und Ladegeräten, die nicht für das Gerät vorgesehen sind, ist untersagt.

Bewahren Sie alle Warnungen und Anweisungen für die zukünftige Verwendung.

2. Beschreibung des Geräts

Abb. A: 1. Arretierung des Betriebsmodus, 2. Laserstrahlquellen, 3. Taste V für vertikalen Strahl, 4. Taste H für horizontalen Strahl, 5. LED-Anzeige für Strahlabschaltung, 6. Schalter für Detektormodus 7. LED-Anzeige für Detektormodus; Abb. B: 8. Batteriefach;

3. Zweck des Geräts

Das Gerät DED6910 dient zur Projektion von horizontalen und vertikalen Linien sowohl in Innenräumen als auch im Außenbereich. Das Laser-Nivelliergerät ist mit einem System ausgestattet, das die Laserstrahlen automatisch ausrichtet, um präzise die Horizontale und Vertikale anzuzeigen.
Der Einsatz des Geräts ist bei Renovierungs- und Bauarbeiten, in Reparaturwerkstätten sowie bei Hobbyarbeiten zulässig – unter der Voraussetzung, dass die in der Bedienungsanleitung beschriebenen Nutzungsbedingungen und zulässigen Arbeitsbedingungen eingehalten werden.

4. Einschränkungen der Nutzung

Das Gerät darf nur in Übereinstimmung mit den unten aufgeführten „Zulässigen Betriebsbedingungen“ verwendet werden.
Willkürliche Änderungen an der mechanischen und elektrischen Konstruktion sowie alle Modifikationen und Betriebsbedingungen, die nicht in der Bedienungsanleitung beschrieben sind, gelten als rechtswidrig und führen zum sofortigen Verlust der Gewährleistungsrechte. Die Konformitätserklärung verliert ihre Gültigkeit. Eine bestimmungswidrige oder nicht bestimmungsgemäße Verwendung führt ebenfalls zum sofortigen Verlust der Gewährleistungsrechte.

ACHTUNG Den Laserstrahl nicht auf Personen oder Tiere richten. Nicht in den Laserstrahl schauen.

ACHTUNG Die Verwendung von Bedienelementen, Einstellungen oder das Durchführen von Verfahren, die nicht in dieser Anleitung beschrieben sind, kann zu einer Gefährdung durch gefährliche Strahlung führen.

Zulässige Arbeitsbedingungen
Betriebstemperatur: –10 bis +50 [°C]

5. Technische Daten

Modell	DED6910
Versorgungsspannung [V]	18
Leistung [W]	2
Laserklasse	II
Laserleistung [mW]	0,8
Wellenlänge [nm]	520
Laserfarbe	grün
Genauigkeit [mm/m]	3/10
Nivelliergenauigkeit [°]	4
Arbeitsbereich [m]	30
Arbeitsbereich mit Detektor [m]	50
Betriebsmodi	2x Horizontal, Vertikal, Kreuzlinien, 3D
Betriebsdauer max [h]	~12
Betriebstemperatur [°C]	-10 ÷ 50
Stativgewinde [“]	¼
Schutzart	IP54
Gewicht [kg]	0,68

6. Vorbereitung auf die Arbeit

ACHTUNG Alle Vorbereitungsarbeiten sind bei vom Stromnetz getrenntem Gerät durchzuführen.

ACHTUNG Das Gerät ist Teil der SAS+ALL-Serie. Um es zu verwenden, muss ein vollständiges Set aus dem Gerät, einem Akku und einem Ladegerät zusammengestellt werden. Die Verwendung anderer Akkus und Ladegeräte ist verboten.

Installation und Laden des Akkus

Das Gerät DED6910 wird von einem Akku mit einer Spannung von 18 V betrieben. Den geladenen Akku in die Führung des Batteriefachs an der Rückseite des Geräts (Abb. B.8) schieben, bis der Halte-Clip einrastet. Das Gerät ist betriebsbereit.

ACHTUNG Das Gerät ist für den Akku DED7032 18 V 2 Ah aus der SAS+ALL-Serie vorgesehen. Die Verwendung anderer Akkutypen ist nicht gestattet.

7. Einschalten des Geräts

ACHTUNG Vor dem Einschalten des Geräts müssen unbedingt die im Kapitel „Vorbereitung für den Einsatz“ beschriebenen Schritte ausgeführt werden.

Um das Gerät einzuschalten, muss der Betriebsmodus-Sperrmechanismus in die Position des offenen Vorhängeschlosses verschoben werden (Abb. A.1). Dadurch wird das Gerät eingeschaltet und die Laserlijnen werden angezeigt. Um die Wasserwaage auszuschalten, muss der Betriebsmodus-Sperrmechanismus in die Position des geschlossenen Vorhängeschlosses verschoben werden (Abb. A.1).

8. Verwenden des Geräts

ACHTUNG Wenn der Akku auf über 40°C erhitzt wird, muss die Arbeit unterbrochen werden, und es ist zu warten, bis der Akku abgekühlt ist.

Eine übermäßige Erwärmung des Akkus kann zu einem Ausfall führen.
Das Gerät DED6910 verfügt über mehrere Betriebsmodi:
– Emission einer horizontalen und zwei vertikalen Laserebenen,
– Emission einer horizontalen und einer vertikalen Laserebene (Kreuz),
– Emission einer horizontalen Laserebene,
– Emission einer vertikalen Laserebene,
– Emission von zwei vertikalen Laserebenen.,
Nach dem Einschalten des Geräts wird es immer im Modus der Emission einer horizontalen Laserebene im automatischen Nivellierungsmodus gestartet.
Um die vertikale Linie ein- oder auszuschalten, muss die Taste V einmal oder mehrmals gedrückt werden (Abb. A.3). Um die horizontale Linie ein- oder auszuschalten, muss die Taste H gedrückt werden (Abb. A.4).
Wenn die Anzeige der horizontalen und vertikalen Laserstrahlen (bei eingeschaltetem Wasserwaage-Modus) deaktiviert ist, informiert das Gerät über den Betriebszustand durch das Blinken der Diode neben dem Symbol des geschlossenen Vorhängeschlosses (Abb. A.5).

Betrieb im Modus der automatischen Nivellierung der Einstellfehler

Das Gerät verfügt über einen automatischen Nivellierungsmodus für Einstellfehler im Bereich von bis zu 4°.
Um den automatischen Nivellierungsmodus zu aktivieren, muss das Gerät auf einer flachen, ebenen Oberfläche positioniert und anschließend der Betriebsmodus-Sperrmechanismus (Abb. A.1) in die Position des offenen Vorhängeschlosses verschoben werden. Die Auto-Nivellierung ist abgeschlossen, wenn die Linien aufhören sich zu bewegen.
Wenn die Auto-Nivellierung nicht möglich ist (zum Beispiel bei einer Neigung des Untergrunds von mehr als 4°) und der Laserstrahl mit hoher Frequenz blinkt, muss das Gerät auf einer ebenen Fläche neu positioniert werden.

Modus der Nivellierungsmechanismus-Sperre / Neigungsbestimmung

Falls der Nivellierungsmechanismus gesperrt werden muss, verschieben Sie den Betriebsmodus-Sperrmechanismus (Abb. A.1) in die Position des geschlossenen Vorhängeschlosses. Dies schaltet das Gerät aus und stoppt das Pendel des Mechanismus in einer sicheren Position.
Um den Neigungsbestimmungsmodus zu aktivieren, drücken und halten Sie die Taste für den Betriebsmodus mit Detektor (Abb. A.6). Die Wasserwaage wird einen horizontalen Strahl emittieren, und die Aktivierung des Modus wird durch das Blinken des Strahls alle 5 Sekunden sowie das Leuchten der roten Diode neben dem Symbol des Vorhängeschlosses angezeigt.
Um die vertikalen Strahlen zu aktivieren, drücken Sie die Taste V einmal oder mehrmals (Abb. A.3).
Um die Wasserwaage im Neigungsbestimmungsmodus auszuschalten, halten Sie die Taste für den Betriebsmodus mit Detektor 3 Sekunden lang gedrückt.

Arbeit mit dem Detektor

MDas Gerät DED6910 ist für den Betrieb mit einem externen Detektor ausgelegt. Im für Detektoren vorgesehenen Arbeitsmodus blinkt der Laserstrahl mit hoher Frequenz, ist jedoch mit bloßem Auge weniger sichtbar. Um den Detektormodus zu aktivieren, drücken Sie die Taste zur Aktivierung des Detektormodus (Abb. A.6). Die Betriebsanzeige-LED für den Detektormodus leuchtet auf (Abb. A.7).
Um den Detektormodus zu deaktivieren, drücken Sie erneut die Taste zur Aktivierung des Detektormodus.

Arbeit mit der Zieltafel und der Laserbrille

ACHTUNG Die Brille ist keine Schutzbrille und darf nicht als solche verwendet werden. Sie bietet keinen Schutz vor Laserstrahlung. Die Brille erschwert die Farberkennung und schützt nicht vor UV-Strahlung.

Durch das Herausfiltern des Umgebungslichts verbessert die Brille die Sichtbarkeit der grünen Laserlinien erheblich. In Bereichen mit eingeschränkter Sichtbarkeit der Linien wird die Verwendung der Brille empfohlen.
Die Zieltafel verbessert die Sichtbarkeit des Laserstrahls deutlich. Sie besteht aus einem reflektierenden Feld im zentralen Bereich und einem transparenten Bereich

außen. Das reflektierende Feld dient der besseren Sichtbarkeit, während der transparente Teil es ermöglicht, den Strahl auf die angestrahlte Fläche weiterzuleiten.

9. Regelmäßige Wartungsarbeiten

ACHTUNG **Alle Wartungsarbeiten sind bei vom Stromnetz getrenntem Gerät durchzuführen.**

Akku-Handhabung

Vermeiden Sie das Laden des Akkus unmittelbar nach intensiver Nutzung.
Aufgrund des Selbstentladungsphänomens sollte der Akku nicht vollständig entladen gelagert werden, da er sich sonst unter das kritische Spannungsniveau entladen und dauerhaft beschädigt werden kann.
Ein unbenutzter Akku sollte daher teilgeladen (auf ca. 40 %) aufbewahrt werden. Laden Sie den Akku nach, bevor er vollständig entladen ist.
Lagern Sie Akkus bei Temperaturen zwischen 10 °C und 30 °C. Bei niedrigen Temperaturen verliert der Akku schneller an Kapazität.
Das Laden des Akkus ist in der Bedienungsanleitung des Akkus und des Ladegeräts aus der SAS+ALL-Serie beschrieben..

ACHTUNG **Der Aufbewahrungsort des Geräts sollte für Kinder unzugänglich sein.**

Entfernen des Akkus

Um der Akku zu demontieren, drücken Sie die Entriegelungstaste an der Vorderseite des Akkus. Ziehen Sie den Akku aus dem Steckplatz heraus.
Zum Einsetzen des Akkus schieben Sie ihn in den Steckplatz und drücken ihn, bis der Halteclip einrastet.

Befestigung mittels Halterung / Stativ

Im Lieferumfang der Wasserwaage ist eine universelle Magnethalterung mit einem 1/4"-Gewinde enthalten. Die Halterung verfügt über starke Magneten, die eine Befestigung der Wasserwaage an vertikalen Oberflächen, Rohren oder anderen magnetischen Materialien ermöglichen.
Um die Wasserwaage an der Halterung oder dem Stativ zu befestigen, muss die Befestigungsschraube in das 1/4"-Gewinde an der Unterseite des Geräts eingeschraubt werden. Es ist darauf zu achten, dass die Halterung / das Stativ vorab korrigiert wird, damit die Neigung der Wasserwaage weniger als 4° beträgt.
Die Wasserwaage verfügt über ein zusätzliches 3/8"-Gewinde für die Montage an Stativen, die über ein solches Gewinde verfügen.

Transport / Lagerung

Zum Transport des Geräts muss der Betriebsmodus-Sperrmechanismus (Abb. A.1) in die Position des geschlossenen Vorhängeschlosses verschoben werden. Dies sorgt dafür, dass das Pendel des Mechanismus in einer sicheren Position bleibt. Es wird empfohlen, das Gerät ohne eingelegte Batterien zu lagern. Das Gerät sollte in der Originaltasche aufbewahrt werden, fern von Feuchtigkeit, bei einer Temperatur von -20°C bis 70°C.

Reinigung und Wartung

Nach jeder Verwendung des Geräts den Zustand des Geräts überprüfen. Mit einem weichen, feuchten Stoff reinigen. Keine Reinigungsmittel oder Lösungsmittel verwenden.

10. Ersatzteile und Zubehör

Zubehör zum Verkauf:

- Stative: MC0910, MC0911, MC0915
- Laserstrahldetektor: MC0919

Für den Kauf von Ersatzteilen und Zubehör wenden Sie sich bitte an den Dedra Exim-Service. Die Kontaktdaten finden Sie auf Seite 1 der Anleitung.
Bitte geben Sie bei der Bestellung von Ersatzteilen die Seriennummer auf dem Typenschild und die Teilenummer aus der Montagezeichnung an.
Während der Garantiezeit erfolgt die Reparatur nach den in der Garantiekarte angegebenen Bedingungen. Bitte geben Sie das reklamierte Produkt zur Reparatur am Ort des Kaufs (der Verkäufer ist verpflichtet, das reklamierende Produkt anzunehmen), schicken Sie es an den Dedra Exim Zentralservice oder schicken Sie es an die nächstgelegene Servicestelle (Serviceliste auf www.dedra.pl). Bitte fügen Sie die ausgefüllte Garantiekarte bei. Nach Ablauf der Garantiezeit wird die Reparatur vom Zentralservice durchgeführt. Das beschädigte Produkt muss an den Kundendienst zurückgeschickt werden (die Versandkosten trägt der Benutzer).

11. Mängel selbst beheben

ACHTUNG **Trennen Sie das Gerät von der Stromversorgung, bevor Sie mit der Fehlerbehebung beginnen.**

Problem	Ursache	Lösung
Die Wasserwaage funktioniert nicht	Der Akku ist falsch angeschlossen	Den Akku korrekt befestigen
	Entladener Akku	Den Akku aufladen
	Beschädigte Laserdioden	Zur Reparatur ins Servicezentrum geben
	Defekter Schalter	Zur Reparatur ins Servicezentrum geben
Die Strahlen blinken	Neigung größer als 4	Auf einer ebenen, flachen Oberfläche abstellen

12. Komplettierung des Gerätes

1. Mehrlinienlaser, 2. Magnetischer, rotierender Halter, Modell PV3, 3. Filterbrille, 4. Grüne Zieltafel, 5. Koffer,

13. Informationen für Benutzer über die Entsorgung von Elektro- und Elektronikgeräten

(gilt für Haushalte)

Das auf den Produkten oder in den Begleitunterlagen abgebildete Symbol weist darauf hin, dass defekte elektrische oder elektronische Geräte nicht mit dem Hausmüll entsorgt werden dürfen. Wenn Sie Bauteile entsorgen, wiederverwenden oder verwerten möchten, bringen Sie diese bitte zu einer speziellen Sammelstelle, wo sie kostenlos angenommen werden. Informationen über die Standorte von Sammelstellen für Altgeräte finden Sie bei den örtlichen Behörden, z. B. auf deren Websites.
Durch die korrekte Entsorgung des Geräts schonen Sie wertvolle Ressourcen und vermeiden negative Auswirkungen auf die Gesundheit und die Umwelt, die sich aus dem möglichen Vorhandensein von gefährlichen Stoffen, Gemischen und Bestandteilen in dem Gerät ergeben.
Bei unsachgemäßer Entsorgung drohen Strafen nach den jeweiligen örtlichen Vorschriften.
Benutzer in EU-Ländern: Wenn Sie elektrische oder elektronische Geräte entsorgen müssen, wenden Sie sich bitte an die nächstgelegene Verkaufsstelle oder Ihren Lieferanten, der Ihnen weitere Informationen geben kann.
Entsorgung in Ländern außerhalb der Europäischen Union: Dieses Symbol gilt nur für Länder innerhalb der Europäischen Union. Sollten Sie dieses Produkt entsorgen wollen, wenden Sie sich bitte an Ihre örtlichen Behörden oder Ihren Händler, um die richtige Entsorgungsmethode zu erfahren.

Garantiekaart

auf

Mehrlinien-Laser

Katalognummer: DED6910 Losnummer: .....

(nachstehend "das Produkt" genannt)

Kaufdatum des Produkts: .....

Stempel des Händlers

Datum und Unterschrift des Verkäufers: .....

Erklärung des Benutzers:

Ich bestätige, dass ich über die Garantiebedingungen und die Folgen bei Nichteinhaltung der Richtlinien in der Bedienungsanleitung und der Garantiekarte informiert wurde. Die Garantiebedingungen sind mir bekannt und ich bestätige diese mit meiner handschriftlichen Unterschrift:

....

Datum und Ort Unterschrift des Benutzers

I. Haftung für das Produkt

1. Bürge - Dedra Exim Sp. z o.o. mit Sitz in Pruszków, Adresse: ul. 3 Maja 8, 05-800 Pruszków, KRS 0000062517, Bezirksgericht für die Stadt Warschau in Warschau, XIV. Wirtschaftsabteilung des Landesgerichtsregisters, NIP 527-020-49-33, Stammkapital: PLN 100.980,00.
2. Gemäß den Bestimmungen dieser Garantiekarte garantiert der Garantiegeber das Produkt, das aus dem Vertrieb des Garantiegebers stammt.
3. Die Haftung im Rahmen der Garantie erstreckt sich nur auf Mängel, die auf Ursachen zurückzuführen sind, die dem Produkt zum Zeitpunkt der Lieferung an den Nutzer innewohnen.
4. Der Nutzer hat im Rahmen der Garantie das Recht, das Produkt kostenlos reparieren zu lassen, sofern der Mangel während der Garantiezeit aufgetreten ist. Die Art und Weise der Reparatur des Produkts (Reparaturmethode) liegt im
5. Ermessen des Garantiegebers. Stellt die Garantiegeberin fest, dass eine Reparatur nicht möglich ist, behält sie sich das Recht vor, das fehlerhafte Element oder das gesamte Produkt durch ein fehlerfreies zu ersetzen, den Preis des Produkts zu mindern oder vom Vertrag zurückzutreten.
6. Gegenüber dem Benutzer, der kein Verbraucher im Sinne des Gesetzes vom 23. April 1964 ist. Die Haftung des Garantiegebers für Schäden, die sich aus dieser Garantie und/oder im Zusammenhang mit ihrem Abschluss und ihrer Erfüllung ergeben, ist unabhängig vom Rechtstitel auf maximal den Wert des mangelhaften Produkts beschränkt.

II. Garantiezeit

Produktkomponenten	Dauer des Garantieschutzes
Mehrlinien-Laser	24 Monate ab dem Kaufdatum des Produkts, wie auf dieser Garantiekarte angegeben
Magnetische Schwenkhalterung, Filtergläser, grüne Zieltafel, Tragetasche	Nicht von der Garantie abgedeckte Punkte

III. Bedingungen für die Inanspruchnahme der Garantie

Der Benutzer sollte den ausgefüllten Garantieschein des Produkts vorlegen und die Umstände des Kaufs des Produkts durch den Benutzer belegen, z. B. durch Vorlage der Quittung, Rechnung usw. Im Interesse einer effizienten Reklamationsbearbeitung wird empfohlen, dass der Benutzer zusammen mit dem Produkt alle in der Bedienungsanleitung unter "Vervollständigung des Geräts" aufgeführten Komponenten einreicht.
2. dass der Benutzer die Anweisungen in der Bedienungsanleitung und im Garantieschein beachtet.
3.Die Garantie gilt nur für das Gebiet der Republik Polen und der EU.
4.Die Garantie erstreckt sich nicht auf Produktmängel, die sich insbesondere aus folgenden Gründen ergeben:
a. Nichteinhaltung der in der Gebrauchsanweisung festgelegten Bedingungen durch den Benutzer, insbesondere hinsichtlich der korrekten Bedienung, Wartung und Reinigung;
b. Verwendung von Reinigungs- oder Pflegemitteln durch den Benutzer, die nicht der Gebrauchsanweisung entsprechen;

c. Unzureichende Lagerung und Transport des Produkts durch den Benutzer;
d. Unerlaubte Änderungen und/oder Umbauten am Produkt durch den Nutzer, die nicht mit dem Garantiegeber vereinbart wurden;
e. Die Verwendung von Verbrauchsmaterialien, die nicht mit der Bedienungsanleitung übereinstimmen, durch den Benutzer in dem Produkt.
5. Der Benutzer, der kein Verbraucher im Sinne des Gesetzes vom 23. April 1964 ist. Zivilgesetzbuches ist, verliert die Garantie für das Produkt, in dem:
- Seriennummern, Datumsangaben und Typenschilder vom Benutzer entfernt, verändert oder beschädigt worden sind;
- die Plomben vom Benutzer beschädigt wurden oder Anzeichen von Manipulationen durch den Benutzer aufweisen.
6. Achtung: Der Benutzer muss die mit dem täglichen Betrieb des Produkts verbundenen Tätigkeiten, die sich u.a. aus der Gebrauchsanweisung ergeben, selbst und auf eigene Kosten durchführen.

IV. Beschwerdeverfahren

1. Sollte sich herausstellen, dass das Produkt nicht ordnungsgemäß funktioniert, vergewissern Sie sich bitte, dass alle Schritte, die insbesondere in der Bedienungsanleitung angegeben sind, korrekt ausgeführt wurden, bevor Sie eine Reklamation einreichen.
2. Es wird empfohlen, eine Reklamation unverzüglich, vorzugsweise innerhalb von 7 Tagen nach Feststellung eines Mangels am Produkt, vorzubringen. Der Benutzer, der kein Verbraucher im Sinne des Gesetzes vom 23. April 1964 ist. Zivilgesetzbuches ist, verliert die Rechte aus dieser Garantie, wenn eine Reklamation nicht innerhalb von 7 Tagen erfolgt.
3. Eine Reklamation kann u.a. beim Kauf des Produkts, beim Garantieservice oder schriftlich an die folgende Adresse erfolgen: Dedra Exim Sp. z o.o., ul. 3 Maja 8, 05-800 Pruszków.
4. Der Nutzer kann eine Beschwerde mit dem auf der Website www.dedra.pl verfügbaren Formular einreichen. ("Formular für Gewährleistungsansprüche").
5. Die Adressen des Garantieservices für die einzelnen Länder finden Sie unter www.dedra.pl. Wenn es für ein bestimmtes Land keinen Garantieservice gibt, wird empfohlen, Garantieansprüche an folgende Adresse zu richten: Dedra Exim Sp. z o.o. ul. 3 Maja 8, 05-800 Pruszków (Polen).
6. Im Hinblick auf die Sicherheit des Benutzers ist die Verwendung eines mangelhaften Produkts verboten.
7. Achtung: Die Verwendung eines defekten Produkts ist gefährlich für die Gesundheit und das Leben des Benutzers.
8. Die Erfüllung der Garantieverpflichtungen erfolgt innerhalb von 14 Werktagen, gerechnet ab dem Datum der Lieferung des reklamierten Produkts durch den Nutzer.
9. Es wird empfohlen, das mangelhafte Produkt zu reinigen, bevor es zur Reklamation eingereicht wird. Es wird empfohlen, das zu reklamierende Produkt sorgfältig vor Transportschäden zu schützen (es wird empfohlen, das zu reklamierende Produkt in der Originalverpackung zu liefern).
10. Die Gewährleistungsfrist verlängert sich um die Zeit, in der der Nutzer das von der Gewährleistung erfasste Produkt aufgrund eines Mangels nicht nutzen konnte. Durch die Garantie werden die Rechte des Nutzers im Rahmen der Gewährleistungsvorschriften für Mängel an den verkauften Waren nicht ausgeschlossen, eingeschränkt oder ausgesetzt.
Gemäß Artikel 13 Absatz 1 und 2 der Verordnung (EU) 2016/679 des Europäischen Parlaments und des Rates vom 27. April 2016 zum Schutz natürlicher Personen bei der Verarbeitung personenbezogener Daten, zum freien Datenverkehr und zur Aufhebung der Richtlinie 95/46/EG (im Folgenden: „RODO“) informieren wir Sie
1. Der Verwalter Ihrer im Formular angegebenen personenbezogenen Daten ist DEDRA-EXIM sp. z o.o. mit Sitz in Pruszków , ul. 3 Maja 8, 05-800 Pruszków (im Folgenden: „Verwalter“).
2. Ihre Daten werden ausschließlich zum Zweck der Durchführung des Garantieverfahrens für das Gerät gemäß Artikel 6 Absatz 1 Buchstabe b der Allgemeinen Datenschutzverordnung (im Folgenden: GDPR") verarbeitet. Die Bereitstellung der Daten ist freiwillig, aber für die Durchführung des Garantieverfahrens erforderlich.
3. Ihre Daten werden für die Dauer der Prüfung der Durchführung des Garantieverfahrens und für Archivierungszwecke im Falle der Notwendigkeit der Abwehr möglicher Ansprüche gegen den Verwalter nicht länger als bis zu deren Verjährung verarbeitet.
4. Ihre Daten dürfen nur an Stellen weitergegeben werden, die Daten im Auftrag des Verwalters auf der Grundlage einer schriftlichen Vereinbarung über die Beauftragung mit der Verarbeitung personenbezogener Daten verarbeiten und die u.a. technische Dienstleistungen, Hosting oder Website-Wartung, IT-Dienstleistungen und Kurierdienste anbieten. Die Dienstleister des Verwalters sind verpflichtet, die Datensicherheit zu gewährleisten und die Anforderungen des geltenden Rechts in Bezug auf den Schutz personenbezogener Daten zu erfüllen, und dürfen die anvertrauten personenbezogenen Daten nicht für andere als die im Vertrag mit dem Verwalter genannten Zwecke verwenden.
5. Ihre Daten werden nicht automatisiert verarbeitet, einschließlich Profiling, und werden nicht an ein Drittland/eine internationale Organisation übermittelt.
6. Sie haben jederzeit das Recht auf Auskunft über den Inhalt Ihrer Daten sowie das Recht auf Berichtigung, Löschung, Einschränkung der Verarbeitung, das Recht auf Datenübertragbarkeit und das Recht auf Widerspruch.
7. Für alle Fragen im Zusammenhang mit der Verarbeitung Ihrer personenbezogenen Daten durch den für die Verarbeitung Verantwortlichen können Sie sich an die folgende E-Mail-Adresse wenden: daneosobowe@dedra.pl;
8. Sie haben das Recht, eine Beschwerde bei der Datenschutzbehörde einzureichen;

FR Sommaire

1. Photos et schémas
2. Description de l’appareil
3. Utilisation prévue de l'appareil
4. Restrictions de l'appareil
5. Caractéristiques techniques
6. Préparation au travail
7. Mise en marche de lappareil
8. Utilisation de l'appareil
9. Opérations d’entretien courant
10. Pièces de rechanges et accessoires
11. Dépannage autonome
12. Composition de l’appareil
13. Information pour les utilisateurs concernant l'élimination des équipements électriques et électroniques
14. Carte de garantie

La déclaration de conformité est disponible au siège de Dedra-Exim Sp. z o.o. Les conditions générales de sécurité ont été jointes au mode d'emploi sous forme de brochure séparée.

ATTENTION. Lire tous les avertissements signalés par le symbole et toutes les instructions.

Le non-respect des avertissements et des instructions de sécurité ci-dessous peut entraîner une électrocution, un incendie ou des blessures graves.

ATTENTION L'appareil de la gamme SAS+ALL a été conçu pour fonctionner uniquement avec les chargeurs et les batteries de la gamme SAS+ALL.

La batterie Li-Ion et le chargeur ne sont pas inclus dans l'équipement acheté et doivent être acquis séparément. L'utilisation de batteries et de chargeurs autres que ceux dédiés à l'appareil est interdite.
Conserver tous les avertissements et toutes les instructions pour une utilisation ultérieure.

2. Description de l'appareil

Fig. A : 1. Verrouillage du mode de fonctionnement ; 2. Sources des faisceaux laser ; 3. Bouton V du faisceau vertical ; 4. Bouton H du faisceau horizontal ; 5. Diode de désactivation des faisceaux ; 6. Bouton de l'interrupteur du mode de fonctionnement avec détecteur ; 7. Diode du mode de fonctionnement avec détecteur ; Fig. B : 8. Logement de la batterie ;

3. Utilisation prevue de l’appareil

L'appareil DED6910 sert à déterminer des lignes horizontales et verticales à l'intérieur comme à l'extérieur. Le niveau laser possède un système qui ajuste automatiquement les faisceaux laser afin de déterminer précisément le niveau et la verticale.
L'utilisation de l'appareil est autorisée pour les travaux de rénovation et de construction, les ateliers de réparation, les travaux de bricolage, à condition de respecter les conditions d'utilisation et les conditions de travail autorisées, contenues dans le mode d'emploi.

4. Restrictions d'utilisation

L'appareil ne peut être utilisé que conformément aux "Conditions de travail autorisées" indiquées ci-dessous.
Toute modification non autorisée de la structure mécanique et électrique, toute modification, toute opération d'entretien non décrite dans le mode d'emploi sera considérée comme illégale et entraînera la perte immédiate des droits de garantie, et la déclaration de conformité perdra sa validité.
Une utilisation non conforme à la destination ou non conforme au mode d'emploi entraînera la perte immédiate des droits de garantie.

ATTENTION Ne pas diriger le faisceau laser vers des personnes ou des animaux. Ne pas regarder dans le faisceau laser.

ATTENTION L'utilisation de commandes, de réglages ou l'exécution de procédures autres que celles décrites dans le mode d'emploi peuvent entraîner une exposition à un rayonnement dangereux.

Conditions de travail autorisées
Température de fonctionnement -10 ÷ 50 [°C]

5. Caractéristiques techniques

Modèle	DED6910
Alimentation [V]	18
Puissance [W]	
Classe du faisceau laser	II
Puissance du faisceau laser [mW]	0,8
Longueur d'onde [nm]	520
Couleur du faisceau laser	zielony
Précision [mm/m]	3/10
Précision de nivellement [°]	4
Portée [m]	30
Portée avec détecteur [m]	50
Modes de fonctionnement	2x poziom, pion, krzyżowy, 3D
Autonomie max. [h]	~12
Température de fonctionnement [°C]	-10 ÷ 50
Fixation du trépied ["]	¼
Indice de protection	IP54
Masse [kg]	0,68

6. Préparation au travail

ATTENTION **Toutes les opérations doivent être effectuées avec la fiche retirée de la prise de courant.**

ATTENTION **L'appareil fait partie de la gamme SAS+ALL, par conséquent, pour l'utiliser, il est nécessaire de compléter un ensemble comprenant l'appareil, une batterie et un chargeur. L'utilisation d'autres batteries et chargeurs est interdite.**

Installation et chargement de la batterie

L'appareil DED6910 est alimenté par une batterie de 18 V. Insérer la batterie chargée dans le guide du logement de la batterie à l'arrière de l'appareil (fig. B.8) jusqu'à ce que le loquet de fixation s'enclenche. L'appareil est prêt à fonctionner.

ATTENTION **L'appareil est adapté à la batterie DED7032 18 V 2 Ah de la gamme SAS+ALL. L'utilisation d'autres types de batteries est interdite.**

7. Mise en marche de l'appareil

ATTENTION **Avant de mettre l'appareil en marche, il est impératif d'effectuer les opérations décrites au chapitre "Préparation au travail".**

Pour allumer l'appareil, faire glisser le verrouillage du mode de fonctionnement sur la position de cadenas ouvert (fig. A.1). Cela allumera l'appareil et affichera les faisceaux laser. Pour éteindre le niveau laser, faire glisser le verrouillage du mode de fonctionnement sur la position de cadenas fermé (fig. A.1).

8. Utilisation de l'appareil

ATTENTION **Si la batterie chauffe au-dessus de 40°C, il faut interrompre le travail et attendre qu'elle refroidisse.**

Une surchauffe excessive de la batterie peut entraîner une panne.
L'appareil DED6910 possède plusieurs modes de fonctionnement :
– Émission d'un plan laser horizontal et de deux plans laser verticaux,
– Émission d'un plan laser horizontal et d'un plan laser vertical (croix),
– Émission d'un plan laser horizontal,
– Émission d'un plan laser vertical,
– Émission de deux plans laser verticaux.
Après la mise en marche, l'appareil démarre à chaque fois en mode d'émission d'un plan laser horizontal avec nivellement automatique des erreurs de réglage. Pour activer/désactiver la ligne verticale, appuyer une ou plusieurs fois sur le bouton V (fig. A.3). Pour activer/désactiver la ligne horizontale, appuyer sur le bouton H (fig. A.4).
Si l'affichage des faisceaux laser horizontaux et verticaux est désactivé (niveau laser allumé), l'appareil indique l'état d'allumage en clignotant la diode située près du pictogramme de cadenas fermé (fig. A.5).

Fonctionnement en mode de nivellement automatique des erreurs de réglage

L'appareil dispose d'un mode de nivellement automatique des erreurs de réglage jusqu'à 4°. Pour activer le mode de nivellement automatique, placer le niveau laser sur une surface plane et régulière, puis faire glisser le verrouillage du mode de fonctionnement (fig. A.1) sur la position de cadenas ouvert. L'auto-nivellement est terminé lorsque les lignes cessent de bouger.
Si l'auto-nivellement est impossible (par exemple, si les inégalités du sol sont supérieures à 4°) et que le faisceau laser clignote rapidement, il faut placer l'appareil sur une surface plane.

Mode de verrouillage du mécanisme de nivellement / Détermination des pentes

S'il est nécessaire de verrouiller le mécanisme de nivellement, faire glisser le verrouillage du mode de fonctionnement (fig. A.1) sur la position de cadenas fermé. Cela éteindra l'appareil et immobilisera le pendule du mécanisme dans une position sûre.
Pour activer le mode de détermination des pentes, appuyer et maintenir enfoncé le bouton d'activation du mode de fonctionnement avec détecteur (fig. A.6). Le niveau laser émettra un faisceau horizontal, et l'activation du mode sera signalée par un clignotement du faisceau toutes les 5 secondes et l'allumage d'une diode rouge près du pictogramme de cadenas. Pour activer les faisceaux verticaux, appuyer une ou plusieurs fois sur le bouton V (fig. A.3).
Pour éteindre le niveau laser en mode de détermination des pentes, maintenir enfoncé le bouton d'activation du mode de fonctionnement avec détecteur pendant 3 secondes.

Fonctionnement avec un détecteur

L'appareil DED6910 est conçu pour fonctionner avec un détecteur externe. En mode de fonctionnement dédié aux détecteurs, le faisceau laser clignote à haute fréquence, mais il est moins visible à l'œil nu. Pour activer le mode de fonctionnement avec détecteur, appuyer sur le bouton d'activation du mode de fonctionnement avec détecteur (fig. A.6). La diode du mode de fonctionnement avec détecteur s'allumera (fig. A.7). Pour désactiver le mode de fonctionnement avec détecteur, appuyer sur le bouton d'activation du mode de fonctionnement avec détecteur.

Fonctionnement avec des lunettes et une cible

ATTENTION **Les lunettes ne sont pas des lunettes de protection et ne doivent pas être utilisées comme telles. Les lunettes ne protègent pas contre le rayonnement laser. Les lunettes rendent la reconnaissance des couleurs plus difficile et ne protègent pas contre le rayonnement UV.**

Les lunettes, en filtrant la lumière ambiante, améliorent considérablement la visibilité des lignes laser vertes. Il est recommandé d'utiliser des lunettes lorsque la visibilité des lignes est difficile.
La cible améliore considérablement la visibilité du faisceau. La cible est composée d'une zone réfléchissante au centre et d'une zone transparente à l'extérieur. La zone réfléchissante a pour but d'améliorer la visibilité, tandis que la partie transparente permet au faisceau de traverser vers la surface projetée.

9. Opérations d'entretien courant

ATTENTION **Toutes les opérations d'entretien doivent être effectuées avec l'appareil débranché de la source d'alimentation.**

Service/Entretien de la batterie

Éviter de charger la batterie immédiatement après une utilisation intensive. En raison du phénomène d'autodécharge, il ne faut pas stocker la batterie complètement déchargée, car elle pourrait alors se décharger en dessous du niveau critique et subir des dommages permanents.
Akumulator Une batterie inutilisée doit donc être stockée partiellement chargée (environ 40%). Recharger la batterie avant qu'elle ne soit complètement déchargée. Stocker les batteries à des températures comprises entre 10 et 30°C. Stockée à basse température, elle perdra plus rapidement sa capacité.
Le chargement de la batterie est décrit dans le manuel de la batterie et du chargeur de la gamme SAS+ALL.

ATTENTION **Le lieu de stockage de l'appareil doit être inaccessible aux enfants.**

Mode de démontage de la batterie

Pour retirer la batterie, appuyer sur le bouton de déverrouillage situé à l'avant de la batterie. Faire glisser la batterie hors de son logement. Pour installer la batterie, insérer la batterie dans le logement, puis appuyer jusqu'à ce que le loquet de fixation s'enclenche.

Fixation à l'aide du support / trépied

Un support magnétique universel avec filetage 1/4" est inclus avec le niveau laser. Le support est doté d'aimants puissants permettant de fixer le niveau laser sur des surfaces verticales de tuyaux ou d'autres matériaux magnétiques.
Pour fixer le niveau laser sur le support ou le trépied, visser la vis de fixation dans le filetage 1/4" situé dans la partie inférieure de l'appareil. Il faut veiller à corriger préalablement le réglage du support / trépied afin que l'inclinaison du niveau laser soit inférieure à 4°.
Le niveau laser possède un filetage supplémentaire de 3/8" pour le montage sur des trépieds dotés de ce type de filetage.

Transport / Stockage

Pour transporter l'appareil, il faut à chaque fois faire glisser le verrouillage du mode de fonctionnement (fig. A.1) sur la position de cadenas fermé. Cela immobilisera le pendule du mécanisme dans une position sûre. Il est recommandé de stocker l'appareil avec les batteries retirées.
L'appareil doit être stocké dans son étui d'origine, à l'abri de l'humidité, à une température comprise entre -20°C et 70°C.

Nettoyage et entretien

Après chaque utilisation, vérifier l'état de l'appareil. Nettoyer avec un chiffon doux et humide. Ne pas utiliser de détergents ni de solvants.

10. Pièces de rechange et accessoires

Accessoires disponibles à la vente :

- Trépieds: MC0910, MC0911, MC0915
- Détecteur de faisceau laser : MC0919

Pour acheter des pièces de rechange et des accessoires, veuillez contacter le Service Après-Vente Dedra Exim. Les coordonnées se trouvent à la première page du mode d'emploi.
Lors de la commande de pièces de rechange, veuillez indiquer le numéro de lot figurant sur la plaque signalétique ainsi que le numéro de la pièce sur le schéma d'assemblage.
Pendant la période de garantie, les réparations sont effectuées conformément aux conditions indiquées dans la carte de garantie. Veuillez remettre le produit défectueux pour réparation au lieu d'achat (le vendeur est tenu d'accepter le produit défectueux), l'envoyer au service central Dedra Exim ou l'envoyer au service le plus proche de votre domicile (liste des services sur le site www.dedra.pl). Veuillez joindre la carte de garantie dûment remplie. Après la période de garantie, les réparations sont effectuées par le service central. Le produit endommagé doit être envoyé au service (les frais d'expédition sont à la charge de l'utilisateur).

11. Dépannage autonome

ATTENTION **Avant de procéder au dépannage, débrancher l'appareil de l'alimentation.**

Problème	Cause	Solution
Le niveau laser ne fonctionne pas	Batterie mal connectée	Fixer correctement la batterie
	Batterie déchargée	Charger la batterie
	Diodes laser endommagées	Confier au service
	Interrupteur endommagé	Confier au service
Les faisceaux clignotent	Inclinaison supérieure à 4°	Placer sur une surface plane et régulière

12. Composition du l'appareil

1. Laser multi lignes, 2. Support rotatif magnétique, modèle PV3, 3. Lunettes filtrantes, 4. Cible verte, 5. Mallette.

13. Information pour les utilisateurs concernant l'élimination des appareils électriques et électroniques (concerne les ménages)

Le symbole représenté sur les produits ou leur documentation jointe indique que les appareils électriques ou électroniques hors d'usage ne doivent pas être jetés avec les ordures ménagères. La procédure correcte en cas de nécessité


d'élimination, de réutilisation ou de récupération des composants consiste à remettre l'appareil à un point de collecte spécialisé, où il sera accepté gratuitement. Les informations sur l'emplacement des points de collecte des équipements usagés sont fournies par les autorités locales, par exemple sur leurs sites web.
Une élimination correcte de l'appareil permet de préserver des ressources précieuses et d'éviter les effets négatifs sur la santé et l'environnement résultant de la possible présence dans l'équipement de substances, de mélanges et de composants dangereux.
Une élimination incorrecte des déchets est passible de sanctions prévues par les réglementations locales en vigueur.
Utilisateurs dans les pays de l'Union européenne : En cas de nécessité de se débarrasser d'appareils électriques ou électroniques, veuillez contacter le point de vente ou le fournisseur le plus proche, qui vous fourniront des informations supplémentaires.
Élimination des déchets dans les pays hors de l'Union européenne : Ce symbole ne concerne que les pays de l'Union européenne. En cas de besoin de se débarrasser de ce produit, veuillez contacter les autorités locales ou votre revendeur pour obtenir des informations sur la procédure correcte à suivre.

Carte de garantie

Laser multiligne
(nom du produit)

Numéro de catalogue : DED6910 Numéro de lot : .....

(ci-après dénommé le Produit)

Date d'achat du Produit : .....

Cachet du vendeur

Date et signature du vendeur : .....

Déclaration de l'Utilisateur :

Je confirme avoir été informé des conditions de garantie ainsi que des conséquences du non-respect des directives contenues dans le mode d'emploi et la carte de garantie. Les conditions de la présente garantie me sont connues, ce que je confirme par ma signature :

....
Date et lieu Signature de l'Utilisateur

I. Responsabilité pour le Produit

1. Le garant est Dedra Exim Sp. z o.o., dont le siège social est à Pruszków, adresse : ul. 3 Maja 8, 05-800 Pruszków, Pologne, KRS 0000062517, Tribunal de district de la ville de Varsovie à Varsovie, XIVe division commerciale du Registre national des tribunaux, NIP 527-020-49-33, capital social : 100 980,00 PLN.
2. Conformément aux conditions spécifiées dans la présente carte de garantie, le Garant accorde une garantie sur le Produit provenant de la distribution du Garant.
3. La responsabilité au titre de la garantie ne couvre que les défauts résultant de causes inhérentes au Produit au moment de sa livraison à l'Utilisateur.
4. Au titre de la garantie, l'Utilisateur a droit à la réparation gratuite du Produit, à condition que le défaut soit apparu pendant la période de garantie. Le mode de réparation du Produit (méthode d'exécution de la réparation) dépend de la décision du Garant. Si le Garant constate l'impossibilité de réparer, il se réserve le droit de remplacer l'élément défectueux ou l'ensemble du Produit par un produit exempt de défaut, de réduire le prix du Produit ou de résilier le contrat.
5. En ce qui concerne l'Utilisateur qui n'est pas un consommateur au sens de la loi du 23 avril 1964, Code civil, la responsabilité du Garant en matière de dommages résultant de la présente garantie et/ou en relation avec sa conclusion et son exécution, quel que soit le fondement juridique, est limitée au maximum à la valeur du Produit défectueux.

II. Période de garantie

Éléments du Produit	Durée de la protection de garantie
DED6910	24 mois à compter de la date d'achat du produit indiquée sur la présente carte de garantie.
support magnétique rotatif, lunettes filtrantes, cible verte, mallette	Éléments non couverts par la garantie

III. Conditions d'application de la garantie

1. Présentation par l'Utilisateur de la carte de garantie du Produit dûment remplie et justification par l'Utilisateur des circonstances d'achat du Produit, par exemple en présentant un ticket de caisse, une facture, etc. Afin de faciliter le traitement de la réclamation, il est recommandé à l'Utilisateur de joindre au Produit réclamé tous les éléments spécifiés dans la rubrique « Composition de l'appareil » contenue dans le mode d'emploi.
2. Respect par l'Utilisateur des recommandations contenues dans le mode d'emploi et la carte de garantie.
3. La garantie ne couvre que le territoire de la République de Pologne et de l'UE.
4. La garantie ne couvre pas les défauts du Produit résultant notamment de :
a. Non-respect par l'Utilisateur des conditions spécifiées dans le mode d'emploi, notamment en matière d'utilisation, d'entretien et de nettoyage corrects ;
b. Utilisation par l'Utilisateur de produits de nettoyage ou d'entretien non conformes au mode d'emploi ;
c. Stockage et transport inappropriés du Produit par l'Utilisateur ;
d. Modifications et/ou transformations non autorisées du Produit par l'Utilisateur, qui n'ont pas été convenues avec le Garant ;
e. Utilisation par l'Utilisateur dans le Produit de consommables non conformes au mode d'emploi.
5. L'Utilisateur qui n'est pas un consommateur au sens de la loi du 23 avril 1964, Code civil, perd la garantie sur le Produit dans lequel :
- les numéros de série, les indications de date et les plaques signalétiques ont été supprimés, modifiés ou endommagés par l'Utilisateur ;
- les scellés ont été endommagés par l'Utilisateur ou portent des traces de manipulation de l'Utilisateur.
6. Attention ! Les opérations liées à l'entretien quotidien du Produit, résultant notamment du mode d'emploi, sont effectuées par l'Utilisateur à ses propres frais.

IV. Procédure de réclamation

1. En cas de constatation d'un fonctionnement incorrect du Produit, avant de soumettre une réclamation, il convient de s'assurer que toutes les opérations spécifiées notamment dans le mode d'emploi ont été effectuées correctement.
2. Il est recommandé de soumettre la réclamation immédiatement, de préférence dans les 7 jours suivant la date de constatation du défaut du Produit. L'Utilisateur qui n'est pas un consommateur au sens de la loi du 23 avril 1964, Code civil, perd ses droits découlant de la présente garantie en cas de non-soumission de la réclamation dans un délai de 7 jours.
3. La réclamation peut être soumise notamment au point d'achat du Produit, au service de garantie ou par écrit à l'adresse suivante : Dedra Exim Sp. z o.o., ul. 3 Maja 8, 05-800 Pruszków, Pologne.
4. L'Utilisateur peut soumettre une réclamation en utilisant le formulaire disponible sur le site web www.dedra.pl (« Formulaire de réclamation au titre de la garantie »).
5. Les adresses des services de garantie pour les différents pays sont disponibles sur le site www.dedra.pl. En l'absence de service de garantie pour un pays donné, il est recommandé d'adresser les réclamations au titre de la garantie à l'adresse suivante : Dedra Exim Sp. z o.o. ul. 3 Maja 8, 05-800 Pruszków (Pologne).
6. A l'égard de la sécurité de l'Utilisateur, l'utilisation d'un Produit défectueux est interdite.
7. Attention ! L'utilisation d'un Produit défectueux est dangereuse pour la santé et la vie de l'Utilisateur.
8. L'exécution des obligations découlant de la garantie aura lieu dans un délai de 14 jours ouvrables à compter de la date de livraison du Produit réclamé par l'Utilisateur.
9. Avant de livrer le Produit défectueux pour réclamation, il est recommandé de le nettoyer. Il est recommandé de protéger soigneusement le Produit réclamé contre les dommages pendant le transport (il est recommandé de livrer le Produit réclamé dans son emballage d'origine).
10. La période de garantie est prolongée de la durée pendant laquelle l'Utilisateur n'a pas pu utiliser le Produit en raison d'un défaut couvert par la garantie.
La garantie n'exclut, ne limite ni ne suspend les droits de l'Utilisateur découlant des dispositions relatives à la garantie légale contre les défauts de la chose vendue.

Conformément à l'article 13, paragraphes 1 et 2, du règlement (UE) 2016/679 du Parlement européen et du Conseil du 27 avril 2016 relatif à la protection des personnes physiques à l'égard du traitement des données à caractère personnel et à la libre circulation de ces données, et abrogeant la directive 95/46/CE (ci-après « RGPD »), nous vous informons de ce qui suit :
1. Le responsable du traitement de vos données personnelles fournies dans le formulaire est DEDRA-EXIM sp. z o.o., dont le siège social est situé à Pruszków, ul. 3 Maja 8, 05-800 Pruszków, Pologne (ci-après le « Responsable du traitement »).
2. Vos données seront traitées exclusivement aux fins de la procédure de garantie de l'appareil conformément à l'article 6, paragraphe 1, point b), du règlement général sur la protection des données (ci-après « RGPD »). La fourniture des données est volontaire, mais nécessaire au déroulement de la procédure de garantie.
3. Vos données seront traitées pendant la durée d'examen et de traitement de la procédure de garantie, ainsi qu'à des fins d'archivage en cas de nécessité de défense contre d'éventuelles réclamations à l'encontre du Responsable du traitement, et ce, pas plus longtemps que le délai de prescription de ces réclamations.
4. Vos données pourront être divulguées exclusivement aux sous-traitants traitant les données pour le compte du responsable du traitement sur la base d'un contrat écrit de sous-traitance de données à caractère personnel, fournissant notamment des services de maintenance technique, d'hébergement ou de gestion de site web, de support informatique ou de transport. Les fournisseurs du Responsable du traitement sont tenus d'assurer la sécurité des données et de respecter les exigences de la législation applicable en matière de protection des données à caractère personnel, et ne peuvent pas utiliser les données à caractère personnel qui leur sont confiées à d'autres fins que celles spécifiées dans le contrat conclu avec le Responsable du traitement.
5. Vos données ne feront pas l'objet d'une prise de décision automatisée, y compris le profilage, et ne seront pas transférées vers un pays tiers ou une organisation internationale.
6. Vous disposez d'un droit d'accès à vos données, ainsi que d'un droit de rectification, d'effacement, de limitation du traitement, d'un droit à la portabilité des données et d'un droit d'opposition, à tout moment.
7. Pour toute question relative au traitement de vos données personnelles par le Responsable du traitement, vous pouvez le contacter à l'adresse e-mail suivante : daneosobowe@dedra.pl ;
8. Vous avez le droit d'introduire une réclamation auprès de l'autorité de contrôle compétente en matière de protection des données à caractère personnel;

PL BEZPIECZEŃSTWO PRACY / EN WORK SAFETY / CZ BEZPEČNOST PRÁCE / SK BEZPEČNOSŤ PRI PRÁCI / LT DARBO SAUGA / LV DARBA DROŠĪBA / HU MUNKABIZTONSÁG / RO MĂSURI DE SECURITATE / SI VARNOST PRI DELU / HR SIGURNOST NA RADU / BG БЕЗОПАСНОСТ ПРИ РАБОТА / UA БЕЗПЕКА НА РОБОТІ / DE SICHERHEIT AM ARBEITSPLATZ / FR SÉCURITÉ AU TRAVAIL



PL Należy przeczytać uważnie wszystkie instrukcje bezpieczeństwa i instrukcje obsługi. / EN Please read all safety instructions and operating instructions carefully. / CZ Podrobně přečtěte všechny bezpečnostní pokyny a návody k obsluze. / SK Dôkladne sa oboznámte s bezpečnostnou a s užívateľskou príručkou. / LT Reikia įdėmiai perskaityti visas saugumo instrukcijas ir aptarnavimo instrukcijas. / LV Rūpīgi salasīt visu drošības un lietošanas instrukciju. / HU Figyelmesen olvassa el a biztonsági útmutatót és a használati útmutatót. / RO Citiți cu atenție toate instrucțiunile de siguranță și instrucțiunile din Manualul de utilizare. / SI Pozorno preberite vsa varnostna navodila in navodila za uporabo. / HR Pažljivo pročitajte sve upute za sigurnost i rad. / BG Прочетете внимателно всички инструкции за безопасност и инструкции за работа. / UA Уважно прочитайте всі інструкції з техніки безпеки та інструкції з експлуатації. / DE Lesen Sie alle Sicherheitshinweise und Bedienungsanleitungen sorgfältig durch. / PL Veuillez lire attentivement toutes les consignes de sécurité et les instructions d'utilisation.

PL

OSTRZEŻENIE. **Przeczytać wszystkie ostrzeżenia oznaczone symbolem i wszystkie instrukcje.**
Nieprzestrzeganie podanych niżej ostrzeżeń i wskazówek dotyczących bezpieczeństwa może być przyczyną porażenia prądem elektrycznym, pożaru lub poważnych obrażeń.
Zachować wszystkie ostrzeżenia i instrukcje do przyszłego użytku.
Pojęcie „elektronarzędzie" używane w ostrzeżeniach dotyczy elektronarzędzia sieciowego (przewodowego) lub akumulatorowego (bezprzewodowego).

1. Ogólne przepisy bezpieczeństwa - Bezpieczeństwo w miejscu pracy

a) **W miejscu pracy utrzymywać porządeki dobre oświetlenie.** *Nieporządek i złe oświetlenie przyczyniają się do wypadków.*

b) **Nie używać elektronarzędzia w środowiskach wybuchowych, tworzonych przez łatwopalne ciecze, gazy lub pyły.** *Elektronarzędzia wytwarzają iskry, które mogą zapalić pył lub opary.*

c) **Trzymać dzieci i osoby postronne z dala od miejsc, w których pracuje się elektronarzędziem.** *Rozproszenie uwagi może spowodować utratę kontroli nad elektronarzędziem.*

2. Ogólne przepisy bezpieczeństwa - Bezpieczeństwo elektryczne

a) **Wtyczka musi być dopasowana do gniazda zasilającego. Nigdy w żaden sposób nie przerabiać wtyczki. Nie używać żadnych łączy pośrednich w przypadku używania elektronarzędzi posiadających przewód z żyłą uziemienia ochronnego.** *Brak przeróbek we wtyczkach i gniazdach zmniejsza ryzyko porażenia prądem elektrycznym.*

b) **Unikać dotykania powierzchni uziemionych takich jak rury, ogrzewacze, grzejniki centralnego ogrzewania i chłodziarki.** *W przypadku dotknięcia części uziemionych, wzrasta ryzyko porażenia prądem elektrycznym.*

c) **Nie wystawiać urządzenia na działanie deszczu i wilgoci**. *Przedostanie się wody do elektronarzędzia zwiększa ryzyko porażenia prądem.*

d) **Nie nadwyrężać przewodów przyłączeniowych. Nigdy nie używać przewodu do przenoszenia, ciągnięcia lub wyciągania wtyczki z kontaktu. Przewód zasilający chronić przed działaniem wysokich temperatur, oleju, ostrych krawędzi lub ruchomych części elektronarzędzia.** *Uszkodzony bądź poplątany przewód zwiększa ryzyko porażenia prądem elektrycznym.*

e) **Pracując elektronarzędziem na zewnątrz, używać wyłącznie przedłużaczy przeznaczonych do pracy na zewnątrz pomieszczeń.** *Zastosowanie odpowiedniego przedłużacza zmniejsza ryzyko porażenia prądem elektrycznym.*

f) **Jeżeli elektronarzędzie pracuje w wilgotnej atmosferze, używać zabezpieczenia różnicowoprądowego (RCD).** *Zabezpieczenie różnicowoprądowe zmniejsza ryzyko porażenia prądem elektrycznym.*

3. Ogólne przepisy bezpieczeństwa - Bezpieczeństwo osób

a) **Podczas pracy elektronarzędziem zachować czujność, każdą czynność wykonywać uważnie i z rozwagą. Nie używać elektronarzędzia, gdy jest się zmęczonym lub pod wpływem leków, alkoholu lub narkotyków.** *Moment nieuwagi w trakcie pracy elektronarzędziem może być przyczyną powstania poważnych obrażeń.*

b) **Stosować środki ochrony indywidualnej. Zawsze używać okularów ochronnych.** *Środki ochrony indywidualnej, takie jak maska przeciwpyłowa, antypoślizgowe obuwie ochronne, kask czy środki ochrony słuchu, użyte odpowiednio do panujących warunków, zmniejszają ryzyko odniesienia obrażeń.*

c) **Unikać niezamierzonego uruchomienia elektronarzędzia. Upewnić się, że wyłącznik jest w pozycji „wyłączony" przed włożeniem wtyczki do gniazdka lub umieszczeniem akumulatora bądź baterii w gnieździe, przed podnoszeniem lub przenoszeniem elektronarzędzia.** *Przenoszenie elektronarzędzia, gdy palec znajduje się na włączniku grozi niekontrolowanym włączeniem elektronarzędzia i może być przyczyną wypadku.*

d) **Usunąć wszelkie klucze i inne narzędzia nastawcze przed uruchomieniem elektronarzędzia**. *Pozostawienie klucza lub narzędzia umieszczonego w ruchomych częściach elektronarzędzia może doprowadzić do obrażeń ciała.*

e) **Unikać przyjmowania nienaturalnych pozycji podczas pracy. Cały czas dbać o stabilną pozycję i zachowanie równowagi.** *Gwarantuje to lepsze panowanie nad elektronarzędziem w sytuacjach nieprzewidywalnych.*

f) **Stosować odpowiedni strój roboczy. Nie stosować luźnej odzieży ani biżuterii. Włosy, ubrania i rękawice trzymać z dala od części ruchomych**. *Luźne ubrania, biżuteria lub długie włosy mogą zostać wciągnięte przez części ruchome.*

g) **Jeżeli elektronarzędzie jest przystosowane do pracy z odciągiem urobku, upewnić się, że jest połączony i właściwie używany.** *Stosowanie odciągu urobku znacznie zmniejsza zagrożenie związane z obecnością szkodliwych pyłów.*

h) **Doświadczenie zdobyte przy częstej pracy z elektronarzędziem nie powinno prowadzić do zbyt dużej pewności siebie i ignorowania zasad bezpieczeństwa.** *Beztroska może w ułamku sekundy doprowadzić do poważnych obrażeń.*

4. Ogólne przepisy bezpieczeństwa – Obsługa urządzenia i jego eksploatacja

a) **Nie przeciążać elektronarzędzia. Używać właściwego elektronarzędzia dla danego zastosowania**. *Użytkowanie elektronarzędzia zgodnie z przeznaczeniem podniesie efektywność i bezpieczeństwo wykonywanej pracy.*

b) **Nie używać elektronarzędzia, w którym wyłącznik/włącznik jest uszkodzony**. *Jakiekolwiek elektronarzędzie, które nie może być kontrolowane poprzez włącznik jest niebezpieczne i musi zostać naprawione.*

c) **Wyjąć wtyczkę z gniazdka lub odłączyć akumulator (jeśli jest odłączalny) od elektronarzędzia przed każdorazowym regulowaniem, wymianą akcesoriów lub przechowywaniem.** *Takie środki zapobiegawcze zmniejszają ryzyko niekontrolowanego uruchomienia elektronarzędzia.*

d) **Nieużywane elektronarzędzie przechowywać poza zasięgiem dzieci i nie dopuścić, aby osoby niezaznajomionym z elektronarzędziem lub niniejszą instrukcją używały elektronarzędzia.** *Elektronarzędzia są niebezpieczne w rękach nieprzeszkolonych użytkowników.*

e) **Elektronarzędzie oraz akcesoria muszą być poddawane przeglądom technicznym. Sprawdzać współosiowość i właściwe mocowanie części ruchomych, sprawdzać czy nie pojawiają się pęknięcia albo jakiekolwiek inne czynniki, które mogą mieć wpływ na pracę elektronarzędzia. Jeżeli stwierdzi się uszkodzenia, naprawić elektronarzędzie przed użyciem.** *Przyczyną wielu wypadków jest niewłaściwa konserwacja elektronarzędzia.*

f) **Narzędzia tnące mają być ostre i czyste.** *Odpowiednie utrzymanie ostrych krawędzi narzędzi tnących zmniejsza prawdopodobieństwo zakleszczenia i ułatwia obsługę.*

g) **Elektronarzędzie, wyposażenie, końcówki robocze itp. używać zgodnie z niniejszą instrukcją, biorąc pod uwagę warunki pracy i rodzaj pracy do wykonania**. *Używanie elektronarzędzia w sposób, do jakiego nie jest przeznaczone, może doprowadzić do niebezpiecznych sytuacji.*

h) **Rękojeści i części chwytowe mają być zawsze suche, czyste, bez śladów oleju i smaru.** *Śliskie rękojeści i powierzchnie chwytające nie pozwalają na bezpieczną pracę i kontrolę elektronarzędzia w nieoczekiwanych sytuacjach.*

5. Ogólne przepisy bezpieczeństwa – Serwis

a) **Naprawę elektronarzędzia może wykonywać jedynie wykwalifikowany fachowiec, przy zastosowaniu oryginalnych części.** *Postępowanie takie gwarantuje zachowanie bezpieczeństwa elektronarzędzia.*

6. Ogólne przepisy bezpieczeństwa - Prawidłowa obsługa i eksploatacja narzędzi akumulatorowych

a) Akumulatory ładować wyłącznie ładowarką dedykowaną przez producenta. *Ładowarka przeznaczona do ładowania danego typu akumulatorów może stwarzać ryzyko powstania pożaru w przypadku ładowania innego typu akumulatorów.*

b) Elektronarzędzia używać wyłącznie z akumulatorami specjalnie przeznaczonymi do ich zasilania. *Użycie innych akumulatorów może stwarzać ryzyko obrażeń lub pożaru.*

c) W czasie, gdy akumulator nie jest używany, należy go przechowywać z dala od metalowych przedmiotów takich jak spinacze do papieru, monety, klucze, gwoździe, śruby, lub inne małe elementy metalowe, które mogą zewrzeć styki akumulatora. *Zwarcie styków akumulatora może spowodować oparzenia lub pożar.*

d) W nieodpowiednich warunkach, z akumulatora może wydostawać się ciecz; unikać kontaktu. *Jeżeli przypadkowo nastąpi zetknięcie użytkownika z cieczą, należy miejsca zetknięcia przemyć wodą. W przypadku dostania się cieczy do oczu, dodatkowo skontaktować się z lekarzem. Wydostająca się z akumulatora ciecz może spowodować podrażnienia lub oparzenia.*

e) Nie używać akumulatora ani narzędzia, które jest uszkodzone lub zmodyfikowane. *Uszkodzone lub zmodyfikowane akumulatory mogą działać w sposób nieprzewidywalny, prowadząc do pożaru, wybuchu lub niebezpieczeństwa obrażeń.*

f) Nie wystawiać akumulatora ani narzędzia na działania ognia ani nadmiernej temperatury. *Wystawianie na działanie ognia lub temperatury powyżej 130°C może spowodować eksplozję.*

g) Przestrzegać wszystkich zaleceń zawartych w instrukcji ładowania, nie ładować akumulatora ani narzędzia w temperaturze wykraczającej poza określony w instrukcji zakres. *Ładowanie niewłaściwe lub w temperaturze spoza określonego przedziału może uszkodzić akumulator i zwiększyć niebezpieczeństwo pożaru.*

7. Przepisy bezpieczeństwa dotyczące poziomnic laserowych

a) Urządzenie laserowe użytkuj zgodnie z zaleceniami producenta. *Używanie urządzenia w inny sposób może powodować szkodliwe wystawienie się na promieniowanie lasera.*
b) Nigdy nie patrz bezpośrednio w wiązkę lasera.
c) Nigdy nie kieruj wiązki lasera w kierunku ludzi lub zwierząt.
d) Nigdy nie kieruj wiązki lasera w stronę powierzchni odbijającej światło, gdyż może wówczas dojść do niebezpiecznego odbicia światła w kierunku operatora, osób trzecich lub zwierząt.
e) W przypadku skierowania wiązki lasera na oko, zamknij oczy i usuń głowę z linii lasera.
f) Nie używaj okularów przeznaczonych do pracy z laserem jako okularów ochronnych.
g) Nie wolno przeprowadzać jakichkolwiek modyfikacji lasera mających na celu zwiększenie jego mocy.
h) Urządzenie nie powinno być używane przez dzieci bez nadzoru osoby dorosłej.

CZ

VAROVÁNÍ. Přečtěte si všechna upozornění označená symbolem a všechny pokyny.

Nedodržení níže uvedených upozornění a bezpečnostních pokynů může vést k úrazu elektrickým proudem, požáru nebo vážným zraněním.
Uložte všechna upozornění a pokyny pro pozdější použití.
Pojem "elektrické nářadí" používaný v upozornění se sítovému elektrickému nářadí (kabelovému) nebo akumulátorovému el. nářadí (bezdrátové).

1. Obecná bezpečnostní pravidla - bezpečnost na pracovišti
a) **Na pracovišti udržujte pořádek a dobré osvětlení.** *Nepořádek a špatné osvětlení přispívají k nehodám.*
b) **Nepoužívejte elektrické nářadí ve výbušných prostředích, vytvořených hořlavými kapalinami, plyny nebo prachem.** *Elektrické nástroje vytváří jiskry, které mohou zapálit prach nebo páry.*
c) **Udržujte děti a přihlížející osoby mimo místa, kde je v provozu elektrické nářadí.** *Rozptýlení může způsobit ztrátu kontroly nad elektrickým nářadím.*

2. Obecná bezpečnostní pravidla - Elektrická bezpečnost
a) **Zástrčka musí být zarovnána s napájecí zásuvkou. Nikdy v žádném případě nepředělávejte zástrčku. Nepoužívejte žádný přímé konektory v případě používání elektrického nářadí, které má kabel, jenž je bezpečnostně uzemněn.** *Absence změn v zástrčkách a zásuvkách snižuje riziko poranění elektrickým proudem.*
b) **Vyhýbejte se pohybu takovým uzemněných povrch, jako je potrubí, radiátory centrálního topení.** *Při dotyku uzemněných částí se zvyšuje riziko úrazu elektrickým proudem.*
c) *Nevystavujte přístroj dešti ani vlhkosti. Vniknutí vody do elektrického nářadí zvyšuje riziko úrazu elektrickým proudem.*
d) **Nezatěžujte připojovací kabely. Nikdy nepoužívejte kabel k přenášení, tažení nebo vytažení zástrčky ze zásuvky. Napájecí kabel je chráněn před vysokými teplotami, olejem, ostrými hranami nebo pohyblivými částmi elektrického nářadí.** *Poškozený nebo zapletený kabel zvyšuje riziko úrazu elektrickým proudem.*
e) **Při práci s venkovním elektrickým nářadím používejte pouze prodlužovací kabely určené k práci venku.** *Použití správného prodlužovacího kabelu snižuje riziko úrazu elektrickým proudem.*
f) **Pokud elektrické nářadí pracuje ve vlhké atmosféře, použijte diferenciální ochranu (RCD).** *Diferenciální ochrana snižuje riziko poranění elektrickým proudem.*

3. Obecná bezpečnostní pravidla - Bezpečnost osob
a) **Při provozu elektrického nářadí zachovávejte opatrnost, každou činnost vykonávejte opatrně a s rozvahou. Nepoužívejte elektrické nářadí, když se cítíte unaveni nebo pod vlivem léků, alkoholu nebo drog.** *Moment nepozornosti při práci s elektrickým nářadím může způsobit vážné zranění.*
b) **Používat osobní ochranné pomůcky. Vždy používejte ochranné brýle.** *Osobní ochranné prostředky, jako je maska proti prachu, protiskluzová bezpečnostní obuv, přilba nebo chrániče sluchu, které se používají pro podmínky, snižují riziko zranění.*
c) **Vyhněte se neúmyslnému spuštění elektrického nářadí. Zkontrolujte, zda je spínač v pozici "vypnutý" před vsunutím zástrčky do zásuvky nebo umístěním akumulátoru nebo baterie v zásuvce vůči zvedání nebo přenášení elektrického nářadí.** *Přenášení elektrického nářadí, když se prst nachází na vypínači, hrozí nekontrolovaným spuštěním elektrického nářadí a může být příčinou úrazu.*
d) Před spuštěním elektrického nářadí odstraňte všechny klíče a další konfigurační nástroje. *Ponechání klíče nebo nástroje v pohyblivých částech elektrického nářadí může způsobit zranění.*
e) **Snažte se během práce nepřijímat nepřirozené pozice. Po celou dobu se starejte o stabilní pozici a udržujte rovnováhu.** *To zaručuje lepší ovládání elektrického nářadí v nepředvídatelných situacích.*
f) **Použijte odpovídající pracovní oblečení. Nenoste volné oděvy nebo šperky. Vlasy, oděvy a rukavice držte dále od pohyblivých částí.** *Volné oblečení, šperky nebo dlouhé vlasy se mohou v pohybujících se částech zamotat.*
g) **Pokud je elektrické nářadí vybaveno pro práci odtahem materiálu, ujistěte se, že je připojeno a správně používáno.** *Použití odtahu materiálu výrazně snižuje rizika spojená s přítomností škodlivých částic.*
h) **Zkušenosti získané během časté práce s elektrickým nářadím by neměly vést k příliš velké sebejistotě a ignorování bezpečnostních pravidel.** *Bezstarostnost může vést k vážným zraněním ve zlomku vteřiny.*

4. Obecná bezpečnostní pravidla – Údržba zařízení a jeho provoz
a) **Nepřetěžujte elektrické nářadí. Použijte správné elektrické nářadí pro konkrétní použití**. *Použití elektrického nářadí pro zamýšlený účel zvýší efektivitu a bezpečnost práce, kterou provedete.*
b) Nepoužívejte elektrické nářadí, ve kterém je vypínač/spínač poškozen. *Jakékoliv elektrické nářadí, které nelze ovládat spínačem je nebezpečné a musí být opraveno.*
c) **Vyjměte zástrčku ze zásuvky nebo odpojte baterii (pokud je odnímatelná) od elektrického nářadí před každým seřízením, výměnou příslušenství nebo skladováním.** *Tato opatření snižují riziko nekontrolovaného spuštění elektrického nářadí.*
d) **Nepoužívané elektrické nářadí skladujte mimo dosah dětí a není dovoleno, aby ti, kteří nejsou obeznámeni s elektrickým nářadím nebo s tímto návodem používali elektrické nářadí.** *Elektrická nářadí jsou nebezpečná v rukou neškolených uživatelů.*
e) **Elektrické nářadí a příslušenství musí být podrobeno technickým vyšetřením. Ověřte vychýlení a správné upevnění pohyblivých částí, ověřujte, zda se neobjevují praskliny nebo jakékoli jiné faktory, které mohou mít vliv na provoz elektrického nářadí. Pokud dojde k poškození, opravte elektrické nářadí před použitím.** *Příčinou mnoha nehod je nesprávná údržba elektrického nářadí.*
f) **Řezné nástroje by měly být ostré a čisté.** *Správná péče o ostré hrany řezného nástroje snižuje pravděpodobnost zaseknutí a usnadňuje údržbu.*
g) **Elektrické nářadí, vybavení, provozní koncovky atd. používejte podle pokynů, vzhledem k pracovním podmínkám a druhům prováděné práce.** *Používání elektrického nářadí způsobem, ke kterému nebylo určeno, může vést k nebezpečným situacím.*
h) **Rukojeti a úchytné části mají být vždy suché, čisté, bez stop oleje a maziva.** *Kluzké rukojeti a úchytné povrchy neumožňují bezpečnou práci a kontrolu elektrického nářadí v neočekávaných situacích.*

5. Obecná bezpečnostní pravidla - Servis
a) **Opravy elektrického nářadí může provádět pouze kvalifikovaný odborník s použitím originálních dílů.** *Toto chování zaručuje bezpečnost elektrického nářadí.*

6. Obecná bezpečnostní pravidla - Správná obsluha a provoz akumulátorových nástrojů
a) Nabíjejte baterie pouze nabíječkou věnovanou výrobcem. Nabíječka určená pro daný typ akumulátoru může vytvářet riziko vzniku požáru v případě nabíjení jiného typu akumulátoru.
b) Elektrické nářadí používejte pouze s akumulátory speciálně určenými pro jejich napájení. Použití jiných baterií může způsobit zranění nebo požár.
c) V době, kdy akumulátor není používán, je nutné jej uchovávat v bezpečné vzdálenosti od kovových předmětů, jako jsou papírové spony, mince, klíče, hřebíky, šrouby nebo další malé kovové předměty, které mohou zkratovat kontakty akumulátoru. Zkratování kontaktů baterie může způsobit popáleniny nebo požár.
d) Za nevhodných podmínek může z akumulátoru unikat kapalina; vyhněte se kontaktu. Pokud uživatel náhodně přijde do styku s kapalinou, opláchněte místo kontaktu vodou. V případě, že se tekutina dostane do očí, kontaktujte lékaře. Kapalina vycházející z akumulátoru může způsobit podráždění nebo opaření.
e) Nepoužívejte baterie nebo nástroje, které jsou poškozené nebo modifikované. Poškozené nebo modifikované akumulátory mohou fungovat nepředvídatelným způsobem a vést k požáru, výbuchu nebo nebezpečným poraněním.
f) Nevystavujte akumulátory ani nástroje působení požáru a přehřátí . Vystavení ohni nebo teplotám nad 130°C může způsobit výbuch.
g) Dodržujte všechny pokyny uvedené v návodu k nabíjení, nenabíjejte akumulátor ani nářadí v teplotě překračující rozsah uvedený v návodu. Nesprávné nabíjení nebo nabíjení v teplotě překračující daný rozsah může poškodit akumulátor a zvýšit nebezpečí požáru.

7. Další varování pro laserové vodováhy
a) Používejte laserové zařízení podle pokynů výrobce. *Použití zařízení jinými způsoby může vést k škodlivým účinkům laserového záření.*
b) Nikdy se nedívejte přímo do laserového paprsku.
c) Nikdy nezaměřujte laserový paprsek na lidi nebo zvířata.
d) Nikdy nesměrujte laserový paprsek na reflexní povrch, protože by to mohlo vést k nebezpečnému odrazu světla směrem k operátorovi, třetím osobám nebo zvířatům.
e) Pokud je laserový paprsek zaměřen na oko, zavřete oči a odstraňte hlavu z paprsku laseru.
f) Nepoužívejte brýle určené pro práci s laserem jako ochranné brýle.
g) Neprovádějte žádné úpravy laseru, jejichž cílem je zvýšit jeho výkon.
h) **Zařízení nesmí používat děti bez dozoru dospělých**

SK

UPOZORNENIE. **Prečítajte si všetky upozornenia označené symbolom a všetky pokyny.**

Nedodržanie nasledujúcich bezpečnostných upozornení a bezpečnostných pokynov môže spôsobiť zásah elektrickým prúdom, požiar, alebo vážne poranenie.
Zachovajte všetky upozornenia a návod pre budúce použitie.
Termín „elektronáradie" používaný v upozorneniach sa vzťahuje na sieťové (káblové), alebo bezdrôtové (baterka) elektronáradie.

1. Všeobecné bezpečnostné pokyny - Bezpečnosť na pracovisku
a) **Na pracovisku udržiavajte poriadok a dobré osvetlenie.** *Neporiadok a zlé osvetlenie prispievajú k nehodám.*
b) **Nepoužívajte elektronáradie v prostredí s nebezpečenstvom výbuchu vytvoreného horľavými kvapalinami, plynmi alebo prachom.** *Elektronáradie vytvára iskry, ktoré môžu zapáliť prach, alebo výpary.*
c) **Deti a tretie osoby by sa mali držať zďaleka od miesta, v ktorom pracujete s elektronáradím.** *Nepozornosť môže mať za následok stratu kontroly nad elektronáradím.*

2. Všeobecné bezpečnostné pokyny - Elektrická bezpečnosť
a) **Zástrčka musí byť pripojená k elektrickej zásuvke. V žiadnom prípade by ste nemali modifikovať zástrčku. Pri používaní elektronáradia s káblom, ktorý má ochranné uzemnenie, nepoužívajte nepriame spoje.** *Zmeny v zástrčkách a zásuvkách zvyšujú riziko úrazu elektrickým prúdom.*

b) **Nedotýkajte sa uzemnených povrchov akými sú rúry, ohrievače, radiátory ústredného kúrenia a chladničky.** *Ak sa dotknete uzemnených častí, zvyšuje sa tým riziko úrazu elektrickým prúdom.*

c) **Nevystavujte zariadenie na pôsobenie dažďa, snehu a vlhkosti**. *Vniknutie vody do elektronáradia zvyšuje riziko úrazu elektrickým prúdom.*

d) **Nepreťažujte spojovacie káble. Nikdy nepoužívajte kábel na prenášanie, ťahanie alebo vytiahnutie zástrčky zo zásuvky. Chráňte napájací kábel pred vysokými teplotami, olejom, ostrými hranami, alebo pohyblivými časťami elektrického náradia.** *Poškodený, alebo zamotaný kábel zvyšuje riziko úrazu elektrickým prúdom.*

e) **Pri vonkajšej práci s elektronáradím používajte iba také predlžovacie káble, ktoré sú určené na vonkajšie použitie.** *Použitie vhodného predlžovacieho kábla znižuje riziko úrazu elektrickým prúdom.*

f) **Ak pracujete s elektronáradím vo vlhkom prostredí, tak použite prúdový chránič (RCD).** *Prúdový chránič znižuje riziko úrazu elektrickým prúdom.*

3. Všeobecné bezpečnostné pokyny - Bezpečnosť osôb

a) **Počas práce s elektronáradím zachovávajte opatrnosť, každý úkon vykonávajte pozorne a opatrne. Nepoužívajte elektrické náradie, keď cítite únavu, alebo ste pod vplyvom liekov, alkoholu, alebo drog.** *Moment nepozornosti pri prevádzke elektronáradia môže mať za následok vážne zranenie.*

b) **Používajte osobné ochranné prostriedky. Vždy používajte ochranné okuliare.** *Osobné ochranné prostriedky, ako napríklad prachová maska, protišmyková ochranná obuv, prilba alebo ochrana sluchu, ktoré sa používajú vhodne k daným podmienkam, znižujú riziko zranení.*

c) **Zabráňte neúmyselnému zapnutiu elektronáradia. Uistite sa, že je prepínač v polohe „vypnuté" pred vložením zástrčky do zásuvky, alebo pred vložením baterky, alebo batérií do zariadenia, a to aj v prípade zdvíhania, alebo prenášania elektronáradia.** *Prenášanie elektronáradia vo chvíli, keď je prst na spínači, hrozí nekontrolovaným zapnutím daného elektronáradia a môže tak spôsobiť nehodu.*

d) **Pred zapnutím elektronáradia odstráňte všetky kľúče a ďalšie nastavovacie nástroje**. *Ponechanie kľúča, alebo iných nástrojov v pohyblivých častiach elektrického náradia môže spôsobiť telesné zranenie.*

e) **Vyhýbajte sa neprirodzeným polohám tela počas práce so zariadením. Vždy sa snažte zaujať stabilnú pozíciu a udržiavať rovnováhu.** *Zaručuje to lepšiu kontrolu elektrického náradia v nepredvídateľných situáciách.*

f) **Noste vhodný pracovný odev. Nenoste voľné oblečenie ani šperky. Vlasy, oblečenie a rukavice držte zďaleka od pohyblivých častí**. *Voľné oblečenie, šperky, alebo dlhé vlasy môžu vtiahnuť pohyblivé časti zariadenia.*

g) **Ak je elektronáradie prispôsobené na odvádzanie materiálu, tak sa uistite, že je pripojené a správne používané.** *Použitie odvádzania materiálu výrazne znižuje riziká spojené s prítomnosťou škodlivých častíc.*

h) **Skúsenosti získané pri častom používaní elektronáradia by nemali viesť k nadmernému sebavedomiu a ignorovaniu bezpečnostných pokynov.** *Neopatrnosť môže viesť k vážnym zraneniam v zlomku sekundy.*

4. Všeobecné bezpečnostné pokyny – Údržba a prevádzka zariadenia

a) **Nepreťažujte elektronáradie. Pre dané použitie používajte len vhodné elektronáradie**. *Používanie elektronáradia v súlade s určeným účelom zvýši účinnosť a bezpečnosť vykonávanej práce.*

b) **Nepoužívajte elektronáradie, v ktorom je poškodený vypínač/spínač**. *Akékoľvek elektronáradie, ktoré nie je možné ovládať a kontrolovať prostredníctvom spínača, je nebezpečné a musí byť opravené.*

c) **Pred opakovaným nastavením, výmenou príslušenstva, alebo jeho uskladnením vytiahnite zástrčku zo zásuvky, alebo odpojte batériu (ak je odnímateľná).** *Takéto opatrenia znižujú riziko nekontrolovaného zapnutia elektronáradia.*

d) **Nepoužívané elektronáradie skladujte mimo dosahu detí a nedovoľte, aby osoby, ktoré nie sú oboznámené s elektronáradím, alebo s týmito bezpečnostnými pokynmi, používali elektrické náradie.** *Elektrické náradie môže byť v rukách nezaškoleného používateľa nebezpečné.*

e) **Elektronáradie a príslušenstvo musia byť podrobené technickým kontrolám. Skontrolujte osovú sústrednosť a správne upevnenie pohyblivých častí, skontrolujte tiež, či sa neobjavili prípadné praskliny, alebo akékoľvek iné faktory, ktoré môžu ovplyvniť činnosť elektronáradia. Ak objavíte poškodenia, tak je potrebné opraviť elektronáradie pred jeho použitím.** *Príčinou mnohých nehôd je nesprávna údržba elektronáradia.*

f) **Rezné nástroje musia byť ostré a čisté.** *Správne udržiavanie ostrých hrán rezných nástrojov znižuje pravdepodobnosť zaseknutia a uľahčuje manipuláciu.*

g) **Elektronáradie, vybavenie, pracovné koncovky atď. používajte v súlade s týmito pokynmi, berúc do úvahy prevádzkové podmienky a typ prác, ktoré sa majú vykonať**. *Použitie elektrického náradia spôsobom, na ktorý nie je určený, môže viesť k nebezpečným situáciám.*

h) **Rukoväte a úchyty musia byť vždy suché, čisté, bez oleja a mastnoty.** *Kĺzké rukoväte a úchyty neumožňujú bezpečnú prácu a kontrolu elektronáradia v neočakávaných situáciách.*

5. Všeobecné bezpečnostné pokyny – Servis

a) **Opravu elektronáradia môže vykonávať iba kvalifikovaný technik s použitím originálnych častí.** *Takýto postup zaručuje dodržanie bezpečného zariadenia.*

6. Všeobecné bezpečnostné pokyny - Správna prevádzka a údržba batériových nástrojov

a) Batérie nabíjajte iba pomocou nabíjačky, ktorú poskytol výrobca. Nabíjačka je určená na nabíjanie daného typu batérie a v prípade nabíjania iných typov batérií môže spôsobiť riziko požiaru

b) Elektronáradie používajte len s batériami špeciálne navrhnutými na ich napájanie. Používanie iných batérií môže predstavovať riziko zranenia, alebo požiaru.

c) Ak sa batéria nepoužíva, tak ju skladujte mimo kovových predmetov, ako sú sponky na papier, mince, kľúče, klince, skrutky, alebo iné, malé kovové časti, ktoré môžu skratovať kontakty batérie. Skrat kontaktov batérie môže spôsobiť popáleniny, alebo požiar.

d) V nevhodných podmienkach môže z batérie vytekať kvapalina; vyhnite sa kontaktu. Ak náhodou používateľ príde do kontaktu s kvapalinou, tak dané miesta opláchnite vodou. V prípade kontaktu kvapaliny s očami sa dodatočne obráťte na svojho lekára. Kvapalina, ktorá vyteká z batérie môže spôsobiť podráždenie, alebo popáleniny.

e) Nepoužívajte batérie, alebo nástroje, ktoré sú poškodené, alebo akýmkoľvek spôsobom zmenené. Poškodené, alebo upravené batérie môžu fungovať nepredvídateľne a môžu tak spôsobiť požiar, výbuch, alebo zranenie.

f) Nevystavujte batérie a ani nástroje na pôsobenie ohňa alebo nadmerných teplôt. Vystavenie na pôsobenie ohňa alebo teploty nad 130°C môže spôsobiť výbuch.

g) Dodržujte všetky odporúčania týkajúce sa nabíjania, ktoré sú obsiahnuté v týchto pokynoch, nenabíjajte batériu, alebo náradie pri teplotách presahujúcich rozsah v nich uvedený. Nesprávne nabíjanie, alebo nabíjanie pri teplote mimo špecifikovaného intervalu môže poškodiť batériu a zvýšiť riziko požiaru.

7. Dodatočné upozornenia týkajúce sa laserových vodováh

a) **Používajte laserové zariadenie v súlade s pokynmi výrobcu.** *Používanie zariadenia iným spôsobom môže spôsobiť škodlivé vystavenie sa laserovému žiareniu.*

b) Nikdy sa nepozerajte priamo do laserového lúča.

c) Nikdy nemierte laserovým lúčom na ľudí alebo zvieratá.

d) Nikdy nemierte laserovým lúčom na povrchy odrážajúce svetlo, pretože to môže spôsobiť nebezpečný odraz svetla smerom k operátorovi, tretím osobám alebo zvieratám.

e) Ak je laserový lúč nasmerovaný na oko, zatvorte oči a presuňte hlavu mimo línie lasera.

f) Nepoužívajte okuliare určené na prácu s laserom ako ochranné okuliare.

g) Nevykonávajte na laseri žiadne úpravy za účelom zvýšenia jeho výkonu.

h) **Zariadenie by nemali používať deti bez dozoru dospelej osoby.**

LT

ĮSPĖJIMAS Perskaityti visus įspėjimus pažymėtus simboliu ir visas instrukcijas.

Zemiau pateiktų įspėjimų ir saugos nurodymų nesilaikymas, gali būti elektros srovės smūgio, gaisro ar sunkių sužalojimų priežastimi.

Išsaugoti visus įspėjimus ir instrukcijas ateičiai.

Įspėjimuose vartojamas terminas „elektrinis įrankis" taikomas tinkliniam (laidiniam) arba akumuliatoriniam (belaidžiam) įrankiui.

1. Bendros saugumo nuostatos - Saugumas darbo vietoje

a) **Darbo vietoje užtikrinti tvarką ir tinkamą apšvietimą.** *Netvarka ir blogas apšvietimas priveda prie nelaimingų atsitikimų.*

b) **Nenaudoti elektrinio įrankio sprogstamosiose, sudarytų dė; lengvai degių skysčių, dujų arba dulkių aplinkose.** *elektros įrankiai skleidžia kibirkštis, kurios gali uždegti dulkes arba garus.*

c) **Laikyti vaikus ir pašalinius asmenis toliau nuo tų vietų, kuriose dirbama su elektros įrankiu.** *Nesusikaupimas gali privesti prie kontrolės praradimo.*

2. Bendros saugumo nuostatos - Elektrinė sauga

a) **Kištukas turi būti pritaikytas prie maitinimo lizdo. Niekada jokiu būdu negalima perdaryti kištuko. Nenaudoti jokių netiesioginių jungčių, elektros įrankių, turinčių laidą su apsauginiu įžeminimo laidininku atveju.** *Dėl kištukų ir kištukinių lizdų pakeitimų trūkumo sumažėja elektros smūgio pavojaus rizika.*

b) **Neliesti įžemintų paviršių, tokių kaip vamzdžiai, šildytuvai, centrinio šildymo radiatoriai ir aušintuvai.** *Įžemintų dalių palietimo atveju, padidėja elektros smūgio pavojaus rizika*

c) **Saugoti prietaisą nuo lietaus ar drėgmės poveikio.** *Vandens patekimas į elektros įrankį padidina elektros smūgio pavojaus riziką.*

d) **Neperkrauti jungiamųjų kabelių. Niekada nenaudoti laido kištuko iš kontakto traukimui arba ištraukimui. Saugoti maitinimo laidą nuo aukštos temperatūros, alyvos, aštrių briaunų ar judančių elektros įrankio dalių poveikio.** *Pažeistas arba įsipainiojęs laidas padidina elektros smūgio riziką.*

e) **Naudojant elektros įrankį lauke, reikia naudoti prailgintuvus, skirtus darbui lauke.** *Naudojant tinkamą ilgintuvą, sumažėja elektros smūgio pavojaus rizika.*

f) **Jei elektrinis įrankis veikia drėgnoje aplinkoje, reikia naudoti diferencialinės srovės (RCD) apsaugą.** *Diferencialinės srovės apsauga sumažina elektros smūgio riziką.*

3. Bendros saugumo nuostatos - Asmenų saugumas

a) **Darbo su elektros įrankiu metu reikia būti atidžiam, kiekvieną veiksmą atlikti atidžiai ir atsargiai. Nenaudoti elektros įrankio esant pavargusiam arba vartojant vaistus, alkoholį arba narkotikus.** *Nedėmesingumo akimirka gali privesti prie rimtų sužalojimų atsiradimo.*

b) **Naudoti individualios apsaugos priemones. Visada naudoti apsauginius akinius.** *Asmeninės apsauginės priemonės, pvz., dulkių kaukė, neslidi apsauginė avalynė, šalmas ar klausos apsaugos priemonės, naudojamos pagal galiojančias sąlygas, sumažina sužalojimo riziką.*

c) **Vengti netyčinio elektrinio įrankio paleidimo. Prieš įkišant kištuką į lizdą arba įdedant bateriją ar akumuliatorių ar bateriją į lizdą, prieš elektros įrankio pakėlimą ar pernešimą, reikia įsitikinti, kad jungiklis yra „išjungtas".** *Elektros įrankio perkėlimo metu, kai pirštas yra ant jungiklio, gali privesti prie nekontroliuojamo elektros įrankio įjungimo ir būti nelaimingo atsitikimo priežastimi.*

d) **Prieš elektrinio įrankio paleidimą reikia pašalinti visus raktus ir kitus reguliavimo įrankius.** *Rakto ar įrankio, judančiose elektros įrankio dalyse palikimas, gali privesti prie kūno sužalojimo.*

e) **Dirbo metu reikia vengti nenatūralių pozicijų. Visą laiką reikia rūpinti stabilia padėtimi ir pusiausvyra.** *Tai užtikrina geresnę elektros įrankio valdymą nenumatytose situacijose.*

f) **Naudoti tinkamą darbo aprangą. Nenaudoti laisvų drabužių ar papuošalų.** Plaukus, drabužius ir pirštines laikyti kuo toliau nuo judančių dalių. *Laisvi drabužiai, papuošalai arba ilgi plaukai gali būti įtraukti į judamas dalis.*

g) **Jei elektros įrankis pritaikytas darbui su iškasto grunto šalinimu, reikia įsitikinti, ar jis yra tinkamai prijungtas ir tinkamai naudojamas.** *Naudojant iškasto grunto šalinimo prietaisą, sumažėja kenksmingų dulkių buvimo rizika.*

h) **Dažno dirbo su elektriniu įrankiu sukaupta patirtis neturėtų lemti pernelyg didelio pasitikėjimo savimi ir ignoruoti saugos taisykles.** *Neatidumas per sekundę galit privesti prie rimtų sužalojimų.*

4. Bendros saugumo nuostatos -
Įrankio naudojimas ir jo eksploatavimas

a) **Neperkrauti elektros įrankio.** Naudoti atitinkamą elektros įrankį nustatytam panaudojimui. *Elektros įrankio pagal paskirtį naudojimas padidins vykdomo darbo efektyvumą ir saugumą.*

b) **Negalima naudoti elektros įrankio, kurio jungiklis yra pažeistas.** *Bent koks elektros įrankis, kurio negalima kontroliuoti jungikliu yra pavojingas ir turi būti pataisytas.*

c) **Prieš kiekvieną reguliavimą, aksesuarų pakeitimą arba sandėliavimą reikia išimti kištuką iš lizdo arba atjungti akumuliatorių (jei nėra atjungtas) nuo elektros įrankio.** *Tokios apsaugos priemonės mažina nekontroliuojamo elektros įrankio įjungimo riziką.*

d) **Nenaudojamą elektros įrankį laikyti atokiau nuo vaikų ir neprileisti, kad asmenys nesusipažinę su elektros įrankiu arba šia instrukcija naudotų elektros įrankį.** *Elektros įrankiai yra pavojingi naudojimo, mokymų nepraėjusių naudotojų metu.*

e) **Elektros įrankiams, o taip pat aksesuarams turi būti atliekamos techninės peržiūros. Patikrinti judančių dalių ašių išdėstymą ir tinkamą tvirtinimą, patikrinti, ar nėra įtrūkimų ar kitų veiksnių, galinčių turėti įtakos įrankio veikimui. Pažeidimų aptikimo metu, prieš naudojimą reikia pataisyti elektros įrankį.** *Daugelio nelaimingų atsitikimų priežastis yra netinkama elektros įrankio techninė priežiūra.*

f) **Pjovimo įrankiai turi būti aštrūs ir švarūs.** *Tinkama aštrių pjovimo įrankių kraštų priežiūra sumažina įstrigimo tikimybę ir palengvina naudojimą.*

g) **Elektrinį įrankį, įrangą, darbo antgalius naudoti pagal šia instrukciją ir pan., atsižvelgiant į darbo sąlygas ir atliktiną darbą.** *Naudojant elektros įrankį netinkamu būdu, gali prieiti prie pavojingų situacijų.*

h) **Rankenos ir pagriebimo dalys visada turi būti sausos, švarios, be alyvos ir riebalų pėdsakų.** *Slidžios rankenos ir pagriebimo paviršiai neleidžia saugiai dirbti ir valdyti elektros įrankio netikėtų situacijų metu.*

5. Bendros saugumo nuostatos - Servisas

a) **Įrankio taisymą gali atlikti vien tik kvalifikacijas turintis asmuo, panaudojant originalias dalis.** *Tokie veiksmai užtikrina elektros įrankio saugumą.*

6. Bendros saugumo nuostatos - Akumuliatoriaus įrankių tinkamas aptarnavimas ir eksploatavimas

a) Akumuliatorius krauti vien tik gamintojo rekomenduojamu krovikliu, Kroviklis, skirtas nustatyto tipo akumuliatorių krovimui, skirtingų tipų akumuliatorių krovimo metu gali privesti prie gaisro atsiradimo rizikos.

b) Elektros įrankius naudoti vien tik su akumuliatoriais, specialiai skirtais jų maitinimui. Skirtingų akumuliatorių panaudojimas gali privesti prie sužalojimų arba gaisro.

c) Tuo metu, kai akumuliatorius nėra naudojama, reikia jį laikyti atokiau nuo metalinių daiktų, tokių kaip popieriaus segtukai, monetos, raktai, viniai, varžtai arba kiti maži metalo elementai, kurie gali sukabinti akumuliatoriaus gnybtus. Akumuliatoriaus gnybtų sukibimas gali privesti prie nudegimų arba gaisro.

d) Nepalankiose sąlygose, iš akumuliatoriaus gali ištekėti skystis, vengti su juo sąlyčio. Jeigu atsitiktinai įvyks sąlytis su skysčiu, reikia perplauti vandeniu. Skysčio patekimo į akis atveju, papildomai susisiekti su gydytoju. Ištekantis iš akumuliatoriaus skystis gali privesti prie dirginimų arba nudegimų.

e) Negalima naudoti pažeisto ar modifikuoto akumuliatoriaus ar įrankio. Pažeisti arba modifikuoti akumuliatoriai gali veikti nenumatomu būdu, privesti prie gaisro, sprogimo arba sužalojimo rizikos.

f) Neprileisti prie ugnies ar per aukštos temperatūros akumuliatoriui poveikio. Gaisro
ar temperatūros, viršijančios 130 °C, poveikis gali sukelti sprogimą.

g) Laikytis visų nurodymų krovimo instrukcijose, nekrauti akumuliatoriaus ar įrankio temperatūroje, esančioje už instrukcijose nurodytos ribos. Netinkamas krovimas arba esant temperatūrai, esančiai už nurodytos ribos, gali pažeisti akumuliatorių ir padidinti gaisro pavojų.

7. Papildomi įspėjimai dėl Lazerinių gulsčiukų

a) Lazerinį prietaisą naudokite laikantis gamintojo rekomendacijų. *Prietaiso naudojimas bet kokiu kitu būdu gali privesti prie žalingo saulės spinduliavimo lazeriniam gulsčiukui poveikio.*

b) Niekada nežiūrėkite tiesiogiai į lazerio spindulį.

c) Niekada nukreipkite lazerio spindulio į žmones arba gyvūnus.

d) Niekada nekreipkite lazerio spindulio į paviršių atspindintį šviesą, nes tai gali privesti prie pavojingo šviesos atspindžio į operatorių, trečias šalis ar gyvūnus.

e) Jei lazerio spindulys nukreiptas į akį, užmerkite akis ir paimkite galvą nuo lazerio linijos.

f) Nenaudokite akinių, skirtų darbui su lazeriu kaip apsauginių akinių.

g) Draudžiama atlikti lazerio modifikacijas, kad padidinti jo galią.

Vaikams negalima naudoti šio prietaiso be suaugusio asmens priežiūros.

LV

BRĪDINĀJUMS. **Izlasiet visus brīdinājumus, kas apzīmēti ar simbolu , un visas instrukcijas.**

Zemāk norādīto brīdinājumu un drošības norādījumu neievērošana var kļūt par elektrošoka, ugunsgrēka vai smagu traumu iemeslu. **Saglabājiet visus brīdinājumus un instrukcijas turpmākajai lietošanai.**

1. Jēdziens “elektroinstruments”, kas izmantots brīdinājumos, attiecas uz elektrotīkla darbināmo elektroinstrumentu (ar vadu) vai ar akumulatora strāvu darbināmo (bezvadu) elektroinstrumentu.

1. Vispārējie drošības noteikumi — drošība darba vietā

a) **Uzturiet kārtību un labu apgaismojumu darba vietā.** *Nekārtība un slikts apgaismojums veicina negadījumus.*

b) **Neizmantojiet elektroinstrumentu sprādzienbīstamās vidēs, kas satur viegli uzliesmojošus šķidrumus, gāzes vai putekļus.** *Elektroinstrumenti rada dzirksteles, kas var aizdedzināt putekļus vai izgarojumus.*

c) **Turiet bērnus un nepiederošas personas tālu no vietām, kur tiek lietots elektroinstruments.** *Uzmanības novēršana var novest pie kontroles pār instrumenta zaudēšanas.*

2. Vispārējie drošības noteikumi — elektriskā drošība

a) **Kontaktdakšai ir jābūt pielāgotai barošanas kontaktligzdai. Nemodificējiet nekādā veidā kontaktdakšu. Nelietojiet nekādus netiešus savienojumus, izmantojot elektroinstrumentus, kas aprīkoti ar kabeli ar aizsargiezemējuma dzīslu.** *Nemodificētas kontaktdakšas un kontaktligzdas samazina elektrošoka risku.*

b) **Izvairieties no saskares ar iezemētām virsmām, piemēram, caurulēm, sildītājiem, centrālās apkures radiatoriem un ledusskapjiem.** *Saskaroties ar iezemētajiem elementiem, paaugstinās elektrošoka risks.*

c) **Nepakļaujiet ierīci lietus un mitruma iedarbībai**. *Ūdens iekļūšana elektroinstrumenta iekšā paaugstina elektrošoka risku.*

d) **Nepārslogojiet pieslēgšanas vadus. Nekad neizmantojiet kabeli ierīces pārnešanai, vilkšanai vai kontaktdakšas izvilkšanai no kontaktligzdas. Aizsargājiet barošanas kabeli pret augstas temperatūras, eļļas, asu malu vai elektroinstrumenta kustīgu elementu iedarbībai.** *Kabeļa bojājums vai sapīšanās paaugstina elektrošoka risku.*

e) **Strādājot ar elektroinstrumentu ārpus telpām, lietojiet tikai pagarinātājus, kas paredzēti lietošanai ārpus telpām.** *Atbilstošā pagarinātāja izmantošana samazina elektrošoka risku.*

f) **Ja elektroinstruments darbojas mitrā vidē, izmantojiet diferenciālās strāvas automātslēdzi (RCD).** *Atbilstošā diferenciālās strāvas automātslēdža izmantošana samazina elektrošoka risku.*

3. Vispārējie drošības noteikumi — personu drošība

a) **Strādājot ar elektroinstrumentu, ievērojiet uzmanību, veiciet katru darbību uzmanīgi un piesardzīgi. Nelietojiet elektroinstrumentu, noguruma stāvoklī vai zāļu, alkohola vai narkotiku iedarbībā.** *Neuzmanības mirklis elektroinstrumenta lietošanas laikā var novest pie nopietnām traumām.*

b) **Izmantojiet individuālās aizsardzības līdzekļus. Vienmēr izmantojiet aizsargbrilles.** *Individuālās aizsardzības līdzekļi tādi kā putekļu maska, pretslīdes aizsargapavi, ķivere vai dzirdes aizsardzības līdzekļi, kas izmantoti atbilstoši esošajiem apstākļiem, samazina traumas gūšanas risku.*

c) **Izvairieties no nejaušas elektroinstrumenta ieslēgšanas. Pirms kontaktdakšas pieslēgšanas kontaktligzdai, akumulatora vai baterijas ievietošanas ligzdā, elektroinstrumenta pacelšanas vai pārnešanas pārliecinieties, ka slēdzis atrodas pozīcijā “izslēgts”.** *Elektroinstrumenta pārnešana, kad pirksts atrodas uz slēdža, rada nekontrolētas elektroinstrumenta ieslēgšanas risku un var kļūt par negadījuma iemeslu.*

d) **Pirms elektroinstrumenta iedarbināšanas noņemiet visas atslēgas un citus regulēšanas instrumentus**. *Atslēgas vai cita instrumenta atstāšana uz elektroinstrumenta kustīgajiem elementiem var novest pie traumām.*

e) **Izvairieties no nedabisku pozu ieņemšanas darba laikā. Visu laiku rūpējieties par stabilu pozu un līdzsvara saglabāšanu.** *Tas garantē labāku kontroli pār elektroinstrumentu neparedzētās situācijās.*

f) **Izmantojiet atbilstošu aizsargapģērbu. Nevalkājiet vaļīgu apģērbu un rotaslietas. Turiet matus, apģērbu un cimdus tālu no kustīgiem elementiem**. *Kustīgie elementi var ievilkt vaļīgo apģērbu, rotaslietas vai garus matus.*

g) **Ja elektroinstruments ir pielāgots darbam ar putekļu nosūkšanas sistēmu, pārliecinieties, ka tā ir savienota un pareizi lietota.** *Putekļu nosūkšanas sistēmu izmantošana var samazināt risku, kas saistīts ar kaitīgu putekļu esamību.*

h) **Pieredzei, kas iegūta, bieži strādājot ar elektroinstrumentu, nav jānoved pie pārāk lielas pārliecības par sevi un drošības noteikumu ignorēšanai.** *Bezrūpība var vienā mirklī novest pie smagām traumām.*

4. Vispārējie drošības noteikumi — ierīces apkalpošana un ekspluatācija

a) **Nepārslogojiet elektroinstrumentu. Izmantojiet elektroinstrumentu, kas atbilst noteiktam pielietojumam**. *Elektroinstrumenta lietošana atbilstoši tā pielietojumam paaugstina efektivitāti un veiktās darba drošību.*

b) **Nelietojiet elektroinstrumentu ar bojātu slēdzi**. *Jebkāds elektroinstruments, ko nevar kontrolēt ar slēdzi, ir bīstams, un tas ir jāremontē.*

c) **Pirms regulēšanas, piederumu nomaiņas vai uzglabāšanu vienmēr izvelciet kontaktdakšu no kontaktligzdas un atslēdziet akumulatoru (ja tas ir atslēdzams) no elektroinstrumenta.** *Šādi drošības līdzekļi samazina elektroinstrumenta nekontrolētas iedarināšanas risku.*

d) **Ja elektroinstruments netiek lietots, uzglabājiet to bērniem nepieejamā vietā un nepieļaujiet, lai personas, kas nav iepazinušas ar elektroinstrumentu vai šo instrukciju, lietotu elektroinstrumentu.** *Elektroinstrumenti ir bīstami neapmācītu lietotāju rokās.*

e) **Elektroinstrumenti un piederumi jāpakļauj tehniskajām apskatēm. Pārbaudiet asu sakritību un pareizu kustīgo daļu stiprināšanu, pārliecinieties, ka neparādās plīsumi vai jebkādi citi faktori, kas var**

ietekmēt elektroinstrumenta darbību. Ja ir konstatēti bojājumi, pirms elektroinstrumenta lietošanas veiciet tā remontu. *Nepareiza elektroinstrumenta tehniskā apkope ir daudzu negadījumu iemesls.*

f) **Griezējinstrumentiem ir jābūt asiem un tīriem.** *Atbilstoša griezējinstrumentu asu malu turēšana samazina to iesprūšanas risku un atvieglo apkalpošanu.*

g) **Lietojiet elektroinstrumentu, aprīkojumu, darba uzgaļus u. tml. saskaņā ar instrukciju, ņemot vērā darba apstākļus un veiktā darba veidu**. *Elektroinstrumenta lietošana darbiem, kuriem tas nav paredzēts, var novest pie bīstamām situācijām.*

h) **Rokturiem un satveršanas daļām vienmēr ir jābūt sausiem, tīriem, bez eļļu un smērvielas pēdām.** *Slideni rokturi un satveršanas virsmas neļauj droši lietot un kontrolēt elektroinstrumentu negaidītās situācijās.*

5. Vispārējie drošības noteikumi — servisa apkalpošana

a) **Elektroinstrumenta remontu var veikt tikai kvalificēts speciālists, izmantojot oriģinālās rezerves daļas.** *Šāda rīcība garantē elektroinstrumenta drošības saglabāšanu.*

6. Vispārējie drošības noteikumi — akumulatora instrumentu pareiza apkalpošana un lietošana

a) Lādējiet akumulatorus tikai ar ražotāja speciāli paredzēto lādētāju. Lādētājs, kas
paredzēts noteikta akumulatoru veida lādēšanai, var radīt ugunsgrēka risku, izmantojot to citu akumulatoru veidu lādēšanai.

b) Lietojiet elektroinstrumentu tikai ar akumulatoriem, kas speciāli paredzēti tā barošanai. Citu akumulatoru lietošana var radīt traumu vai ugunsgrēka risku.

c) Kad akumulators netiek lietots, uzglabājiet to tālu no metāla priekšmetiem tādiem kā papīra saspraudes, monētas, atslēgas, naglas, skrūves vai citi mazi metāla elementi, kas var saslēgt akumulatora kontaktus. Akumulatora kontaktu saslēgšana var novest pie apdegumiem vai ugunsgrēka.

d) Neatbilstošos apstākļos no akumulatora var izplūst šķidrums; izvairieties no saskares ar to. Lietotāja nejaušas saskares ar šķidrumu gadījumā nomazgājiet saskares vietu ar ūdeni. Ja šķidrums ir nokļuvis acīs, vērsieties pie ārsta. Šķidrums, kas izplūst no akumulatora, var izraisīt kairinājumu vai apdegumu.

e) Nelietojiet akumulatoru un instrumentu, kas ir bojāts vai modificēts. Bojātie vai modificētie akumulatori var darboties neparedzētā veidā, kas var novest pie ugunsgrēka, sprādziena vai traumu riska.

f) Nepakļaujiet akumulatoru vai instrumentu uguns vai pārmērīgas temperatūras iedarbībai. Uguns vai temperatūra, kas augstāka par 130 °C, var novest pie sprādziena.

g) Ievērojiet visus norādījumus, kas ietverti lādēšanas instrukcijā, nelādējiet akumulatoru vai instrumentu temperatūrā, kas pārsniedz instrukcijā norādīto diapazonu. Nepareiza lādēšana vai lādēšana temperatūrā ārpus norādītā diapazona var novest pie akumulatora bojāšanas un paaugstināt ugunsgrēka risku.

7. Papildu brīdinājumi lāzera līmeņrāžiem

a) Izmantojiet lāzera līmeņrādi saskaņā ar ražotāja ieteikumiem. *Jebkāda cita ierīces izmantošana var izraisīt kaitīgu lāzera starojuma iedarbību.*

b) Nedrīkst skatīt tieši uz lāzera staru.

c) Nekad nedrīkst novirzīt lāzera staru cilvēku vai dzīvnieku virzienā.

d) Nekad nevērsiet lāzera staru pret atstarojošu virsmu, jo tas var izraisīt bīstamu gaismas atstarošanos pret operatoru, trešajām personām vai dzīvniekiem.

e) Ja lāzera stars ir vērsts pret aci, aizveriet acis un noņemiet galvu no lāzera līnijas.

f) Neizmantojiet brilles, kas paredzētas darbam ar lāzeru, kā aizsargbrilles.

g) Neveiciet jebkuru lāzera modifikāciju, lai palielinātu tā jaudu.

h) Bērni nedrīkst lietot ierīci bez pieaugušo uzraudzības.

HU

Szimbólummal jelölt összes FIGYELMEZTETÉST és az utasításokkal

Az alábbi figyelmeztetések és biztonsági utasítások be nem tartása áramütést, tüzet vagy súlyos sérülést okozhat. **Tartsa a figyelmeztetéseket és utasításokat jövői használatára.** A figyelmeztetésekben használt "elektromos szerszám" kifejezés egy (vezetékes) vagy vezeték nélküli (vezeték nélküli) elektromos szerszámra vonatkozik.

1. Általános biztonsági előírások – biztonság munka helyen.

a) **Tartsa a rendet és a jó világítást a munkahelyen.** *A baleseteket rendetlenség és rossz világítás okozhat.*

b) **Ne használja az elektromos szerszámot robbanásveszélyes környezetben, ahol gyúlékony folyadékok, gázok vagy porok találhatók.** *Az elektromos szerszámok szikrákat termelnek, amelyek meggyulladhatnak a port vagy a gőzdet.*

c) **Tartsa távol a gyermekeket és a járókelőket olyan helyektől, ahol elektromos szerszámmal dolgozik.** *A zavaró tényezők miatt elveszítheti az elektromos kéziszerszám vezérlését.*

2. Általános biztonsági előírások - Elektromos biztonság

a) A csatlakozót ki kell igazítani az aljzatba. Soha semmilyen módon nem módosítja a dugót. Ne használjon semmi csatlakozókat, hosszabítókat ha földelőkábellel ellátott elektromos szerszámmal dolgozik. *Eredeti dugók és aljzatok csökkentik az áramütés kockázatát.*

b) Ne érjen oda egy földelt felületeket, például csöveket, fűtőberendezéseket, radiátorokat a központi fűtési és hűtési egységeket. *A földelt, felületekkel kapcsalata növeli az áramütés kockázatát.*

c) **Ne tegye ki a szerszámot az eső és a nedvesség hatására.** *Víz ami az elektromos szerszámba kerül növeli az elektromos áramütés veszélyét.*

d) **Ne feszítse meg a csatlakozó kábeleket. Soha ne helyezze át a szerszámot a vezeténél fogva, ne húzza a szerszámot kábel segítségével, ne vegye ki a dugót a konnektorból húzva az ellatókabelt. Ne tegye tápkábelt magas hőmérséklet, olaj, éles tárgyak vagy szerszám mozgó részeit hatása alá.** *A sérült vagy összegabalyodott kábel növeli az elektromos áramütés veszélyét.*

e) **Ha elektromos szerszámmal kültéren dolgozik, csak kültéri hosszabbító kábelt használja.** *A megfelelő hosszabbító kábel használata csökkenti az áramütés kockázatát.*

f) **Ha a szerszámmal nedves környezetben dolgozik, használjon hibaáram védelmet (RCD).** *Áramvédő védelem csökkenti a áramütés kockázatát.*

3. Az Általános biztonsági előírások - Személyi biztonság

a) **Az elektromos kéziszerszámmal való munka közben vigyázzon, minden feladatot gondosan és óvatosan végezzen. Ne használja az elektromos szerszámot, ha fáradt vagy gyógyszer, alkohol vagy kábítószer hatása alatt áll**. *Az elektromos kéziszerszámmal végzett munka közben egy pillanatnyi figyelmetlenség súlyos sérüléseket okozhat.*

b) **Használjon személyi védőfelszerelést. Mindig használjon védőszemüveget .** *A személyi védőfelszerelés, például a porvédő maszk, a csúszásgátló biztonsági cipő, a sisak vagy a hallásvédelem használata, a letező körülményeknek megfelelően, csökkenti a sérülés kockázatát.*

c) **Kerülje az elektromos szerszám véletlen működését. Ellenőrizze, hogy a kapcsoló „ki" állásban van-e, mielőtt behelyezné a dugót a konnektorba, vagy az akkumulátort a foglalatba behelyezné, mielőtt felemeli vagy mozgatja az elektromos szerszámot.** *Az elektromos kéziszerszám mozgatása, ha az ujj a kapcsoló gombon van, az elektromos kéziszerszám véletlen bekapcsolását okozhatja, és balesetet okozhat.*

d) **Az elektromos kéziszerszám elindítása előtt távolítsa el az összes kulcsot és egyéb beállítási eszközt.** *Ha a kulcsot vagy a szerszámot az elektromos kéziszerszám mozgó részében hagyja, személyi sérülést okozhat.*

e) **Kerülje a természetellenes pozíciókat a munka során. Mindig vigyázzon a stabil pozícióra és az egyensúlyra.** *Ez a kiszámíthatatlan helyzetekben jobb vezérlést biztosít az elektromos szerszám felett.*

f) **Használjon megfelelő munkaruhát. Ne használjon laza ruhát vagy ékszert. Tartsa távol a hajat, ruhát és kesztyűt a mozgó részektől.** *A laza ruhákat, ékszereket vagy hosszú hajokat mozgó alkatrészek húzhatják be.*

g) **Ha az elektromos szerszám úgy van kialakítva, hogy a zsákmány kitermelésével dolgozzon, győződjön meg róla, hogy a szerszám csatlakoztatva van és megfelelően használva.** *Az elszívó kupak használata jelentősen csökkenti a káros por jelenlétével járó kockázatot.*

h) **Az elektromos szerszámmal végzett gyakori munkavégzés során szerzett tapasztalatok nem vezethetnek túl nagy önbizalomhoz és biztonsági előírások figyelmen kívül hagyásának.** *A gondtalanok súlyos sérüléseket okozhatnak egy másodperces töredékben.*

4. Általános biztonsági előírások -A készülék kezelése és üzemeltetése

a) **Ne terhelje túl a szerszámot. Az alkalmazáshoz használja a megfelelő elektromos szerszámot.** *Az elektromos szerszám rendeltetésének megfelelően használata növeli munkájának hatékonyságát és biztonságát.*

b) **Ne használjon olyan elektromos szerszámot, amelyben a be / ki kapcsoló sérült.** *Bármely olyan elektromos szerszám, amelyet nem lehet a kapcsolóval vezérelni, veszélyes és javítandó.*

c) **Távolítsa el a dugót a konnektorból, vagy húzza ki az akkumulátort (ha levehető) az elektromos kéziszerszámról, mielőtt a tartozékokat beállítaná, vagy cserélné**. *Az ilyen megelőző intézkedések csökkentik az elektromos szerszám ellenőrzött működtetésének kockázatát.*

d) **A nem használt elektromos szerszámot tartsa gyermekektől elzárva, és ne engedje meg, hogy az elektromos kéziszerszámot és a kézikönyv nem ismerő személyek használják.** *Az elektromos kéziszerszámok veszélyesek a képzetlen felhasználók kezében.*

e) **Az elektromos szerszámot és a tartozékokat műszakilag ellen kell őrizni. Ellenőrizze a mozgó alkatrészek koncentrikusságát és megfelelő rögzítését, ellenőrizze, hogy nincsenek-e repedések vagy egyéb olyan tényezők, amelyek befolyásolhatják az elektromos kéziszerszám működését. Ha sérülést észlel, javítsa ki a szerszámot használat előtt.** *A sok baleset oka az elektromos szerszám rossz karbantartása.*

f) **A vágószerszámnak élesnek és tisztának kell lennie**. *A vágószerszámok éles széleinek megfelelő karbantartása csökkenti az elakadás valószínűségét és megkönnyíti a kezelést.*

g) **Használja az elektromos kéziszerszámot, a tartozékokat, a munkadarabokat stb. az utasításoknak megfelelően, figyelembe véve a munkakörülményeket és az elvégzendő munka típusát.** *Az elektromos szerszám használata olyan módon, ami nem szándékos veszélyes helyzetekhez vezethet.*

h) **A fogantyúknak és a fogó részeknek mindig száraznak, tisztának, olaj- és zsírmentesnek kell lenniük. A csúszós fogantyúk és a fogófelületek váratlan helyzetekben nem teszik lehetővé az elektromos szerszám biztonságos üzemeltetését és ellenőrzését**

5. Általános biztonsági előírások – Szerviz

a) **Az elektromos szerszámot csak szakképzett szakember végezheti, eredeti alkatrészekkel.** *Ez az eljárás garantálja az elektromos kéziszerszám biztonságát.*

6. Általános biztonsági előírások - A vezeték nélküli eszközök megfelelő kezelése és működése

a) **Töltse fel az akkumulátort csak a gyártó által előírt töltővel.** *Az adott típusú akkumulátor feltöltésére szolgáló töltő tűzveszélyt jelenthet más típusú akkumulátorok töltésekor.*

b) **Az elektromos szerszámokat csak olyan akkumulátorokkal használja, amelyek kifejezetten a tápegységhez lettek tervezve.** *Más elemek használata sérülést vagy tüzet okozhat.*

c) **Ha nem használja az akkumulátort, tartsa távol az olyan fémtárgyaktól, mint a papírkapcsok, érmék, kulcsok, körmök, csavarok vagy más kis fém alkatrészek, amelyek az akkumulátor érintkezőit rövidre zárhatják.** *Az akkumulátor érintkezőinek rövidítése égési sérülést vagy tüzet okozhat.*

d) **Nem megfelelő körülmények között folyadék kerülhet az akkumulátorból; kerülje az érintkezést. Ha a felhasználó véletlenül érintkezik a folyadékkal, mossa le az érintkezési területeket vízzel. Ha a folyadék belép a szemébe, forduljon orvoshoz is.** *Az akkumulátorból szivárgó folyadék irritációt vagy égési sérülést okozhat.*

e) **Ne használjon sérült vagy módosított akkumulátort illetve eszközt. A hibás vagy módosított akkumulátorok kiszámíthatatlanul működhetnek, ami tüzet, robbanást vagy sérülésveszélyt okozhat**.

f) **Ne tegye ki az akkumulátort vagy az eszközt tűz vagy túlzott hőnek.** *A tűz vagy a 130 ° C feletti hőmérséklet robbanást okozhat.*

g) **Tartsa be a töltési utasításban szereplő összes** asítást**, ne töltse fel az akkumulátort vagy a szerszámot az utasításban megadott tartományon kívül eső hőmérsékleten.** *A helytelen töltés vagy a megadott tartományon kívüli hőmérsékletek károsíthatják az akkumulátort és növelhetik a tűzveszélyt.*

7. A lézeres vízmértékekre vonatkozó további figyelmeztetések

a) A lézerkészüléket használja a gyártó ajánlásainak megfelelően. *A készülék bármilyen más módon történő használata a lézersugárzásnak történő ártalmas kitettséget eredményezhet.*

b) Soha ne nézzen közvetlenül a lézersugárba.

c) Soha ne irányítsa a lézernyalábot emberekre vagy állatokra.

d) Soha ne irányítsa a lézersugarat fényvisszaverő felületre, mivel ez veszélyes fényvisszaverődést okozhat a kezelő, harmadik személyek vagy állatok felé.

e) Ha a lézersugár a szemére irányul, csukja be a szemét, és távolítsa el a fejét a lézer vonalából.

f) Ne használja védőszemüvegként a lézeres munkához tervezett szemüveget.

g) Ne végezzen semmilyen módosítást a lézeren annak teljesítményének növelése érdekében.

h) Az eszközt gyermekek nem használhatják felnőtt felügyelete nélkül.

RO

AVERTISMENT. **Citiți toate avertismentele marcate cu simbolul ⚠ și toate instrucțiunile.**

Nerespectarea avertismentelor și instrucțiunilor de siguranță menționate mai jos poate cauza electrocutări, incendii sau leziuni grave.

Păstrați toate avertismentele și instrucțiunile pentru utilizare ulterioară. Termenul "electrounealtă" utilizat în avertismente se referă la un dispozitiv electric alimentat de la rețea (cu cablu) sau de la acumulator (fără cablu).

1. Norme generale de siguranță - Securitatea la locul de muncă

a) **Păstrați ordine și asigurați un iluminat bun la locul de muncă.** *Dezordinea și un iluminat necorespunzător pot deveni cauza accidentelor.*

b) **Nu utilizați dispozitivul în mediul exploziv produs de lichide, gaze sau pulberi inflamabile.** *Electrounelte produc scântei care pot aprinde pulberi sau vapori.*

c) **Țineți copii și persoane terțe departe de locurile în care lucrați cu o electrounealtă.** *Distragerea atenției poate provoca pierderea controlului asupra electrounelteI.*

2. Norme generale de siguranță - Securitatea electrică

a) **Ștecherul trebuie să se potrivească cu priza electrică. Nu modificați niciodată ștecherul în nici un fel. Nu aplicați nicio conectare indirectă în cazul în care utilizați unelte electrice care au un cablu protejat cu firul de împământare.** *Lipsa modificărilor la ștechere și prize reduce riscul de electrocutare.*

b) **Evitați contactul cu suprafețele împământate de ex: țevi, încălzitoare, radiatoare de încălzire centrală și frigidere.** *În caz de atingere a elementelor împământate crește riscul de electrocutare.*

c) **Nu expuneți dispozitivul la acțiunea ploii sau umidității.** *Pătrunderea apei într-o electrounealtă mărește riscul de electrocutare.*

d) **Nu forțați cabluri de conectare. Nu utilizați niciodată cablul pentru a transporta, trage sau pentru scoatere a ștecherului din priză. Feriți cablul de alimentare de acțiunea temperaturilor înalte, de ulei, muchii ascuțite sau elemente mobile ale electrounelteI.** *Un cablu deteriorat sau împletit mărește riscul de electrocutare.*

e) **Atunci când lucrați cu electrounealtă în aer liber, folosiți numai prelungitoarele destinate pentru lucrul în afară spațiilor închise.** *Folosirea unui cablu prelungitor corespunzător reduce riscul de electrocutare.*

f) **În cazul în care electrounealta lucrează în mediul umed, utilizați protecție diferențială (RCD).** *Protecția diferențială reduce riscul de electrocutare.*

3. Norme generale de siguranță - Securitatea persoanelor

a) **Păstrați atenție când lucrați cu electrounealtă, Lucrați rațional și prudent. Nu folosiți electrounealtă atunci când sunteți obosiți sau vă aflați sub influența medicamentelor, alcoolului sau a drogurilor.** *Un moment de neatenție în timp ce lucrați cu electrounealtă, poate duce la leziuni corporale grave.*

b) **Folosiți echipamentul de protecție individuală. Întotdeauna purtați ochelarii de protecție.** *Echipamentele de protecție individuală cum ar fi masca antipraf, încălțăminte de protecție antiderapantă, cască sau mijloace de protecție a auzului, utilizate conform condițiilor exterioare, reduc riscul de leziuni corporale.*

c) **Evitați pornirea involuntară a electrounelteI. Asigurați-vă că întrerupătorul se află în poziție "oprit", înainte de introducerea ștecherului în priză sau amplasarea acumulatorului sau bateriei în locaș, înainte de ridicarea sau transportarea electrounelteI.** *Transportarea electrounelteI cu degetul ținut pe întrerupător, poate produce pornirea accidentală a electrounelteI și poate fi cauza unui accident.*

d) **Înainte de pornirea electrounelteI, îndepărtați toate cheile și alte scule de reglare.** *Cheile sau sculele lăsate în elementele mobile ale electrounelteI pot duce la leziuni corporale.*

e) **Evitați o ținuta corporală nefirească în timpul lucrului. Mențineți tot timpul o poziție stabilă și echilibrul.** *Acest lucru garantează un control mai bun al electrounelteI în situațiile neprevăzute.*

f) **Purtați haine de lucru adecvate. Nu purtați îmbrăcămintea largă sau bijuteriile. Feriți părul, îmbrăcăminte și mănusi de piese mobile.** *Îmbrăcămintea largă, bijuterie sau părul lung pot fi prinse de elementele mobile ale electrounelteI.*

g) **În cazul în care electrounealta este adaptată să funcționeze cu evacuarea deșeurilor produse, asigurați-vă că sistemul respectiv este racordat corect și utilizat în mod corespunzător.** *Utilizarea sistemului de evacuare a deșeurilor reduce semnificativ riscul legat de prezența pulberilor dăunătoare.*

h) **Experiența dobândită în timpul utilizării frecvente a electrounelteI, nu trebuie să conducă la prea multă încredere în sine și la ignorarea regulilor de securitate.** *Lipsa de grijă poate produce leziuni grave într-o fracțiune de secundă.*

4. Norme generale de siguranță – Operarea și exploatarea dispozitivului

a) **Nu supraîncărcăți electrounealtă. Utilizați o electrounealtă adecvată pentru scopul propus.** *Utilizarea unei electrounelteI în conformitate cu destinație, va crește eficiența și siguranța muncii executate.*

b) **Nu utilizați o electrounealtă cu întrerupătorul defect.** *Orice electrounealtă care nu poate fi controlată prin întrerupător, este periculoasă și trebuie reparată.*

c) **Scoateți ștecherul din priză sau decuplați acumulatorul (dacă este detașabil) de electrounealtă înainte de fiecare reglaj, înlocuirea accesoriilor sau depozitare.** *Astfel de măsuri preventive reduc riscul de pornire necontrolată a electrounelteI.*

d) **Depozitați electrounealtă neutilizată într-un loc inaccesibil pentru copii și nu permiteți persoanelor nefamiliarizate cu dispozitiv sau cu prezentele instrucțiuni să utilizeze electrounealtă.** *Electrounelte sunt periculoase în mâinile utilizatorilor neinstruiți.*

e) **Electrounealta și accesoriile trebuie supuse reviziilor tehnice. Să se verifice coaxialitatea și fixarea adecvată a pieselor mobile, se vor verifica eventualele fisuri sau alți factori care pot afecta funcționarea electrounelteI. În cazul în care se constată deteriorări, reparați electrounealtă înainte de utilizare.** *Întreținerea necorespunzătoare a electrounelteI este cauza multor accidente.*

f) **Unelte de tăiere trebuie să fie ascuțite și curate.** *Întreținerea corespunzătoare a muchiilor ascuțite ale uneltelor de tăiere reduce probabilitatea de încleștare și facilitează operarea.*

g) **Utilizați electrounealtă, accesoriile, piesele de lucru etc. în conformitate cu prezentele instrucțiuni, ținând seamă de condițiile de lucru și tipul lucrării de executat.**. *Utilizarea electrounelteI contrar modului de destinație, poate duce la situații periculoase.*

h) **Mânerele și elementele de prindere trebuie să fie întotdeaună uscate, curate, fără urme de ulei și lubrifianți.** *Mânerele și suprafețele de prindere alunecoase nu permit lucrul în condiții de siguranță și controlul corespunzător al electrounelteI în cazul unor situații neașteptate.*

5. Norme generale de siguranță – Service

a) **Reparația electrounelteI poate fi încredințată numai personalului calificat care va utiliza piese originale.** *Astfel siguranța electrounelteI va fi păstrată.*

6. Norme generale de siguranță - Operarea și exploatarea corectă a uneltelor alimentate de la acumulator

a) Încărcați acumulatoare numai cu în încărcător dedicat de producător. *Un încărcător destinat încărcării unui anumit tip de acumulatoare poate prezenta riscul de incendiu în cazul în care va fi utilizat pentru încărcarea altor tipuri de acumulatoare.*

b) Utilizați electrounelte numai cu acumulatoarele destinate special pentru a le alimenta. *Utilizarea altor acumulatoare poate crea riscul de leziuni sau incendiu.*

c) Atunci când acumulatorul nu este utilizat, țineți-l departe de obiecte metalice cum ar fi agrafe pentru hârtii, monede, chei, cuie, șuruburi sau alte elemente mici din metal care pot scurtcircuita bornele acumulatorului. *Scurtcircuitarea bornelor acumulatorului poate produce arsuri sau incendiu.*

d) În condiții necorespunzătoare, din acumulator poate să scurgă un lichid; evitați contactul. În cazul în care, întâmplător,
utilizatorul va intra în contact cu lichidul, spălați zonele de contact cu apă. În cazul în care lichidul va intra în ochi, contactați și un medic. *Lichidul scurs din acumulator poate cauza iritații sau arsuri.*

e) Nu utilizați un acumulator sau o unealtă care este deteriorată sau modificată. *Acumulatoarele deteriorate sau modificate pot acționa într-un mod imprevizibil, ducând la incendiu, explozie sau la pericol de leziuni.*

f) Nu expuneți acumulatorul sau unealtă la acțiunea focului sau a unor temperaturi excesive. *Expunerea la acțiunea focului sau la temperaturi peste 130°C poate produce explozie.*

g) Respectați toate recomandările cuprinse în instrucțiuni de încărcare, nu încărcați acumulatorul sau unealtă la o temperatură care depășește intervalul specificat în instrucțiuni. *Încărcarea necorespunzătoare sau la temperaturi care depășesc intervalul specificat, poate deteriora acumulatorul și crește riscul de incendiu.*

7. Avertismente suplimentare privind nivelele cu laser

a) Utilizați dispozitivul cu laser în conformitate cu instrucțiunile producătorului. *Utilizarea dispozitivului în orice alt mod poate cauza expunere dăunătoare la radiațiile laser.*

b) Nu priviți direct fasciculul luminos.

c) Nu îndreptați fasciculul laserului către oameni și animale.
d) Nu îndreptați niciodată fasciculul de laser pe o suprafață reflectorizantă, deoarece acest fapt poate provoca reflectarea periculoasă a luminii către operator, terți sau animale.
e) În cazul în care îndreptați fasciculul laserului spre ochi, închideți ochii și îndepărtați-vă capul de pe linia laserului.
f) Nu folosiți ochelarii destinați lucrului cu laser ca ochelari de protecție.
g) Nu este permisă nicio modificare a laserului pentru a-i crește puterea.
h) Aparatul nu trebuie utilizat de către copii fără supravegherea adulților.

SI

OPOZORILO. Preberite vsa opozorila, označena s simbolom ⚠, in vsa navodila.
Neupoštevanje spodaj podanih varnostnih opozoril in navodil lahko povzroči električni udar, požar ali hude poškodbe.
Shranite vsa opozorila in navodila za kasnejšo uporabo.
Izraz "električno orodje", rabljen v opozorilih, se nanaša na električno orodje, ki je z vodi priklopljeno na električnio omrežje, kot tudi na akumulatorsko (brezžično) orodje.

1) Splošni varnostni predpisi – Varnost na delovnem mestu
a) Na delovnem mestu skrbite za red in dobro razsvetljavo. *Nered in slaba razsvetljava prispevata k nesrečam.*
b) **Električnega orodja se ne sme uporabljati v eksplozivnih okoljih, ki ga ustvarjajo vnetljive tekočine, plini ali prah.** *Električna orodja ustvarjajo iskre, ki lahko vžgejo prah ali hlape.*
c) Skrbeti za to, da se bodo otroci in nepovabljene osebe nahajali stran od mest uporabe električnega orodja. *Odvračanje pozornosti lahko povzroči izgubo kontrole nad električnim orodjem.*

2) Splošni varnostni predpisi - Električna varnost
a) Vtič se mora ujemati z vtičnico. *Nikoli se nikakor ne sme spreminjati, predelovati vtiča. Pri električnih orodjih z zaščitno ozemljitveno žilo nikoli ne uporabljajte nobenih vmesnih podaljškov. Z neposeganjem v vtiče in vtičnice zmanjšate tveganje električnega udara.*
b) Ne dotikati se ozemljenih površin, kot so cevi, grelniki, radiatorji sistema centralnega ogrevanje in hladilne naprave. *Z dotikom dela, ozemljenega s sdf sdfew ch, se poveča nevarnost električnega udara.*
c) Ne izpostavljajte naprave učinkovanju dežja ali vlagi. *Z vstopom vsode v električno orodje se poveča tveganje električnega udara.*
d) Ne obremenjujte priključnih vodov. *Nikoli ne uporabljajte voda za prenašanje, vlečenje nanj priklopljene stvari in ne vlecite za vod pri odstranjevanju vtiča iz vtičnice. Napajalni vod ščitite pred vročino, oljem, ostrimi robovi ali gibljivimi deli električnega orodja. Poškodovan aliprepleten kabel povečuje tveganje električnega udara.*
e) Pri delu z električnim orodjem na prostem uporabljajte samo podaljške, ki so namenjeni za uporabo na prostem. *Uporaba ustreznega podaljška zmanjšuje nevarnost električnega udara.*
f) V primeru uporabe električnega orodja v vlažnem ozračju uporabite zaščitno napravo na diferenčni tok (RCD). *Taka zaščita zmanjša nevarnost električnega udara.*

3) Splošni varnostni predpisi – Varnost oseb
a) Pri delu z električnim orodjem je potrebna pazljivost, vsako opravilo je treba izvesti z razmislekom in previdno. *Ne uporabljajte električnega orodja, kadar ste utrujeni ali pod vplivom zdravil, alkohola ali drog. Samo trenutek nepazljivosti med uporabo električnega orodja lahko povzroči resne telesne poškodbe.*
b) Uporabljajte sredstva osebne zaščite. Vedno uporabljajte zaščitna očala. *Sredstva osebne zaščite, kot so maska proti prahu, nedrseča zaščitna obutev, čelada in zaščita za sluh, rabljena vladajočim pogojem ustrezno, bodo zmanjšala nevarnost poškodb.*
c) Skrbite za to, da ne pride do nenamernega zagona električnega orodja. *Prepričajte se, da je vklopno stikalo naprave v položaju "izklopljeno", predno vklopite vtič v vtičnico ali namestite akumulator ali baterijo na ustrezno mesto naprave, ali preden pridvignete ali prenesete električno orodje. Prenašanje električnega orodja s prstom na stikalu lahko povzroči nenadzorovan, nenameravan vklop električnega orodja in hudo nesrečo.*
d) Pred zagonom električnega orodja odstranite z njega vse ključe in druga orodja za nastavitev. *Če pustite ključ ali drugo nastavitveno orodje v gibljivem delu električnega orodja, lahko pride do telesnih poškodb.*
e) Ne zavzemati nenaravnih telesnih poz tekom dela z orodjem. *Ves čas ohranjajte stabilen položaj in ravnotežje. To zagotovi boljše obvladovanje električnega orodja v nepredvidljivih situacijah.*
f) Uporabljati primerno delovno obleko. Ne nositi ohlapnih oblačil in ne nakita. *Lase, oblačila in rokavice držati stran od gibljivih delov. Ohlapna oblačila, nakit ali dolgi lasje se lahko ujamejo v gibljive dele.*
g) Če je električno orodje prilagojeno za delo z odsesovalno napravo, poskrbite, da bo ta naprava pravilno priključena in rabljena. *Uporaba odsesovalne naprave znatno zmanjša nevarnosti, povezane s prisotnostjo škodljivega prahu.*
h) Izkušnje, pridobljene pri pogostem delu z električnim orodjem, ne smejo privesti do pretiranega samozaupanja in zmanjšanja previdnosti. *Nepazljivost lahko v delčku sekunde povzroči hude poškodbe.*

4) Splošni varnostni predpisi - Delovanje in uporaba naprave
a) Električnega orodja ne preobremenjujte. *Uporabljajte električno orodje, ki je ustrezno dani potrebi. Uporaba električnega orodja skladno z njegovo namembnostjo poveča učinkovitost in varnost izvajanega dela.*
b) Ne uporabljajte električnega orodja s poškodovanim vklopno-izklopnim stikalom. *Vsako električno orodje, ki ga ni možno upravljati z brezhibnim stikalom, je nevarno in ga je treba pred uporabo popraviti.*
c) Pred vsako izvedbo nastavitve, menjavo priključka ali orodnega pribora ali pred shranitvijo električnega orodja prej izvlecite vtič iz vtičnice oziroma odstranite iz nje – če je odstranljiva – baterijo. *Takšni preventivni ukrepi zmanjšajo tveganje nehotenega nenadzorovanega zagona električnega orodja.*
d) Električna orodja, ki jih ne uporabljate, hranite izven dosega otrok in ne dovolujte, da bi ta orodja uporabljale osebe, ki ne poznajo električnega orodja ali navodil zanje. *Električna orodja so nevarna v rokah neusposobljenih uporabnikov.*
e) Električno orodje in pribor morajo biti predmet tehničnih pregledov. *Preverjati je treba soosnost in pravilnost pritrjenosti gibljivih delov ter morebitnost pojava razpok ali kakršnih koli drugih dejavnikov, ki lahko vplivajo na delovanje električnega orodja. Če se ugotovi poškodbo električnega orodja, je treba le-tega pred uporabo popraviti. Veliko nesreč je posledica neustreznega vzdrževanja električnega orodja.*
f) Orodja za rezanje morajo biti ostra in čista. *Ustrezno vzdrževanje ostrih robov rezalnega orodja zmanjša možnost zatikanj ali zagozditve ter olajšuje uporabo.*
g) Električno orodje, opremljeno s priborom, delovnimi nastavki itd., je treba uporabljati skladno s temi navodili ter upoštevaje delovne pogoje in vrsto dela, ki ga želite opraviti. *Uporaba električnega orodja na načine, ki jim ni namenjeno, lahko povzroči nevarne situacije.*
h) Ročaji in prijemalni deli morajo biti vedno suhi, čisti ter brez sledi olja in maziv. Spolzki ročaji in prijemalne površine ne omogočajo varnega dela in obvladovanja električnega orodja v nepričakovanih situacijah.

5) Splošni varnostni predpisi – Servis
a) Električno orodje sme popravljati samo usposobljen strokovnjak z uporabo originalnih delov. *Skladnost s to zahtevo zagotavlja ohranitev varnosti električnega orodja.*
b) Nikoli ne popravljajte poškodovanih akumulatorjev ali baterij. *Akumulator ali baterijo sme popravljati izključno samo proizvajalec ali pooblaščeni servisni center.*

6. Splošni varnostni predpisi - Pravilno ravnanje in uporaba akumulatorskih orodij
a) Baterije polnite samo s polnilnikom, ki ga je namenil proizvajalec. Polnilnik, namenjen polnjenju določene vrste baterij, lahko pri polnjenju drugih vrst baterij povzroči nevarnost požara.
b) Električna orodja uporabljajte samo z baterijami, ki so posebej zasnovane za njihovo moč. Uporaba drugih baterij lahko predstavlja nevarnost poškodb ali požara.
c) Ko baterije ne uporabljate, jo hranite stran od kovinskih predmetov, kot so sponke za papir, kovanci, ključi, žeblji, vijaki ali drugi majhni kovinski deli, ki lahko povzročijo kratek stik na kontaktih baterije. Kratek stik med kontakti baterije lahko povzroči opekline ali požar.
d) V neugodnih pogojih lahko iz baterije izteče tekočina; izogibajte se stiku. Če uporabnik pomotoma pride v stik s tekočino, sperite mesta stika z vodo. Če tekočina pride v oči, se dodatno posvetujte z zdravnikom. Tekočina, ki uhaja iz baterije, lahko povzroči draženje ali opekline.
e) Ne uporabljajte poškodovane ali spremenjene baterije ali orodja. Poškodovane ali spremenjene baterije lahko delujejo nepredvidljivo, kar povzroči požar, eksplozijo ali nevarnost poškodb.
f) Baterije ali orodja ne izpostavljajte ognju ali prekomerni vročini. Izpostavljenost ognju ali temperaturam nad 130 °C lahko povzroči eksplozijo.
g) Upoštevajte vsa navodila v priročniku za polnjenje, baterije ali orodja ne polnite pri temperaturah zunaj območja, navedenega v priročniku. Nepravilno polnjenje ali polnjenje pri temperaturah zunaj navedenega območja lahko poškoduje baterijo in poveča nevarnost požara.

7. Dodatna opozorila v zvezi z laserskimi libelami
a) Lasersko napravo uporabljajte v skladu s priporočili proizvajalca. *Vsak drugačen način uporabe naprave lahko povzroči škodljivo izpostavljenost laserskemu sevanju.*
b) Nikoli se ne sme gledati neposredno v laserski žarek.
c) Nikoli ne usmerjajte laserskega žarka v ljudi ali živali.
d) Nikoli ne usmerjajte laserskega žarka proti odsevni površini, saj lahko to povzroči nevaren odboj svetlobe proti upravljavcu naprave, tretjim osebam ali živalim.
e) V primeru usmeritve laserskega žarka proti očesu zaprite oči in umaknite glavo z laserske linije.
f) Ne uporabljajte očal, namenjenih za delo z laserjem, v funkcij zaščitnih očal.
g) Ni dovoljeno izvajati nobenih modifikacij laserja z učinkom povečanja njegove moči.
h) Naprave ne smejo uporabljati otroci brez nadzora odrasle osebe.

HR UPOZORENJE. Pročitajte sva upozorenja označena simbolom ⚠ i sve upute.
Nepridržavanje sljedećih sigurnosnih upozorenja i uputa može dovesti do strujnog udara, požara ili ozbiljnih ozljeda.
Sačuvajte sva upozorenja i upute za buduću upotrebu.

Izraz "električni alat" koji se koristi u ovim upozorenjima odnosi se na električni alat mrežni (s kabelom) ili akumulatorski (bežični).

1. Opći sigurnosni propisi - Sigurnost na radnom mjestu

a. **Na radnom mjestu održavajte red i dobru rasvjetu** *Nered i loša rasvjeta doprinose nesrećama.*

b. **Ne koristite električni alat u eksplozivnim okruženjima kao što su zapaljive tekućine, plinovi ili prašina.** *Električni alati stvaraju iskre koje mogu zapaliti prašinu ili pare.*

c. **Djecu i prolaznike držite podalje od mjesta na kojima se koristi električni alat.** *Ometanje može uzrokovati gubitak kontrole nad električnim alatom.*

2. Opći sigurnosni propisi - Električna sigurnost

a. **Utikač mora odgovarati utičnici.** *Nikada ne mijenjajte utikač ni na koji način. Ne koristite nikakve međuspojeve kada koristite električne alate koji imaju kabel sa zaštitnim vodičem za uzemljenje. Nemijenjane utikača i utičnica smanjuje rizik od strujnog udara.*

b. **Izbjegavajte dodirivanje uzemljenih površina kao što su cijevi, grijači, radijatori centralnog grijanja i hladnjaci.** *U slučaju ako dodirnete uzemljene dijelo raste rizik od strujnog udara.*

c. **Ne izlažite uređaj kiši ili vlagi.** *Ulazak vode u električni alat povećava rizik od strujnog udara.*

d. **Ne opterećujte priključne kablove.** *Nikada ne koristite kabel za nošenje, povlačenje ili vađenje utikača iz utičnice. Zaštitite kabel za napajanje od visokih temperatura, ulja, oštrih rubova ili pokretnih dijelova električnog alata. Oštećeni ili zamotan kabel povećava rizik od strujnog udara.*

e. **Kada koristite električni alat na otvorenom, koristite samo produžne kablove namijenjene za vanjsku upotrebu.** *Uporaba odgovarajućeg produžnog kabela smanjuje rizik od strujnog udara.*

f. **Ukoliko električni alat radi u vlažnom okruženju, koristitr osigurač (RDC).** *Osigurač smanjuje rizik od strujnog udara.*

3. Opći sigurnosni propisi - Sigurnost osoba

a. **Budite oprezni pri radu s električnim alatom, svaku aktivnost izvodite pažljivo i oprezno.** *Ne koristite električni alat dok ste umorni ili pod utjecajem lijekova, alkohola ili droga. Trenutak nepažnje tijekom rada s električnim alatima može uzrokovati ozbiljne ozljede.*

b. **Koristite sredstva osobne zaštite.** *Uvijek koristite zaštitne naočale. Osobna zaštitna oprema kao što je maska za prašinu, neklizajuće zaštitne cipele, kaciga i zaštita za sluh, kada se koristi u skladu s prevladavajućim uvjetima, smanjit će rizik od ozljeda.*

c. **Izbjegavajte slučajno pokretanje električnog alata.** *Provjerite je li prekidač u položaju "isključeno" prije umetanja utikača u utičnicu ili umetanja akumulatora ili baterije u utičnicu, prije podizanja ili prenošenja električnog alata. Prenošenje električnog alata s prstom na prekidaču može dovesti do nekontroliranog uključivanja električnog alata i može dovesti do nesreće.*

d. **Prije pokretanja električnog alata uklonite sve ključeve i druge alate za podešavanje.** *Ostavljanje ključa ili alata s pokretnim dijelovima električnog alata može uzrokovati ozljede.*

e. **Izbjegavajte zauzimanje neprirodnih radnih položaja.** *Održavajte stabilan položaj i ravnotežu u svakom trenutku. To jamči bolju kontrolu nad električnim alatom u nepredvidivim situacijama.*

f. **Koristite odgovarajuću radnu odjeću.** *Ne nosite široku odjeću ili nakit. Držite kosu, odjeću i rukavice dalje od pokretnih dijelova. Opuštena odjeća, nakit ili duga kosa mogu se uvui u pokretne dijelove.*

g. **Ako je vaš električni alat dizajniran za rad sa sustavom za usisavanje prašine, provjerite je li priključen i pravilno korišten.** *Korištenje usisivanja prašine značajno smanjuje rizik povezan s prisutnošću štetne prašine.*

h. **Iskustvo stečeno tijekom čestog rada s električnim alatom ne smije dovesti do pretjeranog samopouzdanja i zanemarivanja sigurnosnih pravila.** *Nepažnja može dovesti do ozbiljnih ozljeda u djeliću sekunde.*

4. Opći sigurnosni propisi - Rad i korištenje uređaja

a. **Ne preopterećujte električni alat. Koristite odgovarajući električni alat za određenu primjenu.** *Uporaba električnog alata prema namjeri povećat će učinkovitost i sigurnost obavljenog posla.*

b. **Ne koristite električni alat s oštećenim prekidačem.** *Svaki električni alat kojim se ne može upravljati prekidačem opasan je i mora se popraviti.*

c. **Izvucite utikač iz utičnice ili odspojite bateriju - ako je odvojiva - iz električnog alata prije podešavanja, promjene pribora ili spremanja**. *Takve preventivne mjere smanjuju rizik od nekontroliranog pokretanja električnog alata.*

d. **Neaktivne električne alate čuvajte izvan dohvata djece i ne dopustite osobama koje nisu upoznate s električnim alatom ili ovim uputama da koriste električni alat.** *Električni alati su opasni u rukama neobučenih korisnika.*

e. **Električni alat i pribor moraju biti tehnički pregledani.** *Provjerite poravnatost i ispravnu montažu pokretnih dijelova, provjerite ima li pukotina ili bilo kojih drugih čimbenika koji mogu utjecati na rad električnog alata. Ako je oštećen, popravite električni alat prije uporabe. Mnoge nesreće uzrokuju loše održavani električni alati.*

f. **Držite alate za rezanje oštrim i čistim.** *Odgovarajuće održavanje oštrih rubova alata za rezanje smanjuje vjerojatnost zaglavljivanja i olakšava rukovanje.*

g. **Koristite električni alat, pribor, radne nastavke itd. u skladu s ovim uputama, uzimajući u obzir uvjete rada i vrstu posla koji se izvodi.** *Uporaba električnog alata na način za koji nije namijenjen može stvoriti opasnu situaciju.*

h. **Ručke i dijelovi za hvatanje uvijek moraju biti suhi, čisti i bez tragova ulja i masti.** *Skliske ručke i površine za hvatanje ne omogućuju siguran rad i kontrolu električnog alata u neočekivanim situacijama.*

5. Opći sigurnosni propisi - Servis

a. **Električni alat smije popravljati samo kvalificirani stručnjak koristeći originalne dijelove.** *Takav postupak jamči sigurnost električnog alata.*

b. **Nikada ne popravljajte oštećene baterije.** *Bateriju smije popravljati samo proizvođač ili ovlašteni servis*

6. Opći sigurnosni propisi - Pravilno rukovanje i korištenje akumulatorskih alata

a. **Baterije punite samo punjačem koji je odredio proizvođač.** *Punjač dizajniran za punjenje određene vrste baterija može stvoriti rizik od požara prilikom punjenja drugih vrsta baterija.*

b. **Koristite samo električne alate s baterijama koje su posebno dizajnirane za njihovu snagu.** *Korištenje drugih baterija može predstavljati opasnost od ozljeda ili požara.*

c. **Kada se baterija ne koristi, držite je podalje od metalnih predmeta kao što su spajalice, kovanice, ključevi, čavli, vijci ili drugi mali metalni dijelovi koji mogu izazvati kratki spoj na kontaktima baterije.** *Kratki spoj između kontakata baterije može izazvati opekline ili požar.*

d. **Pod nepovoljnim uvjetima, tekućina može iscuriti iz baterije; izbjegavajte kontakt**. *Ako korisnik slučajno dođe u dodir s tekućinom, isperite kontaktna područja vodom. Ako tekućina dospije u oči, dodatno se obratite liječniku. Tekućina koja curi iz baterije može izazvati iritaciju ili opekline.*

e. **Nemojte koristiti oštećenu ili modificiranu bateriju ili alat.** *Oštećene ili modificirane baterije mogu raditi nepredvidivo, uzrokujući požar, eksploziju ili opasnost od ozljeda.*

f. **Ne izlažite bateriju ili alat vatri ili pretjeranoj toplini.** *Izlaganje vatri ili temperaturama iznad 130 °C može izazvati eksploziju.*

g. **Slijedite sve upute u priručniku za punjenje, nemojte puniti bateriju ili alat na temperaturama izvan raspona navedenog u priručniku.** *Neispravno punjenje ili punjenje na temperaturama izvan navedenog raspona može oštetiti bateriju i povećati rizik od požara.*

7. Dodatne upute za laserske libele

a) Laserski uređaj koristite u skladu s preporukama proizvođača. *Svaka druga uporaba uređaja može dovesti do štetnog izlaganja laserskom zračenju.*

b) Nikada ne gledajte izravno u lasersku zraku.

c) Ne usmjeravajte lasersku zraku prema ljudima ili životinjama.

d) Nikada ne usmjeravajte lasersku zraku prema reflektirajućoj površini jer to može uzrokovati opasno reflektiranje svjetlosti prema operateru, trećim osobama ili životinjama.

e) Ukoliko je laserska zraka usmjerena na oko, zatvorite oči i maknite glavu s laserske linije.

f) Ne koristite naočale namijenjena za rad s laserom kao zaštitne naočale.

g) Ne radite nikakve preinake na laseru kako biste povećali njegovu snagu.

h) **Uređaj ne smije koristiti djeca bez nadzora odraslih.**

BG

ПРЕДУПРЕЖДЕНИЕ. Прочетете всички предупреждения, обозначени със символа, и всички инструкции.

Неспазването на следните предупреждения и инструкции за безопасност може да доведе до токов удар, пожар или сериозно нараняване.

Запазете всички предупреждения и инструкции за бъдеща употреба.

Терминът "електроинструмент", използван в предупрежденията, се отнася за електроинструмент, който е захранван от електрическата мрежа (с кабел) или е акумулаторен (без кабел).

1) Общи правила за безопасност - безопасност на работното място

а) Поддържайте работното място подредено и с добро осветление. *Безпорядъкът и лошото осветление допринасят за злополуки.*

б) Не използвайте електроинструмента във взривоопасна среда, създадена от запалими течности, газове или прах. *Електрическите инструменти произвеждат искри, които могат да възпламенят прах или изпарения.*

(в) Не допускайте деца и странични лица в зоните, където се работи с електроинструмента. *Разсейването може да доведе до загуба на контрол върху електроинструмента.*

2) Общи правила за безопасност - Електрическа безопасност

а) Щепселът трябва да съответства на електрическия контакт. *Никога не променяйте щепсела по какъвто и да е начин. Не използвайте междинни връзки, когато използвате електрически инструменти, които имат кабел със защитен заземителен проводник. Непроменянето на щепселите и контактите намалява риска от токов удар.*

(б) Избягвайте да докосвате заземени повърхности, като тръби, нагреватели, радиатори за централно отопление и хладилници. *Ако докоснете заземени части, рискът от токов удар се увеличава.*

в) Не излагайте уреда на дъжд или влага. *Навлизането на вода в електроинструмента увеличава риска от токов удар.*

г) Не напрягайте свързващите кабели. *Никога не използвайте кабела за пренасяне, издърпване или изключване на щепсела от контакта. Защитете захранващия кабел от топлина, масло, остри ръбове или движещи се части на електроинструмента. Повреденият или заплетен кабел увеличава риска от токов удар.*

(д) Когато работите с електроинструмента на открито, използвайте само удължители, предназначени за употреба на открито. *Използването на подходящ удължител намалява риска от токов удар.*

е) Когато работите с електроинструмента във влажна среда, използвайте устройство за защита от остатъчен ток (RCD). *Защитата от остатъчен ток намалява риска от токов удар.*

3) Общи правила за безопасност - Лична безопасност

а) Бъдете бдителни, когато работите с електроинструмента, извършвайте всяка операция внимателно и предпазливо. *Не използвайте електроинструмента, когато сте уморени или под въздействието на наркотици, алкохол или лекарства. Момент на невнимание по време на работа с електроинструмент може да доведе до сериозно нараняване.*

(б) Използвайте лични предпазни средства. *Винаги носете защитни очила. Личните предпазни средства, като маска против прах, нехлъзгащи се предпазни обувки, каска или защита на слуха, използвани подходящо за преобладаващите условия, намаляват риска от нараняване.*

(в) Избягвайте непреднамерено стартиране на електроинструмента. *Уверете се, че превключвателят е в положение "изключено", преди да поставите щепсела в контакта или да поставите акумулаторната батерия или батерията в контакта, преди да вдигнете или пренесете електроинструмента. Пренасянето на електроинструмента, докато пръстът ви е върху превключвателя, крие риск от неконтролирано включване на електроинструмента и може да доведе до злополука.*

(г) Преди да стартирате електроинструмента, отстранете всички гаечни ключове или други инструменти за настройка. *Оставянето на гаечен ключ или инструмент, поставен в движещите се части на електроинструмента, може да доведе до нараняване.*

(д) Избягвайте да заемате неестествени позиции по време на работа. *Поддържайте стабилна позиция и равновесие през цялото време. Това осигурява по-добър контрол на електроинструмента в непредвидими ситуации.*

е) носете подходящо работно облекло. *Не носете свободни дрехи или бижута. Пазете косата, дрехите и ръкавиците далеч от движещите се части. Свободните дрехи, бижутата или дългата коса могат да бъдат завлечени от движещите се части.*

(ж) Ако електроинструментът е предназначен за работа с извличане, уверете се, че е свързан и се използва правилно. *Използването на извличане на изкопания материал значително намалява риска, свързан с наличието на вреден прах.*

(з) Опитът, придобит от честата работа с електроинструмент, не трябва да води до прекомерна самоувереност и пренебрегване на правилата за безопасност. *Невниманието може да доведе до сериозни наранявания за част от секундата.*

4) Общи правила за безопасност - Работа с машината

а) Не претоварвайте електроинструмента. *Използвайте правилния електроинструмент за съответното приложение. Използването на електроинструмента по предназначение ще повиши ефективността и безопасността на извършваната работа.*

(б) Не използвайте електроинструмент, чийто ключ/превключвател е повреден. *Всеки електроинструмент, който не може да бъде управляван с помощта на превключвателя, е опасен и трябва да бъде ремонтиран.*

(в) Изключете или изключете акумулаторната батерия - ако е разглобяема - от електроинструмента преди всяка настройка, смяна на аксесоари или съхранение. *Тези предпазни мерки намаляват риска от неконтролируемо стартиране на електроинструмента.*

(г) Съхранявайте електроинструмента на място, недостъпно за деца, когато не се използва, и не позволявайте на лица, които не са запознати с електроинструмента или с тези инструкции, да използват електроинструмента. *Електрическите инструменти са опасни в ръцете на необучени потребители.*

(д) Електроинструментът и аксесоарите трябва да се обслужват. *Проверете за концентричност и правилно закрепване на движещите се части, проверете за пукнатини или други фактори, които могат да повлияят на електроинструмента. Ако откриете повреда, поправете електроинструмента преди употреба. Лошата поддръжка на електроинструмента е причина за много злополуки.*

(е) Поддържайте режещите инструменти остри и чисти. *Правилното поддържане на остри ръбове на режещите инструменти намалява вероятността от заклинване и улеснява работата с тях.*

ж) Използвайте електроинструмента, оборудването, накрайниците и т.н. в съответствие с тези инструкции, като се съобразявате с условията на работа и вида на извършваната работа. *Използването на електроинструмента по начин, за който не е предназначен, може да доведе до опасни ситуации.*

з) Дръжките и частите на ръкохватките трябва да се поддържат винаги сухи, чисти и без масла и мазнини. *Хлъзгавите дръжки и повърхности за захващане не позволяват безопасна работа и контрол на електроинструмента в неочаквани ситуации.*

5) Общи правила за безопасност - обслужване

а) Електроинструментът може да се ремонтира само от квалифициран специалист, като се използват оригинални части. *По този начин се гарантира безопасността на електроинструмента.*

б) Никога не ремонтирайте повредени батерии. *Ремонтите на акумулаторната батерия могат да се извършват само от производителя или от оторизиран сервизен център.*

6) Общи правила за безопасност - правилно боравене и работа с акумулаторни инструменти

а) Зареждайте акумулаторните батерии само със зарядно устройство, предназначено от производителя. *Зарядното устройство, предназначено за зареждане на определен тип акумулаторна батерия, може да създаде риск от пожар при зареждане на друг тип акумулаторна батерия.*

б) Използвайте електроинструменти само с акумулаторни батерии, специално предназначени за тяхното захранване. *Използването на други батерии може да доведе до риск от наранаване или пожар.*

в) Когато батерийният пакет не се използва, го дръжте далеч от метални предмети, като например щипки за хартия, монети, ключове, пирони, винтове или други малки метални предмети, които могат да доведат до късо съединение на клемите на батерийния пакет. *Късото съединение на клемите на акумулатора може да причини изгаряния или пожар.*

г) При неподходящи условия от батерията може да излезе течност; избягвайте контакт с нея. *Ако потребителят случайно влезе в контакт с течност, промийте местата на контакт с нея с вода. Ако течността попадне в очите, допълнително се свържете с лекар. Изтичащата от батерията течност може да причини дразнене или изгаряния.*

д) Не използвайте батерия или инструмент, които са повредени или модифицирани. *Повредени или модифицирани батерии могат да действат непредсказуемо, което да доведе до пожар, експлозия или опасност от нараняване.*

(е) Не излагайте батерията или инструмента на огън или прекомерна топлина. *Излагането на огън или на температури над 130°C може да доведе до експлозия.*

ж) Спазвайте всички препоръки в инструкциите за зареждане, не зареждайте акумулаторния блок или инструмента при температури извън обхвата, посочен в инструкциите. *Неправилното зареждане или зареждането при температури извън посочения диапазон може да повреди батерията и да увеличи риска от пожар.*

7 Правила за безопасност за лазерни нивелири

a) **Използвайте лазерното устройство в съответствие с инструкциите на производителя.** *Използването на устройството по всякакъв друг начин може да доведе до вредно излагане на лазерно лъчение.*

b) Никога не гледайте директно в лазерния лъч.

c) Никога не насочвайте лазерния лъч към хора или животни.

d) Никога не насочвайте лазерния лъч към отразяваща повърхност, тъй като това може да доведе до опасно отразяване на светлината към оператора, трети лица или животни.

e) Когато насочвате лазерния лъч към очите си, затворете очи и отдалечете главата си от лазерната линия.

f) Не използвайте очила, предназначени за работа с лазер, като защитни очила.

g) Не правете никакви промени по лазера с цел увеличаване на неговата мощност.

h) Устройството не трябва да се използва от деца без надзор от страна на възрастен.

UA

УВАГА Прочитайте всі попередження, позначеніта всі інструкції.

Недотримання наведених нижче попереджень та інструкцій з техніки безпеки може призвести до ураження електричним струмом, пожежі або серйозної травми.

Зберігайте всі попередження та інструкції для подальшого використання.

Термін "електроінструмент", що використовується в попередженнях, відноситься до мережевого (дротового) або акумуляторного (бездротового) електроінструменту.

2) Загальні правила безпеки - Безпека на робочому місці

а) Робоче місце має бути охайним і добре освітленим. *Безлад і погане освітлення сприяють нещасним випадкам.*

b) Не використовуйте електроінструмент у вибухонебезпечних середовищах, створених легкозаймистими рідинами, газами або пилом. *Електроінструменти виробляють іскри, які можуть запалити пил або дим.*

c) Не підпускайте дітей і сторонніх осіб до місць, де працює електроінструмент. Відволікання *може призвести до втрати контролю над електроінструментом***.**

3) Загальні правила безпеки - Електробезпека

а) Вилка повинна відповідати розетці. *Ніколи не змінюйте штекер у будь-який спосіб. Не використовуйте жодних проміжних з'єднань при використанні електроінструментів, які мають кабель із захисним заземленням. Відсутність змін у штепсельних вилках і розетках знижує ризик ураження електричним струмом.*

b) Не торкайтеся заземлених поверхонь, таких як труби, обігрівачі, радіатори центрального опалення та холодильники. *Якщо торкатися заземлених частин, ризик ураження електричним струмом зростає.*

c) Не піддавайте пристрій впливу дощу або вологи. *Потрапляння води в електроінструмент підвищує ризик ураження електричним струмом.*

d) Не натягуйте з'єднувальні кабелі. *Ніколи не використовуйте кабель для перенесення, витягування або від'єднання вилки від контакту. Захищайте шнур живлення від нагрівання, масла, гострих країв або рухомих частин електроінструменту. Пошкоджений або заплутаний кабель збільшує ризик ураження електричним струмом***.**

e) Під час роботи з електроінструментом на відкритому повітрі використовуйте тільки подовжувачі, призначені для зовнішнього використання. *Використання відповідного подовжувача знижує ризик ураження електричним струмом.*

f) Якщо електроінструмент експлуатується у вологому середовищі, використовуйте пристрій захисного відключення (ПЗВ). *Захист від залишкового струму знижує ризик ураження електричним струмом.*

4) Загальні положення безпеки - Особиста безпека

а) Будьте пильні під час використання електроінструменту, виконуйте кожну операцію обережно та акуратно. *Не використовуйте*

електроінструмент, якщо ви втомилися або перебуваєте під впливом наркотиків, алкоголю чи ліків. Хвилинна неуважність під час використання електроінструменту може призвести до серйозних травм.

b) Використовуйте засоби індивідуального захисту. Завжди використовуйте захисні окуляри. Засоби індивідуального захисту, *такі як протипилова маска, неслизьке захисне взуття, каска або засоби захисту органів слуху, що використовуються відповідно до умов, що склалися, знижують ризик отримання травм.*

c) Уникайте ненавмисного запуску електроінструменту. *Переконайтеся, що вимикач знаходиться в положенні "вимкнено" перед тим, як вставляти вилку в розетку або вставляти акумуляторний блок або батарею в розетку, перед тим, як піднімати або переносити електроінструмент. Переноска електроінструменту, коли палець знаходиться на вимикачі, може призвести до неконтрольованого ввімкнення електроінструменту і стати причиною нещасного випадку.*

d) Перед запуском електроінструменту приберіть гайкові ключі та інші інструменти для налаштування. *Залишення гайкового ключа або інструменту в рухомих частинах електроінструменту може призвести до травми.*

e) Уникайте неприродних положень під час роботи. *Постійно зберігайте стійке положення та рівновагу. Це забезпечує кращий контроль електроінструменту в непередбачуваних ситуаціях.*

f) Одягайте відповідний робочий одяг. Не носіть вільний одяг або прикраси. *Тримайте волосся, одяг і рукавички подалі від рухомих частин. Вільний одяг, прикраси або довге волосся можуть бути затягнуті рухомими частинами.*

g) Якщо електроінструмент призначений для роботи з витяжкою, переконайтеся, що він підключений і використовується належним чином. *Використання виїмки викопаного матеріалу значно знижує ризики, пов'язані з наявністю шкідливого пилу.*

h) Досвід, отриманий від частої роботи з електроінструментом, не повинен призводити до надмірної самовпевненості та ігнорування правил безпеки. *Необережність може призвести до серйозних травм за долі секунди.*

5) Загальні правила техніки безпеки - Поводження з приладом та його експлуатація

a) Не перевантажуйте електроінструмент. *Використовуйте відповідний електроінструмент. Використання електроінструменту за призначенням підвищить ефективність і безпеку виконуваних робіт.*

b) Не використовуйте електроінструмент з несправним вимикачем/перемикачем. *Будь-який електроінструмент, яким не можна керувати за допомогою вимикача, є небезпечним і підлягає ремонту.*

c) Перед кожним регулюванням, заміною приладдя або зберіганням від'єднуйте акумуляторний блок (якщо він знімний) від інструмента. *Такі запобіжні заходи знижують ризик неконтрольованого запуску електроінструменту.*

d) Зберігайте невикористаний електроінструмент у недоступному для дітей місці та не допускайте до роботи з ним осіб, які не знайомі з електроінструментом або цією інструкцією. *Електроінструменти небезпечні в руках непідготовлених користувачів.*

e) Електроінструмент і приладдя повинні проходити технічне обслуговування. *Перевірте концентричність і правильність фіксації рухомих частин, перевірте наявність тріщин або будь-яких інших факторів, які можуть вплинути на роботу електроінструменту. Якщо виявлено пошкодження, відремонтуйте електроінструмент перед використанням. Погане обслуговування електроінструменту є причиною багатьох нещасних випадків.*

f) Ріжучі інструменти повинні бути гострими та чистими. *Належний догляд за гострими кромками ріжучого інструменту зменшує ймовірність заклинювання та полегшує роботу з ним.*

g) Використовуйте електроінструмент, обладнання, біти і т.д. відповідно до цієї інструкції, враховуючи умови праці та тип виконуваної роботи. *Використання електроінструменту не за призначенням може призвести до небезпечних ситуацій.*

h) Рукоятки та частини захвату завжди повинні бути сухими, чистими, без мастила та жиру. Слизькі рукоятки та поверхні захоплення не дозволяють безпечно працювати та контролювати електроінструмент в непередбачуваних ситуаціях.

6) Загальні правила техніки безпеки - Сервіс

a) Ремонт електроінструменту повинен виконуватися тільки кваліфікованим фахівцем з використанням оригінальних запчастин. *Це гарантує безпеку електроінструменту.*

b) Ніколи не ремонтуйте пошкоджені батареї. *Ремонт акумулятора дозволяється тільки виробником або авторизованим сервісним центром*

7) Загальні правила техніки безпеки - Правильне поводження з акумуляторними інструментами та їх експлуатація

a) Заряджайте акумулятори тільки за допомогою спеціального зарядного пристрою, рекомендованого виробником. *Зарядний пристрій, призначений для заряджання певного типу акумулятора, може створювати ризик виникнення пожежі під час заряджання іншого типу акумулятора.*

b) Використовуйте електроінструменти тільки з акумуляторами, спеціально призначеними для їх живлення. *Використання інших елементів живлення може призвести до травм або пожежі.*

c) Коли акумулятор не використовується, тримайте його подалі від металевих предметів, таких як скріпки, монети, ключі, цвяхи, шурупи та інші дрібні металеві предмети, які можуть замкнути клеми акумулятора. *Коротке замикання клем акумулятора може призвести до опіків або пожежі.*

d) За невідповідних умов з акумулятора може витікати рідина; уникайте контакту з нею. *Якщо ви випадково контактували з рідиною, промийте місця контакту водою. При потраплянні рідини в очі додатково зверніться до лікаря. Рідина, що витікає з акумулятора, може викликати подразнення або опіки.*

e) Не використовуйте пошкоджену або модифіковану батарею або інструмент. *Пошкоджені або модифіковані батареї можуть поводитися непередбачувано, що може призвести до пожежі, вибуху або небезпеки травмування.*

f) Не піддавайте акумуляторну батарею або інструмент впливу вогню або надмірного нагрівання. *Вплив вогню або температури вище 130°C може призвести до вибуху.*

Дотримуйтесь усіх рекомендацій, наведених в інструкції із заряджання, не заряджайте акумулятор або інструмент при температурі, що виходить за межі зазначеного діапазону. *Неправильна зарядка або зарядка при температурі, що виходить за межі зазначеного діапазону, може призвести до пошкодження акумулятора та підвищити ризик загоряння.*

7 Правила безпеки для лазерних нівелірів

a) Використовуйте лазерний пристрій відповідно до інструкцій виробника. *Використання пристрою в інший спосіб може призвести до шкідливого впливу лазерного випромінювання.*

b) Ніколи не дивіться прямо на лазерний промінь.

c) Ніколи не спрямовуйте лазерний промінь на людей або тварин.

d) Ніколи не спрямовуйте лазерний промінь на відбивну поверхню, оскільки це може спричинити небезпечне відбиття світла на оператора, третіх осіб або тварин.

e) Якщо лазерний промінь спрямований в очі, закрийте очі і відведіть голову від лінії лазера.

f) Не використовуйте окуляри, призначені для роботи з лазером, як захисні окуляри.

g) Не вносьте жодних змін у конструкцію лазера для збільшення його потужності.

h) Пристрій не повинен використовуватися дітьми без нагляду дорослих.

EN

WARNUNG! Lesen Sie alle mit diesem Symbol gekennzeichneten Warnhinweise und alle Anweisungen.

Die Nichtbeachtung der folgenden Warn- und Sicherheitshinweise kann zu einem elektrischen Schlag, Brand oder schweren Verletzungen führen.

Bewahren Sie alle Warnhinweise und Anweisungen für den zukünftigen Gebrauch auf.

Der in den Warnhinweisen verwendete Begriff "Elektrowerkzeug" bezieht sich auf ein netzbetriebenes (schnurgebundenes) oder schnuroses (schnurloses) Elektrowerkzeug.

1.Allgemeine Sicherheitsvorschriften - Sicherheit am Arbeitsplatz

a) **Sorgen Sie für einen aufgeräumten Arbeitsplatz mit guter Beleuchtung.** *Unordnung und schlechte Beleuchtung tragen zu Unfällen bei.*

b) **Verwenden Sie das Elektrowerkzeug nicht in explosionsgefährdeten Umgebungen, die durch brennbare Flüssigkeiten, Gase oder Stäube entstehen.** *Elektrowerkzeuge erzeugen Funken, die Staub oder Dämpfe entzünden können.*

c) **Halten Sie Kinder und Unbeteiligte von den Bereichen fern, in denen mit dem Elektrowerkzeug gearbeitet wird.** *Ablenkungen können dazu führen, dass sie die Kontrolle über das Elektrowerkzeug verlieren.*

2. Allgemeine Sicherheitsvorschriften - Elektrische Sicherheit

a) **Der Stecker muss mit der Steckdose übereinstimmen. Verändern Sie niemals den Stecker. Verwenden Sie bei Elektrowerkzeugen, die über ein Kabel mit Schutzleiter verfügen, keine Zwischenverbindungen.** *Das Nichtverändern von Steckern und Steckdosen verringert die Gefahr eines Stromschlags.*

b) **Vermeiden Sie es, geerdete Oberflächen wie Rohre, Heizungen, Zentralheizungsradiatoren und Kühlschränke zu berühren.** *Wenn geerdete Teile berührt werden, erhöht sich die Gefahr eines Stromschlags.*

c) **Setzen Sie das Gerät nicht dem Regen oder der Feuchtigkeit aus**. *Wenn Wasser in das Elektrowerkzeug eindringt, erhöht sich die Gefahr eines elektrischen Schlages.*

d) **Ziehen Sie nicht an den Anschlusskabeln. Verwenden Sie das Kabel niemals zum Tragen, Ziehen oder Abziehen des Steckers von einem Kontakt. Schützen Sie das Netzkabel vor Hitze, Öl, scharfen Kanten oder beweglichen Teilen des Elektrowerkzeugs.** *Ein beschädigtes oder verheddertes Kabel erhöht die Gefahr eines Stromschlags.*

e) **Wenn Sie mit dem Elektrowerkzeug im Freien arbeiten, verwenden Sie nur Verlängerungskabel, die für den Einsatz im Freien geeignet sind.** *Die Verwendung eines geeigneten Verlängerungskabels verringert die Gefahr eines Stromschlags.*

f) **Wenn Sie mit dem Elektrowerkzeug in einer feuchten Umgebung arbeiten, verwenden Sie einen Fehlerstromschutzschalter (RCD).** *Ein Fehlerstromschutzschalter verringert die Gefahr eines elektrischen Schlags.*

3. Allgemeine Sicherheitsvorschriften - Persönliche Sicherheit

a) **Seien Sie bei der Verwendung des Elektrowerkzeugs wachsam und führen Sie jeden Arbeitsschritt sorgfältig und vorsichtig aus. Verwenden Sie das Elektrowerkzeug nicht, wenn Sie müde sind oder unter dem Einfluss von Drogen, Alkohol oder Medikamenten stehen.** *Ein Moment der Unachtsamkeit bei der Bedienung eines Elektrowerkzeugs kann zu schweren Verletzungen führen.*

b) **Verwenden Sie eine persönliche Schutzausrüstung. Verwenden Sie immer eine Schutzbrille.** *Persönliche Schutzausrüstungen wie Staubmaske, rutschfeste Sicherheitsschuhe, Helm oder Gehörschutz, die entsprechend den vorherrschenden Bedingungen verwendet werden, verringern das Verletzungsrisiko.*

c) **Vermeiden Sie ein unbeabsichtigtes Starten des Elektrowerkzeugs. Vergewissern Sie sich, dass der Schalter auf "Aus" steht, bevor Sie den Stecker in die Steckdose stecken oder den Akku oder die Batterie in**

die Steckdose einlegen, bevor Sie das Elektrowerkzeug anheben oder tragen. *Wenn Sie das Elektrowerkzeug tragen, während Ihr Finger auf dem Schalter liegt, besteht die Gefahr, dass das Elektrowerkzeug unkontrolliert eingeschaltet wird, was zu Unfällen führen kann.*

d) **Entfernen Sie vor dem Einschalten des Elektrowerkzeugs alle Schraubenschlüssel oder andere Einstellwerkzeuge**. *Wenn Sie einen Schraubenschlüssel oder ein Werkzeug in beweglichen Teilen des Elektrowerkzeugs stecken lassen, kann dies zu Verletzungen führen.*

e) **Vermeiden Sie es, während des Betriebs unnatürliche Positionen einzunehmen. Halten Sie stets eine stabile Position und das Gleichgewicht.** *Dies gewährleistet eine bessere Kontrolle des Elektrowerkzeugs in unvorhersehbaren Situationen.*

f) **Tragen Sie geeignete Arbeitskleidung. Tragen Sie keine weite Kleidung und keinen Schmuck. Halten Sie Haare, Kleidung und Handschuhe von beweglichen Teilen fern**. *Lose Kleidung, Schmuck oder lange Haare können von beweglichen Teilen eingezogen werden.*

g) **Wenn das Elektrowerkzeug für die Arbeit mit der Absaugung ausgelegt ist, stellen Sie sicher, dass es angeschlossen ist und ordnungsgemäß verwendet wird.** *Durch den Einsatz einer Aushubabsaugung wird das Risiko von gesundheitsschädlichem Staub erheblich verringert.*

h) **Die durch häufiges Arbeiten mit einem Elektrowerkzeug gewonnene Erfahrung sollte nicht zu Übermut und Missachtung der Sicherheitsvorschriften führen.** *Unachtsamkeit kann in Sekundenbruchteilen zu schweren Verletzungen führen.*

4 Allgemeine Sicherheitsvorschriften - Handhabung und Betrieb des Geräts

a) **Überlasten Sie das Elektrowerkzeug nicht. Verwenden Sie das richtige Elektrowerkzeug für die jeweilige Anwendung**. *Die bestimmungsgemäße Verwendung des Elektrowerkzeugs erhöht die Effizienz und Sicherheit der durchgeführten Arbeiten.*

b) **Benutzen Sie kein Elektrowerkzeug, bei dem der Schalter/Schalter defekt ist**. *Jedes Elektrowerkzeug, das nicht über den Schalter gesteuert werden kann, ist gefährlich und muss repariert werden.*

c) **Ziehen Sie den Stecker oder trennen Sie den Akku (falls abnehmbar) vom Elektrowerkzeug, bevor Sie Einstellungen vornehmen, Zubehörteile austauschen oder das Gerät lagern.** *Diese Vorsichtsmaßnahmen verringern das Risiko, dass das Elektrowerkzeug unkontrolliert anläuft.*

d) **Bewahren Sie das Elektrowerkzeug außerhalb der Reichweite von Kindern auf, wenn es nicht benutzt wird, und lassen Sie es nicht von Personen benutzen, die mit dem Elektrowerkzeug oder dieser Anleitung nicht vertraut sind.** *Elektrowerkzeuge sind in den Händen von ungeschulten Benutzern gefährlich.*

e) **Das Elektrowerkzeug und das Zubehör müssen gewartet werden. Prüfen Sie den Rundlauf und die korrekte Befestigung der beweglichen Teile, prüfen Sie auf Risse oder andere Faktoren, die das Elektrowerkzeug beeinträchtigen können. Wenn Schäden festgestellt werden, muss das Elektrowerkzeug vor der Verwendung repariert werden.** *Schlechte Wartung des Elektrowerkzeugs ist die Ursache für viele Unfälle.*

f) **Halten Sie Schneidwerkzeuge scharf und sauber.** *Eine ordnungsgemäße Wartung der scharfen Schneidwerkzeuge verringert die Wahrscheinlichkeit eines Verklemmens und erleichtert die Handhabung.*

g) **Verwenden Sie das Elektrowerkzeug, die Ausrüstung, die Meißel usw. gemäß dieser Anleitung und unter Berücksichtigung der Arbeitsbedingungen und der Art der auszuführenden Arbeiten**. *Die Verwendung des Elektrowerkzeugs in einer Weise, für die es nicht vorgesehen ist, kann zu gefährlichen Situationen führen.*

h) **Griffe und Griffteile sind stets trocken, sauber und frei von Öl und Fett zu halten.** *Rutschige Griffe und Griffflächen ermöglichen in unerwarteten Situationen keine sichere Bedienung und Kontrolle des Elektrowerkzeugs.*

5 Allgemeine Sicherheitsvorschriften - Wartung

b) **Das Elektrowerkzeug darf nur von einem qualifizierten Fachmann unter Verwendung von Originalteilen repariert werden.** *Dadurch wird die Sicherheit des Elektrowerkzeugs aufrechterhalten.*

6 Allgemeine Sicherheitsbestimmungen - Richtige Handhabung und Verwendung von Akku-Geräten

a) Laden Sie wiederaufladbare Batterien nur mit einem vom Hersteller vorgesehenen Ladegerät auf. *Ein Ladegerät, das für das Aufladen eines bestimmten Akkutyps ausgelegt ist, kann beim Aufladen eines anderen Akkutyps eine Brandgefahr darstellen.*

b) Verwenden Sie Elektrowerkzeuge nur mit wiederaufladbaren Batterien, die speziell für ihre Stromversorgung ausgelegt sind. *Bei der Verwendung anderer Akkus besteht Verletzungs- oder Brandgefahr.*

c) Wenn der Akku nicht in Gebrauch ist, halten Sie ihn von Metallgegenständen wie Büroklammern, Münzen, Schlüsseln, Nägeln, Schrauben oder anderen kleinen Metallgegenständen fern, die die Anschlüsse des Akkus kurzschließen könnten. *Ein Kurzschluss der Batteriepole kann zu Verbrennungen oder Feuer führen.*

d) Unter ungeeigneten Bedingungen kann Flüssigkeit aus dem Akku austreten; vermeiden Sie den Kontakt. *Wenn der Benutzer versehentlich mit Flüssigkeit in Berührung kommt, spülen Sie die Kontaktstellen mit Wasser aus. Sollte Flüssigkeit in die Augen gelangen, suchen Sie zusätzlich einen Arzt auf. Aus der Batterie austretende Flüssigkeit kann zu Reizungen oder Verbrennungen führen.*

e) Verwenden Sie keine beschädigten oder modifizierten Akkus oder Werkzeuge. *Beschädigte oder modifizierte Batterien können sich unvorhersehbar verhalten, was zu Feuer, Explosion oder Verletzungsgefahr führen kann.*

(f) Setzen Sie den Akku oder das Werkzeug keinem Feuer oder übermäßiger Hitze aus. *Feuer oder Temperaturen über 130°C können eine Explosion verursachen.*

g) Befolgen Sie alle Empfehlungen in der Ladeanleitung, laden Sie den Akku oder das Werkzeug nicht bei Temperaturen außerhalb des in der Anleitung angegebenen Bereichs. *Falsches Aufladen oder Aufladen bei Temperaturen außerhalb des angegebenen Bereichs kann den Akku beschädigen und die Brandgefahr erhöhen.*

7 Sicherheitsvorschriften für Laser-Nivelliergeräte

a) Verwenden Sie das Lasergerät in Übereinstimmung mit den Empfehlungen des Herstellers. *Jede andere Verwendung des Geräts kann zu einer schädlichen Exposition gegenüber Laserstrahlung führen.*

b) Schauen Sie niemals direkt in den Laserstrahl.

c) Richten Sie den Laserstrahl niemals auf Menschen oder Tiere.

d) Richten Sie den Laserstrahl niemals auf eine reflektierende Oberfläche, da dies zu gefährlichen Reflexionen auf den Bediener, Dritte oder Tiere führen kann.

e) Wenn der Laserstrahl auf Ihr Auge gerichtet ist, schließen Sie Ihre Augen und entfernen Sie Ihren Kopf aus der Laserlinie.

f) Verwenden Sie keine für Laserarbeiten konzipierte Schutzbrille als Schutzbrille.

g) Nehmen Sie keine Veränderungen am Laser vor, um seine Leistung zu erhöhen.

Das Gerät sollte von Kindern nicht ohne Aufsicht von Erwachsenen benutzt werden.

FR

AVERTISSEMENT. **Lisez tous les avertissements marqués du symbole et toutes les instructions.**

Le non-respect des avertissements et des consignes de sécurité suivants peut entraîner une électrocution, un incendie ou des blessures graves.

Conservez tous les avertissements et toutes les instructions pour une utilisation ultérieure.

Le terme "outil électrique" utilisé dans les avertissements fait référence à un outil électrique avec ou sans fil.

1. Règles générales de sécurité - Sécurité sur le lieu de travail

a) **Maintenez le lieu de travail en ordre et bien éclairé.** *Le désordre et un mauvais éclairage sont des facteurs d'accident.*

b) **N'utilisez pas l'outil électrique dans des environnements explosifs créés par des liquides, des gaz ou des poussières inflammables.** *Les outils électriques produisent des étincelles qui peuvent enflammer la poussière ou les fumées.*

c) **Tenez les enfants et les passants à l'écart des zones où l'on travaille avec l'outil électrique.** *Les distractions peuvent leur faire perdre le contrôle de l'outil électrique.*

2. Règles générales de sécurité - Sécurité électrique

a) **La fiche doit correspondre à la prise de courant. Ne modifiez jamais la fiche de quelque manière que ce soit. Ne pas utiliser de connexions intermédiaires lors de l'utilisation d'outils électriques dotés d'un câble avec conducteur de protection.** *Le fait de ne pas modifier les fiches et les prises réduit le risque d'électrocution.*

b) **Évitez de toucher des surfaces mises à la terre, telles que des tuyaux, des appareils de chauffage, des radiateurs de chauffage central et des réfrigérateurs.** *Si l'on touche des pièces mises à la terre, le risque d'électrocution augmente.*

c) **N'exposez pas l'appareil à la pluie ou à l'humidité**. *La pénétration d'eau dans l'outil électrique augmente le risque de choc électrique.*

d) **Ne tendez pas les câbles de connexion. Ne jamais utiliser le cordon pour porter, tirer ou débrancher la fiche d'un contact. Protégez le cordon d'alimentation de la chaleur, de l'huile, des bords tranchants ou des pièces mobiles de l'outil électrique.** *Un cordon endommagé ou emmêlé augmente le risque de choc électrique.*

e) **Lorsque vous travaillez à l'extérieur avec l'outil électrique, utilisez uniquement des rallonges conçues pour un usage extérieur.** *L'utilisation d'une rallonge appropriée réduit le risque de choc électrique.*

f) **Si l'outil électrique est utilisé dans une atmosphère humide, utilisez un disjoncteur différentiel.** *La protection contre les courants résiduels réduit le risque de choc électrique.*

3. Règles générales de sécurité - Sécurité personnelle

a) **Soyez vigilant lorsque vous utilisez l'outil électrique, effectuez chaque opération avec soin et prudence. N'utilisez pas l'outil électrique lorsque vous êtes fatigué ou sous l'influence de drogues, d'alcool ou de médicaments.** *Un moment d'inattention lors de l'utilisation d'un outil électrique peut entraîner des blessures graves.*

b) **Utilisez des équipements de protection individuelle. Utilisez toujours des lunettes de protection.** *Les équipements de protection individuelle tels que les masques à poussière, les chaussures de sécurité antidérapantes, les casques ou les protections auditives, utilisés de manière appropriée aux conditions ambiantes, réduisent le risque de blessure.*

c) **Évitez de démarrer l'outil électrique par inadvertance. Assurez-vous que l'interrupteur est en position "arrêt" avant d'insérer la fiche dans la prise ou de placer le bloc-batterie ou la batterie dans la prise, avant de soulever ou de porter l'outil électrique.** *Si vous portez l'outil électrique alors que votre doigt se trouve sur l'interrupteur, vous risquez de mettre l'outil électrique en marche de manière incontrôlée et de provoquer un accident.*

d) **Retirez toute clé ou tout autre outil de réglage avant de mettre l'outil en marche**. *Laisser une clé ou un outil inséré dans les pièces mobiles de l'outil électrique peut entraîner des blessures.*

e) **Évitez de prendre des positions anormales pendant l'utilisation. Gardez une position stable et un bon équilibre à tout moment.** *Cela permet de mieux contrôler l'outil électrique dans des situations imprévisibles.*

f) **Portez des vêtements de travail appropriés. Ne portez pas de vêtements amples ni de bijoux. Tenir les cheveux, les vêtements et les gants à l'écart des pièces mobiles**. *Les vêtements amples, les bijoux ou les cheveux longs peuvent être happés par les pièces en mouvement.*

g) **Si l'outil électrique est conçu pour fonctionner avec l'extraction, assurez-vous qu'il est connecté et correctement utilisé.** *L'utilisation de l'extraction des déblais réduit considérablement le risque de poussières nocives.*

h) **L'expérience acquise lors de travaux fréquents avec un outil électrique ne doit pas conduire à un excès de confiance et à ignorer les règles de sécurité.** *Une négligence peut entraîner des blessures graves en une fraction de seconde.*

4 Règles générales de sécurité - Manipulation et utilisation de l'outil

a) **Ne pas surcharger l'outil électrique. Utilisez l'outil électrique adapté à l'application**. *L'utilisation conforme de l'outil électrique augmentera l'efficacité et la sécurité du travail effectué.*

b) **Ne pas utiliser un outil électrique dont l'interrupteur est cassé**. *Tout outil électrique qui ne peut pas être contrôlé par l'interrupteur est dangereux et doit être réparé.*

c) **Débranchez ou déconnectez la batterie (si elle est amovible) de l'outil électrique avant tout réglage, changement d'accessoire ou stockage.** *Ces précautions réduisent le risque de démarrage incontrôlé de l'outil.*

d) **Gardez l'outil électrique hors de portée des enfants lorsqu'il n'est pas utilisé et ne permettez pas à des personnes ne connaissant pas l'outil électrique ou ces instructions d'utiliser l'outil électrique.** *Les outils électriques sont dangereux entre les mains d'utilisateurs non formés.*

e) **L'outil électrique et ses accessoires doivent être entretenus. Vérifiez la concentricité et la fixation correcte des pièces mobiles, vérifiez l'absence de fissures ou de tout autre facteur susceptible d'affecter l'outil électrique. Si des dommages sont constatés, réparez l'outil avant de l'utiliser.** *Un mauvais entretien de l'outil électrique est la cause de nombreux accidents.*

f) **Maintenez les outils de coupe affûtés et propres.** *L'entretien adéquat des arêtes tranchantes des outils de coupe réduit le risque de blocage et facilite la manipulation.*

g) **Utiliser l'outil électrique, l'équipement, les embouts, etc. conformément à ces instructions, en tenant compte des conditions de travail et du type de travail à effectuer**. *L'utilisation de l'outil électrique d'une manière pour laquelle il n'est pas prévu peut conduire à des situations dangereuses.*

h) **Les poignées et les surfaces de préhension doivent toujours être sèches, propres et exemptes d'huile et de graisse.** *Les poignées et les surfaces de préhension glissantes ne permettent pas d'utiliser et de contrôler l'outil électrique en toute sécurité dans des situations inattendues.*

5 Règles générales de sécurité - Entretien

a) **L'outil électrique ne doit être réparé que par un spécialiste qualifié, en utilisant des pièces d'origine.** *Cela permet de garantir la sécurité de l'appareil.*

6 Règles générales de sécurité - Manipulation et utilisation correctes des outils sans fil

a) Ne chargez les batteries rechargeables qu'avec un chargeur dédié par le fabricant. *Un chargeur conçu pour charger un type particulier de batterie peut créer un risque d'incendie lorsqu'il charge un autre type de batterie.*

b) N'utilisez les outils électriques qu'avec des batteries rechargeables spécifiquement conçues pour leur alimentation. *L'utilisation d'autres batteries peut entraîner un risque de blessure ou d'incendie.*

c) Lorsque la batterie n'est pas utilisée, éloignez-la des objets métalliques tels que trombones, pièces de monnaie, clés, clous, vis ou autres petits objets métalliques susceptibles de court-circuiter les bornes de la batterie. *Un court-circuit des bornes de la batterie peut provoquer des brûlures ou un incendie.*

d) Dans des conditions inappropriées, du liquide peut s'échapper de la batterie ; éviter tout contact. *Si l'utilisateur entre accidentellement en contact avec le liquide, rincer les zones de contact avec de l'eau. Si le liquide entre en contact avec les yeux, il convient de consulter un médecin. Le liquide qui s'échappe de la batterie peut provoquer des irritations ou des brûlures.*

e) N'utilisez pas une batterie ou un outil endommagé ou modifié. *Les batteries endommagées ou modifiées peuvent se comporter de manière imprévisible et provoquer un incendie, une explosion ou un risque de blessure.*

f) N'exposez pas la batterie ou l'outil au feu ou à une chaleur excessive. *L'exposition au feu ou à des températures supérieures à 130°C peut provoquer une explosion.*

g) Suivre toutes les recommandations des instructions de chargement, ne pas charger la batterie ou l'outil à des températures en dehors de la plage spécifiée dans les instructions. *Une charge incorrecte ou à des températures en dehors de la plage spécifiée peut endommager la batterie et augmenter le risque d'incendie.*

7 Règles de sécurité pour les niveleurs laser

a) Utilisez l'appareil laser conformément aux recommandations du fabricant. *Toute autre utilisation de l'appareil peut entraîner une exposition nocive au rayonnement laser.*

b) Ne regardez jamais directement le faisceau laser.

c) Ne jamais diriger le faisceau laser vers des personnes ou des animaux.

d) Ne dirigez jamais le faisceau laser vers une surface réfléchissante, car cela peut entraîner des réflexions dangereuses vers l'opérateur, des tiers ou des animaux.

e) Si le faisceau laser est dirigé vers votre œil, fermez les yeux et éloignez votre tête de la ligne laser.

f) N'utilisez pas de lunettes conçues pour le travail au laser comme lunettes de protection.

g) Ne modifiez pas le laser pour en augmenter la puissance.

L'appareil ne doit pas être utilisé par des enfants sans la surveillance d'un adulte.

DE

WARNUNG! Lesen Sie alle mit diesem Symbol gekennzeichneten Warnhinweise und alle Anweisungen.

Die Nichtbeachtung der folgenden Warn- und Sicherheitshinweise kann zu einem elektrischen Schlag, Brand oder schweren Verletzungen führen.

Bewahren Sie alle Warnhinweise und Anweisungen für den zukünftigen Gebrauch auf.

Der in den Warnhinweisen verwendete Begriff "Elektrowerkzeug" bezieht sich auf ein netzbetriebenes (schnurgebundenes) oder schnuroses (schnuroses) Elektrowerkzeug.

1. Allgemeine Sicherheitsvorschriften - Sicherheit am Arbeitsplatz

a) **Sorgen Sie für einen aufgeräumten Arbeitsplatz mit guter Beleuchtung.** *Unordnung und schlechte Beleuchtung tragen zu Unfällen bei.*

b) **Verwenden Sie das Elektrowerkzeug nicht in explosionsgefährdeten Umgebungen, die durch brennbare Flüssigkeiten, Gase oder Stäube entstehen.** *Elektrowerkzeuge erzeugen Funken, die Staub oder Dämpfe entzünden können.*

c) **Halten Sie Kinder und Unbeteiligte von den Bereichen fern, in denen mit dem Elektrowerkzeug gearbeitet wird.** *Ablenkungen können dazu führen, dass sie die Kontrolle über das Elektrowerkzeug verlieren.*

2. Allgemeine Sicherheitsvorschriften - Elektrische Sicherheit

a) **Der Stecker muss mit der Steckdose übereinstimmen. Verändern Sie niemals den Stecker. Verwenden Sie bei Elektrowerkzeugen, die über ein Kabel mit Schutzleiter verfügen, keine Zwischenverbindungen.** *Das Nichtverändern von Steckern und Steckdosen verringert die Gefahr eines Stromschlags.*

b) **Vermeiden Sie es, geerdete Oberflächen wie Rohre, Heizungen, Zentralheizungsradiatoren und Kühlschränke zu berühren.** *Wenn geerdete Teile berührt werden, erhöht sich die Gefahr eines Stromschlags.*

c) **Setzen Sie das Gerät nicht dem Regen oder der Feuchtigkeit aus**. *Wenn Wasser in das Elektrowerkzeug eindringt, erhöht sich die Gefahr eines elektrischen Schlages.*

d) **Ziehen Sie nicht an den Anschlusskabeln. Verwenden Sie das Kabel niemals zum Tragen, Ziehen oder Abziehen des Steckers von einem Kontakt. Schützen Sie das Netzkabel vor Hitze, Öl, scharfen Kanten oder beweglichen Teilen des Elektrowerkzeugs.** *Ein beschädigtes oder verheddertes Kabel erhöht die Gefahr eines Stromschlags.*

e) **Wenn Sie mit dem Elektrowerkzeug im Freien arbeiten, verwenden Sie nur Verlängerungskabel, die für den Einsatz im Freien geeignet sind.** *Die Verwendung eines geeigneten Verlängerungskabels verringert die Gefahr eines Stromschlags.*

f) **Wenn Sie mit dem Elektrowerkzeug in einer feuchten Umgebung arbeiten, verwenden Sie einen Fehlerstromschutzschalter (RCD).** *Ein Fehlerstromschutzschalter verringert die Gefahr eines elektrischen Schlags.*

3. Allgemeine Sicherheitsvorschriften - Persönliche Sicherheit

a) **Seien Sie bei der Verwendung des Elektrowerkzeugs wachsam und führen Sie jeden Arbeitsschritt sorgfältig und vorsichtig aus. Verwenden Sie das Elektrowerkzeug nicht, wenn Sie müde sind oder unter dem Einfluss von Drogen, Alkohol oder Medikamenten stehen.** *Ein Moment der Unachtsamkeit bei der Bedienung eines Elektrowerkzeugs kann zu schweren Verletzungen führen.*

b) **Verwenden Sie eine persönliche Schutzausrüstung. Verwenden Sie immer eine Schutzbrille.** *Persönliche Schutzausrüstungen wie Staubmaske, rutschfeste Sicherheitsschuhe, Helm oder Gehörschutz, die entsprechend den vorherrschenden Bedingungen verwendet werden, verringern das Verletzungsrisiko.*

c) **Vermeiden Sie ein unbeabsichtigtes Starten des Elektrowerkzeugs. Vergewissern Sie sich, dass der Schalter auf "Aus" steht, bevor Sie den Stecker in die Steckdose stecken oder den Akku oder die Batterie in die Steckdose einlegen, bevor Sie das Elektrowerkzeug anheben oder tragen.** *Wenn Sie das Elektrowerkzeug tragen, während Ihr Finger auf dem Schalter liegt, besteht die Gefahr, dass das Elektrowerkzeug unkontrolliert eingeschaltet wird, was zu Unfällen führen kann.*

d) **Entfernen Sie vor dem Einschalten des Elektrowerkzeugs alle Schraubenschlüssel oder andere Einstellwerkzeuge**. *Wenn Sie einen Schraubenschlüssel oder ein Werkzeug in beweglichen Teilen des Elektrowerkzeugs stecken lassen, kann dies zu Verletzungen führen.*

e) **Vermeiden Sie es, während des Betriebs unnatürliche Positionen einzunehmen. Halten Sie stets eine stabile Position und das Gleichgewicht.** *Dies gewährleistet eine bessere Kontrolle des Elektrowerkzeugs in unvorhersehbaren Situationen.*

f) **Tragen Sie geeignete Arbeitskleidung. Tragen Sie keine weite Kleidung und keinen Schmuck. Halten Sie Haare, Kleidung und Handschuhe von beweglichen Teilen fern**. *Lose Kleidung, Schmuck oder lange Haare können von beweglichen Teilen eingezogen werden.*

g) **Wenn das Elektrowerkzeug für die Arbeit mit der Absaugung ausgelegt ist, stellen Sie sicher, dass es angeschlossen ist und ordnungsgemäß verwendet wird.** *Durch den Einsatz einer Aushubabsaugung wird das Risiko von gesundheitsschädlichem Staub erheblich verringert.*

h) **Die durch häufiges Arbeiten mit einem Elektrowerkzeug gewonnene Erfahrung sollte nicht zu Übermut und Missachtung der Sicherheitsvorschriften führen.** *Unachtsamkeit kann in Sekundenbruchteilen zu schweren Verletzungen führen.*

4 Allgemeine Sicherheitsvorschriften - Handhabung und Betrieb des Geräts

a) **Überlasten Sie das Elektrowerkzeug nicht. Verwenden Sie das richtige Elektrowerkzeug für die jeweilige Anwendung**. *Die bestimmungsgemäße Verwendung des Elektrowerkzeugs erhöht die Effizienz und Sicherheit der durchgeführten Arbeiten.*

b) **Benutzen Sie kein Elektrowerkzeug, bei dem der Schalter/Schalter defekt ist**. *Jedes Elektrowerkzeug, das nicht über den Schalter gesteuert werden kann, ist gefährlich und muss repariert werden.*

c) **Ziehen Sie den Stecker oder trennen Sie den Akku (falls abnehmbar) vom Elektrowerkzeug, bevor Sie Einstellungen vornehmen, Zubehörteile austauschen oder das Gerät lagern.** *Diese Vorsichtsmaßnahmen verringern das Risiko, dass das Elektrowerkzeug unkontrolliert anläuft.*

d) **Bewahren Sie das Elektrowerkzeug außerhalb der Reichweite von Kindern auf, wenn es nicht benutzt wird, und lassen Sie es nicht von Personen benutzen, die mit dem Elektrowerkzeug oder dieser Anleitung nicht vertraut sind.** *Elektrowerkzeuge sind in den Händen von ungeschulten Benutzern gefährlich.*

e) **Das Elektrowerkzeug und das Zubehör müssen gewartet werden. Prüfen Sie den Rundlauf und die korrekte Befestigung der beweglichen Teile, prüfen Sie auf Risse oder andere Faktoren, die das Elektrowerkzeug beeinträchtigen können. Wenn Schäden festgestellt werden, muss das Elektrowerkzeug vor der Verwendung repariert werden.** *Schlechte Wartung des Elektrowerkzeugs ist die Ursache für viele Unfälle.*

f) **Halten Sie Schneidwerkzeuge scharf und sauber.** *Eine ordnungsgemäße Wartung der scharfen Schneidwerkzeuge verringert die Wahrscheinlichkeit eines Verklemmens und erleichtert die Handhabung.*

g) **Verwenden Sie das Elektrowerkzeug, die Ausrüstung, die Meißel usw. gemäß dieser Anleitung und unter Berücksichtigung der Arbeitsbedingungen und der Art der auszuführenden Arbeiten**. *Die Verwendung des Elektrowerkzeugs in einer Weise, für die es nicht vorgesehen ist, kann zu gefährlichen Situationen führen.*

h) **Griffe und Griffteile sind stets trocken, sauber und frei von Öl und Fett zu halten.** *Rutschige Griffe und Griffflächen ermöglichen in unerwarteten Situationen keine sichere Bedienung und Kontrolle des Elektrowerkzeugs.*

5 Allgemeine Sicherheitsvorschriften - Wartung

a) **Das Elektrowerkzeug darf nur von einem qualifizierten Fachmann unter Verwendung von Originalteilen repariert werden.** *Dadurch wird die Sicherheit des Elektrowerkzeugs aufrechterhalten.*

6 Allgemeine Sicherheitsbestimmungen - Richtige Handhabung und Verwendung von Akku-Geräten

a) Laden Sie wiederaufladbare Batterien nur mit einem vom Hersteller vorgesehenen Ladegerät auf. *Ein Ladegerät, das für das Aufladen eines bestimmten Akkutyps ausgelegt ist, kann beim Aufladen eines anderen Akkutyps eine Brandgefahr darstellen.*

b) Verwenden Sie Elektrowerkzeuge nur mit wiederaufladbaren Batterien, die speziell für ihre Stromversorgung ausgelegt sind. *Bei der Verwendung anderer Akkus besteht Verletzungs- oder Brandgefahr.*

c) Wenn der Akku nicht in Gebrauch ist, halten Sie ihn von Metallgegenständen wie Büroklammern, Münzen, Schlüsseln, Nägeln, Schrauben oder anderen kleinen Metallgegenständen fern, die die Anschlüsse des Akkus kurzschließen könnten. *Ein Kurzschluss der Batteriepole kann zu Verbrennungen oder Feuer führen.*

d) Unter ungeeigneten Bedingungen kann Flüssigkeit aus dem Akku austreten; vermeiden Sie den Kontakt. *Wenn der Benutzer versehentlich mit Flüssigkeit in Berührung kommt, spülen Sie die Kontaktstellen mit Wasser aus. Sollte Flüssigkeit in die Augen gelangen, suchen Sie zusätzlich einen Arzt auf. Aus der Batterie austretende Flüssigkeit kann zu Reizungen oder Verbrennungen führen.*

e) Verwenden Sie keine beschädigten oder modifizierten Akkus oder Werkzeuge. *Beschädigte oder modifizierte Batterien können sich unvorhersehbar verhalten, was zu Feuer, Explosion oder Verletzungsgefahr führen kann.*

(f) Setzen Sie den Akku oder das Werkzeug keinem Feuer oder übermäßiger Hitze aus. *Feuer oder Temperaturen über 130°C können eine Explosion verursachen.*

g) Befolgen Sie alle Empfehlungen in der Ladeanleitung, laden Sie den Akku oder das Werkzeug nicht bei Temperaturen außerhalb des in der Anleitung angegebenen Bereichs. *Falsches Aufladen oder Aufladen bei Temperaturen außerhalb des angegebenen Bereichs kann den Akku beschädigen und die Brandgefahr erhöhen.*

7 Sicherheitsvorschriften für Laser-Nivelliergeräte

a) Verwenden Sie das Lasergerät in Übereinstimmung mit den Empfehlungen des Herstellers. *Jede andere Verwendung des Geräts kann zu einer schädlichen Exposition gegenüber Laserstrahlung führen.*

b) Schauen Sie niemals direkt in den Laserstrahl.

c) Richten Sie den Laserstrahl niemals auf Menschen oder Tiere.

d) Richten Sie den Laserstrahl niemals auf eine reflektierende Oberfläche, da dies zu gefährlichen Reflexionen auf den Bediener, Dritte oder Tiere führen kann.

e) Wenn der Laserstrahl auf Ihr Auge gerichtet ist, schließen Sie Ihre Augen und entfernen Sie Ihren Kopf aus der Laserlinie.

f) Verwenden Sie keine für Laserarbeiten konzipierte Schutzbrille als Schutzbrille.

g) Nehmen Sie keine Veränderungen am Laser vor, um seine Leistung zu erhöhen.

Das Gerät sollte von Kindern nicht ohne Aufsicht von Erwachsenen benutzt werden.

Dedra Exim Sp. z o.o.
ul. 3 Maja 8, 05-800 Pruszków
Tel. +48 22 73 83 777, fax +48 22 73 83 779
www.dedra.pl, info@dedra.pl

Adnotacje o dokonanych naprawach / Information about repairs carried out / Informace o provedených opravách / Informácie o vykonaných opravách / Informacija apie atliktus remontus / Informācija par veiktajiem remontdarbiem / A végzett javításokról szóló információk / Informații despre reparațiile efectuate / Informacije o opravljenih popravilih / Podaci o izvršenim popravcima / Информация за извършените ремонти / Інформація про виконані ремонти / Informationen zu durchgeführten Reparaturen / Informations sur les réparations effectuées

Data zgłoszenia do naprawy / Date of repair request / Datum přihlášení k opravě / Dátum žiadosti o opravu / Remonto užsakymo data / Datums, kad pieteikts remonts / Javítási kérelem dátuma / Data solicitării de reparație / Datum zahtevka za popravilo / Datum prijave za popravak / Дата на заявката за ремонт / Дата подання заявки на ремонт / Datum der Reparaturmeldung / Date de la demande de réparation	Data wykonania naprawy / Date of repair / Datum provedení opravy / Dátum opravy / Remonto data / Remonts veikšanas datums / Javítás dátuma / Data reparației / Datum popravila / Datum popravka / Дата на ремонта / Дата виконання ремонту / Datum der Reparatur / Date de réparation	Zakres naprawy, opis czynności naprawczych / Scope of repair, description of repair activities / Rozsah oprav, popis opravárenských činností / Rozsah opráv, popis opravárenských činností / Remonto apimtis, remonto darbų aprašymas / Remontu apjoms, remonta darbu apraksts / A javítás hatálya, a javítási tevékenységek leírása / Domeniul de aplicare al reparației, descrierea activităților de reparație / Obseg popravila, opis popravljalnih dejavnosti / Opseg popravka, opis aktivnosti popravka / Обхват на ремонта, описание на ремонтните дейности / Обсяг ремонту, опис ремонтних робіт / Umfang der Reparatur, Beschreibung der Reparaturmaßnahmen / Étendue de la réparation, description des opérations de réparation	Podpis wykonującego naprawę / Signature of the repairer / Podpis osoby provádějící opravu / Podpis opravára / Remonto meistro parašas / Remontu veikušā paraksts / A javító aláírása / Semnătura reparatorului / Podpis serviserja / Potpis osobe koja vrši popravak / Подпис на ремонтника / Підпис особи, яка виконує ремонт / Unterschrift des Reparaturdurchführenden / Signature de la personne effectuant la réparation