DED6900

Instrukcja ważna dla urządzeń wyprodukowanych po: / Operating instructions valid for devices manufactured after: / Návod k obsluze platný pro zařízení vyrobená po: / Návod na obsluhu platný pre zariadenia vyrobené po: / Naudojimo instrukcijos galioja prietaisams, pagamintiems po: / Lietošanas instrukcija, kas attiecas uz ierīcēm, kas ražotas pēc: / A használati utasítás az alábbi dátum után gyártott készülékekre érvényes: / Instrucțiuni de utilizare valabile pentru dispozitivele fabricate după: / Navodila za uporabo veljajo za naprave, proizvedene po: / Korisnički priručnik vrijedi za uređaje proizvedene nakon: / Инструкции за експлоатация, валидни за устройства, произведени след: / Інструкція з експлуатації, важлива для пристроїв, виготовлених після: / Bedienungsanleitung gültig für Geräte, die nach dem folgenden Datum hergestellt wurden: / Mode d'emploi valable pour les appareils fabriqués après: **01.03.2021**

PL **Akumulatorowa przecinarka do płytek**
Instrukcja obsługi z kartą gwarancyjną

EN **Cordless tile saw**
User manual with warranty card

CZ **Akumulátorová řezačka obkladů**
Návod k obsluze se záručním listem

SK **Akumulátorová rezačka na dlaždice**
Užívateľská príručka so záručným listom

LT **Plytelių akumuliatorinė pjovimo mašina**
Naudojimo instrukcija su Garantiniu lapu

LV **Darbināms ar akumulatoru flīžu griezējs**
Lietošanas instrukcija ar garantijas talonu

HU **Akkumulátoros csempevágó**
Használati Utasítás Garanciajeggyel

RO **Tăietor pentru tăiat plăci ceramice cu acumulator**
Instrucțiuni de utilizare și certificat de garanție

DE **Akku-Fliesenschneider**
Bedienungsanleitung mit Garantiekarte

SI **Akumulatorska žaga za ploščice**
Navodila za uporabo z garancijskim listom

HR **Akumulatorski rezač za pločice**
Upute za uporabu s karticom jamstva

FR **Machine à découper les carreaux sans fil**
Mode d'emploi avec carte de garantie



PL Wszelkie prawa zastrzeżone. Niniejsze opracowanie jest chronione prawem autorskim. Kopiowanie lub rozpowszechnianie Instrukji Obsługi we fragmentach albo w całości bez zgody Dedra Exim zabronione Dedra Exim zastrzega sobie prawo do wprowadzania zmian konstrukcyjno-technicznych oraz kompletacyjnych bez uprzedniego powiadamiania. Zmiany te nie mogą stanowić podstawy do reklamowania produktu. Instrukcja obsługi dostępna na stronie www.dedra.pl

EN All rights reserved. This document is protected by copyright. Copying or distributing the User Manual in whole or in part without the consent of Dedra Exim is prohibited. Dedra Exim reserves the right to make design, technical and assembly changes without prior notice. These changes cannot be used as grounds for product complaints. The user manual is available at www.dedra.pl

CZ Všechna práva vyhrazena. Toto zpracování je chráněno autorským právem. Kopírování nebo šíření Návodu k obsluze v částech nebo vcelku bez souhlasu společnosti Dedra Exim je zakázáno. Dedra Exim si vyhrazuje právo zavádět konstrukční a technické a komplementační změny bez dřívějšího oznámení. Tyto změny nemohou být základem pro reklamování výrobku. Návod k obsluze dostupný na stránkách www.dedra.pl

SK Všetky práva vyhradené. Tieto materiály sú chránené autorskými právami. Kopírovanie prípadne šírenie častí, prípadne celého návodu na obsluhu je bez súhlasu spoločnosti Dedra Exim zakázané. Dedra Exim si vyhradzuje právo na vykonávanie konštrukčno-technických zmien, a zmien doplnkového príslušenstva, bez predchádzajúceho upozornenia. Tieto zmeny nemôžu byť dôvodom na reklamáciu výrobku. Užívateľská príručka je dostupná na webovej stránke www.dedra.pl

LT Visos teisės saugomos. Šis kūrinys yra saugomas autorinių teisių įstatymų. Eksploatavimo instrukcijos arba jos fragmentų kopijavimas ir platinimas be „Dedra Exim“ sutikimo draudžiamas. „Dedra Exim“ pasilieka sau teisę įvesti konstrukcijos, techninius arba komplektacijos pokyčius be išankstinio įspėjimo. Šie pokyčiai negali būti skundo dėl produkto pagrindu. Naudojimo instrukcija yra prieinama svetainėje: www.dedra.pl

LV Visas tiesības pasargātas. Šis izdevums ir sargāts ar autortiesību. Lietošanas Instrukcijas kopēšana vai izplatīšana pilnīgi vai fragmentos bez Dedra Exim firmas piekrišanas ir aizliegta. Firma Dedra Exim atstāj sev tiesību veikt konstrukcijas-tehnikas izmaiņu, kā arī komplektācijas izmaiņu bez iepriekšēja paziņojuma. Šīs izmaiņas nevar būt par pamatu produkta reklamēšanai. Lietošanas instrukcija pieejama mājaslapā www.dedra.pl

HU Minden jog fenntartva. A jelen kiadvány szerzői jogokkal védve. A Használati Utasítás másolása vagy terjesztése egészében vagy részleteiben a Dedra Exim írásos engedélye nélkül tilos A Dedra Exim fenntartja magának a szerkezeti-műszaki, valamint komplettálási változtatások előzetes bejelentés nélküli bevezetésének jogát. Ezek a változások nem szolgálhatnak alapjául a termék reklamációjának. A használati utasítás a weboldalon elérhető www.dedra.pl.

RO Toate drepturile rezervate. Această redactare este protejată prin legea dreptului de autor. Este interzisă copierea, reproducerea în orice fel sau multiplicarea și distribuirea parțială sau în totalitate a Manualului de utilizare fără permisiunea firmei Dedra Exim Firma Dedra Exim își rezervă dreptul de a face modificări tehnice și constructive sau de completare a dispozitivului fără o notificare prealabilă. Aceste modificări nu pot constitui temei pentru reclamarea produsului. Instrucţiunea de deservire accesibilă pe pagina www.dedra.pl

DE Alle Rechte vorbehalten. Die vorliegende Bedienungsanleitung wird durch das Urheber-recht geschützt. Kein Teil dieser Bedienungs-anleitung darf ohne schriftliche Einwilligung von Dedra Exim vervielfältigt oder verbreitet werden.Dedra Exim behält sich das Recht vor, Konstruktions- und technische Änderungen sowie Änderungen in der Zusammensetzung vorzunehmen, ohne vorher darüber zu informieren. Diese Änderungen können kein Grund zur Reklamation des Produkts bilden. Die Bedienungsanleitung ist auf der Internetseite www.dedra.pl zugänglich.

SI Vse pravice pridržane. Ta dokument je zaščiten z avtorskimi pravicami. Kopiranje ali razširjanje uporabniškega priročnika v celoti ali delno brez soglasja podjetja Dedra Exim je prepovedano. Podjetje Dedra Exim si pridržuje pravico do sprememb v oblikovanju, tehničnih lastnostih in sestavi brez predhodnega obvestila. Te spremembe ne morejo biti podlaga za reklamacije izdelkov. Uporabniški priročnik je na voljo na spletni strani www.dedra.pl

HR Sva prava pridržana. Ovaj dokument zaštićen je autorskim pravima. Kopiranje ili distribucija korisničkog priručnika u cijelosti ili djelomično bez pristanka tvrtke Dedra Exim zabranjeno je. Dedra Exim zadržava pravo na dizajnerske, tehničke i montažne promjene bez prethodne najave. Te promjene ne mogu poslužiti kao osnova za reklamacije proizvoda. Korisnički priručnik dostupan je na www.dedra.pl

FR Tous droits réservés. Le présent document est protégé par le droit d'auteur. La copie ou la diffusion du mode d'emploi, en tout ou en partie, sans l'accord de Dedra Exim est interdite. Dedra Exim se réserve le droit d'apporter des modifications techniques et de conception sans préavis. Ces modifications ne peuvent constituer un motif de réclamation concernant le produit. Le mode d'emploi est disponible sur le site www.dedra.pl.

Kontakt
Contact/ Kontakt/ Kontakt/ Kontaktai/ Kontakts/ Elérhetőség/ Contact/ Pišite na/ Kontakt/ Свържете се с/ Контакти/ Kontakt/ Contact:
Dedra Exim Sp. z o.o., ul. 3 Maja 8, 05-800 Pruszków, Tel. +48 22 73 83 777 wew. 129, 170, fax +48 22 73 83 779
info@dedra.pl www.dedra.pl

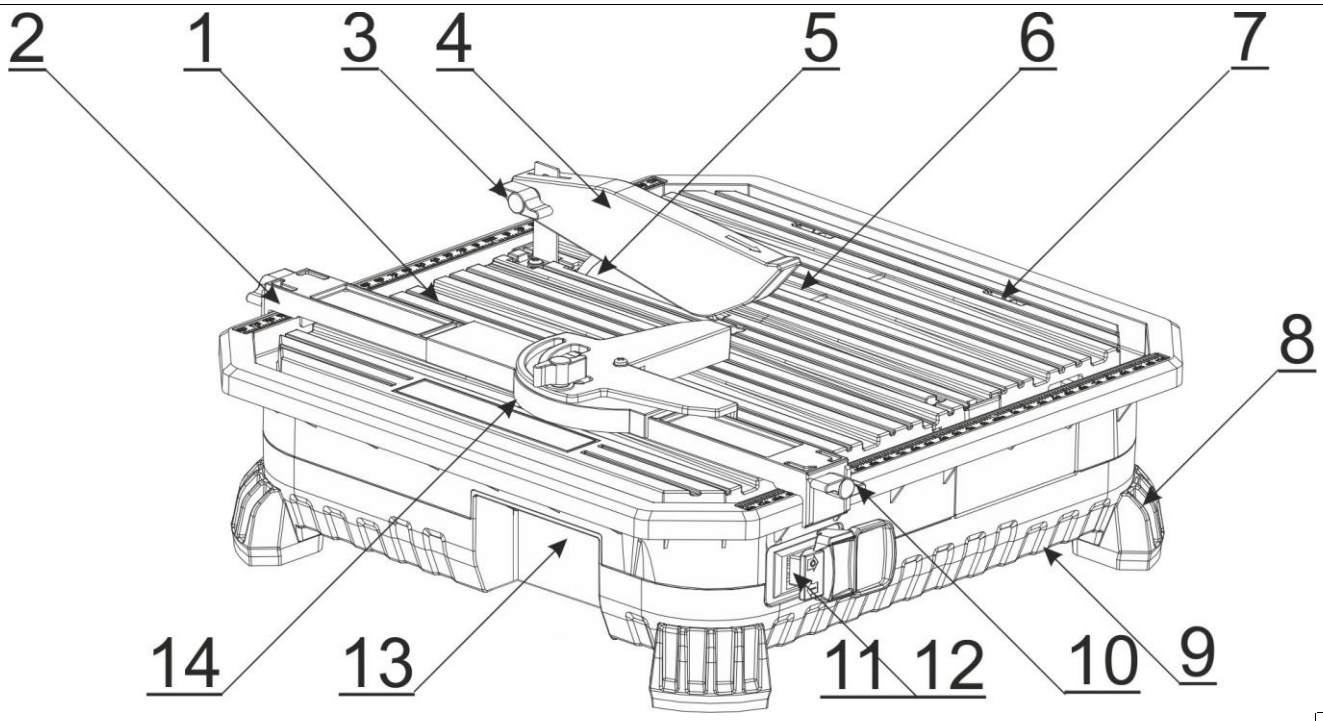

A

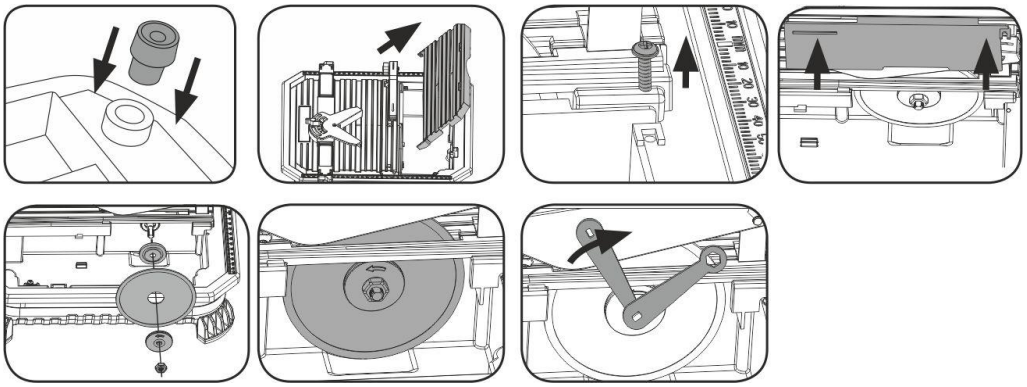

B

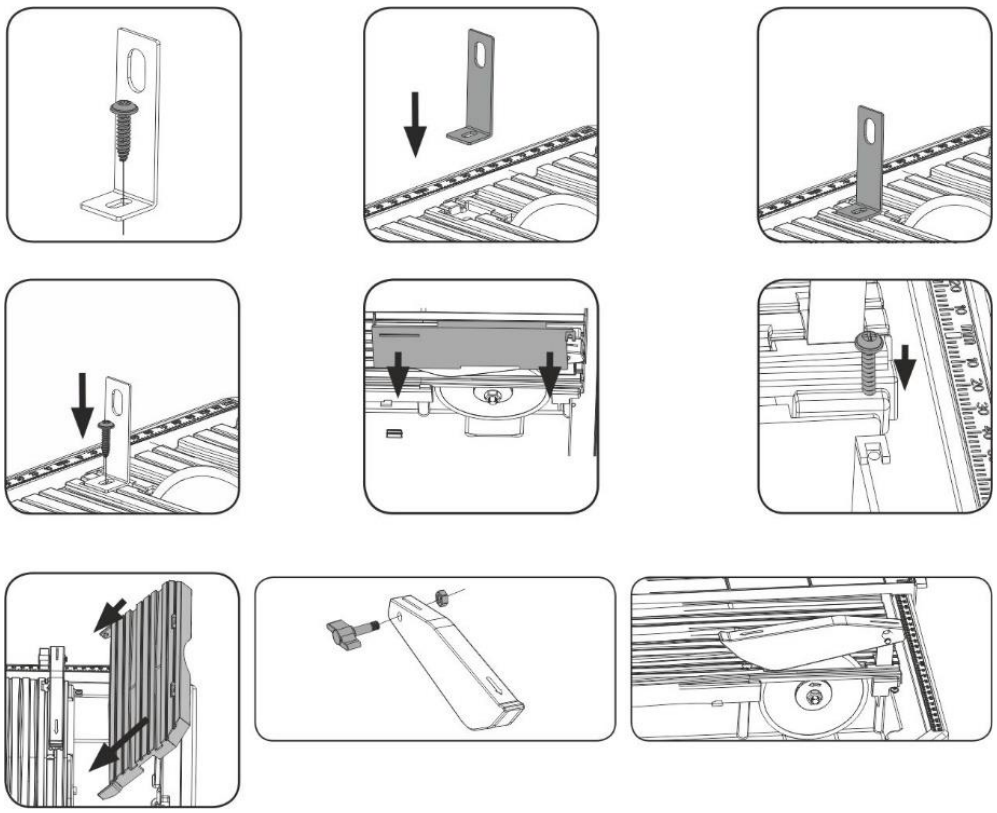

C

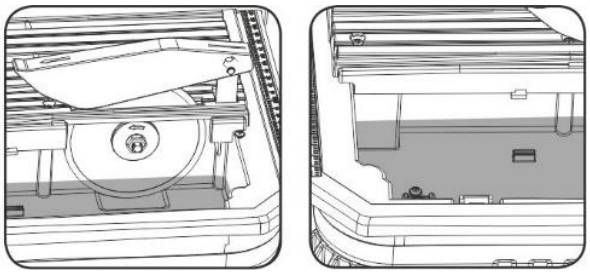

D

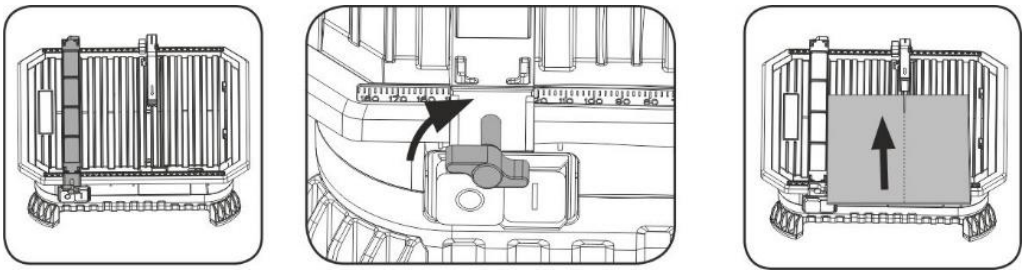

E

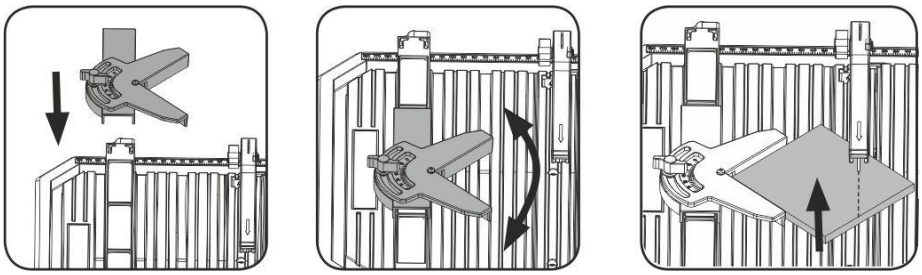

F

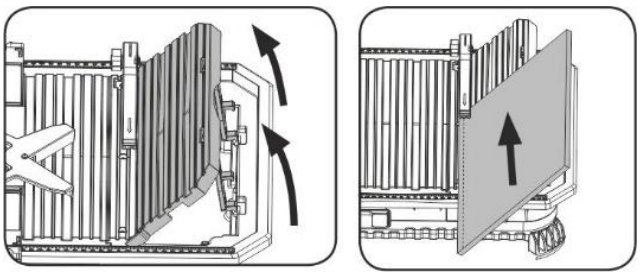

G

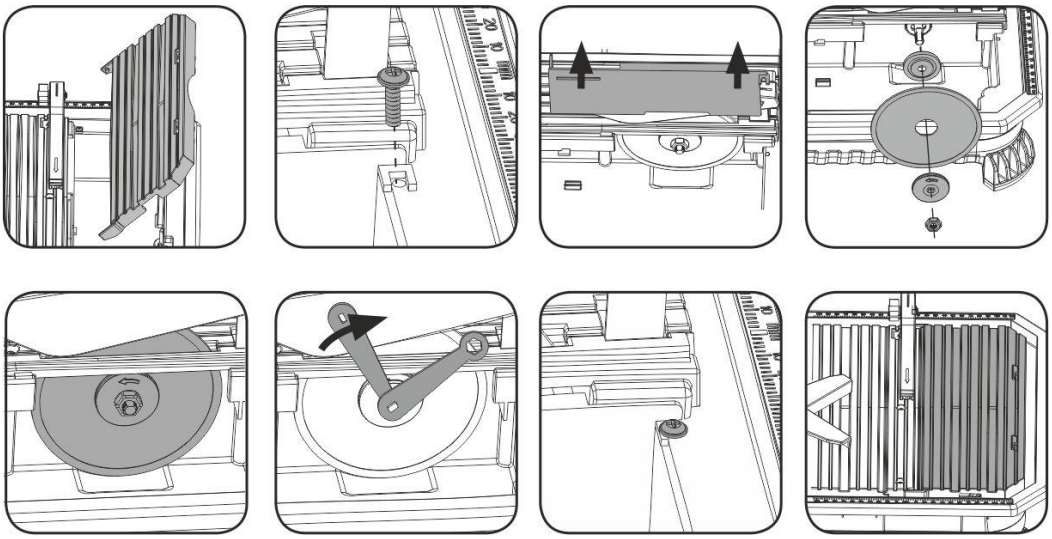

H

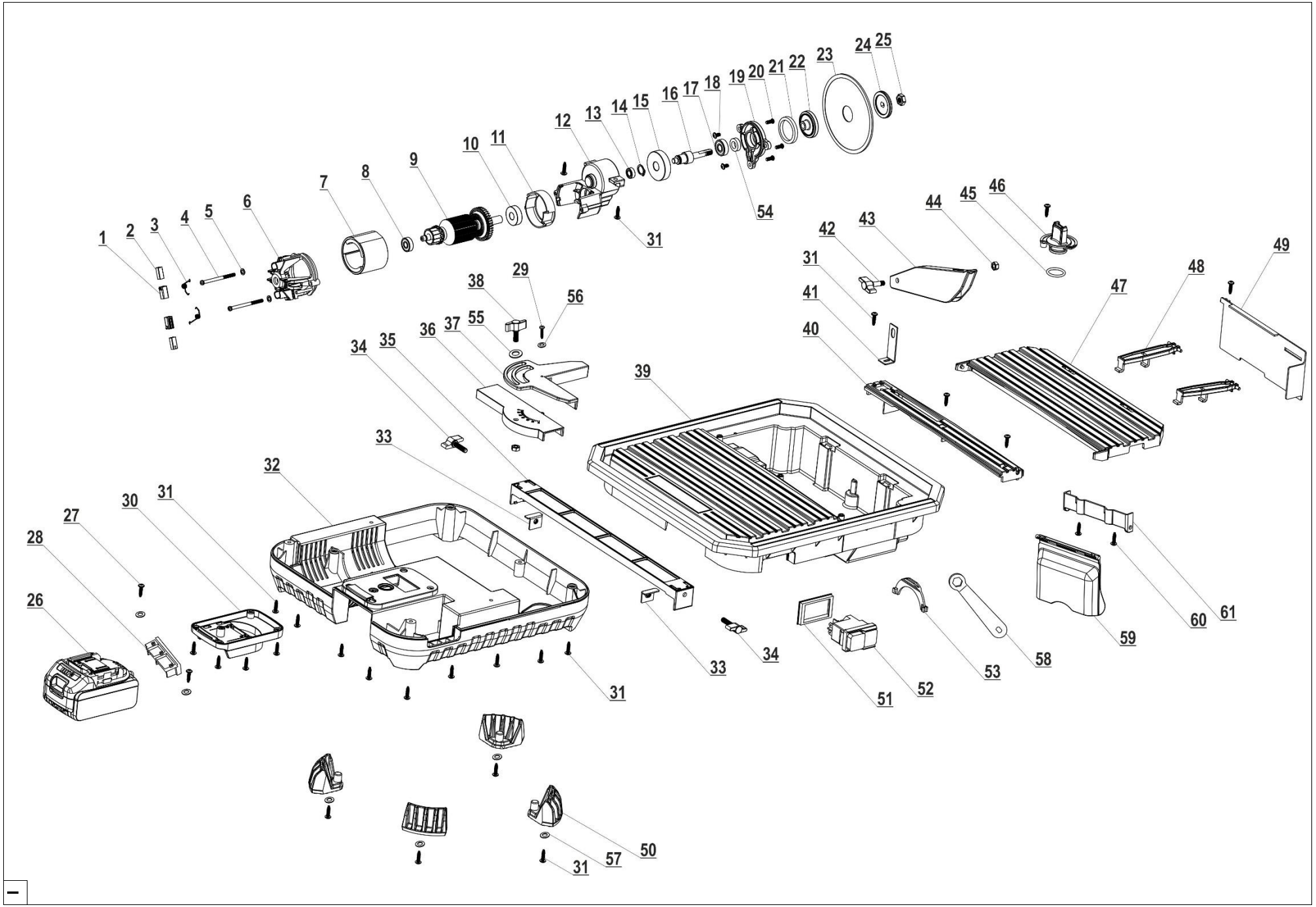
1
2
3
4
5
6
7
8
9
10
11
12
13
14
15
16
17
18
19
20
21
22
23
24
25
26
27
28
29
30
31
32
33
34
35
36
37
38
39
40
41
42
43
44
45
46
47
48
49
50
51
52
53
54
55
56
57
58
59
60
61

Opis piktogramów / Description of pictograms / Popis piktogramů / Popis piktogramov / Piktogramų aprašymas / Piktogrammu apraksts / A piktogramok leírása / Descrierea pictogramelor / Opis piktogramov / Opis piktograma / Описание на пиктограмите / Опис піктограм / Beschreibung der Piktogramme / Description des pictogrammes

	**Nakaz: przeczytaj instrukcję obsługi** / Mandatory: read the user manual / Povinné: přečtěte si návod k použití / Povinné: prečítajte si používateľskú príručku / Privaloma: perskaityti vartotojo vadovą / Obligāts: izlasiet lietošanas instrukciju / Kötelező: olvassa el a felhasználói kézikönyvet / Obligatoriu: citiți manualul de utilizare / Obvezno: preberite navodila za uporabo / Obavezno: pročitajte upute za uporabu / Задължително: прочетете ръководството за употреба / Обов'язково: прочитайте інструкцію з експлуатації / Obligatorisch: Lesen Sie die Bedienungsanleitung / Obligatoire: lire le mode d'emploi
	**Nakaz: stosować okulary ochronne** / Mandatory: wear safety glasses / Povinné: používat ochranné brýle / Povinné: noste ochranné okuliare / Privaloma: dėvėti apsauginius akinius / Obligāti: lietot aizsargbrilles / Obligatoriu: purtați ochelari de protecție / Obvezno: nosite varnostna očala / Obavezno: nositi zaštitne naočale / Задължително: носете предпазни очила / Обов'язково: використовувати захисні окуляри / Obligatorisch: Schutzbrille tragen / Obligatoire: porter des lunettes de protection
	**Nakaz: używać ochronników słuchu** / Mandatory: use hearing protection / Povinnost: používat chrániče sluchu / Povinné: používajte ochranu sluchu / Privaloma: naudoti klausos apsaugos priemones / Pienākums: lietot dzirdes aizsargus / Kötelező: hallásvédő használata / Obligatoriu: utilizați protecție auditivă / Obvezno: uporabljajte zaščito za sluh / Obavezno: koristite zaštitu za sluh / Задължително: използвайте средства за защита на слуха / Обов'язкове: використовувати засоби захисту слуху / Obligatorisch: Gehörschutz verwenden / Obligatoire: utiliser des protections auditives
	**Nakaz: stosować środki ochrony dróg oddechowych** / Mandatory: use respiratory protection / Povinné: používat prostředky na ochranu dýchacích cest / Povinné: používajte ochranu dýchacích ciest / Privaloma: naudoti kvėpavimo takų apsaugą / Obligāts: lietot elpošanas ceļu aizsardzības līdzekļus / Kötelező: légzőkészülék használata / Obligatoriu: utilizați protecție respiratorie / Obvezno: uporabljajte zaščito dihal / Obavezno: koristiti zaštitu za disanje / Задължително: използвайте средства за защита на дихателните пътища / Обов'язково: використовувати засоби захисту дихальних шляхів / Obligatorisch: Atemschutzmaßnahmen anwenden / Obligatoire : utiliser des équipements de protection respiratoire
	**Nakaz: stosować rękawice ochronne** / Mandatory: wear protective gloves / Povinné: používat ochranné rukavice / Povinné: noste ochranné rukavice / Privaloma: dėvėti apsaugines pirštines / Obligāti: lietot aizsardzības cimdus / Kötelező: védőkesztyű viselése / Obligatoriu: purtați mănuși de protecție / Obvezno: nosite zaščitne rokavice / Obavezno: koristiti zaštitne rukavice / Задължително: носете защитни ръкавици / Обов'язково: використовувати захисні рукавички / Obligatorisch: Schutzhandschuhe tragen / Obligatoire: porter des gants de protection
	**Ostrzeżenie: niebezpieczeństwo skaleczenia** / Warning: risk of injury / Upozornění: nebezpečí zranění / Varovanie: riziko tržného a rezného úrazu / Įspėjimas: susižalojimo pavojus / Brīdinājums: iegriezuma risks / Figyelmeztetés: sérülési veszély / Avertisment: pericol de rănire / Warnung: verletzungsgefahr / Opozorilo: nevarnost poškodb / Upozorenje: rizik od ozljede / Avertissement : risque de coupure
	**Zakaz: nie używać pił segmentowych** / Prohibition: do not use segment saws / Zákaz: nepoužívejte segmentové pily / Zákaz: nepoužívajte segmentové píly / Draudžiama: naudoti segmentinius pjūklus / Aizliegums: nelietojiet segmenta zāģi / Tiltás: ne használjon szegmens fűrészlapot / Interzis: nu folosiți discuri diamantate segmentate / Verbot: Keine Segmentsägeblätter benutzen / Prepoved: ne uporabljajte segmentnih žag / Zabrana: ne koristite segmentne pile / Interdiction : ne pas utiliser de scies à segments / Забрана: не използвайте сегментни триони
	**Informacja: średnica tarczy** / Information: disc diameter / Informace: průměr kotouče / Informácia: priemer kotúča / Informacija: disko skersmuo / Informācija: diska diametrs / Információ: korong átmérője / Informație: diametrul discului / Information: Durchmesser / Informacije: premer diska / Podaci: promjer diska / Інформація: діаметр диска / Информация: диаметър на диска / Information : diamètre du disque
	**Informacja o spełnieniu wymagań zasadniczych przepisów Unii Europejskiej** / Information on compliance with the essential requirements of European Union regulations / Informace o splnění základních požadavků předpisů Evropské Unie / Informácia o splnení požiadaviek podstatných predpisov a noriem Európskej Únie / Informacija apie esminių Europos Sąjungos įstatymų reikalavimų / Informācija par Eiropas Savienības galveno noteikumu ievērošan u / Tájékoztató az Európai Uniós alapvető előírásainak betartásáról / Informaţii cu privire la îndeplinirea cerinţelor esenţiale ale reglementărilor Uniunii Europene / Information über die erfüllung der hauptanforderungen der Europäischen Union / Информация за съответствие с основните изисквания на регламентите на Европейския съюз / Informacije o skladnosti z bistvenimi zahtevami predpisov Evropske unije / Informacije o usklađenosti sa suštinskim zahtjevima propisa Europske unije / Information relative au respect des exigences essentielles des dispositions de l'Union européenne

PL Spis treści

1. Zdjęcia i rysunki
2. Opis urządzenia
3. Przeznaczenie urządzenia
4. Ograniczenie użycia
5. Dane techniczne
6. Przygotowanie do pracy
7. Włączanie urządzenia
8. Użytkowanie urządzenia
9. Bieżące czynności obsługowe
10. Części zamienne i akcesoria
11. Samodzielne usuwanie usterek
12. Kompletacja urządzenia, uwagi końcowe
13. Informacja dla użytkowników o pozbywaniu się urządzeń elektrycznych i elektronicznych
14. Wykaz części do rysunku złożeniowego
15. Karta gwarancyjna

Ogólne warunki bezpieczeństwa zostały dołączone jako oddzielna broszura.
Deklaracja Zgodności WE dołączona jest do urządzenia jako oddzielny dokument. W przypadku braku Deklaracji Zgodności WE prosimy o kontakt z Serwisem Dedra-Exim Sp. z o.o.

OSTRZEŻENIE. Przeczytać wszystkie ostrzeżenia oznaczone tym symbolem i wszystkie instrukcje.

Nieprzestrzeganie podanych niżej ostrzeżeń i wskazówek dotyczących bezpieczeństwa może być przyczyną porażenia prądem elektrycznym, pożaru lub poważnych obrażeń.
Zachować wszystkie ostrzeżenia i instrukcje do przyszłego użytku.

UWAGA Urządzenie z linii SAS+ALL zostało zaprojektowane do pracy tylko z ładowarkami i akumulatorami linii SAS+ALL.

Akumulator Li-Ion i ładowarka nie stanowią wyposażenia zakupionego urządzenia i należy nabyć je oddzielnie. Stosowanie akumulatorów i ładowarek innych niż dedykowanych do urządzenia spowoduje utratę praw gwarancyjnych

2. Opis urządzenia

Rysunek A: 1. Blat roboczy, 2. Prowadnica, 3 Mocowanie osłony tarczy, 4. Osłona tarczy, 5. Tarcza tnąca, 6. Wkładka w blacie roboczym, 7. Blat roboczy regulowany, 8. Nóżki, 9. Podstawa, 10. Mocowanie prowadnicy, 11. Włącznik, 12. Wyłącznik. 13. Gniazdo akumulatora, 14. Przymiar kątowy,

3. Przeznaczenie urządzenia

Akumulatorowa przecinarka przeznaczona jest do cięcia małych i średnich płytek ceramicznych, ściennych lub podłogowych, a przy zastosowaniu odpowiedniej tarczy do kamienia naturalnego i sztucznego. Przecinarka przystosowana jest do pracy na mokro z użyciem wody. Dzięki temu w czasie pracy znacznie ograniczono rozprzestrzenianie się pyłu. Przecinarka pozwala wykonać operacje, które szczegółowo opisane zostały w dalszej części Instrukcji.
Dopuszcza się wykorzystanie urządzenia w pracach remontowo-budowlanych, warsztatach naprawczych, pracach amatorskich przy równoczesnym przestrzeganiu warunków użytkowania i dopuszczalnych warunkach pracy, zawartych w instrukcji obsługi.

4. Ograniczenia użycia

Niedopuszczalne jest montowanie tarcz przeznaczonych do cięcia innych materiałów (metale, drewno, płyty gipsowo-kartonowe itp.). Nie stosować tarcz segmentowych. Zabronione jest również cięcie innych

materiałów, niż wymienionych w punkcie 3. Przeznaczenie urządzenia.
Samowolne zmiany w budowie mechanicznej i elektrycznej, wszelkie modyfikacje, czynności obsługowe nieopisane w Instrukcji Obsługi będą traktowane za bezprawne i spowodują natychmiastową utratę Praw Gwarancyjnych.
Użytkowanie niezgodne z przeznaczeniem, bądź niezgodnie z Instrukcją Obsługi spowoduje natychmiastową utratę Praw Gwarancyjnych a Deklaracja Zgodności traci ważność.

DOPUSZCZALNE WARUNKI PRACY
Stosować tylko wewnątrz pomieszczeń. Zakres temperatur ładowania akumulatorów 10 - 30°C. Nie wystawiać na temperaturę pow. 40°C

5. Dane techniczne

Model urządzenia	DED6900
Napięcie pracy [V]	18 d.c.
Średnica tarczy [mm]	110 x 22
Prędkość obrotowa n_0 [min^{-1}]	3800
Stopień ochrony przed dostępem bezpośrednim	IPX4
Maksymalna grubość wzdłużnie ciętej płytki [mm]	24
Maksymalna grubość fazowania [mm]	16
Emisja hałasu:	
Poziom ciśnienia dźwięku L_{PA} [dB(A)]	97,2
Poziom mocy dźwięku L_{wa} [dB(A)]	105,76
Niepewność pomiarowa K [dB(A)]	3
Masa (bez akumulatora i ładowarki) [kg]	3,4

Informacja na temat drgań i hałasu.

Emisja hałasu została określona zgodnie z EN 62841-1, wartości podano powyżej w tabeli.

⚠ UWAGA **Hałas może spowodować uszkodzenie słuchu, podczas pracy zawsze należy używać środków ochrony słuchu!**

Deklarowana wartość emisji hałasu została zmierzona zgodnie ze standardową metodą badania i może być wykorzystana do porównania jednego urządzenia z drugim. Podany powyżej poziom emisji hałasu może być również wykorzystywany do wstępnej oceny narażenia na hałas.
Poziom hałasu podczas rzeczywistego użytkowania elektronarzędzia może się różnić od zadeklarowanych wartości w zależności od sposobu użycia narzędzi roboczych, w szczególności od rodzaju obrabianego przedmiotu oraz od konieczności określenia środków mających na celu ochronę operatora. Aby dokładnie oszacować narażenia w rzeczywistych warunkach użytkowania, należy wziąć pod uwagę wszystkie części cyklu operacyjnego, obejmujące także okresy, gdy urządzenie jest wyłączone lub gdy jest ono włączone, ale nie jest używane do pracy.

6. Przygotowanie do pracy

⚠ UWAGA **Urządzenie stanowi część linii SAS+ALL, dlatego, aby z niego skorzystać, należy skompletować zestaw, składający się z urządzenia, akumulatora i ładowarki.**

Stosowanie innych akumulatorów i ładowarek jest zabronione.

⚠ UWAGA **Wszystkie czynności obsługowe, należy przeprowadzać przy odłączonym od urządzenia akumulatorze.**

Sprawdzić czy ruchome elementy i osłona narzędzia roboczego nie są uszkodzone.
Czynności wstępne:
1. zakładanie tarczy (rys. B)
- wcisnąć gumowe nóżki w otwory w podstawie przecinarki
- zdjąć blat regulowany
- zdjąć wewnętrzną osłonę tarczy
- na wrzeciono przecinarki nałożyć tarczę tnącą, dokręcić dołączonymi kluczami
2. montaż osłony tarczy (rys. C)
- dokręcić blaszkę montażową osłony tarczy
- założyć wewnętrzną osłonę tarcz
- nałożyć blat regulowany
- zamontować osłonę tarczy na blaszkę montażową

⚠ UWAGA **Nie demontować osłony narzędzia roboczego.**

Praca ze zdemontowanymi elementami odpowiedzialnymi za bezpieczeństwo pracy jest absolutnie zabroniona.
Obracając tarczę upewnić się, czy układ napędowy nie jest zablokowany, oraz czy tarcza nie wchodzi w kontakt z jakimkolwiek elementem stołu. Sprawdzić czy tarcza jest sprawna (bez śladów pęknięć lub innych uszkodzeń) oraz czy nie jest poluzowana w uchwycie. W razie potrzeby dokręcić.
Osłonę tarczy tnącej zamocować luźno, tak aby jej śruba mocująca mogła swobodnie przemieszczać się w pionowej prowadnicy w jej mocowaniu, ale żeby niemożliwe było również jej wykręcenie się z nakrętki pod wpływem drgań. Napełnić wodą zbiornik wody chłodzącej tak, aby jej poziom sięgał znacznika na wewnętrznej stronie zbiornika (rys. D). W przypadku zbyt dużej ilości wlanej wody zbiornik będzie opróżniany przez otwór przelewowy.

Montaż prowadnicy
Poluzować śruby zaciskowe, a prowadnicę równoległą ustawić na żądany wymiar. Skala umieszczona po obu stronach na powierzchni stołu roboczego ułatwia to zadanie. Zablokować śruby zaciskowe.

7. Włączanie urządzenia

Do gniazda akumulatora wsunąć akumulator z serii SAS+ALL aż do zatrzaśnięcia się blokady akumulatora.
Włącznik przecinarki znajduje się z przodu urządzenia. W celu uruchomienia przecinarki należy wcisnąć zielony przycisk, oznaczony „I". W ramach testu należy uruchomić urządzenie bez obciążenia, na co najmniej jedną minutę, po upewnieniu się, że działa prawidłowo, można przystąpić do pracy.
Aby wyłączyć urządzenie, należy wcisnąć czerwony przycisk, oznaczony jako „O". Konstrukcja włącznika pozwala również na awaryjne wyłączenie urządzenia poprzez zastosowanie pierwszeństwa wyłączania. Aby wyłączyć przecinarkę awaryjnie, należy dłonią uderzyć w wyłącznik.

8. Użytkowanie urządzenia

⚠ UWAGA **Przed rozpoczęciem cięcia najpierw należy uruchomić urządzenie i pozwolić na osiągnięcie przez tarczę maksymalnych obrotów.**

Cięcie równoległe (rys. E)
Po ustawieniu na żądany wymiar prowadnicy dosunąć płytkę do prowadnicy, a następnie łagodnym ruchem dosunąć płytkę do tarczy (nie uderzać o wirującą tarczę). W czasie cięcia płytkę dociskać niewielką siłą. Wartość jej tak dobieramy, by diamentowa tarcza tnąca tylko w niewielkim stopniu zmniejszała swą prędkość obrotową w stosunku do biegu bez obciążenia.
Prawą ręką prowadzić płytkę wzdłuż prowadnicy równoległej. Kciukami obu rąk popychać płytkę za jej krawędź.

Cięcie płytek kwadratowych wzdłuż przekątnej (rys. F)
Przecinarka umożliwia przecinanie płytki kwadratowej wzdłuż przekątnej. Do tego celu należy wykorzystać pozycjoner do cięcia płytek wzdłuż przekątnej.
Ustawić stół w pozycji "poziomo", poluzować zaciski prowadnicy równoległej. Założyć pozycjoner opierając go o bok prowadnicy równoległej, wsunąć płytkę w pozycjoner. Zestawem złożonym z płytki, pozycjonera i prowadnicy równoległej tak manewrować, by naroże płytki znalazło się przy wieńcu diamentowym piły. Na obu skalach stołu roboczego prowadnica równoległa musi pokazywać te same wartości. W przeciwnym razie cięcie nie zakończy się w przeciwległym narożu płytki. Dokręcić prowadnicę za pomocą pokręteł. Włączyć przecinarkę. Prowadzić płytkę tak, jak przy cięciu prostym. Opisaną operację można wykonywać tylko na małych płytkach. Pozycjoner można wykorzystać również do cięcia płytek pod innymi kątami.

Fazowanie płytek pod kątem 22,5 oraz 45 stopni (rys. G)

⚠ UWAGA **Przecinarka umożliwia fazowanie krawędzi, jednak nie jest możliwe przecinanie płytek z jedoczesnym fazowaniem.**

Dzięki regulacji części blatu roboczego możliwe jest fazowanie płytek pod kątem 22,5 lub 45 stopni. W celu dokonania operacji fazowania należy przygotować przyciętą na wymiar płytkę. Podnieść regulowaną część blatu roboczego i za pomocą podpórek ustawić blat pod kątem 22,5 lub 45 stopni. Uruchomić przecinarkę. Przyciętą płytkę położyć na regulowanej części blatu roboczego i dokonać fazowania.

9. Bieżące czynności obsługowe

⚠ UWAGA **Wszystkie czynności obsługowe, należy przeprowadzać przy odłączonym od urządzenia akumulatorze.**

Regularnie oczyszczać całe urządzenie, szczególną uwagę poświęcając na oczyszczenie otworów wentylacyjnych elektronarzędzia.
Unikać ładowania akumulatora bezpośrednio po intensywnym użytkowaniu. Ze względu na zjawisko samoistnego rozładowywania nie należy przechowywać akumulatora całkowicie rozładowanego, ponieważ może się wtedy rozładować poniżej poziomu krytycznego i ulec trwałemu uszkodzeniu. Akumulator nieużywany należy

przechowywać więc częściowo naładowany (do ok. 40%). Doładowywać akumulator zanim się całkowicie rozładuje. Baterie przechowywać w temperaturach 10-30°C. Przechowywany w niskich temperaturach szybciej traci pojemność.
Ładowanie akumulatora opisane jest w instrukcji do akumulatora i ładowarki z linii SAS+ALL.
Miejsce przechowywania urządzenia powinno być niedostępne dla dzieci.
W razie konieczności wysyłki urządzenia do serwisu celem dokonania naprawy, należy zabezpieczyć ją przed przypadkowym uszkodzeniem mechanicznym oraz wysunąć baterie z gniazda ładowarki

Sposób demontażu akumulatora
W celu demontażu akumulatora, należy wcisnąć przycisk zwalniający znajdujący się w przedniej części baterii. Wysunąć akumulator z gniazda. W celu zamontowania akumulatora, należy wsunąć akumulator w gniazdo, a następnie docisnąć aż do zadziałania zatrzasku uchwytu.

Konserwacja urządzenia
Nigdy nie należy prowadzić prac konserwacyjnych urządzenia podłączonego do źródła zasilania.
Może to spowodować poważne obrażenia ciała lub porażenie prądem. Przed przystąpieniem do czynności konserwacyjnych akumulator należy wysunąć z gniazda urządzenia.
Konserwacja urządzenia polega na utrzymaniu w należytej czystości wszystkich jego elementów niezbędnych do normalnej pracy. Do czyszczenia nie wolno stosować żadnych rozpuszczalników gdyż może to spowodować nieodwracalne zniszczenie obudowy i innych elementów wykonanych z tworzywa sztucznego.
Akumulatora nie wolno czyścić wodą gdyż może to spowodować zwarcie wewnętrzne prowadzące do trwałego uszkodzenia.

Wymiana tarczy (rys. H)
W celu wymiany tarczy należy zdemontować część blatu roboczego, wkładkę w stole oraz osłony tarczy. W pierwszej kolejności należy odkręcić wkręt osłony tarczy i zdjąć osłonę. Następnie odkręcić wkręty montażowe ruchomej części blatu i zdemontować blat, odkręcić wkręty montażowe wkładki w blacie i zdemontować ją. Wylać wodę ze zbiornika. Poniżej blatu tarcza chroniona jest dodatkową osłoną. W celu jej demontażu należy odkręcić wkręt montażowy, a następnie przesunąć wkładkę i wyjąć ją z prowadnicy. Odkręcić nakrętkę, zdjąć pierścień dociskowy, zdjąć tarczę. Założyć nową tarczę.
Zmontować urządzenie w odwrotnej kolejności.
Stosować tarcze o średnicach dopuszczonych w danych technicznych. Nie stosować pierścieni redukujących średnicę otworu.

Przed każdym uruchomieniem:
Sprawdzać czy otwory wentylacyjne urządzenia nie są zasłonięte lub zabrudzone. W razie konieczności oczyścić wilgotną ściereczką/ przedmuchać sprężonym powietrzem.

Po każdym użyciu:
Odłączać akumulator, aby uniknąć przypadkowego włączenia przez osoby postronne lub podczas przenoszenia.
Wylać wodę ze zbiornika i dokładnie oczyścić oraz osuszyć zbiornik.
Urządzenie trzymać w miejscu niedostępnym dla dzieci, w miarę możliwości w oryginalnym opakowaniu.

10. Części zamienne i akcesoria

W celu zakupu części zamiennych należy skontaktować się z serwisem Dedra Exim. Dane kontaktowe znajdują się na 1. stronie instrukcji.
Przy zamawianiu części zamiennych prosimy podać numer partii umieszczony na tabliczce znamionowej oraz numer części z rysunku złożeniowego.
W okresie gwarancyjnym naprawy dokonywane są na zasadach podanych w karcie gwarancyjnej. Reklamowany produkt prosimy przekazać do naprawy w miejscu zakupu (sprzedawca zobowiązany jest przyjąć reklamowany produkt), przesłać do serwisu centralnego Dedra Exim lub przesłać do serwisu najbliższego względem miejsca zamieszkania (lista serwisów na stronie www.dedra.pl). Prosimy uprzejmie dołączyć wypełnioną kartę gwarancyjną. Po okresie gwarancyjnym naprawy wykonuje serwis centralny. Uszkodzony produkt należy przesłać do serwisu (koszty wysyłki pokrywa użytkownik).

11. Samodzielne usuwanie usterek

⚠ UWAGA **Przed przystąpieniem do samodzielnego usuwania usterek należy odłączyć urządzenie od zasilania.**

Problem	Przyczyna	Rozwiązanie
Urządzenie nie działa	Akumulator jest źle podłączony lub uszkodzony	Sprawdzić i w razie konieczności popraw podłączenie akumulatora. W przypadku stwierdzenia uszkodzenia akumulatora nie pracuj urządzeniem.
	Uszkodzony włącznik	Wymień włącznik na nowy – przekazać urządzenie do serwisu.
	Zużyte szczotki	Przekazać urządzenie do serwisu.
Czuć zapach spalonej izolacji	Uszkodzony silnik	Przekazać urządzenie do serwisu.
Efektywność pracy bardzo mała	Zużyta tarcza	Wymienić tarczę

12. Kompletacja urządzenia

1. Przecinarka DED6900 – 1 szt. 2. Prowadnica wzdłużna – 1 szt. 3. Przymiar kątowy z kątomierzem – 1 szt. 4. Osłona tarczy – 1 szt. 5. Klucze – 2 szt.

13. Informacja dla użytkowników o pozbywaniu się zużytych urządzeń elektrycznych i elektronicznych (dotyczy użytkowników domowych)



Przedstawiony symbol umieszczony na produktach lub dołączonej do nich dokumentacji informuje, że niesprawnych urządzeń elektrycznych lub elektronicznych nie można wyrzucać razem z odpadami bytowymi. Prawidłowe postępowanie w razie konieczności utylizacji, powtórnego użycia lub odzysku podzespołów polega na przekazaniu urządzenia do wyspecjalizowanego punktu zbiórki, gdzie będzie przyjęte bezpłatnie. Informacji o lokalizacji miejsc zbiórki zużytego sprzętu udzielają władze lokalne np. na swoich stronach internetowych.
Prawidłowa utylizacja urządzenia umożliwia zachowanie cennych zasobów i uniknięcie negatywnego wpływu na zdrowie i środowisko, wynikające z możliwości obecności w sprzęcie niebezpiecznych: substancji, mieszanin oraz części składowych.
Nieprawidłowa utylizacja odpadów zagrożona jest karami przewidzianymi w odpowiednich przepisach lokalnych.
Użytkownicy w krajach Unii Europejskiej: W razie konieczności pozbycia się urządzeń elektrycznych lub elektronicznych, prosimy skontaktować się z najbliższym punktem sprzedaży lub z dostawcą, którzy udzielą dodatkowych informacji.
Pozbywanie się odpadów w krajach poza Unią Europejską: Taki symbol dotyczy tylko krajów Unii Europejskiej. W razie potrzeby pozbycia się niniejszego produktu prosimy skontaktować się z lokalnymi władzami lub ze sprzedawcą celem uzyskania informacji o prawidłowym sposobie postępowania.

14. Wykaz części do rysunku złożeniowego (rys. I)

LP	Nazwa części	LP	Nazwa części
1	Szczotkotrzymacz	32	Podstawa
2	Szczotka elektrografitowa	33	Uchwyt pokrętła
3	Sprężyna szczotkotrzymacza	34	Pokrętło
4	Śruba	35	Prowadnica
5	Podkładka sprężynująca	36	Podstawa przymiaru kątowego
6	Osłona silnika	37	Przymiar kątowy
7	Stojan	38	Pokrętło
8	Łożysko	39	Osłona górna
9	Wirnik	40	Wkłada w stole roboczym
10	Łożysko	41	Podstawa osłony tarczy
11	Gniazdo wentylatora	42	Pokrętło
12	Obudowa przekładni	43	Osłona górna tarczy
13	Łożysko	44	Nakrętka mocująca tarczę
14	Seger	45	O-ring
15	Koło zębate odbiorcze	46	Kołek
16	Wrzeciono	47	Osłona górna
17	Łożysko	48	Obudowa panelu sterowania
18	Śruba	49	Osłona
19	Pokrywa filtra	50	Nóżki podstawy
20	Śruba	51	Ramka mocowania włącznika
21	Zaślepka	52	Włącznik ZL-6 18A 60V DC
22	Pierścień oporowy	53	Uszczelka
23	Nóż rozdrabniacza	54	Uszczelniacz
24	Pierścień dociskowy	55	Podkładka
25	Nakrętka mocująca tarczę	56	Podkładka
26	Akumulator	57	Podkładka
27	Wkręty samogwintujące	58	Klucz do odkręcania tarczy
28	Styki akumulatora	59	Osłona

29	Wkręty samogwintujące	60	Wkręty samogwintujące
30	Obudowa gniazda akumulatora	61	Osłona
31	Wkręty samogwintujące		

Karta gwarancyjna

na

Akumulatorowa przecinarka do płytek

Nr katalogowy: DED6900 nr partii: .....

(zwane dalej Produktem)

Data zakupu Produktu: .....

Pieczęć sprzedawcy

Data i podpis sprzedawcy: .....

Oświadczenie Użytkownika:

Potwierdzam, że zostałem poinformowany o warunkach gwarancji oraz skutkach nieprzestrzegania wytycznych zawartych w Instrukcji obsługi i karcie gwarancyjnej. Warunki niniejszej gwarancji są mi znane, co potwierdzam własnoręcznym podpisem:

....
Data i miejsce Podpis Użytkownika

I. Odpowiedzialność za Produkt:

1. Gwarant – Dedra Exim Sp. z o.o. z siedzibą w Pruszkowie, adres: ul. 3 Maja 8, 05-800 Pruszków, KRS 0000062517, Sąd Rejonowy dla m.st. Warszawy w Warszawie, XIV Wydział Gospodarczy Krajowego Rejestru Sądowego, NIP 527-020-49-33, kapitał zakładowy: 100 980.00 zł.
2. Na warunkach określonych w niniejszej karcie gwarancyjnej Gwarant udziela gwarancji na Produkt, pochodzący z dystrybucji Gwaranta.
3. Odpowiedzialność z tytułu gwarancji obejmuje tylko wady powstałe z przyczyn tkwiących w Produkcie w momencie jego wydania Użytkownikowi.
4. Z tytułu gwarancji Użytkownik, uzyskuje prawo do bezpłatnej naprawy Produktu, o ile wada ujawniła się w okresie gwarancji. Sposób naprawy Produktu (metoda wykonania naprawy) zależy od decyzji Gwaranta. W przypadku stwierdzenia przez Gwaranta braku możliwości naprawy Gwarant zastrzega sobie prawo wymiany wadliwego elementu albo całego Produktu na wolny od wad, obniżenia ceny Produktu lub odstąpienia od umowy.
5. W stosunku do Użytkownika, który nie jest konsumentem w rozumieniu ustawy z dnia 23 kwietnia 1964r. Kodeks cywilny, odpowiedzialność odszkodowawcza Gwaranta za szkody wynikające z niniejszej gwarancji i/lub w związku z jej zawarciem i wykonywaniem, bez względu na tytuł prawny, jest ograniczona maksymalnie do wysokości wartości wadliwego Produktu.

II. Okres gwarancji:

Elementy Produktu	Czas trwania ochrony gwarancyjnej
DED6900	24 miesiące, licząc od daty zakupu Produktu uwidocznionej w niniejszej karcie gwarancyjnej
Części i akcesoria	Nie objęte gwarancją

III. Warunki skorzystania z gwarancji:

1. Przedstawienie przez Użytkownika wypełnionej karty gwarancyjnej Produktu oraz uprawdopodobnienie przez Użytkownika okoliczności zakupu Produktu, np. poprzez przedstawienie paragonu, faktury, itd. W celu sprawnego przeprowadzenia reklamacji zaleca się aby Użytkownik przekazał wraz z Produktem do reklamacji wszystkie elementy określone w „Kompletacji urządzenia" zawartej w Instrukcji obsługi.
2. Stosowanie się przez Użytkownika do zaleceń zawartych w Instrukcji obsługi i karcie gwarancyjnej.
3. Gwarancja obejmuje tylko obszar Rzeczypospolitej Polskiej i UE.
4. Gwarancja nie obejmuje wad Produktu powstałych w szczególności na skutek:

a. Nieprzestrzegania przez Użytkownika warunków określonych w Instrukcji obsługi, w szczególności w zakresie prawidłowej eksploatacji, konserwacji i czyszczenia;
b. Zastosowania przez Użytkownika środków czyszczących lub konserwujących niezgodnych z Instrukcją obsługi;
c. Nieodpowiedniego przechowywania i transportu Produktu przez Użytkownika;
d. Samowolnych zmian i/lub przeróbek Produktu przez Użytkownika, które nie były uzgadniane z Gwarantem;
e. Zastosowania przez Użytkownika w Produkcie materiałów eksploatacyjnych niezgodnych z Instrukcją obsługi.
f. Użytkownik, który nie jest konsumentem w rozumieniu ustawy z dnia 23 kwietnia 1964r. Kodeks cywilny, traci gwarancję na Produkt, w którym:
g. numery seryjne, oznaczenia dat i tabliczki znamionowe zostały usunięte, zmienione lub uszkodzone przez Użytkownika;
h. plomby zostały uszkodzone przez Użytkownika lub noszą ślady manipulacji Użytkownika.

5. Uwaga! Czynności związane z codzienną obsługą Produktu, wynikające m.in. z Instrukcji obsługi Użytkownik wykonuje we własnym zakresie i na swój koszt.

IV. Procedura reklamacyjna:

1. W przypadku stwierdzenia nieprawidłowej pracy Produktu, przed dokonaniem zgłoszenia reklamacyjnego należy upewnić się czy wszystkie czynności określone w szczególności w Instrukcji obsługi zostały wykonane w sposób prawidłowy.
2. Zgłoszenie reklamacji zaleca się dokonać niezwłocznie, najlepiej w terminie 7 dni od daty zauważenia wady Produktu. Użytkownik, który nie jest konsumentem w rozumieniu ustawy z dnia 23 kwietnia 1964r. Kodeks cywilny traci uprawienia wynikające z niniejszej gwarancji w przypadku niezgłoszenia reklamacji w terminie 7 dni.
3. Zgłoszenie reklamacji można dokonać m.in. w punkcie zakupu Produktu, w serwisie gwarancyjnym lub pisemnie na adres: Dedra Exim Sp. z o.o., ul. 3 Maja 8, 05-800 Pruszków.
4. Użytkownik może złożyć reklamację przy wykorzystaniu formularza dostępnego na stronie internetowej www.dedra.pl. („Formularz zgłoszenia reklamacji z tytułu gwarancji").
5. Adresy serwisów gwarancyjnych dla poszczególnych krajów dostępne są na stronie www.dedra.pl. W przypadku braku serwisu gwarancyjnego dla danego kraju zgłoszenia reklamacyjne z tytułu gwarancji zaleca się kierować na adres: Dedra Exim Sp. z o.o. ul. 3 Maja 8, 05-800 Pruszków (Polska).
6. Mając na uwadze bezpieczeństwo Użytkownika zakazuje się korzystania z wadliwego Produktu.
7. Uwaga! Korzystanie z wadliwego Produktu jest niebezpieczne dla zdrowia i życia Użytkownika.
8. Wykonanie obowiązków wynikających z gwarancji nastąpi w terminie 14 dni roboczych, licząc od dnia dostarczenia reklamowanego Produktu przez Użytkownika.
9. Przed dostarczeniem wadliwego Produktu do reklamacji zaleca się jego oczyszczenie. Reklamowany Produkt zaleca się dokładnie zabezpieczyć przed uszkodzeniami w transporcie (zaleca się dostarczyć reklamowany Produkt w oryginalnym opakowaniu).
10. Okres gwarancji ulega przedłużeniu o czas, w ciągu którego wskutek wady Produktu objętego gwarancją Użytkownik nie mógł z niego korzystać.

Gwarancja nie wyłącza, nie ogranicza, ani nie zawiesza uprawnień Użytkownika wynikających z przepisów o rękojmi za wady rzeczy sprzedanej.

Zgodnie z art. 13 ust. 1 i ust. 2 rozporządzenia Parlamentu Europejskiego i Rady (UE) 2016/679 z dnia 27 kwietnia 2016 r. w sprawie ochrony osób fizycznych w związku z przetwarzaniem danych osobowych i w sprawie swobodnego przepływu takich danych oraz uchylenia dyrektywy 95/46/WE (dalej: „RODO") informujemy

1. Administratorem Twoich danych osobowych podanych w formularzu jest DEDRA-EXIM sp. z o.o. z siedzibą w Pruszkowie , ul. 3 Maja 8, 05-800 Pruszków (dalej: „Administrator").

2. Twoje dane będą przetwarzane wyłącznie w celu przeprowadzenia procedury gwarancyjnej urządzenia zgodnie art. 6 ust. 1 lit. b ogólnego rozporządzenie o ochronie danych (dalej: „RODO") Podanie danych jest dobrowolne, ale konieczne do przeprowadzenia procedury gwarancyjnej.

3. Twoje dane będą przetwarzane przez okres rozpatrywania przeprowadzenia procedury gwarancyjnej oraz w celach archiwizacyjnych w razie konieczności obrony przed ewentualnymi roszczeniami wobec Administratora nie dłużej niż do momentu ich przedawnienia.

4. Twoje dane mogą być ujawniane wyłącznie podmiotom przetwarzającym dane na rzecz administratora na podstawie pisemnej umowy powierzenia przetwarzania danych osobowych świadczącym m.in. usługi serwisu technicznego, hostingu lub obsługi strony internetowej, obsługi IT, firmie kurierskiej. Dostawcy Administratora zobowiązani są do zapewnienia zabezpieczenia danych i spełnienia wymogów obowiązującego prawa związanego z ochroną danych osobowych i nie mogą wykorzystywać powierzonych

danych osobowych do innych celów niż te, które są określone w umowie z Administratorem.
5. Twoje dane nie będą przetwarzane w sposób zautomatyzowany w tym również w formie profilowania oraz nie będą przekazywane do państwa trzeciego/organizacji międzynarodowej.
6. Posiadasz prawo dostępu do treści swoich danych oraz prawo ich sprostowania, usunięcia, ograniczenia przetwarzania, prawo do przenoszenia danych, prawo wniesienia sprzeciwu, w dowolnym momencie.
7. We wszelkich sprawach związanych z przetwarzaniem Twoich danych osobowych przez Administratora możesz skontaktować się pod adresem e-mail: daneosobowe@dedra.pl;
8. Masz prawo wniesienia skargi do wniesienia skargi do organu właściwego do spraw ochrony danych osobowych;

EN Table of contents

1. Photographs and drawings
2. Description of the device
3. Intended use of the device
4. Restrictions on use
5. Technical data
6. Preparation for operation
7. Switching on the device
8. Using the device
9. Routine maintenance
10. Spare parts and accessories
11. Troubleshooting
12. Device assembly, final remarks
13. Information for users on the disposal of electrical and electronic equipment
14. Warranty card

Translation of the original manual

General safety conditions are included as a separate brochure.
The EC Declaration of Conformity is included with the device as a separate document. If the EC Declaration of Conformity is missing, please contact Dedra-Exim Sp. z o.o. Service.

WARNING. Read all warnings marked with this symbol and all instructions.

Failure to follow the warnings and safety instructions below may result in electric shock, fire or serious injury.
Keep all warnings and instructions for future reference.

WARNING **The SAS+ALL line device is designed to work only with SAS+ALL line chargers and batteries.**

The Li-Ion battery and charger are not included with the purchased device and must be purchased separately. The use of batteries and chargers other than those dedicated to the device will void the warranty.

2. Description of the device

Figure A: 1. Work table, 2. Guide, 3 Blade guard attachment, 4. Blade guard, 5. Cutting blade, 6. Work table insert, 7. Adjustable work table, 8. Feet, 9. Base, 10. Guide attachment, 11. Switch, 12. Switch. 13. Battery socket, 14. Angle gauge,

3. Intended use of the device

The cordless cutter is designed for cutting small and medium-sized ceramic wall or floor tiles, and, with the use of a suitable blade, natural and artificial stone. The cutter is adapted for wet cutting with water. This significantly reduces dust spread during operation. The cutter allows you to perform operations that are described in detail later in this manual.
The device may be used in renovation and construction works, repair workshops, and amateur works, provided that the conditions of use and permissible working conditions specified in the operating manual are observed.

4. Restrictions on use

It is not permitted to install blades designed for cutting other materials (metals, wood, plasterboard, etc.). Do not use segmented blades. It is also prohibited to cut materials other than those listed in point 3. Intended use of the device.
Unauthorised changes to the mechanical and electrical design, any modifications, and maintenance activities not described in the operating manual will be considered unlawful and will result in the immediate loss of warranty rights.
Use contrary to the intended purpose or contrary to the Operating Instructions will result in the immediate loss of Warranty Rights and the Declaration of Conformity will become invalid.

ACCEPTABLE WORKING CONDITIONS
Use indoors only. Battery charging temperature range 10-30°C.
Do not expose to temperatures above 40°C

5. Technical data

Device model	DED6900
Operating voltage [V]	18 d.c.
Disc diameter [mm]	110 x 22
Rotational speed n_0 [min^{-1}]	3800
Degree of protection against direct access	IPX4
Maximum thickness of longitudinally cut plate [mm]	24
Maximum chamfer thickness [mm]	16
Noise emission:	
Sound pressure level L_{PA} [dB(A)]	97.2
Sound power level L_{wa} [dB(A)]	105.76
Measurement uncertainty K [dB(A)]	3
Weight (without battery and charger) [kg]	3.4

Information on vibration and noise.

Noise emission has been determined in accordance with EN 62841-1, the values are given in the table above.

WARNING **Noise can cause hearing damage, always use hearing protection when working!**

The declared noise emission value was measured in accordance with the standard test method and can be used to compare one device with another. The noise emission level given above can also be used for a preliminary assessment of noise exposure.
The noise level during actual use of the power tool may differ from the declared values depending on how the tools are used, in particular the type of workpiece and the need to determine measures to protect the operator. In order to accurately estimate exposure under actual conditions of use, all parts of the operating cycle must be taken into account, including periods when the device is switched off or when it is switched on but not used for work.

6. Preparation for work

WARNING **The device is part of the SAS+ALL line, therefore, in order to use it, a set consisting of the device, battery and charger must be assembled.** The use of other batteries and chargers is prohibited.

WARNING **All maintenance work must be carried out with the battery disconnected from the device.**

Check that the moving parts and the working tool cover are not damaged.
Preliminary steps:
1. Fitting the blade (Fig. B)
- press the rubber feet into the holes in the base of the cutter
- remove the adjustable table
- remove the inner blade guard
- place the cutting blade on the cutter spindle, tighten with the keys provided
2. Installing the blade guard (Fig. C)
- tighten the blade guard mounting plate
- put on the inner blade guard
- fit the adjustable table top
- Mount the blade guard on the mounting plate

WARNING **Do not remove the working tool guard.**

Working with dismantled safety components is strictly prohibited.
When turning the blade, make sure that the drive system is not blocked and that the blade does not come into contact with any part of the table. Check that the blade is in good working order (no cracks or other damage) and that it is not loose in the holder. Tighten if necessary.
Fasten the cutting disc guard loosely so that its fastening screw can move freely in the vertical guide in its mounting, but so that it cannot be unscrewed from the nut under the influence of vibrations. Fill the cooling water tank with water so that the level reaches the mark on the inside of the tank (Fig. D). If too much water is poured in, the tank will be emptied through the overflow opening.

Guide rail installation
Loosen the clamping screws and set the parallel guide to the desired dimension. The scale on both sides of the work table makes this task easier. Lock the clamping screws.

7. Switching on the device

Insert the SAS+ALL series battery into the battery slot until the battery lock clicks into place.

The cutter switch is located at the front of the device. To start the cutter, press the green button marked " " "I". As a test, run the device without load for at least one minute. Once you have ensured that it is working properly, you can start working.
To switch off the device, press the red button marked "O". The switch design also allows for emergency shutdown of the device by applying shutdown priority. To shut down the cutter in an emergency, strike the switch with your hand.

8. Using the device

WARNING **Before starting to cut, first start the device and allow the blade to reach maximum speed.**

Parallel cutting (Fig. E)
After setting the guide to the desired dimension, move the plate towards the guide and then gently move the plate towards the blade (do not hit the rotating blade). Apply slight pressure to the plate during cutting. The force should be such that the diamond cutting blade only slightly reduces its rotational speed compared to running without load. Guide the tile along the parallel guide with your right hand. Push the tile along its edge with the thumbs of both hands.

Cutting square tiles along the diagonal (Fig. F)
The cutter allows you to cut square tiles along the diagonal. To do this, use the positioner for cutting tiles along the diagonal.
Set the table to the "horizontal" position and loosen the parallel guide clamps. Place the positioner against the side of the parallel guide and insert the tile into the positioner. Manoeuvre the set consisting of the tile, positioner and parallel guide so that the corner of the tile is positioned at the diamond ring of the saw. The parallel guide must show the same values on both scales of the work table. Otherwise, the cut will not end at the opposite corner of the tile. Tighten the guide using the knobs. Turn on the cutter. Guide the tile as you would for a straight cut. This operation can only be performed on small tiles. The positioner can also be used to cut tiles at other angles.

Chamfering tiles at angles of 22.5 and 45 degrees (Fig. G)

WARNING **The cutter allows you to chamfer edges, but it is not possible to cut tiles with simultaneous chamfering.**

By adjusting the worktop, it is possible to chamfer tiles at an angle of 22.5 or 45 degrees. To perform the chamfering operation, prepare a tile cut to size. Raise the adjustable part of the worktop and use the supports to set the worktop at an angle of 22.5 or 45 degrees. Start the cutter. Place the cut tile on the adjustable part of the worktop and chamfer it.

9. Routine maintenance

WARNING **All maintenance activities must be carried out with the battery disconnected from the device.**

Clean the entire device regularly, paying particular attention to cleaning the ventilation openings of the power tool.
Avoid charging the battery immediately after intensive use. Due to the phenomenon of self-discharge, do not store the battery completely discharged, as it may then discharge below the critical level and suffer permanent damage. Therefore, store the battery partially charged (to approx. 40%) when not in use. Recharge the battery before it is completely discharged. Store batteries at temperatures between 10 and 30°C. Batteries stored at low temperatures lose their capacity more quickly.
Battery charging is described in the instructions for the battery and charger from the SAS+ALL line.
The device should be stored out of the reach of children.
If it is necessary to send the device to a service centre for repair, protect it from accidental mechanical damage and remove the batteries from the charger socket.

How to remove the battery
To remove the battery, press the release button located at the front of the battery. Slide the battery out of the socket. To install the battery, slide it into the socket and press until the handle latch engages.

Device maintenance
Never perform maintenance on the device while it is connected to a power source.
This may result in serious injury or electric shock. Before performing maintenance, remove the battery from the device socket.
Maintenance of the device consists of keeping all its components necessary for normal operation clean. Do not use any solvents for cleaning, as this may cause irreversible damage to the housing and other plastic components.
The battery must not be cleaned with water, as this may cause an internal short circuit leading to permanent damage.

Replacing the disc (Fig. H)
To replace the blade, remove the worktop, the table insert and the blade guards. First, unscrew the blade guard screw and remove the guard. Then unscrew the mounting screws of the movable part of the worktop and remove the worktop, unscrew the mounting screws of the insert in the worktop and remove it. Pour the water out of the tank. The blade is protected by an additional guard below the worktop. To remove it, unscrew the mounting screw, then move the insert and remove it from the guide. Unscrew the nut, remove the pressure ring and remove the blade. Fit a new blade.
Reassemble the device in reverse order.
Use discs with diameters specified in the technical data. Do not use rings to reduce the diameter of the hole.

Before each start-up:
Check that the ventilation openings of the device are not covered or dirty. If necessary, clean with a damp cloth/blow with compressed air.

After each use:
Disconnect the battery to prevent accidental activation by unauthorised persons or during transport.
Empty the water from the tank and thoroughly clean and dry the tank.
Keep the device out of the reach of children, preferably in its original packaging.

10. Spare parts and accessories

To purchase spare parts, please contact Dedra Exim service. Contact details can be found on page 1 of the manual.
When ordering spare parts, please provide the batch number on the nameplate and the part number from the assembly drawing.
During the warranty period, repairs are carried out in accordance with the terms and conditions specified in the warranty card. Please return the product subject to complaint for repair to the place of purchase (the seller is obliged to accept the product subject to complaint), send it to the Dedra Exim central service centre or send it to the service centre closest to your place of residence (list of service centres at www.dedra.pl). Please enclose the completed warranty card. After the warranty period, repairs are carried out by the central service centre. The damaged product should be sent to the service centre (shipping costs are covered by the user).

11. Independent troubleshooting

WARNING **Before attempting to repair faults yourself, disconnect the device from the power supply.**

Problem	Cause	Solution
The device does not work	The battery is incorrectly connected or damaged	Check and, if necessary, correct the battery connection. If the battery is damaged, do not use the device.
	Damaged switch	Replace the switch with a new one – send the device to a service centre.
	Worn brushes	Take the device to a service centre.
Smell of burnt insulation	Damaged motor	Take the device to a service centre.
Very low efficiency	Worn disc	Replace the disc

12. Device components

1. DED6900 cutter – 1 pc. 2. Longitudinal guide – 1 pc. 3. Angle gauge with protractor – 1 pc. 4. Blade guard – 1 pc. 5. Keys – 2 pcs.

13. Information for users on disposal of electrical and electronic equipment (applies to households)



The symbol shown on the products or accompanying documentation informs that faulty electrical or electronic equipment must not be disposed of with household waste. The correct course of action in the event of the need for disposal, reuse or recovery of components is to transfer the device to a specialized collection point, where it will be accepted free of charge. Information on the location of collection sites for used equipment is provided by local authorities, e.g. on their websites.
Proper disposal of the device allows you to conserve valuable resources and avoid negative health and environmental impacts resulting from the possibility of hazardous: substances, mixtures and components in the equipment.
Improper disposal of waste is subject to penalties under relevant local regulations.
Users in European Union countries: If you need to dispose of electrical or electronic equipment, please contact your nearest retailer or supplier, who will provide more information.

Disposal of waste in countries outside the European Union: This symbol applies only to countries within the European Union. If you need to dispose of this product, please contact your local authorities or your dealer for proper disposal.

Warranty card

At

Cordless tile saw

Catalog no: DED6900 lot number: .....

(hereinafter referred to as the Product)

Product Purchase Date: .....

Dealer stamp

Date and signature of vendor: .....

User Statement:

I confirm that I have been informed of the terms of the warranty and the consequences of failure to comply with the guidelines contained in the Owner's Manual and the warranty card. The terms of this warranty are known to me, which I confirm with my signature:

....

Date and place Signature of the User

I. Product Liability

1. Guarantor - Dedra Exim Sp. z o.o. with its registered office in Pruszkow, address: ul. 3 Maja 8, 05-800 Pruszków, KRS 0000062517, District Court for the City of Warsaw in Warsaw, XIV Economic Department of the National Court Register, NIP 527-020-49-33, share capital: PLN 100,980.00.
2. Under the terms of this warranty card, the Guarantor guarantees the Product, originating from the Guarantor's distribution.
3. Liability under the warranty shall cover only defects arising from causes inherent in the Product at the time of its release to the User.
4. By virtue of the warranty, the User, obtains the right to repair the Product free of charge, if the defect became apparent during the warranty period. The method of repairing the Product (the method of performing the repair) is at the discretion of the Guarantor. If the Guarantor finds that repair is not possible, the Guarantor reserves the right to replace the defective element or the entire Product with a defect-free one, reduce the price of the Product or withdraw from the contract.
5. In relation to the User who is not a consumer within the meaning of the Act of April 23, 1964. Civil Code, the Guarantor's liability for damages resulting from this guarantee and/or in connection with its conclusion and execution, regardless of the legal title, is limited to a maximum of the value of the defective Product.

II. Warranty period

Product Elements	Duration of warranty protection
DED6900	24 months, starting from the date of purchase of the Product shown on this warranty card
Parts and accessories	Not covered by warranty

III. Conditions for taking advantage of the guarantee

The User must present the completed warranty card for the Product and the User must substantiate the circumstances of the purchase of the Product, e.g. by presenting a receipt, invoice, etc. In order to carry out the claim efficiently, the User is advised to submit with the Product for claim all the elements specified in the "Completion of the device" included in the User's Manual.
2. compliance by the User with the recommendations contained in the User's Manual and the warranty card.
3. The warranty covers only the territory of the Republic of Poland and the EU.
4. The warranty does not cover Product defects arising in particular from:
a. Failure by the User to comply with the conditions set forth in the User's Manual, particularly with regard to proper operation, maintenance and cleaning;
b. Use of cleaning or maintenance products by the User that do not comply with the User's Manual;
c. Inadequate storage and transportation of the Product by the User;
d. Unauthorized changes and/or alterations to the Product by the User, which were not agreed upon with the Guarantor;
e. User's use of consumables in the Product that do not comply with the User's Manual.
5. A user who is not a consumer within the meaning of the Act of April 23, 1964. Civil Code, loses the warranty on the Product in which:
- serial numbers, date markings and nameplates have been removed, altered or damaged by the User;
- seals have been damaged by the User or bear signs of tampering by the User.
6. Note: Activities related to the daily operation of the Product, resulting, among other things, from the User's Manual, shall be performed by the User on his/her own and at his/her own expense.

IV. Complaint procedure

1. In the event that the Product is found not to be working properly, make sure that all the operations specified in particular in the User's Manual have been performed correctly before making a claim.
2. It is recommended to make a complaint immediately, preferably within 7 days from the date of noticing a defect in the Product. The User, who is not a consumer within the meaning of the Act of April 23, 1964. Civil Code, loses his/her rights under this warranty if he/she fails to report a complaint within 7 days.
3. Claims may be filed, among others, at the point of purchase of the Product, at the warranty service or in writing to the address: Dedra Exim Sp. z o.o., ul. 3 Maja 8, 05-800 Pruszków.
4. The user may file a complaint using the form available on the website www.dedra.pl. ("Warranty Claim Form").
5. Addresses of warranty services for specific countries are available at www.dedra.pl. If there is no warranty service for a particular country, warranty claims are recommended to be addressed to: Dedra Exim Sp. z o.o. ul. 3 Maja 8, 05-800 Pruszków (Poland).
6. With a view to the safety of the User, it is prohibited to use a defective Product.
7. Caution: using a defective Product is dangerous to the health and life of the User.
8. The fulfillment of the obligations under the warranty will be carried out within 14 working days from the date of delivery of the claimed Product by the User.
9. Before delivering the defective Product for complaint, it is recommended to clean it. The Product under complaint is recommended to be carefully protected against damage in transit (it is recommended to deliver the Product under complaint in its original packaging).
10. The warranty period shall be extended by the time during which, due to a defect in the Product covered by the warranty, the User could not use it.

The warranty does not exclude, limit or suspend the User's rights under the warranty provisions for defects of the sold thing.

Pursuant to Article 13 (1) and (2) of Regulation (EU) 2016/679 of the European Parliament and of the Council of April 27, 2016 on the protection of natural persons with regard to the processing of personal data and on the free movement of such data and repealing Directive 95/46/EC (hereinafter: "RODO"), we inform you of the following

1. The administrator of your personal data provided in the form is DEDRA-EXIM sp. z o.o. with its registered office in Pruszkow , 3 Maja Street 8, 05-800 Pruszkow (hereinafter: "Administrator").

2. Your data will be processed solely for the purpose of carrying out the warranty procedure for the device in accordance with Article 6(1)(b) of the General Data Protection Regulation (hereinafter: "GDPR") Provision of data is voluntary, but necessary to carry out the warranty procedure.

3. Your data will be processed for the period of consideration of the execution of the warranty procedure and for archiving purposes in case of the need to defend against possible claims against the Administrator no longer than until their statute of limitations.

4. Your data may be disclosed only to entities processing data on behalf of the Administrator on the basis of a written contract of entrustment of personal data processing providing, among others, technical service, hosting or website maintenance, IT support, courier company. The Administrator's suppliers are obliged to ensure data security and meet the requirements of the applicable law related to personal data protection and may not use the entrusted personal data for purposes other than those specified in the contract with the Administrator.

5. your data will not be processed by automated means including profiling and will not be transferred to a third country/international organization.

6. You have the right to access the content of your data and the right to rectify, erase, restrict processing, the right to data portability, the right to object, at any time.

7. For all matters related to the Administrator's processing of your personal data, you may contact at e-mail: daneosobowe@dedra.pl;

8. You have the right to lodge a complaint with the data protection authority;

CZ Obsah

1. Fotografie a nákresy
2. Popis zařízení
3. Určení zařízení
4. Omezení použití
5. Technické údaje
6. Příprava k práci
7. Zapnutí zařízení
8. Používání zařízení
9. Běžné servisní činnosti
10. Náhradní díly a příslušenství
11. Svépomocné odstraňování poruch
12. Kompletace zařízení
13. Informace pro uživatele o likvidaci elektrických a elektronických zařízení
14. Záruční listf

Překlad originálního návodu

Všeobecné bezpečnostní podmínky byly přiloženy jako samostatná příručka.

Prohlášení o shodě bylo připojeno k návodu jako jednotlivý dokument. V případě chybějícího prohlášení o shodě kontaktujte Dedra Exim Sp. z o.o.

VAROVÁNÍ. Přečtěte si všechna upozornění označená symbolem ⚠ a všechny pokyny.

Nedodržení níže uvedených upozornění a bezpečnostních pokynů může vést k úrazu elektrickým proudem, požáru nebo vážným zraněním.
Uložte všechna upozornění a pokyny pro pozdější použití.

⚠ POZOR Zařízení řady SAS+ALL bylo navrženo k použití pouze s nabíječkami a akumulátory řady SAS+ALL.

Akumulátor Li-Ion a nabíječka nejsou součástí zakoupeného zařízení a je třeba je zakoupit zvlášť. Používání akumulátorů a nabíječek jiných než doporučených pro zařízení bude mít za následek ztrátu záručních nároků.

2. Popis zařízení

Obrázek A: 1. Pracovní deska, 2. Doraz, 3 Upevnění krytu kotouče, 4. Kryt kotouče, 5. Řezný kotouč, 6. Vložka v pracovní desce, 7. Nastavitelná pracovní deska, 8. Nohy, 9. Základna, 10. Upevnění dorazu, 11. Spínač, 12. Vypínač. 13. Přihrádka baterie, 14. Úhloměr

3. Určení nástroje

Akumulátorová řezačka je určena pro řezání malých a středně velkých keramických nástěnných obkladů nebo dlaždic a pomocí vhodného kotouče pro řezání přírodního a umělého kamene. Řezačka je přizpůsobena práci za mokra s vodou. Výsledkem je výrazné snížení šíření prachu při práci. Řezačka umožňuje provádět operace, které jsou podrobně popsány dále v příručce**.** Zařízení se může používat pro stavební a opravné práce, v opravárenských dílnách, pro hobby použití se současným dodržováním podmínek používání a přípustných pracovních podmínek , uvedených v návodu k obsluze.

4. Omezení použití

Nemontujte kotouče určené pro řezání jiných materiálů (kov, dřevo, sádrokarton atd.). Nepoužívejte segmentové kotouče. Neřezejte také jiné materiály, než které jsou uvedeny v bodě 3. Určení zařízení. Zařízení může být používáno pouze v souladu s níže uvedenými "Přípustnými provozními podmínkami".
Samovolné změny v mechanické a elektrické stavbě, veškeré úpravy, obslužné činnosti nepopsané v návodu k obsluze budou vnímány jako právně neopodstatněné a způsobí okamžitou ztrátu záručních práv a prohlášení o shodě ztratí platnost. Používání, které budou v rozporu s určením nebo v rozporu s návodem k obsluze způsobí okamžitou ztrátu záručních práv.

Přípustné pracovní podmínky
Používejte pouze v uzavřených prostorách. Teplotní rozsah nabíjení akumulátorů 10-30°C. Nevystavujte teplotě vyšší než 40°C

5. Technické údaje

Model zařízení	DED6900
Provozní napětí [V]	18 d.c.
Průměr kotouče [mm]	110 x 22
Rychlost otáčení n0 [min-1]	3800
Stupeň krytí	IPX4
Maximální tloušťka podélně řezaného obkladu [mm]	24
Maximální tloušťka zkosení [mm]	16
Emise hluku:	
Hladina akustického tlaku LPA [dB(A)]	97,2
Hladina akustického výkonu Lwa [dB(A)]	105,76
Nejistota měření K [dB(A)]	3
Hmotnost (bez baterie a nabíječky) [kg]	3,4

Informace o vibracích a hluku

Hladina hluku je uvedena v souladu s EN 62841-1, hodnoty byly uvedeny výše v tabulce.

⚠ POZOR Hluk může způsobit poškození sluchu, při práci vždy používejte chrániče sluchu!

Uvedená celková hodnota hluku je měřena podle standardní metody studie a může být použita k porovnání jednoho zařízení s druhým. Zadaná úroveň hluku může být použita také pro předběžné posouzení dopadu hluku.
Hladina hluku při skutečném používání přístroje se může lišit od deklarované hodnoty v závislosti na způsobu používání pracovních nástrojů, zejména na typu obráběného materiálu a je třeba k určení opatření na ochranu operátora. Přesně ohodnoťte expozici v reálných podmínkách provozu, je nutné vzít v úvahu všechny části pracovního cyklu, včetně období, když zařízení je vypnuto nebo když je zapnuté, ale není právě používáno.

6. Příprava k práci

⚠ POZOR Zařízení je součástí řady SAS+ALL, proto pro jeho použití sestavte sadu skládající se ze zařízení, baterie a nabíječky. Používání jiných baterií a nabíječek je zakázáno.

Veškerou údržbu provádějte s odpojenou baterií od zařízení.
Zkontrolujte, zda nejsou poškozeny pohyblivé části a kryt pracovního nástroje.
Počáteční kroky:
1. nasazení kotouče (obr. B)
– vtlačte gumové nožky do otvorů v základně řezačky
– sejměte nastavitelnou pracovní desku
– sejměte vnitřní kryt kotouče
– na vřeteno řezačky nasaďte řezný kotouč a utáhněte jej pomocí dodaných klíčů
2. montáž krytu kotouče (obr. C)
– utáhněte montážní desku krytu kotouče
– nasaďte vnitřní kryt kotouče
– nasaďte nastavitelnou pracovní desku
– namontujte kryt kotouče na montážní desku

⚠ POZOR Neodstraňujte kryt pracovního nástroje.

Práce s demontovanými ochrannými kryty je absolutně zakázána.
Otáčením kotouče se ujistěte, že není zaseknutý hnací systém a kotouč se nedotýká žádné části stolu. Zkontrolujte, zda je kotouč v dobrém stavu (bez známek prasklin nebo jiného poškození) a není uvolněn v držáku. Bude-li třeba, utáhněte jej.
Kryt řezného kotouče nasaďte bez utažení tak, aby se jeho upevňovací šroub mohl volně pohybovat v upevnění svislého dorazu, ale aby se také nevyšrouboval z matice vlivem vibrací. Naplňte nádrž na chladicí vodu vodou, dokud hladina nedosáhne značky na vnitřní straně nádrže (obr. D). Přebytečné množství vody vyteče přepadovým otvorem.

Montáž dorazu
Uvolněte upínací šrouby a paralelní doraz nastavte na požadovaný rozměr. Měřítko na obou stranách pracovního stolu usnadňuje tento úkol. Utáhněte upínací šrouby.

7. Zapínání nástroje

Do přihrádky baterie zasuňte baterii řady SAS+ALL, dokud nezapadne pojistka baterie.
Přepínač řezačky je umístěn na přední straně zařízení. Chcete-li spustit řezačku, stiskněte zelené tlačítko označené „I“. V rámci testu spusťte zařízení bez zatížení po dobu alespoň jedné minuty a pak, když se ujistíte, že funguje správně, můžete začít pracovat.
Chcete-li vypnout zařízení, stiskněte červené tlačítko označené „O“. Konstrukce přepínače také umožňuje nouzové vypnutí zařízení pomocí priority vypnutí. Chcete-li řezačku nouzově vypnout, klepněte rukou na vypínač.

8. Použití nástroje

⚠ POZOR Před zahájením řezání nejprve zapněte zařízení a nechte kotouč dosáhnout maximální rychlosti.

Paralelní řezání (obr. E)
Po nastavení dorazu na požadovaný rozměr přiložte obklad k dorazu a pak jemným pohybem zatlačte obklad na kotouč (nenarážejte do rotujícího kotouče). Při řezání obklad lehce přitlačujte. Sílu přítlaku

zvolte tak, aby diamantový řezný kotouč měl nepatrně nižší rychlost otáčení než při otáčení bez zatížení.
Pravou rukou veďte obklad podél paralelního dorazu. Palci obou rukou tlačte obklad za hranu dorazu.

Řezání čtvercových obkladů podél úhlopříčky (obr. F)
Řezačka umožňuje řezat čtvercové dlaždice diagonálně. K tomu použijte polohovač pro řezání dlaždic podél úhlopříčky.
Stůl nastavte do vodorovné polohy, uvolněte svorky paralelního dorazu. Nasaďte polohovač, opřete jej o stranu paralelního dorazu a vložte obklad do polohovače. Se sadou složenou z obkladu, polohovače a paralelního dorazu manipulujte tak, aby roh obkladu byl u diamantového prstence řezačky. Paralelní doraz musí ukazovat stejné hodnoty na obou měřítcích pracovního stolu. Jinak řez neskončí v opačném rohu obkladu. Doraz utáhněte pomocí knoflíků. Zapněte řezačku. Obklad veďte jako při přímém řezu. Popsaný postup můžete provádět pouze na malých obkladech. Polohovač můžete také použít pro řezání obkladů v jiných úhlech.

Zkosení hran obkladů v úhlu 22,5 a 45 ° (obr. G)

⚠ POZOR Řezačka umožňuje zkosit hrany, ale nelze řezat obklady se současným zkosením.

Díky nastavení části pracovní desky můžete zkosit hrany obkladů v úhlu 22,5 nebo 45 °. Chcete-li provést zkosení hran, připravte si obklad nařezaný na požadovanou velikost. Zvedněte nastavitelnou část pracovního stolu a pomocí podpěr nastavte pracovní desku v úhlu 22,5 nebo 45 stupňů. Zapněte řezačku. Uříznutý obklad položte na nastavitelnou část pracovní desky a zkoste jej.

9. Aktuální provozní práce

⚠ POZOR Veškerou údržbu provádějte s odpojenou baterií od zařízení.

Pravidelně čistěte celé zařízení, zvláštní pozornost věnujte čištění větracích otvorů elektrického nářadí.
Baterii nenabíjejte přímo po intenzivním používání. Z důvodu jevu samovolného vybití neskladujte baterii úplně vybitou, protože by se mohla vybít pod kritickou úroveň a trvale se poškodit. Nepoužívanou baterii skladujte částečně nabitou (asi na 40 %). Baterii dobijte před úplným vybitím. Baterii skladujte při teplotě 10–30 °C. Uskladněná při nízkých teplotách rychleji ztrácí kapacitu.
Nabíjení baterie je popsáno v příručce k baterii a nabíječce SAS+ALL.
Místo uskladnění zařízení musí být nepřístupné pro děti.
Pokud bude nutné zařízení odeslat do servisu k opravě, chraňte jej proti náhodnému mechanickému poškození a vyjměte baterie ze zásuvky nabíječky

Způsob demontáže baterie
Chcete-li vyjmout baterii, stiskněte uvolňovací tlačítko na přední straně baterie. Baterii vysuňte z přihrádky. Chcete-li namontovat baterii, vložte baterii do přihrádky a pak ji zatlačte, dokud nezapadne západka držáku.

Údržba zařízení
Nikdy neprovádějte údržbu zařízení připojeného ke zdroji napájení. Může to způsobit vážné zranění nebo úraz elektrickým proudem. Před provedením jakékoli údržby vyjměte baterii z přihrádky zařízení.
Údržba zařízení spočívá v udržování všech jeho prvků nezbytných pro normální provoz ve správné čistotě. K čištění nepoužívejte žádná rozpouštědla, protože by to mohlo způsobit nevratné poškození krytu a dalších plastových prvků.
Baterii nečistěte vodou, protože by to mohlo způsobit vnitřní zkrat, který by vedl k trvalému poškození.

Výměna kotouče (obr. H)
Chcete-li vyměnit kotouč, demontujte část pracovní desky, vložku ve stole a kryt kotouče. Nejprve vyšroubujte šroub krytu kotouče a sejměte kryt. Pak vyšroubujte upevňovací šrouby pohyblivé části desky a odeberte desku, vyšroubujte upevňovací šrouby vložky v desce a odeberte ji. Vypusťte vodu z nádrže. Pod pracovní deskou je kotouč chráněn přídavným krytem. Chcete-li jej demontovat, vyšroubujte upevňovací šroub a pak přesuňte vložku a vyjměte ji z dorazu. Vyšroubujte matici, sejměte přítlačný kroužek, vyjměte kotouč. Nasaďte nový kotouč.
Zařízení smontujte v opačném pořadí.
Používejte kotouče s průměrem povoleným v technických údajích. Nepoužívejte kroužky zmenšující průměr otvoru.

Před každým zapnutím:
Zkontrolujte, zda nejsou větrací otvory zařízení ucpané nebo znečištěné. Bude-li třeba, vyčistěte vlhkým hadříkem / profoukněte stlačeným vzduchem.

Po každém použití:
Odpojte baterii, abyste zabránili náhodnému zapnutí neoprávněnými osobami nebo při přenášení.
Z nádrže vypusťte vodu a nádrž důkladně vyčistěte a osušte.
Zařízení skladujte na místě nedostupném pro děti, pokud možno v originálním obalu.

10. Náhradní díly a příslušenství

Pro nákup náhradních dílů a příslušenství kontaktujte servis Dedra Exim. Kontaktní údaje jsou uvedeny na 1. straně návodu.
Při objednávání náhradních dílů uveďte číslo šarže na typovém štítku, stejně jako číslo dílu z montážního výkresu.
Během záruční doby se opravy provádějí za podmínek uvedených v záruční listině. Reklamovaný produkt, prosím, předejte k opravě na místě pořízení (prodávající povinen přijmout reklamované zboží), pošlete na servisní středisko nejblíže k místu bydliště (seznam služeb na internetových stránkách www.dedra.pl), nebo zašlete do centrálního servisu Dedra Exim. Přiložte prosím vyplněnou záruční listinu. Po záruční době opravy provádí centrální servis. Poškozené zboží musí být odesláno do servisního střediska (náklady na dopravu platí uživatel).

11. Samostatné odstranění závad

⚠ POZOR Před zahájením odstraňování závad odpojte nástroj od napájení.

Problém	Příčina	Řešení
Zařízení nefunguje	Nesprávně připojená nebo poškozená baterie	Zkontrolujte a případně opravte připojení baterie. Pokud zjistíte, že baterie je poškozená, zařízení nepoužívejte.
	Vadný spínač	Vyměňte přepínač za nový – zařízení odevzdejte do servisu.
	Opotřebované kartáče	Zařízení odevzdejte do servisu.
Je cítit zápach spálené izolace	Poškozený motor	Zařízení odevzdejte do servisu.
Velmi nízká efektivita práce	Opotřebovaný kotouč	Vyměňte kotouč

12. Výbava nástroje

1. Řezačka DED6900 – 1 ks 2. Podélný doraz – 1 ks 3. Měřítko s úhloměrem – 1 ks 4. Kryt kotouče – 1 ks 5. Klíče– 2 ks

13. Informace pro uživatele o likvidaci elektrických a elektronických zařízení (týká se domácností)



Symbol uvedený na výrobcích nebo v průvodní dokumentaci označuje, že vadné elektrické nebo elektronické zařízení nesmí být likvidováno společně s domovním odpadem. Pokud potřebujete zlikvidovat, znovu použít nebo využít součástky, je správné je odnést na specializované sběrné místo, kde je přijmou zdarma. Informace o umístění sběrných míst pro použitá zařízení poskytují místní orgány, např. na svých internetových stránkách.
Správnou likvidáciou zariadenia je možné šetriť cenné zdroje a zabrániť negatívnym vplyvom na zdravie a životné prostredie v dôsledku možnej prítomnosti nebezpečných látok, zmesí a komponentov v zariadení
Za nesprávnou likvidaci odpadu hrozí sankce podle příslušných místních předpisů.
Uživatelé v zemích EU: Pokud potřebujete zlikvidovat elektrické nebo elektronické zařízení, obraťte se na nejbližší prodejní místo nebo na svého dodavatele, který vám poskytne další informace.
Likvidace v zemích mimo Evropskou unii: Tento symbol se vztahuje pouze na země Evropské unie. Pokud si přejete tento výrobek zlikvidovat, obraťte se na místní úřady nebo prodejce, aby vám sdělil správný způsob likvidace.

Záruční list

Akumulátorová řezačka obkladů

Katalogové číslo: DED6900 Sériové číslo:.....

(dále jen v**ýrobek**)

Datum zakoupení výrobku: .....

Razítko prodávajícího……

Datum a podpis prodávajícího: .....

Prohlášení uživatele:

PotwiPotvrzuji, že jsem byl seznámen se záručními podmínkami a důsledky nedodržování pokynů uvedených v návodu k obsluze a záručním listu. Se záručními podmínkami souhlasím, což potvrzuji vlastnoručním podpisem:

....

datum a místo podpis uživatele

I. Odpovědnost za výrobek

1. Ručitel – DEDRA EXIM Sp. z o.o. se sídlem v Pruszkowie, adresa: ul. 3 Maja 8, 05-800 Pruszków, KRS 0000062517, Obvodní soud pro hl. město Varšavu ve Varšavě, XIV. Hospodářský odbor Celostátního soudního rejstříku, DIČ 527-020-49-33, Základní kapitál: 100 980.00 zl.
2. Podle podmínek stanovených v tomto záručním listu ručitel poskytuje záruku na výrobek, pocházející z distribuce ručitele.
3. Záruční odpovědnost za vady se týká pouze vad vzniklých z příčin tkvících ve výrobku v okamžiku jeho vydání uživateli.
4. Uživatel má nárok na bezplatnou záruční opravu výrobku, pokud vada byla zjištěná v záruční době. Provedení opravy výrobku (způsob opravy) závisí na rozhodnutí ručitele. Pokud ručitel nemůže provést opravu, vyhrazuje si právo na výměnu vadné součásti nebo celého výrobku za bezvadný, snížení ceny výrobku nebo odstoupení od smlouvy.
5. Vůči uživateli, který není spotřebitelem ve smyslu zákona ze dne 23. dubna 1964 občanský zákoník, je odpovědnost Ručitele za škody vyplývající z této záruky a/nebo v souvislosti s jejím uzavřením a plněním, bez ohledu na právní titul, omezena maximálně do výše hodnoty vadného výrobku.

II. Záruční doba

Součásti výrobku, na které se vztahuje záruka	Doba trvání záruční ochrany
DED6900	24 měsíců, počítáno od data nákupu výrobku uvedeného v tomto záručním listu
Díly a příslušenství	Součásti, na které se nevztahuje záruka

III. Podmínky uplatňování záruky

1. Przedstawienie przez Użytkownika wypełnionej karty gwarancyjnej Produktu 1. Předložení vyplněného záručního listu pro výrobek a doložení okolností nákupu výrobku, např. předložením paragonu, faktury atd. Pro správné vyřízení reklamace se doporučuje, abyste společně s výrobkem předali všechny součásti stanovené v kapitole „Kompletace“ výrobku uvedené v návodu k obsluze.
2. Dodržování pokynů uvedených v návodu k obsluze a záručním listu.
3. Záruka platí pouze na území Polska a EU.
4. Záruka se nevztahuje na vady výrobku vzniklé zejména v následku:
a. Nedodržování podmínek stanovených v návodu k obsluze, zejména v rozsahu správného provozování, údržby a čištění;
b. Používání čisticích nebo ošetřovacích prostředků v rozporu s návodem k obsluze;
c. Nevhodného skladování a přepravování výrobku;
d. Svépomocných změn a/nebo úpravy výrobku, které nebyly dohodnuty s ručitelem;
e. Používání ve výrobku provozních materiálů v rozporu s návodem k obsluze.
5. Uživatel, který není spotřebitelem ve smyslu zákona ze dne 23. dubna 1964 občanský zákoník, ztratí záruku na výrobek, na kterém:
- odstranil, změnil nebo poškodil sériová čísla, označení údajů a výkonové štítky;
- ucpávky byly poškozeny uživatelem nebo nesly stopy manipulace uživatele.
6. Upozornění! Činnosti spojené s každodenní obsluhou výrobku, vyplývající mj. z návodu k obsluze, provádí uživatel ve vlastní režii a na své náklady.

IV. Postup při reklamaci

1. V případě zjištění nesprávného provozu výrobku se před nahlášením reklamace ujistěte, že jste provedli správně všechny činnosti podrobně popsané v návodu k obsluze.
2. Reklamaci nahlaste ihned, nejlépe do 7 dnů od data zjištění vady výrobku. Uživatel, který není spotřebitelem ve smyslu zákona ze dne 23. dubna 1964 občanský zákoník, ztratí nárok na uplatnění záruky v případě nenahlášení reklamace do 7 dnů.
3. Reklamaci můžete nahlásit mj. v místě zakoupení výrobku, v záručním servisu nebo písemně na adresu: DEDRA EXIM Sp. z o.o., ul. 3 Maja 8, 05-800 Pruszków.
4. Reklamaci můžete nahlásit prostřednictvím formuláře dostupného na stránkách www.dedra.pl. („Formulář pro nahlášení reklamace“).
5. Adresy záručních servisů v jednotlivých státech jsou dostupné na stránkách www.dedra.pl. Pokud v daném státě není uveden servis, reklamační formulář zašlete na adresu: DEDRA EXIM Sp. z o.o., ul. 3 Maja 8, 05-800 Pruszków (Polska).
6. Z bezpečnostních důvodů je zakázáno používat vadný výrobek.
7. Upozornění!!! Používání vadného výrobku ohrožuje zdraví a život uživatele.
8. Povinnosti vyplývající ze záruky budou splněny do 14 pracovních dnů, počítáno ode dne doručení reklamovaného výrobku.
9. Vadný výrobek před odevzdáním do servisu vyčistěte. Reklamovaný výrobek důkladně zabezpečte proti poškození při přepravě (doporučuje se předat reklamovaný výrobek v originálním obalu).
10. Záruční doba se prodlužuje o dobu, během níž uživatel z důvodu vady výrobku, na kterou se vztahuje záruka, nemohl výrobek používat. Záruka nevylučuje, neomezuje ani nepozastavuje nároky uživatele vyplývající z ručení za vady prodané věci.

V souladu s čl. 13 odst. 1 a 2 nařízení Evropského parlamentu a Rady (EU) 2016/679 ze dne 27. dubna 2016 o ochraně fyzických osob v souvislosti se zpracováním osobních údajů a o volném pohybu těchto údajů a o zrušení směrnice 95/46/ES Vás informujeme, že:

1. Správcem vašich osobních údajů uvedených ve formuláři je DEDRA-EXIM sp. z o.o. se sídlem v Pruszkowie, ul. 3 Maja 8, 05-800 Pruszków (dále jen: „Správce“).

2. Vaše údaje budou zpracovávány pouze pro účely provedení reklamačního řízení zařízení podle čl. 6 odst. 1 písm. b) obecného nařízení o ochraně osobních údajů (dále jen: „GDPR“) Poskytnutí údajů je dobrovolné, ale nezbytné k provedení reklamačního řízení.

3. Vaše údaje budou zpracovávány po dobu posouzení provedení reklamačního řízení a pro účely archivace v případě potřeby obrany proti eventuálním nárokům vůči Správci, nejdéle však do okamžiku jejich promlčení.

4. Vaše údaje mohou být zpřístupněny pouze subjektům, které zpracovávají údaje pro Správce na základě písemné smlouvy o pověření zpracováním osobních údajů, poskytujícím mj. technický servis, hosting nebo údržbu webových stránek, IT servis, kurýrní služby. Dodavatelé Správce jsou povinni zajistit ochranu údajů a splnit požadavky platného zákona souvisejícího s ochranou osobních údajů a nesmí využívat svěřené osobní údaje pro jiné účely než ty, které jsou uvedeny ve smlouvě se Správcem.

5. Vaše údaje nebudou zpracovávány automatizovaným způsobem, včetně profilování, a nebudou předávány do třetí země / mezinárodní organizaci.

6. Máte právo na přístup ke svým údajům a právo na jejich opravu, výmaz, omezení zpracování, právo na přenositelnost údajů, právo kdykoli vznést námitku.

7. Ve všech záležitostech souvisejících se zpracováním vašich osobních údajů Správcem nás můžete kontaktovat na e-mailové adrese: daneosobowe@dedra.pl.

8. Máte právo podat stížnost u úřadu příslušného pro ochranu osobních údajů.

SK Obsah

1. Obrázky a výkresy
2. Opis zariadenia
3. Zamýšľané použitie zariadenia
4. Obmedzenie používania
5. Technické parametre
6. Príprava na prácu/používanie
7. Zapínanie zariadenia
8. Používanie zariadenia
9. Priebežné obslužné činnosti
10. Náhradné diely a príslušenstvo
11. Samostatné odstraňovanie porúch a problémov
12. Diely zariadenia
13. Informácia pre používateľov o likvidovaní elektrických a elektronických zariadení
14. Záručný list

Preklad originálneho návodu

Všeobecné bezpečnostné podmienky sú pripojené ako osobitná brožúra.
Vyhlásenie o zhode bolo pripojené k návodu ako samostatný dokument. Ak dané vyhlásenie o zhode chýba, je potrebné kontaktovať spoločnosť Dedra Exim Sp. z o.o.

UPOZORNENIE. Prečítajte si všetky upozornenia označené symbolom ⚠ a všetky pokyny.

Nedodržanie nasledujúcich bezpečnostných upozornení a bezpečnostných pokynov môže spôsobiť zásah elektrickým prúdom, požiar, alebo vážne poranenie.
Zachovajte všetky upozornenia a návod pre budúce použitie.

⚠ POZOR Zariadenie zo série SAS+ALL je navrhnuté a vyrobené na používanie iba s nabíjačkami a akumulátormi série SAS+ALL.

Li-Ion akumulátor a nabíjačka nie sú súčasťou súpravy kúpeného zariadenia, ale sa kupujú osobitne. V prípade použitia iných akumulátorov a nabíjačiek než tie, ktoré sú určené pre dané zariadenie, udelená záruka výrobcu prestáva platiť.

2. Popis zariadenia

Obr. A: 1. Pomocná doska, 2. Vodidlo, 3 Upevneniekrytu kotúča, 4. Kryt kotúča, 5. Rezný kotúč, 6. Vložka v pracovnej doske, 7. Nastaviteľná pracovná doska, 8. Pätky, 9. Podstavec, 10. Upevnenie vodidla, 11. Zapínač, 12. Vypínač, 13. Lôžko akumulátora, 14. Uhlomer

3. Určenie zariadenia

Akumulátorová rezačka je určená na rezanie malých a stredne veľkých keramických dlaždíc, nástenných alebo podlahových, s použitím vhodného kotúča na rezanie prírodného alebo umelého kameňa. Rezačka je určená na používanie namokro s použitím vody. Vďaka tomu sa znižuje množstvo prachu, ktorý sa šíri pri práci. Rezačka umožňuje vykonávať činnosti, ktoré sú opísané v ďalšej časti príručky**.** Zariadenie je určené na používanie pri rekonštrukčno-stavebných prácach, v dielňach a v servisoch, pri amatérskych prácach, pričom musia byť dodržiavané podmienky používania a prípustné prevádzkové podmienky, ktoré sú uvedené v užívateľskej príručke.

4. Obmedzenia používania

Zariadenie sa môže používať iba v súlade s nižšie umiestnenými „Prípustnými pracovnými podmienkami" uvedenými nižšie".
Tiež je zakázané používať kotúče určené na rezanie iných materiálov (kovy, drevo, sadrokartónové dosky ap.). Nepoužívajte segmentové kotúče. Tiež je zakázané rezať iné materiály, než tie, ktoré sú vymenované v 3. bode. Zamýšľané použitie zariadenia. Neoprávnené a samostatné zmeny v mechanickej a elektrickej konštrukcii, všetky úpravy, činnosti údržby, ktoré nie sú opísané v návode na obsluhu, budú považované za nezákonné a spôsobia okamžitú stratu záručných práv a vyhlásenie o zhode už nebude platné.
Použitie v rozpore s účelom, alebo v nezhodne s návodom na použitie, bude mať za následok okamžitú stratu záručných práv.

Prípustné pracovné podmienky
Používajte iba vo vnútri, v interiéri. Rozsah teploty nabíjania akumulátorov +10 - +30 °C. Nevystavujte na pôsobenie teploty nad 40°C.

5. Technické údaje

Model zariadenia	DED6900
Pracovné napätie [V]	18 d.c.
Priemer kotúča [mm]	110 x 22
Uhlová rýchlosť n0 [min-1]	3800
Úroveň ochrany pred priamym prístupom	IPX4
Maximálna hrúbka pozdĺžne rezanej dlaždice [mm]	24
Maximálna hrúbka zrezávania [mm]	16
Hlučnosť:	
Úroveň akustického tlaku LPA [dB(A)]	97,2
Úroveň akustického výkonu LwA [dB(A)]	105,76
Odchýlka (nepresnosť) merania K [dB(A)]	3
Hmotnosť (bez akumulátora a nabíjačky) [kg]	3,4

Informácie o vibráciách a hlučnosti

Emisia hluku bola stanovená v súlade s EN 62841-1, hodnoty sú uvedené v tabuľke vyššie.

⚠ POZOR Hluk môže spôsobiť poškodenie sluchu, a preto počas práce vždy používajte ochranné prostriedky na uši!

Deklarovaná celková hodnota hluku bola meraná v súlade so štandardnou skúšobnou metódou a môže byť použitá na porovnanie jedného zariadenia z druhým. Uvedená úroveň hluku môže byť tiež použitá na predbežné posúdenie vystavenia na hluk.
Úroveň hluku sa počas skutočného používania zariadenia môže líšiť od deklarovaných hodnôt, v závislosti na spôsobe používania pracovných nástrojov, najmä od typu spracovaného výrobku a od potreby určenia opatrení zameraných na ochranu operátora. Pre presné posúdenie vystavenia v reálnych podmienkach používania, je potrebné pamätať o všetkých častiach prevádzkového cyklu, vrátane času, keď je zariadenie celkom vypnutý, alebo ak je zapnuté, ale nie je používané.

6. Príprava na prácu

⚠ POZOR Zariadenie patrí do série výrobkov SAS+ALL, preto, aby ste ho mohli používať, musíte doplniť súpravu (komplet), ktorá sa skladá zo zariadenia, akumulátora a nabíjačky. Používanie iných akumulátorov a nabíjačiek je zakázané.

⚠ POZOR Všetky obslužné činnosti vykonávajte iba vtedy, keď je akumulátor odpojený (vytiahnutý) od zariadenia.

Skontrolujte, či pohyblivé prvky a kryt pracovného nástroja nie sú poškodené.
Úvodné činnosti:
1. upevnenie kotúča (obr. B)
- zatlačte gumené pätky do otvorov v podstavci rezačky
- zložte nastaviteľnú dosku
- zložte vnútorný kryt kotúča
- na vreteno rezačky založte rezný kotúč, dotiahnite dodanými kľúčmi
2. montáž krytu kotúča (obr. C)
- dotiahnite montážny pliešok krytu kotúča
- založte vnútorný kryt kotúča
- založte nastaviteľnú dosku
- upevnite kryt kotúča na montážny pliešok

⚠ POZOR Nedemontujte kryt pracovného nástroja.

Zariadenie v žiadnom prípade nepoužívajte, ak sú bezpečnostné prvky zariadenia zdemontované.
Otáčaním kotúča sa uistite, či nie je pohonná jednotka zablokovaná, a tiež, či sa kotúč nedotýka nejakej časti stola. Skontrolujte, či je kotúč funkčný (bez viditeľných prasknutí alebo iných poškodení), a či nie je uvoľnený v uchopení. Ak je to potrebné, dotiahnite.
Kryt rezného kotúča upevnite voľne tak, aby sa upevňovacia skrutka mohla slobodne premiestňovať v zvislom vodidle po jej upevnení, avšak tiež tak, aby sa v dôsledku vibrácií neodskrutkovala matica. Naplňte vodou zásobník chladiacej vody tak, aby hladina vody siahala po ukazovateľ na vnútornej strane nádrže (obr. D). V prípade, ak v zásobníku bude príliš veľa vody, voda bude vytekať cez prepadový otvor.

Montáž vodidla

Povoľte prítlačné skrutky, a súbežné vodidlo nastavte na požadovaný rozmer. Mierka umiestnená na oboch stranách na povrchu pracovného stola to uľahčuje. Zablokujte prítlačné skrutky.

7. Zapnutie zariadenia

Do lôžka akumulátora zasuňte akumulátor zo série SAS+ALL, až kým nezapadnú blokády akumulátora.
Zapínač rezačky je umiestnený na prednej strane zariadenia. Keď chcete rezačku zapnúť, stlačte zelené tlačidlo označené symbolom „I". Ešte pred použitím spustite zariadenie testovo, bez záťaže aspoň na jednu minútu, a až keď sa uistíte, že funguje správe, môžete ho začať používať na prácu.
Keď chcete zariadenie vypnúť, stlačte červené tlačidlo označené symbolom „O". Konštrukcia zapínača tiež umožňuje núdzovo vypnúť zariadenie mechanizmom, ktorý uprednostňuje vypnutie. Keď musíte rezačku núdzovo vypnúť, rukou udrite vypínač.

8. Používanie zariadenia

⚠ POZOR Predtým, ako začnete rezať, zariadenie najprv spustite a dovoľte, aby sa kotúč roztočil na maximálne (menovité) otáčky.

Súbežné rezanie (obr. E)

Keď vodidlo nastavíte na požadovaný rozmer, prisuňte dlaždicu k vodidlu, a potom jemným pohybom prisuňte dlaždicu ku kotúču (neudierajte do rotujúceho kotúča). Počas rezania dlaždicu jemne pritláčajte. Silu zvoľte tak, aby diamantový kotúč iba v neveľkej miere znížil svoju uhlovú rýchlosť v porovnaní s jeho rýchlosťou bez záťaže. Pravou rukou veďte dlaždicu pozdĺž súbežného vodidla. Palcami oboch rúk tlačte dlaždicu za jej hrany.

Diagonálne rezanie štvorcových dlaždíc (obr. F)

Rezačka umožňuje diagonálne rezanie štvorcových dlaždíc (tzn. po uhlopriečke). V takom prípade použite polohovadlo na diagonálne rezanie dlaždíc.
Stôl nastavte v polohe „pozdĺžne", povoľte svorky hlavného vodidla. Založte polohovadlo, oprite ho o bok hlavného vodidlo, zasuňte dlaždicu do polohovadla. Súpravu, ktorú tvorí dlaždica, polohovadlo a súbežné vodidlo, nastavte tak, aby sa roh dlaždice nachádzal pri obrube diamantového kotúča. Vodidlo na oboch mierkach pracovného stola musí ukazovať rovnaké hodnoty. V opačnom prípade sa rezanie dlaždice neskončí v protiľahlom rohu. Dotiahnite vodidlo kolieskami. Zapnite rezačku. Veďte dlaždicu tak, ako pri normálnom rezaní. Vyššie opísaný spôsob sa dá použiť iba v prípade malých dlaždíc. Polohovadlo môžete použiť aj na rezanie dlaždíc pod inými uhlami.

Zrezávanie dlaždíc pod uhlom 22,5 a 45 stupňov (obr. G)

⚠ POZOR Rezačka tiež umožňuje zrezávať hrany, avšak dlaždice sa nedajú súčasne rezať aj zrezávať ich hrane.

Vďaka nastaveniu časti pracovnej dosky sa dajú zrezávať dlaždice pod uhlom 22,5 alebo 45 stupňov. Keď chcete zrezať hranu dlaždice, pripravte dlaždicu už odrezanú na potrebné rozmery. Zdvihnite nastaviteľnú časť pracovnej dosky a s použitím podpier nastavte pod požadovaným uhlom, 22,5 alebo 45 stupňov. Spustite rezačku. Orezanú dlaždicu umiestnite na nastaviteľnej časti pracovnej dosky a vykonajte operáciu zrezávania hrany.

9. Priebežná údržba

⚠ POZOR Všetky obslužné činnosti vykonávajte iba vtedy, keď je akumulátor odpojený (vytiahnutý) od zariadenia.

Pravidelne čistite celé zariadenie, avšak predovšetkým čistite vetracie otvory elektronáradia.
Akumulátor nenabíjajte hneď po intenzívnom používaní. Vzhľadom na charakteristické neustále nekontrolované vybíjanie akumulátorov (aj nezaťažených), neuchovávajte úplne vybitý akumulátor, pretože sa môže vybiť pod kritickú úroveň, následkom čoho sa môže trvalo poškodiť. Preto nepoužívané akumulátory uchovávajte čiastočne nabité (na cca 40 %). Akumulátor dobite ešte predtým, ako sa úplne vybije. Akumulátory uchovávajte pri teplote v rozsahu od +10 do +30 °C. Akumulátory uchovávané pri nízkych teplotách rýchlejšie tratia svoju kapacitu.
Nabíjanie akumulátora je opísané v príručke akumulátora a nabíjačky série SAS+ALL.
Zariadenie musí byť skladované na mieste mimo dosahu detí.
Ak musíte zariadenie poslať do servisu, napr. kvôli vykonaniu opravy, zabezpečte ho pred prípadným mechanickým poškodením počas prepravy a akumulátor vysuňte z lôžka.

Spôsob demontáže akumulátora
Keď chcete akumulátor zdemontovať, stlačte uvoľňovacie tlačidlo, ktoré je v prednej časti batérie. Vysuňte akumulátor z lôžka. Keď chcete akumulátor vybrať, vsuňte akumulátor do lôžka, a následne ho zatlačte, až kým úplne nezapadne.

Údržba zariadenia
Nikdy nevykonávajte žiadne servisné práce či údržbu, ak je zariadenie pripojené k el. napätiu.
Môže to spôsobiť vážny úraz alebo nehodu, a môže dôjsť k zásahu el. prúdom. Pred začatím vykonávania údržby vysuňte akumulátor zo zásuvky zariadenia.
Podstatnou údržby náradie je udržiavanie náležitej čistoty všetkých jeho súčastí, ktoré sú potrebné na vykonávanie normálnej práce. Na čistenie nepoužívajte žiadne riedidlá, pretože môže dôjsť k nezvratnému poškodeniu plášťa a iných plastových častí zariadenia.
Akumulátor sa nesmie čistiť vodou, pretože môže dôjsť k skratu vo vnútorných obvodoch, čím sa akumulátor trvalo poškodiť.

Rozmery kotúča (obr. H)
Keď chcete vymeniť kotúč, zdemontujte časť pracovnej dosky, vložku v stole a kryt kotúča. V prvom rade odskrutkujte skrutku krytu kotúča a zložte kryt. Potom odskrutkujte montážne skrutky pohyblivej časti dosky a zdemontujte dosku, odskrutkujte montážne skrutky vložky v doske a zdemontujte ju. Zo zásobníka vylejte vodu. Kotúč je pod doskou chránený dodatočným krytom. Keď ho chcete zdemontovať, odskrutkujte montážnu skrutku, a potom presuňte vložku a vytiahnite ju z vodidla. Odskrutkujte maticu, zložte prítlačný disk, zložte kotúč. Založte nový kotúč.
Zariadenie zmontujte adekvátne v opačnom poradí.
Používajte kotúče s priemermi v rozsahu prípustných technických parametrov. Nepoužívajte adaptačné krúžky priemeru otvoru.

Pred každým spustením:
Skontrolujte, či nie sú vetracie otvory zariadenia niečím zakryté alebo zašpinené. Keď je to potrebné, očistite vlhkou handričkou/prefúknite stlačeným vzduchom.

Po každom použití:
Odpojte akumulátor, aby ste predišli náhodnému zapnutiu postrannými osobami, alebo počas prenášania.
Vylejte vodu z nádrže, a dôkladne ju vyčistite a vysušte.
Zariadenie uchovávajte na mieste mimo dosahu detí, nakoľko je to možné v originálnom obale.

10. Náhradné diely a príslušenstvo

Ak si chcete kúpiť náhradné diely a príslušenstvo, tak sa prosím obráťte na servis Dedra Exim. Kontaktné údaje nájdete na 1. strane tohto návodu.
Pri objednávaní náhradných dielov uveďte prosím sériové číslo nachádzajúce sa na typovom štítku spolu s číslom dielu z montážneho výkresu.
Počas trvania záruky sa oprava vykonáva na základe podmienok uvedených v záručnom liste. Reklamovaný produkt odovzdajte na opravu v mieste nákupu (predávajúci je povinný prijať reklamovaný produkt), odošlite do najbližšieho servisného strediska k miestu bydliska (zoznam servisov nájdete na stránkach www.dedra.pl), alebo odošlite do centrálneho servisu Dedra Exim. Prosím, aby ste priložili vyplnený záručný list. Po skončení záručnej doby opravy vykonáva centrálny servis. Poškodený produkt musí byť odoslaný do servisu (náklady na dodanie hradí používateľ).

11. Samostatné odstraňovanie porúch

⚠ POZOR Pred začatím samostatného odstránenia porúch, odpojte zariadenie od zdroja napájania.

Problém	Príčina	Riešenie
Zariadenie nefunguje	Akumulátor je zle pripojený alebo je poškodený	Skontrolujte, a keď je to potrebné, akumulátor pripojte správne. V prípade, keď je akumulátor poškodený, zariadenie v žiadnom prípade nepoužívajte.
	Poškodený zapínač	Vymeňte zapínač na nový – zariadenie odovzdajte do servisu.
	Opotrebované uhlíky	Zariadenie odovzdajte do servisu.
Cítiť zápach spálenej izolácie	Poškodený motor	Zariadenie odovzdajte do servisu.
Efektívnosť práce je veľmi nízka	Opotrebovaný kotúč	Vymeňte kotúč

12. Kompletizácia zariadenia

1. Rezačka DED6900 – 1 ks 2. Pozdĺžne vodidlo – 1 ks 3. Uhlomerom s mierkou – 1 ks 4. Kryt kotúča – 1 ks 5. Kľúče – 2 ks.

13. Informácie pre užívateľov k likvidácii elektrických alebo elektronických zariadení (tykajúce sa domácností)



Symbol uvedený na výrobkoch alebo v sprievodnej dokumentácii označuje, že chybné elektrické alebo elektronické zariadenia sa nesmú likvidovať spolu s domovým odpadom. Ak potrebujete zlikvidovať, opätovne použiť alebo zhodnotiť komponenty, správne je odovzdať ich na špecializovanom zbernom mieste, kde ich prijmú bezplatne. Informácie o umiestnení zberných miest pre použité zariadenia poskytujú miestne orgány, napr. na svojich webových stránkach.
Správnou likvidáciou zariadenia je možné šetriť cenné zdroje a zabrániť negatívnym vplyvom na zdravie a životné prostredie v dôsledku možnej prítomnosti nebezpečných látok, zmesí a komponentov v zariadení.
Za nesprávnu likvidáciu odpadu hrozia sankcie podľa príslušných miestnych predpisov.
Používatelia v krajinách EÚ: Ak potrebujete zlikvidovať elektrické alebo elektronické zariadenie, obráťte sa na najbližšie predajné miesto alebo na svojho dodávateľa, ktorý vám poskytne ďalšie informácie.
Likvidácia v krajinách mimo Európskej únie: Tento symbol sa vzťahuje len na krajiny Európskej únie. Ak chcete tento výrobok zlikvidovať, obráťte sa na miestne úrady alebo predajcu, ktorý vám poskytne informácie o správnom spôsobe likvidácie.

Záručný list

na

Akumulátorová rezačka na dlaždice

Katalógové č: DED6900 Číslo šarže: .....

(ďalej len Výrobok)

Dátum nákupu výrobku: .....

Pečiatka predajcu

Dátum a podpis predajcu: .....

Vyhlásenie Užívateľa:

Potvrdzujem, že som bol oboznámený so záručnými podmienkami, ako aj s následkami nedodržiavania pokynov a odporúčaní, ktoré sú uvedené v užívateľskej príručke a v záručnom liste. Záručné podmienky sú mi známe, čo potvrdzujem vlastnoručným podpisom:

....

dátum a miesto podpis Užívateľa

I. Zodpovednosť za Výrobok

1. Ručiteľ - spoločnosť „DEDRA EXIM sp. z o.o.“ sídliaca v meste: Pruszków, na adrese: ul. 3 Maja 8, 05-800 Pruszków, Poľsko, zapísaná do obchodného registra pod číslom KRS 0000062517 vedenom oblastným súdom pre hlavné mesto Varšava vo Varšave, 14. ekonomické oddelenie Štátneho súdneho registra, IČ DPH: PL 5270204933, základné imanie: 100 980,00 PLN.
2. Podľa podmienok stanovených týmto záručným listom Ručiteľ udeľuje záruku na Výrobok, pochádzajúci z distribúcie Ručiteľa.
3. Zodpovednosť na základe záruky sa vzťahuje iba na chyby, ktoré vznikli následkom príčin nachádzajúcich sa vo Výrobku v momente jeho vydania Užívateľovi.
4. Na základe záruky Užívateľ získava právo na bezplatnú opravu výrobku, ak sa chyba objaví počas trvania záručnej lehoty. Spôsob opravy Výrobku (metóda vykonania opravy) závisí od rozhodnutia Ručiteľa. V prípade, ak Ručiteľ uzná, že Výrobok sa nedá opraviť, Ručiteľ si vyhradzuje právo vymeniť chybný prvok alebo celý Výrobok na výrobok bez chýb, právo na zníženie ceny Výrobku alebo právo na odstúpenie od dohody.
5. Voči Užívateľovi, ktorý nie je konzumentom v zmysle zákona z 23. apríla 1964 Občiansky zákonník, zodpovednosť Ručiteľa za škody vyplývajúce z tejto záruky a/alebo ktoré súvisia s jej uzatvorením a realizáciou, bez ohľadu na právny základ, je obmedzená maximálne do výšky hodnoty chybného Výrobku.

II. Záručná lehota

Prvky Výrobku na ktoré sa vzťahuje záruka	Trvanie záručnej ochrany
DED6900	24 mesiacov od dňa nákupu Výrobku, ktorý je uvedený v tomto záručnom liste
Diely a príslušenstvo	Na tieto prvky sa záruka nevzťahuje.

III. Podmienky využitia záruky

1. Užívateľ je povinný predstaviť vyplnený Záručný list výrobku, ako aj náležitý doklad o nákupe Výrobku, napr. predstavením pokladničného bloku, faktúry ap. Aby reklamačný proces prebiehal efektívne odporúčame, aby Užívateľ spolu s reklamovaným výrobkom doručil všetky prvky vymenované v kapitole užívateľskej príručky výrobku „Diely a časti“.
2. Užívateľ je povinný dodržiavať pokyny a odporúčania uvedené v užívateľskej príručke a v záručnom liste.
3.Záruka platí iba na území Poľskej republiky a členských štátov EÚ.
4. Záruka sa nevzťahuje na chyby, ktoré vznikli (predovšetkým) následkom:
a. Nedodržania podmienok určených v užívateľskej príručke, predovšetkým podmienok správneho používania, prevádzky, údržby a čistenia
b. Použitia na čistenie alebo na údržbu nevhodných prípravkov, nezhodne s užívateľskou príručkou;
c. Nevhodného uchovávania a prepravy výrobku;
d. Vykonania neautorizovaných zmien a/alebo iných zásahov do výrobku, na ktoré výrobca nevyjadril súhlas;
e. Použitím vo výrobku/s výrobkom nevhodných prevádzkových materiálov,
nezhodne s užívateľskou príručkou.
5. Užívateľ, ktorý nie je konzumentom v zmysle zákona z 23. apríla 1964 Občiansky zákonník, stráca záručné práva na výrobok, v ktorom:
- sériové čísla, označenia dátumov a výrobné štítky boli odstránené, zmenené alebo poškodené;
- boli poškodené plomby alebo sú na nich viditeľné stopy manipulácie.
6. Pozor! Činnosti súvisiace s každodennou obsluhou výrobku, vyplývajúce medzi iným z užívateľskej príručky, Užívateľ vykonáva vlastnými silami a na vlastné náklady.

IV. Reklamačná procedúra

1. V prípade, ak Užívateľ objaví, že Výrobok nefunguje správne, ešte pred zložením reklamácie je povinný uistiť sa, či boli náležite vykonané všetky stanovené činnosti, predovšetkým tie uvedené v užívateľskej príručke.
2. Reklamácia musí byť podaná bezodkladne, najlepšie v priebehu 7 dní od dňa, v ktorom sa prejavila (objavila) chyba Výrobku. Užívateľ, ktorý nie je konzumentom v zmysle zákona z 23. apríla 1964 Občiansky zákonník, stráca práva vyplývajúce z tejto záruky v prípade, ak reklamáciu nepodá v priebehu 7 dní od dňa, v ktorom sa prejavila (objavila) chyba Výrobku.
3. Reklamáciu môžete podať medzi inými na mieste, v ktorom ste výrobok kúpili, v záručnom servise alebo poštou na adresu: DEDRA EXIM sp. z o.o., ul. 3 Maja 8, 05-800 Pruszków, Poľsko.
4. Užívateľ môže podať reklamáciu prostredníctvom formulára, ktorý je dostupný na webovej stránke www.dedra.pl. („Formulár podania reklamácie na základe udelenej záruky”).
5. Adresy záručných servisov v jednotlivých štátoch sú zverejnené na webovej stránke www.dedra.pl. V prípade, ak v danom štáte sa nenachádza záručný servis, odporúčame reklamovaný výrobok doručiť na adresu: DEDRA EXIM sp. z o.o. ul. 3 Maja 8, 05-800 Pruszków, Poľsko.
6. Vzhľadom na bezpečnosť Užívateľa, nefunkčný (chybný) výrobok sa v
žiadnom prípade nesmie používať.
7. Pozor!!! Používanie nefunkčného (chybného) výrobku je nebezpečné pre zdravie a život Užívateľov.
8. Povinnosti vyplývajúce z udelenej záruke budú vyplnené v lehote 14 pracovných dní počítajúc od dňa doručenia reklamovaného Výrobku Užívateľom.
9. Pred zaslaním reklamácie odporúčame reklamovaný Výrobok náležite
očistiť. Odporúčame reklamovaný Výrobok dôkladne zabezpečiť pre prípadným poškodeniami počas prepravy (reklamovaný Výrobok odporúčame doručiť v originálnom obale).
10. Záručná lehota sa predlžuje o čas, počas ktorého Užívateľ následkom chyby (nefunkčnosti) výrobku, na ktorú sa vzťahovala záruka, nemohol Výrobok používať.
Záruka nevylučuje, neobmedzuje a ani nepozastavuje právo Užívateľa (kupujúceho) na základe príslušných predpisov o ručení za chyby predanej veci.

V súlade s článkom 13 ods. 1 a 2 nariadenia Európskeho parlamentu a Rady (EÚ) 2016/679 z 27. apríla 2016 o ochrane fyzických osôb pri spracúvaní osobných údajov a o voľnom pohybe takýchto údajov, ktorým sa zrušuje smernica 95/46/ES, vás informujeme
1. Správcom vašich osobných údajov, ktoré ste uviedli vo formulári, je spoločnosť „DEDRA-EXIM Sp. z o.o.“ so sídlom v meste Pruszków na adrese: ul. 3 Maja 8, 05-800 Pruszków, Poľsko (ďalej len: „Správca”).
2. Vaše osobné údaje budú spracúvané výhradne s cieľom realizácie záručnej procedúry zariadenia, a to v súlade s článkom 6 ods. 1 písmeno b) všeobecného nariadenia o ochrane údajov (ďalej len: „GDPR“). Uvedenie osobných údajov je dobrovoľné, avšak nevyhnutné na realizáciu záručnej procedúry.
3. Vaše osobné údaje budú spracúvané počas posudzovania a realizácie záručnej procedúry, ako aj na archívne účely v prípade potreby obhajoby pred prípadnými nárokmi a požiadavkami voči Správcovi, avšak nie dlhšie až do momentu premlčania týchto nárokov a požiadaviek.
4. Vaše údaje môžu byť zverejnené výhradne len tým subjektom, ktoré spracúvajú tieto údaje v mene a pre Správcu, a to na základe písomnej dohody o zverení spracúvania osobných údajov, tzn. firmy, ktoré okrem iného poskytujú technický servis, hostingové služby alebo služby obsluhy webových stránok, IT obsluhy, ako aj kuriérskym firmám. Dodávatelia Správcu sú povinní zaručiť zabezpečenie údajov a splniť požiadavky platnej legislatívy ohľadne ochrany osobných údajov, a zverené osobnú údaje nesmú byť používané na iné účely než tie, ktoré stanovuje dohoda uzatvorená so Správcom.
5. Vaše údaje nebudú spracúvané automatickým spôsobom, vrátane rôznych foriem profilovania, ani nebudú odovzdané do tretieho štátu/medzinárodnej organizácii.
6. Máte právo na prístup k vašim osobným údajom, ako aj právo na ich opravenie, doplnenie, odstránenie, obmedzenie spracúvania, prenesenie údajov, podanie námietky, a to v ľubovoľnej chvíli.
7. Vo všetkých záležitostiach, ktoré súvisia so spracúvaním vašich osobných údajov Správcom, môžete sa na Správcu obrátiť písomne na e-mailovú adresu: daneosobowe@dedra.pl.
8. Máte právo podať sťažnosť príslušnému dozornému orgánu, ktorý zodpovedá za dohľad nad ochranou osobných údajov

LT Turinys

1. Nuotraukos ir schemos
2. Įrenginio aprašymas
3. Įrenginio paskirtis
4. Naudojimo apribojimai
5. Techniniai duomenys
6. Paruošimas darbui
7. Įrenginio įjungimas
8. Įrenginio naudojimas
9. Einamieji priežiūros veiksmai
10. Atsarginės dalys ir priedai
11. Savarankiškas gedimų šalinimas
12. Įrenginio komplektacija
13. Informacija vartotojams apie elektros ir elektroninių įrenginių utilizavimą
14. Garantinis lapas

Originalios instrukcijos vertima

Atitikties deklaracija buvo pridėta prie instrukcijos kaip atskiras dokumentas. Atveju, kai nebus atitikties deklaracijos reikia susisiekti su Dedra Exim Sp. z o.o.
Bendrosios saugos taisyklės buvo pridėtos prie instrukcijos kaip atskira brošiūra.

ĮSPĖJIMAS Perskaityti visus įspėjimus pažymėtus simboliu ir visas instrukcijas.

Žemiau pateiktų įspėjimų ir saugos nurodymų nesilaikymas, gali būti elektros srovės smūgio, gaisro ar sunkių sužalojimų priežastimi.
Išsaugoti visus įspėjimus ir instrukcijas ateičiai.

DEMESIO Įrenginys iš SAS+ALL linijos buvo suprojektuotas darbui tik su SAS+ALL

linijos įkrovikliais ir akumuliatoriais. Ličio jonu akumuliatorius ir įkroviklis neįeina į įrenginio komplektą, juos reikia įsigyti atskirai. Dėl kitų, nei rekomenduojami, akumuliatorių ir įkroviklių naudojimo yra anuliuojamos garantinės teisės.

2. Įrenginio aprašymas

A piešinys: 1. Darbo stalas, 2. Kreipiančioji, 3 Disko gaubto tvirtinimas, 4. Disko gaubtas, 5. Pjovimo diskas, 6. Įdėklas darbo stale, 7. Darbo stalas reguliuojamas, 8. Kojelės, 9. Pagrindas, 10. Kreipiančiosios montavimas, 11. Jungiklis, 12. Išjungiklis. 13. Akumuliatoriaus lizdas, 14. Kampo matuoklis

3. Prietaiso paskirtis

Akumuliatorinis pjaustytuvas skirtas mažų arba vidutinio dydžio keraminių, sienų arba grindų plytelių ir panaudojus atitinkamą diską tinkamą natūralaus ir dirbtinio akmens pjovimui. Pjaustytuvas yra pritaikytas veikti šlapiai su vandens panaudojimu. To dėka darbo metu ženkliai apribotas yra dulkių sklidimas. Pjaustytuvo dėka galima atlikti procesus, kurie detaliau yra aprašyti tolimesnėje Instrukcijos dalyje. Leidžiama naudoti įrenginį remonto ir statybos darbuose, remonto servisuose, mėgėjiškuose darbuose, jei yra laikomasi naudojimo sąlygų ir leistinų darbo sąlygų, nurodytų Naudojimo instrukcijoje.

4. Naudojimo apribojimai

Prietaisas gali būti naudojamas vien tik pagal pateiktas "Priimtinas darbo sąlygas".
Neleidžiama montuoti peilių, skirtų kitų medžiagų (metalai, mediena, gipso kartonas ir kt.) pjaustymui. Nenaudoti segmentuotų diskų. Taip pat draudžiama pjaustyti kitas medžiagas, kurios nėra nurodytos 3 punkte. Prietaiso paskirtis. Savaiminiai pakeitimai mechaninei ir elektros statyboje, visi modifikavimai, naudojimo veiksmai, neaprašyti instrukcijoje bus traktuojami kaip neteisėti ir priveda prie staigaus garantijos teisės praradimo, o atitikties garantija praras galiojimą.
Naudojimas ne pagal naudojimo instrukcijos nuorodas ir paskirtį prives prie staigaus garantijos teisės praradimo.

Priimtinos darbo sąlygos
Naudoti tik patalpų viduje. Akumuliatorių krovimo temperatūrų diapazonas 10-30 °C. Neleisti, kad įrenginį veiktų aukštesnė nei 40°C temperatūra.

5. Techniniai duomenys

Prietaiso modelis	DED6900
Darbo įtampa [V]	18 d.c.
Disko skersmuo [mm]	110 x 22
Sukimosi greitis n0[min-1]	3800
Apsaugos nuo tiesioginės prieigos lygis	IPX4
Maksimalus storis išilgai pjaunamos plytelės [mm]	24
Maksimalus fazavimo storis [mm]	16
Skleidžiamas triukšmas:	
Garso slėgio lygis LPA [dB(A)]	97,2
Liūto garso galios lygis [dB(A)]	105,76
Matavimo neapibrėžtis K [dB(A)]	3
Masė (be akumuliatoriaus ir kroviklio) [kg]	3,4

Informacija apie virpesius ir triukšmą

Triukšmo sklidimas buvo nustatytas pagal EN 62841-1, vertės pateikiamos aukščiau lentelėje.

DEMESIO Triukšmas gali privesti prie klausos pažeidimo, darbo metu visada reikia naudoti klausos apsaugos priemones!

Triukšmas gali privesti prie klausos pažeidimo, darbo metu visada reikia naudoti klausos apsaugos priemones!
Deklaruojama bendra vertė: triukšmo buvo sumatuota pagal standartinę matavimo metodą ir gali būti panaudojama vieno su kitu įtaisu palyginimui. Pateiktas triukšmo palyginimas gali būti panaudojimas pirminei triukšmo grėsmės vertinimui.
Virpesių triukšmo lygis realaus įtaiso naudojimo metu, gali skirtis nuo deklaruojamų verčių, priklausomai nuo darbinių įrankių panaudojimo būdo, ypatingai nuo naudojamo įrankio rūšies, o taip pat nuo priemonių, saugančių operatorių nustatymo būtinumo. Kad tiksliai nustatyti grėsmę realiose naudojimo sąlygose, reikia atsižvelgti į visas operacinio ciklo dalis, į kurias taip pat įeina laikotarpiai, kuomet įtaisas yra išjungtas arba įjungtas, bet nėra naudojamas darbui.

6. Paruošimas darbui

DEMESIO Prietaisas yra SAS+ALL linijos dalimis, todėl, kad juo naudotis, reikia sukomplektuoti rinkinį, susidedantį iš prietaiso, akumuliatoriaus ir kroviklio. Draudžiama naudoti skirtingus akumuliatorius ir kroviklius.

DEMESIO Visus naudojimo veiksmus reikia atlikti atjungus nuo prietaiso akumuliatorių.

Patikrinti ar judantys darbinio įrankio gaubtas ir judantys elementai nėra pažeisti.
Paruošimo darbai:
1. Disko montavimas (B pieš.)
- įspausti gumines kojas į pjūklo pagrindo angas
- nuimti reguliuojamą stalo viršų
- nuimti vidinį disko apsauginį gaubtą
- ant pjaustytuvo veleno uždėti pjovimo diską, priveržti pridėtai raktais
2. Disko gaubto montavimas (C pieš.)
- priveržti disko gaubto montavimo skardą
- uždėti vidinį diskų gaubtą
- uždėti reguliuojamą stalo viršų
- uždėti disko gaubtą ant montavimo skardos

DEMESIO Neišmontuoti darbinio įrankio gaubto.

Darbas su išmontuotais elementais, atsakingais už darbo saugumą yra griežtai draudžiamas.
Disko sukimo metu, reikia įsitikinti ar varomoji sistema nėra užblokuota, ir ar diskas nesiliečia su kokiu nors stalo elementu. Patikrinti ar diskas veikia tinkamai (nėra įtrūkimų žymių ar kitų pažeidimų) ir ar yra prisuktas prie laikiklio. Esant reikalui prisukti.
Uždėti peilio apsaugą laisvai taip, kad jo tvirtinimo varžtas galėtų laisvai judėti vertikalioje kreipiančiosios jos tvirtinime, tačiau tokiu būdu, kad dėl virpesių neįmanomas būtų veržlės išsisukimas. Pripildyti aušinimo vandens talpyklą vandeniu, kol jos lygis pasieks ženklinimą, nurodytą talpyklos vidinėje pusėje (D pieš.). Atveju, jei talpykloje bus įpiltas per didelis kiekis vandens, talpykla bus tuštinama per tekėjimo angą.

Kreipiančiosios montavimas
Atleisti suveržimo varžtus ir lygiagrečios kreipiančiosios nustatyti norimus matmenis. Skalė, nurodyta abiejose darbo stalo paviršiaus pusėse palengvina šią užduotį. Užblokuoti suveržimo varžtus.

7. Prietaiso įjungimas

Į akumuliatoriaus lizdą įstumti akumuliatorių iš i SAS+ALL serijos, tol, kol užsiblokuos akumuliatoriaus blokada.
Pjaustytuvo maitinimo jungiklis yra prietaiso priekyje. Kad įjungti pjaustytuvą, reikia paspausti žalią mygtuką, pažymėtą „I“. Atliekant testą užvesti prietaisą be apkrovos, mažiausiai vienai minutei, įsitikinus, kad tinkamai veikia, galima galima pradėti darbą.
Norint išjungti prietaisą, reikia paspausti raudoną mygtuką, pažymėtą „O“. Jungiklio konstrukcija taip pat teikia avarinio-išjungimo galimybę, taikant išjungimo pirmenybę. Norint išjungti pjaustytuvą, reikia ranka trenkti į jungiklį.

8. Prietaiso naudojimas

DEMESIO Prieš pjovimo pradžią, pirmiausia reikia paleisti prietaisą ir leisti diskui pasiekti maksimalius apsisukimus.

Lygiagretus pjovimas (E pieš.)
Nustačius kreipiančiosios norimą dydį, pristumti plokštelę prie kreipiančiosios, tada atsargiai pristumti plokštelę prie disko (netrenkti į besisukantį diską). Pjovimo metu plokštelę spausti lengvai. Jos vertę reikia parinkti tokiu būdu, kad deimantinis pjovimo diskas tik šiek tiek sumažintų savo greitį, palyginus su bėgiu be apkrovos.
Dešinę ranką, kreipti plokštelę išilgai lygiagrečios kreipiančiosios. Abiejų rankų nykščiais stumti plokštelę už jos krašto.

Kvadratinių plokščių pjovimas įstrižai (F pieš.)
Pjaustytuvas teikia kvadratinių plytelių pjovimą įstrižai. Tam tikslui reikia naudoti pozicijos nustatymo prietaisą, kad pjauti plokšteles įstrižai.
Nustatyti stalą į „horizontalią“ padėtį, atlaisvinti lygiagrečios kreipiančiosios gnybtus. Uždėti pozicijos nustatymo prietaisą, atremiant jį prie lygiagrečios kreipiančiosios kraštą, įstumti plokštelę pozicijos nustatymo prietaisą. Rinkiniu, kurį sudaro plokštelė, pozicijos nustatymo prietaisas ir lygiagreti kreipiančioji manevruoti tokiu būdu, kad plokštelių kampai atsirastų ties deimantinio pjūklo žiedu. Abiejose darbo stalo skalėse lygiagrečioji kreipiančioji turi rodyti tas pačias vertes. Priešingu atveju, pjaustymas nesibaigs priešingame plytelės kampe. Priveržti kreipiančiąją rankenų pagalba. Įjunkti pjaustytuvą. Nukreipti plokštelę, kaip lygaus pjovimo atveju. Ši operacija gali būti atliekama tik ant mažų plytelių. Pozicijos nustatymo prietaisas taip pat gali būti naudojamas plokštelių pjovimui esant skirtingiems kampams.

Plytelių 22,5 kampu ir esant 45 laipsniams fazavimas (G pieš,).

⚠ DEMESIO Pjaustytuvas leidžia fazuoti kraštus, tačiau neįmanoma pjauti plyteles ir tuo pačiu metu fazuoti.

Dėl stalviršių dalių reguliavimo plokštės gali būti fazuojamos 22.5 ar 45 laipsnių kampu. Norint atlikti fazavimo operaciją, reikia paruošti pagal matmenis, nupjautą plytelę. Pakelti stalviršio reguliuojamą dalį ir naudojant atramas nustatyti stalviršį 22.5 kampu arba 45 laipsnių. Paleisti pjaustytuvą. Nupjautą plytelę padėti ant stalviršio reguliuojamos dalies ir atlikti fazavimą.

9. Einamieji naudojimo veiksmai

⚠ DEMESIO Visus naudojimo veiksmus reikia atlikti atjungus nuo prietaiso akumuliatorių.

Reguliariai valyti visą prietaisą, ypatingą dėmesį kreipti elektrinio įrenginio ventiliacinių angų valymo metu.
Vengti akumuliatoriaus įkrovimo tiesiogiai po intensyvaus naudojimo. Dėl savaiminio išsikrovimo galimybės negalima sandėliuoti visiškai iškrauti akumuliatoriaus, todėl, kad tuomet gali išsikrauti žemiau kritinio lygio ir prieiti prie patvaraus pažeidimo. Nenaudotą akumuliatorių reikia laikyti dalinai prikrautą (iki apie 40%).. Pakrauti akumuliatorių pakol visiškai išsikraus. Akumuliatorius laikyti 10-30°C temperatūroje. Laikomo žemose temperatūrose greičiau prarandą talpą.
Akumuliatoriau įkrovimas aprašytas yra akumuliatoriaus ir kroviklio SAS+ALL linijos instrukcijoje.
Prietaiso laikymo vieta turi būti neprieinama vaikams.
Esant būtinybei siųsti prietaisą į servisą, kad būtų atliktas remontas, reikia apsaugoti ji tampa nuo atsitiktinio mechaninio pažeidimo, o taip pat išimti akumuliatorius iš kroviklio lizdo.

Akumuliatoriaus išmontavimo būdas
Kad išmontuoti akumuliatorių, reikia paspausti atleidimo mygtuką akumuliatoriaus priekinėje dalyje. Išimti akumuliatorių iš lizdo. Kad sumontuoti akumuliatorių, reikia įstumti akumuliatorių į lizdą, o vėliau prispausti, tol kol suveiks rankenos sklendė.

Prietaiso priežiūra
Draudžiama atlikti prietaiso, prijungto prie maitinimo šaltinio priežiūros darbus.
Tai gali privesti prie rimtų kūno sužalojimų arba elektros smūgio. Prieš pradedant priežiūros darbus akumuliatorių reikia išimti iš prietaiso lizdo.
Prietaiso priežiūra, tai visų jo elementų, reikalingų įprastam darbui tinkamos švaros laikymas. Valymui negalima naudoti jokių tirpiklių todėl, kad tai gali privesti prie pastovaus korpuso ir kitų elementų atliktų iš plastiko sunaikinimo.
Akumuliatoriaus negalima valyti vandeniu, gali tai privesti prie vidinio trumpo sujungimo ir pastovaus pažeidimo.

Disko keitimas (H pieš.)
Norint pakeisti diską, reikia nuimti dalį stalviršio, įdėklą stale ir disko gaubtą. Pirmiausia reikia atsukti disko apsaugos varžtą ir nuimti gaubtą. Vėliau atsukti judamos stalviršio dalies montavimo įlaidus ir išmontuoti stalviršį, atsukti stalvišio įdėklo montavimo įlaidus ir išmontuoti. Išpilti vandens iš talpyklos. Žemiau stalviršio diskas yra apsaugotas papildomu gaubtu. Kad jį atsukti, reikia atsukti montavimo įlaidą, o vėliau perstumti įdėklą ir išimti iš kreipiančiosios. Atsukti veržlę, išimti prispaudimo žiedą, išimti diską. Uždėti naują diską.
Sumontuoti prietaisą atvirkštine eiga.
Naudoti diskus, kurių skersmuo atitinka specifikacijoms. Nenaudoti žiedų, mažinančių angos skersmenį.

Prieš kiekvieną paleidimą:
Patikrinti ar prietaiso ventiliacijos angos nėra uždengtos arba užterštos. Esant reikalui išvalyti drėgnu skudurėliu/perpūsti suspaustu oru.

Po kiekvieno panaudojimo:
Atjungti akumuliatorių, kad išvengti pašalinių asmenų atsitiktinio įjungimo arba pernešimo metu.
Išpilti vandenį iš talpyklos ir tiksliai išvalyti bei išdžiovinti talpyklą.
Prietaisą laikyti vaikams nepasiekiamoje vietoje, jei įmanoma originaliame įpakavime.

10. Pakeičiamos dalys ir priedai

Kad pirkti atsargines dalis ir aksesuarus reikia susisiekti su Dedra Exim servisu. Kontaktiniai duomenys duomenys yra 1 instrukcijos puslapyje.
Atsarginių dalių užsakymo metu prašome pateikti serijos numerį, patalpintą vardinėje lentelėje, o taip pat dalies išmontavimo piešinio numerį.
Garantinio laikotarpio galiojimo metu taisymai yra atliekami pagal taisykles pateikiamas garantijos lape. Reklamuojamą produktą prašome pateikti taisymui pirkimo vietoje (pardavėjas įsipareigoja priimti reklamuojamą produktą), nusiųsti į servisą esantį arčiausią gyvenamosios vietos (servisų skaičius www.dedra.pl) arba siųsti į Dedra Exim centrinį servisą. Maloniai prašome pridėti garantinę kortelę. Pasibaigus garantijos laikotarpiui taisymus atlieka centrinis servisas. Pažeistą produktą reikia siųsti į servisą (siuntimo išlaidas padengia vartotojas).

11. Savarankiškas defektų pašalinimas

⚠ DEMESIO Prieš pradedant savarankišką defektų pašalinimą, reikia išjungti prietaisą iš elektros maitinimo.

Problema	Priežastis	Sprendimas
Prietaisas neveikia	Akumuliatorius yra blogai prijungtas arba pažeistas	Patikrinti ir esant būtinumui pataisyti akumuliatoriaus prijungimą. Patvirtinus akumuliatoriaus pažeidimą nedirbti su prietaisu.
	Pažeistas jungiklis	Pakeisti jungiklį į naują - pristatyti prietaisą į servisą.
	Sudėvėti šepečiai	Atiduoti prietaisą į servisą.
Yra jaučiamas sudegintos izoliacijos kvapas	Sugadintas variklis	Atiduoti prietaisą į servisą.
Žemas darbo efektyvumas	Sudėvėtas diskas	Pakeisti diskus

12. Prietaiso elementai

1. DED6900 pjaustytuvas– 1 vnt. 2. Išilginė kreipiančioji - 1 vnt. 3. Kampo matavimas su kampo matuokliu - 1 vnt. 4. Diskas gaubtas - 1 vnt.. 5. Raktai - 2 vnt.

13. Informacija naudotojams apie sunaudotos įrangos utilizavimą (taikoma naudojant buityje)



Ant gaminių arba pridedamuose dokumentuose nurodytas simbolis rodo, kad sugedusios elektros ar elektroninės įrangos negalima išmesti kartu su buitinėmis atliekomis. Jei norite atsikratyti, pakartotinai panaudoti ar utilizuoti komponentus, teisinga juos nuvežti į specializuotą surinkimo punktą, kur jie bus priimti nemokamai. Informaciją apie naudotos įrangos surinkimo vietas teikia vietos valdžios institucijos, pvz., savo interneto svetainėse.
Teisingas produkto utilizavimas padeda išsaugoti gamtos išteklius ir išvengti neigiamų padarinių žmonių sveikatai ir aplinkai, galinčių atsirasti dėl produkte esančių potencialiai pavojingų medžiagų, mišinių ir sudedamųjų dalių.
Už netinkamą atliekų šalinimą gresia baudos pagal atitinkamus vietos teisės aktus.
ES šalių naudotojai: Jei norite išmesti elektros ar elektroninę įrangą, kreipkitės į artimiausią prekybos vietą arba tiekėją, kuris jums suteiks daugiau informacijos.
šalinimas ne Europos Sąjungos šalyse: Šis simbolis taikomas tik Europos Sąjungos šalims. Jei norite išmesti šį gaminį, kreipkitės į vietos valdžios institucijas arba pardavėją dėl tinkamo šalinimo būdo.

Garantinis lapas

na

Plytelių akumuliatorinė pjovimo mašina

Katalogo Nr: 6900 Partijos numeris: .....

(toliau – Produktas)

Produkto pirkimo data: .....

Pardavėjo antspaudas

Pardavėjo parašas ir data: .....

Vartotojo pareiškimas:

Patvirtinu, kad buvau informuotas apie garantijos sąlygas ir taisyklių, išvardytų Naudojimo instrukcijoje ir Garantiniame lape, nepaisymo pasekmes. Šios garantijos sąlygos yra man žinomos, ką patvirtinu savo parašu:

....

data ir vieta vartotojo parašas

I. Atsakomybė už Produktą:

1. Garantijos suteikėjas – „DEDRA EXIM“ Sp. z o.o. su būstine adresu: ul. 3 Maja 8, 05-800 Pruškuvas, KRS 0000062517, Varšuvos apylinkės teismas, Valstybinio teismo registro XIV ūkinis skyrius, Mokesčiu mokėtojo kodas 527-020-49-33, Įstatinis kapitalas: 100 980,00 PLN.
2. Šiame garantiniame lape nurodytomis sąlygomis Garantijos suteikėjas
suteikia garantiją Produktui iš Garantijos suteikėjo asortimento.
3. Garantijos pagrindu atsakomybė yra priimama tik už defektus, esančius
Produkte jo išdavimo Vartotojui metu.
4. Garantijos pagrindu Vartotojas gauna teisę nemokamai suremontuoti Produktą, jei defektas buvo aptiktas garantijos galiojimo metu. Apie Produkto remonto būdą (remonto atlikimo metodą) sprendžia Garantijos suteikėjas. Jei Garantijos suteikėjas nuspręstų, kad remontas yra neįmanomas, Garantijos suteikėjas pasilieka sau teisę pakeisti elementą su defektu arba visą Produktą kitu, veikiančiu teisingai, sumažinti Produkto kainą arba anuliuotu sutartį.
5. Vartotojo, kuris pagal 1964 m. balandžio 23 d. Civilinį kodeksą nėra laikomas vartotoju, atveju Garantijos suteikėjo atsakomybė dėl kompensacijos, susijusi su šia garantija ir (arba) jos sudarymu ir vykdymu, nepriklausomai nuo formos, yra apribota iki maksimaliai Produkto su defektu vertės.

II. Garantijos laikotarpis

Produkto elementai, kuriems veikia garantija	Garantinės apsaugos trukmė
DED6900	24 mėnesiai, skaičiuojant nuo Produkto pirkimo datos, nurodytos šiame Garantiniame lape
Dalys ir aksesuarai	Elementai, kuriems garantija negalioja

III. Naudojimosi garantija sąlygos

1. Vartotojas privalo patiekti užpildytą Produkto Garantinį lapą ir Produkto pirkimą patvirtinantį dokumentą (pvz. kasos čekis, sąskaita-faktūra ir pan.). Tam, kad pretenzijos nagrinėjimo procesas vyktų sklandžiai, rekomenduojama, kad Vartotojas kartu su Produktu perduotų visus elementus, nurodytus „Komplektacijos sąraše“, esančiame Naudojimo instrukcijoje.
2. Vartotojas privalo laikytis Naudojimo instrukcijoje ir Garantiniame lape nurodytų rekomendacijų..
3. Garantija galioja tik Lenkijos Respublikos ir ES teritorijoje.
4. Garantija neapima Produkto defektų, atsiradusių dėl to, kad:
a. Vartotojas nesilaikė sąlygų, nurodytų Naudojimo instrukcijoje, ypač susijusių su teisingu naudojimu, priežiūra ir valymu;
b. Vartotojas naudojo priežiūros ar valymo priemones, neatitinkančias sąlygas nurodytas Naudojimo instrukcijoje;
c. Vartotojas netinkamai sandėliavo ir transportavo Produktą;
d. Vartotojas savarankiškai keitė ir (arba) modifikavo Produktą, negavęs Garantijos suteikėjo sutikimo;
e. Vartotojas naudojo Produkte eksploatacines medžiagas, neatitinkančias Naudojimo instrukcijos sąlygų
5. Vartotojas, kuris pagal 1964 m. balandžio 23 d. Civilinį kodeksą nėra laikomas vartotoju, praranda garantiją Produktui, jei:
- Vartotojas pašalino, pakeitė arba sugadino serijos numerius, datas ir informacines lenteles;
- Vartotojas pažeidė plombas arba ant jų matosi Vartotojo veiksmų pėdsakai.
6. Dėmesio! Veiksmus, susijusius su kasdieniu Produkto aptarnavimu, nurodytu pvz. Naudojimo instrukcijoje, Vartotojas atlieka pats ir savo sąskaita.

IV. Pretenzijos pateikimo procedūra:

1.Pastebėjus, kad Produktas veikia neteisingai, prieš pateikiant pretenziją, reikia įsitikinti, kad visi veiksmai, aprašyti Naudojimo instrukcijoje, buvo atlikti teisingai.
2. Pretenziją rekomenduojama pateikti nedelsiant, geriausiai per 7 dienas nuo Produkto defekto aptikimo. Vartotojas, kuris pagal 1964 m. balandžio 23 d. Civilinį kodeksą nėra laikomas vartotoju, praranda garantiją Produktui, jei nepateikia pretenzijos per 7 dienas.
3. Pretenziją galima pateikti pvz. Produkto pirkimo punkte, garantiniame servise arba raštu adresu: „DEDRA EXIM“ Sp. z o. o., ul. 3 Maja 8, 05-800 Pruškuvas.
4. Vartotojas gali pateikti pretenziją, pasinaudodamas blanku, kuris yra internetinėje svetainėje: www.dedra.pl (Pretenzijos garantiniame laikotarpyje pateikimo forma).
5. Garantinių servisų atskirose šalyse adresai yra nurodyti svetainėje: www.dedra.pl. Jei konkrečioje šalyje nebūtų garantinio serviso, pretenzijas dėl garantijos rekomenduojama siųsti adresu: „DEDRA EXIM“ Sp. z o. o., ul. 3 Maja 8, 05-800 Pruškuvas, Lenkija.
6. Mąjąc Dėl Vartotojo saugumo draudžiama naudoti Produktą su defektais.
7. Dėmesio!!! Produkto su defektais naudojimas kelia pavojų Vartotojo sveikatai ir gyvybei.
8. Veiksmai, susiję su garantija, bus atlikti per 14 darbo dienų skaičiuojant nuo Produkto, dėl kurio yra pateikiama pretenzija, pristatymo dienos.
9. Prieš pristatant Produktą, dėl kurio yra pateikiama pretenzija, rekomenduojama jį nuvalyti. Produktą, dėl kurio yra pateikiama pretenzija, reikia kruopščiai supakuoti, kad jis būtų apsaugotas nuo pažeidimų transporto metu – rekomenduojama pristatyti produktą originalioje pakuotėje.
10. Garantijos laikotarpis yra pratęsiamas tiek, kiek Vartotojas negalėjo juo naudotis dėl garantijos apimto defekto.
Gwarancja Ši garantija neriboja, neišskiria bei nesustabdo Vartotojo teisių dėl parduotos prekės neatitikimo arba prekės defekto.

Vadovaudamiesi 2016 m. balandžio 27 d. Europos Parlamento ir Tarybos reglamento (ES) 2016/679 dėl fizinių asmenų apsaugos tvarkant asmens duomenis ir dėl laisvo tokių duomenų judėjimo ir kuriuo panaikinama Direktyva 95/46/EB 13 straipsnio 1 ir 2 dalimis, informuojame, kad

1. Formoje pateiktų jūsų asmens duomenų valdytojas yra DEDRA-EXIM sp. z o.o., kurios registruota buveinė yra Pruszkowe, 3 Maja g. 8, 05-800 Pruszkow (toliau: "Administratorius").
2. Jūsų duomenys bus tvarkomi tik siekiant atlikti prietaiso garantijos procedūrą pagal Bendrojo duomenų apsaugos reglamento 6 straipsnio 1 dalies b punktą (toliau: „BDAR“) Duomenys teikiami savanoriškai, tačiau jie būtini garantijos procedūrai
3. Jūsų duomenys bus tvarkomi garantijos procedūros vykdymo nagrinėjimo laikotarpiu ir archyvavimo tikslais, jei prireiktų apsiginti nuo galimų pretenzijų Administratoriui, bet ne ilgiau nei iki tol, kol joms įvyks senaties terminas.
4. Jūsų duomenys gali būti atskleisti tik tiems subjektams, kurie tvarko duomenis duomenų administratoriaus vardu pagal rašytinę asmens duomenų tvarkymo pavedimo sutartį, teikiančią: technines paslaugas, hosting‘o ar interneto svetainės priežiūros paslaugas, IT paslaugas, kurjerių paslaugas. Administratoriaus tiekėjai privalo užtikrinti duomenų saugumą ir laikytis galiojančių teisės aktų reikalavimų, susijusių su asmens duomenų apsauga, ir negali naudoti patikėtų asmens duomenų kitais nei sutartyje su Administratoriumi nurodytais tikslais.
5. Jūsų duomenys nebus tvarkomi automatizuotomis priemonėmis, įskaitant profiliavimą, ir nebus perduodami trečiajai šaliai / tarptautinei organizacijai.
6. Bet kuriuo metu turite teisę susipažinti su savo duomenų turiniu ir teisę ištaisyti, ištrinti, apriboti duomenų tvarkymą, teisę į duomenų perkeliamumą, teisę prieštarauti bet kuriuo metu.
7. Visais klausimais, susijusiais su administratoriaus atliekamu jūsų asmens duomenų tvarkymu, galite kreiptis šiuo el. pašto adresu: daneosobowe@dedra.pl.;
8. Turite teisę pateikti skundą tinkamai duomenų apsaugos institucijai;

LV Satura rādītājs

1. Fotoattēli un raksti
2. Ierīces apraksts
3. Ierīces norīkošana
4. Lietošanas ierobežojums
5. Tehniskie parametri
6. Darba sagatavošana
7. Ierīces ieslēgšana
8. Ierīces lietošana
9. Kārtējas apkalpošanas rīcība
10. Rezerves daļas un piederumi
11. Defekta paša novēršana
12. Ierīces komplektācija
13. Informācija lietotājiem par nolietotas elektriskas un elektroniskas ierīces atkratīšanu
14. Garantijas talons

Oriģinālās instrukcijas tulkojums

Vispārējie drošības noteikumi tika pievienoti instrukcijai kā atsevišķa brošūra.
Atbilstības deklarācija ir pievienota instrukcijai kā atsevišķs dokuments. Atbilstības deklarācijas neesamības gadījumā sazinieties ar uzņēmumu Dedra Exim Sp. z o.o.

BRĪDINĀJUMS. Izlasiet visus brīdinājumus, kas apzīmēti ar simbolu ⚠, un visas instrukcijas.

Zemāk norādīto brīdinājumu un drošības norādījumu neievērošana var kļūt par elektrošoka, ugunsgrēka vai smagu traumu iemeslu.
Saglabājiet visus brīdinājumus un instrukcijas turpmākajai lietošanai.

UZMANĪBU SAS+ALL līnijas ierīce tika projektēta darbam tikai ar lādēšanas adapteriem un akumulatoriem no līnijas SAS+ALL.

Akumulators Li-Ion un lādēšanas adapters nav ierīces komplektā, jābūt iegādāti atsevišķi. Citu, nekā ierīcei paredzēti, akumulatoru un lādēšanas adapteru lietošana izraisīs garantijas tiesību pazaudēšanu.

2. Ierīces apraksts

Zīmējums A: 1. Darba virsma, 2. Vadotne, 3 Diska seguma stiprināšana, 4. Diska segums, 5. Ripzāģis, 6. Ieliktnis darba virsmā, 7. Regulējama darba virsma, 8. Kājiņas, 9. Pamatne, 10. Vadotnes stiprinājums, 11. Ieslēdzējs, 12. Izslēdzējs. 13. Akumulatora ligzda, 14. Leņķa mērītājs

3. Ierīces pielietojums

Ar akumulatoru darbināms griezējs ir paredzēts mazu un vidēju keramikas, sienas vai grīdas flīžu griešanai, kā arī, izmantojot piemērotu asmeni - arī dabīgam un mākslīgam akmenim. Griezējs ir paredzēts mitram darbam ar ūdens izmantošanu. Tas ļauj darba laika redzami ierobežot putekļu izplatīšanu. Griezējs ļauj veikt darbības, kas sīkāk aprakstītas Instrukcijas turpmākajā daļā. Pieļaujam iekārtas izmantošanu remonta-būvniecības darbos, remonta rūpnīcās, amatieru darbos, ja vienlaikus būs ievēroti lietošanas nosacījumi un pieļaujami darba apstākļi, noteikti lietošanas instrukcijā.

4. Lietošanas ierobežojumi

Ierīci var lietot tikai atbilstoši tālāk sniegtajiem „Pieļaujamajiem darba apstākļiem".
Nedrīkst arī montēt ripzāģu, paredzētu citu materiālu griešanai (metāls, koksne, ģipškartona plātnes utt.). Nedrīkst lietot segmenta ripzāģu. Aizliegts arī griezt citus materiālus, izņemot tos, kas minēti 3. punktā. Ierīces norīkošana. Patvaļīgas izmaiņas mehāniskajā un elektriskajā uzbūvē, visādas modifikācijas, apkalpošanas darbības, kas nav aprakstītas instrukcijā, tiek uzskatītas par nelikumīgām un noved pie tūlītējās garantijas tiesību zaudēšanas un atbilstības deklarācijas spēka zaudēšanas.
Ierīces lietošana, kas neatbilst pielietojumam vai lietošanas instrukcijai, noved pie tūlītējās garantijas tiesību zaudēšanas.

Pieļaujamie darba apstākļi
Lietot tikai telpu iekšā. Akumulatoru lādēšanas temperatūras diapazons 10-30°C. Nepieļaut temperatūras virs 40°C ietekmi.

5. Tehniskie dati

Ierīces modelis	DED6900
Darba spriegums [V]	18 d.c.
Diska diametrs [mm]	110 x 22
Griezes ātrums n0 [min-1]	3800
Aizsardzība no tiešas pieejas	IPX4
Gareniski griezto flīžu maksimālais biezums [mm]	24
Fāzēšanas maksimālais biezums [mm]	16
Trokšņa līmenis:	
Skaņas spiediena līmenis LPA [dB(A)]	97,2
Skaņas jaudas līmenis Lwa [dB(A)]	105,76
Mērījuma nedrošums K [dB(A)]	3
Masa (bez akumulatora un lādēšanas adaptera) [kg]	3,4

Informācijas par vibrācijām un troksni

Trokšņa emisija ir noteikta atbilstoši EN 62841-1, vērtības ir norādītas iepriekš sniegtajā tabulā.

UZMANĪBU Troksnis bar novest pie dzirdes bojāšanas. Darba laikā vienmēr lietojiet dzirdes aizsardzības līdzekļus!

Deklarētā kopējā trokšņa emisijas vērtība ir izmērīta, izmantojot standarta testa metodi, un var tikt izmantota, lai salīdzinātu vienu ierīci ar otru. Norādītais trokšņa līmenis var tikt izmantots arī pakļautības trokšņa iedarbībai iepriekšējai novērtēšanai. trokšņa līmenis faktiskās ierīces lietošanas laikā var atšķirties no deklarētajām vērtībām atkarībā no darba instrumentu izmantošanas veida, jo īpaši no apstrādājama priekšmeta veida un nepieciešamības noteikt līdzekļus, kuru mērķis ir nodrošināt lietotāja aizsardzību. Lai precīzi novērtētu iedarbību faktiskajos lietošanas apstākļos, ir jāņem vērā visas darbības cikla daļas, kas aptver arī periodus, kad ierīce ir izslēgta vai ir ieslēgta, bet netiek izmantota darbam.

6. Sagatavošana darbībai

UZMANĪBU Ierīce ir SAS+ALL līnijas daļa, tāpēc, lai to lietotu, nepieciešama ir pilna komplekta salikšana, kas sastāv no ierīces, akumulatora un lādēšanas adaptera. Citu akumulatoru un lādēšanas adapteru lietošana ir aizliegta.

UZMANĪBU Visa apkopes darbība var būt veikta ar no ierīces atslēgto akumulatoru.

Pārbaudīt, vai kustami elementi un darba ierīces segums nav bojāti.
Sākotnējie soļi:
1. asmens uzstādīšana (zīm. B)
- iespiediet gumijas kājas atverēs griezēja pamatnē
- noņemiet regulējamo darba virsmu
- noņemiet iekšējo diska segumu
- ielieciet griešanas disku uz zāģa vārpstas, pievelciet to ar pievienotajām atslēgām
2. diska seguma montāža (zīm. C)
- pievelciet diska seguma montāžas plāksni
- uzstādiet iekšējo diska segumu
- uzstādiet regulējamo darba virsmu
- uzstādiet diska segumu uz stiprinājuma plāksnes

UZMANĪBU Nedemontējiet darba rīka segumu.

Darbs ar demontētiem drošības elementiem ir absolūti aizliegts.
Rotējot ripzāģi, pārbaudiet, vai piedziņas sistēma nav nobloķēta, un vai ripzāģis nekontaktēs ar nekādu galda vai galda ieliktņa elementu. Pārbaudiet, vai ripzāģis nav bojāts (bez plīsumiem un karbīda trūkumiem), un vai nav atslābināts turētājā. Ja vajadzīgi, pieskrūvēt.
Nostipriniet ripzāģa segumu brīvi, lai stiprinājuma skrūve varētu brīvi pārvietoties vertikālajā vadotnē, taču vibrāciju dēļ tā arī nevarētu izskrūvēties no uzgriežņa. Piepildiet dzesēšanas ūdens tvertni ar ūdeni, līdz ūdens līmenis sasniedz atzīmi tvertnes iekšpusē (zīm. D). Ja ūdens līmenis ir pārāk augsts, tvertne tiks iztukšota caur pārplūdes atveri.

Vadotnes montāža
Atslābiniet iespīlēšanas skrūves un paralēlu vadotni uzstādiet uz attiecīgu izmēru. Skala novietota uz darba virsmas abām pusēm atvieglo to uzstādīšanu. Nobloķējiet iespīlēšanas skrūves.

7. Ierīces ieslēgšana

Akumulatora ligzdā ievietojiet SAS+ALL sērijas akumulatoru, līdz akumulatora fiksatora nobloķēšanai.
Griezēja slēdzis atrodas ierīces priekšpusē. Lai iedarbinātu ierīci, nospiediet zaļo pogu ar atzīmi "I". Pārbaudes ietvaros palaidiet ierīci bez slodzes uz vismaz vienu minūti, pēc tam pārliecinieties, ka tā darbojas pareizi, un sāciet strādāt.
Lai izslēgtu ierīci, nospiediet sarkano pogu ar atzīmi "O". Slēdža konstrukcija pieļauj arī izslēgt ierīci ārkārtas situācijā, piemērojot izslēgšanas prioritāti. Lai ārkārtas situācijā izslēgtu ierīci, pietiek iesist izslēdzēju ar roku.

8. Ierīces lietošana

UZMANĪBU Pirms sākat griezt, vispirms iedarbiniet mašīnu un ļaujiet asmenim sasniegt maksimālo ātrumu.

Paralēlā griešana (zīm. E)
Pēc vadotnes iestatīšanas vajadzīgajā izmērā nolieciet plāksni pret vadotni un pēc tam ar vieglu kustību pārvietojiet plāksni uz diska (nesitiet pret rotējošo disku). Griešanas laika viegli piespiediet flīzi.

Piespiešanai jābūt tādai, lai dimanta ripzāģis tikai minimāli palēninātu savu griezes ātrumu, salīdzināšot ar darbu bez noslogojuma.
Ar labu roku vadiet flīzi gareniski paralēlam vadītājam. Ar īkšķi viegli grūdiet flīzi, turēšot pirkstus uz malas.

Kvadrāta flīžu griešana šķērsām (Zīm. F)
Griezējs ļauj griezt kvadrātveida flīzes pa diagonāli. Lai to darīt, jālieto regulatoru flīžu šķērsai griešanai.
Uzstādiet galdu „horizontālā" pozīcijā, atslābināt paralēla vadītāja iespīlēšanu. Uzleciet regulatoru, piesliešot to uz paralēla vadītāja malu, iebāziet plāksnīti pozicionētajā. Regulatora plāksnīti un paralēla vadītāja komplektu uzstādiet tā, lai flīžu stūris atrastu pie ripzāģa dimanta vainaga. Uz darba galda abām skalām paralēlam vadītājam jārāda tādu pašu vērtību. Citā gadījumā griešana nepabeigs uz pretēja flīžu stūra. Pievelciet vadotni ar kloķiem. Ieslēdziet griezēju. Virziet plāksni tāpat kā taisnas griešanas gadījumā. Aprakstītu darbību var veikt tikai uz mazām flīzēm. Pozicionētāju var izmantot arī flīžu griešanai citos leņķos.

Flīžu fāzēšana 22,5 un 45 grādu leņķī (zīm. G)

UZMANĪBU **Griezējs ļauj fāzēt malas, bet vienlaikus nav iespējams sagriezt un fāzēt flīzes.**

Pateicoties darba virsmas daļējai regulēšanai, flīzes ir iespējams fāzēt 22,5 vai 45 grādu leņķī. Lai veiktu fāzēšanu, jāsagatavo pēc izmēra sagriezta flīze. Paceliet darba virsmas regulējamo daļu un izmantojiet balstus, lai iestatītu darba virsmu 22,5 vai 45 grādu leņķī. Iedarbiniet ierīci. Novietojiet sagriezto flīžu uz darba virsmas regulējamās daļas un sāciet fāzēšanu.

9. Tekošas tehniskas apkopes darbības

UZMANĪBU **Visa apkopes darbība var būt veikta ar no ierīces atslēgto akumulatoru.**

Regulāri tīriet visu ierīci, sevišķi ņemot vērā elektroierīces ventilācijas caurumus.
Izvairieties no akumulatora lādēšanas tieši pēc intensīvas lietošanas. Sakarā ar pašizlādēšanu, neglabājiet pilnīgi izlādētu akumulatoru, jo var izlādēties zem kritiska līmeņa un pilnīgi sabojāties. Nelietotu akumulatoru glabājiet daļēji uzlādētu (līdz ap 40%). Mazliet uzlādējiet akumulatoru pirms pilnīgas izlādēšanas. Bateriju glabājiet temperatūrā 10-30°C. Glabāšana zemākās temperatūrās izraisa ātrāku ietilpības samazināšanu.
Akumulatora lādēšana ir aprakstīta SAS+ALL līnijas akumulatora un lādēšanas adaptera instrukcijā.
Glabāšanas vieta jābūt nepieejama bērniem.
Ja ir nepieciešama ierīces sūtīšana uz servisu ar remonta mērķi, pasargājiet to no netīšiem mehāniskiem bojājumiem un noņemiet bateriju no lādētāja ligzdas.

Akumulatora demontāža
Lai noņemtu akumulatoru, piespiediet atbrīvošanas pogu baterijas priekšējā daļā. Izbīdiet akumulatoru no ligzdas. Lai uzstādītu akumulatoru, iebāziet akumulatoru ierīces ligzdā, pēc tam piespiest līdz turētāja sprosta noslēgšanai.

Ierīces konservācija
Neveikt konservāciju, kad ierīce ir pieslēgta pie barošanas avota.
Tas var izraisīt nopietnu ķermeņa ievainojumu vai elektrības triecienu.
Pirms konservācijas uzsākšanas akumulatoru izbāzt no ierīces ligzdas.
Ierīces konservācija ir savienota ar visu ierīces elementu, nepieciešamu normālam darbam, saglabāšanu tīrumā. Tīrīšanai nelietojiet nekādu šķīdinātāju, jo tas var bojāt ierīces korpusu un citu elementu, izgatavotu no plastikas.
Akumulatoru netīrīt ar ūdeni, jo tas var izraisīt iekšēju īsslēgumu un bojāt akumulatoru.

Diska mainīšana (zīm. H)
Lai nomainītu disku, ir jānoņem daļa darba virsmas, galda ieliktnis un diska segumi. Vispirms atskrūvējiet diska seguma skrūvi un noņemiet segumu. Pēc tam atskrūvējiet galda virsmas kustīgās daļas stiprinājuma skrūves un izjauciet galda virsmu, atskrūvējiet ieliktņa stiprinājuma skrūves galda virsmā un izjauciet to. Izlejiet ūdeni no tvertnes. Zem darba virsmas disks ir aizsargāts ar papildu segumu. Lai to izjauktu, atskrūvējiet montāžas skrūvi, pēc tam pārvietojiet ieliktni un noņemiet to no vadotnes. Atskrūvējiet uzgriezni, noņemiet spiediena gredzenu, noņemiet disku. Uzstādiet jaunu disku.
Samontēt ierīci pretējā secībā.
Izmantojiet diskus, kuru diametrs ir atļauts tehniskajos datos. Nelietojiet cauruma diametra reducējošos gredzenus.

Pirms katras iedarbināšanas:
Pārbaudiet, vai ierīces ventilācijas caurumi nav segti vai piesārņoti. Ja nepieciešami, notīriet ar valgu lupatiņu / saspiestu gaisu.

Pēc katras lietošanas:
Atslēdziet akumulatoru, lai ierīci nevarētu ieslēgt nepiederīgas personas, vai neieslēgtu ierīci pārvietošanas laikā.
Izlejiet ūdeni no tvertnes un rūpīgi notīriet un nosusiniet tvertni.
Ierīce jābūt turēta bērniem nepieejamā vietā, pēc iespējamības oriģinālajā iepakojumā.

10. Rezerves daļas un piederumi

Lai iegādātos rezerves daļas un piederumus, sazinieties ar uzņēmuma Dedra Exim servisa centru. Kontaktinformācija ir atrodama instrukcijas 1. lapā. Pasūtot rezerves daļas, norādiet datu plāksnītē norādīto partijas numuru un daļas numuru no kopsalikuma rasējuma.
Garantijas periodā remonti tiek veikti saskaņā ar noteikumiem, kas norādīti garantijas kartē. Ierīce, uz kuru attiecas reklamācija, ir jānodod remontam iegādes vietā (pārdevējam tā ir jāpieņem), jānodod servisa centrā, kas atrodas vistuvāk dzīvesvietai (servisa centru saraksts ir pieejams tīmekļa vietnē www.dedra.pl), vai jānosūta uzņēmuma *Dedra Exim* galvenajā servisa centrā. Pievienojiet ierīcei aizpildīto garantijas karti. Pēc garantijas perioda remontus veic galvenais servisa centrs. Nosūtiet ierīci servisa centrā (sūtījuma izmaksas sedz lietotājs).

11. Patstāvīga avāriju novēršana

UZMANĪBU **Pirms patstāvīgas avāriju novēršanas sākšanas, atslēdziet ierīci no barošanas avota.**

Problēma	Cēlonis	Risinājums
Ierīce nefunkcionē	Akumulators nav pareizi pieslēgts vai ir bojāts	Pārbaudiet un, ja nepieciešami, uzlabojiet akumulatora pieslēgumu. Akumulatora bojāšanas konstatēšanas gadījumā nedrīkst strādāt ar ierīci.
	Bojāts ieslēdzējs	Mainiet slēdži uz jaunu – nododiet ierīci servisam.
	Izlietotas sukas	Nododiet ierīci servisam.
Var sajust apdegto izolāciju	Bojāts dzinējs	Nododiet ierīci servisam.
Ļoti maza darba efektivitāte	Nolietots disks	Mainīt disku

12. Ierīces komplektācija

1. Griezējs DED6900 – 1 gab. 2. Gareniska vadotne – 1 gab. 3. Leņķa mērogs ar leņķmēru – 1 gab. 4. Diska segums – 1 gab. 5. Atslēgas – 2 gab.

13. Informācija lietotājiem par nolietotas elektroierīces utilizāciju (mājsaimniecības vajadzībām)



Simbols, kas redzams uz izstrādājumiem vai pievienotajā dokumentācijā, norāda, ka bojātas elektriskās vai elektroniskās iekārtas nedrīkst izmest kopā ar sadzīves atkritumiem. Ja vēlaties atbrīvoties no sastāvdaļām, atkārtoti izmantot vai reģenerēt, pareizi ir nogādāt tās specializētā savākšanas punktā, kur tās tiks pieņemtas bez maksas. Informāciju par lietotu iekārtu savākšanas punktu atrašanās vietu sniedz vietējās iestādes, piemēram, savās tīmekļa vietnēs.
Pareiza produkta utilizācija palīdz saglabāt dabas resursus un izvairīties no negatīvas ietekmes uz cilvēku veselību un vidi, kas var rasties produkta sastāvā esošo potenciāli bīstamo vielu, maisījumu un sastāvdaļu dēļ.
Par nepareizu atkritumu apglabāšanu draud sodi saskaņā ar attiecīgajiem vietējiem noteikumiem.
Lietotāji ES valstīs: Ja nepieciešams atbrīvoties no elektriskām vai elektroniskām iekārtām, sazinieties ar tuvāko tirdzniecības vietu vai savu piegādātāju, kas jums sniegs papildu informāciju.
apglabāšana valstīs ārpus Eiropas Savienības: Šis simbols attiecas tikai uz Eiropas Savienības valstīm. Ja vēlaties šo izstrādājumu izmest, sazinieties ar vietējām iestādēm vai izplatītāju, lai noskaidrotu pareizo utilizācijas metodi.

Garantijas talons

uz

Darbināms ar akumulatoru flīžu griezējs

Kataloga Nr: DED6900 Partijas numurs:.....

(turpmāk saukts **Produkts**)

Produkta iegādes datums: .....

Pārdevēja zīmogs

Datums un pārdevēja paraksts: .....

Lietotāja apliecinājums:

Ar šo apliecinu, ka saņēmu informāciju par garantijas nosacījumiem, kā arī par Lietošanas instrukcijas un Garantijas talona norādījumu neievērošanas sekām. Garantijas nosacījumi ir man zināmi, ko apliecinu ar savu rokraksta parakstu:

....

datums un vieta Lietotāja paraksts

I. Atbildība par Produktu

1. 3 Maja 8, 05-800 Pruszków, Polija, reģistrācijas numurs KRS 0000062517, Varšavas Rajona Tiesa Varšavā, Valsts tiesas reģistra XIV. Saimnieciskā nodaļa, NMR kods (NIP) 527-020-49-33, Pamatkapitāls: 100 980,00 PLN.
2. Saskaņā ar noteikumiem, minētiem šajā Garantijas talonā, Garants piešķir garantiju Produktam, kuru izplata Garants.
3. Garantijas atbildība apņem tikai defektus, izraisītu pēc iemesliem, esošiem Produkta Lietotājam nodošanas laikā.
4. Sakarā ar garantiju Lietotājam ir tiesības prasīt bezmaksas uzlabot Produktu, ja defekts tiks konstatēts garantijas laikā. Produkta uzlabošanas veids (remonta izdarīšanas metode) ir atkarīgs no Garanta uzskata. Gadījumā, kad Garants konstatēs, ka remonts nav iespējams, Garantam ir tiesības mainīt bojātu elementu vai visu Produktu uz brīvu no defektiem, samazināt Produkta cenu vai atteikties no līguma.
5. Attiecībā uz Lietotājam, kas nav patērētājs 1964. gada 23. aprīļa Likuma "Civillikums" izpratnē, Garanta kompensācijas atbildība par zaudējumiem, savienotiem ar garantiju un/vai sakarā ar noslēgšanu un izpildīšanu, neatkarīgi no tiesiskām attiecībām, ir ierobežota tikai līdz nekvalitatīva Produkta vērtībai.

II. Garantijas laiks

Produkta elementi, apņemti ar garantiju	Garantijas aizsardzības laiks
DED6900	24 mēneši, skaitot no Produkta iegādes datuma norādīta Garantijas talonā
Daļas un piederumi	Elementi neapņemti ar garantiju.

III. Garantijas lietošanas nosacījumi

1. Aizpildīts Lietotāja Produkta Garantijas talons ar Lietotāja dokumentu, apliecinošu Produkta iegādi, piem. kases kvīts, faktūrrēķins utt. Efektīvas reklamācijas realizācijai ieteicams, lai Lietotājs nodotu kopā ar reklamētu Produktu visus elementus, minētus Produkta "Komplektācija" Lietošanas instrukcijas daļā.
2. Lietošanas Instrukcijas un Garantijas talona norādījumu ievērošana.
3. Garantija ir derīga tikai Polijas Republikas un ES teritorijā.
4. Garantija neapņem Produkta defektus, ierosinātus, starp citiem, sekojošos gadījumos:

a. Lietotājs neievēro Lietošanas instrukcijas noteikumus, sevišķi pareizas ekspluatācijas, konservācijas un tīrīšanas jomā;

b. Lietotājs lieto tīrīšanas vai konservācijas līdzekļus, kas neatbilst Lietošanas

Instrukcijas norādījumiem;

c. Lietotājs neattiecīgi glabā un transportē Produktu;

d. Lietotājs patstāvīgi izdara Produkta izmaiņas un/var pārveidojumus, bez saskaņošanas ar Garantu;

e. Lietotājs lieto Produktā ekspluatācijas materiālus, kas neatbilst Lietošanas Instrukcijas norādījumiem.

5. Lietotājs, kas nav patērētājs 1964. gada 23. aprīļa Likuma "Civillikums" izpratnē, zaudē garantijas tiesības attiecībā uz Produktam, kurā, Lietotāja darbības rezultātā:

- tika likvidēti, mainīti vai bojāti sērijas numuri, datu apzīmējumi vai nominālas tabuliņas;
- tika bojātas vai mainītas plombas.

6. Uzmanību! Darbību, savienotu ar Produkta ikdienas apkalpošanu, ja izriet no Lietošanas instrukcijas, Lietotājs veic patstāvīgi un pēc savām izmaksām.

IV. Reklamācijas procedūra

1. Produkta nepareizas darbības konstatēšanas gadījumā, pirms reklamācijas paziņošanas, Lietotājam ir pienākums pārbaudīt, vai visa darbība, tostarp aprakstīta Lietošanas instrukcija, tika pareizi veikta.
2. Reklamācijas paziņojumu ieteicams sniegt nekavējoties, vislabāk 7 dienu laikā no Produkta defekta konstatēšanas dienas. Lietotājs, kas nav patērētājs 1964. gada 23. aprīļa Likuma "Civillikums" izpratnē, zaudē garantijas tiesības attiecībā uz Produktam, ja nesniegs reklamācijas paziņojumu 7 dienu laikā.
3. Reklamācijas paziņojums var būt sniegts, starp citiem, Produkta iegādes vietā, garantijas servisā vai rakstiski uz adresi: DEDRA EXIM sp. z o.o., ul. 3 Maja 8, 05-800 Pruszków, Polija.
4. Lietotājs var arī sniegt reklamācijas paziņojumu, izmantojot formulāru, pieejamu mājaslapā www.dedra.pl. („Reklamācijas paziņošanas

formulārs garantijas ietvaros”).

5. Servisu adreses atsevišķām valstīm atrodas mājaslapā www.dedra.pl. Gadījumā, kad attiecīgajā valstī nav garantijas servisa, reklamācijas paziņojumi jābūt sniegti uz adresi: DEDRA EXIM sp. z o.o., ul. 3 Maja 8, 05-800 Pruszków (Polija).
6. Ņemot vērā Lietotāja drošību, bojāta Produkta lietošana ir aizliegta.
7. Uzmanību!!! Bojāta Produkta lietošana ir bīstama Lietotāja veselībai un dzīvei.
8. Garantijas pienākums tiks izpildīts 14 darba dienu laikā, skaitot no dienas, kad Lietotājs piegādās bojātu Produktu
9. Pirms bojāta Produkta nodošanas reklamācijai ieteicam to notīrīt. Rekomendējam rūpīgi pasargāt reklamētu Produktu no bojājumiem transportēšanas laikā (ieteicama Produkta piegāde oriģinālā iepakojumā).
10. Garantijas laiks tiek pagarināts uz laiku, kurā, sakarā ar Produkta defektu,, apņemtu ar garantiju, Lietotājs nevarēja to lietot. Garantija neizslēdz, neierobežo un neaptur Lietotāja tiesību, kas izriet no atbildības par pārdota produkta neatbilstību likumam.

Saskaņā ar Eiropas Parlamenta un Padomes 2016. gada 27. aprīļa Regulas (ES) 2016/679 par fizisku personu aizsardzību attiecībā uz personas datu apstrādi un šādu datu brīvu apriti un ar ko atceļ Direktīvu 95/46/EK 13. panta 1. un 2. punktu, informējam jūs, ka.

1. Jūsu veidlapā norādītu personas datu pārzinis ir DEDRA-EXIM sp. z o.o., ar juridisko adresi Pruškovā, ul. 3 Maja 8, 05-800 Pruszków (tālāk: “Pārzinis”).

2. Jūsu dati tiks apstrādāti tikai, lai veiktu ierīces garantijas procedūru saskaņā ar Vispārīgo datu aizsardzības noteikumu (turpmāk tekstā: “VDAR”) 6. panta 1. daļas b. burtu. Datu sniegšana ir brīvprātīga, bet nepieciešama garantijas procedūras veikšanai.

3. Jūsu dati tiks apstrādāti garantijas procedūras izskatīšanas laikā un arhivēšanas nolūkos gadījumā, ja būs nepieciešams aizstāvēties pret jebkādām pretenzijām pret Pārzini, ne ilgāk kā līdz to termiņa beigām.

4. Jūsu datus drīkst izpaust tikai personām, kuras apstrādā datus pārzinim, pamatojoties uz rakstisku līgumu par personas datu apstrādes uzticēšanu, cita starpā subjektiem, kas nodrošina: tehniskā dienesta pakalpojumus, hostingu vai vietnes apkopi, IT pakalpojumus, kurjeru pakalpojumus. Pārziņa piegādātājiem ir pienākums nodrošināt datu drošību un ievērot piemērojamo likumu prasības, kas saistītas ar personas datu aizsardzību, un viņi nedrīkst izmantot uzticētos personas datus citiem mērķiem, nevis tiem, kas noteikti līgumā ar Pārzini.

5. Jūsu dati netiks apstrādāti automatizēti, tostarp profilēšanas veidā, un tie netiks pārsūtīti uz trešo valsti / starptautisku organizāciju.

6. Jums ir tiesības jebkurā laikā piekļūt saviem datiem un labot, dzēst, ierobežot apstrādi, tiesības pārsūtīt datus, tiesības iesniegt iebildumus, jebkurā brīdī.

7. Visos jautājumos, kas saistīti ar jūsu personas datu apstrādi, ko veic Pārzinis, varat sazināties ar šo e-pasta adresi: daneosobowe@dedra.pl.

8. Jums ir tiesības iesniegt sūdzību iestādei, kas ir atbildīga par personas datu aizsardzību.

HU Tartalomjegyzék

1. Képek és ábrák
2. A készülék leírása
3. A készülék rendeltetése
4.Használati korlátozások
5. Műszaki adatok
6. Felkészülés a munkára
7. A berendezés bekapcsolása
8. A berendezés használata
9. Folyó karbantartási tevékenységek
10. Pótalkatrészek és tartozékok
11. Önálló hibaelhárítás
12. A készülék készlete
13. Információ a felhasználóknak az elektromos és elektronikus készülékek ártalmatlanításáról
14. Garanciajegy

Az eredeti utasítás fordítása

Az általános biztonsági feltételek csatolva különálló brosúraként lettek csatolva.

A megfelelőségi nyilatkozatot külön dokumentumként csatolták az utasításhoz. A megfelelőségi nyilatkozat hiányában lépjen kapcsolatba a Dedra Exim Kft. Céggel.

Szimbólummal jelölt összes FIGYELMEZTETÉST és az utasításokkal .

Az alábbi figyelmeztetések és biztonsági utasítások be nem tartása áramütést, tüzet vagy súlyos sérülést okozhat. Tartsa a figyelmeztetéseket és utasításokat jövői használatára.

FIGYELEM Az SAS+ALL szériához tartozó készülék az SAS+ALL szériájú töltőkkel és akkumulátorokkal történő üzemeltetéshez lett tervezve.

A Li-Ion akkumulátor és a töltő nem felszereltsége a megvásárolt készüléknek és külön kell azokat megvásárolni. Más akkumulátorok és töltők használata a készülékhez, mint az ajánlottak, a garanciális jogok elvesztését okozza

2. A készülék leírása

A ábra: 1. Munkaasztal, 2. Vezetősín, 3. A tárcsaburkolat rögzítése, 4. Tárcsaburkolat, 5. Vágótárcsa, 6. Munkaasztal betét, 7. Szabályozható munkaasztal, 8. Lábak, 9. Talpazat, 10. A vezetősín rögzítése, 11. Bekapcsoló, 12. Kikapcsoló 13. Akkumulátor aljzat, 14. Szögillesztő

3. A készülék rendeltetésszerű használata

Az akkumulátoros gyorsvágót kis és közepes méretű kerámia-, falvagy padlócsempék vágására tervezték, valamint a természetes- és műkő megfelelő tárcsa használatával. A gyorsvágó víz használatával, nedvesen végzett munkához lett kialakítva. Ennek köszönhetően a működés közben a por terjedése jelentősen csökken. A gyorsvágó lehetővé teszi olyan műveletek végrehajtását, amelyeket a Kézikönyv későbbi része részletesen leír. Megengedett a berendezés használata felújítási-építési munkákhoz, javítóműhelyekben, amatőr munkákhoz, a használati útmutatóban leírt használati feltételek és megengedett munka körülmények betartásával.

4. A használat korlátozása

A készülék csak az alábbi „megengedett munkaviszonyoknak" megfelelően használható.
Nem megengedett más anyagok (fémek, fa gipszkarton stb.) vágására szánt tárcsák felszerelése. Ne használjon szegmentált pengéket. Tilos más anyagokat is vágni, mint a 3 pontban - A készülék rendeltetése - említettektől eltérő. A mechanikai és elektromos szerkezetek jogosulatlan megváltoztatása, minden olyan módosítás, karbantartási tevékenység, amelyet a felhasználói kézikönyv nem írja le, jogellenesnek minősül, és a garanciajogokat azonnal érvénytelenítheti, a megfelelőségi nyilatkozat pedig válik érvénytelenné.
A helytelen, vagy az üzemeltetési utasításnak nem megfelelő használat okoz azonnali garancia elvesztését.

Megengedett munkaviszonyok
Csak helyiségeken belül használja. Az akkumulátorok töltési hőmérséklettartománya 10 - 30°C. Ne tegye ki 40°C -nál magasabb hőmérsékletnek.

5. Műszaki adatok

A készülék modellje	DED6900
Üzemi feszültség [V]	18 d.c.
Tárcsaátmérő [mm]	110 x 22
Fordulatszám n0 [min-1]	3800
Közvetlen hozzáférés elleni védelmi fokozat	IPX4
A hosszirányban vágott csempe maximális vastagsága [mm]	24
A fazettázás maximális vastagsága [mm]	16
Zajkibocsátás:	
Hangnyomás szint LPA [dB(A)]	97,2
Hangteljesítmény Lwa [dB(A)]	105,76
Mérési bizonytalanság K [dB(A)]	3
Tömeg (akkumulátor és töltő nélkül) [kg]	3,4

Információ a rezgésről és a zajról

A zajkibocsátást a EN 62841-1, szerint határozták meg, az értékeket a fenti táblázatban adják meg.

FIGYELEM A zaj károsíthatja a hallást, munka közben mindig használjon hallásvédőt!

A bejelentett teljes zaj értéket egy szabványos vizsgálati módszerrel mérik, és egy eszköz egy másik eszközzel összehasonlítására használható. A zajszint is használható a zaj expozíció előzetes értékelésére.
A zaj szintje a készülék tényleges használata során eltérhet a bejelentett értékektől, attól függően, hogy milyen módon használják a munkaeszközöket, különösen a munkadarab típusáról és a kezelő védelme érdekében szükséges intézkedések meghatározásáról. Ahhoz, hogy az expozíciót a valós használati körülmények között pontosan meg lehessen becsülni, figyelembe kell venni a működési ciklus minden részét, ideértve azokat az időszakokat is, amikor a készülék ki van kapcsolva, vagy be van kapcsolva, de pont nem használják a munkához.

6. Felkészülés a munkára

FIGYELEM A készülék része az SAS+ALL szériának, ezért a használatához ki kell egészíteni a készletet, ami a készülékből, az akkumulátorból és a töltőből áll. Tilos akkumulátorok és töltők használata.

FIGYELEM Minden karbantartási tevékenységet, az akkumulátorról lecsatlakoztatott készüléken végezzen.

Ellenőrizze, hogy a mozgó alkatrészek és a munkaeszköz burkolata nem sérültek-e.
Kezdeti lépések:
1. a tárcsa felszerelése (B ábra)
- nyomja be a gumilábakat a gyorsvágó talpában lévő furatokba
- vegye le a az az állítható munkaasztalt
- vegye le a belső tárcsaburkolatot.
- tegye a vágótárcsát a gyorsvágó orsójára, húzza meg a mellékelt kulcsokkal
2. szerelje fel a tárcsaburkolatot (C ábra)
- húzza meg a tárcsaburkolat rögzítő lemezét
- tegye fel a belső tárcsaburkolatot
- tegye fel az állítható munkaasztalt
- szerelje fel a a tárcsaburkolatot a szerelőlapra

FIGYELEM Ne távolítsa el a munkaeszköz burkolatát.

A leszerelt biztonságot szolgáló alkatrésekkel történő munkavégzés abszolút tilos.
Elforgatva a tárcsát ellenőrizze, hogy a meghajtórendszer nincs-e blokkolva, és hogy a tárcsa nem érintkezik-e az asztal egyetlen részével sem. Ellenőrizze, hogy a tárcsa megfelelő állapotban van-e (nincsenek-e repedések vagy más sérülések jelei) vagy nincs-e fellazulva a tartóban. Szükség esetén húzza meg.
A tárcsaburkolatot lazán rögzítse, úgy hogy a rögzítőcsavarja szabadon mozoghasson a függőleges vezetőben annak rögzítésében, de a ne tudjon kicsavarodni az anyából a rezgések következtében. Töltse fel a hűtővíztartályt vízzel, amíg a vízszint el nem éri a tartály belső oldalán található jelet (D ábra). Túl sok víz betöltése esetén a tartály leürül a túlfolyó nyíláson keresztül.

A vezetősín felszerelése

Lazítsa meg a szorítócsavarokat, és állítsa be a párhuzamos vezetősínt a kívánt méretre. A munkaasztal mindkét oldalán található skála megkönnyíti ezt a feladatot. Rögzítse a szorítócsavarokat.

7. A készülék bekapcsolása

Csúsztassa be az SAS+ALL szériájú akkumulátort az akkumulátoraljzatba amíg az akkumulátorretesz be nem pattan.
A gyorsvágó kapcsolója a készülék elején található. A gyorsvágó elindításához nyomja meg a zöld gombot, az „I" jelöléssel. A teszt részeként indítsa el a készüléket terhelés nélkül legalább egy percig, és miután meggyőződött arról, hogy megfelelően működik, lásson a munkához.
A berendezés kikapcsolásához nyomja meg a piros „O" jelölésű gombot. A kapcsoló kialakítása lehetővé teszi a készülék

vészleállítását is a kikapcsolási prioritás használatával. A gyorsvágó vészhelyzetben történő kikapcsolásához kézfejével érintse meg a kikapcsolót a kezével.

8. A készülék használata

⚠ FIGYELEM A vágás megkezdése előtt először indítsa el a gépet, és hagyja, hogy a tárcsa elérje a maximális fordulatszámot.

Párhuzamos vágás (E ábra)
A vezetősín megfelelő méretre állítása után, helyezze a csempét a vezetősínhez, majd óvatosan mozgassa a lemezt a tárcsához (ne üsse a forgó tárcsát). A vágás során kis erővel nyomja a csempét. Énnek értékét úgy kell megválasztani, hogy a gyémánttárcsa fordulatszáma csak ki mértékben csökkenjen a terhelés nélküli fordulatszámhoz képest
Jobb kezével vezesse a csempét a párhuzamos vezető mentén. Mindkét kézének hüvelykujjával tolja a csempét annak szélén.
Szögletes csempék vágása az átló mentén (F ábra)
A gyorsvágó lehetővé teszi a négyzet alakú csempék átló menti vágását. Erre a célra használja a csempék átló menti vágás pozícionálóját.
Állítsa az asztalt "vízszintes" helyzetbe, lazítsa meg a párhuzamos vezető bilincseit. Helyezze fel a pozícionálót, a párhuzamos vezető oldalának támasztva, tegye be a csempét a pozicionálóba. A csempét, a pozícionálót és a párhuzamos vezetőt tartalmazó egységgel úgy kell manőverezni, hogy a csempe sarka a fűrész gyémántgyűrűjéhez kerüljön. A párhuzamos vezetőnek ugyanazokat az értékeket kell mutatnia a munkaasztal mindkét skáláján. Ellenkező esetben a vágás nem ér véget a csempe ellentétes sarkában ér véget. Szorítsa meg a vezetősínt a forgatógombok segítségével. Kapcsolja be a gyorsvágót. Vezesse a csempét úgy, mint az egyenes vágás során. A leírt műveletet csak kisméretű csempéken lehet végrehajtani. A pozicionálóval más szögekben is lehet csempéket vágni.

A csempék fazettázása 22,5 és 45 fokos szögben (G ábra)

⚠ FIGYELEM A gyorsvágó lehetővé teszi az élek fazettázását, de nem lehetséges a csempék vágása egyidejű fazettázással.

A munkaasztal állítható részének köszönhetően 22,5 vagy 45 fokos szögben lehet fazettázni a csempéket. A fazettázási művelet elvégzéséhez méretre vágott csempét kell elkészíteni. Emelje fel a munkaasztal állítható részét, és a támaszok segítségével állítsa a munkalapot 22,5 vagy 45 fokos szögbe. Indítsa el a gyorsvágót. Helyezze a vágott csempét a munkalap állítható részére, és hajtsa végre a fazettázást.

9. Folyamatos karbantartás

⚠ FIGYELEM Minden karbantartási tevékenységet, az akkumulátorról lecsatlakoztatott készüléken végezzen.

Tisztítsa meg rendszeresen az egész készüléket, különös figyelmet szentelve az elektromos kéziszerszám szellőzőnyílásainak megtisztítására.
Kerülje az akkumulátor töltését az intenzív használat után közvetlenül. A spontán lemerülés jelensége miatt, ne tárolja el a teljesen lemerült akkumulátort, mert ezután a kritikus szint alá merülhet le és tartós károsodást szenvedhet. A nem használt akkumulátort tárolja tehát részben feltöltötten. (kb. 40%). Töltse fel az akkumulátort, mielőtt teljesen lemerülne. Az akkumulátorokat tárolja 10-30°C hőmérsékleten. Alacsony hőmérsékleten tárolva gyorsabban veszíti el a kapacitását.
Az akkumulátor töltésének leírása megtalálható az SAS+ALL széria akkumulátor és töltő utasításában.
A készülék tárolási helyének gyermekek számára nem hozzáférhetőnek kell lennie.
Ha a készüléket javítás céljából szervizbe kell küldenie, óvja meg azt a véletlenszerű mechanikai sérülésektől és távolítsa el az akkumulátorokat a töltőcsatlakozóból

Az akkumulátor kiszerelésének módja
Az akkumulátor kiszerelésének céljából nyomja meg az akkumulátor első részén található kioldó gombot. Vegye ki az akkumulátort az aljzatából. Az akkumulátor beszerelésének céljából, tolja be az akkumulátort az aljzatába, majd nyomja be addig, míg fogantyúretesz be nem kapcsolódik.

A készülék karbantartása
Soha ne végezzen karbantartási feladatokat táphálózathoz csatlakoztatott készüléken.
Ez komoly személyi sérüléseket vagy áramütést okozhat. A karbantartási tevékenységek megkezdése előtt az akkumulátort vegye ki a készülék aljzatából.
A készülék karbantartása a normál üzemeléshez szükséges minden elemének megfelelő tisztántartásán alapszik. A tisztításhoz ne használjon semmilyen oldószert, mivel az visszafordíthatatlan károsodást okozhat a készülékházon és más, műanyagból készült alkatrészeken.
Az akkumulátort nem szabad vízzel tisztítani, mivel az belső rövidzárlatot okozhat, ami maradandó károsodáshoz vezethet.

A tárcsa cseréje (H ábra)
A tárcsa cseréjéhez távolítsa el a munkaasztal egy részét, a munkaasztal betétet valamint a tárcsaburkolatot. Először csavarja ki a tárcsaburkolat csavarját, és vegye le a burkolatot. Ezután csavarja ki az munkaasztal mozgatható részének rögzítőcsavarjait, és szerelje le a munkaasztalt, csavarja ki a munkaasztal betétjének rögzítőcsavarjait és vegye azt le. Öntse ki a vizet a tartályból. A munkaasztal alatt a tárcsa további burkolattal van védve. Szétszereléséhez csavarja ki a rögzítőcsavart, majd csúsztassa el a betétet és vegye ki a vezetősínből. Csavarja ki az anyát, vegye le a nyomógyűrűt, vegye le a tárcsát. Helyezze fel az új tárcsát.
Szerelje össze a készüléket fordított sorrendben.
A műszaki adatokban megengedett átmérőjű tárcsákat Használjon. Ne használjon furatcsökkentő gyűrűket.

Minden üzembehelyezés előtt:
Ellenőrizze, hogy a készülék szellőzőnyílásai nincsenek-e eltakarva vagy elszennyeződve. Szükség esetén tisztítsa meg nedves ruhával / fújja át sűrített levegővel.
Minden használat után:
Csatlakoztassa le az akkumulátort, hogy elkerülje a véletlenszerű bekapcsolást jogosulatlan személyek által vagy a más helyre átvitel során.
Öntse ki vizet a tartályból, és alaposan tisztítsa meg és szárítsa meg a tartályt.
Tartsa a készüléket gyermekeknek nem hozzáférhető helyen, lehetőség szerint az eredeti csomagolásban.

10. Alkatrészek és kiegészítők

A pótalkatrészek és tartozékok beszerzése érdekében forduljon a Dedra Exim szervizhez. Az elérhetőségek megtalálhatók a kézikönyv első oldalán.
Pótalkatrészek rendelésekor, kérjük, jelezze az adattáblán található a rész tételszámát és alkatrészszámat a szerelési rajzból.
A jótállási időszak alatt a javításokat a jótállási kártyában meghatározott feltételek szerint végzik. Kérjük, küldje el a hirdetett terméket javításra a vásárlás helyén (az eladó köteles elfogadni a bejelentett terméket), küldje el a legközelebbi lakóhelyre (weboldalak listája a www.dedra.pl címen), vagy küldje el a Dedra Exim központi szolgálatának. Kérjük, csatolja a kitöltött garanciális kártyát. A jótállási idő után a javítást a központi szolgálat végzi. A sérült terméket a szervizhez kell küldeni (a szállítási költségeket a felhasználó fedezi).

11. Önhibaelhárítás

⚠ FIGYELEM Az önjavítás megkísérlése előtt húzza ki a készüléket az áramforrásról.

Probléma	Ok	Megoldás
A készülék nem működik	Az akkumulátor rosszul van csatlakoztatva vagy sérült	Ellenőrizze, szükség esetén javítsa meg az akkumulátor csatlakozását. Az akkumulátor károsodásának megállapítása esetén ne dolgozzon a készülékkel.
	Sérült kapcsoló	Cserélje ki a kapcsolót újra – adja át a szerviznek a készüléket.
	Elhasználódott kefék	Adja át a szerviznek a készüléket.
Égett szigetelés szagot érez	Sérült motor	Adja át a szerviznek a készüléket.
A munka hatékonysága nagyon alacsony	Elhasználódott tárcsa	Cserélje ki a tárcsát

12. A készülék kompletizálása

1. Gyorsvágó DED6900 – 1 db 2. Hosszanti vezetősín – 1 db 3. Szögillesztő szögmérővel – 1 db 4. Tárcsaburkolat – 1 db 5. Kulcsok – 2 db

13. Információ a felhasználóknak az elektromos éselektronikus berendezések hulladékkezeléséről (háztartásokra vonatkozó tájékoztatás)



A termékeken vagy a kísérő dokumentáción feltüntetett szimbólum azt jelzi, hogy a hibás elektromos vagy elektronikus berendezéseket nem szabad a háztartási hulladékkal együtt ártalmatlanítani. Ha az alkatrészeket meg kell semmisíteni, újra kell használni vagy hasznosítani kell, a helyes megoldás az, ha elviszi őket egy erre szakosodott gyűjtőhelyre, ahol ingyenesen átveszik őket. A használt berendezések gyűjtőhelyeiről a helyi hatóságok adnak tájékoztatást, például a honlapjukon.
A berendezés megfelelő ártalmatlanítása lehetővé teszi az értékes erőforrások megőrzését és az egészségre és környezetre gyakorolt azon negatív hatások elkerülését, amelyek a készülékben lévő veszélyes anyagok, keverékek és összetevők esetleges jelenlétéből adódnak.
A helytelen hulladékártalmatlanítás a vonatkozó helyi előírások szerint büntetés veszélyével jár.
Az uniós országok felhasználói: Ha elektromos vagy elektronikus berendezéseket kell ártalmatlanítania, kérjük, forduljon a legközelebbi értékesítési ponthoz vagy a szállítójához, akik további tájékoztatást tudnak adni.
Az Európai Unión kívüli országokban történő ártalmatlanítás: Ez a szimbólum csak az Európai Unió országaira vonatkozik. Ha a terméket el kívánja dobni, kérjük, forduljon a helyi hatóságokhoz vagy a kereskedőhöz a helyes ártalmatlanítási módszerrel kapcsolatban.

Garanciajegy

Akkumulátoros csempevágó

Katalógusszám: DED6900 Gyártási tétel száma: .....

(a továbbiakban: **Termék**)

A termék vásárlásának dátuma: .....

Az eladó pecsétje

Dátum és az eladó aláírása: .....

A felhasználó nyilatkozata:

Igazolom, hogy tájékoztatásra kerültem a garanciális feltételekről, valamint a Kezelési útmutatóban és a Garanciajegyben leírt utasítások be nem tartásából eredő következményekről. A jelen garanciális feltételekkel megismerkedtem, amit aláírásommal igazolok:

....

kelt és helye a Felhasználó aláírása

I. A termékért felelős

1. **Kezes** - DEDRA EXIM sp. z o.o., székhelye Pruszków, címe: ul. 3 Maja 8, 05-800 Pruszków, KRS 0000062517, Varsó fővárosi Körzeti Bíróság Varsóban; az Országos Bírósági Nyilvántartás XIII Gazdasági Osztálya, adószáma: 527-020-49-33, törzstőke: 100 980.00 zł.
2. A jelen Garanciajegyben meghatározott feltételekkel a Kezes garanciát nyújt a Kezes forgalmazásából származó Termékre.
3. A garanciából eredő felelősség kizárólagosan a Termékben a Felhasználónak való átadás pillanatában rejlő hibákra vonatkozik.
4. A garancia címén a Felhasználó jogosult a Termék díjmentes megjavítására, amennyiben a hiba a garanciális időszak során kelentkezik. A Termék megjavításának módja (a javítás módszere) a Kezes döntésétől függ. Amennyiben a Kezes megállapítása szerint ni lehetőség a megjavításra, a Kezes fenntartja magának a jogot a hibás alkatrész vagy az egész Termék hibátlanra cseréléséhez, a Termék árának csökkentéséhez, vagy a szerződéstől történő elálláshoz.
5. Azzal a Felhasználóval szemben, amelyik nem számít fogyasztónak az 1964 április 23-i, a Polgári Törvénykönyvről szóló törvény szerint, a Kezes jelen garanciából eredő és/vagy a garancia megkötésével és teljesítésével kapcsolatos kártérítési felelőssége, a jogi címtől függetlenül, a hibás Termék értékének összegére korlátozódik.

II. Garanciális időszak:

A garanciával rendelkező alkatrészek	A garanciális védelem időtartama
DED6900	24 hónap, a Termék vásárlásának napjától számítva a jelen Garanciajegyen megjelölve
Alkatrészek és tartozékok	Garanciával nem rendelkező alkatrészek.

III. A garancia alkalmazásának feltételei

1. A Felhasználó felmutatja a Termék kitöltött Garanciajegyét és valószínűsíti a Termék vásárlásának körülményeit, pl. felmutatva a pénztár blokkot, számlát, stb. A reklamáció hatékony lebonyolításának érdekében ajánlott, hogy a Felhasználó a reklamált Termékkel együtt adja át a Kezelési útmutatóban leírt készlet tartalmát.
2. A Felhasználó betartja a Kezelési útmutatóban és a Garanciajegyen feltüntetett utasításokat.
3. A garancia csak a Magyar Köztársaság és az EU területén érvényes.
4. A garancia nem terjed ki a Termék következő okokból keletkező meghibásodásaira:

a A Felhasználó nem tartotta be a Kezelési útmutatóban meghatározott, különösen a megfelelő használatra, karbantartásra és tisztításra vonatkozó feltételeket; A Felhasználó a Kezelési útmutatónak nem megfelelő tisztító és karbantartó szereket alkalmazott;
b. A Felhasználó nem megfelelő módon tárolja és szállítja a Terméket;
c. A Felhasználó önállóan, a Kezessel való egyeztetés nélkül módosította és/vagy átalakította a Terméket;
d. A Felhasználó a Kezelési útmutatónak nem megfelelő üzemeltetési anyagokat használt a Termékhez.

5. Az a Felhasználó, amelyik nem számít fogyasztónak az 1964 április 23-i, a Polgári Törvénykönyvről szóló törvény szerint, elveszíti a jelen garanciából eredő jogait, ha a Terméken:

- a szériaszámok, dátum jelölések és a típuscímkék a Felhasználó által eltávolításra, kicserélésre vagy megrongálásra kerültek
- a plombák a Felhasználó által megrongálásra kerültek, vagy a Felhasználó beavatkozásának nyomait viselik.

6. Figyelem! A Termék mindennapos kezelésével kapcsolatos, többek között a Kezelési útmutatóból eredő műveleteket a Felhasználó saját hatáskörébe és saját költségére végzi el

IV. Reklamációs eljárás

1. A Termék helytelen működésének észrevételekor, a reklamáció bejelentése előtt ellenőrizze, hogy a Kezelési útmutatóban meghatározott valamennyi művelet a megfelelő módon került végrehajtásra.
2. Ajánlott a reklamációt haladéktalanul bejelenteni, a legjobb a Termék hibája észrevételétől számított 7 napon belül. Az a Felhasználó, amelyik nem számít fogyasztónak az 1964 április 23-i, a Polgári Törvénykönyvről szóló törvény szerint, elveszíti a jelen garanciából eredő jogait, ha nem jelenti be 7 napon belül a reklamációt.
3. A reklamációs bejelentés megtehető a Termék vásárlásának helyén, a garanciális szervizben, vagy írásban az alábbi címen: DEDRA EXIM sp. z o.o., ul. 3 Maja 8, 05-800 Pruszków.
4. A Felhasználó a reklamációt a www.dedra.pl weboldalon található űrlap segítségével jelentheti be. („Garanciális reklamáció bejelentési űrlap”).
5. Az egyes országok szerviz címei a www.dedra.pl weboldalon elérhetőek. Amennyiben az adott országban nincs garanciális szervíz, a reklamációs bejelentést ajánljuk a következő címre küldeni: DEDRA-EXIM Sp. z o.o., ul. 3 Maja 8, 05-800 Pruszków (Lengyelország).
6. A Felhasználó biztonságára való tekintettel a hibás Termék használata tilos.
7. Figyelem!!! A hibás Termék veszélyes a Felhasználó egészségére és életére.
8. A garanciából eredő kötelezettségek ellátására a reklamált Terméknek a Felhasználó általi leadásának napjától számított 14 munkanapon belül kerül sor.
9. A terméket reklamációra küldése előtt ajánlott megtisztítani. Ajánlott a reklamált terméket gondosan bebiztosítani a szállítási károk elkerülése érdekében (ajánlott a reklamált Terméket az eredeti csomagolásban elküldeni).
10. A garanciális időszak meghosszabbításra kerül azzal az idővel, mely alatt a Felhasználó a Termék meghibásodásából eredően nem tudta az használni.

A garancia nem zárja ki, nem korlátozza és nem függeszti fel a Felhasználó eladott termékek hibáira vonatkozó kezességi szabályokból eredő jogait.

A természetes személyeknek a személyes adatok kezelése tekintetében történő védelméről és az ilyen adatok szabad áramlásáról, valamint a 95/46/EK irányelv hatályon kívül helyezéséről szóló, 2016. április 27-i (EU) 2016/679 európai parlamenti és tanácsi

rendelet 13. cikkének (1) és (2) bekezdésével összhangban tájékoztatjuk Önt, hogy
1. Az űrlapon megadott személyes adatainak Adminisztrátora a Pruszków-i székhelyű DEDRA-EXIM sp. z o.o. ul. 3 Maja 8, 05-800 Pruszków (továbbiakban: „Adminisztrátor").
2. Az Ön adatait kizárólag a készülékre vonatkozó garanciális eljárás lefolytatása céljából dolgozzuk fel az általános adatvédelmi rendelet (a továbbiakban: "GDPR") 6. cikke (1) bekezdésének b) pontjával összhangban Az adatszolgáltatás önkéntes, de a garanciális eljárás lefolytatásához szükséges.
3. Az Ön adatait a garanciális eljárás lefolytatásának megfontolásának időtartama alatt, valamint archiválási céllal kezeljük, amennyiben az Adminisztrátorral szembeni esetleges követelésekkel szemben szükséges védekezni, de legfeljebb azok elévüléséig.
4. Az Ön adatai csak olyan szervezetek számára adható ki, amelyek az Adminisztrátor nevében, a személyes adatok feldolgozására vonatkozó írásbeli megbízási szerződés alapján adatokat kezelnek, és többek között technikai szolgáltatást, tárhelyszolgáltatást vagy weboldal-karbantartást, informatikai-, futárszolgáltatást nyújtanak. Az Adatkezelő beszállítói kötelesek gondoskodni az adatbiztonságról és megfelelni a személyes adatok védelmére vonatkozó hatályos jogszabályok követelményeinek, és nem használhatják fel a rájuk bízott személyes adatokat az Adatkezelővel kötött szerződésben meghatározott céloktól eltérő célokra.
5. Az Ön adatait nem dolgozzuk fel automatizált módon, beleértve a profilalkotást, és nem továbbítjuk harmadik országba/nemzetközi szervezetnek.
6. Ön bármikor jogosult az adatai tartalmához történő hozzáféréshez, valamint annak helyesbítéshez, törléshez, az adatkezelés korlátozásához, az adathordozhatósághoz és a kifogásoláshoz való joghoz.
7. Az Ön személyes adatainak az Adatkezelő általi feldolgozásával kapcsolatos minden kérdésben az alábbi e-mail címen veheti fel a kapcsolatot: daneosobowe@dedra.pl;
8. Önnek jogában áll van panaszt benyújtani az illetékes adatvédelmi hatóságnál;

RO Cuprinsul

1. Fotografii şi desene
2. Descrierea aparatului
3. Destinația aparatului
4. Restricții de utilizare
5. Date tehnice
6. Pregătire pentru funcționare
7. Pornirea aparatului
8. Punere în funcțiune şi utilizarea aparatului
9. Verificări şi reglaje curente
10. Piese de schimb şi accesorii
11. Rezolvarea problemelor
12. Dotarea completă a aparatului
13. Informația pentru utilizatori referitoare la eliminarea aparatelor electrice şi electronice
14. Certificat de garanție

Traducerea instrucțiunii originale

Declarația de conformitate este anexată la instrucțiuni ca un document separat. În cazul în care declarația de conformitate lipsește, contactați Dedra Exim Sp. z o.o.

AVERTISMENT. Citiți toate avertismentele marcate cu simbolul ⚠ şi toate instrucțiunile.

Nerespectarea avertismentelor și instrucțiunilor de siguranță menționate mai jos poate cauza electrocutări, incendii sau leziuni grave.
Păstrați toate avertismentele și instrucțiunile pentru utilizare ulterioară.

⚠ ATENȚIE Aparatul din linia SAS+ALL a fost proiectat pentru a lucra numai cu încărcătoarele şi acumulatoarele din linia SAS+ALL.

Acumulatorul Li-Ion şi încărcătoarea nu sunt un echipament al aparatului cumpărat deci trebuie să le cumpărați separat. Utilizarea unor alte acumulatoare şi încărcătoare decât cele recomandate pentru acest aparat cauzează pierderea garanției.

2. Descrierea dispozitivului

Figura A: 1. Masa de lucru, 2. Ghidaj, 3 Fixarea protecției discului, 4. Protecția discului, 5. Discul de tăiere, 6. Insert în masa de lucru, 7. Masa de lucru reglabilă, 8. Picioruşe, 9. Suport, 10. Fixarea ghidajului, 11. Pornire, 12. Oprire. 13. Fişă acumulator, 14. Dispozitiv măsurat unghiuri

3. Destinația dispozitivului

Mașina de tăiat cu acumulator este concepută pentru tăierea plăcilor mici, și mijlocii de ceramică, gresie, sau pentru podele cu utilizarea discului adecvat pentru piatra naturală și artificială. Mașina de tăiat este proiectată să funcționeze în mediu umed cu utilizarea apei. Ca urmare, răspândirea prafului în timpul lucrului este redusă semnificativ. Mașina de tăiat permite să efectuați operațiuni care au fost descrise detaliat în partea următoare a manuaului.
Se permite utilizarea aparatului în lucrări de renovare-construcţii, ateliere de reparaţii în lucrări de amatori, respectând condiţiile de utilizare şi condiţiile de lucru permise, conţinute în manualul de utilizare.

4. Restricții de utilizare

Dispozitivul poate fi utilizat numai în conformitate cu "Condițiile admisibile de lucru", prezentate mai jos.
Este inacceptabil montarea discurilor destinate tăierii altor materiale (metale, lemn, plăci de gips-carton etc.). Nu utilizați discuri segmentate. De asemenea, este interzisă tăierea altor materiale decât celor menționate la punctul 3. Destinația mașini
Modificările neautorizate ale construcției mecanice și electrice, orice modificări, operațiile de întreținere care nu sunt descrise în manualul de utilizare vor fi considerate ilegale și vor duce la pierderea imediată a drepturilor de garanție, iar declarația de conformitate își va pierde valabilitatea.
Utilizarea neconformă cu destinație sau cu manualul de utilizare va duce la pierderea imediată a drepturilor de garanție.

Condițiile admisibile de lucru
Aparatul poate fi utilizat numai în încăperi închise. Se recomandă *încărcarea acumulatorilor* în *intervalul* de *temperatură* de *încărcare* corespunzător, între *10°C* şi *30°*. Nu expuneți la temperaturi mai mari de 40°C

5. Date tehnice

Modelul mașini	DED6900
Tensiunea de lucru [V]	18 d.c.
Diametrul discului [mm]	110 x 22
Viteza de rotație n0 [min-1]	3800
Gradul de protecție împotriva accesului direct	IPX4
Grosimea maximă a plăcii tăiate longitudinal [mm]	24
Grosimea maximă a teșirii [mm]	16
Emisie de zgomot:	
Nivelul de presiune al sunetului LPA [dB(A)]	97,2
Nivelul de putere al sunetului Lwa [dB(A)]	105,76
Incertitudinea măsurării K [dB(A)]	3
Greutatea (fără acumulator și încărcător) [kg]	3,4

Informația privind vibrații și zgomot

Emisia zgomotului a fost definită conform EN 62841-1, valorile au fost specificate în tabelul de mai sus.

⚠ ATENȚIE Zgomotul poate cauza deteriorarea auzului, utilizați întotdeauna protectoare de auz în timpul lucrului!

Valoarea totală declarată a zgomotului a fost măsurată în conformitate cu metodă standard de testare și poate fi utilizată pentru a compara un dispozitiv cu altul. Nivelul de zgomot poate fi de asemenea utilizat pentru a efectua o estimare preliminară a expunerii la zgomot.
Nivelul de zgomot în timpul utilizării efective a dispozitivului poate să difere de valorile declarate, în funcție de modul în care sunt utilizate uneltele de lucru, în special de tipul piesei prelucrate și de necesitatea de a specifica măsurile de protecție a operatorului. Pentru a estima cu exactitate expunerea în condiții reale de utilizare, trebuie luate în considerare toate etapele ciclului de operare, inclusiv perioadele când dispozitivul este oprit sau când este pornit, dar fără să fie utilizat pentru lucru.

6. Pregătirea pentru lucru

⚠ ATENȚIE Mașina face parte din linia SAS + ALL, prin urmare, pentru a o utiliza, trebuie să completați setul format din mașină, acumulator și încărcător. Utilizarea altor acumulatoare și încărcătoare este interzisă.

⚠ ATENȚIE Toată întreținerea trebuie efectuată cu acumulatorul deconectat de la mașină.

Verificați dacă părțile în mișcare și protecția sculei de lucru nu sunt deteriorate.
Operațiuni preliminare
1. montarea discului (fig. B)
- apăsați picioruşele de cauciuc în găurile din suportul mașinii de tăiat
- scoateți masa reglabilă

- scoateți protecția interioară a discului
- fixați discul de tăiere pe arborele mașinii de tăiat și strângeți cu cheile furnizate
2. montarea protecției discului (fig. C)
- strângeți placa de montare a protecției discului
- montați protecția interioară a discului
- montați masa reglabilă
- montați protecția discului pe plăcuța de montaj

⚠ ATENȚIE **Nu demontați protecția sculei de lucru**

Lucrul cu elementele demontate răspunzătoare de siguranță este absolut interzis
Când rotiți discul, asigurați-vă că sistemul de acționare nu este blocat și că discul nu intră în contact cu nicio parte a mesei. Verificați dacă discul este în stare bună de funcționare (fără semne de fisuri sau alte deteriorări) și dacă nu este slăbit în mânerul de prindere. Strângeți dacă este necesar.
Protecția discului tăietor fixați slab astfel încât șurubul acesteia de fixare să se poată deplasa liber în ghidajul vertical ale fixări acesteia, dar, de-a se nu deșuruba din cauza vibrațiilor de pe piuliță. Umpleți rezervorul de apă de răcire cu apă până când nivelul apei atinge semnul din interiorul rezervorului (fig. D). În cazul în care se adaugă prea multă apă, rezervorul se va goli prin orificiul de preaplin.

Montarea ghidajului
Slăbiți șuruburile de prindere și reglați ghidajul paralel la dimensiunea necesară. Scala amplasată pe ambele părți pe suprafața mesei de lucru facilitează această operație. Blocați șuruburile de prindere.

7. Pornirea dispozitivului

În fișa acumulatorului introduceți acumulatorul din seria SAS + ALL până la închiderea blocadei acumulatorului.
Pornirea mașinii de tăiat este situată în partea din față a mașinii. Pentru a porni mașina de tăiat, apăsați butonul verde, marcat cu „I". Ca parte a testului, porniți mașina fără sarcină timp de cel puțin, după ce vă asigurați că funcționează corect, puteți începe să lucrați.
Pentru a opri mașina, apăsați butonul roșu marcat cu „O". Construcția comutatorului permite, de asemenea, o oprire de urgență a mașini prin utilizarea priorități de oprire. Pentru a opri mașina de tăiat în caz de urgență, loviți cu mâna oprirea.

8. Utilizarea dispozitivului

⚠ ATENȚIE **Înainte de a începe tăierea, porniți mai întâi mașina și lăsați discul să atinge viteza maximă.**

Tăiere paralelă (fig. E)
După setarea ghidajului la dimensiunea necesară, împingeți placa spre ghidaj, apoi cu o mișcare ușoară împingeți placa spre disc (nu loviți-o de discul rotativ). În timp ce tăiați apăsați placa cu o putere nu prea mare. Valoarea acesteia selectăm în așa mod ca discul de tăiere cu diamant să micșoreze viteza sa de rotație într-o măsură mică în raport cu mersul fără sarcină.
Cu mâna dreaptă, ghidați placa de-a lungul ghidajului paralel. Cu degetele mari ale ambelor mâini împingeți placa în afara muchiei acestuia.

Tăierea plăcilor pătrate de-a lungul diagonalei (fig. F)
Mașina de tăiat permite să tăiați plăci pătrate de a lungul diagonalei. În acest scop, utilizați poziționerul pentru a tăia plăcile de a lungul diagonalei.
Așezați masa în poziția „orizontală", slăbiți clemele ghidajului paralel. Atașați poziționatorul, sprijinindu-l de partea laterală a ghidajului paralel, introduceți placa în poziționer. Cu setul format din placă, poziționer și ghidaj paralel manevrați astfel încât colțul plăcii să se afle lângă coroana de diamantat al ferăstrăului. Pe ambele scale ale masei de lucru ghidajul paralel trebuie să prezinte aceeași valoare. În caz contrar, tăierea nu se va termina în colțul opus al plăcii. Strângeți ghidajul cu butoanele. Porniți mașina de tăiat. Ghidați placa așa ca la tăietură dreaptă. Operația descrisă poate fi efectuată numai pe plăci mici. Poziționerul poate fi folosit și pentru tăierea plăcilor sub alte unghiuri.

Teșirea plăcilor la un unghi de 22,5 și 45 de grade (fig. G)

⚠ ATENȚIE **Mașina de tăiat permite teșirea marginilor, dar nu este posibil în același timp să tăiați și să teșiți plăcile.**

Datorită reglării părți masei de lucru, este posibil să teșiți plăci la un unghi de 22,5 sau 45 de grade. Pentru a efectua operația de teșire trebuie pregătită o placă tăiată la dimensiune. Ridicați partea reglabilă a masei de lucru și utilizați suporturile pentru a seta masa la un unghi de 22,5 sau 45 de grade. Porniți mașina de tăiat. Așezați placa tăiată pe partea reglabilă a masei de lucru și executați teșirea

9. Operații curente de mentenanță

⚠ ATENȚIE **Toată operațiunile de întreținere trebuie efectuate cu acumulatorul deconectat de la mașină.**

Curățați în mod regulat întreagă mașină, acordând o atenție deosebită curățării orificiilor de aerisire ale sculei electrice.
Evitați încărcarea acumulatorului imediat după utilizare intensivă. Datorită fenomenului de descărcare spontană, nu depozitați acumulatorul complet descărcat, deoarece se poate descărca sub nivelul critic și poate să se deterioreze permanent. Acumulatorul neutilizat trebuie, prin urmare, depozitat parțial încărcat (până la aproximativ 40%). Reîncărcați acumulatorul înainte de a fi descărcat complet. Depozitați acumulatorul între 10-30°C. Depozitat la temperaturi scăzute, pierde capacitatea mai repede.
Încărcarea acumulatorului este descrisă în manualul de utilizare a acumulatorului și încărcătorului SAS + ALL.
Zona de stocare a mașinii trebuie să fie inaccesibilă copiilor.
Dacă este necesar să trimiteți mașina la centrul de service pentru reparații, protejați-o împotriva deteriorării mecanice accidentale și scoateți bateriile din fișa încărcătorului.

Modul de demontare a acumulatorului
Pentru a scoate acumulatorul, apăsați butonul de eliberare din partea din față a bateriei. Scoateți acumulatorul din fișă. Pentru a instala acumulatorul, introduceți acumulatorul în fișă și apoi apăsați-l până când se blochează mânerul de prindere.

Întreținerea mașinii
Nu efectuați niciodată lucrări de întreținere a mașinii în timp ce aceasta este conectată la o sursă de alimentare
Asta poate provoca răni grave sau electrocutare. Înainte de a efectua orice întreținere, acumulatorul trebuie scos din fișa mașini.
Întreținerea mașinii constă în menținerea tuturor elementelor sale necesare funcționării normale într-o curățenie adecvată. Pentru curățare nu folosiți solvenți, deoarece acest lucru poate provoca daune ireversibile carcasei și altor elemente din plastic.
Acumulatorul nu trebuie curățat cu apă, deoarece poate provoca un scurtcircuit intern care duce la deteriorarea permanentă.

Înlocuirea discului (fig. H)
Pentru a înlocui discul, trebuie să demontați o parte a mesei de lucru, a inserției din masă și a protecției discului. Mai întâi, deșurubați șurubul protecției discului și scoateți protecția. Apoi deșurubați șuruburile de montare ale părții mobile a mesei și demontați masa, deșurubați șuruburile de montare ale inserției mesei și demontați-o. Scurgeți apa din rezervor. Sub partea superioară, discul este protejat cu o protecție suplimentară. Pentru a o dezasambla, deșurubați șurubul de montare, apoi deplasați insertul și scoateți-l din ghidaj. Deșurubați piulița, scoateți inelul de presiune, scoateți discul. Instalați un disc nou.
Reasamblați mașina în ordinea inversă.
Utilizați discuri cu diametre permise în datele tehnice. Nu folosiți inele de reducere a găurii.

Înainte de fiecare pornire:
Verificați dacă orificiile de ventilație ale mașini nu sunt blocate sau murdare. Dacă este necesar, curățați cu o cârpă umedă / suflați cu aer comprimat.

După fiecare utilizare:
Deconectați acumulatorul pentru a evita activarea accidentală de către terți sau în timpul transportului.
Vărsați apa din rezervor și curățați-l bine și usucați.l
Nu lăsați mașina la îndemâna copiilor, depozitați dacă este posibil, în ambalajul original.

10. Piese de schimb si accesorii

Pentru a achiziționa piese de schimb și accesorii, contactați Service-ul Dedra Exim. Detaliile de contact pot fi găsite pe pagină 1 a manualului. Când comandați piese de schimb, vă rugăm să indicați numărul lotului aflat pe plăcuța de identificare și numărul piesei din schița de asamblare.
În perioada de garanție, reparațiile sunt efectuate conform regulilor menționate în talonul de garanție. Vă rugăm să predați produsul reclamat pentru reparație la locul de achiziție (vânzătorul este obligat să accepte produsul reclamat), trimiteți-l la centru de service aflat cel mai aproape de adresa de domiciliu (lista centrelor de service se află pe site-ul www.dedra.pl) sau expediați-l la service-ul central Dedra Exim. Vă rugăm amabil să anexați talonul de garanție completat. După perioada de garanție, reparațiile vor fi efectuate de service-ul central. Produsul deteriorat trebuie trimis la centrul de service (costul de expediție este suportat de utilizator).

11. Eliminarea individuală a defecțiunilor

ATENȚIE **Înainte de a trece la eliminarea individuală a defecțiunilor, deconectați dispozitivul de alimentare.**

Problema	Cauza	Rezolvare
Mașina nu funcționează	Acumulatorul este rău conectat sau deteriorat	Verificați și, dacă este necesar, corectați conexiunea acumulatorului. Dacă acumulatorul este deteriorat, nu utilizați mașina.
	Comutatorul deteriorat	Înlocuiți comutatorul cu unu nou – trimiteți mașina la service
	Periile uzate	Trimiteți mașina la service
Se simnte mirosul izolației arse	Motorul deteriorat	Trimiteți mașina la service
Eficacitatea funcționări foarte mică	Discul uzat	Înlocuiți discul

12. Set de completare a dispozitivului

1. Mașina de tăiat DED6900 – 1 buc. 2. Ghidaj longitudinal – 1 buc. 3. Dispozitiv de măsurat unchiul cu raporter – 1 buc. 4. Protecția discului – 1 buc. 5. Cheie – 2 buc.

13. Informația pentru utilizatori privind eliminarea utilajelor uzate (se referă la gospodării de casă)

Simbolul afișat pe produse sau pe documentația care le însoțește indică faptul că echipamentele electrice sau electronice defecte nu trebuie eliminate împreună cu deșeurile menajere. În cazul în care trebuie să eliminați, să reutilizați sau să recuperați componente, trebuie să le duceți la un punct de colectare specializat, unde vor fi acceptate gratuit. Autoritățile locale furnizează informații privind locația punctelor de colectare a echipamentelor uzate, de exemplu pe site-urile lor web.
Eliminarea corespunzătoare a dispozitivului permite conservarea resurselor valoroase și evitarea impactului negativ asupra sănătății și mediului, care rezultă din posibilitatea prezenței substanțelor, amestecurilor și componentelor periculoase în echipament.
Eliminarea incorectă a deșeurilor riscă sancțiuni în conformitate cu reglementările locale relevante.
Utilizatorii din țările UE: Dacă trebuie să vă debarasați de echipamente electrice sau electronice, vă rugăm să contactați cel mai apropiat punct de vânzare sau furnizorul dumneavoastră, care vă va putea oferi informații suplimentare.
Eliminarea în țări din afara Uniunii Europene: Acest simbol se aplică numai în țările din Uniunea Europeană. În cazul în care doriți să aruncați acest produs, vă rugăm să contactați autoritățile locale sau dealerul pentru a afla metoda corectă de eliminare.

Certificat de garanţie

pentru

Tăietor pentru tăiat plăci ceramice cu acumulator

Nr. de katalog: DED6900 Număr de lot: .....

(denumit în continuare Produs)

Data de cumpărare a produsului: .....

Ştampila vânzătorului

Data şi semnătura vânzătorului: .....

Declaraţia Utilizatorului:

Confirm, că am fost informat în ceea ce priveşte condiţiile de garanţie şi efectele nerespectării orientăriilor cuprinse în manualul de utilizare şi în Certificatul de garanţie. Condiţiile prezentei garanţiei îmi sunt cunoscute ce afirm cu semnătura mea de mână:

....

Data şi locul semnătura Utilizatorului

I. Responsabilitatea pentru produs

1. **Garant** - DEDRA EXIM sp. z o.o. cu sediul în Pruszkowie, adresa: ul. 3 Maja 8, 05-800 Pruszków, KRS 0000062517, Sąd Rejonowy dla m.st. Warszawy w Warszawie, XIV Wydział Gospodarczy Krajowego Rejestru Sądowego,[Judecătoria Raională pentru o.c. Varşovia în Varşovia, Departamentul al XIV–a Economic al Registrului Naţional Juridic] NIP [CIF] 527-020-49-33, Kapitał zakładowy [capital social]: 100 980.00 zł..

2. în condiţiile menţionate în prezentul Certificat de garanţie Garantul acordă garanţie la produsul derivat din distribuţia Garantului.

3. Responsabilitatea cu titlu de garanţie cuprinde numai defectele care sau ivit din cauze datorate Produsului în momentul livrării acestuia Utilizatorului.

4. Cu titlu de garanţie, Utilizatorul, obţine dreptul la repararea gratis a Produsului, dacă defecţiunea s-a ivit în perioada de garanţie. Modul de reparare a Produsului (metoda de executare a reparării) depinde de decizia Garantului. Dacă Garantul constată că Produsul nu poate fi reparat, Garantul îşi rezervă dreptul de a schimba piesa defectă sau total Produsul cu altul fără defecte sau de a micşora preţul Produsului ori de a se retrage de la Contract.

5. Faţă de Utilizatorul, care conform cu legea din data de 23 aprilie 1964 din
Codul Civil, nu este un consumator, răspunderea Garantului pentru dauna rezultate din prezenta garanţie şi/ sau în legătură cu încheierea şi executarea acesteia, indiferent de dreptul legal, este limitată maxim până la valoarea produsului defect.

II. Perioada de garanţie

Componentele Produsului acoperite de garanţie	Durata de protecţie a garanţiei
DED6900	24 luni, de la data cumpărării Produsului, înscrisă în prezentul Certificat de garanţie
Componente și accesorii	Componente neacoperite de garanţie

III. Condiţiile de utilizare a garanţiei

1. Prezentarea de către Utilizator a Certificatul completat de garanţie a Produsului şi dovedirea împrejurărilor de cumpărare a Produsului de ex. prin prezentarea chitanţei, facturei, etc. Pentru a efectua în mod eficient reclamaţia, se recomandă că Utilizatorul să trimite împreună cu Produsul reclamat, toate componetele menţionate la "Completarea" Produsului în manualul de utilizare.

2. Respectarea de către Utilizator a recomandările din Manualul de utilizare şi din Certficatul de garanţie.

3. Garanţia acoperă numai teritoriul Republicii Polonă şi UE.

4. Garanţia nu acoperă defecţiunile Produsului apărute în special din cauza:

a. Nerespectării de către Utilizator a condiţiilor indicate în Manualul de utilizare, în special în domeniul de utilizare, întreţinere şi curăţare corectă.

b. Utilizarea de către Utilizator a unor produse de curăţare sau substanţe de conservare care sunt neadecvate cu Manualul de utilizare;

c. Depozitare necorespunzătoare şi transportul necorespunzător al Produsului de către Utilizator;

d. Modificări şi/sau reconstrucţii arbitrare a Produsului de către Utilizator;

e. Utilizarea în Produs de către Utilizator a unor materiale consumabile neconforme cu manualul de utilizare

5. Utilizatorul care conform nu legea din data de 23 aprilie 1964 din Codul Civil nu este un consumator, pierde garanţia pentru Produsul, în care:

- numerele de serie, marcarea datelor şi plăcuţele cu datele technice au fost îndepărtate de către Utilizator;
- sigiliile existente au fost deteriorate de Utilizator sau au urme rămase din manipularea de către utilizator la acestea.

6. **Atenţie!** Operaţiile legate cu utilizarea de fiecare zii, descrise în manualul de utilizare, Utilizatorul execută singur pe costul său.

IV. Procedura de reclamaţie

1. Dacă se constată că Produsul nu funcţionează corect, Înainte de a depune reclamaţia trebuie să Vă asiguraţi dacă toate operaţiunile descrise în manualul de utilizare au fost executate corect.

2. Sesizaţi imediat reclamaţia, cel mai bine în termen de 7 zile de la data la care aţi observant defectul produsului. Utilizatorul care conform cu legea din data de 23 aprilie 1964 din Codul Civil nu este un consumator, pierde garanţia pentru Produs dacă reclamaţia nu depune în termen de până de 7 zile.

3. Sesizarea reclamaţiei se face de ex. la. la punctul de cumpărare a Produsului, la service-ul de garanţie sau se poate trimite în scris pe adresa: DEDRA EXIM sp. z o.o., ul. 3 Maja 8, 05-800 Pruszków.

4. Utilizatorul poate să depună reclamaţia prin formularul accesibil pe pagina de internet www.dedra.pl. ("Formular pentru sesizarea reclamaţiei cu titlu de garanţie").

5. Adresele service-urilor de garanţie din fiecare stat sunt accesibile pe pagina www.dedra.pl. Dacă service-ul lipseşte în statul adecvat,

trimiteţi sesizările de reclamaţie cu titlu de garanţie pe adresa: DEDRA EXIM sp. z o.o. ul. 3 Maja 8, 05-800 Pruszków (Polonia).
6. Luând în considerare siguranţa Utilizatorului se interzice utilizarea Produsului defect.
7. Atenţie!!! Utilizarea Produsului defect este periculos pentru sănătatea şi viaţa Utilizatorului.
8. Executarea obligaţiilor rezultate din garanţie va avea loc în termen de 14 zile lucrătoare, calculate de la data furnizării de către Utilizator a Produsului reclamat.
9 Înainte de furnizare a Produsului reclamat se recomandă curăţirea acestuia. Se recomandă de a se asigura bine Produsul împotriva distrugerii în timpul transportului (se recomandă să trimiteţi produsul reclamat în ambalajul original).
10. Perioada de garanţie va fi prelungită cu durata în care, din cauza defectului Produsului acoperit de garanţie Utilizatorul nu l-a putut să-l utilizeze,
Garanţia nu opreşte, nu limitează nu suspendează drepturile Utilizatorului rezultate din dispoziţiile privind garanţia pentru vicile produsului vândut.

În conformitate cu articolul 13 alineatele (1) și (2) din Regulamentul (UE) 2016/679 al Parlamentului European și al Consiliului din 27 aprilie 2016 privind protecția persoanelor fizice în ceea ce privește prelucrarea datelor cu caracter personal și privind libera circulație a acestor date și de abrogare a Directivei 95/46/CE, vă informăm.
1. Administratorul datelor Dumneavoastră cu caracter personal furnizate în formular este DEDRA-EXIM sp. z o. o. cu sediul social în Pruszków, ul. 3 Maja 8, 05-800 Pruszków (în continuare: „Administrator").
2. Datele dumneavoastră vor fi prelucrate numai în scopul derulării procedurii de garanție a dispozitivului în conformitate cu art. 6 alin.1 lit. b din regulamentul general privind protecția datelor (în continuare: „GDPR"). Furnizarea datelor este voluntară, dar necesară pentru derularea procedurii de garanție.
3. Datele dumneavoastră vor fi prelucrate pe perioada de luare în considerare a procedurii de garanție și în scopuri de arhivare în cazul în care este nevoie de apărare împotriva oricăror pretenții împotriva Administratorului, nu mai mult decât până la expirarea acestora.
4. Datele dumneavoastră pot fi dezvăluite numai entităților care prelucrează date pentru administrator pe baza unui contract scris de încredințare a prelucrării datelor cu caracter personal care oferă, printre altele, service tehnic, hosting sau intreținere site, service IT, firmă de curierat. Furnizorii Administratorului sunt obligați să asigure securitatea datelor și să îndeplinească cerințele legii aplicabile referitoare la protecția datelor cu caracter personal și nu pot folosi datele cu caracter personal încredințate în alte scopuri decât cele specificate în contractul cu Administratorul.
5. Datele dumneavoastră nu vor fi prelucrate în mod automatizat, inclusiv sub formă de profilare, și nu vor fi transferate către o țară terță/organizație internațională.
6. Aveți dreptul de a accesa datele dumneavoastră și dreptul de a rectifica, șterge, limita prelucrarea, dreptul de a transfera date, dreptul de a vă opune în orice moment.
7. În toate aspectele legate de prelucrarea datelor dumneavoastră cu caracter personal de către Administrator, ne puteți contacta la următoarea adresă de e-mail: daneosobowe@dedra.pl.;
8. Aveți dreptul de a depune o plângere la autoritatea competentă pentru protecția datelor cu caracter personal;

DE Inhaltsverzeichnis

1. Fotos und Zeichnungen
2. Beschreibung des Gerätes
3. Bestimmung des Gerätes
4. Benutzungsbegrenzungen
5. Technische Daten
6. Vorbereitung zur Arbeit
7. Einschalten des Gerätes
8. Benutzung des Gerätes
9. Laufende Wartungsarbeiten
10. Ersatzteile und Zubehör
11. Selbständiges Beseitigen der Störungen
12. Lieferumfang des Gerätes
13.Benutzerinformation über die Entsorgung der elektrischen und elektronischen Geräte
14. Garantiekarte

Übersetzung der Originalanleitung

Die Allgemeinen Sicherheitsbedingungen wurden als gesonderte Broschüre beigefügt.
Die Konformitätserklärung wurde dieser Anleitung separat beigefügt. Fehlende Konformitätserklärung ist nach Rücksprache bei Dedra Exim Sp. z o.o. einzuholen.

WARNUNG. Alle mit versehenen Warnungen ⚠ und alle Hinweise gründlich lesen.

Bei Nichtbeachten der folgenden Warnungen und Sicherheitshinweise kann es zum elektrischen Schlag, einem Brand oder ernsthaften Verletzungen kommen.
Alle Warnungen und Hinweise für den künftigen Gebrauch aufbewahren.

⚠ ACHTUNG Das Gerät der SAS+ALL-Linie wurde nur für die Zusammenarbeit mit den Ladegeräten und Akkumulatoren der SAS+ALL-Linie entwickelt.

Der Li-Ion-Akku und das Ladegerät gehören nicht zum Lieferumfang des eingekauften Gerätes und sie sind gesondert einzukaufen. Die Verwendung von anderen Akkus und Ladegeräten als die für das Gerät dedizierten zieht den Verlust der Garantierechte nach sich.

2. Gerätebeschreibung

Abbildung A: 1. Arbeitstisch, 2. Führungsschiene, 3. Halterung für den Scheibenschutz, 4. Scheibenschutz, 5. Trennscheibe, 6. Einsatz im Arbeitstisch, 7. Verstellbarer Arbeitstisch, 8. Füße, 9. Basis, 10. Halterung für die Führung, 11. Einschalter, 12. Ausschalter, 13. Batteriefach, 14. Winkellehre

3. Gerätebestimmung

Die Akku-Trennmaschine ist für das Schneiden von kleinen und mittleren Keramikfliesen, Wand- und Bodenfliesen und bei Verwendung einer geeigneten Trennscheibe für Natur- und Kunststein ausgelegt. Die Trennmaschine ist für Nassarbeiten mit Wasser ausgelegt. Dadurch wird die Ausbreitung von Staub während der Arbeit deutlich reduziert. Mit der Trennmaschine können Sie die Arbeiten durchführen, die später in dieser Bedienungsanleitung ausführlich beschrieben werden.Es ist zulässig, das Gerät bei Bau- und Renovierungsarbeiten, in Reparaturwerkstätten und bei Amateurarbeiten unter gleichzeitiger Einhaltung der Verwendungsbedingungen und zulässigen Arbeitsbedingungen, die in der Bedienungsanleitung enthalten sind, zu nutzen.

4. Einsatzeinschränkungen

Es ist nicht erlaubt, Scheiben zu montieren, die zum Schneiden anderer Materialien (Metalle, Holz, Rigipsplatten usw.) bestimmt sind. Verwenden Sie keine segmentierten Scheiben. Es ist auch verboten, andere als die in Punkt 3 genannten Materialien zu schneiden.
3. Bestimmungsgemäße Verwendung des Geräts.Das Gerät darf nur gemäß den folgenden „Zulässigen Betriebsbedingungen" betrieben werden".
Eigenhändige Änderungen des Geräteauf-baus, jegliche Umbauten bzw. Bedienungen, die in der Bedienungsanleitung nicht be-schrieben werden, gelten als rechtswidrig und führen zum sofortigen Verlust der Ga-rantieansprüche und der Gültigkeit der Kon-formitätserklärung.
Der Gerätegebrauch entgegen der Bestim-mung oder der Bedienungsanleitung führt zum sofortigen Verlust der Garantieansprü-che.

Zulässige Betriebsbedingungen
Nur innerhalb der Räumlichkeiten benutzen. Der Temperaturbereich für das Aufladen der Akkus 10 - 30°C. Der Auswirkung der Temperatur über 40°C nicht aussetzen.

5. Technische Daten

Modell des Geräts	DED6900
Leistung [V]	18 d.c.
Durchmesser der Scheibe [mm]	110 x 22
Drehgeschwindigkeit n0 [min-1]	3800
Schutzgrad gegen direkten Zugriff	IPX4
Maximale Dicke der längs geschnittenen Platte [mm]	24
Maximale Dicke der Abschrägung [mm]	16
Geräuschemission	
Schalldruckpegel LPA [dB(A)]	97,2
Schallleistungspegel Lwa [dB(A)]	105,76
Messunsicherheit K [dB(A)].	3
Gewicht (ohne Akku und Ladegerät) [kg]	3,4

Information zum Lärmpegel und den Vibrationen

Die Lärmemission wurde nach EN 62841-1, ermittelt und die Werte sind in der vorgenannten Tabelle aufgeführt.

⚠ ACHTUNG **Der Lärm kann Gehörschäden herbeiführen, deshalb ist ein Gehörschutz bei der Arbeit zu tragen!**

Der deklarierte Gesamtwert von Lärmpegel wird nach einem standardmäßigen Prüfverfahren ermittelt und kann zum gegenseitigen Gerätevergleich verwendet werden. Der genannte Lärmwert kann auch für eine Erstbeurteilung der Lärmexposition verwendet werden Der Lärmwert kann beim Vororteinsatz in Abhängigkeit von der Gebrauchsweise der Werkzeuge, insbesondere von der jeweiligen Werkstückbeschaffenheit, sowie von der erforderlichen Festlegung der Schutzmaßnahmen für den Bediener, von den deklarierten Werte abweichen. Um die Exposition unter den Ist-Einsatzbedingungen genau ermitteln zu können, sind alle Schritte des jeweiligen Prozesses zu berücksichtigen, die auch die Zeiträume umfassen, wenn das Werkzeug ausgeschaltet bzw. eingeschaltet bleibt, aber nicht eingesetzt wird.

6. Vorbereitungen vor dem Einsatz

⚠ ACHTUNG **Das Gerät ist ein Teil der SAS+ALL-Linie, daher ist es zur Verwendung notwendig, das Set, bestehend aus Gerät, Akku und Ladegerät, zu vervollständigen.** Die Verwendung von anderen Akkus und Ladegeräten ist verboten.

⚠ ACHTUNG **Alle Wartungsarbeiten müssen bei vom Gerät abgeklemmter Batterie durchgeführt werden.**

Prüfen Sie bewegliche Teile und den Schutz des Werkzeugs auf Beschädigungen.
Vorarbeiten:
1. Einlegen der Scheibe (Abb. B)
- Drücken Sie die Gummifüße in die Löcher in der Basis der Trennmaschine
- Entfernen Sie den verstellbaren Arbeitstisch
- Entfernen Sie den inneren Scheibenschutz
- Stecken Sie die Trennscheibe auf die Spindel der Trennmaschine, ziehen Sie sie mit den mitgelieferten Schlüsseln fest
2. Montage des Scheibenschutzes (Abb. C)
- Befestigen Sie die Montageplatte des Scheibenschutzes
- Setzen Sie den inneren Scheibenschutz auf
- Setzen Sie den verstellbaren Arbeitstisch ein
- Montieren Sie den Scheibenschutz auf der Montageplatte

⚠ ACHTUNG **Entfernen Sie den Werkzeugschutz nicht.**

Es ist absolut verboten, mit ausgebauten Sicherheitsbauteilen zu arbeiten.
Achten Sie beim Drehen der Scheibe darauf, dass das Antriebssystem nicht blockiert wird und die Scheibe nicht mit einem Tischelement in Berührung kommt. Prüfen Sie, ob die Scheibe in Ordnung ist (ohne Risse oder andere Beschädigungen) und ob sie sich nicht in der Halterung gelockert hat. Ziehen Sie diese ggf. nach.
Montieren Sie den Schutz der Trennscheibe so locker, dass sich sein Befestigungsbolzen in der vertikalen Führung in seiner Halterung frei bewegen kann, aber auch ein Herausdrehen aus der Mutter unter Vibration nicht möglich ist. Füllen Sie den Kühlwasserbehälter so weit mit Wasser, dass der Füllstand die Markierung an der Innenseite des Behälters erreicht (Abb. D). Wenn zu viel Wasser eingefüllt wird, wird der Behälter durch die Überlauföffnung entleert.

Montage der Führung

Lösen Sie die Klemmschrauben und stellen Sie die parallele Führung auf die gewünschte Größe ein. Eine beidseitig auf der Oberfläche des Arbeitstisches angebrachte Skala erleichtert diese Aufgabe. Sichern Sie die Klemmschrauben.

7. Gerät einschalten

Setzen Sie die Batterie der SAS+ALL-Serie in das Batteriefach ein, bis die Batterieverriegelung einrastet.
Der Einschalter für die Trennmaschine befindet sich an der Vorderseite des Geräts. Um die Trennmaschine zu starten, drücken Sie die grüne Taste, die mit "I" gekennzeichnet ist. Lassen Sie das Gerät testweise mindestens eine Minute lang ohne Last laufen. Wenn Sie sich davon überzeugt haben, dass es ordnungsgemäß funktioniert, können Sie fortfahren.
Um das Gerät auszuschalten, drücken Sie die rote Taste, die mit "O" gekennzeichnet ist. Die Konstruktion des Einschalters ermöglicht auch eine Notabschaltung des Geräts durch Anwendung eines Vorrangs der Abschaltung. Um die Trennmaschine im Notfall auszuschalten, schlagen Sie mit der Hand auf den Ausschalter.

8. Gerätegebrauch

⚠ ACHTUNG **Bevor Sie mit dem Schnitt beginnen, starten Sie zunächst die Maschine und lassen Sie die Scheibe die maximale Geschwindigkeit erreichen.**

Paralleles Schneiden (Abb. E)

Nachdem Sie die Führung auf das gewünschte Maß eingestellt haben, schieben Sie die Fliese gegen die Führung und drücken Sie dann die Fliese leicht gegen die Scheibe (schlagen Sie nicht auf die rotierende Scheibe). Drücken Sie beim Schneiden leicht auf die Fliese. Wählen Sie diesen Wert so, dass die Diamanttrennscheibe ihre Drehzahl im Vergleich zum Leerlaufzustand nur geringfügig verringert.
Führen Sie die Fliese mit der rechten Hand an der parallelen Führung entlang. Benutzen Sie die Daumen beider Hände, um die Fliese über den Rand hinaus zu schieben.

Quadratische Fliesen entlang der Diagonale schneiden (Abb. F)

Mit der Trennmaschine können Sie eine quadratische Fliese entlang einer Diagonale schneiden. Verwenden Sie dazu den Positionierer für das Schneiden von Fliesen diagonal.
Bringen Sie den Tisch in die Position "horizontal", lösen Sie die Klemmen der parallelen Führung. Setzen Sie den Positionierer seitlich an die parallele Führung an, schieben Sie die Fliese in den Positionierer. Manövrieren Sie das Set bestehend aus Fliese, Positionierer und parallele Führung so, dass die Ecke der Fliese am Diamantrand der Säge anliegt. Die parallele Führung muss auf beiden Skalen des Arbeitstisches die gleichen Werte anzeigen. Andernfalls wird der Schnitt nicht an der gegenüberliegenden Ecke der Fliese beendet. Ziehen Sie die Führung mit den Drehknöpfen fest. Schalten Sie die Trennmaschine ein. Führen Sie die Fliese wie bei einem geraden Schnitt. Dieser Vorgang kann nur bei kleinen Fliesen durchgeführt werden. Der Positionierer kann auch zum Schneiden von Fliesen in anderen Winkeln verwendet werden.

Anfasen von Fliesen bei 22,5 und 45 Grad (Abb. G)

⚠ ACHTUNG **Die Trennmaschine ermöglicht das Anfasen der Kanten, aber es ist nicht möglich, Fliesen mit gleichzeitigem Anfasen zu schneiden.**

Dank der Verstellung des Arbeitstischteils ist es möglich, Fliesen in einem Winkel von 22,5 oder 45 Grad anzufasen. Bereiten Sie die auf Maß geschnittene Fliese vor, um die Anfasung durchzuführen. Heben Sie den verstellbaren Teil des Arbeitstisches an und stellen Sie den Arbeitstisch mithilfe der Stützen in einem Winkel von 22,5 oder 45 Grad ein. Starten Sie die Trennmaschine. Legen Sie die zugeschnittene Fliese auf den verstellbaren Teil des Arbeitstisches und fasen Sie sie an.

9. Gerätebedienung

⚠ ACHTUNG **Alle Wartungsarbeiten sollten bei vom Gerät abgeklemmter Batterie durchgeführt werden.**

Reinigen Sie das gesamte Gerät regelmäßig, achten Sie dabei besonders auf die Reinigung der Lüftungsöffnungen des Elektrowerkzeugs.
Vermeiden Sie es, den Akku direkt nach intensiver Nutzung zu laden. Lagern Sie den Akku aufgrund des Phänomens der Selbstentladung nicht vollständig entladen, da er dann unter einen kritischen Wert entladen und dauerhaft beschädigt werden kann. Lagern Sie deshalb den Akku bei Nichtgebrauch teilgeladen (auf ca. 40 %). Laden Sie den Akku auf, bevor er vollständig entladen ist. Lagern Sie den Akku bei Temperaturen zwischen 10-30°C. Bei niedrigen Temperaturen gelagert, verliert es schneller an Kapazität.
Das Laden des Akkus ist in der Anleitung für den Akku und das Ladegerät aus der SAS+ALL-Serie beschrieben.
Der Lagerbereich sollte für Kinder unzugänglich sein.
Wenn es notwendig ist, das Gerät zum Service zu schicken, um es zu reparieren, schützen Sie es vor versehentlicher mechanischer Beschädigung und nehmen Sie die Batterie aus dem Batteriefach.

Demontage des Akkus
Um den Akku zu entfernen, drücken Sie die Entriegelungstaste an der Vorderseite der Batterie. Schieben Sie den Akku aus dem Fach. Um den Akku zu installieren, schieben Sie den Akku in das Fach und drücken ihn dann nach unten, bis die Halterung einrastet.

Wartung des Geräts
Führen Sie niemals Wartungsarbeiten am Gerät durch, während es an eine Stromquelle angeschlossen ist.
Andernfalls kann es zu schweren Verletzungen oder Stromschlägen kommen. Nehmen Sie vor der Wartung den Akku aus dem Gerät.
Die Wartung besteht darin, alle für den normalen Betrieb notwendigen Teile sauber zu halten. Verwenden Sie zur Reinigung keine Lösungsmittel, da dies zu irreversiblen Schäden am Gehäuse und anderen Elementen aus Kunststoff führen kann.
Der Akku darf nicht mit Wasser gereinigt werden, da dies einen internen Kurzschluss verursachen kann, der zu dauerhaften Schäden führen kann.

Auswechseln der Scheibe (Abb. H)
Um die Scheibe zu wechseln, müssen Sie einen Teil des Arbeitstisches, den Tischeinsatz und den Scheibenschutz entfernen. Lösen Sie zunächst die Schraube des Scheibenschutzes und entfernen Sie den Schutz. Lösen Sie dann die Befestigungsschrauben des beweglichen Teils des Arbeitstisches und nehmen Sie den Arbeitstisch ab, lösen Sie die Befestigungsschrauben des Einsatzes in dem Arbeitstisch und nehmen Sie diesen ab. Gießen Sie das Wasser aus dem Behälter aus. Unterhalb des Arbeitstisches ist die Scheibe durch einen zusätzlichen Schutz geschützt. Um ihn zu entfernen, schrauben Sie die Befestigungsschraube ab, schieben Sie den Einsatz und nehmen Sie ihn aus der Führung. Schrauben Sie die Mutter ab, entfernen Sie den Druckring und nehmen Sie die Scheibe heraus. Setzen Sie eine neue Scheibe ein.
Montieren Sie das Gerät wieder in umgekehrter Reihenfolge.
Verwenden Sie nur Scheiben mit den gemäß den technischen Daten zulässigen Durchmessern. Verwenden Sie keine Ringe zur Reduzierung des Bohrungsdurchmessers.

Vor jedem Gebrauch:
Prüfen Sie, ob die Lüftungsöffnungen des Geräts nicht verstopft oder verschmutzt sind. Falls erforderlich, mit einem feuchten Tuch reinigen/mit Druckluft ausblasen.

Nach jedem Gebrauch:
Trennen Sie den Akku ab, um ein versehentliches Einschalten durch Unbeteiligte oder während der Fahrt zu vermeiden.
Gießen Sie das Wasser aus dem Behälter aus und reinigen und trocknen Sie den Behälter gründlich.
Bewahren Sie das Gerät außerhalb der Reichweite von Kindern auf, wenn möglich in der Originalverpackung.

10. Ersatzteile und Zubehör

W Bei erforderlichem Ersatzteil- oder Zubehörkauf ist Kontakt mit dem Service der Fa. Dedra Exim aufzunehmen – siehe Kontaktangaben auf S. 1 dieser Anleitung. In der Ersatzteilbestellung ist die auf dem Typenschild angegebene Chargen-Nr. und die Teilenummer gemäß der Übersichtszeichnung anzugeben.
Die Reparaturen während der Garantiedauer werden gemäß der Garantieurkunde durch-geführt. Das reklamierte Produkt ist zur Re-paratur in der jeweiligen Verkaufsstelle abzu-liefern (der Gerätehändler ist verpflichtet, das reklamierte Produkt in Empfang zu nehmen), an die nächstgelegene Reparaturwerkstatt (Liste der Reparaturwerkstätten siehe: www.dedra.pl) oder an den Zentralservice der Fa. Dedra Exim zu schicken. Die ausgefüllte Garantieurkunde ist mitzugeben. Nach Ab-lauf der Garantiedauer werden die Reparatu-ren durch den Zentralservice der Fa. Dedra Exim durchgeführt. Das beschädigte Produkt ist beim Service abzuliefern, die Sendungs-kosten werden vom Betreiber getragen.).

11. Störungen selbst beseitigen

⚠ ACHTUNG **Zuerst Stecker des Gerätes ziehen, erst dann Störungen selbst beseitigen**

Problem	Ursache	Lösung
Das Gerät funktioniert nicht	Der Akku ist schlecht angeschlossen oder defekt	Prüfen und korrigieren Sie ggf. den Anschluss des Akkus. Nehmen Sie das Gerät nicht in Betrieb, wenn der Akku beschädigt ist.
	Einschalter defekt	Tauschen Sie den Einschalter gegen einen neuen aus – übergeben Sie das Gerät zum Service
	Abgenutzte Bürsten	Übergeben Sie das Gerät zum Service
Geruch von verbrannter Isolierung	Motor defekt	Übergeben Sie das Gerät zum Service
Sehr geringer Wirkungsgrad	Abgenutzte Scheibe	Tauschen Sie die Scheibe aus

12. Gerätekomponenten

1. Trennmaschine DED6900 – 1 Stück, 2. Längsführung – 1 Stück, 3. Winkellehre mit einem Winkelmesser – 1 Stück, 4. Scheibenschutz – 1 Stück, 5. Schraubenschlüssel - 2 Stück.

13. Nutzerinformationen über die abgabe von gebrauchten elektro- und elektronik-altgeräten (betrifft Haushalte)



Das auf den Produkten oder in den Begleitunterlagen abgebildete Symbol weist darauf hin, dass defekte elektrische oder elektronische Geräte nicht mit dem Hausmüll entsorgt werden dürfen. Wenn Sie Bauteile entsorgen, wiederverwenden oder verwerten möchten, bringen Sie diese bitte zu einer speziellen Sammelstelle, wo sie kostenlos angenommen werden. Informationen über die Standorte von Sammelstellen für Altgeräte finden Sie bei den örtlichen Behörden, z. B. auf deren Websites.
Durch die korrekte Entsorgung des Geräts schonen Sie wertvolle Ressourcen und vermeiden negative Auswirkungen auf die Gesundheit und die Umwelt, die sich aus dem möglichen Vorhandensein von gefährlichen Stoffen, Gemischen und Bestandteilen in dem Gerät ergeben.
Bei unsachgemäßer Entsorgung drohen Strafen nach den jeweiligen örtlichen Vorschriften.
Benutzer in EU-Ländern: Wenn Sie elektrische oder elektronische Geräte entsorgen müssen, wenden Sie sich bitte an die nächstgelegene Verkaufsstelle oder Ihren Lieferanten, der Ihnen weitere Informationen geben kann.
Entsorgung in Ländern außerhalb der Europäischen Union: Dieses Symbol gilt nur für Länder innerhalb der Europäischen Union. Sollten Sie dieses Produkt entsorgen wollen, wenden Sie sich bitte an Ihre örtlichen Behörden oder Ihren Händler, um die richtige Entsorgungsmethode zu erfahren.

Garantiekarte

für

Akku-Fliesenschneider

Katalognummer: DED6900 Lotnummer: .....

(im Weiteren **Produkt** genannt)

Kaufdatum des Produkts: .....

Stempel des Verkäufers

Datum und Unterschrift des Verkäufers: .....

Erklärung des Benutzers:
Ich bestätige, dass ich über die Bedingungen der Garantie sowie Folgen der Nichtbeachtung von den in der Bedienungsanleitung und Garantiekarte enthaltenen Anweisungen informiert wurde. Die Bedingungen dieser Garantie sind mir bekannt, was ich mit meiner eigenhändigen Unterschrift bestätige:

....

Datum und Ort Unterschrift des Käufers

I. Haftung für das Produkt
1. **Garant** - DEDRA EXIM sp. z o.o. mit Sitz in Pruszków, Adresse: ul. 3 Maja 8, 05-800 Pruszków, Reg.-Nr. KRS 0000062517, Amtsgericht für Warschau, XIV Wirtschaftsabteilung des Nationalen Gerichtsregisters, Steuernummer 527-020-49-33, Stammkapital: 100 980.00 zł.
2. Zu den in dieser Garantiekarte bestimmten Bedingungen erteilt der Garant hiermit Garantie für das Produkt, das vom Vertrieb des Garants stammt.
3. Die Garantiehaftung umfasst nur Mängel, deren Entstehung auf die im Produkt zum Zeitpunkt seiner Aushändigung dem Benutzer enthaltenen Fehler zurückzuführen ist.
4. Im Rahmen der Garantie gewinnt der Benutzer das Recht zur kostenlosen Reparatur des Produkts, soweit der Mangel innerhalb der

Garantiezeit offenbart wurde. Die Art und Weise, auf die das Produkt repariert wird (Methode der Reparatur) wird vom Garanten bestimmt. Falls der Garant feststellt, dass die Reparatur nicht möglich ist, behält sich der Garant das Recht vor, das mangelhafte Element oder das ganze Produkt gegen ein freies von Mängeln zu tauschen, den Preis des Produkts zu mindern oder vom Vertrag abzutreten.
5. Gegenüber einem Benutzer, der kein Verbraucher im Sinne des Gesetzes vom 23. April 1964 Zivilgesetzbuch ist, ist die Schadensersatzhaftung des Garanten für die sich aus dieser Garantie ergebenden und/oder im Zusammenhang mit ihrer Erteilung und Ausübung stehenden Schäden, ohne Rücksicht auf den Rechtstitel, maximal auf den Wert des mangelhaften Produkts begrenzt.

II. Garantiezeit

Elemente des Produkts, die mit der Garantie umfasst sind	Dauer des Garantieschutzes
DED6900	24 Monate ab dem Kaufdatum des Produkts das auf dieser Garantiekarte angegeben ist
Teile und Zubehör	Elemente, die nicht mit der Garantie umfasst sind.

III. Bedingungen der Inanspruchnahme der Garantie

1. Vorlegung der ausgefüllten Garantiekarte vom Benutzer sowie Glaubhaftmachung der Kaufumstände vom Benutzer, z.B. durch Vorlegung eines Kassenbelegs, einer Rechnung, usw. Damit die Reklamation reibungslos durchgeführt werden kann, wird es empfohlen, dass der Benutzer alle in dem "Lieferumfang" genannten Elemente, der in der Bedienungsanleitung beschrieben wurde, zusammen mit dem Produkt zur Reklamation abgibt.
2. Beachtung der in der Bedienungsanleitung und Garantiekarte enthaltenen Anweisungen vom Benutzer.
3. Die Garantie umfasst nur das Gebiet der Republik Polen und der EU.
4. Die Garantie umfasst nicht die Mängel des Produkts, die infolge von folgenden Ursachen entstanden sind:
a. Nichtbeachtung der in der Bedienungsanleitung bestimmten Bedingungen vom Benutzer, insbesondere in Bezug auf richtige Nutzung, Wartung und Reinigung;
b. Verwendung von Reinigungs- oder Wartungsmitteln vom Benutzer, die im Widerspruch zu der Bedienungsanleitung stehen;
c. Unrichtige Aufbewahrung und unrichtiger Transport des Produkts vom Benutzer;
d Eigenmächtige Veränderungen und/oder Umbauten am Produkt vom Benutzer, die mit dem Garant nicht abgestimmt wurden;
e. Verwendung von Betriebsmaterialien und Ersatzteilen vom Benutzer, die im Widerspruch zu der Bedienungsanleitung stehen.
5 Der Benutzer, der kein Verbraucher im Sinne des Gesetzes vom 23. April 1964 Zivilgesetzbuch ist, verliert Garantieansprüche für das Produkt, an dem:
- Seriennummer, Datumsangaben und Typenschilder vom Benutzer entfernt, verändert oder beschädigt wurden;
- Plomben vom Benutzer beschädigt wurden oder Spuren des Hantierens an ihnen tragen.
6. **Achtung!** Die mit täglicher Bedienung des Produkts verbundenen Tätigkeiten, die sich u.a. aus der Bedienungsanleitung ergeben, sind vom Benutzer auf eigene Rechnung und eigene Kosten auszuführen.

IV. Reklamationsverfahren

1. Falls unrichtige Arbeit des Produkts festgestellt wird, soll man sich vor der Anmeldung der Reklamation vergewissern, dass alle insbesondere in der Bedienungsanleitung bestimmten Bedientätigkeiten richtig ausgeführt wurden.
2. Die Reklamation soll man unverzüglich, am besten innerhalb von 7 Tagen ab Feststellung des Mangels am Produkt anmelden. Der Benutzer, der kein Verbraucher im Sinne des Gesetzes vom 23. April 1964 Zivilgesetzbuch ist, verliert Garantieansprüche für das Produkt, im Falle, wenn die Reklamation nicht innerhalb von 7 Tagen angemeldet wird.
3. Die Reklamation kann u.a. am Verkaufsort, an dem das Produkt gekauft wurde, beim Garantieservice oder schriftlich auf folgende Adresse angemeldet werden: DEDRA EXIM sp. z o.o., ul. 3 Maja 8, 05-800 Pruszków.
4. Der Benutzer kann die Reklamation unter Verwendung des Formulars anmelden, das auf der Internet www.dedra.pl zugänglich ist. ("Formular zur Anmeldung der Reklamation aufgrund der Garantie").
5. Die Adressen von Garantieservice-Stellen für jeweilige Länder sind auf der Internetseite www.dedra.pl zugänglich. Im Falle, wenn keine Garantieservice-Stelle im jeweiligen Land vorhanden ist, soll man die Reklamationsanmeldung aufgrund der Garantie an folgende Adresse richten: DEDRA EXIM sp. z o.o. ul. 3 Maja 8, 05-800 Pruszków (Polska).
6. Im Hinblick auf die Sicherheit des Benutzers ist die Nutzung eines mangelhaften Produkts untersagt..
7. Achtung!!! Nutzung eines mangelhaften Produkts gefährdet der Gesundheit und dem Leben des Benutzers.
8. Erfüllung der sich aus der Garantie ergebenden Pflichten erfolgt innerhalb von 14 Werktagen ab der Rückgabe des beanstandeten Produkts vom Benutzer.
9. Vor der Rückgabe des mangelhaften Produkts zur Reklamation soll man es reinigen. Das beanstandete Produkt soll sorgfältig vor möglichen Beschädigungen während des Transports abgesichert werden (es wird empfohlen das beanstandete Produkt in Originalverpackung zu bringen).
10. Die Garantiezeit wird um die Zeit verlängert, in der der Benutzer das mit der Garantie umfasste Produkt infolge des Mangels nicht benutzen konnte.
Die sich aus den Vorschriften über die Gewährleistung für Mängel von verkauften Sachen ergebenden Rechte des Benutzers werden von dieser Garantie weder ausgeschlossen noch eingeschränkt oder eingestellt.

SI Vsebina

1. Slike in risbe
2. Opis naprave
3. Namembnost naprave
4. Omejitve uporabe
5. Tehnični podatki
6. Priprava za delovanje
7. Vklop naprave
8. Uporaba naprave
9. Redno vzdrževanje
10. Nadomestni deli in dodatki
11. Samostojno odpravljanje napak
12. Sestava naprave, zaključne opombe
13. Informacije za uporabnike o odstranjevanju električne in elektronske opreme
14. Garancijski list

Prevod originalnega priročnika

Splošni varnostni pogoji so priloženi v ločeni brošuri.
Izjava o skladnosti ES je priložena napravi kot ločen dokument. Če izjava o skladnosti ES manjka, se obrnite na servis Dedra-Exim Sp. z o.o.

OPOZORILO. Preberite vsa opozorila, označena s tem simbolom, in vsa navodila.

Neupoštevanje spodnjih opozoril in varnostnih navodil lahko povzroči električni udar, požar ali hude poškodbe.
Vsa opozorila in navodila shranite za poznejšo uporabo.

POZOR **Naprava SAS+ALL line je zasnovana za delovanje izključno z napajalniki in akumulatorji SAS+ALL line.**

Li-Ion akumulator in napajalnik nista vključena v kupljeno napravo in ju je treba kupiti ločeno. Uporaba akumulatorjev in polnilnikov, ki niso namenjeni za to napravo, razveljavi garancijo.

2. Opis naprave

Risba A: 1. Delovna plošča, 2. Vodilo, 3 Priključek za zaščito rezila, 4. Zaščita rezila, 5. Rezilo, 6. Vložek v delovni površini, 7. Nastavljiva delovna površina, 8. Noge, 9. Podstavek, 10. Priključek vodila, 11. Stikalo, 12. Stikalo za zaustavitev. 13. Prostor za akumulator, 14. Kotno merilo;

3. Namembnost naprave

Akumulatorski rezalnik je namenjen za rezanje majhnih in srednje velikih keramičnih ploščic, stenskih ali talnih ploščic ter, z uporabo ustreznega rezila, naravnega in umetnega kamna. Rezalnik je namenjen za mokro rezanje z vodo. To znatno zmanjša širjenje prahu med delovanjem. Rezalnik omogoča izvajanje postopkov, ki so podrobno opisani v nadaljevanju tega priročnika.
Naprava se lahko uporablja pri obnovitvenih in gradbenih delih, v popravljalnicah in pri amaterskih delih, če se upoštevajo pogoji uporabe in dovoljeni delovni pogoji, navedeni v priročniku za uporabo.

4. Omejitve uporabe

Ni dovoljeno nameščati rezil, namenjenih za rezanje drugih materialov (kovin, lesa, mavčnih plošč itd.). Ne uporabljajte segmentnih rezil. Prav tako je prepovedano rezanje materialov, ki niso navedeni v točki 3. Predvidena uporaba naprave.
Neodobrene spremembe mehanske in električne konstrukcije, kakršne koli modifikacije in vzdrževalna dela, ki niso opisana v navodilih za uporabo, se štejejo za nezakonite in povzročijo takojšnjo izgubo garancijskih pravic.

Uporaba, ki ni v skladu z namenom ali navodili za uporabo, ima za posledico takojšnjo izgubo garancijskih pravic, izjava o skladnosti pa postane neveljavna.

DOVOLJENI DELOVNI POGOJI
Uporabljajte samo v zaprtih prostorih. Temperaturno območje polnjenja akumulatorjev: 10–30 °C. Ne izpostavljajte temperaturam nad 40 °C.

5. Tehnični podatki

Model naprave	DED6900
Delovna napetost [V]	18 d.c.
Premer rezila [mm]	110 x 22
Hitrost vrtenja n_0 [min^{-1}]	3800
Stopnja zaščite pred neposrednim dostopom	IPX4
Največja debelina vzdolžno rezane plošče [mm]	24.
Največja debelina posnemanja robov ploščic [mm]	16.
Emisija hrupa:	
Raven zvočnega tlaka L_{PA} [dB(A)]	97,2
Raven zvočne moči L_{wa} [dB(A)]	105,76
Merilna negotovost K [dB(A)]	3.
Teža (brez akumulatorja in polnilnika) [kg]	3,4

Informacije o vibracijah in hrupu.

Emisija hrupa je bila določena v skladu z EN 62841-1, vrednosti so navedene v zgornji tabeli.

⚠ POZOR **Hrup lahko poškoduje sluh, zato pri delu vedno uporabljajte zaščito za sluh!**

Deklarirana vrednost emisije hrupa je bila izmerjena v skladu s standardno preskusno metodo in se lahko uporabi za primerjavo ene naprave z drugo. Zgoraj navedena raven emisije hrupa se lahko uporabi tudi za predhodno oceno izpostavljenosti hrupu.
Raven hrupa med dejansko uporabo električnega orodja se lahko razlikuje od navedenih vrednosti, odvisno od načina uporabe orodja, zlasti od vrste obdelovanca in potrebe po določitvi ukrepov za zaščito operaterja. Da bi natančno ocenili izpostavljenost v dejanskih pogojih uporabe, je treba upoštevati vse dele delovnega cikla, vključno z obdobji, ko je naprava izklopljena ali ko je vklopljena, vendar se ne uporablja za delo.

6. Priprava za delovanje

⚠ POZOR **Naprava je del serije SAS+ALL, zato je za njeno uporabo treba sestaviti komplet, ki ga sestavljajo naprava, akumulator in polnilnik.** Uporaba drugih akumulatorjev in polnilnikov je prepovedana.

⚠ POZOR **Vsa vzdrževalna dela je treba opraviti, ko je akumulator odklopljen od naprave.**

Provjerite nema li oštećenja na pokretnim elementima i zaštiti alata.
Predhodni koraki:
1. Namestitev rezila (slika B)
- Gumijaste nogice vtisnite v luknje v podlagi rezalnika.
- Odstranite delovno ploščo
- Odstranite notranji zaščitni pokrov rezila.
- Rezilo namestite na vreteno rezalnika in ga pritrdite s priloženimi ključi.
2. Namestitev zaščite rezila (slika C)
- Pritrdite pritrdilno ploščo zaščite rezila.
- Namestite notranjo zaščito rezil.
- Namestite nastavljivo delovno ploščo.
- Namestite zaščito rezila na pritrdilno ploščo.

⚠ POZOR **Ne razstavljajte zaščite delovnega orodja.**

Delo z razstavljenimi zaščitnimi elementi je strogo prepovedano.
Zavrtite rezilo, da se prepričate, da pogonski sistem ni blokiran in da rezilo ne pride v stik z nobenim delom mize. Preverite, ali je rezilo v dobrem delovnem stanju (brez razpok ali drugih poškodb) in ali ni ohlapno v držalu. Po potrebi ga privijte.
Zaščitni pokrov rezila pritrdite tako, da se njegov pritrdilni vijak lahko prosto premika v navpičnem vodilu v njenem nosilcu, vendar se ne sme odviti iz matice pod vplivom vibracij. Rezervoar za hladilno vodo napolnite z vodo, tako da raven doseže oznako na notranji strani rezervoarja (slika D). Če nalijete preveč vode, se bo rezervoar izpraznil skozi odprtino za prelivanje.

Namestitev vodila
Zrahljajte pritrdilne vijake in nastavite vzporedno vodilo na želeno dimenzijo. Lestvica na obeh straneh delovne mize olajša to opravilo. Zategnite pritrdilne vijake.

7. Vklop naprave

Vstavite akumulator serije SAS+ALL v režo za akumulator, dokler se blokada akumulatorja ne zaskoči na svoje mesto.
Stikalo rezila se nahaja na sprednji strani naprave. Za zagon rezalnika pritisnite zeleni gumb z oznako „I“. Za preizkus napravo pustite delovati brez obremenitve vsaj eno minuto. Ko se prepričate, da deluje pravilno, lahko začnete z delom.
Za izklop naprave pritisnite rdeči gumb z oznako „O“. Oblika stikala omogoča tudi zasilni izklop naprave z uporabo prednosti izklopa. Za zasilni izklop rezalnika udarite stikalo z roko.

8. Uporaba naprave

⚠ POZOR **Preden začnete rezati, najprej zaženite napravo in počakajte, da rezilo doseže največjo hitrost.**

Vzporedno rezanje (slika E)
Po nastavitvi vodila na želeno dimenzijo, ploščico premaknite proti vodilu, nato pa ploščico previdno premaknite proti rezilu (ne udarite po vrtečem rezilu). Med rezanjem ploščico rahlo pritiskajte. Sila naj bo takšna, da diamantni rezilo le nekoliko zmanjša svojo hitrost vrtenja v primerjavi z delovanjem brez obremenitve.
Ploščico vodite vzdolž vzporednega vodila z desno roko. Ploščico potiskajte vzdolž njenega roba s palcema obeh rok.

Rezanje kvadratnih ploščic po diagonali (slika F)
Rezalnik omogoča rezanje kvadratnih ploščic po diagonali. Za to uporabite pozicioner za rezanje ploščic po diagonali.
Nastavite mizo v „vodoravni“ položaj in popustite sponke vzporednega vodila. Položite pozicioner ob stran vzporednega vodila in vstavite ploščico v pozicioner. Premaknite komplet, ki ga sestavljajo ploščica, pozicioner in vzporedno vodilo, tako da je kot ploščice nameščen na diamantnem obroču žage. Vzporedna vodila morajo kazati enake vrednosti na obeh lestvicah delovne mize. V nasprotnem primeru rez ne bo končan na nasprotnem kotu ploščice. Vodila pritrdite z gumbi. Vklopite rezalnik. Ploščico vodite kot pri ravnem rezu. Ta postopek je mogoče izvesti le na majhnih ploščicah. Pozicioner se lahko uporablja tudi za rezanje ploščic pod drugimi koti.

Posnemanje robov ploščic pod kotom 22,5 in 45 stopinj (slika G)

⚠ POZOR **Rezalnik omogoča posnemanje robov, vendar ni mogoče rezati ploščic in hkrati posnemati robov.**

Z nastavitvijo delovne plošče je mogoče posnemati robove ploščic pod kotom 22,5 ali 45 stopinj. Za izvedbo operacije posnemanja robov ploščic pripravite ploščico, odrezano na ustrezno velikost. Dvignite nastavljivi del delovne plošče in s pomočjo opor nastavite delovno ploščo pod kotom 22,5 ali 45 stopinj. Zaženite rezalnik. Odrezano ploščico položite na nastavljivi del delovne plošče in posnemite robove.

9. Redno vzdrževanje

⚠ POZOR **Vsa vzdrževalna dela je treba opraviti, ko je akumulator odklopljen od naprave.**

Redno čistite celotno napravo, pri čemer posvečajte posebno pozornost čiščenju prezračevalnih odprtin električnega orodja.
Izogibajte se polnjenju akumulatorja takoj po intenzivni uporabi. Zaradi samopraznjenja akumulatorja ne shranjujte popolnoma praznega, saj se lahko praznjenje nadaljuje pod kritično raven in akumulator utrpi trajno poškodbo. Zato akumulator, ko ni v uporabi, shranjujte delno napolnjen (na približno 40 %). Akumulator ponovno napolnite, preden se popolnoma izprazni. Akumulator shranjujte pri temperaturi med 10 in 30 °C. Če ga shranjujete pri nizkih temperaturah, hitreje izgubi svojo zmogljivost.
Polnjenje akumulatorja je opisano v navodilih za akumulator in polnilnik iz serije SAS+ALL.
Napravo shranjujte izven dosega otrok.
Če je treba napravo poslati v servisni center na popravilo, jo zaščitite pred naključnimi mehanskimi poškodbami in odstranite akumulator iz vtičnice polnilnika.

Kako odstraniti akumulator
Za odstranitev akumulatorja pritisnite sprožilni gumb na sprednji strani akumulatorja. Akumulator izvlecite iz rež. Za vstavitev akumulatorja ga potisnite v režo in pritisnite navzdol, dokler se ročaj ne zaskoči.

Vzdrževanje naprave
Nikoli ne izvajajte vzdrževanja naprave, ki je priključena na vir napajanja.
To lahko povzroči hude poškodbe ali električni udar. Pred vzdrževanjem odstranite akumulator iz vtičnice naprave.
Vzdrževanje naprave obsega čiščenje vseh komponent, potrebnih za normalno delovanje. Za čiščenje ne uporabljajte topil, saj lahko povzročijo nepopravljivo poškodbo ohišja in drugih plastičnih komponent.

Akumulatorja ne smete čistiti z vodo, saj lahko to povzroči notranji kratki stik, ki vodi do trajne poškodbe.

Zamenjava rezila (slika H)
Za zamenjavo rezila odstranite del delovne plošče, vložek mize in zaščitne plošče rezila. Najprej odvijte vijak zaščite rezila in odstranite zaščito. Zatim odvrnite montažne vijke s pomičnog dijela radne ploče i demontirajte radnu ploču, odvrnite montažne vijke s umetka u radnoj ploči i demontirajte je. Izpraznite vodo iz rezervoarja. Rezilo je pod delovno ploščo zaščiteno z dodatnim pokrovom. Da ga odstranite, odvijte pritrdilni vijak, nato premaknite vložek in ga odstranite iz vodila. Odvijte matico, odstranite pritiskalni obroč in odstranite rezilo. Namestite novo rezilo.
Napravo ponovno sestavite v obratnem vrstnem redu.
Uporabljajte rezila s premeri, navedenimi v tehničnih podatkih. Ne uporabljajte obročev za zmanjšanje premera luknje.

Pred vsakim zagonom:
Preverite, ali prezračevalne luknje naprave niso prekrite ali umazane. Po potrebi očistite z vlažno krpo/spihajte s stisnjenim zrakom.

Po vsaki uporabi:
Odklopite akumulator, da preprečite naključno aktiviranje s strani nepooblaščenih oseb ali med prevozom.
Izpraznite vodo iz rezervoarja in ga temeljito očistite in osušite.
Napravo hranite izven dosega otrok, po možnosti v originalni embalaži.

10. Nadomestni deli in dodatki

Za nakup nadomestnih delov se obrnite na servis Dedra Exim. Kontaktni podatki so navedeni na 1. strani priročnika.
Pri naročanju nadomestnih delov navedite serijsko številko, ki se nahaja na tipski ploščici, in številko dela iz montažnega načrta.
V garancijskem roku se popravila izvajajo v skladu s pogoji, navedenimi v garancijskem listu. Izdelek v garancijskem roku za popravilo vrnite na mesto nakupa (prodajalec je dolžan sprejeti izdelek v garancijskem roku), pošljite ga na centralni servisni center Dedra Exim ali na servisni center, ki je najbližje vašemu kraju bivanja (seznam servisnih centrov na www.dedra.pl). Priložite izpolnjen garancijski list. Po garancijskem roku popravila izvaja centralni servisni center. Poškodovani izdelek je treba poslati v servisni center (stroške pošiljanja krije uporabnik).

11. Samostojno odpravljanje napak

⚠ POZOR **Preden poskusite sami odpraviti napako, odklopite napravo iz napajanja.**

Napaka	Vzrok	Rešitev
Naprava ne deluje	Akumulator je nepravilno priključen ali poškodovan.	Preverite in po potrebi popravite priključek akumulatorja. Če je akumulator poškodovan, naprave ne uporabljajte.
	Poškodovano stikalo	Zamenjajte stikalo z novim – napravo pošljite v servisni center.
	Obrabljene krtače	Napravo pošljite v servisni center.
Vonj po zažgani izolaciji	Poškodovan motor	Napravo pošljite v servisni center.
Zelo nizka učinkovitost	Obrabljeno rezilo	Zamenjajte rezilo

12. Komponente naprave

1. Rezalnik DED6900 – 1 kos 2. Vzdolžno vodilo – 1 kos 3. Kotomer z merilom kota – 1 kos 4. Zaščita rezila – 1 kos 5. Ključi – 2 kosa

13. Informacije za uporabnike o odstranjevanju električne in elektronske opreme (velja za gospodinjstva)



Simbol, ki je prikazan na izdelkih ali spremljajoči dokumentaciji, označuje, da se okvarjene električne ali elektronske opreme ne sme odlagati med gospodinjske odpadke. Če želite sestavne dele zavreči, ponovno uporabiti ali predelati, jih je treba odpeljati na specializirano zbirno mesto, kjer jih bodo sprejeli brezplačno. Informacije o lokacijah zbirnih mest za rabljeno opremo zagotavljajo lokalni organi, npr. na svojih spletnih straneh.
S pravilnim odstranjevanjem naprave lahko ohranimo dragocene vire ter se izognemo negativnim vplivom na zdravje in okolje zaradi morebitne prisotnosti nevarnih: snovi, zmesi in sestavnih delov v opremi.
Zaradi nepravilnega odlaganja odpadkov vam grozijo kazni v skladu z ustreznimi lokalnimi predpisi.
Uporabniki v državah EU: Če želite odstraniti električno ali elektronsko opremo, se obrnite na najbližje prodajno mesto ali na dobavitelja, ki vam bo zagotovil dodatne informacije.
Odstranjevanje v državah zunaj Evropske unije: Ta simbol velja samo za države Evropske unije. Če želite ta izdelek zavreči, se obrnite na lokalne organe ali prodajalca, da vam pojasnijo pravilen način odstranjevanja.

Garancijski list

Akumulatorska žaga za ploščice

Katalog št: DED6900 Številka serije: .....

(v nadaljnjem besedilu: izdelek)

Datum nakupa izdelka: .....

Žig prodajalca

Datum in podpis prodajalca: .....

Izjava uporabnika:
Potrjujem, da sem bil seznanjen z garancijskimi pogoji in posledicami neupoštevanja navodil iz navodil za uporabo in garancijskega lista. Seznanjen sem s pogoji te garancije, kar potrjujem z lastnoročnim podpisom:

....

Datum in kraj Podpis uporabnika

PRAVICE POTROŠNIKOV Garancijski izdajatelj zagotavlja pravilno in brezhibno delovanje v garancijskem roku, ki se začne z dostavo blaga potrošniku. Če se ugotovi, da blago ni v skladu z opisom izdelka ali oglasom, ima potrošnik pravico do: (1) Zahtevati brezplačno popravilo napak. (2) Če napake niso odpravljene v 30 dneh od prejema zahtevka s strani proizvajalca ali pooblaščenega servisnega centra, zahteva brezplačno zamenjavo z novim blagom, ki je brez napak. (3) 30-dnevni rok se lahko v utemeljenih primerih (narava blaga, zahtevnost popravila) podaljša za največ 15 dni. Proizvajalec mora potrošnika pred iztekom 30 dni obvestiti o razlogih in trajanju podaljšanja. (4) Če blago ni popravljeno ali zamenjano v roku (30 ali 45 dni), lahko potrošnik zahteva povračilo celotne nakupne cene ali sorazmerno znižanje cene (vrednost znižanja ustreza znižanju vrednosti blaga). (5) Ne glede na zgoraj navedeno lahko potrošnik, če neskladnost nastopi v manj kot 30 dneh od dostave, takoj zahteva vračilo plačanega zneska. (6) Zamenjano blago ali njegov pomemben del prejme novo garancijsko kartico. (7) Stroški materiala, delov, dela, prevoza in transporta, povezani z odpravo napake/zamenjavo, bremenijo proizvajalca. (8) Za čas trajanja popravila lahko proizvajalec/servisni center potrošniku brezplačno zagotovi podoben nadomestni izdelek. Če tega ne stori, ima potrošnik pravico do odškodnine za nezmožnost uporabe izdelka. (9) Potrošnik mora pisno (po pošti, e-pošti ali osebno) obvestiti garanta proizvajalca ali pooblaščeni servisni center, priložiti dokazilo o veljavnosti garancije in takoj dati blago, ki je predmet reklamacije, na voljo za pregled. (10) Garancija ne izključuje ali omejuje pravic potrošnika iz obvezne garancije za skladnost blaga s pogodbo do prodajalca. Potrošnik ima pravico do brezplačnega uveljavljanja garancijskih zahtevkov.

I. Odgovornost za izdelek
1. Garant - Dedra Exim Sp. z o.o. s sedežem v Pruszkowu, naslov: 3 Maja 8, 05-800 Pruszków, KRS 0000062517, Okrožno sodišče za mesto Varšava v Varšavi, XIV gospodarski oddelek Državnega sodnega registra, NIP 527-020-49-33, osnovni kapital: PLN 100.980,00.
2. Garant pod pogoji tega garancijskega lista jamči za izdelek, ki izvira iz Garantove distribucije.
3. Odgovornost v okviru garancije zajema le napake, ki izhajajo iz vzrokov, ki so bili značilni za izdelek v času, ko je bil izročen uporabniku.
4. Uporabnik je na podlagi garancije upravičen do brezplačnega popravila izdelka, če se je napaka pokazala v garancijskem roku. Način popravila Izdelka (način popravila) je v pristojnosti Garanta. Če garant ugotovi, da popravilo ni mogoče, si pridržuje pravico do zamenjave okvarjenega elementa ali celotnega izdelka z brezhibnim, znižanja cene izdelka ali odstopa od pogodbe.
5. V zvezi z uporabnikom, ki ni potrošnik v smislu zakona z dne 23. aprila 1964. Civilnega zakonika, je odgovornost Garanta za škodo, ki

izhaja iz te garancije in/ali v zvezi z njeno sklenitvijo in izvajanjem, ne glede na pravni naslov, omejena na največ vrednost izdelka z napako.

II. Jamstveno obdobje

Sestavni deli izdelka	Trajanje garancijske zaščite
Akumulatorska kosilnica	24 mesecev od datuma nakupa izdelka, kot je navedeno na tej garancijski kartici.
Deli in dodatki	Ni zajeto v garanciji

III. Pogoji za koriščenje zavarovanja

1. Uporabnik mora predložiti izpolnjen garancijski list izdelka in dokazati okoliščine nakupa izdelka s strani uporabnika, npr. s predložitvijo računa, računa itd. Zaradi učinkovite obravnave reklamacij je priporočljivo, da Uporabnik skupaj z Izdelkom predloži vse sestavne dele, navedene v poglavju "Kompletiranje naprave" v Navodilih za uporabo.
2. Da uporabnik upošteva priporočila iz navodil za uporabo in garancijskega lista.
3. Jamstvo velja samo za ozemlje Republike Poljske in EU.
4. Garancija ne krije napak na izdelku, ki nastanejo zlasti zaradi:
a. Če uporabnik ne upošteva pogojev iz navodil za uporabo, zlasti glede pravilnega delovanja, vzdrževanja in čiščenja;
b. Uporabnik uporablja čistila ali sredstva za vzdrževanje, ki niso v skladu z navodili za uporabo;
c. neustrezno skladiščenje in prevoz izdelka s strani uporabnika;
d. Uporabnikove nepooblaščene spremembe in/ali modifikacije izdelka, ki niso bile dogovorjene s garantom;
e. če uporabnik v izdelku uporablja potrošni material, ki ni v skladu z navodili za uporabo.
5. Uporabnik, ki ni potrošnik v smislu zakona z dne 23. aprila 1964. civilnega zakonika, izgubi garancijo za izdelek, v katerem:
- je uporabnik odstranil, spremenil ali poškodoval serijske številke, oznake datuma in merilne tablice;
- če je uporabnik poškodoval plombe ali če so na njih vidni znaki nedovoljenega poseganja.
6. Opozorilo: Uporabnik mora dejavnosti, povezane z vsakodnevnim delovanjem izdelka, ki med drugim izhajajo iz navodil za uporabo, izvajati sam in na lastne stroške.

IV. Pritožbeni postopek

1. Če se ugotovi, da izdelek deluje nepravilno, morate pred vložitvijo zahtevka zagotoviti, da so bili pravilno izvedeni vsi ukrepi, navedeni zlasti v navodilih za uporabo.
2. Priporočljivo je, da pritožbo vložite takoj, po možnosti v 7 dneh po tem, ko opazite napako na izdelku. Uporabnik, ki ni potrošnik v smislu zakona z dne 23. aprila 1964. Civilnega zakonika, izgubi pravice, ki izhajajo iz te garancije, če reklamacije ne vloži v 7 dneh.
3. Reklamacija se lahko med drugim sporoči na mestu nakupa izdelka, pri garancijskem servisu ali pisno na naslov: Dedra Exim Sp. z o.o., ul. 3 Maja 8, 05-800 Pruszków.
4. Uporabnik lahko vloži pritožbo prek obrazca, ki je na voljo na spletni strani www.dedra.pl. ("Obrazec za reklamacijo zaradi garancije").
5. Naslovi garancijskega servisa za posamezne države so na voljo na spletni strani www.dedra.pl. Če za posamezno državo ni garancijskega servisa, je priporočljivo, da garancijske zahtevke naslovite na: 3 maja 8, 05-800 pruszków (poljska).
6. Zaradi varnosti uporabnika je uporaba izdelka z napako prepovedana.
7. Opozorilo: Uporaba okvarjenega izdelka je nevarna za zdravje in življenje uporabnika.
8. Obveznosti iz garancije bodo izpolnjene v 14 delovnih dneh, šteto od datuma, ko uporabnik dostavi reklamirani izdelek.
9. Priporočamo, da okvarjeni izdelek očistite, preden ga dostavite v reklamacijo. Priporoča se, da se izdelek, ki se reklamira, med prevozom skrbno zaščiti pred poškodbami (priporoča se, da se izdelek, ki se reklamira, dostavi v originalni embalaži).
10. Garancijski rok se podaljša za čas, ko uporabnik zaradi napake ni mogel uporabljati izdelka, za katerega velja garancija.
Garancija ne izključuje, omejuje ali zadrži pravic uporabnika, ki jih ima v skladu s predpisi o garanciji za napake na prodanem blagu.

V skladu s členom 13(1) in (2) Uredbe (EU) 2016/679 Evropskega parlamenta in Sveta z dne 27. aprila 2016 o varstvu posameznikov pri obdelavi osebnih podatkov in o prostem pretoku takih podatkov ter o razveljavitvi Direktive 95/46/ES (v nadaljevanju: "RODO") vas obveščamo
1. Upravljavec vaših osebnih podatkov, navedenih v obrazcu, je družba DEDRA-EXIM sp. z o.o. s sedežem v Pruszkowu , ul. 3 Maja 8, 05-800 Pruszków (v nadaljevanju: "upravljavec").
2. Vaši podatki bodo obdelani samo za namen izvedbe garancijskega postopka za aparat v skladu s členom 6(1)(b) Splošne uredbe o varstvu podatkov (v nadaljevanju: "GDPR") Posredovanje podatkov je prostovoljno, vendar je potrebno za izvedbo garancijskega postopka.
3. Vaši podatki se bodo obdelovali za čas trajanja obravnave izvedbe postopka jamstva in za namene arhiviranja v primeru potrebe po obrambi pred morebitnimi zahtevki zoper upravitelja, vendar ne dlje kot do njihovega zastaranja.
4. Vaši podatki se lahko razkrijejo samo subjektom, ki obdelujejo podatke v imenu upravljavca na podlagi pisne pogodbe o zaupanju obdelave osebnih podatkov, ki med drugim zagotavljajo tehnične storitve, gostovanje ali vzdrževanje spletne strani, IT storitve, kurirsko podjetje. Ponudniki upravljavca so dolžni zagotoviti varnost podatkov in izpolnjevati zahteve veljavne zakonodaje v zvezi z varstvom osebnih podatkov ter zaupanih osebnih podatkov ne smejo uporabljati za druge namene, kot so določeni v pogodbi z upravljavcem.
5. vaši podatki ne bodo obdelani z avtomatiziranimi sredstvi, vključno z oblikovanjem profilov, in ne bodo preneseni v tretjo državo/mednarodno organizacijo.
6. Imate pravico do dostopa do vsebine svojih podatkov in pravico do popravka, izbrisa, omejitve obdelave, pravico do prenosljivosti podatkov in pravico do ugovora kadar koli.
7. Za vse zadeve v zvezi z obdelavo vaših osebnih podatkov s strani upravitelja se lahko obrnete na naslednji e-poštni naslov: daneosobowe@dedra.pl;
8. Imate pravico do pritožbe pri organu za varstvo podatkov;

HR Sadržaj

1. Slike i crteži
2. Opis uređaja
3. Namjena uređaja
4. Ograničena uporaba
5. Tehnički podaci
6. Priprema za rad
7. Uključivanja uređaja
8. Korištenje uređaja
9. Tekuće aktivnosti opsluživanja
10. Zamjenski dijelovi i pribor
11. Samostalno uklanjanje kvarova
12. Sastavni dijelovi uređaja, zaključne napomene
13. Informacija za korisnike o zbrinjavanju električnih i elektronskih alata
14. Jamstveni list

Prijevod izvornog priručnika

Opći propisi o sigurnosti su priloženi kao posebna knjižica.
Izjava o Sukladnosti je priložena uputama kao zaseban dokument. U slučaju nedostatka Izjave o sukladnosti, obratite se servisu Dedra-Exim Sp. z o.o..

UPOZORENJE. Pročitajte sva upozorenja označena simbolom i sve upute.

Zbog nepoštivanje dolje navedenih upozorenja i sigurnosnih napomena može doći do strujnog udara, požara ili ozbiljnih povreda korisnika.
Zadržite sva upozorenja i upute radi naknadne uporabe.

NAPOMENA **Uređaj s linije SAS+ALL je dizajniran za rad isključivo zajedno s punjačima i baterijama linije SAS+ALL**

Akumulator Li-Ion baterija i punjač nisu dio standardne opreme uređaja i treba ih nabaviti posebno. Korištenje baterija i punjača drugih nego ovi koji su namijenjeni za uređaj uzrokuje gubitak jamstvenih prava.

2. Opis uređaja

Slika A: 1. Radna ploča, 2 Vodilica, 3 Prihvat zaštite diska 4. Štitnik diska, 5. Rezni disk, 6. Umetak za radnu ploču stola, 7. Podesiva radna ploča stola, 8. Nožice, 9. Stalak, 10. Prihvat vodilice, 11. Prekidač, 12. Prekidač; 13. Utor za bateriju, 14. Kutni graničnik,

3. Namjena uređaja

Akumulatorski rezač dizajniran je za rezanje malih i srednjih keramičkih, zidnih ili podnih pločica, uz primjenu diska prikladnog za prirodni i umjetni kamen. Rezač je prilagođen za mokri rad s vodom. Na taj se način znatno smanjuje širenje prašine tijekom rada. Rezač omogućuje izvođenje operacija koje su detaljno opisane u naknadnim dijelovima Uputa.
Dozvoljeno je koristiti uređaj prilikom obavljanja renovacijskih i građevinskih radova, u servisnim radionicama, pri amaterskim radovima uz poštivanje uvjeta korištenja i dopuštenih radnih uvjeta naznačenih u uputama za uporabu.

4. Ograničena uporaba

Zabranjeno je ugrađivati diskove namijenjene za rezanje drugih materijala (metala, drva, gipsanih ploča i slično). Nemojte koristiti segmentne diskove. Zabranjeno je rezanje drugih materijala osim onih navedenih u točki 3. Namjena uređaja.

Samoinicijativne promjene u mehaničkoj i električkoj konstrukciji, sve ingerencije u uređaj, a isto tako korištenje uređaja na način koji nije opisan u uputama, smatraju se neovlaštenim djelovanjem i uzrokuju trenutačni gubitak jamstvenih prava.
Nenamjenska uporaba i uporaba koja ne odgovara Uputama za uporabu uzrokuje trenutni gubitak prava na jamstvo, a Izjava o sukladnosti postaje nevaljana.

DOPUŠTENI RADNI UVJETI
Uređaj koristite samo u zatvorenoj prostoriji. Raspon temperature punjenja baterije 10 - 30°C. Ne izlažite temperaturama iznad 40°C.

5. Tehnički podaci

Model uređaja	DED6900
Radni napon [V]	18 d.c.
Promjer diska [mm]	110 x 22
Brzina rotacije n_0 [min^{-1}]	3800
Stupanj zaštite od direktnog pristupa	IPX4
Maksimalna debljina uzdužno rezane pločice [mm]	24
Maksimalna debljina skošavanja [mm]	16
Emisije buke:	
Razina zvučnog pritiskao L_{pA} [dB(A)]	97,2
Razina zvučne snage L_{wa} [dB(A)]	105.76
Mjerna nesigurnost K [dB(A)]	3
Težina (bez baterije i punjača) [kg]	3,4

Informacija o vibracijama i buci
Emisija buke je određena u skladu s EN 62841-1, vrijednosti su navedene u tablici.

⚠ NAPOMENA **Zbog buke može doći do oštećivanje sluha i zato tijekom rada uvijek nosite sredstva za zaštitu sluha!**

Deklarirana vrijednost emisije buke izmjerena je prema standardnoj metodi ispitivanja i može se koristiti za usporedbu jednog uređaja s drugim. Navedena ispod razina emisije buke može se koristiti i za početnu procjenu izloženosti buci.
Razina buke koja nastaje tijekom stvarne uporabe električnog uređaja može se razlikovati od deklarirane vrijednosti ovisno o načinu korištenja radnih alata, o vrsti obrađivanog materijala i o potrebi poduzimanja mjera za zaštitu operatera. Kako biste precizno procijenili izlaganje opasnostima u stvarnim uvjetima rada, treba uzeti u obzir sve dijelove operativnog djelovanja, također i razdoblje kad je uređaj isključen i kad je uključen ali se ne koristi za rad.

6. Priprema za rad

⚠ NAPOMENA **Uređaj je dio SAS+ALL linije, pa da biste ga koristili, morate kompletirati set koji se sastoji od uređaja, baterije i punjača.** Zabranjena je uporaba drugih baterija i punjača.

⚠ NAPOMENA **Sve radnje rukovanja izvodite s odspojenom baterijom od uređaja.**

Provjerite nema li oštećenja na pokretnim elementima i zaštiti alata.
Pripremne aktivnosti:
1. Postavljanje diska (slika B)
- gumene nožice umetnite u otvore na postolju rezača
- uklonite podesivu radnu ploču stola
- maknite unutarnju zaštitu diska
- na vreteno rezača postavite rezni disk, zategnite priloženim ključevima
2. Montaža zaštite diska (slika C)
- zategnite montažnu pločicu na zaštiti diska
- namjestite unutarnju zaštitu diska
- namjestite podesivu ploču stola
- zaštitu diska fiksirajte na montažnu pločicu

⚠ NAPOMENA **Nemojte skidati zaštitu radnog alata.**

Zabranjeno je koristiti alat bez elemenata odgovornih za sigurnost na radu.
Prilikom okretanja diska, provjerite nije li pogonski sustav blokiran a disk ne dolazi u kontakt s bilo kojim elementom stola. Provjerite je li disk ispravan (bez pukotina ili drugih oštećenja) i nije li labav na drški. Po potrebi zategnite.
Zaštitu reznog diska pričvrstite labavo tako da se montažni vijak može slobodno kretati u vertikalnoj vodilici u njenom prihvatu, ali nije ga moguće odvrnuti s matice pod utjecajem vibracija. Posudu za rashladnu vodu napunite vodom tako da razina vode dosegne oznaku na unutarnjoj strani posude (slika D). Ako u posudu nalijete previše vode, posuda će se prazniti preko ispusnog otvora.

Montaža vodilice
Otpustite stezne vijke i paralelnu vodilicu postavite na željenu veličinu. Skala smještena s obje strane na površini radnog stola olakšava taj postupak. Blokirajte stezne vijke.

7. Uključivanja uređaja

U priključak za bateriju umećite bateriju serije SAS+ALL sve dok se blokada ne uglavi.
Prekidač rezača se nalazi s prednje strane uređaja. Za pokretanje rezača pritisnite zeleni gumb, označen s "I". Izvedite probno pokretanje uređaja bez opterećenja u trajanju od barem jedne minute, a nakon što se provjerite radi li ispravno, možete krenuti s radom.
Za isključivanje uređaja pritisnite crveni gumb označen s "O". Konstrukcija prekidača omogućuje i trenutno isključivanje uređaja primjenom prioritetnog isključivanja. Za isključivanje rezača u nuždi, prekidač pritisnite rukom.

8. Korištenje uređaja

⚠ NAPOMENA **Prije nego što počnete rezati, prvo pokrenite uređaj i dopustite disku da dosegne maksimalnu brzinu.**

Paralelno rezanje (slika E)
Kad je vodilica postavljena na željenu veličinu, pločicu primaknite vodilici, a zatim pločicu lagano primaknite disku (nemojte udarati u rotirajući disk). Tijekom rezanja pločicu pritišćite s malom silom. Jačinu pritiska odaberite tako da dijamantni rezni disk samo neznatno usporava rotaciju u odnosu na rad bez opterećenja.
Desnom rukom pločicu vodite duž paralelne vodilice. Palčevima obje ruke pločicu gurajte preko njenog ruba.

Rezanje kvadratnih pločica duž dijagonale (slika F)
Rezač omogućuje rezanje kvadratne pločice duž dijagonale. U tu svrhu upotrijebite graničnik za rezanje pločica duž dijagonale.
Stol postavite u položaj "vodoravno", olabavite stezaljke paralelne vodilice. Postavite graničnik tako da ga naslonite na bok paralelne vodilice, a zatim pločicu ubacite u graničnik. Manevrirajte set koji se sastoji od pločice, graničnika i paralelne vodilice tako da kut pločice bude uz dijamantni vijenac pile. Na obje skale radnog stola, paralelna vodilica mora prikazivati iste vrijednosti. U suprotnom, rez neće završiti u suprotnom kutu pločice. Vodilicu zategnite pomoću gumba. Uključite rezač. Vodite ploču kao u slučaju ravnog rezanja. Navedenu operaciju možete izvodite samo na malim pločama. Graničnik možete koristiti i za rezanje pločica pod drugim kutovima.

Skošavanje pločica pod kutom od 22,5 i 45 stupnjeva (slika G)

⚠ NAPOMENA **Rezač omogućuje skošavanje rubova, ali nije moguće istovremeno rezati pločice i skošavati ih.**

Zahvaljujući podešavanju dijelova radne ploče, moguće je skošavanje pločica pod kutom od 22,5 ili 45 stupnjeva. Za izvođenje operacije skošavanja pripremite pločicu odrezanu do potrebne veličine. Podignite podesivi dio radne ploče i pomoću nosača postavite radnu ploču pod kutom od 22,5 ili 45 stupnjeva. Pokrenite rezač. Odrezanu pločicu postavite na podesivi dio radne ploče i izvršite skošavanje.

9. Tekuće aktivnosti opsluživanja

⚠ NAPOMENA **Sve radnje rukovanja izvodite s odspojenom baterijom od uređaja.**

Redovito čistite cijeli uređaj, obraćajući posebnu pozornost na čišćenje ventilacijskih otvora uređaja.
Izbjegavajte punjenje baterije odmah nakon intenzivne uporabe uređaja. Zbog pražnjenja bateriju ne treba skladištiti potpuno ispražnjenu, jer bi se mogla ispraznit ispod kritične razine i trajno oštetiti. Stoga ne korištenu bateriju čuvajte djelomično napunjenu (do približno 40%). Napunite bateriju prije nego što se potpuno isprazni. Baterije čuvajte na temperaturi od 10-30°C. Kada se čuva na niskim temperaturama, brže gubi kapacitet.
Punjenje baterije opisano je u uputama za bateriju i punjač iz SAS+ALL linije.
Uređaj čuvajte na mjestu koje nije dostupno djeci.
Ako uređaj morate poslati u servisni centar na popravak, zaštitite ga od slučajnih mehaničkih oštećenja i baterije izvucite iz priključka za punjač.

Način uklanjanja baterije
Kako biste izvadili bateriju, pritisnite gumb za otpuštanje koji se nalazi na prednjoj strani baterije. Izvucite bateriju iz priključka. Kako biste instalirali bateriju, gurnite istu u priključak, a zatim pritisnite prema dolje sve dok se ne aktivira zatvarač na ručci.

Održavanje uređaja
Nikada nemojte raditi na održavanju uređaja dok je spojen na izvor napajanja.
To može dovesti do ozbiljnih ozljeda ili strujnog udara. Prije nego krenete održavati uređaj, bateriju izvucite iz priključka.

Održavanje uređaja se svodi na održavanje čistim svih njegovih elemenata koji su potrebni za normalan rad. Za čišćenje nemojte koristiti otapala jer to može uzrokovati nepovratno oštećenje kućišta i drugih plastičnih dijelova.
Bateriju nemojte čistiti vodom jer to može izazvati kratki spoj unutar baterije koji je može trajno oštetiti.

Zamjena diska (slika H)
Kako biste zamijenili disk, uklonite dio radne ploče, umetak iz stola i zaštite diska. Prvo, odvrnite vijak na zaštitu diska i uklonite zaštitu. Zatim odvrnite montažne vijke s pomičnog dijela radne ploče i demontirajte radnu ploču, odvrnite montažne vijke s umetka u radnoj ploči i demontirajte je. Izlijte vodu iz posude. Ispod ploče disk je zaštićen dodatnom zaštitom. Za skidanje odvrnite montažni vijak, zatim umetak pomaknite i izvadite ga iz vodilice. Odvrnite maticu, uklonite stezni prsten, izvadite disk. Stavite novi disk.
Uređaj sastavite obrnutim redoslijedom.
Upotrebljavajte diskove s promjerima dopuštenim u tehničkim podacima. Nemojte koristiti prstenove za smanjivanje promjera rupe.

Prije svake uporabe uređaja:
Ventilacijske otvore uređaja provjerite na blokiranje i prljavštinu. Po potrebi očistite vlažnom krpom / komprimiranim zrakom.

Nakon svake upotrebe:
Odspojite bateriju kako biste izbjegli slučajno poketanje od strane trećih osoba ili tijekom premještanja uređaja
Iz posude izlijte vodu i temeljito je očistite i osušite.
Uređaj čuvajte van dohvata djece, ako je moguće u originalnom pakiranju.

10. Zamjenski dijelovi i pribor

Kako biste nabavili zamjenske dijelove, kontaktirajte Dedra Exim Servis. Podaci za kontakt se nalaze na 1. stranici uputa.
Prilikom naručivanja zamjenskih dijelova navedite broj partije označen na tipskoj ploči i broj dijela iz montažni crtež.
U jamstvenom roku popravci se obavljaju prema pravilima iž jamstvenog lista. Reklamirani proizvod odnesite na popravak na mjesto nabave istog (prodavatelj je dužan primiti reklamirani proizvod), poslati ga centralnoj službi Dedra Exim ili poslati u servisni centar najbliži vašem mjestu prebivališta (popis servisera je objavljen na web stranici www.dedra.pl). Molimo, priložite popunjen jamstveni list. Nakon isteka jamstvenog roka popravke obavlja centralni servis. Oštećen proizvod pošaljite serviserima (troškove poštarine snosi korisnik).

11. Samostalno uklanjanje kvarova

⚠ NAPOMENA **Prije nego počnete samostalno uklanjati greške, uređaj isključite iz napajanja.**

Problem	Uzrok	Rješenje
Uređaj se ne pokreće	Baterija je pogrešno priključena ili oštećena	Provjerite i ispravite priključak baterije ako je potrebno. Ako ustanovite da je baterija oštećena, nemojte koristiti uređaj.
	Oštećen prekidač	Zamijeniti prekidač novim – odnesite uređaj na servis.
	Istrošene četkice	Uređaj odnesite serviserima.
Osjeća se miris spaljene izolacije.	Oštećen motor	Uređaj odnesite serviserima.
Vrlo niska radna učinkovitost	Istrošeni disk	Zamijenite disk

12. Sastavni dijelovi uređaja

1. Rezač DED6900 – 1 kom. 2. Uzdužna vodilica – 1 komad. 3. Mjerač kuta s kutomjerom – 1 komad. 4. Štitnik diska – 1 kom. 5. Ključevi – 2 komada.

13. Informacija za korisnike o zbrinjavanju električnih i elektroničkih uređaja (odnosi se na kućanstva)



Ovaj simbol postavljen na proizvode ili popratnu dokumentaciju obavještava da se neispravni električni ili elektronički uređaji ne smiju odlagati s kućnim otpadom. Ispravan postupak u slučaju potrebe za zbrinjavanjem, ponovnom uporabom ili oporabom komponenti sastoji se od prijenosa uređaja na specijalizirano sabirno mjesto, gdje će biti besplatno prihvaćen. Informacije o lokacijama sabirnih točaka otpadne opreme pružaju lokalne vlasti, npr. na svojim web stranicama.
Pravilno zbrinjavanje uređaja omogućuje očuvanje dragocjenih resursa i izbjegavanje negativnog utjecaja na zdravlje i okoliš, do kojeg dolazi zbog mogućnosti da uređaji sadrže opasne tvari, smjese i sastavne dijelove.
Nepravilno odlaganje otpada podliježe kaznama predviđenim relevantnim lokalnim propisima.
Korisnici u zemljama Europske unije: Ako trebate odložiti električnu ili elektroničku opremu, obratite se najbližem prodavaču ili dobavljaču za dodatne informacije.

Odlaganje u zemljama izvan Europske unije: Ovaj simbol vrijedi samo za zemlje Europske unije. Ako trebate zbrinuti ovaj proizvod, obratite se lokalnim vlastima ili trgovcu radi pravilnog zbrinjavanja.

Jamstveni list

na

Akumulatorski rezač za pločice

Kataloški broj: DED6900 br. partije:.....

(u daljnjem tekstu Proizvod)

Datum nabavke Proizvoda: .....

Pečat prodavača

Datum i potpis prodavača: .....

Izjava Korisnika:

Potvrđujem da sam upoznat s uvjetima jamstva i posljedicama nepoštivanja smjernica sadržanih u Uputama za upotrebu i jamstvenom listu. Upoznat sam s uvjetima ovog jamstva, što potvrđujem svojim potpisom:

....

Datum i mjesto Potpis Korisnika

I. Odgovornost za Proizvod

1. Jamac - Dedra Exim Sp. z o.o. sa sjedištem u Pruszkówu, adresa: ul. 3 Maja 8, 05-800 Pruszków, KRS 0000062517, Općinski sud za glavni grad Varšavu u Varšavi, XIV Gospodarski odjel Državnog sudskog registra, PIB 527-020-49-33, osnovni kapital: 100 980.00 PLN.
2. Pod uvjetima navedenim u ovom jamstvenom listu, Jamac daje jamstvo za Proizvod koji dolazi iz Jamčeve distribucije.
3. Odgovornost iz jamstva pokriva samo nedostatke koji proizlaze iz razloga koji su u Proizvodu u trenutku njegove predaje Korisniku.
4. Pod jamstvom, Korisnik stječe pravo na besplatan popravak Proizvoda, ako se kvar otkrije tijekom jamstvenog roka. Način popravka Proizvoda (metoda popravka) ovisi o odluci Jamca. Ako Jamac utvrdi da ga je nemoguće popraviti, Jamac zadržava pravo zamijeniti neispravan element ili cijeli Proizvod ispravnim, smanjiti cijenu Proizvoda ili odstupiti od ugovora.
5. U odnosu na Korisnika koji nije potrošač u smislu Zakona od 23. travnja 1964. Građanski zakonik, odgovornost Jamca za štetu koja proizlazi iz ovog jamstva i/ili u vezi s njegovim sklapanjem i izvršenjem, bez obzira na pravni naslov, ograničena je na maksimalnu vrijednost neispravnog Proizvoda.

II. Jamstveni rok

Elementi Proizvoda	Jamstveni rok
Akumulatorska kosilica za travu	24 mjeseca od datuma kupnje Proizvoda prikazanog u ovom jamstvenom listu
Dijelovi i dodaci	Nije pokriveno jamstvom

III. Uvjeti korištenja jamstva

1. Predočenje od strane korisnika popunjenog jamstvenog lista Proizvoda i potvrđivanje od strane Korisnika okolnosti kupnje Proizvoda, npr. predočenjem računa, fakture itd. Kako bi učinkovito riješili reklamaciju preporuča se da Korisnik dostavi sve elemente navedene u "Kompletu uređaja" zajedno s Proizvodom za reklamaciju koja se nalazi u Uputama za upotrebu.
2. Poštovanje od strane korisnika preporuka sadržanih u Uputama za uporabu i jamstvenom listu.
3. Jamstvo vrijedi isključivo na području Republike Poljske i EU.
4. Jamstvo ne obuhvaća kvarove Proizvoda nastale posebno kao rezultat:
a. Nepoštivanja od strane Korisnika uvjeta navedenih u Uputama za uporabu, posebno u pogledu pravilnog korištenja, održavanja i čišćenja;

b. Korištenja od strane Korisnika sredstava za čišćenje ili održavanje koja nisu u skladu s Uputama za uporabu;
c. Nepravilnog skladištenja i transporta Proizvoda od strane Korisnika;
d. Neovlaštene izmjene i/ili modifikacije Proizvoda od strane Korisnika koje nisu dogovorene s Jamcem;
e. Korištenja od strane Korisnika potrošnog materijala u Proizvodu koji nije u skladu s Uputama za uporabu.
5. Korisnik koji nije potrošač u smislu zakona od 23. travnja 1964. Građanski zakonik gubi jamstvo na Proizvod u kojem:
- je Korisnik je uklonio, promijenio ili oštetio serijske brojeve, oznake datuma i natpisne pločice;
- pečati su oštećeni od strane Korisnika ili pokazuju znakove manipulacije od strane Korisnika.
6. Pozor! Radnje povezane sa svakodnevnim radom Proizvoda, koje proizlaze, između ostalog iz Upute za uporabu Korisnik je dužan provoditi samostalno i o svom trošku.

IV. Procedura reklamacije

1. U slučaju utvrđivanja neispravnog rada Proizvoda, prije podnošenja reklamacije, provjerite jesu li sve radnje navedene posebno u Uputama za uporabu, izvršene ispravno.
2. Preporučujemo podnošenje reklamacije odmah, najbolje u roku od 7 dana od dana uočavanja kvara Proizvoda. Korisnik koji nije potrošač u smislu zakona od 23. travnja 1964. Građanski zakonik gubi prava koja proizlaze iz ovog jamstva ako se reklamacija ne podnese u roku od 7 dana.
3. Reklamacija se može podnijeti, između ostalog, na mjestu kupnje Proizvoda, u jamstvenom servisu ili pismeno na sljedeću adresu: Dedra Exim Sp. z o.o., ul. 3 Maja 8, 05-800 Pruszków.
4. Korisnik može podnijeti reklamaciju putem obrasca dostupnog na web stranici www.dedra.pl. ("Obrazac za reklamaciju").
5. Adrese jamstvenih servisa za pojedine zemlje dostupne su na web stranici www.dedra.pl. U slučaju nedostatka jamstvenog servisa za određenu zemlju, preporuča se slanje reklamacija na sljedeću adresu: Dedra Exim Sp. z o.o. ul. 3 Maja 8, 05-800 Pruszków (Poljska).
6. S obzirom na sigurnost Korisnika, zabranjeno je koristiti neispravan proizvod.
7. Pozor! Korištenje neispravnog Proizvoda opasno je za zdravlje i život Korisnika.
8. Izvršenje obveza koje proizlaze iz jamstva održat će se u roku od 14 radnih dana od dana isporuke Proizvoda koji korisnik reklamira.
9. Prije dostave neispravnog Proizvoda na reklamaciju, preporuča se čišćenje. Preporuča se da se reklamirani Proizvod pažljivo zaštiti od oštećenja tijekom transporta (preporuča se isporuka reklamiranog Proizvoda u originalnom pakiranju).
10. Jamstveni rok se produljuje za vrijeme tijekom kojeg ga Korisnik nije mogao koristiti zbog kvara na Proizvodu obuhvaćenom jamstvom. Jamstvo ne isključuje, ograničava ili suspendira prava Korisnika koja proizlaze iz odredbi o jamstvu za nedostatke na prodanom artiklu.

Prema čl. 13 sek. 1 i sljed. 2. Uredbe (EU) 2016/679 Europskog parlamenta i Vijeća od 27. travnja 2016. o zaštiti fizičkih osoba u vezi s obradom osobnih podataka i slobodnom kretanju takvih podataka te stavljanju izvan snage Direktive 95/46. /EC, obavještavamo vas
1. Administrator Vaših osobnih podataka navedenih u formularu je DEDRA-EXIM sp. z o. o. sa sjedištem u Pruszkówu, ul. 3 Maja 8, 05-800 Pruszków (u daljnjem tekstu: "Administrator").
2. Vaši podaci će se obrađivati isključivo u svrhu provedbe jamstvenog postupka uređaja sukladno čl. 6 st. 1 slovo. b opće uredbe o zaštiti podataka (u daljnjem tekstu: "GDPR") Davanje podataka je dobrovoljno, ali nužno za provedbu jamstvenog postupka.
3. Vaši podaci će se obrađivati za vrijeme trajanja jamstvenog postupka te za potrebe arhiviranja u slučaju potrebe obrane od bilo kakvih potraživanja prema Administratoru, najduže do isteka istih.
4. Vaši podaci mogu se priopćiti samo subjektima koji obrađuju podatke za administratora na temelju pisanog ugovora o povjeravanju obrade osobnih podataka koji između ostalog daje: tehnička služba, održavanje hostinga ili web stranica, IT služba, kurirska tvrtka. Dobavljači Administratora dužni su osigurati sigurnost podataka i ispunjavati uvjete važećih zakona vezanih uz zaštitu osobnih podataka te ne smiju koristiti povjerene osobne podatke u druge svrhe osim onih navedenih u ugovoru s Administratorom.
5. Vaši podaci neće se obrađivati na automatizirani način, uključujući u obliku profiliranja, i neće se prenositi u treću zemlju/međunarodnu organizaciju.
6. Imate pravo pristupa svojim podacima te pravo na ispravak, brisanje, ograničenje obrade, pravo na prijenos podataka, pravo na prigovor u bilo kojem trenutku.
7. Za sva pitanja vezana uz obradu Vaših osobnih podataka od strane Administratora, možete nas kontaktirati na sljedeću e-mail adresu: daneosobowe@dedra.pl.;
8. Imate pravo podnijeti pritužbu tijelu nadležnom za zaštitu osobnih podataka

FR Table des matières

1. Photographies et dessins
2. Description de l'appareil
3. Utilisation de l'appareil
4. Restrictions d'utilisation
5. Données techniques
6. Préparation à l'utilisation
7. Mise en marche de l'appareil
8. Utilisation de l'appareil
9. Entretien courant
10. Pièces détachées et accessoires
11. Dépannage autonome
12. Appareil complet
13. Informations destinées aux utilisateurs sur l'élimination des équipements électriques et électroniques
14. Carte de garantie

Prijevod izvornog priručnika

Les conditions générales de sécurité sont jointes à l'appareil sous forme de brochure séparée.
La déclaration de conformité CE est jointe à l'appareil en tant que document séparé. Si la déclaration de conformité CE n'est pas disponible, veuillez contacter le service après-vente de Dedra-Exim Sp. z o.o.

AVERTISSEMENT. Lisez tous les avertissements marqués de ce symbole et toutes les instructions.

Le non-respect des avertissements et des consignes de sécurité suivants peut entraîner un choc électrique, un incendie ou des blessures graves.
Conservez tous les avertissements et toutes les instructions pour une utilisation ultérieure.

ATTENTION La gamme SAS+ALL a été conçue pour fonctionner uniquement avec les chargeurs et les batteries de la gamme SAS+ALL.

La batterie Li-Ion et le chargeur ne sont pas fournis avec l'appareil acheté et doivent être achetés séparément. L'utilisation de batteries et de chargeurs autres que ceux dédiés à l'appareil annule la garantie.

2. Description de l'appareil

Figure A : 1. plan de travail, 2. guide-chaîne, 3 fixation protège-lame, 4. protège-lame, 5. disque à découper, 6. insert dans le plan de travail, 7. plan de travail réglable, 8. pieds, 9. socle, 10. fixation du guide-chaîne, 11. interrupteur, 12. interrupteur. 13. prise pour batterie, 14. équerre,

3. Utilisation de l'appareil

La fraise sans fil est conçue pour couper des carreaux de céramique de petite et moyenne taille, des carreaux de mur ou de sol et, à l'aide d'un disque approprié, des pierres naturelles et artificielles. La découpeuse convient au travail humide avec de l'eau. Cela permet de réduire considérablement la propagation de la poussière pendant le travail. La machine à tronçonner permet d'effectuer les opérations décrites en détail plus loin dans ce manuel.
L'utilisation de la machine est autorisée pour les travaux de rénovation et de construction, les ateliers de réparation, les travaux d'amateur, tout en respectant les conditions d'utilisation et les conditions de travail autorisées contenues dans le mode d'emploi.

4. Restrictions d'utilisation

Il est interdit de monter des disques destinés à couper d'autres matériaux (métaux, bois, plaques de plâtre, etc.). Ne pas utiliser de disques segmentés. Il est également interdit de découper des matériaux autres que ceux mentionnés au point 3. Utilisation conforme à l'usage prévu.
Toute modification non autorisée de la structure mécanique et électrique, toute modification, toute opération d'entretien non décrite dans le mode d'emploi sera considérée comme illégale et entraînera la perte immédiate des droits de garantie.
Toute modification non autorisée de la structure mécanique et électrique, toute modification ou opération non décrite dans le manuel d'utilisation sera considérée comme illégale et entraînera la perte immédiate des droits de garantie et la déclaration de conformité deviendra nulle et non avenue.

CONDITIONS D'UTILISATION AUTORISÉES
Utilisation uniquement en intérieur. La température de charge de la batterie est comprise entre 10 et 30°C. Ne pas exposer à des températures supérieures à 40°C.

5. Données techniques

Modèle de l'appareil	DED6900
Tension de fonctionnement [V]	18 d.c.
Diamètre de la lame [mm]	110 x 22
Vitesse n_0[min^{-1}]	3800
Degré de protection contre l'accès direct	IPX4
Épaisseur maximale de l'insert coupé dans le sens de la longueur [mm]	24
Épaisseur maximale du chanfrein [mm]	16
Émissions sonores	
Niveau de pression acoustique L_{PA}[dB(A)].	97,2
Niveau de puissance acoustique L_{wa}[dB(A)]	105,76
Incertitude de mesure K [dB(A)].	3
Poids (sans batterie ni chargeur) [kg].	3,4

Informations sur les vibrations et le bruit.
Les émissions sonores ont été déterminées conformément à la norme EN 62841-1, les valeurs sont indiquées dans le tableau ci-dessus.

⚠ ATTENTION Le bruit peut provoquer des lésions auditives ; portez toujours une protection auditive lorsque vous travaillez !

La valeur déclarée des émissions sonores a été mesurée selon une méthode d'essai normalisée et peut être utilisée pour comparer un appareil à un autre. Le niveau d'émission sonore indiqué ci-dessus peut également être utilisé pour une évaluation préliminaire de l'exposition au bruit.
Le niveau de bruit pendant l'utilisation réelle de l'outil électrique peut différer des valeurs déclarées en fonction de l'utilisation des outils de travail, en particulier du type de pièce à travailler et de la nécessité d'identifier des mesures pour protéger l'opérateur. Afin d'estimer avec précision les expositions dans les conditions réelles d'utilisation, toutes les parties du cycle de fonctionnement doivent être prises en compte, y compris les périodes pendant lesquelles la machine est à l'arrêt ou lorsqu'elle est allumée mais n'est pas utilisée pour le travail.

6. Préparation à l'utilisation

⚠ ATTENTION L'appareil fait partie de la ligne SAS+ALL, par conséquent, pour l'utiliser, il faut compléter un kit composé de l'appareil, de la batterie et du chargeur. L'utilisation d'autres batteries et chargeurs est interdite.

⚠ ATTENTION Effectuer tous les travaux d'entretien avec la batterie débranchée de la machine.

Vérifier que les pièces mobiles et la protection de l'outil ne sont pas endommagées.
Travaux préliminaires :
1. mise en place du disque (fig. B)
- Enfoncer les pieds en caoutchouc dans les trous de la base de la tronçonneuse.
- Retirer la partie supérieure réglable
- Retirer la protection intérieure de la lame de scie
- placer le disque sur la broche de la tronçonneuse et le serrer à l'aide des clés fournies.
2. monter la protection du disque (fig. C)
- Serrer la plaque de montage du bouclier
- Monter le protecteur intérieur du disque
- insérer la partie supérieure réglable
- monter le bouclier sur la plaque de montage

⚠ ATTENTION Ne pas retirer la protection de l'outil.

Il est absolument interdit de travailler avec les éléments de sécurité enlevés.
Lorsque vous tournez le disque, assurez-vous que le système d'entraînement n'est pas bloqué et que le disque n'entre pas en contact avec une partie quelconque de la table. Vérifiez que le disque est en bon état de fonctionnement (pas de signes de fissures ou d'autres dommages) et qu'il n'est pas desserré dans le support. Serrez-le si nécessaire.
Montez le protecteur du disque de coupe sans le serrer, de manière à ce que sa vis de fixation puisse se déplacer librement dans le guide vertical de son support, mais qu'il soit également impossible qu'elle se dévisse de l'écrou sous l'effet des vibrations. Remplissez le réservoir d'eau de refroidissement avec de l'eau jusqu'à ce que son niveau atteigne le repère situé à l'intérieur du réservoir (Fig. D). Si vous versez trop d'eau, le réservoir se vide par l'orifice de trop-plein.

Installation du guide
Desserrez les vis de serrage et réglez le guide parallèle à la taille souhaitée. Une échelle située de part et d'autre de la surface de la table de travail facilite cette tâche. Bloquez les vis de serrage.

7. Mise en marche de l'appareil

Insérez la batterie de la série SAS+ALL dans le logement de la batterie jusqu'à ce que le verrou de la batterie s'enclenche.
L'interrupteur de la machine à tronçonner se trouve à l'avant de la machine. Pour démarrer la machine à tronçonner, appuyez sur le bouton vert, marqué "I". A titre d'essai, faites fonctionner l'appareil à vide pendant au moins une minute, une fois que vous vous êtes assuré qu'il fonctionne correctement, vous pouvez continuer.
Pour éteindre l'appareil, appuyez sur le bouton rouge marqué "O". La conception de l'interrupteur permet également d'éteindre l'appareil en cas d'urgence en appliquant un arrêt prioritaire. Pour éteindre la machine à découper en cas d'urgence, appuyez sur l'interrupteur avec la main.

8. Utilisation de l'appareil

⚠ ATTENTION Avant de commencer à couper, démarrez d'abord la machine et laissez la lame atteindre sa vitesse maximale.

Coupe parallèle (Fig. E)
Après avoir réglé le guide-chaîne à la taille souhaitée, poussez la plaquette contre le guide-chaîne, puis poussez doucement la plaquette contre le disque (ne frappez pas le disque en rotation). Appliquez une légère pression sur la plaquette pendant la découpe. Cette pression doit être réglée de manière à ce que le disque diamanté ne réduise que légèrement sa vitesse par rapport à une découpe à vide.
Guidez la plaquette le long du guide parallèle avec votre main droite. Utilisez les pouces des deux mains pour pousser le carreau au-delà de son bord.

Coupe de carreaux carrés en diagonale (figure F)
Le cutter vous permet de couper une tuile carrée le long d'une diagonale. Pour ce faire, utilisez le positionneur pour la coupe de carreaux en diagonale.
Placez la table en position "horizontale", desserrez les pinces du guide parallèle. Monter le positionneur en l'appuyant sur le côté du guide parallèle, glisser l'insert dans le positionneur. Manœuvrer l'ensemble composé de la plaquette, du positionneur et du guide parallèle de manière à ce que le coin de la plaquette soit contre le bord diamanté de la scie. Le guide parallèle doit afficher les mêmes valeurs sur les deux échelles de la table de travail. Dans le cas contraire, la coupe n'aboutira pas dans le coin opposé de la plaquette. Serrez le guide à l'aide des boutons. Mettez la scie en marche. Guidez la plaquette comme vous le feriez pour une coupe droite. L'opération décrite ne peut être effectuée que sur de petits carreaux. Le positionneur peut également être utilisé pour couper des carreaux à d'autres angles.

Chanfreinage des carreaux à 22,5 et 45 degrés (Fig. G)

⚠ ATTENTION Le cutter permet de chanfreiner les bords, mais il n'est pas possible de couper les carreaux avec un seul chanfrein.

En ajustant une partie de la surface de travail, il est possible de chanfreiner les carreaux à un angle de 22,5 ou 45 degrés. Pour réaliser l'opération de chanfreinage, préparez le carreau coupé sur mesure. Soulevez la partie réglable du plan de travail et, à l'aide des supports, réglez le plan de travail à un angle de 22,5 ou 45 degrés. Démarrez le cutter. Placez le carreau coupé sur la partie réglable du plan de travail et chanfreinez-le. 9.

9. Entretien courant

⚠ ATTENTION Tous les travaux d'entretien doivent être effectués avec la batterie déconnectée de la machine.
Nettoyez régulièrement l'ensemble de l'appareil, en accordant une attention particulière au nettoyage des orifices de ventilation de l'outil électrique.
Évitez de charger le bloc-batterie directement après une utilisation intensive. En raison du phénomène d'autodécharge, ne stockez pas la batterie complètement déchargée, car elle pourrait alors se décharger en dessous d'un niveau critique et être endommagée de manière permanente. Lorsqu'elle n'est pas utilisée, la batterie doit donc être stockée partiellement chargée (à environ 40 %). Rechargez la batterie avant qu'elle ne soit complètement déchargée. Stockez les batteries à des températures comprises entre 10 et 30 °C. Si elles sont stockées à basse température, elles perdront plus rapidement leur capacité.
La charge de la batterie est décrite dans les instructions relatives à la batterie et au chargeur de la gamme SAS+ALL.
Le lieu de stockage doit être inaccessible aux enfants.

S'il est nécessaire d'envoyer l'appareil dans un centre de service pour réparation, protégez-le contre les dommages mécaniques accidentels et retirez la batterie de la prise du chargeur.

Comment démonter la batterie
Pour retirer la batterie, appuyez sur le bouton de déverrouillage situé à l'avant de la batterie. Faites glisser la batterie hors de la prise. Pour mettre en place le bloc-batterie, faites-le glisser dans la prise, puis appuyez jusqu'à ce que le loquet de la poignée s'enclenche.

Entretien de l'appareil
N'effectuez jamais de travaux d'entretien sur un appareil connecté à une source d'énergie.
Vous risqueriez de vous blesser gravement ou de vous électrocuter. La batterie doit être retirée de la prise de l'appareil avant d'effectuer des travaux d'entretien.
L'entretien de l'appareil consiste à maintenir en bon état de propreté tous les éléments nécessaires à son fonctionnement normal. Ne pas utiliser de solvants pour le nettoyage, car cela pourrait endommager irrémédiablement le boîtier et les autres pièces en plastique.
La batterie ne doit pas être nettoyée avec de l'eau, car cela peut provoquer des courts-circuits internes entraînant des dommages permanents.

Remplacement du disque (Fig. H)
Pour remplacer le disque, il faut enlever une partie du plan de travail, l'insert dans la table et les protections du disque. Dévissez d'abord la vis de protection du disque et retirez la protection. Dévissez ensuite les vis de fixation de la partie mobile du plateau et retirez le plateau, dévissez les vis de fixation de l'insert dans le plateau et retirez-le. Versez l'eau du réservoir. Sous le plan de travail, le disque est protégé par un couvercle supplémentaire. Pour le retirer, dévissez la vis de fixation, puis faites glisser l'insert et retirez-le du guide. Dévissez l'écrou, retirez la bague de pression, retirez le disque. Mettre en place un nouveau disque.
Remonter dans l'ordre inverse.
Utiliser des disques ayant les diamètres autorisés par les données techniques. Ne pas utiliser de bagues de réduction d'alésage.

Avant chaque mise en service :
Vérifier que les ouvertures de ventilation de l'appareil ne sont pas obstruées ou encrassées. Si nécessaire, nettoyer avec un chiffon humide/souffler avec de l'air comprimé.

Après chaque utilisation :
Débranchez la batterie pour éviter qu'elle ne soit activée accidentellement par des personnes présentes ou pendant la manipulation.
Videz l'eau du réservoir et nettoyez et séchez soigneusement le réservoir.
Conservez l'appareil hors de portée des enfants, si possible dans son emballage d'origine.

10. Pièces détachées et accessoires

Pour acheter des pièces de rechange, contactez le service après-vente de Dedra Exim. Les coordonnées sont indiquées à la page 1 du manuel.
Lors de la commande de pièces de rechange, veuillez indiquer le numéro de lot figurant sur la plaque signalétique et le numéro de pièce figurant sur le plan de montage.
Pendant la période de garantie, les réparations sont effectuées conformément aux dispositions de la carte de garantie. Veuillez remettre le produit défectueux pour réparation sur le lieu d'achat (le vendeur est tenu d'accepter le produit défectueux), l'envoyer au centre de service central de Dedra Exim ou l'envoyer au centre de service le plus proche de votre lieu de résidence (liste des centres de service à l'adresse www.dedra.pl). Veuillez joindre la carte de garantie dûment remplie. Après la période de garantie, les réparations sont effectuées par le service central. Le produit défectueux doit être envoyé au centre de service (les frais d'expédition sont à la charge de l'utilisateur). 11.

11. Dépannage autonome

⚠ ATTENTION Avant d'effectuer vous-même le dépannage, débranchez l'appareil de l'alimentation électrique.

Problème	Cause	Solution du problème
L'appareil ne fonctionne pas	Batterie mal connectée ou défectueuse	Vérifiez et corrigez éventuellement le branchement de la batterie. Si la batterie est endommagée, ne pas faire fonctionner l'appareil.
	L'interrupteur est endommagé	Remplacer l'interrupteur par un neuf - faire réparer l'appareil.
	Brosses usées	Faites réparer l'appareil.
Odeur d'isolation brûlée	Moteur endommagé	Faites réparer l'appareil.
Rendement très faible	Disque usé	Remplacer le disque

12. Appareil complet

Machine à découper DED6900 - 1 pc. Guide de longueur - 1 pc. Jauge d'angle avec rapporteur - 1 pc. 4. protection de la lame - 1 pièce 5. clés de serrage - 2 pièces

13. Information pour les utilisateurs concernant l'élimination des appareils électriques et électroniques (concerne les ménages)



Le symbole représenté sur les produits ou leur documentation jointe indique que les appareils électriques ou électroniques hors d'usage ne doivent pas être jetés avec les ordures ménagères. La procédure correcte en cas de nécessité d'élimination, de réutilisation ou de récupération des composants consiste à remettre l'appareil à un point de collecte spécialisé, où il sera accepté gratuitement. Les informations sur l'emplacement des points de collecte des équipements usagés sont fournies par les autorités locales, par exemple sur leurs sites web.
Une élimination correcte de l'appareil permet de préserver des ressources précieuses et d'éviter les effets négatifs sur la santé et l'environnement résultant de la possible présence dans l'équipement de substances, de mélanges et de composants dangereux.
Une élimination incorrecte des déchets est passible de sanctions prévues par les réglementations locales en vigueur.
Utilisateurs dans les pays de l'Union européenne : En cas de nécessité de se débarrasser d'appareils électriques ou électroniques, veuillez contacter le point de vente ou le fournisseur le plus proche, qui vous fourniront des informations supplémentaires.
Élimination des déchets dans les pays hors de l'Union européenne : Ce symbole ne concerne que les pays de l'Union européenne. En cas de besoin de se débarrasser de ce produit, veuillez contacter les autorités locales ou votre revendeur pour obtenir des informations sur la procédure correcte à suivre.

Carte de garantie

Machine à découper les carreaux sans fil

(nom du produit)

Numéro de catalogue : DED6900 Numéro de lot : .....

(ci-après dénommé le Produit)

Date d'achat du Produit : .....

Cachet du vendeur

Date et signature du vendeur : .....

Déclaration de l'Utilisateur :

Je confirme avoir été informé des conditions de garantie ainsi que des conséquences du non-respect des directives contenues dans le mode d'emploi et la carte de garantie. Les conditions de la présente garantie me sont connues, ce que je confirme par ma signature :

....

Date et lieu Signature de l'Utilisateur

I. Responsabilité pour le Produit
1. Le garant est Dedra Exim Sp. z o.o., dont le siège social est à Pruszków, adresse : ul. 3 Maja 8, 05-800 Pruszków, Pologne, KRS 0000062517, Tribunal de district de la ville de Varsovie à Varsovie, XIVe division commerciale du Registre national des tribunaux, NIP 527-020-49-33, capital social : 100 980,00 PLN.
2. Conformément aux conditions spécifiées dans la présente carte de garantie, le Garant accorde une garantie sur le Produit provenant de la distribution du Garant.

3. La responsabilité au titre de la garantie ne couvre que les défauts résultant de causes inhérentes au Produit au moment de sa livraison à l'Utilisateur.
4. Au titre de la garantie, l'Utilisateur a droit à la réparation gratuite du Produit, à condition que le défaut soit apparu pendant la période de garantie. Le mode de réparation du Produit (méthode d'exécution de la réparation) dépend de la décision du Garant. Si le Garant constate l'impossibilité de réparer, il se réserve le droit de remplacer l'élément défectueux ou l'ensemble du Produit par un produit exempt de défaut, de réduire le prix du Produit ou de résilier le contrat.
5. En ce qui concerne l'Utilisateur qui n'est pas un consommateur au sens de la loi du 23 avril 1964, Code civil, la responsabilité du Garant en matière de dommages résultant de la présente garantie et/ou en relation avec sa conclusion et son exécution, quel que soit le fondement juridique, est limitée au maximum à la valeur du Produit défectueux.

II. Période de garantie

Éléments du Produit	Durée de la protection de garantie
DED6900	24 mois à compter de la date d'achat du produit indiquée sur la présente carte de garantie.
Części i akcesoria	Nie objęte gwarancją

III. Conditions d'application de la garantie

1. Présentation par l'Utilisateur de la carte de garantie du Produit dûment remplie et justification par l'Utilisateur des circonstances d'achat du Produit, par exemple en présentant un ticket de caisse, une facture, etc. Afin de faciliter le traitement de la réclamation, il est recommandé à l'Utilisateur de joindre au Produit réclamé tous les éléments spécifiés dans la rubrique « Composition de l'appareil » contenue dans le mode d'emploi.
2. Respect par l'Utilisateur des recommandations contenues dans le mode d'emploi et la carte de garantie.
3. La garantie ne couvre que le territoire de la République de Pologne et de l'UE.
4. La garantie ne couvre pas les défauts du Produit résultant notamment de :
a. Non-respect par l'Utilisateur des conditions spécifiées dans le mode d'emploi, notamment en matière d'utilisation, d'entretien et de nettoyage corrects ;
b. Utilisation par l'Utilisateur de produits de nettoyage ou d'entretien non conformes au mode d'emploi ;
c. Stockage et transport inappropriés du Produit par l'Utilisateur ;
d. Modifications et/ou transformations non autorisées du Produit par l'Utilisateur, qui n'ont pas été convenues avec le Garant ;
e. Utilisation par l'Utilisateur dans le Produit de consommables non conformes au mode d'emploi.
5. L'Utilisateur qui n'est pas un consommateur au sens de la loi du 23 avril 1964, Code civil, perd la garantie sur le Produit dans lequel :
- les numéros de série, les indications de date et les plaques signalétiques ont été supprimés, modifiés ou endommagés par l'Utilisateur ;
- les scellés ont été endommagés par l'Utilisateur ou portent des traces de manipulation de l'Utilisateur.
6. Attention ! Les opérations liées à l'entretien quotidien du Produit, résultant notamment du mode d'emploi, sont effectuées par l'Utilisateur à ses propres frais.

IV. Procédure de réclamation

1. En cas de constatation d'un fonctionnement incorrect du Produit, avant de soumettre une réclamation, il convient de s'assurer que toutes les opérations spécifiées notamment dans le mode d'emploi ont été effectuées correctement.
2. Il est recommandé de soumettre la réclamation immédiatement, de préférence dans les 7 jours suivant la date de constatation du défaut du Produit. L'Utilisateur qui n'est pas un consommateur au sens de la loi du 23 avril 1964, Code civil, perd ses droits découlant de la présente garantie en cas de non-soumission de la réclamation dans un délai de 7 jours.
3. La réclamation peut être soumise notamment au point d'achat du Produit, au service de garantie ou par écrit à l'adresse suivante : Dedra Exim Sp. z o.o., ul. 3 Maja 8, 05-800 Pruszków, Pologne.
4. L'Utilisateur peut soumettre une réclamation en utilisant le formulaire disponible sur le site web www.dedra.pl (« Formulaire de réclamation au titre de la garantie »).
5. Les adresses des services de garantie pour les différents pays sont disponibles sur le site www.dedra.pl. En l'absence de service de garantie pour un pays donné, il est recommandé d'adresser les réclamations au titre de la garantie à l'adresse suivante : Dedra Exim Sp. z o.o. ul. 3 Maja 8, 05-800 Pruszków (Pologne).
6. A l'égard de la sécurité de l'Utilisateur, l'utilisation d'un Produit défectueux est interdite.
7. Attention ! L'utilisation d'un Produit défectueux est dangereuse pour la santé et la vie de l'Utilisateur.
8. L'exécution des obligations découlant de la garantie aura lieu dans un délai de 14 jours ouvrables à compter de la date de livraison du Produit réclamé par l'Utilisateur.
9. Avant de livrer le Produit défectueux pour réclamation, il est recommandé de le nettoyer. Il est recommandé de protéger soigneusement le Produit réclamé contre les dommages pendant le transport (il est recommandé de livrer le Produit réclamé dans son emballage d'origine).
10. La période de garantie est prolongée de la durée pendant laquelle l'Utilisateur n'a pas pu utiliser le Produit en raison d'un défaut couvert par la garantie.
La garantie n'exclut, ne limite ni ne suspend les droits de l'Utilisateur découlant des dispositions relatives à la garantie légale contre les défauts de la chose vendue.

Conformément à l'article 13, paragraphes 1 et 2, du règlement (UE) 2016/679 du Parlement européen et du Conseil du 27 avril 2016 relatif à la protection des personnes physiques à l'égard du traitement des données à caractère personnel et à la libre circulation de ces données, et abrogeant la directive 95/46/CE (ci-après « RGPD »), nous vous informons de ce qui suit :
1. Le responsable du traitement de vos données personnelles fournies dans le formulaire est DEDRA-EXIM sp. z o.o., dont le siège social est situé à Pruszków, ul. 3 Maja 8, 05-800 Pruszków, Pologne (ci-après le « Responsable du traitement »).
2. Vos données seront traitées exclusivement aux fins de la procédure de garantie de l'appareil conformément à l'article 6, paragraphe 1, point b), du règlement général sur la protection des données (ci-après « RGPD »). La fourniture des données est volontaire, mais nécessaire au déroulement de la procédure de garantie.
3. Vos données seront traitées pendant la durée d'examen et de traitement de la procédure de garantie, ainsi qu'à des fins d'archivage en cas de nécessité de défense contre d'éventuelles réclamations à l'encontre du Responsable du traitement, et ce, pas plus longtemps que le délai de prescription de ces réclamations.
4. Vos données pourront être divulguées exclusivement aux sous-traitants traitant les données pour le compte du responsable du traitement sur la base d'un contrat écrit de sous-traitance de données à caractère personnel, fournissant notamment des services de maintenance technique, d'hébergement ou de gestion de site web, de support informatique ou de transport. Les fournisseurs du Responsable du traitement sont tenus d'assurer la sécurité des données et de respecter les exigences de la législation applicable en matière de protection des données à caractère personnel, et ne peuvent pas utiliser les données à caractère personnel qui leur sont confiées à d'autres fins que celles spécifiées dans le contrat conclu avec le Responsable du traitement.
5. Vos données ne feront pas l'objet d'une prise de décision automatisée, y compris le profilage, et ne seront pas transférées vers un pays tiers ou une organisation internationale.
6. Vous disposez d'un droit d'accès à vos données, ainsi que d'un droit de rectification, d'effacement, de limitation du traitement, d'un droit à la portabilité des données et d'un droit d'opposition, à tout moment.
7. Pour toute question relative au traitement de vos données personnelles par le Responsable du traitement, vous pouvez le contacter à l'adresse e-mail suivante : daneosobowe@dedra.pl ;
8. Vous avez le droit d'introduire une réclamation auprès de l'autorité de contrôle compétente en matière de protection des données à caractère personnel;

Dedra Exim Sp. z o.o.
ul. 3 Maja 8, 05-800 Pruszków
Tel. +48 22 73 83 777, fax +48 22 73 83 779
www.dedra.pl, info@dedra.pl

Adnotacje o dokonanych naprawach / Information about repairs carried out / Informace o provedených opravách / Informácie o vykonaných opravách / Informacija apie atliktus remontus / Informācija par veiktajiem remontdarbiem / A végzett javításokról szóló információk / Informații despre reparațiile efectuate / Informacije o opravljenih popravilih / Podaci o izvršenim popravcima / Информация за извършените ремонти / Інформація про виконані ремонти / Informationen zu durchgeführten Reparaturen / Informations sur les réparations effectuées

Data zgłoszenia do naprawy / Date of repair request / Datum přihlášení k opravě / Dátum žiadosti o opravu / Remonto užsakymo data / Datums, kad pieteikts remonts / Javítási kérelem dátuma / Data solicitării de reparație / Datum zahtevka za popravilo / Datum prijave za popravak / Дата на заявката за ремонт / Дата подання заявки на ремонт / Datum der Reparaturmeldung / Date de la demande de réparation	Data wykonania naprawy / Date of repair / Datum provedení opravy / Dátum opravy / Remonto data / Remonts veikšanas datums / Javítás dátuma / Data reparației / Datum popravila / Datum popravka / Дата на ремонта / Дата виконання ремонту / Datum der Reparatur / Date de réparation	Zakres naprawy, opis czynności naprawczych / Scope of repair, description of repair activities / Rozsah oprav, popis opravárenských činností / Rozsah opráv, popis opravárenských činností / Remonto apimtis, remonto darbų aprašymas / Remontu apjoms, remonta darbu apraksts / A javítás hatálya, a javítási tevékenységek leírása / Domeniul de aplicare al reparației, descrierea activităților de reparație / Obseg popravila, opis popravljalnih dejavnosti / Opseg popravka, opis aktivnosti popravka / Обхват на ремонта, описание на ремонтните дейности / Обсяг ремонту, опис ремонтних робіт / Umfang der Reparatur, Beschreibung der Reparaturmaßnahmen / Étendue de la réparation, description des opérations de réparation	Podpis wykonującego naprawę / Signature of the repairer / Podpis osoby provádějící opravu / Podpis opravára / Remonto meistro parašas / Remontu veikušā paraksts / A javító aláírása / Semnătura reparatorului / Podpis serviserja / Potpis osobe koja vrši popravak / Подпис на ремонтника / Підпис особи, яка виконує ремонт / Unterschrift des Reparaturdurchführenden / Signature de la personne effectuant la réparation