○ DED6609 ● DED6609P

Instrukcja ważna dla urządzeń wyprodukowanych po: / Instruction manual valid for devices manufactured after: / Návod pro zařízení vyrobená po: / Návod pre obsluhu zariadení vyrobených po: / Instrukcija – įrenginiai, kurie buvo pagaminti nuo: / Lietošanas instrukcija ierīcēm izgatavotiem pēc: / Útmutató a után gyártott készülékekhez: / Manualul de utilizare pentru aparate fabricate după: / Navodila veljajo za naprave, proizvedene po: / Upute vrijede za uređaje proizvedene nakon: / Ръководството е валидно за устройства, произведени след: / Посібник дійсний для пристроїв, виготовлених після: / Anleitung gültig für Geräte, die nach dem hergestellt wurden:/ Instructions valables pour les appareils fabriqués après **01.02.2025**

PL **Odkurzacz budowlany**
Instrukcja obsługi z kartą gwarancyjną

EN **Construction vacuum cleaner**
Instruction manual with guarantee card

CZ **Stavební vysavač**
Návod k obsluze se záručním listem

SK **Stavebný vysávač**
Užívateľská príručka so záručným listom

LT **Statybinis dulkių siurblys**
Naudojimo instrukcija su Garantiniu lapu

LV **Celtniecības putekļsūcējs**
Lietošanas instrukcija ar garantijas talonu

HU **Ipari porszívó**
Használati Utasítás Garanciajeggyel

RO **Aspirator industrial**
Instrucțiuni de utilizare și certificat de garanție

SI **Gradbeni sesalnik**
Navodila za uporabo z garancijskim listom

HR **Građevinski usisavač**
Upute za uporabu s jamstvenim listom

BG **Строителна прахосмукачка**
Инструкции за експлоатация с гаранционна карта

UA **Будівельний пилосос**
Інструкція з експлуатації з гарантійним талоном

DE **Bausauger**
Bedienungsanleitung mit Garantiekarte

FR **Aspirateur de chantier**
Mode d'emploi avec carte de garantie



PL Wszelkie prawa zastrzeżone. Niniejsze opracowanie jest chronione prawem autorskim. Kopiowanie lub rozpowszechnianie Instrukji Obsługi we fragmentach albo w całości bez zgody Dedra-Exim zabronione Dedra-Exim zastrzega sobie prawo do wprowadzania zmian konstrukcyjno-technicznych oraz kompletacyjnych bez uprzedniego powiadamiania. Zmiany te nie mogą stanowić podstawy do reklamowania produktu. Instrukcja obsługi dostępna na stronie www.dedra.pl

EN All rights reserved. This publication is protected by copyright. Copying or distribution of the User Manual in parts or in full without Dedra Exim's permission is prohibited Dedra Exim reserves the right to make design, technical and completion changes without prior notice. These changes may not constitute grounds for advertising the product. User manual available at www.dedra.pl

CZ Všechna práva vyhrazena. Toto zpracování je chráněno autorským právem. Kopírování nebo šíření Návodu k obsluze v částech nebo vcelku bez souhlasu společnosti Dedra-Exim je zakázáno. Dedra-Exim si vyhrazuje právo zavádět konstrukční a technické a komplementační změny bez dřívějšího oznámení. Tyto změny nemohou být základem pro reklamování výrobku. Návod k obsluze dostupný na stránkách www.dedra.pl

SK Všetky práva vyhradené. Tieto materiály sú chránené autorskými právami. Kopírovanie prípadne šírenie častí, prípadne celého návodu na obsluhu je bez súhlasu spoločnosti Dedra-Exim zakázané. Dedra-Exim si vyhradzuje právo na vykonávanie konštrukčno-technických zmien, a zmien doplnkového príslušenstva, bez predchádzajúceho upozornenia. Tieto zmeny nemôžu byť dôvodom na reklamáciu výrobku. Užívateľská príručka je dostupná na webovej stránke www.dedra.pl

LT Visos teisės saugomos. Šis kūrinys yra saugomas autorinių teisių įstatymų. Eksploatavimo instrukcijos arba jos fragmentų kopijavimas ir platinimas be „Dedra-Exim“ sutikimo draudžiamas. „Dedra-Exim“ pasilieka sau teisę įvesti konstrukcijos, techninius arba komplektacijos pokyčius be išankstinio įspėjimo. Šie pokyčiai negali būti skundo dėl produkto pagrindu. Naudojimo instrukcija yra prieinama svetainėje: www.dedra.pl

LV Visas tiesības pasargātas. Šis izdevums ir sargāts ar autortiesību. Lietošanas Instrukcijas kopēšana vai izplatīšana pilnīgi vai fragmentos bez Dedra-Exim firmas piekrišanas ir aizliegta. Firma Dedra-Exim atstāj sev tiesību veikt konstrukcijas-tehnikas izmaiņu, kā arī komplektācijas izmaiņu bez iepriekšēja paziņojuma. Šīs izmaiņas nevar būt par pamatu produkta reklamēšanai. Lietošanas instrukcija pieejama mājaslapā www.dedra.pl

HU Minden jog fenntartva. A jelen kiadvány szerzői jogokkal védve. A Használati Utasítás másolása vagy terjesztése egészében vagy részleteiben a Dedra-Exim írásos engedélye nélkül tilos A Dedra-Exim fenntartja magának a szerkezeti-műszaki, valamint komplettálási változtatások előzetes bejelentés nélküli bevezetésének jogát. Ezek a változások nem szolgálhatnak alapjául a termék reklamációjának. A használati utasítás a weboldalon elérhető www.dedra.pl.

RO Toate drepturile rezervate. Această redactare este protejată prin legea dreptului de autor. Este interzisă copierea, reproducerea în orice fel sau multiplicarea și distribuirea parțială sau în totalitate a Manualului de utilizare fără permisiunea firmei Dedra-Exim Firma Dedra-Exim își rezervă dreptul de a face modificări tehnice și constructive sau de completare a dispozitivului fără o notificare prealabilă. Aceste modificări nu pot constitui temei pentru reclamarea produsului. Instrucţiunea de deservire accesibilă pe pagina www.dedra.pl

SI Vse pravice pridržane. Ta navodila so zaščitena na podlagi predpisov o avtorskih pravicah. Prepovedano je kopiranje ali razširjanje teh navodil za uporabo po delih ali v celoti brez soglasja Dedra-Exim. Dedra-Exim si pridržuje pravico do uvajanja konstrukcijsko-tehničnih in kompletacijskih sprememb brez predhodnega obvestila. Te spremembe ne morejo biti podlaga za prijavo reklamacije. Navodila za uporabo so na voljo na strani www.dedra.pl

HR Sva prava su rezervirana. Ovo djelo je zaštićeno autorskim pravom. Zabranjeno je kopiranje ili distribucija Uputa za uporabu u dijelovima ili u cijelosti bez pristanka Dedra Exima Dedra Exim zadržava pravo uvođenja promjena konstrukcijskih, tehničkih i završnih bez prethodne obavijesti. Ove promjene ne mogu predstavljati osnovu za reklamiranje proizvoda. Upute za uporabu dostupne su na web stranici www.dedra.pl

BG Всички права са запазени. Това проучване е защитено с авторски права. Копирането или разпространението на ръководството за потребителя на части или изцяло без разрешението на Dedra-Exim е забранено Dedra-Exim си запазва правото да прави промени в дизайна, техниката и окомплектовката без предварително уведомление. Тези промени не могат да бъдат основание за рекламиране на продукта. Ръководството за потребителя е достъпно на адрес www.dedra.pl

UA Всі права захищені. Ця робота захищена авторським правом. Копіювання або розповсюдження Посібника користувача повністю або частково без дозволу Dedra-Exim заборонено Dedra-Exim залишає за собою право вносити зміни в конструкцію, технічні характеристики та комплектацію без попереднього повідомлення. Ці зміни не можуть бути підставою для реклами продукту. Посібник користувача доступний на сайті www.dedra.pl

DE Alle Rechte vorbehalten. Dieses Dokument ist urheberrechtlich geschützt. Die Vervielfältigung oder Weitergabe der Betriebsanleitung, auch auszugsweise, ist ohne Zustimmung von Dedra Exim nicht gestattet. Dedra Exim behält sich das Recht vor, ohne vorherige Ankündigung, konstruktive und technische Änderungen sowie Änderungen des Lieferumfangs vorzunehmen. Diese Änderungen können nicht als Grundlage für Beanstandungen verwendet werden. Die Betriebsanleitung finden Sie unter www.dedra.pl

FR Tous droits réservés. Le présent document est protégé par le droit d'auteur. La copie ou la diffusion du mode d'emploi, en tout ou en partie, sans l'accord de Dedra-Exim est interdite. Dedra-Exim se réserve le droit d'apporter des modifications techniques et de conception sans préavis. Ces modifications ne peuvent constituer un motif de réclamation concernant le produit. Le mode d'emploi est disponible sur le site www.dedra.pl

Kontakt
Contact / Kontakt / Kontakt / Kontaktai / Kontakts / Elérhetőség / Contact / Pišite na / Kontakt / Свържете се с / Контакти / Kontakt / Contact
Dedra-Exim Sp. z o.o., ul. 3 Maja 8, 05-800 Pruszków, Tel. +48 22 73 83 777 wew. 129, 170, fax +48 22 73 83 779
serwis@dedra.com.pl www.dedra.pl

1. Zdjęcia i rysunki

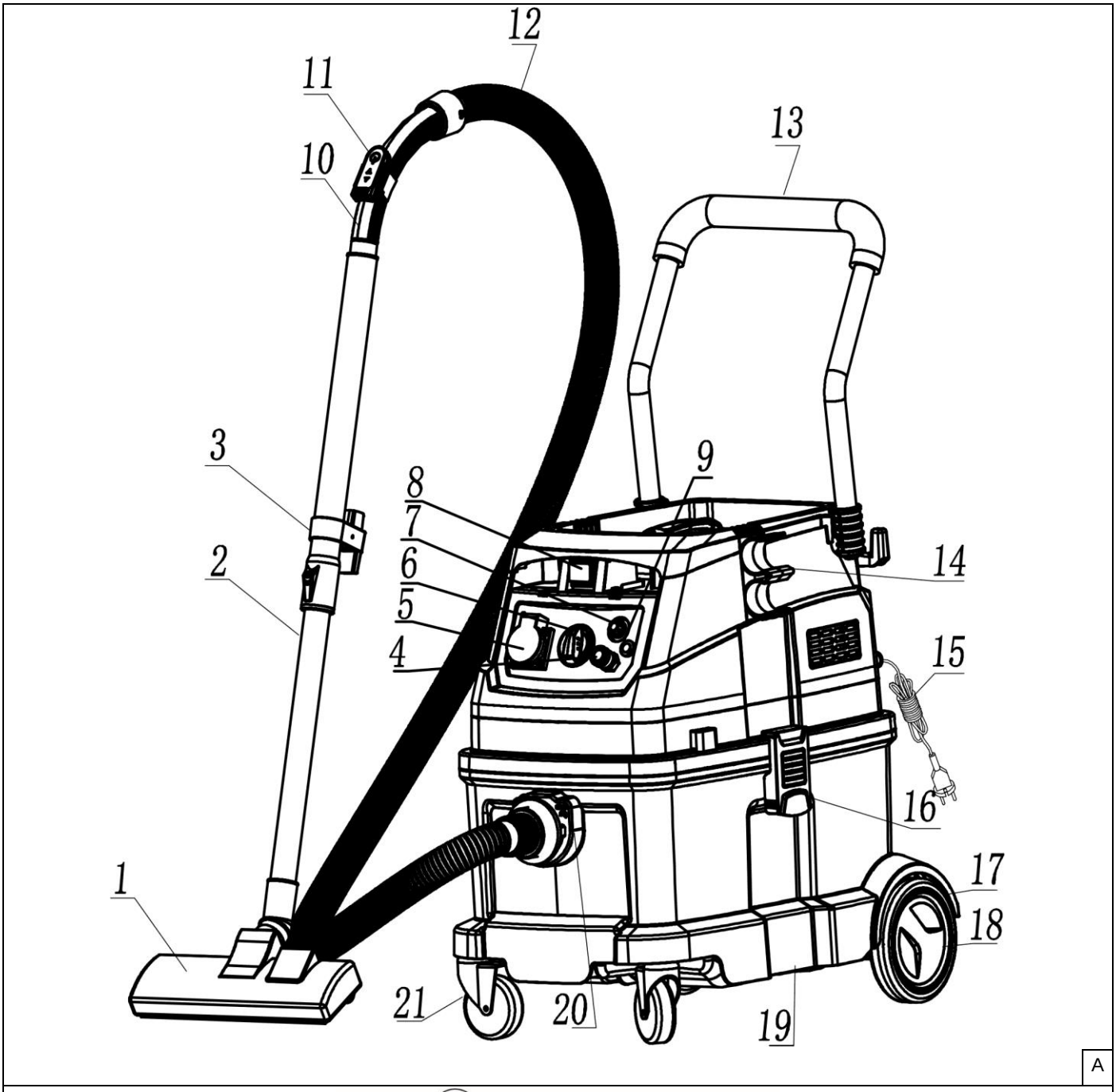

A

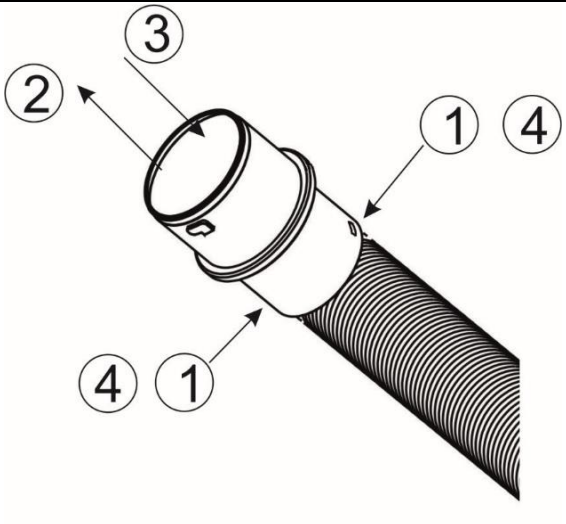

B

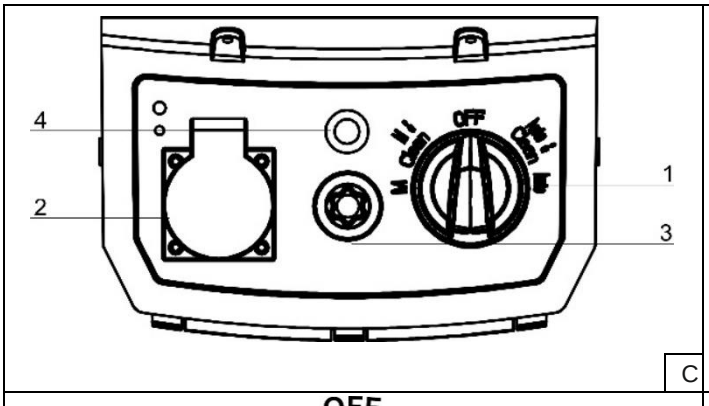

C

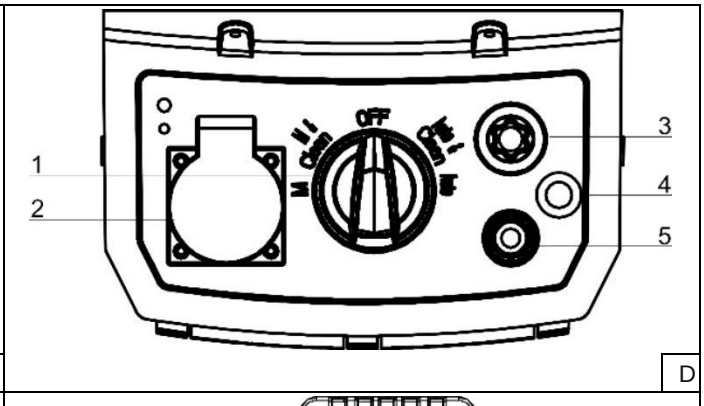

D

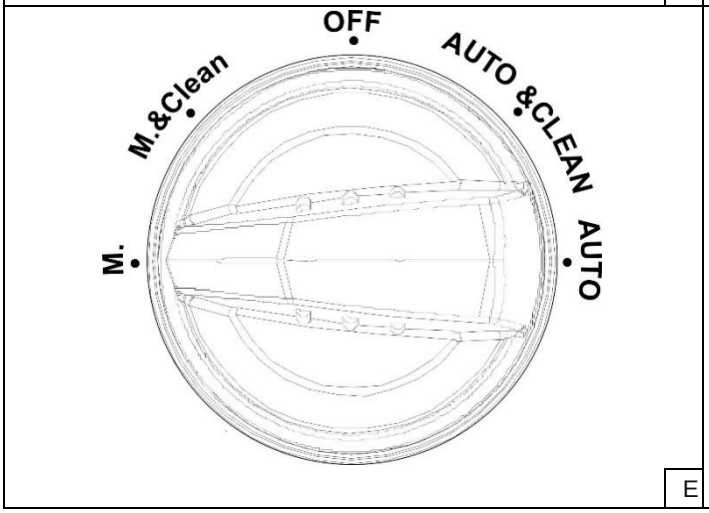

E

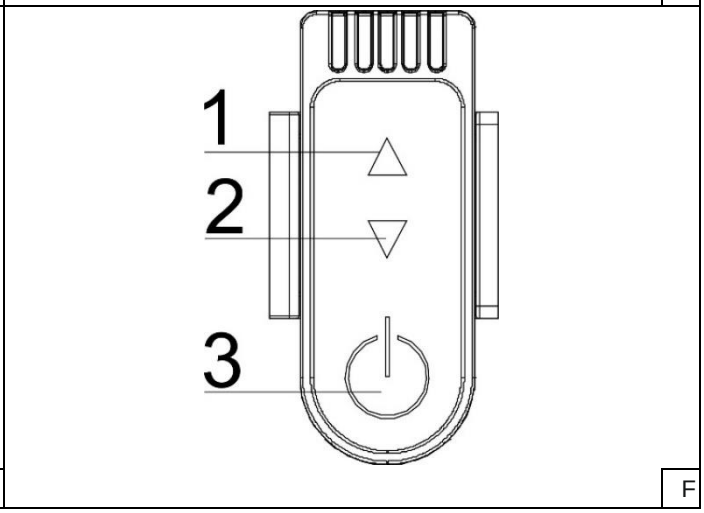

F

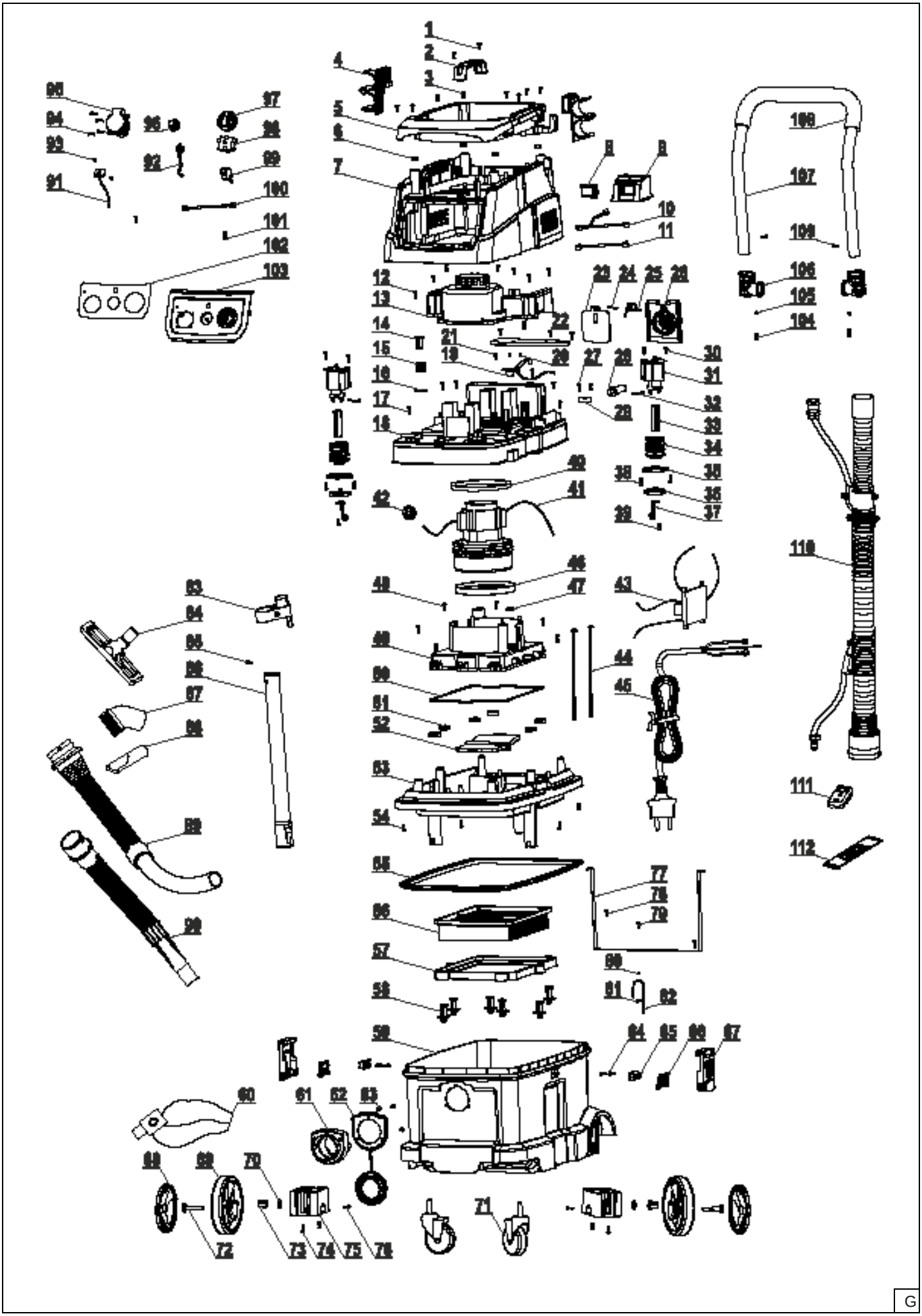

G

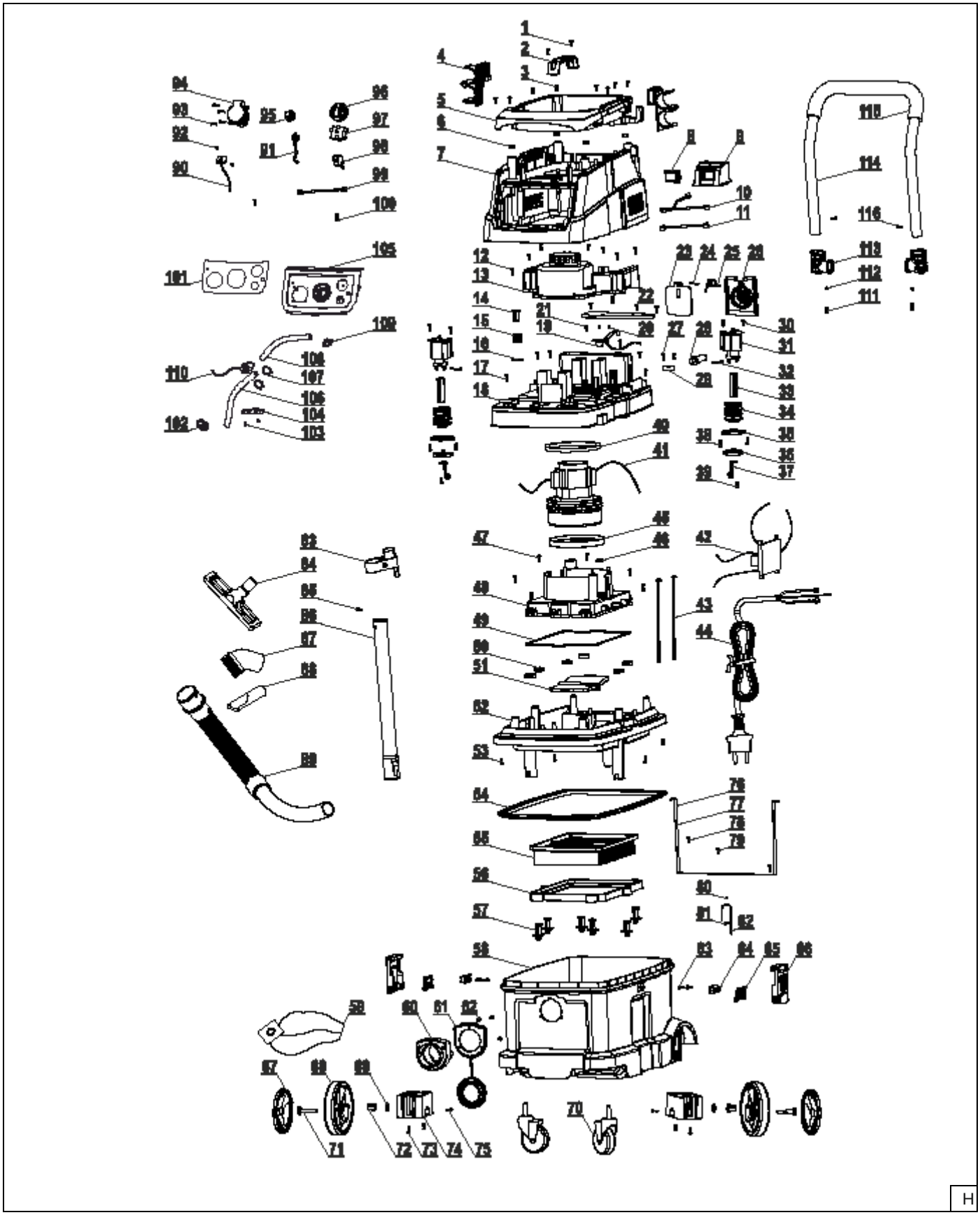

H

Opis piktogramów / Description of pictograms / Popis použitých piktogramů / Opis používaných piktogramov / Panaudotų piktogramų aprašymas / Lietoto piktogrammu apraksts / Az alkalmazott piktogramok magyarázata / Descrierea pictogramelor / Opis piktogramov / Opis piktograma / Описание на пиктограмите / Опис пікторам / Beschreibung der Piktogramme / Description des pictogrammes

Nakaz: przeczytaj instrukcję obsługi / Warrant: read the instruction manual / Příkaz: přečtěte návod k obsluze / Príkaz: oboznámte sa s užívateľskou príručkou / Privaloma: perskaitykite aptarnavimo instrukciją / Norādījums: rūpīgi iepazīstieties ar lietotāja rokasgrāmatā sniegto informāciju / Utasítás: olvassa el az útmutatót / Obilgatoriu: citiți manualul de utilizare / Ukaz: preberi navodila za uporabo / Nalog: pročitajte upute za uporabu / Заповедта: прочетете ръководството за употреба / Заборона: прочитайте інструкцію з експлуатації / Pflicht: Handbuch lesen / Obligatoire : lire le mode d'emploi

Moc urządzenia / Power of the device / Příkon zařízení / Príkon zariadenia / Įrenginio galia / Ierīces jauda / A berendezés teljesítménye / Puterea aparatului / Leistung des geräts / Napajanje naprave / Захранване на устройството / Потужність пристрою / Leistung des Geräts / Puissance de l'appareil

Podciśnienie w zbiorniku / Vacuum in the tank / Podtlak v nádobě / Podtlak v nádobe / Vakuums tvertnē / Tartály kisnyomás / Subpresiune în recipient / Unterdruck im behälter / Vakuum v rezervoarju / Вакуум в резервоара / Вакуум в резервуари / Unterdruck im Tank / Dépression dans le réservoir

Pojemność zbiornika / Tank capacity / Objem nádoby / Objem nádoby / Bako talpa / Neigiamas slėgis talpoje / Tvertnes tilpums/ A tartály űrtartalma / Volumul recipientului/ / Behältervolumen / Prostornina rezervoarja / Капацитет на резервоара / Ємність бака / Tankinhalt / Capacité du réservoir

Przepływ powietrza / Airflow / Průtok vzduchu / Prietok vzduchu / Oro srovė / Gaisa plūsma / Légáramlás / Debitul de aer / Pretok zraka / Въздушен поток / Потік повітря / Protok zraka / Luftstrom / Circulation de l'air

PL Spis treści

1. Zdjęcia i rysunki
2. Opis urządzenia
3. Przeznaczenie urządzenia
4. Ograniczenie użycia
5. Dane techniczne
6. Przygotowanie do pracy
7. Podłączenie do sieci
8. Włączanie urządzenia
9. Użytkowanie urządzenia
10. Bieżące czynności obsługowe
11. Części zamienne i akcesoria
12. Samodzielne usuwanie usterek
13. Kompletacja urządzenia
14. Informacja dla użytkowników o pozbywaniu się urządzeń elektrycznych i elektronicznych
15. Wykaz części do rysunku złożeniowego
16. Karta gwarancyjna

Deklaracja zgodności została dołączona do instrukcji jako oddzielny dokument. W przypadku braku deklaracji zgodności należy się skontaktować z Dedra Exim Sp. z o.o.
Ogólne przepisy bezpieczeństwa zostały dołączone do instrukcji jako oddzielna broszura.

OSTRZEŻENIE. Przeczytać wszystkie ostrzeżenia oznaczone symbolem ⚠ i wszystkie instrukcje.

Nieprzestrzeganie podanych niżej ostrzeżeń i wskazówek dotyczących bezpieczeństwa może być przyczyną porażenia prądem elektrycznym, pożaru lub poważnych obrażeń.

Zachować wszystkie ostrzeżenia i instrukcje do przyszłego użytku.

2. Opis urządzenia

Rys. A: 1. szczotka, 2. Rura teleskopowa, 3. Łącznik, 4. Gniazdo pneumatyczne (tylko DED6609P), 5, Gniazdo elektronarzędzia, 6. Przełącznik trybów, 7. Pokrętło mocy ssania, 8. Włącznik, 9. Przycisk bezpiecznika, 10. Końcówka węża, 11. Pilot sterowania, 12. Wąż, 13. Rękojeść transportowa, 14. Uchwyt węża, 15. Przewód zasilający, 16. Zatrzask zbiornika na zanieczyszczenia, 17. Koła jezdne, 18. Zaślepka koła, 19. Zbiornik na zanieczyszczenia, 20. Gniazdo wejściowe, 21. Koła ruchome, 22. Wejście kompresora (tylko DED6609P).

3. Przeznaczenie urządzenia

Odkurzacz warsztatowy jest urządzeniem przeznaczonym do pracy na sucho i mokro (do ściągania wody), umożliwia oczyszczanie dowolnych powierzchni w pomieszczeniach mieszkalnych i użytkowych. Dzięki zastosowaniu automatycznego otrząsacza urządzenie bardzo dobrze będzie sprawdzać się jako odciąg urobku powstającego podczas szlifowania tynków gipsowych.
Dotyczy DED6609P: Dzięki dodatkowym gniazdom istnieje możliwość podłączenia kompresora i stosowania odkurzacza z urządzeniami pneumatycznymi.
Dopuszcza się wykorzystanie urządzenia w pracach remontowo-budowlanych, warsztatach naprawczych, w pracach amatorskich przy równoczesnym przestrzeganiu warunków użytkowania i dopuszczalnych warunków pracy, zawartych w instrukcji obsługi.

4. Ograniczenia użycia

Urządzenie może być użytkowane tylko zgodnie zamieszczonymi poniżej „Dopuszczalnymi warunkami pracy".
Samowolne zmiany w budowie mechanicznej i elektrycznej, wszelkie modyfikacje, czynności obsługowe nieopisane w instrukcji obsługi będą traktowane jako bezprawne i powodują natychmiastową utratę praw gwarancyjnych, a deklaracja zgodności traci ważność.
Użytkowanie niezgodne z przeznaczeniem, bądź niezgodnie z instrukcją obsługi spowoduje natychmiastową utratę praw gwarancyjnych.

Dopuszczalne warunki pracy
Praca ciągła S1
Użytkować w pomieszczeniach zamkniętych

5. Dane techniczne

Model urządzenia	DED6609	DED6609P
Napięcie zasilania [V]	230	230
Częstotliwość zasilania [Hz]	50	50
Moc znamionowa [W]	1 600	1 600
Klasa ochronności	I	I
Stopień ochrony przed dostępem bezpośrednim	IPX4	IPX4
Maksymalna moc urządzenia podłączonego do dodatkowego gniazda [W]	2 000	2 000
Moc całkowita + moc podłączonego urządzenia [W]	3 600	3 600
Pojemność zbiornika [L]	40	40
Podciśnienie [kPa]	24	24

6. Przygotowanie do pracy

⚠ UWAGA Wszystkie czynności przygotowawcze przeprowadzać przy urządzeniu odłączonym od źródła zasilania.

Przed rozpoczęciem użytkowania odkurzacz wymaga przeprowadzenia czynności wstępnych.

Montaż kółek jezdnych

Koła tylne (rys, A, 17) montowane są na osi. Oś wcisnąć w prowadnice w dole zbiornika w taki sposób, aby trzpienie nałożyły się na otwory w osi. Mocno docisnąć. Kółka jezdne zabezpieczyć zaślepkami.
Koła przednie osadzone są na trzpieniach, które należy wcisnąć w otwory w przedniej części zbiornika na zanieczyszczenia. Koła przednie powinny swobodnie się obracać.

Czyszczenie na sucho

Odblokować zatrzaski (rys. A, 16) i zdjąć pokrywę górną. Na króciec wewnątrz zbiornika na zanieczyszczenia nałożyć worek na urobek, dokładnie docisnąć. Sprawdzić uszczelnienie. Założyć pokrywę górną i zamknąć zatrzaskami.

Czyszczenie na mokro

W przypadku czyszczenia na mokro nie stosować worka na urobek. Zanieczyszczenia będą zbierać się w zbiorniku.

Zakładanie węża i końcówek do czyszczenia

Do gniazda (rys. A, 20) wcisnąć i obrócić - w celu zablokowania - końcówkę węża elastycznego (rys. A, 12), do węża dołączyć rurę teleskopową (rys. A, 2). Na końcówkę rury założyć odpowiednią końcówkę czyszczącą (końcówka płaska, końcówka szczelinowa).

Podłączanie szlifierki do gipsu

Odkurzacz wyposażony jest w automatyczny otrząsacz, dzięki czemu, w przypadku podłączenia szlifierki do powierzchni gipsowych, jest wydajnym urządzeniem odciągającym urobek powstający w czasie szlifowania. W celu połączenia szlifierki z odkurzaczem należy: zdemontować końcówki z węża odkurzacza i szlifierki, końcówkę od szlifierki założyć na wąż odkurzacza. Sposób postępowania (rys. B):
1. Płaskim, wąskim narzędziem (np. wkrętakiem) wcisnąć blokadę oznaczoną jako 1. Energicznie ściągnąć końcówkę z pierścienia z blokadą (2).
2. Do szlifierki dołączony jest adapter. Nałożyć adapter tak, aby otwory w końcówce pokrywały się z blokadą na pierścieniu (3).
3. Docisnąć końcówkę, aż do usłyszenia zatrzaśnięcia się blokad. Upewnić się, że końcówka jest prawidłowo nałożona, a blokady w obu otworach są zamknięte (4).
Możliwe jest również, w przypadku szczelnego spasowania, stosowanie dołączonego do odkurzacza reduktora średnic. Jednak szczelniejsze połączenie uzyskuje się przy wymianie koncówki na wężu odkurzacza.

Podłączanie urządzenia pneumatycznego (tylko DED6609P)

1. Do gniazda wejściowego z tyłu odkurzacza podłączyć kompresor.
2. Zastosować przewód do podłączenia urządzenia pnemuatycznego:
a) Do gniazda odkurzacza (rys. A, 20) podłączyć przewód ssący
b) Do gniazda pneumatycznego (rys. D, 5) podłączyć przewód ciśnieniowy
c) Podłączyć urządzenie pneumatyczne

d) Jeśli urządzenie pneumatyczne wyposażone jest w króciec do podłączenia odciągu urobku, podłączyć końcówkę węża ssącego do narzędzia pneumatycznego
e) włączyć kompresor

7. Podłączenie do sieci

Przed podłączeniem urządzenia do źródła prądu należy upewnić się, czy napięcie zasilania odpowiada wartości podanej na tabliczce znamionowej.
Instalacja zasilająca powinna być wykonana zgodnie z zasadniczymi wymaganiami dotyczącymi instalacji elektrycznych i spełniać wymogi bezpieczeństwa użytkowania. Parametry minimalnego przekroju przewodu zasilającego oraz nominalnej wartości bezpiecznika w zależności od mocy urządzenia podano w poniższej tabeli:

Moc urządzenia [W]	Minimalny przekrój przewodu [mm^2]	Minimalna wartość bezpiecznika typu C [A]
1400÷2300	1,5	16
≥2300	2,5	16

Instalacja winna być wykonana przez uprawnionego elektryka. W przypadku korzystania z przedłużaczy należy zwrócić uwagę by przekrój żyły nie był mniejszy od wymaganego (patrz tabela). Przewód elektryczny ułożyć tak, aby w czasie pracy nie był narażony na przecięcie. Nie używać uszkodzonych przedłużaczy. Okresowo sprawdzać stan techniczny przewodu zasilającego. Nie ciągnąć za przewód zasilający.

8. Włączanie urządzenia

⚠ UWAGA Przed uruchomieniem urządzenia bezwzględnie wykonać czynności opisane w rozdziale „Przygotowanie do pracy".

Włączanie odkurzacza oraz ustawienie trybu działania realizowane jest przez pokrętło, znajdujące się na panelu odkurzacza. Funkcjonalność pokrętła jest taka sama do obu modeli (DED6609 i DED6609P).
Domyślnie pokrętło powinno być ustawione w pozycji OFF (wyłączenie odkurzacza). Włączenie odkurzacza polega na ustawieniu pokrętła w odpowiedniej pozycji:
- M – tylko funcja odkurzania
- M & Clean – funkcja odkurzacznie z automatycznym otrzepywaniem filtra
- Auto & Clean – funkcja działania z podłączonym urządzeniem oraz automatycznym otrzepywaniem filtra (w przypadku DED6609 – urządzenie podłączone do gniazda elektrycznego, w przypadku DED6609P zarówno do gniazda elektrycznego, jak i pneumatycznego).
- Auto – tylko funkcja działania z podłączonym urządzeniem

Do regulacji siły ssania służy pokrętło (rys. C/D, 3). Przekręcenie zgodnie z ruchem wskazówek zegara zwiększa siłę ssania.
W przypadku pracy odkurzacza z automatycznym otrzepywaniem filtra otrzepywacz załącza się co ok. 20 sekund, podczas jego działania słychać charakterystyczny dźwięk. Nie jest to wada produktu.
W przypadku zbyt wysokiego prądu, pobieranego przez zestaw odkurzacz + elektronarzędzie (> 15 A) zadziała zabezpieczenie i odkurzacz wyłączy się. Aby zresetować bezpiecznik, należy nacisnąć i przytrzymać ok. 1 s przycisk (rys. C/D, 4).

Sterowanie pilotem

W wężu ssącym zainstalowany jest pilot, służący do sterowania odkurzaczem (rys. F). Przyciski 1 i 2 służą do zwiększania lub zmniejszania mocy ssania, przycisk 3 włącza i wyłącza odkurzacz.

9. Użytkowanie urządzenia

Odkurzanie

Do odkurzania płaskich powierzchni stosować szczotkę płaską. W przypadku konieczności usunięcia zanieczyszczeń z trudno dostępnych miejsc stosować szczotkę szczelinową.

⚠ UWAGA W przypadku usuwania mokrych zanieczyszczeń usunąć ze zbiornika worek na urobek (patrz punkt 6)

Odkurzacz posiada zabezpieczenie przez zamoczeniem silnika. W przypadku zbyto wysokiego poziomu mokrych zanieczyszczeń urządzenie wyłączy się automatycznie, co zapobiega uszkodzeniom filtra typu HEPA i silnika.

Podłączenie dodatkowego urządzenia elektrycznego do odkurzacza

Odkurzacz posiada dodatkowe gniazdo, do którego można podłączyć elektronarzędzie bądź inne urządzenie elektryczne. Gniazdo znajduje się na przednim panelu odkurzacza. Minimalna moc urządzenia, które można podłączyć do odkurzacza, to 300 W, maksymalna 2000 W. Odkurzacz z podłączonym urządzeniem może pracować tylko w trybie synchronizacji. Aby uruchomić odkurzacz w trybie synchronizacji należy podłączyć urządzenie zewnętrzne i ustawić włącznik odkurzacza w pozycji „AUTO & CLEAN". W trybie synchronizacji odkurzacz nie będzie pracował, dopóki nie zostanie uruchomione podłączone urządzenie. Włączenie urządzenia spowoduje po ok. 5 sekundach włączenie odkurzacza. Po wyłączeniu urządzenia odkurzacz będzie pracował jeszcze ok. 5 sekund i wyłączy się. Funkcja synchronizacji jest szczególnie przydatna podczas wykonywania prac, w których niezbędne jest bieżące usuwanie odpadu (szlifowanie ścian, wiercenie otworów, cięcie i struganie drewna itd.)

Podłączenie urządzenia pneumatycznego (tylko DED6609P)

Odkurzacz DED6609P posiada dodatkowe gniazda, za pomocą krórych można podłączyć kompresor oraz urządzenie pneumatyczne (np. szlifierkę, polerkę itp.) Sposób podłączenia opisano w punkcie 6 instrukcji.
Po podłączeniu kompresora i urządzenia pneumatycznego ustawić włącznik odkurzacza w pozycji „AUTO & CLEAN". W trybie synchronizacji odkurzacz nie będzie pracował, dopóki nie zostanie uruchomione podłączone urządzenie. Włączenie urządzenia spowoduje po ok. 5 sekundach włączenie odkurzacza. Po wyłączeniu urządzenia odkurzacz będzie pracował jeszcze ok. 5 sekund i wyłączy się.
Przy spadku ciśnienia załączy się kompresor, tak samo, jak w przypadku pracy urządzeniem pneumatycznym podłączonym bezpośrednio do kompresora.

10. Bieżące czynności obsługowe

⚠ UWAGA Wszystkie czynności obsługowe przeprowadzać przy urządzeniu odłączonym od źródła zasilania.

Przy pracy na sucho:

Należy często usuwać zanieczyszczenia z zbiornika w celu uniknięcia uszkodzenia odkurzacza. Aby oczyścić wnętrze odkurzacza, należy zdjąć z króćca worek, a następnie nad koszem lub innym pojemnikiem na śmieci zsunąć z dolnej części worka plastikową listwę uszczelniającą. Zebrane w worku zanieczyszczenia wyrzucić do zbiornika na śmieci, worek dokładnie wytrzepać, założyć plastikową listwę uszczelniającą. Ze zbiornika wyrzucić zebrane zanieczyszczenia.

Przy pracy na mokro:

Po każdym użytkowaniu zbiornik opróżnić, wysuszyć i oczyścić. Oczyszczenie i wysuszenie zbiornika jest szczególnie ważne, ponieważ ze względu na występowanie wilgoci i ciepła może nastąpić gwałtowny rozwój bakterii i pleśni.

Czyszczenie filtra typu HEPA

Zdjąć górną osłonę korpusu i odwrócić ją o 180 stopni. Odblokować plastikowe zatrzaski, podnieść filtr razem z ramką. Wyjąć filtr z ramki, dokładnie wytrzepać. Jeśli jest taka mozliwość, przedmuchać sprężonym powietrzem. Założyć filtr.

Czyszczenie obudowy

Obudowę czyścić wilgotną ściereczką. Nie stosować agresywnych detergentów. Przedmuchiwać sprężonym powietrzem otwory wentylacyjne.

Przechowywanie odkurzacza

Wyczyszczony, dokładnie wysuszony odkurzacz należy przechowywać w oryginalnym pudełku, w suchym miejscu, niedostępnym dla dzieci i osób postronnych.

11. Części zamienne i akcesoria

W celu zakupu części zamiennych i akcesoriów należy skontaktować się z Serwisem Dedra-Exim. Dane kontaktowe znajdują się na 1. stronie instrukcji.
Przy zamawianiu części zamiennych prosimy podać numer partii umieszczony na tabliczce znamionowej oraz numer części z rysunku złożeniowego.
W okresie gwarancyjnym naprawy dokonywane są na zasadach podanych w karcie gwarancyjnej. Reklamowany produkt prosimy przekazać do naprawy w miejscu zakupu (sprzedawca zobowiązany jest przyjąć reklamowany produkt), przesłać do serwisu centralnego Dedra-Exim lub przesłać do serwisu najbliższego względem miejsca zamieszkania (lista serwisów na stronie www.dedra.pl). Prosimy uprzejmie dołączyć wypełnioną kartę gwarancyjną. Po okresie gwarancyjnym naprawy wykonuje serwis centralny. Uszkodzony produkt należy przesłać do serwisu (koszty wysyłki pokrywa użytkownik).

12. Samodzielne usuwanie usterek

⚠ UWAGA Przed przystąpieniem do samodzielnego usuwania usterek odłączyć urządzenie od zasilania.

Problem	Przyczyna	Rozwiązanie
Urządzenie nie włącza się	Przewód zasilający jest źle podłączony lub uszkodzony	Wcisnąć głębiej wtyczkę do gniazdka, sprawdzić przewód zasilający.

	Brak napięcia w gniazdku	Sprawdzić napięcie w gniazdku, sprawdzić bezpiecznik.
	Uszkodzony włącznik	Przekazać urządzenie do serwisu.
Silnik przegrzewa się, siła ssania jest odczuwalnie zmniejszona	Zapchane otwory wentylacyjne. Zatkany przewód elastyczny lub ssawka	Oczyścić otwory wentylacyjne Usunąć zator
	Zatkana osłona filtra Przepełniony zbiornik	Sprawdzić filtr, oczyścić go Opróżnić zbiornik
Silnik rusza z trudem	Zatarte łożyska Zanieczyszczony silnik wiatraka	Przekazać urządzenie do serwisu

13. Kompletacja urządzenia

1. odkurzacz, 2. wąż elastyczny, 3. metalowa rura teleskopowa, 4. reduktor do elektronarzędzi, 5. szczotka płaska, 6. wąż do odkurzacza (tylko w modelu DED6609P), 7. szczotka okrągła, 8. końcówka szczelinowa, 9. filtr HEPA klasy M, 10. worek materiałowy, 11. worek bawełniany. 12. Kółka

14. Informacja dla użytkowników o pozbywaniu się urządzeń elektrycznych i elektronicznych (dotyczy gospodarstw domowych)



Przedstawiony symbol umieszczony na produktach lub dołączonej do nich dokumentacji informuje, że niesprawnych urządzeń elektrycznych lub elektronicznych nie można wyrzucać razem z odpadami bytowymi. Prawidłowe postępowanie w razie konieczności utylizacji, powtórnego użycia lub odzysku podzespołów polega na przekazaniu urządzenia do wyspecjalizowanego punktu zbiórki, gdzie będzie przyjęte bezpłatnie. Informacji o lokalizacji miejsc zbiórki zużytego sprzętu udzielają władze lokalne np. na swoich stronach internetowych.

Prawidłowa utylizacja urządzenia umożliwia zachowanie cennych zasobów i uniknięcie negatywnego wpływu na zdrowie i środowisko, wynikające z możliwości obecności w sprzęcie niebezpiecznych: substancji, mieszanin oraz części składowych.

Nieprawidłowa utylizacja odpadów zagrożona jest karami przewidzianymi w odpowiednich przepisach lokalnych.

Użytkownicy w krajach Unii Europejskiej: W razie konieczności pozbycia się urządzeń elektrycznych lub elektronicznych, prosimy skontaktować się z najbliższym punktem sprzedaży lub z dostawcą, którzy udzielą dodatkowych informacji.

Pozbywanie się odpadów w krajach poza Unią Europejską: Taki symbol dotyczy tylko krajów Unii Europejskiej. W razie potrzeby pozbycia się niniejszego produktu prosimy skontaktować się z lokalnymi władzami lub ze sprzedawcą celem uzyskania informacji o prawidłowym sposobie postępowania.

Zgodnie z Rozporządzeniem Parlamentu Europejskiego i Rady (UE) 2023/1542 w sprawie baterii i akumulatorów oraz zużytych baterii i akumulatorów uszkodzone lub zużyte akumulatory/baterie należy zbierać osobno i doprowadzić do ponownego przetworzenia zgodnego z zasadami ochrony środowiska.

15. Wykaz części do rysunku złożeniowego

DED6609/DED6609P (Rys. G)

1	Śruba	57	Docisk filtra
2	Uchwyt	58	Blokada docisku filtra
3	Śruba	59	Zbiornik dolny
4	Uchwyt węża	60	Worek
5	Maskownica	61	Gniazdo osadcze węża
6	Nakrętka	62	Uszczelnienie gniazda osadczego
7	Osłona środkowa	63	Śruba
8	Włącznik	64	Śruba
9	Wspornik włącznika	65	Podstawa klamry zbiornika głównego
10	Przewód połączeniowy przełącznika A	66	Dźwignia klamry zbiornika głównego
11	Przewód połączeniowy przełącznika B	67	Klamra zbiornika głównego
12	Śruba	68	Kołpak koła głównego
13	Osłona silnika	69	Koło główne
14	Zawór ciśnieniowy	70	Podkładka 9x22x2
15	Sprężyna zaworu ciśnieniowego	71	Koło skrętne
16	Uszczelka zaworu ciśnieniowego	72	Oś koła głównego
17	Śruba	73	Tuleja ślizgowa
18	Górna osłona silnika	74	Śruba
19	Czujnik ciśnienia	75	Wspornik koła głównego
20	Śruba	76	Śruba
21	Pokrywa	77	Przewodnik
22	Śruba	78	Śruba
23	Przegroda wylotu powietrza	79	Śruba
24	Trzpień wylotu powietrza	80	Uszczelnienie dolnego zbiornika
25	Sprężyna wylotu powietrza	81	nakrętka
26	Wspornik wylotu powietrza	82	Łańuch antystatyczny
27	Śruba	83	Wieszak na akcesoria
28	Odgiętka	84	Szczotka płaska
29	Klamra dociskowa	85	śruba
30	Śruba	86	Rura metalowa
31	Elektromagnes	87	Szczotka okrągła
32	Trzpień	88	Ssawka szczelinowa
33	Łącznik	89	Wąż elastyczny (komplet)
34	Uszczelka	90	Wąż nadmuchowy
35	Klamra dociskowa	91	Płytka kodująca
36	Przepustnica	92	Potencjometr
37	Haczyk	93	śruba
38	Śruba	94	śruba
39	Śruba	95	Gniazdo synchroniczne
40	Górna uszczelka silnika	96	Pokrętło regulacji prędkości
41	Silnik	97	Pokrętło włącznika
42	Pierścien magnetyczny	98	Włącznik
43	Regulator prędkości	99	Zabezpieczenie przeciwprzeciążeniowe
44	Czujnik poziomu wody	100	Przewód przeciwprzeciążeniowy
45	Przewód zasilający	101	śruba
46	Dolna uszczelka silnika	102	Naklejka panelu sterowania
47	Wspornik uszczelki	103	Panel sterowania
48	śruba	104	Sprężyna blokady rękojeści głównej
49	Podstawa uszczelniająca	105	Stalowa kuleczka blokady rękojeści głównej
50	Uszczelnienie filtru hepa	106	Gniazdo osadcze rękojeści głównej
51	Docisk uszczelki	107	Rękojeść główna
52	Zawór otrzepywacza filtra	108	Piankowa osłona rękojeści głównej
53	Moduł podstawy silnika	109	śruba
54	Śruba	110	Zestaw węża z podłączeniem pneumatycznym
55	Główna uszczelka zbiornika	111	Pilot
56	Filtr główny odkurzacza	112	Bransoletka

DED6609P (Rys. H)

1	Śruba	60	Gniazdo osadcze węża
2	Uchwyt	61	Uszczelnienie gniazda osadczego
3	Śruba	62	Śruba
4	Uchwyt węża	63	Śruba
5	Maskownica	64	Podstawa klamry zbiornika głównego
6	Nakrętka	65	Dźwignia klamry zbiornika głównego
7	Osłona środkowa	66	Klamra zbiornika głównego
8	Włącznik	67	Kołpak koła głównego
9	Wspornik włącznika	68	Koło główne
10	przewód połączeniowy przełącznika A	69	Podkładka 9x22x2
11	przewód połączeniowy przełącznika B	70	Koło skrętne
12	Śruba	71	Oś koła głównego
13	Osłona silnika	72	Tuleja ślizgowa
14	Zawór ciśnieniowy	73	Śruba
15	Sprężyna zaworu ciśnieniowego	74	Wspornik koła głównego
16	Uszczelka zaworu ciśnieniowego	75	Śruba
17	Śruba	76	Przewodnik

18	Górna osłona silnika	77	Śruba
19	Czujnik ciśnienia	78	Śruba
20	Śruba	79	Nylonowa podkładka 4x9x1
21	Pokrywa	80	Uszczelnienie dolnego zbiornika
22	Śruba	81	nakrętka
23	Przegroda wylotu powietrza	82	Łańuch antystatyczny
24	Trzpień wylotu powietrza	83	Wieszak na akcesoria
25	Sprężyna wylotu powietrza	84	Szczotka płaska
26	Wspornik wylotu powietrza	85	Śruba
27	Śruba	86	Rura metalowa
28	Odgiętka	87	Szczotka okrągła
29	Klamra dociskowa	88	Ssawka szczelinowa
30	Śruba	89	Wąż elastyczny (komplet)
31	Elektromagnes	90	Płytka kodująca
32	Trzpień	91	Potencjometr
33	Łącznik	92	Śruba
34	Uszczelka	93	Śruba
35	Klamra dociskowa	94	Gniazdo synchroniczne
36	Przepustnica	95	Pokrętło regulacji prędkości
37	Haczyk	96	Pokrętło włącznika
38	Śruba	97	Włącznik
39	Śruba	98	Zabezpieczenie przeciwprzeciążeniowe
40	Górna uszczelka silnika	99	Przewód przeciwprzeciążeniowy
41	Silnik	100	śruba
42	Regulator prędkości	101	Naklejka panelu sterowania
43	Czujnik poziomu wody	102	Szybkozłączka pneumatyczna (żeńska)
44	Przewód zasilający	103	Śruba
45	Dolna uszczelka silnika	104	Wspornik włącznika
46	Wspornik uszczelki	105	Panel sterowania
47	Śruba	106	Przedni przewód pneumatyczny
48	Podstawa uszczelniająca	107	Zacisk przewodu pneumatycznego
49	Uszczelnienie filtru hepa	108	Tylny przewód pneumatyczny
50	Docisk uszczelki	109	Szybkozłączka pneumatyczna (męska)
51	Zawór otrzepywacza filtra	110	Włącznik pneumatyczny
52	Moduł podstawy silnika	111	Naklejka panelu sterowania
53	Śruba	112	Panel sterowania
54	Główna uszczelka zbiornika	113	Sprężyna blokady rękojeści głównej
55	Filtr główny odkurzacza	114	Stalowa kuleczka blokady rękojeści głównej
56	Docisk filtra	115	Gniazdo osadcze rękojeści głównej
	Blokada docisku filtra	116	Rękojeść główna
	Zbiornik dolny	117	Piankowa osłona rękojeści głównej
	Worek	118	Śruba

Karta gwarancyjna

na

……
(nazwa produktu)

Nr katalogowy: ……. nr partii: .....

(zwane dalej Produktem)

Data zakupu Produktu: .....

Pieczęć sprzedawcy

Data i podpis sprzedawcy: .....

Oświadczenie Użytkownika:

Potwierdzam, że zostałem poinformowany o warunkach gwarancji oraz skutkach nieprzestrzegania wytycznych zawartych w Instrukcji obsługi i karcie gwarancyjnej. Warunki niniejszej gwarancji są mi znane, co potwierdzam własnoręcznym podpisem:

....

Data i miejsce Podpis Użytkownika

I. Odpowiedzialność za Produkt

1. Gwarant – Dedra-Exim Sp. z o.o. z siedzibą w Pruszkowie, adres: ul. 3 Maja 8, 05-800 Pruszków, KRS 0000062517, Sąd Rejonowy dla m.st. Warszawy w Warszawie, XIV Wydział Gospodarczy Krajowego Rejestru Sądowego, NIP 527-020-49-33, kapitał zakładowy: 100 980.00 zł.
2. Na warunkach określonych w niniejszej karcie gwarancyjnej Gwarant udziela gwarancji na Produkt, pochodzący z dystrybucji Gwaranta.
3. Odpowiedzialność z tytułu gwarancji obejmuje tylko wady powstałe z przyczyn tkwiących w Produkcie w momencie jego wydania Użytkownikowi.
4. Z tytułu gwarancji Użytkownik, uzyskuje prawo do bezpłatnej naprawy Produktu, o ile wada ujawniła się w okresie gwarancji. Sposób naprawy Produktu (metoda wykonania naprawy) zależy od decyzji Gwaranta. W przypadku stwierdzenia przez Gwaranta braku możliwości naprawy Gwarant zastrzega sobie prawo wymiany wadliwego elementu albo całego Produktu na wolny od wad, obniżenia ceny Produktu lub odstąpienia od umowy.
5. W stosunku do Użytkownika, który nie jest konsumentem w rozumieniu ustawy z dnia 23 kwietnia 1964 r. Kodeks cywilny, odpowiedzialność odszkodowawcza Gwaranta za szkody wynikające z niniejszej gwarancji i/lub w związku z jej zawarciem i wykonywaniem, bez względu na tytuł prawny, jest ograniczona maksymalnie do wysokości wartości wadliwego Produktu.

II. Okres gwarancji

Elementy Produktu	Czas trwania ochrony gwarancyjnej
DED6609/DED6609P	36 miesiące, licząc od daty zakupu Produktu uwidocznionej w niniejszej karcie gwarancyjnej

III. Warunki skorzystania z gwarancji

1. Przedstawienie przez Użytkownika wypełnionej karty gwarancyjnej Produktu oraz uprawdopodobnienie przez Użytkownika okoliczności zakupu Produktu, np. poprzez przedstawienie paragonu, faktury, itd. W celu sprawnego przeprowadzenia reklamacji zaleca się aby Użytkownik przekazał wraz z Produktem do reklamacji wszystkie elementy określone w „Kompletacji urządzenia" zawartej w Instrukcji obsługi.
2. Stosowanie się przez Użytkownika do zaleceń zawartych w Instrukcji obsługi i karcie gwarancyjnej.
3. Gwarancja obejmuje tylko obszar Rzeczypospolitej Polskiej i UE.
4. Gwarancja nie obejmuje wad Produktu powstałych w szczególności na skutek:

a. Nieprzestrzegania przez Użytkownika warunków określonych w Instrukcji obsługi, w szczególności w zakresie prawidłowej eksploatacji, konserwacji i czyszczenia;

b. Zastosowania przez Użytkownika środków czyszczących lub konserwujących niezgodnych z Instrukcją obsługi;

c. Nieodpowiedniego przechowywania i transportu Produktu przez Użytkownika;

d. Samowolnych zmian i/lub przeróbek Produktu przez Użytkownika, które nie były uzgadniane z Gwarantem;

e. Zastosowania przez Użytkownika w Produkcie materiałów eksploatacyjnych niezgodnych z Instrukcją obsługi.

5. Użytkownik, który nie jest konsumentem w rozumieniu ustawy z dnia 23 kwietnia 1964 r. Kodeks cywilny, traci gwarancję na Produkt, w którym:

- numery seryjne, oznaczenia dat i tabliczki znamionowe zostały usunięte, zmienione lub uszkodzone przez Użytkownika;
- plomby zostały uszkodzone przez Użytkownika lub noszą ślady manipulacji Użytkownika.

6. Uwaga! Czynności związane z codzienną obsługą Produktu, wynikające m.in. z Instrukcji obsługi Użytkownik wykonuje we własnym zakresie i na swój koszt.

IV. Procedura reklamacyjna

1. W przypadku stwierdzenia nieprawidłowej pracy Produktu, przed dokonaniem zgłoszenia reklamacyjnego należy upewnić się czy wszystkie czynności określone w szczególności w Instrukcji obsługi zostały wykonane w sposób prawidłowy.
2. Zgłoszenie reklamacji zaleca się dokonać niezwłocznie, najlepiej w terminie 7 dni od daty zauważenia wady Produktu. Użytkownik, który nie jest konsumentem w rozumieniu ustawy z dnia 23 kwietnia 1964 r. Kodeks cywilny traci uprawienia wynikające z niniejszej gwarancji w przypadku niezgłoszenia reklamacji w terminie 7 dni.
3. Zgłoszenie reklamacji można dokonać m.in. w punkcie zakupu Produktu, w serwisie gwarancyjnym lub pisemnie na adres: Dedra-Exim Sp. z o.o., ul. 3 Maja 8, 05-800 Pruszków.

4. Użytkownik może złożyć reklamację przy wykorzystaniu formularza dostępnego na stronie internetowej www.dedra.pl. („Formularz zgłoszenia reklamacji z tytułu gwarancji").
5. Adresy serwisów gwarancyjnych dla poszczególnych krajów dostępne są na stronie www.dedra.pl. W przypadku braku serwisu gwarancyjnego dla danego kraju zgłoszenia reklamacyjne z tytułu gwarancji zaleca się kierować na adres: Dedra-Exim Sp. z o.o. ul. 3 Maja 8, 05-800 Pruszków (Polska).
6. Mając na uwadze bezpieczeństwo Użytkownika zakazuje się korzystania z wadliwego Produktu.
7. Uwaga! Korzystanie z wadliwego Produktu jest niebezpieczne dla zdrowia i życia Użytkownika.
8. Wykonanie obowiązków wynikających z gwarancji nastąpi w terminie 14 dni roboczych, licząc od dnia dostarczenia reklamowanego Produktu przez Użytkownika.
9. Przed dostarczeniem wadliwego Produktu do reklamacji zaleca się jego oczyszczenie. Reklamowany Produkt zaleca się dokładnie zabezpieczyć przed uszkodzeniami w transporcie (zaleca się dostarczyć reklamowany Produkt w oryginalnym opakowaniu).
10. Okres gwarancji ulega przedłużeniu o czas, w ciągu którego wskutek wady Produktu objętego gwarancją Użytkownik nie mógł z niego korzystać.
Gwarancja nie wyłącza, nie ogranicza, ani nie zawiesza uprawnień Użytkownika wynikających z przepisów o rękojmi za wady rzeczy sprzedanej.

Zgodnie z art. 13 ust. 1 i ust. 2 rozporządzenia Parlamentu Europejskiego i Rady (UE) 2016/679 z dnia 27 kwietnia 2016 r. w sprawie ochrony osób fizycznych w związku z przetwarzaniem danych osobowych i w sprawie swobodnego przepływu takich danych oraz uchylenia dyrektywy 95/46/WE (dalej: „RODO") informujemy

1. Administratorem Twoich danych osobowych podanych w formularzu jest DEDRA-EXIM sp. z o.o. z siedzibą w Pruszkowie , ul. 3 Maja 8, 05-800 Pruszków (dalej: „Administrator").
2. Twoje dane będą przetwarzane wyłącznie w celu przeprowadzenia procedury gwarancyjnej urządzenia zgodnie art. 6 ust. 1 lit. b ogólnego rozporządzenie o ochronie danych (dalej: „RODO") Podanie danych jest dobrowolne, ale konieczne do przeprowadzenia procedury gwarancyjnej.
3. Twoje dane będą przetwarzane przez okres rozpatrywania przeprowadzenia procedury gwarancyjnej oraz w celach archiwizacyjnych w razie konieczności obrony przed ewentualnymi roszczeniami wobec Administratora nie dłużej niż do momentu ich przedawnienia.
4. Twoje dane mogą być ujawniane wyłącznie podmiotom przetwarzającym dane na rzecz administratora na podstawie pisemnej umowy powierzenia przetwarzania danych osobowych świadczącym m.in. usługi serwisu technicznego, hostingu lub obsługi strony internetowej, obsługi IT, firmie kurierskiej. Dostawcy Administratora zobowiązani są do zapewnienia zabezpieczenia danych i spełnienia wymogów obowiązującego prawa związanego z ochroną danych osobowych i nie mogą wykorzystywać powierzonych danych osobowych do innych celów niż te, które są określone w umowie z Administratorem.
5. Twoje dane nie będą przetwarzane w sposób zautomatyzowany w tym również w formie profilowania oraz nie będą przekazywane do państwa trzeciego/organizacji międzynarodowej.
6. Posiadasz prawo dostępu do treści swoich danych oraz prawo ich sprostowania, usunięcia, ograniczenia przetwarzania, prawo do przenoszenia danych, prawo wniesienia sprzeciwu, w dowolnym momencie.
7. We wszelkich sprawach związanych z przetwarzaniem Twoich danych osobowych przez Administratora możesz skontaktować się pod adresem e-mail: daneosobowe@dedra.pl;
8. Masz prawo wniesienia skargi do wniesienia skargi do organu właściwego do spraw ochrony danych osobowych;

EN Table of contents

1. Drawing and pictures
2. Description of the device
3. Purpose of the device
4. Restriction on use
5. Technical data
6. Preparing for use
7. Connection to the mains
8. Switching on the device
9. Operation of the device
10. Ongoing maintenance
11. Spare parts and accessories
12. Trouble-shooting on your own
13. Contents of the package
14. Information for users on the disposal of electrical and electronic equipment (applicable to households)
15. Warranty card

The translation of the oryginal manual

The Declaration of Conformity is attached to the manual as a separate document. In the absence of a declaration of conformity, please contact Dedra Exim Sp. z o.o..
The general safety conditions are attached to the manual as a separate booklet.

WARNING. Read all warnings marked with an exclamation mark and all instructions. Retain all warnings and instructions for future use.

Failure to observe the following warnings and safety instructions could result in electric shock, fire or serious injury.

Keep all manual to the future use.

2. Description of the device

Fig. A: 1) Brush, 2) Telescopic tube, 3) Connector, 4) Pneumatic socket (DED6609P only), 5) Power tool socket, 6) Mode switch, 7) Suction power knob, 8) Switch, 9) Fuse button, 10) Hose end, 11) Control remote control, 12) Hose, 13. Transport handle, 14. Hose holder, 15. Power cord, 16. Dirt tank latch, 17. Running wheels, 18. Wheel cap, 19. Dirt tank, 20. Input socket, 21. Moving wheels, 22. Compressor input (DED6609P only).

3. Purpose of the device

The workshop hoover is an appliance designed for dry and wet work (water extraction) and allows cleaning of any surfaces in residential and commercial premises. Thanks to the automatic shaker, the device will work very well as a dust extractor when sanding gypsum plaster.
Applies to the DED6609P: Thanks to the additional sockets, it is possible to connect a compressor and use the hoover with pneumatic devices.
It is permissible to use the device in renovation and construction work, repair workshops, amateur work, subject to the conditions of use and permissible working conditions contained in the operating instructions.

4. Restriction on use

WARNING **The appliance may only be used in accordance with the 'Permitted operating conditions' below.**

WARNING **Unauthorised changes to the mechanical and electrical design, any modifications, maintenance operations not described in the operating instructions will be treated as illegal and will result in the immediate loss of warranty rights and the declaration of conformity will become invalid.**

Misuse or use not in accordance with the operating instructions will result in immediate loss of warranty rights.

Permitted operating conditions'
S1 – continous work
Use indoors

5. Technical data

Device model	DED6609	DED6609P
Supply voltage [V]	230	230
Supply frequency [Hz]	50	50
Rated power [W]	1 600	1 600
Protection class	I	I
Degree of protection against direct access	IPX4	IPX4
Maximum power of the appliance connected to the auxiliary socket [W]	2 000	2 000
Total power + power of the connected appliance [W]	3 600	3 600
Tank volume [L]	40	40
Vacuum [kPa]	24	24

Information on noise

Noise emissions were determined in accordance with the standard EN 60335-1 and values are given in the table above.

WARNING **Noise can cause hearing damage, always wear hearing protection when working!**

The declared total vibration/noise value has been measured according to a standard test method and can be used to compare one device with another. The stated vibration/noise level can also be used for a preliminary vibration/noise exposure assessment.
Vibration/noise levels during actual use of the equipment may differ from the declared values, depending on the use of the work tools, in particular the type of workpiece and the need to determine operator protection measures. In order to accurately estimate exposure in actual use conditions, all parts of the work cycle must be taken into account,

including periods when the machine is switched off or when it is switched on but not used for work.

6. Preparing for use

WARNING **All operations described in this chapter should be carried out with the battery disconnected.**

The hoover requires preliminary work before it can be used.

Mounting the castors

The rear wheels (fig., A, 17) are mounted on the axle. Push the axle into the guides at the bottom of the tank so that the pins overlap the holes in the axle. Press down firmly. Secure the castors with end caps.

The front wheels are seated on pins, which should be pressed into the holes in the front of the dirt tank. The front wheels should turn freely.

Dry cleaning

Unlock the latches (Fig. A, 16) and remove the top cover. Place the spoil bag on the spigot inside the dirt tank, press down carefully. Check the seal. Replace the top cover and close with the latches.

Wet cleaning

For wet cleaning, do not use the spoil bag. Dirt will collect in the hopper.

Attaching the cleaning hose and nozzles

Push the end of the flexible hose (fig. A, 12) into the socket (fig. A, 20) and rotate it - to lock it in place - attach the telescopic tube (fig. A, 2) to the hose. Place a suitable cleaning tip (flat tip, slotted tip) on the end of the tube.

Connecting the plaster grinder

The hoover is equipped with an automatic shaker, making it an efficient device for extracting the sanding spoil generated during sanding when the sander is connected to gypsum surfaces. To connect the sander to the hoover, it is necessary to: remove the nozzles from the hoover hose and the sander, fit the end from the sander onto the hoover hose. Procedure (Fig. B):

1. with a flat, narrow tool (e.g. screwdriver) push in the lock marked 1. Pull the tip vigorously off the ring with the lock (2).
2. an adapter is attached to the grinder. Apply the adapter so that the holes in the tip coincide with the lock on the ring (3).
3. press the tip until you hear the locks snap into place. Ensure that the tip is correctly applied and that the locks in both holes are closed (4).

It is also possible, with a tight fit, to use the diameter reducer supplied with the hoover. However, a tighter connection is achieved when replacing the nozzle on the hoover hose.

Connecting the pneumatic appliance (DED6609P only)

1. connect the compressor to the input socket on the back of the hoover.
2. use the cord to connect the pnemuatic device:

(a) Connect the suction line to the hoover socket (fig. A, 20).
b) Connect the pressure hose to the pneumatic socket (fig. D, 5).
c) Connect the pneumatic appliance
d) If the pneumatic device is equipped with a spigot for extracting excavated material, connect the end of the suction hose to the pneumatic tool
e) Switch on the compressor

7. Connection to the mains

Before connecting the appliance to the power supply, ensure that the supply voltage corresponds to the value indicated on the rating plate.

The power supply installation should comply with the essential requirements for electrical installations and meet the safety requirements for use. The parameters for the minimum cross-section of the supply cable and the nominal value of the fuse, depending on the power of the appliance, are given in the table below:

Unit power [W]	Minimum conductor cross-section [mm2]	Minimum fuse type C [A]
≥2300	2,5	16

The installation should be carried out by a qualified electrician. When using extension cables, ensure that the conductor cross-section is not smaller than required (see table). Arrange the electrical cable so that it is not at risk of being cut during operation. Do not use damaged extension cords. Periodically check the condition of the power supply cable. Do not pull on the power cable.

8. Switching on the device

WARNING **Before starting up the unit, it is essential to carry out the steps described in the section 'Preparing for operation'.**

Switching on the hoover and setting the operating mode is carried out by a knob, located on the panel of the hoover. The functionality of the knob is the same for both models (DED6609 and DED6609P).

By default, the knob should be set to the OFF (hoover off) position. Turning the hoover on is done by moving the knob to the correct position:

- M - vacuuming function only
- M & Clean - function of the hoover with automatic filter cleaning
- Auto & Clean - function of operation with connected appliance and automatic filter shaking (for the DED6609 - appliance connected to an electrical socket, for the DED6609P to both an electrical and a pneumatic socket).
- Auto - only function with appliance connected

Use the knob (fig. C/D, 3) to adjust the suction power. Turning clockwise increases the suction power.

In the case of hoover operation with automatic filter shaking, the filter shaker switches on every approx. 20 seconds and a characteristic sound is heard during operation. This is not a product defect.

If the current drawn by the hoover + power tool combination is too high (> 15 A), the fuse will trip and the hoover will switch off. To reset the fuse, press and hold the button (Fig. C/D, 4) for approx. 1 s.

Remote control

A remote control is installed in the suction hose to control the hoover (fig. F). Buttons 1 and 2 are used to increase or decrease the suction power, button 3 switches the hoover on and off.

9. Operation of the device

WARNING **When operating the device, all safety rules and instructions described in the safety conditions must be strictly observed..**

Vacuuming

Use a flat brush for vacuuming flat surfaces. Use a crevice brush if dirt needs to be removed from hard-to-reach areas.

When removing wet dirt, remove the collection bag from the container (see section 6).

The hoover has a wet-motor protection. If the level of wet dirt is too high, the unit will switch off automatically, preventing damage to the HEPA filter and motor.

Connecting an additional electrical appliance to the hoover

The hoover has an additional socket to which a power tool or other electrical device can be connected. The socket is located on the front panel of the hoover. The minimum power of a device that can be connected to the hoover is 300 W, the maximum is 2000 W. A hoover with a connected appliance can only operate in synchronisation mode. To start the hoover in synchronisation mode, connect an external device and set the hoover switch to the 'AUTO & CLEAN' position. In synchronisation mode, the hoover will not operate until the connected appliance is switched on. Switching on the device will switch the hoover on after approximately 5 seconds. When the appliance is switched off, the hoover will continue to run for about 5 seconds and then switch off. The synchronisation function is particularly useful when carrying out work where it is necessary to remove waste on an ongoing basis (sanding walls, drilling holes, cutting and planing wood, etc.).

Connecting a pneumatic appliance (DED6609P only)

The DED6609P hoover has additional sockets for connecting a compressor and a pneumatic device (e.g. sander, polisher, etc.) The method of connection is described in section 6 of the manual.

After connecting the compressor and the compressed air device, set the hoover switch to the 'AUTO & CLEAN' position. In synchronisation mode, the hoover will not run until the connected appliance is switched on. Switching on the appliance will switch the hoover on after approximately 5 seconds. When the appliance is switched off, the hoover will continue to run for about 5 seconds and then switch off.

When the pressure drops, the compressor will switch on, in the same way as when operating a pneumatic device connected directly to the compressor.

10. Ongoing maintenance

WARNING **All maintenance must be carried out with the unit unplugged.**

Remove debris from the hopper frequently to avoid damage to the hoover. To clean the inside of the hoover, remove the bag from the spigot, then slide the plastic sealing strip off the bottom of the bag over the bin or other waste container. Discard the dirt collected in the bag into the waste container, shake out the bag thoroughly, replace the plastic sealing strip. Discard the collected dirt from the hopper.

For wet running:

Empty, dry and clean the tank after each use. Cleaning and drying the tank is particularly important, as rapid growth of bacteria and mould can occur due to the presence of moisture and heat.

Cleaning the HEPA filter

Remove the upper body cover and turn it 180 degrees. Unlock the plastic latches, lift the filter together with the frame. Remove filter from frame, shake out thoroughly. If possible, blow out with compressed air. Replace the filter.

Cleaning the housing

Clean the housing with a damp cloth. Do not use aggressive detergents. Blow out the ventilation holes with compressed air.

Storage of the hoover

Store the cleaned, thoroughly dried hoover in the original box in a dry place, out of the reach of children and bystanders.

11. Spare parts and accessories

For the purchase of spare parts and accessories, please contact the Dedra Exim service. Contact details can be found on page 1 of the manual.

When ordering spare parts, please quote the batch number on the nameplate together with the part number from the assembly drawing.

During the warranty period, repairs are carried out in accordance with the terms of the warranty card. Return the faulty product for repair at the place of purchase (the dealer is obliged to accept the faulty product), send it to the central Dedra Exim service centre or to the service centre closest to your place of residence (list of service centres at www.dedra.pl). Kindly enclose the completed warranty card. After the warranty period has expired, repairs are carried out by the central service. Send the defective product to the service centre (shipping costs are paid by the user).

12. Trouble-shooting on your own

⚠ WARNING **Disconnect the unit from the power supply before attempting to troubleshoot the unit yourself.**

Problem	Cause	Solution
Appliance does not switch on	Power supply cable incorrectly connected or damaged	Push the plug deeper into the socket, check the power cord.
	No voltage at the socket outlet	Check the voltage at the socket, check the fuse.
	Switch is damaged	Have the appliance serviced.
Motor overheats, suction power is noticeably reduced	Air vents clogged.	Clean the ventilation openings
	Clogged hose or nozzle	Remove blockage
Motor starts with difficulty	Clogged filter cover	Check filter, clean it

13. Contents of the package

1. hoover, 2. flexible hose, 3. metal telescopic tube, 4. power tool reducer, 5. flat brush, 6. air appliance hose (only on model DED6609P), 7. round brush, 8. crevice nozzle, 9. HEPA class M filter, 10. cloth bag, 11. cotton bag. 12. Wheels

14 Information for users on the disposal of electrical and electronic equipment (applicable to households)



The symbol on the products or accompanying documentation indicates that defective electrical or electronic equipment must not be disposed of with household waste. If you need to dispose of, reuse or recover components, take them to a specialist collection point where they will be accepted free of charge. Information on the location of collection points for used equipment is provided by local authorities, e.g. on their websites.

By disposing of the appliance correctly, you will save valuable resources and avoid negative effects on health and the environment due to the possible presence of hazardous substances, mixtures and components in the appliance.

Incorrect waste disposal is subject to penalties according to the relevant local regulations.

Users in EU countries: If you need to dispose of electrical or electronic equipment, please contact your nearest point of sale or supplier, who will be able to provide further information.

Disposal in non-EU countries: This symbol only applies to countries within the European Union. If you wish to dispose of this product, please contact your local authorities or dealer for the correct method of disposal.

In accordance with Regulation (EU) 2023/1542 of the European Parliament and of the Council on batteries and accumulators and waste batteries and accumulators, defective or used batteries/accumulators must be collected separately and brought to environmentally compatible recycling.

Warranty

for

……

(product name)

Catalogue No: ……. Lot No.: .....

(hereinafter called the product)

Product purchase date : .....

Seller's stamp

Date and seller's signature: .....

User's statement:

I confirm that I have been informed about the warranty conditions and the consequences of non-compliance with the guidelines in the Operating Instructions and the warranty. I am aware of the conditions of this warranty, which I confirm with my handwritten signature:

....

Date and place User's signature

I. Product liability

1. The Warrantor - Dedra Exim Sp. z o.o. with its registered office in Pruszków, address: ul. 3 Maja 8, 05-800 Pruszków, KRS 0000062517, District Court for the City of Warsaw in Warsaw, 14th Economic Division of the National Court Register, TIN 527-020-49-33, share capital: PLN 100,980.00.
2. The Warrantor provides the warranty for the Product from the Warrantor 's distribution on the terms set out in this warranty.
3. Liability under the warranty shall only cover defects arising from causes inherent in the Product at the time of delivery to the User.
4. By virtue of the warranty, the User obtains the right to have the Product repaired free of charge, provided that the defect became apparent during the warranty period. The method of repair of the Product is at the discretion of the Warrantor. If the Warrantor finds the repair impossible, the Warrantor reserves the right to replace the defective element or the whole Product for a defect-free one, reduce the price of the Product, or withdraw from the contract.
5. In relation to the User, who is not a consumer within the meaning of the Act of April 23, 1964 on Civil Code, the Warrantor's liability for damages resulting from this warranty and/or in connection with its conclusion and performance, regardless of the legal title, is limited to the maximum of the value of the defective Product.

II. Warranty period

Product components	Duration of warranty protection
DED6609/DED6609P	36 months from the date of purchase of the Product as shown on this warranty card

III. Terms and conditions of the warranty

1. Presentation by the User of a completed warranty card for the Product and substantiation by the User of the circumstances of purchase of the Product, e.g. by presenting a receipt, invoice, etc. For the purpose of efficient complaint processing, it is recommended that the User submits, together with the Product, all the components specified in "Set of the device components" contained in the operating instructions.
2. Compliance by the user with the instructions in the operating instructions and the warranty.

a) The warranty only covers the territory of the Republic of Poland and the EU.

b) The warranty does not cover any Product defects arising in particular from:

c) Failure of the user to comply with the conditions set out in the operating instructions, in particular with regard to correct operation, maintenance and cleaning;

d) Use of cleaning or maintenance products by the user which do not comply with the operating instructions;

e) Improper storage and transport of the Product by the User;

f) Unauthorised changes and/or modifications to the Product by the User which have not been agreed with the Warrantor;

g) Use of consumables by the User in the Product which do not comply with the operating instructions.

3. For the User, who is not a consumer within the meaning of the Act of April 23,1964 of the Civil Code, the warranty becomes void for the Product where:

a) serial numbers, date indications and rating plates have been removed, altered or damaged by the user;

b) the seals have been damaged by the user or show signs of tampering by the user.

4. Note! The User shall carry out the activities connected with the daily operation of the Product, resulting, among others, from the operating instructions, themselves and at their own expense.

IV. Complaint procedure

1. If you find that the Product is not working properly, make sure that all the steps specified in particular in the operating instructions have been carried out correctly before submitting a claim.
2. It is recommended to make a complaint immediately, preferably within 7 days of noticing a defect in the Product. The User, who is not a consumer within the meaning of the Act of April 23,1964 Civil Code, loses rights arising from this warranty if they fail to make a complaint within 7 days.
3. Complaints can be made, among others, at the point of purchase of the Product, at the warranty service point, or in writing to the following address: Dedra Exim Sp. z o.o., ul. 3 Maja 8, 05-800 Pruszków.
4. The User can make a complaint using the form available on the website www.dedra.pl. ("Warranty Claim Form").
5. The addresses of the country-specific warranty service are available at www.dedra.pl. If no country-specific warranty service is available, we recommend that you address warranty claims to: Dedra Exim Sp. z o.o. ul. 3 Maja 8, 05-800 Pruszków (Poland).
6. With a view to the safety of the User, the use of a defective Product is prohibited.
7. Caution: Using a defective Product is dangerous to the health and life of the User.
8. The fulfilment of the obligations under the warranty shall take place within 14 working days from the date of delivery of the defective Product by the User.
9. Before the defective Product is delivered under the complaint procedure, it is recommended to clean it. The Product under complaint is recommended to be carefully protected against damage during transport (it is recommended to deliver the Product under complaint in its original packaging).
10. The warranty period shall be extended by the time during which, due to a defect in the Product covered by the warranty, the User was not able to use it.

The warranty shall not exclude, limit or suspend the User's rights under the warranty regulations for defects of the goods sold.

Pursuant to Article 13(1) and (2) of Regulation (EU) 2016/679 of the European Parliament and of the Council of 27 April 2016 on the protection of natural persons with regard to the processing of personal data and on the free movement of such data and repealing Directive 95/46/EC (hereinafter: 'RODO'), we inform you that

1. The administrator of your personal data provided in the form is DEDRA-EXIM sp. z o.o. with its registered office in Pruszków, ul. 3 Maja 8, 05-800 Pruszków (hereinafter: 'Administrator').
2. Your data will be processed exclusively for the purpose of implementing the warranty procedure for the device on the basis of Article 6(1)(b) of the General Data Protection Regulation (hereinafter: 'RODO') Provision of data is voluntary, but necessary for the implementation of the warranty procedure.
3. Your data will be processed for the period of consideration of the implementation of the guarantee procedure and for archiving purposes in case of the need to defend against possible claims against the Administrator, no longer than until they expire.
4. Your data may be disclosed only to entities processing data for the Administrator on the basis of a written agreement of entrustment of personal data processing providing, among others, technical support, hosting or maintenance of the website, IT support, courier company. The Administrator's providers are obliged to ensure data security and to comply with the requirements of the applicable law related to personal data protection and may not use the entrusted personal data for purposes other than those specified in the contract with the Administrator.
5. Your data will not be processed in an automated manner including profiling and will not be transferred to a third country/international organisation.
6. You have the right of access to the content of your data and the right to rectification, erasure, restriction of processing, the right to data portability, the right to object, at any time.
7. For all matters related to the processing of your personal data by the Controller, you can contact: daneosobowe@dedra.pl;
8. You have the right to lodge a complaint with the supervisory authority dealing with personal data protection.

CZ Obsah

1. Fotografie a kresby
2. Popis zařízení
3. Zamýšlené použití zařízení
4. Omezení použití
5. Technické údaje
6. Příprava na provoz
7. Připojení k elektrické síti
8. Zapnutí spotřebiče
9. Provoz jednotky
10. Běžná údržba
11. Náhradní díly a příslušenství
12. Řešení problémů na vlastní pěst
13. Sestavení spotřebiče
14. Informace pro uživatele o likvidaci elektrických a elektronických zařízení

15 Záruční list

Překlad originálního návodu

Prohlášení o shodě naleznete na adrese Dedra-Exim Sp. z o.o..

Obecné bezpečnostní předpisy jsou přiloženy k příručce jako samostatná brožura.

VAROVÁNÍ. Přečtěte si všechna varování označená symbolem a všechny pokyny.

Nedodržení následujících upozornění a bezpečnostních pokynů může vést k úrazu elektrickým proudem, požáru nebo vážnému zranění.

Všechna varování a pokyny si uschovejte pro budoucí použití

2. Popis zařízení

Obr. A: 1) Kartáč, 2) Teleskopická trubka, 3) Konektor, 4) Pneumatická zásuvka (pouze DED6609P), 5) Zásuvka elektrického nářadí, 6) Přepínač režimů, 7) Knoflík sacího výkonu, 8) Vypínač, 9) Tlačítko pojistky, 10) Koncovka hadice, 11) Ovládací dálkový ovladač, 12) Hadice, 13. Obrázek A: 1) Kartáč, 2) Teleskopická trubka, 4) Pneumatická zásuvka (pouze DED6609P). Přepravní rukojeť, 14. Držák hadice, 15. Napájecí kabel, 16. Západka nádrže na nečistoty, 17. Pojezdová kola, 18. Kryt kola, 19. Nádrž na nečistoty, 20. Vstupní zásuvka, 21. Pohyblivá kola, 22. Vstup kompresoru (pouze DED6609P).

3. Zamýšlené použití zařízení

Dílenský vysavač je přístroj určený pro suchou i mokrou práci (odsávání vody) a umožňuje čištění všech povrchů v obytných i komerčních prostorách. Díky použití automatického oklepávače bude přístroj velmi dobře fungovat jako vysavač prachu při broušení sádrových omítek.

Platí pro DED6609P: Pomocí přídavných zásuvek je možné připojit kompresor a používat vysavač s pneumatickým zařízením.

Stroj je přípustné používat při renovačních a stavebních pracích, v opravárenských dílnách, při amatérských pracích za dodržení podmínek použití a přípustných pracovních podmínek uvedených v návodu k obsluze.

4. Omezení použití

Stroj s35mí být používán pouze v souladu s níže uvedenými "Povolenými provozními podmínkami".

Je rovněž zakázáno zpracovávat materiály, které nejsou popsány v části "3. Určené použití stroje". Neoprávněné změny mechanické a elektrické konstrukce, jakékoli úpravy a údržba, které nejsou popsány v návodu k obsluze, budou považovány za nezákonné a budou mít za následek okamžitou ztrátu záručních práv a prohlášení o shodě se stane neplatným.

Při neúmyslném použití nebo použití, které není v souladu s návodem k obsluze, dochází k okamžité ztrátě záručních práv.

Přípustné provozní podmínky
Nepřetržitý provoz S1
Použití v interiéru

5. Dane techniczne

Model zařízení	DED6609	DED6609P
Napájecí napětí [V]	230	230
Frekvence napájení [Hz]	50	50
Jmenovitý výkon [W]	1 600	1 600
Třída ochrany	I	I
Stupeň ochrany proti přímému přístupu	IPX4	IPX4
Maximální výkon zařízení připojeného k přídavné zásuvce [W].	2 000	2 000
Celkový výkon + výkon připojeného spotřebiče [W].	3 600	3 600
Objem nádrže [L]	40	40
Vakuum [kPa]	24	24

6. Příprava na provoz

POZOR **Všechny přípravné práce provádějte s přístrojem odpojeným od napájení.**

Vysavač vyžaduje před použitím předběžné ošetření.

Instalace koleček

Zadní kola (obr. A, 17) jsou namontována na nápravě. Zasuňte nápravu do vodítek ve spodní části nádrže tak, aby čepy překrývaly otvory v nápravě. Pevně je přitlačte. Zajistěte kolečka koncovými krytkami.

Přední kola jsou usazena na čepy, které je třeba zasunout do otvorů v přední části nádrže na nečistoty. Přední kola by se měla volně otáčet.

Chemické čištění

Odjistěte západky (obr. A, 16) a sejměte horní kryt. Nasaďte pytel na kořist na hrdlo uvnitř nádrže na nečistoty a pečlivě jej přitlačte. Zkontrolujte těsnění. Nasaďte zpět horní kryt a uzavřete jej západkami.

Mokré čištění

Při mokrém čištění nepoužívejte sáčky na nečistoty. Nečistoty se budou shromažďovat v zásobníku.

Zavedení hadice a trysek pro čištění

Zasuňte konec ohebné hadice (obr. A, 12) do zásuvky (obr. A, 20) a otočte jím - abyste jej zajistili na místě - připojte k hadici teleskopickou trubku (obr. A, 2). Na konec hadice nasaďte vhodnou čisticí trysku (plochá tryska, štěrbinová tryska).

Připojení brusky na omítku

Vysavač je vybaven automatickým oklepávačem, který je účinným odsávacím zařízením při broušení sádrových povrchů. Pro připojení brusky k vysavači je nutné: vyjmout trysky z hadice vysavače a brusky, nasadit koncovku z brusky na hadici vysavače. Postup (obr. B):
Plochým úzkým nástrojem (např. šroubovákem) zatlačte pojistku označenou číslem 1. Silně vytáhněte hrot z kroužku s pojistkou (2).
2. s bruskou je dodáván adaptér. Adaptér nasaďte tak, aby se otvory v hrotu shodovaly se zámkem na kroužku (3).
3. stiskněte hrot, dokud nezaslechnete, že zámky zapadly na místo. Zkontrolujte, zda je hrot správně nasazen a zda jsou zámky v obou otvorech zavřené (4).
Při těsném uložení je také možné použít redukci průměru dodávanou s vysavačem. Těsnějšího uchycení však dosáhnete při výměně koncovky na hadici vysavače.

Připojení pneumatického zařízení (pouze DED6609P)

1. Připojte kompresor ke vstupní zásuvce na zadní straně vysavače.
2. pomocí kabelu připojte pnemuatické zařízení:
a) Připojte sací hadici k zásuvce vysavače (obr. A, 20).
b) Připojte tlakovou hadici k pneumatické zásuvce (obr. D, 5).
c) Připojte pneumatické zařízení
d) Pokud je pneumatické zařízení vybaveno vývodem pro odsávání vytěženého materiálu, připojte konec sací hadice k pneumatickému nástroji.
(e) Zapněte kompresor

7. Připojení k elektrické síti

Před připojením spotřebiče k elektrické síti se ujistěte, že napájecí napětí odpovídá hodnotě uvedené na typovém štítku.
Napájecí instalace by měla splňovat základní požadavky na elektrické instalace a bezpečnostní požadavky na používání. Parametry pro minimální průřez přívodního kabelu a jmenovitou hodnotu pojistky v závislosti na výkonu spotřebiče jsou uvedeny v následující tabulce:

Výkon zařízení [W]	Minimální průřez vodiče [mm^2]	Minimální hodnota pojistky typu C [A]
<700	0,75	6
700÷1400	1	10
1400÷2300	1,5	16
≥2300	2,5	16

Instalaci by měl provádět kvalifikovaný elektrikář. Při použití prodlužovacích kabelů dbejte na to, aby průřez vodičů nebyl menší, než je požadováno (viz tabulka). Uspořádejte elektrický kabel tak, aby během provozu nehrozilo jeho přerušení. Nepoužívejte poškozené prodlužovací kabely. Pravidelně kontrolujte stav napájecího kabelu. Netahejte za napájecí kabel.

8. Zapnutí spotřebiče

⚠ POZOR **Před spuštěním přístroje je nutné provést kroky popsané v části "Příprava k provozu".**

Zapnutí vysavače a nastavení provozního režimu se provádí knoflíkem umístěným na panelu vysavače. Funkce knoflíku je u obou modelů (DED6609 a DED6609P) stejná.
Ve výchozím nastavení by měl být knoflík nastaven do polohy OFF (vysávání vypnuto). Zapnutí vysavače zahrnuje nastavení knoflíku do správné polohy:
- M - pouze funkce vysávání
- M & Clean - funkce vysávání s automatickým vyklepáváním filtru
- Auto & Clean - funkce pro provoz se zapojeným spotřebičem a automatickým vyklepáním filtru (v případě DED6609 - spotřebič zapojený do elektrické zásuvky, v případě DED6609P do elektrické i pneumatické zásuvky).
- Auto - funkce pouze s připojeným zařízením

K nastavení sacího výkonu se používá knoflík (obr. C/D, 3). Otáčením ve směru hodinových ručiček se zvyšuje sací výkon.
Při provozu vysavače s automatickým oklepem filtru se oklep filtru zapíná každých přibližně 20 sekund a během provozu je slyšet charakteristický zvuk. Nejedná se o závadu výrobku.
Pokud je proud odebíraný kombinací vysavač + elektrické nářadí příliš vysoký (> 15 A), pojistka se vypne a vysavač se vypne. Chcete-li pojistku resetovat, stiskněte a podržte tlačítko (obr. C/D, 4) po dobu přibližně 1 s.

Dálkové ovládání

Na sací hadici je nainstalován dálkový ovladač pro ovládání vysavače (obr. F). Tlačítka 1 a 2 slouží ke zvýšení nebo snížení sacího výkonu, tlačítko 3 vysavač zapíná a vypíná.

9. Použití zařízení

Vysávání

Pro vysávání rovných povrchů používejte plochý kartáč. Štěrbinový kartáč použijte, pokud je třeba odstranit nečistoty z těžko přístupných míst.

⚠ POZOR **Při odstraňování mokrých nečistot vyjměte ze zásobníku pytel na nečistoty (viz oddíl 6).**

Vysavač má ochranu proti namočení motoru. Pokud je úroveň mokrých nečistot příliš vysoká, přístroj se automaticky vypne, čímž se zabrání poškození HEPA filtru a motoru.

Připojení dalšího elektrického spotřebiče k vysavači

Vysavač má přídavnou zásuvku, do které lze připojit elektrické nářadí nebo jiný elektrický spotřebič. Zásuvka se nachází na předním panelu vysavače. Minimální příkon zařízení, které lze k vysavači připojit, je 300 W, maximální příkon je 2000 W. Vysavač s připojeným spotřebičem může pracovat pouze v režimu synchronizace. Chcete-li vysavač spustit v synchronizačním režimu, připojte externí zařízení a nastavte přepínač vysavače do polohy "AUTO & CLEAN". V synchronizačním režimu bude vysavač pracovat až po zapnutí připojeného spotřebiče. Zapnutím přístroje se vysavač zapne přibližně po 5 sekundách. Po vypnutí spotřebiče bude vysavač pokračovat v provozu přibližně 5 sekund a poté se vypne. Funkce synchronizace je užitečná zejména při provádění prací, při kterých je nutné průběžné odstraňování odpadu (broušení stěn, vrtání otvorů, řezání a hoblování dřeva atd.).

Připojení pneumatického zařízení (pouze DED6609P)

DED6609P má další zásuvky pro připojení kompresoru a pneumatického zařízení (např. brusky, leštičky atd.). Způsob připojení je popsán v části 6 návodu.
Po připojení kompresoru a pneumatického zařízení nastavte přepínač vysavače do polohy "AUTO & CLEAN". V režimu synchronizace se vysavač spustí až po zapnutí připojeného spotřebiče. Zapnutím spotřebiče se vysavač zapne přibližně po 5 sekundách. Po vypnutí spotřebiče bude vysavač pokračovat v chodu přibližně 5 sekund a poté se vypne.
Při poklesu tlaku se kompresor zapne stejně jako při provozu pneumatického zařízení připojeného přímo ke kompresoru.

10. Průběžná údržba

⚠ POZOR **Veškeré údržbářské práce provádějte s přístrojem odpojeným od napájení.**

Při práci za sucha:

Často odstraňujte nečistoty ze zásobníku, aby nedošlo k poškození vysavače. Chcete-li vyčistit vnitřek vysavače, vyjměte sáček z hubice a poté přesuňte plastový těsnicí pásek ze spodní části sáčku nad koš nebo jinou nádobu na odpad. Nečistoty shromážděné v sáčku vyhoďte do odpadní nádoby, sáček důkladně vyklepejte a plastový těsnicí pásek nasaďte zpět. Nasbírané nečistoty z nádoby vyhoďte.

Při práci za mokra:

Po každém použití nádržku vyprázdněte, vysušte a vyčistěte. Vyčištění a vysušení nádrže je obzvláště důležité, protože v důsledku přítomnosti vlhkosti a tepla může dojít k rychlému růstu bakterií a plísní.

Čištění filtru HEPA

Sejměte horní kryt karoserie a otočte jej o 180 stupňů. Odjistěte plastové západky a zvedněte filtr i s rámem. Vyjměte filtr z rámu a důkladně jej vyklepejte. Pokud je to možné, vyfoukejte jej stlačeným vzduchem. Vyměňte filtr.

Čištění pouzdra

Vyčistěte kryt vlhkým hadříkem. Nepoužívejte agresivní čisticí prostředky. Větrací otvory vyfoukejte stlačeným vzduchem.

Skladování vysavače

Vyčištěný a důkladně vysušený vysavač skladujte v původní krabici na suchém místě, mimo dosah dětí a okolních osob.

11. Náhradní díly a příslušenství

Pro nákup náhradních dílů a příslušenství se obraťte na servis společnosti Dedra-Exim. Kontaktní údaje naleznete na straně 1 příručky.

Při objednávání náhradních dílů uvádějte číslo šarže na výrobním štítku a číslo dílu z montážního výkresu.
Během záruční doby se opravy provádějí podle pravidel uvedených v záručním listu. Vadný výrobek předejte k opravě v místě nákupu (prodejce je povinen vadný výrobek převzít), zašlete jej do centrálního servisu společnosti Dedra-Exim nebo jej zašlete do servisního střediska, které je nejblíže vašemu bydlišti (seznam servisních středisek na www.dedra.pl). Přiložte laskavě vyplněný záruční list. Po uplynutí záruční doby provádí opravy centrální servis. Poškozený výrobek zašlete do servisního střediska (náklady na dopravu hradí uživatel).

12. Závady odstraněné samostatně

⚠ POZOR **Před vlastním odstraňováním problémů odpojte přístroj od napájení.**

Problém	Příčina	Řešení
Zařízení se nezapne	Přívodní kabel je nesprávně připojen nebo je poškozen.	Zasuňte zástrčku hlouběji do zásuvky, zkontrolujte napájecí kabel.
	Žádné napětí v zásuvce	Zkontrolujte napětí v zásuvce, zkontrolujte pojistku.
	Vadný spínač	Nechte přístroj opravit.
Motor se přehřívá, sací výkon je znatelně nižší.	Ucpané větrací otvory. Ucpaná hadice nebo tryska	Vyčistěte větrací otvory Odstranění ucpávky
	Ucpaný kryt filtru Přeplněná nádrž	Zkontrolujte filtr, vyčistěte jej Vyprázdnění nádrže
Motor startuje s obtížemi	Zadřená ložiska Znečištěný motor větrného mlýna	Proveďte servis jednotky

13. Dokončení vybavení

1. vysavač, 2. ohebná hadice, 3. kovová teleskopická trubka, 4. redukce na elektrické nářadí, 5. plochý kartáč, 6. hadice pro vzduchové spotřebiče (pouze u modelu DED6609P), 7. kulatý kartáč, 8. štěrbinová hubice, 9. filtr HEPA třídy M,10. látkový sáček, 11. bavlněný sáček. 12. kolika

14. Informace pro uživatele o likvidaci elektrických a elektronických zařízení (platí pro domácnosti)



Symbol uvedený na výrobcích nebo v průvodní dokumentaci označuje, že vadné elektrické nebo elektronické zařízení nesmí být likvidováno společně s domovním odpadem. Pokud potřebujete součástky zlikvidovat, znovu použít nebo využít, je správné je odevzdat na specializovaném sběrném místě, kde je přijmou zdarma. Informace o umístění sběrných míst pro odpadní zařízení poskytují místní úřady, např. na svých internetových stránkách.
Správnou likvidací spotřebiče lze ušetřit cenné zdroje a zabránit negativním dopadům na zdraví a životní prostředí v důsledku možné přítomnosti nebezpečných látek, směsí a součástí v zařízení.
Nesprávná likvidace odpadu podléhá sankcím podle příslušných místních předpisů.
Uživatelé v zemích EU: Pokud potřebujete zlikvidovat elektrické nebo elektronické zařízení, obraťte se na nejbližšího prodejce nebo dodavatele, který vám poskytne další informace.
Likvidace odpadu v zemích mimo Evropskou unii: Tento symbol se vztahuje pouze na země Evropské unie. Pokud potřebujete tento výrobek zlikvidovat, obraťte se na místní úřady nebo prodejce, aby vám sdělil správný způsob likvidace.
V souladu s nařízením Evropského parlamentu a Rady (EU) 2023/1542 o bateriích a akumulátorech a odpadních bateriích a akumulátorech musí být vadné nebo použité baterie/akumulátory shromažďovány odděleně a předávány k ekologickému přepracování.

Záruční list

pro

……

Katalogové číslo: …… Sériové číslo:.....

(dále jen v**ýrobek**)

Datum zakoupení výrobku: .....

Razítko prodávajícího……

Datum a podpis prodávajícího: .....

Prohlášení uživatele:

PotwiPotvrzuji, že jsem byl seznámen se záručními podmínkami a důsledky nedodržování pokynů uvedených v návodu k obsluze a záručním listu. Se záručními podmínkami souhlasím, což potvrzuji vlastnoručním podpisem:

....

datum a místo podpis uživatele

I. Odpovědnost za výrobek

1. Ručitel – DEDRA-EXIM Sp. z o.o. se sídlem v Pruszkowie, adresa: ul. 3 Maja 8, 05-800 Pruszków, KRS 0000062517, Obvodní soud pro hl. město Varšavu ve Varšavě, XIV. Hospodářský odbor Celostátního soudního rejstříku, DIČ 527-020-49-33, Základní kapitál: 100 980.00 zl.
2. Podle podmínek stanovených v tomto záručním listu ručitel poskytuje záruku na výrobek, pocházející z distribuce ručitele.
3. Záruční odpovědnost za vady se týká pouze vad vzniklých z příčin tkvících ve výrobku v okamžiku jeho vydání uživateli.
4. Uživatel má nárok na bezplatnou záruční opravu výrobku, pokud vada byla zjištěná v záruční době. Provedení opravy výrobku (způsob opravy) závisí na rozhodnutí ručitele. Pokud ručitel nemůže provést opravu, vyhrazuje si právo na výměnu vadné součásti nebo celého výrobku za bezvadný, snížení ceny výrobku nebo odstoupení od smlouvy.
5. Vůči uživateli, který není spotřebitelem ve smyslu zákona ze dne 23. dubna 1964 občanský zákoník, je odpovědnost Ručitele za škody vyplývající z této záruky a/nebo v souvislosti s jejím uzavřením a plněním, bez ohledu na právní titul, omezena maximálně do výše hodnoty vadného výrobku.

II. Záruční doba

Součásti výrobku, na které se vztahuje záruka	Doba trvání záruční ochrany
DED6609/DED6609P	36 měsíců, počítáno od data nákupu výrobku uvedeného v tomto záručním listu

III. Podmínky uplatňování záruky

1. Przedstawienie przez Użytkownika wypełnionej karty gwarancyjnej Produktu 1. Předložení vyplněného záručního listu pro výrobek a doložení okolností nákupu výrobku, např. předložením paragonu, faktury atd. Pro správné vyřízení reklamace se doporučuje, abyste společně s výrobkem předali všechny součásti stanovené v kapitole „Kompletace“ výrobku uvedené v návodu k obsluze.
2. Dodržování pokynů uvedených v návodu k obsluze a záručním listu.
3. Záruka platí pouze na území Polska a EU.
4. Záruka se nevztahuje na vady výrobku vzniklé zejména v následku:
a. Nedodržování podmínek stanovených v návodu k obsluze, zejména v rozsahu správného provozování, údržby a čištění;
b. Používání čisticích nebo ošetřovacích prostředků v rozporu s návodem k obsluze;
c. Nevhodného skladování a přepravování výrobku;
d. Svépomocných změn a/nebo úpravy výrobku, které nebyly dohodnuty s ručitelem;
e. Používání ve výrobku provozních materiálů v rozporu s návodem k obsluze.
5. Uživatel, který není spotřebitelem ve smyslu zákona ze dne 23. dubna 1964 občanský zákoník, ztratí záruku na výrobek, na kterém:
- odstranil, změnil nebo poškodil sériová čísla, označení údajů a výkonové štítky;
- ucpávky byly poškozeny uživatelem nebo nesly stopy manipulace uživatele.
6. Upozornění! Činnosti spojené s každodenní obsluhou výrobku, vyplývající mj. z návodu k obsluze, provádí uživatel ve vlastní režii a na své náklady.

IV. Postup při reklamaci

1. V případě zjištění nesprávného provozu výrobku se před nahlášením reklamace ujistěte, že jste provedli správně všechny činnosti podrobně popsané v návodu k obsluze.
2. Reklamaci nahlaste ihned, nejlépe do 7 dnů od data zjištění vady výrobku. Uživatel, který není spotřebitelem ve smyslu zákona ze dne 23. dubna 1964 občanský zákoník, ztratí nárok na uplatnění záruky v případě nenahlášení reklamace do 7 dnů.

3. Reklamaci můžete nahlásit mj. v místě zakoupení výrobku, v záručním servisu nebo písemně na adresu: DEDRA-EXIM Sp. z o.o., ul. 3 Maja 8, 05-800 Pruszków.
4. Reklamaci můžete nahlásit prostřednictvím formuláře dostupného na stránkách www.dedra.pl. („Formulář pro nahlášení reklamace“).
5. Adresy záručních servisů v jednotlivých státech jsou dostupné na stránkách www.dedra.pl. Pokud v daném státě není uveden servis, reklamační formulář zašlete na adresu: DEDRA-EXIM Sp. z o.o., ul. 3 Maja 8, 05-800 Pruszków (Polska).
6. Z bezpečnostních důvodů je zakázáno používat vadný výrobek.
7. Upozornění!!! Používání vadného výrobku ohrožuje zdraví a život uživatele.
8. Povinnosti vyplývající ze záruky budou splněny do 14 pracovních dnů, počítáno ode dne doručení reklamovaného výrobku.
9. Vadný výrobek před odevzdáním do servisu vyčistěte. Reklamovaný výrobek důkladně zabezpečte proti poškození při přepravě (doporučuje se předat reklamovaný výrobek v originálním obalu).
10. Záruční doba se prodlužuje o dobu, během níž uživatel z důvodu vady výrobku, na kterou se vztahuje záruka, nemohl výrobek používat.
Záruka nevylučuje, neomezuje ani nepozastavuje nároky uživatele vyplývající z ručení za vady prodané věci.
V souladu s čl. 13 odst. 1 a 2 nařízení Evropského parlamentu a Rady (EU) 2016/679 ze dne 27. dubna 2016 o ochraně fyzických osob v souvislosti se zpracováním osobních údajů a o volném pohybu těchto údajů a o zrušení směrnice 95/46/ES Vás informujeme, že:

1. Správcem vašich osobních údajů uvedených ve formuláři je DEDRA-EXIM sp. z o.o. se sídlem v Pruszkowie, ul. 3 Maja 8, 05-800 Pruszków (dále jen: „Správce“).
2. Vaše údaje budou zpracovávány pouze pro účely provedení reklamačního řízení zařízení podle čl. 6 odst. 1 písm. b) obecného nařízení o ochraně osobních údajů (dále jen: „GDPR“) Poskytnutí údajů je dobrovolné, ale nezbytné k provedení reklamačního řízení.
3. Vaše údaje budou zpracovávány po dobu posouzení provedení reklamačního řízení a pro účely archivace v případě potřeby obrany proti eventuálním nárokům vůči Správci, nejdéle však do okamžiku jejich promlčení.
4. Vaše údaje mohou být zpřístupněny pouze subjektům, které zpracovávají údaje pro Správce na základě písemné smlouvy o pověření zpracováním osobních údajů, poskytujícím mj. technický servis, hosting nebo údržbu webových stránek, IT servis, kurýrní služby. Dodavatelé Správce jsou povinni zajistit ochranu údajů a splnit požadavky platného zákona souvisejícího s ochranou osobních údajů a nesmí využívat svěřené osobní údaje pro jiné účely než ty, které jsou uvedeny ve smlouvě se Správcem.
5. Vaše údaje nebudou zpracovávány automatizovaným způsobem, včetně profilování, a nebudou předávány do třetí země / mezinárodní organizaci.
6. Máte právo na přístup ke svým údajům a právo na jejich opravu, výmaz, omezení zpracování, právo na přenositelnost údajů, právo kdykoli vznést námitku.
7. Ve všech záležitostech souvisejících se zpracováním vašich osobních údajů Správcem nás můžete kontaktovat na e-mailové adrese: daneosobowe@dedra.pl.
8. Máte právo podat stížnost u úřadu příslušného pro ochranu osobních údajů.

SK Obsah

1. Fotografie a kresby
2. Opis zariadenia
3. Plánované použitie zariadenia
4. Obmedzenie používania
5. Technické údaje
6. Príprava na prácu
7. Pripojenie k elektrickej sieti
8. Zapnutie spotrebiča
9. Prevádzka jednotky
10. Bežná údržba
11. Náhradné diely a príslušenstvo
12. Riešenie problémov na vlastnú päsť
13. Zostavenie spotrebiča
14. Informácie pre používateľov o likvidácii elektrických a elektronických zariadení
15. Záručný list

Preklad originálneho návodu
Vyhlásenie o zhode sa nachádza v sídle Dedra-Exim Sp. z o.o.
Všeobecné bezpečnostné predpisy boli pripojené k príručke ako samostatná brožúra.

VAROVANIE. Prečítajte si všetky upozornenia označené symbolom a všetky pokyny.

Nedodržanie nasledujúcich upozornení a bezpečnostných pokynov môže spôsobiť úraz elektrickým prúdom, požiar alebo vážne zranenie.

Všetky upozornenia a pokyny si uchovajte pre budúce použitie.

2. Popis zariadenia

Obr. A: 1) kefa, 2) teleskopická trubica, 3) konektor, 4) pneumatická zásuvka (len DED6609P), 5) zásuvka elektrického náradia, 6) prepínač režimu, 7) gombík sacieho výkonu, 8) spínač, 9) tlačidlo poistky, 10) koniec hadice, 11) diaľkové ovládanie, 12) hadica, 13. Transportná rukoväť, 14. Držiak hadice, 15. Napájací kábel, 16. Západka nádrže na nečistoty, 17. Pojazdné kolieska, 18. Kryt kolies, 19. Nádrž na nečistoty, 20. Vstupná zásuvka, 21. Pohyblivé kolieska, 22. Vstup kompresora (len DED6609P).

3. Účel zariadenia

Dielenský vysávač je zariadenie určené na suchú a mokrú prácu (odsávanie vody) a umožňuje čistenie akýchkoľvek povrchov v obytných a komerčných priestoroch. Vďaka automatickému oklepávaniu bude prístroj veľmi vhodný ako vysávač prachu na brúsenie sadrových omietok.
Platí pre DED6609P: Pomocou prídavných zásuviek je možné pripojiť kompresor a používať vysávač s pneumatickým zariadením.
Prístroj je prípustné používať pri renovačných a stavebných prácach, v opravárenských dielňach, pri amatérskych prácach, pri dodržaní podmienok používania a prípustných pracovných podmienok uvedených v návode na obsluhu.

4. Obmedzenia používania

Spotrebič sa môže používať len v súlade s nižšie uvedenými "Povolenými prevádzkovými podmienkami".
Nepovolené zmeny mechanickej a elektrickej konštrukcie, akékoľvek úpravy, údržbové práce, ktoré nie sú opísané v návode na obsluhu, sa budú považovať za nezákonné a budú mať za následok okamžitú stratu záručných práv a vyhlásenie o zhode sa stane neplatným.
Nesprávne používanie alebo používanie v rozpore s návodom na obsluhu bude mať za následok okamžitú stratu záručných práv.

Prípustné pracovné podmienky
Nepretržitá prevádzka S1
Použitie v interiéri

5. Technické údaje

Model zariadenia	DED6609	DED6609P
Napájacie napätie [V]	230	230
Frekvencia napájania [Hz]	50	50
Menovitý výkon [W]	1 600	1 600
Trieda ochrany	I	I
Stupeň ochrany pred priamym prístupom	IPX4	IPX4
Maximálny výkon zariadenia pripojeného do prídavnej zásuvky [W].	2 000	2 000
Celkový výkon + výkon pripojeného spotrebiča [W].	3 600	3 600
Objem nádrže [L]	40	40
Vákuum [kPa]	24	24

6. Príprava na prácu

POZOR **Všetky prípravné práce vykonávajte s prístrojom odpojeným od elektrickej siete.**

Vysávač si pred použitím vyžaduje predbežné ošetrenie.

Inštalácia koliesok

Zadné kolesá (obr. A, 17) sú namontované na náprave. Nápravu zasuňte do vodidiel v spodnej časti nádrže tak, aby čapy prekrývali otvory v náprave. Pevne ich pritlačte. Kolieska zaistite koncovými krytkami.
Predné kolesá sú uložené na čapoch, ktoré by mali byť zasunuté do otvorov v prednej časti nádrže na nečistoty. Predné kolesá by sa mali voľne otáčať.

Chemické čistenie

Odomknite západky (obr. A, 16) a odstráňte horný kryt. Vrecko na nečistoty umiestnite na vývod vo vnútri nádrže na nečistoty a opatrne ho pritlačte. Skontrolujte tesnenie. Nasaďte späť horný kryt a zatvorte ho pomocou západiek.

Mokré čistenie

Pri mokrom čistení nepoužívajte vrecko na nečistoty. Nečistoty sa budú zhromažďovať v zásobníku.

Zavedenie hadice a trysiek na čistenie

Koniec ohybnej hadice (obr. A, 12) zasuňte do zásuvky (obr. A, 20) a otočte ho - aby sa zaistil na mieste - na hadicu pripojte teleskopickú trubicu (obr. A, 2). Na koniec hadice nasaďte vhodnú čistiacu trysku (plochá tryska, štrbinová tryska).

Pripojenie brúsky na omietky

Odsávač je vybavený automatickým oklepávačom, vďaka čomu je účinným odsávacím zariadením pri brúsení, keď je brúska pripojená na sadrové povrchy. Na pripojenie brúsky k vysávaču je potrebné: Odstrániť trysky z hadice vysávača a brúsky, nasadiť koncovku z brúsky na hadicu vysávača. Postup (obr. B):
Plochým úzkym nástrojom (napr. skrutkovačom) zatlačte poistné zariadenie označené 1. Silno vytiahnite hrot z krúžku s poistným zariadením (2).
2. s brúskou sa dodáva adaptér. Adaptér nasaďte tak, aby sa otvory v hrote zhodovali so zámkom na krúžku (3).
3. stláčajte hrot, kým nezaznie zacvaknutie zámkov. Uistite sa, či je hrot správne nasadený a či sú zámky v oboch otvoroch zatvorené (4).
Pri tesnom uložení je možné použiť aj redukciu priemeru dodanú s vysávačom. Tesnejšie priľnutie sa však dosiahne pri výmene koncovky na hadici vysávača.

Pripojenie pneumatického zariadenia (len DED6609P)
1. Pripojte kompresor do vstupnej zásuvky na zadnej strane vysávača.
2. pomocou kábla pripojte pnemuatické zariadenie:
a) Pripojte saciu hadicu k zásuvke vysávača (obr. A, 20).
b) Pripojte tlakovú hadicu k pneumatickej zásuvke (obr. D, 5).
c) Pripojte pneumatické zariadenie
d) Ak je pneumatické zariadenie vybavené vývodom na odsávanie vykopaného materiálu, pripojte koniec sacieho potrubia k pneumatickému nástroju.
(e) Zapnite kompresor

7. Pripojenie k sieti

Pred pripojením spotrebiča k zdroju napájania sa uistite, že napájacie napätie zodpovedá hodnote uvedenej na typovom štítku.
Napájacia inštalácia by mala byť vyhotovená v súlade so základnými požiadavkami na elektrické inštalácie a spĺňať bezpečnostné požiadavky na používanie. Parametre minimálneho prierezu prívodného kábla a menovitej hodnoty poistky v závislosti od výkonu spotrebiča sú uvedené v nasledujúcej tabuľke:

Výkon zariadenia [W].	[2]Minimálny prierez vodiča [mm]	Minimálna poistka typu C [A].
<700	0,75	6
700÷1400	1	10
1400÷2300	1,5	16
≥2300	2,5	16

Inštaláciu by mal vykonať kvalifikovaný elektrikár. Pri použití predlžovacích káblov dbajte na to, aby prierez vodičov nebol menší, ako je požadované (pozri tabuľku). Elektrický kábel usporiadajte tak, aby počas prevádzky nehrozilo jeho prerezanie. Nepoužívajte poškodené predlžovacie káble. Pravidelne kontrolujte stav napájacieho kábla. Za napájací kábel neťahajte.

8. Zapnutie zariadenia

⚠ POZOR **Pred spustením jednotky je nevyhnutné vykonať kroky opísané v časti "Príprava na prevádzku".**

Zapnutie vysávača a nastavenie prevádzkového režimu sa vykonáva pomocou gombíka umiestneného na paneli vysávača. Funkcia gombíka je rovnaká pre oba modely (DED6609 a DED6609P).
V predvolenom nastavení by mal byť gombík nastavený do polohy OFF (vysávač vypnutý). Zapnutie vysávača zahŕňa nastavenie gombíka do správnej polohy:
- M - iba funkcia vysávania
- M & Clean - funkcia vysávania s automatickým oklepávaním filtra
- Auto & Clean - funkcia na prevádzku pri zapojenom spotrebiči a automatickom vyklepávaní filtra (v prípade DED6609 - spotrebič zapojený do elektrickej zásuvky, v prípade DED6609P do elektrickej aj pneumatickej zásuvky).
- Auto - funkcia len s pripojeným zariadením

Na nastavenie sacieho výkonu sa používa gombík (obr. C/D, 3). Otáčaním v smere hodinových ručičiek sa zvyšuje sací výkon.
Keď je vysávač v prevádzke s automatickým oklepom filtra, oklep filtra sa zapína každých približne 20 sekúnd a počas prevádzky je počuť charakteristický zvuk. Nejde o závadu výrobku.
Ak je prúd odoberaný kombináciou vysávač + elektrické náradie príliš vysoký (> 15 A), poistka sa vypne a vysávač sa vypne. Ak chcete vynulovať poistku, stlačte a podržte tlačidlo (obr. C/D, 4) približne 1 s.

Diaľkové ovládanie
Na ovládanie vysávača je v sacej hadici nainštalovaný diaľkový ovládač (obr. F). Tlačidlá 1 a 2 slúžia na zvýšenie alebo zníženie sacieho výkonu, tlačidlo 3 zapína a vypína vysávač.

9. Používanie zariadenia

Vysávanie

Na vysávanie rovných povrchov používajte plochú kefu. Štrbinovú kefu použite, keď je potrebné odstrániť nečistoty z ťažko prístupných miest.

⚠ POZOR **Pri odstraňovaní mokrých nečistôt vyberte zo zásobníka vrece na odpad (pozri časť 6).**

Vysávač má ochranu proti namočeniu motora. Ak je úroveň mokrých nečistôt príliš vysoká, zariadenie sa automaticky vypne, čím sa zabráni poškodeniu HEPA filtra a motora.

Pripojenie ďalšieho elektrického spotrebiča k vysávaču

Vysávač má prídavnú zásuvku, do ktorej možno pripojiť elektrické náradie alebo iný elektrický spotrebič. Zásuvka sa nachádza na prednom paneli vysávača. Minimálny výkon zariadenia, ktoré možno pripojiť k vysávaču, je 300 W, maximálny výkon je 2000 W. Vysávač s pripojeným spotrebičom môže pracovať len v režime synchronizácie. Ak chcete vysávač spustiť v režime synchronizácie, pripojte externé zariadenie a nastavte prepínač vysávača do polohy "AUTO & CLEAN". V režime synchronizácie nebude vysávač pracovať, kým sa nezapne pripojený spotrebič. Zapnutím zariadenia sa vysávač zapne približne po 5 sekundách. Po vypnutí spotrebiča bude vysávač pokračovať v činnosti približne 5 sekúnd a potom sa vypne. Funkcia synchronizácie je užitočná najmä pri prácach, pri ktorých je potrebné priebežné odstraňovanie odpadu (brúsenie stien, vŕtanie otvorov, rezanie a hobľovanie dreva atď.)

Pripojenie pneumatického zariadenia (len DED6609P)
DED6609P má ďalšie zásuvky na pripojenie kompresora a pneumatického zariadenia (napr. brúsky, leštičky atď.). Spôsob pripojenia je opísaný v časti 6 návodu.
Po pripojení kompresora a pneumatického spotrebiča nastavte prepínač vysávača do polohy "AUTO & CLEAN". V režime synchronizácie sa vysávač spustí až po zapnutí pripojeného spotrebiča. Zapnutím spotrebiča sa vysávač zapne približne po 5 sekundách. Po vypnutí spotrebiča bude vysávač pokračovať v chode približne 5 sekúnd a potom sa vypne.
Pri poklese tlaku sa kompresor zapne rovnako ako pri prevádzke pneumatického zariadenia pripojeného priamo ku kompresoru.

10. Priebežná údržba

⚠ POZOR **Všetky úkony údržby vykonávajte s prístrojom odpojeným od elektrickej siete.**

Pri práci za sucha:

Často odstraňujte nečistoty zo zásobníka, aby ste zabránili poškodeniu vysávača. Ak chcete vyčistiť vnútro vysávača, vyberte vrecko z výpuste a potom posuňte plastový tesniaci pásik zo spodnej časti vrecka na odpadkový kôš alebo inú nádobu na odpad. Nečistoty nazbierané vo vrecku vyhoďte do odpadovej nádoby, vrecko dôkladne vytrepte, plastový tesniaci prúžok nasaďte späť. Zozbierané nečistoty z nádoby vyhoďte.

Pri práci za mokra:

Po každom použití nádrž vyprázdnite, vysušte a vyčistite. Čistenie a sušenie nádrže je obzvlášť dôležité, pretože v dôsledku prítomnosti vlhkosti a tepla môže dôjsť k rýchlemu rastu baktérií a plesní.

Čistenie filtra HEPA

Odstráňte horný kryt karosérie a otočte ho o 180 stupňov. Odblokujte plastové západky, zdvihnite filter spolu s rámom. Vyberte filter z rámu a dôkladne ho vytrepte. Ak je to možné, vyfúknite ho stlačeným vzduchom. Vymeňte filter.

Čistenie puzdra

Vyčistite kryt vlhkou handričkou. Nepoužívajte agresívne čistiace prostriedky. Ventilačné otvory vyfúknite stlačeným vzduchom.

Uloženie vysávača

Vyčistený a dôkladne vysušený vysávač skladujte v pôvodnej krabici na suchom mieste, mimo dosahu detí a okolia.

11. Náhradné diely a príslušenstvo

Ak chcete zakúpiť náhradné diely a príslušenstvo, obráťte sa na servis spoločnosti Dedra-Exim. Kontaktné údaje nájdete na strane 1 príručky.
Pri objednávaní náhradných dielov uveďte číslo šarže na výrobnom štítku a číslo dielu z montážneho výkresu.
Počas záručnej doby sa opravy vykonávajú podľa pravidiel uvedených v záručnom liste. Chybný výrobok odovzdajte na opravu v mieste nákupu (predajca je povinný chybný výrobok prevziať), zašlite ho do centrálneho servisu spoločnosti Dedra-Exim alebo ho pošlite do servisného strediska, ktoré je najbližšie k vášmu bydlisku (zoznam servisných stredísk na www.dedra.pl). Priložte prosím vyplnený záručný list. Po uplynutí záručnej doby opravy vykonáva centrálny servis. Poškodený výrobok zašlite do servisného strediska (náklady na dopravu hradí používateľ).

12. Závady odstránené samostatne

⚠ POZOR **Pred samotným odstraňovaním problémov odpojte zariadenie od elektrickej siete.**

Problém	Príčina	Riešenie
Zariadenie sa nezapne	Prívodný kábel je nesprávne pripojený alebo poškodený	Zasuňte zástrčku hlbšie do zásuvky, skontrolujte napájací kábel.
	Žiadne napätie v zásuvke	Skontrolujte napätie v zásuvke, skontrolujte poistku.
	Chybný spínač	Dajte prístroj do servisu.
Motor sa prehrieva, sací výkon je výrazne znížený	Upchaté vetracie otvory. Ucpaná hadica alebo dýza	Vyčistite vetracie otvory Odstráňte zablokovanie
	Upchatý kryt filtra Preplnená nádrž	Skontrolujte filter, vyčistite ho Vyprázdnite nádrž
Motor sa štartuje s ťažkosťami	Zadreté ložiská Znečistený motor veterného mlyna	Dajte zariadenie do servisu

13. Dokončenie zariadenia

1. vysávač, 2. flexibilná hadica, 3. kovová teleskopická trubica, 4. redukcia na elektrické náradie, 5. plochá kefa, 6. hadica na vzduchové spotrebiče (len pri modeli DED6609P), 7. okrúhla kefa,8. štrbinová hubica, 9. filter HEPA triedy M, 10. látkové vrecko, 11. bavlnené vrecko. 12. kolika

14. Informácie pre používateľov o likvidácii elektrických a elektronických zariadení (platí pre domácnosti)



Symbol uvedený na výrobkoch alebo v sprievodnej dokumentácii označuje, že chybné elektrické alebo elektronické zariadenia sa nesmú likvidovať spolu s domovým odpadom. Ak potrebujete zlikvidovať, opätovne použiť alebo zhodnotiť súčiastky, správne je odovzdať ich na špecializovanom zbernom mieste, kde ich prijmú bezplatne. Informácie o umiestnení zberných miest pre odpadové zariadenia poskytujú miestne úrady, napr. na svojich webových stránkach.
Správnou likvidáciou spotrebiča možno ušetriť cenné zdroje a zabrániť negatívnym vplyvom na zdravie a životné prostredie v dôsledku možnej prítomnosti nebezpečných látok, zmesí a komponentov v zariadení.
Nesprávna likvidácia odpadu podlieha sankciám podľa príslušných miestnych predpisov.
Používatelia v krajinách EÚ: Ak potrebujete zlikvidovať elektrické alebo elektronické zariadenie, obráťte sa na najbližšie predajné miesto alebo na svojho dodávateľa, ktorý vám poskytne ďalšie informácie.
Zneškodňovanie odpadu v krajinách mimo Európskej únie: Tento symbol sa vzťahuje len na krajiny Európskej únie. Ak potrebujete tento výrobok zlikvidovať, obráťte sa na miestne úrady alebo predajcu, aby vám poskytol informácie o správnom spôsobe likvidácie.
V súlade s nariadením Európskeho parlamentu a Rady (EÚ) 2023/1542 o batériách a akumulátoroch a použitých batériách a akumulátoroch sa musia chybné alebo použité batérie/akumulátory zbierať oddelene a odovzdať na ekologické spracovanie.

Záručný list

na

.....

Katalógové č :…… Číslo šarže: .....

(ďalej len Výrobok)

Dátum nákupu výrobku: .....

Pečiatka predajcu

Dátum a podpis predajcu: .....

Vyhlásenie Užívateľa:

Potvrdzujem, že som bol oboznámený so záručnými podmienkami, ako aj s následkami nedodržiavania pokynov a odporúčaní, ktoré sú uvedené v užívateľskej príručke a v záručnom liste. Záručné podmienky sú mi známe, čo potvrdzujem vlastnoručným podpisom:

....

dátum a miesto podpis Užívateľa

I. Zodpovednosť za Výrobok

1. Ručiteľ - spoločnosť „DEDRA-EXIM sp. z o.o.“ sídliaca v meste: Pruszków, na adrese: ul. 3 Maja 8, 05-800 Pruszków, Poľsko, zapísaná do obchodného registra pod číslom KRS 0000062517 vedenom oblastným súdom pre hlavné mesto Varšava vo Varšave, 14. ekonomické oddelenie Štátneho súdneho registra, IČ DPH: PL 5270204933, základné imanie: 100 980,00 PLN.
2. Podľa podmienok stanovených týmto záručným listom Ručiteľ udeľuje záruku na Výrobok, pochádzajúci z distribúcie Ručiteľa.
3. Zodpovednosť na základe záruky sa vzťahuje iba na chyby, ktoré vznikli následkom príčin nachádzajúcich sa vo Výrobku v momente jeho vydania Užívateľovi.
4. Na základe záruky Užívateľ získava právo na bezplatnú opravu výrobku, ak sa chyba objaví počas trvania záručnej lehoty. Spôsob opravy Výrobku (metóda vykonania opravy) závisí od rozhodnutia Ručiteľa. V prípade, ak Ručiteľ uzná, že Výrobok sa nedá opraviť, Ručiteľ si vyhradzuje právo vymeniť chybný prvok alebo celý Výrobok na výrobok bez chýb, právo na zníženie ceny Výrobku alebo právo na odstúpenie od dohody.
5. Voči Užívateľovi, ktorý nie je konzumentom v zmysle zákona z 23. apríla 1964 Občiansky zákonník, zodpovednosť Ručiteľa za škody vyplývajúce z tejto záruky a/alebo ktoré súvisia s jej uzatvorením a realizáciou, bez ohľadu na právny základ, je obmedzená maximálne do výšky hodnoty chybného Výrobku.

II. Záručná lehota

Prvky Výrobku na ktoré sa vzťahuje záruka	Trvanie záručnej ochrany
DED6609/DED6609P	36 mesiacov od dňa nákupu Výrobku, ktorý je uvedený v tomto záručnom liste

III. Podmienky využitia záruky

1. Užívateľ je povinný predstaviť vyplnený Záručný list výrobku, ako aj náležitý doklad o nákupe Výrobku, napr. predstavením pokladničného bloku, faktúry ap. Aby reklamačný proces prebiehal efektívne odporúčame, aby Užívateľ spolu s reklamovaným výrobkom doručil všetky prvky vymenované v kapitole užívateľskej príručky výrobku „Diely a časti“.
2. Užívateľ je povinný dodržiavať pokyny a odporúčania uvedené v užívateľskej príručke a v záručnom liste.
3.Záruka platí iba na území Poľskej republiky a členských štátov EÚ.
4. Záruka sa nevzťahuje na chyby, ktoré vznikli (predovšetkým) následkom:
a. Nedodržania podmienok určených v užívateľskej príručke, predovšetkým podmienok správneho používania, prevádzky, údržby a čistenia
b. Použitia na čistenie alebo na údržbu nevhodných prípravkov, nezhodne s užívateľskou príručkou;
c. Nevhodného uchovávania a prepravy výrobku;
d. Vykonania neautorizovaných zmien a/alebo iných zásahov do výrobku, na ktoré výrobca nevyjadril súhlas;
e. Použitím vo výrobku/s výrobkom nevhodných prevádzkových materiálov,
nezhodne s užívateľskou príručkou.
5. Užívateľ, ktorý nie je konzumentom v zmysle zákona z 23. apríla 1964 Občiansky zákonník, stráca záručné práva na výrobok, v ktorom:
- sériové čísla, označenia dátumov a výrobné štítky boli odstránené, zmenené alebo poškodené;
- boli poškodené plomby alebo sú na nich viditeľné stopy manipulácie.
6. Pozor! Činnosti súvisiace s každodennou obsluhou výrobku, vyplývajúce medzi iným z užívateľskej príručky, Užívateľ vykonáva vlastnými silami a na vlastné náklady.

IV. Reklamačná procedúra

1. V prípade, ak Užívateľ objaví, že Výrobok nefunguje správne, ešte pred zložením reklamácie je povinný uistiť sa, či boli náležite vykonané všetky stanovené činnosti, predovšetkým tie uvedené v užívateľskej príručke.
2. Reklamácia musí byť podaná bezodkladne, najlepšie v priebehu 7 dní od dňa, v ktorom sa prejavila (objavila) chyba Výrobku. Užívateľ, ktorý nie je konzumentom v zmysle zákona z 23. apríla 1964 Občiansky zákonník, stráca práva vyplývajúce z tejto záruky v prípade, ak reklamáciu nepodá v priebehu 7 dní od dňa, v ktorom sa prejavila (objavila) chyba Výrobku.
3. Reklamáciu môžete podať medzi inými na mieste, v ktorom ste výrobok kúpili, v záručnom servise alebo poštou na adresu: DEDRA-EXIM sp. z o.o., ul. 3 Maja 8, 05-800 Pruszków, Poľsko.
4. Užívateľ môže podať reklamáciu prostredníctvom formulára, ktorý je dostupný na webovej stránke www.dedra.pl. („Formulár podania reklamácie na základe udelenej záruky”).
5. Adresy záručných servisov v jednotlivých štátoch sú zverejnené na webovej stránke www.dedra.pl. V prípade, ak v danom štáte sa nenachádza záručný servis, odporúčame reklamovaný výrobok doručiť na adresu: DEDRA-EXIM sp. z o.o. ul. 3 Maja 8, 05-800 Pruszków, Poľsko.

6. Vzhľadom na bezpečnosť Užívateľa, nefunkčný (chybný) výrobok sa v žiadnom prípade nesmie používať.
7. Pozor!!! Používanie nefunkčného (chybného) výrobku je nebezpečné pre zdravie a život Užívateľov.
8. Povinnosti vyplývajúce z udelenej záruke budú vyplnené v lehote 14 pracovných dní počítajúc od dňa doručenia reklamovaného Výrobku Užívateľom.
9. Pred zaslaním reklamácie odporúčame reklamovaný Výrobok náležite očistiť. Odporúčame reklamovaný Výrobok dôkladne zabezpečiť pre prípadným poškodeniami počas prepravy (reklamovaný Výrobok odporúčame doručiť v originálnom obale).
10. Záručná lehota sa predlžuje o čas, počas ktorého Užívateľ následkom chyby (nefunkčnosti) výrobku, na ktorú sa vzťahovala záruka, nemohol Výrobok používať.
Záruka nevylučuje, neobmedzuje a ani nepozastavuje právo Užívateľa (kupujúceho) na základe príslušných predpisov o ručení za chyby predanej veci.

V súlade s článkom 13 ods. 1 a 2 nariadenia Európskeho parlamentu a Rady (EÚ) 2016/679 z 27. apríla 2016 o ochrane fyzických osôb pri spracúvaní osobných údajov a o voľnom pohybe takýchto údajov, ktorým sa zrušuje smernica 95/46/ES, vás informujeme

1. Správcom vašich osobných údajov, ktoré ste uviedli vo formulári, je spoločnosť „DEDRA-EXIM Sp. z o.o.“ so sídlom v meste Pruszków na adrese: ul. 3 Maja 8, 05-800 Pruszków, Poľsko (ďalej len: „Správca”).
2. Vaše osobné údaje budú spracúvané výhradne s cieľom realizácie záručnej procedúry zariadenia, a to v súlade s článkom 6 ods. 1 písmeno b) všeobecného nariadenia o ochrane údajov (ďalej len: „GDPR“). Uvedenie osobných údajov je dobrovoľné, avšak nevyhnutné na realizáciu záručnej procedúry.
3. Vaše osobné údaje budú spracúvané počas posudzovania a realizácie záručnej procedúry, ako aj na archívne účely v prípade potreby obhajoby pred prípadnými nárokmi a požiadavkami voči Správcovi, avšak nie dlhšie až do momentu premlčania týchto nárokov a požiadaviek.
4. Vaše údaje môžu byť zverejnené výhradne len tým subjektom, ktoré spracúvajú tieto údaje v mene a pre Správcu, a to na základe písomnej dohody o zverení spracúvania osobných údajov, tzn. firmy, ktoré okrem iného poskytujú technický servis, hostingové služby alebo služby obsluhy webových stránok, IT obsluhy, ako aj kuriérskym firmám. Dodávatelia Správcu sú povinní zaručiť zabezpečenie údajov a splniť požiadavky platnej legislatívy ohľadne ochrany osobných údajov, a zverené osobnú údaje nesmú byť používané na iné účely než tie, ktoré stanovuje dohoda uzatvorená so Správcom.
5. Vaše údaje nebudú spracúvané automatickým spôsobom, vrátane rôznych foriem profilovania, ani nebudú odovzdané do tretieho štátu/medzinárodnej organizácii.
6. Máte právo na prístup k vašim osobným údajom, ako aj právo na ich opravenie, doplnenie, odstránenie, obmedzenie spracúvania, prenesenie údajov, podanie námietky, a to v ľubovoľnej chvíli.
7. Vo všetkých záležitostiach, ktoré súvisia so spracúvaním vašich osobných údajov Správcom, môžete sa na Správcu obrátiť písomne na e-mailovú adresu: daneosobowe@dedra.pl.
8. Máte právo podať sťažnosť príslušnému dozornému orgánu, ktorý zodpovedá za dohľad nad ochranou osobných údajov;

LT Turinys

1. Nuotraukos ir brėžiniai
2. Prietaiso aprašymas
3. Numatytas prietaiso naudojimas
4. Naudojimo apribojimai
5. Techniniai duomenys
6. Paruošimas darbui
7. Prijungimas prie elektros tinklo
8. Prietaiso įjungimas
9. Įrenginio veikimas
10. Įprastinė techninė priežiūra
11. Atsarginės dalys ir priedai
12. Trikčių šalinimas savarankiškai
13. Prietaiso surinkimas
14. Informacija naudotojams apie elektros ir elektroninės įrangos šalinimą
15. Garantinė kortelė

Originalios instrukcijos vertima
Atitikties deklaracija yra Dedra-Exim Sp. z o.o. bendrovėje strukcijoje.
Bendrosios saugos taisyklės pridėtos prie vadovo kaip atskira brošiūra..

ĮSPĖJIMAS. Perskaitykite visus simboliu pažymėtus įspėjimus ir visas instrukcijas..

Jei nesilaikysite toliau pateiktų įspėjimų ir saugos nurodymų, galite patirti elektros smūgį, užsidegti arba sunkiai susižeisti.

Saugokite visus įspėjimus ir instrukcijas, kad galėtumėte su jais susipažinti ateityje.

2. Prietaiso aprašymas

A pav.: 1) šepetys, 2) teleskopinis vamzdis, 3) jungtis, 4) pneumatinis lizdas (tik DED6609P), 5) elektrinio įrankio lizdas, 6) režimo jungiklis, 7) siurbimo galios rankenėlė, 8) jungiklis, 9) saugiklio mygtukas, 10) žarnos galas, 11) valdymo pultelis, 12) žarna, 13. Transportavimo rankena, 14. Žarnos laikiklis, 15. Maitinimo laidas, 16. Purvo bako fiksatorius, 17. Važiuojantys ratai, 18. Ratų dangtelis, 19. Purvo bakas, 20. Įvesties lizdas, 21. Judantys ratai, 22. Kompresoriaus įvestis (tik DED6609P).

3. Prietaiso paskirtis

Dirbtuvių dulkių siurblys - tai sausam ir drėgnam darbui (vandens ištraukimui) skirtas prietaisas, kuriuo galima valyti bet kokius paviršius gyvenamosiose ir komercinėse patalpose. Naudojant automatinį kratytuvą, prietaisas puikiai veiks kaip dulkių siurblys šlifuojant gipsinį tinką.
Taikoma DED6609P: naudojant papildomus lizdus galima prijungti kompresorių ir naudoti dulkių siurblį su pneumatine įranga.
Prietaisą leidžiama naudoti renovacijos ir statybos darbams, remonto dirbtuvėse, mėgėjiškoje veikloje, laikantis naudojimo instrukcijoje nurodytų naudojimo sąlygų ir leistinų darbo sąlygų.

4. Naudojimo apribojimai

Prietaisą galima naudoti tik laikantis toliau nurodytų "Leidžiamų naudojimo sąlygų".
Neteisėti mechaninės ir elektrinės konstrukcijos pakeitimai, bet kokie pakeitimai, techninės priežiūros darbai, neaprašyti naudojimo instrukcijose, bus laikomi neteisėtais ir dėl to bus nedelsiant prarastos garantinės teisės, o atitikties deklaracija taps negaliojančia.
Dėl netinkamo naudojimo arba naudojimo ne pagal naudojimo instrukcijas iš karto prarandamos garantinės teisės.

Leistinos darbo sąlygos
Nepertraukiamas veikimas S1
Naudojimas patalpose

5. Techniniai duomenys

Įrangos modelis	DED6609	DED6609P
Maitinimo įtampa [V]	230	230
Maitinimo dažnis [Hz]	50	50
Vardinė galia [W]	1 600	1 600
Apsaugos klasė	I	I
Apsaugos nuo tiesioginės prieigos laipsnis	IPX4	IPX4
Didžiausia prie papildomo lizdo prijungto įrenginio galia [W].	2 000	2 000
Bendra galia + prijungto prietaiso galia [W].	3 600	3 600
Talpyklos talpa [L]	40	40
Vakuumas [kPa]	24	24

6. Pasiruošimas darbui

DĖMESIO **Visus parengiamuosius darbus atlikite atjungę įrenginį nuo maitinimo šaltinio.**

Prieš naudojimą dulkių siurblį reikia iš anksto apdoroti.

Ratukų montavimas

Galiniai ratai (A pav., 17) yra sumontuoti ant ašies. Įstumkite ašį į bako apačioje esančias kreipiamąsias taip, kad kaiščiai sutaptų su ašies skylėmis. Tvirtai prispauskite. Pritvirtinkite ratukus galiniais dangteliais.
Priekiniai ratai yra ant kaiščių, kuriuos reikia įstumti į purvo bako priekyje esančias skyles. Priekiniai ratai turi laisvai suktis.

Cheminis valymas

Atlaisvinkite fiksatorius (A pav., 16) ir nuimkite viršutinį dangtį. Uždėkite nešvarumų maišą ant purvo rezervuaro viduje esančio snapelio, atsargiai prispauskite. Patikrinkite sandarumą. Uždėkite viršutinį dangtį ir uždarykite fiksatoriais.

Šlapias valymas

Valydami drėgnuoju būdu, nenaudokite maišo nuo nešvarumų. Nešvarumai susikaups bunkeryje.

Valymo žarnos ir antgalių įdėjimas

Lanksčios žarnos galą (A pav., 12) įstumkite į lizdą (A pav., 20) ir pasukite - kad jis užsifiksuotų - prie žarnos pritvirtinkite teleskopinį vamzdį (A pav., 2). Ant vamzdžio galo uždėkite tinkamą valymo antgalį (plokščią antgalį, plyšinį antgalį).

Gipso šlifavimo įrenginio prijungimas

Šlifuoklis turi automatinį purtytuvą, todėl, kai šlifuoklis prijungtas prie gipsinių paviršių, jis yra veiksmingas šlifavimo ištraukimo įrenginys. Norint prijungti šlifuoklį prie dulkių siurblio, reikia: nuimti antgalius nuo

dulkių siurblio žarnos ir šlifuoklio, šlifuoklio galą uždėti ant dulkių siurblio žarnos. Procedūra (B pav.):
Plokščiu siauru įrankiu (pvz., atsuktuvu) įstumkite užraktą, pažymėtą 1. Stipriai patraukite antgalį nuo žiedo su užraktu (2).
2. kartu su šlifuokliu tiekiamas adapteris. Pritvirtinkite adapterį taip, kad antgalyje esančios skylės sutaptų su žiedo užraktu (3).
3. Spauskite antgalį, kol išgirsite, kaip užraktai užsifiksuoja. Įsitikinkite, kad antgalis uždėtas teisingai ir kad abiejų skylučių užraktai uždaryti (4).
Taip pat galima naudoti su dulkių siurbliu tiekiamą skersmens reduktorių, jei jis gerai priglunda. Tačiau sandariau priglunda keičiant siurblio žarnos antgalį.

Pneumatinio įrenginio prijungimas (tik DED6609P)
1. Prijunkite kompresorių prie įvesties lizdo dulkių siurblio galinėje dalyje.
2. kabeliu prijunkite pnematinį įrenginį:
a) Prijunkite siurbimo žarną prie siurblio lizdo (A pav., 20).
b) Prijunkite slėgio žarną prie pneumatinio lizdo (D pav., 5).
c) Prijunkite pneumatinį prietaisą
d) Jei pneumatinis įrenginys turi iškastų medžiagų ištraukimo antgalį, įsiurbimo žarnos galą prijunkite prie pneumatinio įrankio.
(e) Įjunkite kompresorių

7. Prisijungimas prie tinklo

Prieš prijungdami prietaisą prie maitinimo šaltinio, įsitikinkite, kad maitinimo įtampa atitinka vardinėje plokštelėje nurodytą vertę.
Maitinimo įrenginys turi būti įrengtas laikantis esminių elektros instaliacijos reikalavimų ir atitikti naudojimo saugos reikalavimus. Mažiausio maitinimo kabelio skerspjūvio parametrai ir vardinė saugiklio vertė, priklausomai nuo prietaiso galios, pateikti toliau pateiktoje lentelėje:

Įrenginio galia [W].	[2]Minimalus laidininko skerspjūvis [mm]	Mažiausias C [A] tipo saugiklis.
<700	0,75	6
700÷1400	1	10
1400÷2300	1,5	16
≥2300	2,5	16

Įrengimą turi atlikti kvalifikuotas elektrikas. Naudodami ilginamuosius kabelius, įsitikinkite, kad laidininkų skerspjūvis yra ne mažesnis nei reikalaujama (žr. lentelę). Elektros kabelį nutieskite taip, kad eksploatacijos metu nekiltų pavojus jį nutraukti. Nenaudokite pažeistų ilgintuvų. Periodiškai tikrinkite maitinimo kabelio būklę. Netraukite už maitinimo kabelio.

8. Įrenginio įjungimas

⚠ DEMESIO **Prieš įjungiant įrenginį, būtina atlikti veiksmus, aprašytus skyriuje "Pasirengimas darbui".**

Siurblys įjungiamas ir darbo režimas nustatomas ant siurblio skydelio esančia rankenėle. Abiejų modelių (DED6609 ir DED6609P) rankenėlės funkcijos yra vienodos.
Pagal numatytuosius nustatymus rankenėlė turi būti nustatyta į padėtį OFF (siurblys išjungtas). Įjungiant dulkių siurblį reikia nustatyti rankenėlę į tinkamą padėtį:
- M - tik dulkių siurbimo funkcija
- "M & Clean" - vakuumo funkcija su automatiniu filtro kratymu
- Auto & Clean (automatinis ir valymas) - funkcija, kai prietaisas įjungtas į elektros lizdą, o filtras automatiškai iškratomas (DED6609 atveju prietaisas įjungtas į elektros lizdą, DED6609P atveju - ir į elektros, ir į pneumatinį lizdą).
- Automatinis - veikia tik su prijungtu įrenginiu
Siurbimo galiai reguliuoti naudojama rankenėlė (C/D pav., 3). Sukant pagal laikrodžio rodyklę, siurbimo galia padidėja.
Kai siurblys veikia su automatiniu filtro kratytuvu, filtro kratytuvas įsijungia maždaug kas 20 sekundžių ir veikimo metu girdimas būdingas garsas. Tai nėra gaminio defektas.
Jei dulkių siurblio ir elektrinio įrankio derinio vartojama srovė yra per didelė (> 15 A), saugiklis suveikia ir dulkių siurblys išsijungia. Norėdami atstatyti saugiklį, paspauskite ir palaikykite mygtuką (C/D pav., 4) maždaug 1 s.

Nuotolinio valdymo pultas
Siurbimo žarnoje sumontuotas nuotolinio valdymo pultelis, kuriuo valdomas dulkių siurblys (F pav.). Mygtukais 1 ir 2 didinama arba mažinama siurbimo galia, mygtuku 3 siurblys įjungiamas ir išjungiamas.

9. Įrenginio naudojimas

Dulkių siurbimas

Plokščius paviršius siurbkite plokščiu šepečiu. Kai reikia pašalinti nešvarumus iš sunkiai pasiekiamų vietų, naudokite plyšių šepetį.

⚠ DEMESIO **Kai šalinate drėgną purvą, iš bunkerio išimkite šiukšlių maišą (žr. 6 skyrių).**

Siurblys turi apsaugą nuo variklio sudrėkimo. Jei drėgnų nešvarumų lygis yra per didelis, įrenginys išsijungia automatiškai, kad nepažeistų HEPA filtro ir variklio.

Papildomo elektros prietaiso prijungimas prie dulkių siurblio

Siurblys turi papildomą lizdą, prie kurio galima prijungti elektrinį įrankį ar kitą elektros prietaisą. Lizdas yra priekiniame dulkių siurblio skydelyje. Mažiausia prietaiso, kurį galima prijungti prie dulkių siurblio, galia yra 300 W, didžiausia - 2000 W. Siurblys su prijungtu prietaisu gali veikti tik sinchronizavimo režimu. Norėdami įjungti dulkių siurblį sinchronizavimo režimu, prijunkite išorinį prietaisą ir nustatykite dulkių siurblio jungiklį į "AUTO & CLEAN" padėtį. Sinchronizavimo režimu dulkių siurblys neveiks, kol nebus įjungtas prijungtas prietaisas. Įjungus prietaisą, dulkių siurblys įsijungs maždaug po 5 sekundžių. Išjungus prietaisą, dulkių siurblys veiks dar maždaug 5 sekundes ir išsijungs. Sinchronizavimo funkcija ypač naudinga atliekant darbus, kai reikia nuolat šalinti atliekas (šlifuojant sienas, gręžiant skyles, pjaustant ir obliaujant medieną ir t. t.).

Pneumatinio įrenginio prijungimas (tik DED6609P)
DED6609P dulkių siurblys turi papildomus lizdus kompresoriui ir pneumatiniam prietaisui (pvz., šlifuokliui, poliruokliui ir pan.) prijungti. Prijungimo būdas aprašytas vadovo 6 skyriuje.
Prijungę kompresorių ir pneumatinį prietaisą, dulkių siurblio jungiklį nustatykite į padėtį "AUTO & CLEAN". Sinchronizavimo režimu dulkių siurblys neveiks, kol nebus įjungtas prijungtas prietaisas. Įjungus prietaisą, dulkių siurblys įsijungs maždaug po 5 sekundžių. Išjungus prietaisą, dulkių siurblys toliau veiks maždaug 5 sekundes ir išsijungs.
Kai slėgis sumažėja, kompresorius įsijungia, kaip ir veikiant tiesiogiai prie kompresoriaus prijungtam pneumatiniam įrenginiui.

10. Nuolatinė priežiūra

⚠ DEMESIO **Visas techninės priežiūros operacijas atlikite atjungę įrenginį nuo maitinimo šaltinio.**

Dirbant sausai:

Dažnai šalinkite šiukšles iš bunkerio, kad išvengtumėte dulkių siurblio pažeidimų. Norėdami išvalyti siurbliaračio vidų, ištraukite maišelį iš snapelio, tada plastikinę sandarinimo juostelę nuo maišelio dugno nuimkite ant šiukšlių dėžės ar kito atliekų konteinerio. Maišelyje susikaupusius nešvarumus išmeskite į atliekų konteinerį, maišelį kruopščiai iškratykite, uždėkite plastikinę sandarinimo juostelę. Išmeskite surinktus nešvarumus iš konteinerio.

Dirbant drėgnuoju būdu:

Po kiekvieno naudojimo ištuštinkite, išdžiovinkite ir išvalykite talpyklą. Ypač svarbu išvalyti ir išdžiovinti talpyklą, nes dėl drėgmės ir karščio joje gali sparčiai daugintis bakterijos ir pelėsis.

HEPA filtro valymas

Nuimkite viršutinį kėbulo dangtį ir pasukite jį 180 laipsnių kampu. Atlaisvinkite plastikinius fiksatorius, pakelkite filtrą kartu su rėmu. Išimkite filtrą iš rėmo, kruopščiai jį iškratykite. Jei įmanoma, išpūskite suslėgtu oru. Pakeiskite filtrą.

Korpuso valymas

Korpusą valykite drėgna šluoste. Nenaudokite agresyvių ploviklių. Ventiliacijos angas išpūskite suspaustu oru.

Siurblio laikymas

Išvalytą ir kruopščiai išdžiovintą dulkių siurblį laikykite originalioje dėžutėje, sausoje, vaikams ir pašaliniams asmenims nepasiekiamoje vietoje.

11. Atsarginės dalys ir priedai

Norėdami įsigyti atsarginių dalių ir priedų, kreipkitės į "Dedra-Exim" aptarnavimo tarnybą. Kontaktinę informaciją rasite vadovo 1 puslapyje.
Užsakydami atsargines dalis, nurodykite partijos numerį vardinėje plokštelėje ir dalies numerį iš surinkimo brėžinio.
Garantiniu laikotarpiu remontas atliekamas pagal garantiniame lapelyje nurodytas taisykles. Sugedusį gaminį remontui perduokite pirkimo vietoje (pardavėjas privalo priimti sugedusį gaminį), atsiųskite jį į centrinį "Dedra-Exim" servisą arba išsiųskite į artimiausią jūsų gyvenamajai vietai serviso centrą (serviso centrų sąrašas pateiktas www.dedra.pl). Maloniai prašome pridėti užpildytą garantijos kortelę. Pasibaigus garantiniam laikotarpiui, remontą atlieka centrinis servisas. Siųskite sugedusį gaminį į aptarnavimo centrą (siuntimo išlaidas apmoka naudotojas).

12. Defektai šalinami savarankiškai

⚠ DEMESIO **Prieš atlikdami bet kokius trikčių šalinimo darbus, atjunkite prietaisą nuo maitinimo šaltinio.**

Problema	Priežastis	Sprendimas
Įrenginys neįsijungia	Netinkamai prijungtas arba pažeistas maitinimo kabelis	Įkiškite kištuką giliau į lizdą, patikrinkite maitinimo laidą.

	Nėra įtampos lizde	Patikrinkite įtampą lizde, patikrinkite saugiklį.
	Sugedęs jungiklis	Atlikite įrenginio techninę priežiūrą.
Variklis perkaista, siurbimo galia pastebimai sumažėja	Užsikimšusios ventiliacinės angos. Užsikimšusi žarna arba antgalis	Išvalykite vėdinimo angas Pašalinkite užsikimšimą
	Užsikimšęs filtro dangtelis Perpildytas bakas	Patikrinkite filtrą, išvalykite jį Ištuštinkite baką
Variklis užvedamas sunkiai	Užstrigę guoliai Užterštas vėjo malūno variklis	Atlikite įrenginio techninę priežiūrą

13. Įrangos komplektavimas

1. dulkių siurblys, 2. lanksti žarna, 3. metalinis teleskopinis vamzdis, 4. elektrinio įrankio reduktorius, 5. plokščias šepetys, 6. oro prietaiso žarna (tik DED6609P modelyje), 7. apvalus šepetys, 8. siaurinimo antgalis, 9. HEPA M klasės filtras, 10. medžiaginis maišelis, 11. medvilninis maišelis. 12. ratai

14. Informacija naudotojams apie elektros ir elektroninės įrangos šalinimą (taikoma namų ūkiams)



Ant gaminių arba pridedamuose dokumentuose nurodytas simbolis rodo, kad sugedusios elektros ar elektroninės įrangos negalima išmesti kartu su buitinėmis atliekomis. Jei reikia išmesti, pakartotinai panaudoti ar utilizuoti sudedamąsias dalis, teisinga jas pristatyti į specializuotą surinkimo punktą, kur jos bus priimtos nemokamai. Informaciją apie įrangos atliekų surinkimo punktų vietas teikia vietos valdžios institucijos, pvz., savo interneto svetainėse.
Tinkamai utilizuojant prietaisą galima išsaugoti vertingus išteklius ir išvengti neigiamo poveikio sveikatai ir aplinkai dėl galimo pavojingų medžiagų, mišinių ir komponentų buvimo įrangoje.
Netinkamai šalinant atliekas taikomos sankcijos pagal atitinkamus vietos teisės aktus.
ES šalių naudotojai: Jei reikia išmesti elektros ar elektroninę įrangą, kreipkitės į artimiausią mažmenininką ar tiekėją, kuris suteiks daugiau informacijos.
Atliekų šalinimas ne Europos Sąjungos šalyse: Šis simbolis taikomas tik Europos Sąjungos šalims. Jei šį gaminį reikia išmesti, dėl tinkamo šalinimo būdo kreipkitės į vietos valdžios institucijas arba pardavėją.
Pagal Europos Parlamento ir Tarybos reglamentą (ES) 2023/1542 dėl baterijų ir akumuliatorių bei baterijų ir akumuliatorių atliekų, sugedusios arba panaudotos baterijos ir (arba) akumuliatoriai turi būti surenkami atskirai ir perduodami aplinkai nekenksmingam perdirbimui.

Garantinis lapas

na

.....

Katalogo Nr: …… Partijos numeris: .....

(toliau – Produktas)

Produkto pirkimo data: .....

Pardavėjo antspaudas

Pardavėjo parašas ir data: .....

Vartotojo pareiškimas:

Patvirtinu, kad buvau informuotas apie garantijos sąlygas ir taisyklių, išvardytų Naudojimo instrukcijoje ir Garantiniame lape, nepaisymo pasekmes. Šios garantijos sąlygos yra man žinomos, ką patvirtinu savo parašu:

....

data ir vieta vartotojo parašas

I. Atsakomybė už Produktą:

1. Garantijos suteikėjas – „DEDRA-EXIM“ Sp. z o.o. su būstine adresu: ul. 3 Maja 8, 05-800 Pruškuvas, KRS 0000062517, Varšuvos apylinkės teismas, Valstybinio teismo registro XIV ūkinis skyrius, Mokesčiu mokėtojo kodas 527-020-49-33, Įstatinis kapitalas: 100 980,00 PLN.
2. Šiame garantiniame lape nurodytomis sąlygomis Garantijos suteikėjas suteikia garantiją Produktui iš Garantijos suteikėjo asortimento.
3. Garantijos pagrindu atsakomybė yra priimama tik už defektus, esančius Produkte jo išdavimo Vartotojui metu.
4. Garantijos pagrindu Vartotojas gauna teisę nemokamai suremontuoti Produktą, jei defektas buvo aptiktas garantijos galiojimo metu. Apie Produkto remonto būdą (remonto atlikimo metodą) sprendžia Garantijos suteikėjas. Jei Garantijos suteikėjas nuspręstų, kad remontas yra neįmanomas, Garantijos suteikėjas pasilieka sau teisę pakeisti elementą su defektu arba visą Produktą kitu, veikiančiu teisingai, sumažinti Produkto kainą arba anuliuotu sutartį.
5. Vartotojo, kuris pagal 1964 m. balandžio 23 d. Civilinį kodeksą nėra laikomas vartotoju, atveju Garantijos suteikėjo atsakomybė dėl kompensacijos, susijusi su šia garantija ir (arba) jos sudarymu ir vykdymu, nepriklausomai nuo formos, yra apribota iki maksimaliai Produkto su defektu vertės.

II. Garantijos laikotarpis

Produkto elementai, kuriems veikia garantija	Garantinės apsaugos trukmė
DED6609/DED6609P	36 mėnesiai, skaičiuojant nuo Produkto pirkimo datos, nurodytos šiame Garantiniame lape

III. Naudojimosi garantija sąlygos

1. Vartotojas privalo patiekti užpildytą Produkto Garantinį lapą ir Produkto pirkimą patvirtinantį dokumentą (pvz. kasos čekis, sąskaita-faktūra ir pan.). Tam, kad pretenzijos nagrinėjimo procesas vyktų sklandžiai, rekomenduojama, kad Vartotojas kartu su Produktu perduotų visus elementus, nurodytus „Komplektacijos sąraše“, esančiame Naudojimo instrukcijoje.
2. Vartotojas privalo laikytis Naudojimo instrukcijoje ir Garantiniame lape nurodytų rekomendacijų..
3. Garantija galioja tik Lenkijos Respublikos ir ES teritorijoje.
4. Garantija neapima Produkto defektų, atsiradusių dėl to, kad:
a. Vartotojas nesilaikė sąlygų, nurodytų Naudojimo instrukcijoje, ypač susijusių su teisingu naudojimu, priežiūra ir valymu;
b. Vartotojas naudojo priežiūros ar valymo priemones, neatitinkančias sąlygas nurodytas Naudojimo instrukcijoje;
c. Vartotojas netinkamai sandėliavo ir transportavo Produktą;
d. Vartotojas savarankiškai keitė ir (arba) modifikavo Produktą, negavęs Garantijos suteikėjo sutikimo;
e. Vartotojas naudojo Produkte eksploatacines medžiagas, neatitinkančias Naudojimo instrukcijos sąlygų
5. Vartotojas, kuris pagal 1964 m. balandžio 23 d. Civilinį kodeksą nėra laikomas vartotoju, praranda garantiją Produktui, jei:
- Vartotojas pašalino, pakeitė arba sugadino serijos numerius, datas ir informacines lenteles;
- Vartotojas pažeidė plombas arba ant jų matosi Vartotojo veiksmų pėdsakai.
6. Dėmesio! Veiksmus, susijusius su kasdieniu Produkto aptarnavimu, nurodytu pvz. Naudojimo instrukcijoje, Vartotojas atlieka pats ir savo sąskaita.

IV. Pretenzijos pateikimo procedūra:

1.Pastebėjus, kad Produktas veikia neteisingai, prieš pateikiant pretenziją, reikia įsitikinti, kad visi veiksmai, aprašyti Naudojimo instrukcijoje, buvo atlikti teisingai.
2. Pretenziją rekomenduojama pateikti nedelsiant, geriausiai per 7 dienas nuo Produkto defekto aptikimo. Vartotojas, kuris pagal 1964 m. balandžio 23 d. Civilinį kodeksą nėra laikomas vartotoju, praranda garantiją Produktui, jei nepateikia pretenzijos per 7 dienas.
3. Pretenziją galima pateikti pvz. Produkto pirkimo punkte, garantiniame servise arba raštu adresu: „DEDRA-EXIM“ Sp. z o. o., ul. 3 Maja 8, 05-800 Pruškuvas.
4. Vartotojas gali pateikti pretenziją, pasinaudodamas blanku, kuris yra internetinėje svetainėje: www.dedra.pl (Pretenzijos garantiniame laikotarpyje pateikimo forma).
5. Garantinių servisų atskirose šalyse adresai yra nurodyti svetainėje: www.dedra.pl. Jei konkrečioje šalyje nebūtų garantinio serviso, pretenzijas dėl garantijos rekomenduojama siųsti adresu: „DEDRA-EXIM“ Sp. z o. o., ul. 3 Maja 8, 05-800 Pruškuvas, Lenkija.
6. Mąjąc Dėl Vartotojo saugumo draudžiama naudoti Produktą su defektais.
7. Dėmesio!!! Produkto su defektais naudojimas kelia pavojų Vartotojo sveikatai ir gyvybei.
8. Veiksmai, susiję su garantija, bus atlikti per 14 darbo dienų skaičiuojant nuo Produkto, dėl kurio yra pateikiama pretenzija, pristatymo dienos.
9. Prieš pristatant Produktą, dėl kurio yra pateikiama pretenzija, rekomenduojama jį nuvalyti. Produktą, dėl kurio yra pateikiama pretenzija, reikia kruopščiai supakuoti, kad jis būtų apsaugotas nuo pažeidimų transporto metu – rekomenduojama pristatyti produktą originalioje pakuotėje.
10. Garantijos laikotarpis yra pratęsiamas tiek, kiek Vartotojas negalėjo juo naudotis dėl garantijos apimto defekto.
Gwarancja Ši garantija neriboja, neišskiria bei nesustabdo Vartotojo teisių dėl parduotos prekės neatitikimo arba prekės defekto.

Vadovaudamiesi 2016 m. balandžio 27 d. Europos Parlamento ir Tarybos reglamento (ES) 2016/679 dėl fizinių asmenų apsaugos tvarkant asmens duomenis ir dėl laisvo tokių duomenų judėjimo ir kuriuo panaikinama Direktyva 95/46/EB 13 straipsnio 1 ir 2 dalimis, informuojame, kad

1. Formoje pateiktų jūsų asmens duomenų valdytojas yra DEDRA-EXIM sp. z o.o., kurios registruota buveinė yra Pruszkowe, 3 Maja g. 8, 05-800 Pruszkow (toliau: "Administratorius").
2. Jūsų duomenys bus tvarkomi tik siekiant atlikti prietaiso garantijos procedūrą pagal Bendrojo duomenų apsaugos reglamento 6 straipsnio 1 dalies b punktą (toliau: „BDAR“) Duomenys teikiami savanoriškai, tačiau jie būtini garantijos procedūrai
3. Jūsų duomenys bus tvarkomi garantijos procedūros vykdymo nagrinėjimo laikotarpiu ir archyvavimo tikslais, jei prireiktų apsiginti nuo galimų pretenzijų Administratoriui, bet ne ilgiau nei iki tol, kol joms įvyks senaties terminas.
4. Jūsų duomenys gali būti atskleisti tik tiems subjektams, kurie tvarko duomenis duomenų administratoriaus vardu pagal rašytinę asmens duomenų tvarkymo pavedimo sutartį, teikiančią: technines paslaugas, hosting'o ar interneto svetainės priežiūros paslaugas, IT paslaugas, kurjerių paslaugas. Administratoriaus tiekėjai privalo užtikrinti duomenų saugumą ir laikytis galiojančių teisės aktų reikalavimų, susijusių su asmens duomenų apsauga, ir negali naudoti patikėtų asmens duomenų kitais nei sutartyje su Administratoriumi nurodytais tikslais.
5. Jūsų duomenys nebus tvarkomi automatizuotomis priemonėmis, įskaitant profiliavimą, ir nebus perduodami trečiajai šaliai / tarptautinei organizacijai.
6. Bet kuriuo metu turite teisę susipažinti su savo duomenų turiniu ir teisę ištaisyti, ištrinti, apriboti duomenų tvarkymą, teisę į duomenų perkeliamumą, teisę prieštarauti bet kuriuo metu.
7. Visais klausimais, susijusiais su administratoriaus atliekamu jūsų asmens duomenų tvarkymu, galite kreiptis šiuo el. pašto adresu:daneosobowe@dedra.pl.;
8. Turite teisę pateikti skundą tinkamai duomenų apsaugos institucijai;

LV Satura rādītājs

1. Fotogrāfijas un zīmējumi
2. Ierīces apraksts
3. Paredzētais ierīces lietojums
4. Lietošanas ierobežojumi
5. Tehniskie dati
6. Sagatavošana darbam
7. Savienojums ar elektrotīklu
8. Ierīces ieslēgšana
9. Ierīces darbība
10. Kārtējā apkope
11. Rezerves daļas un piederumi
12. Patstāvīga problēmu novēršana
13. Ierīces salikšana
14. Informācija lietotājiem par elektrisko un elektronisko iekārtu iznīcināšanu
15. Garantijas karte

Oriģinālās instrukcijas tulkojum

Atbilstības deklarācija ir pieejama uzņēmuma *Dedra-Exim Sp. z o.o.* birojā.

Vispārīgie drošības noteikumi ir pievienoti rokasgrāmatai kā atsevišķa brošūra.

BRĪDINĀJUMS. Izlasiet visus brīdinājumus, kas apzīmēti ar simbolu, un visas instrukcijas.

Šādu brīdinājumu un drošības norādījumu neievērošana var izraisīt elektriskās strāvas triecienu, ugunsgrēku vai nopietnus ievainojumus.

Saglabājiet visus brīdinājumus un norādījumus turpmākai atsaucei.

2. Ierīces apraksts

A attēls: 1) birste, 2) teleskopiskā caurule, 3) savienotājs, 4) pneimatiskā ligzda (tikai DED6609P), 5) elektroinstrumenta ligzda, 6) režīma slēdzis, 7) sūkšanas jaudas poga, 8) slēdzis, 9) drošinātāja poga, 10) šļūtenes gals, 11) vadības pults, 12) šļūtene, 13. Transportēšanas rokturis, 14. Šļūtenes turētājs, 15. Strāvas vads, 16. Netīrumu tvertnes fiksators, 17. Ritošie riteņi, 18. Riteņu vāciņš, 19. Netīrumu tvertne, 20. Ieejas kontaktligzda, 21. Ritošie riteņi, 22. Kompresora ieeja (tikai DED6609P).

3. Ierīces mērķis

Darbnīcas putekļu sūcējs ir ierīce, kas paredzēta sausam un mitram darbam (ūdens atsūknēšanai) un ļauj tīrīt jebkuras virsmas dzīvojamās un komerciālās telpās. Pateicoties automātiskajam kratītājam, ierīce ļoti labi darbojas kā putekļu nosūcējs, slīpējot ģipša apmetumu.

Attiecas uz DED6609P: izmantojot papildu kontaktligzdas, ir iespējams pievienot kompresoru un izmantot putekļsūcēju ar pneimatisko aprīkojumu.

Ierīci ir atļauts izmantot renovācijas un celtniecības darbos, remontdarbnīcās, amatieru darbos, ievērojot lietošanas instrukcijā ietvertos lietošanas nosacījumus un pieļaujamos darba apstākļus.

4. Lietošanas ierobežojumi

Ierīci drīkst lietot tikai saskaņā ar turpmāk norādītajiem "Pieļaujamajiem ekspluatācijas apstākļiem".

Neatļautas izmaiņas mehāniskajā un elektriskajā konstrukcijā, jebkādas modifikācijas, apkopes darbības, kas nav aprakstītas lietošanas instrukcijā, tiks uzskatītas par nelikumīgām, kā rezultātā nekavējoties tiks zaudētas garantijas tiesības un atbilstības deklarācija zaudēs spēku.

Ja ierīce tiek izmantota nepareizi vai neatbilstoši lietošanas instrukcijai, garantijas tiesības tiek nekavējoties zaudētas.

Pieļaujamie darba apstākļi
Nepārtraukta darbība S1
Lietošana iekštelpās

5. Tehniskie dati

Aprīkojuma modelis	DED6609	DED6609P
Barošanas spriegums [V]	230	230
Jaudas frekvence [Hz]	50	50
Nominālā jauda [W]	1 600	1 600
Aizsardzības klase	I	I
Aizsardzības pakāpe pret tiešu piekļuvi	IPX4	IPX4
Papildu kontaktligzdai pievienotās ierīces maksimālā jauda [W].	2 000	2 000
Kopējā jauda + pievienotās ierīces jauda [W].	3 600	3 600
Tvertnes tilpums [L]	40	40
Vakuums [kPa]	24	24

6. Sagatavošanās darbam

UZMANĪBU **Veiciet visus sagatavošanās darbus, atvienojot ierīci no strāvas padeves.**

Pirms lietošanas putekļu sūcējs ir iepriekš jāapstrādā.

Riteņu uzstādīšana

Aizmugurējie riteņi (A, 17. attēls) ir uzstādīti uz ass. Iebīdiet asi tvertnes apakšdaļā esošajās vadotnēs tā, lai tapas pārklātos ar ass caurumiem. Stipri nospiediet uz leju. Piestipriniet riteņus ar gala vāciņiem.

Priekšējie riteņi ir novietoti uz tapām, kas jāiespiež caurumos netīrumu tvertnes priekšpusē. Priekšējiem riteņiem jāgriežas brīvi.

Ķīmiskā tīrīšana

Atbloķējiet fiksatorus (A, 16. attēls) un noņemiet augšējo vāku. Uzlieciet izlietņu maisu uz netīrumu tvertnes iekšpusē esošā vārpsta un uzmanīgi piespiediet to uz leju. Pārbaudiet blīvējumu. Uzlieciet atpakaļ augšējo vāku un aizveriet ar fiksatoriem.

Mitrā tīrīšana

Veicot mitro tīrīšanu, nelietojiet sabojāšanas maisu. Netīrumi uzkrāsies tvertnē.

Šļūtenes un uzgaļu ievietošana tīrīšanai

Ievietojiet elastīgās šļūtenes galu (A attēls, 12. punkts) ligzdā (A attēls, 20. punkts) un pagrieziet to, lai fiksētu to vietā, un pievienojiet šļūtenei teleskopisko cauruli (A attēls, 2. punkts). Uz caurules gala uzlieciet piemērotu tīrīšanas uzgali (plakana sprausla, sprausla ar spraugām).

Ģipša slīpmašīnas pieslēgšana

Sūcējs ir aprīkots ar automātisko kratītāju, kas to padara par efektīvu smilšu nosūkšanas ierīci, kad slīpmašīna ir savienota ar ģipša virsmām. Lai pievienotu slīpmašīnu putekļu savācējam, ir nepieciešams: noņemt uzgaļus no putekļu sūcēja šļūtenes un slīpmašīnas, uzlikt slīpmašīnas galu uz putekļu sūcēja šļūtenes. Procedūra (B attēls):

Ar plakanu, šauru instrumentu (piemēram, skrūvgriezi) iesprauciet fiksatoru ar atzīmi 1. Spēcīgi velciet uzgalīti no gredzena ar fiksatoru (2).

2. kopā ar slīpmašīnu tiek piegādāts adapteris. Uzlieciet adapteri tā, lai uzgaļa caurumi sakristu ar gredzena fiksatoru (3).

3. Nospiediet uzgalīti, līdz dzirdat, kā slēdzenes saslēdzas savā vietā. Pārliecinieties, ka uzgalis ir pareizi uzlikts un ka abu atveru fiksatori ir aizvērti (4).

Ja tas ir cieši pieguļošs, ir iespējams izmantot arī kopā ar putekļu sūcēju piegādāto diametra reduktoru. Tomēr, nomainot uzgalis uz putekļsūcēja šļūtenes, var panākt ciešāku piegulumu.

Pneimatiskās ierīces pieslēgšana (tikai DED6609P)

1. Savienojiet kompresoru ar ieejas kontaktligzdu putekļsūcēja aizmugurē.

2. izmantojiet kabeli, lai savienotu pnemuatisko ierīci:

a) Pievienojiet sūknēšanas šļūteni putekļsūcēja kontaktligzdai (A, 20. attēls).

b) Pievienojiet spiediena šļūteni pneimatiskajai ligzdai (D, 5. attēls).

c) Pneimatiskās ierīces pievienošana

d) Ja pneimatiskā ierīce ir aprīkota ar uzgali izraktā materiāla ieguvei, pievienojiet sūknēšanas šļūtenes galu pneimatiskajam instrumentam.
(e) Kompresora ieslēgšana

7. Savienojums ar tīklu

Pirms ierīces pieslēgšanas strāvas avotam pārliecinieties, vai barošanas spriegums atbilst uz nominālplāksnītes norādītajai vērtībai.
Elektroapgādes instalācijai jāatbilst elektroinstalāciju pamatprasībām un lietošanas drošības prasībām. Piegādes kabeļa minimālā šķērsgriezuma parametri un drošinātāja nominālvērtība atkarībā no ierīces jaudas ir norādīti turpmāk tabulā:

Ierīces jauda [W].	^{2}Minimālais vadītāja šķērsgriezums [mm]	Minimālais drošinātāja tips C [A].
<700	0,75	6
700÷1400	1	10
1400÷2300	1,5	16
≥2300	2,5	16

Uzstādīšana jāveic kvalificētam elektriķim. Ja izmantojat pagarinātājus, pārliecinieties, ka vadu šķērsgriezums nav mazāks par nepieciešamo (skatīt tabulu). Izvietojiet elektrības kabeli tā, lai ekspluatācijas laikā to nevarētu pārgriezt. Neizmantojiet bojātus pagarinātājus. Periodiski pārbaudiet barošanas kabeļa stāvokli. Nevelciet strāvas padeves kabeli.

8. Ierīces ieslēgšana

⚠UZMANĪBU **Pirms ierīces iedarbināšanas ir jāveic darbības, kas aprakstītas sadaļā "Ekspluatācijas sagatavošana".**

Putekļsūcēja ieslēgšana un darbības režīma iestatīšana tiek veikta ar pogu, kas atrodas uz putekļsūcēja paneļa. Abu modeļu (DED6609 un DED6609P) pogas funkcija ir vienāda.
Pēc noklusējuma pogai jābūt iestatītai pozīcijā OFF (sūcējs izslēgts). Ieslēdzot putekļu sūcēju, ir jāiestata poga pareizajā pozīcijā:
- M - tikai putekļsūcēja funkcija
- M & Clean - putekļsūknēšanas funkcija ar automātisku filtra kratīšanu
- Auto & Clean - funkcija, kas darbojas, ja ierīce ir pieslēgta pie tīkla un filtrs tiek automātiski noslaucīts (DED6609 gadījumā - ierīce ir pieslēgta pie elektriskās rozetes, DED6609P gadījumā - gan pie elektriskās, gan pie pneimatiskās rozetes).
- Automātiski - darbojas tikai ar pievienoto ierīci

Iesūkšanas jaudas regulēšanai tiek izmantota poga (C/D attēls, 3). Pagriežot pulksteņrādītāja kustības virzienā, sūkšanas jauda palielinās.
Ja putekļsūcējs tiek darbināts ar automātisko filtra kratītāju, filtra kratītājs ieslēdzas ik pēc aptuveni 20 sekundēm, un darbības laikā ir dzirdama raksturīga skaņa. Tas nav izstrādājuma defekts.
Ja putekļu sūcēja un elektroinstrumenta kombinācijas patērētā strāva ir pārāk liela (> 15 A), drošinātājs izslēdzas un putekļu sūcējs izslēdzas. Lai atiestatītu drošinātāju, nospiediet un turiet pogu (C/D attēls, 4) aptuveni 1 s.

Tālvadības pults
Sūkšanas šļūtenē ir uzstādīta tālvadības pults, ar ko kontrolēt putekļsūcēju (F attēls). Pogas 1 un 2 tiek izmantotas, lai palielinātu vai samazinātu sūkšanas jaudu, bet poga 3 ieslēdz un izslēdz putekļsūcēju.

9. Ierīces lietošana

Putekļsūknēšana

Izmantojiet plakanu birsti plakanu virsmu tīrīšanai ar putekļu sūcēju. Ja netīrumi jānovāc no grūti aizsniedzamām vietām, izmantojiet plaisu birsti.

⚠UZMANĪBU **Izņemot mitrus netīrumus, izņemiet no piltuves atkritumu maisu (skat. 6. sadaļu).**

Putekļsūcējam ir motora aizsardzība pret samitrināšanu. Ja mitro netīrumu līmenis ir pārāk augsts, ierīce automātiski izslēdzas, novēršot HEPA filtra un motora bojājumus.

Papildu elektroierīces pievienošana putekļu sūcējam

Putekļsūcējam ir papildu kontaktligzda, pie kuras var pieslēgt elektroinstrumentu vai citu elektroierīci. Kontaktligzda atrodas uz putekļsūcēja priekšējā paneļa. Minimālā ierīces jauda, ko var pievienot putekļu sūcējam, ir 300 W, maksimālā - 2000 W. Putekļsūcējs ar pieslēgtu ierīci var darboties tikai sinhronizācijas režīmā. Lai iedarbinātu putekļsūcēju sinhronizācijas režīmā, pievienojiet ārējo ierīci un iestatiet putekļsūcēja slēdzi pozīcijā "AUTO & CLEAN". Sinhronizācijas režīmā putekļsūcējs darbosies tikai tad, kad būs ieslēgta pievienotā ierīce. Ieslēdzot ierīci, sūcējs ieslēgsies pēc aptuveni 5 sekundēm. Kad ierīce ir izslēgta, putekļsūcējs turpinās darboties aptuveni 5 sekundes un pēc tam izslēgsies. Sinhronizācijas funkcija ir īpaši noderīga, veicot darbus, kad ir nepieciešama nepārtraukta atkritumu izvešana (sienu slīpēšana, caurumu urbšana, koka griešana un ēvelēšana u. c.).

Pneimatiskās ierīces pieslēgšana (tikai DED6609P)

DED6609P ir papildu kontaktligzdas kompresora un pneimatiskās ierīces (piemēram, slīpmašīnas, pulēšanas iekārtas u. c.) pieslēgšanai. Pieslēgšanas metode ir aprakstīta rokasgrāmatas 6. sadaļā.
Pēc kompresora un pneimatiskās ierīces pievienošanas iestatiet putekļsūcēja slēdzi pozīcijā "AUTO & CLEAN". Sinhronizācijas režīmā putekļsūcējs darbosies tikai tad, kad būs ieslēgta pieslēgtā ierīce. Ieslēdzot ierīci, sūcējs ieslēgsies pēc aptuveni 5 sekundēm. Kad ierīce ir izslēgta, putekļsūcējs turpinās darboties aptuveni 5 sekundes un pēc tam izslēgsies.
Kad spiediens samazinās, kompresors ieslēdzas, tāpat kā tas notiek, darbinot pneimatisko ierīci, kas ir tieši savienota ar kompresoru.

10. Pastāvīga apkope

⚠UZMANĪBU **Veiciet visas apkopes darbības, atvienojot ierīci no strāvas padeves.**

Strādājot sausā veidā:

Bieži izņemiet gružus no tvertnes, lai izvairītos no putekļu sūcēja bojājumiem. Lai iztīrītu putekļsūcēja iekšpusi, izņemiet maisiņu no sprauslas, pēc tam no maisiņa apakšas virs atkritumu tvertnes vai cita atkritumu konteinera novietojiet plastmasas blīvējuma sloksni. Izmetiet maisiņā savāktos netīrumus atkritumu tvertnē, rūpīgi izkratiet maisiņu, nomainiet plastmasas blīvējuma sloksni. Izmetiet savāktos netīrumus no konteinera.

Strādājot mitrā veidā:

Pēc katras lietošanas reizes tvertni iztukšojiet, nosusiniet un iztīriet. Tvertnes tīrīšana un žāvēšana ir īpaši svarīga, jo mitruma un karstuma dēļ var strauji attīstīties baktērijas un pelējums.

HEPA filtra tīrīšana

Noņemiet korpusa augšējo vāciņu un pagrieziet to par 180 grādiem. Atbloķējiet plastmasas fiksatorus, paceliet filtru kopā ar rāmi. Izņemiet filtru no rāmja, rūpīgi to sakratiet. Ja iespējams, izspiediet ar saspiestu gaisu. Nomainiet filtru.

Korpusa tīrīšana

Notīriet korpusu ar mitru drānu. Nelietojiet agresīvus mazgāšanas līdzekļus. Ventilācijas atveres izvēdiniet ar saspiestu gaisu.

Putekļsūcēja uzglabāšana

Uzglabājiet iztīrītu, rūpīgi nosusinātu putekļu sūcēju oriģinālajā kastē, sausā vietā, bērniem un apkārtējiem nepieejamā vietā.

11. Rezerves daļas un piederumi

Lai iegādātos rezerves daļas un piederumus, sazinieties ar Dedra-Exim servisa dienestu. Kontaktinformācija atrodama rokasgrāmatas 1. lappusē.
Pasūtot rezerves daļas, lūdzu, norādiet sērijas numuru uz plāksnītes un detaļas numuru no montāžas rasējuma.
Garantijas laikā remonts tiek veikts saskaņā ar garantijas kartē norādītajiem noteikumiem. Lūdzu, nododiet bojāto izstrādājumu remontam tā iegādes vietā (pārdevējam ir pienākums pieņemt bojāto izstrādājumu), nosūtiet to uz Dedra-Exim centrālo servisu vai nosūtiet uz jūsu dzīvesvietai tuvāko servisa centru (servisa centru saraksts atrodams www.dedra.pl). Lūdzu, pievienojiet aizpildītu garantijas karti. Pēc garantijas termiņa beigām remontu veic centrālais dienests. Nosūtiet bojāto izstrādājumu uz servisa centru (transportēšanas izdevumus sedz lietotājs).

12. Neatkarīgi novērsti defekti

⚠UZMANĪBU **Pirms traucējumu novēršanas atvienojiet ierīci no strāvas padeves.**

Problēma	Cēlonis	Risinājums
Ierīce netiek ieslēgta	Nepareizi pievienots vai bojāts barošanas kabelis.	Ielieciet kontaktdakšu dziļāk kontaktligzdā, pārbaudiet strāvas vadu.
	Kontaktligzdā nav sprieguma	Pārbaudiet spriegumu kontaktligzdā, pārbaudiet drošinātāju.
	Bojāts slēdzis	Veiciet ierīces apkopi.
Motors pārkarst, ievērojami samazinās sūkšanas jauda.	aizsērējušas ventilācijas atveres. Aizsprostota šļūtene vai sprausla	Ventilācijas atveru tīrīšana Bloķēšanas novēršana
	Aizsprostots filtra vāks Pārpildīta tvertne	Pārbaudiet filtru, iztīriet to Iztukšojiet tvertni
Dzinējs ieslēdzas ar grūtībām	Iesprūduši gultņi Piesārņots vējdzirnavu motors	Veikt ierīces apkopi

13. Aprīkojuma komplektācija

1. putekļu sūcējs, 2. elastīga šļūtene, 3. metāla teleskopiskā caurule, 4. elektroinstrumentu reduktors, 5. plakana birste, 6. gaisa aparāta šļūtene (tikai modelim DED6609P), 7. apaļa birste, 8. spraugas uzgalis, 9. HEPA M klases filtrs, 10. auduma maisiņš, 11. kokvilnas maisiņš, 12. riteņi

14. Informācija lietotājiem par elektrisko un elektronisko iekārtu iznīcināšanu (attiecas uz mājsaimniecībām)



Simbols, kas redzams uz izstrādājumiem vai pievienotajā dokumentācijā, norāda, ka bojātas elektriskās vai elektroniskās iekārtas nedrīkst izmest kopā ar sadzīves atkritumiem. Ja nepieciešams atbrīvoties no detaļām, atkārtoti izmantot vai reģenerēt, pareizākais ir nogādāt tās specializētā savākšanas punktā, kur tās tiks pieņemtas bez maksas. Informāciju par iekārtu atkritumu savākšanas punktu atrašanās vietu sniedz vietējās iestādes, piemēram, to tīmekļa vietnēs.
Pareizi utilizējot ierīci, var ietaupīt vērtīgus resursus un izvairīties no negatīvas ietekmes uz veselību un vidi, ko var radīt iespējamā bīstamo vielu, maisījumu un sastāvdaļu klātbūtne iekārtā.
Par nepareizu atkritumu apglabāšanu var tikt piemērots sods saskaņā ar attiecīgajiem vietējiem noteikumiem.
Lietotāji ES valstīs: Ja nepieciešams atbrīvoties no elektriskajām vai elektroniskajām iekārtām, sazinieties ar tuvāko mazumtirgotāju vai piegādātāju, kas sniegs papildu informāciju.
Atkritumu apglabāšana valstīs ārpus Eiropas Savienības: Šis simbols attiecas tikai uz Eiropas Savienības valstīm. Ja jums ir nepieciešams atbrīvoties no šī produkta, lūdzu, sazinieties ar vietējām iestādēm vai izplatītāju, lai uzzinātu pareizo likvidēšanas metodi.
Saskaņā ar Eiropas Parlamenta un Padomes Regulu (ES) 2023/1542 par baterijām un akumulatoriem un bateriju un akumulatoru atkritumiem bojātas vai izlietotas baterijas/akumulatori jāsavāc atsevišķi un jānodod videi nekaitīgai pārstrādei.

Garantijas talons

uz

……..

Kataloga Nr: …… Partijas numurs:.....

(turpmāk saukts **Produkts**)

Produkta iegādes datums: .....

Pārdevēja zīmogs

Datums un pārdevēja paraksts: .....

Lietotāja apliecinājums:

Ar šo apliecinu, ka saņēmu informāciju par garantijas nosacījumiem, kā arī par Lietošanas instrukcijas un Garantijas talona norādījumu neievērošanas sekām. Garantijas nosacījumi ir man zināmi, ko apliecinu ar savu rokraksta parakstu:

....

datums un vieta Lietotāja paraksts

I. Atbildība par Produktu

1. 3 Maja 8, 05-800 Pruszków, Polija, reģistrācijas numurs KRS 0000062517, Varšavas Rajona Tiesa Varšavā, Valsts tiesas reģistra XIV. Saimnieciskā nodaļa, NMR kods (NIP) 527-020-49-33, Pamatkapitāls: 100 980,00 PLN.
2. Saskaņā ar noteikumiem, minētiem šajā Garantijas talonā, Garants piešķir garantiju Produktam, kuru izplata Garants.
3. Garantijas atbildība apņem tikai defektus, izraisītu pēc iemesliem, esošiem Produkta Lietotājam nodošanas laikā.
4. Sakarā ar garantiju Lietotājam ir tiesības prasīt bezmaksas uzlabot Produktu, ja defekts tiks konstatēts garantijas laikā. Produkta uzlabošanas veids (remonta izdarīšanas metode) ir atkarīgs no Garanta uzskata. Gadījumā, kad Garants konstatēs, ka remonts nav iespējams, Garantam ir tiesības mainīt bojātu elementu vai visu Produktu uz brīvu no defektiem, samazināt Produkta cenu vai atteikties no līguma.
5. Attiecībā uz Lietotājam, kas nav patērētājs 1964. gada 23. aprīļa Likuma "Civillikums" izpratnē, Garanta kompensācijas atbildība par zaudējumiem, savienotiem ar garantiju un/vai sakarā ar noslēgšanu un izpildīšanu, neatkarīgi no tiesiskām attiecībām, ir ierobežota tikai līdz nekvalitatīva Produkta vērtībai.

II. Garantijas laiks

Produkta elementi, apņemti ar garantiju	**Garantijas aizsardzības laiks**
DED6609/DED6609P	36 mēneši, skaitot no Produkta iegādes datuma norādīta Garantijas talonā

III. Garantijas lietošanas nosacījumi

1. Aizpildīts Lietotāja Produkta Garantijas talons ar Lietotāja dokumentu, apliecinošu Produkta iegādi, piem. kases kvīts, faktūrrēķins utt. Efektīvas reklamācijas realizācijai ieteicams, lai Lietotājs nodotu kopā ar reklamētu Produktu visus elementus, minētus Produkta "Komplektācija" Lietošanas instrukcijas daļā.
2. Lietošanas Instrukcijas un Garantijas talona norādījumu ievērošana.
3. Garantija ir derīga tikai Polijas Republikas un ES teritorijā.
4. Garantija neapņem Produkta defektus, ierosinātus, starp citiem, sekojošos gadījumos:
a. Lietotājs neievēro Lietošanas instrukcijas noteikumus, sevišķi pareizas ekspluatācijas, konservācijas un tīrīšanas jomā;
b. Lietotājs lieto tīrīšanas vai konservācijas līdzekļus, kas neatbilst Lietošanas
Instrukcijas norādījumiem;
c. Lietotājs neattiecīgi glabā un transportē Produktu;
d. Lietotājs patstāvīgi izdara Produkta izmaiņas un/var pārveidojumus, bez saskaņošanas ar Garantu;
e. Lietotājs lieto Produktā ekspluatācijas materiālus, kas neatbilst Lietošanas Instrukcijas norādījumiem.
5. Lietotājs, kas nav patērētājs 1964. gada 23. aprīļa Likuma "Civillikums" izpratnē, zaudē garantijas tiesības attiecībā uz Produktam, kurā, Lietotāja darbības rezultātā:
- tika likvidēti, mainīti vai bojāti sērijas numuri, datu apzīmējumi vai nominālas tabuliņas;
- tika bojātas vai mainītas plombas.
6. Uzmanību! Darbību, savienotu ar Produkta ikdienas apkalpošanu, ja izriet no Lietošanas instrukcijas, Lietotājs veic patstāvīgi un pēc savām izmaksām.

IV. Reklamācijas procedūra

1. Produkta nepareizas darbības konstatēšanas gadījumā, pirms reklamācijas paziņošanas, Lietotājam ir pienākums pārbaudīt, vai visa darbība, tostarp aprakstīta Lietošanas instrukcija, tika pareizi veikta.
2. Reklamācijas paziņojumu ieteicams sniegt nekavējoties, vislabāk 7 dienu laikā no Produkta defekta konstatēšanas dienas. Lietotājs, kas nav patērētājs 1964. gada 23. aprīļa Likuma "Civillikums" izpratnē, zaudē garantijas tiesības attiecībā uz Produktam, ja nesniegs reklamācijas paziņojumu 7 dienu laikā.
3. Reklamācijas paziņojums var būt sniegts, starp citiem, Produkta iegādes vietā, garantijas servisā vai rakstiski uz adresi: DEDRA-EXIM sp. z o.o., ul. 3 Maja 8, 05-800 Pruszków, Polija.
4. Lietotājs var arī sniegt reklamācijas paziņojumu, izmantojot formulāru, pieejamu mājaslapā www.dedra.pl. („Reklamācijas paziņošanas formulārs garantijas ietvaros”).
5. Servisu adreses atsevišķām valstīm atrodas mājaslapā www.dedra.pl. Gadījumā, kad attiecīgajā valstī nav garantijas servisa, reklamācijas paziņojumi jābūt sniegti uz adresi: DEDRA-EXIM sp. z o.o., ul. 3 Maja 8, 05-800 Pruszków (Polija).
6. Ņemot vērā Lietotāja drošību, bojāta Produkta lietošana ir aizliegta.
7. Uzmanību!!! Bojāta Produkta lietošana ir bīstama Lietotāja veselībai un dzīvei.
8. Garantijas pienākums tiks izpildīts 14 darba dienu laikā, skaitot no dienas, kad Lietotājs piegādās bojātu Produktu
9. Pirms bojāta Produkta nodošanas reklamācijai ieteicam to notīrīt. Rekomendējam rūpīgi pasargāt reklamētu Produktu no bojājumiem transportēšanas laikā (ieteicama Produkta piegāde oriģinālā iepakojumā).
10. Garantijas laiks tiek pagarināts uz laiku, kurā, sakarā ar Produkta defektu,, apņemtu ar garantiju, Lietotājs nevarēja to lietot. Garantija neizslēdz, neierobežo un neaptur Lietotāja tiesību, kas izriet no atbildības par pārdota produkta neatbilstību likumam.

Saskaņā ar Eiropas Parlamenta un Padomes 2016. gada 27. aprīļa Regulas (ES) 2016/679 par fizisku personu aizsardzību attiecībā uz personas datu apstrādi un šādu datu brīvu apriti un ar ko atceļ Direktīvu 95/46/EK 13. panta 1. un 2. punktu, informējam jūs, ka.

1. Jūsu veidlapā norādītu personas datu pārzinis ir DEDRA-EXIM sp. z o.o., ar juridisko adresi Pruškovā, ul. 3 Maja 8, 05-800 Pruszków (tālāk: “Pārzinis”).
2. Jūsu dati tiks apstrādāti tikai, lai veiktu ierīces garantijas procedūru saskaņā ar Vispārīgo datu aizsardzības noteikumu (turpmāk tekstā: “VDAR”) 6. panta 1. daļas b. burtu. Datu sniegšana ir brīvprātīga, bet nepieciešama garantijas procedūras veikšanai.
3. Jūsu dati tiks apstrādāti garantijas procedūras izskatīšanas laikā un arhivēšanas nolūkos gadījumā, ja būs nepieciešams aizstāvēties pret jebkādām pretenzijām pret Pārzini, ne ilgāk kā līdz to termiņa beigām.
4. Jūsu datus drīkst izpaust tikai personām, kuras apstrādā datus pārzinim, pamatojoties uz rakstisku līgumu par personas datu

apstrādes uzticēšanu, cita starpā subjektiem, kas nodrošina: tehniskā dienesta pakalpojumus, hostingu vai vietnes apkopi, IT pakalpojumus, kurjeru pakalpojumus. Pārziņa piegādātājiem ir pienākums nodrošināt datu drošību un ievērot piemērojamo likumu prasības, kas saistītas ar personas datu aizsardzību, un viņi nedrīkst izmantot uzticētos personas datus citiem mērķiem, nevis tiem, kas noteikti līgumā ar Pārzini.

5. Jūsu dati netiks apstrādāti automatizēti, tostarp profilēšanas veidā, un tie netiks pārsūtīti uz trešo valsti / starptautisku organizāciju.
6. Jums ir tiesības jebkurā laikā piekļūt saviem datiem un labot, dzēst, ierobežot apstrādi, tiesības pārsūtīt datus, tiesības iesniegt iebildumus, jebkurā brīdī.
7. Visos jautājumos, kas saistīti ar jūsu personas datu apstrādi, ko veic Pārzinis, varat sazināties ar šo e-pasta adresi: daneosobowe@dedra.pl.
8. Jums ir tiesības iesniegt sūdzību iestādei, kas ir atbildīga par personas datu aizsardzību.

HU Tartalomjegyzék

1. Fényképek és rajzok
2. A készülék leírása
3. A készülék rendeltetésszerű használata
4. A használat korlátozása
5. Műszaki adatok
6. Előkészítés a működéshez
7. Csatlakozás a hálózathoz
8. A készülék bekapcsolása
9. Az egység működése
10. Rutinszerű karbantartás
11. Pótalkatrészek és tartozékok
12. Hibaelhárítás önállóan
13. A készülék összeszerelése
14. Tájékoztatás a felhasználók számára az elektromos és elektronikus berendezések ártalmatlanításáról
15. Garanciakártya

Az eredeti utasítás fordítása

A megfelelőségi nyilatkozat a Dedra-Exim Kft. cég székhelyén található. Az általános biztonsági előírásokat külön füzetként csatoltuk a kézikönyvhöz.

FIGYELEM. Olvassa el a szimbólummal jelölt figyelmeztetéseket és az összes utasítást..

Az alábbi figyelmeztetések és biztonsági utasítások figyelmen kívül hagyása áramütést, tüzet vagy súlyos sérülést okozhat.

Őrizze meg az összes figyelmeztetést és utasítást a későbbi hivatkozáshoz.

2. A készülék leírása

A. ábra: 1) Kefe, 2) Teleszkópos cső, 3) Csatlakozó, 4) Pneumatikus aljzat (csak DED6609P), 5) Elektromos szerszám aljzat, 6) Üzemmód kapcsoló, 7) Szívóerő gomb, 8) Kapcsoló, 9) Biztosító gomb, 10) Tömlő vége, 11) Vezérlő távirányító, 12) Tömlő, 13. Szállítófogantyú, 14. Tömlő tartó, 15. Tápkábel, 16. Szennyezőtartály retesz, 17. Futó kerekek, 18. Kerékfedél, 19. Szennyezőtartály, 20. Bemeneti aljzat, 21. Mozgó kerekek, 22. Kompresszor bemenet (csak DED6609P).

3. A készülék célja

A műhelyporszívó száraz és nedves munkára (vízelvonó) tervezett készülék, amely lehetővé teszi a lakó- és kereskedelmi helyiségek bármely felületének tisztítását. Az automatikus rázógép használatának köszönhetően a készülék nagyon jól működik porelszívóként gipszvakolat csiszolásakor.

A DED6609P készülékre vonatkozik: A kiegészítő aljzatokkal lehetőség van kompresszor csatlakoztatására és a porszívó pneumatikus berendezésekkel való használatára.

A készülék használata felújítási és építési munkáknál, javítóműhelyekben, amatőr munkáknál megengedett, a használati utasításban szereplő használati feltételek és megengedett munkakörülmények betartása mellett.

4. A használat korlátai

A készüléket csak az alábbi "Megengedett üzemeltetési feltételek" szerint szabad használni.

A mechanikai és elektromos szerkezeten végzett, nem engedélyezett változtatások, bármilyen módosítás, a kezelési útmutatóban nem leírt karbantartási műveletek jogellenesnek minősülnek, és a garanciális jogok azonnali elvesztését eredményezik, a megfelelőségi nyilatkozat pedig érvényét veszti.

A nem rendeltetésszerű használat vagy a használati utasításban foglaltaktól eltérő használat a garanciális jogok azonnali elvesztését vonja maga után.

Megengedett munkakörülmények
Folyamatos működés S1
Beltéri használat

5 Műszaki adatok

Berendezés modell	DED6609	DED6609P
Tápfeszültség [V]	230	230
Teljesítményfrekvencia [Hz]	50	50
Névleges teljesítmény [W]	1 600	1 600
Védelmi osztály	I	I
A közvetlen hozzáférés elleni védelem mértéke	IPX4	IPX4
A kiegészítő aljzathoz csatlakoztatott eszköz maximális teljesítménye [W].	2 000	2 000
Teljes teljesítmény + a csatlakoztatott készülék teljesítménye [W].	3 600	3 600
Tartály kapacitása [L]	40	40
Vákuum [kPa]	24	24

6. Felkészülés a munkára

FIGYELEM **Minden előkészítő munkát úgy végezzen el, hogy a készüléket lekapcsolja az áramellátásról.**

A porszívó használat előtt előkezelést igényel.

Görgők felszerelése

A hátsó kerekek (A, 17. ábra) a tengelyre vannak szerelve. Tolja a tengelyt a tartály alján lévő vezetőkbe úgy, hogy a csapok átfedjék a tengelyen lévő lyukakat. Nyomja le erősen. Rögzítse a kerekeket a végzárókkal.

Az első kerekek csapokon ülnek, amelyeket be kell nyomni a szennyeződéstartály elején lévő lyukakba. Az első kerekeknek szabadon kell forogniuk.

Vegytisztítás

Nyissa ki a reteszeket (A. ábra, 16. ábra), és vegye le a felső fedelet. Helyezze a szennyzsákot a szennyeződésgyűjtő tartály belsejében lévő csapra, és óvatosan nyomja le. Ellenőrizze a tömítést. Helyezze vissza a felső fedelet, és zárja be a reteszekkel.

Nedves tisztítás

Nedves tisztításkor ne használjon szennyzsákot. A szennyeződés a tartályban fog összegyűlni.

A tömlő és a fúvókák behelyezése a tisztításhoz

Nyomja a hajlékony tömlő végét (A, 12. ábra) a foglalatba (A, 20. ábra) és forgassa el - a rögzítés érdekében - csatlakoztassa a teleszkópos csövet (A, 2. ábra) a tömlőhöz. Helyezzen egy megfelelő tisztítófúvókát (lapos fúvóka, réselt fúvóka) a cső végére.

Gipszcsiszoló csatlakoztatása

A porszívó automata rázószerkezettel van felszerelve, így hatékony csiszoló-elvonó eszköz, ha a csiszolót gipszfelületekre csatlakoztatják. A csiszológép porszívóhoz való csatlakoztatásához a következőkre van szükség: távolítsa el a fúvókákat a porszívó tömlőjéről és a csiszolóról, illessze a csiszoló végét a porszívó tömlőjére. Eljárás (B ábra):

Egy lapos, keskeny szerszámmal (pl. csavarhúzóval) nyomja be az 1. jelű reteszelőt. Erőteljesen húzza le a hegyet a reteszelővel (2) a gyűrűről.

2. A csiszológéphez egy adaptert mellékelnek. Szerelje fel az adaptert úgy, hogy a hegyén lévő lyukak egybeessenek a gyűrűn lévő reteszeléssel (3).

3. Nyomja meg a hegyet, amíg hallja, hogy a zárak a helyükre pattannak. Győződjön meg arról, hogy a hegy helyesen van-e felhelyezve, és hogy a reteszek mindkét lyukban zárva vannak-e (4).

Szoros illeszkedés esetén a porszívóhoz mellékelt átmérőcsökkentő is használható. Szorosabb illeszkedés érhető el azonban a porszívótömlő fúvókájának cseréjekor.

Pneumatikus eszköz csatlakoztatása (csak DED6609P)

1. Csatlakoztassa a kompresszort a porszívó hátulján lévő bemeneti csatlakozóaljzathoz.
2. A kábellel csatlakoztassa a pnemuátikus eszközt:
a) Csatlakoztassa a szívótömlőt a porszívó aljzatához (A. ábra, 20).
b) Csatlakoztassa a nyomótömlőt a pneumatikus aljzathoz (D. ábra, 5).
c) Csatlakoztassa a pneumatikus eszközt
d) Ha a pneumatikus eszköz fel van szerelve a kiásott anyag elszívására szolgáló csonkkal, csatlakoztassa a szívótömlő végét a pneumatikus eszközhöz.
(e) Kapcsolja be a kompresszort

7. Csatlakozás a hálózathoz

A készülék áramforráshoz való csatlakoztatása előtt győződjön meg arról, hogy a tápfeszültség megfelel a teljesítménytáblán feltüntetett értéknek.

Az áramellátó berendezésnek meg kell felelnie az elektromos berendezésekre vonatkozó alapvető követelményeknek, és meg kell felelnie a használatra vonatkozó biztonsági követelményeknek. A tápkábel minimális keresztmetszetére és a biztosíték névleges értékére vonatkozó paramétereket a készülék teljesítményétől függően az alábbi táblázat tartalmazza:

A készülék teljesítménye [W].	[2]Minimális vezető keresztmetszet [mm]	C [A] típusú minimális biztosíték.
<700	0,75	6
700÷1400	1	10
1400÷2300	1,5	16
≥2300	2,5	16

A beszerelést szakképzett villanyszerelőnek kell elvégeznie. Hosszabbító kábelek használata esetén ügyeljen arra, hogy a vezeték keresztmetszete ne legyen kisebb a szükségesnél (lásd a táblázatot). Az elektromos kábelt úgy helyezze el, hogy működés közben ne álljon fenn az elvágás veszélye. Ne használjon sérült hosszabbító kábeleket. Rendszeresen ellenőrizze a tápkábel állapotát. Ne húzza meg a tápkábelt.

8. A készülék bekapcsolása

FIGYELEM **A készülék üzembe helyezése előtt feltétlenül el kell végezni a "Működésre való felkészülés" című fejezetben leírt lépéseket.**

A porszívó bekapcsolása és az üzemmód beállítása a porszívó paneljén található gomb segítségével történik. A gomb funkciója mindkét modellnél (DED6609 és DED6609P) azonos.
Alapértelmezés szerint a gombot OFF (porszívó ki) állásba kell állítani.
A porszívó bekapcsolásához a gombot a megfelelő állásba kell állítani:
- M - csak porszívózási funkció
- M & Clean - porszívózási funkció automatikus szűrőrázással
- Auto & Clean - funkció, amely a készüléket bedugva és a szűrőt automatikusan kirázva működteti (a DED6609 esetében - a készüléket elektromos konnektorba dugva, a DED6609P esetében elektromos és pneumatikus konnektorba is).
- Auto - csak csatlakoztatott eszközzel működik

A szívóteljesítmény beállítására egy gomb (C/D ábra, 3) szolgál. Az óramutató járásával megegyező irányba történő elforgatással növelhető a szívóteljesítmény.
Ha a porszívó az automatikus szűrőrázóval működik, a szűrőrázó kb. 20 másodpercenként bekapcsol, és működés közben jellegzetes hang hallható. Ez nem termékhiba.
Ha a porszívó + elektromos szerszám kombináció által felvett áram túl nagy (> 15 A), a biztosíték kiold, és a porszívó kikapcsol. A biztosíték visszaállításához nyomja meg és tartsa lenyomva a gombot (C/D ábra, 4) kb. 1 s-ig.

Távirányító
A porszívó vezérléséhez a szívótömlőbe egy távirányító van beépítve (F ábra). Az 1. és 2. gombok a szívóteljesítmény növelésére vagy csökkentésére szolgálnak, a 3. gomb pedig a porszívó be- és kikapcsolására.

9. A készülék használata

Porszívózás

A sík felületek porszívózásához használjon lapos kefét. Használjon réskefét, ha a nehezen hozzáférhető helyekről kell eltávolítani a szennyeződéseket.

FIGYELEM **A nedves szennyeződés eltávolításakor vegye ki a szennyezőanyag-zsákot a tartályból (lásd a 6. szakaszt).**

A porszívó motornedvesedés elleni védelemmel rendelkezik. Ha a nedves szennyeződés szintje túl magas, a készülék automatikusan kikapcsol, megakadályozva a HEPA-szűrő és a motor károsodását.

További elektromos készülék csatlakoztatása a porszívóhoz

A porszívó rendelkezik egy további aljzattal, amelyhez elektromos szerszám vagy más elektromos készülék csatlakoztatható. Az aljzat a porszívó előlapján található. A porszívóhoz csatlakoztatható készülék minimális teljesítménye 300 W, maximális teljesítménye 2000 W. A csatlakoztatott készülékkel ellátott porszívó csak szinkronizálási üzemmódban működhet. A porszívó szinkronizációs üzemmódban történő indításához csatlakoztasson egy külső készüléket, és állítsa a porszívó kapcsolóját "AUTO & CLEAN" állásba. Szinkronizációs üzemmódban a porszívó nem működik, amíg a csatlakoztatott készülék be nem kapcsol. A készülék bekapcsolásával a porszívó körülbelül 5 másodperc múlva bekapcsol. A készülék kikapcsolásakor a porszívó kb. 5 másodpercig tovább működik, majd kikapcsol. A szinkronizálási funkció különösen hasznos olyan munkák végzésekor, ahol a hulladék folyamatos eltávolítására van szükség (falak csiszolása, lyukak fúrása, favágás és gyalulás stb.).

Pneumatikus eszköz csatlakoztatása (csak DED6609P)
A DED6609P porszívó további csatlakozóaljzatokkal rendelkezik egy kompresszor és egy pneumatikus készülék (pl. csiszológép, polírozó stb.) csatlakoztatásához. A csatlakoztatás módja a kézikönyv 6. fejezetében van leírva.
A kompresszor és a pneumatikus készülék csatlakoztatása után állítsa a porszívó kapcsolóját "AUTO & CLEAN" állásba. Szinkronizálási üzemmódban a porszívó addig nem működik, amíg a csatlakoztatott készülék be nem kapcsol. A készülék bekapcsolásával a porszívó kb. 5 másodperc múlva bekapcsol. A készülék kikapcsolásakor a porszívó kb. 5 másodpercig tovább fut, majd kikapcsol.
Amikor a nyomás csökken, a kompresszor bekapcsol, ugyanúgy, mint a közvetlenül a kompresszorhoz csatlakoztatott pneumatikus eszköz működtetésekor.

10. Folyamatos karbantartás

FIGYELEM **Minden karbantartási műveletet úgy végezzen el, hogy a készüléket leválasztja az áramellátásról.**

Száraz munka esetén:

A porszívó károsodásának elkerülése érdekében gyakran távolítsa el a szennyeződéseket a tartályból. A porszívó belsejének tisztításához vegye ki a zsákot a csapból, majd csúsztassa le a műanyag zárócsíkot a zsák aljáról a kuka vagy más hulladéktároló felett. Dobja ki a zsákban összegyűlt szennyeződést a hulladékgyűjtő edénybe, rázza ki alaposan a zsákot, majd helyezze vissza a műanyag zárócsíkot. Dobja ki az összegyűjtött szennyeződést a tartályból.

Nedves munkavégzés esetén:

Minden használat után ürítse ki, szárítsa meg és tisztítsa meg a tartályt. A tartály tisztítása és szárítása különösen fontos, mivel a nedvesség és a hő hatására gyors baktérium- és penészgombásodás következhet be.

HEPA szűrő tisztítása

Vegye le a felső karosszériafedelet, és fordítsa el 180 fokban. Oldja ki a műanyag reteszeket, emelje ki a szűrőt a kerettel együtt. Vegye ki a szűrőt a keretből, rázza ki alaposan. Ha lehetséges, fújja ki sűrített levegővel. Cserélje vissza a szűrőt.

A tok tisztítása

Tisztítsa meg a készülékházat nedves ruhával. Ne használjon agresszív tisztítószereket. Sűrített levegővel fújja ki a szellőzőnyílásokat.

A porszívó tárolása

A megtisztított, alaposan megszárított porszívót az eredeti dobozában, száraz helyen, gyermekek és járókelők elől elzárva tárolja.

11. Pótalkatrészek és tartozékok

Pótalkatrészek és tartozékok beszerzéséhez forduljon a Dedra-Exim szervizhez. Az elérhetőségek a kézikönyv 1. oldalán találhatók.
Pótalkatrészek rendelésekor kérjük, adja meg a típustáblán szereplő tételszámot és az alkatrészszámot a szerelési rajzról.
A jótállási időszak alatt a javításokat a jótállási jegyben meghatározott szabályok szerint végzik el. Kérjük, hogy a hibás terméket javításra adja át a vásárlás helyén (az eladó köteles a hibás terméket átvenni), küldje el a Dedra-Exim központi szervizébe, vagy küldje el a lakóhelyéhez legközelebbi szervizközpontba (a szervizközpontok listája a www.dedra.pl oldalon található). Kérjük, csatolja a kitöltött jótállási jegyet. A garanciaidő lejárta után a javításokat a központi szerviz végzi. A meghibásodott terméket küldje el a szervizközpontba (a szállítási költségeket a felhasználó viseli).

12. Önállóan kijavított hibák

FIGYELEM **Húzza ki a készüléket a tápegységből, mielőtt bármilyen hibaelhárítást elvégezne.**

Probléma	Ok	Megoldás
A készülék nem kapcsol be	A tápkábel rosszul van csatlakoztatva vagy sérült	Nyomja mélyebbre a dugót a konnektorba, ellenőrizze a tápkábelt.
	Nincs feszültség az aljzaton	Ellenőrizze a feszültséget az aljzaton, ellenőrizze a biztosítékot.
	Hibás kapcsoló	Szervizeltesse meg a készüléket.
A motor túlmelegszik, a szívóteljesítmény észrevehetően csökken	Eltömődött szellőzőnyílások. Eldugult tömlő vagy fúvóka	Tisztítsa meg a szellőzőnyílásokat Távolítsa el a dugulást
	Eltömődött szűrőfedél Túltöltött tartály	Ellenőrizze a szűrőt, tisztítsa meg

		Ürítse ki a tartályt
A motor nehezen indul	Lefoglalt csapágyak Szennyezett szélkerék motor	Szervizeltesse a készüléket

13. A berendezések befejezése

1. Porszívó, 2. hajlékony tömlő, 3. fém teleszkópos cső, 4. elektromos szerszám szűkítő, 5. lapos kefe, 6. légkészülék tömlő (csak a DED6609P modellnél), 7. kerek kefe, 8. résfúvóka, 9. HEPA M osztályú szűrő, 10. szövetzsák, 11. pamutzsák, 12. kerekek

14. Tájékoztatás a felhasználók számára az elektromos és elektronikus berendezések ártalmatlanításáról (háztartásokra vonatkozik)



A termékeken vagy a kísérő dokumentáción feltüntetett szimbólum azt jelzi, hogy a hibás elektromos vagy elektronikus berendezéseket nem szabad a háztartási hulladékkal együtt ártalmatlanítani. A helyes teendő, ha az alkatrészeket ártalmatlanítani, újrafelhasználni vagy hasznosítani kell, az, hogy elviszi azokat egy erre szakosodott gyűjtőhelyre, ahol ingyenesen átveszik. A hulladékkészülékek gyűjtőhelyeiről a helyi hatóságok adnak tájékoztatást, például a honlapjukon.

A készülék megfelelő ártalmatlanításával értékes erőforrásokkal takarékoskodhatunk, és elkerülhetjük az egészségre és a környezetre gyakorolt negatív hatásokat, mivel a készülékben esetleg veszélyes anyagok, keverékek és összetevők vannak jelen.

A hulladék helytelen elhelyezése a vonatkozó helyi szabályozás szerint büntetendő.

Az uniós országok felhasználói: Ha elektromos vagy elektronikus berendezéseket kell megsemmisítenie, kérjük, forduljon a legközelebbi kiskereskedőhöz vagy szállítóhoz, aki további tájékoztatást tud adni.

Hulladékok ártalmatlanítása az Európai Unión kívüli országokban: Ez a szimbólum csak az Európai Unión belüli országokra vonatkozik. Ha meg kell szabadulnia ettől a terméktől, kérjük, forduljon a helyi hatóságokhoz vagy a kereskedőhöz a helyes ártalmatlanítási módszerrel kapcsolatban.

Az elemekről és akkumulátorokról, valamint a hulladékelemekről és -akkumulátorokról szóló 2023/1542/EU európai parlamenti és tanácsi rendeletnek megfelelően a hibás vagy használt elemeket/akkumulátorokat elkülönítve kell gyűjteni, és környezetbarát újrafeldolgozásra kell vezetni.

Garanciajegy

.....

Katalógusszám: ..... Gyártási tétel száma: .....

(a továbbiakban: **Termék**)

A termék vásárlásának dátuma: .....

Az eladó pecsétje

Dátum és az eladó aláírása: .....

A felhasználó nyilatkozata:

Igazolom, hogy tájékoztatásra kerültem a garanciális feltételekről, valamint a Kezelési útmutatóban és a Garanciajegyben leírt utasítások be nem tartásából eredő következményekről. A jelen garanciális feltételekkel megismerkedtem, amit aláírásommal igazolok:

....

kelt és helye a Felhasználó aláírása

I. A termékért felelős

1. **Kezes** - DEDRA-EXIM sp. z o.o., székhelye Pruszków, címe: ul. 3 Maja 8, 05-800 Pruszków, KRS 0000062517, Varsó fővárosi Körzeti Bíróság Varsóban; az Országos Bírósági Nyilvántartás XIII Gazdasági Osztálya, adószáma: 527-020-49-33, törzstőke: 100 980.00 zł.

2. A jelen Garanciajegyben meghatározott feltételekkel a Kezes garanciát nyújt a Kezes forgalmazásából származó Termékre.

3. A garanciából eredő felelősség kizárólagosan a Termékben a Felhasználónak való átadás pillanatában rejlő hibákra vonatkozik.

4. A garancia címén a Felhasználó jogosult a Termék díjmentes megjavítására, amennyiben a hiba a garanciális időszak során kelentkezik. A Termék megjavításának módja (a javítás módszere) a Kezes döntésétől függ. Amennyiben a Kezes megállapítása szerint ni lehetőség a megjavításra, a Kezes fenntartja magának a jogot a hibás alkatrész vagy az egész Termék hibátlanra cseréléséhez, a Termék árának csökkentéséhez, vagy a szerződéstől történő elálláshoz.

5. Azzal a Felhasználóval szemben, amelyik nem számít fogyasztónak az 1964 április 23-i, a Polgári Törvénykönyvről szóló törvény szerint, a Kezes jelen garanciából eredő és/vagy a garancia megkötésével és teljesítésével kapcsolatos kártérítési felelőssége, a jogi címtől függetlenül, a hibás Termék értékének összegére korlátozódik.

II. Garanciális időszak:

A garanciával rendelkező alkatrészek	A garanciális védelem időtartama
DED6609/DED6609P	36 hónap, a Termék vásárlásának napjától számítva a jelen Garanciajegyen megjelölve

III. A garancia alkalmazásának feltételei

1. A Felhasználó felmutatja a Termék kitöltött Garanciajegyét és valószínűsíti a Termék vásárlásának körülményeit, pl. felmutatva a pénztár blokkot, számlát, stb. A reklamáció hatékony lebonyolításának érdekében ajánlott, hogy a Felhasználó a reklamált Termékkel együtt adja át a Kezelési útmutatóban leírt készlet tartalmát.

2. A Felhasználó betartja a Kezelési útmutatóban és a Garanciajegyen feltüntetett utasításokat.

3. A garancia csak a Magyar Köztársaság és az EU területén érvényes.

4. A garancia nem terjed ki a Termék következő okokból keletkező meghibásodásaira:

a. A Felhasználó nem tartotta be a Kezelési útmutatóban meghatározott, különösen a megfelelő használatra, karbantartásra és tisztításra vonatkozó feltételeket; A Felhasználó a Kezelési útmutatónak nem megfelelő tisztító és karbantartó szereket alkalmazott;

b. A Felhasználó nem megfelelő módon tárolja és szállítja a Terméket;

c. A Felhasználó önállóan, a Kezessel való egyeztetés nélkül módosította és/vagy átalakította a Terméket;

d. A Felhasználó a Kezelési útmutatónak nem megfelelő üzemeltetési anyagokat használt a Termékhez.

5. Az a Felhasználó, amelyik nem számít fogyasztónak az 1964 április 23-i, a Polgári Törvénykönyvről szóló törvény szerint, elveszíti a jelen garanciából eredő jogait, ha a Terméken:

- a szériaszámok, dátum jelölések és a típuscímkék a Felhasználó által eltávolításra, kicserélésre vagy megrongálásra kerültek
- a plombák a Felhasználó által megrongálásra kerültek, vagy a Felhasználó beavatkozásának nyomait viselik.

6. Figyelem! A Termék mindennapos kezelésével kapcsolatos, többek között a Kezelési útmutatóból eredő műveleteket a Felhasználó saját hatáskörébe és saját költségére végzi el

IV. Reklamációs eljárás

1. A Termék helytelen működésének észrevételekor, a reklamáció bejelentése előtt ellenőrizze, hogy a Kezelési útmutatóban meghatározott valamennyi művelet a megfelelő módon került végrehajtásra.

2. Ajánlott a reklamációt haladéktalanul bejelenteni, a legjobb a Termék hibája észrevételétől számított 7 napon belül. Az a Felhasználó, amelyik nem számít fogyasztónak az 1964 április 23-i, a Polgári Törvénykönyvről szóló törvény szerint, elveszíti a jelen garanciából eredő jogait, ha nem jelenti be 7 napon belül a reklamációt.

3. A reklamációs bejelentés megtehető a Termék vásárlásának helyén, a garanciális szervizben, vagy írásban az alábbi címen: DEDRA-EXIM sp. z o.o., ul. 3 Maja 8, 05-800 Pruszków.

4. A Felhasználó a reklamációt a www.dedra.pl weboldalon található űrlap segítségével jelentheti be. („Garanciális reklamáció bejelentési űrlap").

5. Az egyes országok szerviz címei a www.dedra.pl weboldalon elérhetőek. Amennyiben az adott országban nincs garanciális szervíz, a reklamációs bejelentést ajánljuk a következő címre küldeni: DEDRA-EXIM Sp. z o.o., ul. 3 Maja 8, 05-800 Pruszków (Lengyelország).

6. A Felhasználó biztonságára való tekintettel a hibás Termék használata tilos.

7. Figyelem!!! A hibás Termék veszélyes a Felhasználó egészségére és életére.

8. A garanciából eredő kötelezettségek ellátására a reklamált Terméknek a Felhasználó általi leadásának napjától számított 14 munkanapon belül kerül sor.

9. A terméket reklamációra küldése előtt ajánlott megtisztítani. Ajánlott a reklamált terméket gondosan bebiztosítani a szállítási károk elkerülése érdekében (ajánlott a reklamált Terméket az eredeti csomagolásban elküldeni).

10. A garanciális időszak meghosszabbításra kerül azzal az idővel, mely alatt a Felhasználó a Termék meghibásodásából eredően nem tudta az használni.

A garancia nem zárja ki, nem korlátozza és nem függeszti fel a Felhasználó eladott termékek hibáira vonatkozó kezességi szabályokból eredő jogait.

A természetes személyeknek a személyes adatok kezelése tekintetében történő védelméről és az ilyen adatok szabad áramlásáról, valamint a

95/46/EK irányelv hatályon kívül helyezéséről szóló, 2016. április 27-i (EU) 2016/679 európai parlamenti és tanácsi rendelet 13. cikkének (1) és (2) bekezdésével összhangban tájékoztatjuk Önt, hogy

1. Az űrlapon megadott személyes adatainak Adminisztrátora a Pruszków-i székhelyű DEDRA-EXIM sp. z o.o. ul. 3 Maja 8, 05-800 Pruszków (továbbiakban: „Adminisztrátor").
2. Az Ön adatait kizárólag a készülékre vonatkozó garanciális eljárás lefolytatása céljából dolgozzuk fel az általános adatvédelmi rendelet (a továbbiakban: "GDPR") 6. cikke (1) bekezdésének b) pontjával összhangban Az adatszolgáltatás önkéntes, de a garanciális eljárás lefolytatásához szükséges.
3. Az Ön adatait a garanciális eljárás lefolytatásának megfontolásának időtartama alatt, valamint archiválási céllal kezeljük, amennyiben az Adminisztrátorral szembeni esetleges követelésekkel szemben szükséges védekezni, de legfeljebb azok elévüléséig.
4. Az Ön adatai csak olyan szervezetek számára adható ki, amelyek az Adminisztrátor nevében, a személyes adatok feldolgozására vonatkozó írásbeli megbízási szerződés alapján adatokat kezelnek, és többek között technikai szolgáltatást, tárhelyszolgáltatást vagy weboldal-karbantartást, informatikai-, futárszolgáltatást nyújtanak. Az Adatkezelő beszállítói kötelesek gondoskodni az adatbiztonságról és megfelelni a személyes adatok védelmére vonatkozó hatályos jogszabályok követelményeinek, és nem használhatják fel a rájuk bízott személyes adatokat az Adatkezelővel kötött szerződésben meghatározott céloktól eltérő célokra.
5. Az Ön adatait nem dolgozzuk fel automatizált módon, beleértve a profilalkotást, és nem továbbítjuk harmadik országba/nemzetközi szervezetnek.
6. Ön bármikor jogosult az adatai tartalmához történő hozzáféréshez, valamint annak helyesbítéshez, törléshez, az adatkezelés korlátozásához, az adathordozhatósághoz és a kifogásoláshoz való joghoz.
7. Az Ön személyes adatainak az Adatkezelő általi feldolgozásával kapcsolatos minden kérdésben az alábbi e-mail címen veheti fel a kapcsolatot: daneosobowe@dedra.pl;
8. Önnek jogában áll van panaszt benyújtani az illetékes adatvédelmi hatóságnál.

RO Cuprins

1. Fotografii și desene
2. Descrierea dispozitivului
3. Utilizarea preconizată a dispozitivului
4. Limitarea utilizării
5. Date tehnice
6. Pregătirea pentru funcționare
7. Conectarea la rețea
8. Pornirea aparatului
9. Funcționarea unității
10. Întreținere de rutină
11. Piese de schimb și accesorii
12. Depanarea pe cont propriu
13. Montarea aparatului
14. Informații pentru utilizatori privind eliminarea echipamentelor electrice și electronice
15. Carte de garanție

Traducerea instrucțiunii originale

Declarația de conformitate se află la sediul Dedra-Exim Sp. z o.o.
Reglementările generale de siguranță au fost atașate manualului ca o broșură separată.

AVERTISMENT. Citiți toate avertismentele marcate cu acest simbol și toate instrucțiunile.

Nerespectarea următoarelor avertismente și instrucțiuni de siguranță poate duce la șocuri electrice, incendii sau vătămări grave.

Păstrați toate avertismentele și instrucțiunile pentru referințe ulterioare.

2. Descrierea dispozitivului

Fig. A: 1) Perie, 2) Tub telescopic, 3) Conector, 4) Priză pneumatică (numai DED6609P), 5) Priză unealtă electrică, 6) Comutator mod, 7) Buton putere aspirație, 8) Comutator, 9) Buton siguranță, 10) Capătul furtunului, 11) Telecomandă, 12) Furtun, 13. 13. Mâner de transport, 14. Suport furtun, 15. Cablu de alimentare, 16. Încuietoare rezervor murdărie, 17. Roți de rulare, 18. Capac roată, 19. Rezervor murdărie, 20. Priză intrare, 21. Roți de deplasare, 22. Intrare compresor (numai DED6609P).

3. Scopul dispozitivului

Aspiratorul de atelier este un aparat conceput pentru lucrul uscat și umed (extragerea apei) și permite curățarea oricăror suprafețe în spații rezidențiale și comerciale. Datorită scuturătorului automat, dispozitivul va fi foarte potrivit ca aspirator de praf pentru șlefuirea tencuielii de gips.

Se aplică la DED6609P: Cu prizele suplimentare, este posibil să conectați un compresor și să utilizați aspiratorul cu echipament pneumatic.
Este permisă utilizarea dispozitivului în lucrări de renovare și construcție, ateliere de reparații, lucrări de amatori, cu respectarea condițiilor de utilizare și a condițiilor de lucru permise cuprinse în instrucțiunile de utilizare.

4. Limitări de utilizare

Aparatul poate fi utilizat numai în conformitate cu "Condițiile de funcționare permise" de mai jos.
Modificările neautorizate ale construcției mecanice și electrice, orice modificări, operațiuni de întreținere care nu sunt descrise în instrucțiunile de utilizare vor fi considerate ilegale și vor duce la pierderea imediată a drepturilor de garanție, iar declarația de conformitate va deveni nulă și neavenită.
Utilizarea necorespunzătoare sau utilizarea neconformă cu instrucțiunile de utilizare va duce la pierderea imediată a drepturilor de garanție.

Condiții de lucru admise
Funcționare continuă S1
Utilizați în interior

5 Date tehnice

Model de echipament	DED6609	DED6609P
Tensiunea de alimentare [V]	230	230
Frecvența de alimentare [Hz]	50	50
Putere nominală [W]	1 600	1 600
Clasa de protecție	I	I
Gradul de protecție împotriva accesului direct	IPX4	IPX4
Puterea maximă a dispozitivului conectat la priza suplimentară [W].	2 000	2 000
Puterea totală + puterea aparatului conectat [W].	3 600	3 600
Capacitatea rezervorului [L]	40	40
Vid [kPa]	24	24

6. Pregătirea pentru muncă

ATENȚIE **Efectuați toate lucrările pregătitoare cu unitatea deconectată de la sursa de alimentare.**

Aspiratorul necesită un pretratament înainte de utilizare.

Instalarea roților

Roțile din spate (fig. A, 17) sunt montate pe osie. Împingeți axul în ghidajele din partea inferioară a rezervorului astfel încât știfturile să se suprapună peste orificiile din ax. Apăsați ferm în jos. Fixați roțile cu capacele de capăt.
Roțile din față sunt așezate pe știfturi care trebuie împinse în orificiile din partea din față a rezervorului de gunoi. Roțile din față trebuie să se rotească liber.

Curățare chimică

Deblocați încuietorile (Fig. A, 16) și scoateți capacul superior. Așezați sacul de deșeuri pe robinetul din interiorul rezervorului de impurități, apăsați cu atenție. Verificați etanșarea. Înlocuiți capacul superior și închideți cu zăbrelele.

Curățare umedă

La curățarea umedă, nu utilizați un sac pentru deșeuri. Murdăria se va aduna în buncăr.

Introducerea furtunului și a duzelor pentru curățare

Împingeți capătul furtunului flexibil (Fig. A, 12) în mufa (Fig. A, 20) și rotiți-l - pentru a-l bloca în poziție - atașați tubul telescopic (Fig. A, 2) la furtun. Așezați o duză de curățare adecvată (duză plată, duză cu fantă) la capătul tubului.

Conectarea unui polizor de ipsos

Aspiratorul este echipat cu un scuturător automat, ceea ce îl face un dispozitiv eficient de extragere a șlefuirii atunci când șlefuitorul este conectat la suprafețe de gips. Pentru a conecta șlefuitorul la aspirator, este necesar să: scoateți duzele de la furtunul aspiratorului și de la șlefuitor, puneți capătul de la șlefuitor pe furtunul aspiratorului. Procedură (fig. B):
Folosiți o unealtă plată și îngustă (de exemplu, o șurubelniță) pentru a introduce dispozitivul de blocare marcat cu 1. Trageți energic vârful de pe inelul cu blocare (2).
2. Un adaptor este furnizat împreună cu polizorul. Montați adaptorul astfel încât orificiile din vârf să coincidă cu încuietoarea de pe inel (3).
3. Apăsați vârful până când auziți încuietorile fixându-se în poziție. Asigurați-vă că vârful este aplicat corect și că încuietorile din ambele orificii sunt închise (4).

De asemenea, este posibil, cu o potrivire strânsă, să se utilizeze reductorul de diametru furnizat cu aspiratorul. Cu toate acestea, o potrivire mai strânsă se obține atunci când se înlocuiește duza de pe furtunul aspiratorului.

Conectarea unui dispozitiv pneumatic (numai DED6609P)

1. Conectați compresorul la priza de intrare de pe partea din spate a aspiratorului.
2. utilizați cablul pentru a conecta dispozitivul pnemuatic:

a) Conectați furtunul de aspirare la priza aspiratorului (Fig. A, 20).
b) Conectați furtunul de presiune la priza pneumatică (Fig. D, 5).
c) Conectați dispozitivul pneumatic
d) Dacă dispozitivul pneumatic este echipat cu un racord pentru extragerea materialului excavat, conectați capătul furtunului de aspirație la instrumentul pneumatic
(e) Porniți compresorul

7. Conectarea la rețea

Înainte de a conecta aparatul la o sursă de alimentare, asigurați-vă că tensiunea de alimentare corespunde cu valoarea indicată pe placa de caracteristici.
Instalația de alimentare trebuie să fie realizată în conformitate cu cerințele esențiale pentru instalațiile electrice și să îndeplinească cerințele de siguranță pentru utilizare. Parametrii pentru secțiunea minimă a cablului de alimentare și valoarea nominală a siguranței în funcție de puterea aparatului sunt indicați în tabelul de mai jos:

Puterea dispozitivului [W].	^{2}Secțiunea minimă a conductorului [mm]	Siguranță minimă tip C [A].
<700	0,75	6
700÷1400	1	10
1400÷2300	1,5	16
≥2300	2,5	16

Instalarea trebuie să fie efectuată de un electrician calificat. Atunci când utilizați cabluri prelungitoare, asigurați-vă că secțiunea conductorului nu este mai mică decât cea necesară (a se vedea tabelul). Aranjați cablul electric astfel încât să nu existe riscul de a fi tăiat în timpul funcționării. Nu utilizați cabluri prelungitoare deteriorate. Verificați periodic starea cablului de alimentare. Nu trageți de cablul de alimentare.

8. Pornirea dispozitivului

ATENȚIE **Înainte de punerea în funcțiune a unității, este esențial să efectuați pașii descriși în secțiunea "Pregătirea pentru funcționare".**

Pornirea aspiratorului și setarea modului de funcționare se realizează cu ajutorul unui buton, situat pe panoul aspiratorului. Funcționalitatea butonului este aceeași pentru ambele modele (DED6609 și DED6609P). În mod implicit, butonul trebuie setat pe poziția OFF (aspirator oprit). Pornirea aspiratorului implică setarea butonului în poziția corectă:
- M - doar funcția de aspirare
- M & Clean - funcție de vidare cu scuturare automată a filtrului
- Auto & Clean - funcție pentru a funcționa cu aparatul conectat la priză și filtrul scuturat automat (pentru DED6609, aparatul conectat la o priză electrică, pentru DED6609P atât la o priză electrică, cât și pneumatică).
- Auto - funcționează numai cu dispozitivul conectat

Un buton (Fig. C/D, 3) este utilizat pentru a regla puterea de aspirare. Rotirea în sensul acelor de ceasornic crește puterea de aspirare.
Atunci când aspiratorul este utilizat cu scuturător automat de filtre, scuturătorul de filtre pornește la fiecare aproximativ 20 de secunde și se poate auzi un sunet caracteristic în timpul funcționării. Acesta nu este un defect al produsului.
Dacă curentul absorbit de combinația aspirator + unealtă electrică este prea mare (> 15 A), siguranța se va declanșa și aspiratorul se va opri. Pentru a reseta siguranța, apăsați și mențineți apăsat butonul (Fig. C/D, 4) timp de aproximativ 1 s.

Telecomandă

O telecomandă este instalată în furtunul de aspirare pentru a controla aspiratorul (Fig. F). Butoanele 1 și 2 sunt utilizate pentru a crește sau a reduce puterea de aspirare, iar butonul 3 pornește și oprește aspiratorul.

9. Utilizarea dispozitivului

Aspirare

Utilizați o perie plată pentru aspirarea suprafețelor plane. Utilizați o perie pentru spații înguste atunci când murdăria trebuie să fie îndepărtată din zonele greu accesibile.

ATENȚIE **Atunci când îndepărtați murdăria umedă, scoateți sacul de deșeuri din buncăr (consultați secțiunea 6)**

Aspiratorul are protecție împotriva umezelii motorului. Dacă nivelul de murdărie umedă este prea ridicat, unitatea se va opri automat, prevenind deteriorarea filtrului HEPA și a motorului.

Conectarea unui aparat electric suplimentar la aspirator

Aspiratorul are o priză suplimentară la care poate fi conectată o unealtă electrică sau alt aparat electric. Priza este situată pe panoul frontal al aspiratorului. Puterea minimă a unui dispozitiv care poate fi conectat la aspirator este de 300 W, iar puterea maximă este de 2000 W. Un aspirator cu un aparat conectat poate funcționa numai în modul sincronizare. Pentru a porni aspiratorul în modul sincronizare, conectați un aparat extern și puneți comutatorul aspiratorului în poziția "AUTO & CLEAN". În modul sincronizare, aspiratorul nu va funcționa până când aparatul conectat nu este pornit. Pornirea aparatului va porni aspiratorul după aproximativ 5 secunde. Când aparatul este oprit, aspiratorul va continua să funcționeze timp de aproximativ 5 secunde și apoi se va opri. Funcția de sincronizare este deosebit de utilă atunci când efectuați lucrări pentru care este necesară îndepărtarea continuă a deșeurilor (șlefuirea pereților, găurirea, tăierea și rindeluirea lemnului etc.).

Conectarea dispozitivului pneumatic (numai DED6609P)

Aspiratorul DED6609P are prize suplimentare pentru conectarea unui compresor și a unui dispozitiv pneumatic (de exemplu, polizor, polizor etc.). Metoda de conectare este descrisă în secțiunea 6 din manual.
După conectarea compresorului și a aparatului pneumatic, setați comutatorul aspiratorului în poziția "AUTO & CLEAN". În modul sincronizare, aspiratorul nu va funcționa până când aparatul conectat nu este pornit. Pornirea aparatului va porni aspiratorul după aproximativ 5 secunde. Când aparatul este oprit, aspiratorul va continua să funcționeze timp de aproximativ 5 secunde și apoi se va opri.
Atunci când presiunea scade, compresorul va porni, la fel ca atunci când se utilizează un dispozitiv pneumatic conectat direct la compresor.

10. Întreținere continuă

ATENȚIE **Efectuați toate operațiunile de întreținere cu unitatea deconectată de la sursa de alimentare.**

Când lucrați uscat:

Îndepărtați frecvent resturile din buncăr pentru a evita deteriorarea aspiratorului. Pentru a curăța interiorul aspiratorului, scoateți sacul din spiță, apoi glisați banda de etanșare din plastic de pe fundul sacului peste coșul de gunoi sau alt recipient pentru deșeuri. Aruncați murdăria colectată în sac în recipientul pentru deșeuri, scuturați bine sacul, înlocuiți banda de etanșare din plastic. Aruncați murdăria colectată din recipient.

Atunci când lucrați umed:

Goliți, uscați și curățați rezervorul după fiecare utilizare. Curățarea și uscarea rezervorului sunt deosebit de importante, deoarece prezența umidității și a căldurii poate duce la dezvoltarea rapidă a bacteriilor și a mucegaiului.

Curățarea filtrului HEPA

Scoateți capacul superior al corpului și rotiți-l la 180 de grade. Deblocați încuietorile din plastic, ridicați filtrul împreună cu cadrul. Scoateți filtrul din cadru, scuturați-l bine. Dacă este posibil, suflați cu aer comprimat. Înlocuiți filtrul.

Curățarea carcasei

Curățați carcasa cu o cârpă umedă. Nu utilizați detergenți agresivi. Suflați găurile de ventilație cu aer comprimat.

Depozitarea aspiratorului

Depozitați aspiratorul curățat și bine uscat în cutia originală, într-un loc uscat, la îndemâna copiilor și a trecătorilor.

11. Piese de schimb și accesorii

Pentru a achiziționa piese de schimb și accesorii, vă rugăm să contactați Serviciul Dedra-Exim. Datele de contact pot fi găsite la pagina 1 a manualului.
Atunci când comandați piese de schimb, vă rugăm să menționați numărul lotului de pe placa de identificare și numărul piesei din desenul de asamblare.
În timpul perioadei de garanție, reparațiile se efectuează în conformitate cu regulile specificate în cardul de garanție. Vă rugăm să predați produsul defect pentru reparații la locul de cumpărare (vânzătorul este obligat să accepte produsul defect), să îl trimiteți la serviciul central Dedra-Exim sau să îl trimiteți la centrul de service cel mai apropiat de locul dvs. de reședință (lista centrelor de service la www.dedra.pl). Vă rugăm să atașați cardul de garanție completat. După perioada de garanție, reparațiile sunt efectuate de serviciul central. Trimiteți produsul defect la centrul de service (costurile de transport sunt suportate de utilizator).

12. Defecțiunile sunt remediate în mod independent

ATENȚIE **Deconectați unitatea de la sursa de alimentare înainte de a efectua orice depanare.**

Problema	Cauza	Soluție

Dispozitivul nu pornește	Cablul de alimentare este conectat incorect sau deteriorat	Împingeți ștecherul mai adânc în priză, verificați cablul de alimentare.
	Nu există tensiune la priză	Verificați tensiunea la priză, verificați siguranța.
	Comutator defect	Trimiteți unitatea la service.
Motorul se supraîncălzește, puterea de aspirare este redusă simțitor	Ventilații înfundate. Furtun sau duză înfundată	Curățați orificiile de ventilație Îndepărtați blocajul
	Capacul filtrului înfundat Rezervor supraumplut	Verificați filtrul, curățați-l Goliți rezervorul
Motorul pornește cu dificultate	Rulmenți gripați Motor de moară de vânt contaminat	Asigurați întreținerea unității

13. Finalizarea echipamentelor

1. aspirator, 2. furtun flexibil, 3. tub telescopic metalic, 4. reductor pentru scule electrice, 5. perie plată, 6. furtun pentru aparat de aer (numai la modelul DED6609P), 7. perie rotundă, 8. duză pentru spații înguste, 9. filtru HEPA clasa M, 10. sac de pânză, 11. sac de bumbac, 12. roți

14. Informații pentru utilizatori privind eliminarea echipamentelor electrice și electronice (se aplică gospodăriilor)



Simbolul afișat pe produse sau pe documentația însoțitoare indică faptul că echipamentele electrice sau electronice defecte nu trebuie eliminate împreună cu deșeurile menajere. Dacă trebuie să eliminați, să reutilizați sau să recuperați componente, trebuie să le duceți la un punct de colectare specializat, unde acestea vor fi acceptate gratuit. Informațiile privind amplasarea punctelor de colectare a deșeurilor de echipamente sunt furnizate de autoritățile locale, de exemplu pe site-urile lor web.
Prin eliminarea corectă a aparatului, pot fi conservate resurse valoroase și pot fi evitate efectele negative asupra sănătății și mediului din cauza posibilei prezențe a unor substanțe, amestecuri și componente periculoase în echipament.
Eliminarea necorespunzătoare a deșeurilor face obiectul unor sancțiuni în conformitate cu reglementările locale relevante.
Utilizatori din țările UE: Dacă trebuie să vă debarasați de echipamente electrice sau electronice, vă rugăm să contactați cel mai apropiat comerciant sau furnizor, care vă va putea oferi informații suplimentare.
Eliminarea deșeurilor în țări din afara Uniunii Europene: Acest simbol se aplică numai țărilor din Uniunea Europeană. Dacă trebuie să eliminați acest produs, vă rugăm să contactați autoritățile locale sau dealerul pentru metoda corectă de eliminare.
În conformitate cu Regulamentul (UE) nr. 2023/1542 al Parlamentului European și al Consiliului privind bateriile și acumulatorii și deșeurile de baterii și acumulatori, bateriile/acumulatorii defecți sau uzați trebuie să fie colectați separat și duși la o reprelucrare compatibilă cu mediul.

Certificat de garanţie

pentru

……..

Nr. de katalog: ……. Număr de lot: .....

(denumit în continuare Produs)

Data de cumpărare a produsului: .....

Ştampila vânzătorului

Data şi semnătura vânzătorului: .....

Declaraţia Utilizatorului:

Confirm, că am fost informat în ceea ce priveşte condiţiile de garanţie şi efectele nerespectării orientărilor cuprinse în manualul de utilizare şi în Certificatul de garanţie. Condiţiile prezentei garanţiei îmi sunt cunoscute ce afirm cu semnătura mea de mână:

....

Data şi locul semnătura Utilizatorului

I. Responsabilitatea pentru produs

1. **Garant** - DEDRA-EXIM sp. z o.o. cu sediul în Pruszkowie, adresa: ul. 3 Maja 8, 05-800 Pruszków, KRS 0000062517, Sąd Rejonowy dla m.st. Warszawy w Warszawie, XIV Wydział Gospodarczy Krajowego Rejestru Sądowego,[Judecătoria Raională pentru o.c. Varşovia în Varşovia, Departamentul al XIV–a Economic al Registrului Naţional Juridic] NIP [CIF] 527-020-49-33, Kapitał zakładowy [capital social]: 100 980.00 zł..
2. în condiţiile menţionate în prezentul Certificat de garanţie Garantul acordă garanţie la produsul derivat din distribuţia Garantului.
3. Responsabilitatea cu titlu de garanţie cuprinde numai defectele care sau ivit din cauze datorate Produsului în momentul livrării acestuia Utilizatorului.
4. Cu titlu de garanţie, Utilizatorul, obţine dreptul la repararea gratis a Produsului, dacă defecţiunea s-a ivit în perioada de garanţie. Modul de reparare a Produsului (metoda de executare a reparării) depinde de decizia Garantului. Dacă Garantul constată că Produsul nu poate fi reparat, Garantul îşi rezervă dreptul de a schimba piesa defectă sau total Produsul cu altul fără defecte sau de a micşora preţul Produsului ori de a se retrage de la Contract.
5. Faţă de Utilizatorul, care conform cu legea din data de 23 aprilie 1964 din Codul Civil, nu este un consumator, răspunderea Garantului pentru dauna rezultate din prezenta garanţie şi/ sau în legătură cu încheierea şi executarea acesteia, indiferent de dreptul legal, este limitată maxim până la valoarea Produsului defect..

II. Perioada de garanţie

Componentele Produsului acoperite de garanţie	Durata de protecţie a garanţiei
DED6609/DED6609P	36 luni, de la data cumpărării Produsului, înscrisă în prezentul Certificat de garanţie

III. Condiţiile de utilizare a garanţiei

1 Prezentarea de către Utilizator a Certificatul completat de garanţie a Produsului şi dovedirea împrejurărilor de cumpărare a Produsului de ex. prin prezentarea chitanţei, facturei, etc. Pentru a efectua în mod eficient reclamaţia, se recomandă că Utilizatorul să trimite împreună cu Produsul reclamat, toate componetele menţionate la “Completarea” Produsului în manualul de utilizare.
2. Respectarea de către Utilizator a recomandările din Manualul de utilizare şi din Certficatul de garanţie.
3. Garanţia acoperă numai teritoriul Republicii Polonă şi UE.
4. Garanţia nu acoperă defecţiunile Produsului apărute în special din cauza:
a. Nerespectării de către Utilizator a condiţiilor indicate în Manualul de utilizare, în special în domeniul de utilizare, întreţinere şi curăţare corectă.
b. Utilizarea de către Utilizator a unor produse de curăţare sau substanţe de conservare care sunt neadecvate cu Manualul de utilizare;
c. Depozitare necorespunzătoare şi transportul necorespunzător al Produsului de către Utilizator;
d. Modificări şi/sau reconstrucţii arbitrare a Produsului de către Utilizator;
e. Utilizarea în Produs de către Utilizator a unor materiale consumabile neconforme cu manualul de utilizare
5. Utilizatorul care conform nu legea din data de 23 aprilie 1964 din Codul Civil nu este un consumator, pierde garanţia pentru Produsul, în care:
- numerele de serie, marcarea datelor şi plăcuţele cu datele technice au fost îndepărtate de către Utilizator;
- sigiliile existente au fost deteriorate de Utilizator sau au urme rămase din manipularea de către utilizator la acestea.
6. **Atenţie!** Operaţiile legate cu utilizarea de fiecare zii, descrise în manualul de utilizare, Utilizatorul execută singur pe costul său.

IV. Procedura de reclamaţie

1. Dacă se constată că Produsul nu funcţionează corect, Înainte de a depune reclamaţia trebuie să Vă asiguraţi dacă toate operaţiunile descrise în manualul de utilizare au fost executate corect.
2. Sesizaţi imediat reclamaţia, cel mai bine în termen de 7 zile de la data la care aţi observant defectul produsului. Utilizatorul care conform cu legea din data de 23 aprilie 1964 din Codul Civil nu este un consumator, pierde garanţia pentru Produs dacă reclamaţia nu depune în termen de până de 7 zile.
3. Sesizarea reclamaţiei se face de ex. la. la punctul de cumpărare a Produsului, la service-ul de garanţie sau se poate trimite în scris pe adresa: DEDRA-EXIM sp. z o.o., ul. 3 Maja 8, 05-800 Pruszków.
4. Utilizatorul poate să depună reclamaţia prin formularul accesibil pe pagina de internet www.dedra.pl. (“Formular pentru sesizarea reclamaţiei cu titlu de garanţie”).
5. Adresele service-urilor de garanţie din fiecare stat sunt accesibile pe pagina www.dedra.pl. Dacă service-ul lipseşte în statul adecvat, trimiteţi sesizările de reclamaţie cu titlu de garanţie pe adresa: DEDRA-EXIM sp. z o.o. ul. 3 Maja 8, 05-800 Pruszków (Polonia).
6. Luând în considerare siguranţa Utilizatorului se interzice utilizarea Produsului defect.
7. Atenţie!!! Utilizarea Produsului defect este periculos pentru sănătatea şi viaţa Utilizatorului.

8. Executarea obligaţiilor rezultate din garanţie va avea loc în termen de 14 zile lucrătoare, calculate de la data furnizării de către Utilizator a Produsului reclamat.
9 Înainte de furnizare a Produsului reclamat se recomandă curăţirea acestuia. Se recomandă de a se asigura bine Produsul împotriva distrugerii în timpul transportului (se recomandă să trimiteţi produsul reclamat în ambalajul original).
10. Perioada de garanţie va fi prelungită cu durata în care, din cauza defectului Produsului acoperit de garanţie Utilizatorul nu l-a putut să-l utilizeze,
Garanţia nu opreşte, nu limitează nu suspendează drepturile Utilizatorului rezultate din dispoziţiile privind garanţia pentru vicile produsului vândut.

În conformitate cu articolul 13 alineatele (1) și (2) din Regulamentul (UE) 2016/679 al Parlamentului European și al Consiliului din 27 aprilie 2016 privind protecția persoanelor fizice în ceea ce privește prelucrarea datelor cu caracter personal și privind libera circulație a acestor date și de abrogare a Directivei 95/46/CE, vă informăm.

1. Administratorul datelor Dumneavoastră cu caracter personal furnizate în formular este DEDRA-EXIM sp. z o. o. cu sediul social în Pruszków, ul. 3 Maja 8, 05-800 Pruszków (în continuare: „Administrator”).
2. Datele dumneavoastră vor fi prelucrate numai în scopul derulării procedurii de garanție a dispozitivului în conformitate cu art. 6 alin.1 lit. b din regulamentul general privind protecția datelor (în continuare: „GDPR”). Furnizarea datelor este voluntară, dar necesară pentru derularea procedurii de garanție.
3. Datele dumneavoastră vor fi prelucrate pe perioada de luare în considerare a procedurii de garanție și în scopuri de arhivare în cazul în care este nevoie de apărare împotriva oricăror pretenții împotriva Administratorului, nu mai mult decât până la expirarea acestora.
4. Datele dumneavoastră pot fi dezvăluite numai entităților care prelucrează date pentru administrator pe baza unui contract scris de încredințare a prelucrării datelor cu caracter personal care oferă, printre altele, service tehnic, hosting sau intreținere site, service IT, firmă de curierat. Furnizorii Administratorului sunt obligați să asigure securitatea datelor și să îndeplinească cerințele legii aplicabile referitoare la protecția datelor cu caracter personal și nu pot folosi datele cu caracter personal încredințate în alte scopuri decât cele specificate în contractul cu Administratorul.
5. Datele dumneavoastră nu vor fi prelucrate în mod automatizat, inclusiv sub formă de profilare, și nu vor fi transferate către o țară terță/organizație internațională.
6. Aveți dreptul de a accesa datele dumneavoastră și dreptul de a rectifica, șterge, limita prelucrarea, dreptul de a transfera date, dreptul de a vă opune în orice moment.
7. În toate aspectele legate de prelucrarea datelor dumneavoastră cu caracter personal de către Administrator, ne puteți contacta la următoarea adresă de e-mail: daneosobowe@dedra.pl.;
8. Aveți dreptul de a depune o plângere la autoritatea competentă pentru protecția datelor cu caracter personal;

SI Vsebina

1. Fotografije in risbe
2. Opis naprave
3. Predvidena uporaba naprave
4. Omejitev uporabe
5. Tehnični podatki
6. Priprava na delovanje
7. Priključitev na električno omrežje
8. Vklop naprave
9. Delovanje enote
10. Redno vzdrževanje
11. Rezervni deli in dodatki
12. Samostojno odpravljanje težav
13. Sestavljanje aparata
14. Informacije za uporabnike o odstranjevanju električne in elektronske opreme
15. Garancijski list

Prevod izvirnih navodil
Izjava o skladnosti je na voljo na sedežu Dedra-Exim Sp. z o.o.
Splošni varnostni predpisi so priročniku priloženi kot posebna knjižica..

OPOZORILO. Preberite vsa opozorila, označena s simbolom, in vsa navodila.

Neupoštevanje naslednjih opozoril in varnostnih navodil lahko povzroči električni udar, požar ali hude poškodbe.

Vsa opozorila in navodila shranite za nadaljnjo uporabo.

2. Opis naprave

Slika A: 1) krtača, 2) teleskopska cev, 3) priključek, 4) pnevmatska vtičnica (samo DED6609P), 5) vtičnica za električno orodje, 6) stikalo za način delovanja, 7) gumb za moč sesanja, 8) stikalo, 9) gumb za varovalko, 10) konec cevi, 11) daljinski upravljalnik, 12) cev, 13. Transportni ročaj, 14. Držalo cevi, 15. Napajalni kabel, 16. Zaklep rezervoarja za umazanijo, 17. Pogonska kolesa, 18. Pokrovček kolesa, 19. Rezervoar za umazanijo, 20. Vhodna vtičnica, 21. Premična kolesa, 22. Kompresorski vhod (samo DED6609P).

3. Namen naprave

Sesalnik za delavnice je naprava za suho in mokro delo (odsesavanje vode) in omogoča čiščenje vseh površin v stanovanjskih in poslovnih prostorih. Zaradi uporabe samodejnega stresalnika bo naprava zelo dobro delovala kot sesalec prahu pri brušenju mavčnega ometa.
Velja za DED6609P: Z dodatnimi vtičnicami je mogoče priključiti kompresor in sesalnik uporabljati s pnevmatsko opremo.
Napravo je dovoljeno uporabljati pri obnovitvenih in gradbenih delih, v delavnicah za popravila, pri ljubiteljskih delih, pri čemer je treba upoštevati pogoje uporabe in dovoljene delovne pogoje iz navodil za uporabo.

4. Omejitve uporabe

Napravo lahko uporabljate le v skladu s spodnjimi "Dovoljenimi pogoji delovanja".
Nedovoljene spremembe mehanske in električne konstrukcije, kakršne koli spremembe, vzdrževalni posegi, ki niso opisani v navodilih za uporabo, bodo obravnavani kot nezakoniti in bodo povzročili takojšnjo izgubo garancijskih pravic, izjava o skladnosti pa bo postala neveljavna. Zaradi napačne uporabe ali uporabe, ki ni v skladu z navodili za uporabo, boste takoj izgubili garancijske pravice.

Dovoljeni delovni pogoji
Neprekinjeno delovanje S1
Uporaba v zaprtih prostorih

5. Tehnični podatki

Model opreme	DED6609	DED6609P
Napajalna napetost [V]	230	230
Frekvenca napajanja [Hz]	50	50
Nazivna moč [W]	1 600	1 600
Zaščitni razred	I	I
Stopnja zaščite pred neposrednim dostopom	IPX4	IPX4
Največja moč naprave, priključene na dodatno vtičnico [W].	2 000	2 000
Skupna moč + moč priključene naprave [W].	3 600	3 600
Prostornina rezervoarja [L]	40	40
Vakuum [kPa]	24	24

6. Priprava na delo

POZOR **Vsa pripravljalna dela izvajajte, ko je enota izključena iz električnega omrežja.**

Sesalnik je treba pred uporabo predhodno obdelati.

Namestitev kolesc

Zadnja kolesa (sliki A, 17) so nameščena na osi. Os potisnite v vodila na dnu rezervoarja tako, da se zatiči prekrivajo z luknjami v osi. Močno pritisnite. Kolesa pritrdite s končnimi pokrovi.
Sprednja kolesa so nameščena na čepih, ki jih je treba potisniti v luknje v sprednjem delu rezervoarja za umazanijo. Sprednji kolesi se morata prosto vrteti.

Suho čiščenje

Odklenite zapahi (sliki A, 16) in odstranite zgornji pokrov. Vrečko za odpadke položite na vtičnico v rezervoarju za umazanijo in jo previdno pritisnite navzdol. Preverite tesnjenje. Namestite zgornji pokrov in ga zaprite z zapahi.

Mokro čiščenje

Pri mokrem čiščenju ne uporabljajte vrečke za odpadke. Umazanija se bo zbirala v lijaku.

Vstavljanje cevi in šob za čiščenje

Konec gibljive cevi (slika A, 12) potisnite v vtičnico (slika A, 20) in jo zavrtite - da se zaskoči - na cev pritrdite teleskopsko cev (slika A, 2). Na konec cevi namestite ustrezno šobo za čiščenje (ploščata šoba, šoba z režami).

Priključitev brusilnika za omet
Sesalnik je opremljen s samodejnim stresalnikom, zato je učinkovita naprava za odsesavanje peska, ko je brusilnik priključen na mavčne površine. Za priključitev brusilnika na sesalnik je treba: odstraniti šobe iz cevi sesalnika in brusilnika, konec brusilnika namestiti na cev sesalnika. Postopek (slika B):

S ploščatim ozkim orodjem (npr. izvijačem) potisnite zaklepno napravo z oznako 1. Močno povlecite konico z obroča z zaklepno napravo (2).
2. mlinčku je priložen adapter. Adapter namestite tako, da se luknjici na konici ujemata s ključavnico na obroču (3).
3. pritisnite konico, dokler ne slišite, da se ključavnice zaskočijo. Prepričajte se, da je konica pravilno nameščena in da sta ključavnici v obeh luknjah zaprti (4).
Pri tesnem prileganju je mogoče uporabiti tudi reduktor premera, ki je priložen sesalniku. Vendar pa se tesnejše prileganje doseže z zamenjavo šobe na cevi sesalnika.

Priključitev pnevmatske naprave (samo DED6609P)
1. Kompresor priključite na vhodno vtičnico na zadnji strani sesalnika.
2. s kablom povežite pnemuatično napravo:
a) Priključite sesalno cev na vtičnico sesalnika (Slika A, 20).
b) Tlačno cev priključite na pnevmatsko vtičnico (slika D, 5).
c) Priključite pnevmatsko napravo
d) Če je pnevmatska naprava opremljena z nastavkom za odvzem izkopanega materiala, priključite konec sesalne cevi na pnevmatsko orodje.
(e) Vklopite kompresor

7. Povezava z omrežjem

Pred priključitvijo naprave na vir napajanja se prepričajte, da napajalna napetost ustreza vrednosti, navedeni na tipski ploščici.
Napajalna napeljava mora biti izvedena v skladu z bistvenimi zahtevami za električne inštalacije in mora izpolnjevati varnostne zahteve za uporabo. Parametri za najmanjši presek napajalnega kabla in nazivno vrednost varovalke glede na moč naprave so navedeni v spodnji preglednici:

Moč naprave [W].	[2]Najmanjši prečni prerez vodnika [mm]	Najmanjša varovalka tipa C [A].
<700	0,75	6
700÷1400	1	10
1400÷2300	1,5	16
≥2300	2,5	16

Namestitev naj opravi usposobljen električar. Pri uporabi podaljševalnih kablov poskrbite, da presek vodnika ni manjši od zahtevanega (glejte tabelo). Električni kabel namestite tako, da med delovanjem ne bo nevarnosti, da bi se prerezal. Ne uporabljajte poškodovanih podaljškov. Redno preverjajte stanje napajalnega kabla. Ne vleci za napajalni kabel.

8. Vklop naprave

⚠ POZOR **Pred zagonom enote je treba opraviti korake, opisane v poglavju "Priprava na delovanje".**

Vklop sesalnika in nastavitev načina delovanja se izvedeta z gumbom na plošči sesalnika. Funkcija gumba je enaka za oba modela (DED6609 in DED6609P).
Privzeto mora biti gumb nastavljen v položaj OFF (sesalnik izklopljen).
Vklop sesalnika zahteva nastavitev gumba v pravilen položaj:
- M - samo funkcija sesanja
- M & Clean - funkcija sesanja s samodejnim stresanjem filtra
- Auto & Clean - funkcija za delovanje, ko je naprava priključena na električno omrežje in se filter samodejno strese (v primeru DED6609 - naprava je priključena na električno vtičnico, v primeru DED6609P pa na električno in pnevmatsko vtičnico).
- Samodejno - deluje samo s priključeno napravo

Z gumbom (slika C/D, 3) nastavite moč sesanja. Z vrtenjem v smeri urinega kazalca povečate moč sesanja.
Če sesalnik deluje s samodejnim stresanjem filtra, se stresanje filtra vklopi vsakih približno 20 sekund in med delovanjem se sliši značilen zvok. To ni napaka izdelka.
Če je tok, ki ga porablja kombinacija sesalnik + električno orodje, prevelik (> 15 A), se varovalka sproži in sesalnik se izklopi. Če želite ponastaviti varovalko, pritisnite in držite gumb (slika C/D, 4) približno 1 s.

Daljinski upravljalnik
V sesalno cev je vgrajen daljinski upravljalnik za upravljanje sesalnika (slika F). Z gumboma 1 in 2 povečate ali zmanjšate moč sesanja, z gumbom 3 pa vklopite in izklopite sesalnik.

9. Uporaba naprave

Sesanje

Za sesanje ravnih površin uporabite ravno krtačo. Kadar je treba odstraniti umazanijo s težko dostopnih mest, uporabite krtačo za špranje.

⚠ POZOR **Pri odstranjevanju mokre umazanije odstranite vrečo za odpadke iz zalogovnika (glejte poglavje 6).**

Sesalnik ima zaščito pred navlaženjem motorja. Če je raven mokre umazanije previsoka, se naprava samodejno izklopi in prepreči poškodbe filtra HEPA in motorja.

Priključitev dodatne električne naprave na sesalnik

Sesalnik ima dodatno vtičnico, na katero lahko priključite električno orodje ali drugo električno napravo. Vtičnica se nahaja na sprednji plošči sesalnika. Najmanjša moč naprave, ki jo je mogoče priključiti na sesalnik, je 300 W, največja pa 2000 W. Sesalnik s priključeno napravo lahko deluje le v sinhronizacijskem načinu. Če želite sesalnik zagnati v načinu sinhronizacije, priključite zunanjo napravo in nastavite stikalo sesalnika v položaj "AUTO & CLEAN". V načinu sinhronizacije sesalnik ne bo deloval, dokler ne bo vključena priključena naprava. Ob vklopu naprave se bo sesalnik vklopil po približno 5 sekundah. Ko je naprava izklopljena, bo sesalnik deloval še približno 5 sekund in se nato izklopil. Funkcija sinhronizacije je še posebej uporabna pri opravljanju del, pri katerih je potrebno sprotno odstranjevanje odpadkov (brušenje sten, vrtanje lukenj, rezanje in skobljanje lesa itd.)

Priključitev pnevmatske naprave (samo DED6609P)
Sesalnik DED6609P ima dodatne vtičnice za priključitev kompresorja in pnevmatske naprave (npr. brusilnika, polirke itd.). Način priključitve je opisan v poglavju 6 priročnika.
Po priključitvi kompresorja in pnevmatske naprave nastavite stikalo sesalnika v položaj "AUTO & CLEAN". V načinu sinhronizacije se sesalnik ne bo zagnal, dokler ne bo vključena priključena naprava. Ob vklopu naprave se bo sesalnik vklopil po približno 5 sekundah. Po izklopu aparata bo sesalnik deloval še približno 5 sekund in se nato izklopil.
Ko se tlak zniža, se kompresor vklopi, tako kot pri delovanju pnevmatske naprave, ki je priključena neposredno na kompresor.

10. Tekoče vzdrževanje

⚠ POZOR **Vsa vzdrževalna dela izvajajte, ko je enota izključena iz električnega omrežja.**

Pri suhem delu:

Pogosto odstranjujte ostanke iz rezervoarja, da se sesalnik ne poškoduje. Če želite očistiti notranjost sesalnika, odstranite vrečko z nastavka, nato pa plastični tesnilni trak s spodnjega dela vrečke potisnite nad košaro ali drugo posodo za odpadke. Umazanijo, zbrano v vrečki, odvrzite v posodo za odpadke, vrečko temeljito pretresite in namestite plastični tesnilni trak. Zbrano umazanijo zavrzite iz posode.

Pri mokrem delu:

Po vsaki uporabi rezervoar izpraznite, posušite in očistite. Čiščenje in sušenje rezervoarja je še posebej pomembno, saj lahko zaradi prisotnosti vlage in toplote pride do hitre rasti bakterij in plesni.

Čiščenje filtra HEPA

Odstranite zgornji pokrov ohišja in ga obrnite za 180 stopinj. Odklenite plastične ključavnice in dvignite filter skupaj z okvirjem. Odstranite filter z okvirja in ga temeljito pretresite. Če je mogoče, ga izpihajte s stisnjenim zrakom. Zamenjajte filter.

Čiščenje ohišja

Ohišje očistite z vlažno krpo. Ne uporabljajte agresivnih čistilnih sredstev. Prezračite prezračevalne odprtine s stisnjenim zrakom.

Shranjevanje sesalnika

Očiščen in temeljito posušen sesalnik shranjujte v originalni škatli, na suhem mestu, nedosegljivem otrokom in drugim osebam.

11. Rezervni deli in dodatki

Za nakup nadomestnih delov in dodatne opreme se obrnite na servisno službo družbe Dedra-Exim. Kontaktne podatke najdete na strani 1 priročnika.
Pri naročanju rezervnih delov navedite številko serije na ploščici in številko dela iz montažne risbe.
V garancijskem obdobju se popravila izvajajo v skladu s pravili, navedenimi v garancijskem listu. Okvarjeni izdelek oddajte v popravilo na mestu nakupa (prodajalec je dolžan sprejeti okvarjeni izdelek), pošljite ga na osrednji servis podjetja Dedra-Exim ali ga pošljite v servisni center, ki je najbližje vašemu kraju bivanja (seznam servisnih centrov na www.dedra.pl). Priložite izpolnjen garancijski list. Po poteku garancijskega roka popravila opravi osrednji servis. Okvarjeni izdelek pošljite servisnemu centru (stroške pošiljanja krije uporabnik).

12. Pomanjkljivosti, odpravljene samostojno

⚠ POZOR **Preden začnete sami odpravljati težave, enoto izključite iz električnega omrežja.**

Problem	Vzrok	Rešitev
Naprava se ne vklopi	Napajalni kabel je nepravilno priključen ali poškodovan.	Vtič potisnite globlje v vtičnico in preverite napajalni kabel.
	V vtičnici ni napetosti	Preverite napetost v vtičnici, preverite varovalko.

	Pomanjkljivo stikalo	Napravo dajte servisirati.
Motor se pregreva, sesalna moč se občutno zmanjša	Zamašeni zračniki. Zamašena cev ali šoba	Očistite prezračevalne odprtine Odstranite blokado
	Zamašen pokrov filtra Preveč napolnjen rezervoar	Preverite filter in ga očistite. Izpraznite rezervoar
Motor se težko zažene	Zamašeni ležaji Onesnažen motor vetrnice	Napravo dajte servisirati

13. Dokončanje opreme

1. sesalnik, 2. gibljiva cev, 3. kovinska teleskopska cev, 4. reduktor za električno orodje, 5. ravna krtača, 6. cev za zračni aparat (samo pri modelu DED6609P), 7. okrogla krtača, 8. šoba za špranje, 9. filter HEPA razreda M, 10. vrečka iz blaga, 11. bombažna vrečka, 12. kolesa

14. Informacije za uporabnike o odstranjevanju električne in elektronske opreme (velja za gospodinjstva)



Simbol, ki je prikazan na izdelkih ali spremljajoči dokumentaciji, označuje, da se okvarjene električne ali elektronske opreme ne sme odlagati med gospodinjske odpadke. Če želite sestavne dele odstraniti, ponovno uporabiti ali predelati, jih je pravilno odnesti na specializirano zbirno mesto, kjer jih bodo sprejeli brezplačno. Informacije o lokacijah zbirnih mest za odpadno opremo zagotavljajo lokalni organi, npr. na svojih spletnih straneh.
S pravilnim odstranjevanjem naprave lahko ohranimo dragocene vire ter se izognemo negativnim vplivom na zdravje in okolje zaradi morebitne prisotnosti nevarnih snovi, mešanic in sestavnih delov v napravi.
Za nepravilno odlaganje odpadkov veljajo kazni v skladu z ustreznimi lokalnimi predpisi.
Uporabniki v državah EU: Če morate odstraniti električno ali elektronsko opremo, se obrnite na najbližjo prodajno mesto ali dobavitelja, ki vam bo posredoval dodatne informacije.
Odstranjevanje odpadkov v državah zunaj Evropske unije: Ta simbol velja samo za države znotraj Evropske unije. Če morate ta izdelek odstraniti, se za pravilen način odstranjevanja obrnite na lokalne organe ali prodajalca.
V skladu z Uredbo (EU) 2023/1542 Evropskega parlamenta in Sveta o baterijah in akumulatorjih ter odpadnih baterijah in akumulatorjih je treba okvarjene ali uporabljene baterije/akumulatorje zbirati ločeno in jih oddati v okolju prijazno predelavo.

Garancijski list

za

……..

Kataloška št.: …….. št. partije:.....

(v nadaljevanju Proizvod)

Datum nakupa Proizvoda: .....

Žig prodajalca

Datum in podpis prodajalca: .....

Izjava uporabnika:

Potrjujem, da sem bil seznanjen s pogoji garancije in posledicami neupoštevanja navodil v navodilih za uporabo in garancijskem listu. Znani so mi pogoji te garancije, kar potrjujem z lastnoročnim podpisom:

....

Datum in kraj Podpis uporabnika

I. Odgovornost za Proizvod

1. Garant - Dedra-Exim Sp. z o.o. s sedežem v Pruškovu, naslov: ul. 3 Maja 8, 05-800 Pruszków, Poljska, št. KRS (vpisa v državni sodni register Poljske) 0000062517, vpis izvršilo Okrajno sodišče za gl. mesto Varšavo v Varšavi, njegov 14. gospodarski oddelek Državnega sodnega registra *(KRS – Krajowy Rejestr Sądowy)*, davčna številka 527-020-49-33, osnovni kapital: 100.980,00 PLN.
2. Garant pod pogoji, določenimi v tem garancijskem listu, podeljuje garancijo za Proizvod, ki ga je dobavil.
3. Odgovornost iz naslova garancije zajema samo napake, izhajače iz razlogov, prisotnoh v samem Proizvodu v času njegove izdaje uporabniku.
4. Garancija daje Uporabniku pravico do brezplačne odprave napake na Proizvodu, če se napako odkrije v garancijskem obdobju. Način odprave napake na Proizvodu (metoda odprave napake) je odvisen od odločitve Garanta. Garant si za primer svoje ugotovitve, da popravila ni možno izvesti, pridržuje pravico do zamenjave okvarjenega elementa ali celotnega Proizvoda z brezhibnim, znižanja cene Proizvoda ali odstopa od pogodbe.
5. V odnosu do Uporabnika, ki ni potrošnik v smislu poljskega Civilnega zakonika *(Kodeks Cywilny)* z dne 23. aprila 1964., je odškodninska odgovornost Garanta za škodo, ki izhaja iz te garancije in/ali je v zvezi z njeno sklenitvijo in izvajanjem, ne glede na pravni naslov, omejena do vrednosti brezhibnega Proizvoda, ki je okvarjen.

II. Garancijsko obdobje

Elementi Proizvoda	Trajanje garancijske zaščite
DED6609/DED6609P	36 mesecev od dneva nakupa Proizvoda, navedenega v tem garancijskem listu

III. Garancijski pogoji

1. Predložitev izpolnjenega garancijskega lista Proizvoda s strani Uporabnika ter dokazila okoliščin nakupa Proizvoda s strani Uporabnika, npr. v obliki blagajniškega potrdila, računa ipd. V cilju pravilne izvedbe reklamacijskega postopka se priporoča, naj Uporabnik skupaj s Proizvodom, ki ga reklamira, predloži vse elemente, navedene v „Kompletacija naprave" v navodilih za uporabo.
2. Ravnanje Uporabnika skladno s priporočili v navodilih za uporabo in garancijskem listu.
3. Garancija zajema samo ozemlje Republike Poljske in EU.
4. Garancija ne zajema okvar Proizvoda, nastalih še zlasti zaradi:
a. Uporabnikovega neupoštevanja pogojev, določenih v Navodilih za uporabo, še zlasti glede pravilne uporabe, vzdrževanja in čiščenja;
b. Uporabnikove uporabe čistilnih ali vzdrževalnih sredstev, neskladnih z navodili za uporabo;
c. Uporabnikovega neustreznega skladiščenja in prevoza Proizvoda;
d. Uporabnikovih nepooblaščenih sprememb in/ali modifikacij Proizvoda brez dogovora z Garantom;
e. Uporabnikove uporabe potrošnega materiala v Proizvodu, neskladnega z navodili za uporabo.
5. Uporabnik, ki ni potrošnik v smislu poljskega Civilnega zakonika z dne 23. aprila 1964., izgubi garancijo za Proizvod, na katerem:
- je Uporabnik odstranil, spremenil ali poškodoval serijske številke, datumske oznake in nazivne tablice;
- je Uporabnik poškodoval plombe ali so na njih vidni znaki poseganja vanje s strani Uporabnika.
6. Pozor! Opravila, povezana z vsakodnevno uporabo Proizvoda, ki so med drugim navedena v navodilih za uporabo, izvaja Uporabnik sam in na lastne stroške.

IV. Reklamacijski postopek

1. V primeru ugotovitve nepravilnega delovanja Proizvoda se je treba pred prijavo reklamacije prepričati, da so bila pravilno opravljena vsa opravila, še zlasti tista, navedena v navodilih za uporabo.
2. Priporoča se reklamacijo prijaviti takoj, najbolje v 7 dneh od dneva opazitve napake na Proizvodu. Uporabnik, ki ni potrošnik v smislu poljskega Civilnega zakonika z dne 23.4.1964, izgubi pravice, izhajajoče iz te garancije, če reklamacije ne prijavi v 7 dneh.
3. Reklamacijo se lahko prijavi, med drugim, na mestu nakupa Proizvoda, v garancijskem servisu ali pisno s pismom, poslanim na naslov: Dedra-Exim Sp. z o.o., ul. 3 Maja 8, 05-800 Pruszków, Poljska.
4. Uporabnik lahko prijavi reklamacijo z uporabo obrazca, ki je na voljo na spletni strani www.dedra.pl. ("Obrazec za prijavo reklamacije na podlagi garancije").
5. Naslovi garancijskih servisov za posamezne države so na voljo na www.dedra.pl. V primeru, da za dano državo ne bi bilo navedenega garancijskega servisa, se priporoča poslati reklamacijo na podlaghi garancije na ta naslov: Dedra-Exim Sp. z o.o., ul. 3 Maja 8, 05-800 Pruszków (Poljska).
6. V cilju varnosti Uporabnika se prepoveduje uporabo okvarjenega Proizvoda.
7. Pozor! Uporaba okvarjenega Proizvoda je nevarna za zdravje in življenje Uporabnika.
8. Obveznosti iz garancije bodo izpolnjene v 14 delovnih dneh od dneva dostave reklamiranega Proizvoda.
9. Priporoča se pred dostavo okvarjenega Proizvoda le-tega očistiti. Priporoča se reklamirani Proizvod skrbno zaščititi pred poškodbami pri transportu (najbolje je reklamirani Proizvod dostaviti v originalni embalaži).
10. Garancijsko obdobje se podaljša za čas, v katerem Uporabnik Proizvoda, za katerega velja garancija, zaradi njegove okvare ni mogel uporabljati.

Garancija ne izključuje, ne omejuje in začasno ne odpravlja pravic Uporabnika, izhajajočih iz predpisov o poroštvu za napake na prodani stvari.
PRAVICE POTROŠNIKOV Garancijski izdajatelj zagotavlja pravilno in brezhibno delovanje v garancijskem roku, ki se začne z dostavo blaga potrošniku. Če se ugotovi, da blago ni v skladu z opisom izdelka ali oglasom, ima potrošnik pravico do: (**1**) Zahtevati brezplačno popravilo napak. (**2**) Če napake niso odpravljene v 30 dneh od prejema zahtevka s strani proizvajalca ali pooblaščenega servisnega centra, zahteva brezplačno zamenjavo z novim blagom, ki je brez napak. (**3**) 30-dnevni rok se lahko v utemeljenih primerih (narava blaga, zahtevnost popravila) podaljša za največ 15 dni. Proizvajalec mora potrošnika pred iztekom 30 dni obvestiti o razlogih in trajanju podaljšanja. (**4**) Če blago ni popravljeno ali zamenjano v roku (30 ali 45 dni), lahko potrošnik zahteva povračilo celotne nakupne cene ali sorazmerno znižanje cene (vrednost znižanja ustreza znižanju vrednosti blaga). (**5**) Ne glede na zgoraj navedeno lahko potrošnik, če neskladnost nastopi v manj kot 30 dneh od dostave, takoj zahteva vračilo plačanega zneska. (**6**) Zamenjano blago ali njegov pomemben del prejme novo garancijsko kartico. (**7**) Stroški materiala, delov, dela, prevoza in transporta, povezani z odpravo napake/zamenjavo, bremenijo proizvajalca. (**8**) Za čas trajanja popravila lahko proizvajalec/servisni center potrošniku brezplačno zagotovi podoben nadomestni izdelek. Če tega ne stori, ima potrošnik pravico do odškodnine za nezmožnost uporabe izdelka. (**9**) Potrošnik mora pisno (po pošti, e-pošti ali osebno) obvestiti garanta proizvajalca ali pooblaščeni servisni center, priložiti dokazilo o veljavnosti garancije in takoj dati blago, ki je predmet reklamacije, na voljo za pregled. (**10**) **Garancija ne izključuje ali omejuje pravic potrošnika iz obvezne garancije za skladnost blaga s pogodbo do prodajalca. Potrošnik ima pravico do brezplačnega uveljavljanja garancijskih zahtevkov.**
V skladu s členom 13(1) in (2) Uredbe (EU) 2016/679 Evropskega parlamenta in Sveta z dne 27. aprila 2016 o varstvu posameznikov pri obdelavi osebnih podatkov in o prostem pretoku takih podatkov ter o razveljavitvi Direktive 95/46/ES (v nadaljnjem besedilu: RODO) vas obveščamo

1. Skrbnik vaših osebnih podatkov, podanih v obrazcu, je DEDRA-EXIM sp z o.o. s sedežem v Pruškovu [Pruszków], ul. 3 Maja 8, 05-800 Pruszków, Poljska (v nadaljevanju: "Skrbnik").
2. Vaši podatki bodo obdelovani le za namene izvedbe garancijskega postopka zanapravo v skladu s črko b prvega odst. 6. člena Splošne uredbe o varstvu podatkov EU (v nadaljevanju: »SUVP«). Dajanje podatkov je prostovoljno, a nujno potrebno za izvedbo garancijskega postopka.
3. Vaše podatke bomo obdelovali skozi čas potekanja garancijskega postopka in za namene arhiviranja za primer morebitne potrebe obrambe pred zahtevki do Skrbnika, vendar najdlje do izteka roka njihovega zastaranja.
4. Vaše podatke se sme razkriti samo subjektom, ki obdelujejo podatke za Skrbnika na podlagi pisne pogodbe o zaupanju osebnih podatkov v obdelavo in sicer, med drugim, subjektom, ki izvajajo storitve tehničnega servisa, storitve gostovanja ter vzdrževanja spletnega mesta, IT storitve, izvajalcem kurirskih storitev ipd.. Skrbnikovi dobavitelji so dolžni zagotavljati varnost podatkov ter izpolnjevati zahteve obvezujočih predpisov prava v zvezi z varstvom osebnih podatkov ter ne smejo uporabljati zaupanih jim osebnih podatkov za namene, ki niso določeni v pogodbi s Skrbnikom.
5. Vaši podatki ne bodo obdelovani na avtomatiziran način, v tem na način profiliranja, in ne bodo posredovani v tretjo državo/mednarodni organizaciji.
6. Imate v vsakem trenutku pravico dostopa do svojih podatkov ter pravico do popravka, izbrisa, omejitve obdelave le-teh, pravico do prenosa podatkov na drug subjekt, pravico do ugovora zoper njihovo obdelavo.
7. V vseh zadevah v zvezi z obdelavo vaših osebnih podatkov s strani Skrbnika nas lahko kontaktirate s sporočilom na ta e-poštni naslov: daneosobowe@dedra.pl ;
8. Imate pravico vložiti pritožbo pri organu, ki je v dani državi pristojen za varstvo osebnih podatkov.

HR Sadržaj

1. Fotografije i crteži
2. Opis uređaja
3. Namjena uređaja
4. Ograničenje uporabe
5. Tehnički podaci
6. Priprema za rad
7. Mrežna veza
8. Uključivanje uređaja
9. Korištenje uređaja
10. Aktivnosti tekućeg održavanja
11. Rezervni dijelovi i pribor
12. Samostalno rješavanje problema
13. Završetak uređaja
14. Obavijesti za korisnike o zbrinjavanju električnih i elektroničkih uređaja
15. Jamstveni list

Prijevod originalnog priručnika
Izjava o sukladnosti priložena je priručniku kao zaseban dokument. U nedostatku izjave o sukladnosti, obratite se tvrtki Dedra Exim Sp. z o. o. Opći sigurnosni propisi uključeni su u priručnik kao zasebna knjižica.

UPOZORENJE. Pročitajte sva upozorenja označena simbolom i sve upute.

Nepoštivanje dolje navedenih upozorenja i sigurnosnih uputa može dovesti do strujnog udara, požara ili ozbiljne ozljede.

Sačuvajte sva upozorenja i upute za buduću uporabu.

2. Opis uređaja

Slika A: 1. Četka, 2. Teleskopska cijev, 3. Konektor, 4. Zračna utičnica (samo DED6609P), 5, Utičnica za električni alat, 6. Prekidač načina rada, 7. Gumb za usisnu snagu, 8. Prekidač za napajanje, 9. Sigurnosni gumb, 10. Kraj crijeva, 11. Daljinski upravljač, 12. Crijevo, 13. Ručka za transport, 14. Držač crijeva, 15. Kabel za napajanje, 16. Zasun spremnika za otpad, 17. Kotači, 18. Poklopac kotača, 19. Spremnik za prljavštinu, 20. Ulazna utičnica, 21. Pokretni kotači, 22. Ulaz kompresora (samo DED6609P).

3. Namjena uređaja

Radionički usisavač je uređaj namijenjen za suhi i mokri rad (za uklanjanje vode), koji omogućuje čišćenje svih površina u stambenim i poslovnim prostorima. Zahvaljujući upotrebi automatske mućkalice, uređaj će vrlo dobro funkcionirati i kao odsisivač otpada koji nastaje tijekom mljevenja gipsanih žbuka.
Odnosi se na DED6609P: Zahvaljujući dodatnim utičnicama, moguće je spojiti kompresor i koristiti usisavač s pneumatskim uređajima..
Dopušteno je koristiti uređaj u renovacijskim i građevinskim radovima, radionicama za popravke, u amaterskim radovima, uz poštivanje uvjeta uporabe i dopuštenih radnih uvjeta sadržanih u uputama za uporabu.

4. Ograničenje uporabe

NAPOMENA **Uređaj se smije koristiti samo u skladu s dolje navedenim "Dopuštenim uvjetima rada".**

Također je zabranjena obrada materijala koji nisu opisani u točki „3. Namjena uređaja". Neovlaštene promjene u mehaničkoj i električnoj strukturi, bilo kakve izmjene, aktivnosti održavanja koje nisu opisane u priručniku smatrat će se nezakonitim i rezultirati trenutnim gubitkom prava na jamstvo, a izjava o sukladnosti postaje nevažeća.
Uporaba koja nije u skladu s namjeravanom uporabom ili nije u skladu s uputama za uporabu rezultirat će trenutnim gubitkom prava na jamstvo.

Prihvatljivi radni uvjeti
Kontinuirani rad S1
Koristiti u zatvorenim prostorijama

5. Tehnički podaci

Model uređaja	DED6609	DED6609P
Napon napajanja [V]	230	230
Frekvencija napajanja [Hz]	50	50
Nazivna snaga [W]	1 600	1 600
Klasa zaštite	I	I
Stupanj zaštite od izravnog pristupa	IPX4	IPX4
Maksimalna snaga uređaja spojenog na dodatnu utičnicu [W]	2 000	2 000
Ukupna snaga + snaga priključenog uređaja [W]	3 600	3 600
Kapacitet spremnika [L]	40	40
Negativni tlak [kPa]	24	24

Informacije o buci
Emisija buke određena je u skladu s EN 60335-1, vrijednosti su dane u gornjoj tablici.

NAPOMENA **Buka može oštetiti vaš sluh, uvijek koristite zaštitu za sluh tijekom rada!**

Deklarirana ukupna vrijednost vibracija izmjerena je u skladu sa standardnom metodom ispitivanja i može se koristiti za usporedbu jednog uređaja s drugim. Navedena razina vibracija također se može koristiti za preliminarnu procjenu izloženosti vibracijama.
Razina vibracija tijekom stvarne uporabe stroja može se razlikovati od deklariranih vrijednosti, ovisno o tome kako se koriste radni alati, posebno o vrsti obratka koji se obrađuje i o potrebi specificiranja mjera za zaštitu operatera. Za točnu procjenu izloženosti u stvarnim uvjetima uporabe moraju se uzeti u obzir svi dijelovi radnog ciklusa, uključujući

razdoblja kada je oprema isključena ili kada je uključena, ali se ne koristi za rad.

6. Priprema za rad

NAPOMENA **Provedite sve pripremne radnje s uređajem isključenim iz izvora napajanja.**

Prije nego što počnete koristiti usisivač, morate izvršiti neke pripremne radnje.

Montaža kotača
Stražnji kotači (sl. A, 17) postavljeni su na osovinu. Pritisnite osovinu u vodilice na dnu spremnika tako da klinovi stanu u rupe na osovini. Čvrsto pritisnite. Osigurajte kotače poklopcima.
Prednji kotači su postavljeni na klinove koji se moraju utisnuti u rupe na prednjoj strani spremnika za prljavštinu. Prednji kotači trebaju se slobodno okretati.

Kemijsko čišćenje
Otključajte zasune (Sl. A, 16) i uklonite gornji poklopac. Stavite vrećicu za otpad na mlaznicu unutar spremnika za otpad i čvrsto je pritisnite. Provjerite brtvu. Vratite gornji poklopac i zatvorite zasune.

Mokro čišćenje
Prilikom mokrog čišćenja nemojte koristiti vrećicu za otpad. Zagađivači će se nakupljati u spremniku.

Postavljanje crijeva i savjeti za čišćenje
Gurnite kraj savitljivog crijeva (Sl. A, 12) u utičnicu (Sl. A, 20) i okrenite ga da se zaključa, zatim spojite teleskopsku cijev na crijevo (Sl. A, 2). Postavite odgovarajući vrh za čišćenje na kraj cijevi (ravni vrh, vrh s prorezima).

Spajanje brusilice za žbuku
Usisavač je opremljen automatskom tresilicom, zahvaljujući kojoj je, u slučaju spajanja brusilice na gipsane površine, učinkovit uređaj za izvlačenje ostataka nastalih tijekom brušenja. Za spajanje brusilice na usisivač: uklonite krajeve s crijeva usisavača i brusilice, stavite kraj brusilice na crijevo usisavača. Postupak (slika B):
1. Upotrijebite plosnati, uski alat (npr. odvijač) da pritisnete bravu označenu 1. Čvrsto povucite vrh s prstena za zaključavanje (2).
2. Adapter je uključen u mlin. Postavite adapter tako da se rupe na vrhu poravnaju s prstenom za zaključavanje (3).
3. Pritisnite vrh dok ne čujete da bravice škljocnu na mjesto. Provjerite je li vrh pravilno postavljen i jesu li bravice u obje rupe zatvorene (4).
Također je moguće, u slučaju čvrstog prianjanja, koristiti reduktor promjera koji se isporučuje s usisavačem. Međutim, čvršći spoj se postiže zamjenom vrha na crijevu usisavača.

Spajanje pneumatskog uređaja (samo DED6609P)
1. Spojite kompresor na ulaznu utičnicu na stražnjoj strani usisavača.
2. Koristite kabel za spajanje pneumatskog uređaja:
a) Spojite usisno crijevo na utičnicu usisavača (Sl. A, 20).
b) Spojite tlačno crijevo na pneumatsku utičnicu (Sl. D, 5)
c) Spojite pneumatski uređaj
d) Ako je pneumatski alat opremljen mlaznicom za spajanje uređaja za usisavanje prašine, spojite kraj usisnog crijeva na pneumatski alat.
e) uključiti kompresor

7. Mrežna veza

Prije spajanja uređaja na izvor napajanja provjerite odgovara li napon napajanja vrijednosti navedenoj na natpisnoj pločici.
Instalacija napajanja mora biti izvedena u skladu s osnovnim zahtjevima za električne instalacije i ispunjavati sigurnosne zahtjeve. Parametri minimalnog presjeka kabela za napajanje i nazivne vrijednosti osigurača ovisno o snazi uređaja navedeni su u donjoj tablici:

Snaga uređaja [W]	Minimalni presjek vodiča [mm^2]	Minimalna vrijednost osigurača tipa C [A]
≥2300	2,5	16

Montažu treba izvršiti ovlašteni električar. Pri uporabi produžnih kabela pazite da poprečni presjek žile nije manji od potrebnog (vidi tablicu). Položite električni kabel tako da se tijekom rada ne prereže. Nemojte koristiti oštećene produžne kabele. Povremeno provjerite stanje kabela za napajanje. Nemojte povlačiti kabel za napajanje.

8. Uključivanje uređaja

NAPOMENA **Prije pokretanja uređaja nužno je izvršiti radnje opisane u poglavlju "Priprema za rad".**

Uključivanje usisavača i podešavanje načina rada vrši se pomoću gumba koji se nalazi na ploči usisavača. Funkcionalnost gumba ista je za oba modela (DED6609 i DED6609P).
Prema zadanim postavkama, gumb bi trebao biti postavljen u položaj OFF (isključivanje usisavača). Za uključivanje usisavača postavite gumb u odgovarajući položaj:
- M - samo funkcija vakuuma
- M & Clean – funkcija usisavača s automatskim potresanjem filtera
- Auto & Clean – funkcija rada s priključenim uređajem i automatskim otresanjem filtera (kod DED6609 – uređaj je spojen na električnu utičnicu, kod DED6609P i na električnu i na pneumatsku utičnicu).
- Automatski - samo funkcija radi s povezanim uređajem

Snaga usisavanja se podešava pomoću gumba (Sl. C/D, 3). Okretanje u smjeru kazaljke na satu povećava snagu usisavanja.
Kada usisavač radi s automatskim brisanjem prašine s filtera, čistač se uključuje otprilike svakih 20 sekundi i tijekom njegovog rada čuje se karakterističan zvuk. Ovo nije nedostatak proizvoda.
Ako je struja koju troši usisavač + set električnih alata previsoka (> 15 A), zaštita će se aktivirati i usisavač će se isključiti. Za resetiranje osigurača pritisnite i držite tipku otprilike 1 sekundu (sl. C/D, 4).

Daljinski upravljač
Daljinski upravljač ugrađen je u usisno crijevo za upravljanje usisavačem (slika F). Tipke 1 i 2 koriste se za povećanje ili smanjenje snage usisavanja, tipka 3 uključuje i isključuje usisavač..

9. Korištenje uređaja

Usisavanje
Koristite ravnu četku za usisavanje ravnih površina. Ako trebate ukloniti prljavštinu s teško dostupnih mjesta, koristite četku za pukotine.
Prilikom uklanjanja mokre prljavštine, uklonite vrećicu za otpad iz spremnika (vidi točku 6.)
Usisavač ima zaštitu od smočenja motora. Ako je razina mokre prljavštine previsoka, uređaj će se automatski isključiti, čime se sprječava oštećenje HEPA filtera i motora.

Spajanje dodatnog električnog uređaja na usisavač
Usisavač ima dodatnu utičnicu na koju možete spojiti električni alat ili neki drugi električni uređaj. Utičnica se nalazi na prednjoj ploči usisavača. Minimalna snaga uređaja koji se može spojiti na usisavač je 300 W, maksimalna 2000 W. Usisavač s priključenim uređajem može raditi samo u sinkroniziranom načinu rada. Za pokretanje usisavača u načinu sinkronizacije spojite vanjski uređaj i postavite prekidač usisavača u položaj "AUTO & CLEAN". U načinu sinkronizacije, usisavač neće raditi sve dok se povezani uređaj ne pokrene. Uključivanjem uređaja usisivač će se uključiti nakon otprilike 5 sekundi. Nakon isključivanja uređaja, usisavač će nastaviti raditi otprilike 5 sekundi i zatim se sam isključiti. Funkcija sinkronizacije posebno je korisna pri obavljanju poslova koji zahtijevaju kontinuirano uklanjanje otpada (brušenje zidova, bušenje rupa, rezanje i blanjanje drva itd.)

Spajanje pneumatskog uređaja (samo DED6609P)
Usisavač DED6609P ima dodatne utičnice koje se mogu koristiti za spajanje kompresora i pneumatskog uređaja (npr. brusilica, stroj za poliranje itd.) Opisan je u točki 6 uputa.
Nakon spajanja kompresora i pneumatskog uređaja, prekidač usisavača postavite u položaj "AUTO & CLEAN". U načinu sinkronizacije, usisavač neće raditi sve dok se povezani uređaj ne pokrene. Uključivanjem uređaja usisivač će se uključiti nakon otprilike 5 sekundi. Nakon isključivanja uređaja, usisavač će nastaviti raditi otprilike 5 sekundi i zatim se sam isključiti.
Kada tlak padne, kompresor će se uključiti, kao i kod rada s pneumatskim uređajem koji je spojen izravno na kompresor..

10. Aktivnosti tekućeg održavanja

NAPOMENA **Sve servisne aktivnosti obavljajte s uređajem isključenim iz izvora napajanja.**

Kada radi na suho:
Često uklanjajte prljavštinu iz spremnika kako biste izbjegli oštećenje usisavača. Kako biste očistili unutrašnjost usisavača, uklonite vrećicu s mlaznice, a zatim gurnite plastičnu brtvenu traku s dna vrećice preko kante ili drugog spremnika za otpad. Prljavštinu skupljenu u vrećici bacite u kontejner za smeće, dobro istresite vrećicu i postavite plastičnu brtvenu traku. Bacite sakupljene kontaminante iz spremnika.

Kada radite mokro:
Nakon svake uporabe ispraznite, osušite i očistite spremnik. Čišćenje i sušenje spremnika posebno je važno jer vlaga i toplina mogu dovesti do brzog rasta bakterija i plijesni.

Čišćenje HEPA filtera
Uklonite gornji poklopac kućišta i okrenite ga za 180 stupnjeva. Otključajte plastične zasune, podignite filter zajedno s okvirom. Izvadite filter iz okvira, dobro ga protresite. Ako je moguće, ispuhajte ga komprimiranim zrakom. Ugradite filtar.

Čišćenje kućišta
Očistite kućište vlažnom krpom. Nemojte koristiti agresivna sredstva za pranje. Ispuhajte ventilacijske otvore komprimiranim zrakom.

Spremanje usisavača
Očišćeni i temeljito osušeni usisavač čuvajte u originalnoj kutiji, na suhom mjestu, izvan dohvata djece i drugih osoba.

11. Rezervni dijelovi i pribor

Za kupnju rezervnih dijelova i pribora obratite se Dedra Exim Service. Podaci za kontakt nalaze se na 1. stranici priručnika.
Prilikom naručivanja rezervnih dijelova, molimo navedite broj serije na pločici s tehničkim podacima i broj dijela iz crteža sklopa.
Tijekom jamstvenog roka popravci se obavljaju prema uvjetima navedenim u jamstvenom listu. Proizvod vratite na popravak na mjestu kupnje (prodavatelj je dužan prihvatiti reklamirani proizvod), pošaljite ga u centralni servis Dedra Exim ili ga pošaljite u servis najbliži vašem mjestu stanovanja (popis usluga na www.dedra.pl). Molimo priložite ispunjeni jamstveni list. Nakon isteka jamstvenog roka popravke obavlja centralni servis. Oštećeni proizvod potrebno je poslati u servis (troškove dostave snosi korisnik).

12. Samostalno rješavanje problema

NAPOMENA **Isključite uređaj iz napajanja prije nego pokušate sami otkloniti kvar.**

Problem	Uzrok	Otopina
Uređaj se ne uključuje	Kabel za napajanje nije ispravno spojen ili je oštećen.	Gurnite utikač dublje u utičnicu, provjerite kabel za napajanje.
	Nema napona u utičnici	Provjerite napon u utičnici, provjerite osigurač.
	Oštećen prekidač	Odnesite uređaj na servis.
Motor se pregrijava, usisna snaga je osjetno smanjena	Začepljeni otvori za zrak.	Očistite ventilacijske otvore
	Začepljeno crijevo ili mlaznica	Uklonite blokadu
Motor se teško pali	Začepljen poklopac filtera	Provjerite filter, očistite ga

13. Završetak uređaja

1. usisivač, 2. savitljivo crijevo, 3. metalna teleskopska cijev, 4. reduktor električnog alata, 5. ravna četka, 6. crijevo za zračni uređaj (samo na modelu DED6609P), 7. okrugla četka, 8. mlaznica za pukotine, 9. HEPA filter klase M, 10. platnena vrećica, 11. pamučna vrećica, 12. kotači

14. Obavijesti za korisnike o zbrinjavanju električnih i elektroničkih uređaja (odnosi se na kućanstva)

Ovaj simbol postavljen na proizvode ili popratnu dokumentaciju obavještava da se neispravni električni ili elektronički uređaji ne smiju odlagati s kućnim otpadom. Ispravan postupak u slučaju potrebe za zbrinjavanjem, ponovnom uporabom ili oporabom komponenti sastoji se od prijenosa uređaja na specijalizirano sabirno mjesto, gdje će biti besplatno prihvaćen. Informacije o lokacijama sabirnih točaka otpadne opreme pružaju lokalne vlasti, npr. na svojim web stranicama.
Pravilno zbrinjavanje uređaja omogućuje očuvanje dragocjenih resursa i izbjegavanje negativnog utjecaja na zdravlje i okoliš, do kojeg dolazi zbog mogućnosti da uređaji sadrže opasne tvari, smjese i sastavne dijelove.
Nepravilno odlaganje otpada podliježe kaznama predviđenim relevantnim lokalnim propisima.
Korisnici u zemljama Europske unije: Ako trebate odložiti električnu ili elektroničku opremu, obratite se najbližem prodavaču ili dobavljaču za dodatne informacije.
Odlaganje u zemljama izvan Europske unije: Ovaj simbol vrijedi samo za zemlje Europske unije. Ako trebate zbrinuti ovaj proizvod, obratite se lokalnim vlastima ili trgovcu radi pravilnog zbrinjavanja.
U skladu s Uredbom (EU) 2023/1542 Europskog parlamenta i Vijeća o baterijama i akumulatorima te istrošenim baterijama i akumulatorima, neispravne ili iskorištene baterije/akumulatori moraju se skupljati odvojeno i odvesti u ponovnu obradu prihvatljivu za okoliš.

Jamstveni list

na

……

Kataloški broj: ……..br. partije:.....

(u daljnjem tekstu Proizvod)

Datum nabavke Proizvoda: .....

Pečat prodavača

Datum i potpis prodavača: .....

Izjava Korisnika:

Potvrđujem da sam upoznat s uvjetima jamstva i posljedicama nepoštivanja smjernica sadržanih u Uputama za upotrebu i jamstvenom listu. Upoznat sam s uvjetima ovog jamstva, što potvrđujem svojim potpisom:

....

Datum i mjesto Potpis Korisnika

I. Odgovornost za Proizvod

1. Jamac - Dedra Exim Sp. z o.o. sa sjedištem u Pruszkówu, adresa: ul. 3 Maja 8, 05-800 Pruszków, KRS 0000062517, Općinski sud za glavni grad Varšavu u Varšavi, XIV Gospodarski odjel Državnog sudskog registra, PIB 527-020-49-33, osnovni kapital: 100 980.00 PLN.
2. Pod uvjetima navedenim u ovom jamstvenom listu, Jamac daje jamstvo za Proizvod koji dolazi iz Jamčeve distribucije.
3. Odgovornost iz jamstva pokriva samo nedostatke koji proizlaze iz razloga koji su u Proizvodu u trenutku njegove predaje Korisniku.
4. Pod jamstvom, Korisnik stječe pravo na besplatan popravak Proizvoda, ako se kvar otkrije tijekom jamstvenog roka. Način popravka Proizvoda (metoda popravka) ovisi o odluci Jamca. Ako Jamac utvrdi da ga je nemoguće popraviti, Jamac zadržava pravo zamijeniti neispravan element ili cijeli Proizvod ispravnim, smanjiti cijenu Proizvoda ili odstupiti od ugovora.
5. U odnosu na Korisnika koji nije potrošač u smislu Zakona od 23. travnja 1964. Građanski zakonik, odgovornost Jamca za štetu koja proizlazi iz ovog jamstva i/ili u vezi s njegovim sklapanjem i izvršenjem, bez obzira na pravni naslov, ograničena je na maksimalnu vrijednost neispravnog Proizvoda.

II. Jamstveni rok

Elementi Proizvoda	Jamstveni rok
DED6609/DED6609P	36 mjeseca od datuma kupnje Proizvoda prikazanog u ovom jamstvenom listu

III. Uvjeti korištenja jamstva

1. Predočenje od strane korisnika popunjenog jamstvenog lista Proizvoda i potvrđivanje od strane Korisnika okolnosti kupnje Proizvoda, npr. predočenjem računa, fakture itd. Kako bi učinkovito riješili reklamaciju preporuča se da Korisnik dostavi sve elemente navedene u "Kompletu uređaja" zajedno s Proizvodom za reklamaciju koja se nalazi u Uputama za upotrebu.
2. Poštovanje od strane korisnika preporuka sadržanih u Uputama za uporabu i jamstvenom listu.
3. Jamstvo vrijedi isključivo na području Republike Poljske i EU.
4. Jamstvo ne obuhvaća kvarove Proizvoda nastale posebno kao rezultat:
a. Nepoštivanja od strane Korisnika uvjeta navedenih u Uputama za uporabu, posebno u pogledu pravilnog korištenja, održavanja i čišćenja;
b. Korištenja od strane Korisnika sredstava za čišćenje ili održavanje koja nisu u skladu s Uputama za uporabu;
c. Nepravilnog skladištenja i transporta Proizvoda od strane Korisnika;
d. Neovlaštene izmjene i/ili modifikacije Proizvoda od strane Korisnika koje nisu dogovorene s Jamcem;
e. Korištenja od strane Korisnika potrošnog materijala u Proizvodu koji nije u skladu s Uputama za uporabu.
5. Korisnik koji nije potrošač u smislu zakona od 23. travnja 1964. Građanski zakonik gubi jamstvo na Proizvod u kojem:
- je Korisnik je uklonio, promijenio ili oštetio serijske brojeve, oznake datuma i natpisne pločice;
- pečati su oštećeni od strane Korisnika ili pokazuju znakove manipulacije od strane Korisnika.
6. Pozor! Radnje povezane sa svakodnevnim radom Proizvoda, koje proizlaze, između ostalog iz Upute za uporabu Korisnik je dužan provoditi samostalno i o svom trošku.

IV. Procedura reklamacije

1. U slučaju utvrđivanja neispravnog rada Proizvoda, prije podnošenja reklamacije, provjerite jesu li sve radnje navedene posebno u Uputama za uporabu, izvršene ispravno.
2. Preporučujemo podnošenje reklamacije odmah, najbolje u roku od 7 dana od dana uočavanja kvara Proizvoda. Korisnik koji nije potrošač u smislu zakona od 23. travnja 1964. Građanski zakonik gubi prava koja

proizlaze iz ovog jamstva ako se reklamacija ne podnese u roku od 7 dana.
3. Reklamacija se može podnijeti, između ostalog, na mjestu kupnje Proizvoda, u jamstvenom servisu ili pismeno na sljedeću adresu: Dedra Exim Sp. z o.o., ul. 3 Maja 8, 05-800 Pruszków.
4. Korisnik može podnijeti reklamaciju putem obrasca dostupnog na web stranici www.dedra.pl. ("Obrazac za reklamaciju").
5. Adrese jamstvenih servisa za pojedine zemlje dostupne su na web stranici www.dedra.pl. U slučaju nedostatka jamstvenog servisa za određenu zemlju, preporuča se slanje reklamacija na sljedeću adresu: Dedra Exim Sp. z o.o. ul. 3 Maja 8, 05-800 Pruszków (Poljska).
6. S obzirom na sigurnost Korisnika, zabranjeno je koristiti neispravan proizvod.
7. Pozor! Korištenje neispravnog Proizvoda opasno je za zdravlje i život Korisnika.
8. Izvršenje obveza koje proizlaze iz jamstva održat će se u roku od 14 radnih dana od dana isporuke Proizvoda koji korisnik reklamira.
9. Prije dostave neispravnog Proizvoda na reklamaciju, preporuča se čišćenje. Preporuča se da se reklamirani Proizvod pažljivo zaštiti od oštećenja tijekom transporta (preporuča se isporuka reklamiranog Proizvoda u originalnom pakiranju).
10. Jamstveni rok se produljuje za vrijeme tijekom kojeg ga Korisnik nije mogao koristiti zbog kvara na Proizvodu obuhvaćenom jamstvom.
Jamstvo ne isključuje, ograničava ili suspendira prava Korisnika koja proizlaze iz odredbi o jamstvu za nedostatke na prodanom artiklu.
Prema čl. 13 sek. 1 i sljed. 2. Uredbe (EU) 2016/679 Europskog parlamenta i Vijeća od 27. travnja 2016. o zaštiti fizičkih osoba u vezi s obradom osobnih podataka i slobodnom kretanju takvih podataka te stavljanju izvan snage Direktive 95/46. /EC, obavještavamo vas

1. Administrator Vaših osobnih podataka navedenih u formularu je DEDRA-EXIM sp. z o. o. sa sjedištem u Pruszkówu, ul. 3 Maja 8, 05-800 Pruszków (u daljnjem tekstu: "Administrator").
2. Vaši podaci će se obrađivati isključivo u svrhu provedbe jamstvenog postupka uređaja sukladno čl. 6 st. 1 slovo. b opće uredbe o zaštiti podataka (u daljnjem tekstu: "GDPR") Davanje podataka je dobrovoljno, ali nužno za provedbu jamstvenog postupka.
3. Vaši podaci će se obrađivati za vrijeme trajanja jamstvenog postupka te za potrebe arhiviranja u slučaju potrebe obrane od bilo kakvih potraživanja prema Administratoru, najduže do isteka istih.
4. Vaši podaci mogu se priopćiti samo subjektima koji obrađuju podatke za administratora na temelju pisanog ugovora o povjeravanju obrade osobnih podataka koji između ostalog daje: tehnička služba, održavanje hostinga ili web stranica, IT služba, kurirska tvrtka. Dobavljači Administratora dužni su osigurati sigurnost podataka i ispunjavati uvjete važećih zakona vezanih uz zaštitu osobnih podataka te ne smiju koristiti povjerene osobne podatke u druge svrhe osim onih navedenih u ugovoru s Administratorom.
5. Vaši podaci neće se obrađivati na automatizirani način, uključujući u obliku profiliranja, i neće se prenositi u treću zemlju/međunarodnu organizaciju.
6. Imate pravo pristupa svojim podacima te pravo na ispravak, brisanje, ograničenje obrade, pravo na prijenos podataka, pravo na prigovor u bilo kojem trenutku.
7. Za sva pitanja vezana uz obradu Vaših osobnih podataka od strane Administratora, možete nas kontaktirati na sljedeću e-mail adresu: daneosobowe@dedra.pl.;
8. Imate pravo podnijeti pritužbu tijelu nadležnom za zaštitu osobnih podataka;

BG Съдържание

1. Снимки и рисунки
2. Описание на устройството
3. Предвидена употреба на устройството
4. Ограничение на използването
5. Технически данни
6. Подготовка за работа
7. Свързване към електрическата мрежа
8. Включване на уреда
9. Експлоатация на устройството
10. Рутинна поддръжка
11. Резервни части и аксесоари
12. Самостоятелно отстраняване на неизправности
13. Сглобяване на уреда
14. Информация за потребителите относно изхвърлянето на електрическо и електронно оборудване
15. Гаранционна карта

Превод на оригиналните инструкции
Декларацията за съответствие може да бъде намерена в Dedra-Exim Sp. z o.o..
Общите правила за безопасност са приложени към ръководството като отделна книжка.

ПРЕДУПРЕЖДЕНИЕ. Прочетете всички предупреждения, обозначени със символа, и всички инструкции.

Неспазването на следните предупреждения и инструкции за безопасност може да доведе до токов удар, пожар или сериозно нараняване.

Запазете всички предупреждения и инструкции за бъдеща употреба.

2. Описание на устройството

Фиг. A: 1) Четка, 2) Телескопична тръба, 3) Съединител, 4) Пневматична букса (само за DED6609P), 5) Букса за електроинструмент, 6) Превключвател на режима, 7) Копче за смукателната мощност, 8) Превключвател, 9) Бутон за предпазител, 10) Край на маркуча, 11) Дистанционно управление, 12) Маркуч, 13. Транспортна дръжка, 14. държач на маркуча, 15. захранващ кабел, 16. ключалка на резервоара за мръсотия, 17. ходови колела, 18. капачка на колелата, 19. резервоар за мръсотия, 20. входно гнездо, 21. движещи се колела, 22. вход за компресора (само за DED6609P).

3. Предназначение на устройството

Работилницата за прахосмукачки е уред, предназначен за суха и мокра работа (извличане на вода), който позволява почистване на всякакви повърхности в жилищни и търговски помещения. Благодарение на автоматичния шейкър уредът ще бъде много подходящ като прахосмукачка за шлайфане на гипсова мазилка.
Отнася се за DED6609P: С допълнителните гнезда е възможно да се свърже компресор и прахосмукачката да се използва с пневматично оборудване.
Допустимо е устройството да се използва при ремонтни и строителни дейности, ремонтни работилници, любителска работа, като се спазват условията за използване и допустимите условия на работа, съдържащи се в инструкциите за експлоатация.

4. Ограничения на използването

Уредът може да се използва само в съответствие с "Разрешените условия на работа" по-долу.
Неразрешените промени в механичната и електрическата конструкция, всякакви модификации, операции по поддръжката, които не са описани в инструкциите за експлоатация, ще се считат за незаконни и ще доведат до незабавна загуба на гаранционни права, а декларацията за съответствие ще стане невалидна.
Неправилното използване или използването в противоречие с инструкциите за експлоатация ще доведе до незабавна загуба на гаранционните права.

Допустими условия на труд
Непрекъсната работа S1
Използване на закрито

5. Технически данни

Модел на оборудването	DED6609	DED6609P
Захранващо напрежение [V]	230	230
Честота на захранване [Hz]	50	50
Номинална мощност [W]	1 600	1 600
Клас на защита	I	I
Степен на защита срещу директен достъп	IPX4	IPX4
Максимална мощност на устройството, свързано към допълнителния контакт [W].	2 000	2 000
Обща мощност + мощност на свързания уред [W].	3 600	3 600
Капацитет на резервоара [L]	40	40
Вакуум [kPa]	24	24

6. Подготовка за работа

ВНИМАНИЕ **Извършвайте всички подготвителни работи при изключен от електрическата мрежа модул.**

Прахосмукачката изисква предварителна обработка преди употреба.

Монтаж на колелца

Задните колела (фиг. A, 17) са монтирани на оста. Вкарайте оста във водачите в долната част на резервоара, така че щифтовете да застъпят отворите в оста. Натиснете здраво надолу. Закрепете колелата с крайни капачки.
Предните колела са поставени на щифтове, които трябва да се пъхнат в отворите в предната част на резервоара за мръсотия. Предните колела трябва да се въртят свободно.

Химическо чистене

Отключете ключалките (фиг. A, 16) и свалете горния капак. Поставете торбичката за разхищение върху чучура в резервоара за мръсотия, като натиснете внимателно надолу. Проверете

уплътнението. Поставете отново горния капак и го затворете с ключалките.

Мокро почистване

При мокро почистване не използвайте торбичка за разваляне. Мръсотията ще се събира в бункера.

Вкарване на маркуч и дюзи за почистване

Вкарайте края на гъвкавия маркуч (фиг. А, 12) в гнездото (фиг. А, 20) и го завъртете - за да го фиксирате на място - прикрепете телескопичната тръба (фиг. А, 2) към маркуча. Поставете подходящ почистващ накрайник (плосък накрайник, накрайник с прорези) на края на тръбата.

Свързване на шлайфмашина за мазилка

Прахосмукачката е оборудвана с автоматичен шейкър, което я прави ефективно устройство за извличане на пясък, когато шлифовъчната машина е свързана с гипсови повърхности. За да свържете шлифовъчната машина с прахосмукачката, е необходимо да: да се извадят накрайниците от маркуча на прахосмукачката и шлифовъчната машина, да се постави краят от шлифовъчната машина върху маркуча на прахосмукачката. Процедура (фиг. Б):

Използвайте плосък, тесен инструмент (напр. отвертка), за да натиснете заключващото устройство, обозначено с 1. Издърпайте накрайника енергично от пръстена със заключващото устройство (2).

2. адаптерът се доставя с мелницата. Поставете адаптера така, че отворите в накрайника да съвпаднат с ключалките на пръстена (3).

3. натиснете накрайника, докато чуете как ключалките щракват на място. Уверете се, че накрайникът е поставен правилно и че ключалките в двата отвора са затворени (4).

Възможно е също така, при плътно прилягане, да използвате редуктора на диаметъра, доставен с прахосмукачката. По-плътно прилягане обаче се постига при подмяна на накрайника на маркуча на прахосмукачката.

Свързване на пневматично устройство (само DED6609P)

1. Свържете компресора към входния контакт на гърба на прахосмукачката.

2. използвайте кабела, за да свържете пнематичното устройство:

а) Свържете смукателния маркуч към гнездото на прахосмукачката (фиг. А, 20).

б) Свържете маркуча за налягане към пневматичната муфа (фиг. Г, 5).

в) Свързване на пневматичното устройство

г) Ако пневматичното устройство е оборудвано с накрайник за извличане на изкопаните материали, свържете края на смукателния маркуч към пневматичния инструмент.

(д) Включване на компресора

7. Връзка с мрежата

Преди да свържете уреда към източник на захранване, се уверете, че захранващото напрежение отговаря на стойността, посочена на табелката с номиналните стойности.

Захранващата инсталация трябва да бъде направена в съответствие със съществените изисквания за електрически инсталации и да отговаря на изискванията за безопасност при употреба. Параметрите за минималното сечение на захранващия кабел и номиналната стойност на предпазителя в зависимост от мощността на уреда са дадени в таблицата по-долу:

Мощност на устройството [W].	^{2}Минимално напречно сечение на проводника [mm]	Минимален предпазител тип C [A].
<700	0,75	6
700÷1400	1	10
1400÷2300	1,5	16
≥2300	2,5	16

Монтажът трябва да се извърши от квалифициран електротехник. Когато използвате удължителни кабели, уверете се, че сечението на проводниците не е по-малко от необходимото (вж. таблицата). Разположете електрическия кабел така, че да няма опасност от прерязване по време на работа. Не използвайте повредени удължителни кабели. Периодично проверявайте състоянието на захранващия кабел. Не дърпайте захранващия кабел.

8. Включване на устройството

ВНИМАНИЕ Преди да стартирате устройството, е необходимо да извършите стъпките, описани в раздела "Подготовка за работа".

Включването на прахосмукачката и задаването на режима на работа се извършва с копче, разположено на панела на прахосмукачката. Функциите на копчето са еднакви за двата модела (DED6609 и DED6609P).

По подразбиране копчето трябва да бъде настроено в положение OFF (прахосмукачката е изключена). Включването на прахосмукачката изисква да настроите копчето в правилната позиция:

- M - само функция за прахосмукачка
- M & Clean - функция за вакуумиране с автоматично разклащане на филтъра
- Auto & Clean (Автоматично и почистване) - функция за работа при включен уред и автоматично изтръскване на филтъра (в случая на DED6609 - уредът е включен в електрически контакт, а в случая на DED6609P - в електрически и пневматичен контакт).
- Автоматично - функционира само със свързано устройство

За регулиране на силата на засмукване се използва копче (фиг. C/D, 3). Завъртането по посока на часовниковата стрелка увеличава силата на засмукване.

Когато прахосмукачката работи с автоматичното разклащане на филтъра, разклащането на филтъра се включва на всеки приблизително 20 секунди и по време на работа се чува характерен звук. Това не е дефект на продукта.

Ако токът, консумиран от комбинацията прахосмукачка + електроинструмент, е твърде голям (> 15 A), предпазителят ще се задейства и прахосмукачката ще се изключи. За да нулирате предпазителя, натиснете и задръжте бутона (фиг. C/D, 4) за около 1 s.

Дистанционно управление

Във всмукателния маркуч е монтирано дистанционно управление за управление на прахосмукачката (фиг. Е). Бутони 1 и 2 се използват за увеличаване или намаляване на силата на засмукване, а бутон 3 включва и изключва прахосмукачката.

9. Използване на устройството

Прахосмукиране

Използвайте плоска четка за почистване на плоски повърхности. Използвайте четка за пукнатини, когато трябва да се отстранят замърсяванията от труднодостъпни места.

ВНИМАНИЕ При отстраняване на мокра мръсотия извадете торбата за смет от бункера (вж. раздел 6).

Прахосмукачката има защита от намокряне на двигателя. Ако нивото на мократа мръсотия е твърде високо, уредът автоматично се изключва, за да предотврати повреда на HEPA филтъра и двигателя.

Свързване на допълнителен електрически уред към прахосмукачката

Прахосмукачката има допълнителен контакт, към който може да се свърже електроинструмент или друг електрически уред. Гнездото се намира на предния панел на прахосмукачката. Минималната мощност на устройството, което може да бъде свързано към прахосмукачката, е 300 W, а максималната - 2000 W. Прахосмукачка със свързан уред може да работи само в режим на синхронизация. За да стартирате прахосмукачката в режим на синхронизация, свържете външен уред и настройте превключвателя на прахосмукачката в положение "AUTO & CLEAN" (Автоматично и почистване). В режим на синхронизация прахосмукачката няма да работи, докато не се включи свързаният уред. Включването на уреда ще включи прахосмукачката след приблизително 5 секунди. Когато уредът е изключен, прахосмукачката ще продължи да работи за около 5 секунди и след това ще се изключи. Функцията за синхронизация е особено полезна при извършване на работа, при която е необходимо непрекъснато отстраняване на отпадъците (шлайфане на стени, пробиване на отвори, рязане и рендосване на дърво и т.н.).

Свързване на пневматично устройство (само за DED6609P)

Прахосмукачката DED6609P има допълнителни гнезда за свързване на компресор и пневматично устройство (напр. шлайфмашина, полираща машина и др.). Начинът на свързване е описан в раздел 6 на ръководството.

След като свържете компресора и пневматичния уред, поставете превключвателя на прахосмукачката в положение "AUTO & CLEAN". В режим на синхронизация прахосмукачката няма да работи, докато не се включи свързаният уред. Включването на уреда ще включи прахосмукачката след приблизително 5 секунди. Когато уредът е изключен, прахосмукачката ще продължи да работи за около 5 секунди и след това ще се изключи.

Когато налягането спадне, компресорът ще се включи, точно както при работа с пневматично устройство, свързано директно към компресора.

10. Текуща поддръжка

ВНИМАНИЕ **Извършвайте всички операции по поддръжката, когато устройството е изключено от електрическото захранване.**

При работа на сухо:

Често отстранявайте замърсяванията от бункера, за да избегнете повреда на прахосмукачката. За да почистите вътрешността на прахосмукачката, извадете торбичката от чучура, след което плъзнете пластмасовата уплътнителна лента от дъното на торбичката върху кошчето или друг контейнер за отпадъци. Изхвърлете събраната в торбичката мръсотия в контейнера за отпадъци, изтръскайте добре торбичката, поставете пластмасовата уплътнителна лента. Изхвърлете събраната мръсотия от контейнера.

При работа в мокро състояние:

Изпразвайте, подсушавайте и почиствайте резервоара след всяка употреба. Почистването и подсушаването на резервоара е особено важно, тъй като поради наличието на влага и топлина може да се стигне до бързо развитие на бактерии и плесени.

Почистване на филтъра HEPA

Свалете горния капак на корпуса и го завъртете на 180 градуса. Отключете пластмасовите ключалки и повдигнете филтъра заедно с рамката. Извадете филтъра от рамката и го разклатете добре. Ако е възможно, издухайте го със сгъстен въздух. Сменете филтъра.

Почистване на корпуса

Почистете корпуса с влажна кърпа. Не използвайте агресивни почистващи препарати. Издухайте вентилационните отвори със сгъстен въздух.

Съхранение на прахосмукачката

Съхранявайте почистената и добре подсушена прахосмукачка в оригиналната ѝ кутия, на сухо място, недостъпно за деца и външни лица.

11. Резервни части и принадлежности

За закупуване на резервни части и аксесоари се обърнете към сервиза на Dedra-Exim. Данните за контакт можете да намерите на страница 1 от ръководството.
Когато поръчвате резервни части, посочете номера на партидата върху табелката с имената и номера на частта от монтажния чертеж.
По време на гаранционния период ремонтите се извършват съгласно правилата, посочени в гаранционната карта. Моля, предайте дефектния продукт за ремонт на мястото на покупката (продавачът е длъжен да приеме дефектния продукт), изпратете го в централния сервиз на Dedra-Exim или го изпратете в сервизния център, който е най-близо до вашето местоживеене (списък на сервизните центрове на www.dedra.pl). Моля, приложете попълнената гаранционна карта. След изтичане на гаранционния срок ремонтите се извършват от централния сервиз. Изпратете дефектния продукт до сервизния център (транспортните разходи се поемат от потребителя).

12. Дефекти, отстранени самостоятелно

ВНИМАНИЕ **Изключете устройството от електрическата мрежа, преди да започнете самостоятелно да отстранявате неизправности.**

Проблем	Причина	Решение
Устройството не се включва	Захранващият кабел е неправилно свързан или повреден	Вкарайте щепсела по-дълбоко в контакта, проверете захранващия кабел.
	Няма напрежение в гнездото	Проверете напрежението в гнездото, проверете предпазителя.
	Дефектен превключвател	Направете сервизно обслужване на устройството.
Двигателят прегрява, смукателната мощност значително намалява	Запушени вентилационни отвори. Запушен маркуч или накрайник	Почистете вентилационните отвори Премахване на запушването
	Запушен капак на филтъра Препълнен резервоар	Проверете филтъра, почистете го Изпразване на резервоара
Двигателят се стартира трудно	Запушени лагери Замърсен двигател на вятърна мелница	Поръчайте сервизно обслужване на устройството

13. Завършване на оборудването

1. прахосмукачка, 2. гъвкав маркуч, 3. метална телескопична тръба, 4. редуктор за електроинструменти, 5. плоска четка, 6. маркуч за въздушен уред (само при модел DED6609P), 7. кръгла четка, 8. накрайник за процепи, 9. HEPA филтър клас M, 10. платнена торбичка, 11. памучна торбичка, 12. колела

14. Информация за потребителите относно изхвърлянето на електрическо и електронно оборудване (отнася се за домакинствата)



Символът, изобразен върху продуктите или придружаващата ги документация, указва, че дефектното електрическо или електронно оборудване не трябва да се изхвърля заедно с битовите отпадъци. Правилното нещо, което трябва да направите, ако трябва да изхвърлите, използвате повторно или възстановите компоненти, е да ги занесете в специализиран пункт за събиране, където ще бъдат приети безплатно. Информация за местоположението на пунктовете за събиране на излязло от употреба оборудване се предоставя от местните власти, напр. на техните уебсайтове.
Чрез правилното изхвърляне на уреда могат да се запазят ценни ресурси и да се избегнат отрицателни въздействия върху здравето и околната среда поради възможното наличие на опасни: вещества, смеси и компоненти в оборудването.
Неправилното изхвърляне на отпадъци подлежи на санкции съгласно съответните местни разпоредби.
Потребители в страни от ЕС: Ако трябва да изхвърлите електрическо или електронно оборудване, моля, свържете се с най-близкия си търговец или доставчик, който ще ви предостави допълнителна информация.
Изхвърляне на отпадъци в страни извън Европейския съюз: Този символ се отнася само за страните от Европейския съюз. Ако трябва да изхвърлите този продукт, моля, свържете се с местните власти или с търговеца за правилния метод на изхвърляне.
В съответствие с Регламент (ЕС) 2023/1542 на Европейския парламент и на Съвета относно батерии и акумулатори и отпадъци от батерии и акумулатори дефектните или използваните батерии/акумулатори трябва да се събират разделно и да се предават за екологично съвместима преработка.

Гаранционна карта

на

……..

Номер на поръчката: ..... Номер на партидата: .....

(наричан по-долу "Продуктът")

Дата на закупуване на продукта: .....

Печат на дилъра

Дата и подпис на продавача: .....

Изявление на потребителя:

Потвърждавам, че съм информиран за условията на гаранцията и последиците от неспазването на указанията в инструкцията за експлоатация и гаранционната карта. Запознат съм с условията на тази гаранция, което потвърждавам със саморъчния си подпис:

....

Дата и място Подпис на потребителя

I. Отговорност за продукта

1. Гарант - "„Dedra-Exim"" Sp. z o.o. със седалище в Прушков, адрес: гр: ул. 3 Maja 8, 05-800 Pruszków, KRS 0000062517, Окръжен съд на град Варшава във Варшава, XIV икономическо отделение на Националния съдебен регистър, NIP 527-020-49-33, акционерен капитал: 100 980,00 ЛВ.

2. При условията, изложени в настоящия гаранционен сертификат, гарантът предоставя гаранция за продукта, който произхожда от дистрибуцията на гаранта.
3. Отговорността по гаранцията покрива само дефекти, произтичащи от причини, присъщи на Продукта в момента на предоставянето му на Потребителя.
4. По силата на гаранцията Потребителят получава право на безплатен ремонт на Продукта, ако дефектът се е появил по време на гаранционния период. Методът на ремонт на Продукта (метод на ремонт) е по преценка на Гаранта. Ако Гарантът установи, че поправката не е възможна, той си запазва правото да замени дефектния елемент или целия Продукт с такъв без дефекти, да намали цената на Продукта или да се откаже от договора.
5. По отношение на потребител, който не е потребител по смисъла на Закона от 23 април 1964 г. Гражданския кодекс, отговорността на Гаранта за вреди, произтичащи от тази гаранция и/или във връзка с нейното сключване и изпълнение, независимо от правния титул, е ограничена до максималния размер на стойността на дефектния Продукт..

II. Гаранционен период

Компоненти на продукта	Продължителност на гаранционната защита
DED6609/DED6609P	36 месеца от датата на закупуване на Продукта, както е посочено в тази гаранционна карта

III. Условия за упражняване на гаранцията

1. Потребителят трябва да представи попълнената гаранционна карта на Продукта и да докаже обстоятелствата на закупуване на Продукта от Потребителя, напр. чрез представяне на касова бележка, фактура и др. За целите на ефективната обработка на жалби се препоръчва Потребителят да представи заедно с Продукта всички елементи, определени в "Комплектоване на устройството", включени в Ръководството за потребителя, за целите на рекламацията.
2. Потребителят трябва да спазва инструкциите в ръководството за потребителя и гаранционната карта.
3. Гаранцията обхваща само територията на Република Полша и ЕС.
4. Гаранцията не покрива дефекти на Продукта, произтичащи по-специално от:
a. Неспазване от страна на Потребителя на условията, посочени в Ръководството за потребителя, по-специално по отношение на правилната експлоатация, поддръжка и почистване;
b. Използването от страна на потребителя на продукти за почистване или поддръжка, несъответстващи на инструкциите за експлоатация;
c. Неподходящо съхранение и транспортиране на Продукта от страна на Потребителя;
d. Неразрешени промени и/или модификации на Продукта от страна на Потребителя, които не са били съгласувани с Гаранта;
e. Използване от страна на Потребителя на консумативи в Продукта, които не съответстват на Ръководството за потребителя.
5. Потребителят, който не е потребител по смисъла на Закона от 23 април 1964 г. - Граждански кодекс, губи гаранцията за Продукта. Гражданския кодекс, губи гаранцията за Продукта, в който:
- серийните номера, обозначенията за дата и табелките с имената са били отстранени, променени или повредени от Потребителя;
- пломбите са били повредени от потребителя или имат следи от манипулация от страна на потребителя.
6. Внимание: Потребителят извършва дейностите, свързани с ежедневната експлоатация на Продукта, произтичащи, наред с другото, от Ръководството за потребителя, самостоятелно и за своя сметка.

IV. Процедура за подаване на жалби

1. В случай на дефектно функциониране на Продукта, преди да подадете жалба, трябва да се уверите, че всички операции, посочени по-специално в Ръководството за потребителя, са извършени правилно.
2. Препоръчително е да подадете жалба незабавно, за предпочитане в рамките на 7 дни от забелязването на дефект в Продукта. Потребител, който не е потребител по смисъла на Закона от 23 април 1964 г. Гражданския кодекс, губи правата, произтичащи от тази гаранция, ако жалбата не бъде подадена в срок от 7 дни. 3.
3. Уведомяването за жалба може да се извърши, inter alia, на мястото на закупуване на Продукта, в гаранционното обслужване или писмено на адреса: „Dedra-Exim” Sp. z o.o., ul. 3 Maja 8, 05-800 Pruszków.
4. Потребителят може да подаде жалба, като използва формуляра, достъпен на адрес www.dedra.pl. ("Формуляр за гаранционна претенция").
5. адресите на гаранционното обслужване за отделните страни са достъпни на www.dedra.pl. Ако в дадена страна няма гаранционно обслужване, препоръчваме да отправяте гаранционни претенции към: „Dedra-Exim” Sp. z o.o. ul. 3 Maja 8, 05-800 Pruszków (Полша).
6. като се има предвид безопасността на Потребителя, използването на дефектния Продукт е забранено.
7 Внимание: Използването на дефектен продукт е опасно за здравето и живота на потребителя.
8. Изпълнението на задълженията по гаранцията се извършва в рамките на 14 работни дни от датата на доставка на дефектния Продукт от Потребителя.
9. Преди дефектният Продукт да бъде предаден за рекламация, се препоръчва той да бъде почистен. Препоръчва се продуктът, предмет на рекламация, да бъде внимателно защитен от повреди по време на транспортиране (препоръчва се продуктът, предмет на рекламация, да се достави в оригиналната му опаковка).
Гаранционният срок се удължава с времето, през което Потребителят не е могъл да използва Продукта, обхванат от гаранцията, поради дефект.
Гаранцията не изключва, ограничава или спира правата на потребителя, произтичащи от разпоредбите на гаранцията за дефекти на продадената вещ.

В съответствие с член 13, параграфи 1 и 2 от Регламент (ЕС) 2016/679 на Европейския парламент и на Съвета от 27 април 2016 г. относно защитата на физическите лица във връзка с обработването на лични данни и относно свободното движение на такива данни и за отмяна на Директива 95/46/ЕО ("ОРЗД"), с настоящото Ви информираме, че:

1. Администраторът на Вашите лични данни, посочени във формуляра е DEDRA-EXIM sp. z o.o. със седалище в Прушков, на ул. 3 Maja 8, 05-800 Прушков (по-нататък: „Администратор”).
2. Вашите лични данни ще се обработват изключително с цел провеждане на гаранционната процедура на устройството съгласно ст. 6 ал. 1 буква “б” от Общия регламент за защита на личните данни (по-нататък: „ОРЗД”) Посочване на данните е доброволно, но е необходимо за провеждане на гаранционната процедура.
3. Вашите лични данни ще се обработват през срока на разглеждането на провеждане на гаранционната процедура и за архивни цели при необходимост от защита от евентуалните претенции към Администратора не по-дълго отколкото до датата на давността им.
4. Вашите лични данни могат да се обявяват изключително на операторите, обработващи данните в полза на Администратора въз основа на писмен договор за възлагане на обработването на личните данни, предоставящи, м.др. услуги по технически сервиз, хостинг или обслужване на уеб-сайта, по IT обслужване, на куриерска служба. Доставчиците на Администратора са задължени да осигурят защита на личните данни и да отговарят на изискванията на действащото законодателство, свързано със защита на личните данни и не могат да използват доверените им лични данни за целите, различни от определените в договор с Администратора.
5. Вашите данни няма да бъдат обработвани по автоматизиран начин, в това число във формата на профилиране, и няма да се предоставят в трета страна/международна организация.
6. Имате право на достъп до съдържанието на личните си данни и право всеки момент да ги коригирате, изтриете, ограничите обработването им, право да прехвърляте данните, право да подадете възражение.
7. По всякакви въпроси, свързани с обработването на Вашите лични данни от Администратора можете да се свържете на електронен адрес: daneosobowe@dedra.pl.;
8. Имате право да подадете жалба до органа, компетентен относно въпросите за защита на личните данни.

UA Зміст

1. Фотографії та креслення
2. Опис пристрою
3. Використання пристрою за призначенням
4. Обмеження використання
5. Технічні дані
6. Підготовка до експлуатації
7. Підключення до електромережі
8. Увімкнення приладу
9. Експлуатація приладу
10. Регулярне технічне обслуговування
11. Запасні частини та аксесуари
12. Самостійне усунення несправностей
13. Складання приладу

14. Інформація для користувачів щодо утилізації електричного та електронного обладнання
15. Гарантійний талон

Переклад оригінальної інструкції

Декларацію відповідності можна знайти на сайті Dedra Exim Sp. z o.o. Загальні правила техніки безпеки включені в посібник окремим буклетом.

ПОПЕРЕДЖЕННЯ. Прочитайте всі попередження, позначені ⚠ цим символом, та всі інструкції.

Недотримання наведених нижче попереджень та інструкцій з техніки безпеки може призвести до ураження електричним струмом, пожежі або серйозної травми.

Зберігайте всі попередження та інструкції для подальшого використання.

2. Опис пристрою

Рис. A: 1) Щітка, 2) Телескопічна трубка, 3) З'єднувач, 4) Пневматична розетка (тільки DED6609P), 5) Розетка для електроінструменту, 6) Перемикач режимів, 7) Ручка потужності всмоктування, 8) Вимикач, 9) Кнопка запобіжника, 10) Кінець шланга, 11) Пульт дистанційного керування, 12) Шланг, 13. Ручка для транспортування, 14. Тримач шланга, 15. Шнур живлення, 16. Засувка контейнера для бруду, 17. Ходові колеса, 18. Кришка колеса, 19. Контейнер для бруду, 20. Вхідна розетка, 21. Рухомі колеса, 22. Вхід для компресора (тільки DED6609P).

3. Призначення пристрою

Пилосос для майстерні - це прилад, призначений для сухого та вологого прибирання (з відсмоктуванням води) і дозволяє прибирати будь-які поверхні в житлових і комерційних приміщеннях. Завдяки автоматичному струшувачу пристрій буде дуже зручним як пилосос для шліфування гіпсової штукатурки.

Стосується DED6609P: За допомогою додаткових роз'ємів можна підключити компресор і використовувати пилосос з пневматичним обладнанням.

Допускається використання пристрою в ремонтно-будівельних роботах, ремонтних майстернях, аматорських роботах, при дотриманні умов використання і допустимих умов праці, викладених в інструкції з експлуатації.

4. Обмеження використання

Прилад можна використовувати тільки відповідно до "Допустимих умов експлуатації", наведених нижче.

Несанкціоновані зміни механічної та електричної конструкції, будь-які модифікації, операції з технічного обслуговування, не описані в інструкції з експлуатації, вважаються незаконними і призводять до негайної втрати гарантійних прав, а декларація про відповідність стає недійсною.

Неправильне використання або використання не відповідно до інструкції з експлуатації призведе до негайної втрати гарантійних прав.

Допустимі умови праці
Безперервна робота S1
Використання в приміщенні

5. Технічні дані

Модель обладнання	DED6609	DED6609P
Напруга живлення [В]	230	230
Частота живлення [Гц]	50	50
Номінальна потужність [Вт]	1 600	1 600
Клас захисту	I	I
Ступінь захисту від прямого доступу	IPX4	IPX4
Максимальна потужність пристрою, підключеного до додаткової розетки [Вт].	2 000	2 000
Загальна потужність + потужність підключеного приладу [Вт].	3 600	3 600
Ємність бака [л]	40	40
Вакуум [кПа]	24	24

6. Підготовка до роботи

Струнко **Всі підготовчі роботи виконуйте, відключивши пристрій від мережі електроживлення.**

Перед використанням пилосос потребує попередньої обробки.

Встановлення роликів

Задні колеса (рис. A, 17) встановлюються на вісь. Вставте вісь у напрямні в нижній частині бака так, щоб штифти перекрили отвори в осі. Щільно притисніть. Зафіксуйте ролики торцевими заглушками. Передні колеса встановлені на штифтах, які слід вставити в отвори в передній частині баку для бруду. Передні колеса повинні вільно обертатися.

Хімчистка

Розблокуйте засувки (мал. A, 16) і зніміть верхню кришку. Помістіть мішок для сміття на патрубок всередині бака для бруду, обережно притисніть його. Перевірте герметичність. Встановіть верхню кришку на місце і закрийте її на засувки.

Вологе прибирання

Під час вологого прибирання не використовуйте мішок для сміття. Бруд буде збиратися в бункері.

Вставлення шланга та насадок для очищення

Вставте кінець гнучкого шланга (мал. A, 12) в розтруб (мал. A, 20) і поверніть його - щоб зафіксувати - приєднайте до шланга телескопічну трубку (мал. A, 2). На кінець трубки надіньте відповідну насадку для чищення (плоску насадку, щілинну насадку).

Підключення шліфувальної машини для гіпсу

Пилосос оснащений автоматичним струшувачем, що робить його ефективним пристроєм для видалення шліфувального пилу, коли шліфувальна машина підключена до гіпсових поверхонь. Для підключення шліфувальної машини до пилососа необхідно зняти насадки зі шланга пилососа та шліфувальної машини, надіти кінець шліфувальної машини на шланг пилососа. Порядок дій (рис. Б):

За допомогою плоского вузького інструменту (наприклад, викрутки) вставте замок, позначений 1. Енергійно витягніть наконечник з кільця з замком (2).

2. у комплекті з шліфувальною машиною поставляється адаптер. Встановіть адаптер так, щоб отвори в наконечнику збіглися з фіксатором на кільці (3).

3. натискайте на наконечник, доки не почуєте клацання замків. Переконайтеся, що наконечник правильно вставлений і що замки в обох отворах закриті (4).

Також можна, за умови щільного прилягання, використовувати перехідник, що входить до комплекту постачання пилососа. Однак більш щільне прилягання досягається при заміні насадки на шлангу пилососа.

Підключення пневматичного пристрою (тільки для DED6609P)

1. підключіть компресор до вхідного гнізда на задній панелі пилососа.

2. за допомогою кабелю підключіть пнемуатичний пристрій:

a) Підключіть всмоктувальний шланг до розетки пилососа (рис. A, 20).

b) Підключіть напірний шланг до пневматичного гнізда (мал. D, 5).

c) Підключіть пневматичний пристрій

d) Якщо пневматичний пристрій оснащений патрубком для витягування викопаного матеріалу, приєднайте кінець всмоктувального шланга до пневматичного інструменту

(e) Увімкніть компресор

7. Підключення до мережі

Перед підключенням приладу до електромережі переконайтеся, що напруга живлення відповідає значенню, зазначеному на табличці з технічними даними.

Підключення до електромережі повинно бути виконано відповідно до основних вимог до електроустановок і відповідати вимогам безпеки при використанні. Параметри мінімального перерізу кабелю живлення та номінального значення запобіжника залежно від потужності приладу наведені в таблиці нижче:

Потужність пристрою [Вт].	[2]Мінімальний переріз провідника [мм].	Мінімальний запобіжник типу C [A].
<700	0,75	6
700÷1400	1	10
1400÷2300	1,5	16
≥2300	2,5	16

Установку повинен виконувати кваліфікований електрик. Використовуючи подовжувачі, переконайтеся, що переріз провідників не менший за необхідний (див. таблицю). Прокладіть електричний кабель таким чином, щоб виключити ризик його перерізання під час роботи. Не використовуйте пошкоджені подовжувачі. Періодично перевіряйте стан кабелю живлення. Не тягніть за кабель живлення.

8. Увімкнення пристрою

Струнко **Перед запуском пристрою необхідно виконати дії, описані в розділі "Підготовка до роботи".**

Увімкнення пилососа та встановлення режиму роботи здійснюється за допомогою ручки, розташованої на панелі пилососа.

Функціональність кнопки однакова для обох моделей (DED6609 і DED6609P).
За замовчуванням регулятор має бути встановлений у положення OFF (пилосос вимкнено). Щоб увімкнути пилосос, встановіть ручку в потрібне положення:
- M - тільки функція пилососа
- M&Clean - функція пилососа з автоматичним струшуванням фільтра
- Auto & Clean - функція для роботи з увімкненим приладом та автоматичним витрушуванням фільтра (у випадку DED6609 - прилад увімкнено в електричну розетку, у випадку DED6609P - як в електричну, так і в пневматичну розетку).
- Авто - функціонує лише з підключеним пристроєм
Для регулювання потужності всмоктування використовується ручка (рис. C/D, 3). Обертання за годинниковою стрілкою збільшує потужність всмоктування.
Коли пилосос працює з автоматичним струшуванням фільтра, струшування фільтра вмикається приблизно кожні 20 секунд, і під час роботи можна почути характерний звук. Це не є дефектом виробу.
Якщо струм, споживаний комбінацією пилосос + електроінструмент, занадто великий (> 15 A), запобіжник спрацьовує, і пилосос вимикається. Щоб перезапустити запобіжник, натисніть і утримуйте кнопку (мал. C/D, 4) приблизно 1 секунду.

Пульт дистанційного керування
Для керування пилососом у всмоктувальний шланг вмонтовано пульт дистанційного керування (рис. F). Кнопки 1 і 2 служать для збільшення або зменшення потужності всмоктування, кнопка 3 вмикає і вимикає пилосос.

9. Використання пристрою

Пилосос

Використовуйте пласку щітку для прибирання плоских поверхонь. Використовуйте щілинну щітку, коли потрібно видалити бруд у важкодоступних місцях.

⚠ Струнко **При видаленні мокрого бруду вийміть мішок для сміття з бункера (див. розділ 6)**

Пилосос має захист двигуна від намокання. Якщо рівень вологого бруду занадто високий, пристрій автоматично вимикається, запобігаючи пошкодженню HEPA-фільтра та двигуна.

Підключення додаткового електроприладу до пилососа

Пилосос має додаткову розетку, до якої можна підключити електроінструмент або інший електроприлад. Розетка розташована на передній панелі пилососа. Мінімальна потужність приладу, який можна підключити до пилососа, становить 300 Вт, максимальна - 2000 Вт. Пилосос з підключеним приладом може працювати тільки в режимі синхронізації. Щоб запустити пилосос у режимі синхронізації, підключіть зовнішній пристрій і встановіть перемикач пилососа в положення "AUTO & CLEAN". У режимі синхронізації пилосос не працюватиме, доки не увімкнеться підключений пристрій. Увімкнення пристрою увімкне пилосос приблизно через 5 секунд. Після вимкнення приладу пилосос продовжить працювати ще приблизно 5 секунд, а потім вимкнеться. Функція синхронізації особливо корисна при виконанні робіт, де необхідне постійне видалення відходів (шліфування стін, свердління отворів, різання та стругання деревини тощо).

Підключення пневматичного пристрою (тільки для DED6609P)
DED6609P має додаткові роз'єми для підключення компресора та пневматичного пристрою (наприклад, шліфувальної машини, полірувальної машини тощо). Спосіб підключення описано в розділі 6 цього посібника.
Після підключення компресора та пневматичного приладу встановіть перемикач пилососа в положення "AUTO & CLEAN". У режимі синхронізації пилосос не працюватиме, доки не увімкнеться підключений прилад. Увімкнення приладу увімкне пилосос приблизно через 5 секунд. Після вимкнення приладу пилосос продовжить працювати ще приблизно 5 секунд, а потім вимкнеться. Коли тиск знизиться, компресор увімкнеться, так само, як це відбувається при роботі пневматичного пристрою, підключеного безпосередньо до компресора.

10. Поточне обслуговування

⚠ Струнко **Виконуйте всі операції з технічного обслуговування, відключивши пристрій від електромережі.**

Коли працюєш насухо:

Щоб уникнути пошкодження пилососа, часто видаляйте сміття з бункера. Щоб очистити внутрішню частину пилососа, зніміть мішок з патрубка, потім посуньте пластикову ущільнювальну стрічку з дна мішка над сміттєвим баком або іншим контейнером для відходів. Викиньте зібраний у мішку бруд у контейнер для сміття, ретельно витрусіть мішок, встановіть на місце пластикову ущільнювальну стрічку. Викиньте зібраний бруд з контейнера.

При роботі з мокрими матеріалами:

Після кожного використання спорожняйте, висушуйте та очищуйте бак. Очищення та сушіння резервуара є особливо важливим, оскільки через наявність вологи та тепла може відбуватися швидкий ріст бактерій та плісняви.

Очищення фільтра HEPA

Зніміть верхню кришку корпусу і поверніть її на 180 градусів. Розблокуйте пластикові засувки, підніміть фільтр разом з рамкою. Вийміть фільтр з рамки, ретельно витрусіть його. Якщо можливо, продуйте стисненим повітрям. Встановіть фільтр на місце.

Очищення корпусу

Очищайте корпус вологою ганчіркою. Не використовуйте агресивні миючі засоби. Продуйте вентиляційні отвори стисненим повітрям.

Зберігання пилососа

Зберігайте очищений, ретельно висушений пилосос в оригінальній коробці, в сухому, недоступному для дітей та сторонніх осіб місці.

11. Запасні частини та аксесуари

Для придбання запасних частин та аксесуарів, будь ласка, звертайтеся до сервісного центру "Дедра-Ексім". Контактні дані можна знайти на сторінці 1 цього посібника.
При замовленні запасних частин, будь ласка, вказуйте номер партії на заводській табличці та номер деталі зі складального креслення.
Протягом гарантійного терміну ремонт здійснюється згідно з правилами, зазначеними в гарантійному талоні. Будь ласка, передайте несправний виріб для ремонту за місцем придбання (продавець зобов'язаний прийняти несправний виріб), надішліть його до центрального сервісного центру компанії "Дедра-Ексім" або відправте до найближчого до вашого місця проживання сервісного центру (перелік сервісних центрів на сайті www.dedra.pl). Будь ласка, додайте заповнений гарантійний талон. Після закінчення гарантійного терміну ремонт здійснюється центральним сервісним центром. Надішліть несправний виріб до сервісного центру (витрати на пересилку покриває користувач).

12. Дефекти виправлені самостійно

⚠ Струнко **Перед самостійним усуненням несправностей від'єднайте пристрій від джерела живлення.**

Проблема	Тому що	Рішення
Пристрій не вмикається	Кабель живлення неправильно підключений або пошкоджений	Вставте вилку в розетку глибше, перевірте шнур живлення.
	Немає напруги в розетці	Перевірте напругу в розетці, перевірте запобіжник.
	Несправний вимикач	Віддайте пристрій на технічне обслуговування.
Двигун перегрівається, потужність всмоктування помітно знижується	Забиті вентиляційні отвори. Забитий шланг або форсунка	Очистіть вентиляційні отвори Усуньте блокування
	Засмічена кришка фільтра Переповнений бак	Перевірте фільтр, почистіть його Випорожнити бак
Двигун запускається з труднощами	Заклинені підшипники Забруднений двигун вітряка	Проведіть технічне обслуговування пристрою

13. Комплектація обладнання

11. пилосос, 2. гнучкий шланг, 3. металева телескопічна трубка, 4. редуктор для електроінструменту, 5. плоска щітка, 6. шланг для повітряного приладу (тільки для моделі DED6609P), 7. кругла щітка, 8. щілинна насадка, 9. фільтр HEPA класу M, 10. тканинний мішок, 11. бавовняний пакет, 12. колеса

14. Інформація для користувачів щодо утилізації електричного та електронного обладнання (стосується домогосподарств)



Символ, зображений на виробах або супровідній документації, вказує на те, що несправне електричне або електронне обладнання не можна утилізувати разом з побутовими відходами. Якщо вам потрібно утилізувати,

повторно використати або відновити компоненти, найкраще віднести їх до спеціалізованого пункту збору, де вони будуть прийняті безкоштовно. Інформацію про місцезнаходження пунктів збору відпрацьованого обладнання надають місцеві органи влади, наприклад, на своїх веб-сайтах.
Правильна утилізація приладу дозволяє зберегти цінні ресурси та уникнути негативного впливу на здоров'я і навколишнє середовище через можливу наявність в обладнанні небезпечних речовин, сумішей і компонентів.
Неправильна утилізація відходів тягне за собою штрафні санкції згідно з відповідними місцевими нормами.
Користувачі в країнах ЄС: Якщо вам потрібно утилізувати електричне або електронне обладнання, зверніться до найближчого продавця або постачальника, який надасть вам додаткову інформацію.
Утилізація відходів у країнах за межами Європейського Союзу: Цей символ стосується лише країн Європейського Союзу. Якщо вам потрібно утилізувати цей виріб, зверніться до місцевих органів влади або дилера для отримання інформації про правильний спосіб утилізації.
Відповідно до Регламенту (ЄС) 2023/1542 Європейського Парламенту та Ради про батарейки та акумулятори і відпрацьовані батарейки та акумулятори, дефектні або використані батарейки/акумулятори повинні збиратися окремо і підлягати екологічно сумісній переробці.

Гарантійний талон

на

.....
(назва продукту)

Номер замовлення: ..... Номер лоту: .....

(далі - Продукт)

Дата придбання продукту: .....

Печатка дилера

Дата та підпис продавця: .....

Заява користувача:

Я підтверджую, що ознайомлений з умовами гарантійних зобов'язань та наслідками недотримання вказівок, викладених в інструкції з експлуатації та гарантійному талоні. Я ознайомлений з умовами цієї гарантії, що підтверджую власним підписом:

....

Дата і місце Підпис користувача

I. Відповідальність за Продукт

1. Поручитель - Dedra-Exim Sp. Z o.o. З місцезнаходженням у м. Прушкув, адреса: вул. 3 Мая 8, 05-800 Прушкув, KRS 0000062517, Окружний суд міста Варшави у Варшаві, XIV Економічний відділ Національного судового реєстру, NIP 527-020-49-33, статутний капітал: 100 980,00 ЗЛОТИХ.
2. Відповідно до умов, викладених у цьому гарантійному талоні, Гарант надає гарантію на Виріб, починаючи з дистрибуції Гаранта.
3. Відповідальність за гарантією поширюється лише на дефекти, що виникли з причин, притаманних Продукту на момент його доставки Користувачеві.
4. Користувач має право на безкоштовний ремонт Продукту в рамках гарантії, якщо дефект став очевидним протягом гарантійного періоду. Спосіб ремонту Товару (метод ремонту) визначається на розсуд Гаранта. Якщо Гарант виявить, що ремонт неможливий, він залишає за собою право замінити дефектний елемент або весь Продукт на бездефектний, знизити ціну Продукту або відмовитися від договору.
5. По відношенню до Користувача, який не є споживачем у розумінні Цивільного кодексу від 23 квітня 1964 року, відповідальність Гаранта за збитки, що випливають з цієї гарантії та/або у зв'язку з її укладенням та виконанням, незалежно від правового титулу, обмежується максимум вартістю дефектного Продукту.

II. Гарантійний термін

Компоненти продукту	Тривалість гарантійного захисту
DED6609/DED6609P	36 місяців з дати придбання Продукту, як зазначено в цьому гарантійному талоні

III. Умови, за яких можна скористатися гарантією

1. Користувач повинен пред'явити заповнений гарантійний талон Продукту та підтвердити обставини придбання Продукту Користувачем, наприклад, пред'явивши чек, рахунок-фактуру тощо. З метою ефективного розгляду рекламації рекомендується, щоб Користувач надав разом з Виробом всі компоненти, зазначені в розділі "Комплектація пристрою", що міститься в Посібнику користувача.
2. Що користувач дотримується інструкцій, наведених в інструкції з експлуатації та гарантійному талоні.
3. Гарантія поширюється лише на територію Республіки Польща та ЄС.
4. Гарантія не поширюється на дефекти Продукту, що виникають, зокрема, внаслідок:
A. Недотримання Користувачем умов, викладених в Інструкції з експлуатації, зокрема щодо правильної експлуатації, технічного обслуговування та очищення;
B. Використання Користувачем засобів для чищення або догляду, які не відповідають вимогам Інструкції з експлуатації;
C. Неналежне зберігання та транспортування Продукту Користувачем;
D. Несанкціоновані зміни та/або модифікації Продукту Користувачем, які не були узгоджені з Гарантом;
E. Використання Користувачем у Виробі витратних матеріалів, які не відповідають вимогам Інструкції з експлуатації.
5. Користувач, який не є споживачем у розумінні Цивільного кодексу від 23 квітня 1964 року, втрачає гарантію на Продукт, в якому:
A. Серійні номери, позначення дати та паспортні таблички були видалені, змінені або пошкоджені користувачем;
B. Пломби були пошкоджені користувачем або мають ознаки втручання користувача.
Увага: Користувач зобов'язаний самостійно і за власний рахунок виконувати дії, пов'язані з повсякденною експлуатацією Виробу, що випливають, зокрема, з Інструкції з експлуатації, самостійно і за власний рахунок.

IV. Процедура подання скарги

1. Якщо Ви виявите, що Виріб працює неправильно, перед тим, як пред'явити претензію, Ви повинні переконатися, що всі кроки, зазначені в Інструкції з експлуатації, були виконані правильно, перш ніж пред'являти претензію.
2. Рекомендується пред'явити претензію негайно, бажано протягом 7 днів з моменту виявлення дефекту в Товарі. Користувач, який не є споживачем у розумінні Цивільного кодексу від 23 квітня 1964 року, втрачає права, що випливають з цієї гарантії, якщо він не подасть скаргу протягом 7 днів.
3. Повідомлення про рекламацію можна подати, зокрема, в місці придбання Продукту, в гарантійному сервісному центрі або в письмовій формі на вказану адресу: Dedra-Exim Sp. Z o.o., ul. 3 Maja 8, 05-800 Pruszków.
4. Користувач може подати скаргу, використовуючи форму, доступну на веб-сайті www.dedra.pl. ("Заява про гарантійні зобов'язання").
5. Адреси гарантійного обслуговування для окремих країн можна знайти на сайті www.dedra.pl. Якщо гарантійне обслуговування для певної країни не передбачено, рекомендується надсилати гарантійні претензії туди: Dedra-Exim Sp. Z o.o. Ul. 3 Maja 8, 05-800 Pruszków (Польща).
6. З метою безпеки Користувача використання дефектного Продукту заборонено.
7. Попередження: Використання несправного Виробу є небезпечним для здоров'я та життя Користувача.
8. Виконання зобов'язань за гарантією відбудеться протягом 14 робочих днів, рахуючи від дати доставки Користувачем заявленого Продукту.
9. Перед тим, як відправити дефектний Виріб на рекламацію, рекомендується його почистити. Виріб, що підлягає рекламації, рекомендується ретельно захищати від пошкоджень під час транспортування (рекомендується доставляти виріб, що підлягає рекламації, в оригінальній упаковці).
10. Гарантійний термін продовжується на час, протягом якого Користувач не міг використовувати Продукт, на який поширюється гарантія, через дефект.
Гарантія не виключає, не обмежує і не призупиняє права Користувача, передбачені положеннями про гарантійні зобов'язання щодо дефектів проданих товарів.

Відповідно до статті 13(1) та (2) Регламенту (ЄС) 2016/679 Європейського Парламенту та Ради від 27 квітня 2016 року про захист фізичних осіб у зв'язку з обробкою персональних даних і про вільний рух таких даних та про скасування Директиви 95/46/ЄС (далі: "RODO"), повідомляємо Вам наступне

1. Контролером ваших персональних даних, вказаних у формі, є компанія DEDRA-EXIM sp. z o.o., зареєстрована за адресою: вул. 3 Мая, 8, 05- 800, Прушкув (далі: «Контролер»).
2. Ваші дані будуть оброблятися виключно з метою виконання гарантійної процедури для пристрою згідно з літ. b п. 1. ст. 6 Загального регламенту захисту даних (далі: «ЗРЗД») Надання даних є добровільним, але необхідним для виконання гарантійної процедури.
3. Ваші дані будуть оброблятися протягом періоду виконання гарантійної процедури та з метою архівування на випадок необхідності захисту від можливих претензій до Контролера, але не довше закінчення терміну позовної давності.
4. Ваші дані можуть бути розкриті тільки суб'єктам, які обробляють дані від імені Контролера, на підставі письмового договору про доручення на обробку персональних даних, що передбачає, зокрема, технічне обслуговування, хостинг або обслуговування веб-сайту, IT-сервіс, кур'єрську компанію. Постачальники Контролера зобов'язані забезпечувати безпеку даних і дотримуватися вимог чинного законодавства щодо захисту персональних даних і не можуть використовувати довірені їм персональні дані в цілях, відмінних від зазначених у договорі з Контролером.
5. Ваші персональні дані не будуть оброблятися автоматизовано, зокрема, не будуть профілюватися, а також не будуть передаватися у треті країни/міжнародні організації.
6. Ви маєте право на доступ до своїх персональних даних та право на їхнє виправлення, видалення, обмеження обробки, право на передачу даних, право на відмову від обробки, у будь-який момент;
7. З усіх питань, пов'язаних з обробкою Контролером ваших персональних даних, ви можете звернутися до Контролера за адресою e-mail: daneosobowe@dedra.pl.;
8. Ви маєте право подати скаргу до відповідного наглядового органу із захисту персональних даних.

DE Inhalt

1. Fotos und Abbildungen
2. Beschreibung des Geräts
3. Verwendungszweck des Geräts
4. Nutzungsbeschränkung
5. Technische daten
6. Vorbereitung auf die Arbeit
7. Verbindung zum Netzwerk
8. Einschalten des Geräts
9. Verwendung des Geräts
10. Laufende Wartung
11. Ersatzteile und Zubehör
12. Eigenständige Fehlerbehebung
13. Komplettgerät
14. Informationen für Nutzer über die Entsorgung von Elektro- und Elektronikgeräten
15. Garantiekarte

Übersetzung der Originalstrukturen

Die Konformitätserklärung ist in der Dedra Exim-Zentrale erhältlich.

Die allgemeinen Sicherheitsvorschriften sind der Anleitung als separates Heft beigefügt.

WARNUNG. Alle mit einem Ausrufezeichen markierten Warnhinweise und Anweisungen lesen.

Die Nichtbeachtung der nachstehend aufgeführten Warn- und Sicherheitshinweise kann zu Stromschlägen, Bränden oder schweren Verletzungen führen.

Alle Warnhinweise und Anweisungen zum späteren Nachschlagen aufbewahren.

2. Beschreibung des Geräts

Zeichnung A: 1. Bürste, 2. Teleskoprohr, 3. Verbindungsstück, 4. Druckluftanschluss (nur DED6609P), 5, Steckdose des Elektrowerkzeugs, 6. Modus-Schalter, 7. Saugkraftregler, 8. Schalter, 9. Sicherungstaste, 10. Saugschlauchendstück, 11. Fernbedienung, 12. Saugschlauch, 13. Tragegriff, 14. Saugschlauchhalter, 15. Netzkabel, 16. Verschlussklammer Schmutzbehälter, 17. Räder, 18. Radabdeckung, 19. Schmutzbehälter, 20. Saugschlauchanschluss, 21. Laufrollen, 22. Kompressoranschluss (nur DED6609P).

3. Verwendungszweck des Geräts

Der Industriesauger ist ein Gerät für die Trocken- und Nassreinigung (Wasserabsaugung), mit dem sich alle Oberflächen in Wohn- und Gewerberäumen reinigen lassen. Dank des automatischen Rüttelmechanismus eignet sich das Gerät sehr gut als Absaugung von Schleifstaub beim Schleifen von Gipsputz.

Gilt DED6609P: Dank zusätzlicher Anschlüsse ist der Anschluss eines Kompressors und die Verwendung des Staubsaugers mit Druckluftgeräten möglich.

Der Einsatz des Geräts ist bei Renovierungs- und Bauarbeiten, in Reparaturwerkstätten und bei Hobbyarbeiten möglich, sofern die in der Bedienungsanleitung angegebenen Einsatzbedingungen und zulässigen Betriebsbedingungen eingehalten werden.

4. Nutzungsbeschränkung

Das Gerät darf nur unter den nachstehend aufgeführten „Zulässigen Betriebsbedingungen“ verwendet werden.

Unbefugte Änderungen an der mechanischen und elektrischen Konstruktion, jegliche Modifikationen, Wartungsarbeiten, die nicht in der Betriebsanleitung beschrieben sind, werden als rechtswidrig behandelt und führen zum sofortigen Verlust der Garantieansprüche, und die Konformitätserklärung verliert ihre Gültigkeit.

Bei nicht bestimmungsgemäßer Verwendung oder Verwendung entgegen der Betriebsanleitung erlöschen die Garantieansprüche unmittelbar.

Zulässige Arbeitsbedingungen
Kontinuierliche Arbeit S1
Verwendung in Innenräumen.

5. Technische daten

Modell des Geräts	DED6609	DED6609P
Versorgungsspannung [V]	230	230
Netzfrequenz [Hz]	50	50
Nennleistung [W]	1 600	1 600
Schutzklasse	I	I
Schutz vor direktem Zugriff	IPX4	IPX4
Maximale Leistungsaufnahme Gerätesteckdose [W]	2 000	2 000
Gesamtleistungsaufnahme [W]	3 600	3 600
Tankinhalt [L]	40	40
Unterdruck [kPa]	24	24

6. Vorbereitung auf die Arbeit

ACHTUNG Bei der Durchführung aller vorbereitenden Tätigkeiten ist das Gerät von der Stromquelle zu trennen.

Vor der Erstinbetriebnahme des Industriesaugers müssen vorbereitende Schritte durchgeführt werden.

Räder montieren

Die Hinterräder (Zeichnung A, 17) sind auf einer Achse montiert. Schieben Sie die Achse in die Führungen an der Unterseite des Tanks, so dass die Stifte die Löcher in der Achse überlappen. Fest andrücken. Die Hinterräder mit den Abdeckungen sichern.

Die Vorderräder werden über Stifte montiert, die in die Aufnahmen am vorderen Teil des Schmutzbehälters gedrückt werden müssen. Die Vorderräder müssen sich frei drehen können.

Trockenreinigung

Verschlussklammern (Zeichnung A, 16) entriegeln und Motorabdeckung abnehmen. Den Schmutzfangbeutel über den Stutzen im Inneren des Schmutzbehälters stülpen und fest andrücken. Die Dichtung überprüfen. Die Motorabdeckung aufsetzen und mit den Behälterverschlüssen schließen.

Nassreinigung

Für die Nassreinigung den Schmutzfangbeutel nicht verwenden. Verunreinigungen werden im Schmutzbehälter gesammelt.

Saugschlauch und Reinigungsdüsen anbringen

Schieben Sie den Saugschlauch (Zeichnung A, 20) in den Saugschlauchanschluss und drehen Sie ihn, um ihn zu verriegeln (Zeichnung A, 12), Stecken Sie anschließend das Teleskopsaugrohr (Zeichnung A, 2) auf den Saugschlauch. Befestigen Sie eine geeignete Reinigungsdüse (Bodendüse, Fugendüse) am Ende des Teleskopsaugrohrs.

Anschluss des Trockenbauschleifers

Der Industriesauger ist mit einem automatischen Rüttler ausgestattet, wodurch er beim Anschluss eines Schleifgeräts für Gipsoberflächen zu einem effizienten Gerät zum Absaugen von Schleifstaub wird. Zum Anschließen des Schleifgeräts an den Staubsauger folgendermaßen vorgehen: Endstücke vom Saugschlauch des Staubsaugers und vom Schleifgerät abnehmen und das Endstück des Schleifgeräts am Saugschlauch des Staubsaugers anbringen. Vorgehensweise (Zeichnung B):

1. Mit einem flachen, schmalen Werkzeug (z. B. einem Schraubendreher) auf die mit 1 gekennzeichnete Verriegelung drücken. Das Endstück mit Kraft vom Verriegelungsring (2) abziehen.

2. Dem Schleifgerät liegt ein Adapter bei. Den Adapter so anbringen, dass die Löcher in dem Endstück mit der Verriegelung am Ring (3) übereinstimmen.
3. Das Endstück hineindrücken, bis die Verriegelungen hörbar einrasten. Vergewissern Sie sich, dass die Spitze richtig aufgesetzt ist und dass die Verschlüsse in beiden Löchern geschlossen sind (4).
Bei einer dichten Verbindung besteht auch die Möglichkeit, das mit dem Industriesauger mitgelieferte Reduzierstück zu verwenden. Eine hermetischere Verbindung wird jedoch erzielt, wenn das Endstück am Saugschlauch des Staubsaugers ausgetauscht wird.

Druckluftgerät anschließen (nur DED6609P)
1. Den Kompressor an den Eingangsanschluss auf der Rückseite des Staubsaugers anschließen.
2. Den Schlauch zum Anschluss des Druckluftgeräts verwenden:
a) Den Saugschlauch an den Saugschlauchanschluss des Staubsaugers anschließen (Zeichnung A, 20)
b) Den Druckschlauch an den Druckluftanschluss (Zeichnung D, 5) anschließen
c) Das Druckluftgerät anschließen
d) Wenn das Druckluftgerät über einen Stutzen für ein Staubabsaugungssystem verfügt, das Ende des Saugschlauchs an das Druckluftwerkzeug anschließen
e) Den Kompressor einschalten

7. Verbindung zum Netzwerk

Vergewissern Sie sich vor dem Anschließen des Geräts an die Stromversorgung, dass die Versorgungsspannung dem auf dem Typenschild angegebenen Wert entspricht.
Die Installation der Stromversorgung sollte gemäß den grundlegenden Anforderungen für elektrische Installationen erfolgen und die Anforderungen für eine sichere Verwendung erfüllen. Die Parameter des Mindestquerschnitts des Netzkabels und des Nennwerts der Sicherung in Abhängigkeit von der Leistung des Geräts sind in der nachstehenden Tabelle aufgeführt:

Leistung des Geräts [W]	Mindest Drahtquerschnitt [mm^2]	Mindestwert der Sicherung Typ C [A]
1400÷2300	1,5	16
≥2300	2,5	16

Die Installation muss von einem qualifizierten Elektriker durchgeführt werden. Beachten Sie bei der Verwendung von Verlängerungskabeln, dass der Leiterquerschnitt nicht kleiner als erforderlich ist (siehe Tabelle). Das Netzkabel so verlegen, dass es während des Betriebs nicht durchtrennt werden kann. Beschädigte Verlängerungskabel nicht verwenden. Den technischen Zustand des Netzkabels regelmäßig überprüfen. Nicht am Netzkabel ziehen.

8. Einschalten des Geräts

⚠ ACHTUNG **Vor der Inbetriebnahme des Geräts unbedingt die im Kapitel „Arbeitsvorbereitung“ beschriebenen Schritte ausführen.**

Das Einschalten des Staubsaugers und die Einstellung des Betriebsmodus erfolgen über den Drehknopf am Bedienfeld des Staubsaugers. Der Drehknopf hat bei beiden Modellen (DED6609 und DED6609P) die gleiche Funktion.
Standardmäßig sollte der Drehknopf auf OFF (Staubsauger aus) stehen. Zum Einschalten des Staubsaugers den Drehknopf in die entsprechende Position bringen:
- M – nur Staubsaugerfunktion
- M & Clean – Staubsaugerfunktion mit automatischer Filterabreinigung
- Auto & Clean – Funktion mit angeschlossenem Gerät und automatischer Filterabreinigung (bei DED6609 wird das Gerät an die Zusatzsteckdose angeschlossen, bei DED6609P sowohl an die Zusatzsteckdose als auch an den Druckluftanschluss).
- Auto – Funktion nur mit angeschlossenem Gerät

Die Saugleistung kann mit dem Saugkraftregler (Zeichnung C/D, 3) eingestellt werden. Durch Drehen des Reglers im Uhrzeigersinn wird die Saugleistung erhöht.
Wenn der Staubsauger mit automatischer Filterabreinigung betrieben wird, startet die Filterabreinigung etwa alle 20 Sekunden und es ist ein charakteristisches Geräusch zu hören. Hierbei handelt es sich nicht um einen Produktfehler.
Wenn die Stromaufnahme der Kombination aus Staubsauger und Elektrowerkzeug zu hoch ist (> 15 A), löst die Sicherung aus und der Staubsauger schaltet sich aus. Um die Sicherung zurückzusetzen, halten Sie die Sicherungstaste (Zeichnung C/D, 4) ca. 1 Sekunde lang gedrückt.

Steuerung mit Fernbedienung
Zur Steuerung des Staubsaugers ist im Saugschlauch eine Fernbedienung installiert (Zeichnung F). Die Tasten 1 und 2 werden zum Erhöhen bzw. Verringern der Saugleistung betätigt, mit Taste 3 wird der Staubsauger ein- und ausgeschaltet.

9. Verwendung des Geräts

Saugen

Verwenden Sie zum Saugen von ebenen Flächen die Bodendüse. Zum Entfernen von Schmutz aus schwer zugänglichen Stellen die Fugendüse verwenden.

⚠ ACHTUNG **Zum Entfernen von nassen Verunreinigungen den Schmutzfangbeutel aus dem Schmutzbehälter entfernen (siehe Punkt 6).**

Der Industriesauger verfügt über eine Schutzeinrichtung gegen Feuchtigkeit im Motor. Wenn der Feuchtigkeitsgehalt in den angesaugten Verunreinigungen zu hoch ist, schaltet sich das Gerät automatisch ab, um Schäden am HEPA-Filter und am Motor zu vermeiden.

Anschließen eines zusätzlichen elektrischen Geräts an den Industriesauger

Der Staubsauger verfügt über eine zusätzliche Steckdose, an die ein Elektrowerkzeug oder ein anderes elektrisches Gerät angeschlossen werden kann. Die Steckdose befindet sich an der Vorderseite des Industriesaugers. Die Mindestleistung des an den Staubsauger anschließbaren Gerätes beträgt 300 W, die Höchstleistung 2000 W. Der Staubsauger mit dem angeschlossenen Gerät kann nur im Synchronisationsmodus arbeiten. Um den Staubsauger im Synchronmodus einzuschalten, schließen Sie ein externes Gerät an und stellen Sie den Drehschalter des Staubsaugers auf „AUTO & CLEAN“. Im Synchronisationsmodus arbeitet der Staubsauger erst, wenn ein angeschlossenes Gerät gestartet wird. Nach dem Einschalten des Geräts startet der Industriesauger nach ca. 5 Sekunden. Nach dem Ausschalten läuft der Staubsauger noch etwa 5 Sekunden nach und schaltet sich dann aus. Die Synchronfunktion ist besonders nützlich bei Arbeiten, bei denen der Schmutz kontinuierlich entfernt werden muss (Wandschleifen, Bohren von Löchern, Schneiden und Hobeln von Holz usw.).

Anschließen eines Druckluftgeräts (nur DED6609P)
Der Staubsauger DED6609P verfügt über zusätzliche Anschlüsse, an die ein Kompressor und ein Druckluftgerät (z. B. Schleifgerät, Poliermaschine usw.) angeschlossen werden können. Die Vorgehensweise zum Anschließen ist in Punkt 6 der Bedienungsanleitung beschrieben.
Nach dem Anschließen des Kompressors und des Druckluftgeräts den Drehschalter des Staubsaugers auf die Position „AUTO & CLEAN“ stellen. Im Synchronisationsmodus arbeitet der Staubsauger erst, wenn ein angeschlossenes Gerät gestartet wird. Nach dem Einschalten des Geräts startet der Industriesauger nach ca. 5 Sekunden. Nach dem Ausschalten läuft der Staubsauger noch etwa 5 Sekunden nach und schaltet sich dann aus.
Wenn der Druck abfällt, schaltet sich der Kompressor ein, also genau so, als wäre das Druckluftgerät direkt an den Kompressor angeschlossen.

10. Laufende Wartung

⚠ ACHTUNG **Bei der Durchführung aller Wartungsarbeiten ist das Gerät von der Stromquelle zu trennen.**

Bei Trockenarbeiten:

Entfernen Sie regelmäßig Schmutz aus dem Behälter, um eine Beschädigung des Staubsaugers zu vermeiden. Um das Innere des Industriesaugers zu reinigen, entfernen Sie den Schmutzfangbeutel vom Stutzen und ziehen Sie dann den Dichtungsstreifen aus Kunststoff am unteren Teil des Schmutzfangbeutels über der Abfalltonne oder einem anderen Abfallbehälter ab. Den gesammelten Schmutz im Abfallbehälter entsorgen, den Beutel gründlich ausschütteln und den Dichtungsstreifen aus Kunststoff wieder anbringen. Entsorgen Sie die gesammelten Verunreinigungen aus des Behälters.

Bei Nassarbeiten:

Den Schmutzbehälter nach jedem Gebrauch leeren, trocknen und reinigen. Es ist besonders wichtig, den Schmutzbehälter zu reinigen und zu trocknen, da Feuchtigkeit und Wärme zu einer schnellen Vermehrung von Bakterien und Schimmel führen können.

HEPA Filter reinigung

Die Motorabdeckung des Gehäuses abnehmen und um 180 Grad drehen. Die Kunststoffverriegelungen entriegeln und den Filter samt dem Rahmen abnehmen. Den Filter aus dem Rahmen nehmen und gründlich ausschütteln. Wenn möglich, mit Druckluft ausblasen. Den Filter einsetzen.

Reinigung des Gehäuses

Das Gehäuse mit einem feuchten Tuch reinigen. Keine aggressiven Reinigungsmittel verwenden. Die Lüftungsschlitze mit Druckluft ausblasen.

Aufbewahrung des Staubsaugers

Bewahren Sie den gereinigten und gründlich getrockneten Staubsauger in der Originalverpackung an einem trockenen Ort außerhalb der Reichweite von Kindern und unbefugten Personen auf.

11. Ersatzteile und Zubehör

Um Ersatzteile und Zubehör zu kaufen, wenden Sie sich an den Dedra Exim-Service. Kontaktinformationen auf Seite 1 des Handbuchs.
Bei der Bestellung von Ersatzteilen bitte die Chargennummer auf dem Typenschild und die Teilenummer aus der Explosionszeichnung angeben.
Während der Garantiezeit werden Reparaturen gemäß den in der Garantiekarte angegebenen Bedingungen durchgeführt. Das beanstandete Produkt bitte zur Reparatur bei der Verkaufsstelle abgeben (der Verkäufer ist verpflichtet, das Produkt anzunehmen), an das zentrale Servicezentrum von Dedra-Exim oder an das nächstgelegene Servicezentrum senden (eine Liste der Servicezentren finden Sie unter www.dedra.pl). Die ausgefüllte Garantiekarte bitte beilegen. Nach Ablauf der Garantiezeit werden Reparaturen vom zentralen Servicezentrum durchgeführt. Senden Sie hierzu das defekte Produkt an das Servicezentrum (die Versandkosten trägt der Verbraucher).

12. Eigenständige Fehlerbehebung

⚠ ACHTUNG Vor Aufnahme der eigenständigen Fehlerbehebung ist das Gerät von der Stromversorgung zu trennen.

Problem	Ursache	Lösung
Das Gerät startet nicht	Das Netzkabel ist falsch angeschlossen oder beschädigt.	Den Stecker bis zum Anschlag in die Steckdose drücken, das Netzkabel überprüfen.
	Keine Spannung an der Steckdose	Spannung an der Steckdose überprüfen, Sicherung überprüfen.
	Defekter Schalter	Gerät zur Reparatur bringen.
Motor überhitzt, Saugleistung ist deutlich reduziert	Lüftungsöffnungen verstopft. Schlauch oder Düse verstopft	Lüftungsöffnungen reinigen Verstopfung beseitigen
	Verstopfter Filtereinsatz Behälter überfüllt	Filter überprüfen und reinigen Den Behälter entleeren
Motor lässt sich nur schwer starten	Festsitzende Lager Lüftermotor verschmutzt	Gerät zur Reparatur bringen

13. Komplettgerät

1. Staubsauger, 2. Saugschlauch, 3. Metall-Teleskopsaugrohr, 4. Reduzierstück für Elektrowerkzeuge, 5. Bodenbürste, 6. Saugschlauch (nur beim DED6609P), 7. Rundbürste, 8. Fugenspitze, 9. HEPA-Filter Klasse M, 10. Stoffbeutel, 11. Baumwollbeutel, 12. Räder

14. Informationen für Benutzer über die Entsorgung von Elektro- und Elektronikgeräten

(gilt für Haushalte)



Das auf den Produkten oder in den Begleitunterlagen abgebildete Symbol weist darauf hin, dass defekte elektrische oder elektronische Geräte nicht mit dem Hausmüll entsorgt werden dürfen. Wenn Sie Bauteile entsorgen, wiederverwenden oder verwerten möchten, bringen Sie diese bitte zu einer speziellen Sammelstelle, wo sie kostenlos angenommen werden. Informationen über die Standorte von Sammelstellen für Altgeräte finden Sie bei den örtlichen Behörden, z. B. auf deren Websites.
Durch die korrekte Entsorgung des Geräts schonen Sie wertvolle Ressourcen und vermeiden negative Auswirkungen auf die Gesundheit und die Umwelt, die sich aus dem möglichen Vorhandensein von gefährlichen Stoffen, Gemischen und Bestandteilen in dem Gerät ergeben.
Bei unsachgemäßer Entsorgung drohen Strafen nach den jeweiligen örtlichen Vorschriften.
Benutzer in EU-Ländern: Wenn Sie elektrische oder elektronische Geräte entsorgen müssen, wenden Sie sich bitte an die nächstgelegene Verkaufsstelle oder Ihren Lieferanten, der Ihnen weitere Informationen geben kann.
Entsorgung in Ländern außerhalb der Europäischen Union: Dieses Symbol gilt nur für Länder innerhalb der Europäischen Union. Sollten Sie dieses Produkt entsorgen wollen, wenden Sie sich bitte an Ihre örtlichen Behörden oder Ihren Händler, um die richtige Entsorgungsmethode zu erfahren.
Gemäß der Verordnung (EU) Nr. 2023/1542 des Europäischen Parlaments und des Rates über Batterien und Akkumulatoren sowie Altbatterien und Altakkumulatoren müssen beschädigte oder verbrauchte Akkus/Batterien separat gesammelt und einer umweltgerechten Wiederverwertung zugeführt werden.

Garantiekaart

auf

.....

Katalognummer: ……Losnummer: .....

(nachstehend "das Produkt" genannt)

Kaufdatum des Produkts: .....

Stempel des Händlers

Datum und Unterschrift des Verkäufers: .....

Erklärung des Benutzers:

Ich bestätige, dass ich über die Garantiebedingungen und die Folgen bei Nichteinhaltung der Richtlinien in der Bedienungsanleitung und der Garantiekarte informiert wurde. Die Garantiebedingungen sind mir bekannt und ich bestätige diese mit meiner handschriftlichen Unterschrift:

..... …….....

Datum und Ort Unterschrift des Benutzers

I. Haftung für das Produkt

1. Bürge - Dedra Exim Sp. z o.o. mit Sitz in Pruszków, Adresse: ul. 3 Maja 8, 05-800 Pruszków, KRS 0000062517, Bezirksgericht für die Stadt Warschau in Warschau, XIV. Wirtschaftsabteilung des Landesgerichtsregisters, NIP 527-020-49-33, Stammkapital: PLN 100.980,00.
2. Gemäß den Bestimmungen dieser Garantiekarte garantiert der Garantiegeber das Produkt, das aus dem Vertrieb des Garantiegebers stammt.
3. Die Haftung im Rahmen der Garantie erstreckt sich nur auf Mängel, die auf Ursachen zurückzuführen sind, die dem Produkt zum Zeitpunkt der Lieferung an den Nutzer innewohnen.
4. Der Nutzer hat im Rahmen der Garantie das Recht, das Produkt kostenlos reparieren zu lassen, sofern der Mangel während der Garantiezeit aufgetreten ist. Die Art und Weise der Reparatur des Produkts (Reparaturmethode) liegt im
5. Ermessen des Garantiegebers. Stellt die Garantiegeberin fest, dass eine Reparatur nicht möglich ist, behält sie sich das Recht vor, das fehlerhafte Element oder das gesamte Produkt durch ein fehlerfreies zu ersetzen, den Preis des Produkts zu mindern oder vom Vertrag zurückzutreten.
6. Gegenüber dem Benutzer, der kein Verbraucher im Sinne des Gesetzes vom 23. April 1964 ist. Die Haftung des Garantiegebers für Schäden, die sich aus dieser Garantie und/oder im Zusammenhang mit ihrem Abschluss und ihrer Erfüllung ergeben, ist unabhängig vom Rechtstitel auf maximal den Wert des mangelhaften Produkts beschränkt.

II. Garantiezeit

Produktkomponenten	Dauer des Garantieschutzes
DED6609 / DED6609P	36 Monate ab dem Kaufdatum des Produkts, wie auf dieser Garantiekarte angegeben

III. Bedingungen für die Inanspruchnahme der Garantie

Der Benutzer sollte den ausgefüllten Garantieschein des Produkts vorlegen und die Umstände des Kaufs des Produkts durch den Benutzer belegen, z. B. durch Vorlage der Quittung, Rechnung usw. Im Interesse einer effizienten Reklamationsbearbeitung wird empfohlen, dass der Benutzer zusammen mit dem Produkt alle in der Bedienungsanleitung unter "Vervollständigung des Geräts" aufgeführten Komponenten einreicht.
2. dass der Benutzer die Anweisungen in der Bedienungsanleitung und im Garantieschein beachtet.

3.Die Garantie gilt nur für das Gebiet der Republik Polen und der EU.
4.Die Garantie erstreckt sich nicht auf Produktmängel, die sich insbesondere aus folgenden Gründen ergeben:
a. Nichteinhaltung der in der Gebrauchsanweisung festgelegten Bedingungen durch den Benutzer, insbesondere hinsichtlich der korrekten Bedienung, Wartung und Reinigung;
b. Verwendung von Reinigungs- oder Pflegemitteln durch den Benutzer, die nicht der Gebrauchsanweisung entsprechen;
c. Unzureichende Lagerung und Transport des Produkts durch den Benutzer;
d. Unerlaubte Änderungen und/oder Umbauten am Produkt durch den Nutzer, die nicht mit dem Garantiegeber vereinbart wurden;
e. Die Verwendung von Verbrauchsmaterialien, die nicht mit der Bedienungsanleitung übereinstimmen, durch den Benutzer in dem Produkt.
5. Der Benutzer, der kein Verbraucher im Sinne des Gesetzes vom 23. April 1964 ist. Zivilgesetzbuches ist, verliert die Garantie für das Produkt, in dem:
- Seriennummern, Datumsangaben und Typenschilder vom Benutzer entfernt, verändert oder beschädigt worden sind;
- die Plomben vom Benutzer beschädigt wurden oder Anzeichen von Manipulationen durch den Benutzer aufweisen.
6. Achtung: Der Benutzer muss die mit dem täglichen Betrieb des Produkts verbundenen Tätigkeiten, die sich u.a. aus der Gebrauchsanweisung ergeben, selbst und auf eigene Kosten durchführen.

IV. Beschwerdeverfahren

1. Sollte sich herausstellen, dass das Produkt nicht ordnungsgemäß funktioniert, vergewissern Sie sich bitte, dass alle Schritte, die insbesondere in der Bedienungsanleitung angegeben sind, korrekt ausgeführt wurden, bevor Sie eine Reklamation einreichen.
2. Es wird empfohlen, eine Reklamation unverzüglich, vorzugsweise innerhalb von 7 Tagen nach Feststellung eines Mangels am Produkt, vorzubringen. Der Benutzer, der kein Verbraucher im Sinne des Gesetzes vom 23. April 1964 ist. Zivilgesetzbuches ist, verliert die Rechte aus dieser Garantie, wenn eine Reklamation nicht innerhalb von 7 Tagen erfolgt.
3. Eine Reklamation kann u.a. beim Kauf des Produkts, beim Garantieservice oder schriftlich an die folgende Adresse erfolgen: Dedra Exim Sp. z o.o., ul. 3 Maja 8, 05-800 Pruszków.
4. Der Nutzer kann eine Beschwerde mit dem auf der Website www.dedra.pl verfügbaren Formular einreichen. ("Formular für Gewährleistungsansprüche").
5. Die Adressen des Garantieservices für die einzelnen Länder finden Sie unter www.dedra.pl. Wenn es für ein bestimmtes Land keinen Garantieservice gibt, wird empfohlen, Garantieansprüche an folgende Adresse zu richten: Dedra Exim Sp. z o.o. ul. 3 Maja 8, 05-800 Pruszków (Polen).
6. Im Hinblick auf die Sicherheit des Benutzers ist die Verwendung eines mangelhaften Produkts verboten.
7. Achtung: Die Verwendung eines defekten Produkts ist gefährlich für die Gesundheit und das Leben des Benutzers.
8. Die Erfüllung der Garantieverpflichtungen erfolgt innerhalb von 14 Werktagen, gerechnet ab dem Datum der Lieferung des reklamierten Produkts durch den Nutzer.
9. Es wird empfohlen, das mangelhafte Produkt zu reinigen, bevor es zur Reklamation eingereicht wird. Es wird empfohlen, das zu reklamierende Produkt sorgfältig vor Transportschäden zu schützen (es wird empfohlen, das zu reklamierende Produkt in der Originalverpackung zu liefern).
10. Die Gewährleistungsfrist verlängert sich um die Zeit, in der der Nutzer das von der Gewährleistung erfasste Produkt aufgrund eines Mangels nicht nutzen konnte.
Durch die Garantie werden die Rechte des Nutzers im Rahmen der Gewährleistungsvorschriften für Mängel an den verkauften Waren nicht ausgeschlossen, eingeschränkt oder ausgesetzt.

Gemäß Artikel 13 Absatz 1 und 2 der Verordnung (EU) 2016/679 des Europäischen Parlaments und des Rates vom 27. April 2016 zum Schutz natürlicher Personen bei der Verarbeitung personenbezogener Daten, zum freien Datenverkehr und zur Aufhebung der Richtlinie 95/46/EG (im Folgenden: „RODO“) informieren wir Sie
1. Der Verwalter Ihrer im Formular angegebenen personenbezogenen Daten ist DEDRA-EXIM sp. z o.o. mit Sitz in Pruszków , ul. 3 Maja 8, 05-800 Pruszków (im Folgenden: „Verwalter“).
2. Ihre Daten werden ausschließlich zum Zweck der Durchführung des Garantieverfahrens für das Gerät gemäß Artikel 6 Absatz 1 Buchstabe b der Allgemeinen Datenschutzverordnung (im Folgenden: GDPR") verarbeitet. Die Bereitstellung der Daten ist freiwillig, aber für die Durchführung des Garantieverfahrens erforderlich.
3. Ihre Daten werden für die Dauer der Prüfung der Durchführung des Garantieverfahrens und für Archivierungszwecke im Falle der Notwendigkeit der Abwehr möglicher Ansprüche gegen den Verwalter nicht länger als bis zu deren Verjährung verarbeitet.
4. Ihre Daten dürfen nur an Stellen weitergegeben werden, die Daten im Auftrag des Verwalters auf der Grundlage einer schriftlichen Vereinbarung über die Beauftragung mit der Verarbeitung personenbezogener Daten verarbeiten und die u.a. technische Dienstleistungen, Hosting oder Website-Wartung, IT-Dienstleistungen und Kurierdienste anbieten. Die Dienstleister des Verwalters sind verpflichtet, die Datensicherheit zu gewährleisten und die Anforderungen des geltenden Rechts in Bezug auf den Schutz personenbezogener Daten zu erfüllen, und dürfen die anvertrauten personenbezogenen Daten nicht für andere als die im Vertrag mit dem Verwalter genannten Zwecke verwenden.
5. Ihre Daten werden nicht automatisiert verarbeitet, einschließlich Profiling, und werden nicht an ein Drittland/eine internationale Organisation übermittelt.
6. Sie haben jederzeit das Recht auf Auskunft über den Inhalt Ihrer Daten sowie das Recht auf Berichtigung, Löschung, Einschränkung der Verarbeitung, das Recht auf Datenübertragbarkeit und das Recht auf Widerspruch.
7. Für alle Fragen im Zusammenhang mit der Verarbeitung Ihrer personenbezogenen Daten durch den für die Verarbeitung Verantwortlichen können Sie sich an die folgende E-Mail-Adresse wenden: daneosobowe@dedra.pl;
8. Sie haben das Recht, eine Beschwerde bei der Datenschutzbehörde einzureichen;

FR Sommaire

1. Photos et schèmas
2. Description de l’appareil
3. Utilisation prévue de l'appareil
4. Restrictions d'utilisation
5. Caractéristiques techniques
6. Préparation au travail
7. Raccordement au secteur
8. Mise en marche de l’appareil
9. Utilisation de l'appareil
10. Opérations d'entretien courant
11. Pièces de rechange et accessoires
12. Dépannage autonome
13. Composition de l'appareil
14. Information pour les utilisateurs concernant l'élimination des équipements électriques et électroniques
15. Carte de garantie

Traduction des constructions originales

La déclaration de conformité est disponible au siège de Dedra-Exim Sp. z o.o.
Les règles générales de sécurité sont jointes au manuel sous forme de brochure séparée.

AVERTISSEMENT. Lisez tous les avertissements marqués de symbole et toutes les instructions.
Le non-respect des avertissements et des consignes de sécurité ci-dessous peut entraîner un choc électrique, un incendie ou des blessures graves.
Conservez tous les avertissements et instructions pour futures références.

2. Description de l’appareil

Figure A : 1. Brosse, 2. Tube télescopique, 3. Raccord, 4. Prise pneumatique (DED6609P uniquement), 5. Prise pour outil électrique, 6. Commutateur de mode, 7. Bouton de puissance d'aspiration, 8. Interrupteur, 9. Bouton du disjoncteur, 10. Embout de tuyau, 11. Télécommande, 12. Tuyau, 13. Poignée de transport, 14. Support de tuyau, 15. Câble d'alimentation, 16. Loquet du réservoir à déchets, 17. Roues, 18. Capuchon de roue, 19. Réservoir à déchets, 20. Prise d'entrée, 21. Roues pivotantes, 22. Entrée du compresseur (DED6609P uniquement)

3. Utilisation prévue de l’appareil

L'aspirateur d'atelier est conçu pour une utilisation à sec et humide (pour aspirer l'eau). Il permet de nettoyer n'importe quelle surface dans les locaux résidentiels et utilitaires. Grâce à son décolmatage automatique, l'appareil est particulièrement efficace pour aspirer les débris générés lors du ponçage d'enduits de plâtre.
(Pour le modèle DED6609P) : Des prises supplémentaires permettent de le raccorder à un compresseur, ce qui le rend compatible avec des outils pneumatiques.
L'appareil peut être utilisé pour les travaux de rénovation et de construction, les ateliers de réparation et les tâches de bricolage, à condition de respecter les conditions d'utilisation et de travail définies dans le manuel d'utilisation.

4. Restrictions d’utilisation

L'appareil ne peut être utilisé que conformément aux "Conditions de travail admissibles" figurant ci-dessous.
Toute modification non autorisée de la conception mécanique et électrique, toute altération, ou toute opération d'entretien non décrite dans le manuel d'utilisation sera considérée comme illégale et entraînera une perte immédiate des droits à la garantie, rendant la déclaration de conformité caduque.
Une utilisation non conforme à l'usage prévu ou non conforme au manuel d'utilisation entraînera une perte immédiate des droits à la garantie.

Conditions de travail autorisées
Fonctionnement continu S1
À utiliser dans des locaux fermés

5. Caractéristiques techniques

Modèle de l'appareil	DED6609	DED6609P
Tension d'alimentation [V]	230	230
Fréquence d'alimentation [Hz]	50	50
Puissance nominale [W]	1 600	1 600
Classe de protection	I	I
Degré de protection contre l'accès direct	IPX4	IPX4
Puissance maximale de l'appareil connecté à la prise supplémentaire [W]	2 000	2 000
Puissance totale + puissance de l'appareil connecté [W]	3 600	3 600
Capacité du réservoir [L]	40	40
Dépression [kPa]	24	24

6. Préparation au travail

ATTENTION **Toutes les opérations de préparation doivent être effectuées lorsque l'appareil est débranché de la source d'alimentation.**

Avant de commencer à utiliser l'aspirateur, vous devez effectuer quelques étapes préliminaires.

Montage des roues

Les **roues arrière** (Fig. A, 17) se montent sur un axe. Enfoncez l'axe dans les guides situés au fond du réservoir, de manière à ce que les broches s'insèrent dans les trous de l'axe. Appuyez fermement. Fixez les roues avec les capuchons.
Les **roues avant** sont montées sur des broches que vous devez insérer dans les trous situés à l'avant du réservoir à déchets. Les roues avant doivent pouvoir tourner librement.

Nettoyage à sec

Déverrouillez les loquets (Fig. A, 16) et retirez le couvercle supérieur.
Placez un sac à déchets sur le raccord à l'intérieur du réservoir et appuyez fermement.
Vérifiez l'étanchéité.
Remettez le couvercle supérieur et fermez les loquets.

Nettoyage humide

Pour le nettoyage humide, n'utilisez pas de sac à déchets. Les impuretés s'accumuleront directement dans le réservoir.

Montage du tuyau et des embouts de nettoyage

Insérez l'embout du tuyau flexible (Fig. A, 12) dans la prise (Fig. A, 20) et tournez-le pour le verrouiller.Fixez le tube télescopique (Fig. A, 2) au tuyau.Placez l'embout de nettoyage approprié (embout plat, embout suceur) à l'extrémité du tube

Raccordement d'une ponceuse à gypse

L'aspirateur est équipé d'un décolmatage automatique, ce qui le rend très efficace pour aspirer les débris de plâtre lors du ponçage. Pour connecter une ponceuse à l'aspirateur, vous devez retirer les embouts des deux tuyaux et connecter l'embout de la ponceuse au tuyau de l'aspirateur.
Suivez ces étapes (Fig. B):
1. Utilisez un outil fin et plat (comme un tournevis) pour appuyer sur le verrouillage (1). Tirez fermement l'embout de l'anneau de verrouillage (2)
2. Un adaptateur est fourni avec la ponceuse. Fixez cet adaptateur de manière à ce que les trous de l'embout s'alignent avec le verrouillage de l'anneau (3).
3. Poussez l'embout jusqu'à ce que vous entendiez les verrous s'enclencher. Assurez-vous que l'embout est bien en place et que les verrous des deux trous sont fermés (4).
Vous pouvez également utiliser le réducteur de diamètre fourni avec l'aspirateur si l'ajustement est serré. Cependant, le remplacement de l'embout sur le tuyau de l'aspirateur assure une connexion plus étanche.

Raccordement d'un outil pneumatique (seulement DED6609P)

1. Connectez le compresseur à l'entrée située à l'arrière de l'aspirateur (Fig. A, 22).
2. Utilisez un tuyau pour raccorder l'outil pneumatique :
a) Connectez le tuyau d'aspiration à la prise de l'aspirateur (Fig. A, 20).
b) Connectez le tuyau de pression à la prise pneumatique (Fig. D, 5).
c) Branchez l'outil pneumatique.
d) Si l'outil pneumatique est équipé d'une sortie pour l'aspiration des débris, connectez l'extrémité du tuyau d'aspiration à l'outil.
e) Mettez le compresseur en marche.

7. Raccordement au secteur

Avant de brancher l'appareil à une source d'alimentation, assurez-vous que la tension d'alimentation correspond bien à la valeur indiquée sur sa plaque signalétique.
L'installation électrique doit être conforme aux exigences fondamentales des installations électriques et respecter les normes de sécurité d'utilisation. Les paramètres concernant la section minimale du câble d'alimentation et la valeur nominale du fusible, en fonction de la puissance de l'appareil, sont fournis dans le tableau ci-dessous :

Puissance de l'appareil [W]	Section minimale du câble [mm²]	Valeur minimale du fusible type C [A]
1400÷2300	1,5	16
≥2300	2,5	16

L'installation doit être réalisée par un électricien qualifié. Si vous utilisez des rallonges, assurez-vous que la section du conducteur n'est pas inférieure à celle requise (voir tableau). Le câble électrique doit être disposé de manière à ne pas être exposé à une coupure pendant le fonctionnement. N'utilisez pas de rallonges endommagées. Vérifiez périodiquement l'état technique du câble d'alimentation. Ne tirez pas sur le câble d'alimentation.

8. Mise en marche de l'appareil

ATTENTION **Avant de démarrer l'appareil, il est impératif d'effectuer les opérations décrites dans le chapitre "Préparation au travail".**

L'allumage de l'aspirateur et le réglage du mode de fonctionnement se font via un bouton rotatif situé sur le panneau de commande. La fonctionnalité de ce bouton est la même pour les deux modèles (DED6609 et DED6609P).
Le bouton rotatif doit être en position **OFF** (aspirateur éteint) par défaut.
Pour allumer l'aspirateur, tournez le bouton sur la position souhaitée:
- M – Fonction d'aspiration seule.
- M & Clean – Fonction d'aspiration avec décolmatage automatique du filtre.
- Auto & Clean – Fonctionnement avec un appareil raccordé et décolmatage automatique du filtre (pour le modèle DED6609, un appareil est branché à la prise électrique ; pour le DED6609P, il est branché à la fois aux prises électrique et pneumatique).
- Auto – Fonctionnement uniquement avec un appareil raccordé.

Pour régler la puissance d'aspiration, utilisez le bouton (Fig. C/D, 3). Tournez-le dans le sens des aiguilles d'une montre pour augmenter la puissance.
Si le radiateur fonctionne avec le décolmatage automatique du filtre, celui-ci s'active environ toutes les 20 secondes. Un son caractéristique se fait alors entendre, ce qui n'est pas un défaut de l'appareil.
Si le courant consommé par l'aspirateur et l'outil électrique est trop élevé (> 15 A), la protection se déclenchera et l'aspirateur s'éteindra. Pour réinitialiser le disjoncteur, appuyez sur le bouton (Fig. C/D, 4) et maintenez-le enfoncé pendant environ 1 seconde.

Commande par télécommande

Une télécommande est installée dans le tuyau d'aspiration pour contrôler l'aspirateur (Fig. F). Les boutons 1 et 2 servent à augmenter ou diminuer la puissance d'aspiration, et le bouton 3 allume et éteint l'aspirateur.

9. Utilisation de l'appareil

Aspiration

Pour aspirer les surfaces planes, utilisez la brosse plate. En cas de besoin de nettoyer des endroits difficiles d'accès, utilisez la brosse à fente.

ATTENTION **En cas de nettoyage de saletés humides, retirez le sac à déchets du réservoir (voir point 6).**

L'aspirateur est équipé d'une protection contre le mouillage du moteur. En cas de niveau trop élevé de saletés humides, l'appareil s'éteindra automatiquement, ce qui prévient les dommages au filtre HEPA et au moteur.

Raccordement d'un appareil électrique supplémentaire à l'aspirateur

L'aspirateur dispose d'une prise supplémentaire à laquelle il est possible de connecter un outil électrique ou un autre appareil électrique. La prise se trouve sur le panneau avant de l'aspirateur. La puissance minimale de l'appareil pouvant être raccordé à l'aspirateur est de 300 W, la puissance maximale est de 2000 W. L'aspirateur ne peut fonctionner avec un appareil raccordé que en mode de synchronisation. Pour démarrer l'aspirateur en mode de synchronisation, connectez l'appareil externe et placez l'interrupteur de l'aspirateur sur la position « AUTO &

CLEAN ». En mode de synchronisation, l'aspirateur ne fonctionnera pas tant que l'appareil raccordé n'est pas démarré. Le démarrage de l'appareil entraînera la mise en marche de l'aspirateur après environ 5 secondes. Après l'arrêt de l'appareil, l'aspirateur continuera de fonctionner pendant environ 5 secondes, puis s'éteindra. La fonction de synchronisation est particulièrement utile pour les travaux où l'élimination des déchets est nécessaire en continu (ponçage de murs, perçage de trous, découpe et rabotage de bois, etc.).

Raccordement d'un outil pneumatique (seulement DED6609P)
L'aspirateur DED6609P dispose de prises supplémentaires permettant de raccorder un compresseur et un outil pneumatique (par ex. ponceuse, polisseuse, etc.). La méthode de raccordement est décrite au point 6 du manuel.
Après avoir raccordé le compresseur et l'outil pneumatique, réglez l'interrupteur de l'aspirateur sur la position « AUTO & CLEAN ». En mode de synchronisation, l'aspirateur ne fonctionnera pas tant que l'appareil raccordé n'aura pas été mis en marche. Le démarrage de l'appareil entraînera la mise en marche de l'aspirateur après environ 5 secondes. Après l'arrêt de l'appareil, l'aspirateur fonctionnera encore pendant environ 5 secondes, puis s'éteindra.
En cas de chute de pression, le compresseur se mettra en marche, de la même manière que si l'outil pneumatique était raccordé directement au compresseur.

10. Opérations d'entretien courant

ATTENTION **Toutes les opérations d'entretien courant doivent être effectuées avec l'appareil débranché de la source d'alimentation.**

Pour le travail à sec :
Les saletés doivent être retirées fréquemment du réservoir afin d'éviter d'endommager l'aspirateur. Pour nettoyer l'intérieur de l'aspirateur, il faut retirer le sac du raccord, puis, au-dessus d'une poubelle ou d'un autre conteneur à déchets, faire glisser la bande d'étanchéité en plastique de la partie inférieure du sac. Jetez les saletés collectées dans le sac dans la poubelle, secouez soigneusement le sac et remettez la bande d'étanchéité en plastique. Videz les saletés collectées dans le réservoir.
Pour le travail humide :
Après chaque utilisation, le réservoir doit être vidé, séché et nettoyé. Le nettoyage et le séchage du réservoir sont particulièrement importants, car l'humidité et la chaleur peuvent favoriser le développement rapide de bactéries et de moisissures.
Nettoyage du filtre HEPA
Retirez le couvercle supérieur du corps et retournez-le de 180 degrés. Déverrouillez les loquets en plastique, soulevez le filtre avec son cadre. Retirez le filtre du cadre, secouez-le soigneusement. Si possible, soufflez-le avec de l'air comprimé. Remettez le filtre en place.
Nettoyage du boîtier
Nettoyez le boîtier avec un chiffon humide. N'utilisez pas de détergents agressifs. Soufflez de l'air comprimé dans les orifices de ventilation.
Rangement de l'aspirateur
L'aspirateur nettoyé et soigneusement séché doit être rangé dans sa boîte d'origine, dans un endroit sec et inaccessible aux enfants et aux personnes non autorisées.

11. Pièces de rechange et accessoire

Pour l'achat de pièces de rechange et d'accessoires, veuillez contacter le Service Dedra Exim. Leurs coordonnées se trouvent à la première page du mode d'emploi.
Lors de la commande de pièces de rechange, merci de fournir le numéro de lot situé sur la plaque signalétique, ainsi que le numéro de pièce provenant du dessin d'assemblage.
Pendant la période de garantie, les réparations sont effectuées selon les conditions indiquées dans la carte de garantie. Veuillez remettre le produit sous garantie pour réparation à son lieu d'achat (le vendeur est tenu d'accepter le produit sous garantie), ou l'envoyer au service central Dedra Exim, ou encore au service le plus proche de votre lieu de résidence (la liste des services est disponible sur le site www.dedra.pl). Nous vous demandons de bien vouloir joindre la carte de garantie dûment remplie. Après la période de garantie, les réparations sont effectuées par le service central. Le produit endommagé doit être envoyé au service (les frais d'expédition sont à la charge de l'utilisateur).

12. Dépannage autonome

ATTENTION **Avant de procéder au dépannage, débrancher l'appareil de l'alimentation.**

Problème	Cause	Solution
Le moteur ne s'allume pas	Le cordon d'alimentation est mal branché ou endommagé	Enfoncer la fiche plus profondément dans la prise, vérifier le cordon d'alimentation
	Pas de tension dans la prise	Vérifier la tension dans la prise, vérifier le disjoncteur
	L'interrupteur est endommagé	Confier l'appareil au service après-vente
Le moteur surchauffe, la puissance d'aspiration est sensiblement réduite	Les orifices de ventilation sont obstrués. Le tuyau flexible ou la buse sont bouchés	Nettoyer les orifices de ventilation Retirer le bouchon
	Le filtre est bouché Le réservoir est plein	Vérifier le filtre, le nettoyer. Vider le réservoir
Le moteur démarre difficilement	Les roulements sont grippés. Le moteur du ventilateur est encrassé.	Confier l'appareil au service après-vente

13. Composition de l'appareil

1. aspirateur, 2. tuyau flexible, 3. tube télescopique métallique, 4. réducteur pour outils électriques, 5. brosse plate, 6. tuyau d'aspirateur (seulement DED6609P), 7. brosse ronde, 8. suceur fente, 9. filtre HEPA de classe M, 10. sac en tissu, 11. sac en coton, 12. Roues.

13. Information pour les utilisateurs concernant l'élimination des appareils électriques et électroniques (concerne les ménages)



Le symbole représenté sur les produits ou leur documentation jointe indique que les appareils électriques ou électroniques hors d'usage ne doivent pas être jetés avec les ordures ménagères. La procédure correcte en cas de nécessité d'élimination, de réutilisation ou de récupération des composants consiste à remettre l'appareil à un point de collecte spécialisé, où il sera accepté gratuitement. Les informations sur l'emplacement des points de collecte des équipements usagés sont fournies par les autorités locales, par exemple sur leurs sites web.
Une élimination correcte de l'appareil permet de préserver des ressources précieuses et d'éviter les effets négatifs sur la santé et l'environnement résultant de la possible présence dans l'équipement de substances, de mélanges et de composants dangereux.
Une élimination incorrecte des déchets est passible de sanctions prévues par les réglementations locales en vigueur.
Utilisateurs dans les pays de l'Union européenne : En cas de nécessité de se débarrasser d'appareils électriques ou électroniques, veuillez contacter le point de vente ou le fournisseur le plus proche, qui vous fourniront des informations supplémentaires.
Élimination des déchets dans les pays hors de l'Union européenne : Ce symbole ne concerne que les pays de l'Union européenne. En cas de besoin de se débarrasser de ce produit, veuillez contacter les autorités locales ou votre revendeur pour obtenir des informations sur la procédure correcte à suivre.
Conformément au règlement (UE) n° 2023/1542 du Parlement européen et du Conseil relatif aux piles et accumulateurs ainsi qu'aux piles et accumulateurs usagés, les piles/accumulateurs endommagés ou usagés doivent être collectés séparément et recyclés conformément aux règles de protection de l'environnement.

Carte de garantie

……
(nom du produit)

Numéro de catalogue : ……. Numéro de lot : .....

(ci-après dénommé le Produit)

Date d'achat du Produit : .....

Cachet du vendeur

Date et signature du vendeur : .....

Déclaration de l'Utilisateur :
Je confirme avoir été informé des conditions de garantie ainsi que des conséquences du non-respect des directives contenues dans le mode

d'emploi et la carte de garantie. Les conditions de la présente garantie me sont connues, ce que je confirme par ma signature :

....

Date et lieu Signature de l'Utilisateur

I. Responsabilité pour le Produit

1. Le garant est Dedra Exim Sp. z o.o., dont le siège social est à Pruszków, adresse : ul. 3 Maja 8, 05-800 Pruszków, Pologne, KRS 0000062517, Tribunal de district de la ville de Varsovie à Varsovie, XIVe division commerciale du Registre national des tribunaux, NIP 527-020-49-33, capital social : 100 980,00 PLN.
2. Conformément aux conditions spécifiées dans la présente carte de garantie, le Garant accorde une garantie sur le Produit provenant de la distribution du Garant.
3. La responsabilité au titre de la garantie ne couvre que les défauts résultant de causes inhérentes au Produit au moment de sa livraison à l'Utilisateur.
4. Au titre de la garantie, l'Utilisateur a droit à la réparation gratuite du Produit, à condition que le défaut soit apparu pendant la période de garantie. Le mode de réparation du Produit (méthode d'exécution de la réparation) dépend de la décision du Garant. Si le Garant constate l'impossibilité de réparer, il se réserve le droit de remplacer l'élément défectueux ou l'ensemble du Produit par un produit exempt de défaut, de réduire le prix du Produit ou de résilier le contrat.
5. En ce qui concerne l'Utilisateur qui n'est pas un consommateur au sens de la loi du 23 avril 1964, Code civil, la responsabilité du Garant en matière de dommages résultant de la présente garantie et/ou en relation avec sa conclusion et son exécution, quel que soit le fondement juridique, est limitée au maximum à la valeur du Produit défectueux.

II. Période de garantie

Éléments du Produit	Durée de la protection de garantie
DED6609/DED6609P	36 mois à compter de la date d'achat du produit indiquée sur la présente carte de garantie.

III. Conditions d'application de la garantie

1. Présentation par l'Utilisateur de la carte de garantie du Produit dûment remplie et justification par l'Utilisateur des circonstances d'achat du Produit, par exemple en présentant un ticket de caisse, une facture, etc. Afin de faciliter le traitement de la réclamation, il est recommandé à l'Utilisateur de joindre au Produit réclamé tous les éléments spécifiés dans la rubrique « Composition de l'appareil » contenue dans le mode d'emploi.
2. Respect par l'Utilisateur des recommandations contenues dans le mode d'emploi et la carte de garantie.
3. La garantie ne couvre que le territoire de la République de Pologne et de l'UE.
4. La garantie ne couvre pas les défauts du Produit résultant notamment de :
a. Non-respect par l'Utilisateur des conditions spécifiées dans le mode d'emploi, notamment en matière d'utilisation, d'entretien et de nettoyage corrects ;
b. Utilisation par l'Utilisateur de produits de nettoyage ou d'entretien non conformes au mode d'emploi ;
c. Stockage et transport inappropriés du Produit par l'Utilisateur ;
d. Modifications et/ou transformations non autorisées du Produit par l'Utilisateur, qui n'ont pas été convenues avec le Garant ;
e. Utilisation par l'Utilisateur dans le Produit de consommables non conformes au mode d'emploi.
5. L'Utilisateur qui n'est pas un consommateur au sens de la loi du 23 avril 1964, Code civil, perd la garantie sur le Produit dans lequel :
- les numéros de série, les indications de date et les plaques signalétiques ont été supprimés, modifiés ou endommagés par l'Utilisateur ;
- les scellés ont été endommagés par l'Utilisateur ou portent des traces de manipulation de l'Utilisateur.
6. Attention ! Les opérations liées à l'entretien quotidien du Produit, résultant notamment du mode d'emploi, sont effectuées par l'Utilisateur à ses propres frais.

IV. Procédure de réclamation

1. En cas de constatation d'un fonctionnement incorrect du Produit, avant de soumettre une réclamation, il convient de s'assurer que toutes les opérations spécifiées notamment dans le mode d'emploi ont été effectuées correctement.
2. Il est recommandé de soumettre la réclamation immédiatement, de préférence dans les 7 jours suivant la date de constatation du défaut du Produit. L'Utilisateur qui n'est pas un consommateur au sens de la loi du 23 avril 1964, Code civil, perd ses droits découlant de la présente garantie en cas de non-soumission de la réclamation dans un délai de 7 jours.
3. La réclamation peut être soumise notamment au point d'achat du Produit, au service de garantie ou par écrit à l'adresse suivante : Dedra Exim Sp. z o.o., ul. 3 Maja 8, 05-800 Pruszków, Pologne.
4. L'Utilisateur peut soumettre une réclamation en utilisant le formulaire disponible sur le site web www.dedra.pl (« Formulaire de réclamation au titre de la garantie »).
5. Les adresses des services de garantie pour les différents pays sont disponibles sur le site www.dedra.pl. En l'absence de service de garantie pour un pays donné, il est recommandé d'adresser les réclamations au titre de la garantie à l'adresse suivante : Dedra Exim Sp. z o.o. ul. 3 Maja 8, 05-800 Pruszków (Pologne).
6. A l'égard de la sécurité de l'Utilisateur, l'utilisation d'un Produit défectueux est interdite.
7. Attention ! L'utilisation d'un Produit défectueux est dangereuse pour la santé et la vie de l'Utilisateur.
8. L'exécution des obligations découlant de la garantie aura lieu dans un délai de 14 jours ouvrables à compter de la date de livraison du Produit réclamé par l'Utilisateur.
9. Avant de livrer le Produit défectueux pour réclamation, il est recommandé de le nettoyer. Il est recommandé de protéger soigneusement le Produit réclamé contre les dommages pendant le transport (il est recommandé de livrer le Produit réclamé dans son emballage d'origine).
10. La période de garantie est prolongée de la durée pendant laquelle l'Utilisateur n'a pas pu utiliser le Produit en raison d'un défaut couvert par la garantie.
La garantie n'exclut, ne limite ni ne suspend les droits de l'Utilisateur découlant des dispositions relatives à la garantie légale contre les défauts de la chose vendue.

Conformément à l'article 13, paragraphes 1 et 2, du règlement (UE) 2016/679 du Parlement européen et du Conseil du 27 avril 2016 relatif à la protection des personnes physiques à l'égard du traitement des données à caractère personnel et à la libre circulation de ces données, et abrogeant la directive 95/46/CE (ci-après « RGPD »), nous vous informons de ce qui suit :
1. Le responsable du traitement de vos données personnelles fournies dans le formulaire est DEDRA-EXIM sp. z o.o., dont le siège social est situé à Pruszków, ul. 3 Maja 8, 05-800 Pruszków, Pologne (ci-après le « Responsable du traitement »).
2. Vos données seront traitées exclusivement aux fins de la procédure de garantie de l'appareil conformément à l'article 6, paragraphe 1, point b), du règlement général sur la protection des données (ci-après « RGPD »). La fourniture des données est volontaire, mais nécessaire au déroulement de la procédure de garantie.
3. Vos données seront traitées pendant la durée d'examen et de traitement de la procédure de garantie, ainsi qu'à des fins d'archivage en cas de nécessité de défense contre d'éventuelles réclamations à l'encontre du Responsable du traitement, et ce, pas plus longtemps que le délai de prescription de ces réclamations.
4. Vos données pourront être divulguées exclusivement aux sous-traitants traitant les données pour le compte du responsable du traitement sur la base d'un contrat écrit de sous-traitance de données à caractère personnel, fournissant notamment des services de maintenance technique, d'hébergement ou de gestion de site web, de support informatique ou de transport. Les fournisseurs du Responsable du traitement sont tenus d'assurer la sécurité des données et de respecter les exigences de la législation applicable en matière de protection des données à caractère personnel, et ne peuvent pas utiliser les données à caractère personnel qui leur sont confiées à d'autres fins que celles spécifiées dans le contrat conclu avec le Responsable du traitement.
5. Vos données ne feront pas l'objet d'une prise de décision automatisée, y compris le profilage, et ne seront pas transférées vers un pays tiers ou une organisation internationale.
6. Vous disposez d'un droit d'accès à vos données, ainsi que d'un droit de rectification, d'effacement, de limitation du traitement, d'un droit à la portabilité des données et d'un droit d'opposition, à tout moment.
7. Pour toute question relative au traitement de vos données personnelles par le Responsable du traitement, vous pouvez le contacter à l'adresse e-mail suivante : daneosobowe@dedra.pl ;
8. Vous avez le droit d'introduire une réclamation auprès de l'autorité de contrôle compétente en matière de protection des données à caractère personnel;

Dedra-Exim Sp. z o.o.
ul. 3 Maja 8, 05-800 Pruszków
Tel. +48 22 73 83 777, fax +48 22 73 83 779
www.dedra.pl, serwis@dedra.pl

Adnotacje o dokonanych naprawach / Annotations of repairs made / Záznamy o provedených opravách / Záznamy o vykonaných opravách / Pastabos apie atliktą remontą / Piezīmes par veikto remontu / Feljegyzések az elvégzett javításokról / Menţiuni cu privire la reparaţiile efectuate / Opombe o opravljenih popravilih / Bilješke o izvršenim popravcima / Отбелязване на извършените ремонти / Відмітка про проведені ремонти / Informationen zu den durchgeführten Reparaturen / Annotations sur les réparations effectuées

Data zgłoszenia do naprawy / Date of request for repair / Datum nahlášení k opravě / Dátum odovzdania do opravy / Atidavimo remontui data / Produkta nodošanas remontā datums / A javításra történő bejelentés dátuma / Data predării la reparație / Datum prijave za popravilo / Datum zahtjeva za popravak / Дата на заявката за ремонт / Дата подання заявки на ремонт / Datum der Anmeldung zur Reparatur / Date de la demande de réparation	Data wykonania naprawy / Date of repair / Datum provedení opravy / Dátum vykonania opravy / Remonto data / Remonta datums / A javítás dátuma / Data efectuării reparației / Datum izvršitve popravila / Datum popravka / Дата на ремонта / Дата ремонту / Datum der Ausführung der Reparatur / Date de réparation	Zakres naprawy, opis czynności naprawczych / Scope of repair, description of repair activities / Rozsah opravy, popis úkonů / Rozsah opravy, opis vykonaných opravných činností / Remonto apimtis, remonto darbų aprašymas / Remonta apjoms, remontdarbu apraksts / A javítás tartalma, a javítási műveletek leírása / Domeniul de reparație, descrierea operațiilor de reparație / Obseg popravila, opis izvršenih opravil v okviru popravila / Opseg popravka, opis popravka / Обхват на ремонта, описание на ремонтните дейности / Обсяг ремонту, опис ремонтних робіт / Umfang der Reparatur , Beschreibung der Tätigkeiten / Étendue de la réparation, description des opérations de réparation	Podpis wykonującego naprawę / Signature of the repairer / Podpis opraváře / Podpis osoby vykonávajúcej opravu / Remontą atliekančio asmens parašas / Remonta veicēja paraksts / A javítást végző aláírása / Semnătura persoanei care a efectuat reparația / Podpis osebe, ki je izvršila popravilo / Potpis osobe koja izvodi popravak / Подпис на ремонтиращия / Підпис ремонтника / Unterschrift der die Reparatur ausführenden Person / Signature de la personne ayant effectué la réparation