DED6605

Instrukcja ważna dla urządzeń wyprodukowanych po: / Operating instructions valid for devices manufactured after: / Návod k obsluze platný pro zařízení vyrobená po: / Návod na obsluhu platný pre zariadenia vyrobené po: / Naudojimo instrukcijos galioja prietaisams, pagamintiems po: / Lietošanas instrukcija, kas attiecas uz ierīcēm, kas ražotas pēc: / A használati utasítás az alábbi dátum után gyártott készülékekre érvényes: / Instrucțiuni de utilizare valabile pentru dispozitivele fabricate după: / Navodila za uporabo veljajo za naprave, proizvedene po: / Korisnički priručnik vrijedi za uređaje proizvedene nakon: / Инструкции за експлоатация, валидни за устройства, произведени след: / Інструкція з експлуатації, важлива для пристроїв, виготовлених після: / Bedienungsanleitung gültig für Geräte, die nach dem folgenden Datum hergestellt wurden: / Mode d'emploi valable pour les appareils fabriqués après: 01.01.2026

PL **Odkurzacz piorący**
Instrukcja obsługi z kartą gwarancyjną

EN **Washing vacuum cleaner**
User manual with warranty card

CZ **Prací vysavač**
Návod k obsluze se záručním listem

SK **Tepovací vysávač**
Užívateľská príručka so záručným listom

LT **Plaunamasis siurblys**
Naudojimo instrukcija su Garantiniu lapu

LV **Mazgāšanas putekļu sūcējs**
Lietošanas instrukcija ar garantijas talonu

HU **Mosó- porszívó**
Használati Utasítás Garanciajeggyel

RO **Aspirator de spălat**
Instrucțiuni de utilizare și certificat de garanție

DE **Waschsauger**
Bedienungsanleitung mit Garantiekarte

SI **Pralni sesalnik**
Navodila za uporabo z garancijskim listom

HR **Usisivač za pranje**
Upute za uporabu s jamstvenim listom

BG **Перяща прахосмукачка**
Ръководство за употреба с гаранционна карта

UA **Миючий пилосос**
Інструкція з експлуатації з гарантійним талоном

FR **Aspirateur laveur**
Mode d'emploi avec carte de garantie



PL Wszelkie prawa zastrzeżone. Niniejsze opracowanie jest chronione prawem autorskim. Kopiowanie lub rozpowszechnianie Instrukji Obsługi we fragmentach albo w całości bez zgody Dedra Exim zabronione Dedra Exim zastrzega sobie prawo do wprowadzania zmian konstrukcyjno-technicznych oraz kompletacyjnych bez uprzedniego powiadamiania. Zmiany te nie mogą stanowić podstawy do reklamowania produktu. Instrukcja obsługi dostępna na stronie www.dedra.pl

CZ Všechna práva vyhrazena. Toto zpracování je chráněno autorským právem. Kopírování nebo šíření Návodu k obsluze v částech nebo vcelku bez souhlasu společnosti Dedra Exim je zakázáno. Dedra Exim si vyhrazuje právo zavádět konstrukční a technické a komplementační změny bez dřívějšího oznámení. Tyto změny nemohou být základem pro reklamování výrobku. Návod k obsluze dostupný na stránkách www.dedra.pl

SK Všetky práva vyhradené. Tieto materiály sú chránené autorskými právami. Kopírovanie prípadne šírenie častí, prípadne celého návodu na obsluhu je bez súhlasu spoločnosti Dedra Exim zakázané. Dedra Exim si vyhradzuje právo na vykonávanie konštrukčno-technických zmien, a zmien doplnkového príslušenstva, bez predchádzajúceho upozornenia. Tieto zmeny nemôžu byť dôvodom na reklamáciu výrobku. Užívateľská príručka je dostupná na webovej stránke www.dedra.pl

LT Visos teisės saugomos. Šis kūrinys yra saugomas autorinių teisių įstatymų. Eksploatavimo instrukcijos arba jos fragmentų kopijavimas ir platinimas be „Dedra Exim“ sutikimo draudžiamas. „Dedra Exim“ pasilieka sau teisę įvesti konstrukcijos, techninius arba komplektacijos pokyčius be išankstinio įspėjimo. Šie pokyčiai negali būti skundo dėl produkto pagrindu. Naudojimo instrukcija yra prieinama svetainėje: www.dedra.pl

LV Visas tiesības pasargātas. Šis izdevums ir sargāts ar autortiesību. Lietošanas Instrukcijas kopēšana vai izplatīšana pilnīgi vai fragmentos bez Dedra Exim firmas piekrišanas ir aizliegta. Firma Dedra Exim atstāj sev tiesību veikt konstrukcijas-tehnikas izmaiņu, kā arī komplektācijas izmaiņu bez iepriekšēja paziņojuma. Šīs izmaiņas nevar būt par pamatu produkta reklamēšanai. Lietošanas instrukcija pieejama mājaslapā www.dedra.pl

HU Minden jog fenntartva. A jelen kiadvány szerzői jogokkal védve. A Használati Utasítás másolása vagy terjesztése egészében vagy részleteiben a Dedra Exim írásos engedélye nélkül tilos A Dedra Exim fenntartja magának a szerkezeti-műszaki, valamint komplettálási változtatások előzetes bejelentés nélküli bevezetésének jogát. Ezek a változások nem szolgálhatnak alapjául a termék reklamációjának. A használati utasítás a weboldalon elérhető www.dedra.pl.

RO Toate drepturile rezervate. Această redactare este protejată prin legea dreptului de autor. Este interzisă copierea, reproducerea în orice fel sau multiplicarea și distribuirea parțială sau în totalitate a Manualului de utilizare fără permisiunea firmei Dedra Exim Firma Dedra Exim își rezervă dreptul de a face modificări tehnice și constructive sau de completare a dispozitivului fără o notificare prealabilă. Aceste modificări nu pot constitui temei pentru reclamarea produsului. Instrucţiunea de deservire accesibilă pe pagina www.dedra.pl

DE Alle Rechte vorbehalten. Die vorliegende Bedienungsanleitung wird durch das Urheber-recht geschützt. Kein Teil dieser Bedienungs-anleitung darf ohne schriftliche Einwilligung von Dedra Exim vervielfältigt oder verbreitet werden.Dedra Exim behält sich das Recht vor, Konstruktions- und technische Änderungen sowie Änderungen in der Zusammensetzung vorzunehmen, ohne vorher darüber zu informieren. Diese Änderungen können kein Grund zur Reklamation des Produkts bilden. Die Bedienungsanleitung ist auf der Internetseite www.dedra.pl zugänglich.

SL Vse pravice pridržane. Ta navodila so zaščitena na podlagi predpisov o avtorskih pravicah. Prepovedano je kopiranje ali razširjanje teh navodil za uporabo po delih ali v celoti brez soglasja „Dedra-Exim”. „Dedra-Exim” si pridržuje pravico do uvajanja konstrukcijsko-tehničnih in kompletacijskih sprememb brez predhodnega obvestila. Te spremembe ne morejo biti podlaga za prijavo reklamacije. Navodila za uporabo so na voljo na strani www.dedra.pl

HR Sva prava su rezervirana. Ovo djelo je zaštićeno autorskim pravom. Zabranjeno je kopiranje ili distribucija Uputa za uporabu u dijelovima ili u cijelosti bez pristanka „Dedra-Exim”a „Dedra-Exim” zadržava pravo uvođenja promjena konstrukcijskih, tehničkih i završnih bez prethodne obavijesti. Ove promjene ne mogu predstavljati osnovu za reklamiranje proizvoda. Upute za uporabu dostupne su na web stranici www.dedra.pl

BG Всички права запазени. Това произведение е защитено с авторски права. Копирането или разпространението на Ръководството за потребителя на части или като цяло е забранено без разрешението на „Dedra-Exim”. „Dedra-Exim” си запазва правото да прави промени в дизайна, техническите характеристики и завършването без предварително уведомление. Тези промени не могат да бъдат основание за рекламиране на продукта. Ръководството за потребителя е на разположение на адрес www.dedra.pl

UA Всі права захищені. Ця робота захищена авторським правом. Копіювання або розповсюдження Посібника користувача частково або повністю без дозволу Dedra Exim заборонено Dedra Exim залишає за собою право вносити зміни в конструкцію, технічні характеристики та комплектацію без попереднього повідомлення. Ці зміни не можуть бути підставою для реклами продукту. Посібник користувача доступний за посиланням www.dedra.pl

FR Tous droits réservés. Ce travail est protégé par le droit d'auteur. La copie ou la distribution du manuel de l'utilisateur, en partie ou en totalité, sans l'autorisation de Dedra Exim est interdite. Dedra Exim se réserve le droit d'apporter des modifications à la conception, à la technique et à l'achèvement sans préavis. Ces modifications ne peuvent constituer un motif de publicité pour le produit. Le manuel de l'utilisateur est disponible à l'adresse suivante : www.dedra.pl

Kontakt
Contact / Kontakt / Kontakt / Kontaktai / Kontakts / Elérhetőség / Contact / Kontakt / Pišite na / Свържете се с / Контакти / Kontakt / Contact
Dedra Exim Sp. z o.o., ul. 3 Maja 8, 05-800 Pruszków, Tel. +48 22 73 83 777 wew. 129, 210, fax +48 22 73 83 779
serwis@dedra.pl www.dedra.pl

PAP

1. Zdjęcia i rysunki

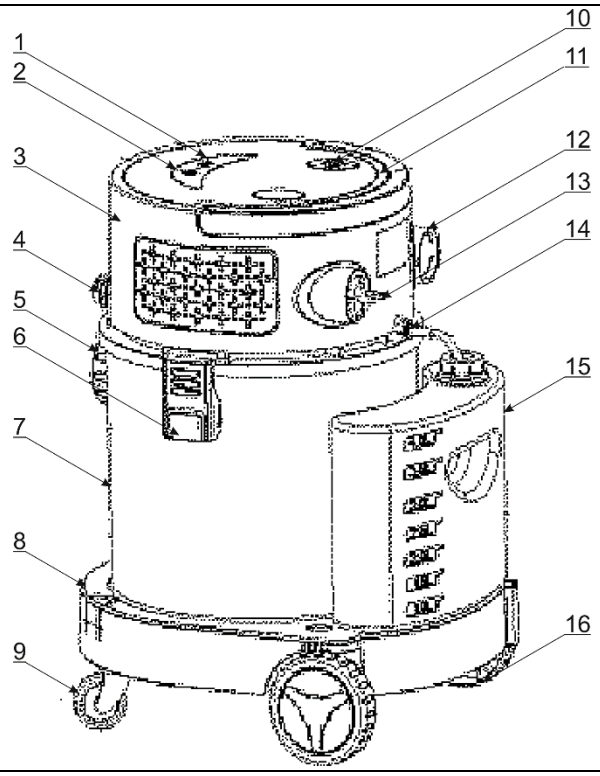

A

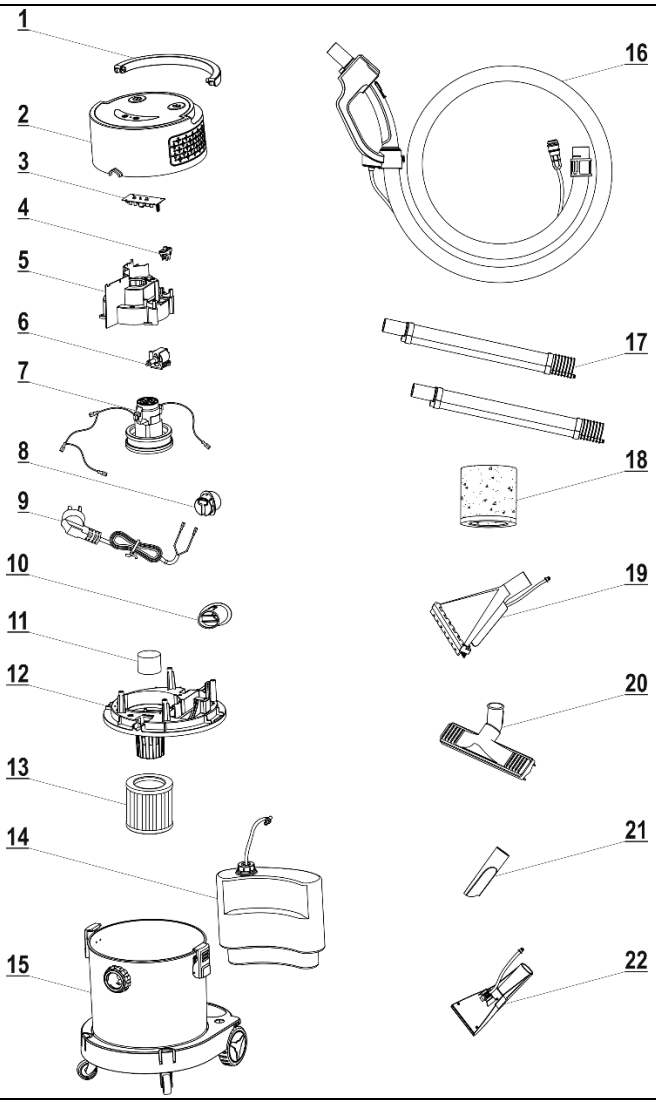

B

Opis piktogramów / Description of pictograms / Popis piktogramů / Popis piktogramov / Piktogramų aprašymas / Piktogrammu apraksts / A piktogramok leírása / Descrierea pictogramelor / Opis piktogramov / Opis piktograma / Описание на пиктограмите / Опис піктограм / Beschreibung der Piktogramme / Description des pictogrammes



Nakaz: przeczytaj instrukcję obsługi / Příkaz: přečtěte návod k obsluze / Príkaz: oboznámte sa s užívateľskou príručkou / Privaloma: perskaitykite aptarnavimo instrukciją / Norādījums: rūpīgi iepazīstieties ar lietotāja rokasgrāmatā sniegto informāciju / Utasítás: olvassa el az útmutatót / Obilgatoriu: citiți manualul de utilizare / Navodilo: preberite navodila za uporabo / Jamstvo: pročitajte priručnik s uputama / Заповедта: прочетете ръководството за употреба / Заборона: прочитайте інструкцію з експлуатації / Mandatory: read the instruction manual / Gebot: die Bedienungsanleitung lesen / Obligatoire : lire le mode d'emploi



Moc / Power / Síla / Moc / Galia / Jauda / Teljesítmény / Putere / Putere / Moč / Snaga / Мощност / Puissance



Pojemność zbiornika / Tank capacity / Objem nádoby / Bako talpa / Neigiamas slėgis talpoje / Tvertnes tilpums / A tartály űrtartalma / Volumul recipientului / Prostornina rezervoarja / Kapacitet spremnika / Капацитет на резервоара / Ємність бака / Mahuti mahutavus / Fassungsvermögen des Tanks / Capacité du réservoir



Pojemność zbiornika na detergent / Detergent tank capacity / Kapacita nádrže na detergent / Kapacita nádrže na prací prostriedok / Ploviklio bako talpa / Mazgāšanas līdzekļa tvertnes tilpums / Mosószertartály kapacitása / Capacitatea rezervorului de detergent / Kapaciteta rezervoarja detergenta / Kapacitet premnika deterdženta / Капацитет на резервоара за препарат / Місткість баку для прального порошку / Kapazität des Waschmitteltanks / Capacité du réservoir de détergent /



Podciśnienie w zbiorniku / Vacuum in the tank / Podtlak v nádobě / Vákuum v nádrži / Vakuums tvertnē / Vakuums tvertnē / Tartály kisnyomás / Subpresiune în recipient / Vakuum v rezervoarju / Vakuum u spremniku / Вакуум в резервоара / Вакуум в резервуарі / Vaakum paagis / Unterdruck im Tank / Dépression dans le réservoir



Klasa ochrony przeciwporażeniowej / Protection class / Třída ochrany proti úrazu elektrickým proudem / Trieda ochrany pred zásahom el. Prúdom / Apsaugos nuo elektros smūgio klasė / Aizsardzības klase / Elektrodrošības klase érintésvédelmi osztály / Clasa de protecție împotriva electrocutării / Zaščitni razred / Klasa zaštite od strujnog udara / Клас на защита / Клас захисту / Kaitseklass / Schutzart gegen elektrischen Schlag / Classe de protection contre les chocs électriques

PL Spis treści

1. Zdjęcia i rysunki
2. Szczegółowe przepisy bezpieczeństwa
3. Opis urządzenia
4. Przeznaczenie urządzenia
5. Ograniczenie użycia
6. Dane techniczne
7. Przygotowanie do pracy
8. Podłączenie do sieci
9. Użytkowanie urządzenia
10. Bieżące czynności obsługowe
11. Części zamienne i akcesoria
12. Samodzielne usuwanie usterek
13. Kompletacja urządzenia
14. Informacja dla użytkowników o pozbywaniu się urządzeń elektrycznych i elektronicznych
15. Wykaz części do rysunku złożeniowego
16. Karta gwarancyjna

Deklaracja zgodności znajduje się w siedzibie Dedra-Exim Sp. z o.o. Ogólne warunki bezpieczeństwa zostały dołączone do instrukcji jako oddzielna broszura. Ogólne warunki bezpieczeństwa zostały dołączone do instrukcji jako oddzielna broszura.

⚠ UWAGA Podczas pracy urządzeniem zaleca się zawsze przestrzegać ogólnych warunków bezpieczeństwa pracy, w celu uniknięcia wybuchu pożaru, porażenia prądem elektrycznym lub obrażenia mechanicznego.

Przed przystąpieniem do eksploatacji urządzenia prosimy o zapoznanie się z treścią instrukcji obsługi. Prosimy o zachowanie instrukcji obsługi i ogólnych warunków bezpieczeństwa pracy. Rygorystyczne przestrzeganie wskazówek i zaleceń zawartych w instrukcji obsługi wpłynie na przedłużenie żywotności Państwa urządzenia.

⚠ UWAGA Podczas pracy należy bezwzględnie przestrzegać wskazówek zawartych w ogólnych warunkach bezpieczeństwa pracy.

W razie przekazania urządzenia innej osobie, proszę wręczyć jej również instrukcję obsługi i ogólne warunki bezpieczeństwa pracy. Firma Dedra Exim nie odpowiada za wypadki powstałe w wyniku nieprzestrzegania wskazówek bezpieczeństwa pracy. Należy przeczytać uważnie wszystkie ogólne warunki bezpieczeństwa pracy i instrukcje obsługi. Niestosowanie się do ostrzeżeń i instrukcji może skutkować porażeniem prądem, pożarem i/lub poważnymi obrażeniami. Zachowaj wszystkie instrukcje, ogólne warunki bezpieczeństwa pracy i deklarację zgodności dla przyszłych potrzeb.

2. Szczegółowe przepisy bezpieczeństwa

Niniejszy sprzęt może być użytkowany przez dzieci w wieku co najmniej 8 lat i przez osoby o obniżonych możliwościach fizycznych, umysłowych i osoby o braku doświadczenia i znajomości sprzętu, jeżeli zapewniony zostanie nadzór lub instruktaż odnośnie do użytkowania sprzętu w bezpieczny sposób, tak aby związane z tym zagrożenia były zrozumiałe. Dzieci nie powinny bawić się sprzętem. Dzieci bez nadzoru nie powinny wykonywać czyszczenia i konserwacji sprzętu.

Ostrzeżenia dotyczące pracy odkurzaczem:

- Należy zachować środki ostrożności podczas konserwacji urządzenia.
- Przed przystąpieniem do czyszczenia urządzenia lub jego przechowywaniem, należy wyjąc wtyczkę z gniazdka. Odkurzacz należy włączać do sieci zasilającej jedynie na czas pracy.
- Zwrócić uwagę, aby podczas pracy nie uszkodzić przewodu zasilającego odkurzacza przez przejechanie, zmiażdżenie, wyszarpnięcie, przecięcie itp.
- Wszelkie elementy odpowiedzialne za bezpieczeństwo muszą być utrzymywane w pełnej sprawności technicznej. W przypadku ich uszkodzenia należy niezwłocznie je naprawić lub wymienić na nowe.
- Nie korzystać z urządzenia w przypadku, gdy przewód zasilający lub wtyczka są uszkodzone. Jeżeli przewód zasilający lub wtyczka są uszkodzone, należy przekazać urządzenie do serwisu w celu wymiany przewodu lub wtyczki na nowe.
- Nie ciągnąć za przewód w czasie wyjmowania wtyczki z gniazdka.
- Nie pozostawiać przygotowanego do pracy odkurzacza bez nadzoru.
- Nie udostępniać urządzenia dzieciom w charakterze zabawki.
- Urządzenie należy przechowywać z dala od źródeł ciepła (tj. centralne ogrzewanie, piecyk, itp.) w celu uniknięcia odkształcenia się elementów z tworzywa sztucznego.
- Podczas korzystania z urządzenia, nie zatykać wlotu powietrza. W przeciwnym razie wydajność pochłaniania kurzu zmniejszy się oraz powstanie ryzyko spalenia silnika.
- Nie wolno zasysać tlących się niedopałków, w przeciwnym razie urządzenie może zostać uszkodzone.
- Podczas korzystania z odkurzacza należy zwrócić uwagę na kłęby włosów lub inne odpadki, aby nie zatkały wlotu powietrza (włączając w to wąż ssący). W przeciwnym razie może dojść do uszkodzenia silnika urządzenia.
- Przy korzystaniu z funkcji wydmuchu nie wolno kierować strumienia powietrza na źródło otwartego ognia.
- Urządzenie nie jest przystosowane do odkurzania niebezpiecznych dla zdrowia pyłów.
- Do gniazda przyłączeniowego, znajdującego się na pokrywie odkurzacza, można przyłączyć urządzenie o mocy maksymalnej 2000 W. Podłączanie urządzeń o wyższej mocy może doprowadzić do awarii odkurzacza.
- W pracy z odkurzaczem towarzyszy zjawisko gromadzenia się ładunku elektrostatycznego, którego następstwem może być wyładowanie elektrostatyczne w kontakcie z użytkownikiem. Jest to zjawisko naturalne. Stosować odpowiednie środki ochrony

indywidualnej (rękawice antyelektrostatyczne, obuwie antyelektrostatyczne)

3. Opis urządzenia

Rys. A: 1. Funkcja odkurzania, 2. Funkcja czyszczenia na mokro, 3. Osłona górna, 4. Króciec wylotowy wody, 5. Króciec węża odkurzacza, 6. Zatrzask, 7. Zbiornik na urobek, 8. Podstawa, 9. Kółka małe, 10. Włącznik, 11. Rękojeść transportowa, 12. Wylot powietrza, 13. Przewód zasilający, 14. Króciec wlotowy wody, 15. Zbiornik na wodę z detergentem, 16. Kółka duże

4. Przeznaczenie urządzenia

Odkurzacz piorący model DED6605 jest przeznaczony do pracy na sucho lub mokro i umożliwia oczyszczanie powierzchni twardych (terakota, panele, posadzki itp.) oraz pranie ekstrakcyjne powierzchni miękkich, takich jak dywany, wykładziny, tapicerka samochodowa itp. Metoda ekstrakcji polega na natryskiwaniu pod ciśnieniem wody z środkiem czyszczącym i jej błyskawicznym odsysaniu (ekstrakcji) za pomocą specjalnej dyszy.
Dopuszcza się wykorzystanie urządzenia w pracach remontowo-budowlanych, warsztatach naprawczych, w pracach amatorskich przy równoczesnym przestrzeganiu warunków użytkowania i dopuszczalnych warunków pracy, zawartych w instrukcji obsługi.

5. Ograniczenia użycia

Urządzenie może być użytkowane tylko zgodnie z zamieszczonymi poniżej „Dopuszczalnymi warunkami pracy". Samowolne zmiany w budowie mechanicznej i elektrycznej, wszelkie modyfikacje, czynności obsługowe nieopisane w instrukcji Obsługi będą traktowane za bezprawne i spowodują natychmiastową utratę Praw Gwarancyjnych.
Nie używać do sprzątania substancji szkodliwych i niebezpiecznych dla zdrowia, gorącego popiołu lub węgla, substancji toksycznych, substancji łatwopalnych lub innych niebezpiecznych materiałów, nie używać w pobliżu łatwopalnych cieczy lub oparów i ciał lotnych tworzących z powietrzem atmosferycznym mieszaninę wybuchową.

DOPUSZCZALNE WARUNKI PRACY

Praca ciągła S1

Użytkować w pomieszczeniach zamkniętych.

6. Dane techniczne

Model	**DED6605**
Silnik elektryczny	jednofazowy
Napięcie sieci, częstotliwość sieci	230 V, ~50 Hz
Moc znamionowa silnika	1200 W
Pojemność zbiornika	20 l
Klasa ochronności	II
Maksymalne podciśnienie	17 Pa
Stopień ochrony przed dostępem bezpośrednim	IPX4
Masa	13,8 kg

7. Przygotowanie do pracy

⚠ UWAGA Wszystkie czynności należy przeprowadzać przy wyjętej z gniazdka wtyczce.

Odblokować zatrzaski (rys. A, 6) i zdjąć górną pokrywę odkurzacza (rys. A, 3). Ze zbiornika na urobek wyjąć wszystkie elementy, sprawdzić, czy nie brakuje żadnej części (patrz punkt 13. Zawartość opakowania). Na kosz filtra założyć filtr HEPA i zamknąć górną pokrywę.
W króciec (rys. A, 5) wsunąć końcówkę rury odkurzacza, przekręcić zgodnie z ruchem wskazówek zegara w celu zablokowania. Wprowadzić złącze wlotowe wody do króćca pompki (rys. A, 14), zakręcić zbiornik. W końcówkę rury odkurzacza wsunąć rurki aluminiowe, połączyć wężyk do podawania wody. Na końcówkę rury aluminiowej nałożyć odpowiednią końcówkę (dyszę do odkurzania na sucho, dyszę szeroką do prania lub dyszę wąską do prania tapicerki).

⚠ UWAGA Obie dysze do prania wymagają podłączenia wężyka do podawania wody.

Sterowanie odkurzaczem

Na pokrywie odkurzacza znajduje się:
- włącznik odkurzacza (rys. A, 10)
- przycisk odkurzania (rys. A, 1)
- przycisk prania (rys. A, 2)

Przyciski te umożliwiają odkurzanie na sucho, czyszczenie na mokro, pranie ekstrakcyjne.

Stosowanie przycisków na rękojeści

W celu podniesienia komfortu użytkowania, do włączania i obsługi odkurzacza można wykorzystać przyciski sterowania, znajdujące się na panelu na rurze odkurzacza. W pierwszej kolejności należy otworzyć komorę baterii i w gniazdo włożyć baterię 23 A 12 V (MN21), zwracając uwagę na polaryzację. Zamknąć pokrywę baterii i sparować sterowanie z odkurzaczem.

⚠ UWAGA Stosować tylko baterie MN21 23 A 12 V.

Parowanie sterowania z odkurzaczem

Upewnić się, że odkurzacz jest podłączony do zasilania. Nacisnąć włącznik główny odkurzacza. Lampka na panelu odkurzacza włączy się. Wcisnąć jednocześnie przyciski na odkurzaczu. Nacisną jeden z przycisków na panelu rękojeści, lampka na odkurzaczu mignie raz i wróci do świecenia ciągłego. Sterowanie jest sparowane, można uruchamiać funkcje odkurzacza z panelu rękojeści.
Odkurzacz jest gotowy do działania.

8. Podłączenie do sieci

Przed podłączeniem urządzenia do źródła prądu należy upewnić się, czy napięcie zasilania odpowiada wartości podanej na tabliczce znamionowej.
Instalacja zasilająca powinna być wykonana zgodnie z zasadniczymi wymaganiami dotyczącymi instalacji elektrycznych i spełniać wymogi bezpieczeństwa użytkowania. Parametry minimalnego przekroju przewodu zasilającego oraz nominalnej wartości bezpiecznika w zależności od mocy urządzenia podano w poniższej tabeli:

Moc urządzenia [W]	Minimalny przekrój przewodu [mm^2]	Minimalna wartość bezpiecznika typu C [A]
<1400	1,0	16

Instalacja winna być wykonana przez uprawnionego elektryka. W przypadku korzystania z przedłużaczy należy zwrócić uwagę by przekrój żyły nie był mniejszy od wymaganego (patrz tabela). Przewód elektryczny ułożyć tak, aby w czasie pracy nie był narażony na przecięcie. Nie używać uszkodzonych przedłużaczy.
Okresowo sprawdzać stan techniczny przewodu zasilającego. Nie ciągnąć za przewód zasilający.

9. Użytkowanie urządzenia

Czyszczenie suchych powierzchni

Odłączyć odkurzacz od zasilania. Zdjąć pokrywę górną i na kosz filtra nałożyć filtr HEPA. Zamknąć pokrywę, podłączyć wąż i rury aluminiowe zgodnie ze wskazaniami z punktu 7. Założyć na końcówkę rury szczotkę szeroką do odkurzania. Podłączyć odkurzacz do zasilania (na panelu zaświeci się dioda kontrolna). Uruchomić odkurzacz przyciskiem odkurzania na panelu lub na rękojeści rury.
Odkurzacz ma dwie moce ssania, które można zmienić poprzez naciśnięcie przycisku ssania. Odkurzacz uruchamia się w trybie mocnego ssania. Ponowne przyciśnięcie przycisku odkurzania zmieni moc ssania na mniejszą, kolejne naciśnięci wyłączy odkurzacz.
Jeżeli zbiornik na urobek jest pełny, silnik odkurzacza będzie wyraźnie głośniej pracował. Należy wówczas wyłączyć odkurzacz, odłączyć od zasilana, zdjąć pokrywę górną i usunąć urobek

Czyszczenie mokrych powierzchni

Odłączyć odkurzacz od zasilania. Zdjąć pokrywę górną i na kosz filtra nałożyć filtr gąbkowy (nie stosować do czyszczenia na mokro filtra HEPA!). Zamknąć pokrywę, podłączyć wąż i rury aluminiowe zgodnie ze wskazaniami z punktu 7. Założyć na końcówkę rury szczotkę szeroką do odkurzania. Podłączyć odkurzacz do zasilania (na panelu zaświeci się dioda kontrolna). Uruchomić odkurzacz przyciskiem na panelu lub na rękojeści rury.
Odkurzacz ma dwie moce ssania, które można zmienić poprzez naciśnięcie przycisku ssania. Odkurzacz uruchamia się w trybie mocnego ssania. Ponowne przyciśnięcie przyciski zmieni moc ssania na mniejszą, kolejne naciśnięci wyłączy odkurzacz.
Jeżeli zbiornik na urobek jest pełny, pływak w koszu filtra zadziała i odkurzacz nie będzie zasysał wody. Należy wówczas wyłączyć odkurzacz, odłączyć od zasilana, zdjąć pokrywę górną i wylać zebraną wodę. Z kosza na filtr zdjąć filtr gąbkowy, wyżąć wodę i założyć ponownie na kosz filtra. Filtr gąbkowy można umyć pod bieżącą wodą, osuszyć i ponownie używać.

Tryb prania

Odłączyć odkurzacz od zasilania. Zdjąć pokrywę górną i na kosz filtra nałożyć filtr gąbkowy. Zamknąć pokrywę, podłączyć wąż i rury aluminiowe zgodnie ze wskazaniami z punktu 7.
Do zbiornika na wodę (rys. A, 15) wlać wodę wraz ze środkiem do prania (sprawdzić, w jakich proporcjach należy sporządzić mieszankę). Zakręcić zbiornik na wodę. Podłączyć wężyk do zbiornika, wcisnąć końcówkę wężyka do króćca pompki na obudowie odkurzacza (rys. A, 14). Połączyć wężyki na rurach odkurzacza, Na końcówkę rury odkurzacza założyć szczotkę do prania (szeroką do prania dużych powierzchni, np. dywanów, wykładzin itd., wąską do prania mniejszych bądź trudniej dostępnych powierzchni, np. tapicerki samochodowej).

Podłączyć odkurzacz do zasilania (na panelu zaświeci się dioda kontrolna). Uruchomić odkurzacz przyciskiem prania na panelu lub na rękojeści rury. Przez system wężyków podawana będzie mieszanka wody z detergentem. Naciśnięcie przycisku odkurzania spowoduje, że brudna woda będzie wchłaniana do zbiornika na urobek. Po zakończeniu prania wyłączyć odkurzacz włącznikiem zasilania. Odłączyć odkurzacz od źródła zasilania, zdjąć pokrywę górną, usunąć brudną wodę ze zbiornika.
Nie stosować wysoko pieniących środków czyszczących. Dokładnie wymieszać detergent z wodą, aby uzyskać jak najbardziej jednorodną mieszaninę. Do mieszaniny można dodać środek przeciw pieniący.
Nie włączać odkurzacza w trybie prania, jeżeli zbiornik na mieszaninę piorącą jest pusty. Praca na sucho może doprowadzić do spalenia pompki.
Opróżniać zbiornik na urobek natychmiast po zadziałaniu pływaka. Po opróżnieniu zbiornika wysuszyć go przed ponownym użyciem.

Tryb dmuchawy

Odłączyć odkurzacz od zasilania. Odłączyć rurę od odkurzacza, podłączyć ją pod króciec wylotu powietrza (od strony zbiornika na wodę. Rys. A, 12). Podłączyć do zasilania. Uruchomić odkurzacz włącznikiem głównym, a następnie poprzez naciśnięcie (na odkurzaczy bądź rękojeści) trybu ssania. Skierować wylot na oczyszczaną powierzchnię. W tym trybie można usuwać liście, drobny kurz itd.
W tym trybie stosować środki ochrony indywidualnej: maskę ochronną i okulary ochronne.

⚠ UWAGA Nie wolno kierować strumienia wydmuchiwanego powietrza w stronę ludzi i zwierząt.

⚠ UWAGA Nie wolno kierować strumienia wydmuchiwanego powietrza w kierunku źródeł otwartego ognia.

Zdjąć pokrywę górną i na kosz filtra nałożyć filtr HEPA. Zamknąć pokrywę, podłączyć wąż i rury aluminiowe zgodnie ze wskazaniami z punktu 7. Założyć na końcówkę rury szczotkę szeroką do odkurzania. Podłączyć odkurzacz do zasilania (na panelu zaświeci się dioda kontrolna). Uruchomić odkurzacz przyciskiem na panelu lub na rękojeści rury.

10.Bieżące czynności obsługowe

⚠ UWAGA Opisane poniżej czynności obsługowe wykonywać przy wyjętej z gniazdka zasilającego wtyczce

Czyszczenie zbiornika

Należy często usuwać zanieczyszczenia ze zbiornika w celu uniknięcia uszkodzenia odkurzacza. Aby oczyścić wnętrze odkurzacza, zebrane w zbiorniku zanieczyszczenia wyrzucić lub wylać do zbiornika na śmieci lub kanalizacji. Sprawdzić, czy zbiornik nie jest mokry, jeśli tak – dokładnie wysuszyć. Oczyszczenie i wysuszenie zbiornika jest szczególnie ważne, ponieważ ze względu na występowanie wilgoci i ciepła może nastąpić gwałtowny rozwój bakterii i pleśni.

Czyszczenie filtra HEPA

Filtr HEPA można wyczyścić strumieniem sprężonego powietrza (stosując np. kompresor) lub przepłukać pod bieżącą wodą i pozostawić do wyschnięcia. Nie stosować w odkurzaczu mokrego filtra.

Czyszczenie filtra gąbkowego

Filtr gąbkowy można umyć pod bieżącą wodą, osuszyć i ponownie używać.

Przechowywanie odkurzacza

Wyczyszczony, dokładnie wysuszony odkurzacz należy przechowywać w oryginalnym pudełku, w suchym miejscu, niedostępnym dla dzieci i osób postronnych.

11.Części zamienne i akcesoria

W celu zakupu części zamiennych i akcesoriów należy skontaktować się z Serwisem Dedra Exim. Dane kontaktowe znajdują się na 1. stronie instrukcji.
Przy zamawianiu części zamiennych prosimy podać numer partii umieszczony na tabliczce znamionowej oraz numer części z rysunku złożeniowego.
W okresie gwarancyjnym naprawy dokonywane są na zasadach podanych w karcie gwarancyjnej. Reklamowany produkt prosimy przekazać do naprawy w miejscu zakupu (sprzedawca zobowiązany jest przyjąć reklamowany produkt), przesłać do Serwisu centralnego Dedra Exim lub do serwisu najbliższego od miejsca zamieszkania (adresy serwisów znajdują się na stronie www.dedra.pl). Prosimy uprzejmie dołączyć wypełnioną kartę gwarancyjną. Po okresie gwarancyjnym naprawy wykonuje Serwis centralny. Uszkodzony produkt należy przesłać do Serwisu (koszty wysyłki pokrywa użytkownik).

12.Samodzielne usuwanie usterek

⚠ UWAGA Opisane poniżej czynności obsługowe wykonywać przy wyjętej z gniazdka zasilającego wtyczce

Problem	Przyczyna	Rozwiązanie
Urządzenie nie włącza się	Przewód zasilający jest źle podłączony lub uszkodzony	Wcisnąć głębiej wtyczkę do gniazdka, sprawdzić przewód zasilający
	W gniazdku nie ma napięcia sieciowego	Sprawdzić napięcie w gniazdku, sprawdzić bezpiecznik
	Uszkodzony włącznik	Przekazać urządzenie do naprawy
	Pełny zbiornik na urobek	Opróżnić zbiornik
Z silnika wydobywa się kurz	Brak filtra bądź filtr uszkodzony	Sprawdzić, czy filtr jest założony na kosz filtra. W przypadku uszkodzenia wymienić filtr na nowy.
Zmniejszona wydajność	Zablokowany wąż lub dysza.	Sprawdzić dyszę i wąż pod kątem zablokowania, usunąć przyczynę blokady.
	Zapchany filtr	Sprawdzić i oczyścić filtr
Brak rozpylania mieszanki piorącej	Tryb prania nie jest włączony	Nacisnąć przycisk trybu prania na odkurzaczu lub na rękojeści
	Brak płynu	Uzupełnić płyn w zbiorniku
	Przewód jest nieprawidłowo założony	Sprawdzić, czy ssak znajduje się poniżej poziomu cieczy w zbiorniku. Sprawdzić, czy wężyk nie jest załamany/związany.
Piana jest wyrzucana z wylotu podawania cieczy	Płyn do czyszczenia jest zbyt pieniący	Zmienić środek do czyszczenia lub zastosować środek odpieniający
Nie działa sterowanie w rękojeści	Zużyta bateria	Wymienić baterię
	Brak sparowania	Prawidłowo sparować sterowanie z odkurzaczem (patrz punkt 7 instrukcji)

13.Zawartość opakowania

1.Odkurzacz; 2. Zbiornik na mieszankę do prania, 3. Wąż elastyczny, 4. Przedłużki aluminiowe -2 sztuki, 5. Filtr HEPA, 6. Filtr gąbkowy, 7. Dysza do prania dużych powierzchni, 8. Szczotka szeroka do odkurzania, 9. Szczotka szczelinowa, 10. Dysza wąska do prania tapicerki

14.Informacja dla użytkowników o pozbywaniu się urządzeń elektrycznych i elektronicznych (dotyczy gospodarstw domowych)



Przedstawiony symbol umieszczony na produktach lub dołączonej do nich dokumentacji informuje, że niesprawnych urządzeń elektrycznych lub elektronicznych nie można wyrzucać razem z odpadami bytowymi. Prawidłowe postępowanie w razie konieczności utylizacji, powtórnego użycia lub odzysku podzespołów polega na przekazaniu urządzenia do wyspecjalizowanego punktu zbiórki, gdzie będzie przyjęte bezpłatnie. Informacji o lokalizacji miejsc zbiórki zużytego sprzętu udzielają władze lokalne np. na swoich stronach internetowych.
Prawidłowa utylizacja urządzenia umożliwia zachowanie cennych zasobów i uniknięcie negatywnego wpływu na zdrowie i środowisko, wynikające z możliwości obecności w sprzęcie niebezpiecznych: substancji, mieszanin oraz części składowych.
Nieprawidłowa utylizacja odpadów zagrożona jest karami przewidzianymi w odpowiednich przepisach lokalnych.
Użytkownicy w krajach Unii Europejskiej: W razie konieczności pozbycia się urządzeń elektrycznych lub elektronicznych, prosimy skontaktować się z najbliższym punktem sprzedaży lub z dostawcą, którzy udzielą dodatkowych informacji.
Pozbywanie się odpadów w krajach poza Unią Europejską: Taki symbol dotyczy tylko krajów Unii Europejskiej. W razie potrzeby pozbycia się niniejszego produktu prosimy skontaktować się z lokalnymi władzami lub ze sprzedawcą celem uzyskania informacji o prawidłowym sposobie postępowania.
Zgodnie z Rozporządzeniem Parlamentu Europejskiego i Rady (UE) 2023/1542 w sprawie baterii i akumulatorów oraz zużytych baterii i akumulatorów uszkodzone lub zużyte akumulatory/baterie należy zbierać osobno i doprowadzić do ponownego przetworzenia zgodnego z zasadami ochrony środowiska.

15.Wykaz części do rysunku złożeniowego (Rys.

LP	Nazwa części	LP	Nazwa części
1	Rękojeść	12	Osłona silnika

2	Osłona górna	13	Filtr HEPA
3	Płytka PCB	14	Zbiornik na wodę
4	Włącznik	15	Podstawa ze zbiornikiem
5	Mocowanie silnika	16	Wąż elastyczny
6	Pompka	17	Rurka aluminiowa
7	Silnik elektryczny	18	Filtr gąbkowy
8	Wlot wody	19	Ssawka do tapicerki szeroka
9	Przewód zasilający	20	Szczotka płaska
10	Odpływ	21	Ssawka szczelinowa
11	Pływak	22	Ssawka do tapicerki wąska

Karta gwarancyjna

na

……

(nazwa produktu)

Nr katalogowy: ……. nr partii: .....

(zwane dalej Produktem)

Data zakupu Produktu: .....

Pieczęć sprzedawcy

Data i podpis sprzedawcy: .....

Oświadczenie Użytkownika:

Potwierdzam, że zostałem poinformowany o warunkach gwarancji oraz skutkach nieprzestrzegania wytycznych zawartych w Instrukcji obsługi i karcie gwarancyjnej. Warunki niniejszej gwarancji są mi znane, co potwierdzam własnoręcznym podpisem:

....

Data i miejsce Podpis Użytkownika

I. Odpowiedzialność za Produkt

1. Gwarant – Dedra Exim Sp. z o.o. z siedzibą w Pruszkowie, adres: ul. 3 Maja 8, 05-800 Pruszków, KRS 0000062517, Sąd Rejonowy dla m.st. Warszawy w Warszawie, XIV Wydział Gospodarczy Krajowego Rejestru Sądowego, NIP 527-020-49-33, kapitał zakładowy: 100 980.00 zł.
2. Na warunkach określonych w niniejszej karcie gwarancyjnej Gwarant udziela gwarancji na Produkt, pochodzący z dystrybucji Gwaranta.
3. Odpowiedzialność z tytułu gwarancji obejmuje tylko wady powstałe z przyczyn tkwiących w Produkcie w momencie jego wydania Użytkownikowi.
4. Z tytułu gwarancji Użytkownik, uzyskuje prawo do bezpłatnej naprawy Produktu, o ile wada ujawniła się w okresie gwarancji. Sposób naprawy Produktu (metoda wykonania naprawy) zależy od decyzji Gwaranta. W przypadku stwierdzenia przez Gwaranta braku możliwości naprawy Gwarant zastrzega sobie prawo wymiany wadliwego elementu albo całego Produktu na wolny od wad, obniżenia ceny Produktu lub odstąpienia od umowy.
5. W stosunku do Użytkownika, który nie jest konsumentem w rozumieniu ustawy z dnia 23 kwietnia 1964 r. Kodeks cywilny, odpowiedzialność odszkodowawcza Gwaranta za szkody wynikające z niniejszej gwarancji i/lub w związku z jej zawarciem i wykonywaniem, bez względu na tytuł prawny, jest ograniczona maksymalnie do wysokości wartości wadliwego Produktu.

II. Okres gwarancji

Elementy Produktu	Czas trwania ochrony gwarancyjnej
DED6605	36 miesięcy, licząc od daty zakupu Produktu uwidocznionej w niniejszej karcie gwarancyjnej

III. Warunki skorzystania z gwarancji

1. Przedstawienie przez Użytkownika wypełnionej karty gwarancyjnej Produktu oraz uprawdopodobnienie przez Użytkownika okoliczności zakupu Produktu, np. poprzez przedstawienie paragonu, faktury, itd. W celu sprawnego przeprowadzenia reklamacji zaleca się aby Użytkownik przekazał wraz z Produktem do reklamacji wszystkie elementy określone w „Kompletacji urządzenia" zawartej w Instrukcji obsługi.
2. Stosowanie się przez Użytkownika do zaleceń zawartych w Instrukcji obsługi i karcie gwarancyjnej.
3. Gwarancja obejmuje tylko obszar Rzeczypospolitej Polskiej i UE.
4. Gwarancja nie obejmuje wad Produktu powstałych w szczególności na skutek:

a. Nieprzestrzegania przez Użytkownika warunków określonych w Instrukcji obsługi, w szczególności w zakresie prawidłowej eksploatacji, konserwacji i czyszczenia;

b. Zastosowania przez Użytkownika środków czyszczących lub konserwujących niezgodnych z Instrukcją obsługi;

c. Nieodpowiedniego przechowywania i transportu Produktu przez Użytkownika;

d. Samowolnych zmian i/lub przeróbek Produktu przez Użytkownika, które nie były uzgadniane z Gwarantem;

e. Zastosowania przez Użytkownika w Produkcie materiałów eksploatacyjnych niezgodnych z Instrukcją obsługi.

5. Użytkownik, który nie jest konsumentem w rozumieniu ustawy z dnia 23 kwietnia 1964 r. Kodeks cywilny, traci gwarancję na Produkt, w którym:

- numery seryjne, oznaczenia dat i tabliczki znamionowe zostały usunięte, zmienione lub uszkodzone przez Użytkownika;
- plomby zostały uszkodzone przez Użytkownika lub noszą ślady manipulacji Użytkownika.

6. Uwaga! Czynności związane z codzienną obsługą Produktu, wynikające m.in. z Instrukcji obsługi Użytkownik wykonuje we własnym zakresie i na swój koszt.

IV. Procedura reklamacyjna

1. W przypadku stwierdzenia nieprawidłowej pracy Produktu, przed dokonaniem zgłoszenia reklamacyjnego należy upewnić się czy wszystkie czynności określone w szczególności w Instrukcji obsługi zostały wykonane w sposób prawidłowy.
2. Zgłoszenie reklamacji zaleca się dokonać niezwłocznie, najlepiej w terminie 7 dni od daty zauważenia wady Produktu. Użytkownik, który nie jest konsumentem w rozumieniu ustawy z dnia 23 kwietnia 1964 r. Kodeks cywilny traci uprawienia wynikające z niniejszej gwarancji w przypadku niezgłoszenia reklamacji w terminie 7 dni.
3. Zgłoszenie reklamacji można dokonać m.in. w punkcie zakupu Produktu, w serwisie gwarancyjnym lub pisemnie na adres: Dedra Exim Sp. z o.o., ul. 3 Maja 8, 05-800 Pruszków.
4. Użytkownik może złożyć reklamację przy wykorzystaniu formularza dostępnego na stronie internetowej www.dedra.pl. („Formularz zgłoszenia reklamacji z tytułu gwarancji").
5. Adresy serwisów gwarancyjnych dla poszczególnych krajów dostępne są na stronie www.dedra.pl. W przypadku braku serwisu gwarancyjnego dla danego kraju zgłoszenia reklamacyjne z tytułu gwarancji zaleca się kierować na adres: Dedra Exim Sp. z o.o. ul. 3 Maja 8, 05-800 Pruszków (Polska).
6. Mając na uwadze bezpieczeństwo Użytkownika zakazuje się korzystania z wadliwego Produktu.
7. Uwaga! Korzystanie z wadliwego Produktu jest niebezpieczne dla zdrowia i życia Użytkownika.
8. Wykonanie obowiązków wynikających z gwarancji nastąpi w terminie 14 dni roboczych, licząc od dnia dostarczenia reklamowanego Produktu przez Użytkownika.
9. Przed dostarczeniem wadliwego Produktu do reklamacji zaleca się jego oczyszczenie. Reklamowany Produkt zaleca się dokładnie zabezpieczyć przed uszkodzeniami w transporcie (zaleca się dostarczyć reklamowany Produkt w oryginalnym opakowaniu).
10. Okres gwarancji ulega przedłużeniu o czas, w ciągu którego wskutek wady Produktu objętego gwarancją Użytkownik nie mógł z niego korzystać.

Gwarancja nie wyłącza, nie ogranicza, ani nie zawiesza uprawnień Użytkownika wynikających z przepisów o rękojmi za wady rzeczy sprzedanej.

Zgodnie z art. 13 ust. 1 i ust. 2 rozporządzenia Parlamentu Europejskiego i Rady (UE) 2016/679 z dnia 27 kwietnia 2016 r. w sprawie ochrony osób fizycznych w związku z przetwarzaniem danych osobowych i w sprawie swobodnego przepływu takich danych oraz uchylenia dyrektywy 95/46/WE (dalej: „RODO") informujemy

1. Administratorem Twoich danych osobowych podanych w formularzu jest DEDRA-EXIM sp. z o.o. z siedzibą w Pruszkowie , ul. 3 Maja 8, 05-800 Pruszków (dalej: „Administrator").
2. Twoje dane będą przetwarzane wyłącznie w celu przeprowadzenia procedury gwarancyjnej urządzenia zgodnie art. 6 ust. 1 lit. b ogólnego rozporządzenie o ochronie danych (dalej: „RODO") Podanie danych jest dobrowolne, ale konieczne do przeprowadzenia procedury gwarancyjnej.
3. Twoje dane będą przetwarzane przez okres rozpatrywania przeprowadzenia procedury gwarancyjnej oraz w celach archiwizacyjnych w razie konieczności obrony przed ewentualnymi roszczeniami wobec Administratora nie dłużej niż do momentu ich przedawnienia.
4. Twoje dane mogą być ujawniane wyłącznie podmiotom przetwarzającym dane na rzecz administratora na podstawie pisemnej umowy powierzenia przetwarzania danych osobowych świadczącym m.in. usługi serwisu technicznego, hostingu lub obsługi strony internetowej, obsługi IT, firmie kurierskiej. Dostawcy Administratora zobowiązani są do zapewnienia zabezpieczenia danych i spełnienia wymogów obowiązującego prawa związanego z ochroną danych osobowych i nie mogą wykorzystywać

powierzonych danych osobowych do innych celów niż te, które są określone w umowie z Administratorem.
5. Twoje dane nie będą przetwarzane w sposób zautomatyzowany w tym również w formie profilowania oraz nie będą przekazywane do państwa trzeciego/organizacji międzynarodowej.
6. Posiadasz prawo dostępu do treści swoich danych oraz prawo ich sprostowania, usunięcia, ograniczenia przetwarzania, prawo do przenoszenia danych, prawo wniesienia sprzeciwu, w dowolnym momencie.
7. We wszelkich sprawach związanych z przetwarzaniem Twoich danych osobowych przez Administratora możesz skontaktować się pod adresem e-mail: daneosobowe@dedra.pl;
8. Masz prawo wniesienia skargi do wniesienia skargi do organu właściwego do spraw ochrony danych osobowych;

EN Table of contents

1. Photographs and drawings
2. Detailed safety regulations
3. Description of the device
4. Intended use of the device
5. Restrictions on use
6. Technical data
7. Preparation for operation
8. Connection to the mains
9. Using the device
10. Routine maintenance
11. Spare parts and accessories
12. Troubleshooting
13. Device assembly
14. Information for users on the disposal of electrical and electronic equipment
15. Warranty card

The declaration of conformity is available at the headquarters of Dedra-Exim Sp. z o.o. General safety conditions are included in the manual as a separate brochure. General safety conditions are included in the manual as a separate brochure.

⚠ WARNING When operating the device, it is recommended to always follow the general safety conditions in order to avoid fire, electric shock or mechanical injury.

Please read the operating instructions before using the device. Please keep the operating instructions and general safety conditions. Strict adherence to the instructions and recommendations in the operating instructions will extend the service life of your device.

⚠ WARNING During operation, the instructions contained in the general safety conditions must be strictly observed.

If you transfer the device to another person, please also provide them with the operating instructions and general safety conditions. Dedra Exim is not responsible for accidents resulting from failure to comply with safety instructions. Please read all general safety conditions and operating instructions carefully. Failure to follow warnings and instructions may result in electric shock, fire and/or serious injury. Keep all instructions, general safety conditions and the declaration of conformity for future reference.

2. Detailed safety regulations

This equipment can be used by children aged 8 years and above and by persons with reduced physical, sensory or mental capabilities or lack of experience and knowledge if they have been given supervision or instruction concerning the safe use of the equipment and understand the hazards involved. Children should not play with the equipment. Children should not clean or maintain the equipment without supervision.

Warnings regarding the use of the vacuum cleaner:

- Take precautions when maintaining the appliance.
- Before cleaning or storing the appliance, remove the plug from the socket. The vacuum cleaner should only be connected to the mains when in use.
- Take care not to damage the vacuum cleaner's power cord during operation by running over it, crushing it, pulling it out, cutting it, etc.
- All safety components must be kept in full working order. If they are damaged, they must be repaired or replaced immediately.
- Do not use the appliance if the power cord or plug is damaged. If the power cord or plug is damaged, take the appliance to a service centre to have the cord or plug replaced with a new one.
- Do not pull on the cord when removing the plug from the socket.
- Do not leave the vacuum cleaner unattended when it is ready for use.
- Do not allow children to use the appliance as a toy.
- Store the appliance away from heat sources (e.g. central heating, stoves, etc.) to prevent deformation of plastic parts.
- Do not block the air inlet when using the appliance. Otherwise, dust absorption efficiency will decrease and there is a risk of burning out the motor.
- Do not vacuum smouldering cigarette butts, otherwise the device may be damaged.
- When using the vacuum cleaner, pay attention to hair or other debris so that it does not clog the air inlet (including the suction hose). Otherwise, the motor of the appliance may be damaged.
- When using the blow function, do not direct the air stream towards an open flame.
- The device is not designed for vacuuming dust that is hazardous to health.
- A device with a maximum power of 2000 W can be connected to the connection socket located on the vacuum cleaner cover. Connecting devices with a higher power rating may cause the vacuum cleaner to malfunction.
- When operating the vacuum cleaner, static electricity may build up, which may result in an electrostatic discharge when in contact with the user. This is a natural phenomenon. Use appropriate personal protective equipment (antistatic gloves, antistatic footwear).

3. Device description

Fig. A: 1. Vacuuming function, 2. Wet cleaning function, 3. Top cover, 4. Water outlet nozzle, 5. Vacuum cleaner hose nozzle, 6. Latch, 7. Waste container, 8. Base, 9. Small wheels, 10. Switch, 11. Transport handle, 12. Air outlet, 13. Power cord, 14. Water inlet nozzle, 15. Water tank with detergent, 16. Large wheels

4. Intended use

The DED6605 washing vacuum cleaner is designed for dry or wet cleaning and can be used to clean hard surfaces (terracotta, panels, floors, etc.) and extract soft surfaces such as carpets, rugs, car upholstery, etc. The extraction method involves spraying water with a cleaning agent under pressure and immediately sucking it up (extraction) using a special nozzle.
The device may be used in renovation and construction works, repair workshops, and amateur works, provided that the conditions of use and permissible working conditions specified in the operating instructions are observed.

5. Restrictions on use

The device may only be used in accordance with the "Permissible operating conditions" listed below. Unauthorised changes to the mechanical and electrical design, any modifications, and maintenance activities not described in the operating instructions will be considered unlawful and will result in the immediate loss of warranty rights.
Do not use for cleaning substances that are harmful and dangerous to health, hot ashes or coal, toxic substances, flammable substances or other hazardous materials, do not use near flammable liquids or vapours and volatile substances that form an explosive mixture with atmospheric air.

PERMISSIBLE WORKING CONDITIONS
Continuous operation S1
Use in enclosed spaces.

6. Technical data

Model	DED6605
Electric motor	single-phase
Mains voltage, mains frequency	230 V, ~50 Hz
Motor rated power	1200 W
Tank capacity	20 l
Protection class	II
Maximum vacuum	17 Pa
Degree of protection against direct access	IPX4
Weight	13.8 kg

7. Preparation for operation

⚠ WARNING All operations must be carried out with the plug removed from the socket.

Unlock the latches (Fig. A, 6) and remove the top cover of the vacuum cleaner (Fig. A, 3). Remove all components from the waste container and check that no parts are missing (see section 13. Package contents). Place the HEPA filter on the filter basket and close the top cover.
Insert the end of the vacuum cleaner tube into the connector (Fig. A, 5) and turn clockwise to lock it in place. Insert the water inlet connector into the pump connector (Fig. A, 14) and screw the tank shut. Insert the aluminium tubes into the vacuum cleaner tube end and connect the water supply hose. Attach the appropriate nozzle to the end of the aluminium

tube (dry vacuum nozzle, wide washing nozzle or narrow upholstery washing nozzle).

WARNING **Both washing nozzles require a water supply hose to be connected.**

Vacuum cleaner controls

The vacuum cleaner cover features:
- vacuum cleaner switch (Fig. A, 10)
- the vacuum-cleaning button (Fig. A, 1)
- washing button (Fig. A, 2)

These buttons enable dry vacuuming, wet cleaning and extraction washing.

Using the buttons on the handle

For greater comfort of use, the control buttons located on the panel on the vacuum cleaner tube can be used to switch on and operate the vacuum cleaner. First, open the battery compartment and insert a 23 A 12 V (MN21) battery into the socket, paying attention to the polarity. Close the battery cover and pair the control with the vacuum cleaner.

WARNING **Use only MN21 23 A 12 V batteries.**

Pairing the control unit with the vacuum cleaner

Ensure that the vacuum cleaner is connected to the power supply. Press the main switch on the vacuum cleaner. The light on the vacuum cleaner panel will turn on. Press the buttons on the vacuum cleaner simultaneously. Press one of the buttons on the handle panel, the light on the vacuum cleaner will flash once and return to steady. The control is paired, you can now operate the vacuum cleaner functions from the handle panel.
The vacuum cleaner is ready for use.

8. Connecting to the mains

Before connecting the device to a power source, ensure that the supply voltage corresponds to the value indicated on the rating plate.
The power supply installation should be carried out in accordance with the basic requirements for electrical installations and meet the safety requirements for use. The parameters for the minimum cross-section of the power cord and the nominal value of the fuse, depending on the power of the device, are given in the table below:

Device power [W]	Minimum cable cross-section [mm^2]	Minimum value of type C fuse [A]
<1400	1.0	16

The installation should be carried out by a qualified electrician. When using extension cables, ensure that the cross-section of the conductor is not less than the required value (see table). Lay the electrical cable so that it is not exposed to cutting during operation. Do not use damaged extension cables.
Periodically check the technical condition of the power cord. Do not pull on the power cord.

9. Use of the device

Cleaning dry surfaces

Disconnect the vacuum cleaner from the power supply. Remove the top cover and place the HEPA filter on the filter basket. Close the cover, connect the hose and aluminium tubes as indicated in point 7. Attach the wide vacuuming brush to the end of the tube. Connect the vacuum cleaner to the power supply (the indicator light on the panel will light up). Start the vacuum cleaner by pressing the vacuum button on the panel or on the handle of the tube.
The vacuum cleaner has two suction powers, which can be changed by pressing the suction button. The vacuum cleaner starts in high suction mode. Pressing the vacuum button again will reduce the suction power and pressing it again will turn off the vacuum cleaner.
If the waste container is full, the vacuum cleaner motor will become noticeably louder. In this case, switch off the vacuum cleaner, disconnect it from the power supply, remove the top cover and empty the waste container.

Cleaning wet surfaces

Disconnect the vacuum cleaner from the power supply. Remove the top cover and place a sponge filter on the filter basket (do not use a HEPA filter for wet cleaning!). Close the cover, connect the hose and aluminium tubes as described in point 7. Attach the wide vacuuming brush to the end of the tube. Connect the vacuum cleaner to the power supply (the indicator light on the panel will light up). Start the vacuum cleaner using the button on the panel or on the tube handle.
The vacuum cleaner has two suction powers, which can be changed by pressing the suction button. The vacuum cleaner starts in high suction mode. Pressing the button again will reduce the suction power and pressing it again will turn off the vacuum cleaner.
If the waste container is full, the float in the filter basket will activate and the vacuum cleaner will not suck up water. In this case, switch off the vacuum cleaner, disconnect it from the power supply, remove the top cover and pour out the collected water. Remove the sponge filter from the filter basket, wring out the water and replace it in the filter basket. The sponge filter can be washed under running water, dried and reused.

Washing mode

Disconnect the vacuum cleaner from the power supply. Remove the top cover and place the sponge filter on the filter basket. Close the cover, connect the hose and aluminium pipes as indicated in point 7.
Pour water and detergent into the water tank (Fig. A, 15) (check the proportions for the mixture). Close the water tank. Connect the hose to the tank, press the end of the hose into the pump connection on the vacuum cleaner housing (Fig. A, 14). Connect the hoses to the vacuum cleaner pipes. Attach the washing brush to the end of the vacuum cleaner pipe (a wide brush for washing large surfaces, e.g. carpets, rugs, etc., and a narrow brush for washing smaller or more difficult to access surfaces, e.g. car upholstery).
Connect the vacuum cleaner to the power supply (the indicator light on the panel will light up). Start the vacuum cleaner by pressing the washing button on the panel or on the handle of the pipe. A mixture of water and detergent will be fed through the hose system. Pressing the vacuum button will cause the dirty water to be absorbed into the waste tank. When you have finished washing, switch off the vacuum cleaner using the power switch. Disconnect the vacuum cleaner from the power supply, remove the top cover and empty the dirty water from the tank.
Do not use highly foaming cleaning agents. Mix the detergent thoroughly with water to obtain the most homogeneous mixture possible. An anti-foaming agent can be added to the mixture.
Do not switch on the vacuum cleaner in washing mode if the washing mixture tank is empty. Dry operation may burn out the pump.
Empty the waste tank immediately after the float has been activated. After emptying the tank, dry it before reusing.

Blower mode

Disconnect the vacuum cleaner from the power supply. Disconnect the pipe from the vacuum cleaner and connect it to the air outlet nozzle (on the water tank side. Fig. A, 12). Connect to the power supply. Start the vacuum cleaner with the main switch, then press the suction mode button (on the vacuum cleaner or handle). Direct the outlet towards the surface to be cleaned. In this mode, you can remove leaves, fine dust, etc.
In this mode, use personal protective equipment: a protective mask and safety goggles.

WARNING **Do not direct the air stream towards people or animals.**

Do not direct the air stream towards open flames.

Remove the top cover and place the HEPA filter on the filter basket. Close the cover, connect the hose and aluminium pipes as indicated in point 7. Attach the wide vacuuming brush to the end of the pipe. Connect the vacuum cleaner to the power supply (the indicator light on the panel will light up). Start the vacuum cleaner using the button on the panel or on the pipe handle.

10.Routine maintenance

WARNING **Perform the maintenance tasks described below with the plug removed from the power socket**

Cleaning the tank

Remove debris from the tank frequently to avoid damaging the vacuum cleaner. To clean the inside of the vacuum cleaner, dispose of the debris collected in the tank or pour it into a waste bin or drain. Check that the tank is not wet; if it is, dry it thoroughly. Cleaning and drying the tank is particularly important because moisture and heat can cause rapid growth of bacteria and mould.

Cleaning the HEPA filter

The HEPA filter can be cleaned with a jet of compressed air (e.g. using a compressor) or rinsed under running water and left to dry. Do not use a wet filter in the vacuum cleaner.

Cleaning the sponge filter

The sponge filter can be washed under running water, dried and reused.

Storing the vacuum cleaner

Once cleaned and thoroughly dried, the vacuum cleaner should be stored in its original box in a dry place, out of reach of children and unauthorised people.

11.Spare parts and accessories

To purchase spare parts and accessories, please contact Dedra Exim Service. Contact details can be found on page 1 of the manual.
When ordering spare parts, please provide the batch number located on the nameplate and the part number from the assembly drawing.
During the warranty period, repairs are carried out in accordance with the terms and conditions specified in the warranty card. Please return the

product subject to complaint for repair to the place of purchase (the seller is obliged to accept the product subject to complaint), send it to the Dedra Exim Central Service Centre or to the service centre closest to your place of residence (service centre addresses can be found at www.dedra.pl). Please enclose the completed warranty card. After the warranty period, repairs are carried out by the Central Service Centre. The damaged product should be sent to the Service Centre (shipping costs are covered by the user).

12.Independent troubleshooting

⚠ WARNING **Perform the maintenance operations described below with the plug removed from the power outlet**

Problem	Cause	Solution
The device does not turn on	The power cord is poorly connected or damaged	Press the plug deeper into the socket, check the power cord
	There is no mains voltage in the socket	Check the voltage in the socket, check the fuse
	The switch is damaged	Have the device repaired
	Full waste container	Empty the container
Dust coming out of the motor	No filter or damaged filter	Check that the filter is fitted to the filter basket. If damaged, replace the filter with a new one.
Reduced performance	Blocked hose or nozzle.	Check the nozzle and hose for blockages and remove the cause of the blockage.
	Clogged filter	Check and clean the filter
No spray of washing mixture	Wash mode is not activated	Press the wash mode button on the vacuum cleaner or on the handle
	No liquid	Refill the liquid in the tank
	The hose is incorrectly connected	Check that the suction tube is below the liquid level in the tank. Check that the hose is not kinked/tied up.
Foam is being expelled from the liquid outlet	The cleaning fluid is too foamy	Change the cleaning agent or use a defoaming agent
The control in the handle is not working	Battery is worn out	Replace the battery
	No pairing	Pair the control correctly with the vacuum cleaner (see point 7 of the instructions)

13.Package contents

1. Vacuum cleaner; 2. Washing mixture tank, 3. Flexible hose, 4. Aluminium extensions - 2 pieces, 5. HEPA filter, 6. Sponge filter, 7. Nozzle for washing large surfaces, 8. Wide brush for vacuuming, 9. Crevice brush, 10. Narrow nozzle for washing upholstery

14. Information for users about the disposal of electrical and electronic equipment (applies to households)



The symbol shown on the products or accompanying documentation informs that faulty electrical or electronic equipment must not be disposed of with household waste. The correct course of action when disposal, reuse or recovery of components is to take the device to a specialized collection point, where it will be accepted free of charge. Information on the location of collection sites for waste equipment is provided by local authorities, e.g. on their websites.

Proper disposal of the device allows you to conserve valuable resources and avoid negative health and environmental impacts resulting from the possibility of hazardous: substances, mixtures and components in the equipment.

Improper disposal of waste is subject to penalties under relevant local regulations.

Users in European Union countries: If you need to dispose of electrical or electronic equipment, please contact your nearest retailer or supplier, who will provide more information.

Disposal of waste in countries outside the European Union: This symbol applies only to countries within the European Union. If you need to dispose of this product, please contact your local authorities or your dealer for proper disposal.

In accordance with Regulation (EU) 2023/1542 of the European Parliament and of the Council on batteries and accumulators and waste batteries and accumulators, damaged or used batteries/batteries must be collected separately and reprocessed in accordance with environmental principles.

Warranty card

at

……

Part No.: …….. Lot No.: .....

(hereinafter referred to as the Product)

Product Purchase Date: .....

Dealer stamp

Date and signature of vendor: .....

User Statement:

I acknowledge that I have been informed of the warranty terms and conditions and the consequences of not following the guidelines in the User's Manual and Warranty Card. The terms of this warranty are known to me, which I confirm with my signature:

....

Date and place Signature of the User

I. Product Liability:

1. Guarantor - Dedra Exim Sp. z o.o. with its registered office in Pruszkow, address: ul. 3 Maja 8, 05-800 Pruszków, KRS 0000062517, District Court for the City of Warsaw in Warsaw, XIV Economic Department of the National Court Register, NIP 527-020-49-33, share capital: PLN 100,980.00.

2. Under the terms of this warranty card, the Guarantor guarantees the Product, originating from the Guarantor's distribution.

3. Liability under the warranty shall cover only defects arising from causes inherent in the Product at the time of its release to the User.

4. By virtue of the warranty, the User, obtains the right to repair the Product free of charge, if the defect became apparent during the warranty period. The method of repairing the Product (the method of performing the repair) is at the discretion of the Guarantor. If the Guarantor finds that repair is not possible, the Guarantor reserves the right to replace the defective element or the entire Product with a defect-free one, reduce the price of the Product or withdraw from the contract.

5. In relation to the User who is not a consumer within the meaning of the Act of April 23, 1964. Civil Code, the Guarantor's liability for damages resulting from this guarantee and/or in connection with its conclusion and execution, regardless of the legal title, is limited to a maximum of the value of the defective Product.

II. Warranty Period:

Product Elements	Duration of warranty protection
DED6605	36 months, starting from the date of purchase of the Product shown on this warranty card

III. Conditions for taking advantage of the warranty:

The User must present the completed warranty card for the Product and the User must substantiate the circumstances of the purchase of the Product, e.g. by presenting a receipt, invoice, etc. In order to carry out the claim efficiently, the User is advised to submit with the Product for claim all the elements specified in the "Completion of the device" included in the User's Manual.

2. compliance by the User with the recommendations contained in the User's Manual and the warranty card.

3. The warranty covers only the territory of the Republic of Poland and the EU.

4. The warranty does not cover Product defects arising in particular from:

a. Failure by the User to comply with the conditions set forth in the User's Manual, particularly with regard to proper operation, maintenance and cleaning;

b. Use of cleaning or maintenance products by the User that do not comply with the User's Manual;

c. Inadequate storage and transportation of the Product by the User;

d. Unauthorized changes and/or alterations to the Product by the User, which were not agreed upon with the Guarantor;

e. User's use of consumables in the Product that do not comply with the User's Manual.

f. A user who is not a consumer within the meaning of the Act of April 23, 1964. Civil Code, forfeits the warranty on the Product in which:

g. serial numbers, date markings and nameplates have been removed, altered or damaged by the User;

h. the seals have been damaged by the User or bear signs of tampering by the User.

5. Note: Activities related to the daily operation of the Product, resulting, among other things, from the User's Manual, shall be performed by the User on his/her own and at his/her own expense.

IV. Complaint Procedure:

1. In the event that the Product is found not to be working properly, make sure that all the operations specified in particular in the User's Manual have been performed correctly before making a claim.
2. It is recommended to make a complaint immediately, preferably within 7 days from the date of noticing a defect in the Product. The User, who is not a consumer within the meaning of the Act of April 23, 1964. Civil Code, loses his/her rights under this warranty if he/she fails to report a complaint within 7 days.
3. Claims may be filed, among others, at the point of purchase of the Product, at the warranty service or in writing to the address: Dedra Exim Sp. z o.o., ul. 3 Maja 8, 05-800 Pruszków.
4. The user may file a complaint using the form available on the website www.dedra.pl. ("Warranty Claim Form").
5. Addresses of warranty services for specific countries are available at www.dedra.pl. In the absence of a warranty service for a particular country, warranty claims are recommended to be addressed to: Dedra Exim Sp. z o.o. ul. 3 Maja 8, 05-800 Pruszków (Poland).
6. With a view to the safety of the User, it is prohibited to use a defective Product.
7. Caution: using a defective Product is dangerous to the health and life of the User.
8. The fulfillment of obligations under the warranty will be carried out within 14 working days from the date of delivery of the claimed Product by the User.
9. Before delivering the defective Product for complaint, it is recommended to clean it. The Product under complaint is recommended to be carefully protected against damage in transit (it is recommended to deliver the Product under complaint in its original packaging).
10. The warranty period shall be extended by the time during which, due to a defect in the Product covered by the warranty, the User could not use it.

The warranty does not exclude, limit or suspend the User's rights under the warranty provisions for defects of the sold thing.

Pursuant to Article 13 (1) and (2) of Regulation (EU) 2016/679 of the European Parliament and of the Council of April 27, 2016 on the protection of natural persons with regard to the processing of personal data and on the free movement of such data and repealing Directive 95/46/EC (hereinafter: "RODO"), we inform you of the following

1. The administrator of your personal data provided in the form is DEDRA-EXIM sp. z o.o. with its registered office in Pruszkow , 3 Maja Street 8, 05-800 Pruszkow (hereinafter: "Administrator").

2. Your data will be processed solely for the purpose of carrying out the warranty procedure for the device in accordance with Article 6(1)(b) of the General Data Protection Regulation (hereinafter: "GDPR") Provision of data is voluntary, but necessary to carry out the warranty procedure.

3. Your data will be processed for the period of consideration of the execution of the warranty procedure and for archiving purposes in case of the need to defend against possible claims against the Administrator no longer than until their statute of limitations.

4. Your data may be disclosed only to entities processing data on behalf of the Administrator on the basis of a written contract of entrustment of personal data processing providing, among others, technical service, hosting or website maintenance, IT support, courier company. The Administrator's suppliers are obliged to ensure data security and meet the requirements of the applicable law related to personal data protection and may not use the entrusted personal data for purposes other than those specified in the contract with the Administrator.

5. your data will not be processed by automated means including profiling and will not be transferred to a third country/international organization.

6. You have the right to access the content of your data and the right to rectify, erase, restrict processing, the right to data portability, the right to object, at any time.

7. For all matters related to the Administrator's processing of your personal data, you may contact at e-mail: daneosobowe@dedra.pl;

8. You have the right to lodge a complaint with the data protection authority;

CZ Obsah

1. Fotografie a výkresy
2. Zvláštní bezpečnostní ustanovení
3. Popis zařízení
4. Účel zařízení
5. Omezení použití
6. Technické údaje
7. Příprava na práci
8. Připojení k síti
9. Použití zařízení
10. Průběžná údržba
11. Náhradní díly a příslušenství
12. Závady odstraněné samostatně
13. Dokončení vybavení
14. Informace pro uživatele o likvidaci elektrických a elektronických zařízení
15. Záruční list

Prohlášení o shodě naleznete na adrese Dedra-Exim Sp. z o.o.. Všeobecné bezpečnostní podmínky byly přiloženy k návodu jako samostatná brožura. Všeobecné bezpečnostní podmínky jsou přiloženy k návodu jako samostatná brožura.

⚠ POZOR **Při práci se spotřebičem je vždy vhodné dodržovat obecné bezpečnostní podmínky, aby nedošlo k požáru, úrazu elektrickým proudem nebo mechanickému zranění.**

Před použitím přístroje si přečtěte návod k obsluze. Dodržujte návod k obsluze a všeobecné bezpečnostní podmínky provozu. Přísné dodržování pokynů a doporučení uvedených v návodu k obsluze prodlouží životnost spotřebiče.

⚠ POZOR **Při práci je nutné dodržovat pokyny uvedené ve všeobecných bezpečnostních podmínkách.**

Pokud přístroj předáváte jiné osobě, předejte jí také návod k obsluze a všeobecné bezpečnostní podmínky provozu. Společnost Dedra Exim nenese odpovědnost za nehody způsobené nedodržením bezpečnostních pokynů. Pečlivě si přečtěte všechny všeobecné provozní bezpečnostní podmínky a návod k obsluze. Nedodržení varování a pokynů může mít za následek úraz elektrickým proudem, požár a/nebo vážné zranění. Uschovejte si všechny pokyny, všeobecné provozní bezpečnostní podmínky a prohlášení o shodě pro budoucí použití.

2. Zvláštní bezpečnostní ustanovení

Toto zařízení mohou používat děti ve věku nejméně 8 let a osoby se sníženými fyzickými a duševními schopnostmi a s nedostatečnými zkušenostmi a znalostmi zařízení, pokud je zajištěn dohled nebo instruktáž, jak zařízení bezpečně používat, aby byla pochopena související rizika. Děti by si se zařízením neměly hrát. Děti bez dozoru by neměly provádět čištění nebo údržbu zařízení.

Upozornění k provozu vysavače:

- Při údržbě jednotky dbejte na opatrnost.
- Před čištěním nebo uskladněním spotřebiče jej odpojte ze zásuvky. Vysavač připojujte do elektrické sítě pouze po dobu jeho provozu.
- Dbejte na to, abyste během provozu nepoškodili napájecí kabel vysavače tím, že po něm přejedete, zmačkáte ho, vytrhnete, přeříznete apod.
- Všechny bezpečnostní prvky musí být udržovány v plně funkčním stavu. Pokud jsou poškozeny, musí být neprodleně opraveny nebo vyměněny.
- Nepoužívejte spotřebič, pokud je poškozený napájecí kabel nebo zástrčka. Pokud je napájecí kabel nebo zástrčka poškozená, odneste přístroj do servisního střediska, kde vám kabel nebo zástrčku vymění za novou.
- Při vytahování zástrčky ze zásuvky netahejte za kabel.
- Nenechávejte vysavač připravený k práci bez dozoru.
- Nedávejte přístroj k dispozici dětem jako hračku.
- Přístroj skladujte mimo dosah zdrojů tepla (např. ústředního topení, sporáku apod.), aby nedošlo k deformaci plastových částí.
- Při používání jednotky neucpávejte přívod vzduchu. V opačném případě se sníží schopnost pohlcování prachu a hrozí nebezpečí popálení motoru.
- Doutnající nedopalky cigaret se nesmí nasávat, jinak by mohlo dojít k poškození přístroje.
- Při používání vysavače dávejte pozor na chomáče vlasů nebo jiné nečistoty, aby neucpávaly přívod vzduchu (včetně sací hadice). V opačném případě může dojít k poškození motoru spotřebiče.
- Při použití funkce ofukování nesmí být proud vzduchu nasměrován na zdroj otevřeného ohně.
- Spotřebič není vhodný pro vysávání nebezpečných prachů.
- Do přípojné zásuvky umístěné na víku vysavače lze připojit spotřebič s maximálním příkonem 2 000 W. Připojení spotřebičů s vyšším příkonem může způsobit poruchu vysavače.
- Práce s vysavačem je doprovázena hromaděním elektrostatického náboje, který může při kontaktu s uživatelem způsobit elektrostatický výboj. Jedná se o přirozený jev. Používejte vhodné osobní ochranné prostředky (antielektrostatické rukavice, antielektrostatickou obuv).

3. Popis zařízení

Obr. A: 1) Funkce vysávání, 2) Funkce mokrého čištění, 3) Horní kryt, 4) Výstupní tryska na vodu, 5) Přípojka vysávací hadice, 6) Západka, 7) Nádoba na nečistoty, 8) Základna, 9) Malá kolečka, 10) Vypínač, 11) Transportní rukojeť, 12) Výstup vzduchu, 13) Napájecí kabel, 14) Vstupní tryska na vodu, 15) Nádoba na čisticí prostředek, 16) Velká kolečka.

4. Účel zařízení

Mycí vysavač model DED6605 je určen pro suchý nebo mokrý provoz a umožňuje čištění tvrdých povrchů (terakota, panely, podlahy atd.) a extrakční mytí měkkých povrchů, jako jsou koberce, předložky, čalounění automobilů atd. Extrakční metoda spočívá ve stříkání vody pod tlakem s čisticím prostředkem a jeho bleskovém odsávání (extrakci) pomocí speciální trysky.
Přístroj je přípustné používat při renovačních a stavebních pracích, v opravárenských dílnách, při amatérské práci, při dodržení podmínek použití a přípustných pracovních podmínek uvedených v návodu k obsluze.

5. Omezení používání

Spotřebič smí být používán pouze v souladu s níže uvedenými "Povolenými provozními podmínkami". Nepovolené změny mechanické a elektrické konstrukce, jakékoli úpravy, údržbové práce, které nejsou popsány v návodu k obsluze, budou považovány za nezákonné a budou mít za následek okamžitou ztrátu záručních práv.
Nepoužívejte k čištění škodlivé a nebezpečné látky, žhavý popel nebo uhlí, toxické látky, hořlavé látky nebo jiné nebezpečné materiály, nepoužívejte v blízkosti hořlavých kapalin nebo par a těkavých látek tvořících výbušnou směs s atmosférickým vzduchem.

Přípustné provozní podmínky

Nepřetržitý provoz S1

Použití v interiéru.

6. Technické údaje

Model	**DED6605**
Elektrický motor	jednofázové
Síťové napětí, síťová frekvence	230 V, ~50 Hz
Jmenovitý výkon motoru	1200 W
Objem nádrže	20 l
Třída ochrany	II
Maximální vakuum	17 Pa
Stupeň ochrany proti přímému přístupu	IPX4
Hromadné	13,8 kg

7. Příprava na práci

⚠ POZOR **Veškeré operace provádějte při vytažené zástrčce ze zásuvky.**

Odjistěte západky a sejměte horní kryt vysavače. Vyjměte všechny součásti ze sběrné nádoby a zkontrolujte, zda nechybí žádné díly (viz část 13. Obsah balení). Na filtrační koš umístěte HEPA filtr a zavřete horní kryt.
Zasuňte konec trubky vysavače do výstupního otvoru a otočením ve směru hodinových ručiček jej zajistěte. Zasuňte přípojku přívodu vody do vývodu čerpadla, nádobu uzavřete. Vložte hliníkovou trubku do konce trubky, připojte přívodní hadici vody. Na konec hliníkové trubice nasaďte příslušnou hubici (hubici pro suché vysávání, širokou hubici pro praní nebo úzkou hubici pro praní čalounění).

⚠ POZOR **Obě mycí trysky vyžadují připojení hadice pro přívod vody.**

Ovládání Hoover

Na víku vysavače najdete:
- spínač vysavače
- vakuové tlačítko
- tlačítko praní

Tato tlačítka umožňují suché vysávání, mokré čištění a extrakční praní.

Použití tlačítek rukojeti

Pro větší pohodlí lze k zapnutí a ovládání vysavače použít ovládací tlačítka umístěná na panelu na trubce vysavače. Nejprve otevřete přihrádku na baterie a do zásuvky vložte baterii 23 A 12 V (MN21), přičemž dbejte na polaritu. Zavřete kryt baterie a spárujte ovládání s vysavačem.

Používejte pouze baterie MN21 23 A 12 V.

Spárování ovládání s vysavačem

Zkontrolujte, zda je vysavač připojen k napájení. Stiskněte hlavní vypínač na vysavači. Rozsvítí se kontrolka na panelu vysavače. Současně stiskněte tlačítka na vysavači. Stiskněte jedno z tlačítek na panelu rukojeti, světlo na vysavači jednou zabliká a vrátí se do režimu nepřetržitého svícení. Ovládání je spárováno, funkce vysavače můžete aktivovat z panelu rukojeti.
Vysavač je připraven k provozu.

8. Připojení k síti

Před připojením spotřebiče ke zdroji napájení se ujistěte, že napájecí napětí odpovídá hodnotě uvedené na typovém štítku.
Napájecí instalace by měla být provedena v souladu se základními požadavky na elektrické instalace a měla by splňovat bezpečnostní požadavky pro použití. Parametry pro minimální průřez přívodního kabelu a jmenovitou hodnotu pojistky v závislosti na výkonu spotřebiče jsou uvedeny v následující tabulce:

Výkon zařízení [W].	Minimální průřez vodiče [mm^2]	Minimální pojistka typu C [A].
<1400	1,0	16

Instalaci by měl provádět kvalifikovaný elektrikář. Při použití prodlužovacích kabelů dbejte na to, aby průřez vodičů nebyl menší, než je požadováno (viz tabulka). Uspořádejte elektrický kabel tak, aby nehrozilo jeho přeseknutí během provozu. Nepoužívejte poškozené prodlužovací kabely.
Pravidelně kontrolujte stav napájecího kabelu. Netahejte za napájecí kabel.

9. Použití zařízení

Čištění suchých povrchů

Odpojte vysavač od napájení. Sejměte horní kryt a na filtrační koš nasaďte HEPA filtr. Zavřete víko, připojte hadici a hliníkové trubky, jak je uvedeno v kroku 7. Na konec trubky připevněte široký kartáč pro vysávání. Připojte vysavač k napájení (na panelu se rozsvítí kontrolka). Vysavač spusťte tlačítkem vysávání na panelu nebo na rukojeti trubky.
Vysavač má dva sací výkony, které lze měnit stisknutím tlačítka sání. Vysavač se spustí v silném sacím režimu. Dalším stisknutím tlačítka sání změníte sací výkon na nižší, dalším stisknutím se vysavač vypne.
Pokud je sběrná nádoba plná, motor vysavače bude výrazně hlasitější. Vysavač je pak třeba vypnout, odpojit od napájení, sejmout horní kryt a odstranit kořist.

Čištění mokrých povrchů

Odpojte vysavač od napájení. Odstraňte horní kryt a na filtrační koš umístěte houbový filtr (nepoužívejte HEPA filtr pro mokré čištění). Zavřete víko, připojte hadici a hliníkové trubky, jak je uvedeno v kroku 7. Na konec trubky připevněte široký kartáč pro vysávání. Připojte vysavač k napájení (na panelu se rozsvítí kontrolka). Spusťte vysavač stisknutím tlačítka na panelu nebo na rukojeti trubky.
Vysavač má dva sací výkony, které lze měnit stisknutím tlačítka sání. Vysavač se spustí v silném sacím režimu. Dalším stisknutím tlačítka se sací výkon změní na nižší, dalším stisknutím se vysavač vypne.
Pokud je sběrný koš plný, plovák ve filtračním koši se spustí a vysavač vodu nevysaje. Vysavač je pak třeba vypnout, odpojit od napájení, sejmout horní kryt a vylít nasbíranou vodu. Vyjměte houbový filtr z filtračního koše, vyždímejte z něj vodu a vložte jej zpět do filtračního koše. Houbový filtr lze omýt pod tekoucí vodou, vysušit a znovu použít.

Režim praní

Odpojte vysavač od napájení. Sejměte horní kryt a na filtrační koš nasaďte houbový filtr. Zavřete víko, připojte hadici a hliníkové trubky, jak je uvedeno v kroku 7.
Do nádržky na vodu nalijte vodu a mycí prostředek (zkontrolujte poměr, v jakém má být směs připravena). Vypněte nádržku na vodu. Připojte hadici k nádržce a konec hadice zasuňte do otvoru čerpadla na tělese vysavače. Na konec hadice vysavače nasaďte mycí kartáč (široký pro velké plochy, např. koberce, předložky atd. a úzký pro menší nebo hůře přístupné plochy, např. čalounění automobilu).
Připojte vysavač k napájení (na panelu se rozsvítí kontrolka). Spusťte vysavač stisknutím tlačítka mytí na panelu nebo na rukojeti trubky. Směs vody a mycího prostředku bude přiváděna hadicovým systémem. Stisknutím tlačítka vysávání se špinavá voda vsákne do mycí nádoby. Po dokončení praní vysavač vypněte pomocí vypínače. Odpojte vysavač od zdroje napájení, sejměte horní kryt a vyjměte špinavou vodu z nádrže.
Nepoužívejte vysoce pěnivé čisticí prostředky. Důkladně promíchejte mycí prostředek s vodou, aby byla směs co nejhomogennější. Do směsi lze přidat prostředek proti pěnění.
Nezapínejte vysavač v režimu praní, pokud je nádržka na prací směs prázdná. Provoz na sucho může vést k vypálení čerpadla.
Vyprázdněte zásobník na kořist ihned po aktivaci plováku. Po vyprázdnění zásobníku jej před dalším použitím vysušte.

Režim dmychadla

Odpojte vysavač od napájení. Odpojte trubku od vysavače a připojte ji pod výstupní otvor vzduchu (na straně vodní nádrže). Připojte k napájení. Spusťte vysavač hlavním vypínačem a poté stisknutím (na vysavači nebo na rukojeti) režimu vysávání. Výstupní otvor nasměrujte na čištěný povrch. V tomto režimu můžete odstraňovat listí, jemný prach atd.
V tomto režimu používejte osobní ochranné prostředky: ochrannou masku a ochranné brýle.

⚠ POZOR **Není dovoleno směřovat proud vyfukovaného vzduchu na osoby a zvířata.**

⚠ POZOR **Nesměrujte proud vyfukovaného vzduchu na zdroje otevřeného ohně.**

Sejměte horní kryt a na filtrační koš nasaďte HEPA filtr. Zavřete víko, připojte hadici a hliníkové trubky, jak je uvedeno v kroku 7. Na konec trubky připojte široký kartáč pro vysávání. Připojte vysavač k napájení (na panelu se rozsvítí kontrolka). Spusťte vysavač stisknutím tlačítka na panelu nebo na rukojeti trubky.

10. Průběžná údržba

⚠ POZOR **Následující operace provádějte s odpojenou síťovou zástrčkou.**

Čištění nádrží

Často odstraňujte nečistoty z nádrže, aby nedošlo k poškození vysavače. Chcete-li vyčistit vnitřek vysavače, zlikvidujte nečistoty nashromážděné v nádržce nebo je vylijte do odpadní nádrže či kanalizace. Zkontrolujte, zda nádržka není mokrá, pokud ano - důkladně ji vysušte. Vyčištění a vysušení nádrže je obzvláště důležité, protože v důsledku přítomnosti vlhkosti a tepla se mohou rychle množit bakterie a plísně.

Čištění filtru HEPA

HEPA filtr lze vyčistit proudem stlačeného vzduchu (například pomocí kompresoru) nebo opláchnout pod tekoucí vodou a nechat vyschnout. Nepoužívejte mokrý filtr ve vysavači.

Čištění houbového filtru

Houbový filtr lze omýt pod tekoucí vodou, vysušit a znovu použít.

Skladování vysavače

Vyčištěný a důkladně vysušený vysavač skladujte v původní krabici na suchém místě, mimo dosah dětí a okolních osob.

11. Náhradní díly a příslušenství

Pro nákup náhradních dílů a příslušenství se obraťte na servis společnosti Dedra Exim. Kontaktní údaje naleznete na straně 1 příručky. Při objednávání náhradních dílů uvádějte číslo šarže na výrobním štítku a číslo dílu z montážního výkresu.
Během záruční doby se opravy provádějí podle podmínek uvedených v záručním listu. Vadný výrobek předejte k opravě v místě nákupu (prodejce je povinen vadný výrobek převzít), zašlete jej do centrálního servisu společnosti Dedra Exim nebo do servisního střediska, které je nejblíže vašemu bydlišti (adresy servisních středisek naleznete na www.dedra.pl). Laskavě přiložte vyplněný záruční list. Po uplynutí záruční doby provádí opravy centrální servis. Poškozený výrobek zašlete do servisního střediska (náklady na dopravu hradí uživatel).

12. Řešení problémů na vlastní pěst

⚠ POZOR **Následující operace provádějte s odpojenou síťovou zástrčkou.**

Problém	Příčina	Řešení
Zařízení se nezapne	Přívodní kabel je nesprávně připojen nebo je poškozen.	Zasuňte zástrčku dále do zásuvky, zkontrolujte napájecí kabel.
	V zásuvce není síťové napětí	Zkontrolujte napětí v zásuvce, zkontrolujte pojistku
	Vadný spínač	Nechat jednotku opravit
	Plný zásobník na kořist	Vyprázdnění nádrže
Z motoru vychází prach	Chybějící nebo vadný filtr	Zkontrolujte, zda je filtr nasazen na filtrační koš. Pokud je filtr poškozený, vyměňte jej za nový.
Snížená produktivita	Ucpaná hadice nebo tryska.	Zkontrolujte, zda nejsou tryska a hadice ucpané, a odstraňte příčinu ucpání.
	Ucpaný filtr	Kontrola a čištění filtru
Žádné rozstřikování mycí směsi	Režim praní není zapnutý	Stiskněte tlačítko mycího režimu na vysavači nebo na rukojeti.
	Žádná tekutina	Doplňte kapalinu do nádrže
	Kabel je nesprávně zasunutý	Zkontrolujte, zda je sání pod hladinou kapaliny v nádrži. Zkontrolujte, zda není hadice přeložená nebo svázaná.
Pěna je vystřikována z výstupu pro přívod kapaliny.	Čisticí kapalina je příliš pěnivá	Vyměňte čisticí prostředek nebo použijte odpěňovač.
Ovládání rukojeti nefunguje	Použitá baterie	Výměna baterie
	Žádné párování	Správně spárujte ovládání s vysavačem (viz část 7 návodu).

13. Obsah balení

1) vysavač; 2) zásobník na prací směs; 3) ohebná hadice; 4) hliníkové nástavce -2 kusy; 5) HEPA filtr; 6) houbový filtr; 7) hubice pro velkoplošný úklid; 8) široký prachový kartáč; 9) štěrbinový kartáč; 10) úzká hubice pro praní čalounění.

14. Informace pro uživatele o likvidaci elektrických a elektronických zařízení (platí pro domácnosti)



Symbol uvedený na výrobcích nebo v průvodní dokumentaci označuje, že vadné elektrické nebo elektronické zařízení nesmí být likvidováno společně s domovním odpadem. Pokud potřebujete zlikvidovat, znovu použít nebo využít součástky, je správné je odnést na specializované sběrné místo, kde je přijmou zdarma. Informace o umístění sběrných míst pro použitá zařízení poskytují místní orgány, např. na svých internetových stránkách.
Správnou likvidáciou zariadenia je možné šetriť cenné zdroje a zabrániť negatívnym vplyvom na zdravie a životné prostredie v dôsledku možnej prítomnosti nebezpečných látok, zmesí a komponentov v zariadení
Za nesprávnou likvidaci odpadu hrozí sankce podle příslušných místních předpisů.
Uživatelé v zemích EU: Pokud potřebujete zlikvidovat elektrické nebo elektronické zařízení, obraťte se na nejbližší prodejní místo nebo na svého dodavatele, který vám poskytne další informace.
Likvidace v zemích mimo Evropskou unii: Tento symbol se vztahuje pouze na země Evropské unie. Pokud si přejete tento výrobek zlikvidovat, obraťte se na místní úřady nebo prodejce, aby vám sdělil správný způsob likvidace.
V souladu s nařízením (EU) 2023/1542 Evropského parlamentu a Rady o bateriích a akumulátorech a odpadních bateriích a akumulátorech musí být poškozené nebo použité baterie sbírány odděleně a znovu zpracovány v souladu s environmentálními zásadami.

Záruční list

pro

……

Katalogové číslo: …… Sériové číslo:.....

(dále jen v**ýrobek**)

Datum zakoupení výrobku: .....

Razítko prodávajícího……

Datum a podpis prodávajícího: .....

Prohlášení uživatele:

PotwiPotvrzuji, že jsem byl seznámen se záručními podmínkami a důsledky nedodržování pokynů uvedených v návodu k obsluze a záručním listu. Se záručními podmínkami souhlasím, což potvrzuji vlastnoručním podpisem:

....

datum a místo podpis uživatele

I. Odpovědnost za výrobek

1. Ručitel – DEDRA EXIM Sp. z o.o. se sídlem v Pruszkowie, adresa: ul. 3 Maja 8, 05-800 Pruszków, KRS 0000062517, Obvodní soud pro hl. město Varšavu ve Varšavě, XIV. Hospodářský odbor Celostátního soudního rejstříku, DIČ 527-020-49-33, Základní kapitál: 100 980.00 zl.
2. Podle podmínek stanovených v tomto záručním listu ručitel poskytuje záruku na výrobek, pocházející z distribuce ručitele.
3. Záruční odpovědnost za vady se týká pouze vad vzniklých z příčin tkvících ve výrobku v okamžiku jeho vydání uživateli.
4. Uživatel má nárok na bezplatnou záruční opravu výrobku, pokud vada byla zjištěná v záruční době. Provedení opravy výrobku (způsob opravy) závisí na rozhodnutí ručitele. Pokud ručitel nemůže provést opravu, vyhrazuje si právo na výměnu vadné součásti nebo celého výrobku za bezvadný, snížení ceny výrobku nebo odstoupení od smlouvy.
5. Vůči uživateli, který není spotřebitelem ve smyslu zákona ze dne 23. dubna 1964 občanský zákoník, je odpovědnost Ručitele za škody vyplývající z této záruky a/nebo v souvislosti s jejím uzavřením a plněním, bez ohledu na právní titul, omezena maximálně do výše hodnoty vadného výrobku.

II. Záruční doba

Součásti výrobku, na které se vztahuje záruka	Doba trvání záruční ochrany
DED6605	36 měsíců, počítáno od data nákupu výrobku uvedeného v tomto záručním listu

III. Podmínky uplatňování záruky
1. Předložení vyplněného záručního listu pro výrobek a doložení okolností nákupu výrobku, např. předložením paragonu, faktury atd. Pro správné vyřízení reklamace se doporučuje, abyste společně s výrobkem předali všechny součásti stanovené v kapitole „Kompletace“ výrobku uvedené v návodu k obsluze.
2. Dodržování pokynů uvedených v návodu k obsluze a záručním listu.
3. Záruka platí pouze na území Polska a EU.
4. Záruka se nevztahuje na vady výrobku vzniklé zejména v následku:
a. Nedodržování podmínek stanovených v návodu k obsluze, zejména v rozsahu správného provozování, údržby a čištění;
b. Používání čisticích nebo ošetřovacích prostředků v rozporu s návodem k obsluze;
c. Nevhodného skladování a přepravování výrobku;
d. Svépomocných změn a/nebo úpravy výrobku, které nebyly dohodnuty s ručitelem;
e. Používání ve výrobku provozních materiálů v rozporu s návodem k obsluze.
5. Uživatel, který není spotřebitelem ve smyslu zákona ze dne 23. dubna 1964 občanský zákoník, ztratí záruku na výrobek, na kterém:
- odstranil, změnil nebo poškodil sériová čísla, označení údajů a výkonové štítky;
- ucpávky byly poškozeny uživatelem nebo nesly stopy manipulace uživatele.
6. Upozornění! Činnosti spojené s každodenní obsluhou výrobku, vyplývající mj. z návodu k obsluze, provádí uživatel ve vlastní režii a na své náklady.
IV. Postup při reklamaci
1. V případě zjištění nesprávného provozu výrobku se před nahlášením reklamace ujistěte, že jste provedli správně všechny činnosti podrobně popsané v návodu k obsluze.
2. Reklamaci nahlaste ihned, nejlépe do 7 dnů od data zjištění vady výrobku. Uživatel, který není spotřebitelem ve smyslu zákona ze dne 23. dubna 1964 občanský zákoník, ztratí nárok na uplatnění záruky v případě nenahlášení reklamace do 7 dnů.
3. Reklamaci můžete nahlásit mj. v místě zakoupení výrobku, v záručním servisu nebo písemně na adresu: DEDRA EXIM Sp. z o.o., ul. 3 Maja 8, 05-800 Pruszków.
4. Reklamaci můžete nahlásit prostřednictvím formuláře dostupného na stránkách www.dedra.pl. („Formulář pro nahlášení reklamace“).
5. Adresy záručních servisů v jednotlivých státech jsou dostupné na stránkách www.dedra.pl. Pokud v daném státě není uveden servis, reklamační formulář zašlete na adresu: DEDRA EXIM Sp. z o.o., ul. 3 Maja 8, 05-800 Pruszków (Polska).
6. Z bezpečnostních důvodů je zakázáno používat vadný výrobek.
7. Upozornění!!! Používání vadného výrobku ohrožuje zdraví a život uživatele.
8. Povinnosti vyplývající ze záruky budou splněny do 14 pracovních dnů, počítáno ode dne doručení reklamovaného výrobku.
9. Vadný výrobek před odevzdáním do servisu vyčistěte. Reklamovaný výrobek důkladně zabezpečte proti poškození při přepravě (doporučuje se předat reklamovaný výrobek v originálním obalu).
10. Záruční doba se prodlužuje o dobu, během níž uživatel z důvodu vady výrobku, na kterou se vztahuje záruka, nemohl výrobek používat.
Záruka nevylučuje, neomezuje ani nepozastavuje nároky uživatele vyplývající z ručení za vady prodané věci.
V souladu s čl. 13 odst. 1 a 2 nařízení Evropského parlamentu a Rady (EU) 2016/679 ze dne 27. dubna 2016 o ochraně fyzických osob v souvislosti se zpracováním osobních údajů a o volném pohybu těchto údajů a o zrušení směrnice 95/46/ES Vás informujeme, že:
1. Správcem vašich osobních údajů uvedených ve formuláři je DEDRA-EXIM sp. z o.o. se sídlem v Pruszkowie, ul. 3 Maja 8, 05-800 Pruszków (dále jen: „Správce“).
2. Vaše údaje budou zpracovávány pouze pro účely provedení reklamačního řízení zařízení podle čl. 6 odst. 1 písm. b) obecného nařízení o ochraně osobních údajů (dále jen: „GDPR“) Poskytnutí údajů je dobrovolné, ale nezbytné k provedení reklamačního řízení.
3. Vaše údaje budou zpracovávány po dobu posouzení provedení reklamačního řízení a pro účely archivace v případě potřeby obrany proti eventuálním nárokům vůči Správci, nejdéle však do okamžiku jejich promlčení.
4. Vaše údaje mohou být zpřístupněny pouze subjektům, které zpracovávají údaje pro Správce na základě písemné smlouvy o pověření zpracováním osobních údajů, poskytujícím mj. technický servis, hosting nebo údržbu webových stránek, IT servis, kurýrní služby. Dodavatelé Správce jsou povinni zajistit ochranu údajů a splnit požadavky platného zákona souvisejícího s ochranou osobních údajů a nesmí využívat svěřené osobní údaje pro jiné účely než ty, které jsou uvedeny ve smlouvě se Správcem.
5. Vaše údaje nebudou zpracovávány automatizovaným způsobem, včetně profilování, a nebudou předávány do třetí země / mezinárodní organizaci.
6. Máte právo na přístup ke svým údajům a právo na jejich opravu, výmaz, omezení zpracování, právo na přenositelnost údajů, právo kdykoli vznést námitku.
7. Ve všech záležitostech souvisejících se zpracováním vašich osobních údajů Správcem nás můžete kontaktovat na e-mailové adrese: daneosobowe@dedra.pl.
8. Máte právo podat stížnost u úřadu příslušného pro ochranu osobních údajů.

SK Obsah

1. Fotografie a výkresy
2. Osobitné bezpečnostné ustanovenia
3. Popis zariadenia
4. Účel zariadenia
5. Obmedzenie používania
6. Technické údaje
7. Príprava na prácu
8. Pripojenie k sieti
9. Používanie zariadenia
10. Priebežná údržba
11. Náhradné diely a príslušenstvo
12. Závady odstránené samostatne
13. Dokončenie zariadenia
14. Informácie pre používateľov o likvidácii elektrických a elektronických zariadení
15. Záručný list

Vyhlásenie o zhode nájdete na adrese Dedra-Exim Sp. z o.o.. Všeobecné bezpečnostné podmienky boli priložené k príručke ako samostatná brožúra. Všeobecné bezpečnostné podmienky sú priložené k príručke ako samostatná brožúra.

⚠ POZOR **Pri práci so spotrebičom sa vždy odporúča dodržiavať všeobecné bezpečnostné podmienky, aby sa predišlo vzniku požiaru, úrazu elektrickým prúdom alebo mechanickému poraneniu.**

Pred použitím prístroja si prečítajte návod na obsluhu. Dodržiavajte návod na obsluhu a všeobecné bezpečnostné podmienky prevádzky. Prísne dodržiavanie pokynov a odporúčaní uvedených v návode na obsluhu predĺži životnosť vášho spotrebiča.

⚠ POZOR **Pri práci je nevyhnutné dodržiavať pokyny uvedené vo všeobecných bezpečnostných podmienkach.**

Ak zariadenie odovzdáte inej osobe, odovzdajte jej aj návod na obsluhu a všeobecné bezpečnostné podmienky používania. Spoločnosť Dedra Exim nezodpovedá za nehody spôsobené nedodržaním bezpečnostných pokynov. Pozorne si prečítajte všetky všeobecné prevádzkové bezpečnostné podmienky a návod na obsluhu. Nedodržanie upozornení a pokynov môže mať za následok úraz elektrickým prúdom, požiar a/alebo vážne zranenie. Všetky pokyny, všeobecné prevádzkové bezpečnostné podmienky a vyhlásenie o zhode si uschovajte pre budúce použitie.

2. Osobitné bezpečnostné ustanovenia

Toto zariadenie môžu používať deti vo veku najmenej 8 rokov a osoby so zníženými fyzickými a duševnými schopnosťami a nedostatočnými skúsenosťami a znalosťami zariadenia, ak je zabezpečený dohľad alebo inštruktáž o bezpečnom používaní zariadenia, aby boli pochopené súvisiace riziká. Deti by sa so zariadením nemali hrať. Deti bez dozoru by nemali vykonávať čistenie alebo údržbu zariadenia.

Upozornenia týkajúce sa prevádzky vysávača:

- Pri údržbe jednotky dodržiavajte bezpečnostné opatrenia.
- Pred čistením spotrebiča alebo jeho uskladnením ho odpojte zo zásuvky. Odsávač zapájajte do elektrickej siete len počas doby jeho prevádzky.
- Dbajte na to, aby ste počas prevádzky nepoškodili napájací kábel vysávača tým, že po ňom prejdete, rozdrvíte ho, vytrhnete, prerežete a pod.
- Všetky bezpečnostné komponenty musia byť v úplnom funkčnom stave. Ak sú poškodené, musia sa okamžite opraviť alebo vymeniť.
- Spotrebič nepoužívajte, ak je poškodený napájací kábel alebo zástrčka. Ak je napájací kábel alebo zástrčka poškodená, odneste prístroj do servisného strediska, kde kábel alebo zástrčku vymenia za nové.
- Pri vyberaní zástrčky zo zásuvky neťahajte za kábel.
- Vysávač pripravený na prácu nenechávajte bez dozoru.
- Zariadenie neposkytujte deťom ako hračku.
- Prístroj skladujte mimo dosahu zdrojov tepla (napr. ústredné kúrenie, sporák atď.), aby nedošlo k deformácii plastových častí.

- Pri používaní jednotky nezakrývajte prívod vzduchu. V opačnom prípade sa zníži schopnosť pohlcovania prachu a hrozí riziko popálenia motora.
- Nesmú sa nasávať tlejúce cigaretové ohorky, inak by sa zariadenie mohlo poškodiť.
- Pri používaní vysávača dávajte pozor na chumáče vlasov alebo iné nečistoty, aby neucpali prívod vzduchu (vrátane sacej hadice). V opačnom prípade môže dôjsť k poškodeniu motora spotrebiča.
- Pri použití funkcie ofukovania nesmie byť prúd vzduchu nasmerovaný na zdroj otvoreného ohňa.
- Spotrebič nie je vhodný na vysávanie nebezpečných prachov.
- K prípojnej zásuvke, ktorá sa nachádza na veku vysávača, možno pripojiť spotrebič s maximálnym príkonom 2 000 W. Pripojenie spotrebičov s vyšším výkonom môže spôsobiť poruchu vysávača.
- Prácu s vysávačom sprevádza hromadenie elektrostatického náboja, ktorý môže pri kontakte s používateľom spôsobiť elektrostatický výboj. Ide o prirodzený jav. Používajte vhodné osobné ochranné prostriedky (anti-elektrostatické rukavice, anti-elektrostatickú obuv).

3. Popis zariadenia

Obr. A: 1) funkcia vysávania, 2) funkcia mokrého čistenia, 3) horný kryt, 4) výstupná dýza na vodu, 5) prípojka vysávacej hadice, 6) západka, 7) nádoba na nečistoty, 8) základňa, 9) malé kolieska, 10) vypínač, 11) transportná rukoväť, 12) výstup vzduchu, 13) napájací kábel, 14) vstupná dýza na vodu, 15) nádrž na čistiaci prostriedok, 16) veľké kolieska

4. Účel zariadenia

Umývací vysávač model DED6605 je určený na suchú alebo mokrú prevádzku a umožňuje čistenie tvrdých povrchov (terakota, panely, podlahy atď.) a extrakčné umývanie mäkkých povrchov, ako sú koberce, predložky, čalúnenie automobilov atď. Extrakčná metóda zahŕňa striekanie vody pod tlakom s čistiacim prostriedkom a jeho bleskové odsávanie (extrakciu) pomocou špeciálnej trysky.
Prístroj je prípustné používať pri renovačných a stavebných prácach, v opravárenských dielňach, pri amatérskych prácach, pri dodržaní podmienok používania a prípustných pracovných podmienok uvedených v návode na obsluhu.

5. Obmedzenia používania

Spotrebič sa môže používať len v súlade s nižšie uvedenými "Povolenými prevádzkovými podmienkami". Nepovolené zmeny mechanickej a elektrickej konštrukcie, akékoľvek úpravy, údržbové práce, ktoré nie sú opísané v návode na obsluhu, sa budú považovať za nezákonné a budú mať za následok okamžitú stratu záručných práv.
Nepoužívajte škodlivé a nebezpečné látky na čistenie, horúci popol alebo uhlie, toxické látky, horľavé látky alebo iné nebezpečné materiály, nepoužívajte v blízkosti horľavých kvapalín alebo pár a prchavých telies, ktoré tvoria výbušnú zmes s atmosférickým vzduchom.

Prípustné prevádzkové podmienky

Nepretržitá prevádzka S1

Používajte v interiéri.

6. Technické údaje

Model	**DED6605**
Elektrický motor	jednofázové
Sieťové napätie, sieťová frekvencia	230 V, ~50 Hz
Menovitý výkon motora	1200 W
Objem nádrže	20 l
Trieda ochrany	II
Maximálny podtlak	17 Pa
Stupeň ochrany pred priamym prístupom	IPX4
Hmotnosť	13,8 kg

7. Príprava na prácu

POZOR **Všetky operácie by sa mali vykonávať s vytiahnutou zástrčkou zo zásuvky.**

Odomknite západky a odstráňte horný kryt vysávača. Vyberte všetky súčasti zo zbernej nádoby, skontrolujte, či nechýbajú žiadne diely (pozri časť 13. Obsah balenia). Na filtračný kôš umiestnite HEPA filter a zatvorte horný kryt.
Vložte koniec rúrky vysávača do výstupného otvoru a otočením v smere hodinových ručičiek ho zaistite. Vložte konektor prívodu vody do vývodu čerpadla, nádobu uzavrite. Vložte hliníkovú rúrku do konca rúrky, pripojte prívodnú hadicu vody. Na koniec hliníkovej trubice nasaďte príslušnú hubicu (hubica na suché vysávanie, široká hubica na pranie alebo úzka hubica na pranie čalúnenia).

POZOR **Obe umývacie trysky vyžadujú pripojenie hadice na prívod vody.**

Ovládanie Hoover

Na veku vysávača nájdete:
- prepínač vysávača
- Tlačidlo vákua
- tlačidlo prania

Tieto tlačidlá umožňujú suché vysávanie, mokré čistenie a extrakčné pranie.

Používanie tlačidiel rukoväte

Pre väčšie pohodlie možno na zapnutie a ovládanie vysávača použiť ovládacie tlačidlá umiestnené na paneli na trubici vysávača. Najprv otvorte priehradku na batérie a do zásuvky vložte 12 V batériu 23 A (MN21), pričom dbajte na polaritu. Zatvorte kryt batérie a spárujte ovládanie s vysávačom.

POZOR **Používajte iba 12 V batérie MN21 23 A.**

Spárovanie ovládania s vysávačom

Uistite sa, že je vysávač pripojený k napájaniu. Stlačte hlavný vypínač na vysávači. Na paneli vysávača sa rozsvieti kontrolka. Súčasne stlačte tlačidlá na vysávači. Stlačte jedno z tlačidiel na paneli rukoväte, kontrolka na vysávači raz zabliká a vráti sa k nepretržitému svieteniu. Ovládanie je spárované, funkcie vysávača môžete aktivovať z panela rukoväte.
Vysávač je pripravený na prevádzku.

8. Pripojenie k sieti

Pred pripojením spotrebiča k zdroju napájania sa uistite, že napájacie napätie zodpovedá hodnote uvedenej na typovom štítku.
Napájacia inštalácia by mala byť vykonaná v súlade so základnými požiadavkami na elektrické inštalácie a spĺňať bezpečnostné požiadavky na používanie. Parametre minimálneho prierezu prívodného kábla a menovitej hodnoty poistky v závislosti od výkonu spotrebiča sú uvedené v nasledujúcej tabuľke:

Výkon zariadenia [W].	Minimálny prierez vodiča [mm^2]	Minimálna poistka typu C [A].
<1400	1,0	16

Inštaláciu by mal vykonať kvalifikovaný elektrikár. Pri použití predlžovacích káblov dbajte na to, aby prierez vodičov nebol menší, ako je požadované (pozri tabuľku). Usporiadajte elektrický kábel tak, aby nebol počas prevádzky vystavený porezaniu. Nepoužívajte poškodené predlžovacie káble.
Pravidelne kontrolujte stav napájacieho kábla. Netahajte za napájací kábel.

9. Používanie zariadenia

Čistenie suchých povrchov

Odpojte vysávač od napájania. Odstráňte horný kryt a na filtračný kôš nasaďte HEPA filter. Zatvorte kryt, pripojte hadicu a hliníkové trubice podľa pokynov v kroku 7. Na koniec trubice pripojte širokú kefu na vysávanie. Pripojte vysávač k zdroju napájania (na paneli sa rozsvieti kontrolka). Vysávač spustite tlačidlom vysávania na paneli alebo na rukoväti trubice.
Vysávač má dva sacie výkony, ktoré možno meniť stlačením tlačidla sania. Vysávač sa spustí v silnom sacom režime. Opätovným stlačením tlačidla sania zmeníte sací výkon na nižší, ďalším stlačením sa vysávač vypne.
Ak je zberná nádoba plná, motor vysávača bude výrazne hlasnejší. Vysávač by sa potom mal vypnúť, odpojiť od napájania, odstrániť horný kryt a odstrániť nečistoty.

Čistenie mokrých povrchov

Odpojte vysávač od napájania. Odstráňte horný kryt a na filtračný kôš umiestnite hubicový filter (nepoužívajte HEPA filter na mokré čistenie). Zatvorte kryt, pripojte hadicu a hliníkové trubice podľa pokynov v kroku 7. Na koniec trubice na vysávanie pripojte širokú kefu. Pripojte vysávač k elektrickej sieti (na paneli sa rozsvieti kontrolka). Vysávač spustite stlačením tlačidla na paneli alebo na rukoväti trubice.
Vysávač má dva sacie výkony, ktoré možno meniť stlačením tlačidla sania. Vysávač sa spustí v režime silného sania. Opätovným stlačením tlačidla sa zmení sací výkon na nižší, ďalším stlačením sa vysávač vypne.
Ak je zberný zásobník plný, plavák vo filtračnom koši sa spustí a vysávač nebude nasávať vodu. Vysávač by sa mal v takom prípade vypnúť, odpojiť od elektrickej siete, odstrániť horný kryt a vyliať nazbieranú vodu. Vyberte hubicový filter z filtračného koša, vyžmýkajte vodu a vložte ho späť do filtračného koša. Hubicový filter môžete umyť pod tečúcou vodou, vysušiť a znovu použiť.

Režim prania

Odpojte vysávač od napájania. Odstráňte horný kryt a na filtračný kôš nasaďte hubicový filter. Zatvorte kryt, pripojte hadicu a hliníkové trubice podľa pokynov v časti 7.

Do nádržky na vodu nalejte vodu spolu s čistiacim prostriedkom (skontrolujte, v akom pomere sa má zmes pripraviť). Vypnite nádržku na vodu. Pripojte hadicu k nádrži, koniec hadice zasuňte do otvoru čerpadla na kryte vysávača. Na koniec hadice vysávača pripojte umývaciu kefu (širokú na veľké povrchy, napr. koberce, koberčeky atď. a úzku na menšie alebo menej prístupné povrchy, napr. čalúnenie auta).
Pripojte vysávač k napájaniu (na paneli sa rozsvieti kontrolka). Vysávač spustite stlačením tlačidla umývania na paneli alebo na rukoväti trubice. Cez systém hadíc sa bude privádzať zmes vody a pracieho prostriedku. Stlačením tlačidla vysávania sa špinavá voda absorbuje do umývacej nádrže. Po skončení prania vysávač vypnite pomocou vypínača. Odpojte vysávač od zdroja napájania, odstráňte horný kryt, vyberte špinavú vodu z nádrže.
Nepoužívajte vysoko penivé čistiace prostriedky. Dôkladne zmiešajte čistiaci prostriedok s vodou, aby bola zmes čo najhomogénnejšia. Do zmesi sa môže pridať prostriedok proti peneniu.
Nezapínajte vysávač v režime prania, ak je nádržka na praciu zmes prázdna. Prevádzka na sucho môže mať za následok vyhorenie čerpadla.
Zásobník na odpad vyprázdnite ihneď po aktivácii plaváka. Po vyprázdnení zásobníka ho pred ďalším použitím vysušte.

Režim dúchadla

Odpojte vysávač od napájania. Odpojte potrubie od vysávača, pripojte ho pod otvor na výstup vzduchu (na strane vodnej nádrže). Pripojte k zdroju napájania. Vysávač spustite hlavným vypínačom a potom stlačením (na vysávači alebo na rukoväti) režimu vysávania. Výstupný otvor nasmerujte na čistený povrch. V tomto režime môžete odstraňovať lístie, jemný prach atď.
V tomto režime používajte osobné ochranné prostriedky: ochrannú masku a ochranné okuliare.

⚠ POZOR **Nie je dovolené smerovať prúd vyfukovaného vzduchu na ľudí a zvieratá.**

⚠ POZOR **Prúd vyfukovaného vzduchu nesmerujte na zdroje otvoreného ohňa.**

Odstráňte horný kryt a na filtračný kôš nasaďte filter HEPA. Zatvorte kryt, pripojte hadicu a hliníkové trubice podľa pokynov v kroku 7. Na koniec trubice pripojte širokú kefu na vysávanie. Pripojte vysávač k napájaniu (na paneli sa rozsvieti kontrolka). Vysávač spustite stlačením tlačidla na paneli alebo na rukoväti trubice.

10. Priebežná údržba

⚠ POZOR **Nasledujúcu operáciu vykonajte pri odpojenej sieťovej zástrčke.**

Čistenie nádrží

Často odstraňujte nečistoty z nádrže, aby ste zabránili poškodeniu vysávača. Ak chcete vyčistiť vnútro vysávača, zlikvidujte nečistoty zhromaždené v nádrži alebo ich vylejte do odpadovej nádrže alebo kanalizácie. Skontrolujte, či nádržka nie je mokrá, ak áno - dôkladne ju vysušte. Čistenie a sušenie nádrže je obzvlášť dôležité, pretože v dôsledku prítomnosti vlhkosti a tepla sa môžu rýchlo množiť baktérie a plesne.

Čistenie filtra HEPA

Filter HEPA možno vyčistiť prúdom stlačeného vzduchu (napríklad pomocou kompresora) alebo opláchnuť pod tečúcou vodou a nechať vyschnúť. Vo vysávači nepoužívajte mokrý filter.

Čistenie hubkového filtra

Hubicový filter možno umyť pod tečúcou vodou, vysušiť a znovu použiť.

Skladovanie vysávača

Vyčistený a dôkladne vysušený vysávač skladujte v pôvodnej krabici na suchom mieste, mimo dosahu detí a okolia.

11. Náhradné diely a príslušenstvo

Ak si chcete zakúpiť náhradné diely a príslušenstvo, obráťte sa na servis spoločnosti Dedra Exim. Kontaktné údaje nájdete na strane 1 príručky.
Pri objednávaní náhradných dielov uveďte číslo šarže na výrobnom štítku a číslo dielu z montážneho výkresu.
Počas záručnej doby sa opravy vykonávajú podľa podmienok uvedených v záručnom liste. Chybný výrobok odovzdajte na opravu v mieste nákupu (predajca je povinný chybný výrobok prevziať), zašlite ho do centrálneho servisu spoločnosti Dedra Exim alebo do servisného strediska, ktoré je najbližšie k vášmu bydlisku (adresy servisných stredísk nájdete na www.dedra.pl). Priložte vyplnený záručný list. Po uplynutí záručnej doby vykonáva opravy centrálny servis. Poškodený výrobok zašlite do servisného strediska (náklady na dopravu hradí používateľ).

12. Riešenie problémov na vlastnú päsť

⚠ POZOR **Nasledujúcu operáciu vykonajte pri odpojenej sieťovej zástrčke.**

Problém	Príčina	Riešenie
Zariadenie sa nezapne	Prívodný kábel je nesprávne pripojený alebo poškodený	Zasuňte zástrčku ďalej do zásuvky, skontrolujte napájací kábel
	V zásuvke nie je sieťové napätie	Skontrolujte napätie v zásuvke, skontrolujte poistku
	Chybný spínač	Nechajte jednotku opraviť
	Plný zásobník na odpad	Vyprázdnite nádrž
Z motora vychádza prach	Chýbajúci alebo poškodený filter	Skontrolujte, či je filter nasadený na filtračný kôš. Ak je filter poškodený, vymeňte ho za nový.
Znížená produktivita	Zablokovaná hadica alebo dýza.	Skontrolujte, či nie je upchatá tryska a hadica, odstráňte príčinu upchatia.
	Upchatý filter	Kontrola a čistenie filtra
Žiadne striekanie pracej zmesi	Režim prania nie je zapnutý	Stlačte tlačidlo režimu umývania na vysávači alebo na rukoväti
	Žiadna tekutina	Doplňte kvapalinu do nádrže
	Kábel je nesprávne vložený	Skontrolujte, či je nasávanie pod hladinou kvapaliny v nádrži. Skontrolujte, či hadica nie je prehnutá/zviazaná.
Pena sa vytláča z výstupu na prívod kvapaliny	Čistiaca kvapalina je príliš penivá	Zmeňte čistiaci prostriedok alebo použite odpeňovač
Ovládanie rukoväte nefunguje	Použitá batéria	Výmena batérie
	Žiadne párovanie	Správne spárujte ovládanie s vysávačom (pozri časť 7 návodu na obsluhu)

13. Obsah balenia

1) Vysávač; 2) Zásobník na praciu zmes; 3) Flexibilná hadica; 4) Hliníkové nadstavce -2 kusy; 5) HEPA filter; 6) Hubicový filter; 7) Hubica na čistenie veľkých plôch; 8) Široká kefa na prach; 9) Štrbinová kefa; 10) Úzka hubica na pranie čalúnenia

14. Informácie pre používateľov o likvidácii elektrických a elektronických zariadení (platí pre domácnosti)



Symbol uvedený na výrobkoch alebo v sprievodnej dokumentácii označuje, že chybné elektrické alebo elektronické zariadenia sa nesmú likvidovať spolu s domovým odpadom. Ak potrebujete zlikvidovať, opätovne použiť alebo zhodnotiť komponenty, správne je odovzdať ich na špecializovanom zbernom mieste, kde ich prijmú bezplatne. Informácie o umiestnení zberných miest pre použité zariadenia poskytujú miestne orgány, napr. na svojich webových stránkach.
Správnou likvidáciou zariadenia je možné šetriť cenné zdroje a zabrániť negatívnym vplyvom na zdravie a životné prostredie v dôsledku možnej prítomnosti nebezpečných látok, zmesí a komponentov v zariadení.
Za nesprávnu likvidáciu odpadu hrozia sankcie podľa príslušných miestnych predpisov.
Používatelia v krajinách EÚ: Ak potrebujete zlikvidovať elektrické alebo elektronické zariadenie, obráťte sa na najbližšie predajné miesto alebo na svojho dodávateľa, ktorý vám poskytne ďalšie informácie.
Likvidácia v krajinách mimo Európskej únie: Tento symbol sa vzťahuje len na krajiny Európskej únie. Ak chcete tento výrobok zlikvidovať, obráťte sa na miestne úrady alebo predajcu, ktorý vám poskytne informácie o správnom spôsobe likvidácie.
V súlade s nariadením (EÚ) 2023/1542 Európskeho parlamentu a Rady o batériách a akumulátoroch a odpadových batériách a akumulátoroch musia byť poškodené alebo použité batérie zbierané samostatne a znovu spracované v súlade s environmentálnymi princípmi.

Záručný list

na .....

Katalógové č :..... Číslo šarže: .....

(ďalej len Výrobok)

Dátum nákupu výrobku: .....

Pečiatka predajcu

Dátum a podpis predajcu: .....

Vyhlásenie Užívateľa:

Potvrdzujem, že som bol oboznámený so záručnými podmienkami, ako aj s následkami nedodržiavania pokynov a odporúčaní, ktoré sú uvedené v užívateľskej príručke a v záručnom liste. Záručné podmienky sú mi známe, čo potvrdzujem vlastnoručným podpisom:

....

dátum a miesto podpis Užívateľa

I. Zodpovednosť za Výrobok

1. Ručiteľ - spoločnosť „DEDRA EXIM sp. z o.o." sídliaca v meste: Pruszków, na adrese: ul. 3 Maja 8, 05-800 Pruszków, Poľsko, zapísaná do obchodného registra pod číslom KRS 0000062517 vedenom oblastným súdom pre hlavné mesto Varšava vo Varšave, 14. ekonomické oddelenie Štátneho súdneho registra, IČ DPH: PL 5270204933, základné imanie: 100 980,00 PLN.
2. Podľa podmienok stanovených týmto záručným listom Ručiteľ udeľuje záruku na Výrobok, pochádzajúci z distribúcie Ručiteľa.
3. Zodpovednosť na základe záruky sa vzťahuje iba na chyby, ktoré vznikli následkom príčin nachádzajúcich sa vo Výrobku v momente jeho vydania Užívateľovi.
4. Na základe záruky Užívateľ získava právo na bezplatnú opravu výrobku, ak sa chyba objaví počas trvania záručnej lehoty. Spôsob opravy Výrobku (metóda vykonania opravy) závisí od rozhodnutia Ručiteľa. V prípade, ak Ručiteľ uzná, že Výrobok sa nedá opraviť, Ručiteľ si vyhradzuje právo vymeniť chybný prvok alebo celý Výrobok na výrobok bez chýb, právo na zníženie ceny Výrobku alebo právo na odstúpenie od dohody.
5. Voči Užívateľovi, ktorý nie je konzumentom v zmysle zákona z 23. apríla 1964 Občiansky zákonník, zodpovednosť Ručiteľa za škody vyplývajúce z tejto záruky a/alebo ktoré súvisia s jej uzatvorením a realizáciou, bez ohľadu na právny základ, je obmedzená maximálne do výšky hodnoty chybného Výrobku.

II. Záručná lehota

Prvky Výrobku na ktoré sa vzťahuje záruka	Trvanie záručnej ochrany
DED6605	36 mesiacov od dňa nákupu Výrobku, ktorý je uvedený v tomto záručnom liste

III. Podmienky využitia záruky

1. Užívateľ je povinný predstaviť vyplnený Záručný list výrobku, ako aj náležitý doklad o nákupe Výrobku, napr. predstavením pokladničného bloku, faktúry ap. Aby reklamačný proces prebiehal efektívne odporúčame, aby Užívateľ spolu s reklamovaným výrobkom doručil všetky prvky vymenované v kapitole užívateľskej príručky výrobku „Diely a časti".
2. Užívateľ je povinný dodržiavať pokyny a odporúčania uvedené v užívateľskej príručke a v záručnom liste.
3.Záruka platí iba na území Poľskej republiky a členských štátov EÚ.
4. Záruka sa nevzťahuje na chyby, ktoré vznikli (predovšetkým) následkom:
a. Nedodržania podmienok určených v užívateľskej príručke, predovšetkým podmienok správneho používania, prevádzky, údržby a čistenia
b. Použitia na čistenie alebo na údržbu nevhodných prípravkov, nezhodne s užívateľskou príručkou;
c. Nevhodného uchovávania a prepravy výrobku;
d. Vykonania neautorizovaných zmien a/alebo iných zásahov do výrobku, na ktoré výrobca nevyjadril súhlas;
e. Použitím vo výrobku/s výrobkom nevhodných prevádzkových materiálov, nezhodne s užívateľskou príručkou.
5. Užívateľ, ktorý nie je konzumentom v zmysle zákona z 23. apríla 1964 Občiansky zákonník, stráca záručné práva na výrobok, v ktorom:
- sériové čísla, označenia dátumov a výrobné štítky boli odstránené, zmenené alebo poškodené;
- boli poškodené plomby alebo sú na nich viditeľné stopy manipulácie.
6. Pozor! Činnosti súvisiace s každodennou obsluhou výrobku, vyplývajúce medzi iným z užívateľskej príručky, Užívateľ vykonáva vlastnými silami a na vlastné náklady.

IV. Reklamačná procedúra

1. V prípade, ak Užívateľ objaví, že Výrobok nefunguje správne, ešte pred zložením reklamácie je povinný uistiť sa, či boli náležite vykonané všetky stanovené činnosti, predovšetkým tie uvedené v užívateľskej príručke.
2. Reklamácia musí byť podaná bezodkladne, najlepšie v priebehu 7 dní od dňa, v ktorom sa prejavila (objavila) chyba Výrobku. Užívateľ, ktorý nie je konzumentom v zmysle zákona z 23. apríla 1964 Občiansky zákonník, stráca práva vyplývajúce z tejto záruky v prípade, ak reklamáciu nepodá v priebehu 7 dní od dňa, v ktorom sa prejavila (objavila) chyba Výrobku.
3. Reklamáciu môžete podať medzi inými na mieste, v ktorom ste výrobok kúpili, v záručnom servise alebo poštou na adresu: DEDRA EXIM sp. z o.o., ul. 3 Maja 8, 05-800 Pruszków, Poľsko.
4. Užívateľ môže podať reklamáciu prostredníctvom formulára, ktorý je dostupný na webovej stránke www.dedra.pl. („Formulár podania reklamácie na základe udelenej záruky").
5. Adresy záručných servisov v jednotlivých štátoch sú zverejnené na webovej stránke www.dedra.pl. V prípade, ak v danom štáte sa nenachádza záručný servis, odporúčame reklamovaný výrobok doručiť na adresu: DEDRA EXIM sp. z o.o. ul. 3 Maja 8, 05-800 Pruszków, Poľsko.
6. Vzhľadom na bezpečnosť Užívateľa, nefunkčný (chybný) výrobok sa v žiadnom prípade nesmie používať.
7. Pozor!!! Používanie nefunkčného (chybného) výrobku je nebezpečné pre zdravie a život Užívateľov.
8. Povinnosti vyplývajúce z udelenej záruke budú vyplnené v lehote 14 pracovných dní počítajúc od dňa doručenia reklamovaného Výrobku Užívateľom.
9. Pred zaslaním reklamácie odporúčame reklamovaný Výrobok náležite očistiť. Odporúčame reklamovaný Výrobok dôkladne zabezpečiť pre prípadným poškodeniami počas prepravy (reklamovaný Výrobok odporúčame doručiť v originálnom obale).
10. Záručná lehota sa predlžuje o čas, počas ktorého Užívateľ následkom chyby (nefunkčnosti) výrobku, na ktorú sa vzťahovala záruka, nemohol Výrobok používať.

Záruka nevylučuje, neobmedzuje a ani nepozastavuje právo Užívateľa (kupujúceho) na základe príslušných predpisov o ručení za chyby predanej veci.

V súlade s článkom 13 ods. 1 a 2 nariadenia Európskeho parlamentu a Rady (EÚ) 2016/679 z 27. apríla 2016 o ochrane fyzických osôb pri spracúvaní osobných údajov a o voľnom pohybe takýchto údajov, ktorým sa zrušuje smernica 95/46/ES, vás informujeme

1. Správcom vašich osobných údajov, ktoré ste uviedli vo formulári, je spoločnosť „DEDRA-EXIM Sp. z o.o." so sídlom v meste Pruszków na adrese: ul. 3 Maja 8, 05-800 Pruszków, Poľsko (ďalej len: „Správca").
2. Vaše osobné údaje budú spracúvané výhradne s cieľom realizácie záručnej procedúry zariadenia, a to v súlade s článkom 6 ods. 1 písmeno b) všeobecného nariadenia o ochrane údajov (ďalej len: „GDPR"). Uvedenie osobných údajov je dobrovoľné, avšak nevyhnutné na realizáciu záručnej procedúry.
3. Vaše osobné údaje budú spracúvané počas posudzovania a realizácie záručnej procedúry, ako aj na archívne účely v prípade potreby obhajoby pred prípadnými nárokmi a požiadavkami voči Správcovi, avšak nie dlhšie až do momentu premlčania týchto nárokov a požiadaviek.
4. Vaše údaje môžu byť zverejnené výhradne len tým subjektom, ktoré spracúvajú tieto údaje v mene a pre Správcu, a to na základe písomnej dohody o zverení spracúvania osobných údajov, tzn. firmy, ktoré okrem iného poskytujú technický servis, hostingové služby alebo služby obsluhy webových stránok, IT obsluhy, ako aj kuriérskym firmám. Dodávatelia Správcu sú povinní zaručiť zabezpečenie údajov a splniť požiadavky platnej legislatívy ohľadne ochrany osobných údajov, a zverené osobnú údaje nesmú byť používané na iné účely než tie, ktoré stanovuje dohoda uzatvorená so Správcom.
5. Vaše údaje nebudú spracúvané automatickým spôsobom, vrátane rôznych foriem profilovania, ani nebudú odovzdané do tretieho štátu/medzinárodnej organizácii.
6. Máte právo na prístup k vašim osobným údajom, ako aj právo na ich opravenie, doplnenie, odstránenie, obmedzenie spracúvania, prenesenie údajov, podanie námietky, a to v ľubovoľnej chvíli.
7. Vo všetkých záležitostiach, ktoré súvisia so spracúvaním vašich osobných údajov Správcom, môžete sa na Správcu obrátiť písomne na e-mailovú adresu: daneosobowe@dedra.pl.
8. Máte právo podať sťažnosť príslušnému dozornému orgánu, ktorý zodpovedá za dohľad nad ochranou osobných údajov

LT Turinys

1. Nuotraukos ir brėžiniai
2. Konkrečios saugos nuostatos
3. Įrenginio aprašymas
4. Įrenginio paskirtis
5. Naudojimo apribojimas
6. Techniniai duomenys
7. Pasiruošimas darbui
8. Prisijungimas prie tinklo
9. Įrenginio naudojimas
10. Nuolatinė priežiūra
11. Atsarginės dalys ir priedai
12. Defektai šalinami savarankiškai
13. Įrangos komplektavimas
14. Informacija naudotojams apie elektros ir elektroninės įrangos šalinimą
15. Garantijos kortelė

Atitikties deklaraciją galima rasti adresu Dedra-Exim Sp. z o.o.. Bendrosios saugos sąlygos pridėtos prie vadovo kaip atskira brošiūra. Bendrosios saugos sąlygos pridėtos prie vadovo kaip atskira brošiūra.

⚠ DEMESIO **Dirbant su prietaisu visada patartina laikytis bendrųjų saugos reikalavimų, kad būtų išvengta gaisro, elektros smūgio ar mechaninių sužalojimų.**

Prieš pradėdami naudoti įrenginį, perskaitykite naudojimo instrukciją. Laikykitės naudojimo instrukcijos ir bendrųjų darbo saugos sąlygų. Griežtai laikydamiesi naudojimo instrukcijoje pateiktų nurodymų ir rekomendacijų, prailginsite prietaiso eksploatavimo laiką.

⚠ DEMESIO **Dirbant būtina laikytis bendrųjų saugos sąlygų nurodymų.**

Jei prietaisą perduodate kitam asmeniui, taip pat perduokite jam naudojimo instrukciją ir bendrąsias naudojimo saugos sąlygas. "Dedra Exim" neatsako už nelaimingus atsitikimus, įvykusius dėl saugos instrukcijų nesilaikymo. Atidžiai perskaitykite visas bendrąsias naudojimo saugos sąlygas ir naudojimo instrukcijas. Nesilaikant įspėjimų ir instrukcijų, gali ištikti elektros smūgis, gaisras ir (arba) sunkus sužalojimas. Išsaugokite visas instrukcijas, bendrąsias eksploatavimo saugos sąlygas ir atitikties deklaraciją, kad galėtumėte su jomis susipažinti ateityje.

2. Specialios saugos nuostatos

Šią įrangą gali naudoti ne jaunesni kaip 8 metų vaikai ir asmenys, kurių fizinės ir protinės galimybės yra ribotos, kurie neturi patirties ir nėra susipažinę su šia įranga, jei jie prižiūrimi arba instruktuojami, kaip saugiai naudotis įranga, kad suprastų su ja susijusią riziką. Vaikai neturėtų žaisti su įranga. Neprižiūrimi vaikai neturėtų atlikti įrangos valymo ar priežiūros darbų.

Įspėjimai dėl dulkių siurblio veikimo:

- Atlikdami įrenginio techninę priežiūrą imkitės atsargumo priemonių.
- Prieš valydami prietaisą ar jį sandėliuodami, ištraukite jį iš elektros lizdo. Siurblį į elektros tinklą įjunkite tik jo veikimo metu.
- Saugokitės, kad darbo metu nepažeistumėte dulkių siurblio maitinimo laido, ant jo užvažiuodami, jį sugniauždami, ištraukdami, nukirpdami ir pan.
- Visi saugos komponentai turi būti techniškai tvarkingi. Jei jie sugadinti, juos būtina nedelsiant suremontuoti arba pakeisti.
- Nenaudokite prietaiso, jei pažeistas maitinimo laidas arba kištukas. Jei maitinimo laidas arba kištukas yra pažeistas, nuneškite prietaisą į techninės priežiūros centrą, kad laidas arba kištukas būtų pakeistas nauju.
- Ištraukdami kištuką iš kištukinio lizdo netraukite už kabelio.
- Nepalikite darbui paruošto dulkių siurblio be priežiūros.
- Neduokite prietaiso vaikams kaip žaislo.
- Laikykite įrenginį atokiau nuo šilumos šaltinių (pvz., centrinio šildymo, viryklės ir pan.), kad būtų išvengta plastikinių dalių deformacijos.
- Naudodami įrenginį neuždenkite oro įleidimo angos. Priešingu atveju sumažės dulkių sugėrimo pajėgumas ir kils pavojus sudeginti variklį.
- Negalima įtraukti smilkstančių cigarečių nuorūkų, kitaip prietaisas gali būti sugadintas.
- Naudodami dulkių siurblį, atkreipkite dėmesį į plaukų ar kitų šiukšlių kuokštus, kad jie neužkimštų oro įleidimo angos (įskaitant siurbimo žarną). Priešingu atveju gali būti pažeistas prietaiso variklis.
- Naudojant išpūtimo funkciją, oro srautas neturi būti nukreiptas į atviros liepsnos šaltinį.
- Prietaisas netinka pavojingoms dulkėms siurbti.
- Prie jungiamojo lizdo, esančio ant dulkių siurblio dangčio, galima prijungti prietaisą, kurio maksimali galia yra 2 000 vatų. Prijungus didesnio galingumo prietaisus, dulkių siurblys gali sugesti.
- Dirbant su dulkių siurbliu susikaupia elektrostatinis krūvis, kuris gali sukelti elektrostatinę iškrovą, kai jis liečiasi su naudotoju. Tai natūralus reiškinys. Naudokite tinkamas asmenines apsaugos priemones (antielektrostatines pirštines, antielektrostatinę avalynę).

3. Įrenginio aprašymas

A pav.: 1) Vakuumo funkcija, 2) Šlapio valymo funkcija, 3) Viršutinis dangtis, 4) Vandens išleidimo antgalis, 5) Vakuuminės žarnos jungtis, 6) Užraktas, 7) Purvo talpykla, 8) Pagrindas, 9) Mažieji ratukai, 10) Jungiklis, 11) Transportavimo rankena, 12) Oro išleidimo anga, 13) Maitinimo laidas, 14) Vandens įleidimo antgalis, 15) Valiklio vandens talpykla, 16) Didieji ratukai.

4. Įrenginio paskirtis

DED6605 plovimo siurblio modelis skirtas sausam arba drėgnam darbui, juo galima valyti kietus paviršius (terakotą, plokštes, grindis ir pan.) ir ekstrahuojamuoju būdu plauti minkštus paviršius, pvz., kilimus, kilimines dangas, automobilių apmušalus ir pan. Ekstrakcijos metodas apima vandens purškimą slėgiu su valymo priemone ir jos ekstrahavimą (ištraukimą) akimirksniu naudojant specialų antgalį.

Prietaisą leidžiama naudoti renovacijos ir statybos darbams, remonto dirbtuvėse, mėgėjiškoje veikloje, laikantis naudojimo instrukcijoje nurodytų naudojimo sąlygų ir leistinų darbo sąlygų.

5. Naudojimo apribojimai

Prietaisą galima naudoti tik laikantis toliau nurodytų "Leidžiamų naudojimo sąlygų". Neteisėti mechaninės ir elektrinės konstrukcijos pakeitimai, bet kokie pakeitimai, techninės priežiūros operacijos, neaprašytos naudojimo instrukcijoje, bus laikomi neteisėtais ir dėl to iš karto bus prarastos garantinės teisės.
Nenaudokite kenksmingų ir pavojingų medžiagų valymui, karštų pelenų ar anglių, toksinių medžiagų, degių medžiagų ar kitų pavojingų medžiagų, nenaudokite šalia degių skysčių ar garų ir lakiųjų kūnų, sudarančių sprogų mišinį su atmosferos oru.

Leistinos veikimo sąlygos
Nuolatinis veikimas S1
Naudokite patalpose.

6. Techniniai duomenys

Modelis	**DED6605**
Elektros variklis	vienfazis
Tinklo įtampa, tinklo dažnis	230 V, ~50 Hz
Nominali variklio galia	1200 W
Talpyklos talpa	20 l
Apsaugos klasė	II
Didžiausias vakuumas	17 Pa
Apsaugos nuo tiesioginės prieigos laipsnis	IPX4
Masė	13,8 kg

7. Pasirengimas darbui

⚠ DEMESIO **Visas operacijas reikia atlikti ištraukus kištuką iš lizdo.**

Atlaisvinkite fiksatorius ir nuimkite viršutinį dulkių siurblio dangtį. Iš surinkimo bunkerio išimkite visas sudedamąsias dalis, patikrinkite, ar netrūksta dalių (žr. 13 skyrių. Pakuotės turinys). Uždėkite HEPA filtrą ant filtro krepšelio ir uždarykite viršutinį dangtį.
Įkiškite siurblio vamzdžio galą į išleidimo angą, pasukite pagal laikrodžio rodyklę, kad užfiksuotumėte. Įstatykite vandens įleidimo jungtį į siurblio lizdą, uždarykite talpyklą. Įkiškite aliumininį vamzdelį į vamzdžio galą, prijunkite vandens tiekimo žarną. Ant aliuminio vamzdelio galo uždėkite atitinkamą antgalį (sauso siurbimo antgalį, platų antgalį plovimui arba siaurą antgalį apmušalams plauti).

⚠ DEMESIO **Prie abiejų plovimo antgalių reikia prijungti žarną vandeniui tiekti.**

"Hoover" valdymas

Ant dulkių siurblio dangčio rasite:
- dulkių siurblio jungiklis
- vakuumo mygtukas
- skalbimo mygtukas

Šiais mygtukais galima siurbti sausuoju būdu, valyti drėgnuoju būdu ir plauti ištraukimo būdu.

Rankenų mygtukų naudojimas

Kad būtų dar patogiau, dulkių siurblį galima įjungti ir valdyti valdymo mygtukais, esančiais ant dulkių siurblio vamzdžio esančiame skydelyje. Pirmiausia atidarykite akumuliatoriaus skyrių ir į lizdą įdėkite 23 A 12 V akumuliatorių (MN21), atkreipdami dėmesį į poliškumą. Uždarykite akumuliatoriaus dangtelį ir susiekite valdiklį su dulkių siurbliu.

⚠ DEMESIO **Naudokite tik MN21 23 A 12 V akumuliatorius.**

Valdiklio suporavimas su dulkių siurbliu

Įsitikinkite, kad dulkių siurblys yra prijungtas prie maitinimo šaltinio. Paspauskite pagrindinį dulkių siurblio jungiklį. Įsijungs dulkių siurblio skydelyje esanti lemputė. Vienu metu paspauskite ant dulkių siurblio esančius mygtukus. Paspauskite vieną iš mygtukų ant rankenos skydelio, ant siurbliaračio esanti lemputė vieną kartą mirktelės ir vėl pradės šviesti nepertraukiamai. Valdymas suporuotas, dulkių siurblio funkcijas galite įjungti iš rankenos skydelio.
Siurblys paruoštas darbui.

8. Prisijungimas prie tinklo

Prieš prijungdami prietaisą prie maitinimo šaltinio, įsitikinkite, kad maitinimo įtampa atitinka vardinėje plokštelėje nurodytą vertę.
Maitinimo įrenginys turi būti įrengtas pagal esminius elektros instaliacijos reikalavimus ir atitikti naudojimo saugos reikalavimus. Mažiausio maitinimo kabelio skerspjūvio parametrai ir vardinė saugiklio vertė, priklausomai nuo prietaiso galios, pateikti toliau esančioje lentelėje:

Įrenginio galia [W].	Minimalus laidininko skerspjūvis [mm]^2	Mažiausias C [A] tipo saugiklis.
<1400	1,0	16

Įrengimą turi atlikti kvalifikuotas elektrikas. Naudodami ilginamuosius kabelius, įsitikinkite, kad laidininkų skerspjūvis yra ne mažesnis nei reikalaujama (žr. lentelę). Elektros kabelį nutieskite taip, kad eksploatacijos metu nekiltų pavojus jį nutraukti. Nenaudokite pažeistų ilgintuvų.
Periodiškai tikrinkite maitinimo laido būklę. Netraukite už maitinimo laido.

9. Įrenginio naudojimas

Sausų paviršių valymas

Atjunkite dulkių siurblį nuo maitinimo šaltinio. Nuimkite viršutinį dangtelį ir ant filtro krepšelio uždėkite HEPA filtrą. Uždarykite dangtį, prijunkite žarną ir aliumininius vamzdelius, kaip nurodyta 7 žingsnyje. Prie vamzdelio galo pritvirtinkite platų šepetį, skirtą siurbimui. Prijunkite dulkių siurblį prie maitinimo šaltinio (skydelyje užsidegs kontrolinė lemputė). Įjunkite dulkių siurblį naudodami ant skydelio arba ant vamzdžio rankenos esantį vakuumo mygtuką.
Siurblys turi dvi siurbimo galias, kurias galima keisti paspaudus siurbimo mygtuką. Siurblys įsijungia galingu siurbimo režimu. Dar kartą paspaudus siurbimo mygtuką, siurbimo galia bus pakeista į mažesnę, dar kartą paspaudus - siurblys išsijungs.
Jei surinkimo konteineris yra pilnas, dulkių siurblio variklis veiks garsiau. Tada siurblį reikia išjungti, atjungti nuo maitinimo šaltinio, nuimti viršutinį dangtį ir išimti nešvarumus.

Šlapių paviršių valymas

Atjunkite dulkių siurblį nuo maitinimo šaltinio. Nuimkite viršutinį dangtelį ir ant filtro krepšelio uždėkite kempininį filtrą (drėgnam valymui nenaudokite HEPA filtro). Uždarykite dangtį, prijunkite žarną ir aliumininius vamzdelius, kaip nurodyta 7 veiksme. Prie vamzdelio galo pritvirtinkite platų šepetį, skirtą siurbimui. Prijunkite dulkių siurblį prie maitinimo šaltinio (ant skydelio užsidegs kontrolinė lemputė). Įjunkite dulkių siurblį paspausdami mygtuką ant skydelio arba ant vamzdžio rankenos.
Siurblys turi dvi siurbimo galias, kurias galima keisti paspaudus siurbimo mygtuką. Siurblys pradeda veikti stipraus siurbimo režimu. Paspaudus mygtuką dar kartą, siurbimo galia bus pakeista į mažesnę, dar kartą paspaudus - siurblys išsijungs.
Jei surinkimo bunkeris pilnas, filtro krepšyje esanti plūdė suveiks ir dulkių siurblys nesiurbs vandens. Tada siurblį reikia išjungti, atjungti nuo maitinimo šaltinio, nuimti viršutinį dangtį ir išpilti surinktą vandenį. Išimkite kempininį filtrą iš filtro krepšelio, išskalaukite vandenį ir vėl uždėkite jį ant filtro krepšelio. Kempininį filtrą galima plauti po tekančiu vandeniu, išdžiovinti ir naudoti pakartotinai.

Skalbimo režimas

Atjunkite dulkių siurblį nuo maitinimo šaltinio. Nuimkite viršutinį dangtelį ir ant filtro krepšelio uždėkite kempininį filtrą. Uždarykite dangtį, prijunkite žarną ir aliuminio vamzdelius, kaip nurodyta 7 skyriuje.
Į vandens bakelį supilkite vandenį ir ploviklį (patikrinkite, kokiomis proporcijomis turi būti sudarytas mišinys). Išjunkite vandens rezervuarą. Prijunkite žarną prie rezervuaro, įkiškite žarnos galą į siurblio angą dulkių siurblio korpuse. Prie dulkių siurblio žarnos galo pritvirtinkite plovimo šepetį (platų dideliems paviršiams, pvz. kilimams, kilimėliams ir t. t., siaurą - mažesniems ar sunkiau prieinamiems paviršiams, pvz. automobilio apmušalams).
Prijunkite dulkių siurblį prie maitinimo šaltinio (ant skydelio užsidegs kontrolinė lemputė). Įjunkite dulkių siurblį paspausdami plovimo mygtuką ant skydelio arba ant vamzdžio rankenos. Vandens ir ploviklio mišinys bus tiekiamas per žarnų sistemą. Paspaudus siurbimo mygtuką, nešvarus vanduo bus sugertas į plovimo talpyklą. Baigę skalbti, išjunkite dulkių siurblį maitinimo jungikliu. Atjunkite dulkių siurblį nuo maitinimo šaltinio, nuimkite viršutinį dangtelį, iš rezervuaro išpilkite nešvarų vandenį.
Nenaudokite stipriai putojančių ploviklių. Kruopščiai sumaišykite ploviklį su vandeniu, kad mišinys būtų kuo vienalytiškesnis. Į mišinį galima įpilti putojimą mažinančios priemonės.
Neįjunkite dulkių siurblio skalbimo režimu, jei skalbimo mišinio bakelis yra tuščias. Dirbant sausu režimu gali perdegti siurblys.
Ištuštinkite šiukšlių bunkerį iš karto po to, kai įjungiama plūdė. Ištuštinę talpyklą, prieš vėl ją naudodami, išdžiovinkite.

Ventiliatoriaus režimas

Atjunkite dulkių siurblį nuo maitinimo šaltinio. Atjunkite vamzdį nuo dulkių siurblio, prijunkite jį po oro išleidimo angos snapeliu (vandens bako pusėje). Prijunkite prie maitinimo šaltinio. Įjunkite dulkių siurblį pagrindiniu jungikliu, o tada paspausdami (ant dulkių siurblio arba rankenos) siurbimo režimą. Nukreipkite išleidimo angą į valomą paviršių. Šiuo režimu galite pašalinti lapus, smulkias dulkes ir pan.
Šiuo režimu naudokite asmenines apsaugos priemones: apsauginę kaukę ir akinius.

DĖMESIO **Draudžiama nukreipti pučiamo oro srautą į žmones ir gyvūnus.**

DĖMESIO **Nenukreipkite pučiamo oro srauto į atviros liepsnos šaltinius.**

Nuimkite viršutinį dangtelį ir ant filtro krepšelio uždėkite HEPA filtrą. Uždarykite dangtį, prijunkite žarną ir aliuminio vamzdelius, kaip nurodyta 7 veiksme. Prie vamzdelio galo pritvirtinkite platų šepetį, skirtą siurbimui. Prijunkite dulkių siurblį prie maitinimo šaltinio (skydelyje užsidegs kontrolinė lemputė). Įjunkite dulkių siurblį paspausdami mygtuką ant skydelio arba ant vamzdžio rankenos.

10. Nuolatinė priežiūra

DĖMESIO **Atlikite šią operaciją ištraukę elektros tinklo kištuką iš kištukinio lizdo.**

Rezervuarų valymas

Dažnai šalinkite šiukšles iš bako, kad nesugadintumėte dulkių siurblio. Norėdami išvalyti dulkių siurblio vidų, į bakelį surinktus nešvarumus išmeskite arba išpilkite į atliekų talpyklą ar kanalizaciją. Patikrinkite, ar bakelis nėra drėgnas, jei taip - kruopščiai išdžiovinkite. Išvalyti ir išdžiovinti rezervuarą ypač svarbu, nes dėl drėgmės ir karščio jame gali sparčiai daugintis bakterijos ir pelėsis.

HEPA filtro valymas

HEPA filtrą galima išvalyti suslėgto oro srove (pavyzdžiui, naudojant kompresorių) arba nuplauti po tekančiu vandeniu ir leisti išdžiūti. Nenaudokite šlapio filtro dulkių siurblyje.

Kempininio filtro valymas

Kempininį filtrą galima nuplauti po tekančiu vandeniu, išdžiovinti ir naudoti pakartotinai.

Siurblio laikymas

Išvalytą ir kruopščiai išdžiovintą dulkių siurblį laikykite originalioje dėžutėje, sausoje, vaikams ir pašaliniams asmenims nepasiekiamoje vietoje.

11. Atsarginės dalys ir priedai

Norėdami įsigyti atsarginių dalių ir priedų, kreipkitės į "Dedra Exim Service". Kontaktinę informaciją rasite vadovo 1 puslapyje.
Užsakydami atsargines dalis, nurodykite partijos numerį vardinėje plokštelėje ir dalies numerį iš surinkimo brėžinio.
Garantiniu laikotarpiu remontas atliekamas pagal garantiniame lapelyje nurodytas sąlygas. Sugedusį gaminį remontui perduokite pirkimo vietoje (pardavėjas privalo priimti sugedusį gaminį), atsiųskite jį į centrinį "Dedra Exim" servisą arba į arčiausiai jūsų gyvenamosios vietos esantį serviso centrą (serviso centrų adresus rasite www.dedra.pl). Maloniai prašome pridėti užpildytą garantijos kortelę. Pasibaigus garantiniam laikotarpiui, remontą atlieka centrinis servisas. Siųskite sugedusį gaminį į aptarnavimo centrą (siuntimo išlaidas apmoka naudotojas).

12. Problemų šalinimas savarankiškai

DĖMESIO **Atlikite šią operaciją ištraukę elektros tinklo kištuką iš kištukinio lizdo.**

Problema	Priežastis	Sprendimas
Įrenginys neįsijungia	Netinkamai prijungtas arba pažeistas maitinimo kabelis	Įkiškite kištuką toliau į lizdą, patikrinkite maitinimo laidą
	Elektros tinklo įtampos lizdelyje nėra	Patikrinkite įtampą lizde, patikrinkite saugiklį
	Sugedęs jungiklis	Remontuoti įrenginį
	Pilnas šiukšlių bunkeris	Ištuštinkite baką
Iš variklio sklinda dulkės	Trūksta filtro arba jis sugedęs	Patikrinkite, ar filtras pritvirtintas prie filtro krepšelio. Jei filtras pažeistas, pakeiskite jį nauju.
Sumažėjęs produktyvumas	Užsikimšusi žarna arba antgalis.	Patikrinkite, ar antgalis ir žarna neužsikimšę, pašalinkite užsikimšimo priežastį.
	Užsikimšęs filtras	Patikrinkite ir išvalykite filtrą
Skalbimo mišinys nepurškiamas	Skalbimo režimas neįjungtas	Paspauskite plovimo režimo mygtuką ant dulkių siurblio arba ant rankenos
	Nėra skysčio	Papildykite baką skysčiu
	Netinkamai įkištas kabelis	Patikrinkite, ar įsiurbimas yra žemiau skysčio lygio

		rezervuare. Patikrinkite, ar žarna nėra susiraizgiusi.
Iš skysčio padavimo angos išmetamos putos	Valymo skystis yra per daug putotas	Pakeiskite valymo priemonę arba naudokite putų šalinimo priemonę
Rankenos valdymas neveikia	Naudotas akumuliatorius	Pakeiskite akumuliatorių
	Nėra poravimo	Tinkamai suporuokite valdiklį su dulkių siurbliu (žr. vadovo 7 skyrių).

13. Pakuotės turinys

1) Dulkių siurblys; 2) Plovimo mišinio talpykla; 3) Lanksti žarna; 4) Aliumininiai antgaliai -2 vienetai; 5) HEPA filtras; 6) Kempininis filtras; 7) Antgalis dideliems plotams valyti; 8) Platus dulkių siurbimo šepetys; 9) Siauras šepetys; 10) Siauras antgalis apmušalams plauti.

14. Informacija naudotojams apie elektros ir elektroninės įrangos šalinimą (taikoma namų ūkiams)



Ant gaminių arba pridedamuose dokumentuose nurodytas simbolis rodo, kad sugedusios elektros ar elektroninės įrangos negalima išmesti kartu su buitinėmis atliekomis. Jei norite atsikratyti, pakartotinai panaudoti ar utilizuoti komponentus, teisinga juos nuvežti į specializuotą surinkimo punktą, kur jie bus priimti nemokamai. Informaciją apie naudotos įrangos surinkimo vietas teikia vietos valdžios institucijos, pvz., savo interneto svetainėse.
Teisingas produkto utilizavimas padeda išsaugoti gamtos išteklius ir išvengti neigiamų padarinių žmonių sveikatai ir aplinkai, galinčių atsirasti dėl produkte esančių potencialiai pavojingų medžiagų, mišinių ir sudedamųjų dalių.
Už netinkamą atliekų šalinimą gresia baudos pagal atitinkamus vietos teisės aktus.
ES šalių naudotojai: Jei norite išmesti elektros ar elektroninę įrangą, kreipkitės į artimiausią prekybos vietą arba tiekėją, kuris jums suteiks daugiau informacijos.
šalinimas ne Europos Sąjungos šalyse: Šis simbolis taikomas tik Europos Sąjungos šalims. Jei norite išmesti šį gaminį, kreipkitės į vietos valdžios institucijas arba pardavėją dėl tinkamo šalinimo būdo.
Pagal Europos Parlamento ir Tarybos reglamentą (ES) 2023/1542 dėl baterijų ir akumuliatorių bei baterijų ir akumuliatorių atliekų pažeistos arba panaudotos baterijos ir (arba) baterijos turi būti surenkamos atskirai ir perdirbamos laikantis aplinkosaugos principų.

Garantinis lapas

na

.....

Katalogo Nr: …… Partijos numeris: .....

(toliau – Produktas)

Produkto pirkimo data: .....

Pardavėjo antspaudas

Pardavėjo parašas ir data: .....

Vartotojo pareiškimas:

Patvirtinu, kad buvau informuotas apie garantijos sąlygas ir taisyklių, išvardytų Naudojimo instrukcijoje ir Garantiniame lape, nepaisymo pasekmes. Šios garantijos sąlygos yra man žinomos, ką patvirtinu savo parašu:

....

data ir vieta vartotojo parašas

I. Atsakomybė už Produktą:

1. Garantijos suteikėjas – „DEDRA EXIM“ Sp. z o.o. su būstine adresu: ul. 3 Maja 8, 05-800 Pruškuvas, KRS 0000062517, Varšuvos apylinkės teismas, Valstybinio teismo registro XIV ūkinis skyrius, Mokesčiu mokėtojo kodas 527-020-49-33, Įstatinis kapitalas: 100 980,00 PLN.
2. Šiame garantiniame lape nurodytomis sąlygomis Garantijos suteikėjas suteikia garantiją Produktui iš Garantijos suteikėjo asortimento.
3. Garantijos pagrindu atsakomybė yra priimama tik už defektus, esančius
Produkte jo išdavimo Vartotojui metu.
4. Garantijos pagrindu Vartotojas gauna teisę nemokamai suremontuoti Produktą, jei defektas buvo aptiktas garantijos galiojimo metu. Apie Produkto remonto būdą (remonto atlikimo metodą) sprendžia Garantijos suteikėjas. Jei Garantijos suteikėjas nuspręstų, kad remontas yra neįmanomas, Garantijos suteikėjas pasilieka sau teisę pakeisti elementą su defektu arba visą Produktą kitu, veikiančiu teisingai, sumažinti Produkto kainą arba anuliuotu sutartį.
5. Vartotojo, kuris pagal 1964 m. balandžio 23 d. Civilinį kodeksą nėra laikomas vartotoju, atveju Garantijos suteikėjo atsakomybė dėl kompensacijos, susijusi su šia garantija ir (arba) jos sudarymu ir vykdymu, nepriklausomai nuo formos, yra apribota iki maksimaliai Produkto su defektu vertės.

II. Garantijos laikotarpis

Produkto elementai, kuriems veikia garantija	Garantinės apsaugos trukmė
DED6605	36 mėnesiai, skaičiuojant nuo Produkto pirkimo datos, nurodytos šiame Garantiniame lape

III. Naudojimosi garantija sąlygos

1. Vartotojas privalo patiekti užpildytą Produkto Garantinį lapą ir Produkto pirkimą patvirtinantį dokumentą (pvz. kasos čekis, sąskaita-faktūra ir pan.). Tam, kad pretenzijos nagrinėjimo procesas vyktų sklandžiai, rekomenduojama, kad Vartotojas kartu su Produktu perduotų visus elementus, nurodytus „Komplektacijos sąraše“, esančiame Naudojimo instrukcijoje.
2. Vartotojas privalo laikytis Naudojimo instrukcijoje ir Garantiniame lape nurodytų rekomendacijų..
3. Garantija galioja tik Lenkijos Respublikos ir ES teritorijoje.
4. Garantija neapima Produkto defektų, atsiradusių dėl to, kad:
a. Vartotojas nesilaikė sąlygų, nurodytų Naudojimo instrukcijoje, ypač susijusių su teisingu naudojimu, priežiūra ir valymu;
b. Vartotojas naudojo priežiūros ar valymo priemones, neatitinkančias sąlygas nurodytas Naudojimo instrukcijoje;
c. Vartotojas netinkamai sandėliavo ir transportavo Produktą;
d. Vartotojas savarankiškai keitė ir (arba) modifikavo Produktą, negavęs Garantijos suteikėjo sutikimo;
e. Vartotojas naudojo Produkte eksploatacines medžiagas, neatitinkančias Naudojimo instrukcijos sąlygų
5. Vartotojas, kuris pagal 1964 m. balandžio 23 d. Civilinį kodeksą nėra laikomas vartotoju, praranda garantiją Produktui, jei:
- Vartotojas pašalino, pakeitė arba sugadino serijos numerius, datas ir informacines lenteles;
- Vartotojas pažeidė plombas arba ant jų matosi Vartotojo veiksmų pėdsakai.
6. Dėmesio! Veiksmus, susijusius su kasdieniu Produkto aptarnavimu, nurodytu pvz. Naudojimo instrukcijoje, Vartotojas atlieka pats ir savo sąskaita.

IV. Pretenzijos pateikimo procedūra:

1.Pastebėjus, kad Produktas veikia neteisingai, prieš pateikiant pretenziją, reikia įsitikinti, kad visi veiksmai, aprašyti Naudojimo instrukcijoje, buvo atlikti teisingai.
2. Pretenziją rekomenduojama pateikti nedelsiant, geriausiai per 7 dienas nuo Produkto defekto aptikimo. Vartotojas, kuris pagal 1964 m. balandžio 23 d. Civilinį kodeksą nėra laikomas vartotoju, praranda garantiją Produktui, jei nepateikia pretenzijos per 7 dienas.
3. Pretenziją galima pateikti pvz. Produkto pirkimo punkte, garantiniame servise arba raštu adresu: „DEDRA EXIM“ Sp. z o. o., ul. 3 Maja 8, 05-800 Pruškuvas.
4. Vartotojas gali pateikti pretenziją, pasinaudodamas blanku, kuris yra internetinėje svetainėje: www.dedra.pl (Pretenzijos garantiniame laikotarpyje pateikimo forma).
5. Garantinių servisų atskirose šalyse adresai yra nurodyti svetainėje: www.dedra.pl. Jei konkrečioje šalyje nebūtų garantinio serviso, pretenzijas dėl garantijos rekomenduojama siųsti adresu: „DEDRA EXIM“ Sp. z o. o., ul. 3 Maja 8, 05-800 Pruškuvas, Lenkija.
6. Mąjąc Dėl Vartotojo saugumo draudžiama naudoti Produktą su defektais.
7. Dėmesio!!! Produkto su defektais naudojimas kelia pavojų Vartotojo sveikatai ir gyvybei.
8. Veiksmai, susiję su garantija, bus atlikti per 14 darbo dienų skaičiuojant nuo Produkto, dėl kurio yra pateikiama pretenzija, pristatymo dienos.
9. Prieš pristatant Produktą, dėl kurio yra pateikiama pretenzija, rekomenduojama jį nuvalyti. Produktą, dėl kurio yra pateikiama pretenzija, reikia kruopščiai supakuoti, kad jis būtų apsaugotas nuo pažeidimų transporto metu – rekomenduojama pristatyti produktą originalioje pakuotėje.
10. Garantijos laikotarpis yra pratęsiamas tiek, kiek Vartotojas negalėjo juo naudotis dėl garantijos apimto defekto.
Gwarancja Ši garantija neriboja, neišskiria bei nesustabdo Vartotojo teisių dėl parduotos prekės neatitikimo arba prekės defekto.
Vadovaudamiesi 2016 m. balandžio 27 d. Europos Parlamento ir Tarybos reglamento (ES) 2016/679 dėl fizinių asmenų apsaugos tvarkant asmens duomenis ir dėl laisvo tokių duomenų judėjimo ir kuriuo panaikinama Direktyva 95/46/EB 13 straipsnio 1 ir 2 dalimis, informuojame, kad

1. Formoje pateiktų jūsų asmens duomenų valdytojas yra DEDRA-EXIM sp. z o.o., kurios registruota buveinė yra Pruszkowe, 3 Maja g. 8, 05-800 Pruszkow (toliau: "Administratorius").

2. Jūsų duomenys bus tvarkomi tik siekiant atlikti prietaiso garantijos procedūrą pagal Bendrojo duomenų apsaugos reglamento 6 straipsnio 1 dalies b punktą (toliau: „BDAR“) Duomenys teikiami savanoriškai, tačiau jie būtini garantijos procedūrai
3. Jūsų duomenys bus tvarkomi garantijos procedūros vykdymo nagrinėjimo laikotarpiu ir archyvavimo tikslais, jei prireiktų apsiginti nuo galimų pretenzijų Administratoriui, bet ne ilgiau nei iki tol, kol joms įvyks senaties terminas.
4. Jūsų duomenys gali būti atskleisti tik tiems subjektams, kurie tvarko duomenis duomenų administratoriaus vardu pagal rašytinę asmens duomenų tvarkymo pavedimo sutartį, teikiančią: technines paslaugas, hosting'o ar interneto svetainės priežiūros paslaugas, IT paslaugas, kurjerių paslaugas. Administratoriaus tiekėjai privalo užtikrinti duomenų saugumą ir laikytis galiojančių teisės aktų reikalavimų, susijusių su asmens duomenų apsauga, ir negali naudoti patikėtų asmens duomenų kitais nei sutartyje su Administratoriumi nurodytais tikslais.
5. Jūsų duomenys nebus tvarkomi automatizuotomis priemonėmis, įskaitant profiliavimą, ir nebus perduodami trečiajai šaliai / tarptautinei organizacijai.
6. Bet kuriuo metu turite teisę susipažinti su savo duomenų turiniu ir teisę ištaisyti, ištrinti, apriboti duomenų tvarkymą, teisę į duomenų perkeliamumą, teisę prieštarauti bet kuriuo metu.
7. Visais klausimais, susijusiais su administratoriaus atliekamu jūsų asmens duomenų tvarkymu, galite kreiptis šiuo el. pašto adresu: daneosobowe@dedra.pl.;
8. Turite teisę pateikti skundą tinkamai duomenų apsaugos institucijai;

LV Saturs

1. Fotogrāfijas un zīmējumi
2. Īpašus drošības noteikumus
3. Ierīces apraksts
4 ierīces mērķis
5. Lietošanas ierobežojumi
6. Tehniskie dati
7. Sagatavošanās darbam
8. Savienojums ar tīklu
9. Ierīces lietošana
10. Pastāvīga apkope
11. Rezerves daļas un piederumi
12. Neatkarīgi novērsti defekti
13. Aprīkojuma komplektācija
14. Informācija lietotājiem par elektrisko un elektronisko iekārtu iznīcināšanu
15. Garantijas karte

Atbilstības deklarācija ir atrodama Dedra-Exim Sp. z o.o.. Vispārīgie drošības nosacījumi ir pievienoti rokasgrāmatai kā atsevišķa brošūra. Vispārīgie drošības nosacījumi ir pievienoti rokasgrāmatai kā atsevišķa brošūra.

⚠ UZMANĪBU **Strādājot ar ierīci, vienmēr ieteicams ievērot vispārīgos drošības noteikumus, lai izvairītos no ugunsgrēka, elektriskās strāvas trieciena vai mehāniskiem ievainojumiem.**

Pirms ierīces lietošanas izlasiet lietošanas instrukciju. Ievērojiet lietošanas instrukciju un vispārīgos ekspluatācijas drošības nosacījumus. Stingra lietošanas instrukcijā sniegto norādījumu un ieteikumu ievērošana pagarinās ierīces kalpošanas laiku.

⚠ UZMANĪBU **Strādājot ir svarīgi ievērot norādījumus, kas minēti vispārīgajos drošības nosacījumos.**

Ja ierīci nododat citai personai, nododiet tai arī lietošanas instrukciju un vispārīgos ekspluatācijas drošības noteikumus. Dedra Exim neuzņemas atbildību par nelaimes gadījumiem, kas radušies drošības instrukciju neievērošanas dēļ. Rūpīgi izlasiet visus vispārīgos ekspluatācijas drošības nosacījumus un lietošanas instrukcijas. Brīdinājumu un norādījumu neievērošana var izraisīt elektriskās strāvas triecienu, ugunsgrēku un/vai smagas traumas. Saglabājiet visas instrukcijas, vispārīgos ekspluatācijas drošības nosacījumus un atbilstības deklarāciju turpmākai lietošanai.

2. Īpaši drošības noteikumi

Šo aprīkojumu drīkst lietot bērni, kas sasnieguši vismaz 8 gadu vecumu, un cilvēki ar ierobežotām fiziskajām un garīgajām spējām, kuriem trūkst pieredzes un zināšanu par aprīkojumu, ja tiek nodrošināta uzraudzība vai instruktāža par to, kā droši lietot aprīkojumu, lai izprastu ar to saistītos riskus. Bērni nedrīkst spēlēties ar aprīkojumu. Bērni bez uzraudzības nedrīkst veikt aprīkojuma tīrīšanu vai apkopi.

Brīdinājumi par putekļu sūcēja darbību:

- Veicot ierīces apkopi, ievērojiet piesardzības pasākumus.
- Pirms ierīces tīrīšanas vai uzglabāšanas atvienojiet to no kontaktligzdas. Ieslēdziet putekļsūcēju elektrotīklā tikai tā darbības laikā.
- Uzmanieties nebojāt putekļsūcēja strāvas vadu, uzbraucot uz tā, saspiežot to, velkot, pārgriežot u. tml. darbības laikā.
- Visām drošības sastāvdaļām jābūt pilnībā darba kārtībā. Ja tie ir bojāti, tie nekavējoties jālabo vai jānomaina.
- Nelietojiet ierīci, ja ir bojāts strāvas vads vai kontaktdakša. Ja strāvas vads vai kontaktdakša ir bojāta, nogādājiet ierīci servisa centrā, lai nomainītu vadu vai kontaktdakšu pret jaunu.
- Izņemot kontaktdakšu no kontaktligzdas, nevelciet kabeli.
- Neatstājiet darbam sagatavoto putekļu sūcēju bez uzraudzības.
- Nedariet ierīci pieejamu bērniem kā rotaļlietu.
- Lai izvairītos no plastmasas detaļu deformācijas, ierīci uzglabājiet tālu no karstuma avotiem (t.i., centrālās apkures, plīts u.c.).
- Lietojot ierīci, nebloķējiet gaisa ieplūdes atveri. Pretējā gadījumā samazināsies putekļu absorbcijas spēja un pastāv dzinēja degšanas risks.
- Nedrīkst iesūkt kūpošus cigarešu sodrējus, citādi ierīce var tikt bojāta.
- Lietojot putekļu sūcēju, pievērsiet uzmanību matu vai citu gružu kušķiem, lai tie neaizsprostotu gaisa ieplūdes atveri (ieskaitot sūkšanas šļūteni). Pretējā gadījumā var tikt bojāts ierīces motors.
- Izmantojot izpūšanas funkciju, gaisa plūsma nedrīkst būt vērsta pret atklātas liesmas avotu.
- Ierīce nav piemērota bīstamu putekļu sūknēšanai.
- Savienojuma kontaktligzdai, kas atrodas uz putekļsūcēja vāka, var pievienot ierīci ar maksimālo jaudu 2000 W. Pievienojot ierīces ar lielāku jaudu, putekļsūcējs var darboties nepareizi.
- Strādājot ar putekļu sūcēju, uzkrājas elektrostatiskais lādiņš, kas saskarē ar lietotāju var radīt elektrostatisko izlādi. Tā ir dabiska parādība. Lietojiet atbilstošus individuālās aizsardzības līdzekļus (pretelektrostatiskus cimdus, pretelektrostatiskus apavus).

3. Ierīces apraksts

A attēls: 1) Vakuuma funkcija, 2) Mitrās tīrīšanas funkcija, 3) Augšējais vāks, 4) Ūdens izplūdes sprausla, 5) Vakuuma šļūtenes savienojums, 6) Aizbīdnis, 7) Netīrumu tvertne, 8) Pamatne, 9) Mazie riteņi, 10) Slēdzis, 11) Transportēšanas rokturis, 12) Gaisa izplūdes atvere, 13) Barošanas vads, 14) Ūdens ieplūdes sprausla, 15) Mazgāšanas līdzekļa ūdens tvertne, 16) Lielie riteņi.

4. Ierīces mērķis

DED6605 mazgāšanas putekļu sūcējs ir paredzēts sausai vai mitrai darbībai un ļauj mazgāt cietas virsmas (terakotas, paneļus, grīdas utt.) un ekstrakcijas veidā mazgāt mīkstas virsmas, piemēram, paklājus, grīdsegas, automašīnu polsterējumu utt. Ekstrakcijas metode ietver ūdens izsmidzināšanu zem spiediena ar tīrīšanas līdzekli un ekstrakciju (izvilkšanu) vienā mirklī, izmantojot īpašu uzgalīti.
Ierīci ir atļauts izmantot renovācijas un celtniecības darbos, remontdarbnīcās, amatieru darbos, ievērojot lietošanas instrukcijā ietvertos lietošanas nosacījumus un pieļaujamos darba apstākļus.

5. Lietošanas ierobežojumi

Ierīci drīkst lietot tikai saskaņā ar turpmāk norādītajiem "Pieļaujamajiem ekspluatācijas apstākļiem". Neatļautas mehāniskās un elektriskās konstrukcijas izmaiņas, jebkādas modifikācijas, apkopes darbības, kas nav aprakstītas lietošanas instrukcijā, tiks uzskatītas par nelikumīgām un izraisīs tūlītēju garantijas tiesību zaudēšanu.
Neizmantojiet tīrīšanai kaitīgas un bīstamas vielas, karstus pelnus vai ogles, toksiskas vielas, viegli uzliesmojošas vielas vai citus bīstamus materiālus, nelietojiet tuvu uzliesmojošiem šķidrumiem vai tvaikiem un gaistošām vielām, kas veido sprādzienbīstamu maisījumu ar atmosfēras gaisu.

Pieļaujamie ekspluatācijas apstākļi

Nepārtraukta darbība S1

Lietošana iekštelpās.

6. Tehniskie dati

Modelis	**DED6605**
Elektromotors	vienfāzes
Tīkla spriegums, tīkla frekvence	230 V, ~50 Hz
Nominālā motora jauda	1200 W
Tvertnes tilpums	20 l
Aizsardzības klase	II
Maksimālais vakuums	17 Pa
Aizsardzības pakāpe pret tiešu piekļuvi	IPX4
Masu	13,8 kg

7. Sagatavošanās darbam

⚠ UZMANĪBU **Visas darbības jāveic, kad kontaktdakša ir izņemta no kontaktligzdas.**

Atbloķējiet fiksatorus un noņemiet putekļusūcēja augšējo vāku. Izņemiet no savākšanas tvertnes visas sastāvdaļas, pārbaudiet, vai netrūkst kādu detaļu (skatīt 13. sadaļu Iepakojuma saturs). Uzlieciet HEPA filtru uz filtra groza un aizveriet augšējo vāku.
Ievietojiet putekļsūcēja caurules galu izplūdes atverē, pagrieziet pulksteņrādītāja kustības virzienā, lai fiksētu. Ievietojiet ūdens ieplūdes savienotāju sūkņa sprauslā, aizveriet tvertni. Ievietojiet alumīnija cauruli caurules galā, pievienojiet ūdens padeves šļūteni. Uzlieciet alumīnija caurules galā atbilstošo uzgalīti (sausā vakuuma uzgalis, plats uzgalis mazgāšanai vai šaurs uzgalis polsterējuma mazgāšanai).

⚠ UZMANĪBU **Abām mazgāšanas sprauslām ūdens padevei ir nepieciešama šļūtene.**

Hoover vadība

Uz putekļu sūcēja vāka atradīsiet:
- putekļu sūcēja slēdzis
- vakuuma poga
- mazgāšanas poga

Šīs pogas ļauj veikt sauso putekļsūcēju, mitro tīrīšanu un ekstrakcijas mazgāšanu.

Rokturu pogu izmantošana

Papildu ērtībai putekļsūcēja ieslēgšanai un darbināšanai var izmantot vadības pogas, kas atrodas uz paneļa uz putekļsūcēja caurules. Vispirms atveriet akumulatora nodalījumu un ievietojiet ligzdā 23 A 12 V akumulatoru (MN21), pievēršot uzmanību polaritātei. Aizveriet akumulatora vāciņu un savienojiet vadības ierīci ar putekļu sūcēju.

⚠ UZMANĪBU **Izmantojiet tikai MN21 23 A 12 V akumulatorus.**

Vadības ierīces savienošana ar putekļu sūcēju

Pārliecinieties, ka putekļsūcējs ir pieslēgts strāvas padevei. Nospiediet putekļsūcēja galveno slēdzi. Uz putekļsūcēja paneļa iedegsies lampiņa. Vienlaikus nospiediet uz putekļsūcēja pogas. Nospiediet vienu no pogām uz roktura paneļa, gaisma uz putekļsūcēja vienu reizi mirgo un atkal iedegas nepārtraukti. Vadība ir savienota pāri, jūs varat aktivizēt putekļsūcēja funkcijas no roktura paneļa.
Sūcējs ir gatavs darbam.

8. Savienojums ar tīklu

Pirms ierīces pieslēgšanas strāvas avotam pārliecinieties, vai barošanas spriegums atbilst uz nominālplāksnītes norādītajai vērtībai.
Elektroapgādes instalācijai jāatbilst elektroinstalāciju pamatprasībām un lietošanas drošības prasībām. Piegādes kabeļa minimālā šķērsgriezuma parametri un drošinātāja nominālvērtība atkarībā no ierīces jaudas ir norādīti turpmāk tabulā:

Ierīces jauda [W].	Minimālais vadītāja šķērsgriezums [mm]^2	Minimālais drošinātāja tips C [A].
<1400	1,0	16

Uzstādīšana jāveic kvalificētam elektriķim. Ja izmantojat pagarinātājus, pārliecinieties, ka vadu šķērsgriezums nav mazāks par nepieciešamo (skatīt tabulu). Izvietojiet elektrības kabeli tā, lai ekspluatācijas laikā to nevarētu pārgriezt. Neizmantojiet bojātus pagarinātājus.
Periodiski pārbaudiet strāvas vada stāvokli. Nevelciet strāvas vadu.

9. Ierīces lietošana

Sausu virsmu tīrīšana

Atvienojiet putekļu sūcēju no strāvas padeves. Noņemiet augšējo vāku un ievietojiet HEPA filtru uz filtra groza. Aizveriet vāku, pievienojiet šļūteni un alumīnija caurulītes, kā norādīts 7. punktā. Pievienojiet caurules galā platu birsti putekļu sūcējam. Pievienojiet putekļsūcēju strāvas padevei (uz paneļa iedegsies indikators). Ieslēdziet putekļsūcēju ar vakuuma pogu uz paneļa vai uz caurules roktura.
Sūcējam ir divas sūkšanas jaudas, kuras var mainīt, nospiežot sūkšanas pogu. Sūcējs ieslēdzas jaudīgā iesūkšanas režīmā. Vēlreiz nospiežot iesūkšanas pogu, iesūkšanas jauda tiek mainīta uz mazāku, vēl viens nospiedums izslēdz putekļsūcēju.
Ja savākšanas konteiners ir pilns, putekļu sūcēja motors darbosies ievērojami skaļāk. Tad putekļu sūcējs ir jāizslēdz, jāatvieno no strāvas padeves, jānoņem augšējais vāks un jānoņem izlietnes.

Mitru virsmu tīrīšana

Atvienojiet putekļu sūcēju no strāvas padeves. Noņemiet augšējo vāciņu un ievietojiet sūkļa filtru filtra grozā (mitrajai tīrīšanai nelietojiet HEPA filtru). Aizveriet vāku, pievienojiet šļūteni un alumīnija caurulītes, kā norādīts 7. punktā. Pievienojiet caurules galā platu birsti putekļu sūcējam. Pievienojiet putekļsūcēju strāvas padevei (uz paneļa iedegsies indikators). Ieslēdziet putekļsūcēju, nospiežot pogu uz paneļa vai uz caurules roktura.
Sūcējam ir divas sūkšanas jaudas, kuras var mainīt, nospiežot sūkšanas pogu. Sūcējs ieslēdzas spēcīgas sūkšanas režīmā. Vēlreiz nospiežot pogu, iesūkšanas jauda tiks mainīta uz mazāku, vēl viens pogas nospiedums izslēdz putekļsūcēju.
Ja savākšanas tvertne ir pilna, pludiņš filtra grozā ieslēgsies, un putekļsūcējs nesūks ūdeni. Tad putekļsūcējs ir jāizslēdz, jāatvieno no strāvas padeves, jānoņem augšējais vāciņš un jānolej savāktais ūdens. Izņemiet sūkļa filtru no filtra groza, izspiediet ūdeni un ievietojiet to atpakaļ filtru grozā. Sūkļa filtru var mazgāt zem tekoša ūdens, izžāvēt un izmantot atkārtoti.

Mazgāšanas režīms

Atvienojiet putekļu sūcēju no strāvas padeves. Noņemiet augšējo vāciņu un ievietojiet sūkļa filtru uz filtra groza. Aizveriet vāku, pievienojiet šļūteni un alumīnija caurulītes, kā norādīts 7. solī.
Ielejiet ūdens tvertnē ūdeni kopā ar mazgāšanas līdzekli (pārbaudiet proporcijas, kādās maisījums jāsagatavo). Izslēdziet ūdens tvertni. Pievienojiet šļūteni tvertnei, iebīdiet šļūtenes galu sūkņa atverē uz putekļsūcēja korpusa. Piestipriniet mazgāšanas birsti pie putekļsūcēja caurules gala (platu - lielām virsmām, piemēram, paklājiem, grīdsegām u. c., šauru - mazākām vai grūtāk pieejamām virsmām, piemēram, automobiļa polsterējumam).
Pievienojiet putekļsūcēju strāvas padevei (uz paneļa iedegsies indikators). Ieslēdziet putekļsūcēju, nospiežot mazgāšanas pogu uz paneļa vai uz caurules roktura. Ūdens un mazgāšanas līdzekļa maisījums tiks padots caur šļūtenes sistēmu. Nospiežot vakuuma pogu, netīrais ūdens tiks iesūkts mazgāšanas tvertnē. Kad mazgāšana ir pabeigta, izslēdziet putekļsūcēju, izmantojot strāvas slēdzi. Atvienojiet putekļsūcēju no strāvas avota, noņemiet augšējo vāku, izņemiet netīro ūdeni no tvertnes.
Neizmantojiet putojošus mazgāšanas līdzekļus. Rūpīgi samaisiet mazgāšanas līdzekli ar ūdeni, lai maisījums būtu pēc iespējas viendabīgāks. Maisījumam var pievienot līdzekli pret putu veidošanos.
Neieslēdziet putekļsūcēju mazgāšanas režīmā, ja mazgāšanas maisījuma tvertne ir tukša. Darbojoties sausā režīmā, var izdegt sūknis.
Iztukšojiet atkritumu tvertni uzreiz pēc pludiņa aktivizēšanas. Pēc tvertnes iztukšošanas pirms atkārtotas lietošanas to nosusiniet.

Pūtēja režīms

Atvienojiet putekļu sūcēju no strāvas padeves. Atvienojiet cauruli no putekļsūcēja un pievienojiet to zem gaisa izplūdes atveres (ūdens tvertnes pusē). Pievienojiet pie barošanas avota. Ieslēdziet putekļsūcēju ar galveno slēdzi un pēc tam, nospiežot (uz putekļsūcēja vai roktura) sūknēšanas režīmu. Virziet izplūdes atveri uz tīrāmo virsmu. Šajā režīmā var notīrīt lapas, sīkus putekļus utt.
Šajā režīmā izmantojiet individuālos aizsardzības līdzekļus: aizsargmasku un aizsargbrilles.

⚠ UZMANĪBU **Pūstošā gaisa plūsmu nav atļauts vērst pret cilvēkiem un dzīvniekiem.**

⚠ UZMANĪBU **Nenovirziet pūtēja gaisa plūsmu uz atklātas liesmas avotiem.**

Noņemiet augšējo vāciņu un uzlieciet HEPA filtru uz filtra groza. Aizveriet vāku, savienojiet šļūteni un alumīnija caurulītes, kā norādīts 7. punktā. Pievienojiet caurules galā plato birsti putekļu sūcējam. Pievienojiet putekļsūcēju strāvas padevei (uz paneļa iedegsies indikators). Ieslēdziet putekļsūcēju, nospiežot pogu uz paneļa vai uz caurules roktura.

10. Pastāvīgā apkope

⚠ UZMANĪBU **Veiciet šādu darbību, kad tīkla kontaktdakša ir atvienota no kontaktligzdas.**

Tvertnes tīrīšana

Bieži izņemiet gružus no tvertnes, lai izvairītos no putekļu sūcēja bojājumiem. Lai iztīrītu putekļsūcēja iekšpusi, izmetiet tvertnē savāktos netīrumus vai izlejiet tos atkritumu tvertnē vai kanalizācijā. Pārbaudiet, vai tvertne nav mitra, ja tā ir - rūpīgi nosusiniet. Tvertnes tīrīšana un žāvēšana ir īpaši svarīga, jo mitruma un karstuma dēļ tajā var strauji savairoties baktērijas un pelējums.

HEPA filtra tīrīšana

HEPA filtru var iztīrīt ar saspiesta gaisa strūklu (piemēram, izmantojot kompresoru) vai izskalot zem tekoša ūdens un ļaut nožūt. Neizmantojiet putekļu sūcējā mitru filtru.

Sūkņu filtra tīrīšana

Sūkļa filtru var mazgāt zem tekoša ūdens, izžāvēt un izmantot atkārtoti.

Sūcēja uzglabāšana

Uzglabājiet iztīrītu, rūpīgi nosusinātu putekļu sūcēju oriģinālajā kastē, sausā vietā, bērniem un apkārtējiem nepieejamā vietā.

11. Rezerves daļas un piederumi

Lai iegādātos rezerves daļas un piederumus, sazinieties ar Dedra Exim Service. Kontaktinformācija atrodama rokasgrāmatas 1. lappusē.
Pasūtot rezerves daļas, lūdzu, norādiet sērijas numuru uz plāksnītes un detaļas numuru no montāžas rasējuma.
Garantijas laikā remonts tiek veikts saskaņā ar garantijas kartē norādītajiem noteikumiem un nosacījumiem. Lūdzu, nododiet bojāto izstrādājumu remontam tā iegādes vietā (pārdevējam ir pienākums pieņemt bojāto izstrādājumu), nosūtiet to uz Dedra Exim centrālo servisu vai uz jūsu dzīvesvietai tuvāko servisa centru (servisa centru adreses ir atrodamas www.dedra.pl). Lūdzu, pievienojiet aizpildītu garantijas karti. Pēc garantijas termiņa beigām remontu veic centrālais dienests. Nosūtiet bojāto izstrādājumu uz servisa centru (transportēšanas izdevumus sedz lietotājs).

12. Patstāvīga problēmu novēršana

⚠UZMANĪBU **Veiciet šādu darbību, kad tīkla kontaktdakša ir atvienota no kontaktligzdas.**

Problēma	Cēlonis	Risinājums
Ierīce netiek ieslēgta	Nepareizi pievienots vai bojāts barošanas kabelis.	Ielieciet kontaktdakšu tālāk kontaktligzdā, pārbaudiet strāvas vadu.
	Kontaktligzdā nav strāvas sprieguma.	Pārbaudiet spriegumu kontaktligzdā, pārbaudiet drošinātāju
	Bojāts slēdzis	Ierīces remonts
	Pilns bunkurs	Iztukšojiet tvertni
No dzinēja izplūst putekļi	Filtra nav vai tas ir bojāts	Pārbaudiet, vai filtrs ir ievietots filtra grozā. Ja filtrs ir bojāts, nomainiet to pret jaunu.
Samazināts ražīgums	aizsērējusi šļūtene vai sprausla.	Pārbaudiet, vai sprausla un šļūtene nav aizsērējusi, novērsiet aizsprostojuma cēloni.
	Aizsprostojies filtrs	Pārbaudiet un iztīriet filtru
Nav mazgāšanas maisījuma izsmidzināšanas	Mazgāšanas režīms nav ieslēgts	Nospiediet mazgāšanas režīma pogu uz putekļsūcēja vai uz roktura.
	Nav šķidruma	Uzpildiet šķidrumu tvertnē
	Kabelis ir nepareizi ievietots	Pārbaudiet, vai iesūknēšana ir zem šķidruma līmeņa tvertnē. Pārbaudiet, vai šļūtene nav sastiepta/pārsieta.
Putas tiek izvadītas no šķidruma padeves izejas.	Tīrīšanas šķidrums ir pārāk putojošs	nomainiet tīrīšanas līdzekli vai izmantojiet atputekļotāju.
Roktura vadība nedarbojas	Lietots akumulators	Akumulatora nomaiņa
	Nav savienošanas pārī	Pareizi savienojiet vadības ierīci ar putekļu sūcēju (skatīt rokasgrāmatas 7. sadaļu).

13. Iepakojuma saturs

1) putekļsūcējs; 2) tvertne mazgāšanas maisījumam; 3) elastīga šļūtene; 4) alumīnija pagarinātāji -2 gab.; 5) HEPA filtrs; 6) sūkļu filtrs; 7) sprausla lielu platību tīrīšanai; 8) plata putekļu birste; 9) spraugas birste; 10) šaura sprausla polsterējuma mazgāšanai.

14. Informācija lietotājiem par elektrisko un elektronisko iekārtu utilizāciju (attiecas uz mājsaimniecībām)



Simbols, kas redzams uz izstrādājumiem vai pievienotajā dokumentācijā, norāda, ka bojātas elektriskās vai elektroniskās iekārtas nedrīkst izmest kopā ar sadzīves atkritumiem. Ja vēlaties atbrīvoties no sastāvdaļām, atkārtoti izmantot vai reģenerēt, pareizi ir nogādāt tās specializētā savākšanas punktā, kur tās tiks pieņemtas bez maksas. Informāciju par lietotu iekārtu savākšanas punktu atrašanās vietu sniedz vietējās iestādes, piemēram, savās tīmekļa vietnēs.
Pareiza produkta utilizācija palīdz saglabāt dabas resursus un izvairīties no negatīvas ietekmes uz cilvēku veselību un vidi, kas var rasties produkta sastāvā esošo potenciāli bīstamo vielu, maisījumu un sastāvdaļu dēļ.
Par nepareizu atkritumu apglabāšanu draud sodi saskaņā ar attiecīgajiem vietējiem noteikumiem.
Lietotāji ES valstīs: Ja nepieciešams atbrīvoties no elektriskām vai elektroniskām iekārtām, sazinieties ar tuvāko tirdzniecības vietu vai savu piegādātāju, kas jums sniegs papildu informāciju.
apglabāšana valstīs ārpus Eiropas Savienības: Šis simbols attiecas tikai uz Eiropas Savienības valstīm. Ja vēlaties šo izstrādājumu izmest, sazinieties ar vietējām iestādēm vai izplatītāju, lai noskaidrotu pareizo utilizācijas metodi.
Saskaņā ar Eiropas Parlamenta un Padomes Regulu (ES) 2023/1542 par baterijām un akumulatoriem un bateriju un akumulatoru atkritumiem bojātas vai izlietotas baterijas/baterijas jāsavāc atsevišķi un jāpārstrādā saskaņā ar vides principiem.

Garantijas talons

uz

……..

Kataloga Nr: ……. Partijas numurs:.....

(turpmāk saukts **Produkts**)

Produkta iegādes datums: .....

Pārdevēja zīmogs

Datums un pārdevēja paraksts: .....

Lietotāja apliecinājums:

Ar šo apliecinu, ka saņēmu informāciju par garantijas nosacījumiem, kā arī par Lietošanas instrukcijas un Garantijas talona norādījumu neievērošanas sekām. Garantijas nosacījumi ir man zināmi, ko apliecinu ar savu rokraksta parakstu:

....

datums un vieta Lietotāja paraksts

I. Atbildība par Produktu

1. 3 Maja 8, 05-800 Pruszków, Polija, reģistrācijas numurs KRS 0000062517, Varšavas Rajona Tiesa Varšavā, Valsts tiesas reģistra XIV. Saimnieciskā nodaļa, NMR kods (NIP) 527-020-49-33, Pamatkapitāls: 100 980,00 PLN.
2. Saskaņā ar noteikumiem, minētiem šajā Garantijas talonā, Garants piešķir garantiju Produktam, kuru izplata Garants.
3. Garantijas atbildība apņem tikai defektus, izraisītu pēc iemesliem, esošiem Produkta Lietotājam nodošanas laikā.
4. Sakarā ar garantiju Lietotājam ir tiesības prasīt bezmaksas uzlabot Produktu, ja defekts tiks konstatēts garantijas laikā. Produkta uzlabošanas veids (remonta izdarīšanas metode) ir atkarīgs no Garanta uzskata. Gadījumā, kad Garants konstatēs, ka remonts nav iespējams, Garantam ir tiesības mainīt bojātu elementu vai visu Produktu uz brīvu no defektiem, samazināt Produkta cenu vai atteikties no līguma.
5. Attiecībā uz Lietotājam, kas nav patērētājs 1964. gada 23. aprīļa Likuma "Civillikums" izpratnē, Garanta kompensācijas atbildība par zaudējumiem, savienotiem ar garantiju un/vai sakarā ar noslēgšanu un izpildīšanu, neatkarīgi no tiesiskām attiecībām, ir ierobežota tikai līdz nekvalitatīva Produkta vērtībai.

II. Garantijas laiks

Produkta elementi, apņemti ar garantiju	Garantijas aizsardzības laiks
DED6605	36 mēneši, skaitot no Produkta iegādes datuma norādīta Garantijas talonā

III. Garantijas lietošanas nosacījumi

1. Aizpildīts Lietotāja Produkta Garantijas talons ar Lietotāja dokumentu, apliecinošu Produkta iegādi, piem. kases kvīts, faktūrrēķins utt. Efektīvas reklamācijas realizācijai ieteicams, lai Lietotājs nodotu kopā ar reklamētu Produktu visus elementus, minētus Produkta "Komplektācija" Lietošanas instrukcijas daļā.
2. Lietošanas Instrukcijas un Garantijas talona norādījumu ievērošana.
3. Garantija ir derīga tikai Polijas Republikas un ES teritorijā.
4. Garantija neapņem Produkta defektus, ierosinātus, starp citiem, sekojošos gadījumos:

a. Lietotājs neievēro Lietošanas instrukcijas noteikumus, sevišķi pareizas ekspluatācijas, konservācijas un tīrīšanas jomā;
b. Lietotājs lieto tīrīšanas vai konservācijas līdzekļus, kas neatbilst Lietošanas Instrukcijas norādījumiem;
c. Lietotājs neattiecīgi glabā un transportē Produktu;
d. Lietotājs patstāvīgi izdara Produkta izmaiņas un/var pārveidojumus, bez saskaņošanas ar Garantu;
e. Lietotājs lieto Produktā ekspluatācijas materiālus, kas neatbilst Lietošanas Instrukcijas norādījumiem.

5. Lietotājs, kas nav patērētājs 1964. gada 23. aprīļa Likuma "Civillikums" izpratnē, zaudē garantijas tiesības attiecībā uz Produktam, kurā, Lietotāja darbības rezultātā:

- tika likvidēti, mainīti vai bojāti sērijas numuri, datu apzīmējumi vai nominālas tabuliņas;

- tika bojātas vai mainītas plombas.
6. Uzmanību! Darbību, savienotu ar Produkta ikdienas apkalpošanu, ja izriet no Lietošanas instrukcijas, Lietotājs veic patstāvīgi un pēc savām izmaksām.

IV. Reklamācijas procedūra

1. Produkta nepareizas darbības konstatēšanas gadījumā, pirms reklamācijas paziņošanas, Lietotājam ir pienākums pārbaudīt, vai visa darbība, tostarp aprakstīta Lietošanas instrukcija, tika pareizi veikta.
2. Reklamācijas paziņojumu ieteicams sniegt nekavējoties, vislabāk 7 dienu laikā no Produkta defekta konstatēšanas dienas. Lietotājs, kas nav patērētājs 1964. gada 23. aprīļa Likuma "Civillikums" izpratnē, zaudē garantijas tiesības attiecībā uz Produktam, ja nesniegs reklamācijas paziņojumu 7 dienu laikā.
3. Reklamācijas paziņojums var būt sniegts, starp citiem, Produkta iegādes vietā, garantijas servisā vai rakstiski uz adresi: DEDRA EXIM sp. z o.o., ul. 3 Maja 8, 05-800 Pruszków, Polija.
4. Lietotājs var arī sniegt reklamācijas paziņojumu, izmantojot formulāru, pieejamu mājaslapā www.dedra.pl. („Reklamācijas paziņošanas formulārs garantijas ietvaros").
5. Servisu adreses atsevišķām valstīm atrodas mājaslapā www.dedra.pl. Gadījumā, kad attiecīgajā valstī nav garantijas servisa, reklamācijas paziņojumi jābūt sniegti uz adresi: DEDRA EXIM sp. z o.o., ul. 3 Maja 8, 05-800 Pruszków (Polija).
6. Ņemot vērā Lietotāja drošību, bojāta Produkta lietošana ir aizliegta.
7. Uzmanību!!! Bojāta Produkta lietošana ir bīstama Lietotāja veselībai un dzīvei.
8. Garantijas pienākums tiks izpildīts 14 darba dienu laikā, skaitot no dienas, kad Lietotājs piegādās bojātu Produktu
9. Pirms bojāta Produkta nodošanas reklamācijai ieteicam to notīrīt. Rekomendējam rūpīgi pasargāt reklamētu Produktu no bojājumiem transportēšanas laikā (ieteicama Produkta piegāde oriģinālā iepakojumā).
10. Garantijas laiks tiek pagarināts uz laiku, kurā, sakarā ar Produkta defektu,, apņemtu ar garantiju, Lietotājs nevarēja to lietot. Garantija neizslēdz, neierobežo un neaptur Lietotāja tiesību, kas izriet no atbildības par pārdota produkta neatbilstību likumam.

Saskaņā ar Eiropas Parlamenta un Padomes 2016. gada 27. aprīļa Regulas (ES) 2016/679 par fizisku personu aizsardzību attiecībā uz personas datu apstrādi un šādu datu brīvu apriti un ar ko atceļ Direktīvu 95/46/EK 13. panta 1. un 2. punktu, informējam jūs, ka.

1. Jūsu veidlapā norādītu personas datu pārzinis ir DEDRA-EXIM sp. z o.o., ar juridisko adresi Pruškovā, ul. 3 Maja 8, 05-800 Pruszków (tālāk: "Pārzinis").
2. Jūsu dati tiks apstrādāti tikai, lai veiktu ierīces garantijas procedūru saskaņā ar Vispārīgo datu aizsardzības noteikumu (turpmāk tekstā: "VDAR") 6. panta 1. daļas b. burtu. Datu sniegšana ir brīvprātīga, bet nepieciešama garantijas procedūras veikšanai.
3. Jūsu dati tiks apstrādāti garantijas procedūras izskatīšanas laikā un arhivēšanas nolūkos gadījumā, ja būs nepieciešams aizstāvēties pret jebkādām pretenzijām pret Pārzini, ne ilgāk kā līdz to termiņa beigām.
4. Jūsu datus drīkst izpaust tikai personām, kuras apstrādā datus pārzinim, pamatojoties uz rakstisku līgumu par personas datu apstrādes uzticēšanu, cita starpā subjektiem, kas nodrošina: tehniskā dienesta pakalpojumus, hostingu vai vietnes apkopi, IT pakalpojumus, kurjeru pakalpojumus. Pārziņa piegādātājiem ir pienākums nodrošināt datu drošību un ievērot piemērojamo likumu prasības, kas saistītas ar personas datu aizsardzību, un viņi nedrīkst izmantot uzticētos personas datus citiem mērķiem, nevis tiem, kas noteikti līgumā ar Pārzini.
5. Jūsu dati netiks apstrādāti automatizēti, tostarp profilēšanas veidā, un tie netiks pārsūtīti uz trešo valsti / starptautisku organizāciju.
6. Jums ir tiesības jebkurā laikā piekļūt saviem datiem un labot, dzēst, ierobežot apstrādi, tiesības pārsūtīt datus, tiesības iesniegt iebildumus, jebkurā brīdī.
7. Visos jautājumos, kas saistīti ar jūsu personas datu apstrādi, ko veic Pārzinis, varat sazināties ar šo e-pasta adresi: daneosobowe@dedra.pl.
8. Jums ir tiesības iesniegt sūdzību iestādei, kas ir atbildīga par personas datu aizsardzību.

HU Tartalomjegyzék

1. Fényképek és rajzok
2. Különleges biztonsági rendelkezések
3. A készülék leírása
4. A készülék rendeltetése
5. A használat korlátozása
6. Műszaki adatok
7. Felkészülés a munkára
8. Csatlakozás a hálózathoz
9. A készülék használata
10. Folyamatos karbantartás
11. Pótalkatrészek és tartozékok
12. A hiba magától törlődik
13. A berendezések befejezése
14. Tájékoztatás a felhasználók számára az elektromos és elektronikus berendezések ártalmatlanításáról
15. Garanciakártya

A megfelelőségi nyilatkozat megtalálható a Dedra-Exim Sp. z o.o. honlapján. Az általános biztonsági feltételeket külön brosúraként csatoltuk a kézikönyvhöz.

⚠ FIGYELEM A készülékkel való munkavégzés során mindig ajánlatos betartani az általános biztonsági feltételeket a tűz, az áramütés vagy a mechanikai sérülés elkerülése érdekében.

Kérjük, a készülék üzemeltetése előtt olvassa el a kezelési útmutatót. Kérjük, tartsa be az üzemeltetési utasításokat és az általános üzembiztonsági feltételeket. A kezelési útmutatóban szereplő utasítások és ajánlások szigorú betartása meghosszabbítja a készülék élettartamát.

⚠ FIGYELEM A munkavégzés során feltétlenül be kell tartani az általános biztonsági feltételekben foglalt utasításokat.

Ha átadja a készüléket egy másik személynek, kérjük, adja át neki a kezelési útmutatót és az általános üzembiztonsági feltételeket is. A Dedra Exim nem vállal felelősséget a biztonsági utasítások be nem tartásából eredő balesetekért. Olvassa el figyelmesen az általános üzembiztonsági feltételeket és a kezelési utasításokat. A figyelmeztetések és utasítások figyelmen kívül hagyása áramütést, tüzet és/vagy súlyos sérülést okozhat. Őrizze meg az összes használati utasítást, az általános üzembiztonsági feltételeket és a megfelelőségi nyilatkozatot a későbbi használatra.

2. Különleges biztonsági rendelkezések

Ezt a berendezést legalább 8 éves gyermekek, valamint csökkent fizikai és szellemi képességű, illetve a berendezéssel kapcsolatos tapasztalat és ismeret hiánya miatt korlátozott fizikai és szellemi képességekkel rendelkező személyek is használhatják, ha felügyeletet vagy oktatást biztosítanak a berendezés biztonságos használatáról, hogy a kapcsolódó kockázatokat megérthessék. A gyermekek nem játszhatnak a berendezéssel. Felügyelet nélküli gyermekek nem végezhetik a berendezés tisztítását vagy karbantartását.

A porszívó működésére vonatkozó figyelmeztetések:

- A készülék karbantartásakor tegyen óvintézkedéseket.
- A készülék tisztítása vagy tárolása előtt húzza ki a készüléket a konnektorból. A porszívót csak a működés idejére csatlakoztassa a hálózathoz.
- Ügyeljen arra, hogy a porszívó tápkábele ne sérüljön meg úgy, hogy működés közben áthalad rajta, összetöri, megrántja, elvágja stb.
- Minden biztonsági alkatrészt teljes mértékben működőképes állapotban kell tartani. Ha megsérülnek, azonnal meg kell javítani vagy ki kell cserélni őket.
- Ne használja a készüléket, ha a tápkábel vagy a dugó sérült. Ha a tápkábel vagy a dugó megsérült, vigye a készüléket egy szervizközpontba, hogy a kábelt vagy a dugót újjal cseréljék ki.
- Ne húzza meg a kábelt, amikor kihúzza a dugót a csatlakozóaljzatból.
- Ne hagyja felügyelet nélkül a munkára előkészített porszívót.
- Ne tegye a készüléket játékként a gyermekek rendelkezésére.
- A készüléket hőforrásoktól (pl. központi fűtés, tűzhely stb.) távol tárolja, hogy elkerülje a műanyag alkatrészek deformálódását.
- A készülék használatakor ne zárja el a levegőbeömlő nyílást. Ellenkező esetben csökken a porelnyelő képesség és fennáll a motor leégésének veszélye.
- Parázsló cigarettacsikket nem szabad beszívni, különben a készülék megsérülhet.
- A porszívó használatakor ügyeljen a hajcsomókra vagy egyéb szennyeződésekre, hogy azok ne tömítsék el a levegőbeömlő nyílást (beleértve a szívótömlőt is). Ellenkező esetben a készülék motorja megsérülhet.
- A lefúvási funkció használatakor a légáramlás nem irányulhat nyílt lángforrás felé.
- A készülék nem alkalmas veszélyes porok porszívózására.
- A porszívó fedelén található csatlakozóaljzathoz legfeljebb 2000 watt teljesítményű készülék csatlakoztatható. A nagyobb teljesítményű készülékek csatlakoztatása a porszívó meghibásodását okozhatja.
- A porszívóval végzett munka elektrosztatikus töltés felhalmozódásával jár, amely a felhasználóval érintkezve elektrosztatikus kisülést eredményezhet. Ez egy természetes jelenség. Használjon megfelelő egyéni védőfelszerelést

(elektrosztatikus feltöltődés elleni kesztyű, elektrosztatikus feltöltődés elleni lábbeli).

3. A készülék leírása

A. ábra: 1) Porszívó funkció, 2) Nedves tisztítás funkció, 3) Felső fedél, 4) Vízkivezető fúvóka, 5) Porszívótömlő csatlakozó, 6) Retesz, 7) Szennyező tartály, 8) Talp, 9) Kis görgők, 10) Kapcsoló, 11) Szállítófogantyú, 12) Levegő kivezetés, 13) Hálózati kábel, 14) Vízbevezető fúvóka, 15) Mosószeres víztartály, 16) Nagy görgők.

4. A készülék célja

A DED6605 mosóporszívó modell száraz vagy nedves üzemmódra készült, és lehetővé teszi a kemény felületek (terrakotta, panelek, padlók stb.) tisztítását, valamint a puha felületek, például szőnyegek, szőnyegek, autókárpitok stb. extrakciós mosását. Az extrakciós módszer során a tisztítószert nyomás alatt álló vízzel permetezik, majd egy speciális fúvókával villámgyorsan kiszívják (extrakció).
A készülék használata felújítási és építési munkáknál, javítóműhelyekben, amatőr munkáknál megengedett, a használati utasításban szereplő használati feltételek és megengedett munkakörülmények betartása mellett.

5. Felhasználási korlátozások

A készüléket csak az alábbi "Megengedett üzemeltetési feltételek" szerint szabad használni. A mechanikai és elektromos szerkezet engedély nélküli megváltoztatása, bármilyen módosítás, a kezelési útmutatóban nem leírt karbantartási műveletek jogellenesnek minősülnek, és a jótállási jogok azonnali elvesztését vonják maguk után. Ne használjon káros és veszélyes anyagokat tisztításhoz, forró hamut vagy szenet, mérgező anyagokat, gyúlékony anyagokat vagy más veszélyes anyagokat, ne használja gyúlékony folyadékok vagy gőzök és illékony testek közelében, amelyek a légköri levegővel robbanásveszélyes keveréket alkotnak.

Megengedett működési feltételek
Folyamatos üzem S1 Beltéri
használat.

6. Műszaki adatok

Modell	**DED6605**
Elektromos motor	egyfázisú
Hálózati feszültség, hálózati frekvencia	230 V, ~50 Hz
Névleges motorteljesítmény	1200 W
Tartály kapacitása	20 l
Védelmi osztály	II
Maximális vákuum	17 Pa
A közvetlen hozzáférés elleni védelem mértéke	IPX4
Tömeg	13,8 kg

7. Felkészülés a munkára

⚠ FIGYELEM **Minden műveletet úgy kell elvégezni, hogy a dugót kihúzza a konnektorból.**

Nyissa ki a reteszeket, és vegye le a porszívó felső fedelét. Vegye ki az összes alkatrészt a gyűjtőtartályból, ellenőrizze, hogy nem hiányoznak-e alkatrészek (lásd 13. Csomagtartalom szakasz). Helyezze a HEPA-szűrőt a szűrőkosárba, és zárja be a felső fedelet.
Helyezze be a porszívócső végét a kimeneti nyílásba, és az óramutató járásával megegyező irányban elforgatva rögzítse. Helyezze be a vízbevezető csatlakozót a szivattyúcsonkba, zárja le a tartályt. Illessze be az alumíniumcsövet a cső végébe, csatlakoztassa a vízelláto tömlőt. Helyezze a megfelelő fúvókát (száraz porszívó fúvóka, széles fúvóka mosáshoz vagy keskeny fúvóka kárpitmosáshoz) az alumíniumcső végére.

⚠ FIGYELEM **Mindkét mosófúvókához tömlő csatlakoztatása szükséges a vízellátáshoz.**

Hoover vezérlés

A porszívó fedelén a következőket találja:
- porszívó kapcsoló
- vákuum gomb
- mosógomb

Ezek a gombok lehetővé teszik a száraz porszívózást, a nedves tisztítást, az extrakciós mosást.

A fogantyúgombok használata

A további kényelem érdekében a porszívó csövén található panelen található vezérlőgombok segítségével a porszívó bekapcsolható és működtethető. Először is nyissa ki az elemtartót, és helyezzen be egy 23 A 12 V-os akkumulátort (MN21) a foglalatba, ügyelve a polaritásra. Zárja be az elemtartó fedelet, és párosítsa a vezérlőt a porszívóval.

⚠ FIGYELEM **Csak MN21 23 A 12 V-os akkumulátorokat használjon.**

A vezérlés párosítása porszívóval

Győződjön meg róla, hogy a porszívó csatlakoztatva van a tápegységhez. Nyomja meg a porszívó főkapcsolóját. A porszívó paneljén lévő lámpa felkapcsolódik. Egyszerre nyomja meg a porszívón lévő gombokat. Nyomja meg az egyik gombot a fogantyúpanelen, a porszívón lévő lámpa egyszer felvillan, majd visszatér a folyamatos világításhoz. A vezérlés párosítva van, a fogantyúpanelről aktiválhatja a porszívó funkcióit.
A porszívó készen áll a működésre.

8. Csatlakozás a hálózathoz

A készülék áramforráshoz való csatlakoztatása előtt győződjön meg arról, hogy a tápfeszültség megfelel a teljesítménytáblán feltüntetett értéknek.
A tápegységet az elektromos berendezésekre vonatkozó alapvető követelményeknek megfelelően kell felszerelni, és meg kell felelnie a használatra vonatkozó biztonsági követelményeknek. A tápkábel minimális keresztmetszetére és a biztosíték névleges értékére vonatkozó paramétereket a készülék teljesítményétől függően az alábbi táblázat tartalmazza:

A készülék teljesítménye [W].	Minimális vezető-keresztmetszet [mm^2]	C [A] típusú minimális biztosíték.
<1400	1,0	16

A beszerelést szakképzett villanyszerelőnek kell elvégeznie. Hosszabbító kábelek használata esetén ügyeljen arra, hogy a vezeték keresztmetszete ne legyen kisebb a szükségesnél (lásd a táblázatot). Az elektromos kábelt úgy helyezze el, hogy működés közben ne álljon fenn az elvágás veszélye. Ne használjon sérült hosszabbító kábeleket.
Rendszeresen ellenőrizze a tápkábel állapotát. Ne húzza meg a tápkábelt.

9. A készülék használata

Száraz felületek tisztítása

Húzza ki a porszívót a tápegységből. Távolítsa el a felső fedelet, és helyezze a HEPA-szűrőt a szűrőkosárba. Csukja be a fedelet, csatlakoztassa a tömlőt és az alumíniumcsövet a 7. lépésnek megfelelően. A porszívózáshoz csatlakoztasson egy széles kefét a cső végére. Csatlakoztassa a porszívót a tápegységhez (a panelen lévő jelzőfény világítani fog). Indítsa el a porszívót a panelen vagy a cső fogantyúján lévő porszívó gomb megnyomásával.
A porszívó két szívóteljesítménnyel rendelkezik, amelyek a szívógomb megnyomásával változtathatók. A porszívó erőteljes szívó üzemmódban indul. A szívógomb ismételt megnyomásával a szívóerő alacsonyabbra vált, egy újabb megnyomással a porszívó kikapcsol.
Ha a gyűjtőtartály megtelt, a porszívó motorja érezhetően hangosabb lesz. Ekkor a porszívót ki kell kapcsolni, le kell választani a tápegységről, a felső fedelet le kell venni, és a szennyeződést el kell távolítani.

Nedves felületek tisztítása

Húzza ki a porszívót a tápegységből. Távolítsa el a felső fedelet, és helyezzen egy szivacsszűrőt a szűrőkosárba (nedves tisztításhoz ne használjon HEPA-szűrőt). Csukja be a fedelet, csatlakoztassa a tömlőt és az alumíniumcsövet a 7. lépésnek megfelelően. A porszívózáshoz csatlakoztasson egy széles kefét a cső végére. Csatlakoztassa a porszívót a tápegységhez (a panelen lévő jelzőfény világítani fog). Indítsa el a porszívót a panelen vagy a cső fogantyúján lévő gomb megnyomásával.
A porszívó két szívóteljesítménnyel rendelkezik, amelyek a szívógomb megnyomásával változtathatók. A porszívó erős szívó üzemmódban indul. A gomb ismételt megnyomásával a szívóerő alacsonyabbra vált, egy újabb megnyomással a porszívó kikapcsol.
Ha a gyűjtőtartály megtelt, a szűrőkosárban lévő úszó kiold, és a porszívó nem szívja fel a vizet. Ilyenkor a porszívót ki kell kapcsolni, le kell választani az áramforrásról, a felső fedelet le kell venni, és az összegyűjtött vizet ki kell önteni. Vegye ki a szivacsszűrőt a szűrőkosárból, csavarja ki a vizet, és tegye vissza a szűrőkosárba. A szivacsszűrő folyó víz alatt kimosható, megszárítható és újra felhasználható.

Mosási mód

Húzza ki a porszívót a tápegységből. Távolítsa el a felső fedelet, és helyezzen egy szivacsszűrőt a szűrőkosárba. Csukja be a fedelet, csatlakoztassa a tömlőt és az alumíniumcsöveket a 7. lépésnek megfelelően.
Öntsön vizet a víztartályba a mosószerrel együtt (ellenőrizze az arányokat, amelyek szerint a keveréket össze kell állítani). Kapcsolja ki a víztartályt. Csatlakoztassa a tömlőt a tartályhoz, nyomja a tömlő végét a porszívóház szivattyúnyílásába. Csatlakoztasson egy mosókefét a porszívócső végére (széleset a nagy felületekhez, pl. szőnyegek,

szőnyegek stb. esetén, keskenyet a kisebb vagy nehezebben hozzáférhető felületekhez, pl. autókárpitokhoz).
Csatlakoztassa a porszívót a tápegységhez (a panelen lévő jelzőfény világítani fog). Indítsa el a porszívót a panelen vagy a csőfogantyún lévő mosógomb megnyomásával. A tömlőrendszeren keresztül víz és mosószer keveréke kerül bevezetésre. A porszívó gomb megnyomásával a szennyezett víz felszívódik a mosótartályba. Ha a mosás befejeződött, kapcsolja ki a porszívót a hálózati kapcsolóval. Húzza ki a porszívót az áramforrásból, vegye le a felső fedelet, távolítsa el a szennyezett vizet a tartályból.
Ne használjon erősen habzó tisztítószereket. Alaposan keverje össze a mosószert vízzel, hogy a keverék a lehető leghomogénebb legyen. A keverékhez habzásgátló szer adható.
Ne kapcsolja be a porszívót mosási üzemmódban, ha a mosókeverék tartálya üres. A száraz üzem a szivattyú kiégését eredményezheti.
Az úszó aktiválását követően azonnal ürítse ki a mosléktartályt. A tartály kiürítése után szárítsa meg, mielőtt újra használná.

Fúvó üzemmód

Húzza ki a porszívót a tápegységből. Húzza ki a csövet a porszívóból, csatlakoztassa a levegő kimeneti nyílása alá (víztartály felőli oldal). Csatlakoztassa a tápegységhez. Indítsa el a porszívót a főkapcsolóval, majd (a porszívón vagy a fogantyún) a szívási mód megnyomásával. Irányítsa a kifúvónyílást a tisztítandó felületre. Ebben az üzemmódban eltávolíthatja a leveleket, finom port stb.
Ebben az üzemmódban használjon egyéni védőfelszerelést: védőmaszkot és védőszemüveget.

⚠ FIGYELEM **Tilos a fúvó légáramot emberek és állatok felé irányítani.**

Ne irányítsa a fúvó légáramot nyílt lángforrások felé.

Távolítsa el a felső fedelet, és helyezze a HEPA-szűrőt a szűrőkosárba. Csukja be a fedelet, csatlakoztassa a tömlőt és az alumíniumcsöveket a 7. lépésnek megfelelően. A széles kefét csatlakoztassa a cső végére a porszívózáshoz. Csatlakoztassa a porszívót a tápegységhez (a panelen lévő jelzőfény világítani fog). Indítsa el a porszívót a panelen vagy a cső fogantyúján lévő gomb megnyomásával.

10. Folyamatos karbantartás

⚠ FIGYELEM **Végezze el a következő műveletet a hálózati csatlakozó kihúzásával.**

Tartálytisztítás

A porszívó károsodásának elkerülése érdekében gyakran távolítsa el a törmeléket a tartályból. A porszívó belsejének tisztításához dobja ki a tartályban összegyűlt szennyeződést, vagy öntse a hulladéktartályba vagy a csatornába. Ellenőrizze, hogy a tartály nem nedves-e, ha igen - alaposan szárítsa meg. A tartály tisztítása és szárítása különösen fontos, mivel a nedvesség és a hő hatására a baktériumok és a penész gyorsan elszaporodhatnak.

HEPA szűrő tisztítása

A HEPA-szűrő sűrített levegővel tisztítható (például kompresszorral), vagy folyó víz alatt leöblíthető és száradhat. Ne használjon nedves szűrőt a porszívóban.

A szivacsszűrő tisztítása

A szivacsszűrő folyó víz alatt kimosható, megszárítható és újra felhasználható.

A porszívó tárolása

A megtisztított, alaposan megszárított porszívót az eredeti dobozában, száraz helyen, gyermekek és járókelők elől elzárva tárolja.

11. Pótalkatrészek és tartozékok

Pótalkatrészek és tartozékok beszerzéséhez forduljon a Dedra Exim szervizhez. Az elérhetőségek a kézikönyv 1. oldalán találhatók.
Pótalkatrészek rendelésekor kérjük, adja meg a típustáblán szereplő tételszámot és az alkatrészszámot a szerelési rajzról.
A jótállási időszak alatt a javításokat a jótállási jegyen feltüntetett feltételek szerint végzik el. Kérjük, hogy a hibás terméket javításra adja át a vásárlás helyén (az eladó köteles a hibás terméket átvenni), küldje el a Dedra Exim központi szervizközpontjába vagy az Ön lakóhelyéhez legközelebbi szervizközpontba (a szervizközpontok címét a www.dedra.pl oldalon találja). Kérjük, csatolja a kitöltött jótállási jegyet. A garanciaidő lejárta után a javításokat a központi szerviz végzi. A meghibásodott terméket küldje el a szervizközpontba (a szállítási költséget a felhasználó fizeti).

12. Saját hibaelhárítás

⚠ FIGYELEM **Végezze el a következő műveletet a hálózati csatlakozó kihúzásával.**

Probléma	Ok	Megoldás
A készülék nem kapcsol be	A tápkábel rosszul van csatlakoztatva vagy sérült	Nyomja a dugót tovább a konnektorba, ellenőrizze a tápkábelt.
	Nincs hálózati feszültség az aljzatban	Ellenőrizze a feszültséget az aljzaton, ellenőrizze a biztosítékot
	Hibás kapcsoló	Javíttassa meg a készüléket
	Teli rakománytároló tartály	Ürítse ki a tartályt
Por jön ki a motorból	Hiányzó vagy hibás szűrő	Ellenőrizze, hogy a szűrő fel van-e szerelve a szűrőkosárra. Ha sérült, cserélje ki a szűrőt egy új szűrőre.
Csökkent termelékenység	Eldugult tömlő vagy fúvóka.	Ellenőrizze a fúvóka és a tömlő dugulását, távolítsa el a dugulás okát.
	Eltömődött szűrő	Ellenőrizze és tisztítsa meg a szűrőt
A mosókeverék permetezése nem szükséges	A mosási üzemmód nincs bekapcsolva	Nyomja meg a mosási mód gombot a porszívón vagy a fogantyún.
	Nincs folyadék	Töltse fel a folyadékot a tartályban
	A kábel rosszul van behelyezve	Ellenőrizze, hogy a szívás a tartályban lévő folyadékszint alatt van-e. Ellenőrizze, hogy a tömlő nincs-e elgörbülve/megkötve.
A hab kilökődik a folyadékbevezető kimeneti nyílásból	A tisztítófolyadék túlságosan habos	Cserélje ki a tisztítószert vagy használjon habzásgátlót.
A fogantyúvezérlés nem működik	Használt akkumulátor	Cserélje ki az akkumulátort
	Nincs párosítás	Párosítsa megfelelően a vezérlőt a porszívóval (lásd a kézikönyv 7. szakaszát).

13. A csomag tartalma

1) porszívó; 2) tartály a mosószerhez; 3) hajlékony tömlő; 4) alumínium hosszabbítók -2 db; 5) HEPA szűrő; 6) szivacsszűrő; 7) fúvóka nagy felület tisztításához; 8) széles porszívókefe; 9) réskefe; 10) keskeny fúvóka kárpitmosáshoz.

14. Az elektromos és elektronikus berendezések ártalmatlanítására vonatkozó felhasználói tájékoztató (háztartásokra vonatkozik)



A termékeken vagy a kísérő dokumentáción feltüntetett szimbólum azt jelzi, hogy a hibás elektromos vagy elektronikus berendezéseket nem szabad a háztartási hulladékkal együtt ártalmatlanítani. Ha az alkatrészeket meg kell semmisíteni, újra kell használni vagy hasznosítani kell, a helyes megoldás az, ha elviszi őket egy erre szakosodott gyűjtőhelyre, ahol ingyenesen átveszik őket. A használt berendezések gyűjtőhelyeiről a helyi hatóságok adnak tájékoztatást, például a honlapjukon.
A berendezés megfelelő ártalmatlanítása lehetővé teszi az értékes erőforrások megőrzését és az egészségre és környezetre gyakorolt azon negatív hatások elkerülését, amelyek a készülékben lévő veszélyes anyagok, keverékek és összetevők esetleges jelenlétéből adódnak.
A helytelen hulladékártalmatlanítás a vonatkozó helyi előírások szerint büntetés veszélyével jár.
Az uniós országok felhasználói: Ha elektromos vagy elektronikus berendezéseket kell ártalmatlanítania, kérjük, forduljon a legközelebbi értékesítési ponthoz vagy a szállítójához, akik további tájékoztatást tudnak adni.
Az Európai Unión kívüli országokban történő ártalmatlanítás: Ez a szimbólum csak az Európai Unió országaira vonatkozik. Ha a terméket el kívánja dobni, kérjük, forduljon a helyi hatóságokhoz vagy a kereskedőhöz a helyes ártalmatlanítási módszerrel kapcsolatban.
Az Európai Parlament és a Tanács 2023/1542-es (EU) rendeletének az akkumulátorokról és akkumulátorokról, valamint hulladékakkumulátorokról és akkumulátorokról a károsodott vagy használt akkumulátorokat külön kell gyűjteni és a környezeti elveknek megfelelően újradolgozni.

Garanciajegy

.....

Katalógusszám: ..... Gyártási tétel száma: .....

(a továbbiakban: **Termék**)

A termék vásárlásának dátuma: .....

Az eladó pecsétje

Dátum és az eladó aláírása: .....

A felhasználó nyilatkozata:

Igazolom, hogy tájékoztatásra kerültem a garanciális feltételekről, valamint a Kezelési útmutatóban és a Garanciajegyben leírt utasítások be nem tartásából eredő következményekről. A jelen garanciális feltételekkel megismerkedtem, amit aláírásommal igazolok:

....

kelt és helye a Felhasználó aláírása

I. A termékért felelős

1. **Kezes** - DEDRA EXIM sp. z o.o., székhelye Pruszków, címe: ul. 3 Maja 8, 05-800 Pruszków, KRS 0000062517, Varsó fővárosi Körzeti Bíróság Varsóban; az Országos Bírósági Nyilvántartás XIII Gazdasági Osztálya, adószáma: 527-020-49-33, törzstőke: 100 980.00 zł.
2. A jelen Garanciajegyben meghatározott feltételekkel a Kezes garanciát nyújt a Kezes forgalmazásából származó Termékre.
3. A garanciából eredő felelősség kizárólagosan a Termékben a Felhasználónak való átadás pillanatában rejlő hibákra vonatkozik.
4. A garancia címén a Felhasználó jogosult a Termék díjmentes megjavítására, amennyiben a hiba a garanciális időszak során kelentkezik. A Termék megjavításának módja (a javítás módszere) a Kezes döntésétől függ. Amennyiben a Kezes megállapítása szerint ni lehetőség a megjavításra, a Kezes fenntartja magának a jogot a hibás alkatrész vagy az egész Termék hibátlanra cseréléséhez, a Termék árának csökkentéséhez, vagy a szerződéstől történő elálláshoz.
5. Azzal a Felhasználóval szemben, amelyik nem számít fogyasztónak az 1964 április 23-i, a Polgári Törvénykönyvről szóló törvény szerint, a Kezes jelen garanciából eredő és/vagy a garancia megkötésével és teljesítésével kapcsolatos kártérítési felelőssége, a jogi címtől függetlenül, a hibás Termék értékének összegére korlátozódik.

II. Garanciális időszak:

A garanciával rendelkező alkatrészek	A garanciális védelem időtartama
DED6605	36 hónap, a Termék vásárlásának napjától számítva a jelen Garanciajegyen megjelölve

III. A garancia alkalmazásának feltételei

1. A Felhasználó felmutatja a Termék kitöltött Garanciajegyét és valószínűsíti a Termék vásárlásának körülményeit, pl. felmutatva a pénztár blokkot, számlát, stb. A reklamáció hatékony lebonyolításának érdekében ajánlott, hogy a Felhasználó a reklamált Termékkel együtt adja át a Kezelési útmutatóban leírt készlet tartalmát.
2. A Felhasználó betartja a Kezelési útmutatóban és a Garanciajegyen feltüntetett utasításokat.
3. A garancia csak a Magyar Köztársaság és az EU területén érvényes.
4. A garancia nem terjed ki a Termék következő okokból keletkező meghibásodásaira:

a A Felhasználó nem tartotta be a Kezelési útmutatóban meghatározott, különösen a megfelelő használatra, karbantartásra és tisztításra vonatkozó feltételeket; A Felhasználó a Kezelési útmutatónak nem megfelelő tisztító és karbantartó szereket alkalmazott;

b. A Felhasználó nem megfelelő módon tárolja és szállítja a Terméket;

c. A Felhasználó önállóan, a Kezessel való egyeztetés nélkül módosította és/vagy átalakította a Terméket;

d. A Felhasználó a Kezelési útmutatónak nem megfelelő üzemeltetési anyagokat használt a Termékhez.

5. Az a Felhasználó, amelyik nem számít fogyasztónak az 1964 április 23-i, a Polgári Törvénykönyvről szóló törvény szerint, elveszíti a jelen garanciából eredő jogait, ha a Terméken:

- a szériaszámok, dátum jelölések és a típuscímkék a Felhasználó által eltávolításra, kicserélésre vagy megrongálásra kerültek
- a plombák a Felhasználó által megrongálásra kerültek, vagy a Felhasználó beavatkozásának nyomait viselik.

6. Figyelem! A Termék mindennapos kezelésével kapcsolatos, többek között a Kezelési útmutatóból eredő műveleteket a Felhasználó saját hatáskörébe és saját költségére végzi el

IV. Reklamációs eljárás

1. A Termék helytelen működésének észrevételekor, a reklamáció bejelentése előtt ellenőrizze, hogy a Kezelési útmutatóban meghatározott valamennyi művelet a megfelelő módon került végrehajtásra.
2. Ajánlott a reklamációt haladéktalanul bejelenteni, a legjobb a Termék hibája észrevételétől számított 7 napon belül. Az a Felhasználó, amelyik nem számít fogyasztónak az 1964 április 23-i, a Polgári Törvénykönyvről szóló törvény szerint, elveszíti a jelen garanciából eredő jogait, ha nem jelenti be 7 napon belül a reklamációt.
3. A reklamációs bejelentés megtehető a Termék vásárlásának helyén, a garanciális szervizben, vagy írásban az alábbi címen: DEDRA EXIM sp. z o.o., ul. 3 Maja 8, 05-800 Pruszków.
4. A Felhasználó a reklamációt a www.dedra.pl weboldalon található űrlap segítségével jelentheti be. („Garanciális reklamáció bejelentési űrlap").
5. Az egyes országok szerviz címei a www.dedra.pl weboldalon elérhetőek. Amennyiben az adott országban nincs garanciális szervíz, a reklamációs bejelentést ajánljuk a következő címre küldeni: DEDRA-EXIM Sp. z o.o., ul. 3 Maja 8, 05-800 Pruszków (Lengyelország).
6. A Felhasználó biztonságára való tekintettel a hibás Termék használata tilos.
7. Figyelem!!! A hibás Termék veszélyes a Felhasználó egészségére és életére.
8. A garanciából eredő kötelezettségek ellátására a reklamált Terméknek a Felhasználó általi leadásának napjától számított 14 munkanapon belül kerül sor.
9. A terméket reklamációra küldése előtt ajánlott megtisztítani. Ajánlott a reklamált terméket gondosan bebiztosítani a szállítási károk elkerülése érdekében (ajánlott a reklamált Terméket az eredeti csomagolásban elküldeni).
10. A garanciális időszak meghosszabbításra kerül azzal az idővel, mely alatt a Felhasználó a Termék meghibásodásából eredően nem tudta az használni.

A garancia nem zárja ki, nem korlátozza és nem függeszti fel a Felhasználó eladott termékek hibáira vonatkozó kezességi szabályokból eredő jogait.

A természetes személyeknek a személyes adatok kezelése tekintetében történő védelméről és az ilyen adatok szabad áramlásáról, valamint a 95/46/EK irányelv hatályon kívül helyezéséről szóló, 2016. április 27-i (EU) 2016/679 európai parlamenti és tanácsi rendelet 13. cikkének (1) és (2) bekezdésével összhangban tájékoztatjuk Önt, hogy

1. Az űrlapon megadott személyes adatainak Adminisztrátora a Pruszków-i székhelyű DEDRA-EXIM sp. z o.o. ul. 3 Maja 8, 05-800 Pruszków (továbbiakban: „Adminisztrátor").

2. Az Ön adatait kizárólag a készülékre vonatkozó garanciális eljárás lefolytatása céljából dolgozzuk fel az általános adatvédelmi rendelet (a továbbiakban: "GDPR") 6. cikke (1) bekezdésének b) pontjával összhangban Az adatszolgáltatás önkéntes, de a garanciális eljárás lefolytatásához szükséges.

3. Az Ön adatait a garanciális eljárás lefolytatásának megfontolásának időtartama alatt, valamint archiválási céllal kezeljük, amennyiben az Adminisztrátorral szembeni esetleges követelésekkel szemben szükséges védekezni, de legfeljebb azok elévüléséig.

4. Az Ön adatai csak olyan szervezetek számára adható ki, amelyek az Adminisztrátor nevében, a személyes adatok feldolgozására vonatkozó írásbeli megbízási szerződés alapján adatokat kezelnek, és többek között technikai szolgáltatást, tárhelyszolgáltatást vagy weboldal-karbantartást, informatikai-, futárszolgáltatást nyújtanak. Az Adatkezelő beszállítói kötelesek gondoskodni az adatbiztonságról és megfelelni a személyes adatok védelmére vonatkozó hatályos jogszabályok követelményeinek, és nem használhatják fel a rájuk bízott személyes adatokat az Adatkezelővel kötött szerződésben meghatározott céloktól eltérő célokra.

5. Az Ön adatait nem dolgozzuk fel automatizált módon, beleértve a profilalkotást, és nem továbbítjuk harmadik országba/nemzetközi szervezetnek.

6. Ön bármikor jogosult az adatai tartalmához történő hozzáféréshez, valamint annak helyesbítéshez, törléshez, az adatkezelés korlátozásához, az adathordozhatósághoz és a kifogásoláshoz való joghoz.

7. Az Ön személyes adatainak az Adatkezelő általi feldolgozásával kapcsolatos minden kérdésben az alábbi e-mail címen veheti fel a kapcsolatot: daneosobowe@dedra.pl;

8. Önnek jogában áll van panaszt benyújtani az illetékes adatvédelmi hatóságnál.

RO Cuprins

1. Fotografii și desene
2. Dispoziții specifice de siguranță
3. Descrierea dispozitivului
4. Scopul dispozitivului
5. Limitarea utilizării
6. Date tehnice
7. Pregătirea pentru muncă
8. Conectarea la rețea
9. Utilizarea dispozitivului
10. Întreținere permanentă
11. Piese de schimb și accesorii
12. Defecte remediate în mod independent

13. Finalizarea dispozitivului
14. Informații pentru utilizatori cu privire la eliminarea echipamentelor electrice și electronice
15. Carte de garanție

Declarația de conformitate poate fi găsită la Dedra-Exim Sp. z o.o.. Condițiile generale de siguranță au fost atașate manualului ca o broșură separată.

ATENȚIE **Atunci când lucrați cu aparatul, este întotdeauna recomandabil să respectați condițiile generale de siguranță pentru a evita incendiile, șocurile electrice sau rănile mecanice.**

Vă rugăm să citiți instrucțiunile de utilizare înainte de a utiliza aparatul. Vă rugăm să respectați instrucțiunile de utilizare și condițiile generale de siguranță în exploatare. Respectarea cu strictețe a instrucțiunilor și recomandărilor din manualul de utilizare va prelungi durata de viață a aparatului dumneavoastră.

ATENȚIE **În timpul lucrului, este esențial să respectați instrucțiunile din condițiile generale de siguranță.**

Dacă predați aparatul unei alte persoane, vă rugăm să îi înmânați și instrucțiunile de utilizare și condițiile generale de siguranță în exploatare. Dedra Exim nu este răspunzătoare pentru accidentele cauzate de nerespectarea instrucțiunilor de siguranță. Citiți cu atenție toate condițiile generale de siguranță în exploatare și instrucțiunile de exploatare. Nerespectarea avertismentelor și instrucțiunilor poate duce la electrocutare, incendiu și/sau vătămări grave. Păstrați toate instrucțiunile, condițiile generale de siguranță în exploatare și declarația de conformitate pentru referințe ulterioare.

2. Dispoziții specifice de siguranță

Acest echipament poate fi utilizat de copii cu vârsta de cel puțin 8 ani și de persoane cu capacități fizice și mentale reduse și care nu au experiență și nu sunt familiarizate cu echipamentul, dacă se asigură supraveghere sau instrucțiuni privind modul de utilizare a echipamentului în condiții de siguranță, astfel încât riscurile asociate să fie înțelese. Copiii nu trebuie să se joace cu echipamentul. Copiii nesupravegheați nu ar trebui să efectueze curățarea sau întreținerea echipamentului.

Avertismente privind funcționarea aspiratorului:

- Luați măsuri de precauție atunci când întrețineți unitatea.
- Înainte de a curăța aparatul sau de a-l depozita, scoateți-l din priză. Conectați aspiratorul la rețea numai pe durata funcționării acestuia.
- Aveți grijă să nu deteriorați cablul de alimentare al aspiratorului, trecând peste el, strivindu-l, smucindu-l, tăindu-l etc. în timpul funcționării.
- Toate componentele de siguranță trebuie să fie menținute în stare de funcționare perfectă. Dacă sunt deteriorate, acestea trebuie reparate sau înlocuite imediat.
- Nu utilizați aparatul dacă cablul de alimentare sau ștecherul este deteriorat. În cazul în care cablul de alimentare sau fișa sunt deteriorate, duceți aparatul la un centru de service pentru înlocuirea cablului sau a fișei cu una nouă.
- Nu trageți de cablu atunci când scoateți ștecherul din priză.
- Nu lăsați nesupravegheat aspiratorul pregătit pentru lucru.
- Nu puneți dispozitivul la dispoziția copiilor ca jucărie.
- Depozitați aparatul departe de sursele de căldură (de exemplu, încălzire centrală, aragaz etc.) pentru a evita deformarea părților din plastic.
- Când utilizați aparatul, nu blocați intrarea de aer. În caz contrar, capacitatea de absorbție a prafului va fi redusă și există riscul de ardere a motorului.
- Nu trebuie să aspirați mucuri de țigară care fumegă, altfel aparatul poate fi deteriorat.
- Atunci când utilizați aspiratorul, acordați atenție smocurilor de păr sau altor resturi, astfel încât acestea să nu înfundă admisia de aer (inclusiv furtunul de aspirare). În caz contrar, motorul aparatului poate fi deteriorat.
- Atunci când se utilizează funcția de evacuare, fluxul de aer nu trebuie să fie îndreptat spre o sursă de flacără deschisă.
- Aparatul nu este potrivit pentru aspirarea pulberilor periculoase.
- Un aparat cu o putere maximă de 2.000 de wați poate fi conectat la priza de conectare, situată pe capacul aspiratorului. Conectarea unor aparate cu o putere mai mare poate cauza funcționarea defectuoasă a aspiratorului.
- Lucrul cu un aspirator este însoțit de o acumulare de sarcină electrostatică, care poate duce la o descărcare electrostatică atunci când intră în contact cu utilizatorul. Acesta este un fenomen natural. Folosiți echipament de protecție personală adecvat (mănuși antielectrostatice, încălțăminte antielectrostatică).

3. Descrierea dispozitivului

Fig. A: 1) Funcția de aspirare, 2) Funcția de curățare umedă, 3) Capacul superior, 4) Duza de evacuare a apei, 5) Racordul furtunului de aspirare, 6) Încuietoarea, 7) Recipientul pentru murdărie, 8) Baza, 9) Rotilele mici, 10) Întrerupătorul, 11) Mânerul de transport, 12) Ieșirea de aer, 13) Cablul de alimentare, 14) Duza de intrare a apei, 15) Rezervorul de apă pentru detergent, 16) Rotilele mari

4. Scopul dispozitivului

Aspiratorul de spălare model DED6605 este proiectat pentru funcționare uscată sau umedă și permite curățarea suprafețelor dure (teracotă, panouri, pardoseli etc.) și spălarea prin extracție a suprafețelor moi, cum ar fi covoare, mochete, tapițerie auto etc. Metoda de extracție presupune pulverizarea apei sub presiune cu un agent de curățare și extragerea acestuia (extracție) într-o clipă cu ajutorul unei duze speciale.
Este permisă utilizarea aparatului în lucrări de renovare și de construcție, ateliere de reparații, lucrări de amatori, cu respectarea condițiilor de utilizare și a condițiilor de lucru admise cuprinse în instrucțiunile de utilizare.

5. Restricții de utilizare

Aparatul poate fi utilizat numai în conformitate cu "Condițiile de funcționare permise" de mai jos. Schimbările neautorizate ale construcției mecanice și electrice, orice modificări, operațiuni de întreținere care nu sunt descrise în instrucțiunile de utilizare vor fi considerate ilegale și vor duce la pierderea imediată a drepturilor de garanție.
Nu utilizați substanțe nocive și periculoase pentru curățare, cenușă fierbinte sau cărbune, substanțe toxice, substanțe inflamabile sau alte materiale periculoase, nu utilizați în apropierea lichidelor sau vaporilor inflamabili și a corpurilor volatile care formează un amestec exploziv cu aerul atmosferic.

Condiții de funcționare admise
Funcționare continuă S1
Utilizare în interior.

6. Date tehnice

Model	**DED6605**
Motor electric	monofazat
Tensiunea rețelei, frecvența rețelei	230 V, ~50 Hz
Puterea nominală a motorului	1200 W
Capacitatea rezervorului	20 l
Clasa de protecție	II
Vid maxim	17 Pa
Gradul de protecție împotriva accesului direct	IPX4
Masa	13,8 kg

7. Pregătirea pentru muncă

ATENȚIE **Toate operațiunile trebuie efectuate cu fișa scoasă din priză.**

Deblocați zăvoarele și scoateți capacul superior al aspiratorului. Scoateți toate componentele din buncărul de colectare, verificați dacă nu lipsește nicio piesă (a se vedea secțiunea 13. Conținutul pachetului). Așezați un filtru HEPA pe coșul de filtrare și închideți capacul superior.
Introduceți capătul țevii aspiratorului în orificiul de ieșire, rotiți în sensul acelor de ceasornic pentru a o bloca. Introduceți conectorul de intrare a apei în racordul pompei, astupați recipientul. Introduceți tubulatura de aluminiu în capătul tubului, conectați furtunul de alimentare cu apă. Așezați duza corespunzătoare (duza de aspirare uscată, duza lată pentru spălare sau duza îngustă pentru spălarea tapițeriei) la capătul tubului de aluminiu.

ATENȚIE **Ambele duze de spălare necesită conectarea unui furtun pentru alimentarea cu apă.**

Control Hoover

Pe capacul aspiratorului veți găsi:
- întrerupător hoover
- butonul de vid
- buton de spălare

Aceste butoane permit aspirarea uscată, curățarea umedă și spălarea prin extracție.

Utilizarea butoanelor pentru mânere

Pentru mai multă comoditate, butoanele de control, amplasate pe un panou de pe tubul aspiratorului, pot fi folosite pentru a porni și a acționa aspiratorul. În primul rând, deschideți compartimentul pentru baterii și introduceți o baterie de 23 A 12 V (MN21) în priză, acordând atenție polarității. Închideți capacul bateriei și asociați comanda cu aspiratorul.

ATENȚIE **Utilizați numai baterii MN21 23 A de 12 V.**

Asocierea comenzii cu un aspirator

Asigurați-vă că aspiratorul este conectat la sursa de alimentare. Apăsați întrerupătorul principal de pe aspirator. Lumina de pe panoul aspiratorului se va aprinde. Apăsați în același timp butoanele de pe aspirator. Apăsați unul dintre butoanele de pe panoul mânerului, lumina de pe aspirator va clipi o dată și va reveni la lumină continuă. Controlul este împerecheat, puteți activa funcțiile aspiratorului de pe panoul de mâner.
Aspiratorul este gata de funcționare.

8. Conectarea la rețea

Înainte de a conecta aparatul la o sursă de alimentare, asigurați-vă că tensiunea de alimentare corespunde cu valoarea indicată pe plăcuța de identificare.
Instalația de alimentare trebuie să fie realizată în conformitate cu cerințele esențiale pentru instalațiile electrice și să îndeplinească cerințele de siguranță pentru utilizare. Parametrii pentru secțiunea transversală minimă a cablului de alimentare și valoarea nominală a siguranței în funcție de puterea aparatului sunt indicați în tabelul de mai jos:

Puterea dispozitivului [W].	Secțiunea transversală minimă a conductorului [mm^2]	Siguranță minimă de tip C [A].
<1400	1,0	16

Instalarea trebuie efectuată de un electrician calificat. Atunci când utilizați cabluri prelungitoare, asigurați-vă că secțiunea transversală a conductorului nu este mai mică decât cea necesară (a se vedea tabelul). Aranjați cablul electric astfel încât să nu existe riscul de a fi tăiat în timpul funcționării. Nu utilizați cabluri prelungitoare deteriorate.
Verificați periodic starea cablului de alimentare. Nu trageți de cablul de alimentare.

9. Utilizarea dispozitivului

Curățarea suprafețelor uscate

Deconectați aspiratorul de la sursa de alimentare. Scoateți capacul superior și așezați un filtru HEPA pe coșul filtrului. Închideți capacul, conectați furtunul și tuburile din aluminiu, așa cum este indicat la pasul 7. Atașați o perie lată la capătul tubului pentru aspirare. Conectați aspiratorul la sursa de alimentare (indicatorul luminos de pe panou se va aprinde). Porniți aspiratorul cu ajutorul butonului de aspirare de pe panou sau de pe mânerul tubului.
Aspiratorul are două puteri de aspirare, care pot fi modificate prin apăsarea butonului de aspirare. Aspiratorul pornește în modul de aspirare puternic. Dacă apăsați din nou butonul de aspirare, puterea de aspirare va fi schimbată la una mai mică, iar o altă apăsare va opri aspiratorul.
Dacă recipientul de colectare este plin, motorul aspiratorului va fi vizibil mai zgomotos. În acest caz, aspiratorul trebuie oprit, deconectat de la sursa de alimentare, capacul superior trebuie îndepărtat, iar resturile trebuie scoase.

Curățarea suprafețelor umede

Deconectați aspiratorul de la sursa de alimentare. Scoateți capacul superior și așezați un filtru cu burete pe coșul filtrului (nu utilizați un filtru HEPA pentru curățarea umedă). Închideți capacul, conectați furtunul și tuburile din aluminiu, așa cum este indicat la pasul 7. Atașați o perie lată la capătul tubului pentru aspirare. Conectați aspiratorul la sursa de alimentare (indicatorul luminos de pe panou se va aprinde). Porniți aspiratorul prin apăsarea butonului de pe panou sau de pe mânerul tubului.
Aspiratorul are două puteri de aspirare, care pot fi modificate prin apăsarea butonului de aspirare. Aspiratorul pornește în modul de aspirare puternică. Apăsând din nou butonul, puterea de aspirare se schimbă la una mai mică, iar o altă apăsare va opri aspiratorul.
Dacă buncărul de colectare este plin, flotorul din coșul filtrului se va declanșa și aspiratorul nu va aspira apa. În acest caz, aspiratorul trebuie oprit, deconectat de la sursa de alimentare, capacul superior trebuie îndepărtat și apa colectată trebuie vărsată. Scoateți filtrul cu burete din coșul filtrului, stoarceți apa și puneți-l înapoi în coșul filtrului. Filtrul din burete poate fi spălat sub jet de apă, uscat și reutilizat.

Mod de spălare

Deconectați aspiratorul de la sursa de alimentare. Îndepărtați capacul superior și așezați un filtru cu burete pe coșul filtrului. Închideți capacul, conectați furtunul și tuburile de aluminiu așa cum este indicat în secțiunea 7.
Turnați apă în rezervorul de apă împreună cu detergentul (verificați proporțiile în care trebuie alcătuit amestecul). Închideți rezervorul de apă. Conectați furtunul la rezervor, împingeți capătul furtunului în orificiul pompei de pe carcasa aspiratorului. Atașați o perie de spălare la capătul tubului aspiratorului (largă pentru suprafețe mari, de exemplu covoare, mochete etc., îngustă pentru suprafețe mai mici sau mai puțin accesibile, de exemplu tapițeria mașinii).
Conectați aspiratorul la sursa de alimentare (indicatorul luminos de pe panou se va aprinde). Porniți aspiratorul apăsând butonul de spălare de pe panou sau de pe mânerul tubului. Un amestec de apă și detergent va fi introdus prin sistemul de furtun. Prin apăsarea butonului de aspirare, apa murdară va fi absorbită în rezervorul de spălare. Când spălarea este finalizată, opriți aspiratorul cu ajutorul întrerupătorului de alimentare. Deconectați aspiratorul de la sursa de alimentare, îndepărtați capacul superior, scoateți apa murdară din rezervor.
Nu utilizați detergenți cu spumă mare. Amestecați bine detergentul cu apă pentru a face amestecul cât mai omogen posibil. În amestec se poate adăuga un agent antispumant.
Nu porniți aspiratorul în modul de spălare dacă rezervorul de amestec de spălare este gol. Funcționarea pe uscat poate duce la arderea pompei.
Goliți buncărul de gunoi imediat după declanșarea flotorului. După ce ați golit rezervorul, uscați-l înainte de a-l utiliza din nou.

Modul suflantă

Deconectați aspiratorul de la sursa de alimentare. Deconectați țeava de la aspirator, conectați-o sub racordul de ieșire a aerului (partea rezervorului de apă). Conectați-l la sursa de alimentare. Porniți aspiratorul cu ajutorul întrerupătorului principal și apoi prin apăsarea (pe aspirator sau pe mâner) a modului de aspirare. Dirijați ieșirea pe suprafața care trebuie curățată. Puteți îndepărta frunzele, praful fin etc. în acest mod.
Folosiți echipament de protecție personală în acest mod: mască și ochelari de protecție.

⚠ ATENȚIE **Nu este permisă direcționarea jetului de aer suflat spre oameni și animale.**

⚠ ATENȚIE **Nu direcționați fluxul de aer suflat spre surse de flacără deschisă.**

Scoateți capacul superior și așezați un filtru HEPA pe coșul filtrului. Închideți capacul, conectați furtunul și tuburile de aluminiu, așa cum este indicat la pasul 7. Atașați peria lată la capătul tubului pentru aspirare. Conectați aspiratorul la sursa de alimentare (indicatorul luminos de pe panou se va aprinde). Porniți aspiratorul prin apăsarea butonului de pe panou sau de pe mânerul tubului.

10. Întreținere continuă

⚠ ATENȚIE **Efectuați următoarea operațiune cu ștecherul de la rețea scos din priză.**

Curățarea rezervorului

Îndepărtați frecvent resturile din rezervor pentru a evita deteriorarea aspiratorului. Pentru a curăța interiorul aspiratorului, aruncați murdăria colectată în rezervor sau turnați-o într-un rezervor de deșeuri sau în canalizare. Verificați dacă rezervorul nu este umed, dacă da - uscați bine. Curățarea și uscarea rezervorului este deosebit de importantă, deoarece bacteriile și mucegaiul se pot dezvolta rapid datorită prezenței umidității și căldurii.

Curățarea filtrului HEPA

Filtrul HEPA poate fi curățat cu un jet de aer comprimat (folosind un compresor, de exemplu) sau clătit sub jet de apă curentă și lăsat să se usuce. Nu utilizați un filtru umed în aspirator.

Curățarea filtrului cu burete

Filtrul din burete poate fi spălat sub jet de apă, uscat și reutilizat.

Depozitarea aspiratorului

Depozitați aspiratorul curățat și bine uscat în cutia sa originală, într-un loc uscat, departe de accesul copiilor și al trecătorilor.

11. Piese de schimb și accesorii

Pentru a achiziționa piese de schimb și accesorii, vă rugăm să contactați Dedra Exim Service. Datele de contact se găsesc la pagina 1 a manualului.
Atunci când comandați piese de schimb, vă rugăm să menționați numărul de lot de pe plăcuța de identificare și numărul piesei din desenul de asamblare.
În timpul perioadei de garanție, reparațiile sunt efectuate în conformitate cu termenii și condițiile menționate în cardul de garanție. Vă rugăm să predați produsul defect pentru reparare la locul de achiziție (vânzătorul este obligat să accepte produsul defect), să îl trimiteți la serviciul central Dedra Exim sau la centrul de service cel mai apropiat de locul de reședință (adresele centrelor de service pot fi găsite pe www.dedra.pl). Vă rugăm să anexați cardul de garanție completat. După perioada de garanție, reparațiile sunt efectuate de către serviciul central. Trimiteți produsul defect la centrul de service (costurile de transport sunt suportate de utilizator).

12. Rezolvarea problemelor pe cont propriu

⚠ ATENȚIE **Efectuați următoarea operațiune cu ștecherul de la rețea scos din priză.**

Problema	Cauza	Soluție
Dispozitivul nu pornește	Cablul de alimentare este conectat incorect sau deteriorat	Împingeți fișa mai mult în priză, verificați cablul de alimentare
	Nu există tensiune de rețea în priză	Verificați tensiunea la priză, verificați siguranța
	Întrerupător defect	Reparați unitatea
	Tupeu de gunoi plin	Goliți rezervorul
Din motor iese praf	Filtru lipsă sau defect	Verificați dacă filtrul este montat pe coșul filtrului. Dacă este deteriorat, înlocuiți filtrul cu unul nou.
Productivitate redusă	Furtun sau duză blocată.	Verificați dacă sunt blocate duza și furtunul, îndepărtați cauza blocajului.
	Filtru înfundat	Verificați și curățați filtrul
Fără pulverizare a amestecului de spălare	Modul de spălare nu este pornit	Apăsați butonul modului de spălare de pe aspirator sau de pe mâner
	Fără lichid	Umpleți lichidul din rezervor
	Cablul este introdus incorect	Verificați dacă aspirația se află sub nivelul lichidului din rezervor. Verificați ca furtunul să nu fie îndoit/legat.
Spuma este expulzată de la ieșirea de alimentare cu lichid	Lichidul de curățare este prea spumos	Schimbați agentul de curățare sau folosiți un antispumant
Controlul mânerului nu funcționează	Baterie folosită	Înlocuiți bateria
	Fără asociere	Cuplați corect comanda cu aspiratorul (consultați secțiunea 7 din instrucțiuni)

13. Conținutul pachetului

1) Aspirator; 2) Rezervor pentru substanța de spălare; 3) Furtun flexibil; 4) Extensii din aluminiu -2 bucăți; 5) Filtru HEPA; 6) Filtru cu burete; 7) Duză pentru curățarea suprafețelor mari; 8) Perie largă pentru praf; 9) Perie pentru crăpături; 10) Duză îngustă pentru spălarea tapițeriei.

14. Informații pentru utilizatori privind eliminarea echipamentelor electrice și electronice (se aplică în gospodării)



Simbolul afișat pe produse sau pe documentația care le însoțește indică faptul că echipamentele electrice sau electronice defecte nu trebuie eliminate împreună cu deșeurile menajere. În cazul în care trebuie să eliminați, să reutilizați sau să recuperați componente, trebuie să le duceți la un punct de colectare specializat, unde vor fi acceptate gratuit. Autoritățile locale furnizează informații privind locația punctelor de colectare a echipamentelor uzate, de exemplu pe site-urile lor web.

Eliminarea corespunzătoare a dispozitivului permite conservarea resurselor valoroase și evitarea impactului negativ asupra sănătății și mediului, care rezultă din posibilitatea prezenței substanțelor, amestecurilor și componentelor periculoase în echipament.

Eliminarea incorectă a deșeurilor riscă sancțiuni în conformitate cu reglementările locale relevante.

Utilizatorii din țările UE: Dacă trebuie să vă debarasați de echipamente electrice sau electronice, vă rugăm să contactați cel mai apropiat punct de vânzare sau furnizorul dumneavoastră, care vă va putea oferi informații suplimentare.

Eliminarea în țări din afara Uniunii Europene: Acest simbol se aplică numai în țările din Uniunea Europeană. În cazul în care doriți să aruncați acest produs, vă rugăm să contactați autoritățile locale sau dealerul pentru a afla metoda corectă de eliminare.

În conformitate cu Regulamentul (UE) 2023/1542 al Parlamentului European și al Consiliului privind bateriile și acumulatoarele, precum și bateriile și acumulatoare reziduale, bateriile/bateriile deteriorate sau folosite trebuie colectate separat și reprocesate conform principiilor de mediu.

Certificat de garanţie

pentru

……..

Nr. de katalog: …… Număr de lot: .....

(denumit în continuare Produs)

Data de cumpărare a produsului: .....

Ştampila vânzătorului

Data şi semnătura vânzătorului: .....

Declaraţia Utilizatorului:

Confirm, că am fost informat în ceea ce priveşte condiţiile de garanţie şi efectele nerespectării orientăriilor cuprinse în manualul de utilizare şi în Certificatul de garanţie. Condiţiile prezentei garanţiei îmi sunt cunoscute ce afirm cu semnătura mea de mână:

....

Data şi locul semnătura Utilizatorului

Garanția este acordată în conformitate cu prevederile OG 21/1992 și OG 140/2021, cu modificările ulterioare, pe baza cardului de garanție și a dovezii originale de cumpărare. Perioada de reparație nu poate depăși 15 zile calendaristice de la data la care consumatorul a predat reclamația vânzătorului.

I. Responsabilitatea pentru produs

1. **Garant** - DEDRA EXIM sp. z o.o. cu sediul în Pruszkowie, adresa: ul. 3 Maja 8, 05-800 Pruszków, KRS 0000062517, Sąd Rejonowy dla m.st. Warszawy w Warszawie, XIV Wydział Gospodarczy Krajowego Rejestru Sądowego,[Judecătoria Raională pentru o.c. Varşovia în Varşovia, Departamentul al XIV–a Economic al Registrului Naţional Juridic] NIP [CIF] 527-020-49-33, Kapitał zakładowy [capital social]: 100 980.00 zł..

2. în condiţiile menţionate în prezentul Certificat de garanţie Garantul acordă garanţie la produsul derivat din distribuţia Garantului.

3. Responsabilitatea cu titlu de garanţie cuprinde numai defectele care sau ivit din cauze datorate Produsului în momentul livrării acestuia Utilizatorului.

4. Cu titlu de garanţie, Utilizatorul, obţine dreptul la repararea gratis a Produsului, dacă defecţiunea s-a ivit în perioada de garanţie. Modul de reparare a Produsului (metoda de executare a reparării) depinde de decizia Garantului. Dacă Garantul constată că Produsul nu poate fi reparat, Garantul îşi rezervă dreptul de a schimba piesa defectă sau total Produsul cu altul fără defecte sau de a micşora preţul Produsului ori de a se retrage de la Contract.

5. Faţă de Utilizatorul, care conform cu legea din data de 23 aprilie 1964 din Codul Civil, nu este un consumator, răspunderea Garantului pentru dauna rezultate din prezenta garanţie şi/ sau în legătură cu încheierea şi executarea acesteia, indiferent de dreptul legal, este limitată maxim până la valoarea Produsului defect..

II. Perioada de garanţie

Componentele Produsului acoperite de garanţie	Durata de protecţie a garanţiei
DED6605	36 luni, de la data cumpărării Produsului, înscrisă în prezentul Certificat de garanţie

III. Condiţiile de utilizare a garanţiei

1 Prezentarea de către Utilizator a Certificatul completat de garanţie a Produsului şi dovedirea împrejurărilor de cumpărare a Produsului de ex. prin prezentarea chitanţei, facturei, etc. Pentru a efectua în mod eficient reclamaţia, se recomandă că Utilizatorul să trimite împreună cu Produsul reclamat, toate componetele menţionate la “Completarea” Produsului în manualul de utilizare.

2. Respectarea de către Utilizator a recomandările din Manualul de utilizare şi din Certficatul de garanţie.

3. Garanţia acoperă numai teritoriul Republicii Polonă şi UE.

4. Garanţia nu acoperă defecţiunile Produsului apărute în special din cauza:

a. Nerespectării de către Utilizator a condiţiilor indicate în Manualul de utilizare, în special în domeniul de utilizare, întreţinere şi curăţare corectă.

b. Utilizarea de către Utilizator a unor produse de curăţare sau substanţe de conservare care sunt neadecvate cu Manualul de utilizare;

c. Depozitare necorespunzătoare şi transportul necorespunzător al Produsului de către Utilizator;

d. Modificări şi/sau reconstrucţii arbitrare a Produsului de către Utilizator;

e. Utilizarea în Produs de către Utilizator a unor materiale consumabile neconforme cu manualul de utilizare

5. Utilizatorul care conform nu legea din data de 23 aprilie 1964 din Codul Civil nu este un consumator, pierde garanţia pentru Produsul, în care:

- numerele de serie, marcarea datelor şi plăcuţele cu datele technice au fost îndepărtate de către Utilizator;
- sigiliile existente au fost deteriorate de Utilizator sau au urme rămase din manipularea de către utilizator la acestea.

6. **Atenţie!** Operaţiile legate cu utilizarea de fiecare zii, descrise în manualul de utilizare, Utilizatorul execută singur pe costul său.

IV. Procedura de reclamaţie

1. Dacă se constată că Produsul nu funcţionează corect, Înainte de a depune reclamaţia trebuie să Vă asiguraţi dacă toate operaţiunile descrise în manualul de utilizare au fost executate corect.
2. Sesizaţi imediat reclamaţia, cel mai bine în termen de 7 zile de la data la care aţi observant defectul produsului. Utilizatorul care conform cu legea din data de 23 aprilie 1964 din Codul Civil nu este un consumator, pierde garanţia pentru Produs dacă reclamaţia nu depune în termen de până de 7 zile.
3. Sesizarea reclamaţiei se face de ex. la. la punctul de cumpărare a Produsului, la service-ul de garanţie sau se poate trimite în scris pe adresa: DEDRA EXIM sp. z o.o., ul. 3 Maja 8, 05-800 Pruszków.
4. Utilizatorul poate să depună reclamaţia prin formularul accesibil pe pagina de internet www.dedra.pl. ("Formular pentru sesizarea reclamaţiei cu titlu de garanţie").
5. Adresele service-urilor de garanţie din fiecare stat sunt accesibile pe pagina www.dedra.pl. Dacă service-ul lipseşte în statul adecvat, trimiteţi sesizările de reclamaţie cu titlu de garanţie pe adresa: DEDRA EXIM sp. z o.o. ul. 3 Maja 8, 05-800 Pruszków (Polonia).
6. Luând în considerare siguranţa Utilizatorului se interzice utilizarea Produsului defect.
7. Atenţie!!! Utilizarea Produsului defect este periculos pentru sănătatea şi viaţa Utilizatorului.
8. Executarea obligaţiilor rezultate din garanţie va avea loc în termen de 14 zile lucrătoare, calculate de la data furnizării de către Utilizator a Produsului reclamat.
9 Înainte de furnizare a Produsului reclamat se recomandă curăţirea acestuia. Se recomandă de a se asigura bine Produsul împotriva distrugerii în timpul transportului (se recomandă să trimiteţi produsul reclamat în ambalajul original).
10. Perioada de garanţie va fi prelungită cu durata în care, din cauza defectului Produsului acoperit de garanţie Utilizatorul nu l-a putut să-l utilizeze,

Garanţia nu opreşte, nu limitează nu suspendează drepturile Utilizatorului rezultate din dispoziţiile privind garanţia pentru vicile produsului vândut..

A természetes személyeknek a személyes adatok kezelése tekintetében történő védelméről és az ilyen adatok szabad áramlásáról, valamint a 95/46/EK irányelv hatályon kívül helyezéséről szóló, 2016. április 27-i (EU) 2016/679 európai parlamenti és tanácsi rendelet 13. cikkének (1) és (2) bekezdésével összhangban tájékoztatjuk Önt, hogy

1. Az űrlapon megadott személyes adatainak Adminisztrátora a Pruszków-i székhelyű DEDRA-EXIM sp. z o.o. ul. 3 Maja 8, 05-800 Pruszków (továbbiakban: „Adminisztrátor").
2. Az Ön adatait kizárólag a készülékre vonatkozó garanciális eljárás lefolytatása céljából dolgozzuk fel az általános adatvédelmi rendelet (a továbbiakban: "GDPR") 6. cikke (1) bekezdésének b) pontjával összhangban Az adatszolgáltatás önkéntes, de a garanciális eljárás lefolytatásához szükséges.
3. Az Ön adatait a garanciális eljárás lefolytatásának megfontolásának időtartama alatt, valamint archiválási céllal kezeljük, amennyiben az Adminisztrátorral szembeni esetleges követelésekkel szemben szükséges védekezni, de legfeljebb azok elévüléséig.
4. Az Ön adatai csak olyan szervezetek számára adható ki, amelyek az Adminisztrátor nevében, a személyes adatok feldolgozására vonatkozó írásbeli megbízási szerződés alapján adatokat kezelnek, és többek között technikai szolgáltatást, tárhelyszolgáltatást vagy weboldal-karbantartást, informatikai-, futárszolgáltatást nyújtanak. Az Adatkezelő beszállítói kötelesek gondoskodni az adatbiztonságról és megfelelni a személyes adatok védelmére vonatkozó hatályos jogszabályok követelményeinek, és nem használhatják fel a rájuk bízott személyes adatokat az Adatkezelővel kötött szerződésben meghatározott céloktól eltérő célokra.
5. Az Ön adatait nem dolgozzuk fel automatizált módon, beleértve a profilalkotást, és nem továbbítjuk harmadik országba/nemzetközi szervezetnek.
6. Ön bármikor jogosult az adatai tartalmához történő hozzáféréshez, valamint annak helyesbítéshez, törléshez, az adatkezelés korlátozásához, az adathordozhatósághoz és a kifogásoláshoz való joghoz.
7. Az Ön személyes adatainak az Adatkezelő általi feldolgozásával kapcsolatos minden kérdésben az alábbi e-mail címen veheti fel a kapcsolatot: daneosobowe@dedra.pl;
8. Önnek jogában áll van panaszt benyújtani az illetékes adatvédelmi hatóságnál;

DE Inhaltsverzeichnis

1. Fotos und Zeichnungen
2. Besondere Sicherheitsbestimmungen
3. Beschreibung des Geräts
4. Zweck des Geräts
5. Einschränkung der Nutzung
6. Technische Daten
7. Vorbereitung auf die Arbeit
8. Anschluss an das Netz
9. Verwendung des Geräts
10. Laufende Wartung
11. Ersatzteile und Zubehör
12. Selbsttätige Störungsbeseitigung
13. Fertigstellung der Ausrüstung
14. Informationen für Benutzer über die Entsorgung von Elektro- und Elektronikgeräten
15. Gewährleistungskarte

Die Konformitätserklärung kann bei Dedra-Exim Sp. z o.o. eingesehen werden. Die allgemeinen Sicherheitsbestimmungen sind dem Handbuch als separate Broschüre beigefügt. Die allgemeinen Sicherheitsbestimmungen sind der Anleitung als separate Broschüre beigefügt.

⚠ ACHTUNG **Bei der Arbeit mit dem Gerät ist es immer ratsam, die allgemeinen Sicherheitsbedingungen zu beachten, um Brände, Stromschläge oder mechanische Verletzungen zu vermeiden.**

Bitte lesen Sie die Bedienungsanleitung, bevor Sie das Gerät in Betrieb nehmen. Beachten Sie die Betriebsanleitung und die allgemeinen Betriebssicherheitsbedingungen. Die strikte Befolgung der Anweisungen und Empfehlungen in der Bedienungsanleitung verlängert die Lebensdauer Ihres Gerätes.

⚠ ACHTUNG **Bei der Arbeit sind die Anweisungen in den allgemeinen Sicherheitsbedingungen unbedingt zu befolgen.**

Wenn Sie das Gerät an eine andere Person weitergeben, geben Sie dieser bitte auch die Betriebsanleitung und die allgemeinen Betriebssicherheitsbedingungen mit. Dedra Exim haftet nicht für Unfälle, die durch Nichtbeachtung der Sicherheitshinweise verursacht werden. Lesen Sie alle allgemeinen Betriebssicherheitsbedingungen und Bedienungsanleitungen sorgfältig durch. Die Nichtbeachtung von Warnhinweisen und Anweisungen kann zu einem elektrischen Schlag, Brand und/oder schweren Verletzungen führen. Bewahren Sie alle Anweisungen, allgemeinen Betriebssicherheitsbedingungen und die Konformitätserklärung zum späteren Nachschlagen auf.

2. Besondere Sicherheitsbestimmungen

Dieses Gerät kann von Kindern im Alter von mindestens 8 Jahren und von Personen mit eingeschränkten körperlichen und geistigen Fähigkeiten und mangelnder Erfahrung und Vertrautheit mit dem Gerät benutzt werden, wenn eine Beaufsichtigung oder Einweisung in die sichere Benutzung des Geräts erfolgt, so dass die damit verbundenen Risiken verstanden werden. Kinder sollten nicht mit dem Gerät spielen. Unbeaufsichtigte Kinder sollten keine Reinigungs- oder Wartungsarbeiten an den Geräten durchführen.

Warnhinweise zum Betrieb des Staubsaugers:

- Treffen Sie bei der Wartung des Geräts Vorsichtsmaßnahmen.
- Ziehen Sie vor dem Reinigen oder Lagern des Geräts den Netzstecker aus der Steckdose. Schließen Sie den Staubsauger nur für die Dauer seines Betriebs an das Stromnetz an.
- Achten Sie darauf, das Netzkabel des Staubsaugers nicht zu beschädigen, indem Sie während des Betriebs darüber laufen, es quetschen, daran ziehen, es durchschneiden usw.
- Alle Sicherheitsbauteile müssen in einwandfreiem Zustand gehalten werden. Wenn sie beschädigt sind, müssen sie sofort repariert oder ersetzt werden.
- Verwenden Sie das Gerät nicht, wenn das Netzkabel oder der Netzstecker beschädigt ist. Wenn das Netzkabel oder der Stecker beschädigt ist, bringen Sie das Gerät zu einem Kundendienstzentrum, um das Kabel oder den Stecker durch ein neues zu ersetzen.
- Ziehen Sie nicht am Kabel, wenn Sie den Stecker aus der Steckdose ziehen.
- Lassen Sie den Staubsauger, der für die Arbeit vorbereitet ist, nicht unbeaufsichtigt.
- Stellen Sie das Gerät nicht als Spielzeug für Kinder zur Verfügung.
- Lagern Sie das Gerät nicht in der Nähe von Wärmequellen (z. B. Zentralheizung, Herd usw.), um eine Verformung der Kunststoffteile zu vermeiden.
- Blockieren Sie bei der Verwendung des Geräts nicht den Lufteinlass. Andernfalls verringert sich die Staubaufnahmekapazität und es besteht die Gefahr, dass der Motor verbrennt.
- Glimmende Zigarettenstummel dürfen nicht angesaugt werden, sonst kann das Gerät beschädigt werden.

- Achten Sie bei der Verwendung des Staubsaugers auf Haarbüschel oder andere Verunreinigungen, damit diese nicht den Lufteinlass (einschließlich des Saugschlauchs) verstopfen. Andernfalls kann der Motor des Geräts beschädigt werden.
- Wenn Sie die Abblasfunktion verwenden, darf der Luftstrom nicht auf eine offene Flamme gerichtet sein.
- Das Gerät ist nicht zum Aufsaugen gefährlicher Stäube geeignet.
- An die Anschlussbuchse auf dem Deckel des Staubsaugers kann ein Gerät mit einer maximalen Leistung von 2.000 Watt angeschlossen werden. Der Anschluss von Geräten mit einer höheren Wattzahl kann zu einer Fehlfunktion des Staubsaugers führen.
- Bei der Arbeit mit einem Staubsauger kommt es zu einer elektrostatischen Aufladung, die bei Kontakt mit dem Benutzer zu einer elektrostatischen Entladung führen kann. Dies ist ein natürliches Phänomen. Verwenden Sie eine geeignete persönliche Schutzausrüstung (antielektrostatische Handschuhe, antielektrostatisches Schuhwerk).

3. Beschreibung des Geräts

Abb. A: 1) Saugfunktion, 2) Nassreinigungsfunktion, 3) Obere Abdeckung, 4) Wasserauslassdüse, 5) Saugschlauchanschluss, 6) Verriegelung, 7) Schmutzbehälter, 8) Sockel, 9) Kleine Rollen, 10) Schalter, 11) Transportgriff, 12) Luftauslass, 13) Netzkabel, 14) Wassereinlassdüse, 15) Reinigungswasserbehälter, 16) Große Rollen

4. Zweck des Geräts

Der Waschsauger Modell DED6605 ist für den Trocken- oder Nassbetrieb konzipiert und ermöglicht die Reinigung harter Oberflächen (Terrakotta, Platten, Böden usw.) und die Extraktionswäsche weicher Oberflächen wie Teppiche, Vorleger, Autopolster usw. Bei der Extraktionsmethode wird ein Reinigungsmittel unter Druck in Wasser gespritzt und mit einer speziellen Düse blitzschnell abgesaugt (Extraktion).
Das Gerät darf bei Renovierungs- und Bauarbeiten, in Reparaturwerkstätten, bei Laienarbeiten unter Beachtung der in der Betriebsanleitung enthaltenen Einsatzbedingungen und zulässigen Arbeitsbedingungen verwendet werden.

5. Beschränkungen der Nutzung

Das Gerät darf nur in Übereinstimmung mit den unten aufgeführten "Zulässigen Betriebsbedingungen" verwendet werden. Unerlaubte Änderungen an der mechanischen und elektrischen Konstruktion, jegliche Modifikationen, Wartungsarbeiten, die nicht in der Betriebsanleitung beschrieben sind, werden als rechtswidrig angesehen und führen zum sofortigen Verlust der Garantieansprüche.
Verwenden Sie keine schädlichen und gefährlichen Reinigungsmittel, keine heiße Asche oder Kohle, keine giftigen, entzündlichen oder anderen gefährlichen Stoffe, nicht in der Nähe von entzündlichen Flüssigkeiten oder Dämpfen und flüchtigen Stoffen, die mit der Umgebungsluft ein explosives Gemisch bilden.

Zulässige Betriebsbedingungen

Dauerbetrieb S1

Verwendung in Innenräumen.

6. Technische Daten

Modell	**DED6605**
Elektromotor	einphasig
Netzspannung, Netzfrequenz	230 V, ~50 Hz
Nennleistung des Motors	1200 W
Tankinhalt	20 l
Schutzklasse	II
Maximales Vakuum	17 Pa
Grad des Schutzes vor direktem Zugriff	IPX4
Masse	13,8 kg

7. Vorbereitung auf die Arbeit

⚠ ACHTUNG **Alle Arbeiten sollten bei gezogenem Stecker aus der Steckdose durchgeführt werden.**

Entriegeln Sie die Verschlüsse und nehmen Sie die obere Abdeckung des Staubsaugers ab. Nehmen Sie alle Komponenten aus dem Auffangbehälter und überprüfen Sie, ob keine Teile fehlen (siehe Abschnitt 13. Verpackungsinhalt). Setzen Sie einen HEPA-Filter in den Filterkorb und schließen Sie die obere Abdeckung.
Stecken Sie das Ende des Staubsaugerrohrs in den Auslassstutzen, drehen Sie es im Uhrzeigersinn, um es zu verriegeln. Den Wasserzulaufstutzen in den Pumpenstutzen einführen, den Behälter verschließen. Aluminiumrohr in das Rohrende einführen, Wasserzulaufschlauch anschließen. Die entsprechende Düse (Trockensaugdüse, breite Düse zum Waschen oder schmale Düse zum Waschen von Polstern) auf das Ende des Aluminiumrohrs stecken.

⚠ ACHTUNG **An beide Waschdüsen muss ein Schlauch zur Wasserzufuhr angeschlossen werden.**

Hoover-Kontrolle

Auf dem Deckel des Staubsaugers finden Sie:
- Staubsaugerschalter
- Vakuumtaste
- Waschtaste

Diese Tasten ermöglichen das Trockensaugen, die Nassreinigung und die Extraktionswäsche.

Verwendung der Grifftasten

Zum Einschalten und Bedienen des Staubsaugers können Sie die Bedientasten verwenden, die sich auf einer Platte am Staubsaugerrohr befinden. Öffnen Sie zunächst das Batteriefach und legen Sie eine 23 A 12 V-Batterie (MN21) in die Buchse ein, achten Sie dabei auf die Polarität. Schließen Sie die Batterieabdeckung und verbinden Sie die Steuerung mit dem Staubsauger.

⚠ ACHTUNG **Verwenden Sie nur MN21 23 A 12 V Batterien.**

Kopplung der Steuerung mit einem Staubsauger

Stellen Sie sicher, dass der Staubsauger an das Stromnetz angeschlossen ist. Drücken Sie den Hauptschalter am Staubsauger. Das Licht auf dem Bedienfeld des Staubsaugers leuchtet auf. Drücken Sie gleichzeitig die Tasten am Staubsauger. Drücken Sie eine der Tasten am Griff, das Licht am Staubsauger blinkt einmal und leuchtet dann wieder dauerhaft. Die Steuerung ist gekoppelt, Sie können die Staubsaugerfunktionen über das Bedienfeld aktivieren.
Der Staubsauger ist betriebsbereit.

8. Verbindung zum Netz

Bevor Sie das Gerät an eine Stromquelle anschließen, vergewissern Sie sich, dass die Versorgungsspannung mit dem auf dem Typenschild angegebenen Wert übereinstimmt.
Die Installation der Stromversorgung muss gemäß den grundlegenden Anforderungen für Elektroinstallationen erfolgen und die Sicherheitsanforderungen für den Gebrauch erfüllen. Die Parameter für den Mindestquerschnitt des Versorgungskabels und den Nennwert der Sicherung in Abhängigkeit von der Leistung des Geräts sind in der nachstehenden Tabelle angegeben:

Geräteleistung [W].	Mindestleiterquerschnitt [mm^2]	Mindestabsicherung Typ C [A].
<1400	1,0	16

Die Installation sollte von einer Elektrofachkraft durchgeführt werden. Bei der Verwendung von Verlängerungskabeln ist darauf zu achten, dass der Leiterquerschnitt nicht kleiner als erforderlich ist (siehe Tabelle). Verlegen Sie das Elektrokabel so, dass es während des Betriebs nicht durchtrennt werden kann. Verwenden Sie keine beschädigten Verlängerungskabel.
Überprüfen Sie regelmäßig den Zustand des Netzkabels. Ziehen Sie nicht am Netzkabel.

9. Verwendung des Geräts

Reinigung von trockenen Oberflächen

Trennen Sie den Staubsauger von der Stromzufuhr. Nehmen Sie die obere Abdeckung ab und legen Sie einen HEPA-Filter in den Filterkorb. Schließen Sie den Deckel, schließen Sie den Schlauch und die Aluminiumrohre an, wie in Schritt 7 beschrieben, und befestigen Sie die breite Bürste am Ende des Rohrs zum Saugen. Schließen Sie den Staubsauger an das Stromnetz an (die Kontrollleuchte auf dem Bedienfeld leuchtet auf). Starten Sie den Staubsauger mit der Vakuumtaste auf dem Bedienfeld oder am Rohrgriff.
Der Staubsauger hat zwei Saugstärken, die durch Drücken der Saugtaste umgeschaltet werden können. Der Staubsauger startet mit einer starken Saugleistung. Durch erneutes Drücken der Saugtaste wird die Saugkraft auf eine niedrigere Stufe umgestellt, ein weiteres Drücken schaltet den Staubsauger aus.
Wenn der Sammelbehälter voll ist, wird der Staubsaugermotor deutlich lauter sein. Der Staubsauger sollte dann ausgeschaltet, von der Stromversorgung getrennt, die obere Abdeckung abgenommen und der Schmutz entfernt werden

Reinigung von nassen Oberflächen

Trennen Sie den Staubsauger von der Stromzufuhr. Entfernen Sie die obere Abdeckung und legen Sie einen Schwammfilter in den Filterkorb (verwenden Sie keinen HEPA-Filter für die Nassreinigung). Schließen Sie den Deckel, schließen Sie den Schlauch und die Aluminiumrohre an, wie in Schritt 7 beschrieben, und befestigen Sie eine breite Bürste am Ende des Schlauchs zum Saugen. Schließen Sie den Staubsauger an

das Stromnetz an (die Kontrollleuchte auf dem Bedienfeld leuchtet auf). Starten Sie den Staubsauger, indem Sie die Taste auf dem Bedienfeld oder am Griff des Rohrs drücken.
Der Staubsauger hat zwei Saugstärken, die durch Drücken der Saugtaste umgeschaltet werden können. Der Staubsauger startet in der starken Saugstufe. Durch erneutes Drücken der Taste wird die Saugkraft auf eine geringere Stärke umgestellt, ein weiteres Drücken schaltet den Staubsauger aus.
Wenn der Auffangbehälter voll ist, wird der Schwimmer im Filterkorb ausgelöst und der Staubsauger saugt das Wasser nicht auf. Schalten Sie dann den Staubsauger aus, trennen Sie ihn von der Stromversorgung, nehmen Sie die obere Abdeckung ab und schütten Sie das gesammelte Wasser aus. Nehmen Sie den Schwammfilter aus dem Filterkorb, wringen Sie das Wasser aus und setzen Sie ihn wieder in den Filterkorb. Der Schwammfilter kann unter fließendem Wasser abgewaschen, getrocknet und wiederverwendet werden.

Modus Waschen

Trennen Sie den Staubsauger von der Stromzufuhr. Nehmen Sie die obere Abdeckung ab und legen Sie einen Schwammfilter in den Filterkorb. Schließen Sie den Deckel, schließen Sie den Schlauch und die Aluminiumrohre wie in Schritt 7 beschrieben an.
Füllen Sie das Wasser zusammen mit dem Reinigungsmittel in den Wassertank (prüfen Sie das Mischungsverhältnis). Schalten Sie den Wassertank aus. Schließen Sie den Schlauch an den Tank an und stecken Sie das Ende des Schlauchs in den Pumpenanschluss am Staubsaugergehäuse. Befestigen Sie eine Waschbürste am Ende des Staubsaugerrohrs (breit für große Flächen, z. B. Teppiche, Vorleger usw., schmal für kleinere oder schwer zugängliche Flächen, z. B. Autopolster).
Schließen Sie den Staubsauger an das Stromnetz an (die Kontrollleuchte auf dem Bedienfeld leuchtet auf). Starten Sie den Staubsauger, indem Sie die Waschtaste auf dem Bedienfeld oder am Rohrgriff drücken. Eine Mischung aus Wasser und Reinigungsmittel wird durch das Schlauchsystem geleitet. Durch Drücken der Vakuumtaste wird das Schmutzwasser in den Waschbehälter aufgesaugt. Nach Beendigung des Waschvorgangs schalten Sie den Staubsauger mit dem Netzschalter aus. Trennen Sie den Staubsauger von der Stromquelle, nehmen Sie die obere Abdeckung ab und entfernen Sie das Schmutzwasser aus dem Tank.
Verwenden Sie keine stark schäumenden Reinigungsmittel. Mischen Sie das Reinigungsmittel gründlich mit Wasser, um die Mischung so homogen wie möglich zu machen. Dem Gemisch kann ein Antischaummittel zugesetzt werden.
Schalten Sie den Staubsauger nicht im Waschmodus ein, wenn der Waschmittelbehälter leer ist. Der Trockenbetrieb kann zum Durchbrennen der Pumpe führen.
Entleeren Sie den Abfallbehälter sofort, nachdem der Schwimmer aktiviert wurde. Trocknen Sie den Behälter nach dem Entleeren, bevor Sie ihn wieder benutzen.

Gebläsemodus

Trennen Sie den Staubsauger von der Stromzufuhr. Trennen Sie das Rohr vom Staubsauger und schließen Sie es unter der Luftauslassöffnung (Wassertankseite) an. Schließen Sie den Staubsauger an das Stromnetz an. Schalten Sie den Staubsauger mit dem Hauptschalter ein und drücken Sie dann (am Staubsauger oder am Griff) den Saugmodus. Richten Sie den Auslass auf die zu reinigende Fläche. In diesem Modus können Sie Blätter, Feinstaub usw. entfernen.
Verwenden Sie in diesem Modus persönliche Schutzausrüstung: Schutzmaske und Schutzbrille.

⚠ ACHTUNG **Es ist nicht gestattet, den Blasluftstrom auf Menschen und Tiere zu richten.**

⚠ ACHTUNG **Richten Sie den Gebläseluftstrom nicht auf offene Feuerquellen.**

Nehmen Sie die obere Abdeckung ab und setzen Sie einen HEPA-Filter in den Filterkorb. Schließen Sie den Deckel, schließen Sie den Schlauch und die Aluminiumrohre an, wie in Schritt 7 beschrieben, und befestigen Sie die breite Bürste am Ende des Rohrs zum Saugen. Schließen Sie den Staubsauger an das Stromnetz an (die Kontrollleuchte auf dem Bedienfeld leuchtet auf). Starten Sie den Staubsauger, indem Sie die Taste auf dem Bedienfeld oder am Griff des Rohrs drücken.

10. Laufende Wartung

⚠ ACHTUNG **Führen Sie den folgenden Vorgang bei gezogenem Netzstecker durch.**

Reinigung des Tanks

Entfernen Sie regelmäßig den Schmutz aus dem Behälter, um eine Beschädigung des Staubsaugers zu vermeiden. Um das Innere des Staubsaugers zu reinigen, entsorgen Sie den im Tank gesammelten Schmutz oder schütten Sie ihn in einen Fäkalientank oder in die Kanalisation. Prüfen Sie, ob der Tank nicht nass ist, und wenn ja, trocknen Sie ihn gründlich. Das Reinigen und Trocknen des Behälters ist besonders wichtig, da Bakterien und Schimmel aufgrund von Feuchtigkeit und Wärme schnell wachsen können.

HEPA-Filter-Reinigung

Der HEPA-Filter kann mit einem Druckluftstrahl (z.B. mit einem Kompressor) gereinigt oder unter fließendem Wasser abgespült und getrocknet werden. Verwenden Sie keinen nassen Filter im Staubsauger.

Reinigung des Schwammfilters

Der Schwammfilter kann unter fließendem Wasser gewaschen, getrocknet und wiederverwendet werden.

Aufbewahrung des Staubsaugers

Bewahren Sie den gereinigten und gründlich getrockneten Staubsauger in der Originalverpackung an einem trockenen Ort auf, außerhalb der Reichweite von Kindern und Unbeteiligten.

11. Ersatzteile und Zubehör

Um Ersatzteile und Zubehör zu kaufen, wenden Sie sich bitte an den Dedra Exim Service. Die Kontaktdaten finden Sie auf Seite 1 des Handbuchs.
Bei Ersatzteilbestellungen geben Sie bitte die Chargennummer auf dem Typenschild und die Teilenummer aus der Montagezeichnung an.
Während der Garantiezeit werden die Reparaturen gemäß den im Garantieschein genannten Bedingungen durchgeführt. Bitte geben Sie das defekte Produkt zur Reparatur am Ort des Kaufs ab (der Verkäufer ist verpflichtet, das defekte Produkt anzunehmen), senden Sie es an den zentralen Service von Dedra Exim oder an das Ihrem Wohnort nächstgelegene Servicezentrum (die Adressen der Servicezentren finden Sie unter www.dedra.pl). Legen Sie bitte die ausgefüllte Garantiekarte bei. Nach Ablauf der Garantiezeit werden die Reparaturen vom Zentralservice durchgeführt. Schicken Sie das defekte Produkt an das Servicezentrum (die Versandkosten gehen zu Lasten des Benutzers).

12. Fehlersuche in Eigenregie

⚠ ACHTUNG **Führen Sie den folgenden Vorgang bei gezogenem Netzstecker durch.**

Problem	Ursache	Lösung
Gerät lässt sich nicht einschalten	Das Versorgungskabel ist falsch angeschlossen oder beschädigt	Schieben Sie den Stecker weiter in die Steckdose, überprüfen Sie das Netzkabel
	In der Steckdose ist keine Netzspannung vorhanden	Spannung an der Steckdose prüfen, Sicherung prüfen
	Defekter Schalter	Lassen Sie das Gerät reparieren
	Voller Abraumtrichter	Den Tank entleeren
Es kommt Staub aus dem Motor	Filter fehlt oder ist defekt	Prüfen Sie, ob der Filter in den Filterkorb eingesetzt ist. Wenn der Filter beschädigt ist, ersetzen Sie ihn durch einen neuen.
Geringere Produktivität	Verstopfter Schlauch oder Düse.	Düse und Schlauch auf Verstopfung prüfen, Ursache der Verstopfung beseitigen.
	Verstopfter Filter	Prüfen und reinigen Sie den Filter
Kein Versprühen der Waschmischung	Der Waschmodus ist nicht eingeschaltet	Drücken Sie die Taste für den Waschmodus am Staubsauger oder am Griff
	Keine Flüssigkeit	Flüssigkeit in den Tank nachfüllen
	Das Kabel ist nicht richtig eingesteckt	Prüfen Sie, ob die Ansaugung unterhalb des Flüssigkeitsniveaus im Tank liegt. Prüfen Sie, dass der Schlauch nicht geknickt/verknotet ist.
Schaum wird aus dem Flüssigkeitsauslass ausgestoßen	Die Reinigungsflüssigkeit ist zu schaumig	Das Reinigungsmittel wechseln oder einen Entschäumer verwenden
Die Griffsteuerung funktioniert nicht	Gebrauchte Batterie	Ersetzen Sie die Batterie
	Kein Pairing	Koppeln Sie die Steuerung korrekt mit dem Staubsauger (siehe Abschnitt 7 der Bedienungsanleitung)

13.Inhalt des Pakets

1) Staubsauger; 2) Behälter für Waschmittel; 3) Flexibler Schlauch; 4) Aluminiumverlängerungen - 2 Stück; 5) HEPA-Filter; 6) Schwammfilter; 7) Düse für großflächige Reinigung; 8) Breite Staubbürste; 9) Fugenbürste; 10) Schmale Düse für Polsterreinigung

14. Informationen für Nutzer über die Entsorgung von Elektro- und Elektronikgeräten (gilt für Haushalte)



Das auf den Produkten oder in den Begleitunterlagen abgebildete Symbol weist darauf hin, dass defekte elektrische oder elektronische Geräte nicht mit dem Hausmüll entsorgt werden dürfen. Wenn Sie Bauteile entsorgen, wiederverwenden oder verwerten möchten, bringen Sie diese bitte zu einer speziellen Sammelstelle, wo sie kostenlos angenommen werden. Informationen über die Standorte von Sammelstellen für Altgeräte finden Sie bei den örtlichen Behörden, z. B. auf deren Websites.

Durch die korrekte Entsorgung des Geräts schonen Sie wertvolle Ressourcen und vermeiden negative Auswirkungen auf die Gesundheit und die Umwelt, die sich aus dem möglichen Vorhandensein von gefährlichen Stoffen, Gemischen und Bestandteilen in dem Gerät ergeben.

Bei unsachgemäßer Entsorgung drohen Strafen nach den jeweiligen örtlichen Vorschriften.

Benutzer in EU-Ländern: Wenn Sie elektrische oder elektronische Geräte entsorgen müssen, wenden Sie sich bitte an die nächstgelegene Verkaufsstelle oder Ihren Lieferanten, der Ihnen weitere Informationen geben kann.

Entsorgung in Ländern außerhalb der Europäischen Union: Dieses Symbol gilt nur für Länder innerhalb der Europäischen Union. Sollten Sie dieses Produkt entsorgen wollen, wenden Sie sich bitte an Ihre örtlichen Behörden oder Ihren Händler, um die richtige Entsorgungsmethode zu erfahren.

Gemäß der Verordnung (EU) 2023/1542 des Europäischen Parlaments und des Rates über Batterien und Akkumulatoren sowie Abfallbatterien und Akkumulatoren müssen beschädigte oder verbrauchte Batterien/Batterien getrennt gesammelt und gemäß Umweltprinzipien wiederaufbereitet werden.

Garantiekarte

für

.....

Katalognummer: …….. Lotnummer: .....

(im Weiteren **Produkt** genannt)

Kaufdatum des Produkts: .....

Stempel des Verkäufers

Datum und Unterschrift des Verkäufers: .....

Erklärung des Benutzers:

Ich bestätige, dass ich über die Bedingungen der Garantie sowie Folgen der Nichtbeachtung von den in der Bedienungsanleitung und Garantiekarte enthaltenen Anweisungen informiert wurde. Die Bedingungen dieser Garantie sind mir bekannt, was ich mit meiner eigenhändigen Unterschrift bestätige:

....

Datum und Ort Unterschrift des Käufers

I. Haftung für das Produkt

1. **Garant** - DEDRA EXIM sp. z o.o. mit Sitz in Pruszków, Adresse: ul. 3 Maja 8, 05-800 Pruszków, Reg.-Nr. KRS 0000062517, Amtsgericht für Warschau, XIV Wirtschaftsabteilung des Nationalen Gerichtsregisters, Steuernummer 527-020-49-33, Stammkapital: 100 980.00 zł.

2. Zu den in dieser Garantiekarte bestimmten Bedingungen erteilt der Garant hiermit Garantie für das Produkt, das vom Vertrieb des Garants stammt.

3. Die Garantiehaftung umfasst nur Mängel, deren Entstehung auf die im Produkt zum Zeitpunkt seiner Aushändigung dem Benutzer enthaltenen Fehler zurückzuführen ist.

4. Im Rahmen der Garantie gewinnt der Benutzer das Recht zur kostenlosen Reparatur des Produkts, soweit der Mangel innerhalb der Garantiezeit offenbart wurde. Die Art und Weise, auf die das Produkt repariert wird (Methode der Reparatur) wird vom Garanten bestimmt. Falls der Garant feststellt, dass die Reparatur nicht möglich ist, behält sich der Garant das Recht vor, das mangelhafte Element oder das ganze Produkt gegen ein freies von Mängeln zu tauschen, den Preis des Produkts zu mindern oder vom Vertrag abzutreten.

5. Gegenüber einem Benutzer, der kein Verbraucher im Sinne des Gesetzes vom 23. April 1964 Zivilgesetzbuch ist, ist die Schadensersatzhaftung des Garanten für die sich aus dieser Garantie ergebenden und/oder im Zusammenhang mit ihrer Erteilung und Ausübung stehenden Schäden, ohne Rücksicht auf den Rechtstitel, maximal auf den Wert des mangelhaften Produkts begrenzt.

II. Garantiezeit

Elemente des Produkts, die mit der Garantie umfasst sind	**Dauer des Garantieschutzes**
DED6605	36 Monate ab dem Kaufdatum des Produkts das auf dieser Garantiekarte angegeben ist

III. Bedingungen der Inanspruchnahme der Garantie

1. Vorlegung der ausgefüllten Garantiekarte vom Benutzer sowie Glaubhaftmachung der Kaufumstände vom Benutzer, z.B. durch Vorlegung eines Kassenbelegs, einer Rechnung, usw. Damit die Reklamation reibungslos durchgeführt werden kann, wird es empfohlen, dass der Benutzer alle in dem "Lieferumfang" genannten Elemente, der in der Bedienungsanleitung beschrieben wurde, zusammen mit dem Produkt zur Reklamation abgibt.

2. Beachtung der in der Bedienungsanleitung und Garantiekarte enthaltenen Anweisungen vom Benutzer.

3. Die Garantie umfasst nur das Gebiet der Republik Polen und der EU.

4. Die Garantie umfasst nicht die Mängel des Produkts, die infolge von folgenden Ursachen entstanden sind:

a. Nichtbeachtung der in der Bedienungsanleitung bestimmten Bedingungen vom Benutzer, insbesondere in Bezug auf richtige Nutzung, Wartung und Reinigung;

b. Verwendung von Reinigungs- oder Wartungsmitteln vom Benutzer, die im Widerspruch zu der Bedienungsanleitung stehen;

c. Unrichtige Aufbewahrung und unrichtiger Transport des Produkts vom Benutzer;

d Eigenmächtige Veränderungen und/oder Umbauten am Produkt vom Benutzer, die mit dem Garant nicht abgestimmt wurden;

e. Verwendung von Betriebsmaterialien und Ersatzteilen vom Benutzer, die im Widerspruch zu der Bedienungsanleitung stehen.

5 Der Benutzer, der kein Verbraucher im Sinne des Gesetzes vom 23. April 1964 Zivilgesetzbuch ist, verliert Garantieansprüche für das Produkt, an dem:

- Seriennummer, Datumsangaben und Typenschilder vom Benutzer entfernt, verändert oder beschädigt wurden;
- Plomben vom Benutzer beschädigt wurden oder Spuren des Hantierens an ihnen tragen.

6. **Achtung!** Die mit täglicher Bedienung des Produkts verbundenen Tätigkeiten, die sich u.a. aus der Bedienungsanleitung ergeben, sind vom Benutzer auf eigene Rechnung und eigene Kosten auszuführen.

IV. Reklamationsverfahren

1. Falls unrichtige Arbeit des Produkts festgestellt wird, soll man sich vor der Anmeldung der Reklamation vergewissern, dass alle insbesondere in der Bedienungsanleitung bestimmten Bedientätigkeiten richtig ausgeführt wurden.

2. Die Reklamation soll man unverzüglich, am besten innerhalb von 7 Tagen ab Feststellung des Mangels am Produkt anmelden. Der Benutzer, der kein Verbraucher im Sinne des Gesetzes vom 23. April 1964 Zivilgesetzbuch ist, verliert Garantieansprüche für das Produkt, im Falle, wenn die Reklamation nicht innerhalb von 7 Tagen angemeldet wird.

3. Die Reklamation kann u.a. am Verkaufsort, an dem das Produkt gekauft wurde, beim Garantieservice oder schriftlich auf folgende Adresse angemeldet werden: DEDRA EXIM sp. z o.o., ul. 3 Maja 8, 05-800 Pruszków.

4. Der Benutzer kann die Reklamation unter Verwendung des Formulars anmelden, das auf der Internet www.dedra.pl zugänglich ist. ("Formular zur Anmeldung der Reklamation aufgrund der Garantie").

5. Die Adressen von Garantieservice-Stellen für jeweilige Länder sind auf der Internetseite www.dedra.pl zugänglich. Im Falle, wenn keine Garantieservice-Stelle im jeweiligen Land vorhanden ist, soll man die Reklamationsanmeldung aufgrund der Garantie an folgende Adresse richten: DEDRA EXIM sp. z o.o. ul. 3 Maja 8, 05-800 Pruszków (Polska).

6. Im Hinblick auf die Sicherheit des Benutzers ist die Nutzung eines mangelhaften Produkts untersagt..

7. Achtung!!! Nutzung eines mangelhaften Produkts gefährdet der Gesundheit und dem Leben des Benutzers.

8. Erfüllung der sich aus der Garantie ergebenden Pflichten erfolgt innerhalb von 14 Werktagen ab der Rückgabe des beanstandeten Produkts vom Benutzer.

9. Vor der Rückgabe des mangelhaften Produkts zur Reklamation soll man es reinigen. Das beanstandete Produkt soll sorgfältig vor möglichen

Beschädigungen während des Transports abgesichert werden (es wird empfohlen das beanstandete Produkt in Originalverpackung zu bringen).
10. Die Garantiezeit wird um die Zeit verlängert, in der der Benutzer das mit der Garantie umfasste Produkt infolge des Mangels nicht benutzen konnte.
Die sich aus den Vorschriften über die Gewährleistung für Mängel von verkauften Sachen ergebenden Rechte des Benutzers werden von dieser Garantie weder ausgeschlossen noch eingeschränkt oder eingestellt
Gemäß Artikel 13 Absatz 1 und 2 der Verordnung (EU) 2016/679 des Europäischen Parlaments und des Rates vom 27. April 2016 zum Schutz natürlicher Personen bei der Verarbeitung personenbezogener Daten, zum freien Datenverkehr und zur Aufhebung der Richtlinie 95/46/EG (im Folgenden: „RODO“) informieren wir Sie
1. Der Verwalter Ihrer im Formular angegebenen personenbezogenen Daten ist DEDRA-EXIM sp. z o.o. mit Sitz in Pruszków , ul. 3 Maja 8, 05-800 Pruszków (im Folgenden: „Verwalter“).
2. Die Verarbeitung Ihrer Daten erfolgt ausschließlich zum Zweck der Durchführung des Garantieverfahrens für das Gerät gemäß Artikel 6 Absatz 1 Buchstabe b der Allgemeinen Datenschutzverordnung (im Folgenden: „DSGVO“) Die Bereitstellung der Daten ist freiwillig, aber für die Durchführung des Garantieverfahrens erforderlich.
3. Ihre Daten werden für die Dauer der Prüfung der Durchführung des Garantieverfahrens und für Archivierungszwecke im Falle der Notwendigkeit der Abwehr möglicher Ansprüche gegen den Verwalter nicht länger als bis zu deren Verjährung verarbeitet.
4. Ihre Daten dürfen nur an Stellen weitergegeben werden, die im Auftrag des Verwalters Daten verarbeiten, und zwar auf der Grundlage einer schriftlichen Vereinbarung über die Beauftragung mit der Verarbeitung personenbezogener Daten, die u.a. einen technischen Dienst, ein Hosting oder eine Website-Wartung, einen IT-Dienst oder ein Kurierunternehmen umfasst. Die Dienstleister des Verwalters sind verpflichtet, die Datensicherheit zu gewährleisten und die Anforderungen des geltenden Rechts in Bezug auf den Schutz personenbezogener Daten zu erfüllen, und dürfen die anvertrauten personenbezogenen Daten nicht für andere als die im Vertrag mit dem Verwalter genannten Zwecke verwenden.
5. Ihre Daten werden nicht automatisiert verarbeitet, einschließlich Profiling, und werden nicht an ein Drittland/eine internationale Organisation übermittelt.
6. Sie haben jederzeit das Recht auf Auskunft über den Inhalt Ihrer Daten sowie das Recht auf Berichtigung, Löschung, Einschränkung der Verarbeitung, das Recht auf Datenübertragbarkeit und das Recht auf Widerspruch.
7. Für alle Fragen im Zusammenhang mit der Verarbeitung Ihrer personenbezogenen Daten durch den Verwalter können Sie sich an folgende E-Mail-Adresse wenden: daneosobowe@dedra.pl;
8. Sie haben das Recht, eine Beschwerde bei der Datenschutzbehörde einzureichen;

SI Vsebina

1. Fotografije in risbe
2. Posebne varnostne določbe
3. Opis naprave
4. Namen naprave
5. Omejitev uporabe
6. Tehnični podatki
7. Priprava na delo
8. Povezava z omrežjem
9. Uporaba naprave
10. Tekoče vzdrževanje
11. Rezervni deli in dodatki
12. Pomanjkljivosti, odpravljene samostojno
13. Dokončanje opreme
14. Informacije za uporabnike o odstranjevanju električne in elektronske opreme
15. Garancijska kartica

Izjava o skladnosti je na voljo na spletni strani podjetja Dedra-Exim Sp. z o.o.. Splošni varnostni pogoji so bili priročniku priloženi kot ločena brošura. Splošni varnostni pogoji so priročniku priloženi kot ločena brošura.

⚠ POZOR **Pri delu z napravo je vedno priporočljivo upoštevati splošne varnostne pogoje, da bi se izognili požaru, električnemu udaru ali mehanskim poškodbam.**

Pred uporabo enote preberite navodila za uporabo. Upoštevajte navodila za uporabo in splošne varnostne pogoje za uporabo. Dosledno upoštevanje navodil in priporočil iz navodil za uporabo bo podaljšalo življenjsko dobo naprave.

⚠ POZOR **Pri delu je treba upoštevati navodila iz splošnih varnostnih pogojev.**

Če napravo predate drugi osebi, ji izročite tudi navodila za uporabo in splošne varnostne pogoje za uporabo. Družba Dedra Exim ni odgovorna za nesreče, ki nastanejo zaradi neupoštevanja varnostnih navodil. Pozorno preberite vse splošne varnostne pogoje za uporabo in navodila za uporabo. Neupoštevanje opozoril in navodil lahko povzroči električni udar, požar in/ali hude telesne poškodbe. Vsa navodila, splošne varnostne pogoje za uporabo in izjavo o skladnosti shranite za poznejšo uporabo.

2. Posebne varnostne določbe

To opremo lahko uporabljajo otroci, stari najmanj 8 let, in osebe z zmanjšanimi telesnimi in duševnimi sposobnostmi ter pomanjkanjem izkušenj in poznavanja opreme, če je zagotovljen nadzor ali navodila za varno uporabo opreme, da se razumejo s tem povezana tveganja. Otroci se z opremo ne smejo igrati. Otroci brez nadzora ne smejo čistiti ali vzdrževati opreme.

Opozorila o delovanju sesalnika:

- Pri vzdrževanju enote upoštevajte previdnostne ukrepe.
- Pred čiščenjem ali shranjevanjem aparata ga izključite iz vtičnice. Sesalnik priključite v električno omrežje samo za čas njegovega delovanja.
- Pazite, da ne poškodujete napajalnega kabla sesalnika, tako da ga med delovanjem preženete, zmečkate, potegnete, prerežete itd.
- Vsi varnostni elementi morajo biti popolnoma brezhibni. Če so poškodovane, jih je treba takoj popraviti ali zamenjati.
- Naprave ne uporabljajte, če je napajalni kabel ali vtič poškodovan. Če je napajalni kabel ali vtič poškodovan, napravo odnesite v servisni center, kjer ga bodo zamenjali z novim.
- Pri izvleku vtiča iz vtičnice ne potegnite za kabel.
- Sesalnika, pripravljenega za delo, ne puščajte brez nadzora.
- Naprave ne dajajte na voljo otrokom kot igračo.
- Napravo shranjujte stran od virov toplote (npr. centralnega ogrevanja, štedilnika itd.), da se plastični deli ne deformirajo.
- Pri uporabi enote ne zapirajte dovoda zraka. V nasprotnem primeru se zmanjša zmogljivost absorpcije prahu in obstaja nevarnost zažiga motorja.
- V napravo ne smete sesati tlečih cigaretnih ogorkov, sicer se lahko naprava poškoduje.
- Pri uporabi sesalnika bodite pozorni na kepe las ali drugih odpadkov, da ne zamašijo dovoda zraka (vključno s sesalno cevjo). V nasprotnem primeru se lahko poškoduje motor naprave.
- Pri uporabi funkcije izpihovanja zračni tok ne sme biti usmerjen na vir odprtega ognja.
- Naprava ni primerna za sesanje nevarnega prahu.
- V priključno vtičnico na pokrovu sesalnika lahko priključite aparat z največjo močjo 2.000 W. Priključitev naprav z večjo močjo lahko povzroči nepravilno delovanje sesalnika.
- Pri delu s sesalnikom se kopiči elektrostatični naboj, ki lahko ob stiku z uporabnikom povzroči elektrostatično razelektritev. To je naravni pojav. Uporabljajte ustrezno osebno zaščitno opremo (protielektrostatične rokavice, protielektrostatično obutev).

3. Opis naprave

Slika A: 1) Funkcija sesanja, 2) Funkcija mokrega čiščenja, 3) Zgornji pokrov, 4) Šoba za iztok vode, 5) Priključek za sesalno cev, 6) Zaklep, 7) Posoda za umazanijo, 8) Podstavek, 9) Mala kolesca, 10) Stikalo, 11) Transportni ročaj, 12) Iztok zraka, 13) Napajalni kabel, 14) Šoba za vstop vode, 15) Posoda za vodo za detergent, 16) Velika kolesca

4. Namen naprave

Pralni sesalnik model DED6605 je zasnovan za suho ali mokro delovanje in omogoča čiščenje trdih površin (terakota, plošče, tla itd.) ter ekstrakcijsko pranje mehkih površin, kot so preproge, preproge, avtomobilsko oblazinjenje itd. Ekstrakcijska metoda vključuje pršenje vode s čistilnim sredstvom pod pritiskom in njegovo bliskovito odsesavanje (ekstrakcijo) s pomočjo posebne šobe.
Napravo je dovoljeno uporabljati pri obnovitvenih in gradbenih delih, v delavnicah za popravila, pri ljubiteljskih delih, pri čemer je treba upoštevati pogoje uporabe in dovoljene delovne pogoje iz navodil za uporabo.

5. Omejitve uporabe

Napravo lahko uporabljate le v skladu s spodnjimi "Dovoljenimi pogoji delovanja". Nedovoljene spremembe mehanske in električne konstrukcije, kakršne koli spremembe, vzdrževalna dela, ki niso opisana v navodilih za uporabo, se štejejo za nezakonite in imajo za posledico takojšnjo izgubo garancijskih pravic.
Ne uporabljajte škodljivih in nevarnih snovi za čiščenje, vročega pepela ali premoga, strupenih snovi, vnetljivih snovi ali drugih nevarnih materialov, ne uporabljajte v bližini vnetljivih tekočin ali hlapov in hlapnih teles, ki tvorijo eksplozivno zmes z atmosferskim zrakom.

Dovoljeni pogoji delovanja

Neprekinjeno delovanje S1

Uporabljajte v zaprtih prostorih.

6. Tehnični podatki

Model	**DED6605**
Električni motor	enofazni
Omrežna napetost, omrežna frekvenca	230 V, ~50 Hz
Nazivna moč motorja	1200 W
Prostornina rezervoarja	20 l
Zaščitni razred	II
Največji vakuum	17 Pa
Stopnja zaščite pred neposrednim dostopom	IPX4
Masa	13,8 kg

7. Priprava na delo

⚠ POZOR **Vsa opravila je treba opravljati, ko je vtič izvlečen iz vtičnice.**

Odklenite zapahe in odstranite zgornji pokrov sesalnika. Odstranite vse sestavne dele iz zbirnega lijaka in preverite, ali noben del ne manjka (glejte poglavje 13. Vsebina paketa). Na koš za filter namestite filter HEPA in zaprite zgornji pokrov.
Konec cevi sesalnika vstavite v izhodno odprtino in zavrtite v smeri urinega kazalca, da se zaskoči. Vstavite priključek za dovod vode v vtičnico črpalke, posodo zaprite. V konec cevi vstavite aluminijasto cev, priključite cev za dovod vode. Na konec aluminijaste cevi namestite ustrezno šobo (šobo za suho sesanje, široko šobo za pranje ali ozko šobo za pranje oblazinjenega pohištva).

⚠ POZOR **Pri obeh pralnih šobah je treba za dovod vode priključiti cev.**

Nadzor družbe Hoover

Na pokrovu sesalnika boste našli:
- stikalo Hoover
- gumb za vakuumiranje
- gumb za pranje

Ti gumbi omogočajo suho sesanje, mokro čiščenje in ekstrakcijsko pranje.

Uporaba gumbov za ročaj

Za večje udobje lahko za vklop in upravljanje sesalnika uporabite gumbe za upravljanje, ki so na plošči na cevi sesalnika. Najprej odprite predal za baterije in v vtičnico vstavite baterijo 23 A 12 V (MN21), pri čemer bodite pozorni na polariteto. Zaprite pokrovček za baterije in povežite upravljalnik s sesalnikom.

⚠ POZOR **Uporabljajte samo baterije MN21 23 A 12 V.**

Povezovanje upravljalnika s sesalnikom

Prepričajte se, da je sesalnik priključen na električno omrežje. Pritisnite glavno stikalo na sesalniku. Prižgala se bo lučka na plošči sesalnika. Hkrati pritisnite gumbe na sesalniku. Pritisnite enega od gumbov na plošči ročaja, lučka na sesalniku bo enkrat utripnila in se vrnila k neprekinjeni svetlobi. Upravljanje je seznanjeno, funkcije sesalnika lahko aktivirate z ročajne plošče.
Sesalnik je pripravljen za delovanje.

8. Povezava z omrežjem

Pred priključitvijo naprave na vir napajanja se prepričajte, da napajalna napetost ustreza vrednosti, navedeni na tipski ploščici.
Napajalna napeljava mora biti izvedena v skladu z bistvenimi zahtevami za električne inštalacije in mora izpolnjevati varnostne zahteve za uporabo. Parametri za najmanjši presek napajalnega kabla in nazivno vrednost varovalke glede na moč naprave so navedeni v spodnji preglednici:

Moč naprave [W].	Najmanjši prečni prerez vodnika [mm^2]	Najmanjša varovalka tipa C [A].
<1400	1,0	16

Namestitev naj opravi usposobljen električar. Pri uporabi podaljševalnih kablov poskrbite, da presek vodnika ni manjši od zahtevanega (glejte tabelo). Električni kabel namestite tako, da med delovanjem ni izpostavljen urezninam. Ne uporabljajte poškodovanih podaljševalnih kablov.
Občasno preverite stanje napajalnega kabla. Ne vleci za napajalni kabel.

9. Uporaba naprave

Čiščenje suhih površin

Odklopite sesalnik iz električnega omrežja. Odstranite zgornji pokrov in v košarico za filter namestite filter HEPA. Zaprite pokrov, priključite cev in aluminijaste cevi, kot je navedeno v koraku 7. Na konec cevi za sesanje pritrdite široko krtačo. Sesalnik priključite na električno omrežje (indikator na plošči bo zasvetil). Sesalnik zaženite z gumbom za sesanje na plošči ali na ročaju cevi.
Sesalnik ima dve moči sesanja, ki ju lahko spremenite s pritiskom na gumb za sesanje. Sesalnik se zažene v načinu močnega sesanja. S ponovnim pritiskom na gumb za sesanje boste moč sesanja spremenili v nižjo, s ponovnim pritiskom pa boste sesalnik izklopili.
Če je posoda za zbiranje odpadkov polna, bo motor sesalnika občutno glasnejši. Sesalnik je treba izklopiti, ga odklopiti iz električnega omrežja, odstraniti zgornji pokrov in odstraniti odpadke.

Čiščenje mokrih površin

Odklopite sesalnik iz električnega omrežja. Odstranite zgornji pokrov in v košarico za filter namestite gobast filter (za mokro čiščenje ne uporabljajte filtra HEPA). Zaprite pokrov, priključite cev in aluminijaste cevi, kot je navedeno v koraku 7. Na konec cevi za sesanje pritrdite široko krtačo. Sesalnik priključite na električno omrežje (indikator na plošči bo zasvetil). Sesalnik zaženite s pritiskom na gumb na plošči ali na ročaju cevi.
Sesalnik ima dve moči sesanja, ki ju lahko spremenite s pritiskom na gumb za sesanje. Sesalnik se zažene v načinu močnega sesanja. S ponovnim pritiskom na gumb se moč sesanja spremeni v nižjo, z drugim pritiskom pa se sesalnik izklopi.
Če je zbiralnik poln, se plovec v filtrirni košarici sproži in sesalnik ne bo posesal vode. Takrat je treba sesalnik izklopiti, odklopiti iz električnega omrežja, odstraniti zgornji pokrov in izliti zbrano vodo. Gobast filter odstranite iz košare za filter, iz njega izčrpajte vodo in ga namestite nazaj v košarico za filter. Gobast filter lahko operete pod tekočo vodo, ga posušite in ponovno uporabite.

Način pranja

Odklopite sesalnik iz električnega omrežja. Odstranite zgornji pokrov in na košarico za filter namestite gobast filter. Zaprite pokrov, priključite cev in aluminijaste cevi, kot je navedeno v razdelku 7.
V posodo za vodo nalijte vodo in detergent (preverite, v kakšnem razmerju je treba pripraviti mešanico). Izklopite rezervoar za vodo. Priključite cev na rezervoar in potisnite konec cevi v odprtino za črpalko na ohišju sesalnika. Na konec cevi sesalnika pritrdite krtačo za pranje (široko za velike površine, npr. preproge, preproge itd. in ozko za manjše ali manj dostopne površine, npr. avtomobilsko oblazinjenje).
Priključite sesalnik na električno omrežje (indikator na plošči se bo prižgal). Sesalnik zaženite s pritiskom na gumb za pranje na plošči ali na ročaju cevi. Mešanica vode in detergenta se bo dovajala skozi sistem cevi. S pritiskom na gumb za sesanje se bo umazana voda vsrkala v posodo za pranje. Ko je pranje končano, sesalnik izklopite s stikalom za vklop. Odklopite sesalnik od vira napajanja, odstranite zgornji pokrov in odstranite umazano vodo iz rezervoarja.
Ne uporabljajte detergentov z visoko vsebnostjo pene. Detergent temeljito zmešajte z vodo, da bo zmes čim bolj homogena. Mešanici lahko dodate sredstvo proti penjenju.
Ne vklopite sesalnika v načinu pranja, če je rezervoar za pralno mešanico prazen. Zaradi suhega delovanja lahko pride do izgorevanja črpalke.
Zalogovnik za odpadke izpraznite takoj, ko se aktivira plovec. Ko rezervoar izpraznite, ga pred ponovno uporabo posušite.

Način puhala

Odklopite sesalnik iz električnega omrežja. Odklopite cev iz sesalnika in jo priključite pod izhodno odprtino za zrak (na strani rezervoarja za vodo). Priključite na napajanje. Sesalnik zaženite z glavnim stikalom in nato s pritiskom (na sesalniku ali ročaju) na način sesanja. Usmerite izhod na površino, ki jo želite očistiti. V tem načinu lahko odstranite listje, droben prah itd.
Pri tem načinu uporabljajte osebno zaščitno opremo: zaščitno masko in zaščitna očala.

⚠ POZOR **Pihalnega zračnega toka ni dovoljeno usmerjati proti ljudem in živalim.**

⚠ POZOR **Ne usmerjajte zračnega toka proti virom odprtega ognja.**

Odstranite zgornji pokrov in v košarico za filter namestite filter HEPA. Zaprite pokrov, priključite cev in aluminijaste cevi, kot je navedeno v koraku 7. Na konec cevi pritrdite široko krtačo za sesanje. Sesalnik priključite na električno omrežje (indikator na plošči bo zasvetil). Sesalnik zaženite s pritiskom na gumb na plošči ali na ročaju cevi.

10.Tekoče vzdrževanje

⚠ POZOR **Naslednji postopek izvedite, ko je vtič izklopljen iz električnega omrežja.**

Čiščenje rezervoarja

Pogosto odstranjujte ostanke iz rezervoarja, da se sesalnik ne poškoduje. Če želite očistiti notranjost sesalnika, odvrzite umazanijo, ki se je zbrala v rezervoarju, ali jo odlijte v rezervoar za odpadke ali kanalizacijo. Preverite, ali ni rezervoar moker, če je, ga temeljito osušite. Čiščenje in sušenje rezervoarja je še posebej pomembno, saj se zaradi prisotnosti vlage in toplote lahko hitro razvijejo bakterije in plesni.

Čiščenje filtra HEPA

Filter HEPA lahko očistite s curkom stisnjenega zraka (na primer s kompresorjem) ali ga sperite pod tekočo vodo in pustite, da se posuši. V sesalniku ne uporabljajte mokrega filtra.

Čiščenje gobastega filtra

Gobast filter lahko operete pod tekočo vodo, ga posušite in ponovno uporabite.

Shranjevanje sesalnika

Očiščen in temeljito posušen sesalnik shranjujte v originalni škatli, na suhem mestu, nedosegljivem otrokom in drugim osebam.

11. Rezervni deli in dodatki

Za nakup nadomestnih delov in dodatne opreme se obrnite na servisno službo družbe Dedra Exim. Kontaktne podatke najdete na strani 1 priročnika.
Pri naročanju rezervnih delov navedite številko serije na ploščici in številko dela iz montažne risbe.
V garancijskem obdobju se popravila izvajajo v skladu s pogoji, navedenimi v garancijskem listu. Okvarjeni izdelek oddajte v popravilo na mestu nakupa (prodajalec je dolžan sprejeti okvarjeni izdelek), pošljite ga v osrednji servisni center podjetja Dedra Exim ali v servisni center, ki je najbližje vašemu kraju bivanja (naslovi servisnih centrov so na voljo na spletni strani www.dedra.pl). Priložite izpolnjen garancijski list. Po poteku garancijskega roka popravila izvaja osrednji servis. Okvarjeni izdelek pošljite servisnemu centru (stroške pošiljanja plača uporabnik).

12. Samostojno odpravljanje težav

⚠ POZOR **Naslednji postopek izvedite, ko je vtič izklopljen iz električnega omrežja.**

Problem	Vzrok	Rešitev
Naprava se ne vklopi	Napajalni kabel je nepravilno priključen ali poškodovan.	Vtič potisnite še bolj v vtičnico, preverite napajalni kabel
	V vtičnici ni omrežne napetosti	Preverite napetost v vtičnici, preverite varovalko
	Okvarjeno stikalo	Napravite enoto.
	Poln rezervoar za odpadke	Izpraznite rezervoar
Iz motorja prihaja prah	Filter manjka ali je okvarjen	Preverite, ali je filter nameščen v košarici za filter. Če je filter poškodovan, ga zamenjajte z novim.
Zmanjšana produktivnost	Zamašena cev ali šoba.	Preverite, ali sta šoba in cev zamašeni, in odstranite vzrok zamašitve.
	Zamašen filter	Preverite in očistite filter
Brez pršenja pralne mešanice	Način pranja ni vklopljen	Pritisnite gumb za način pranja na sesalniku ali na ročaju.
	Brez tekočine	Dopolnite tekočino v rezervoarju
	Kabel je nepravilno vstavljen	Preverite, ali je sesanje pod nivojem tekočine v rezervoarju. Preverite, ali je cev prepognjena ali zavezana.
Pena se izloča iz izhoda za dovajanje tekočine.	Čistilna tekočina je preveč penasta	Zamenjajte čistilno sredstvo ali uporabite sredstvo za odstranjevanje pene.
Upravljanje ročaja ne deluje	Rabljena baterija	Zamenjajte baterijo
	Brez združevanja	Pravilno povežite upravljalnik s sesalnikom (glejte poglavje 7 v priročniku).

13. Vsebina paketa

1) sesalnik; 2) posoda za pralno maso; 3) gibljiva cev; 4) aluminijasti podaljški -2 kosi; 5) HEPA filter; 6) gobični filter; 7) šoba za čiščenje velikih površin; 8) široka krtača za prah; 9) krtača za čiščenje špranj; 10) ozka šoba za pranje oblazinjenega pohištva

14. Informacije za uporabnike o odstranjevanju električne in elektronske opreme (velja za gospodinjstva)

Simbol, ki je prikazan na izdelkih ali spremljajoči dokumentaciji, označuje, da se okvarjene električne ali elektronske opreme ne sme odlagati med gospodinjske odpadke. Če želite sestavne dele zavreči, ponovno uporabiti ali predelati, jih je treba odpeljati na specializirano zbirno mesto, kjer jih bodo sprejeli brezplačno. Informacije o lokacijah zbirnih mest za rabljeno opremo zagotavljajo lokalni organi, npr. na svojih spletnih straneh.
S pravilnim odstranjevanjem naprave lahko ohranimo dragocene vire ter se izognemo negativnim vplivom na zdravje in okolje zaradi morebitne prisotnosti nevarnih: snovi, zmesi in sestavnih delov v opremi.
Zaradi nepravilnega odlaganja odpadkov vam grozijo kazni v skladu z ustreznimi lokalnimi predpisi.
Uporabniki v državah EU: Če želite odstraniti električno ali elektronsko opremo, se obrnite na najbližje prodajno mesto ali na dobavitelja, ki vam bo zagotovil dodatne informacije.
Odstranjevanje v državah zunaj Evropske unije: Ta simbol velja samo za države Evropske unije. Če želite ta izdelek zavreči, se obrnite na lokalne organe ali prodajalca, da vam pojasnijo pravilen način odstranjevanja.
V skladu z uredbo (EU) 2023/1542 Evropskega parlamenta in Sveta o baterijah in akumulatorjih ter odpadnih baterijah in akumulatorjih je treba poškodovane ali rabljene baterije/baterije zbirati ločeno in ponovno predelati v skladu z okoljskimi načeli.

Garancijski list

za

……..

Kataloška št.: …….. št. partije:.....

(v nadaljevanju Proizvod)

Datum nakupa Proizvoda: .....

Žig prodajalca

Datum in podpis prodajalca: .....

Izjava uporabnika:

Potrjujem, da sem bil seznanjen s pogoji garancije in posledicami neupoštevanja navodil v navodilih za uporabo in garancijskem listu. Znani so mi pogoji te garancije, kar potrjujem z lastnoročnim podpisom:

....

Datum in kraj Podpis uporabnika

I. Odgovornost za Proizvod

1. Garant - Dedra Exim Sp. z o.o. s sedežem v Pruškovu, naslov: ul. 3 Maja 8, 05-800 Pruszków, Poljska, št. KRS (vpisa v državni sodni register Poljske) 0000062517, vpis izvršilo Okrajno sodišče za gl. mesto Varšavo v Varšavi, njegov 14. gospodarski oddelek Državnega sodnega registra *(KRS – Krajowy Rejestr Sądowy)*, davčna številka 527-020-49-33, osnovni kapital: 100.980,00 PLN.
2. Garant pod pogoji, določenimi v tem garancijskem listu, podeljuje garancijo za Proizvod, ki ga je dobavil.
3. Odgovornost iz naslova garancije zajema samo napake, izhajače iz razlogov, prisotnoh v samem Proizvodu v času njegove izdaje uporabniku.
4. Garancija daje Uporabniku pravico do brezplačne odprave napake na Proizvodu, če se napako odkrije v garancijskem obdobju. Način odprave napake na Proizvodu (metoda odprave napake) je odvisen od odločitve Garanta. Garant si za primer svoje ugotovitve, da popravila ni možno izvesti, pridržuje pravico do zamenjave okvarjenega elementa ali celotnega Proizvoda z brezhibnim, znižanja cene Proizvoda ali odstopa od pogodbe.
5. V odnosu do Uporabnika, ki ni potrošnik v smislu poljskega Civilnega zakonika *(Kodeks Cywilny)* z dne 23. aprila 1964., je odškodninska odgovornost Garanta za škodo, ki izhaja iz te garancije in/ali je v zvezi z njeno sklenitvijo in izvajanjem, ne glede na pravni naslov, omejena do vrednosti brezhibnega Proizvoda, ki je okvarjen.

II. Garancijsko obdobje

Elementi Proizvoda	Trajanje garancijske zaščite
DED6605	36 mesecev od dneva nakupa Proizvoda, navedenega v tem garancijskem listu

III. Garancijski pogoji

1. Predložitev izpolnjenega garancijskega lista Proizvoda s strani Uporabnika ter dokazila okoliščin nakupa Proizvoda s strani Uporabnika, npr. v obliki blagajniškega potrdila, računa ipd. V cilju pravilne izvedbe reklamacijskega postopka se priporoča, naj Uporabnik skupaj s

Proizvodom, ki ga reklamira, predloži vse elemente, navedene v „Kompletacija naprave" v navodilih za uporabo.
2. Ravnanje Uporabnika skladno s priporočili v navodilih za uporabo in garancijskem listu.
3. Garancija zajema samo ozemlje Republike Poljske in EU.
4. Garancija ne zajema okvar Proizvoda, nastalih še zlasti zaradi:
a. Uporabnikovega neupoštevanja pogojev, določenih v Navodilih za uporabo, še zlasti glede pravilne uporabe, vzdrževanja in čiščenja;
b. Uporabnikove uporabe čistilnih ali vzdrževalnih sredstev, neskladnih z navodili za uporabo;
c. Uporabnikovega neustreznega skladiščenja in prevoza Proizvoda;
d. Uporabnikovih nepooblaščenih sprememb in/ali modifikacij Proizvoda brez dogovora z Garantom;
e. Uporabnikove uporabe potrošnega materiala v Proizvodu, neskladnega z navodili za uporabo.
5. Uporabnik, ki ni potrošnik v smislu poljskega Civilnega zakonika z dne 23. aprila 1964., izgubi garancijo za Proizvod, na katerem:
- je Uporabnik odstranil, spremenil ali poškodoval serijske številke, datumske oznake in nazivne tablice;
- je Uporabnik poškodoval plombe ali so na njih vidni znaki poseganja vanje s strani Uporabnika.
6. Pozor! Opravila, povezana z vsakodnevno uporabo Proizvoda, ki so med drugim navedena v navodilih za uporabo, izvaja Uporabnik sam in na lastne stroške.

IV. Reklamacijski postopek

1. V primeru ugotovitve nepravilnega delovanja Proizvoda se je treba pred prijavo reklamacije prepričati, da so bila pravilno opravljena vsa opravila, še zlasti tista, navedena v navodilih za uporabo.
2. Priporoča se reklamacijo prijaviti takoj, najbolje v 7 dneh od dneva opazitve napake na Proizvodu. Uporabnik, ki ni potrošnik v smislu poljskega Civilnega zakonika z dne 23.4.1964, izgubi pravice, izhajajoče iz te garancije, če reklamacije ne prijavi v 7 dneh.
3. Reklamacijo se lahko prijavi, med drugim, na mestu nakupa Proizvoda, v garancijskem servisu ali pisno s pismom, poslanim na naslov: Dedra Exim Sp. z o.o., ul. 3 Maja 8, 05-800 Pruszków, Poljska.
4. Uporabnik lahko prijavi reklamacijo z uporabo obrazca, ki je na voljo na spletni strani www.dedra.pl. ("Obrazec za prijavo reklamacije na podlagi garancije").
5. Naslovi garancijskih servisov za posamezne države so na voljo na www.dedra.pl. V primeru, da za dano državo ne bi bilo navedenega garancijskega servisa, se priporoča poslati reklamacijo na podlaghi garancije na ta naslov: Dedra Exim Sp. z o.o., ul. 3 Maja 8, 05-800 Pruszków (Poljska).
6. V cilju varnosti Uporabnika se prepoveduje uporabo okvarjenega Proizvoda.
7. Pozor! Uporaba okvarjenega Proizvoda je nevarna za zdravje in življenje Uporabnika.
8. Obveznosti iz garancije bodo izpolnjene v 14 delovnih dneh od dneva dostave reklamiranega Proizvoda.
9. Priporoča se pred dostavo okvarjenega Proizvoda le-tega očistiti. Priporoča se reklamirani Proizvod skrbno zaščititi pred poškodbami pri transportu (najbolje je reklamirani Proizvod dostaviti v originalni embalaži).
10. Garancijsko obdobje se podaljša za čas, v katerem Uporabnik Proizvoda, za katerega velja garancija, zaradi njegove okvare ni mogel uporabljati.
Garancija ne izključuje, ne omejuje in začasno ne odpravlja pravic Uporabnika, izhajajočih iz predpisov o poroštvu za napake na prodani stvari.
PRAVICE POTROŠNIKOV Garancijski izdajatelj zagotavlja pravilno in brezhibno delovanje v garancijskem roku, ki se začne z dostavo blaga potrošniku. Če se ugotovi, da blago ni v skladu z opisom izdelka ali oglasom, ima potrošnik pravico do: (**1**) Zahtevati brezplačno popravilo napak. (**2**) Če napake niso odpravljene v 30 dneh od prejema zahtevka s strani proizvajalca ali pooblaščenega servisnega centra, zahteva brezplačno zamenjavo z novim blagom, ki je brez napak. (**3**) 30-dnevni rok se lahko v utemeljenih primerih (narava blaga, zahtevnost popravila) podaljša za največ 15 dni. Proizvajalec mora potrošnika pred iztekom 30 dni obvestiti o razlogih in trajanju podaljšanja. (**4**) Če blago ni popravljeno ali zamenjano v roku (30 ali 45 dni), lahko potrošnik zahteva povračilo celotne nakupne cene ali sorazmerno znižanje cene (vrednost znižanja ustreza znižanju vrednosti blaga). (**5**) Ne glede na zgoraj navedeno lahko potrošnik, če neskladnost nastopi v manj kot 30 dneh od dostave, takoj zahteva vračilo plačanega zneska. (**6**) Zamenjano blago ali njegov pomemben del prejme novo garancijsko kartico. (**7**) Stroški materiala, delov, dela, prevoza in transporta, povezani z odpravo napake/zamenjavo, bremenijo proizvajalca. (**8**) Za čas trajanja popravila lahko proizvajalec/servisni center potrošniku brezplačno zagotovi podoben nadomestni izdelek. Če tega ne stori, ima potrošnik pravico do odškodnine za nezmožnost uporabe izdelka. (**9**) Potrošnik mora pisno (po pošti, e-pošti ali osebno) obvestiti garanta proizvajalca ali pooblaščeni servisni center, priložiti dokazilo o veljavnosti garancije in takoj dati blago, ki je predmet reklamacije, na voljo za pregled. (**10**) **Garancija ne izključuje ali omejuje pravic potrošnika iz obvezne garancije za skladnost blaga s pogodbo do prodajalca. Potrošnik ima pravico do brezplačnega uveljavljanja garancijskih zahtevkov.**

V skladu s členom 13(1) in (2) Uredbe (EU) 2016/679 Evropskega parlamenta in Sveta z dne 27. aprila 2016 o varstvu posameznikov pri obdelavi osebnih podatkov in o prostem pretoku takih podatkov ter o razveljavitvi Direktive 95/46/ES (v nadaljnjem besedilu: RODO) vas obveščamo

1. Skrbnik vaših osebnih podatkov, podanih v obrazcu, je DEDRA-EXIM sp z o.o. s sedežem v Pruškovu [Pruszków], ul. 3 Maja 8, 05-800 Pruszków, Poljska (v nadaljevanju: "Skrbnik").
2. Vaši podatki bodo obdelovani le za namene izvedbe garancijskega postopka zanapravo v skladu s črko b prvega odst. 6. člena Splošne uredbe o varstvu podatkov EU (v nadaljevanju: »SUVP«). Dajanje podatkov je prostovoljno, a nujno potrebno za izvedbo garancijskega postopka.
3. Vaše podatke bomo obdelovali skozi čas potekanja garancijskega postopka in za namene arhiviranja za primer morebitne potrebe obrambe pred zahtevki do Skrbnika, vendar najdlje do izteka roka njihovega zastaranja.
4. Vaše podatke se sme razkriti samo subjektom, ki obdelujejo podatke za Skrbnika na podlagi pisne pogodbe o zaupanju osebnih podatkov v obdelavo in sicer, med drugim, subjektom, ki izvajajo storitve tehničnega servisa, storitve gostovanja ter vzdrževanja spletnega mesta, IT storitve, izvajalcem kurirskih storitev ipd.. Skrbnikovi dobavitelji so dolžni zagotavljati varnost podatkov ter izpolnjevati zahteve obvezujočih predpisov prava v zvezi z varstvom osebnih podatkov ter ne smejo uporabljati zaupanih jim osebnih podatkov za namene, ki niso določeni v pogodbi s Skrbnikom.
5. Vaši podatki ne bodo obdelovani na avtomatiziran način, v tem na način profiliranja, in ne bodo posredovani v tretjo državo/mednarodni organizaciji.
6. Imate v vsakem trenutku pravico dostopa do svojih podatkov ter pravico do popravka, izbrisa, omejitve obdelave le-teh, pravico do prenosa podatkov na drug subjekt, pravico do ugovora zoper njihovo obdelavo.
7. V vseh zadevah v zvezi z obdelavo vaših osebnih podatkov s strani Skrbnika nas lahko kontaktirate s sporočilom na ta e-poštni naslov: daneosobowe@dedra.pl.
8. Imate pravico vložiti pritožbo pri organu, ki je v dani državi pristojen za varstvo osebnih podatkov;

HR Sadržaj

1. Fotografije i crteži
2. Posebni sigurnosni propisi
3. Opis uređaja
4. Namjena uređaja
5. Ograničenje uporabe
6. Tehnički podaci
7. Priprema za rad
8. Mrežna veza
9. Korištenje uređaja
10. Aktivnosti tekućeg održavanja
11. Rezervni dijelovi i pribor
12. Samostalno rješavanje problema
13. Završetak uređaja
14. Obavijesti za korisnike o zbrinjavanju električnih i elektroničkih uređaja
15. Jamstveni list

Izjava o sukladnosti dostupna je u sjedištu tvrtke Dedra-Exim Sp. z o. o. Opći sigurnosni uvjeti priloženi su priručniku kao posebna knjižica. Opći sigurnosni uvjeti priloženi su priručniku kao posebna knjižica.

⚠ NAPOMENA Prilikom rada s uređajem preporuča se uvijek pridržavati se općih sigurnosnih uvjeta kako biste izbjegli požar, strujni udar ili mehaničke ozljede.

Prije uporabe uređaja pročitajte upute za uporabu. Molimo vas da se pridržavate uputa za uporabu i općih uvjeta zaštite na radu. Strogo pridržavanje uputa i preporuka sadržanih u korisničkom priručniku produžit će životni vijek vašeg uređaja.

⚠ NAPOMENA Tijekom rada nužno je pridržavati se uputa sadržanih u općim uvjetima zaštite na radu.

Ako uređaj predate nekom drugom, molimo da mu date i upute za uporabu i opće sigurnosne uvjete. Tvrtka Dedra Exim ne snosi odgovornost za nezgode nastale uslijed nepridržavanja sigurnosnih uputa. Pažljivo pročitajte sve opće sigurnosne uvjete i upute za uporabu. Nepoštivanje upozorenja i uputa može dovesti do strujnog udara, požara i/ili ozbiljne ozljede. Sačuvajte sve upute, opće uvjete zaštite na radu i izjavu o sukladnosti za buduću upotrebu.

2. Posebni sigurnosni propisi

Ovu opremu smiju koristiti djeca od najmanje 8 godina te osobe smanjenih tjelesnih i mentalnih sposobnosti te osobe bez iskustva i znanja o opremi, uz osiguran nadzor ili uputu o sigurnom korištenju opreme, tako da su povezani rizici bili razumljivi. Djeca se ne bi trebala igrati s opremom. Čišćenje i održavanje opreme ne smiju obavljati djeca bez nadzora.

Upozorenja za usisivač:

- Poduzmite mjere opreza pri održavanju uređaja.
- Izvucite utikač iz utičnice prije čišćenja ili spremanja uređaja. Usisavač treba biti priključen na električnu mrežu samo kada je u uporabi.
- Pazite da se kabel za napajanje usisavača ne ošteti tijekom rada gaženjem, gnječenjem, izvlačenjem, rezanjem itd.
- Svi elementi koji su odgovorni za sigurnost moraju se održavati u potpunom tehničkom stanju. Ako su oštećeni, moraju se odmah popraviti ili zamijeniti.
- Nemojte koristiti uređaj ako je strujni kabel ili utikač oštećen. Ako je strujni kabel ili utikač oštećen, odnesite uređaj u servisni centar kako bi zamijenili kabel ili utikač novim.
- Nemojte povlačiti kabel kada izvlačite utikač iz utičnice.
- Ne ostavljajte usisavač bez nadzora kada je spreman za uporabu.
- Nemojte koristiti uređaj kao igračku za djecu.
- Držite uređaj podalje od izvora topline (npr. centralno grijanje, štednjak, itd.) kako biste izbjegli deformaciju plastičnih dijelova.
- Kada koristite uređaj, nemojte blokirati ulaz zraka. U protivnom će se smanjiti kapacitet skupljanja prašine i postoji opasnost od spaljivanja motora.
- Nemojte skupljati tinjajuće ogorke, inače se uređaj može oštetiti.
- Kada koristite usisivač, pazite da nakupine kose ili drugih nečistoća ne blokiraju ulaz zraka (uključujući usisno crijevo). U protivnom se motor uređaja može oštetiti.
- Kada koristite funkciju ispuha, ne usmjeravajte mlaz zraka prema otvorenom plamenu.
- Uređaj nije prikladan za usisavanje opasne prašine.
- U priključnu utičnicu koja se nalazi na poklopcu usisavača može se priključiti uređaj maksimalne snage 2000 W. Spajanje uređaja veće snage može dovesti do kvara usisavača.
- Rad s usisavačem prati nakupljanje elektrostatičkog naboja, što može rezultirati elektrostatičkim pražnjenjem u kontaktu s korisnikom. Ovo je prirodni fenomen. Koristite odgovarajuću osobnu zaštitnu opremu (antielektrostatičke rukavice, antielektrostatičke cipele)

3. Opis uređaja

Slika A: 1. Funkcija usisavanja, 2. Funkcija mokrog čišćenja, 3. Gornji poklopac, 4. Priključak za odvod vode, 5. Priključak crijeva usisavača, 6. Zasun, 7. Spremnik za ekstrakciju, 8. Baza, 9. Mali kotačići , 10. Prekidač napajanja, 11. Ručka za transport, 12. Otvor za zrak, 13. Kabel za napajanje, 14. Ulaz za vodu, 15. Spremnik za vodu s deterdžentom, 16. Veliki kotači

4. Namjena uređaja

Perilica usisavača model DED6605 namijenjena je za suhi ili mokri rad i omogućuje čišćenje tvrdih površina (pločice, paneli, podovi, itd.) i ekstrakcijsko pranje mekih površina, kao što su tepisi, prostirke, presvlake automobila itd. Ekstrakcijski način sastoji se od prskanja vode pod pritiskom sredstvom za čišćenje i njezinog brzog usisavanja (ekstrakcije) pomoću posebne mlaznice.
Uređaj je dopušteno koristiti u renovacijskim i građevinskim radovima, radionicama za popravke, u amaterskim radovima, uz poštivanje uvjeta uporabe i dopuštenih uvjeta rada sadržanih u uputama za uporabu.

5. Ograničenje uporabe

Uređaj se smije koristiti samo u skladu s dolje navedenim "Dopuštenim uvjetima rada". Neovlaštene promjene u mehaničkoj i električnoj strukturi, sve modifikacije, aktivnosti održavanja koje nisu opisane u korisničkom priručniku smatrat će se nezakonitim i rezultirat će trenutnim gubitkom jamstvenih prava.
Nemojte koristiti tvari štetne i opasne po zdravlje, vrući pepeo ili ugljen, otrovne tvari, zapaljive tvari ili druge opasne materijale za čišćenje, nemojte koristiti u blizini zapaljivih tekućina ili para i hlapljivih tijela koja s atmosferskim zrakom stvaraju eksplozivnu smjesu.

PRIHVATLJIVI UVJETI RADA
Kontinuirani rad S1
Koristiti u zatvorenom prostoru.

6. Tehnički podaci

Model	**DED6605**
Električni motor	jednofazni
Mrežni napon, mrežna frekvencija	230 V, ~50 Hz
Nazivna snaga motora	1200 W
Kapacitet spremnika	20 l
Klasa zaštite	II
Maksimalni vakuum	17 Pa
Stupanj zaštite od izravnog pristupa	IPX4
Masa	13,8 kg

7. Priprema za rad

NAPOMENA **Sve radnje treba izvoditi s izvađenim utikačem iz utičnice.**

Otključajte zasune i uklonite gornji poklopac usisavača. Uklonite sve komponente iz spremnika za otpad, provjerite da nijedan dio ne nedostaje (pogledajte odjeljak 13. Sadržaj pakiranja). Stavite HEPA filter na košaru filtera i zatvorite gornji poklopac.
Umetnite kraj cijevi usisavača u izlazni priključak, okrenite ga u smjeru kazaljke na satu kako biste ga zaključali. Umetnite priključak za dovod vode u priključak pumpe, zatvorite spremnik. Umetnite aluminijske cijevi u kraj cijevi, spojite crijevo za dovod vode. Stavite odgovarajući vrh na kraj aluminijske cijevi (mlaznica za suhi vakuum, široka mlaznica za pranje ili uska mlaznica za pranje presvlaka).

NAPOMENA **Za obje mlaznice za pranje potrebno je spojiti crijevo za dovod vode.**

Kontrola usisavača

Na poklopcu usisavača se nalazi:
- prekidač za usisivač
- gumb za vakuumiranje
- gumb za pranje

Ovi gumbi omogućuju suho usisavanje, mokro čišćenje, ekstrakcijsko pranje.

Pomoću gumba na ručki

Kako biste povećali udobnost korištenja, možete koristiti upravljačke tipke na ploči na cijevi usisavača za uključivanje i upravljanje usisavačem. Prvo otvorite pretinac za baterije i umetnite bateriju od 23 A 12 V (MN21) u utičnicu, pazeći na polaritet. Zatvorite poklopac baterije i uparite kontrolu s usisavačem.

NAPOMENA **Koristite samo baterije MN21 23A 12V.**

Uparivanje kontrole s usisavačem

Provjerite je li usisavač priključen na napajanje. Pritisnite glavni prekidač usisavača. Lampica na ploči usisavača će se uključiti. Istovremeno pritisnite gumbe na usisavaču. Pritiskom na jedan od gumba na ručici, svjetlo na usisavaču zatreperi jednom i ponovno zasvijetli. Kontrola je uparena, funkcijama usisavača možete upravljati s upravljačke ploče.
Usisavač je spreman za rad.

8. Mrežna veza

Prije spajanja uređaja na izvor napajanja provjerite odgovara li napon napajanja vrijednosti navedenoj na natpisnoj pločici.
Instalacija napajanja mora biti izvedena u skladu s osnovnim zahtjevima za električne instalacije i ispunjavati sigurnosne zahtjeve. Parametri minimalnog presjeka strujnog kabela i nazivne vrijednosti osigurača ovisno o snazi uređaja navedeni su u donjoj tablici:

Snaga uređaja [W]	Minimalni presjek vodiča [mm^2]	Minimalna vrijednost osigurača tipa C [A]
<1400	1,0	16

Montažu treba izvršiti ovlašteni električar. Pri uporabi produžnih kabela pazite da poprečni presjek žile nije manji od potrebnog (vidi tablicu). Položite električni kabel tako da se tijekom rada ne prereže. Nemojte koristiti oštećene produžne kabele.
Povremeno provjerite stanje kabela za napajanje. Nemojte povlačiti kabel za napajanje.

9. Korištenje uređaja

Čišćenje suhih površina

Isključite usisavač iz napajanja. Uklonite gornji poklopac i postavite HEPA filter na košaru filtera. Zatvorite poklopac, spojite crijevo i aluminijske cijevi kako je navedeno u točki 7. Stavite široku četku za brisanje prašine na kraj cijevi. Spojite usisavač na napajanje (LED na ploči će zasvijetliti). Pokrenite usisavač gumbom za usisavanje na ploči ili na ručki cijevi.
Usisavač ima dvije snage usisavanja koje se mogu mijenjati pritiskom na tipku za usisavanje. Usisavač se pokreće u jakom usisnom načinu rada. Ponovnim pritiskom na tipku za usisavanje smanjit ćete usisnu snagu, ponovnim pritiskom isključit ćete usisavač.

Ako je spremnik za otpad pun, motor usisavača bit će osjetno glasniji. U tom slučaju isključite usisavač, odspojite ga iz struje, skinite gornji poklopac i uklonite otpad

Čišćenje mokrih površina

Isključite usisavač iz napajanja. Uklonite gornji poklopac i stavite spužvasti filter na košaru filtera (nemojte koristiti HEPA filter za mokro čišćenje). Zatvorite poklopac, spojite crijevo i aluminijske cijevi kako je navedeno u točki 7. Stavite široku četku za brisanje prašine na kraj cijevi. Spojite usisavač na napajanje (LED na ploči će zasvijetliti). Pokrenite usisavač tipkom na ploči ili na ručki cijevi.
Usisavač ima dvije snage usisavanja koje se mogu mijenjati pritiskom na tipku za usisavanje. Usisavač se pokreće u jakom usisnom načinu rada. Ponovnim pritiskom na tipku smanjit ćete usisnu snagu, ponovnim pritiskom na tipku isključit ćete usisavač.
Ako je spremnik za otpad pun, plovak u košari filtera će raditi i usisavač neće usisavati vodu. U tom slučaju isključite usisavač, odvojite ga od napajanja, skinite gornji poklopac i izlijte prikupljenu vodu. Izvadite spužvasti filtar iz košare filtra, istisnite vodu i vratite ga na košaru filtra. Spužvasti filtar može se oprati pod tekućom vodom, osušiti i ponovno koristiti.

Način pranja

Isključite usisavač iz napajanja. Uklonite gornji poklopac i stavite spužvasti filtar na košaru filtra. Zatvorite poklopac, spojite crijevo i aluminijske cijevi kako je navedeno u točki 7.
Ulijte vodu i deterdžent u spremnik za vodu (provjerite omjer mješavine). Zatvorite spremnik za vodu. Spojite crijevo na spremnik, gurnite kraj crijeva na priključak pumpe na kućištu usisavača. Spojite crijeva na cijevi usisavača, na kraj cijevi usisavača stavite četku za pranje (široka za pranje velikih površina, npr. tepiha, tepiha i sl., uska za pranje manjih ili teško dostupnih površina, npr. automobila presvlake).
Spojite usisavač na napajanje (LED na ploči će zasvijetliti). Pokrenite usisavač tipkom za pranje na ploči ili na ručki cijevi. Mješavina vode i deterdženta će se dovoditi kroz sustav cijevi. Pritiskom na gumb vakuuma prljava voda će se usisati u spremnik za otpad. Nakon pranja, isključite usisavač pomoću prekidača. Isključite usisavač iz napajanja, uklonite gornji poklopac, uklonite prljavu vodu iz spremnika.
Nemojte koristiti sredstva za čišćenje s jakim pjenjenjem. Dobro pomiješajte deterdžent i vodu kako biste dobili što homogeniju smjesu. U smjesu se može dodati sredstvo protiv pjenjenja.
Nemojte uključivati usisavač u načinu rada za pranje ako je spremnik za smjesu za pranje prazan. Rad na suho može izgorjeti pumpu.
Ispraznite spremnik za otpad odmah nakon aktiviranja plovka. Nakon pražnjenja spremnika, osušite ga prije ponovne uporabe.

Način puhanja

Isključite usisavač iz napajanja. Odvojite cijev od usisavača, spojite je na priključak za izlaz zraka (strana spremnika za vodu). Spojite na napajanje. Pokrenite usisavač glavnim prekidačem, a zatim pritiskom (na usisavaču ili ručki) uključite način rada usisavanja. Usmjerite izlaz na površinu koju treba očistiti. U ovom načinu rada možete ukloniti lišće, finu prašinu itd.
U ovom načinu rada koristite osobnu zaštitnu opremu: zaštitnu masku i zaštitne naočale.

⚠ NAPOMENA **Ne usmjeravajte struju ispušnog zraka prema ljudima ili životinjama.**

⚠ NAPOMENA **Ne usmjeravajte struju ispušnog zraka prema izvorima otvorenog plamena.**

Uklonite gornji poklopac i postavite HEPA filter na košaru filtera. Zatvorite poklopac, spojite crijevo i aluminijske cijevi kako je navedeno u točki 7. Stavite široku četku za brisanje prašine na kraj cijevi. Spojite usisavač na napajanje (LED na ploči će zasvijetliti). Pokrenite usisavač tipkom na ploči ili na ručki cijevi.

10. Aktivnosti tekućeg održavanja

⚠ NAPOMENA **Obavite dolje opisane postupke održavanja s utikačem izvučenim iz utičnice**

Čišćenje spremnika

Često uklanjajte ostatke iz spremnika kako biste izbjegli oštećenje usisavača. Za čišćenje unutrašnjosti usisavača bacite prljavštinu skupljenu u spremnik ili je izlijte u kantu za smeće ili kanalizaciju. Provjerite nije li spremnik mokar, ako jest, temeljito ga osušite. Posebno je važno očistiti i osušiti spremnik jer prisutnost vlage i topline može uzrokovati brzi rast bakterija i plijesni.

Čišćenje HEPA filtera

HEPA filter se može čistiti mlazom komprimiranog zraka (pomoću npr. kompresora) ili isprati pod tekućom vodom i ostaviti da se osuši. Ne koristite mokri filtar u usisavaču.

Čišćenje spužvastog filtra

Spužvasti filtar može se oprati pod tekućom vodom, osušiti i ponovno koristiti.

Spremanje usisavača

Očišćeni, temeljito osušeni usisavač treba čuvati u originalnoj kutiji, na suhom mjestu, izvan dohvata djece i neovlaštenih osoba.

11. Rezervni dijelovi i pribor

Za kupnju rezervnih dijelova i pribora obratite se Dedra Exim Service. Podaci za kontakt nalaze se na 1. stranici priručnika.
Prilikom naručivanja rezervnih dijelova, molimo navedite broj serije na pločici s tehničkim podacima i broj dijela iz crteža sklopa.
Tijekom jamstvenog roka popravci se obavljaju prema uvjetima navedenim u jamstvenom listu. Proizvod vratite na popravak na mjesto kupnje (prodavatelj je dužan prihvatiti reklamirani proizvod), pošaljite ga u centralni servis Dedra Exim ili u servis najbliži vašem mjestu stanovanja (adrese servisa dostupne su na www .dedra.pl). Molimo priložite ispunjeni jamstveni list. Nakon isteka jamstvenog roka popravke obavlja Centralni servis. Oštećeni proizvod potrebno je poslati Servisu (troškove dostave snosi korisnik).

12.Samostalno rješavanje problema

⚠ NAPOMENA **Obavite dolje opisane postupke održavanja s utikačem izvučenim iz utičnice**

Problem	Uzrok	Riješenje
Uređaj se ne uključuje	Kabel za napajanje je nepravilno spojen ili oštećen	Gurnite utikač dublje u utičnicu, provjerite kabel za napajanje
	U utičnici nema mrežnog napona	Provjerite napon u utičnici, provjerite osigurač
	Pokvaren prekidač	Vratite uređaj na popravak
	Pun spremnik	Ispraznite spremnik
Iz motora izlazi prašina	Filter nedostaje ili je oštećen	Provjerite je li filter postavljen na košaru filtera. Ako je filter oštećen, zamijenite ga novim.
Smanjena izvedba	Blokirano crijevo ili mlaznica.	Provjerite začepljenje mlaznice i crijeva, uklonite začepljenje.
	Začepljen filter	Provjerite i očistite filter
Nema prskanja smjese za pranje	Način pranja nije uključen	Pritisnite gumb za način pranja na usisavaču ili na ručki
	Bez tekućine	Nadopunite tekućinu u spremniku
	Kabel je neispravno instaliran	Provjerite je li aspirator ispod razine tekućine u spremniku. Provjerite da cijev nije savijena/zavezana.
Pjena se izbacuje iz izlaza za dovod tekućine	Tekućina za čišćenje je previše pjenasta	Promijenite sredstvo za čišćenje ili upotrijebite sredstvo protiv pjenjenja
Kontrole upravljača ne rade	Prazna baterija	Zamijenite bateriju
	Nema uparivanja	Ispravno uparite kontrolu s usisavačem (pogledajte točku 7 priručnika)

13. Završetak uređaja

1. Usisavač; 2. Spremnik za smjesu za pranje, 3. Fleksibilno crijevo, 4. Aluminijski nastavci - 2 komada, 5. HEPA filter, 6. Spužvasti filter, 7. Mlaznica za pranje velikih površina, 8. Široka četka za usisavanje, 9. Četka za pukotine 10. Uska mlaznica za pranje presvlake

14. Obavijesti za korisnike o zbrinjavanju električnih i elektroničkih uređaja (odnosi se na kućanstva)



Ovaj simbol postavljen na proizvode ili popratnu dokumentaciju obavještava da se neispravni električni ili elektronički uređaji ne smiju odlagati s kućnim otpadom. Ispravan postupak u slučaju potrebe za zbrinjavanjem, ponovnom uporabom ili oporabom komponenti sastoji se od prijenosa uređaja na specijalizirano sabirno mjesto, gdje će biti besplatno prihvaćen. Informacije o lokacijama sabirnih točaka otpadne opreme pružaju lokalne vlasti, npr. na svojim web stranicama.
Ispravnim zbrinjavanjem ovog uređaja uštedjet ćete dragocjene resurse i izbjeći moguće negativne utjecaje na svoje zdravlje i okoliš koji bi mogli biti uzrokovani neprikladnim rukovanjem otpadom.
Nepravilno odlaganje otpada podliježe kaznama predviđenim relevantnim lokalnim propisima.
Korisnici u zemljama Europske unije: Ako trebate odložiti električnu ili elektroničku opremu, obratite se najbližem prodavaču ili dobavljaču za dodatne informacije.

Odlaganje u zemljama izvan Europske unije: Ovaj simbol vrijedi samo za zemlje Europske unije. Ako trebate zbrinuti ovaj proizvod, obratite se lokalnim vlastima ili trgovcu radi pravilnog zbrinjavanja.
U skladu s Uredbom (EU) 2023/1542 Europskog parlamenta i Vijeća o baterijama i akumulatorima te otpadnim baterijama i akumulatorima, oštećene ili korištene baterije moraju se prikupljati zasebno i prerađivati u skladu s okolišnim načelima.

Jamstveni list

na

.....

Kataloški broj: ……..br. partije:.....

(u daljnjem tekstu Proizvod)

Datum nabavke Proizvoda: .....

Pečat prodavača

Datum i potpis prodavača: .....

Izjava Korisnika:

Potvrđujem da sam upoznat s uvjetima jamstva i posljedicama nepoštivanja smjernica sadržanih u Uputama za upotrebu i jamstvenom listu. Upoznat sam s uvjetima ovog jamstva, što potvrđujem svojim potpisom:

....

Datum i mjesto Potpis Korisnika

I. Odgovornost za Proizvod

1. Jamac - Dedra Exim Sp. z o.o. sa sjedištem u Pruszkówu, adresa: ul. 3 Maja 8, 05-800 Pruszków, KRS 0000062517, Općinski sud za glavni grad Varšavu u Varšavi, XIV Gospodarski odjel Državnog sudskog registra, PIB 527-020-49-33, osnovni kapital: 100 980.00 PLN.
2. Pod uvjetima navedenim u ovom jamstvenom listu, Jamac daje jamstvo za Proizvod koji dolazi iz Jamčeve distribucije.
3. Odgovornost iz jamstva pokriva samo nedostatke koji proizlaze iz razloga koji su u Proizvodu u trenutku njegove predaje Korisniku.
4. Pod jamstvom, Korisnik stječe pravo na besplatan popravak Proizvoda, ako se kvar otkrije tijekom jamstvenog roka. Način popravka Proizvoda (metoda popravka) ovisi o odluci Jamca. Ako Jamac utvrdi da ga je nemoguće popraviti, Jamac zadržava pravo zamijeniti neispravan element ili cijeli Proizvod ispravnim, smanjiti cijenu Proizvoda ili odstupiti od ugovora.
5. U odnosu na Korisnika koji nije potrošač u smislu Zakona od 23. travnja 1964. Građanski zakonik, odgovornost Jamca za štetu koja proizlazi iz ovog jamstva i/ili u vezi s njegovim sklapanjem i izvršenjem, bez obzira na pravni naslov, ograničena je na maksimalnu vrijednost neispravnog Proizvoda.

II. Jamstveni rok

Elementi Proizvoda	Jamstveni rok
DED6605	36 mjeseca od datuma kupnje Proizvoda prikazanog u ovom jamstvenom listu

III. Uvjeti korištenja jamstva

1. Predočenje od strane korisnika popunjenog jamstvenog lista Proizvoda i potvrđivanje od strane Korisnika okolnosti kupnje Proizvoda, npr. predočenjem računa, fakture itd. Kako bi učinkovito riješili reklamaciju preporuča se da Korisnik dostavi sve elemente navedene u "Kompletu uređaja" zajedno s Proizvodom za reklamaciju koja se nalazi u Uputama za upotrebu.
2. Poštovanje od strane korisnika preporuka sadržanih u Uputama za uporabu i jamstvenom listu.
3. Jamstvo vrijedi isključivo na području Republike Poljske i EU.
4. Jamstvo ne obuhvaća kvarove Proizvoda nastale posebno kao rezultat:
a. Nepoštivanja od strane Korisnika uvjeta navedenih u Uputama za uporabu, posebno u pogledu pravilnog korištenja, održavanja i čišćenja;
b. Korištenja od strane Korisnika sredstava za čišćenje ili održavanje koja nisu u skladu s Uputama za uporabu;
c. Nepravilnog skladištenja i transporta Proizvoda od strane Korisnika;
d. Neovlaštene izmjene i/ili modifikacije Proizvoda od strane Korisnika koje nisu dogovorene s Jamcem;
e. Korištenja od strane Korisnika potrošnog materijala u Proizvodu koji nije u skladu s Uputama za uporabu.
5. Korisnik koji nije potrošač u smislu zakona od 23. travnja 1964. Građanski zakonik gubi jamstvo na Proizvod u kojem:
- je Korisnik je uklonio, promijenio ili oštetio serijske brojeve, oznake datuma i natpisne pločice;
- pečati su oštećeni od strane Korisnika ili pokazuju znakove manipulacije od strane Korisnika.
6. Pozor! Radnje povezane sa svakodnevnim radom Proizvoda, koje proizlaze, između ostalog iz Upute za uporabu Korisnik je dužan provoditi samostalno i o svom trošku.

IV. Procedura reklamacije

1. U slučaju utvrđivanja neispravnog rada Proizvoda, prije podnošenja reklamacije, provjerite jesu li sve radnje navedene posebno u Uputama za uporabu, izvršene ispravno.
2. Preporučujemo podnošenje reklamacije odmah, najbolje u roku od 7 dana od dana uočavanja kvara Proizvoda. Korisnik koji nije potrošač u smislu zakona od 23. travnja 1964. Građanski zakonik gubi prava koja proizlaze iz ovog jamstva ako se reklamacija ne podnese u roku od 7 dana.
3. Reklamacija se može podnijeti, između ostalog, na mjestu kupnje Proizvoda, u jamstvenom servisu ili pismeno na sljedeću adresu: Dedra Exim Sp. z o.o., ul. 3 Maja 8, 05-800 Pruszków.
4. Korisnik može podnijeti reklamaciju putem obrasca dostupnog na web stranici www.dedra.pl. ("Obrazac za reklamaciju").
5. Adrese jamstvenih servisa za pojedine zemlje dostupne su na web stranici www.dedra.pl. U slučaju nedostatka jamstvenog servisa za određenu zemlju, preporuča se slanje reklamacija na sljedeću adresu: Dedra Exim Sp. z o.o. ul. 3 Maja 8, 05-800 Pruszków (Poljska).
6. S obzirom na sigurnost Korisnika, zabranjeno je koristiti neispravan proizvod.
7. Pozor! Korištenje neispravnog Proizvoda opasno je za zdravlje i život Korisnika.
8. Izvršenje obveza koje proizlaze iz jamstva održat će se u roku od 14 radnih dana od dana isporuke Proizvoda koji korisnik reklamira.
9. Prije dostave neispravnog Proizvoda na reklamaciju, preporuča se čišćenje. Preporuča se da se reklamirani Proizvod pažljivo zaštiti od oštećenja tijekom transporta (preporuča se isporuka reklamiranog Proizvoda u originalnom pakiranju).
10. Jamstveni rok se produljuje za vrijeme tijekom kojeg ga Korisnik nije mogao koristiti zbog kvara na Proizvodu obuhvaćenom jamstvom.
Jamstvo ne isključuje, ograničava ili suspendira prava Korisnika koja proizlaze iz odredbi o jamstvu za nedostatke na prodanom artiklu.
Prema čl. 13 sek. 1 i sljed. 2. Uredbe (EU) 2016/679 Europskog parlamenta i Vijeća od 27. travnja 2016. o zaštiti fizičkih osoba u vezi s obradom osobnih podataka i slobodnom kretanju takvih podataka te stavljanju izvan snage Direktive 95/46. /EC, obavještavamo vas

1. Administrator Vaših osobnih podataka navedenih u formularu je DEDRA-EXIM sp. z o. o. sa sjedištem u Pruszkówu, ul. 3 Maja 8, 05-800 Pruszków (u daljnjem tekstu: "Administrator").
2. Vaši podaci će se obrađivati isključivo u svrhu provedbe jamstvenog postupka uređaja sukladno čl. 6 st. 1 slovo. b opće uredbe o zaštiti podataka (u daljnjem tekstu: "GDPR") Davanje podataka je dobrovoljno, ali nužno za provedbu jamstvenog postupka.
3. Vaši podaci će se obrađivati za vrijeme trajanja jamstvenog postupka te za potrebe arhiviranja u slučaju potrebe obrane od bilo kakvih potraživanja prema Administratoru, najduže do isteka istih.
4. Vaši podaci mogu se priopćiti samo subjektima koji obrađuju podatke za administratora na temelju pisanog ugovora o povjeravanju obrade osobnih podataka koji između ostalog daje: tehnička služba, održavanje hostinga ili web stranica, IT služba, kurirska tvrtka. Dobavljači Administratora dužni su osigurati sigurnost podataka i ispunjavati uvjete važećih zakona vezanih uz zaštitu osobnih podataka te ne smiju koristiti povjerene osobne podatke u druge svrhe osim onih navedenih u ugovoru s Administratorom.
5. Vaši podaci neće se obrađivati na automatizirani način, uključujući u obliku profiliranja, i neće se prenositi u treću zemlju/međunarodnu organizaciju.
6. Imate pravo pristupa svojim podacima te pravo na ispravak, brisanje, ograničenje obrade, pravo na prijenos podataka, pravo na prigovor u bilo kojem trenutku.
7. Za sva pitanja vezana uz obradu Vaših osobnih podataka od strane Administratora, možete nas kontaktirati na sljedeću e-mail adresu: daneosobowe@dedra.pl.;
8. Imate pravo podnijeti pritužbu tijelu nadležnom za zaštitu osobnih podataka

BG Съдържание

1. Снимки и чертежи
2. Специфични разпоредби за безопасност
3. Описание на устройството
4. Предназначение на устройството
5. Ограничаване на използването
6. Технически данни
7. Подготовка за работа
8. Връзка с мрежата
9. Използване на устройството
10. Текуща поддръжка

11. Резервни части и принадлежности
12. Дефекти, отстранени самостоятелно
13. Завършване на оборудването
14. Информация за потребителите относно изхвърлянето на електрическо и електронно оборудване
15. Гаранционна карта

Декларацията за съответствие може да бъде намерена на адрес Dedra-Exim Sp. z o.o.. Общите условия за безопасност са приложени към ръководството като отделна брошура. Общите условия за безопасност са приложени към ръководството като отделна брошура.

ВНИМАНИЕ **Когато работите с уреда, винаги е препоръчително да спазвате общите условия за безопасност, за да избегнете пожар, токов удар или механично нараняване.**

Моля, прочетете инструкциите за експлоатация, преди да започнете работа с устройството. Спазвайте инструкциите за експлоатация и общите условия за безопасност при работа. Стриктното спазване на инструкциите и препоръките в ръководството за експлоатация ще удължи експлоатационния живот на вашия уред.

ВНИМАНИЕ **При работа е необходимо да се спазват инструкциите в общите условия за безопасност.**

Ако предавате устройството на друго лице, моля, предайте му и инструкциите за експлоатация и общите условия за безопасност при работа. Dedra Exim не носи отговорност за злополуки, причинени от неспазване на инструкциите за безопасност. Прочетете внимателно всички общи условия за безопасност при работа и инструкциите за работа. Неспазването на предупрежденията и инструкциите може да доведе до токов удар, пожар и/или сериозни наранявания. Запазете всички инструкции, общите условия за безопасност при работа и декларацията за съответствие за бъдещи справки.

2. Специфични разпоредби за безопасност

Това оборудване може да се използва от деца на възраст най-малко 8 години и от хора с намалени физически и умствени способности и липса на опит и познания за оборудването, ако е осигурен надзор или инструкции за безопасно използване на оборудването, така че да се разберат свързаните с него рискове. Децата не трябва да играят с оборудването. Деца без надзор не трябва да извършват почистване или поддръжка на оборудването.

Предупреждения за работата на прахосмукачката:

- Вземете предпазни мерки при поддръжката на устройството.
- Преди да почистите уреда или да го съхранявате, изключете го от контакта. Включвайте прахосмукачката в електрическата мрежа само за времето на нейната работа.
- Внимавайте да не повредите захранващия кабел на прахосмукачката, като го прегазите, смачкате, издърпате, прежете и т.н. по време на работа.
- Всички компоненти за безопасност трябва да се поддържат в пълна изправност. Ако те са повредени, трябва да бъдат ремонтирани или заменени незабавно.
- Не използвайте уреда, ако захранващият кабел или щепсел е повреден. Ако захранващият кабел или щепсел е повреден, занесете уреда в сервизен център за подмяна на кабела или щепсела с нов.
- Не дърпайте кабела, когато изваждате щепсела от контакта.
- Не оставяйте подготвената за работа прахосмукачка без надзор.
- Не предоставяйте устройството на деца като играчка.
- Съхранявайте устройството далеч от източници на топлина (напр. централно отопление, готварска печка и др.), за да избегнете деформация на пластмасовите части.
- Когато използвате уреда, не блокирайте входа за въздух. В противен случай капацитетът за абсорбиране на прах ще бъде намален и има риск от изгаряне на двигателя.
- Не трябва да се засмукват тлеещи угарки от цигари, в противен случай устройството може да се повреди.
- Когато използвате прахосмукачката, обръщайте внимание на кичури коса или други замърсявания, за да не запушат входа за въздух (включително смукателния маркуч). В противен случай двигателят на уреда може да се повреди.
- Когато използвате функцията за продухване, въздушният поток не трябва да се насочва към източник на открит пламък.
- Уредът не е подходящ за прахосмукиране на опасни прахове.
- Към гнездото за свързване, разположено на капака на прахосмукачката, може да се свърже уред с максимална мощност 2000 W. Свързването на уреди с по-висока мощност може да доведе до неправилно функциониране на прахосмукачката.
- Работата с прахосмукачка е съпроводена с натрупване на електростатичен заряд, който може да доведе до електростатичен разряд при контакт с потребителя. Това е естествено явление. Използвайте подходящи средства за лична защита (антиелектростатични ръкавици, антиелектростатични обувки).

3. Описание на устройството

Фиг. A: 1) Функция "Вакуум", 2) Функция "Мокро почистване", 3) Горен капак, 4) Дюза за изпускане на вода, 5) Присъединяване на маркуча за прахосмукачка, 6) Ключалка, 7) Контейнер за мръсотия, 8) Основа, 9) Малки колелца, 10) Превключвател, 11) Дръжка за транспортиране, 12) Изпускателен отвор за въздух, 13) Захранващ кабел, 14) Дюза за изпускане на вода, 15) Резервоар за детергент, 16) Големи колелца

4. Предназначение на устройството

Моделът на прахосмукачката DED6605 е предназначен за суха или мокра работа и позволява почистване на твърди повърхности (теракот, панели, подове и др.) и екстракционно пране на меки повърхности като килими, мокети, автомобилни тапицерии и др. Методът на екстракция включва разпръскване на вода под налягане с почистващ препарат и светкавичното му извличане (екстракция) с помощта на специална дюза.
Допустимо е устройството да се използва при ремонтни и строителни дейности, ремонтни работилници, любителска работа, като се спазват условията за използване и допустимите условия на работа, съдържащи се в инструкциите за експлоатация.

5. Ограничения за използване

Уредът може да се използва само в съответствие с "Разрешените условия на работа" по-долу. Неразрешените промени в механичната и електрическата конструкция, всякакви модификации, операции по поддръжка, които не са описани в инструкциите за експлоатация, ще се считат за незаконни и ще доведат до незабавна загуба на гаранционни права.
Не използвайте вредни и опасни вещества за почистване, гореща пепел или въглища, токсични вещества, запалими вещества или други опасни материали, не използвайте в близост до запалими течности или пари и летливи тела, образуващи взривоопасна смес с атмосферния въздух.

Допустими условия на работа
Непрекъсната работа S1
Използвайте на закрито.

6. Технически данни

Модел	**DED6605**
Електрически двигател	еднофазен
Мрежово напрежение, мрежова честота	230 V, ~50 Hz
Номинална мощност на двигателя	1200 W
Капацитет на резервоара	20 l
Клас на защита	II
Максимален вакуум	17 Па
Степен на защита срещу директен достъп	IPX4
Маса	13,8 кг

7. Подготовка за работа

ВНИМАНИЕ **Всички операции трябва да се извършват при изваден щепсел от контакта.**

Отключете ключалките и свалете горния капак на прахосмукачката. Извадете всички компоненти от бункера за събиране, проверете дали не липсват части (вж. раздел 13. Съдържание на опаковката). Поставете HEPA филтъра върху филтърната кошница и затворете горния капак.
Поставете края на тръбата на прахосмукачката в изходния отвор, завъртете по посока на часовниковата стрелка, за да застопорите. Поставете конектора за вход на вода в отвора на помпата, затворете контейнера. Поставете алуминиевата тръба в края на тръбата, свържете маркуча за подаване на вода. Поставете подходящия накрайник (накрайник за суха прахосмукачка, широк накрайник за пране или тесен накрайник за пране на тапицерия) в края на алуминиевата тръба.

ВНИМАНИЕ **И двете дюзи за миене изискват свързване на маркуч за подаване на вода.**

Управление на Hoover

На капака на прахосмукачката ще намерите:
- превключвател за прахосмукачка

- бутон за вакуум
- бутон за пране

Тези бутони позволяват сухо почистване с прахосмукачка, мокро почистване и екстракционно пране.

Използване на бутоните за управление

За по-голямо удобство бутоните за управление, разположени на панел върху тръбата на прахосмукачката, могат да се използват за включване и управление на прахосмукачката. Първо, отворете отделението за батерии и поставете в гнездото батерия 23 A 12 V (MN21), като обърнете внимание на полярността. Затворете капака на батерията и свържете управлението с прахосмукачката.

ВНИМАНИЕ **Използвайте само батерии MN21 23 A 12 V.**

Свързване на управлението с прахосмукачка

Уверете се, че прахосмукачката е свързана към електрическата мрежа. Натиснете главния ключ на прахосмукачката. Светлинният индикатор на панела на прахосмукачката ще се включи. Натиснете едновременно бутоните на прахосмукачката. Натиснете един от бутоните на панела на дръжката, светлината на прахосмукачката ще мигне веднъж и ще се върне към непрекъснато светене. Управлението е сдвоено, можете да активирате функциите на прахосмукачката от панела на дръжката.

Прахосмукачката е готова за работа.

8. Свързване към мрежата

Преди да свържете уреда към източник на захранване, се уверете, че захранващото напрежение отговаря на стойността, посочена на табелката с номиналните стойности.

Захранващата инсталация трябва да бъде направена в съответствие със съществените изисквания за електрически инсталации и да отговаря на изискванията за безопасност при употреба. Параметрите за минималното сечение на захранващия кабел и номиналната стойност на предпазителя в зависимост от мощността на уреда са дадени в таблицата по-долу:

Мощност на устройството [W].	Минимално напречно сечение на проводника [mm^2]	Минимален предпазител тип C [A].
<1400	1,0	16

Монтажът трябва да се извърши от квалифициран електротехник. Когато използвате удължителни кабели, уверете се, че сечението на проводниците не е по-малко от необходимото (вж. таблицата). Разположете електрическия кабел така, че да няма опасност от прерязване по време на работа. Не използвайте повредени удължителни кабели.

Периодично проверявайте състоянието на захранващия кабел. Не дърпайте захранващия кабел.

9. Използване на устройството

Почистване на сухи повърхности

Изключете прахосмукачката от електрическата мрежа. Свалете горния капак и поставете HEPA филтър върху филтърната кошница. Затворете капака, свържете маркуча и алуминиевите тръби, както е посочено в стъпка 7. Прикрепете широката четка към края на тръбата за прахосмукачка. Свържете прахосмукачката към електрическото захранване (индикаторната лампичка на панела ще светне). Стартирайте прахосмукачката с бутона за вакуумиране на панела или на дръжката на тръбата.

Прахосмукачката има две степени на засмукване, които могат да се променят чрез натискане на бутона за засмукване. Прахосмукачката започва работа в режим на мощно засмукване. Повторното натискане на бутона за засмукване ще промени силата на засмукване на по-ниска, а друго натискане ще изключи прахосмукачката.

Ако контейнерът за събиране на отпадъци е пълен, двигателят на прахосмукачката ще бъде значително по-шумен. В този случай прахосмукачката трябва да се изключи, да се изключи от електрическото захранване, да се свали горният капак и да се отстрани плячката.

Почистване на мокри повърхности

Изключете прахосмукачката от електрическата мрежа. Свалете горния капак и поставете филтър с гъба върху филтърната кошница (не използвайте HEPA филтър за мокро почистване). Затворете капака, свържете маркуча и алуминиевите тръби, както е посочено в стъпка 7. Прикрепете широка четка към края на тръбата за прахосмукачка. Свържете прахосмукачката към електрическата мрежа (индикаторната лампичка на панела ще светне). Стартирайте прахосмукачката, като натиснете бутона на панела или на дръжката на тръбата.

Прахосмукачката има две степени на засмукване, които могат да се променят чрез натискане на бутона за засмукване. Прахосмукачката започва работа в режим на силно засмукване. Повторното натискане на бутона ще промени силата на засмукване на по-ниска, а друго натискане ще изключи прахосмукачката.

Ако бункерът за събиране е пълен, поплавъкът във филтърната кошница ще се задейства и прахосмукачката няма да засмуче водата. Тогава прахосмукачката трябва да се изключи, да се изключи от електрическото захранване, да се свали горният капак и да се излее събраната вода. Извадете филтърната гъба от филтърната кошница, изстискайте водата и я поставете обратно на филтърната кошница. Гъбеният филтър може да се измие под течаща вода, да се изсуши и да се използва повторно.

Режим на пране

Изключете прахосмукачката от електрическата мрежа. Свалете горния капак и поставете филтърна гъба върху филтърната кошница. Затворете капака, свържете маркуча и алуминиевите тръби, както е посочено в раздел 7.

Налейте вода в резервоара за вода заедно с почистващия препарат (проверете пропорциите, в които трябва да се състави сместа). Изключете резервоара за вода. Свържете маркуча към резервоара, пъхнете края на маркуча в отвора на помпата на корпуса на прахосмукачката. Прикрепете четка за миене към края на тръбата на прахосмукачката (широка за големи повърхности, напр. килими, мокети и т.н., тясна за по-малки или по-трудно достъпни повърхности, напр. тапицерията на автомобила).

Свържете прахосмукачката към електрическата мрежа (индикаторът на панела ще светне). Стартирайте прахосмукачката, като натиснете бутона за миене на панела или на дръжката на тръбата. През системата от маркучи ще бъде подадена смес от вода и почистващ препарат. С натискане на бутона за изсмукване мръсната вода ще се абсорбира в резервоара за измиване. След приключване на прането изключете прахосмукачката с помощта на превключвателя за захранване. Изключете прахосмукачката от източника на захранване, свалете горния капак, извадете мръсната вода от резервоара.

Не използвайте детергенти с висока степен на разпенване. Разбъркайте добре детергента с вода, за да бъде сместа възможно най-хомогенна. Към сместа може да се добави агент против разпенване.

Не включвайте прахосмукачката в режим на миене, ако резервоарът за миеща смес е празен. Работата на сухо може да доведе до изгаряне на помпата.

Изпразнете бункера за отпадъци веднага след активиране на поплавъка. След изпразване на резервоара го подсушете, преди да го използвате отново.

Режим на вентилатора

Изключете прахосмукачката от електрическата мрежа. Изключете тръбата от прахосмукачката, свържете я под отвора за отвеждане на въздуха (от страната на резервоара за вода). Свържете към захранването. Стартирайте прахосмукачката с главния ключ и след това с натискане (на прахосмукачката или на дръжката) на режима на засмукване. Насочете изпускателния отвор към повърхността, която трябва да бъде почистена. В този режим можете да отстранявате листа, фин прах и др.

При този режим използвайте лични предпазни средства: защитна маска и очила.

Не е разрешено да насочвате въздушната струя към хора и животни.

Не насочвайте въздушния поток към източници на открит пламък.

Свалете горния капак и поставете HEPA филтър върху филтърната кошница. Затворете капака, свържете маркуча и алуминиевите тръби, както е посочено в стъпка 7. Прикрепете широката четка към края на тръбата за прахосмукачка. Свържете прахосмукачката към електрическата мрежа (индикаторната лампичка на панела ще светне). Стартирайте прахосмукачката, като натиснете бутона на панела или на дръжката на тръбата.

10.Текуща поддръжка

ВНИМАНИЕ **Извършете следната операция при изключен щепсел от електрическата мрежа.**

Почистване на резервоара

Често отстранявайте замърсяванията от резервоара, за да избегнете повреда на прахосмукачката. За да почистите вътрешността на прахосмукачката, изхвърлете събраната в резервоара мръсотия или я изсипете в резервоара за отпадъци или в канализацията. Проверете дали резервоарът не е мокър, ако е така - подсушете го добре. Почистването и подсушаването на резервоара е особено важно, тъй като бактериите и плесените могат да се развият бързо поради наличието на влага и топлина.

Почистване на филтъра HEPA

HEPA филтърът може да се почисти със струя сгъстен въздух (например с компресор) или да се изплакне под течаща вода и да се остави да изсъхне. Не използвайте мокър филтър в прахосмукачката.

Почистване на гъбения филтър

Филтърната гъба може да се измие под течаща вода, да се изсуши и да се използва повторно.

Съхранение на прахосмукачката

Съхранявайте почистената и добре подсушена прахосмукачка в оригиналната ѝ кутия, на сухо място, недостъпно за деца и външни лица.

11.Резервни части и аксесоари

За закупуване на резервни части и аксесоари се свържете с Dedra Exim Service. Данните за контакт можете да намерите на страница 1 от ръководството.
Когато поръчвате резервни части, посочете номера на партидата от табелката и номера на частта от монтажния чертеж.
По време на гаранционния период ремонтите се извършват в съответствие с условията, посочени в гаранционната карта. Моля, предайте дефектния продукт за ремонт на мястото на покупката (продавачът е длъжен да приеме дефектния продукт), изпратете го в централния сервиз на Dedra Exim или в сервизния център, който е най-близо до вашето местоживеене (адресите на сервизните центрове можете да намерите на www.dedra.pl). Моля, приложете попълнената гаранционна карта. След изтичане на гаранционния срок ремонтите се извършват от централния сервиз. Изпратете дефектния продукт до сервизния център (транспортните разходи се заплащат от потребителя).

12.Самостоятелно отстраняване на неизправности

⚠ ВНИМАНИЕ **Извършете следната операция при изключен щепсел от електрическата мрежа.**

Проблем	Причина	Решение
Устройството не се включва	Захранващият кабел е неправилно свързан или повреден	Вкарайте щепсела по-навътре в контакта, проверете захранващия кабел
	В контакта няма мрежово напрежение	Проверете напрежението в гнездото, проверете предпазителя
	Дефектен превключвател	Да се ремонтира устройството
	Пълен бункер за отпадъци	Изпразване на резервоара
От двигателя излиза прах	Липсващ или повреден филтър	Проверете дали филтърът е монтиран в кошницата за филтри. Ако е повреден, заменете филтъра с нов.
Намалена производителност	Запушен маркуч или дюза.	Проверете дюзата и маркуча за запушване, отстранете причината за запушването.
	Запушен филтър	Проверете и почистете филтъра
Без пръскане на миещата смес	Режимът на пране не е включен	Натиснете бутона за режим на миене на прахосмукачката или на дръжката.
	Няма течност	Допълнете течността в резервоара
	Кабелът е неправилно поставен	Проверете дали засмукването е под нивото на течността в резервоара. Проверете дали маркучът не е прегънат/завързан.
От изхода за подаване на течност се изхвърля пяна.	Почистващата течност е твърде пенеста	Сменете почистващия препарат или използвайте разпенващ препарат
Управлението на дръжката не работи	Използвана батерия	Сменете батерията
	Без сдвояване	Свържете правилно устройството за управление с прахосмукачката (вж. раздел 7 от ръководството)

13. Съдържание на пакета

1) Прахосмукачка; 2) Бункер за миеща смес; 3) Гъвкав маркуч; 4) Алуминиеви удължители -2 броя; 5) HEPA филтър; 6) Филтър с гъба; 7) Дюза за почистване на големи площи; 8) Широка четка за прахосмукачка; 9) Четка за процепи; 10) Тясна дюза за пране на тапицерия

14. Информация за потребителите относно изхвърлянето на електрическо и електронно оборудване (приложимо за домакинствата)



Символът, изобразен върху продуктите или придружаващата ги документация, указва, че дефектното електрическо или електронно оборудване не трябва да се изхвърля заедно с битовите отпадъци. Ако трябва да изхвърлите, да използвате повторно или да възстановите компоненти, е правилно да ги занесете в специализиран пункт за събиране, където ще бъдат приети безплатно. Информация за местоположението на пунктовете за събиране на употребявано оборудване се предоставя от местните власти, например на техните уебсайтове.
Правилното рециклиране на устройствата ви позволи да спестите ценни ресурси и да избегнете отрицателни въздействия върху здравето и околната среда в резултат на възможното наличие на: опасни вещества, смеси и компоненти в оборудването.
Неправилното изхвърляне на отпадъци е свързано с риск от санкции съгласно съответните местни разпоредби.
Потребители в страни от ЕС: Ако трябва да изхвърлите електрическо или електронно оборудване, моля, свържете се с най-близкия пункт за продажба или с вашия доставчик, който ще ви предостави допълнителна информация.
Изхвърляне в страни извън Европейския съюз: Този символ се отнася само за страните от Европейския съюз. Ако желаете да изхвърлите този продукт, моля, свържете се с местните власти или с търговеца за правилния начин на изхвърляне.
В съответствие с Регламент (ЕС) 2023/1542 на Европейския парламент и на Съвета за батерии и акумулатори и батерии за отпадъци и акумулатори, повредените или използвани батерии/батерии трябва да се събират отделно и преработват в съответствие с екологичните принципи.

Гаранционна карта

на

……..

Номер на поръчката: ..... Номер на партидата: .....

(наричан по-долу "Продуктът")

Дата на закупуване на продукта: .....

Печат на дилъра

Дата и подпис на продавача: .....

Изявление на потребителя:

Потвърждавам, че съм информиран за условията на гаранцията и последиците от неспазването на указанията в инструкцията за експлоатация и гаранционната карта. Запознат съм с условията на тази гаранция, което потвърждавам със саморъчния си подпис:

....

Дата и място Подпис на потребителя

I. Отговорност за продукта

1. Гарант - "„Dedra-Exim"" Sp. z o.o. със седалище в Прушков, адрес: гр: ул. 3 Maja 8, 05-800 Pruszków, KRS 0000062517, Окръжен съд на град Варшава във Варшава, XIV икономическо отделение на Националния съдебен регистър, NIP 527-020-49-33, акционерен капитал: 100 980,00 ЛВ.
2. При условията, изложени в настоящия гаранционен сертификат, гарантът предоставя гаранция за продукта, който произхожда от дистрибуцията на гаранта.
3. Отговорността по гаранцията покрива само дефекти, произтичащи от причини, присъщи на Продукта в момента на предоставянето му на Потребителя.
4. По силата на гаранцията Потребителят получава право на безплатен ремонт на Продукта, ако дефектът се е появил по време на гаранционния период. Методът на ремонт на Продукта (метод на ремонт) е по преценка на Гаранта. Ако Гарантът установи, че поправката не е възможна, той си запазва правото да замени

дефектния елемент или целия Продукт с такъв без дефекти, да намали цената на Продукта или да се откаже от договора.
5. По отношение на потребител, който не е потребител по смисъла на Закона от 23 април 1964 г. Гражданския кодекс, отговорността на Гаранта за вреди, произтичащи от тази гаранция и/или във връзка с нейното сключване и изпълнение, независимо от правния титул, е ограничена до максималния размер на стойността на дефектния Продукт.

II. Гаранционен период

Компоненти на продукта	Продължителност на гаранционната защита
DED6605	36 месеца от датата на закупуване на Продукта, както е посочено в тази гаранционна карта

III. Условия за упражняване на гаранцията

1. Потребителят трябва да представи попълнената гаранционна карта на Продукта и да докаже обстоятелствата на закупуване на Продукта от Потребителя, напр. чрез представяне на касова бележка, фактура и др. За целите на ефективната обработка на жалби се препоръчва Потребителят да представи заедно с Продукта всички елементи, определени в "Комплектоване на устройството", включени в Ръководството за потребителя, за целите на рекламацията.
2. Потребителят трябва да спазва инструкциите в ръководството за потребителя и гаранционната карта.
3. Гаранцията обхваща само територията на Република Полша и ЕС.
4. Гаранцията не покрива дефекти на Продукта, произтичащи по-специално от:
a. Неспазване от страна на Потребителя на условията, посочени в Ръководството за потребителя, по-специално по отношение на правилната експлоатация, поддръжка и почистване;
b. Използването от страна на потребителя на продукти за почистване или поддръжка, несъответстващи на инструкциите за експлоатация;
c. Неподходящо съхранение и транспортиране на Продукта от страна на Потребителя;
d. Неразрешени промени и/или модификации на Продукта от страна на Потребителя, които не са били съгласувани с Гаранта;
e. Използване от страна на Потребителя на консумативи в Продукта, които не съответстват на Ръководството за потребителя.
5. Потребителят, който не е потребител по смисъла на Закона от 23 април 1964 г. - Граждански кодекс, губи гаранцията за Продукта. Гражданския кодекс, губи гаранцията за Продукта, в който:
- серийните номера, обозначенията за дата и табелките с имената са били отстранени, променени или повредени от Потребителя;
- пломбите са били повредени от потребителя или имат следи от манипулация от страна на потребителя.
6. Внимание: Потребителят извършва дейностите, свързани с ежедневната експлоатация на Продукта, произтичащи, наред с другото, от Ръководството за потребителя, самостоятелно и за своя сметка.

IV. Процедура за подаване на жалби

1. В случай на дефектно функциониране на Продукта, преди да подадете жалба, трябва да се уверите, че всички операции, посочени по-специално в Ръководството за потребителя, са извършени правилно.
2. Препоръчително е да подадете жалба незабавно, за предпочитане в рамките на 7 дни от забелязването на дефект в Продукта. Потребител, който не е потребител по смисъла на Закона от 23 април 1964 г. Гражданския кодекс, губи правата, произтичащи от тази гаранция, ако жалбата не бъде подадена в срок от 7 дни. 3.
3. Уведомяването за жалба може да се извърши, inter alia, на мястото на закупуване на Продукта, в гаранционното обслужване или писмено на адреса: „Dedra-Exim" Sp. z o.o., ul. 3 Maja 8, 05-800 Pruszków.
4. Потребителят може да подаде жалба, като използва формуляра, достъпен на адрес www.dedra.pl. ("Формуляр за гаранционна претенция").
5. адресите на гаранционното обслужване за отделните страни са достъпни на www.dedra.pl. Ако в дадена страна няма гаранционно обслужване, препоръчваме да отправяте гаранционни претенции към: „Dedra-Exim" Sp. z o.o. ul. 3 Maja 8, 05-800 Pruszków (Полша).
6. като се има предвид безопасността на Потребителя, използването на дефектния Продукт е забранено.
7 Внимание: Използването на дефектен продукт е опасно за здравето и живота на потребителя.
8. Изпълнението на задълженията по гаранцията се извършва в рамките на 14 работни дни от датата на доставка на дефектния Продукт от Потребителя.
9. Преди дефектният Продукт да бъде предаден за рекламация, се препоръчва той да бъде почистен. Препоръчва се продуктът, предмет на рекламация, да бъде внимателно защитен от повреди по време на транспортиране (препоръчва се продуктът, предмет на рекламация, да се достави в оригиналната му опаковка).
Гаранционният срок се удължава с времето, през което Потребителят не е могъл да използва Продукта, обхванат от гаранцията, поради дефект.
Гаранцията не изключва, ограничава или спира правата на потребителя, произтичащи от разпоредбите на гаранцията за дефекти на продадената вещ.
В съответствие с член 13, параграфи 1 и 2 от Регламент (ЕС) 2016/679 на Европейския парламент и на Съвета от 27 април 2016 г. относно защитата на физическите лица във връзка с обработването на лични данни и относно свободното движение на такива данни и за отмяна на Директива 95/46/ЕО ("ОРЗД"), с настоящото Ви информираме, че

1. Администраторът на Вашите лични данни, посочени във формуляра е DEDRA-EXIM sp. z o.o. със седалище в Прушков, на ул. 3 Maja 8, 05-800 Прушков (по-нататък: „Администратор").
2. Вашите лични данни ще се обработват изключително с цел провеждане на гаранционната процедура на устройството съгласно ст. 6 ал. 1 буква "б" от Общия регламент за защита на личните данни (по-нататък: „ОРЗД") Посочване на данните е доброволно, но е необходимо за провеждане на гаранционната процедура.
3. Вашите лични данни ще се обработват през срока на разглеждането на провеждане на гаранционната процедура и за архивни цели при необходимост от защита от евентуалните претенции към Администратора не по-дълго отколкото до датата на давността им.
4. Вашите лични данни могат да се обявяват изключително на операторите, обработващи данните в полза на Администратора въз основа на писмен договор за възлагане на обработването на личните данни, предоставящи, м.др. услуги по технически сервиз, хостинг или обслужване на уеб-сайта, по IT обслужване, на куриерска служба. Доставчиците на Администратора са задължени да осигурят защита на личните данни и да отговарят на изискванията на действащото законодателство, свързано със защита на личните данни и не могат да използват доверените им лични данни за целите, различни от определените в договор с Администратора.
5. Вашите данни няма да бъдат обработвани по автоматизиран начин, в това число във формата на профилиране, и няма да се предоставят в трета страна/международна организация.
6. Имате право на достъп до съдържанието на личните си данни и право всеки момент да ги коригирате, изтриете, ограничите обработването им, право да прехвърляте данните, право да подадете възражение.
7. По всякакви въпроси, свързани с обработването на Вашите лични данни от Администратора можете да се свържете на електронен адрес: daneosobowe@dedra.pl.;
8. Имате право да подадете жалба до органа, компетентен относно въпросите за защита на личните данни;

UA Зміст

1. Фотографії та малюнки
2. Спеціальні заходи безпеки
3. Опис пристрою
4. Призначення пристрою
5. Обмеження використання
6. Технічні дані
7. Підготовка до роботи
8. Підключення до мережі
9. Використання пристрою
10. Поточне обслуговування
11. Запасні частини та аксесуари
12. Дефекти виправлені самостійно
13. Комплектація обладнання
14. Інформація для користувачів щодо утилізації електричного та електронного обладнання
15. Гарантійний талон

Декларацію відповідності можна знайти на сайті Dedra-Exim Sp. z o.o. Загальні умови безпеки додаються до інструкції у вигляді окремої брошури. Загальні умови безпеки додаються до інструкції у вигляді окремої брошури.

⚠ Струнко **Під час роботи з приладом завжди рекомендується дотримуватися загальних правил техніки безпеки, щоб уникнути пожежі, ураження електричним струмом або механічних травм.**

Перед початком роботи з пристроєм уважно прочитайте інструкцію з експлуатації. Дотримуйтесь інструкції з експлуатації та загальних правил техніки безпеки. Суворе дотримання вказівок і рекомендацій,

викладених в інструкції з експлуатації, продовжить термін служби вашого приладу.

⚠ Струнко **Під час роботи необхідно дотримуватися інструкцій, викладених у загальних правилах техніки безпеки.**

Якщо ви передаєте пристрій іншій особі, будь ласка, передайте їй також інструкцію з експлуатації та загальні правила техніки безпеки. Компанія Dedra Exim не несе відповідальності за нещасні випадки, спричинені недотриманням інструкцій з техніки безпеки. Уважно прочитайте всі загальні правила техніки безпеки та інструкцію з експлуатації. Недотримання попереджень та інструкцій може призвести до ураження електричним струмом, пожежі та/або серйозних травм. Зберігайте всі інструкції, загальні умови безпеки експлуатації та декларацію про відповідність для подальшого використання.

2. Конкретні заходи безпеки

Цим обладнанням можуть користуватися діти віком від 8 років, а також люди з обмеженими фізичними та розумовими здібностями, які не мають досвіду та не знайомі з обладнанням, якщо вони перебувають під наглядом або проінструктовані щодо безпечного використання обладнання та розуміють пов'язані з цим ризики. Діти не повинні грати з обладнанням. Діти без нагляду не повинні виконувати чищення або технічне обслуговування обладнання.

Попередження щодо роботи пилососа:

- Під час обслуговування пристрою дотримуйтесь запобіжних заходів.
- Перед чищенням або зберіганням приладу вимкніть його з розетки. Підключайте пилосос до електромережі тільки на час його роботи.
- Під час роботи пилососа намагайтеся не пошкодити шнур живлення, не наїжджайте на нього, не здавлюйте його, не смикайте за нього, не перерізайте його тощо.
- Усі компоненти безпеки повинні бути в повному робочому стані. Якщо вони пошкоджені, їх необхідно негайно відремонтувати або замінити.
- Не використовуйте прилад, якщо шнур живлення або вилка пошкоджені. Якщо шнур живлення або вилка пошкоджені, віднесіть прилад до сервісного центру для заміни шнура або вилки на нові.
- Не тягніть за кабель, виймаючи вилку з розетки.
- Не залишайте підготовлений пилосос без нагляду.
- Не давайте пристрій дітям як іграшку.
- Зберігайте пристрій подалі від джерел тепла (наприклад, центрального опалення, плити тощо), щоб уникнути деформації пластикових деталей.
- Під час використання пристрою не перекривайте повітрозабірник. В іншому випадку поглинання пилу зменшиться, і існує ризик спалення двигуна.
- Не можна всмоктувати недопалки, що тліють, інакше пристрій може бути пошкоджений.
- Під час використання пилососа звертайте увагу на жмути волосся або інше сміття, щоб вони не забивали повітрозабірник (у тому числі всмоктувальний шланг). Це може призвести до пошкодження двигуна приладу.
- Під час використання функції продувки потік повітря не повинен бути спрямований на джерело відкритого полум'я.
- Прилад не призначений для прибирання небезпечного пилу.
- До розетки, розташованої на кришці пилососа, можна підключити прилад з максимальною потужністю 2 000 Вт. Підключення приладів з більшою потужністю може призвести до несправності пилососа.
- Робота з пилососом супроводжується накопиченням електростатичного заряду, який при контакті з користувачем може призвести до електростатичного розряду. Це природне явище. Використовуйте відповідні засоби індивідуального захисту (антиелектростатичні рукавички, антиелектростатичне взуття).

3. Опис пристрою

Рис. A: 1) Функція пилососа, 2) Функція вологого прибирання, 3) Верхня кришка, 4) Насадка для виходу води, 5) З'єднання пилососного шланга, 6) Засувка, 7) Контейнер для бруду, 8) Основа, 9) Малі коліщатка, 10) Вимикач, 11) Ручка для транспортування, 12) Вихід для повітря, 13) Шнур живлення, 14) Насадка для входу води, 15) Бак для води з миючим засобом, 16) Великі коліщатка

4. Призначення пристрою

Миючий пилосос моделі DED6605 призначений для сухого або вологого прибирання і дозволяє чистити тверді поверхні (тераката, панелі, підлога і т.д.) і екстракційне миття м'яких поверхонь, таких як килими, килими, автомобільна оббивка і т.д. Екстракційний метод передбачає розпилення води під тиском з миючим засобом і миттєве його вилучення (екстракцію) за допомогою спеціальної насадки.
Допускається використання пристрою в ремонтно-будівельних роботах, ремонтних майстернях, аматорських роботах, при дотриманні умов використання і допустимих умов праці, викладених в інструкції з експлуатації.

5. Обмеження щодо використання

Прилад може використовуватися тільки відповідно до "Дозволених умов експлуатації", наведених нижче. Несанкціоновані зміни механічної та електричної конструкції, будь-які модифікації, операції з технічного обслуговування, не описані в інструкції з експлуатації, вважатимуться незаконними і призведуть до негайної втрати гарантійних прав.
Не використовуйте для очищення шкідливі та небезпечні речовини, гарячу золу або вугілля, токсичні речовини, легкозаймисті речовини та інші небезпечні матеріали, не використовуйте поблизу легкозаймистих рідин або парів і летючих речовин, що утворюють вибухонебезпечну суміш з атмосферним повітрям.

Допустимі умови експлуатації
Безперервна експлуатація S1
Використання в приміщенні.

6. Технічні характеристики

Модель	**DED6605**
Електродвигун	однофазний
Напруга мережі, частота мережі	230 В, ~50 Гц
Номінальна потужність двигуна	1200 W
Ємність бака	20 l
Клас захисту	II
Максимальний вакуум	17 Па
Ступінь захисту від прямого доступу	IPX4
Меса	13,8 кг

7. Підготовка до роботи

⚠ Струнко **Всі операції слід виконувати, витягнувши вилку з розетки.**

Розблокуйте засувки і зніміть верхню кришку пилососа. Вийміть усі компоненти зі збірного бункера, перевірте, чи не загубилися якісь деталі (див. розділ 13. Вміст упаковки). Встановіть HEPA-фільтр на фільтрувальний кошик і закрийте верхню кришку.
Вставте кінець труби пилососа у вихідний отвір, поверніть за годинниковою стрілкою, щоб зафіксувати. Вставте з'єднувач для подачі води в патрубок насоса, закрийте контейнер кришкою. Вставте алюмінієву трубку в кінець трубки, підключіть шланг подачі води. Вставте відповідну насадку (насадку для сухого прибирання, широку насадку для прання або вузьку насадку для прання оббивки) на кінець алюмінієвої трубки.

Обидві мийні форсунки потребують підключення шланга для подачі води.

Керування пилососом

На кришці пилососа ви знайдете:
- вимикач пилососа
- кнопка вакууму
- кнопка прання

Ці кнопки дозволяють здійснювати сухе пилососування, вологе прибирання, екстракційне миття.

Використання кнопок на ручці

Для додаткової зручності для увімкнення та керування пилососом можна використовувати кнопки керування, розташовані на панелі на трубці пилососа. Спочатку відкрийте відсік для батарейок і вставте в гніздо батарейку 23 A 12 В (MN21), дотримуючись полярності. Закрийте кришку батарейного відсіку та з'єднайте блок керування з пилососом.

⚠ Струнко **Використовуйте тільки батареї MN21 23 A 12 В.**

Сполучення пульта керування з пилососом

Переконайтеся, що пилосос підключений до електромережі. Натисніть головний вимикач на пилососі. На панелі пилососа загориться індикатор. Одночасно натисніть кнопки на пилососі. Натисніть одну з кнопок на панелі ручки, індикатор на пилососі блимне один раз і повернеться до постійного світіння. Керування

спарене, ви можете активувати функції пилососа з панелі управління.
Пилосос готовий до роботи.

8. Підключення до мережі

Перед підключенням приладу до електромережі переконайтеся, що напруга живлення відповідає значенню, зазначеному на табличці з технічними даними.
Підключення до електромережі повинно бути виконано відповідно до основних вимог до електроустановок і відповідати вимогам безпеки при використанні. Параметри мінімального перерізу кабелю живлення та номінального значення запобіжника залежно від потужності приладу наведені в таблиці нижче:

Потужність пристрою [Вт].	Мінімальний переріз провідника [мм]^2	Мінімальний запобіжник типу C [A].
<1400	1,0	16

Установку повинен виконувати кваліфікований електрик. Використовуючи подовжувачі, переконайтеся, що переріз жил кабелю не менший за необхідний (див. таблицю). Прокладіть електричний кабель таким чином, щоб виключити ризик його перерізання під час роботи. Не використовуйте пошкоджені подовжувачі.
Періодично перевіряйте стан шнура живлення. Не тягніть за шнур живлення.

9. Використання пристрою

Очищення сухих поверхонь

Від'єднайте пилосос від електромережі. Зніміть верхню кришку та встановіть HEPA-фільтр на кошик для фільтрів. Закрийте кришку, з'єднайте шланг і алюмінієві трубки, як зазначено в кроці 7. Прикріпіть широку щітку до кінця трубки для пилососа. Підключіть пилосос до електромережі (загориться індикатор на панелі). Увімкніть пилосос, натиснувши кнопку вакууму на панелі або на ручці трубки.
Пилосос має дві потужності всмоктування, які можна змінювати, натискаючи кнопку всмоктування. Пилосос починає роботу в режимі потужного всмоктування. Повторне натискання кнопки всмоктування змінює потужність всмоктування на меншу, ще одне натискання вимикає пилосос.
Якщо контейнер для збору сміття переповнений, двигун пилососа буде працювати помітно голосніше. Після цього слід вимкнути пилосос, від'єднати його від електромережі, зняти верхню кришку і видалити сміття

Прибирання вологих поверхонь

Від'єднайте пилосос від електромережі. Зніміть верхню кришку і покладіть губчастий фільтр на кошик для фільтрації (не використовуйте HEPA-фільтр для вологого прибирання). Закрийте кришку, з'єднайте шланг і алюмінієві трубки, як зазначено в кроці 7. Прикріпіть широку щітку на кінець трубки для пилососа. Підключіть пилосос до електромережі (загориться індикатор на панелі). Запустіть пилосос, натиснувши кнопку на панелі або на ручці трубки. Пилосос має дві потужності всмоктування, які можна змінювати, натискаючи кнопку всмоктування. Пилосос починає роботу в режимі сильного всмоктування. Повторне натискання кнопки змінює потужність всмоктування на меншу, ще одне натискання вимикає пилосос.
Якщо контейнер для збору води переповнений, поплавок у фільтрувальному кошику спрацьовує, і пилосос не всмоктує воду. Тоді пилосос слід вимкнути, від'єднати від електромережі, зняти верхню кришку і вилити зібрану воду. Вийміть губчастий фільтр з фільтрувальної корзини, віджміть воду і покладіть його назад на фільтрувальну корзину. Губчастий фільтр можна промити під проточною водою, висушити і використовувати повторно.

Режим прання

Від'єднайте пилосос від електромережі. Зніміть верхню кришку і покладіть губчастий фільтр на фільтрувальний кошик. Закрийте кришку, під'єднайте шланг і алюмінієві трубки, як зазначено в пункті 7.
Налийте воду в резервуар для води разом з миючим засобом (перевірте пропорції, в яких повинна бути суміш). Вимкніть бак для води. Підключіть шланг до резервуара, вставте кінець шланга в отвір насоса на корпусі пилососа. Прикріпіть миючу щітку до кінця трубки пилососа (широку для великих поверхонь, наприклад, килимів, килимів тощо, вузьку для менших або менш доступних поверхонь, наприклад, оббивки автомобіля).
Підключіть пилосос до електромережі (загориться індикатор на панелі). Запустіть пилосос, натиснувши кнопку миття на панелі або на ручці трубки. Суміш води та миючого засобу буде подаватися через систему шлангів. При натисканні кнопки вакуумування брудна вода буде всмоктуватися в резервуар для миття. Після завершення миття вимкніть пилосос за допомогою вимикача живлення. Від'єднайте пилосос від джерела живлення, зніміть верхню кришку, видаліть брудну воду з резервуара.
Не використовуйте миючі засоби з високим рівнем піноутворення. Ретельно змішайте миючий засіб з водою, щоб суміш була максимально однорідною. До суміші можна додати піногасник.
Не вмикайте пилосос у режимі миття, якщо бак для миючої суміші порожній. Робота всуху може призвести до перегорання насоса.
Опорожнюйте бункер для відходів одразу після спрацьовування поплавка. Після спорожнення бункера просушіть його перед наступним використанням.

Режим вентилятора

Від'єднайте пилосос від електромережі. Від'єднайте трубу від пилососа, під'єднайте її під отвором для виходу повітря (з боку резервуара для води). Підключіть пилосос до електромережі. Увімкніть пилосос за допомогою головного вимикача, а потім, натиснувши (на пилососі або на ручці), режим всмоктування. Спрямуйте вихідний отвір на поверхню, що очищається. У цьому режимі можна прибирати листя, дрібний пил тощо.
У цьому режимі використовуйте засоби індивідуального захисту: захисну маску та окуляри.
Забороняється спрямовувати потік повітря, що видувається, на людей і тварин.
Не спрямовуйте потік повітря на джерела відкритого вогню.
Зніміть верхню кришку і встановіть HEPA-фільтр на кошик для фільтрації. Закрийте кришку, з'єднайте шланг і алюмінієві трубки, як зазначено в кроці 7. Прикріпіть широку щітку до кінця трубки для пилососа. Підключіть пилосос до електромережі (загориться індикатор на панелі). Запустіть пилосос, натиснувши кнопку на панелі або на ручці трубки.

10. Поточне обслуговування

⚠ Струнко **Виконуйте наступну операцію, витягнувши вилку з розетки.**

Очищення резервуара

Щоб уникнути пошкодження пилососа, часто видаляйте сміття з баку, щоб уникнути пошкодження пилососа. Щоб очистити внутрішню частину пилососа, утилізуйте зібраний у баку бруд або вилийте його у відро для сміття чи каналізацію. Переконайтеся, що бак не мокрий, якщо так - ретельно висушіть його. Очищення та сушіння бака особливо важливе, оскільки бактерії та пліснява можуть швидко розмножуватися під впливом вологи та тепла.

Очищення фільтра HEPA

HEPA-фільтр можна очистити струменем стисненого повітря (наприклад, за допомогою компресора) або промити під проточною водою і дати йому висохнути. Не використовуйте мокрий фільтр у пилососі.

Очищення губчастого фільтра

Губчастий фільтр можна промити під проточною водою, висушити і використовувати повторно.

Зберігання пилососа

Зберігайте очищений, ретельно висушений пилосос в оригінальній коробці, в сухому, недоступному для дітей та сторонніх осіб місці.

11. Запасні частини та аксесуари

Для придбання запасних частин та аксесуарів, будь ласка, зв'яжіться з компанією Dedra Exim Service. Контактні дані можна знайти на сторінці 1 цього посібника.
При замовленні запасних частин, будь ласка, вказуйте номер партії на заводській табличці та номер деталі зі складального креслення.
Протягом гарантійного терміну ремонт здійснюється відповідно до умов, зазначених у гарантійному талоні. Будь ласка, передайте несправний виріб для ремонту за місцем придбання (продавець зобов'язаний прийняти несправний виріб), надішліть його до центрального сервісу Dedra Exim або до найближчого сервісного центру за місцем проживання (адреси сервісних центрів можна знайти на сайті www.dedra.pl). Будь ласка, додайте заповнений гарантійний талон. Після закінчення гарантійного терміну ремонт здійснюється центральним сервісом. Надішліть несправний виріб до сервісного центру (витрати на пересилку оплачує користувач).

12. Самостійне усунення несправностей

⚠ Струнко **Виконуйте наступну операцію, витягнувши вилку з розетки.**

Проблема	Тому що	Рішення
Пристрій не вмикається	Кабель живлення неправильно	Вставте вилку в розетку, перевірте шнур живлення

	підключений або пошкоджений	
	У розетці відсутня мережева напруга	Перевірте напругу в розетці, перевірте запобіжник
	Несправний вимикач	Відремонтуйте пристрій
	Повний бункер для відходів	Випорожнити бак
З двигуна виходить пил	Фільтр відсутній або несправний	Переконайтеся, що фільтр встановлений у кошику для фільтрів. Якщо він пошкоджений, замініть фільтр на новий.
Зниження продуктивності	Забитий шланг або форсунка.	Перевірте форсунку та шланг на наявність засмічення, усуньте причину засмічення.
	Забитий фільтр	Перевірте та почистіть фільтр
Відсутність розпилення миючої суміші	Режим прання не вмикається	Натисніть кнопку режиму миття на пилососі або на ручці
	Ніякої рідини.	Долийте рідину в бак
	Кабель неправильно вставлено	Переконайтеся, що всмоктування знаходиться нижче рівня рідини в баку. Переконайтеся, що шланг не перекручений/перев'язаний.
Піна викидається з отвору для подачі рідини	Очищувальна рідина занадто піниться	Замініть засіб для чищення або використовуйте піногасник
Ручне керування не працює	Використана батарея	Замініть акумулятор
	Немає сполучення	Правильно з'єднайте пульт керування з пилососом (див. розділ 7 посібника)

13. Вміст пакету

1) Пилосос; 2) Бункер для миючого засобу; 3) Гнучкий шланг; 4) Алюмінієві подовжувачі -2 шт; 5) HEPA-фільтр; 6) Губчастий фільтр; 7) Насадка для прибирання великої площі; 8) Широка щітка для прибирання пилу; 9) Щілинна щітка; 10) Вузька насадка для миття оббивки

14. Інформація для користувачів щодо утилізації електричного та електронного обладнання (стосується домогосподарств)



Символ, зображений на виробах або супровідній документації, вказує на те, що несправне електричне або електронне обладнання не можна утилізувати разом з побутовими відходами. Якщо вам потрібно утилізувати, повторно використати або відновити компоненти, найкраще віднести їх до спеціалізованого пункту збору, де вони будуть прийняті безкоштовно. Інформацію про місцезнаходження пунктів збору відпрацьованого обладнання надають місцеві органи влади, наприклад, на їхніх веб-сайтах.

Правильна утилізація пристрою, допомагає зберегти цінні ресурси та уникнути негативного впливу на здоров'я та навколишнє середовище внаслідок можливої присутності в обладнаннінебезпечних речовин: речовини, суміші та компоненти.

Неправильна утилізація відходів загрожує штрафними санкціями згідно з відповідними місцевими нормами.

Користувачі в країнах ЄС: Якщо вам потрібно утилізувати електричне або електронне обладнання, зверніться до найближчої точки продажу або до вашого постачальника, який надасть вам додаткову інформацію.

Утилізація в країнах за межами Європейського Союзу: Цей символ стосується лише країн Європейського Союзу. Якщо ви хочете утилізувати цей виріб, зверніться до місцевих органів влади або дилера для отримання інформації про правильний спосіб утилізації.

Відповідно до Регламенту (ЄС) 2023/1542 Європейського парламенту та Ради щодо батарей і акумуляторів, а також відходів батарей і акумуляторів, пошкоджені або використані батареї/акумулятори мають збиратися окремо та перероблятися відповідно до екологічних принципів.

Гарантійний талон

на

.....

Номер замовлення: ..... Номер лоту: .....

(далі - Продукт)

Дата придбання продукту: .....

Печатка дилера

Дата та підпис продавця: .....

Заява користувача:

Я підтверджую, що ознайомлений з умовами гарантійних зобов'язань та наслідками недотримання вказівок, викладених в інструкції з експлуатації та гарантійному талоні. Я ознайомлений з умовами цієї гарантії, що підтверджую власним підписом:

....

Дата і місце Підпис користувача

I. Відповідальність за Продукт

1. Поручитель - Dedra Exim Sp. z o.o. з місцезнаходженням у м. Прушкув, адреса: вул. 3 Мая 8, 05-800 Прушкув, KRS 0000062517, Окружний суд міста Варшави у Варшаві, XIV Економічний відділ Національного судового реєстру, NIP 527-020-49-33, статутний капітал: 100 980,00 ЗЛОТИХ.

2. Відповідно до умов, викладених у цьому гарантійному талоні, Гарант надає гарантію на Виріб, починаючи з дистрибуції Гаранта.

3. Відповідальність за гарантією поширюється лише на дефекти, що виникли з причин, притаманних Продукту на момент його доставки Користувачеві.

4. Користувач має право на безкоштовний ремонт Продукту в рамках гарантії, якщо дефект став очевидним протягом гарантійного періоду. Спосіб ремонту Товару (метод ремонту) визначається на розсуд Гаранта. Якщо Гарант виявить, що ремонт неможливий, він залишає за собою право замінити дефектний елемент або весь Продукт на бездефектний, знизити ціну Продукту або відмовитися від договору.

5. По відношенню до Користувача, який не є споживачем у розумінні Цивільного кодексу від 23 квітня 1964 року, відповідальність Гаранта за збитки, що випливають з цієї гарантії та/або у зв'язку з її укладенням та виконанням, незалежно від правового титулу, обмежується максимум вартістю дефектного Продукту.

II. Гарантійний термін

Компоненти продукту	Тривалість гарантійного захисту
DED6605	36 місяців з дати придбання Продукту, як зазначено в цьому гарантійному талоні

III. Умови, за яких можна скористатися гарантією

Користувач повинен пред'явити заповнений гарантійний талон Продукту та підтвердити обставини придбання Продукту Користувачем, наприклад, пред'явивши чек, рахунок-фактуру тощо. З метою ефективного розгляду рекламації рекомендується, щоб Користувач надав разом з Виробом всі компоненти, зазначені в розділі "Комплектація пристрою", що міститься в Посібнику користувача.

2. що користувач дотримується інструкцій, наведених в інструкції з експлуатації та гарантійному талоні.

3.Гарантія поширюється лише на територію Республіки Польща та ЄС.

4.Гарантія не поширюється на дефекти Продукту, що виникають, зокрема, внаслідок:

a. Недотримання Користувачем умов, викладених в Інструкції з експлуатації, зокрема щодо правильної експлуатації, технічного обслуговування та очищення;

b. Використання Користувачем засобів для чищення або догляду, які не відповідають вимогам Інструкції з експлуатації;

c. Неналежне зберігання та транспортування Продукту Користувачем;

d. Несанкціоновані зміни та/або модифікації Продукту Користувачем, які не були узгоджені з Гарантом;

e. Використання Користувачем у Виробі витратних матеріалів, які не відповідають вимогам Інструкції з експлуатації.

5. Користувач, який не є споживачем у розумінні Цивільного кодексу від 23 квітня 1964 року, втрачає гарантію на Продукт, в якому:

- серійні номери, позначення дати та паспортні таблички були видалені, змінені або пошкоджені користувачем;
- пломби були пошкоджені користувачем або мають ознаки втручання користувача.

Увага: Користувач зобов'язаний самостійно і за власний рахунок виконувати дії, пов'язані з повсякденною експлуатацією Виробу, що випливають, зокрема, з Інструкції з експлуатації, самостійно і за власний рахунок.

IV. Процедура подання скарги
1. Якщо Ви виявите, що Виріб працює неправильно, перед тим, як пред'явити претензію, Ви повинні переконатися, що всі кроки, зазначені в Інструкції з експлуатації, були виконані правильно, перш ніж пред'являти претензію.
2. Рекомендується пред'явити претензію негайно, бажано протягом 7 днів з моменту виявлення дефекту в Товарі. Користувач, який не є споживачем у розумінні Цивільного кодексу від 23 квітня 1964 року, втрачає права, що випливають з цієї гарантії, якщо він не подасть скаргу протягом 7 днів.
3. Повідомлення про рекламацію можна подати, зокрема, в місці придбання Продукту, в гарантійному сервісному центрі або в письмовій формі на вказану адресу: Dedra Exim Sp. z o.o., ul. 3 Maja 8, 05-800 Pruszków.
4. Користувач може подати скаргу, використовуючи форму, доступну на веб-сайті www.dedra.pl. ("Заява про гарантійні зобов'язання").
5. Адреси гарантійного обслуговування для окремих країн можна знайти на сайті www.dedra.pl. Якщо гарантійне обслуговування для певної країни не передбачено, рекомендується надсилати гарантійні претензії туди: Dedra Exim Sp. z o.o. ul. 3 Maja 8, 05-800 Pruszków (Польща).
6. З метою безпеки Користувача використання дефектного Продукту заборонено.
7. Попередження: Використання несправного Виробу є небезпечним для здоров'я та життя Користувача.
8. Виконання зобов'язань за гарантією відбудеться протягом 14 робочих днів, рахуючи від дати доставки Користувачем заявленого Продукту.
9. Перед тим, як відправити дефектний Виріб на рекламацію, рекомендується його почистити. Виріб, що підлягає рекламації, рекомендується ретельно захищати від пошкоджень під час транспортування (рекомендується доставляти виріб, що підлягає рекламації, в оригінальній упаковці).
10.Гарантійний термін продовжується на час, протягом якого Користувач не міг використовувати Продукт, на який поширюється гарантія, через дефект.
Гарантія не виключає, не обмежує і не призупиняє права Користувача, передбачені положеннями про гарантійні зобов'язання щодо дефектів проданих товарів
Відповідно до статті 13(1) та (2) Регламенту (ЄС) 2016/679 Європейського Парламенту та Ради від 27 квітня 2016 року про захист фізичних осіб у зв'язку з обробкою персональних даних і про вільний рух таких даних та про скасування Директиви 95/46/ЄС (далі: "RODO"), повідомляємо Вам наступне

1. Контролером ваших персональних даних, вказаних у формі, є компанія DEDRA-EXIM sp. z o.o., зареєстрована за адресою: вул. 3 Мая, 8, 05- 800, Прушкув (далі: «Контролер»).
2. Ваші дані будуть оброблятися виключно з метою виконання гарантійної процедури для пристрою згідно з літ. b п. 1. ст. 6 Загального регламенту захисту даних (далі: «ЗРЗД») Надання даних є добровільним, але необхідним для виконання гарантійної процедури.
3. Ваші дані будуть оброблятися протягом періоду виконання гарантійної процедури та з метою архівування на випадок необхідності захисту від можливих претензій до Контролера, але не довше закінчення терміну позовної давності.
4. Ваші дані можуть бути розкриті тільки суб'єктам, які обробляють дані від імені Контролера, на підставі письмового договору про доручення на обробку персональних даних, що передбачає, зокрема, технічне обслуговування, хостинг або обслуговування веб-сайту, IT-сервіс, кур'єрську компанію. Постачальники Контролера зобов'язані забезпечувати безпеку даних і дотримуватися вимог чинного законодавства щодо захисту персональних даних і не можуть використовувати довірені їм персональні дані в цілях, відмінних від зазначених у договорі з Контролером.
5. Ваші персональні дані не будуть оброблятися автоматизовано, зокрема, не будуть профілюватися, а також не будуть передаватися у треті країни/міжнародні організації.
6. Ви маєте право на доступ до своїх персональних даних та право на їхнє виправлення, видалення, обмеження обробки, право на передачу даних, право на відмову від обробки, у будь-який момент;
7. З усіх питань, пов'язаних з обробкою Контролером ваших персональних даних, ви можете звернутися до Контролера за адресою e-mail: daneosobowe@dedra.pl.
8. Ви маєте право подати скаргу до відповідного наглядового органу із захисту персональних даних;

FR Sommaire

1. Photos et schèmas
2. Réglementations de sécurité détaillées
3. Description de l'appareil
4. Utilisation prévue de l'appareil
5. Restrictions d'utilisation
6. Caractéristiques techniques
7. Préparation au travail
8. Raccordement au secteur
9. Utilisation de l'appareil
10. Opérations d'entretien courant
11. Pièces de rechange et accessoires
12. Dépannage autonome
13. Composition de l'appareil
14. Information pour les utilisateurs concernant l'élimination des équipements électriques et électroniques
15. Carte de garantie

La déclaration de conformité est disponible au siège de Dedra-Exim Sp. z o.o. Les conditions générales de sécurité sont jointes au manuel en tant que brochure séparée.

ATTENTION **Pendant l'utilisation de l'appareil, il est toujours recommandé de respecter les conditions générales de sécurité au travail afin d'éviter les incendies, les chocs électriques ou les blessures mécaniques.**

Avant de commencer à utiliser l'appareil, veuillez lire attentivement le contenu du manuel d'utilisation. Nous vous prions de conserver le manuel d'utilisation et les conditions générales de sécurité au travail. Le respect rigoureux des instructions et recommandations contenues dans le manuel d'utilisation contribuera à prolonger la durée de vie de votre appareil.

ATTENTION **Pendant le travail, vous devez impérativement respecter les instructions contenues dans les conditions générales de sécurité au travail.**

En cas de cession de l'appareil à une autre personne, veuillez également lui remettre le manuel d'utilisation et les conditions générales de sécurité au travail. La société Dedra Exim n'est pas responsable des accidents résultant du non-respect des consignes de sécurité au travail. Vous devez lire attentivement toutes les conditions générales de sécurité au travail et les manuels d'utilisation. Le non-respect des avertissements et des instructions peut entraîner un choc électrique, un incendie et/ou des blessures graves. Conservez toutes les instructions, les conditions générales de sécurité au travail et la déclaration de conformité pour toute consultation future.

2. Réglementations de sécurité détaillées

Cet équipement peut être utilisé par des enfants âgés d'au moins 8 ans et par des personnes ayant des capacités physiques, mentales réduites, ou manquant d'expérience et de connaissances de l'équipement, à condition qu'elles soient supervisées ou qu'elles aient reçu des instructions concernant l'utilisation sécurisée de l'équipement, afin que les dangers associés soient compris. Les enfants ne doivent pas jouer avec l'équipement. Le nettoyage et l'entretien de l'équipement ne doivent pas être effectués par des enfants sans surveillance.

Avertissements concernant l'utilisation de l'aspirateur :

- Il est nécessaire de prendre des précautions lors de l'entretien de l'appareil.
- Avant de nettoyer ou de ranger l'appareil, débranchez la fiche de la prise. L'aspirateur ne doit être branché au secteur que pendant son fonctionnement.
- Veillez à ne pas endommager le cordon d'alimentation de l'aspirateur pendant le travail en le roulant dessus, en l'écrasant, en le tirant brusquement, en le coupant, etc.
- Tous les éléments de sécurité doivent être maintenus en parfait état technique. En cas de dommage, ils doivent être immédiatement réparés ou remplacés.
- N'utilisez pas l'appareil si le cordon d'alimentation ou la fiche sont endommagés. Si le cordon d'alimentation ou la fiche sont endommagés, confiez l'appareil au service après-vente pour faire remplacer le cordon ou la fiche.
- Ne tirez pas sur le cordon lorsque vous débranchez la fiche de la prise.
- Ne laissez pas l'aspirateur prêt à l'emploi sans surveillance.
- Ne mettez pas l'appareil à la disposition des enfants comme jouet.
- L'appareil doit être stocké à l'écart des sources de chaleur (c'est-à-dire chauffage central, poêle, etc.) afin d'éviter la déformation des éléments en plastique.
- Ne bloquez pas l'entrée d'air lorsque vous utilisez l'appareil. Sinon, la puissance d'aspiration diminuera et il y aura un risque de surchauffe du moteur.
- N'aspirez pas de mégots incandescents, car cela pourrait endommager l'appareil.

- Lorsque vous utilisez l'aspirateur, veillez à ce que les amas de cheveux ou d'autres débris n'obstruent pas l'entrée d'air (y compris le tuyau d'aspiration). Autrement, le moteur de l'appareil pourrait être endommagé.
- Lors de l'utilisation de la fonction de soufflerie, ne dirigez pas le jet d'air vers une source de flamme nue.
- L'appareil n'est pas conçu pour aspirer des poussières dangereuses pour la santé.
- Vous pouvez brancher un appareil d'une puissance maximale de 2000 W sur la prise située sur le couvercle de l'aspirateur. Le branchement d'appareils de puissance supérieure peut entraîner une panne de l'aspirateur.
- Lors de l'utilisation de l'aspirateur, il peut y avoir une accumulation de charge électrostatique, ce qui peut entraîner une décharge électrostatique au contact de l'utilisateur. C'est un phénomène naturel. Utilisez des équipements de protection individuelle appropriés (gants antistatiques, chaussures antistatiques).

3. Description de l'appareil

Figure A : 1. Fonction d'aspiration 2. Fonction de nettoyage humide 3. Capot supérieur 4. Orifice de sortie d'eau 5. Orifice du tuyau d'aspirateur 6. Loquet 7. Réservoir de récupération 8. Base 9. Petites roues 10. Interrupteur 11. Poignée de transport 12. Sortie d'air 13. Câble d'alimentation 14. Orifice d'entrée d'eau 15. Réservoir d'eau et de détergent 16 Grandes roues

4. Utilisation prévue de l'appareil

L'aspirateur nettoyeur, modèle DED6605, est conçu pour l'aspiration à sec ou humide. Il permet de nettoyer les surfaces dures (terracotta, panneaux, sols, etc.) et d'effectuer le nettoyage par extraction des surfaces souples comme les tapis, les moquettes, les revêtements de voiture, etc. La méthode d'extraction consiste à pulvériser de l'eau additionnée d'un produit nettoyant sous pression, puis à l'aspirer instantanément (extraction) à l'aide d'une buse spéciale.
L'utilisation de cet appareil est autorisée pour les travaux de rénovation et de construction, dans les ateliers de réparation, ainsi que pour les activités amateurs, à condition de respecter simultanément les conditions d'utilisation et les limites de fonctionnement acceptables figurant dans le manuel d'utilisation.

5. Restrictions d'utilisation

L'appareil doit être utilisé uniquement selon les "Conditions de travail admissibles" décrites ci-dessous. Toute modification non autorisée de la construction mécanique et électrique, toute altération ou toute opération d'entretien non spécifiée dans le manuel d'utilisation sera considérée comme illégale et entraînera la perte immédiate des droits à la garantie. N'utilisez pas l'appareil pour nettoyer des substances nocives et dangereuses pour la santé, des cendres ou du charbon chaud, des substances toxiques, des substances inflammables ou d'autres matériaux dangereux. Ne l'utilisez pas à proximité de liquides ou de vapeurs inflammables, ni de corps volatils formant un mélange explosif avec l'air atmosphérique.

CONDITIONS DE TRAVAIL AUTORISÉES

S1 - fonctionnement continu

Utilisez en intérieur.

6. Caractéristiques techniques

Modèle	**DED6605**
Moteur électrique	jednofazowy
Tension du réseau, fréquence du réseau	230 V, ~50 Hz
Puissance nominale du moteur	1200 W
Capacité du réservoir	20 l
Classe de protection	II
Dépression maximale	17 Pa
Degré de protection contre l'accès direct	IPX4
Masse	13,8 kg

7. Préparation au travail

ATTENTION **Toutes les opérations doivent être effectuées avec la fiche débranchée de la prise de courant.**

Déverrouillez les loquets (Fig. A, 6) et retirez le capot supérieur de l'aspirateur (Fig. A, 3). Retirez tous les éléments du réservoir de récupération des déchets et vérifiez qu'aucune pièce ne manque (voir section 13. Contenu de l'emballage). Placez le filtre HEPA sur le panier du filtre et refermez le capot supérieur.
Insérez l'extrémité du tuyau d'aspirateur dans l'embout (Fig. A, 5) et tournez dans le sens des aiguilles d'une montre pour le verrouiller. Insérez le raccord d'entrée d'eau dans l'embout de la pompe (Fig. A, 14) et vissez le réservoir. Insérez les tubes en aluminium dans l'extrémité du tuyau d'aspirateur et connectez le tuyau d'alimentation en eau. Fixez l'embout approprié à l'extrémité du tube en aluminium (buse pour aspiration à sec, buse large pour le nettoyage, ou buse étroite pour le nettoyage des tissus d'ameublement).

ATTENTION **Les deux buses de nettoyage nécessitent la connexion d'un tuyau d'alimentation en eau.**

Commande de l'aspirateur

Sur le capot de l'aspirateur se trouvent :
- L'interrupteur de l'aspirateur (Fig. A, 10)
- Le bouton d'aspiration (Fig. A, 1)
- Le bouton de nettoyage (Fig. A, 2)

Ces boutons permettent l'aspiration à sec, le nettoyage humide et le nettoyage par extraction.

Utilisation des boutons sur la poignée

Pour un confort d'utilisation accru, vous pouvez utiliser les boutons de commande situés sur le panneau de la poignée de l'aspirateur pour l'allumer et le faire fonctionner. Tout d'abord, ouvrez le compartiment des piles et insérez une pile 23 A 12 V (MN21) dans l'emplacement, en veillant à respecter la polarité. Fermez le couvercle des piles et jumelez la commande avec l'aspirateur.

ATTENTION

Utilisez uniquement des piles MN21 23 A 12 V.

Jumelage de la commande avec l'aspirateur

Assurez-vous que l'aspirateur est connecté à l'alimentation électrique. Appuyez sur l'interrupteur principal de l'aspirateur. Le voyant sur le panneau de l'aspirateur s'allumera. Appuyez simultanément sur les boutons de l'aspirateur. Appuyez sur l'un des boutons du panneau de la poignée, le voyant de l'aspirateur clignotera une fois et reprendra son éclairage continu. La télécommande est jumelée, vous pouvez lancer les fonctions de l'aspirateur depuis le panneau de la poignée.
L'aspirateur est prêt à fonctionner.

8. Raccordement au secteur

Avant de brancher l'appareil à une source d'alimentation, assurez-vous que la tension d'alimentation correspond bien à la valeur indiquée sur sa plaque signalétique.
L'installation électrique doit être conforme aux exigences fondamentales des installations électriques et respecter les normes de sécurité d'utilisation. Les paramètres concernant la section minimale du câble d'alimentation et la valeur nominale du fusible, en fonction de la puissance de l'appareil, sont fournis dans le tableau ci-dessous :

Puissance de l'appareil [W]	Section minimale du câble [mm²]	Valeur minimale du fusible type C [A]
<1400	1,0	16

L'installation doit être réalisée par un électricien qualifié. Si vous utilisez des rallonges, assurez-vous que la section du conducteur n'est pas inférieure à celle requise (voir tableau). Le câble électrique doit être disposé de manière à ne pas être exposé à une coupure pendant le fonctionnement. N'utilisez pas de rallonges endommagées.
Vérifiez périodiquement l'état technique du câble d'alimentation. Ne tirez pas sur le câble d'alimentation.

9. Utilisation de l'appareil

Nettoyage des surfaces sèches

Débranchez l'aspirateur de l'alimentation électrique. Retirez le capot supérieur et placez le filtre HEPA sur le panier du filtre. Refermez le capot, connectez le tuyau et les tubes en aluminium comme indiqué au point 7. Fixez la brosse large pour l'aspiration à l'extrémité du tube. Branchez l'aspirateur à l'alimentation électrique (le voyant de contrôle s'allumera sur le panneau). Démarrez l'aspirateur en appuyant sur le bouton d'aspiration du panneau ou de la poignée du tube.
L'aspirateur dispose de deux puissances d'aspiration que vous pouvez modifier en appuyant sur le bouton d'aspiration. L'aspirateur démarre en mode d'aspiration forte. Une nouvelle pression sur le bouton d'aspiration réduira la puissance d'aspiration, et une pression supplémentaire éteindra l'aspirateur.
Jeżeli Si le réservoir de récupération est plein, le moteur de l'aspirateur fera un bruit nettement plus fort. Dans ce cas, vous devez éteindre l'aspirateur, le débrancher de l'alimentation, retirer le capot supérieur et vider la matière aspirée.

Nettoyage des surfaces humides

Débranchez l'aspirateur de l'alimentation électrique. Retirez le capot supérieur et placez le filtre en mousse sur le panier du filtre (n'utilisez pas le filtre HEPA pour le nettoyage humide !). Refermez le capot, connectez le tuyau et les tubes en aluminium comme indiqué au point 7. Fixez la brosse large pour l'aspiration à l'extrémité du tube. Branchez l'aspirateur à l'alimentation électrique (le voyant de contrôle s'allumera sur le

panneau). Démarrez l'aspirateur en appuyant sur le bouton du panneau ou de la poignée du tube.
L'aspirateur dispose de deux puissances d'aspiration que vous pouvez modifier en appuyant sur le bouton d'aspiration. L'aspirateur démarre en mode d'aspiration forte. Une nouvelle pression sur le bouton réduira la puissance d'aspiration, et une pression supplémentaire éteindra l'aspirateur.
Si le réservoir de récupération est plein, le flotteur dans le panier du filtre s'activera et l'aspirateur n'aspirera plus d'eau. Dans ce cas, vous devez éteindre l'aspirateur, le débrancher de l'alimentation, retirer le capot supérieur et vider l'eau recueillie. Retirez le filtre en mousse du panier du filtre, essorez l'eau et remettez-le sur le panier du filtre. Le filtre en mousse peut être lavé sous l'eau courante, séché et réutilisé.

Mode Lavage

Débranchez l'aspirateur de l'alimentation électrique. Retirez le capot supérieur et placez le filtre en mousse sur le panier du filtre. Refermez le capot, connectez le tuyau et les tubes en aluminium comme indiqué au point 7.
Dans le réservoir d'eau (Fig. A, 15), versez de l'eau avec le produit de nettoyage (vérifiez les proportions pour le mélange). Vissez le réservoir d'eau. Connectez le tuyau au réservoir, puis insérez l'extrémité du tuyau dans l'embout de la pompe sur le corps de l'aspirateur (Fig. A, 14). Raccordez les tuyaux sur les tubes de l'aspirateur. Sur l'extrémité du tube de l'aspirateur, fixez la brosse de lavage (la large pour les grandes surfaces comme les tapis et moquettes, la fine pour les surfaces plus petites ou difficiles d'accès comme les revêtements de voiture).
Branchez l'aspirateur à l'alimentation électrique (le voyant de contrôle s'allumera sur le panneau). Démarrez l'aspirateur avec le bouton de lavage sur le panneau ou sur la poignée du tube. Le mélange d'eau et de détergent sera distribué par le système de tuyaux. Appuyer sur le bouton d'aspiration permettra d'aspirer l'eau sale dans le réservoir de récupération. Une fois le lavage terminé, éteignez l'aspirateur avec l'interrupteur d'alimentation. Débranchez l'aspirateur de la source d'alimentation, retirez le capot supérieur et videz l'eau sale du réservoir.
N'utilisez pas de produits de nettoyage produisant beaucoup de mousse. Mélangez bien le détergent avec l'eau pour obtenir un mélange aussi homogène que possible. Vous pouvez ajouter un agent anti-mousse au mélange.
Ne mettez pas l'aspirateur en mode lavage si le réservoir de mélange de détergent est vide. Un fonctionnement à sec peut entraîner la surchauffe de la pompe.
Videz le réservoir de récupération immédiatement après l'activation du flotteur. Après avoir vidé le réservoir, séchez-le avant de le réutiliser.

Mode Souffleur

Débranchez l'aspirateur de l'alimentation électrique. Déconnectez le tuyau de l'aspirateur et connectez-le à l'orifice de sortie d'air (côté réservoir d'eau, Figure A, 12). Branchez l'appareil à l'alimentation. Démarrez l'aspirateur avec l'interrupteur principal, puis en appuyant (sur l'aspirateur ou la poignée) sur le mode d'aspiration. Dirigez la sortie vers la surface à nettoyer. Ce mode permet d'éliminer les feuilles, la poussière fine, etc.
En mode souffleur, utilisez des équipements de protection individuelle : un masque de protection et des lunettes de protection.

ATTENTION **Ne dirigez pas le jet d'air soufflé vers les personnes ou les animaux.**

ATTENTION **Ne dirigez pas le jet d'air soufflé vers des sources de flamme nue.**

Retirez le capot supérieur et placez le filtre HEPA sur le panier du filtre. Refermez le capot, connectez le tuyau et les tubes en aluminium comme indiqué au point 7. Placez la brosse large d'aspiration à l'extrémité du tube. Branchez l'aspirateur à l'alimentation (le voyant de contrôle s'allumera sur le panneau). Démarrez l'aspirateur avec le bouton du panneau ou de la poignée du tube.

10. Opérations d'entretien courant

ATTENTION **Toutes les opérations d'entretien courant doivent être effectuées avec l'appareil débranché de la source d'alimentation.**

Nettoyage du réservoir

Vous devez fréquemment retirer les impuretés du réservoir pour éviter d'endommager l'aspirateur. Pour nettoyer l'intérieur de l'aspirateur, jetez ou videz les saletés accumulées dans le réservoir à ordures ou dans les égouts. Vérifiez si le réservoir est humide ; si c'est le cas, séchez-le soigneusement. Le nettoyage et le séchage du réservoir sont particulièrement importants car l'humidité et la chaleur peuvent entraîner un développement rapide de bactéries et de moisissures.

Nettoyage du filtre HEPA

Le filtre HEPA peut être nettoyé avec un jet d'air comprimé (par exemple, à l'aide d'un compresseur) ou rincé sous l'eau courante et laissé sécher. N'utilisez pas de filtre humide dans l'aspirateur.

Nettoyage du filtre éponge

Le filtre éponge peut être lavé sous l'eau courante, séché et réutilisé.

Rangement de l'aspirateur

Après avoir nettoyé et soigneusement séché l'aspirateur, rangez-le dans son emballage d'origine, dans un endroit sec, hors de portée des enfants et des personnes non autorisées.

11. Pièces de rechange et accessoires

Pour l'achat de pièces de rechange et d'accessoires, veuillez contacter le Service Dedra Exim. Leurs coordonnées se trouvent à la première page du manuel d'instructions.
Lors de la commande de pièces de rechange, merci de fournir le numéro de lot situé sur la plaque signalétique, ainsi que le numéro de pièce provenant du schéma d'assemblage.
Pendant la période de garantie, les réparations sont effectuées selon les conditions spécifiées dans la carte de garantie. Vous pouvez remettre le produit défectueux pour réparation au lieu d'achat (le vendeur est tenu de l'accepter), l'envoyer au Service Central Dedra Exim, ou au centre de service le plus proche de votre domicile (les adresses sont disponibles sur le site www.dedra.pl). Veuillez inclure la carte de garantie dûment remplie. Après la période de garantie, les réparations sont effectuées par le Service Central. Le produit endommagé doit être envoyé au service (les frais d'expédition sont à la charge de l'utilisateur).

12. Dépannage autonome

ATTENTION **Avant de procéder au dépannage, débrancher l'appareil de l'alimentation.**

Problème	Cause	Solution
L'appareil ne s'allume pas	Le câble d'alimentation est mal branché ou endommagé.	Enfoncez la fiche plus profondément dans la prise, vérifiez le câble d'alimentation.
	Il n'y a pas de tension secteur dans la prise.	Vérifiez la tension dans la prise, vérifiez le fusible.
	L'interrupteur est endommagé.	Confiez l'appareil au service après-vente
	Le réservoir est plein.	Videz le réservoir.
La poussière s'échappe du moteur	Le filtre manque ou est endommagé	Vérifiez si le filtre est installé sur le panier du filtre. S'il est endommagé, remplacez-le par un neuf.
Performance réduite	Le tuyau ou la buse est bloqué(e)	Vérifiez la buse et le tuyau pour détecter un blocage, supprimez la cause du blocage.
	Le filtre est encrassé.	Vérifiez et nettoyez le filtre.
Absence de pulvérisation du mélange de nettoyage	Le mode lavage n'est pas activé	Appuyez sur le bouton du mode lavage de l'aspirateur ou de la poignée
	Manque de liquide	Faites le plein de liquide dans le réservoir
	Le câble n'est pas correctement installé.	Vérifiez si l'extrémité d'aspiration est en dessous du niveau de liquide dans le réservoir. Vérifiez que le tuyau n'est pas plié ou noué.
De la mousse s'échappe de l'orifice de distribution de liquide	Le liquide de nettoyage mousse trop	Changez de produit de nettoyage ou utilisez un agent anti-mousse
La commande sur la poignée ne fonctionne pas	La pile est usée	Remplacez la pile
	Le jumelage est absent	Jumelez correctement la commande avec l'aspirateur (voir point 7 du manuel).

13. Composition de l'appareil

1. Aspirateur, 2. Réservoir pour mélange de lavage, 3. Tuyau flexible, 4. Rallonges en aluminium - 2 pièces, 5. Filtre HEPA, 6. Filtre éponge, 7. Buse pour le lavage des grandes surfaces, 8. Brosse large pour l'aspiration, 9. Suceur plat, 10. Buse étroite pour le lavage des tissus d'ameublement

14. Information pour les utilisateurs concernant l'élimination des appareils électriques et électroniques (concerne les ménages)


Le symbole représenté sur les produits ou leur documentation jointe indique que les appareils électriques ou électroniques hors d'usage ne doivent pas être jetés avec les ordures ménagères. La procédure correcte en cas de nécessité d'élimination, de réutilisation ou de récupération des composants consiste à remettre l'appareil à un point de collecte spécialisé, où il sera accepté gratuitement. Les informations sur l'emplacement des points de collecte des équipements usagés sont fournies par les autorités locales, par exemple sur leurs sites web.
Une élimination correcte de l'appareil permet de préserver des ressources précieuses et d'éviter les effets négatifs sur la santé et l'environnement résultant de la possible présence dans l'équipement de substances, de mélanges et de composants dangereux.
Une élimination incorrecte des déchets est passible de sanctions prévues par les réglementations locales en vigueur.
Utilisateurs dans les pays de l'Union européenne : En cas de nécessité de se débarrasser d'appareils électriques ou électroniques, veuillez contacter le point de vente ou le fournisseur le plus proche, qui vous fourniront des informations supplémentaires.
Élimination des déchets dans les pays hors de l'Union européenne : Ce symbole ne concerne que les pays de l'Union européenne. En cas de besoin de se débarrasser de ce produit, veuillez contacter les autorités locales ou votre revendeur pour obtenir des informations sur la procédure correcte à suivre.
Conformément au règlement (UE) 2023/1542 du Parlement européen et du Conseil sur les batteries et accumulateurs ainsi que les batteries et accumulateurs de déchets, les batteries/batteries endommagées ou usagées doivent être collectées séparément et retraitées conformément aux principes environnementaux.

Carte de garantie

……..
(nom du produit)

Numéro de catalogue : ……. Numéro de lot : .....

(ci-après dénommé le Produit)

Date d'achat du Produit : .....

Cachet du vendeur

Date et signature du vendeur : .....

Déclaration de l'Utilisateur :

Je confirme avoir été informé des conditions de garantie ainsi que des conséquences du non-respect des directives contenues dans le mode d'emploi et la carte de garantie. Les conditions de la présente garantie me sont connues, ce que je confirme par ma signature :

....
Date et lieu Signature de l'Utilisateur

I. Responsabilité pour le Produit

1. Le garant est Dedra Exim Sp. z o.o., dont le siège social est à Pruszków, adresse : ul. 3 Maja 8, 05-800 Pruszków, Pologne, KRS 0000062517, Tribunal de district de la ville de Varsovie à Varsovie, XIVe division commerciale du Registre national des tribunaux, NIP 527-020-49-33, capital social : 100 980,00 PLN.
2. Conformément aux conditions spécifiées dans la présente carte de garantie, le Garant accorde une garantie sur le Produit provenant de la distribution du Garant.
3. La responsabilité au titre de la garantie ne couvre que les défauts résultant de causes inhérentes au Produit au moment de sa livraison à l'Utilisateur.
4. Au titre de la garantie, l'Utilisateur a droit à la réparation gratuite du Produit, à condition que le défaut soit apparu pendant la période de garantie. Le mode de réparation du Produit (méthode d'exécution de la réparation) dépend de la décision du Garant. Si le Garant constate l'impossibilité de réparer, il se réserve le droit de remplacer l'élément défectueux ou l'ensemble du Produit par un produit exempt de défaut, de réduire le prix du Produit ou de résilier le contrat.
5. En ce qui concerne l'Utilisateur qui n'est pas un consommateur au sens de la loi du 23 avril 1964, Code civil, la responsabilité du Garant en matière de dommages résultant de la présente garantie et/ou en relation avec sa conclusion et son exécution, quel que soit le fondement juridique, est limitée au maximum à la valeur du Produit défectueux.

II. Période de garantie

Éléments du Produit	Durée de la protection de garantie
DED6605	36 mois à compter de la date d'achat du produit indiquée sur la présente carte de garantie.

III. Conditions d'application de la garantie

1. Présentation par l'Utilisateur de la carte de garantie du Produit dûment remplie et justification par l'Utilisateur des circonstances d'achat du Produit, par exemple en présentant un ticket de caisse, une facture, etc. Afin de faciliter le traitement de la réclamation, il est recommandé à l'Utilisateur de joindre au Produit réclamé tous les éléments spécifiés dans la rubrique « Composition de l'appareil » contenue dans le mode d'emploi.
2. Respect par l'Utilisateur des recommandations contenues dans le mode d'emploi et la carte de garantie.
3. La garantie ne couvre que le territoire de la République de Pologne et de l'UE.
4. La garantie ne couvre pas les défauts du Produit résultant notamment de :
a. Non-respect par l'Utilisateur des conditions spécifiées dans le mode d'emploi, notamment en matière d'utilisation, d'entretien et de nettoyage corrects ;
b. Utilisation par l'Utilisateur de produits de nettoyage ou d'entretien non conformes au mode d'emploi ;
c. Stockage et transport inappropriés du Produit par l'Utilisateur ;
d. Modifications et/ou transformations non autorisées du Produit par l'Utilisateur, qui n'ont pas été convenues avec le Garant ;
e. Utilisation par l'Utilisateur dans le Produit de consommables non conformes au mode d'emploi.
5. L'Utilisateur qui n'est pas un consommateur au sens de la loi du 23 avril 1964, Code civil, perd la garantie sur le Produit dans lequel :
- les numéros de série, les indications de date et les plaques signalétiques ont été supprimés, modifiés ou endommagés par l'Utilisateur ;
- les scellés ont été endommagés par l'Utilisateur ou portent des traces de manipulation de l'Utilisateur.
6. Attention ! Les opérations liées à l'entretien quotidien du Produit, résultant notamment du mode d'emploi, sont effectuées par l'Utilisateur à ses propres frais.

IV. Procédure de réclamation

1. En cas de constatation d'un fonctionnement incorrect du Produit, avant de soumettre une réclamation, il convient de s'assurer que toutes les opérations spécifiées notamment dans le mode d'emploi ont été effectuées correctement.
2. Il est recommandé de soumettre la réclamation immédiatement, de préférence dans les 7 jours suivant la date de constatation du défaut du Produit. L'Utilisateur qui n'est pas un consommateur au sens de la loi du 23 avril 1964, Code civil, perd ses droits découlant de la présente garantie en cas de non-soumission de la réclamation dans un délai de 7 jours.
3. La réclamation peut être soumise notamment au point d'achat du Produit, au service de garantie ou par écrit à l'adresse suivante : Dedra Exim Sp. z o.o., ul. 3 Maja 8, 05-800 Pruszków, Pologne.
4. L'Utilisateur peut soumettre une réclamation en utilisant le formulaire disponible sur le site web www.dedra.pl (« Formulaire de réclamation au titre de la garantie »).
5. Les adresses des services de garantie pour les différents pays sont disponibles sur le site www.dedra.pl. En l'absence de service de garantie pour un pays donné, il est recommandé d'adresser les réclamations au titre de la garantie à l'adresse suivante : Dedra Exim Sp. z o.o. ul. 3 Maja 8, 05-800 Pruszków (Pologne).
6. A l'égard de la sécurité de l'Utilisateur, l'utilisation d'un Produit défectueux est interdite.
7. Attention ! L'utilisation d'un Produit défectueux est dangereuse pour la santé et la vie de l'Utilisateur.
8. L'exécution des obligations découlant de la garantie aura lieu dans un délai de 14 jours ouvrables à compter de la date de livraison du Produit réclamé par l'Utilisateur.
9. Avant de livrer le Produit défectueux pour réclamation, il est recommandé de le nettoyer. Il est recommandé de protéger soigneusement le Produit réclamé contre les dommages pendant le transport (il est recommandé de livrer le Produit réclamé dans son emballage d'origine).
10. La période de garantie est prolongée de la durée pendant laquelle l'Utilisateur n'a pas pu utiliser le Produit en raison d'un défaut couvert par la garantie.

La garantie n'exclut, ne limite ni ne suspend les droits de l'Utilisateur découlant des dispositions relatives à la garantie légale contre les défauts de la chose vendue.
Conformément à l'article 13, paragraphes 1 et 2, du règlement (UE) 2016/679 du Parlement européen et du Conseil du 27 avril 2016 relatif à la protection des personnes physiques à l'égard du traitement des données à caractère personnel et à la libre circulation de ces données,

et abrogeant la directive 95/46/CE (ci-après « RGPD »), nous vous informons de ce qui suit :

1. Le responsable du traitement de vos données personnelles fournies dans le formulaire est DEDRA-EXIM sp. z o.o., dont le siège social est situé à Pruszków, ul. 3 Maja 8, 05-800 Pruszków, Pologne (ci-après le « Responsable du traitement »).

2. Vos données seront traitées exclusivement aux fins de la procédure de garantie de l'appareil conformément à l'article 6, paragraphe 1, point b), du règlement général sur la protection des données (ci-après « RGPD »). La fourniture des données est volontaire, mais nécessaire au déroulement de la procédure de garantie.

3. Vos données seront traitées pendant la durée d'examen et de traitement de la procédure de garantie, ainsi qu'à des fins d'archivage en cas de nécessité de défense contre d'éventuelles réclamations à l'encontre du Responsable du traitement, et ce, pas plus longtemps que le délai de prescription de ces réclamations.

4. Vos données pourront être divulguées exclusivement aux sous-traitants traitant les données pour le compte du responsable du traitement sur la base d'un contrat écrit de sous-traitance de données à caractère personnel, fournissant notamment des services de maintenance technique, d'hébergement ou de gestion de site web, de support informatique ou de transport. Les fournisseurs du Responsable du traitement sont tenus d'assurer la sécurité des données et de respecter les exigences de la législation applicable en matière de protection des données à caractère personnel, et ne peuvent pas utiliser les données à caractère personnel qui leur sont confiées à d'autres fins que celles spécifiées dans le contrat conclu avec le Responsable du traitement.

5. Vos données ne feront pas l'objet d'une prise de décision automatisée, y compris le profilage, et ne seront pas transférées vers un pays tiers ou une organisation internationale.

6. Vous disposez d'un droit d'accès à vos données, ainsi que d'un droit de rectification, d'effacement, de limitation du traitement, d'un droit à la portabilité des données et d'un droit d'opposition, à tout moment.

7. Pour toute question relative au traitement de vos données personnelles par le Responsable du traitement, vous pouvez le contacter à l'adresse e-mail suivante : daneosobowe@dedra.pl ;

8. Vous avez le droit d'introduire une réclamation auprès de l'autorité de contrôle compétente en matière de protection des données à caractère personnel.

Dedra Exim Sp. z o.o.
ul. 3 Maja 8, 05-800 Pruszków
Tel. +48 22 73 83 777, fax +48 22 73 83 779
www.dedra.pl, info@dedra.pl

Adnotacje o dokonanych naprawach / Information about repairs carried out / Informace o provedených opravách / Informácie o vykonaných opravách / Informacija apie atliktus remontus / Informācija par veiktajiem remontdarbiem / A végzett javításokról szóló információk / Informații despre reparațiile efectuate / Informacije o opravljenih popravilih / Podaci o izvršenim popravcima / Информация за извършените ремонти / Інформація про виконані ремонти / Informationen zu durchgeführten Reparaturen / Informations sur les réparations effectuées

Data zgłoszenia do naprawy / Date of repair request / Datum přihlášení k opravě / Dátum žiadosti o opravu / Remonto užsakymo data / Datums, kad pieteikts remonts / Javítási kérelem dátuma / Data solicitării de reparație / Datum zahtevka za popravilo / Datum prijave za popravak / Дата на заявката за ремонт / Дата подання заявки на ремонт / Datum der Reparaturmeldung / Date de la demande de réparation	Data wykonania naprawy / Date of repair / Datum provedení opravy / Dátum opravy / Remonto data / Remonts veikšanas datums / Javítás dátuma / Data reparației / Datum popravila / Datum popravka / Дата на ремонта / Дата виконання ремонту / Datum der Reparatur / Date de réparation	Zakres naprawy, opis czynności naprawczych / Scope of repair, description of repair activities / Rozsah oprav, popis opravárenských činností / Rozsah opráv, popis opravárenských činností / Remonto apimtis, remonto darbų aprašymas / Remontu apjoms, remonta darbu apraksts / A javítás hatálya, a javítási tevékenységek leírása / Domeniul de aplicare al reparației, descrierea activităților de reparație / Obseg popravila, opis popravljalnih dejavnosti / Opseg popravka, opis aktivnosti popravka / Обхват на ремонта, описание на ремонтните дейности / Обсяг ремонту, опис ремонтних робіт / Umfang der Reparatur, Beschreibung der Reparaturmaßnahmen / Étendue de la réparation, description des opérations de réparation	Podpis wykonującego naprawę / Signature of the repairer / Podpis osoby provádějící opravu / Podpis opravára / Remonto meistro parašas / Remontu veikušā paraksts / A javító aláírása / Semnătura reparatorului / Podpis serviserja / Potpis osobe koja vrši popravak / Подпис на ремонтника / Підпис особи, яка виконує ремонт / Unterschrift des Reparaturdurchführenden / Signature de la personne effectuant la réparation