DED6603

Instrukcja ważna dla urządzeń wyprodukowanych po: / Návod pro zařízení vyrobená po: / Návod pre obsluhu zariadení vyrobených po: / Instrukcija – įrenginiai, kurie buvo pagaminti nuo: / Lietošanas instrukcija ierīcēm izgatavotiem pēc: / Útmutató a után gyártott készülékekhez: / Manualul de utilizare pentru aparate fabricate după: / Bedienungsanleitung für Geräte, hergestellt wurden die nach dem / Navodila veljajo za naprave, proizvedene po:/ Upute vrijede za uređaje proizvedene nakon:/ Ръководството е валидно за устройства, произведени след/ Посібник дійсний для пристроїв, виготовлених після: / Ovaj priručnik vrijedi za uređaje proizvedene nakon: **01.01.2026.**

PL **Odkurzacz do pracy na mokro i sucho**
Instrukcja obsługi z kartą gwarancyjną

EN **Wet and dry vacuum cleaner**
Operating instructions with warranty card

CZ **Vysavač pro suché a mokré vysávání**
Návod k obsluze se záručním listem

SK **Vysávač na suché a mokré čistenie**
Užívateľská príručka so záručným listom

LT **Dulkių siurblys sausam ir šlapiam valymui**
Naudojimo instrukcija su Garantiniu lapu

LV **Putekļu sūcējs sausai un slapjai tīrīšanai**
Lietošanas instrukcija ar garantijas talonu

HU **Porszívó száraz és nedves tisztításhoz**
Használati Utasítás Garanciajeggyel

RO **Aspirator pentru curățarea uscată și umedă**
Instrucțiuni de utilizare și certificat de garanție

DE **Staubsauger für Trocken- und Nassreinigung**
Bedienungsanleitung mit Garantiekarte

SI **Sesalnik za suho in mokro čiščenje**
Navodila za uporabo z garancijskim listom

BG **Usisavač za mokro i suho čišćenje**Инструкции за експлоатация с гаранционна карта

UA **Пилосос для сухого та вологого прибирання**
Інструкція з експлуатації з гарантійним талоном

HR **Usisavač za mokro i suho čišćenje**
Upute za upotrebu s jamstvenim listom

FR **Aspirateur pour le travail sec et humide**
Mode d'emploi et carte de garantie



Kontakt / Kontaktai / Kontakts / Elérhetőség / Contact / Contacto / Contact / Contact / Kontakt / Kontakt / Kontakt/ Свържете се с/ Контакти:
Dedra Exim Sp. z o.o., ul. 3 Maja 8, 05-800 Pruszków, Tel. +48 22 73 83 777 wew. 129, 170, fax +48 22 73 83 779
serwis@dedra.com.pl www.dedra.pl

6603.090226.V6

PL Wszelkie prawa zastrzeżone. Niniejsze opracowanie jest chronione prawem autorskim. Kopiowanie lub rozpowszechnianie Instrukji Obsługi we fragmentach albo w całości bez zgody Dedra Exim zabronione Dedra Exim zastrzega sobie prawo do wprowadzania zmian konstrukcyjno-technicznych oraz kompletacyjnych bez uprzedniego powiadamiania. Zmiany te nie mogą stanowić podstawy do reklamowania produktu. Instrukcja obsługi dostępna na stronie www.dedra.pl

EN All rights reserved. This document is protected by copyright. Copying or distributing the User Manual in whole or in part without the consent of Dedra Exim is prohibited. Dedra Exim reserves the right to make design, technical and assembly changes without prior notice. These changes cannot be used as grounds for product complaints. The user manual is available at www.dedra.pl.

CZ Všechna práva vyhrazena. Toto zpracování je chráněno autorským právem. Kopírování nebo šíření Návodu k obsluze v částech nebo vcelku bez souhlasu společnosti Dedra Exim je zakázáno. Dedra Exim si vyhrazuje právo zavádět konstrukční a technické a komplementační změny bez dřívějšího oznámení. Tyto změny nemohou být základem pro reklamování výrobku. Návod k obsluze dostupný na stránkách www.dedra.pl

SK Všetky práva vyhradené. Tieto materiály sú chránené autorskými právami. Kopírovanie prípadne šírenie častí, prípadne celého návodu na obsluhu je bez súhlasu spoločnosti Dedra Exim zakázané. Dedra Exim si vyhradzuje právo na vykonávanie konštrukčno-technických zmien, a zmien doplnkového príslušenstva, bez predchádzajúceho upozornenia. Tieto zmeny nemôžu byť dôvodom na reklamáciu výrobku. Užívateľská príručka je dostupná na webovej stránke www.dedra.pl

LT Visos teisės saugomos. Šis kūrinys yra saugomas autorinių teisių įstatymų. Eksploatavimo instrukcijos arba jos fragmentų kopijavimas ir platinimas be „Dedra Exim“ sutikimo draudžiamas. „Dedra Exim“ pasilieka sau teisę įvesti konstrukcijos, techninius arba komplektacijos pokyčius be išankstinio įspėjimo. Šie pokyčiai negali būti skundo dėl produkto pagrindu. Naudojimo instrukcija yra prieinama svetainėje: www.dedra.pl

LV Visas tiesības pasargātas. Šis izdevums ir sargāts ar autortiesību. Lietošanas Instrukcijas kopēšana vai izplatīšana pilnīgi vai fragmentos bez Dedra Exim firmas piekrišanas ir aizliegta. Firma Dedra Exim atstāj sev tiesību veikt konstrukcijas-tehnikas izmaiņu, kā arī komplektācijas izmaiņu bez iepriekšēja paziņojuma. Šīs izmaiņas nevar būt par pamatu produkta reklamēšanai. Lietošanas instrukcija pieejama mājaslapā www.dedra.pl

HU Minden jog fenntartva. A jelen kiadvány szerzői jogokkal védve. A Használati Utasítás másolása vagy terjesztése egészében vagy részleteiben a Dedra Exim írásos engedélye nélkül tilos A Dedra Exim fenntartja magának a szerkezeti-műszaki, valamint komplettálási változtatások előzetes bejelentés nélküli bevezetésének jogát. Ezek a változások nem szolgálhatnak alapjául a termék reklamációjának. A használati utasítás a weboldalon elérhető www.dedra.pl.

RO Toate drepturile rezervate. Această redactare este protejată prin legea dreptului de autor. Este interzisă copierea, reproducerea în orice fel sau multiplicarea și distribuirea parțială sau în totalitate a Manualului de utilizare fără permisiunea firmei Dedra Exim Firma Dedra Exim își rezervă dreptul de a face modificări tehnice și constructive sau de completare a dispozitivului fără o notificare prealabilă. Aceste modificări nu pot constitui temei pentru reclamarea produsului. Instrucţiunea de deservire accesibilă pe pagina www.dedra.pl

DE Alle Rechte vorbehalten. Die vorliegende Bedienungsanleitung wird durch das Urheber-recht geschützt. Kein Teil dieser Bedienungs-anleitung darf ohne schriftliche Einwilligung von Dedra Exim vervielfältigt oder verbreitet werden.Dedra Exim behält sich das Recht vor, Konstruktions- und technische Änderungen sowie Änderungen in der Zusammensetzung vorzunehmen, ohne vorher darüber zu informieren. Diese Änderungen können kein Grund zur Reklamation des Produkts bilden. Die Bedienungsanleitung ist auf der Internetseite www.dedra.pl zugänglich.

SI Vse pravice pridržane. Ta navodila so zaščitena na podlagi predpisov o avtorskih pravicah. Prepovedano je kopiranje ali razširjanje teh navodil za uporabo po delih ali v celoti brez soglasja Dedra Exim. Dedra Exim si pridržuje pravico do uvajanja konstrukcijsko-tehničnih in kompletacijskih sprememb brez predhodnega obvestila. Te spremembe ne morejo biti podlaga za prijavo reklamacije. Navodila za uporabo so na voljo na strani www.dedra.pl

BG Всички права запазени. Това произведение е защитено с авторски права. Забранено е копирането или разпространението на ръководството за потребителя на части или изцяло без разрешението на Dedra Exim Dedra Exim си запазва правото да прави промени в дизайна, техниката и окомплектовката без предварително уведомление. Тези промени не могат да бъдат основание за рекламиране на продукта. Ръководството за потребителя е на разположение на адрес www.dedra.pl

UA Всі права захищені. Ця робота захищена авторським правом. Копіювання або розповсюдження Посібника користувача повністю або частково без дозволу Dedra Exim заборонено Dedra Exim залишає за собою право вносити зміни в конструкцію, технічні характеристики та комплектацію без попереднього повідомлення. Ці зміни не можуть бути підставою для реклами продукту. Посібник користувача доступний на сайті www.dedra.pl

HR Sva prava pridržana. Ovo djelo je zaštićeno autorskim pravima. Kopiranje ili distribucija ovog korisničkog priručnika, djelomično ili u cijelosti, bez suglasnosti tvrtke Dedra Exim je zabranjeno. Dedra Exim zadržava pravo na promjene u dizajnu, tehničkim detaljima i montaži bez prethodne najave. Ove promjene ne mogu biti osnova za reklamacije proizvoda. Korisnički priručnik dostupan je na www.dedra.pl

DE Alle Rechte vorbehalten. Die vorliegende Bedienungsanleitung wird durch das Urheber-recht geschützt. Kein Teil dieser Bedienungs-anleitung darf ohne schriftliche Einwilligung von Dedra Exim vervielfältigt oder verbreitet werden.Dedra Exim behält sich das Recht vor, Konstruktions- und technische Änderungen sowie Änderungen in der Zusammensetzung vorzunehmen, ohne vorher darüber zu informieren. Diese Änderungen können kein Grund zur Reklamation des Produkts bilden. Die Bedienungsanleitung ist auf der Internetseite www.dedra.pl zugänglich.

FR Tous droits réservés. Cette publication est protégée par le droit d'auteur. La copie ou la diffusion du Mode d'emploi, en partie ou en totalité, sans l'accord de Dedra Exim est interdite. Dedra Exim se réserve le droit d'introduire des modifications de conception et techniques ainsi que des modifications de la composition sans préavis. Ces modifications ne peuvent pas servir de base à une réclamation concernant le produit. Le mode d'emploi est disponible sur le site www.dedra.pl

1. Zdjęcia i rysunki

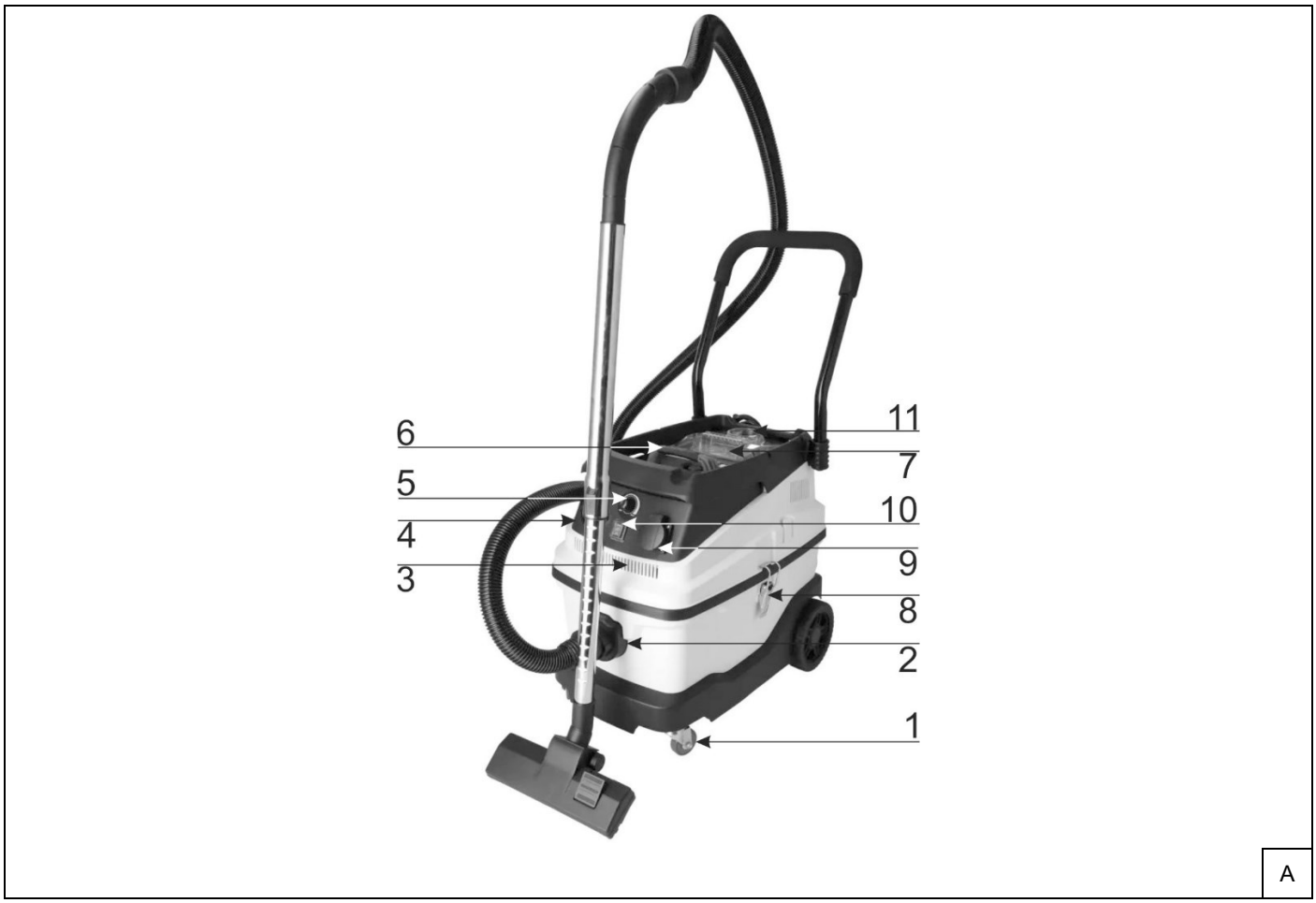

A

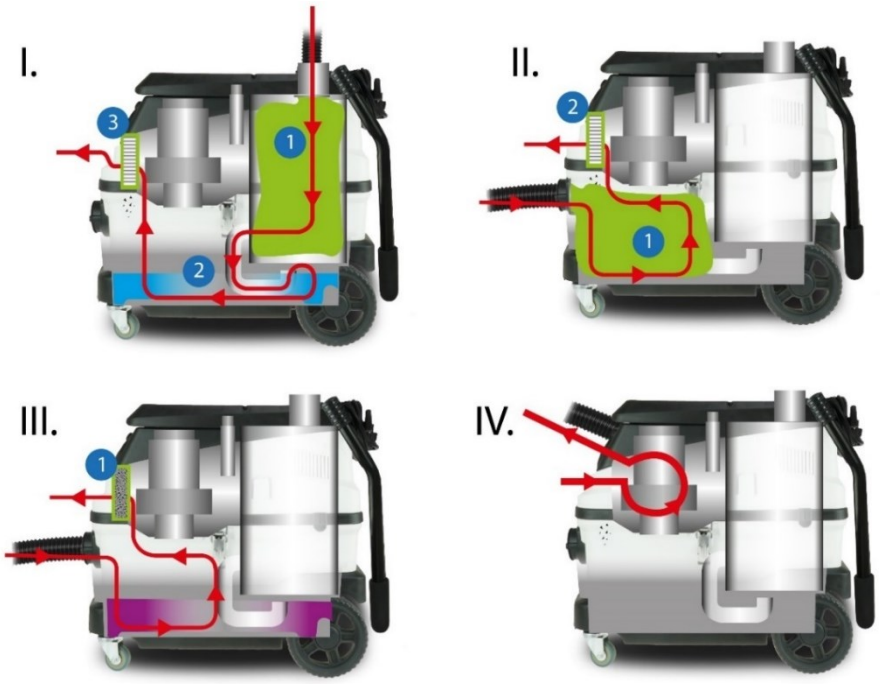
I.
II.
III.
IV.

B

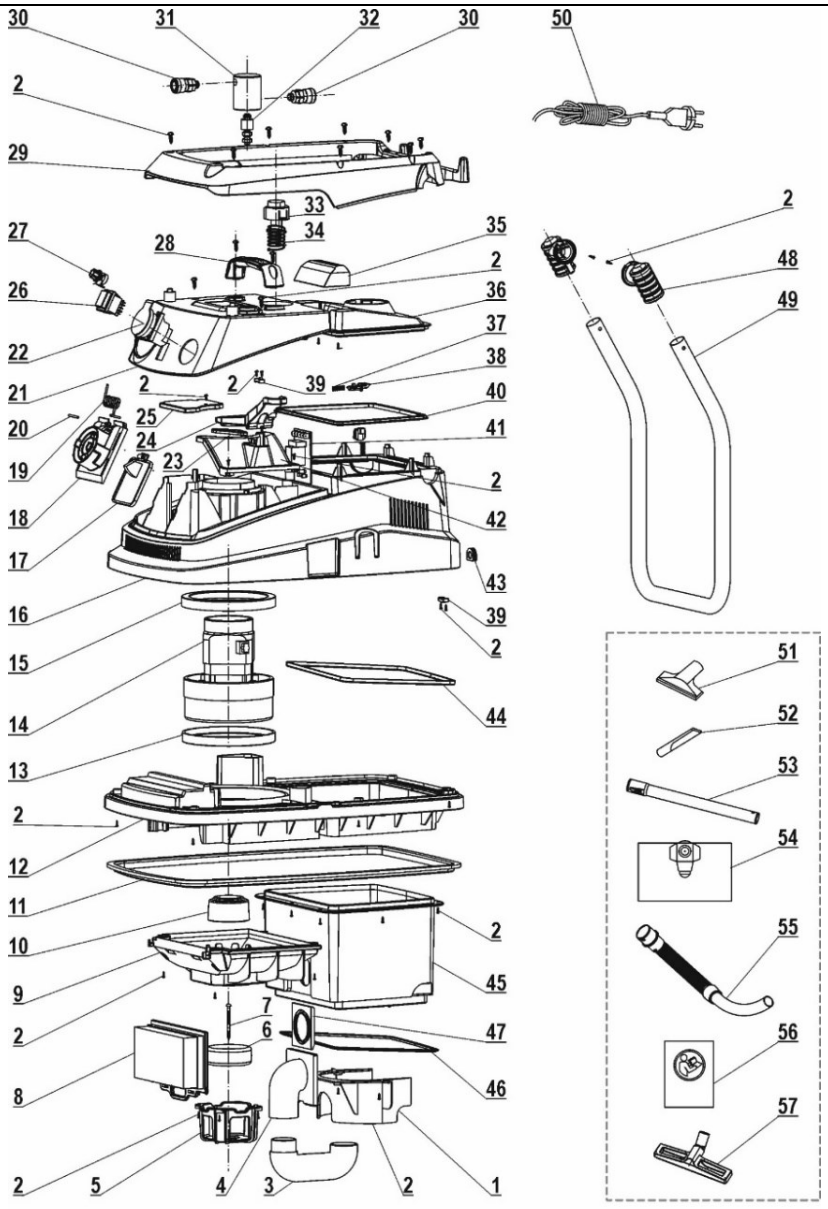
30
31
32
30
50
2
29
33
34
35
27
28
2
26
36
22
37
38
21
2
2
39
40
20
25
24
41
19
23
2
18
42
17
43
16
39
15
2
44
14
13
2
12
11
10
2
45
9
7
2
6
47
8
46
2
5
4
3
2
1
2
48
49
51
52
53
54
55
56
57

C

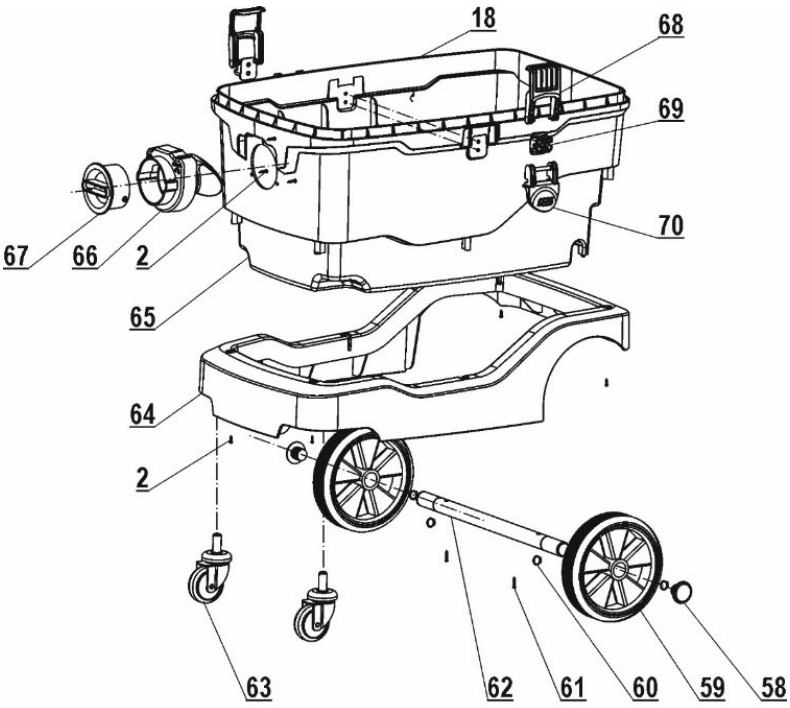

D





E





F

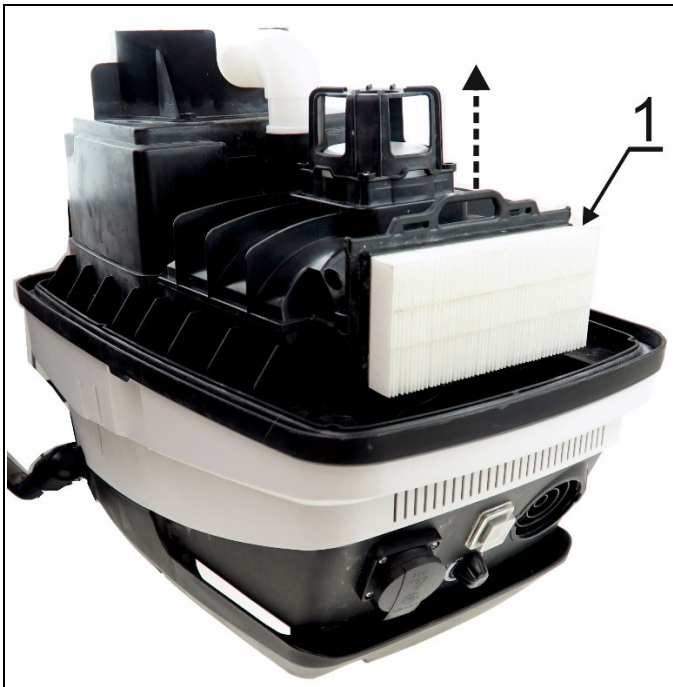



G





H

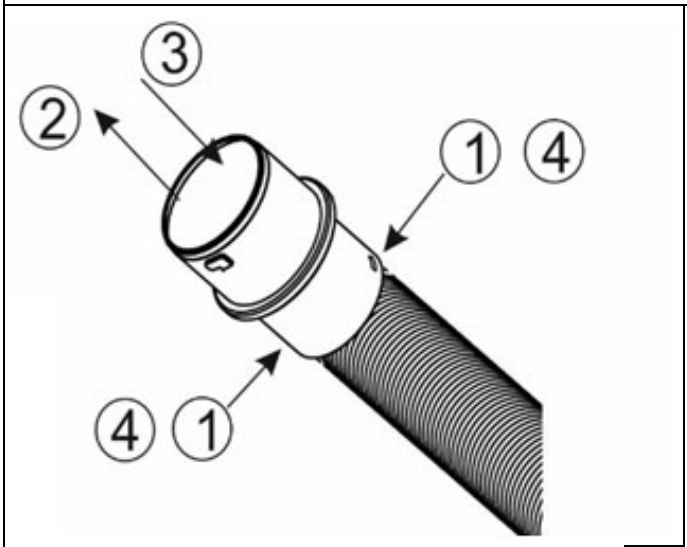

I

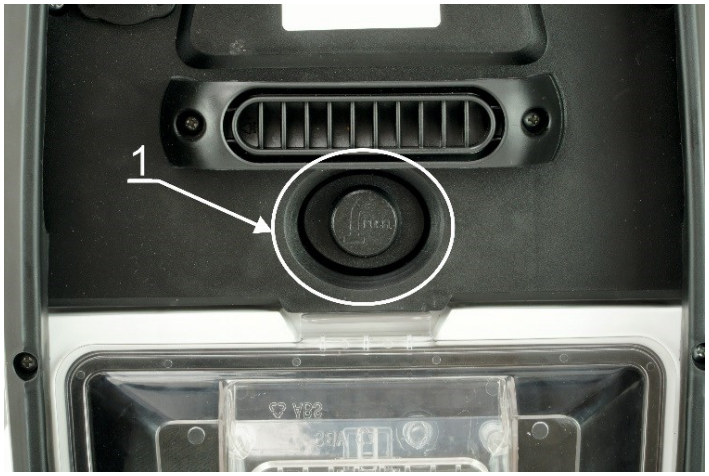

J

Opis piktogramów / Popis použitých piktogramů / Opis používaných piktogramov / Panaudotų piktogramų aprašymas / Lietoto piktogrammu apraksts / Az alkalmazott piktogramok magyarázata / Descrierea pictogramelor / Beschreibung der verwendeten Piktogramme / Opis piktogramov / Opis piktograma/ Описание на пиктограмите/ Опис піктограм / Opis piktograma / Beschreibung der Piktogramme / Description des pictogrammes



Nakaz: przeczytaj instrukcję obsługi / Mandatory: read the instruction manual / Příkaz: přečtěte návod k obsluze / Príkaz: oboznámte sa s užívateľskou príručkou / Privaloma: perskaitykite aptarnavimo instrukciją / Norādījums: rūpīgi iepazīstieties ar lietotāja rokasgrāmatā sniegto informāciju / Utasítás: olvassa el az útmutatót / Obligatoriu: citiți manualul de utilizare / Gebot: die Bedienungsanleitung lesen / Ukaz: preberi navodila za uporabo / Nalog: pročitajte upute za uporabu/ Заповедта: прочетете ръководството за употреба/ Заборона: прочитайте інструкцію з експлуатації / Obavezno: pročitajte upute za uporabu / / Ordre : lire le manuel d'utilisation



Przepływ powietrza / Airflow / Průtok vzduchu / Prietok vzduchu / Oro srovė / Gaisa plūsma / Légáramlás / Debit d'air / Caudal de aire / Debitul de aer / Luchtdoorstroom / Luftdurchfluss / Pretok zraka / / Въздушен поток / Потік повітря / Strujanje zraka / Flux d'air



Średnica króćca / Stub diameter / Průměr nátrubku / Priemer hrdla / Antgalio skersmuo / Īscaurules diametrs / Csonk átmérő / Diametre de la tubulure / Diámetro del tubo de conexión / Diametrul ştuţului / Diameter van het zuigmond / Der durmesser des stutzens / Premer vtiča / Диаметър на чучура / Діаметр патрубка / Promjer priključka / Diamètre du moignon



Pojemność zbiornika / Tank capacity / Objem nádoby/ objem nádoby / Bako talpa / Neigiamas slėgis talpoje / Tvertnes tilpums / A tartály űrtartalma / Volume du contenant / Capacidad del depósito / Volumul recipientului / Reservoirinhoud / Behältervolumen / Prostornina rezervoarja / Капацитет на резервоара / Ємність бака / Kapacitet spremnika / Capacité du réservoir



Maksymalne podciśnienie podczas pracy / Maximum vacuum during operation / Maximální provozní podtlak / Maximálny podtlak počas práce / Maksimali siurbimo galia darbo metu / Maksimālais vakuuma spiediens darbības laikā / Maximális vákuum üzemeltetés ideje alatt / Dépression maximale pendant le fonctionnement / Subpresión máxima durante el trabajo / Sub presiunea maximă admisă / Maximale onderdruk tijdens bedrijf / Maximaler Unterdruck während des Betriebs / Največji podtlak med delovanjem / Максимален вакуум по време на работа / Максимальний вакуум під час роботи / Maksimalni negativni tlak tijekom rada / Vide maximal pendant le fonctionnement



Maksymalna moc podłączanego urządzenia / Maximum power of the connected device / Maximální příkon připojeného zařízení / Maximálny príkon pripojených zariadení / Maksimali pajungiamo įrenginio galia / Pieslēdzamas ierīces maksimālais spiediens / A kapcsolt készülék maximális teljesítménye / Puissance maximale de l'appareil connecté / Potencia máxima del aparato conectado / Puterea maximă a aparatului conectat / Maximaal vermogen van het aangesloten apparaat / Maximale Leistung des angeschlossenen Geräts / Največja moč priključene naprave / Максимална мощност на свързаното устройство / Максимальна потужність підключеного пристрою / Maksimalna snaga spojenog uređaja / Puissance maximale de l'appareil connecté

PL Spis treści

1. Zdjęcia i rysunki
2. Szczegółowe przepisy bezpieczeństwa
3. Opis urządzenia
4. Przeznaczenie urządzenia
5. Ograniczenie użycia
6. Dane techniczne
7. Przygotowanie do pracy
8. Podłączenie do sieci
9. Włączanie i użytkowanie urządzenia
10. Bieżące czynności obsługowe
11. Części zamienne i akcesoria
12. Samodzielne usuwanie usterek
13. Kompletacja urządzenia
14. Informacja dla użytkowników o pozbywaniu się urządzeń elektrycznych i elektronicznych
15. Wykaz części do rysunku złożeniowego
16. Karta gwarancyjna

Deklaracja zgodności znajduje się w siedzibie Dedra-Exim Sp. z o.o. Ogólne warunki bezpieczeństwa zostały dołączone do instrukcji jako oddzielna broszura.

⚠ UWAGA Podczas pracy urządzeniem zaleca się zawsze przestrzegać ogólnych warunków bezpieczeństwa pracy, w celu uniknięcia wybuchu pożaru, porażenia prądem elektrycznym lub obrażenia mechanicznego.

Przed przystąpieniem do eksploatacji urządzenia prosimy o zapoznanie się z treścią instrukcji obsługi. Prosimy o zachowanie instrukcji obsługi i ogólnych warunków bezpieczeństwa pracy. Rygorystyczne przestrzeganie wskazówek i zaleceń zawartych w instrukcji obsługi wpłynie na przedłużenie żywotności Państwa urządzenia.

⚠ UWAGA Podczas pracy należy bezwzględnie przestrzegać wskazówek zawartych w ogólnych warunkach bezpieczeństwa pracy.

W razie przekazania urządzenia innej osobie, proszę wręczyć jej również instrukcję obsługi i ogólne warunki bezpieczeństwa pracy. Firma Dedra Exim nie odpowiada za wypadki powstałe w wyniku nieprzestrzegania wskazówek bezpieczeństwa pracy. Należy przeczytać uważnie wszystkie ogólne warunki bezpieczeństwa pracy i instrukcje obsługi. Niestosowanie się do ostrzeżeń i instrukcji może skutkować porażeniem prądem, pożarem i/lub poważnymi obrażeniami. Zachowaj wszystkie instrukcje, ogólne warunki bezpieczeństwa pracy i deklarację zgodności dla przyszłych potrzeb.

2. Szczegółowe przepisy bezpieczeństwa

Niniejszy sprzęt może być użytkowany przez dzieci w wieku co najmniej 8 lat i przez osoby o obniżonych możliwościach fizycznych, umysłowych i osoby o braku doświadczenia i znajomości sprzętu, jeżeli zapewniony zostanie nadzór lub instruktaż odnośnie do użytkowania sprzętu w bezpieczny sposób, tak aby związane z tym zagrożenia były zrozumiałe. Dzieci nie powinny bawić się sprzętem. Dzieci bez nadzoru nie powinny wykonywać czyszczenia i konserwacji sprzętu.

Ostrzeżenia dotyczące pracy odkurzaczem:

- Należy zachować środki ostrzożności podczas konserwacji urządzenia.
- Przed przystąpieniem do czyszczenia urządzenia lub jego przechowywaniem, należy wyjąc wtyczkę z gniazdka. Odkurzacz należy włączać do sieci zasilającej jedynie na czas pracy.
- Zwrócić uwagę, aby podczas pracy nie uszkodzić przewodu zasilającego odkurzacza przez przejechanie, zmiażdżenie, wyszarpnięcie, przecięcie itp.
- Wszelkie elementy odpowiedzialne za bezpieczeństwo muszą być utrzymywane w pełnej sprawności technicznej. W przypadku ich uszkodzenia należy niezwłocznie je naprawić lub wymienić na nowe.
- Nie korzystać z urządzenia w przypadku, gdy przewód zasilający lub wtyczka są uszkodzone. Jeżeli przewód zasilający lub wtyczka są uszkodzone, należy przekazać urządzenie do serwisu w celu wmiany przewodu lub wtyczki na nowe.
- Nie ciągnąć za przewód w czasie wyjmowania wtyczki z gniazdka.
- Nie pozostawiać przygotowanego do pracy odkurzacza bez nadzoru.
- Nie udostępniać urządzenia dzieciom w charakterze zabawki.
- Urządzenie należy przechowywać z dala od źródeł ciepła (tj. centralne ogrzewanie, piecyk, itp.) w celu uniknięcia odkształcenia się elementów z tworzywa sztucznego.
- Podczas korzystania z urządzenia, nie zatykać wlotu powietrza. W przeciwnym razie wydajność pochłaniania kurzu zmniejszy się oraz powstanie ryzyko spalenia silnika.
- Nie wolno zasysać tlących się niedopałków, w przeciwnym razie urządzenie może zostać uszkodzone.
- Podczas korzystania z odkurzacza należy zwrócić uwagę na kłęby włosów lub inne odpadki, aby nie zatkały wlotu powietrza (włączając w to wąż ssący). W przeciwnym razie może dojść do uszkodzenia silnika urządzenia.
- Przy korzystaniu z funkcji wydmuchu nie wolno kierować strumienia powietrza na źródło otwartego ognia.
- Urządzenie nie jest przystosowane do odkurzania niebezpiecznych dla zdrowia pyłów.
- Do gniazda przyłączeniowego, znajdującego się na pokrywie odkurzacza, można przyłączyć urządzenie o mocy maksymalnej 2000 W. Podłączanie urządzeń o wyższej mocy może doprowadzić do awarii odkurzacza.
- W pracy z odkurzaczem towarzyszy zjawisko gromadzenia się ładunku elektrostatycznego, którego następstwem może być wyładowanie elektrostatyczne w kontakcie z użytkownikiem. Jest to zjawisko naturalne. Stosować odpowiednie środki ochrony indywidualnej (rękawice antyelektrostatyczne, obuwie antyelektrostatyczne)

3. Opis urządzenia

Rys. A: 1. Kółka jezdne; 2. Dolny wlot powietrza; 3. Otwory wylotowe; 4. Otwór wydmuchu powietrza; 5. Pokrętło regulacji siły ssania; 6. Rękojeść; 7. Górna komora z workiem; 8. Klamry zabezpieczające obudowę; 9. Gniazdo prądowe; 10. Włącznik pozycyjny; 11. Górny wlot powietrza;

4. Przeznaczenie urządzenia

Odkurzacz DED6603 jest przeznaczony do pracy na sucho lub mokro i umożliwia oczyszczanie dowolnych powierzchni w pomieszczeniach użytkowych (garaże, warsztaty, piwnice itd.). Dzięki zastosowaniu filtra wodnego możliwe jest usuwanie bardzo drobnych zanieczyszczeń, takich jak urobek powstający podczas szlifowania gładzi gipsowych. Regulator siły ssania pozwala na dobranie optymalnych warunków pracy odkurzacza w zależności od usuwanych zanieczyszczeń.
Urządzenie przeznaczone jest do usuwania niewielkich ilości wody. Odkurzacz nie może być wykorzystywany jako pompa.
Odkurzacz dodatkowo posiada funkcję wydmuchu powietrza.
Dopuszcza się wykorzystanie urządzenia w pracach remontowo-budowlanych, warsztatach naprawczych, w pracach amatorskich przy równoczesnym przestrzeganiu warunków użytkowania i dopuszczalnych warunków pracy, zawartych w instrukcji obsługi.

5. Ograniczenia użycia

Urządzenie może być użytkowane tylko zgodnie z zamieszczonymi poniżej „Dopuszczalnymi warunkami pracy". Samowolne zmiany w budowie mechanicznej i elektrycznej, wszelkie modyfikacje, czynności obsługowe nie opisane w instrukcji Obsługi będą traktowane za bezprawne i spowodują natychmiastową utratę Praw Gwarancyjnych.
Nie używać do sprzątania substancji szkodliwych i niebezpiecznych dla zdrowia, gorącego popiołu lub węgla, substancji toksycznych, substancji łatwopalnych lub innych niebezpiecznych materiałów, nie używać w pobliżu łatwopalnych cieczy lub oparów i ciał lotnych tworzących z powietrzem atmosferycznym mieszaninę wybuchową.

DOPUSZCZALNE WARUNKI PRACY
Praca ciągła S1
Użytkować w pomieszczeniach zamkniętych.

6. Dane techniczne

Model	**DED6603**
Silnik elektryczny	jednofazowy
Napięcie sieci, częstotliwość sieci	230 V, ~50 Hz
Moc znamionowa silnika	1600 W
Pojemność zbiornika	30 l
Klasa ochronności	I
Minimalne/maksymalne obciążenie gniazda	300 W / 2000 W
Maksymalne podciśnienie	19 Pa
Stopień ochrony przed dostępem bezpośrednim	IPX4
Masa	13,8 kg

7. Przygotowanie do pracy

⚠ UWAGA Wszystkie czynności należy przeprowadzać przy wyjętej z gniazdka wtyczce.

Odkurzacz budowlany DED6603 posiada 4 niezależne systemy pracy. System do pracy z pyłem gipsowym z filtrem wodnym oraz górnym podłączeniem węża (rys. B.I), system do pracy na sucho (rys. B.II) lub mokro z podłączeniem węża z przodu obudowy (rys. B.III), oraz dodatkowo system wydmuchu powietrza (rys. B.IV).

Pierwsze uruchomienie i przygotowanie do pracy
1. Wyjąć z opakowania odkurzacz, zdjąć pokrywę i górny zbiornik (zdj. F.1), wyjąć zawartość ze zbiornika odkurzacza.
2. Upewnić się, że wszystkie elementy urządzenia zostały dostarczone zgodnie z listą części (lista znajduje się w instrukcji obsługi).
3. Zamontować kółka w otwory znajdujące się od spodu urządzenia (rys. A.1).

Przygotowanie odkurzacza do pracy z gipsem:
1. W przypadku potrzeby zamocowania lub wymiany worka należy otworzyć górną komorę wciskając przycisk (zdj. E.1), a następnie zamontować mniejszy worek na króciec (zdj. E.2). Dokładnie rozłożyć worek i wyprostować załamania tkaniny.
2. Dokładnie zamknąć pokrywę z workiem.
3. Odpiąć klamry zabezpieczające obudowę odkurzacza i otworzyć dolną część obudowy (zdj. F.1). Wlać do zbiornika wodę, do poziomu zaznaczonego w dolnej części zbiornika (water level) (zdj. F.2).
4. Sprawdzić czy w górnej części obudowy poprawnie zamocowany jest filtr HEPA i w razie potrzeby zamocować filtr (zdj. G.1).
5. Nałożyć pokrywę na zbiornik odkurzacza i zamknąć ją za pomocą zatrzasków.
6. Zaślepić dolny wlot powietrza za pomocą dołączonej zaślepki (zdj. G.2).
7. Zamontować przewód elastyczny odkurzacza do wlotu powietrza w górnym zbiorniku.

Przygotowanie odkurzacza do pracy na sucho:
1. Odpiąć klamry zabezpieczające obudowę odkurzacza i otworzyć dolną część obudowy (zdj. F.1). Zdemontować syfon (rys. C, poz. 3), a następnie zamontować większy worek na króciec (zdj. H.1). Dokładnie rozłożyć worek i wyprostować załamania tkaniny.
2. Sprawdzić czy w górnej części obudowy poprawnie zamocowany jest filtr HEPA i w razie potrzeby zamocować filtr (zdj. G.1).
3. Nałożyć pokrywę na zbiornik odkurzacza i zamknąć ją za pomocą zatrzasków.
4. Zaślepić górny wlot powietrza za pomocą dołączonej zaślepki (zdj. H.2).
5. Zamontować przewód elastyczny odkurzacza do wlotu powietrza w dolnym zbiorniku .

Przygotowanie odkurzacza do zbierania wody:
1. Odpiąć klamry zabezpieczające obudowę odkurzacza i otworzyć dolną część obudowy (zdj. F.1), a następnie zdemontować worek i zamontować syfon.
2. Z górnej części obudowy zdemontować filtr HEPA (zdj. G.1), a na jego miejsce zamontować filtr gąbkowy.
3. Nałożyć pokrywę na zbiornik odkurzacza i zamknąć ją za pomocą zatrzasków.
4. Zaślepić górny wlot powietrza za pomocą dołączonej zaślepki (zdj. H.2).
5. Zamontować przewód elastyczny odkurzacza do wlotu powietrza w dolnym zbiorniku .
6. Po zakończonej pracy otworzyć obudowę, wylać wodę i oczyścić wnętrze.

Przygotowanie odkurzacza jako dmuchawy powietrza:
1. Wąż z rurą teleskopową podłączyć do górnego gniazda wylotowego (zdj. A.4) w górnej części odkurzacza (rys. B.IV).

8. Podłączenie do sieci

Przed podłączeniem urządzenia do źródła prądu należy upewnić się, czy napięcie zasilania odpowiada wartości podanej na tabliczce znamionowej.
Instalacja zasilająca powinna być wykonana zgodnie z zasadniczymi wymaganiami dotyczącymi instalacji elektrycznych i spełniać wymogi bezpieczeństwa użytkowania. Parametry minimalnego przekroju przewodu zasilającego oraz nominalnej wartości bezpiecznika w zależności od mocy urządzenia podano w poniższej tabeli:

Moc urządzenia [W]	Minimalny przekrój przewodu [mm^2]	Minimalna wartość bezpiecznika typu C [A]
1400÷2300	1,5	16

Instalacja winna być wykonana przez uprawnionego elektryka. W przypadku korzystania z przedłużaczy należy zwrócić uwagę by przekrój żyły nie był mniejszy od wymaganego (patrz tabela). Przewód elektryczny ułożyć tak, aby w czasie pracy nie był narażony na przecięcie. Nie używać uszkodzonych przedłużaczy.
Okresowo sprawdzać stan techniczny przewodu zasilającego. Nie ciągnąć za przewód zasilający.

9. Włączanie i użytkowanie urządzenia

Zasada działania
Odkurzacz z filtrem wodnym działa dwuetapowo. W pierwszej fazie, w górnym zbiorniku, zanieczyszczenia wyłapywane są przez worek z tkaniny, który zatrzymuje grubsze frakcje. Następnie zanieczyszczenia, które nie zostały zatrzymane przez tkaninę worka w górnym zbiorniku zostają skierowane w strefę filtra wodnego, w której cząstki pyłu gipsowego są nawilżane i osadzają się na dnie zbiornika dolnego. Ze względu na wilgoć i ciepło, powstające podczas pracy, we wnętrzu odkurzacza mogą pojawić się bakterie i pleśń. Dlatego bezwzględnie zaleca się dokładnie wyczyścić, a następnie wysuszyć odkurzacz po każdym użyciu.
Urządzenie jest przystosowane do pracy na sucho lub na mokro. Przy zbieraniu wody należy pamiętać, że urządzenie jest wyposażone w zabezpieczenie odcinające zassanie wody do silnika. W przypadku osiągnięcia maksymalnego poziomu wody w odkurzaczu, urządzenie przestanie zasysać.
Dzięki zastosowaniu filtra wodnego przy pracy na sucho możliwe jest użytkowanie odkurzacza do usuwania urobku, powstałego podczas prac remontowych, np. szlifowania ścian, posadzek itd.
Odkurzacz dodatkowo posiada przycisk otrzepywacza filtra HEPA (zdj. J.1). W celu oczyszczenia filtra HEPA podczas pracy, należy kilkukrotnie wcisnąć przycisk otrzepywacza by poruszyć filtr HEPA.
Odkurzacz wyposażono w trzy rodzaje ssawek: szczotkę podłogową płaską, służącą do sprzątania większych powierzchni (podłóg, dywanów,

wykładzin), szczotkę okrągłą oraz ssawkę szczelinową, służącą do usuwania zanieczyszczeń z trudno dostępnych miejsc. Ponadto odkurzacz wyposażony jest w wąż elastyczny z możliwością wymiany końcówek, co pozwala na podłączenie do odkurzacza praktycznie dowolnego elektronarzędzia (szlifierki do powierzchni gipsowych, szlifierki do betonu, pilarek stołowych i ręcznych itd.) Sposób demontażu końcówki węża przedstawiono na rysunku I.
Postępowanie podczas wymiany końcówki (rys. I):
1.Płaskim, wąskim narzędziem (np. wkrętakiem) wcisnąć blokadę oznaczoną jako 1. Energicznie ściągnąć końcówkę z pierścienia z blokadą (2).
2.Nałożyć końcówkę do elektronarzędzia tak, aby otwory w końcówce pokrywały się z blokadą na pierścieniu (3).
3. Docisnąć końcówkę, aż do usłyszenia zatrzaśnięcia się blokad. Upewnić się, że końcówka jest prawidłowo nałożona, a blokady w obu otworach są zamknięte (4).
Na zdjęciu przedstawiono panel obsługowy odkurzacza (fot. A). Do gniazda (zdj. A.9) można podłączyć elektronarzędzie lub inne urządzenie elektryczne o mocy maksymalnej 2000 W. Uwaga: podłączenie urządzenia o wyższej mocy może spowodować uszkodzenie odkurzacza. Pokrętło (zdj. A.5) służy do regulacji siły ssania odkurzacza. Umożliwia to dobranie odpowiedniej mocy ssania do wielkości i rodzaju usuwanych zanieczyszczeń. Włącznik (zdj. A.10) umożliwia pracę odkurzacza w trybie synchronizacji z podłączonym do gniazda elektronarzędziem oraz pracę niezależnie od elektronarzędzia.

Podłączenie dodatkowego urządzenia elektrycznego do odkurzacza
Odkurzacz DED6603 posiada dodatkowe gniazdo, do którego można podłączyć elektronarzędzie bądź inne urządzenie elektryczne. Gniazdo znajduje się w przednim panelu odkurzacza, zabezpieczone jest plastikową osłoną. Maksymalna moc urządzenia, które można podłączyć do odkurzacza 2000 W. Odkurzacz z podłączonym urządzeniem może pracować tylko w trybie synchronizacji. Aby uruchomić odkurzacz w trybie synchronizacji należy ustawić włącznik odkurzacza w pozycji II i podłączyć urządzenie zewnętrzne. W trybie synchronizacji odkurzacz nie będzie pracował, dopóki nie zostanie uruchomione podłączone urządzenie. Włączenie urządzenia spowoduje włączenie odkurzacza. Po wyłączeniu urządzenia odkurzacz będzie pracował jeszcze ok. 10 sekund i wyłączy się. Funkcja synchronizacji jest szczególnie przydatna podczas wykonywania prac, w których niezbędne jest bieżące usuwanie odpadu (szlifowanie ścian, wiercenie otworów, cięcie i struganie drewna itd.)

10. Bieżące czynności obsługowe

⚠UWAGA **Opisane poniżej czynności obsługowe wykonywać przy wyjętej z gniazdka zasilającego wtyczce**

Przy pracy na sucho:

Czyszczenie dolnego zbiornika
Należy często usuwać zanieczyszczenia z dolnego zbiornika w celu uniknięcia uszkodzenia odkurzacza. Aby oczyścić wnętrze odkurzacza, należy zdjąć z króćca worek, a następnie nad koszem lub innym pojemnikiem na śmieci zsunąć z dolnej części worka plastikową listwę uszczelniającą. Zebrane w worku zanieczyszczenia wyrzucić do zbiornika na śmieci, worek dokładnie wytrzepać, założyć plastikową listwę uszczelniającą. Ze zbiornika wyrzucić zebrane zanieczyszczenia.

Czyszczenie po pracy z filtrem wodnym
W celu wyczyszczenia górnego zbiornika należy:
1. Odłączyć wąż elastyczny od górnego zbiornika.
2. Zdemontować górny zbiornik z workiem.
3. Wyjąć worek a następnie wysunąć dolną listwę zabezpieczającą i dokładnie oczyścić worek.
4. Odpiąć klamry zabezpieczające i zdjąć górną część obudowy.
5. Zdemontować syfon.
6. Wyjąć i dokładnie wyczyścić filtr HEPA
7. Wylać wodę ze zbiornika, usunąć zanieczyszczenia z dna zbiornika.
8. Dokładnie umyć i wysuszyć zbiornik, syfon z układem filtrującym, wąż elastyczny.

Czyszczenie filtra HEPA
Filtr HEPA można wyczyścić strumieniem sprężonego powietrza (stosując np. kompresor) lub przepłukać pod bieżącą wodą i pozostawić do wyschnięcia. Nie stosować w odkurzaczu mokrego filtra.

Przy pracy na mokro:
Po każdym użytkowaniu opróżnić, wysuszyć i oczyścić dolny zbiornik odkurzacza. Następnie wyjąć filtr gąbkowy umyć go za pomocą wody z detergentem i dokładnie wysuszyć.
Oczyszczenie i wysuszenie zbiornika jest szczególnie ważne, ponieważ ze względu na występowanie wilgoci i ciepła może nastąpić gwałtowny rozwój bakterii i pleśni.

Przechowywanie odkurzacza
Wyczyszczony, dokładnie wysuszony odkurzacz należy przechowywać w oryginalnym pudełku, w suchym miejscu, niedostępnym dla dzieci i osób postronnych.

11. Części zamienne i akcesoria

Do odkurzacza można dokupić:
1. Worek materiałowy (zbiornik górny) – DED66031
2. Worek materiałowy (zbiornik dolny) - DED66032
3. Filtr HEPA – DED66033
4. Filtr gąbkowy – DED66034
W celu zakupu części zamiennych i akcesoriów należy skontaktować się z Serwisem Dedra Exim. Dane kontaktowe znajdują się na 1. stronie instrukcji.
Przy zamawianiu części zamiennych prosimy podać numer partii umieszczony na tabliczce znamionowej oraz numer części z rysunku złożeniowego.
W okresie gwarancyjnym naprawy dokonywane są na zasadach podanych w karcie gwarancyjnej. Reklamowany produkt prosimy przekazać do naprawy w miejscu zakupu (sprzedawca zobowiązany jest przyjąć reklamowany produkt), przesłać do Serwisu centralnego Dedra Exim lub do serwisu najbliższego od miesca zamieszkania (adresy serwisow znajdują się na stronie www.dedra.pl). Prosimy uprzejmie dołączyć wypełnioną kartę gwarancyjną. Po okresie gwarancyjnym naprawy wykonuje Serwis centralny. Uszkodzony produkt należy przesłać do Serwisu (koszty wysyłki pokrywa użytkownik).

12. Samodzielne usuwanie usterek

Problem	Przyczyna	Rozwiązanie
Urządzenie nie włącza się	Przewód zasilający jest źle podłączony lub uszkodzony	Wcisnąć głębiej wtyczkę do gniazdka, sprawdzić przewód zasilający
	W gniazdku nie ma napięcia sieciowego	Sprawdzić napięcie w gniazdku, sprawdzić bezpiecznik
	Uszkodzony włącznik	Przekazać urządzenie do naprawy
Silnik przegrzewa się Siła ssania jest zmniejszona	Zapchane otwory wentylacyjne Zatkany przewód elastyczny lub ssawka	Oczyścić otwory wentylacyjne Usunąć zator
	Zatkana osłona filtra	Sprawdzić filtr, oczyścić go
	Przepełniony zbiornik	Często opróżniać zbiorniki z zanieczyszczeniami
Silnik rusza z trudem	Zatarte łożyska Zanieczyszczony silnik wiatraka	Przekazać urządzenie do naprawy

13. Kompletacja urządzenia, uwagi końcowe

Kompletacja: 1.Odkurzacz; 2. Filtr HEPA; 3. Filtr gąbkowy; 4. Worek materiałowy (górny); 5. Worek materiałowy (dolny); 6. Wąż elastyczny; 7. Metalowa rura teleskopowa; 8. Szczotka płaska; 9. Ssawka szczelinowa; 10. Szczotka okrągła; 11. Reduktor średnicy wylotowej; 12. Końcówka do podłączenia węża szlifierki; 13. Kółka

14. Informacja dla użytkowników o pozbywaniu się urządzeń elektrycznych i elektronicznych (dotyczy gospodarstw domowych)



Przedstawiony symbol umieszczony na produktach lub dołączonej do nich dokumentacji informuje, że niesprawnych urządzeń elektrycznych lub elektronicznych nie można wyrzucać razem z odpadami bytowymi. Prawidłowe postępowanie w razie konieczności utylizacji, powtórnego użycia lub odzysku podzespołów polega na przekazaniu urządzenia do wyspecjalizowanego punktu zbiórki, gdzie będzie przyjęte bezpłatnie. Informacji o lokalizacji miejsc zbiórki zużytego sprzętu udzielają władze lokalne np. na swoich stronach internetowych.
Prawidłowa utylizacja urządzenia umożliwia zachowanie cennych zasobów i uniknięcie negatywnego wpływu na zdrowie i środowisko, wynikające z możliwości obecności w sprzęcie niebezpiecznych: substancji, mieszanin oraz części składowych.
Nieprawidłowa utylizacja odpadów zagrożona jest karami przewidzianymi w odpowiednich przepisach lokalnych.
Użytkownicy w krajach Unii Europejskiej: W razie konieczności pozbycia się urządzeń elektrycznych lub elektronicznych, prosimy skontaktować się z najbliższym punktem sprzedaży lub z dostawcą, którzy udzielą dodatkowych informacji.
Pozbywanie się odpadów w krajach poza Unią Europejską: Taki symbol dotyczy tylko krajów Unii Europejskiej. W razie potrzeby pozbycia się niniejszego produktu prosimy skontaktować się z lokalnymi władzami lub

ze sprzedawcą celem uzyskania informacji o prawidłowym sposobie postępowania.

15. Wykaz części do rysunku złożeniowego (Rys. C i D).

Nr	Nazwa części	Nr	Nazwa części
1	Osłona	36	Osłona zbiornika
2	Śruba	37	Sprężyna pokrywy
3	Rura plastikowa	38	Zacisk pokrywy
4	Uchwyt rury	39	Płytka dociskowa
5	Osłona pływaka	40	Uszczelka
6	Pływak	41	Płyta z elektroniką
7	Śruba	42	Górna osłona silnika
8	Filtr HEPA	43	Dławica
9	Podstawa filtra	44	Uszczelka
10	Zawór bezpieczeństwa	45	Zbiornik na worek
11	Uszczelka pokrywy zbiornika	46	Uszczelka zbiornika
12	Pokrywa zbiornika	47	Uszczelka uchwytu worka
13	Uszczelka górna silnika	48	Uchwyt plastikowy
14	Silnik elektryczny	49	Uchwyt transportowy
15	Uszczelka dolna silnika	50	Przewód zasilający
16	Obudowa środkowa	51	Szczotka mała
17	Klapa wylotu powietrza	52	Ssawka szczelinowa
18	Gniazdo wylotu powietrza	53	Rura teleskopowa
19	Sprężyna klapki wylotu powietrza	54	Worek papierowy
20	Oś sprężyny uchwytu	55	Wąż elastyczna
21	Osłona przednia	56	Instrukcja obsługi
22	Gniazdo 230V	57	Szczotka płaska
23	Uszczelka otrzepywacza	58	Zaślepka koła
24	Klapa otrzepywacza	59	Koło jezdne duże
25	Pokrywa kanału powietrza	60	Uszczelka
26	Włącznik	61	Śruba
27	Regulator obrotów	62	Oś tylna
28	Uchwyt	63	Koło jezdne małe
29	Osłona górna	64	Podstawa zbiornika
30	Łącznik	65	Zbiornik
31	Wlot powietrza	66	Wlot powietrza
32	Przełącznik	67	Osłona wlotu powietrza
33	Przycisk otrzepywacza	68	Zatrzask zbiornika
34	Sprężyna	69	Podstawa zatrzasku
35	Osłona	70	Mocowanie zatrzasku

Karta gwarancyjna

na

Odkurzacz do pracy na sucho i mokro

Nr katalogowy: DED6603, nr partii: .....

(zwany dalej **Produktem**)

Data zakupu Produktu: .....

Pieczęć sprzedawcy

Data i podpis sprzedawcy: .....

Oświadczenie Użytkownika:

Potwierdzam, że zostałem poinformowany o warunkach gwarancji oraz skutkach nieprzestrzegania wytycznych zawartych w Instrukcji obsługi i karcie gwarancyjnej. Warunki niniejszej gwarancji są mi znane, co potwierdzam własnoręcznym podpisem:

....

Data i miejsce Podpis Użytkownika

I. Odpowiedzialność za Produkt

1. Gwarant – Dedra Exim Sp. z o.o. z siedzibą w Pruszkowie, adres: ul. 3 Maja 8, 05-800 Pruszków, KRS 0000062517, Sąd Rejonowy dla m.st. Warszawy w Warszawie, XIV Wydział Gospodarczy Krajowego Rejestru Sądowego, NIP 527-020-49-33, kapitał zakładowy: 100 980.00 zł.
2. Na warunkach określonych w niniejszej karcie gwarancyjnej Gwarant udziela gwarancji na Produkt, pochodzący z dystrybucji Gwaranta.
3. Odpowiedzialność z tytułu gwarancji obejmuje tylko wady powstałe z przyczyn tkwiących w Produkcie w momencie jego wydania Użytkownikowi.
4. Z tytułu gwarancji Użytkownik, uzyskuje prawo do bezpłatnej naprawy Produktu, o ile wada ujawniła się w okresie gwarancji. Sposób naprawy Produktu (metoda wykonania naprawy) zależy od decyzji Gwaranta. W przypadku stwierdzenia przez Gwaranta braku możliwości naprawy Gwarant zastrzega sobie prawo wymiany wadliwego elementu albo całego Produktu na wolny od wad, obniżenia ceny Produktu lub odstąpienia od umowy.
5. W stosunku do Użytkownika, który nie jest konsumentem w rozumieniu ustawy z dnia 23 kwietnia 1964r. Kodeks cywilny, odpowiedzialność odszkodowawcza Gwaranta za szkody wynikające z niniejszej gwarancji i/lub w związku z jej zawarciem i wykonywaniem, bez względu na tytuł prawny, jest ograniczona maksymalnie do wysokości wartości wadliwego Produktu.

II. Okres gwarancji

Elementy Produktu	Czas trwania ochrony gwarancyjnej
DED6603	36 miesięcy, licząc od daty zakupu Produktu uwidocznionej w niniejszej karcie gwarancyjnej
Worki, filtry	Elementy nieobjęte gwarancją

III. Warunki skorzystania z gwarancji

1. Przedstawienie przez Użytkownika wypełnionej karty gwarancyjnej Produktu oraz uprawdopodobnienie przez Użytkownika okoliczności zakupu Produktu, np. poprzez przedstawienie paragonu, faktury, itd. W celu sprawnego przeprowadzenia reklamacji zaleca się aby Użytkownik przekazał wraz z Produktem do reklamacji wszystkie elementy określone w „Kompletacji urządzenia" zawartej w Instrukcji obsługi.
2. Stosowanie się przez Użytkownika do zaleceń zawartych w Instrukcji obsługi i karcie gwarancyjnej.
3. Gwarancja obejmuje tylko obszar Rzeczypospolitej Polskiej i UE.
4. Gwarancja nie obejmuje wad Produktu powstałych w szczególności na skutek:

a. Nieprzestrzegania przez Użytkownika warunków określonych w Instrukcji obsługi, w szczególności w zakresie prawidłowej eksploatacji, konserwacji i czyszczenia;

b. Zastosowania przez Użytkownika środków czyszczących lub konserwujących niezgodnych z Instrukcją obsługi;

c. Nieodpowiedniego przechowywania i transportu Produktu przez Użytkownika;

d. Samowolnych zmian i/lub przeróbek Produktu przez Użytkownika, które nie były uzgadniane z Gwarantem;

e. Zastosowania przez Użytkownika w Produkcie materiałów eksploatacyjnych niezgodnych z Instrukcją obsługi.

5. Użytkownik, który nie jest konsumentem w rozumieniu ustawy z dnia 23 kwietnia 1964r. Kodeks cywilny, traci gwarancję na Produkt, w którym:
- numery seryjne, oznaczenia dat i tabliczki znamionowe zostały usunięte, zmienione lub uszkodzone przez Użytkownika;
- plomby zostały uszkodzone przez Użytkownika lub noszą ślady manipulacji Użytkownika.

6. Uwaga! Czynności związane z codzienną obsługą Produktu, wynikające m.in. z Instrukcji obsługi Użytkownik wykonuje we własnym zakresie i na swój koszt.

IV. Procedura reklamacyjna

1. W przypadku stwierdzenia nieprawidłowej pracy Produktu, przed dokonaniem zgłoszenia reklamacyjnego należy upewnić się czy wszystkie czynności określone w szczególności w Instrukcji obsługi zostały wykonane w sposób prawidłowy.
2. Zgłoszenie reklamacji zaleca się dokonać niezwłocznie, najlepiej w terminie 7 dni od daty zauważenia wady Produktu. Użytkownik, który nie jest konsumentem w rozumieniu ustawy z dnia 23 kwietnia 1964r. Kodeks cywilny traci uprawienia wynikające z niniejszej gwarancji w przypadku niezgłoszenia reklamacji w terminie 7 dni.
3. Zgłoszenie reklamacji można dokonać m.in. w punkcie zakupu Produktu, w serwisie gwarancyjnym lub pisemnie na adres: Dedra Exim Sp. z o.o., ul. 3 Maja 8, 05-800 Pruszków.
4. Użytkownik może złożyć reklamację przy wykorzystaniu formularza dostępnego na stronie internetowej www.dedra.pl. („Formularz zgłoszenia reklamacji z tytułu gwarancji").
5. Adresy serwisów gwarancyjnych dla poszczególnych krajów dostępne są na stronie www.dedra.pl. W przypadku braku serwisu gwarancyjnego dla danego kraju zgłoszenia reklamacyjne z tytułu gwarancji zaleca się kierować na adres: Dedra Exim Sp. z o.o. ul. 3 Maja 8, 05-800 Pruszków (Polska).
6. Mając na uwadze bezpieczeństwo Użytkownika zakazuje się korzystania z wadliwego Produktu.
7. Uwaga! Korzystanie z wadliwego Produktu jest niebezpieczne dla zdrowia i życia Użytkownika.
8. Wykonanie obowiązków wynikających z gwarancji nastąpi w terminie 14 dni roboczych, licząc od dnia dostarczenia reklamowanego Produktu przez Użytkownika.
9. Przed dostarczeniem wadliwego Produktu do reklamacji zaleca się jego oczyszczenie. Reklamowany Produkt zaleca się dokładnie zabezpieczyć przed uszkodzeniami w transporcie (zaleca się dostarczyć reklamowany Produkt w oryginalnym opakowaniu).

10. Okres gwarancji ulega przedłużeniu o czas, w ciągu którego wskutek wady Produktu objętego gwarancją Użytkownik nie mógł z niego korzystać.
Gwarancja nie wyłącza, nie ogranicza, ani nie zawiesza uprawnień Użytkownika wynikających z przepisów o rękojmi za wady rzeczy sprzedanej.
Zgodnie z art. 13 ust. 1 i ust. 2 rozporządzenia Parlamentu Europejskiego i Rady (UE) 2016/679 z dnia 27 kwietnia 2016 r. w sprawie ochrony osób fizycznych w związku z przetwarzaniem danych osobowych i w sprawie swobodnego przepływu takich danych oraz uchylenia dyrektywy 95/46/WE (dalej: „RODO") informujemy

1. Administratorem Twoich danych osobowych podanych w formularzu jest DEDRA-EXIM sp. z o.o. z siedzibą w Pruszkowie , ul. 3 Maja 8, 05-800 Pruszków (dalej: „Administrator").
2. Twoje dane będą przetwarzane wyłącznie w celu przeprowadzenia procedury gwarancyjnej urządzenia zgodnie art. 6 ust. 1 lit. b ogólnego rozporządzenie o ochronie danych (dalej: „RODO") Podanie danych jest dobrowolne, ale konieczne do przeprowadzenia procedury gwarancyjnej.
3. Twoje dane będą przetwarzane przez okres rozpatrywania przeprowadzenia procedury gwarancyjnej oraz w celach archiwizacyjnych w razie konieczności obrony przed ewentualnymi roszczeniami wobec Administratora nie dłużej niż do momentu ich przedawnienia.
4. Twoje dane mogą być ujawniane wyłącznie podmiotom przetwarzającym dane na rzecz administratora na podstawie pisemnej umowy powierzenia przetwarzania danych osobowych świadczącym m.in. usługi serwisu technicznego, hostingu lub obsługi strony internetowej, obsługi IT, firmie kurierskiej. Dostawcy Administratora zobowiązani są do zapewnienia zabezpieczenia danych i spełnienia wymogów obowiązującego prawa związanego z ochroną danych osobowych i nie mogą wykorzystywać powierzonych danych osobowych do innych celów niż te, które są określone w umowie z Administratorem.
5. Twoje dane nie będą przetwarzane w sposób zautomatyzowany w tym również w formie profilowania oraz nie będą przekazywane do państwa trzeciego/organizacji międzynarodowej.
6. Posiadasz prawo dostępu do treści swoich danych oraz prawo ich sprostowania, usunięcia, ograniczenia przetwarzania, prawo do przenoszenia danych, prawo wniesienia sprzeciwu, w dowolnym momencie.
7. We wszelkich sprawach związanych z przetwarzaniem Twoich danych osobowych przez Administratora możesz skontaktować się pod adresem e-mail: daneosobowe@dedra.pl;
8. Masz prawo wniesienia skargi do wniesienia skargi do organu właściwego do spraw ochrony danych osobowych;

EN Table of contents

1. Drawing and pictures
2. Specific safety regulations
3. Description of the device
4. Purpose of the device
5. Restriction on use
6. Technical data
7. Preparing for use
8. Connection to the mains
9. Switching on the device and operation of the device
10. Ongoing maintenance
11. Spare parts and accessories
12. Trouble-shooting on your own
13. Contents of the package
14. Information for users on the disposal of electrical and electronic equipment (applicable to households)
15. Warranty card

The declaration of conformity can be found at the manufacturer's premises.
The general safety conditions are attached to the manual as a separate booklet.

⚠ WARNING. Read all warnings marked with an exclamation mark and all instructions. Retain all warnings and instructions for future use.

Failure to observe the following warnings and safety instructions could result in electric shock, fire or serious injury.

Keep all manual to the future use.

2. Specific safety regulations

This equipment may be used by children aged 8 years and above and by persons with reduced physical or mental capabilities or lack of experience and knowledge, provided they are supervised or instructed on how to use the equipment safely and understand the risks involved. Children should not play with the equipment. Children should not clean or maintain the equipment without supervision.

Warnings regarding the use of the vacuum cleaner:

- Take precautions when maintaining the appliance.
- Before cleaning or storing the appliance, remove the plug from the socket. The vacuum cleaner should only be connected to the mains supply when in use.
- Take care not to damage the vacuum cleaner's power cord by running over it, crushing it, pulling it out, cutting it, etc.
- All safety components must be kept in full working order. If they are damaged, they must be repaired or replaced immediately.
- Do not use the appliance if the power cord or plug is damaged. If the power cord or plug is damaged, have the appliance serviced to replace the cord or plug with a new one.
- Do not pull on the cord when removing the plug from the socket.
- Do not leave the vacuum cleaner unattended when it is ready for use.
- Do not allow children to use the appliance as a toy.
- Store the appliance away from heat sources (e.g. central heating, stove, etc.) to prevent deformation of plastic parts.
- Do not block the air inlet when using the appliance. Otherwise, dust absorption efficiency will decrease and there is a risk of burning out the motor.
- Do not vacuum smouldering cigarette butts, otherwise the appliance may be damaged.
- When using the vacuum cleaner, pay attention to hair or other debris so that it does not clog the air inlet (including the suction hose). Otherwise, the motor of the appliance may be damaged.
- When using the blow function, do not direct the air stream towards an open flame.
- The device is not designed for vacuuming dust that is hazardous to health.
- A device with a maximum power of 2000 W can be connected to the connection socket located on the vacuum cleaner cover. Connecting devices with a higher power rating may cause the vacuum cleaner to malfunction.
- When working with the vacuum cleaner, electrostatic charge may accumulate, which may result in an electrostatic discharge when in contact with the user. This is a natural phenomenon. Use appropriate personal protective equipment (antistatic gloves, antistatic footwear).

3. Description of the device

Fig. A: 1. Wheels; 2. Lower air inlet; 3. Outlet openings; 4. Air outlet; 5. Suction power control knob; 6. Handle; 7. Upper chamber with bag; 8. Housing safety clips; 9. Power socket; 10. Position switch; 11. Upper air inlet

4. Purpose of the device

The DED6603 vacuum cleaner is designed for dry or wet cleaning and can be used to clean any surface in utility rooms (garages, workshops, basements, etc.). Thanks to the water filter, it is possible to remove very fine debris, such as dust generated during sanding plasterboard. The suction power regulator allows you to select the optimal operating conditions for the vacuum cleaner depending on the debris being removed.

The device is designed for removing small amounts of water. The vacuum cleaner cannot be used as a pump.

The vacuum cleaner also has an air blow function.
It is permissible to use the device in renovation and construction work, repair workshops, amateur work, subject to the conditions of use and permissible working conditions contained in the operating instructions.

5. Restriction on use

⚠ WARNING The appliance may only be used in accordance with the 'Permitted operating conditions' below.

⚠ WARNING Unauthorised changes to the mechanical and electrical design, any modifications, maintenance operations not described in the operating instructions will be treated as illegal and will result in the immediate loss of warranty rights and the declaration of conformity will become invalid.

Misuse or use not in accordance with the operating instructions will result in immediate loss of warranty rights.

Permitted operating conditions'
Continuous operation
Use indoors.

6. Technical data

Model	DED6603
Electric motor	single-phase
Mains voltage, mains frequency	230 V, ~50 Hz

Rated motor power	1600 W
Tank capacity	30 l
Protection class	I
Minimum/maximum socket load	300 W / 2000 W
Maximum vacuum	19 Pa
Degree of protection against direct access	IPX4
Weight	13,8 kg

7. Preparing for use

WARNING **First pull out the plug, only then carry out any operation**

The DED6603 construction vacuum cleaner has four independent operating systems. A system for working with plaster dust with a water filter and upper hose connection (Fig. B.I), a system for dry operation (Fig. B.II) or wet operation with a hose connection at the front of the housing (Fig. B.III), and an additional air blow system (Fig. B.IV).

Initial start-up and preparation for operation

1. Remove the vacuum cleaner from the packaging, remove the cover and upper container (Fig. F.1), remove the contents from the vacuum cleaner container.
2. Ensure that all components of the device have been delivered in accordance with the parts list (the list can be found in the operating instructions).
3. Fit the wheels into the holes on the underside of the device (Fig. A.1).

Preparing the vacuum cleaner for use with plaster:

1. If you need to attach or replace the bag, open the upper chamber by pressing the button (Fig. E.1), then attach the smaller bag to the connector (Fig. E.2). Spread the bag out carefully and straighten any creases in the fabric.
2. Close the bag cover securely.
3. Unfasten the clips securing the vacuum cleaner housing and open the lower part of the housing (Fig. F.1). Pour water into the tank up to the level marked at the bottom of the tank (water level) (Fig. F.2).
4. Check that the HEPA filter is correctly attached to the upper part of the housing and, if necessary, attach the filter (Fig. G.1).
5. Place the lid on the vacuum cleaner tank and close it with the latches.
6. Cover the lower air inlet with the supplied cap (Fig. G.2).
7. Connect the vacuum cleaner's flexible hose to the air inlet in the upper tank.

Preparing the vacuum cleaner for dry operation:

1. Unfasten the clips securing the vacuum cleaner housing and open the lower part of the housing (Fig. F.1). Remove the siphon (Fig. C, item 3), then attach a larger bag to the connector (Fig. H.1). Spread the bag out carefully and straighten any creases in the fabric.
2. Check that the HEPA filter is correctly fitted in the upper part of the housing and, if necessary, fit the filter (Fig. G.1).
3. Place the cover on the vacuum cleaner tank and close it with the latches.
4. Cover the upper air inlet with the supplied cap (Fig. H.2).
5. Connect the vacuum cleaner's flexible hose to the air inlet in the lower tank.

Preparing the vacuum cleaner for water collection:

1. Unfasten the clamps securing the vacuum cleaner housing and open the lower part of the housing (Fig. F.1), then remove the bag and install the siphon.
2. Remove the HEPA filter from the upper part of the housing (Fig. G.1) and replace it with a sponge filter.
3. Place the cover on the vacuum cleaner tank and close it with the latches.
4. Cover the upper air inlet with the supplied cap (Fig. H.2).
5. Connect the vacuum cleaner's flexible hose to the air inlet in the lower tank.
6. When you have finished, open the housing, pour out the water and clean the interior.

Preparing the vacuum cleaner as an air blower:

1. Connect the hose with the telescopic tube to the upper outlet socket (fig. A.4) in the upper part of the vacuum cleaner (fig. B.IV).

8. Connection to the mains

Before connecting the appliance to the power supply, ensure that the supply voltage corresponds to the value indicated on the rating plate.
The power supply installation should comply with the essential requirements for electrical installations and meet the safety requirements for use. The parameters for the minimum cross-section of the supply cable and the nominal value of the fuse, depending on the power of the appliance, are given in the table below:

Unit power [W]	Minimum conductor cross-section [mm2]	Minimum fuse type C [A]
1400-2300	1,5	16

The installation should be carried out by a qualified electrician. When using extension cables, ensure that the conductor cross-section is not smaller than required (see table). Arrange the electrical cable so that it is not at risk of being cut during operation. Do not use damaged extension cords. Periodically check the condition of the power supply cable. Do not pull on the power cable.

9. Switching on the device and operation of the device

WARNING **Before starting up the unit, it is essential to carry out the steps described in the section 'Preparing for operation'.**

How it works

A water filter vacuum cleaner works in two stages. In the first stage, in the upper tank, contaminants are captured by a fabric bag, which traps larger particles. Then, the dirt that has not been retained by the fabric bag in the upper tank is directed to the water filter zone, where the gypsum dust particles are moistened and settle at the bottom of the lower tank. Due to the moisture and heat generated during operation, bacteria and mold may appear inside the vacuum cleaner. Therefore, it is strongly recommended to thoroughly clean and then dry the vacuum cleaner after each use.
The device is designed for dry or wet operation. When collecting water, please note that the device is equipped with a safety feature that prevents water from being sucked into the motor. When the maximum water level in the vacuum cleaner is reached, the device will stop suction.
Thanks to the use of a water filter when operating in dry mode, the vacuum cleaner can be used to remove debris generated during renovation work, e.g., sanding walls, floors, etc.
The vacuum cleaner also has a HEPA filter cleaning button (photo J.1). To clean the HEPA filter during operation, press the cleaning button several times to shake the HEPA filter.
The vacuum cleaner is equipped with three types of nozzles: a flat floor brush for cleaning larger areas (floors, carpets, rugs), a round brush, and a crevice nozzle for removing debris from hard-to-reach places. In addition, the vacuum cleaner is equipped with a flexible hose with interchangeable attachments, which allows you to connect virtually any power tool to the vacuum cleaner (drywall sanders, concrete grinders, table and hand saws, etc.). The method of removing the hose attachment is shown in Figure I.

Procedure for replacing the end piece (Fig. I):

1. Using a flat, narrow tool (e.g., a screwdriver), press the lock marked 1. Vigorously pull the end piece off the ring with the lock (2).
2. Attach the tip to the power tool so that the holes in the tip line up with the lock on the ring (3).
3. Press the tip until you hear the locks click into place. Make sure that the tip is correctly attached and that the locks in both holes are closed (4).

The photo shows the vacuum cleaner control panel (photo A). A power tool or other electrical device with a maximum power of 2000 W can be connected to the socket (photo A.9). Note: connecting a device with a higher power rating may damage the vacuum cleaner. The knob (photo A.5) is used to adjust the suction power of the vacuum cleaner. This allows you to select the appropriate suction power for the size and type of debris being removed. The switch (fig. A.10) allows the vacuum cleaner to operate in synchronization with the power tool connected to the socket or independently of the power tool.

Connecting an additional electrical device to the vacuum cleaner

The DED6603 vacuum cleaner has an additional socket to which a power tool or other electrical device can be connected. The socket is located on the front panel of the vacuum cleaner and is protected by a plastic cover. The maximum power of the device that can be connected to the vacuum cleaner is 2000 W. The vacuum cleaner with a connected device can only operate in synchronization mode. To start the vacuum cleaner in synchronization mode, set the vacuum cleaner switch to position II and connect the external device. In synchronization mode, the vacuum cleaner will not operate until the connected device is started. Turning on the device will turn on the vacuum cleaner. After switching off the device, the vacuum cleaner will continue to operate for approx. 10 seconds and then switch off. The synchronization function is particularly useful when performing work that requires continuous waste removal (grinding walls, drilling holes, cutting and planing wood, etc.).

10. Operation of the device

WARNING **When operating the device, all safety rules and instructions described in the safety conditions must be strictly observed..**

When working dry:

Cleaning the lower container

Contaminants should be removed from the lower container frequently to prevent damage to the vacuum cleaner. To clean the inside of the vacuum cleaner, remove the bag from the connector, then slide the

plastic sealing strip from the bottom of the bag over a trash can or other waste container. Dispose of the debris collected in the bag in a waste container, shake the bag thoroughly, and replace the plastic sealing strip. Dispose of the debris collected in the tank.

Cleaning after working with a water filter

To clean the upper tank:

1. Disconnect the flexible hose from the upper tank.
2. Remove the upper tank with the bag.
3. Remove the bag, then slide out the lower safety strip and thoroughly clean the bag.
4. Unfasten the safety clips and remove the upper part of the housing.
5. Remove the siphon.
6. Remove and thoroughly clean the HEPA filter
7. Pour out the water from the tank and remove any debris from the bottom of the tank.
8. Thoroughly wash and dry the tank, siphon with filter system, and flexible hose.

Cleaning the HEPA filter

The HEPA filter can be cleaned with a jet of compressed air (using a compressor, for example) or rinsed under running water and left to dry. Do not use a wet filter in the vacuum cleaner.

When wet vacuuming:

After each use, empty, dry, and clean the lower tank of the vacuum cleaner. Then remove the sponge filter, wash it with water and detergent, and dry it thoroughly.

Cleaning and drying the tank is particularly important because moisture and heat can cause rapid growth of bacteria and mold.

Storing the vacuum cleaner

The cleaned and thoroughly dried vacuum cleaner should be stored in its original box in a dry place, out of reach of children and unauthorized persons.

11. Spare parts and accessories

The following accessories are available for purchase with the vacuum cleaner:

1. Fabric bag (upper container) – DED66031
2. Fabric bag (lower container) – DED66032
3. HEPA filter – DED66033
4. Sponge filter – DED66034

For the purchase of spare parts and accessories, please contact the Dedra Exim service. Contact details can be found on page 1 of the manual.

When ordering spare parts, please quote the batch number on the nameplate together with the part number from the assembly drawing.

During the warranty period, repairs are carried out in accordance with the terms of the warranty card. Return the faulty product for repair at the place of purchase (the dealer is obliged to accept the faulty product), send it to the central Dedra Exim service centre or to the service centre closest to your place of residence (list of service centres at www.dedra.pl). Kindly enclose the completed warranty card. After the warranty period has expired, repairs are carried out by the central service. Send the defective product to the service centre (shipping costs are paid by the user).

13. Trouble-shooting on your own

⚠WARNING **Disconnect the unit from the power supply before attempting to troubleshoot the unit yourself.**

Problem	Cause	Solution
The device does not turn on	The power cord is poorly connected or damaged	Push the plug deeper into the socket, check the power cord
	There is no mains voltage in the socket	Check the voltage in the socket, check the fuse
	Damaged switch	Have the device repaired
The motor overheats	Clogged ventilation openings	Clean the ventilation openings
	Clogged hose or nozzle	Remove the blockage
	Clogged filter cover	Check the filter, clean it
Suction power is reduced	Overfilled tank	Empty the waste containers frequently

14. Contents of the package

1. Vacuum cleaner; 2. HEPA filter; 3. Sponge filter; 4. Fabric bag (upper); 5. Fabric bag (lower); 6. Flexible hose; 7. Metal telescopic tube; 8. Flat brush; 9. Crevice nozzle; 10. Round brush; 11. Outlet diameter reducer; 12. Connector for connecting the sander hose; 13. Wheels.

15 Information for users on the disposal of electrical and electronic equipment (applicable to households)



The symbol on the products or accompanying documentation indicates that defective electrical or electronic equipment must not be disposed of with household waste. If you need to dispose of, reuse or recover components, take them to a specialist collection point where they will be accepted free of charge. Information on the location of collection points for used equipment is provided by local authorities, e.g. on their websites.

By disposing of the appliance correctly, you will save valuable resources and avoid negative effects on health and the environment due to the possible presence of hazardous substances, mixtures and components in the appliance.

Incorrect waste disposal is subject to penalties according to the relevant local regulations.

Users in EU countries: If you need to dispose of electrical or electronic equipment, please contact your nearest point of sale or supplier, who will be able to provide further information.

Disposal in non-EU countries: This symbol only applies to countries within the European Union. If you wish to dispose of this product, please contact your local authorities or dealer for the correct method of disposal.

In accordance with Regulation (EU) 2023/1542 of the European Parliament and of the Council on batteries and accumulators and waste batteries and accumulators, defective or used batteries/accumulators must be collected separately and brought to environmentally compatible recycling.

Warranty

for

……..……

(product name)

Catalogue No: ……. Lot No.: .....

(hereinafter called the product)

Product purchase date : .....

Seller's stamp

Date and seller's signature: .....

User's statement:

I confirm that I have been informed about the warranty conditions and the consequences of non-compliance with the guidelines in the Operating Instructions and the warranty. I am aware of the conditions of this warranty, which I confirm with my handwritten signature:

....

Date and place User's signature

I. Product liability

1. The Warrantor - Dedra Exim Sp. z o.o. with its registered office in Pruszków, address: ul. 3 Maja 8, 05-800 Pruszków, KRS 0000062517, District Court for the City of Warsaw in Warsaw, 14th Economic Division of the National Court Register, TIN 527-020-49-33, share capital: PLN 100,980.00.
2. The Warrantor provides the warranty for the Product from the Warrantor 's distribution on the terms set out in this warranty.
3. Liability under the warranty shall only cover defects arising from causes inherent in the Product at the time of delivery to the User.
4. By virtue of the warranty, the User obtains the right to have the Product repaired free of charge, provided that the defect became apparent during the warranty period. The method of repair of the Product is at the discretion of the Warrantor. If the Warrantor finds the repair impossible, the Warrantor reserves the right to replace the defective element or the whole Product for a defect-free one, reduce the price of the Product, or withdraw from the contract.
5. In relation to the User, who is not a consumer within the meaning of the Act of April 23, 1964 on Civil Code, the Warrantor's liability for damages resulting from this warranty and/or in connection with its conclusion and performance, regardless of the legal title, is limited to the maximum of the value of the defective Product.

II. Warranty period

Product components	Duration of warranty protection
DED6603	36 months from the date of purchase of the Product as shown on this warranty card
Bags, filters	No warranty

III. Terms and conditions of the warranty

1. Presentation by the User of a completed warranty card for the Product and substantiation by the User of the circumstances of purchase of the Product, e.g. by presenting a receipt, invoice, etc. For the purpose of efficient complaint processing, it is recommended that the User submits, together with the Product, all the components specified in “Set of the device components” contained in the operating instructions.
2. Compliance by the user with the instructions in the operating instructions and the warranty.

a) The warranty only covers the territory of the Republic of Poland and the EU.
b) The warranty does not cover any Product defects arising in particular from:
c) Failure of the user to comply with the conditions set out in the operating instructions, in particular with regard to correct operation, maintenance and cleaning;
d) Use of cleaning or maintenance products by the user which do not comply with the operating instructions;
e) Improper storage and transport of the Product by the User;
f) Unauthorised changes and/or modifications to the Product by the User which have not been agreed with the Warrantor;
g) Use of consumables by the User in the Product which do not comply with the operating instructions.

3. For the User, who is not a consumer within the meaning of the Act of April 23,1964 of the Civil Code, the warranty becomes void for the Product where:

a) serial numbers, date indications and rating plates have been removed, altered or damaged by the user;
b) the seals have been damaged by the user or show signs of tampering by the user.

4. Note! The User shall carry out the activities connected with the daily operation of the Product, resulting, among others, from the operating instructions, themselves and at their own expense.

IV. Complaint procedure

1. If you find that the Product is not working properly, make sure that all the steps specified in particular in the operating instructions have been carried out correctly before submitting a claim.
2. It is recommended to make a complaint immediately, preferably within 7 days of noticing a defect in the Product. The User, who is not a consumer within the meaning of the Act of April 23,1964 Civil Code, loses rights arising from this warranty if they fail to make a complaint within 7 days.
3. Complaints can be made, among others, at the point of purchase of the Product, at the warranty service point, or in writing to the following address: Dedra Exim Sp. z o.o., ul. 3 Maja 8, 05-800 Pruszków.
4. The User can make a complaint using the form available on the website www.dedra.pl. ("Warranty Claim Form").
5. The addresses of the country-specific warranty service are available at www.dedra.pl. If no country-specific warranty service is available, we recommend that you address warranty claims to: Dedra Exim Sp. z o.o. ul. 3 Maja 8, 05-800 Pruszków (Poland).
6. With a view to the safety of the User, the use of a defective Product is prohibited.
7. Caution: Using a defective Product is dangerous to the health and life of the User.
8. The fulfilment of the obligations under the warranty shall take place within 14 working days from the date of delivery of the defective Product by the User.
9. Before the defective Product is delivered under the complaint procedure, it is recommended to clean it. The Product under complaint is recommended to be carefully protected against damage during transport (it is recommended to deliver the Product under complaint in its original packaging).
10. The warranty period shall be extended by the time during which, due to a defect in the Product covered by the warranty, the User was not able to use it.

The warranty shall not exclude, limit or suspend the User's rights under the warranty regulations for defects of the goods sold.

Pursuant to Article 13(1) and (2) of Regulation (EU) 2016/679 of the European Parliament and of the Council of 27 April 2016 on the protection of natural persons with regard to the processing of personal data and on the free movement of such data and repealing Directive 95/46/EC (hereinafter: ‘RODO’), we inform you that

1. The administrator of your personal data provided in the form is DEDRA-EXIM sp. z o.o. with its registered office in Pruszków, ul. 3 Maja 8, 05-800 Pruszków (hereinafter: ‘Administrator’).
2. Your data will be processed exclusively for the purpose of implementing the warranty procedure for the device on the basis of Article 6(1)(b) of the General Data Protection Regulation (hereinafter: ‘RODO’) Provision of data is voluntary, but necessary for the implementation of the warranty procedure.
3. Your data will be processed for the period of consideration of the implementation of the guarantee procedure and for archiving purposes in case of the need to defend against possible claims against the Administrator, no longer than until they expire.
4. Your data may be disclosed only to entities processing data for the Administrator on the basis of a written agreement of entrustment of personal data processing providing, among others, technical support, hosting or maintenance of the website, IT support, courier company. The Administrator's providers are obliged to ensure data security and to comply with the requirements of the applicable law related to personal data protection and may not use the entrusted personal data for purposes other than those specified in the contract with the Administrator.
5. Your data will not be processed in an automated manner including profiling and will not be transferred to a third country/international organisation.
6. You have the right of access to the content of your data and the right to rectification, erasure, restriction of processing, the right to data portability, the right to object, at any time.
7. For all matters related to the processing of your personal data by the Controller, you can contact: daneosobowe@dedra.pl;
8. You have the right to lodge a complaint with the supervisory authority dealing with personal data protection.

CZ Obsah

1. Fotografie a obrázky
2. Podrobné bezpečnostní předpisy
3. Popis zařízení
4. Určení zařízení
5. Omezení použití
6. Technické údaje
7. Příprava k práci
8. Připojení k síti
9. Zapnutí a používání zařízení
10. Běžné servisní činnosti
11. Náhradní díly a příslušenství
12. Svépomocné odstraňování poruch
13. Kompletace zařízení
14. Informace pro uživatele o likvidaci elektrických a elektronických zařízení
16. Záruční list

Prohlášení o shodě se nachází v sídle Dedra-Exim Sp. z o.o. Všeobecné bezpečnostní podmínky byly přiloženy k návodu jako samostatná příručka.

⚠ POZOR **Při práci se zařízením vždy dodržujte základní zásady bezpečnosti a ochrany zdraví při práci, aby nedošlo k požáru, úrazu elektrickým proudem nebo mechanickému poranění.**

Dříve než začnete používat zařízení, přečtěte si návod k obsluze. Uschovejte si návod k obsluze a zásady bezpečné práce. Přísné dodržování pokynů a doporučení uvedených v návodu k obsluze bude mít vliv na prodloužení životnosti vašeho zařízení.

⚠ POZOR **Při práci bezpodmínečně dodržujte pokyny uvedené v zásadách bezpečné práce.**

Pokud zařízení předáte jiné osobě, předejte jí také návod k obsluze, zásady bezpečné práce. Firma Dedra-Exim neodpovídá za úrazy vzniklé v následku
nedodržování zásad bezpečné práce. Pozorně si přečtěte všechny bezpečnostní pokyny a pokyny k obsluze. Nedodržování varování a pokynů může mít za následek úraz elektrickým proudem, požár a/nebo vážný úraz.

2. Podrobné bezpečnostní předpisy

Zařízení mohou používat děti starší 8 let a také osoby se sníženými fyzickými, smyslovými nebo duševními schopnostmi, s nedostatečnými zkušenostmi a znalostmi, pokud budou pod dohledem nebo byly poučeny o bezpečném používání zařízení a pochopily z toho vyplývající nebezpečí. Děti si nesmí hrát se zařízením. Čištění a údržbu prováděnou uživatelem nesmí provádět děti bez příslušného dohledu.

Varování týkající se práce s vysavačem:

- Vysavač připojujte k napájecí síti pouze po dobu práce.
- Dávejte pozor, abyste při práci nepoškodili napájecí kabel vysavače tím, že jej přejedete, přimáčknete, vytrhnete, přeříznete atd.
- Všechny bezpečnostní prvky udržujte plně technicky způsobilé. Pokud se poškodí, nechte je opravit nebo vyměňte za nové.
- Zařízení nepoužívejte, pokud jsou napájecí kabel nebo zástrčka poškozeny. Při vytahování zástrčky ze zásuvky netahejte za kabel.
- Vysavač připravený k provozu nenechávejte bez dohledu.
- Nedávejte zařízení dětem jako hračku.

- Zařízení uchovávejte v dostatečné vzdálenosti od zdrojů tepla (tj. ústřední topení, kamna atp.), aby nedošlo k deformaci plastových součástí.
- Při používání zařízení nezakrývejte výstupní otvor vzduchu. V opačném případě se může snížit sací výkon a vznikne nebezpečí spálení motoru.
- Nevysávejte žhavé nedopalky, jinak se může zařízení poškodit.
- Při používání vysavače dávejte pozor na chuchvalce vlasů nebo jiný odpad, aby neucpaly vstup vzduchu (včetně sací hadice). Jinak se může poškodit motor zařízení.
- Při používání funkce foukání nesměrujte proud vzduchu na zdroj otevřeného ohně.
- Zařízení není přizpůsobeno vysávání zdraví škodlivého prachu.
- K síťové zásuvce umístěné na víku vysavače můžete připojit zařízení s minimálním příkonem 300 W a maximálním 2000 W. Připojení zařízení s vyšším příkonem může být příčinou poruchy vysavače.
- Při práci s vysavačem se vytváří elektrostatický náboj, v jehož následku může nastat elektrostatický výboj při styku s uživatelem.

3. Popis zařízení

Obr. A: 1. Kolečko; 2. Spodní vstup vzduchu; 3. Výstupní otvory; 4. Otvor dmýchání vzduchu; 5. Otočný regulátor sací síly dmýchání; 6. Rukojeť; 7. Horní nádoba se sáčkem; 8. Přezky uzavírající kryt; 9. Síťová zásuvka; 10. Přepínač; 11. Horní vstup vzduchu;

4. Určení zařízení

Vysavač model DED6603 je určen pro práci zasucha nebo zamokra a umožňuje čistit libovolné povrchy v nebytových prostorách (garáže, dílny, sklepy atd.). Díky použití vodního filtru můžete odstraňovat velmi malé nečistoty, jako je odpad vzniklý při broušení sádrových omítek. Regulátor sací síly umožňuje vybrat optimální provozní parametry vysavače v závislosti na odstraňovaných nečistotách.
Zařízení je určeno pro odsávání malého množství vody. Vysavač nepoužívejte jako čerpadlo.
Vysavač má dodatečnou funkci foukání vzduchu.
Zařízení můžete používat při stavebně-renovačních pracích, v servisech, pro hobby použití se současným dodržováním podmínek používání a přípustných provozních podmínek uvedených v návodu k obsluze.

5. Omezení použití

Zařízení používejte pouze v souladu s níže uvedenými „Přípustnými provozními podmínkami". Svépomocné změny mechanické a elektrické konstrukce, veškeré úpravy, servisní činnosti nepopsané v návodu k obsluze se budou považovat za protiprávní a způsobí okamžitou ztrátu záručních nároků.
Zařízení nepoužívejte pro úklid zdraví škodlivých a nebezpečných látek, horkého popela nebo uhlí, toxických látek, lehce hořlavých látek nebo jiných nebezpečných materiálů, nepoužívejte v blízkosti lehce hořlavých kapalin nebo výparů a prchavých látek, které tvoří s atmosférickým vzduchem výbušnou směs.

PŘÍPUSTNÉ PROVOZNÍ PODMÍNKY
Nepřetržitý provoz S1
Používejte v uzavřených prostorách.

6. Technické údaje

Model	**DED6603**
Elektrický motor	jednofázový
Síťové napětí, síťová frekvence	230 V, ~50 Hz
Jmenovitý výkon motoru	1600 W
Objem nádoby	30 l
Třída ochrany	I
Minimální/maximální zatížení zásuvky	300 W / 2000 W
Maximální podtlak	19 Pa
Stupeň krytí	IPX4
Hmotnost	13,8 kg

7. Příprava k práci

⚠ POZOR **Všechny činnosti provádějte při zástrčce vytažené ze zásuvky.**

Stavební vysavač DED6603 má 4 nezávislé provozní režimy. Systém pro práci se sádrovým prachem s vodním filtrem a horní přípojkou hadice (obr. B.I), systém pro práci zasucha (obr. B.II) nebo zamokra s připojením hadice na přední části krytu (obr. B.III) a navíc systém dmýchání vzduchu (obr. B.IV).

Příprava k práci a první uvedení do provozu
1. Vysavač vyjměte z obalu, sejměte víko a horní nádobu (fot. F.1), vytáhněte obsah z nádoby vysavače.
2. Ujistěte se, že všechny součásti zařízení byly dodány podle seznamu dílů (seznam se nachází v návodu k obsluze).
3. Namontujte kolečka do otvorů umístěných na spodní straně zařízení (obr. A.1).

Příprava vysavače k práci se sádrou:
1. Dodaný vysavač musí mít správně namontovaný sáček. Bude-li třeba připevnit nebo vyměnit sáček, otevřete horní nádobu stisknutím tlačítka (fot. E.1) a pak nasaďte menší sáček na hrdlo (fot. E.2). Sáček důkladně rozložte a vyrovnejte záhyby látky.
2. Dobře zavřete víko se sáčkem.
3. Odepněte přezky připevňující kryt vysavače a otevřete spodní část krytu (fot. F.1). Do nádoby nalijte vodu po značku označenou ve spodní části nádoby (water level) (fot. F.2).
4. Zkontrolujte, zda jste v horní části krytu správně připevnili HEPA filtr a bude-li třeba, připevněte jej (fot. G.1).
5. Nasaďte víko na nádobu vysavače a uzavřete jej pomocí přezek.
6. Zaslepte spodní vstup vzduchu pomocí přiložené záslepky (fot. G.2).
7. Namontujte pružnou hadici vysavače do vstupu vzduchu v horní nádobě.

Příprava vysavače pro práci zasucha:
1. Odepněte přezky zajišťující kryt vysavače a otevřete spodní část krytu (fot. F.1) a pak nasaďte větší sáček na hrdlo
(fot. H.1). Pečlivě rozložte sáček a vyrovnejte záhyby látky.
2. Zkontrolujte, zda je v horní části krytu správně připevněn HEPA filtr a bude-li třeba, připevněte jej (fot. G.1).
3. Nasaďte víko na nádobu vysavače a zavřete jej pomocí přezek.
4. Zaslepte horní vstup vzduchu pomocí přiložené záslepky (fot. H.2).
5. Namontujte pružnou hadici vysavače do vstupu vzduchu spodní nádoby.

Příprava vysavače pro odsávání vody:
1. Odepněte přezky zajišťující kryt vysavače a otevřete spodní část krytu (fot. F.1) a pak vytáhněte sáček.
2. Z horní části krytu vytáhněte HEPA filtr (fot. G.1) a na jeho místo nasaďte houbový filtr.
3. Nasaďte víko na nádobu vysavače a zavřete jej pomocí přezek.
4. Zaslepte horní vstup vzduchu pomocí přiložené záslepky (fot. H.2).
5. Namontujte pružnou hadici vysavače do vstupu vzduchu ve spodní nádobě.
6. Po ukončení práce otevřete kryt, vylijte vodu a vyčistěte vnitřek.

Příprava vysavače jako dmychadla vzduchu:
Hadici s teleskopickou trubkou připojte do horního výstupního hrdla (fot. A.4) v horní části vysavače (obr. B.IV).

8. Připojení k síti

Před připojením zařízení ke zdroji napětí se ujistěte, že napájecí napětí odpovídá hodnotě uvedené na výkonovém štítku.
Napájecí instalace přístroje by měla být provedena v souladu se zásadními požadavky, které se vztahují na elektrické instalace, a splňovat bezpečnostní požadavky pro užívání. Parametry minimálního průřezu napájecího kabelu a minimální hodnoty pojistky podle výkonu stroje byly uvedeny v tabulce níže:

Výkon přístroje [W]	Minimální průřez vodiče [mm2]	Minimální hodnota pojistky typu C [A]
1400÷2300	1,5	16

Instalace by měla být provedena kvalifikovaným elektrikářem. Pokud používáte prodlužovací kabely, dávejte pozor, aby průřez žíly nebyl menší než požadovaný (viz tabulka). Elektrický vodič položte takovým způsobem, aby během práce nehrozilo jeho přeřezání. Nepoužívejte poškozené prodlužovací kabely. Pravidelně kontrolujte technický stav napájecího kabelu. Netáhněte za napájecí kabel.

9. Zapnutí a používání zařízení

Princip fungování
Vysavač s vodním filtrem funguje dvoufázově. V první fázi v horní nádobě zachytává nečistoty látkový sáček, který zadrží hrubší frakce. Pak nečistoty, které nezachytila látka sáčku v horní nádobě, proudí do vodního filtru, ve kterém se částice sádrového prachu navlhčují a usadí se na dně spodní nádoby. Vzhledem k vlhkosti a teplu vznikajícímu při provozu se mohou ve vysavači objevit bakterie a plíseň. Proto je nutné vysavač důkladně vyčistit a osušit po každém použití.
Zařízení je přizpůsobeno práci zasucha nebo zamokra. Při odsávání vody pamatujte na to, že zařízení je vybaveno pojistkou uzavírající nasání vody do motoru. V případě dosažení maximální hladiny vody ve vysavači zařízení přestane nasávat. Díky použití vodního filtru při práci zasucha můžete používat vysavač pro odstraňování odpadu vzniklého při renovačních pracích, např. broušení stěn, podlah atd. Vysavač je navíc vybaven tlačítkem klepačky HEPA filtru (fot. J.1). Abyste očistili HEPA filtr při práci, několikrát stiskněte tlačítko klepačky, aby se HEPA filtr pohnul.
Vysavač je vybaven třemi druhy sacích hubic: plochým podlahovým kartáčem, který slouží pro úklid větších ploch (podlah, koberců,

podlahových krytin), kulatým kartáčem a štěrbinovou hubicí, která slouží pro odstraňování nečistot z těžce přístupných míst. Kromě toho je vysavač vybaven pružnou hadicí s možností výměny nástavců, což umožňuje připojit k vysavači prakticky každé elektronářadí (brusku na sádrové povrchy, brusku na beton, stolní a ruční pily atd.) Způsob demontáže nástavce hadice je znázorněn na obrázku I.

Postup při výměně nástavce:
1. Plochým, úzkým nástrojem (např. šroubovákem) stiskněte pojistku označenou jako 1. Prudce stáhněte podložku z kroužku s pojistkou (2).
2. Nasaďte nástavec pro elektronářadí tak, aby se otvory v nástavci překrývaly s pojistkou na kroužku (3).
3. Přitlačte nástavec, až uslyšíte kliknutí. Ujistěte se, že nástavec je správně nasazen a pojistky v obou otvorech jsou zavřeny (4).
Na fotografii je znázorněn ovládací panel vysavače (fot. A). Do zásuvky (fot. A.9) můžete připojit elektronářadí nebo jiný elektrický přístroj s minimálním výkonem 300 W a maximálním 2000 W. Upozornění: připojení zařízení s vyšším výkonem může poškodit vysavač. Otočný regulátor (fot. A.5) slouží pro nastavení sací síly vysavače. Umožňuje vybrat příslušný sací výkon podle velikosti a druhu odstraňovaných nečistot. Přepínač (fot. A.10) umožňuje provoz vysavače v synchronizovaném režimu s připojeným do zásuvky elektronářadím a provoz nezávislý na elektronářadí.

Připojení dalšího elektrického přístroje k vysavači
Vysavač DED6603 má dodatečnou zásuvku, do které můžete připojit elektronářadí nebo další elektrický přístroj. Zásuvka se nachází na předním panelu vysavače, je zakryta plastovou krytkou. Minimální příkon zařízení, které můžete připojit k vysavači, činí 300 W, maximální 2000 W. Vysavač s připojeným zařízením může pracovat pouze v synchronizovaném režimu. Chcete-li spustit vysavač v synchronizovaném režimu, přepněte přepínač vysavače do polohy II a připojte externí zařízení. Vysavač nebude pracovat v synchronizovaném režimu, dokud nezapnete připojené zařízení. Zapnutí zařízení vyvolá asi po 5 sekundách zapnutí vysavače. Po vypnutí zařízení bude vysavač pracovat ještě asi 5 sekund a vypne se. Funkce synchronizace je velmi nápomocná při provádění prací, u kterých je nutné průběžné odstraňování odpadu (broušení stěn, vrtání otvorů, řezání a hoblování dřeva atd.).

10.Běžné servisní činnosti

⚠ POZOR **Níže popsané servisní činnosti provádějte při zástrčce vytažené ze zásuvky**

Při práci zasucha:

Čištění spodní nádoby
Abyste zabránili poškození vysavače, často odstraňujte nečistoty ze spodní nádoby. Pokud chcete vyčistit vnitřek vysavače, sejměte z hrdla sáček a pak nad košem nebo jinou nádobou na odpad stáhněte ze spodní části sáčku plastovou těsnicí lištu. Nečistoty nahromaděné v sáčku vysypejte do nádoby na odpad, sáček důkladně vytřepejte, nasaďte plastovou těsnicí lištu. Z nádoby vyhoďte nahromaděné nečistoty.

Čištění po práci s vodním filtrem
Chcete-li vyčistit horní nádobu:
1. Odpojte pružnou hadici od horní nádoby.
2. Odeberte horní nádobu se sáčkem.
3. Vytáhněte sáček a pak vysuňte spodní zajišťovací lištu a důkladně vyčistěte sáček.
4. Odepněte zajišťovací přezky a sejměte horní část krytu.
5. Odeberte sifon.
6. Vytáhněte a důkladně vyčistěte HEPA filtr.
7. Vylijte vodu z nádoby, odstraňte nečistoty ze dna nádoby.
8. Důkladně umyjte a osušte nádobu, sifon s filtračním systémem a pružnou hadici.

Při práci zamokra:
Po každém použití obě nádoby vyprázdněte, očistěte a vysušte. Pak vytáhněte houbový filtr a umyjte jej vodou a jemným čisticím přípravkem a důkladně osušte.
Vyčištění a osušení nádoby je velmi důležité, protože vzhledem ke vznikající vlhkosti a teplu může nastat prudký rozvoj bakterií a plísní.
Úschova vysavače
Vyčištěný a důkladně osušený vysavač uchovávejte v originálním obalu, na suchém místě, mimo dosah dětí a nepovolaných osob.

11.Náhradní díly a příslušenství

Za účelem nákupu náhradních dílů a příslušenství kontaktujte servis Dedra-Exim. Kontaktní údaje jsou uvedeny na 1. straně návodu. Při objednávání náhradních dílů uveďte SÉRIOVÉ číslo zařízení uvedené na typovém štítku a číslo dílu z technického výkresu. Opravy v záruční době jsou prováděny podle podmínek uvedených v záručním listu. Reklamovaný výrobek odevzdejte k opravě v místě zakoupení (prodejce je povinen převzít reklamovaný výrobek) nebo zašlete do centrálního servisu DEDRA-EXIM. Přiložte záruční list vystavený dovozcem. Bez tohoto dokladu se bude oprava považovat za pozáruční. Po záruční době opravy provádí centrální servis. Poškozený výrobek zašlete do servisu (náklady na zaslání hradí uživatel).

K vysavači můžete dokoupit:
1. Látkový sáček (horní nádoba) – DED66031
2. Látkový sáček (spodní nádoba) – DED66032
3. HEPA filtr – DED66033
4. Houbový filtr – DED66034

12.Svépomocné odstraňování poruch

Problém	Příčina	Řešení
Zařízení se nezapíná	Napájecí kabel je špatně připojen nebo poškozen	Zatlačte hlouběji zástrčku do zásuvky, zkontrolujte napájecí kabel
	V zásuvce není síťové napětí	Zkontrolujte napětí v zásuvce, zkontrolujte pojistku
	Poškozený přepínač	Odevzdejte zařízení k opravě
Motor se přehřívá. Snížený sací výkon.	Ucpané větrací otvory. Ucpaná pružná hadice nebo sací hubice	Vyčistěte větrací otvory. Odstraňte neprůchodnost
	Ucpaný kryt filtru	Zkontrolujte filtr, vyčistěte jej
	Přeplněná nádoba	Často vyprazdňujte nádobu od nečistot
Motor se těžce rozbíhá	Zadřená ložiska. Znečištěný motor ventilátoru	Odevzdejte zařízení k opravě

13. Kompletace zařízení, závěrečné poznámky

Kompletace: 1. Vysavač; 2. HEPA filtr; 3. Houbový filtr; 4. Látkový sáček (horní); 5. Látkový sáček (spodní); 6. Pružná hadice; 7. Kovová teleskopická trubka; 8. Plochý kartáč; 9. Štěrbinová hubice; 10. Kulatý kartáč; 11. Redukční spojka výstupního hrdla; 12. Nástavec pro připojení hadice brusky; 13. Kolečka

14. Informace pro uživatele o likvidaci elektrických a elektronických zařízení (platí pro domácnosti)



Symbol uvedený na výrobcích nebo v průvodní dokumentaci označuje, že vadné elektrické nebo elektronické zařízení nesmí být likvidováno společně s domovním odpadem. Pokud potřebujete zlikvidovat, znovu použít nebo využít součástky, je správné je odnést na specializované sběrné místo, kde je přijmou zdarma. Informace o umístění sběrných míst pro použitá zařízení poskytují místní orgány, např. na svých internetových stránkách.
Správnou likvidáciou zariadenia je možné šetriť cenné zdroje a zabrániť negatívnym vplyvom na zdravie a životné prostredie v dôsledku možnej prítomnosti nebezpečných látok, zmesí a komponentov v zariadení
Za nesprávnou likvidaci odpadu hrozí sankce podle příslušných místních předpisů.
Uživatelé v zemích EU: Pokud potřebujete zlikvidovat elektrické nebo elektronické zařízení, obraťte se na nejbližší prodejní místo nebo na svého dodavatele, který vám poskytne další informace.
Likvidace v zemích mimo Evropskou unii: Tento symbol se vztahuje pouze na země Evropské unie. Pokud si přejete tento výrobek zlikvidovat, obraťte se na místní úřady nebo prodejce, aby vám sdělil správný způsob likvidace.

Záruční list

pro

Vysavač pro suché a mokré vysávání

Katalogové číslo: DED6603 Sériové číslo:.....

(dále jen v**ýrobek**)

Datum zakoupení výrobku: .....

Razítko prodávajícího……

Datum a podpis prodávajícího: .....

Prohlášení uživatele:

PotwiPotvrzuji, že jsem byl seznámen se záručními podmínkami a důsledky nedodržování pokynů uvedených v návodu k obsluze a záručním listu. Se záručními podmínkami souhlasím, což potvrzuji vlastnoručním podpisem:

....

datum a místo podpis uživatele

I. Odpovědnost za výrobek

1. Ručitel – DEDRA EXIM Sp. z o.o. se sídlem v Pruszkowie, adresa: ul. 3 Maja 8, 05-800 Pruszków, KRS 0000062517, Obvodní soud pro hl. město Varšavu ve Varšavě, XIV. Hospodářský odbor Celostátního soudního rejstříku, DIČ 527-020-49-33, Základní kapitál: 100 980.00 zl.
2. Podle podmínek stanovených v tomto záručním listu ručitel poskytuje záruku na výrobek, pocházející z distribuce ručitele.
3. Záruční odpovědnost za vady se týká pouze vad vzniklých z příčin tkvících ve výrobku v okamžiku jeho vydání uživateli.
4. Uživatel má nárok na bezplatnou záruční opravu výrobku, pokud vada byla zjištěná v záruční době. Provedení opravy výrobku (způsob opravy) závisí na rozhodnutí ručitele. Pokud ručitel nemůže provést opravu, vyhrazuje si právo na výměnu vadné součásti nebo celého výrobku za bezvadný, snížení ceny výrobku nebo odstoupení od smlouvy.
5. Vůči uživateli, který není spotřebitelem ve smyslu zákona ze dne 23. dubna 1964 občanský zákoník, je odpovědnost Ručitele za škody vyplývající z této záruky a/nebo v souvislosti s jejím uzavřením a plněním, bez ohledu na právní titul, omezena maximálně do výše hodnoty vadného výrobku.

II. Záruční doba

Součásti výrobku, na které se vztahuje záruka	Doba trvání záruční ochrany
DED6603	36 měsíců, počítáno od data nákupu výrobku uvedeného v tomto záručním listu
Sáčky, filtry	Součásti, na které se nevztahuje záruka

III. Podmínky uplatňování záruky

1. Předložení vyplněného záručního listu pro výrobek a doložení okolností nákupu výrobku, např. předložením paragonu, faktury atd. Pro správné vyřízení reklamace se doporučuje, abyste společně s výrobkem předali všechny součásti stanovené v kapitole „Kompletace“ výrobku uvedené v návodu k obsluze.
2. Dodržování pokynů uvedených v návodu k obsluze a záručním listu.
3. Záruka platí pouze na území Polska a EU.
4. Záruka se nevztahuje na vady výrobku vzniklé zejména v následku:
a. Nedodržování podmínek stanovených v návodu k obsluze, zejména v rozsahu správného provozování, údržby a čištění;
b. Používání čisticích nebo ošetřovacích prostředků v rozporu s návodem k obsluze;
c. Nevhodného skladování a přepravování výrobku;
d. Svépomocných změn a/nebo úpravy výrobku, které nebyly dohodnuty s ručitelem;
e. Používání ve výrobku provozních materiálů v rozporu s návodem k obsluze.
5. Uživatel, který není spotřebitelem ve smyslu zákona ze dne 23. dubna 1964 občanský zákoník, ztratí záruku na výrobek, na kterém:
- odstranil, změnil nebo poškodil sériová čísla, označení údajů a výkonové štítky;
- ucpávky byly poškozeny uživatelem nebo nesly stopy manipulace uživatele.
6. Upozornění! Činnosti spojené s každodenní obsluhou výrobku, vyplývající mj. z návodu k obsluze, provádí uživatel ve vlastní režii a na své náklady.

IV. Postup při reklamaci

1. V případě zjištění nesprávného provozu výrobku se před nahlášením reklamace ujistěte, že jste provedli správně všechny činnosti podrobně popsané v návodu k obsluze.
2. Reklamaci nahlaste ihned, nejlépe do 7 dnů od data zjištění vady výrobku. Uživatel, který není spotřebitelem ve smyslu zákona ze dne 23. dubna 1964 občanský zákoník, ztratí nárok na uplatnění záruky v případě nenahlášení reklamace do 7 dnů.
3. Reklamaci můžete nahlásit mj. v místě zakoupení výrobku, v záručním servisu nebo písemně na adresu: DEDRA EXIM Sp. z o.o., ul. 3 Maja 8, 05-800 Pruszków.
4. Reklamaci můžete nahlásit prostřednictvím formuláře dostupného na stránkách www.dedra.pl. („Formulář pro nahlášení reklamace“).
5. Adresy záručních servisů v jednotlivých státech jsou dostupné na stránkách www.dedra.pl. Pokud v daném státě není uveden servis, reklamační formulář zašlete na adresu: DEDRA EXIM Sp. z o.o., ul. 3 Maja 8, 05-800 Pruszków (Polska).
6. Z bezpečnostních důvodů je zakázáno používat vadný výrobek.
7. Upozornění!!! Používání vadného výrobku ohrožuje zdraví a život uživatele.
8. Povinnosti vyplývající ze záruky budou splněny do 14 pracovních dnů, počítáno ode dne doručení reklamovaného výrobku.
9. Vadný výrobek před odevzdáním do servisu vyčistěte. Reklamovaný výrobek důkladně zabezpečte proti poškození při přepravě (doporučuje se předat reklamovaný výrobek v originálním obalu).
10. Záruční doba se prodlužuje o dobu, během níž uživatel z důvodu vady výrobku, na kterou se vztahuje záruka, nemohl výrobek používat.

Záruka nevylučuje, neomezuje ani nepozastavuje nároky uživatele vyplývající z ručení za vady prodané věci.

V souladu s čl. 13 odst. 1 a 2 nařízení Evropského parlamentu a Rady (EU) 2016/679 ze dne 27. dubna 2016 o ochraně fyzických osob v souvislosti se zpracováním osobních údajů a o volném pohybu těchto údajů a o zrušení směrnice 95/46/ES Vás informujeme, že:

1. Správcem vašich osobních údajů uvedených ve formuláři je DEDRA-EXIM sp. z o.o. se sídlem v Pruszkowie, ul. 3 Maja 8, 05-800 Pruszków (dále jen: „Správce“).
2. Vaše údaje budou zpracovávány pouze pro účely provedení reklamačního řízení zařízení podle čl. 6 odst. 1 písm. b) obecného nařízení o ochraně osobních údajů (dále jen: „GDPR“) Poskytnutí údajů je dobrovolné, ale nezbytné k provedení reklamačního řízení.
3. Vaše údaje budou zpracovávány po dobu posouzení provedení reklamačního řízení a pro účely archivace v případě potřeby obrany proti eventuálním nárokům vůči Správci, nejdéle však do okamžiku jejich promlčení.
4. Vaše údaje mohou být zpřístupněny pouze subjektům, které zpracovávají údaje pro Správce na základě písemné smlouvy o pověření zpracováním osobních údajů, poskytujícím mj. technický servis, hosting nebo údržbu webových stránek, IT servis, kurýrní služby. Dodavatelé Správce jsou povinni zajistit ochranu údajů a splnit požadavky platného zákona souvisejícího s ochranou osobních údajů a nesmí využívat svěřené osobní údaje pro jiné účely než ty, které jsou uvedeny ve smlouvě se Správcem.
5. Vaše údaje nebudou zpracovávány automatizovaným způsobem, včetně profilování, a nebudou předávány do třetí země / mezinárodní organizaci.
6. Máte právo na přístup ke svým údajům a právo na jejich opravu, výmaz, omezení zpracování, právo na přenositelnost údajů, právo kdykoli vznést námitku.
7. Ve všech záležitostech souvisejících se zpracováním vašich osobních údajů Správcem nás můžete kontaktovat na e-mailové adrese: daneosobowe@dedra.pl.
8. Máte právo podat stížnost u úřadu příslušného pro ochranu osobních údajů.

SK Obsah

1. Obrázky a nákresy
2. Podrobné bezpečnostné predpisy
3. Opis zariadenia
4. Zamýšľané použitie zariadenia
5. Obmedzenie používania
6. Technické parametre
7. Príprava na prácu/používanie
8. Pripojenie k el. sieti
9. Zapínanie a používanie zariadenia
10. Priebežné obslužné činnosti
11. Náhradné diely a príslušenstvo
12. Samostatné odstraňovanie porúch a problémov
13. Diely zariadenia
14. Informácie pre používateľov o likvidovaní elektrických a elektronických zariadení
16. Záručný list

Vyhlásenie o zhode je k dispozícii v sídle Dedra-Exim Sp. z o.o. Všeobecné bezpečnostné podmienky sú pripojené k príručke ako osobitná brožúra.

⚠ POZOR **Počas používania zariadenia odporúčame, aby ste vždy dodržiavali základné zásady bezpečnosti pri práci, aby ste sa vyhli prípadnému výbuchu, požiaru, zásahu el. prúdom alebo inému mechanickému zraneniu.**

Predtým, než začnete zariadenie používať, dôkladne sa oboznámte s obsahom používateľskej príručky. Používateľskú príručku a Bezpečnostné pokyny zachovajte, pre prípadnú potrebu v budúcnosti. Presne a dôkladne dodržiavajte odporúčania a pokyny, ktoré sú uvedené v Užívateľskej príručke, predĺžite tým životnosť vášho zariadenia

⚠ POZOR **Počas práce bezpodmienečne dodržiavajte pokyny a odporúčania uvedené v príručke bezpečnosti práce.**

Ak zariadenie odovzdáte inej osobe, odovzdajte jej aj používateľskú príručku, príručku bezpečnosti práce ako. Spoločnosť Dedra-Exim nezodpovedá za úrazy a nehody, ktoré vznikli následkom nedodržiavania pokynov bezpečnosti práce. Dôkladne sa oboznámte s bezpečnostnou a s užívateľskou príručkou. Nedodržiavanie výstrah, varovaní a pokynov môže viesť k úrazu, k zásahu el. prúdom, k požiaru a/alebo iným vážnym úrazom.

2. Podrobné bezpečnostné predpisy

Toto zariadenie môžu používať deti vo veku od 8 rokov, ako aj osoby s obmedzenými fyzickými, senzorickými a rozumovými schopnosťami, ako aj osoby, ktoré nemajú príslušné vedomosti a skúsenosti, ak budú pod neustálym dohľadom, alebo ak boli predtým príslušne poučené o spôsobe používania zariadenia bezpečným spôsobom, a pochopili riziko, ktoré súvisí s používaním tohto zariadenia. Deti sa so zariadením nesmú hrať. Deti bez dozoru dospelej osoby nesmú zariadenie čistiť, ani vykonávať jeho údržbu.

Výstrahy a varovania týkajúce sa používania vysávača:

- Zariadenie k el. sieti pripájajte iba počas vykonávania práce.
- Dávajte pozor, aby sa počas vykonávania práce nepoškodil napájací kábel vysávača, napr. prechodom, zmliaždením, vytrhnutím, prerezaním ap.
- Všetky prvky, ktoré zodpovedajú za bezpečnosť, sa musia udržiavať v dobrom technickom stave a byť vždy úplne funkčné. V prípade, ak sa poškodia, musia sa okamžite opraviť, alebo vymeniť na nové.
- Zariadenie nepoužívajte, ak je poškodený napájací kábel alebo zástrčka. Zástrčku nevyťahujte zo zásuvky ťahaním napájacieho kábla.
- Vysávač, ktorý je pripravený na používanie, nenechávajte bez dozoru.
- Zariadenie chráňte pred deťmi, ani vypnuté zariadenie nie je nikdy hračka.
- Zariadenie uchovávajte v bezpečnej vzdialenosti od zdrojov tepla (ako napr. ústredné vykurovanie, krb ap.), čím predídete prípadnej deformácii plastových prvkov, dielov.
- Počas používania zariadenia, nezapchávajte prieduchy. V opačnom prípade sa výkon pohlcovania prachu zníži a zároveň vzniká riziko spálenia motora.
- V žiadnom prípade sa nesmú nasávať neuhasené, tlejúce predmety, v opačnom prípade sa môže zariadenie poškodiť alebo úplne zničiť.
- Vysávač počas používania pravidelne kontrolujte, či chumáče vlasov alebo iné nečistoty nezapchali vstupné otvory (vrátane trubice a hadice). V opačnom prípade sa môže poškodiť motor zariadenia.
- Pri používaní funkcie fúkania, prúdom vzduchu v žiadnom prípade nemierte na zdroj otvoreného ohňa.
- Zariadenie nie je prispôsobené na vysávanie zdraviu škodlivých prachov a špiny.
- Do zásuvky, ktorá je umiestnená vo veku vysávača, môžete pripojiť zariadenie s minimálnym príkonom 300 W a s maximálnym príkonom 2000 W. V prípade, ak pripojíte zariadenie s vyšším výkonom, vysávač sa môže poškodiť.
- Pri používaní vysávača dochádza k hromadeniu elektrostatického náboja, čo môže pri kontakte používateľa viesť k elektrostatickému výboju.

3. Opis zariadenia

Obr. A: 1. Koliesko; 2. Dolný vstupný otvor; 3. Výstupné otvory; 4. Výstupný otvor/dúchanie; 5. Koliesko nastavenia sily dúchania; 6. Rukoväť; 7. Vrchná komora s vreckom; 8. Svorky zabezpečujúce plášť; 9. El. zásuvka; 10. Polohový zapínač; 11. Vrchný vstupný otvor;

4. Zamýšľané použitie zariadenia

Vysávač model DED6603 je určený na vysávanie tak nasucho ako aj namokro. Je určený na očisťovanie ľubovoľných povrchov v úžitkových miestnostiach (garáže, dielne, pivnice ap.). Vďaka použitiu vodného filtra je možné vysávať aj malé nečistoty, také ako prach a sutiny vznikajúce napr. pri brúsení sadrových omietok. Nastaviteľná sila satia umožňuje nastaviť optimálne parametre vysávača, podľa typu vykonávanej práce a odstraňovaných nečistôt.
Zariadenie je určené na odstraňovanie malého množstva vody. Vysávač sa nemôže používať ako čerpadlo.
Vysávač má dodatočne funkciu dúchania.
Zariadenie je určené na používanie pri rekonštrukčno-stavebných prácach, v dielňach a v servisoch, pri amatérskych w prácach, pričom musia byť dodržané podmienky používania a prípustné prevádzkové podmienky, ktoré sú uvedené v používateľskej príručke.

5. Obmedzenie používania

Zariadenie sa môže používať iba v súlade s pokynmi, ktoré sú uvedené v „Povolených prevádzkových podmienkach“. Neautorizované zásahy a zmeny mechanickej konštrukcie a elektrických prvkov zariadenia, ako aj nedodržiavanie pokynov uvedených v Návode na používanie, sa považujú za protiprávne a znamenajú okamžitú stratu Záruky.
Nepoužívajte na upratovanie (vysávanie) nebezpečných a zdraviu škodlivých látok, horúceho popola alebo uhlia, toxických látok, ľahkohorľavých látok alebo iných nebezpečných materiálov. Nepoužívajte v blízkosti ľahkohorľavých plynov, kvapalín alebo výparov, ani v blízkosti prchavých látok, ktoré s atmosférickým vzduchom vytvárajú výbušné zmesi.

PRÍPUSTNÉ PREVÁDZKOVÉ PODMIENKY
Neustála práca S1
Používajte v uzatvorených miestnostiach.

6. Technické parametre

Model	**DED6603**
Elektromotor	jednofázový
Napätia a frekvencia el. zdroja	230 V, ~50 Hz
Menovitý príkon motora	1600 W
Objem nádoby	30 l
Trieda ochrany	I
Minimálne/maximálne zaťaženie zásuvky	300 W / 2000 W
Maximálny podtlak	19 Pa
Trieda ochrany pred priamym prístupom	IPX4
Hmotnosť	13,8 kg

7. Príprava na prácu/používanie

⚠ POZOR **Všetky činnosti vykonávajte iba keď je zástrčka zariadenia vytiahnutá z el. zásuvky.**

Priemyselný vysávač DED6603 má 4 nezávislé systémy práce. Systém na vysávanie sadrového prachu s vodným filtrom a vrchným pripojením hadice (obr. B.I), systém na vysávanie nasucho (obr. B.II) alebo namokro s pripojením hadice spredu plášťa (obr. B.III), ako aj dodatočne systém dúchania vzduchu (obr. B.IV).

Prvé spustenie a príprava na používanie
1. Vysávač vyberte z balenia, zložte veko a vrchnú nádobu (obr. F.1), a z nádoby vysávača vyberte obsah.
2. Skontrolujte, či boli dodané všetky diely zariadenia podľa pripojeného zoznamu dielov (zoznam je v užívateľskej príručke).
3. Namontuje kolieska do otvorov, ktoré sú zospodu zariadenia (obr. A.1).

Príprava vysávača na vysávanie sadry:
1. Dodaný vysávač by mal mať správne namontované vrecko. Keď je potrebné upevniť alebo vymeniť vrecko, otvorte vrchnú komoru stlačením tlačidla (obr. E.1), a následne vložte menšie vrecko na hrdlo (obr. E.2). Vrecko dôkladne rozložte a vyrovnajte pokrčené miesta.
2. Dôkladne zatvorte veko s vreckom.
3. Odopnite svorky zabezpečujúce plášť vysávača a otvorte vrchnú časť plášťa (obr. F.1). Do nádoby na vodu vlejte vodu, až po hladinu zaznačenú v dolnej časti nádoby (water level) (obr. F.2).
4. Skontrolujte, či je vo vrchnej časti plášťa správne namontovaný HEPA filter, a ak je to potrebné, filter namontujte (obr. G.1).
5. Na nádobu vysávača vložte veko a zatvorte ho pomocou svoriek.
6. Pripojenou záslepkou zaslepte dolný vstupný otvor (obr. G.2).
7. Do vstupného otvoru hornej nádoby upevnite flexibilnú hadicu.

Príprava vysávača na vysávanie nasucho:
1. Odopnite svorky zabezpečujúce plášť vysávača a otvorte vrchnú časť plášťa (obr. F.1), a následne vložte väčšie vrecko na hrdlo (obr. H.1). Vrecko dôkladne rozložte a vyrovnajte pokrčené miesta.
2. Skontrolujte, či je vo vrchnej časti plášťa správne namontovaný HEPA filter, a ak je to potrebné, filter namontujte (obr. G.1).
3. Na nádobu vysávača vložte veko a zatvorte ho pomocou svoriek.
4. Pripojenou záslepkou zaslepte vrchný vstupný otvor (obr. H.2).
5. Do vstupného otvoru vysávača v dolnej nádobe vložte pružnú hadicu.

Príprava vysávača na vysávanie vody:
1. Odopnite svorky zabezpečujúce plášť vysávača a otvorte vrchnú časť plášťa (obr. F.1), a následne odpojte vrecko.
2. Z vrchnej časti plášťa odpojte HEPA filter (obr. G.1), a na jeho mieste namontujte špongiový filter.
3. Na nádobu vysávača vložte veko a zatvorte ho pomocou svoriek.
4. Pripojenou záslepkou zaslepte vrchný vstupný otvor (obr. H.2).
5. Do vstupného otvoru vysávača v dolnej nádobe vložte pružnú hadicu.
6. Keď skončíte prácu, otvorte plášť, vylejte vodu a vnútro umyte.

Príprava vysávača na dúchanie:
Hadicu s teleskopickou trubicou pripojte k vrchnému výstupnému otvoru (obr. A.4) vo vrchnej časti vysávača (obr. B.IV).

8. Pripojenie k el. sieti

Zhoduje s hodnotami uvedenými na výrobnom štítku.
Napájací systém zariadenia musí byť vykonaný podľa podstatných požiadaviek týkajúcich sa elektroinštalácií, a musí spĺňať bezpečnostné požiadavky. Parametre minimálneho prierezu napájacieho vodiča, ako aj minimálnu hodnotu ističa, sú podľa výkonu zariadenia uvedené v tabuľke.

Výkon zariadenia [W]	Minimálny prierez vodiča [mm2]	Minimálna hodnota ističa typu C [A]
1400÷2300	1,5	16

Montáž môže vykonať iba kvalifikovaný a oprávnený technik. Ak používate predlžovacie šnúry skontrolujte, či prierez vodiča nie je menší ako minimálny požadovaný priemer (pozri tabuľka). Napájací kábel

umiestnite tak, aby nebol počas práce vystavený riziku preseknutia. Nepoužívajte poškodené predlžovačky.
Periodicky kontrolujte technický stav napájacieho kábla. Neťahajte za napájací kábel.

9. Zapínanie a používanie zariadenia

Princíp fungovania
Vysávač s vodný filtrom filtruje v dvoch etapách. V prvej fáze, vo vrchnej nádobe nečistoty zachytáva textilné vrecko, ktoré zadržuje väčšie kusy a čiastočky. Následne nečistoty, ktoré textilné vrecko vo vrchnej nádobe nezachytilo, prechádzajú do vodného filtra, v ktorom čiastočky sadrového prachu vstrebávajú vlhkosť a následne sa usadzujú na dne dolnej nádoby. Vzhľadom na vlhkosť a teplo, ktoré vznikajú pri vysávaní, vo vnútri vysávača sa môžu objaviť baktérie a plesne. Preto bezpodmienečne odporúčame, aby ste vysávač vždy po každom použití vyčistili a následne vysušili.
Zariadenie je vhodné na používanie nasucho alebo namokro. Pri vysávaní mokrých nečistôt nezabúdajte, že zariadenie je vybavené bezpečnostným ventilom, ktorý chráni pred nasatím vody do motora. Keď množstvo vody v nádobe dosiahne maximálnu úroveň, zariadenie sa automaticky vypne. Vďaka použitiu vodného filtra môžete vysávač pri vysávaní nasucho používať na odstraňovanie prachu a sutín, ktoré vznikajú počas stavebných a rekonštrukčný prác, napr. pri brúsení stien, podláh ap. Vysávač má dodatočne tlačidlo oklepávadla HEPA filtra (obr. J.1). Keď chcete počas práce očistiť HEPA filter, niekoľkokrát stlačte tlačidlo oklepávadla, aby sa HEPA filter oklepal a očistil.
Vysávač má tri typy nadstavcov: plochý podlahový nadstavec, určený na upratovanie väčších povrchov (podláh, kobercov); okrúhlu kefu a štrbinový nadstavec, určený na odstraňovanie špiny z ťažko dostupných miest. Vysávač má okrem toho flexibilnú hadicu, na ktorú sa dajú zasunúť rôzne nadstavce, vďaka čomu môžete k vysávaču pripojiť prakticky ľubovoľné elektronáradie (brúsky na sadrové povrchy, brúsky na betón, stolné a ručný píly ap.). Spôsob demontáže nadstavca hadice je predstavený na obr. I.

Postup výmeny koncovky/nadstavca:
1. Plochým, úzkym náradím (napr. skrutkovačom) stlačte blokádu označenú symbolom 1. Energicky zložte koncovku/nadstavec z krúžku s blokádou (2).
2. Vložte na elektronáradie koncovku/nadstavec tak, aby sa otvory v koncovke/nadstavci prekrývali s blokádou na krúžku (3).
3. Dotlačte nástavec, až kým blokády nezapadnú (počuť charakteristické kliknutie). Uistite sa, či je koncovka/nadstavec právne namontovaný, a blokády v oboch otvoroch sú zatvorené (4).
Na obrázku je predstavený ovládací panel vysávača (obr. A). Z el. zásuvky (obr. 1d) môžete napájať elektronáradie alebo iný spotrebič s minimálnym príkonom 300 W a s maximálnym príkonom 2000 W. Pozor: v prípade pripojenia spotrebiča s vyšším výkonom sa vysávač môže poškodiť. Ovládacie koliesko (obr. 1d) je určené na nastavovanie výkonu vysávača (sily satia/dúchania). Vďaka tomu môžete výkon vysávača nastaviť podľa veľkosti a typu vysávaných nečistôt. Zapínač (obr. A.10) umožňuje používať vysávač v synchronizovanom režime s elektronáradím, ktoré je napájané z el. zásuvky vysávača, alebo v nesynchronizovanom (nezávislom) režime.

Pripojenie dodatočného elektrického zariadenia k vysávaču.
Vysávač DED6603 má dodatočnú el. zásuvku, ku ktorej sa dá pripojiť elektronáradie alebo iný spotrebič. Zásuvka sa nachádza na prednom paneli vysávača, je zabezpečená plastovým krytom. Z el. zásuvky vysávača môže byť napájané elektronáradie alebo iný spotrebič s minimálnym príkonom 300 W a s maximálnym príkonom 2000 W. Vysávač, z ktorého sa napája nejaký spotrebič, môže sa používať iba v synchronizovanom režime. Keď chcete vysávač spustiť v synchronizovanom režime, zapínač vysávača prepnite na polohu II a pripojte externé zariadenie. V synchronizovanom režime sa vysávač nespustí dovtedy, kým sa nespustí pripojené náradie. Vysávač sa zapne automaticky po cca 5 sekundách od spustenia náradia. Po vypnutí náradia, vysávač bude spustený ešte približne 5 sekúnd, potom sa vypne. Funkcia synchronizácie je užitočná predovšetkým pri vykonávaní takých prác, pri ktorých je potrebné neustále odstraňovať odpad (napr. pri brúsení stien, vŕtaní, rezaní, hobľovaní ap.).

10. Priebežné obslužné činnosti

⚠ POZOR **Ďalej opísané prípravné činnosti vykonávajte iba keď je zariadenie odpojené od el. napätia, tzn. keď je zástrčka napájacieho kábla zariadenia vytiahnutá z el. zásuvky.**

Pri práci nasucho:

Čistenie dolnej nádoby
Dolná nádoba sa musí pravidelne a často čistiť, aby nedošlo k poškodeniu vysávača. Keď chcete vyčistiť vnútro vysávača, najprv z hrdla zložte vrecko. Následne nad košom, alebo nad iným kontajnerom na dopad, odstráňte z hornej časti vreca plastovú tesniacu lištu. Špinu zachytenú vo vreci vysypte do nádoby na odpad, vrece dôkladne vyprášte, založte plastovú tesniacu lištu. Z nádoby vyhoďte zachytenú špinu a nečistoty.

Čistenie po práci s použitím vodného filtra
Postup čistenia vrchnej nádoby:
1. Odpojte od vrchnej nádoby flexibilnú hadicu.
2. Zložte hornú nádobu s vreckom.
3. Vyberte vrecko, vysuňte dolnú zabezpečujúcu lištu (svorku) a dôkladne vyčistite vrecko.
4. Odpojte zabezpečujúce svorky a odpojte hornú časť plášťa.
5. Zdemontujte sifón.
6. Vyberte filter HEPA a dôkladne ho vyčistite.
7. Z nádoby vylejte vodu odstráňte nečistoty z dna nádoby.
8. Nádobu, sifón s filtrujúcim modulom a flexibilnú hadicu dôkladne umyte a vysušte.

Pri práci namokro:
Po každom použití obe nádoby vyprázdnite, očistite a vysušte. Následne vyberte špongiový filter a umyte ho vodou s vhodným prostriedkom a dôkladne vysušte.
Očistenie a vysušenie nádob je veľmi dôležité, pretože vzhľadom na prítomnosť vlhkosti a tepla, baktérie a plesne sa môžu veľmi rýchlo rozvíjať.
Uchovávanie vysávača
Vyčistený, dôkladne vysušený vysávač uchovávajte v originálnom balení, na suchom mieste, mimo dosahu detí a nepovolaných osôb.

11. Náhradné diely a príslušenstvo

Keď chcete kúpiť náhradné diely alebo príslušenstvo, kontaktujte servis Dedra-Exim. Kontaktné údaje sú uvedené na 1. strane príručky. Pri objednávaní náhradných dielov vždy uveďte číslo ŠARŽE/SÉRIE, ktoré je uvedené na výrobnom štítku, ako aj číslo dielu, ktoré je uvedené na schematickom nákrese zariadenia. Počas trvania záruky sú prípadné opravy vykonávané podľa zásad uvedených v záručnom liste. Reklamovaný výrobok odovzdajte na opravu v mieste nákupu (predajca je povinný prijať reklamovaný výrobok), alebo ho pošlite do centrálneho servisu DEDRA – EXIM. Pripojte záručný list vystavený importérom a kópiu dokladu o nákupe. Bez tohto dokumentu bude oprava vykonané odplatne, ako pozáručná oprava. Po skončení záručnej lehoty opravy vykonáva centrálny servis. Poškodený výrobok pošlite do servisu (náklady na zásielku hradí užívateľ).

K vysávaču si môžete kúpiť:
1. Látkové vrecko (vrchný zásobník) – DED66031
2. Látkové vrecko (spodný zásobník) – DED66032
3. Filter HEPA – DED66033
4. Špongiový filter – DED66034

12. Samostatné odstraňovanie porúch a problémov

Problém	Príčina	Riešenie
Zariadenie sa nezapína	Napájací kábel je zle pripojený, alebo je poškodený.	Zástrčku zastrčte hlbšie do el. zásuvky, skontrolujte napájací kábel
	V el. zásuvke nie je el. napätie	Skontrolujte napätie v zásuvke, skontrolujte, či sa neaktivoval istič
	Poškodený zapínač	Zariadenie odovzdajte do servisu na opravu
Motor sa prehrieva Sila satia je nižšia	Upchané vetracie otvory. Upchatá flexibilná hadica alebo nadstavec	Očistite vetracie otvory. Odstráňte upchatie
	Upchatý kryt filtra	Skontrolujte filter, vyčistite ho
	Preplnená nádoba	Často vyprázdňujte zásobníky zo špiny
Motor ťažko štartuje/hýbe	Zadreté ložiská. Znečistený motor ventilátora	Zariadenie odovzdajte do servisu na opravu

Diely zariadenia, záverečné poznámky

Diely a časti: 1. Vysávač; 2. HEPA filter; 3. Špongiový filter; 4. Látkové vrecko (vrchné); 5. Látkové vrecko (spodné); 6. Flexibilná hadica; 7. Kovová teleskopická trubica; 8. Plochá kefa; 9. Štrbinový nadstavec; 10. Okrúhla kefa; 11. Redukcia výstupného priemeru; 12. Koncovka na pripojenie hadice brúsky; 13. Kolieska

13. Informácie pre užívateľov k likvidácii elektrických alebo elektronických zariadení (platí pre domácnosti)



Symbol uvedený na výrobkoch alebo v sprievodnej dokumentácii označuje, že chybné elektrické alebo elektronické zariadenia sa nesmú likvidovať spolu s domovým odpadom. Ak

potrebujete zlikvidovať, opätovne použiť alebo zhodnotiť komponenty, správne je odovzdať ich na špecializovanom zbernom mieste, kde ich prijmú bezplatne. Informácie o umiestnení zberných miest pre použité zariadenia poskytujú miestne orgány, napr. na svojich webových stránkach.
Správnou likvidáciou zariadenia je možné šetriť cenné zdroje a zabrániť negatívnym vplyvom na zdravie a životné prostredie v dôsledku možnej prítomnosti nebezpečných látok, zmesí a komponentov v zariadení.
Za nesprávnu likvidáciu odpadu hrozia sankcie podľa príslušných miestnych predpisov.
Používatelia v krajinách EÚ: Ak potrebujete zlikvidovať elektrické alebo elektronické zariadenie, obráťte sa na najbližšie predajné miesto alebo na svojho dodávateľa, ktorý vám poskytne ďalšie informácie.
Likvidácia v krajinách mimo Európskej únie: Tento symbol sa vzťahuje len na krajiny Európskej únie. Ak chcete tento výrobok zlikvidovať, obráťte sa na miestne úrady alebo predajcu, ktorý vám poskytne informácie o správnom spôsobe likvidácie.

Záručný list

na

Vysávač na suché a mokré čistenie

Katalógové č :DED6603 Číslo šarže: .....

(ďalej len Výrobok)

Dátum nákupu výrobku: .....

Pečiatka predajcu

Dátum a podpis predajcu: .....

Vyhlásenie Užívateľa:

Potvrdzujem, že som bol oboznámený so záručnými podmienkami, ako aj s následkami nedodržiavania pokynov a odporúčaní, ktoré sú uvedené v užívateľskej príručke a v záručnom liste. Záručné podmienky sú mi známe, čo potvrdzujem vlastnoručným podpisom:

....

dátum a miesto podpis Užívateľa

I. Zodpovednosť za Výrobok

1. Ručiteľ - spoločnosť „DEDRA EXIM sp. z o.o.“ sídliaca v meste: Pruszków, na adrese: ul. 3 Maja 8, 05-800 Pruszków, Poľsko, zapísaná do obchodného registra pod číslom KRS 0000062517 vedenom oblastným súdom pre hlavné mesto Varšava vo Varšave, 14. ekonomické oddelenie Štátneho súdneho registra, IČ DPH: PL 5270204933, základné imanie: 100 980,00 PLN.
2. Podľa podmienok stanovených týmto záručným listom Ručiteľ udeľuje záruku na Výrobok, pochádzajúci z distribúcie Ručiteľa.
3. Zodpovednosť na základe záruky sa vzťahuje iba na chyby, ktoré vznikli následkom príčin nachádzajúcich sa vo Výrobku v momente jeho vydania Užívateľovi.
4. Na základe záruky Užívateľ získava právo na bezplatnú opravu výrobku, ak sa chyba objaví počas trvania záručnej lehoty. Spôsob opravy Výrobku (metóda vykonania opravy) závisí od rozhodnutia Ručiteľa. V prípade, ak Ručiteľ uzná, že Výrobok sa nedá opraviť, Ručiteľ si vyhradzuje právo vymeniť chybný prvok alebo celý Výrobok na výrobok bez chýb, právo na zníženie ceny Výrobku alebo právo na odstúpenie od dohody.
5. Voči Užívateľovi, ktorý nie je konzumentom v zmysle zákona z 23. apríla 1964 Občiansky zákonník, zodpovednosť Ručiteľa za škody vyplývajúce z tejto záruky a/alebo ktoré súvisia s jej uzatvorením a realizáciou, bez ohľadu na právny základ, je obmedzená maximálne do výšky hodnoty chybného Výrobku.

II. Záručná lehota

Prvky Výrobku na ktoré sa vzťahuje záruka	Trvanie záručnej ochrany
DED6603	36 mesiacov od dňa nákupu Výrobku, ktorý je uvedený v tomto záručnom liste
Vrecká, filtre	Na tieto prvky sa záruka nevzťahuje.

III. Podmienky využitia záruky

1. Užívateľ je povinný predstaviť vyplnený Záručný list výrobku, ako aj náležitý doklad o nákupe Výrobku, napr. predstavením pokladničného bloku, faktúry ap. Aby reklamačný proces prebiehal efektívne odporúčame, aby Užívateľ spolu s reklamovaným výrobkom doručil všetky prvky vymenované v kapitole užívateľskej príručky výrobku „Diely a časti“.
2. Užívateľ je povinný dodržiavať pokyny a odporúčania uvedené v užívateľskej príručke a v záručnom liste.
3. Záruka platí iba na území Poľskej republiky a členských štátov EÚ.
4. Záruka sa nevzťahuje na chyby, ktoré vznikli (predovšetkým) následkom:

a. Nedodržania podmienok určených v užívateľskej príručke, predovšetkým podmienok správneho používania, prevádzky, údržby a čistenia

b. Použitia na čistenie alebo na údržbu nevhodných prípravkov, nezhodne s užívateľskou príručkou;

c. Nevhodného uchovávania a prepravy výrobku;

d. Vykonania neautorizovaných zmien a/alebo iných zásahov do výrobku, na ktoré výrobca nevyjadril súhlas;

e. Použitím vo výrobku/s výrobkom nevhodných prevádzkových materiálov, nezhodne s užívateľskou príručkou.

5. Užívateľ, ktorý nie je konzumentom v zmysle zákona z 23. apríla 1964 Občiansky zákonník, stráca záručné práva na výrobok, v ktorom:
- sériové čísla, označenia dátumov a výrobné štítky boli odstránené, zmenené alebo poškodené;
- boli poškodené plomby alebo sú na nich viditeľné stopy manipulácie.

6. Pozor! Činnosti súvisiace s každodennou obsluhou výrobku, vyplývajúce medzi iným z užívateľskej príručky, Užívateľ vykonáva vlastnými silami a na vlastné náklady.

IV. Reklamačná procedúra

1. V prípade, ak Užívateľ objaví, že Výrobok nefunguje správne, ešte pred zložením reklamácie je povinný uistiť sa, či boli náležite vykonané všetky stanovené činnosti, predovšetkým tie uvedené v užívateľskej príručke.
2. Reklamácia musí byť podaná bezodkladne, najlepšie v priebehu 7 dní od dňa, v ktorom sa prejavila (objavila) chyba Výrobku. Užívateľ, ktorý nie je konzumentom v zmysle zákona z 23. apríla 1964 Občiansky zákonník, stráca práva vyplývajúce z tejto záruky v prípade, ak reklamáciu nepodá v priebehu 7 dní od dňa, v ktorom sa prejavila (objavila) chyba Výrobku.
3. Reklamáciu môžete podať medzi inými na mieste, v ktorom ste výrobok kúpili, v záručnom servise alebo poštou na adresu: DEDRA EXIM sp. z o.o., ul. 3 Maja 8, 05-800 Pruszków, Poľsko.
4. Užívateľ môže podať reklamáciu prostredníctvom formulára, ktorý je dostupný na webovej stránke www.dedra.pl. („Formulár podania reklamácie na základe udelenej záruky”).
5. Adresy záručných servisov v jednotlivých štátoch sú zverejnené na webovej stránke www.dedra.pl. V prípade, ak v danom štáte sa nenachádza záručný servis, odporúčame reklamovaný výrobok doručiť na adresu: DEDRA EXIM sp. z o.o. ul. 3 Maja 8, 05-800 Pruszków, Poľsko.
6. Vzhľadom na bezpečnosť Užívateľa, nefunkčný (chybný) výrobok sa v žiadnom prípade nesmie používať.
7. Pozor!!! Používanie nefunkčného (chybného) výrobku je nebezpečné pre zdravie a život Užívateľov.
8. Povinnosti vyplývajúce z udelenej záruke budú vyplnené v lehote 14 pracovných dní počítajúc od dňa doručenia reklamovaného Výrobku Užívateľom.
9. Pred zaslaním reklamácie odporúčame reklamovaný Výrobok náležite očistiť. Odporúčame reklamovaný Výrobok dôkladne zabezpečiť pre prípadným poškodeniami počas prepravy (reklamovaný Výrobok odporúčame doručiť v originálnom obale).
10. Záručná lehota sa predlžuje o čas, počas ktorého Užívateľ následkom chyby (nefunkčnosti) výrobku, na ktorú sa vzťahovala záruka, nemohol Výrobok používať.

Záruka nevylučuje, neobmedzuje a ani nepozastavuje právo Užívateľa (kupujúceho) na základe príslušných predpisov o ručení za chyby predanej veci.

V súlade s článkom 13 ods. 1 a 2 nariadenia Európskeho parlamentu a Rady (EÚ) 2016/679 z 27. apríla 2016 o ochrane fyzických osôb pri spracúvaní osobných údajov a o voľnom pohybe takýchto údajov, ktorým sa zrušuje smernica 95/46/ES, vás informujeme

1. Správcom vašich osobných údajov, ktoré ste uviedli vo formulári, je spoločnosť „DEDRA-EXIM Sp. z o.o.“ so sídlom v meste Pruszków na adrese: ul. 3 Maja 8, 05-800 Pruszków, Poľsko (ďalej len: „Správca”).
2. Vaše osobné údaje budú spracúvané výhradne s cieľom realizácie záručnej procedúry zariadenia, a to v súlade s článkom 6 ods. 1 písmeno b) všeobecného nariadenia o ochrane údajov (ďalej len: „GDPR“). Uvedenie osobných údajov je dobrovoľné, avšak nevyhnutné na realizáciu záručnej procedúry.
3. Vaše osobné údaje budú spracúvané počas posudzovania a realizácie záručnej procedúry, ako aj na archívne účely v prípade potreby obhajoby pred prípadnými nárokmi a požiadavkami voči Správcovi, avšak nie dlhšie až do momentu premlčania týchto nárokov a požiadaviek.
4. Vaše údaje môžu byť zverejnené výhradne len tým subjektom, ktoré spracúvajú tieto údaje v mene a pre Správcu, a to na základe písomnej dohody o zverení spracúvania osobných údajov, tzn. firmy,

ktoré okrem iného poskytujú technický servis, hostingové služby alebo služby obsluhy webových stránok, IT obsluhy, ako aj kuriérskym firmám. Dodávatelia Správcu sú povinní zaručiť zabezpečenie údajov a splniť požiadavky platnej legislatívy ohľadne ochrany osobných údajov, a zverené osobnú údaje nesmú byť používané na iné účely než tie, ktoré stanovuje dohoda uzatvorená so Správcom.

5. Vaše údaje nebudú spracúvané automatickým spôsobom, vrátane rôznych foriem profilovania, ani nebudú odovzdané do tretieho štátu/medzinárodnej organizácii.
6. Máte právo na prístup k vašim osobným údajom, ako aj právo na ich opravenie, doplnenie, odstránenie, obmedzenie spracúvania, prenesenie údajov, podanie námietky, a to v ľubovoľnej chvíli.
7. Vo všetkých záležitostiach, ktoré súvisia so spracúvaním vašich osobných údajov Správcom, môžete sa na Správcu obrátiť písomne na e-mailovú adresu: daneosobowe@dedra.pl.
8. Máte právo podať sťažnosť príslušnému dozornému orgánu, ktorý zodpovedá za dohľad nad ochranou osobných údajov

LT Turinys

1. Nuotraukos ir piešiniai
2. Detalios saugos taisyklės
2. Įrenginio aprašymas
3. Įrenginio paskirtis
4. Naudojimo apribojimai
5. Techniniai duomenys
6. Paruošimas darbui
7. Įjungimas į elektros tinklą
8. Įrenginio įjungimas ir naudojimas
10. Einamieji naudojimo veiksmai
11. Atsarginės dalys ir priedai
12. Savarankiškas defektų pašalinimas
13. Įrenginio komplektacija
14. Informacija naudotojams apie sunaudotos įrangos utilizavimą
15. Garantijos lapas

Originalios instrukcijos vertima

Atitikties deklaracija buvo pridėta prie instrukcijos kaip atskiras dokumentas. Atveju, kai nebus atitikties deklaracijos reikia susisiekti su Dedra Exim Sp. z o.o.
Bendrosios saugumo sąlygos buvo pridėtos prie instrukcijos kaip atskira brošiūra.

ĮSPĖJIMAS Perskaityti visus įspėjimus pažymėtus simboliu ir visas instrukcijas.

Žemiau pateiktų įspėjimų ir saugos nurodymų nesilaikymas, gali būti elektros srovės smūgio, gaisro ar sunkių sužalojimų priežastimi.

Išsaugoti visus įspėjimus ir instrukcijas ateičiai.

2. Detalios saugos taisyklės

Šį įrenginį gali naudoti ne jaunesni kaip 8 metų vaikai, asmenys su apribotais fiziniais, psichiniais gebėjimais ir asmenys, neturintys patirties ir nežinantys įrenginio, jei bus užtikrinta atitinkama priežiūra, buvo atliktas tinkamas mokymas, kaip saugiai naudoti įrenginį ir visi su tuo susiję pavojai buvo suprasti. Vaikams draudžiama žaisti su įrenginiu. Vaikai be priežiūros negali valyti įrenginio ir atlikti kitų priežiūros veiksmų.

Įspėjimas dėl darbo su dulkių siurbliu:

- Dulkių siurblys turi būti įjungtas į elektros tinklą tik darbo metu.
- Būtina atkreipti dėmesį, kad darbo metu nebūtų pažeistas dulkių siurblio maitinimo laidas (pzv. pervažiuotas, sutraiškytas, perpjautas, tempiamas ir pan.).
- Visi elementai, užtikrinantys saugumą, turi būti techniškai tvarkingi. Jei jie būtų sugadinti, reikia nedelsiant juos sutvarkyti arba pakeisti naujais.
- Draudžiama naudoti įrenginį, jei maitinimo laidas arba kištukas yra pažeisti. Išimant kištuką iš rozetės, draudžiama tempti už laido.
- Nepalikti darbui paruošto dulkių siurblio be priežiūros.
- Draudžiama leisti vaikams žaisti su įrenginiu.
- Įrenginys turi būti laikomas atokiai nuo šilumos šaltinių (t. y. centrinio šildymo, krosnelių ir pan.), tai leis išvengti plastikinių elementų deformacijos.
- Naudojant įrenginį, neužkimšti oro įsiurbimo angos. Kitaip dulkių siurbimo galia stipriai sumažės ir kils variklio sudegimo pavojus.
- Draudžiama įsiurbti neužgesusias nuorūkas, įrenginys gali būti sugadintas.
- Naudojant dulkių siurblį, būtina atkreipti dėmesį į plaukus arba kitus nešvarumus, kurie gali užkimšti žarną ir oro įsiurbimo angą. Priešingu atveju įrenginio variklis gali būti sugadintas.
- Naudojant išpūtimo funkciją, draudžiama nukreipti oro srovę į atvirą ugnį.
- Įrenginys nėra pritaikytas sveikatai kenksmingų dulkių šalinimui.
- Į dulkių siurblio dangtyje esantį lizdą galima įjungti įrenginį, kurio minimali galia yra 300 W, o maksimali – 2000 W. Įjungiant stipresnį įrenginį, dulkių siurblys gali būti sugadintas.
- Dirbant su dulkių siurbliu, kaupiasi elektrostatinis krūvis, dėl ko gali įvykti elektrostatinė iškrova po kontakto su vartotoju.

3. Įrenginio aprašymas

Pav. A: 1. Ratukas; 2. Oro įsiurbimo anga; 3. Išėjimo angos; 4. Oro pūtimo anga; 5. Siurbimo galios reguliatorius; 6. Rankena; 7. Viršutinė dalis su maišu; 8. Korpuso fiksatoriai; 9. Elektros lizdas; 10. Pozicinis jungiklis; 11. Viršutinė oro įsiurbimo anga;

4. Įrenginio paskirtis

Dulkių siurblys modelis DED6603 yra skirtas darbui sausu ir šlapiu būdu, jis leidžia valyti bet kuriuos paviršius ūkinėse patalpose (garažuose, dirbtuvėse, rūsiuose ir pan.). Vandens filtras leidžia pašalinti labai smulkius nešvarumus, kaip pvz. dulkės, atsirandančios gipsinio glaisto šlifavimo metu. Siurbimo galios reguliatorius leidžia parinkti optimalias dulkių siurblio darbo sąlygas, pritaikytas prie šalinamų nešvarumų tipo.
Įrenginys skirtas šalinti nedidelius vandens kiekius. Dulkių siurblys negali būti naudojamas, kaip siurblys.
Be to, dulkių siurblys turi oro pūtimo funkciją.
Leidžiama naudoti įrenginį remonto ir statybos darbuose, remonto servisuose, mėgėjiškuose darbuose, jei yra laikomasi naudojimo sąlygų ir leistinų darbo sąlygų, nurodytų Naudojimo instrukcijoje.

5. Naudojimo apribojimai

Įrenginys gali būti naudojamas tik pagal žemiau esančias Leistinas darbo taisykles. Savavališkas mechaninės ir elektros sandaros keitimas, bet kokios modifikacijos, priežiūros veiksmai, kurie nėra aprašyti Naudojimo instrukcijoje, bus laikomi neteisėtais, kurie nedelsiant anuliuoja vartotojo teises pasinaudoti garantiniu aptarnavimu.
Draudžiama valyti sveikatai kenksmingas ir pavojingas medžiagas, karštus pelenus arba anglį, toksines medžiagas arba kitas pavojingas medžiagas, draudžiama naudoti šalia degiųjų skysčių ar dujų ir lakiųjų kūnų, sudarančių su oru sprogiuosius mišinius.

LEISTINOS DARBO SĄLYGOS
S1 nuolatinis darbas
Naudoti uždarose patalpose.

6. Techniniai duomenys

Modelis	**DED6603**
Elektros variklis	vienfazis
Tinklo įtampa, tinklo dažnis	230 V, ~50 Hz
Nominali variklio galia	1600 W
Bako talpa	30 l
Apsaugos klasė	I
Minimali / maksimali lizdo apkrova	300 W / 2000 W
Maksimalus vakuumetrinis slėgis	19 Pa
Apsaugos nuo tiesioginės prieigos laipsnis	IPX4
Svoris	13,8 kg

7. Pasiruošimas darbui

DĖMESIO Visi veiksmai turi būti atliekami išėmus kištuką iš rozetės.

Statybinis dulkių siurblys DED6603 turi 4 nepriklausomas darbo sistemas. Darbo su gipso dulkėmis su vandens filtru ir viršutiniu žarnos pajungimu sistema (pav. B.I), darbo sausu būdu sistema (pav. B.II) arba darbo šlapiu būdu pajungiant žarną iš priekio sistema (pav. B.III) ir papildomai oro pūtimo sistema (pav. B.IV).

Pirmas įjungimas ir paruošimas darbui
1. Išimti dulkių siurblį iš įpakavimo, nuimti dangtį ir viršutinę talpą (nuotr. F.1), išimti iš dulkių siurblio talpos turinį.
2. Įsitikinti, kad visi įrenginio elementai buvo pristatyti, palyginti su dalių sąrašu (sąrašas yra įrenginio instrukcijoje).
3. Pritvirtinti ratukus naudojant apačioje esančias angas (pav. A.1).

Dulkių siurblio paruošimas darbui su gipsu:
1. Dulkių siurblyje turi būti teisingai užmontuotas maišas. Jei reikia pritvirtinti arba pakeisti maišą, reikia atidaryti viršutinę talpą paspaudžiant mygtuką (nuotr. E.1), toliau uždėti ant antgalio mažesnį maišą (nuotr. E.2). Kruopščiai išlyginti maišą ir audinį, kad nebūtų jokių sulenkimų.
2. Kruopščiai uždaryti dangtį su maišu.
3. Atjungti dulkių siurblio korpuso fiksatorius ir atidaryti apatinę korpuso dalį (nuotr. F.1). Į talpą įpilti vandenį iki apatinėje talpos dalyje nurodyto lygio (water level) (nuotr. F.2).
4. Patikrinti, ar viršutinėje korpuso dalyje yra teisingai užmontuotas HEPA filtras ir, jei reikia, pritvirtinti filtrą (nuotr. G.1).

5. Uždėti dangtį ant dulkių siurblio talpos ir uždaryti jį fiksatoriais.
6. Uždaryti apatinę oro įsiurbimo angą naudojant komplekte esančią aklę (nuotr. G.2).
7. Pritvirtinti lanksčią dulkių siurblio žarną prie oro siurbimo angos viršutinėje talpoje.

Dulkių siurblio paruošimas darbui sausu būdu:
1. Atjungti dulkių siurblio korpuso fiksatorius ir atidaryti apatinę korpuso dalį (nuotr. F.1), toliau uždėti didesnį maišą ant antgalio (nuotr. H.1).
Kruopščiai išlyginti maišą ir audinį, kad nebūtų jokių sulenkimų.
2. Patikrinti, ar viršutinėje korpuso dalyje yra teisingai užmontuotas HEPA filtras ir, jei reikia, pritvirtinti filtrą (nuotr. G.1).
3. Uždėti dangtį ant dulkių siurblio talpos ir uždaryti jį fiksatoriais.
4. Uždaryti viršutinę oro įsiurbimo angą naudojant komplekte esančią aklę (nuotr. H.2).
5. Pritvirtinti lanksčią dulkių siurblio žarną prie oro siurbimo angos apatinėje talpoje.

Dulkių siurblio paruošimas vandens siurbimui:
1. Atjungti dulkių siurblio korpuso fiksatorius ir atidaryti apatinę korpuso dalį (nuotr. F.1), toliau nuimti maišą.
2. Viršutinėje korpuso dalyje demontuoti HEPA filtrą (nuotr. G.1), jo vietoje užmontuoti kepininį filtrą.
3. Uždėti dangtį ant dulkių siurblio talpos ir uždaryti jį fiksatoriais.
4. Uždaryti viršutinę oro įsiurbimo angą naudojant komplekte esančią aklę (nuotr. H.2).
5. Pritvirtinti lanksčią dulkių siurblio žarną prie oro siurbimo angos apatinėje talpoje.
6. Baigus darbą, atidaryti korpusą, išpilti vandenį ir nuvalyti vidų.

Dulkių siurblio paruošimas oro pūtimui:
Žarną su teleskopiniu vamzdžiu pajungti prie viršutinio oro pūtimo lizdo (nuotr. A.4), esančio viršutinėje dulkių siurblio dalyje (nuotr. B.IV).

8. Įjungimas į elektros tinklą

Prieš paleisdami prietaisą, patikrinkite ar maitinimo įtampa atitinka vertę pateiktą vardinių duomenų lentelėje. Staklių maitinamoji sistema turi būti atlikta pagal pagrindinius reikalavimus, nustatančius elektros sistemų veikimą, ir atitikti saugaus naudojimo reikalavimus. Minimalaus maitinamojo laido skersmens ir minimalios saugiklio vertės parametrai, priklausantys nuo prietaiso galios, yra nurodyti žemiau esančioje lentelėje.

Prietaiso galia [W]	Minimalus laido skersmuo [mm2]	Minimali C tipo saugiklio vertė [A]
1400÷2300	1,5	16

Elektros instaliacija turi būti atliekama profesionalaus elektriko. Jei ketinate naudoti ilgintuvą, įsitikinkite, ar jo skerspjūvis būtų ne mažesnis kaip nurodytas (žiūr. lentelę). Elektrinį laidą reikia padėti taip, kad jo nebūtų galima perpjauti, o jo ilgis netrukdytų dirbant. Nenaudokite sugadintų ilgintuvų. Kas kažkiek laiko tikrinkite maitinimo kabelio techninę būklę. Netraukite už maitinimo laidą ištraukdami kištuką iš elektros lizdo**.**

9. Įrenginio įjungimas ir naudojimas

Veikimo principas
Dulkių siurblys su vandens filtru veikia dviem etapais. Pirmoje fazėje, apatinėje talpoje nešvarumai patenka į audinio maišą, kuriame lieka stambesni nešvarumai. Nešvarumai, kurie nebuvo sulaikyti maišo audinio viršutinėje talpoje, patenka į vandens filtro zoną, kurioje gipso dalelės yra sudrėkinamos ir kaupiamos apatinės talpos dugne. Dėl drėgmės ir šilumos, atsirandančių darbo metu, dulkių siurblio viduje gali vystytis bakterijos ir pelėsiai. Todėl po kiekvieno naudojimo besąlygiškai reikia kruopščiai išvalyti ir išdžiovinti dulkių siurblį.
Įrenginys yra pritaikytas darbui sausu ir šlapiu būdu. Valant šlapius nešvarumus, būtina nepamiršti, kad įrenginys turi apsaugą nuo vandens patekimo į variklį. Pasiekus maksimalų vandens lygį dulkių siurblyje, įrenginys nustos siurbėti. Naudojant vandens filtrą darbo sausu būdu metu, galima su dulkių siurbliu valyti dulkes, atsirandančias remonto darbų metu (pvz. šlifuojant sienas, grindis ir pan.). Dulkių siurblys turi HEPA filtro nupurtimo mygtuką (nuotr. J.1). Norint darbo metu nuvalyti HEPA filtrą, reikia kelias kartus paspausti nupurtimo mygtuką ir pajudinti HEPA filtrą.
Dulkių siurblys turi trijų tipų antgalius – plokščią šepetį grindims, kuris yra skirtas tvarkyti didesnius paviršius (grindis, kilimus, kilimines dangas), apvalų šepetį ir siaurą antgalį, kuris leidžia pašalinti nešvarumus iš sunkiai prieinamų vietų. Be to, dulkių siurblys turi lanksčią žarną su skirtingais antgaliais, kas leidžia pajungti dulkių siurblį prie beveik kiekvieno elektros įrankio (gipsinių paviršių šlifuoklio, betono šlifuoklio, stalinių ir rankinių pjūklų ir pan.). Žarnos antgalio demontavimo būdas parodytas pav. I.

Antgalio keitimo būdas:
1. Plokščiu, siauru įrankiu (pvz. atsuktuvu) pašalinti blokavimą, pažymėtą
1. Energingai nuimti antgalį nuo žiedo su blokavimu (2).
2. Uždėti elektros įrankio antgalį taip, kad antgalio skylutės atitiktų žiedo blokavimą (3).
3. Įspausti antgalį, kol pasigirs spragtelėjimas ir antgalis užsiblokuos. Įsitikinti, kad antgalis yra teisingai uždėtas, o fiksatoriai iš abiejų pusių uždaryti (4).
Nuotraukoje parodytas dulkių siurblio aptarnavimo skydelis (nuotr. A). Prie lizdo (nuotr. A.9) galima pajungti elektros įrankį arba kitą elektros įrenginį, kurio galia yra minimaliai 300 W, maksimaliai 2000 W. Dėmesio: pajungiant įrenginį su didesne galia, galima sugadinti dulkių siurblį. Reguliatoriaus (nuotr. A.5) pagalba galima reguliuoti dulkių siurblio siurbimo galią. Tai leidžia parinkti atitinkamą siurbimo galią atsižvelgiant į šalinamų nešvarumų dydį ir tipą. Įjungiklis (nuotr. A.10) leidžia naudoti dulkių siurblį sinchronizavimo su pajungtu elektros įrankiu režimu ir dirbti nepriklausomai nuo elektros įrankio.

Papildomo elektros įrenginio pajungimas prie dulkių siurblio.
Dulkių siurblys DED6603 turi papildomą lizdą, į kurį galima įjungti elektros įrankį arba kitą elektros įrenginį. Lizdas yra dulkių siurblio priekinėje dalyje ir yra apsaugotas plastikine apsauga. Minimali įrenginio, kurį galima pajungti prie dulkių siurblio, galia yra 300 W, maksimali – 2000 W. Dulkių siurblys gali dirbti su pajungtu įrenginiu tik tuomet, kai yra nustatytas sinchroninis režimas. Norint įjungti sinchroninį režimą, reikia nustatyti dulkių siurblio jungiklį pozicijoje II ir pajungti išorinį įrenginį. Sinchroniniame režime dulkių siurblys nedirbs, kol nebus įjungtas pajungtas įrenginys. Įjungus įrenginį, maždaug po 5 sekundžių įsijungs dulkių siurblys. Išjungus įrenginį, dulkių siurblys veiks apie 5 sek. ir po to išsijungs. Sinchroninis režimas yra ypač naudingas atliekant darbus, kurių metu reikia pašalinti atliekas (sienų šlifavimas, skylių gręžimas, medienos pjovimas ir obliavimas ir pan.).

10. Einamieji naudojimo veiksmai

⚠ DEMESIO **Visi toliau aprašyti veiksmai turi būti atliekami išėmus kištuką iš elektros rozetės.**

Darbas sausu būdu:

Apatinės talpos valymas
Reikia dažnai išmesti atliekas iš apatinės talpos, tai padės išvengti dulkių siurblio sugadinimo. Norint išvalyti dulkių siurblio vidų, reikia nuimti nuo antgalio maišą ir, laikant virš šiukšliadėžės, nuimti nuo apatinės maišo dalies plastikinį sandarinantį elementą. Maiše esančias šiukšles išmesti į šiukšliadėžę, maišą ištuštinti ir uždėti plastikinį sandarinantį elementą. Susikaupusias atliekas išmesti iš talpos.

Valymas po darbo su vandens filtru
Norint išvalyti viršutinę talpą, reikia:
1. Atjungti lanksčią žarną nuo viršutinės talpos.
2. Nuimti viršutinę talpą su maišu.
3. Išimti maišą ir, ištraukus apatinį apsauginį elementą, kruopščiai nuvalyti maišą.
4. Atjungti apsauginius fiksatorius ir nuimti viršutinę korpuso dalį.
5. Nuimti sifoną.
6. Išimti ir kruopščiai nuvalyti HEPA filtrą.
7. Išpilti vandenį iš talpos, pašalinti talpos dugne susikaupusius nešvarumus.
8. Kruopščiai išplauti ir išdžiovinti talpą, sifoną su filtravimo sistema, lanksčią žarną.

Darbas šlapiu būdu:
Po kiekvieno naudojimo ištuštinti, išdžiovinti ir išvalyti viršutinę ir apatinę talpą. Toliau išimti kepininį filtrą, nuplauti jį vandeniu su detergentu ir kruopščiai išdžiovinti.
Neįtikėtinai svarbu yra išvalyti ir išdžiovinti talpą, nes dėl drėgmės ir šilumos gali pradėti vystytis bakterijos ir pelėsiai.
Dulkių siurblio laikymas
Išvalytas ir kruopščiai išdžiovintas dulkių siurblys turi būti laikomas originaliame įpakavime vaikams ir pašaliniams asmenims neprieinamoje sausoje vietoje.

11. Atsarginės dalys ir priedai

Norint įsigyti atsargines dalis arba priedus, reikia susisiekti su „Dedra-Exim“ servisu. Kontaktiniai duomenys yra instrukcijos 1 psl. Užsakant atsargine dalis, prašome nurodyti PARTIJOS numerį, nurodytą informacinėje lentelėje, ir dalies numerį, nurodytą sandaros schemoje. Garantiniame laikotarpyje remontai yra atliekami remiantis Garantiniame lape nurodytomis sąlygomis. Prašome pateikti produktą, dėl kurio yra pateikiama pretenzija, remontui jo pirkimo vietoje (pardavėjas privalo priimti tokį produktą) arba atsiųsti į „DEDRA-EXIM“ centrinį servisą. Prašome pridėti importuotojo išrašytą Garantinį lapą. Be šio dokumento remontas bus laikomas pogarantiniu remontu. Garantiniame laikotarpyje remontą atlieka Centrinis servisas. Sugedusi produktą reikia išsiųsti į servisą (siuntimo išlaidas padengia vartotojas).

Prie dulkių siurblio galima nusipirkti:
1. Medžiaginis maišas (viršutinė talpa) – DED66031
2. Medžiaginis maišas (apatinė talpa) - DED66032

3. HEPA filtras – DED66033
4. Kempininis filtras – DED66034

12. Savarankiškas gedimų šalinimas

Problema	Priežastis	Sprendimas
Įrenginys neįsijungia	Maitinimo laidas yra netinkamai pajungtas arba pažeistas	Giliau įstumti kištuką į rozetę, patikrinti maitinimo laidą
	Rozetėje nėra įtampos	Patikrinti įtampą rozetėje, patikrinti saugiklį
	Sugedo įjungiklis	Atiduoti įrenginį remontui
Variklis perkaista Sumažėjo siurbimo galia	Užsikimšo ventiliacinės angos Užsikimšo lanksti žarna arba siurbimo antgalis	Išvalyti ventiliacines angas Pašalinti susikaupusius nešvarumus
	Užsikimšo filtro apsauga	Patikrinti filtrą, išvalyti jį
	Talpa perpildyta	Dažnai valyti talpas su nešvarumais
Variklis sunkiai įsijungia	Susidėvėjo guoliai Užterštas ventiliatoriaus variklis	Atiduoti įrenginį remontui

13. Įrenginio komplektacija.

Komplektacija: 1. Dulkių siurblys; 2. HEPA filtras; 3. Kempininis filtras; 4. Medžiaginis maišas (viršutinis); 5. Medžiaginis maišas (apatinis); 6. Lanksti žarna; 7. Metalinis, teleskopinis vamzdis; 8. Plokščias šepetys; 9. Siauras antgalis; 10. Apvalus šepetys; 11. Pūtimo skersmens reduktorius; 12. Antgalis šlifuoklio žarnos pajungimui; 13. Ratukai

14. Informacija naudotojams apie sunaudotos įrangos utilizavimą (taikoma namų ūkiams)



Ant gaminių arba pridedamuose dokumentuose nurodytas simbolis rodo, kad sugedusios elektros ar elektroninės įrangos negalima išmesti kartu su buitinėmis atliekomis. Jei norite atsikratyti, pakartotinai panaudoti ar utilizuoti komponentus, teisinga juos nuvežti į specializuotą surinkimo punktą, kur jie bus priimti nemokamai. Informaciją apie naudotos įrangos surinkimo vietas teikia vietos valdžios institucijos, pvz., savo interneto svetainėse.
Teisingas produkto utilizavimas padeda išsaugoti gamtos išteklius ir išvengti neigiamų padarinių žmonių sveikatai ir aplinkai, galinčių atsirasti dėl produkte esančių potencialiai pavojingų medžiagų, mišinių ir sudedamųjų dalių.
Už netinkamą atliekų šalinimą gresia baudos pagal atitinkamus vietos teisės aktus.
ES šalių naudotojai: Jei norite išmesti elektros ar elektroninę įrangą, kreipkitės į artimiausią prekybos vietą arba tiekėją, kuris jums suteiks daugiau informacijos.
šalinimas ne Europos Sąjungos šalyse: Šis simbolis taikomas tik Europos Sąjungos šalims. Jei norite išmesti šį gaminį, kreipkitės į vietos valdžios institucijas arba pardavėją dėl tinkamo šalinimo būdo.

Garantinis lapas

na

Dulkių siurblys sausam ir šlapiam valymui

Katalogo Nr: DED6603 Partijos numeris: .....

(toliau – Produktas)

Produkto pirkimo data: .....

Pardavėjo antspaudas

Pardavėjo parašas ir data: .....

Vartotojo pareiškimas:

Patvirtinu, kad buvau informuotas apie garantijos sąlygas ir taisyklių, išvardytų Naudojimo instrukcijoje ir Garantiniame lape, nepaisymo pasekmes. Šios garantijos sąlygos yra man žinomos, ką patvirtinu savo parašu:

....

data ir vieta vartotojo parašas

I. Atsakomybė už Produktą:

1. Garantijos suteikėjas – „DEDRA EXIM“ Sp. z o.o. su būstine adresu: ul. 3 Maja 8, 05-800 Pruškuvas, KRS 0000062517, Varšuvos apylinkės teismas, Valstybinio teismo registro XIV ūkinis skyrius, Mokesčiu mokėtojo kodas 527-020-49-33, Įstatinis kapitalas: 100 980,00 PLN.
2. Šiame garantiniame lape nurodytomis sąlygomis Garantijos suteikėjas suteikia garantiją Produktui iš Garantijos suteikėjo asortimento.
3. Garantijos pagrindu atsakomybė yra priimama tik už defektus, esančius

Produkte jo išdavimo Vartotojui metu.

4. Garantijos pagrindu Vartotojas gauna teisę nemokamai suremontuoti Produktą, jei defektas buvo aptiktas garantijos galiojimo metu. Apie Produkto remonto būdą (remonto atlikimo metodą) sprendžia Garantijos suteikėjas. Jei Garantijos suteikėjas nuspręstų, kad remontas yra neįmanomas, Garantijos suteikėjas pasilieka sau teisę pakeisti elementą su defektu arba visą Produktą kitu, veikiančiu teisingai, sumažinti Produkto kainą arba anuliuotu sutartį.
5. Vartotojo, kuris pagal 1964 m. balandžio 23 d. Civilinį kodeksą nėra laikomas vartotoju, atveju Garantijos suteikėjo atsakomybė dėl kompensacijos, susijusi su šia garantija ir (arba) jos sudarymu ir vykdymu, nepriklausomai nuo formos, yra apribota iki maksimaliai Produkto su defektu vertės.

II. Garantijos laikotarpis

Produkto elementai, kuriems veikia garantija	Garantinės apsaugos trukmė
DED6603	36 mėnesiai, skaičiuojant nuo Produkto pirkimo datos, nurodytos šiame Garantiniame lape
Maišai, filtrai	Elementai, kuriems garantija negalioja

III. Naudojimosi garantija sąlygos

1. Vartotojas privalo patiekti užpildytą Produkto Garantinį lapą ir Produkto pirkimą patvirtinantį dokumentą (pvz. kasos čekis, sąskaita-faktūra ir pan.). Tam, kad pretenzijos nagrinėjimo procesas vyktų sklandžiai, rekomenduojama, kad Vartotojas kartu su Produktu perduotų visus elementus, nurodytus „Komplektacijos sąraše“, esančiame Naudojimo instrukcijoje.
2. Vartotojas privalo laikytis Naudojimo instrukcijoje ir Garantiniame lape nurodytų rekomendacijų..
3. Garantija galioja tik Lenkijos Respublikos ir ES teritorijoje.
4. Garantija neapima Produkto defektų, atsiradusių dėl to, kad:
a. Vartotojas nesilaikė sąlygų, nurodytų Naudojimo instrukcijoje, ypač susijusių su teisingu naudojimu, priežiūra ir valymu;
b. Vartotojas naudojo priežiūros ar valymo priemones, neatitinkančias sąlygas nurodytas Naudojimo instrukcijoje;
c. Vartotojas netinkamai sandėliavo ir transportavo Produktą;
d. Vartotojas savarankiškai keitė ir (arba) modifikavo Produktą, negavęs Garantijos suteikėjo sutikimo;
e. Vartotojas naudojo Produkte eksploatacines medžiagas, neatitinkančias Naudojimo instrukcijos sąlygų
5. Vartotojas, kuris pagal 1964 m. balandžio 23 d. Civilinį kodeksą nėra laikomas vartotoju, praranda garantiją Produktui, jei:
- Vartotojas pašalino, pakeitė arba sugadino serijos numerius, datas ir informacines lenteles;
- Vartotojas pažeidė plombas arba ant jų matosi Vartotojo veiksmų pėdsakai.
6. Dėmesio! Veiksmus, susijusius su kasdieniu Produkto aptarnavimu, nurodytu pvz. Naudojimo instrukcijoje, Vartotojas atlieka pats ir savo sąskaita.

IV. Pretenzijos pateikimo procedūra:

1.Pastebėjus, kad Produktas veikia neteisingai, prieš pateikiant pretenziją, reikia įsitikinti, kad visi veiksmai, aprašyti Naudojimo instrukcijoje, buvo atlikti teisingai.
2. Pretenziją rekomenduojama pateikti nedelsiant, geriausiai per 7 dienas nuo Produkto defekto aptikimo. Vartotojas, kuris pagal 1964 m. balandžio 23 d. Civilinį kodeksą nėra laikomas vartotoju, praranda garantiją Produktui, jei nepateikia pretenzijos per 7 dienas.
3. Pretenziją galima pateikti pvz. Produkto pirkimo punkte, garantiniame servise arba raštu adresu: „DEDRA EXIM“ Sp. z o. o., ul. 3 Maja 8, 05-800 Pruškuvas.
4. Vartotojas gali pateikti pretenziją, pasinaudodamas blanku, kuris yra internetinėje svetainėje: www.dedra.pl (Pretenzijos garantiniame laikotarpyje pateikimo forma).
5. Garantinių servisų atskirose šalyse adresai yra nurodyti svetainėje: www.dedra.pl. Jei konkrečioje šalyje nebūtų garantinio serviso, pretenzijas dėl garantijos rekomenduojama siųsti adresu: „DEDRA EXIM“ Sp. z o. o., ul. 3 Maja 8, 05-800 Pruškuvas, Lenkija.
6. Mąjąc Dėl Vartotojo saugumo draudžiama naudoti Produktą su defektais.
7. Dėmesio!!! Produkto su defektais naudojimas kelia pavojų Vartotojo sveikatai ir gyvybei.
8. Veiksmai, susiję su garantija, bus atlikti per 14 darbo dienų skaičiuojant nuo Produkto, dėl kurio yra pateikiama pretenzija, pristatymo dienos.

9. Prieš pristatant Produktą, dėl kurio yra pateikiama pretenzija, rekomenduojama jį nuvalyti. Produktą, dėl kurio yra pateikiama pretenzija, reikia kruopščiai supakuoti, kad jis būtų apsaugotas nuo pažeidimų transporto metu – rekomenduojama pristatyti produktą originalioje pakuotėje.
10. Garantijos laikotarpis yra pratęsiamas tiek, kiek Vartotojas negalėjo juo naudotis dėl garantijos apimto defekto.
Gwarancja Ši garantija neriboja, neišskiria bei nesustabdo Vartotojo teisių dėl parduotos prekės neatitikimo arba prekės defekto.

Vadovaudamiesi 2016 m. balandžio 27 d. Europos Parlamento ir Tarybos reglamento (ES) 2016/679 dėl fizinių asmenų apsaugos tvarkant asmens duomenis ir dėl laisvo tokių duomenų judėjimo ir kuriuo panaikinama Direktyva 95/46/EB 13 straipsnio 1 ir 2 dalimis, informuojame, kad

1. Formoje pateiktų jūsų asmens duomenų valdytojas yra DEDRA-EXIM sp. z o.o., kurios registruota buveinė yra Pruszkowe, 3 Maja g. 8, 05-800 Pruszkow (toliau: "Administratorius").
2. Jūsų duomenys bus tvarkomi tik siekiant atlikti prietaiso garantijos procedūrą pagal Bendrojo duomenų apsaugos reglamento 6 straipsnio 1 dalies b punktą (toliau: „BDAR“) Duomenys teikiami savanoriškai, tačiau jie būtini garantijos procedūrai
3. Jūsų duomenys bus tvarkomi garantijos procedūros vykdymo nagrinėjimo laikotarpiu ir archyvavimo tikslais, jei prireiktų apsiginti nuo galimų pretenzijų Administratoriui, bet ne ilgiau nei iki tol, kol joms įvyks senaties terminas.
4. Jūsų duomenys gali būti atskleisti tik tiems subjektams, kurie tvarko duomenis duomenų administratoriaus vardu pagal rašytinę asmens duomenų tvarkymo pavedimo sutartį, teikiančią: technines paslaugas, hosting'o ar interneto svetainės priežiūros paslaugas, IT paslaugas, kurjerių paslaugas. Administratoriaus tiekėjai privalo užtikrinti duomenų saugumą ir laikytis galiojančių teisės aktų reikalavimų, susijusių su asmens duomenų apsauga, ir negali naudoti patikėtų asmens duomenų kitais nei sutartyje su Administratoriumi nurodytais tikslais.
5. Jūsų duomenys nebus tvarkomi automatizuotomis priemonėmis, įskaitant profiliavimą, ir nebus perduodami trečiajai šaliai / tarptautinei organizacijai.
6. Bet kuriuo metu turite teisę susipažinti su savo duomenų turiniu ir teisę ištaisyti, ištrinti, apriboti duomenų tvarkymą, teisę į duomenų perkeliamumą, teisę prieštarauti bet kuriuo metu.
7. Visais klausimais, susijusiais su administratoriaus atliekamu jūsų asmens duomenų tvarkymu, galite kreiptis šiuo el. pašto adresu: daneosobowe@dedra.pl.;
8. Turite teisę pateikti skundą tinkamai duomenų apsaugos institucijai;

LV Satura rādītājs

1. Attēli un zīmējumi
2. Īpašie drošības noteikumi
3. Ierīces apraksts
4. Ierīces pielietojums
5. Lietošanas ierobežojumi
6. Tehniskie dati
7. Sagatavošana darbībai
8. Pieslēgšana tīklam
9. Ierīces ieslēgšana un lietošana
10. Tekošas apkalpošanas darbības
11. Rezerves daļas un piederumi
12. Patstāvīga avāriju novēršana
13. Ierīces komplektācija
14. Informācija lietotājiem par elektrisku un elektronisku iekārtu likvidēšanu
15. Garantijas karte

Atbilstības deklarācija ir pieejama uzņēmuma *Dedra Exim Sp. z o.o.* birojā.
Vispārīgie drošības noteikumi ir pievienoti instrukcijai kā atsevišķa brošūra.

BRĪDINĀJUMS. Izlasiet visus brīdinājumus, kas apzīmēti ar simbolu, ⚠ un visas instrukcijas.

Zemāk norādīto brīdinājumu un drošības norādījumu neievērošana var kļūt par elektrošoka, ugunsgrēka vai smagu traumu iemeslu.

Saglabājiet visus brīdinājumus un instrukcijas turpmākajai lietošanai.

2. Īpašie drošības noteikumi

Šo ierīci var lietot bērni, kas ir vecāki par 8 gadiem, un cilvēki ar samazinātām fiziskām, un garīgām spējām, kā arī cilvēki, kuriem nav pieredzes un zināšanu par ierīci, ja viņi atrodas uzraudzībā vai ir pienācīgi apmācīti par drošu ierīces lietošanu tā, lai saistīti ar to riski būtu saprotami. Bērni nedrīkst rotaļāties ar ierīci. bērni, kas atstāti bez uzraudzības, nedrīkst veikt tīrīšanu un tehnisko apkopi.

Brīdinājumi par darbu ar putekļu sūcēju:

- Putekļu sūcējs ir jāpieslēdz barošanas tīklam tikai uz tā darbības laiku.
- Pievērsiet uzmanību tam, lai darbības laikā nesabojātu putekļu sūcēja barošanas kabeļi, piemēram, pārbraucot pāri tam, saspiežot, izraujot vai pārgriežot to u. tml.
- Visi elementi, kas atbild par drošību, ir jāuztur darba stāvoklī. Bojāšanas gadījumā nekavējoties remontējiet vai nomainiet tos pret jauniem.
- Nelietojiet ierīci, ja barošanas kabelis vai kontaktdakša ir bojāti. Nevelciet aiz kabeli, izvelkot kontaktdakšu no kontaktligzdas.
- Neatstājiet putekļu sūcēju, kas sagatavots darbībai, bez uzraudzības.
- Neļaujiet bērniem rotaļāties ar ierīci.
- Uzglabājiet ierīci tālu no siltuma avotiem (centrālā apkure, krāsns u. tml.), lai izvairītos no plastmasas elementu deformācijas.
- Lietojot ierīci, neaizsedziet gaisa ieeju. Pretējā gadījumā samazinās putekļu iesūkšanas efektivitāte un rodas dzinēja sadegšanas risks.
- Nedrīkst iesūkt gruzdošus izsmēķus, pretējā gadījumā ierīce var tikt bojāta.
- Lietojot putekļu sūcēju, pievērsiet uzmanību matu kamoliem un citiem atkritumiem, lai tie neaizsprostotu gaisa ieeju (tostarp sūkšanas šļūteni). Pretējā gadījumā ierīces dzinējs var tikt bojāts.
- Izmantojot pūšanas funkciju, nedrīkst vērst gaisa plūsmu pret atklātas uguns avotu.
- Ierīce nav pielāgota veselībai kaitīgu putekļu savākšanai.
- Pieslēgšanas kontaktligzdai, kas atrodas uz putekļu sūcēja korpusa, var pieslēgt ierīci ar minimālo jaudu 300 W un maksimālo jaudu 2000 W. Ierīču ar augstāku jaudu pieslēgšana var novest pie putekļu sūcēja avārijas.
- Putekļu sūcēja darbību pavada elektrostatisko lādiņu uzkrāšanās, kuras rezultāts var būt elektrostatiskā izlāde, lietotājam saskaroties ar ierīci.

3. Ierīces apraksts

Att. A: 1. ritenis; 2. apakšējā gaisa ieeja; 3. izejas atveres; 4. gaisa izpūšanas atvere; 5. sūkšanas/pūšanas spēka regulēšanas poga; 6. rokturis; 7. augšējā kamera ar maisiņu; 8. korpusa fiksatori; 9. strāvas ligzda; 10. pozīcijslēdzis; 11. augšējā gaisa ieeja

4. Ierīces pielietojums

Putekļu sūcējs DED6603 ir paredzēts darbībai sausā vai slapjā režīmā un ļauj tīrīt jebkuras virsmas saimnieciskās telpās (garāžas, darbnīcās, pagrābos utt.). Ūdens filtrs ļauj savākt ļoti sīkus netīrumus, piemēram, putekļus, kas rodas ģipša špakteles slīpēšanas laikā. Sūkšanas spēka regulators ļauj izvēlēties optimālus putekļu sūcēja darbības apstākļus atkarībā no savācamiem netīrumiem.
Ierīce ir paredzēta nelielu ūdens daudzumu savākšanai. Putekļu sūcēju nedrīkst izmantot kā sūkni.
Putekļu sūcējs ir aprīkots arī ar gaisa pūšanas funkciju.
Ierīci var izmantot remonta un būvniecības darbos, remonta darbnīcās, amatieru darbos, vienlaikus ievērojot lietošanas apstākļus un pieļaujamos darba apstākļus, kas norādīti lietošanas instrukcijā.

5. Lietošanas ierobežojumi

Ierīci var lietot tikai saskaņā ar tālāk norādītajiem pieļaujamajiem darba apstākļiem. Patvaļīgas izmaiņas mehāniskajā vai elektriskajā uzbūvē un apkalpošanas darbības, kas nav aprakstītas lietošanas instrukcijā, tiek uzskatītas par nelikumīgas un noved pie tūlītējas garantijas tiesību zaudēšanas.
Neizmantojiet ierīci kaitīgu un veselībai bīstamu vielu, karstu pelnu vai ogļu, toksisku vielu, viegli uzliesmojošu vielu vai citu bīstamu materiālu savākšanai, kā arī viegli uzliesmojošu šķidrumu vai tvaiku un gaistošu vielu, kas ar gaisu veido sprādzienbīstamu maisījumu, tuvumā.

PIEĻAUJAMIE DARBA APSTĀKĻI Nepārtraukta darbība S1 Lietojiet slēgtās telpās.

6. Tehniskie dati

Modelis	**DED6603**
Elektriskais dzinējs	vienfāzes
Tīkla spriegums, tīkla frekvence	230 V, ~50 Hz
Dzinēja nominālā jauda	1600 W
Tvertnes tilpums	30 l
Aizsardzības klase	I
Ligzdas minimālā/maksimālā slodze	300 W / 2000 W
Maksimālais vakuuma spiediens	19 Pa
Aizsardzības no tiešas piekļuves pakāpe	IPX4
Svars	13,8 kg

7.Sagatavošana darbībai

⚠ UZMANĪBU **Veicot visas darbības, kontaktdakšai ir jābūt atslēgtai no kontaktligzdas.**

Būvniecības putekļu sūcējam DED6603 ir 4 neatkarīgas darbības sistēmas: sistēma darbam ar ģipša putekļiem ar ūdens filtru un šļūtenes augšējo pieslēgšanu (att. B.I), sistēma darbam sausā režīmā (att. B.II) vai slapjā režīmā ar šļūtenes pieslēgšanu korpusa priekšpusē (att. B.III) un gaisa pūšanas sistēma (att. B.IV).

Pirmā iedarbināšana un sagatavošana darbībai

1. Izvelciet putekļu sūcēju no iepakojuma, noņemiet vāku un augšējo tvertni (fot. F.1), izņemiet visu no putekļu sūcēja tvertnes.
2. Pārliecinieties, kas visi ierīces elementi ir piegādāti saskaņā ar detaļu sarakstu (saraksts ir norādīts lietošanas instrukcijā).
3. Uzstādiet rīteņus caurumos, kas atrodas ierīces apakšpusē (att. A.1).

Putekļu sūcēja sagatavošana darbam ar ģipsi:

1. Piegādātajam putekļu sūcējam ir jābūt pareizi uzstādīts maisiņš. Ja nepieciešams nostiprināt vai nomainīt maisiņu, atveriet augšējo kameru, nospiežot pogu (fot. E.1), pēc tam uzstādiet mazāku maisiņu uz īscaurules (fot. E.2). Rūpīgi izklājiet maisiņu un izlīdziniet auduma ielocījumus.
2. Rūpīgi aizveriet vāku ar maisiņu.
3. Atāķējiet putekļu sūcēja korpusa fiksatorus un atveriet apakšējo korpusa daļu (fot. F.1). Ielejiet ūdeni tvertnē līdz līmenim, kas atzīmēts tvertnes apakšējā daļā (water level) (fot. F.2).
4. Pārliecinieties, ka HEPA filtrs ir pareizi nostiprināts korpusā augšējā daļā, un, ja nepieciešams, nostipriniet filtru (fot. G.1).
5. Uzlieciet vāku uz putekļu sūcēja tvertnes un aizveriet to ar fiksatoriem.
6. Aizbāziet apakšējo gaisa ieeju, izmantojot pievienoto aizbāzni (fot. G.2).
7. Uzstādiet putekļu sūcēja elastīgo šļūteni augšējās tvertnes gaisa ieejā.

Putekļu sūcēja sagatavošana darbībai sausā režīmā:

1. Atāķējiet putekļu sūcēja korpusa fiksatorus un atveriet apakšējo korpusa daļu (fot. F.1), pēc tam uzstādiet lielāku maisiņu uz īscaurules (fot. H.1). Rūpīgi izklājiet maisiņu un izlīdziniet auduma ielocījumus.
2. Pārliecinieties, ka HEPA filtrs ir pareizi nostiprināts korpusā augšējā daļā, un, ja nepieciešams, nostipriniet filtru (fot. G.1).
3. Uzlieciet vāku uz putekļu sūcēja tvertnes un aizveriet to ar fiksatoriem.
4. Aizbāziet augšējo gaisa ieeju, izmantojot pievienoto aizbāzni (fot. H.2).
5. Uzstādiet putekļu sūcēja elastīgo šļūteni apakšējās tvertnes gaisa ieejā.

Putekļu sūcēja sagatavošana ūdens savākšanai:

1. Atāķējiet putekļu sūcēja korpusa fiksatorus un atveriet apakšējo korpusa daļu (fot. F.1), pēc tam demontējiet maisiņu.
2. Demontējiet HEPA filtru no korpusa augšējās daļas (fot. G.1) un tā vietā uzstādiet sūkļa filtru.
3. Uzlieciet vāku uz putekļu sūcēja tvertnes un aizveriet to ar fiksatoriem.
4. Aizbāziet augšējo gaisa ieeju, izmantojot pievienoto aizbāzni (fot. H.2).
5. Uzstādiet putekļu sūcēja elastīgo šļūteni apakšējās tvertnes gaisa ieejā.
6. Pēc darba pabeigšanas atveriet korpusu, izlejiet ūdeni un iztīriet tā iekšpusi.

Putekļu sūcēja sagatavošana darbībai kā gaisa pūtējs:

Pieslēdziet šļūteni ar teleskopisko cauruli augšējai izejas ligzdai (fot. A.4) putekļu sūcēja augšējā daļā (att. B.IV).

8.Pieslēgšana tīklam

Pirms ierīces pieslēgšanas pie elektroapgādes pārbaudīt, vai elektroapgādes spriegums atbilst rādītam uz nominālās tabuliņas.Ierīces barošanas instalācija jābūt veikta atbilstoši galvenajām prasībām, kas attiecas elektroinstalācijām un ievēro lietošanas drošības prasību Barošanas vada minimālais šķērsgriezums un drošinātāja minimālā vērtība atkarīgi no ierīces jaudas ir nodoti tabulā.

Ierīces jauda [W]	Vada minimālais šķērsgriezums [mm2]	C tipa drošinātāja minimālā vērtība [A]
1400÷2300	1,5	16

Instalāciju var veikt tikai kvalificēts elektromontieris. Pagarinātāja lietošanas gadījumā pārbaudīt, lai vada griezums nebūtu mazāks par no prasīta (sk. tabulu). Elektrības vadu novietot tā, lai darba laikā nevarētu to pārgriezt. Nelietot sabojāto pagarinātāju.Periodiski pārbaudīt elektrības vada tehnisko stāvokli. Nedrīkst vilkt elektrības vadu.

9. Ierīces ieslēgšana un lietošana

Darbības princips

Putekļu sūcējs ar ūdens filtru darbojas divos posmos. Pirmajā fāzē augšējā tvertnē netīrumus uztver auduma maisiņš, kas aptur rupjākas frakcijas. Pēc tam netīrumi, kurus nav apturējis maisiņa audums augšējā tvertnē, tiek novirzīti ūdens filtra pusē, kur ģipša putekļu daļiņas tiek samitrinātas un nogulsnējas apakšējā tvertnes dibenā. Mitruma un siltuma dēļ, kas rodas darba laikā, putekļu sūcēja iekšā var parādīties baktērijas un pelējums. Tāpēc stingri ieteicams pēc katras lietošanas reizes rūpīgi iztīrīt un nosusināt putekļu sūcēju.

Ierīce ir pielāgota darbībai sausā vai slapjā režīmā. Savācot ūdeni ir jāatceras, ka ierīce ir aprīkota ar aizsargierīci, kas atslēdz ūdens iesūkšanu dzinējā. Sasniedzot maksimālo ūdens līmeni putekļu sūcējā, ierīce pārstāj iesūkt ūdeni. Pateicoties ūdens filtra izmantošanai, darbības sausā režīma laikā ir iespējams izmantot putekļu sūcēju, lai savāktu putekļus, kas rodas remonta darbu, piemēram, sienu, grīdu slīpēšanas laikā. Papildus tam putekļu sūcējs ir aprīkots ar HEPA filtra kratītāja pogu (fot. J.1). Lai darbības laikā iztīrītu HEPA filtru, vairākas reizes nospiediet kratītāja pogu, lai iekustinātu HEPA filtru.

Putekļu sūcējs ir aprīkots ar trim suku veidiem: plakanu grīdu suku, kas paredzēta lielāku virsmu (grīdu, paklāju, grīdas segumu) tīrīšanai, apaļu suku un šauru spraugu uzgali, kas paredzēts netīrumu noņemšanai no grūti pieejamām vietām. Papildus tam putekļu sūcējs ir aprīkots ar elastīgu šļūteni ar uzgaļu nomaiņas iespēju, kas ļauj pieslēgt putekļu sūcējam praktiski jebkuru elektroinstrumentu (slīpmašīnas ģipša virsmām, slīpmašīnas betonam, galda vai rokas zāģi utt.). Šļūtenes uzgaļa demontāžas veids ir parādīts attēlā I.

Rīkošanās uzgaļa nomaiņa laikā:

1. Nospiediet bloķētāju, kas apzīmēts ar 1, izmantojot plakanu, šauru instrumentu (piemēram, ar skrūvgriezi). Enerģiski novelciet uzgali no gredzena ar bloķētāju (2).
2. Uzlieciet elektroinstrumenta uzgali tā, lai caurumi uzgalī sakristu ar bloķētājiem uz gredzena (3).
3. Piespiediet uzgali, līdz dzirdama bloķētāju saslēgšana. Pārliecinieties, ka uzgalis ir pareizi uzlikts un bloķētāji abos caurumos ir slēgti (4).

Fotogrāfijā parādīts putekļu sūcēja apkalpošanas panelis (fot. A). Ligzdai (fot. A.9) var pieslēgt elektroierīci vai citu elektroierīci ar minimālo jaudu 300 W un maksimālo jaudu 2000 W. Piezīme: ierīces ar augstāku jaudu pieslēgšana var novest pie putekļu sūcēja bojāšanas. Grozāmā poga (fot. A.5) ir paredzēta sūkšanas spēka iestatīšanai. Tas ļauj izvēlēties sūkšanas spēku, kas atbilst savācamu netīrumu lielumam un veidam. Slēdzis (fot. A.10) ļauj putekļu sūcējam darboties sinhronizācijas ar elektroinstrumentu, kas pieslēgts ligzdai, režīmā vai neatkarīgi no elektroinstrumentu.

Papildu elektroinstrumenta pieslēgšana putekļu sūcējam

Putekļu sūcējs DED6603 ir aprīkots ar papildu ligzdu, kurai var pieslēgt elektroinstrumentu vai citu elektroierīci. Ligzda atrodas uz putekļu sūcēja priekšējā paneļa un ir aizsargāta ar plastmasas pārsegu. Ierīces, kuru var pieslēgt putekļu sūcējam, minimālā jauda ir 300 W un maksimālā — 2000 W. Putekļu sūcējs ar pieslēgto ierīci var darboties tikai sinhronizācijas režīmā. Lai iedarbinātu putekļu sūcēju sinhronizācijas režīmā, uzstādiet putekļu sūcēja slēdzi II pozīcijā un pieslēdziet ārējo ierīci. Sinhronizācijas režīmā putekļu sūcējs nedarbojas, līdz nav iedarbināta pieslēgtā ierīce. Pēc aptuveni 5 sekundēm no ierīces ieslēgšanas ieslēdzas putekļu sūcējs. Pēc ierīces izslēgšanas putekļu sūcējs darbojas vēl aptuveni 5 sekundes un izslēdzas. Sinhronizācijas funkcija ir īpaši noderīga, veicot darbus, kur nepieciešams uzreiz novākt atkritumus (sienu slīpēšana, caurumu urbšana, koka griešana un ēvelēšana utt.).

10.Tekošas apkalpošanas darbības

⚠ UZMANĪBU **Veicot tālāk aprakstītās darbības, kontaktdakšai ir jābūt atslēgtai no kontaktligzdas.**

Darbība sausā režīmā

Apakšējās tvertnes tīrīšana

Bieži iztukšojiet apakšējo tvertni no netīrumiem, lai izvairītos no putekļu sūcēja bojāšanas. Lai iztīrītu putekļu sūcēja iekšpusi, noņemiet maisiņu no īscaurules, pēc tam virs atkritumu spaini vai citu trauku noņemiet plastmasas blīvēšanas aizdari. Izmetiet netīrumus, kas uzkrājušies maisiņā, atkritumu tvertnē, rūpīgi nokratiet maisiņu un uzlieciet plastmasas blīvēšanas aizdari. Izmetiet uzkrātos netīrumus no tvertnes.

Tīrīšana pēc darbības ar ūdens filtru

Lai iztīrītu augšējo tvertni:
1. atslēdziet elastīgo šļūteni no augšējās tvertnes;
2. demontējiet augšējo tvertni ar maisiņu;
3. izņemiet maisiņu, pēc tam izbīdiet apakšējo aizdari un rūpīgi iztīriet maisiņu;
4. atāķējiet fiksatorus un noņemiet korpusa augšējo daļu;
5. noņemiet sifonu;
6. izņemiet un rūpīgi iztīriet HEPA filtru;
7. izlejiet ūdeni no tvertnes, noņemiet netīrumus no tvertnes dibena;
8. rūpīgi nomazgājiet un nosusiniet tvertni, sifonu ar filtrācijas sistēmu, elastīgu šļūteni.

Darbība slapjā režīmā

Pēc katras lietošanas reizes iztukšojiet, nosusiniet un iztīriet abas tvertnes. Pēc tam izņemiet sūkļa filtru, nomazgājiet to ar ūdeni ar mazgāšanas līdzekli un rūpīgi nosusiniet.

Tvertnes tīrīšana un nosusināšana ir īpaši svarīga, jo mitrums un siltums var izraisīt strauju baktēriju un pelējuma attīstību.

Putekļu sūcēja uzglabāšana

Iztīrītais un rūpīgi nosusinātais putekļu sūcējs ir jāuzglabā oriģinālā iepakojumā, sausā vietā, kas nav pieejama bērniem un nepilnvarotām personām.

11.Rezerves daļas un piederumi

Lai nopirktu rezerves daļas un piederumus, sazinieties ar *Dedra-Exim* servisa centru. Kontaktinformācija atrodas instrukcijas 1. lapā. Pasūtot rezerves daļas, norādiet PARTIJAS numuru, kas norādīts uz datu plāksnītes, un daļas numurs kopsalikuma rasējumā. Garantijas periodā remonti tiek veikti saskaņā ar noteikumiem, kas norādīti garantijas kartē. Nododiet preci, uz kuru attiecas reklamācija, tās pirkšanas vietā (pircējam ir jāpieņem prece) vai nosūtiet to *DEDRA-EXIM* galvenajā servisa centrā. Pievienojiet precei garantijas karti, ko izsniedzis importētājs. Bez šā dokumenta remonts tiek uzskatīts par pēcgarantijas remontu. Pēc garantijas perioda remonti tiek veikti galvenajā servisa centrā. Bojātā prece ir jānosūta servisa centra (sūtīšanas izmaksas sedz lietotājs).

Putekļu sūcējam ir papildus jānopērk:
1. auduma maisiņš (augšējā tvertne) — DED66031;
2. auduma maisiņš (apakšējā tvertne) — DED66032;
3. HEPA filtrs — DED66033;
4. sūkļa filtrs — DED66034;

12. Patstāvīga problēmu novēršana

Problēma	Iemesls	Risinājums
Ierīce nedarbojas.	Barošanas kabelis ir nepareizi pieslēgts vai bojāts.	Iespiediet kontaktdakšu dziļāk kontaktligzdā, pārbaudiet barošanas kabeli.
	Kontaktligzdā nav sprieguma.	Pārbaudiet spriegumu kontaktligzdā, pārbaudiet drošinātāju.
	Bojāts slēdzis.	Nododiet ierīci servisa centrā.
Dzinējs pārkarst. Sūkšanas spēks ir samazināts.	Aizsprostotas ventilācijas atveres.. Aizsprostota elastīga šļūtene vai sūkšanas uzgalis.	Iztīriet ventilācijas atveres. Likvidējiet aizsprostojumu.
	Aizsprostots filtra pārsegs.	Pārbaudiet filtru, iztīriet to.
	Pārpildīta tvertne.	Bieži iztukšojiet tvertnes ar netīrumiem.
Dzinējs iedarbojas ar grūtībām.	Iesprūduši gultņi. Netīrs ventilatora dzinējs.	Nododiet ierīci servisa centrā.

13. Ierīces komplektācija

Komplektācija: 1. putekļu sūcējs; 2. HEPA filtrs; 3. sūkļa filtrs; 4. auduma maisiņš (augšējais); 5. auduma maisiņš (apakšējais); 6. elastīga šļūtene; 7. metāla teleskopiskā caurule; 8. plakana suka; 9. spraugu uzgalis; 10. apaļa suka; 11. izejas diametra reduktors; 12. uzgalis slīpmašīnas šļūtenes pieslēgšanai; 13. ritenis

14. Informācija lietotājiem par elektrisku un elektronisku iekārtu likvidēšanu (attiecas uz mājsaimniecībām)



Simbols, kas redzams uz izstrādājumiem vai pievienotajā dokumentācijā, norāda, ka bojātas elektriskās vai elektroniskās iekārtas nedrīkst izmest kopā ar sadzīves atkritumiem. Ja vēlaties atbrīvoties no sastāvdaļām, atkārtoti izmantot vai reģenerēt, pareizi ir nogādāt tās specializētā savākšanas punktā, kur tās tiks pieņemtas bez maksas. Informāciju par lietotu iekārtu savākšanas punktu atrašanās vietu sniedz vietējās iestādes, piemēram, savās tīmekļa vietnēs.
Pareiza produkta utilizācija palīdz saglabāt dabas resursus un izvairīties no negatīvas ietekmes uz cilvēku veselību un vidi, kas var rasties produkta sastāvā esošo potenciāli bīstamo vielu, maisījumu un sastāvdaļu dēļ.
Par nepareizu atkritumu apglabāšanu draud sodi saskaņā ar attiecīgajiem vietējiem noteikumiem.
Lietotāji ES valstīs: Ja nepieciešams atbrīvoties no elektriskām vai elektroniskām iekārtām, sazinieties ar tuvāko tirdzniecības vietu vai savu piegādātāju, kas jums sniegs papildu informāciju.
apglabāšana valstīs ārpus Eiropas Savienības: Šis simbols attiecas tikai uz Eiropas Savienības valstīm. Ja vēlaties šo izstrādājumu izmest, sazinieties ar vietējām iestādēm vai izplatītāju, lai noskaidrotu pareizo utilizācijas metodi.

Garantijas karte

uz

Putekļu sūcējs sausai un slapjai tīrīšanai

Kataloga Nr: DED6603 Partijas numurs:.....

(turpmāk saukts **Produkts**)

Produkta iegādes datums: .....

Pārdevēja zīmogs

Datums un pārdevēja paraksts: .....

Lietotāja apliecinājums:

Ar šo apliecinu, ka saņēmu informāciju par garantijas nosacījumiem, kā arī par Lietošanas instrukcijas un Garantijas talona norādījumu neievērošanas sekām. Garantijas nosacījumi ir man zināmi, ko apliecinu ar savu rokraksta parakstu:

....

datums un vieta Lietotāja paraksts

I. Atbildība par Produktu

1. 3 Maja 8, 05-800 Pruszków, Polija, reģistrācijas numurs KRS 0000062517, Varšavas Rajona Tiesa Varšavā, Valsts tiesas reģistra XIV. Saimnieciskā nodaļa, NMR kods (NIP) 527-020-49-33, Pamatkapitāls: 100 980,00 PLN.
2. Saskaņā ar noteikumiem, minētiem šajā Garantijas talonā, Garants piešķir garantiju Produktam, kuru izplata Garants.
3. Garantijas atbildība apņem tikai defektus, izraisītu pēc iemesliem, esošiem Produkta Lietotājam nodošanas laikā.
4. Sakarā ar garantiju Lietotājam ir tiesības prasīt bezmaksas uzlabot Produktu, ja defekts tiks konstatēts garantijas laikā. Produkta uzlabošanas veids (remonta izdarīšanas metode) ir atkarīgs no Garanta uzskata. Gadījumā, kad Garants konstatēs, ka remonts nav iespējams, Garantam ir tiesības mainīt bojātu elementu vai visu Produktu uz brīvu no defektiem, samazināt Produkta cenu vai atteikties no līguma.
5. Attiecībā uz Lietotājam, kas nav patērētājs 1964. gada 23. aprīļa Likuma "Civillikums" izpratnē, Garanta kompensācijas atbildība par zaudējumiem, savienotiem ar garantiju un/vai sakarā ar noslēgšanu un izpildīšanu, neatkarīgi no tiesiskām attiecībām, ir ierobežota tikai līdz nekvalitatīva Produkta vērtībai.

II. Garantijas laiks

Produkta elementi, apņemti ar garantiju	**Garantijas aizsardzības laiks**
DED6603	36 mēneši, skaitot no Produkta iegādes datuma norādīta Garantijas talonā
Maisiņi, filtri	Elementi neapņemti ar garantiju.

III. Garantijas lietošanas nosacījumi

1. Aizpildīts Lietotāja Produkta Garantijas talons ar Lietotāja dokumentu, apliecinošu Produkta iegādi, piem. kases kvīts, faktūrrēķins utt. Efektīvas reklamācijas realizācijai ieteicams, lai Lietotājs nodotu kopā ar reklamētu Produktu visus elementus, minētus Produkta "Komplektācija" Lietošanas instrukcijas daļā.
2. Lietošanas Instrukcijas un Garantijas talona norādījumu ievērošana.
3. Garantija ir derīga tikai Polijas Republikas un ES teritorijā.
4. Garantija neapņem Produkta defektus, ierosinātus, starp citiem, sekojošos gadījumos:
a. Lietotājs neievēro Lietošanas instrukcijas noteikumus, sevišķi pareizas ekspluatācijas, konservācijas un tīrīšanas jomā;
b. Lietotājs lieto tīrīšanas vai konservācijas līdzekļus, kas neatbilst Lietošanas Instrukcijas norādījumiem;
c. Lietotājs neattiecīgi glabā un transportē Produktu;
d. Lietotājs patstāvīgi izdara Produkta izmaiņas un/var pārveidojumus, bez saskaņošanas ar Garantu;
e. Lietotājs lieto Produktā ekspluatācijas materiālus, kas neatbilst Lietošanas Instrukcijas norādījumiem.
5. Lietotājs, kas nav patērētājs 1964. gada 23. aprīļa Likuma "Civillikums" izpratnē, zaudē garantijas tiesības attiecībā uz Produktam, kurā, Lietotāja darbības rezultātā:
- tika likvidēti, mainīti vai bojāti sērijas numuri, datu apzīmējumi vai nominālas tabuliņas;
- tika bojātas vai mainītas plombas.
6. Uzmanību! Darbību, savienotu ar Produkta ikdienas apkalpošanu, ja izriet no Lietošanas instrukcijas, Lietotājs veic patstāvīgi un pēc savām izmaksām.

IV. Reklamācijas procedūra

1. Produkta nepareizas darbības konstatēšanas gadījumā, pirms reklamācijas paziņošanas, Lietotājam ir pienākums pārbaudīt, vai visa darbība, tostarp aprakstīta Lietošanas instrukcija, tika pareizi veikta.
2. Reklamācijas paziņojumu ieteicams sniegt nekavējoties, vislabāk 7 dienu laikā no Produkta defekta konstatēšanas dienas. Lietotājs, kas nav

patērētājs 1964. gada 23. aprīļa Likuma "Civillikums" izpratnē, zaudē garantijas tiesības attiecībā uz Produktam, ja nesniegs reklamācijas paziņojumu 7 dienu laikā.
3. Reklamācijas paziņojums var būt sniegts, starp citiem, Produkta iegādes vietā, garantijas servisā vai rakstiski uz adresi: DEDRA EXIM sp. z o.o., ul. 3 Maja 8, 05-800 Pruszków, Polija.
4. Lietotājs var arī sniegt reklamācijas paziņojumu, izmantojot formulāru, pieejamu mājaslapā www.dedra.pl. („Reklamācijas paziņošanas formulārs garantijas ietvaros").
5. Servisu adreses atsevišķām valstīm atrodas mājaslapā www.dedra.pl. Gadījumā, kad attiecīgajā valstī nav garantijas servisa, reklamācijas paziņojumi jābūt sniegti uz adresi: DEDRA EXIM sp. z o.o., ul. 3 Maja 8, 05-800 Pruszków (Polija).
6. Ņemot vērā Lietotāja drošību, bojāta Produkta lietošana ir aizliegta.
7. Uzmanību!!! Bojāta Produkta lietošana ir bīstama Lietotāja veselībai un dzīvei.
8. Garantijas pienākums tiks izpildīts 14 darba dienu laikā, skaitot no dienas, kad Lietotājs piegādās bojātu Produktu
9. Pirms bojāta Produkta nodošanas reklamācijai ieteicam to notīrīt. Rekomendējam rūpīgi pasargāt reklamētu Produktu no bojājumiem transportēšanas laikā (ieteicama Produkta piegāde oriģinālā iepakojumā).
10. Garantijas laiks tiek pagarināts uz laiku, kurā, sakarā ar Produkta defektu,, apņemtu ar garantiju, Lietotājs nevarēja to lietot. Garantija neizslēdz, neierobežo un neaptur Lietotāja tiesību, kas izriet no atbildības par pārdota produkta neatbilstību likumam.

Saskaņā ar Eiropas Parlamenta un Padomes 2016. gada 27. aprīļa Regulas (ES) 2016/679 par fizisku personu aizsardzību attiecībā uz personas datu apstrādi un šādu datu brīvu apriti un ar ko atceļ Direktīvu 95/46/EK 13. panta 1. un 2. punktu, informējam jūs, ka.

1. Jūsu veidlapā norādītu personas datu pārzinis ir DEDRA-EXIM sp. z o.o., ar juridisko adresi Pruškovā, ul. 3 Maja 8, 05-800 Pruszków (tālāk: "Pārzinis").
2. Jūsu dati tiks apstrādāti tikai, lai veiktu ierīces garantijas procedūru saskaņā ar Vispārīgo datu aizsardzības noteikumu (turpmāk tekstā: "VDAR") 6. panta 1. daļas b. burtu. Datu sniegšana ir brīvprātīga, bet nepieciešama garantijas procedūras veikšanai.
3. Jūsu dati tiks apstrādāti garantijas procedūras izskatīšanas laikā un arhivēšanas nolūkos gadījumā, ja būs nepieciešams aizstāvēties pret jebkādām pretenzijām pret Pārzini, ne ilgāk kā līdz to termiņa beigām.
4. Jūsu datus drīkst izpaust tikai personām, kuras apstrādā datus pārzinim, pamatojoties uz rakstisku līgumu par personas datu apstrādes uzticēšanu, cita starpā subjektiem, kas nodrošina: tehniskā dienesta pakalpojumus, hostingu vai vietnes apkopi, IT pakalpojumus, kurjeru pakalpojumus. Pārziņa piegādātājiem ir pienākums nodrošināt datu drošību un ievērot piemērojamo likumu prasības, kas saistītas ar personas datu aizsardzību, un viņi nedrīkst izmantot uzticētos personas datus citiem mērķiem, nevis tiem, kas noteikti līgumā ar Pārzini.
5. Jūsu dati netiks apstrādāti automatizēti, tostarp profilēšanas veidā, un tie netiks pārsūtīti uz trešo valsti / starptautisku organizāciju.
6. Jums ir tiesības jebkurā laikā piekļūt saviem datiem un labot, dzēst, ierobežot apstrādi, tiesības pārsūtīt datus, tiesības iesniegt iebildumus, jebkurā brīdī.
7. Visos jautājumos, kas saistīti ar jūsu personas datu apstrādi, ko veic Pārzinis, varat sazināties ar šo e-pasta adresi: daneosobowe@dedra.pl.
8. Jums ir tiesības iesniegt sūdzību iestādei, kas ir atbildīga par personas datu aizsardzību.

HU Tartalomjegyzék

1. Képek és ábrák
2. Részletes biztonsági előírások
3. A készülék leírása
4. A berendezés rendeltetése
5. Használati korlátozások
6. Műszaki adatok
7. Felkészülés a munkára
8. Csatlakozás a hálózathoz
9. A készülék bekapcsolása és használata
10. Folyó karbantartási tevékenységek
11. Pótalkatrészek és tartozékok
12. Önálló hibaelhárítás
13. A berendezés készlete
14. Információ a felhasználóknak az elektromos és elektronikus eszközök ártalmatlanításáról
15. Jótállási kártya

A megfelelőségi nyilatkozat a Dedra Exim Kft. cég székhelyén található. Az általános biztonsági feltételeket külön útmutatásként csatolták az utasításokhoz..

Szimbólummal jelölt összes FIGYELMEZTETÉST és az utasításokkal.

Az alábbi figyelmeztetések és biztonsági utasítások be nem tartása áramütést, tüzet vagy súlyos sérülést okozhat.

Tartsa a figyelmeztetéseket és utasításokat jövői használatára.

2. Részletes biztonsági előírások

Ezt a készüléket 8 évesnél idősebb gyermekek, csökkent fizikai, szellemi képességű és tapasztalattal, ismerettel nem rendelkező személyek is használhatják, ha biztosított felügyelet vagy a készülék használatának betanítása oly módon, hogy az érintett kockázatokat világosan megértsék. Gyermekek ne játszanak az eszközzel. A gyermekek felügyelet nélkül ne végezzenek az eszközön tisztítási és karbantartási műveleteket.

A porszívó üzemeltetését érintő figyelmeztetések:

- A porszívót kizárólag az üzemeltetés idejére csatlakoztassa a hálózathoz.
- Győződjön meg róla, hogy működés közben ne károsítsa a porszívó tápvezetékét azon történő áthajtással, összenyomással, átszúrással stb.
- Minden, a biztonságért felelős elemet tartson tökéletes műszaki állapotban. Azok károsodása esetében azonnal javíttassa meg vagy cserélje ki azokat újra.
- Ne használja a készüléket abban az esetben, ha a tápkábel vagy a csatlakozó sérült. Ne a kábelen keresztül húzza ki a csatlakozót a konnektorból.
- Ne hagyja az üzemeléshez előkészített porszívót felügyelet nélkül.
- Ne tegye leérhetővé gyermekeknek, mint játékot.
- A berendezést tárolja hőforrástól távol (központi fűtés, kályha stb.) a műanyag alkatrészek eldeformálódásának elkerülése céljából.
- A készülék használata közben ne zárja el a légbeömlőt. Ellenkező esetben a porfelszívási kapacitás csökken, valamint felmerül a motor leégésének kockázata.
- Ne szívjon fel parázsló csikket, ellenkező esetben készülék károsodhat.
- A porszívó használata közben figyeljen a hajcsomókra vagy más hulladékokra, hogy ne zárják el a légbeömlőt (beleértve a szívótömlőt is). Ellenkező esetben, ez a készülék motorjának meghibásodásához vezethet.
- A kifújás funkció használata esetén ne irányítsa a levegőáramot nyíltláng forrására.
- A készülék nem alkalmazható egészségre káros porok porszívózásához.
- A porszívó burkolatán található csatlakozó aljzathoz, 300 W minimális és 2000 W maximális teljesítményű készüléket lehet csatlakoztatni. Magasabb teljesítményű készülékek csatlakoztatása a porszívó üzemzavarához vezethet.
- A porszívóval végzett munkához elektrosztatikus feltöltődés jelensége társul. aminek folyománya lehet elektrosztatikus kisülés a felhasználóval történő érintkezéskor.

3. A készülék leírása

A Ábra: 1, Kerék; 2 Alsó légbeömlő; 3. Kimeneti nyílások; 4. Légkivezető nyílás; 5. A szívóerő kifúvóerő forgatógombja; 6. Fogantyú; 7. Felső kamra zsákkal; 8. Készülékház biztosítóreteszek; 9. elektromos aljzat; 10. Pozíciókapcsoló; 11. Felső légbeömlő

4. A berendezés rendeltetése

A DED6603 vizes szűrős porszívót száraz és nedves működéshez tervezett készülék, ami lehetővé teszi bármilyen felületek tisztítását kiszolgálóhelyiségekben (garázsok, műhelyek, pincék stb.). A vizes szűrőnek köszönhetően, lehetőség nyílik a nagyon apró szennyeződések eltávolítására, olyanok, mint a gipszvakolatok csiszolása során keletkező iszapok. A szívóerő szabályzó lehetővé teszi a porszívó optimális működési feltételeinek elérését az eltávolítandó szennyeződésektől függően.
A készüléket kis mennyiségű víz eltávolítására szánták. A porszívó nem használható szivattyúként.
A porszívó ezenkívül levegőfújó funkcióval is bír.
A készüléket építés-felújítási munkákban, amatőr munkákban, lehet használni, miközben egyidejűleg megfelelnek a használati utasításban szereplő üzemeltetési feltételeknek és a megengedett üzemi körülményeknek.

5. Használati korlátozások

A készülék kizárólag a lentebb található „Megengedett üzemi körülményeknek" megfelelően üzemeltethető. A felhasználó általi változtatások a mechanikai és elektromos felépítésben, bármilyen változtatás, a használati utasításban nem szereplő karbantartási

műveletek szabályellenesnek minősülnek és a Garanciális Jogok azonnali elvesztését eredményezi.
Ne használja égészségre ártalmas és egészségre veszélyes anyagok, forró hamu vagy szén, gyúlékony vagy más veszélyes anyagok takarítására, ne használja gyúlékony folyadékok vagy gőzök és a levegővel robbanásveszélyes keveréket képző illékony anyagok közelében.

MEGENGEDETT MŰKÖDÉSZ FELTÉTELEK
Folyamatos üzem S1
Zárt helyiségekben használható.

6. Műszaki adatok

Modell	**DED6603**
Elektromos motor	egyfázisú
Hálózati feszültség, a hálózati frekvencia	230 V, ~50 Hz
Névleges motorteljesítmény	1600 W
Tartálytérfogat	30 l
Védelmi osztály	I
Az aljzat maximális minimális terhelhetősége	300 W / 2000 W
Maximális vákuum	19 Pa
Közvetlen hozzáférés elleni védelmi fokozat	IPX4
Súly	13,8 kg

7. Felkészülés a munkára

⚠ FIGYELEM **Minden karbantartási tevékenységet, a hálózati aljzatból kihúzott csatlakozó mellett végezzen.**

A DED6603 építőipari porszívónak 4 független működési rendszere van. Rendszer a gipszporral történő munkavégzéshez vizes szűrővel és felső tömlőcsatlakozással (B ábra, I.), rendszer a száraz munkavégzéshez (B ábra, II.) vagy nedves munkavégzéshez a készülékház hátulján levő tömlőcsatlakozással (B ábra, III.) továbbá egy levegőfújó rendszer (B ábra, IV.).

Az első indítás és felkészülés a munkára
1. Vegye ki a porszívót a csomagolásból, vegye le a burkolatot és a felső tartályt (F kép 1.) vegye ki a porszívótartály tartalmát.
2. Győződjön meg arról, hogy a készülék minden alkatrésze le lett-e szállítva az alkatrészlista szerint (a lista a használati utasításban található).
3. Szerelje fel a kerekeket a készülék alján található nyílásokban (A ábra, 1.).

A porszívó előkészítése gipsszel történő munkára:
1. A szállított porszívónak megfelelően beszerelt porzsákkal kell rendelkeznie. A porzsák rögzítése vagy cseréje estén, nyissa ki a felső kamrát a gomb megnyomásával (E kép, 1.), majd szerelje a kisebb porzsákot a csatlakozóra (E kép, 2.). Gondosan terítse ki a porzsákot és simítsa ki a szövetet.
2. Gondosan zárja be a fedelet a porzsákkal.
3. Akassza ki a porszívóház biztosítócsatjait és nyissa ki a ház alsó részét (F kép, 1.). Öntsön vizet a tartályba, a tartály alsó részének megjelölt szintjéig (water level) (F kép, 2.).
4. Ellenőrizze, hogy a ház felső részében megfelelően rögzítve van-e a HEPA szűrő és szükség esetén rögzítse a szűrőt (G kép, 1.).
5. Tegye fel a fedelet a porszívó tartályára és zárja azt le a csatok segítségével.
6. Zárja le az alsó légbeömlőt a mellékelt zárósapka segítségével (G kép, 2.).
7. Szerelje fel a porszívó elasztikus vezetékét a felső tartályon a légbeömlőre.

A porszívó felkészítése a száraz működésre:
1. Akassza ki a porszívó burkolatának biztosító csatjait és nyissa ki a ház alsó részét (F kép, 1.), majd szerelje fel a nagyobb zsákot a csatlakozóra (H kép, 1.). Gondosan terítse ki a porzsákot és simítsa ki a szövetet.
2. Ellenőrizze, hogy a ház felsőrészében megfelelően van-e rögzítve a HEPA szűrő és szükség esetén rögzítse azt. (G kép, 1.).
3. Tegye fel a fedelet a porszívó tartályára és rögzítse azt a kapcsok segítségével.
4. Zárja le a felső légbeömlőt a mellékelt zárósapka segítségével (H kép, 2.).
5 Szerelje fel a porszívó elasztikus vezetékét az alsó tartályon a légbeömlőre.

A porszívó felkészítése víz gyűjtésére:
1. Akassza ki a porszívó burkolatának biztosító csatjait és nyissa ki a ház alsó részét (F kép, 1.) majd vegyi ki a porzsákot.
2. A ház felső részéről szerelje le a HEPA szűrőt (G kép, 1.), és annak a helyére szerelje fel a szivacsszűrőt.
3. Tegye fel a fedelet a porszívó tartályára és rögzítse azt a kapcsok segítségével.
4. Zárja le a felső légbeömlőt a mellékelt zárósapka segítségével (H kép, 2.).
5 Szerelje fel a porszívó elasztikus vezetékét az alsó tartályon a légbeömlőre.
6. A munka végeztével nyissa ki a házat, öntse ki a vizet és tisztítsa meg a belső részeket.

A porszívó felkészítése mint légfújó:
1.A tömlőt a teleszkópos csővel csatlakoztassa a felső kifújó aljzathoz (A kép,4.) a porszívó felső részén (B kép IV.)

8. Csatlakoztatás a hálózathoz

A berendezés hálózati forrásra csatlakoztatása előtt ellenőrizze, hogy a hálózati feszültség megegyezik az adattáblán szerelő értékkel.A berendezés tápcsatlakozását az elektromos hálózatokra vonatkozó alapvető elvárások szerint kell elvégezni és meg kell felelniük a felhasználói biztonsági követelményeknek. A tápvezeték minimális keresztmetszet és a minimális biztosító értékek paramétereit a berendezése teljesítménye függvényében az alábbi táblázat tartalmazza.

A berendezés teljesítménye [W]	Minimális vezeték-átmérő méret [mm2]	Minimális C típusú biztosíték [A]
1400÷2300	1,5	16

A telepítést jogosult villanyszerelőnek kell kiviteleznie. Amennyiben hosszabbítót használ, ügyeljen rá, hogy az ér keresztmetszete ne legyek kisebb a megköveteltnél (lásd a táblázatot). A villamos vezetéket úgy helyezze el, hogy a munka közben ne legyen kitéve elvágásnak. Ne használjon megrongálódott hosszabbítótIdőszakosan ellenőrizze a tápvezeték műszaki állapotát. Ne húzza a tápvezetéknél fogva.

9. A készülék bekapcsolása és használata

Működési elv
A porszívó a vizes szűrővel két lépésben működik. Az első fázisban, a felső tartályban a szennyeződéseket a textil porzsák fogja fel, ami megállítja a vastagabb frakciókat. Majs a szennyeződések, amelyeket nem állított meg a zsák szövete a felső tartályba irányítódnak a vizes szűrő irányába, amelyben a gipszpor részecskéi nedvesednek és leülepednek az alsó tartály aljára. A működés során keletkező hő és nedvesség miatt a porszívó belsejében baktériumok és penészgombák jelenhetnek meg. Ezért feltétlenül ajánlott alaposan kitisztítani, majd kiszárítania porszívót minden használat után.
A készülék alkalmazható száraz és nedves üzemeltetésre. Víz összegyűjtésekor ne feledkezzen meg arról, hogy a készülék fel van szerelve beszívást elzáró védelemmel, hogy víz ne kerüljön a motorba. Abban az esetben, ha a víz elérte a maximális szintet a porszívóban, a készülék leállítja a szívást. A vizes szűrőnek köszönhetően a száraz üzemeltetés során lehetővé válik a porszívó használata szennyeződések eltávolítására felújítási munkálatok alatt pl. falak, padló csiszolása. A porszívó rendelkezik a HEPA szűrőhöz portalanító nyomógombbal is. (J kép, 1.). A HEPA szűrő megtisztítása céljából a használat ideje alatt nyomja meg néhányszor a portalanító gombot a HEPA szűrő megmozgatásához.
A porszívó fel van szerelve három féle szívófejjel: lapos padlókefével, nagyobb felületek takarításához (padlók, szőnyegek, burkolatok), kerek kefével és résszívóval, amelyekkel a nehezebben hozzáférhető helyekről lehet a szennyeződéseket eltávolítani. Ezenkívül a porszívó fel van szerelve elasztikus tömlővel csatlakozóvég kicserélésének lehetőségével, aminek köszönhetően praktikusan csatlakoztatható tetszőleges elektromos kéziszerszámhoz (gipszfelület csiszolóhoz, beton csiszolóhoz asztali- és kézi fúrókhoz stb.) A tömlővég leszerelése a I. ábrán látható.

Eljárás a csatlakozóvég cseréjekor:
1. Lapos keskeny szerszámmal (pl. csavarhúzóval) nyomja meg az 1. számmal jelölt reteszt. Erősse húzza a csatlakozóvéget a hüvelyből a retesszel (2).
2. Helyezze fel a csatlakozóvéget az elektromos kéziszerszámra úgy, hogy a csatlakozóvégen levő nyílások egybeessenek a gyűrű reteszével (3).
3. Nyomja be a csatlakozóvéget, egészen a reteszelődésig. Győződjön meg arról, hogy a csatlakozóvég megfelelően van-e felhelyezve, és a reteszek mindkét oldalon zártak-e (4).
A képen a porszívó vezérlőpultja látható (A kép). Az aljzathoz (A kép,9) lehet csatlakoztatni elektromos kéziszerszámot vagy más elektromos készüléket 300 W minimális, és 2000 W maximális teljesítménnyel. Figyelem: magasabb teljesítményű készülék csatlakoztatása a porszívó károsodását okozhatja. A forgatógomb (A kép, 5.) a porszívó szívóerejének beállítására szolgál. Lehetővé teszi megfelelő szívóteljesítmény elérését, függően az eltávolítandó szennyeződések méretétől és fajtájától. A kapcsoló (A kép, 10.) lehetővé teszi a porszívó működését szinkron módban az aljzathoz kapcsolt elektromos kéziszerszámmal és az elektromos kéziszerszámtól független működést.

Kiegészítő elektromos készülék csatlakoztatása a porszívóhoz

A DED6603 porszívó rendelkezik és kiegészítő aljzattal, amihez elektromos kéziszerszámot vagy más elektromos készüléket lehet csatlakoztatni. Az aljzat a porszívó elülső paneljén található, védett egy műanyag burkolattal. A porszívóhoz csatlakoztatható készülék minimális teljesítménye 300 W, a maximális teljesítménye 2000 W lehet. A porszívó a csatlakoztatott készülékkel csak szinkron üzemmódban működhet. A porszívó szinkron módban történő elindításához állítsa a porszívó kapcsolóját a II. pozícióba és csatlakoztassa a külső készüléket. A szinkron módban a porszívó nem fog működni addig, míg a hozzákapcsolt készülék el nem lesz indítva. A készülék bekapcsolása eredményezi kb. 5 másodperc után a porszívó bekapcsolását. A készülék kikapcsolása után a porszívó tovább működik kb. 5 másodpercet és kikapcsol. A szinkron funkció különösen hasznos olyan munkák során, a hulladék folyamatos eltávolítása szükséges (falak csiszolása, lyukak fúrása, fa fűrészelése és gyalulása stb.)

10. Folyó karbantartási tevékenységek

⚠ FIGYELEM **Az alábbiakban leírt karbantartási tevékenységeket a hálózati aljzatból kihúzott csatlakozó mellett végezze**

Szárazon végzett munka során:

Az alsó tartály tisztítása

Az alsó tartályból gyakran távolítsa el a szennyeződéseket a porszívó károsodásának elkerülése céljából. A porszívó belsejének tisztításához, vegye le a szívócsonkról a zsákot, majd szemetes vagy más tárolóedény fölött csúsztassa le a műanyag tömítőlécet a zsák aljáról. A zsákban összegyűlt szennyeződést dobja ki a szemétes edénybe, a zsákot alaposan rázza ki, tegye fel a műanyag tömítőlécet. A tartályból dobja ki az összegyűlt szennyeződést.

Tisztítás vizes szűrővel végzett munka után

A felső tartály tisztítása céljából:
1. Csatlakoztassa le az elasztikus tömlőt a felső tartályról.
2. Szerelje ki a felső tartályt a zsákkal.
3. Vegye ki a zsákot, majd csúsztassa ki az alsó biztosítólécet és alaposan tisztítsa meg a zsákot.
4. Akassza ki a biztosító csatokat és vegye le a ház felső részét.
5. Szerelje le a szifont.
6. Vegye ki és alaposan tisztítsa meg a HEPA szűrőt.
7. Öntse ki a vizet a tartályból, távolítsa el a szennyeződéseket a tartály aljáról.
8. Alaposan mossa el és szárítsa ki a tartályt, a szifont a szűrőrendszerrel és az elasztikus tömlőt.

Nedvesen végzett munka során:

Minden használat után tisztítsa meg és szárítsa ki mind a két tartályt. Ezután vegye ki a szivacsszűrőt, mossa ki mosószeres vízzel és szárítsa meg.

A tartály kitisztítása és a kiszárítása különösen fontos, mivel a nedvesség és a meleg jelenléte a baktériumok és a penész heves növekedése léphet fel.

A porszívó tárolása

A kitisztított, alaposan kiszárított porszívót tárolja az eredeti dobozában száraz, gyermekek és illetéktelen személyek által nem hozzáférhető helyen.

11. Pótalkatrészek és tartozékok

Cserealkatrészek és tartozékok vásárlása céljából lépje kapcsolatba a Dedra-Exim Szervizével. A kapcsolati adatok az utasítás 1. oldalán találhatóak. A pótalkatrészek megrendelése során kérjük, adják meg az gép adattábláján található szériaszámot, valamint az alkatrész számát az összeállítási rajzról. A garanciális időszakban a javításokat a Garanciajegyen feltüntetett szabályok alapján végezzük. A hibás terméket kérjük, adják át javításra a vásárlás helyén (az eladó köteles átvenni a hibás terméket), vagy küldje el a DEDRA - EXIM Központi Szemvízébe. Kérjük, csatolja az Importőr által kiállított garanciajegyet. Enélkül a dokumentum nélkül a javítás garancia időn túliként lesz kezelve. A garancia időn túli javításokat a Központi Szerviz végzi. A meghibásodott terméket küldje el a Központi Szervizbe (a szállítás költségét a felhasználó fedezi).

A porszívóhoz vásárolható:
1. Szövet porzsák (felső tartály) – DED66031
2. Szövet porzsák (alsó tartály) - DED66032
3. HEPA szűrő – DED66033
4. Szivacsszűrő – DED66034

12. Önálló hibaelhárítás

Probléma	Ok	Megoldás
A készülék nem kapcsol be	A tápkábel rosszul van csatlakoztatva vagy sérült	Nyomja mélyebbre a csatlakozót az aljzatban, ellenőrizze a tápkábelt
	Az aljzatban nincs hálózati feszültség	Ellenőrizze a feszültséget az aljzatban, ellenőrizze a biztosítékot
	Sérült kapcsoló	Adja át javításra a készüléket
Túlmelegszik a motor Lecsökkent a szívóerő	Eltömődtek a szellőzőnyílások. Eltömődött elasztikus vezeték vagy szívócsonk	Tisztítsa meg a szellőzőnyílásokat. Távolítsa el az elzáródást
	Eltömődött szűrőfedél	Ellenőrizze a szűrőt, tisztítsa ki azt
	Megtelt tartály	Gyakran ürítse a szennyeződéstartályokat
A motor nehezen mozog	Megszorult a csapágy. Elszennyeződött ventillátor motor	Adja át javításra a készüléket

13. A berendezés készlete

Komplettálás: 1. Porszívó, 2. HEPA szűrő, 3 Szivacsszűrő, 4. textil porzsák (felső), 5. Textil porzsák (alsó), 6 Elasztikus tömlő. 7. Teleszkópos fém cső, 8 Lapos kefe, 9. Részívó, 10. Kerek kefe; 11. Légkiömlő szűkítő 12. Csatlakozóvég a csiszoló tömlőjének csatlakoztatásához 13. Kerekek

14. Információ a felhasználóknak az elektromos és elektronikus eszközök ártalmatlanításáról (a háztartásokat érinti)



A termékeken vagy a kísérő dokumentáción feltüntetett szimbólum azt jelzi, hogy a hibás elektromos vagy elektronikus berendezéseket nem szabad a háztartási hulladékkal együtt ártalmatlanítani. Ha az alkatrészeket meg kell semmisíteni, újra kell használni vagy hasznosítani kell, a helyes megoldás az, ha elviszi őket egy erre szakosodott gyűjtőhelyre, ahol ingyenesen átveszik őket. A használt berendezések gyűjtőhelyeiről a helyi hatóságok adnak tájékoztatást, például a honlapjukon.

A berendezés megfelelő ártalmatlanítása lehetővé teszi az értékes erőforrások megőrzését és az egészségre és környezetre gyakorolt azon negatív hatások elkerülését, amelyek a készülékben lévő veszélyes anyagok, keverékek és összetevők esetleges jelenlétéből adódnak.

A helytelen hulladékártalmatlanítás a vonatkozó helyi előírások szerint büntetés veszélyével jár.

Az uniós országok felhasználói: Ha elektromos vagy elektronikus berendezéseket kell ártalmatlanítania, kérjük, forduljon a legközelebbi értékesítési ponthoz vagy a szállítójához, akik további tájékoztatást tudnak adni.

Az Európai Unión kívüli országokban történő ártalmatlanítás: Ez a szimbólum csak az Európai Unió országaira vonatkozik. Ha a terméket el kívánja dobni, kérjük, forduljon a helyi hatóságokhoz vagy a kereskedőhöz a helyes ártalmatlanítási módszerrel kapcsolatban.

Garanciajegy

Porszívó száraz és nedves tisztításhoz

Katalógusszám: DED6603 Gyártási tétel száma: .....

(a továbbiakban: **Termék**)

A termék vásárlásának dátuma: .....

Az eladó pecsétje

Dátum és az eladó aláírása: .....

A felhasználó nyilatkozata:

Igazolom, hogy tájékoztatásra kerültem a garanciális feltételekről, valamint a Kezelési útmutatóban és a Garanciajegyben leírt utasítások be nem tartásából eredő következményekről. A jelen garanciális feltételekkel megismerkedtem, amit aláírásommal igazolok:

....

kelt és helye a Felhasználó aláírása

I. A termékért felelős

1. **Kezes** - DEDRA EXIM sp. z o.o., székhelye Pruszków, címe: ul. 3 Maja 8, 05-800 Pruszków, KRS 0000062517, Varsó fővárosi Körzeti Bíróság Varsóban; az Országos Bírósági Nyilvántartás XIII Gazdasági Osztálya, adószáma: 527-020-49-33, törzstőke: 100 980.00 zł.
2. A jelen Garanciajegyben meghatározott feltételekkel a Kezes garanciát nyújt a Kezes forgalmazásából származó Termékre.

3. A garanciából eredő felelősség kizárólagosan a Termékben a Felhasználónak való átadás pillanatában rejlő hibákra vonatkozik.
4. A garancia címén a Felhasználó jogosult a Termék díjmentes megjavítására, amennyiben a hiba a garanciális időszak során kelentkezik. A Termék megjavításának módja (a javítás módszere) a Kezes döntésétől függ. Amennyiben a Kezes megállapítása szerint ni lehetőség a megjavításra, a Kezes fenntartja magának a jogot a hibás alkatrész vagy az egész Termék hibátlanra cseréléséhez, a Termék árának csökkentéséhez, vagy a szerződéstől történő elálláshoz.
5. Azzal a Felhasználóval szemben, amelyik nem számít fogyasztónak az 1964 április 23-i, a Polgári Törvénykönyvről szóló törvény szerint, a Kezes jelen garanciából eredő és/vagy a garancia megkötésével és teljesítésével kapcsolatos kártérítési felelőssége, a jogi címtől függetlenül, a hibás Termék értékének összegére korlátozódik.

II. Garanciális időszak:

A garanciával rendelkező alkatrészek	A garanciális védelem időtartama
DED6603	36 hónap, a Termék vásárlásának napjától számítva a jelen Garanciajegyen megjelölve
Zsákok, szűrők	Garanciával nem rendelkező alkatrészek.

III. A garancia alkalmazásának feltételei
1. A Felhasználó felmutatja a Termék kitöltött Garanciajegyét és valószínűsíti a Termék vásárlásának körülményeit, pl. felmutatva a pénztár blokkot, számlát, stb. A reklamáció hatékony lebonyolításának érdekében ajánlott, hogy a Felhasználó a reklamált Termékkel együtt adja át a Kezelési útmutatóban leírt készlet tartalmát.
2. A Felhasználó betartja a Kezelési útmutatóban és a Garanciajegyen feltüntetett utasításokat.
3. A garancia csak a Magyar Köztársaság és az EU területén érvényes.
4. A garancia nem terjed ki a Termék következő okokból keletkező meghibásodásaira:
a A Felhasználó nem tartotta be a Kezelési útmutatóban meghatározott, különösen a megfelelő használatra, karbantartásra és tisztításra vonatkozó feltételeket; A Felhasználó a Kezelési útmutatónak nem megfelelő tisztító és karbantartó szereket alkalmazott;
b. A Felhasználó nem megfelelő módon tárolja és szállítja a Terméket;
c. A Felhasználó önállóan, a Kezessel való egyeztetés nélkül módosította és/vagy átalakította a Terméket;
d. A Felhasználó a Kezelési útmutatónak nem megfelelő üzemeltetési anyagokat használt a Termékhez.
5. Az a Felhasználó, amelyik nem számít fogyasztónak az 1964 április 23-i, a Polgári Törvénykönyvről szóló törvény szerint, elveszíti a jelen garanciából eredő jogait, ha a Terméken:
- a szériaszámok, dátum jelölések és a típuscímkék a Felhasználó által eltávolításra, kicserélésre vagy megrongálásra kerültek
- a plombák a Felhasználó által megrongálásra kerültek, vagy a Felhasználó beavatkozásának nyomait viselik.
6. Figyelem! A Termék mindennapos kezelésével kapcsolatos, többek között a Kezelési útmutatóból eredő műveleteket a Felhasználó saját hatáskörébe és saját költségére végzi el

IV. Reklamációs eljárás
1. A Termék helytelen működésének észrevételekor, a reklamáció bejelentése előtt ellenőrizze, hogy a Kezelési útmutatóban meghatározott valamennyi művelet a megfelelő módon került végrehajtásra.
2. Ajánlott a reklamációt haladéktalanul bejelenteni, a legjobb a Termék hibája észrevételétől számított 7 napon belül. Az a Felhasználó, amelyik nem számít fogyasztónak az 1964 április 23-i, a Polgári Törvénykönyvről szóló törvény szerint, elveszíti a jelen garanciából eredő jogait, ha nem jelenti be 7 napon belül a reklamációt.
3. A reklamációs bejelentés megtehető a Termék vásárlásának helyén, a garanciális szervizben, vagy írásban az alábbi címen: DEDRA EXIM sp. z o.o., ul. 3 Maja 8, 05-800 Pruszków.
4. A Felhasználó a reklamációt a www.dedra.pl weboldalon található űrlap segítségével jelentheti be. („Garanciális reklamáció bejelentési űrlap").
5. Az egyes országok szerviz címei a www.dedra.pl weboldalon elérhetőek. Amennyiben az adott országban nincs garanciális szervíz, a reklamációs bejelentést ajánljuk a következő címre küldeni: DEDRA-EXIM Sp. z o.o., ul. 3 Maja 8, 05-800 Pruszków (Lengyelország).
6. A Felhasználó biztonságára való tekintettel a hibás Termék használata tilos.
7. Figyelem!!! A hibás Termék veszélyes a Felhasználó egészségére és életére.
8. A garanciából eredő kötelezettségek ellátására a reklamált Terméknek a Felhasználó általi leadásának napjától számított 14 munkanapon belül kerül sor.
9. A terméket reklamációra küldése előtt ajánlott megtisztítani. Ajánlott a reklamált terméket gondosan bebiztosítani a szállítási károk elkerülése érdekében (ajánlott a reklamált Terméket az eredeti csomagolásban elküldeni).
10. A garanciális időszak meghosszabbításra kerül azzal az idővel, mely alatt a Felhasználó a Termék meghibásodásából eredően nem tudta az használni.
A garancia nem zárja ki, nem korlátozza és nem függeszti fel a Felhasználó eladott termékek hibáira vonatkozó kezességi szabályokból eredő jogait.
A természetes személyeknek a személyes adatok kezelése tekintetében történő védelméről és az ilyen adatok szabad áramlásáról, valamint a 95/46/EK irányelv hatályon kívül helyezéséről szóló, 2016. április 27-i (EU) 2016/679 európai parlamenti és tanácsi rendelet 13. cikkének (1) és (2) bekezdésével összhangban tájékoztatjuk Önt, hogy
1. Az űrlapon megadott személyes adatainak Adminisztrátora a Pruszków-i székhelyű DEDRA-EXIM sp. z o.o. ul. 3 Maja 8, 05-800 Pruszków (továbbiakban: „Adminisztrátor").
2. Az Ön adatait kizárólag a készülékre vonatkozó garanciális eljárás lefolytatása céljából dolgozzuk fel az általános adatvédelmi rendelet (a továbbiakban: "GDPR") 6. cikke (1) bekezdésének b) pontjával összhangban Az adatszolgáltatás önkéntes, de a garanciális eljárás lefolytatásához szükséges.
3. Az Ön adatait a garanciális eljárás lefolytatásának megfontolásának időtartama alatt, valamint archiválási céllal kezeljük, amennyiben az Adminisztrátorral szembeni esetleges követelésekkel szemben szükséges védekezni, de legfeljebb azok elévüléséig.
4. Az Ön adatai csak olyan szervezetek számára adható ki, amelyek az Adminisztrátor nevében, a személyes adatok feldolgozására vonatkozó írásbeli megbízási szerződés alapján adatokat kezelnek, és többek között technikai szolgáltatást, tárhelyszolgáltatást vagy weboldal-karbantartást, informatikai-, futárszolgáltatást nyújtanak. Az Adatkezelő beszállítói kötelesek gondoskodni az adatbiztonságról és megfelelni a személyes adatok védelmére vonatkozó hatályos jogszabályok követelményeinek, és nem használhatják fel a rájuk bízott személyes adatokat az Adatkezelővel kötött szerződésben meghatározott céloktól eltérő célokra.
5. Az Ön adatait nem dolgozzuk fel automatizált módon, beleértve a profilalkotást, és nem továbbítjuk harmadik országba/nemzetközi szervezetnek.
6. Ön bármikor jogosult az adatai tartalmához történő hozzáféréshez, valamint annak helyesbítéshez, törléshez, az adatkezelés korlátozásához, az adathordozhatósághoz és a kifogásoláshoz való joghoz.
7. Az Ön személyes adatainak az Adatkezelő általi feldolgozásával kapcsolatos minden kérdésben az alábbi e-mail címen veheti fel a kapcsolatot: daneosobowe@dedra.pl;
8. Önnek jogában áll van panaszt benyújtani az illetékes adatvédelmi hatóságnál;

RO Cuprinsul

1. Fotografii și figuri
2. Reglamentări detaliate privind siguranța
3. Descrierea aparatului
4. Destinația aparatului
5. Restricții de utilizare
6. Date tehnice
7. Pregătirea pentru lucru
8. Conectarea la rețeaua de alimentare
9. Punere în funcțiune şi utilizarea aparatului
10. Serviciul în curs de desfășurare
11. Piese de schimb și accesorii
12. Eliminarea individuală a defecțiunilor
13. Dotarea completă a aparatului
14. Informația pentru utilizatori cu privire la eliminarea echipamentelor electrice și electronice
15. Talon de garanție

Declarația de conformitate se află la sediul Dedra Exim Sp. z o.o.
Condiții generale de siguranță au fost atașate la instrucțiuni ca o broșură separată.

AVERTISMENT. Citiți toate avertismentele marcate cu simbolul ⚠ și toate instrucțiunile.

Nerespectarea avertismentelor și instrucțiunilor de siguranță menționate mai jos poate cauza electrocutări, incendii sau leziuni grave.

Păstrați toate avertismentele și instrucțiunile pentru utilizare ulterioară.

2. Reglamentări detaliate privind siguranța

Utilizarea aparatului de către copii în vârstă de la 8 ani şi de persoane cu handicap fizic, mental sau senzorial precum şi de persoane care nu deţin experienţă şi suficiente cunoştinţe referitoare la utilizarea aparatului necesită supravegherea de către persoana responsabilă de siguranţă sau instruirea acestor persoane în ceea ce priveşte utilizarea sigură a aparatului şi

informarea lor privind eventualele pericole. Copiii nu pot să se joacă cu aparatul. Copiii nu vor efectua operaţiuni de curăţare şi de întreţinere a aparatului fără supraveghere.

Avertizări privind munca cu aspiratorul:

- Aspiratorul va fi conectat la rețeaua de energie electrică numai în timpul muncii
- Fiți atenți să nu deteriorați cablu de alimentare al aspiratorului în timpul utilizării prin călcare, presare, smulgere etc.
- Toate componentele de siguranță trebuie menținute în eficiența tehnică completă. În cazul deteriorări acestora trebuie cât mai repede să le reparați sau să le înlocuiți cu nouă.
- Nu utilizați aparatul dacă cablul de alimentare, ştecherul sunt deteriorate. Nu trageți de cablu când scoateți ştecherul din priză.
- Nu lăsați aspiratorul pregătit pentru funcționare fără supraveghere
- Nu lăsați aparatul la îndemâna copiilor
- Aparatul depozitați departe de sursa de căldură (ex. încălzire centrală, sobă etc.) pentru a evita deformarea elementelor din materiale sintetice.
- Când utilizați aparatul nu astupați orificiile pentru intrarea aerului. În caz contrar eficacitatea de aspirare a prafului se micşorează şi apare riscul de ardere al motorului.
- Nu utilizați aspiratorul pentru aspirarea unor țigări care ard mocnit, în caz contrar aparatul poate să se deterioreze.
- Când folosiți aspiratorul trebuie să fiți atenți la ghemuri de păr sau deşeuri ca să nu astupă orificiul pentru intrarea aerului (la conectarea furtunului de aspirare). Altfel poate duce la deteriorarea motorului aparatului.
- Este interzis direcționarea jetului de aer spre sursa focului deschis când folosiți funcția de suflare.
- Aparatul nu este destinat pentru aspirarea pulberelor nocive pentru sănătate.
- La priza de conectare care este amplasată pe capacul aspiratorului se poate conecta un aparat de putere minimă de 300 W iar maximă de 2000 W. Conectarea aparatelor de o putere mai mare poate duce la avaria aspiratorului.
- Când aspiratorul funcționează are loc fenomenul de acumulare a încărcăturii electrostatice, care poate duce la descărcarea electrostatică în contact cu utilizatorul.

3. Descrierea aparatului

Fig. A: 1. Rolă; 2. Orificiul din partea inferioară pentru intrarea aerului; 3. Orificiile de ieşire a aerului ; 4. Orificiu de suflare a aerului; 5. Butonul rotativ al puterii de aspirare; 6. Mâner; 7. Colectorul din partea de sus cu sacul; 8. Clamele de asigurare a carcasei; 9.Priza de curent ; 10. Întrerupător de poziție; 11. Orificiu pentru aer din partea de sus;

4. Destinația aparatului

Aspirator model DED6603 este destinat pentru lucru în mediu uscat şi umed, se poate utiliza pentru curățarea diferitelor suprafețe în încăperi de serviciu (garaje, ateliere, pivnițe etc.). Datorită folosirii filtrului de apă se poate înlătura impurități foarte mici aşa ca praful de la şlefuirea tencuieli de ipsos. Posibilitatea de reglare a puterii de aspirare permite de a alege condițiile optime de funcționare a aspiratorului în funcție de impuritățile care vor fi îndepărtate.
Aparatul este destinat pentru îndepărtarea cantităților mici de apă. Aspiratorul nu poate fi utilizat ca o pompă.
Aspiratorul posedă în plus funcția de suflare a aerului.
Se permite utilizarea aparatului la lucrări de renovare – construcții, ateliere de reparații, lucrări hobby cu respectarea condițiilor de utilizare şi condițiilor permise de muncă, conținute în instrucțiunile de utilizare.

5. Restricții la utilizare

Aparatul poate fi utilizat numai conform cu „Condițiile de muncă permise”: Neautorizate modificări în construcţia mecanică şi electrică, orice alte modificări, utilizare în alte scopuri decât cele descrise în Instrucțiunile de utilizare vor fi considerate ca fiind ilegale şi cauzează pierderea imediată a Drepturilor la Garanţie.
Nu folosiți pentru curățarea substanțelor periculoase pentru sănătate, cenuşei fierbinte sau cărbunelui fierbint, substanțelor nocive, substanțelor inflamabile sau altor materiale periculoase, nu folosiți aproape de lichide inflamabile ori vapori şi materiale volative care formează cu aerul atmosferic un amestec exploziv.

CONDIȚII PERMISE DE MUNCĂ
Funcționare în permanență S1
Utilizați în încăperi închise

6. Date tehnice

Modelul	**DED6603**
Motor electric	monofazic
Tensiunea rețelei, frecvența rețelei	230 V, ~50 Hz
Puterea nominală a motorului	1600 W
Capacitatea rezervorului	30 l
Clasa de protecție	I
Sarcina minimă/maximă a prizei	300 W / 2000 W
Sub presiunea maximă	19 Pa
Gradul de protecție împotriva accesului direct	IPX4
Greutatea	13,8 kg

7. Pregătirea pentru lucru

⚠ ATENȚIE **Ştecherul trebuie scos din priză atunci când efectuați operațiunile de întreținere.**

Aspiratorul pentru construcție posedă 4 independente sisteme de lucru Sistemul de lucru pentru praful ipsos cu filtru de apă şi cu furtunul conectat în partea de sus (fig. B.I), sistemul de lucru în mediu uscat (fig. B.II) sau umed cu conectarea furtunului în partea de fața a carcasei (fig. B.III). precum şi un sistem suplimentar de suflare (fig. B.IV).

Prima pornire şi pregătire pentru funcționare

1. Scoateți aspiratorul din ambalaj, scoateți capacul şi rezervorul din partea de sus (fot. F.1). scoateți conținutul din rezervorul aspiratorului.
2.Asigurați-vă că toate componentele aparatului au fost furnizate conform cu lista părților componente (lista se află în instrucțiunile de utilizare).
3. Montați rolele în orificiile din partea de jos a aparatului (fig. A.1).

Pregătirea aspiratorului pentru lucru cu ipsos:

1. Aspiratorulul furnizat trebuie să aibă sacul corect montat.
Dacă va fi nevoie să fixați sau să înlocuiți sacul trebuie să deschideți colectorul din partea de sus apăsând butonul (fot. E.1), iar apoi să montați sacul mai mic pe ştuț (fot. E.2.). Întindeți sacul bine şi îndreptați încrețiturile țesăturii textile.
2. Închideți bine capacul cu sacul.
3. Deschideți clamele de asigurare a carcasei aspiratorului şi deschideți partea de jos a carcasei (fot. F.1). Turnați apă în rezevor până la nivelul marcat în partea de jos a rezervorului (waterlevel) (fot. F.2).
4. Verificați dacă în partea de sus a carcasei este corect fixat filtrul HEPA (şi dacă va fi necesar fixați filtrul (fot. G.1).
5. Puneți capacul pe rezervorul aspiratorului şi închideți-l cu ajutorul capselor.
6. Obturați orificiul pentru aer din partea de jos cu ajutorul obturatorului anexat (fot. G.2).
7. Montați tubul flexibil al aspiratorului în orificiul pentru aer din rezervorul din partea de sus.

Pregătirea aspiratorului pentru lucru la uscat

1. Deschideți clamele de asigurare a carcasei aspiratorului şi deschideți partea de jos a carcasei (fot. F.1) iar apoi montați sacul mai mare pe ştuț. (fot. H.1). întindeți bine sacul şi îndreptați încrețiturile țesăturii textile.
2. Verificați dacă în partea de sus a carcasei filtrul HEPA este corect fixat şi dacă va fi nevoie fixați filtrul (fot. G.1)
3. Fixați capacul pe rezervorul aspiratorului şi închideți-l cu ajutorul capsei.
4. Obturați orificiul pentru aer din partea de sus cu ajutorul obturatului anexat (fot. H.2).
5. Montați cablul flexibil al aspiratorului în orificiul pentru aer în partea de jos al rezervorului.

Pregătirea aspiratorului pentru strângerea apei:

1. Deschideți clamele de asigurare a carcasei aspiratorului şi deschideți partea de jos a carcasei (fot. F.1). iar apoi demontați sacul.
2. Din partea de sus a carcasei demontați filtru HEPA (fot. G.1) iar în locul acestuia montați filtrul de burete.
3. Puneți capacul pe rezervorul aspiratorului şi închideți-l cu ajutorul capselor.
4. Obturați orificiul din partea de sus a aerului cu ajutorul obturatorului anexat (fot. H.2)
5. Montați tubul flexibil al aspiratorului în orificiul pentru aer din partea de jos al rezervorului.
6. După ce terminați munca deschideți carcasa, vărsați apa şi curățați interiorul.

Pregătirea aspiratorului ca suflantă de aer:

1.Furtunul cu țeava telescopică conectați cu subapa de ieşire din partea de sus (fot. A.4) a aspiratorului (fig. B.IV).

8. Conectarea la reţeaua de alimentare

Înainte de a conecta dispozitivul la o sursă de alimentare, asigurați-vă că tensiunea de alimentare corespunde cu datele de pe plăcuța dispozitivului.
Instalația de alimentare cu energie electrică a mașinii, trebuie să fie efectuată în conformitate cu cerințele standard referitoare la instalațiile electrice și să respecte normele de siguranță în timpul utilizării. Parametrii cablului de alimentare cu secțiunea minimă a conductoarelor și valoarea minimă a siguranței în funcție de puterea motorului

dispozitivului, sunt prezentate în tabelul de mai jos.Instalația electrică trebuie să fie efectuată de un electrician autorizat.

Puterea maşinii [W]	Secţiunea minimă a cablului [mm2]	Valoarea minimă a siguranței tip C [A]
1400÷2300	1,5	16

Atunci când se utilizează prelungitoare, trebuie să țineți seama de faptul că secțiunea minimă a conductoarelor acestora să nu fie mai mică decât valoarea necesară (a se vedea tabelul). Cablul electric va fi astfel așezat încât în timpul lucrărilor să nu fie expus tăierii sau deteriorării. A nu se folosi prelungitoare deteriorate.Verificați periodic starea tehnică a cablului de alimentare. Nu trageți de cablu de alimentare pentru a-l scoate din priză.

9. Punere în funcțiune şi utilizarea aparatului

Modul de funcționare

Aspiratorul cu filtrul de apă funcționează în două faze. În prima fază, în rezervorul din partea de sus, impuritățile sunt oprite în sacul din țesătură textilă unde sunt oprite fracțiunile mai mari. În continuare impuritățile, care nu au fost oprite pe țesătura sacului în partea de sus a rezervorului sunt direcționate în strefa filtrului de apă, unde particulele prafului de Ipsos sunt umidificate şi se depun pe fundul rezervorului. Din cauza umezeli şi căldurii care se formează în timpul funcționării, în interiorul aspiratorului se pot forma bacterii şi mucegai. De aceea strict se recomandă să curățați în totalitate iar apoi să uscați aspiratorul după fiecare utilizare.

Aparatul este adaptat pentru funcționare în mediul uscat şi umed. La strângerea apei trebuie să țineți minte că aparatul este echipat în dispozitiv de siguranță care închide aspirarea apei spre motor. Dacă se va atinge nivelul maxim de apă în aspirator, aparatul opreşte aspirarea. Datorită folosirii filtrului de apă pentru lucru în mediu uscat se poate utiliza aspiratorul şi pentru îndepărtarea deşeurilor care se formează în timpul lucrărilor de renovare, de ex. şlefuirea pereților, podelelor etc. Aspiratorul suplimentar posedă butonul pentru sistemul de scuturare a filtrului HEPA (fot. J.1) în scopul curățirii filtrului HEPA în timpul funcționării trebuie să apăsați de câteva ori butonul sistemului de scuturare pentru a mişca filtrul HEPA.

Aspiratorul este echipat în trei tipuri de sisteme de aspirare: perie plană pentru podea care serveşte pentru curățarea suprafețelor mai mari (podele, covoare, pardosele), perie rotundă şi duza pentru spații înguste care serveşte pentru îndepărtarea impurităților din locuri greu accesibile. De asemenea aspiratorul este echipat în furtun flexibil cu posibilitatea de schimbare a capetelor ce permite de a conecta cu aspiratorul oricare sculă electrică (şlefuitoare pentru suprafețe de ipsos, şlefuitoare pentru beton, ferestraie de masă şi manuale etc.)
prezentate la desenul I.

Procedura de înlocuirea a capătului:

1. Cu o unealtă plană,îngustă (de ex. şurubelniță) apăsați blocada marcată ca 1. Scoateți energic capătul din inelul cu sistemul de blocadă (2).
2. Puneți capătul pe scula electrică astfel ca orificiile capătului să se acopere cu sistemul de blocadă de pe inel (3).
3. Apăsați capătul până auziți închiderea sistemelor de blocare. Asigurați-vă că capătul este corect pus, iar sistemele de blocare sunt închise în ambele orificii (4).

Pe fotografie este prezentat panoul de comandă (fot. A). La conector (fot. A.9) se poate conecta o sculă electrică sau un alt aparat electric de putere minimă de 300 W, şi maximă de 2000W. Atenție: conectarea aparatului de o putere mai mare poate pricinui deteriorarea aspiratorului. Butonul (fot. A.5) serveşte pentru ajustarea puterii de aspirare a aspiratorului. Asta permite alegerea puterii de aspirare corespunzătoare cu mărimea şi felul impurităților îndepărtate. Întrerupătorul (fot. A.10) face posibilă funcționarea aspiratorului în modalitatea de sincronizare cu scula electrică conectată cu conectorul precum şi funcționare independentă de scula electrică.

Conectarea unui auxiliar aparat electric cu aspiratorul

Aspiratorul DED6603 are un conector suplimentar cu care se poate conecta scula electrică sau un alt aparat electric. Priza este plasată în panoul din față al aspiratorului, este protejată cu o apărătoare din plastic. Puterea minimă a aparatului care poate fi conectat cu aspiratorul este de 300 W, maximă 2000 W. Aspiratorul cu aparatul conectat poate să lucreze numai în modalitatea de sincronizare. Pentru a porni aspiratorul în modalitatea de sincronizare trebuie să ajustați întrerupătorul aspiratorului în poziția II şi să conectați aparatul exterior. În modalitatea de sincronizare aspiratorul nu va lucra până când nu porneşte aparatul conectat. Oprirea aparatului pricinuieşte după circa 5 secunde oprirea aspiratorului. După oprirea aparatului aspiratorul o să lucreze încă 5 secunde şi se opreşte. Modalitatea de sincronizare este utilă în special la executarea lucrărilor unde este necesar îndepărtarea curentă a deşeurilor (şlefuirea pereților, găurirea găurilor, tăiere şi rindeluirea lemnului etc)

10. Serviciul în curs de desfășurare

⚠ ATENȚIE **înainte de a executa operațiunile de întreținere descrise mai jos scoateți ştecherul din priza de alimentare.**

La lucru în mediu uscat:

Curățirea rezervorului din partea de jos

Trebuie cât mai des să îndepărtați impuritățile din rezervorul din partea de jos pentru a evita deteriorarea aspiratorului. Pentru a curăța interiorul aspiratorului trebuie să scoateți sacul de pe ştuț iar apoi deasupra coşului sau unui alt rezervor pentru gunoi scoateți din partea de jos a sacului din plastic banda de plastic de etanşare. Impuritățile strânse în sac aruncați la rezervorul pentru impurități, sacul scuturați bine, puneți înapoi banda de etanşare . Goliți rezervorul de impuritățile strânse.

Curățarea aspiratorului cu filtru de apă

Pentru a curăța rezervorul din partea de sus trebuie să:
1. Deconectați furtunul flexibil de la rezervorul din partea de sus.
2. Demontați rezervorul din partea de sus împreună cu sacul
3. Scoateți sacul iar apoi scoateți banda de asigurare din partea de jos şi bine curățați sacul.
4. Deschideți clamele de asigurare şi scoateți partea de sus a carcasei.
5. Demontați sifonul.
6. Scoateți şi bine curățați filtru HEPA
7. Vărsați apa din rezervor, îndepărtați impuritățile de pe fundul rezervorului.
8. Spălați bine şi uscați rezervorul, sifonul cu sistemul de filtrare, furtunul flexibil.

La lucru în mediu umed:

După fiecare utilizare goliți ambele rezevoare, uscați şi curățați. Apoi scoateți filtru de burete, spălați-l cu ajutorul apei cu detergent şi uscați-l bine.

Este foarte important să curățați şi să uscați rezervorului, deoarece din cauza umidității şi căldurii poate să aibă loc creşterea rapidă a bacteriilor şi mucegaiului.

Depozitarea aspiratorului

Aspiratorul uscat bine trebuie păstrat în ambalajul original, într-un loc uscat, A nu se lăsa la îndemâna copiilor şi persoanelor neautorizate.

11. Piese de schimb şi accesorii

Pentru a cumpăra piese de schimb şi accesorii contactați-vă cu Service-ul Dedra-Exim. Date de contact sunt pe pagina 1 al instrucțiunilor de utilizare.

La comanda pieselor de schimb Vă rugăm să indicaţi numărul de LOT de pe plăcuța cu date technice precum şi numărul componentei de pe schemă. În perioada de garanţie reparaţiile sunt efectuate în condiţiile descrise în Certificatul de Garanţie. Vă rugăm să aduceți produsul reclamat la locul de achiziţionare (vânzătorul este obligat să primească produsul reclamat), sau să-l trimite la Service-ul Central DEDRA-EXIM. Vă rugăm să ataşaţi Certificatul completat de Garanţie emis de importer. Fără acest document repararea va fi considerată ca după garanție. După perioada de garanţie repararea efectuază service-ul central. Aparatul deteriorat se va trimite la service (costurile de trimitere acoperă utilizatorul).

Se poate cumpăra pentru aspirator:

1. Sac din țesătură textilă (rezervorul din partea de sus)
2. Sac din țesătură textilă (rezervorul din partea de jos)
3. Filtru HEPA – DED66033
4. Filtru cu burete – DED66034

12. Eliminarea individuală a defecțiunilor

Problemă	Cauza	Rezolvare
Aparatul nu porneşte	Cablul de alimentare este rău conectat sau deteriorat	Apăsați mai adânc ştecherul în priză, verificați cablul de alimentare
	În priză nu este tensiunea din rețea de energie electrică	Verificați tensiunea în priză, verificați siguranța
	Întrerupătorul deteriorat	Trimiteți aparatul pentru reparare
Motorul se încălzeşte Puterea de aspirare este scăzută	Înfundate orificiile de aerisire. Astupat tubul flexibil sau aspirarea	Curățați orificiile de aerisire. Îndepărtați aglomerațiile
	Astupată apărătoarea de protecție a filtrului	Verificați filtrul, curățați-l
	Rezervorul plin	Cât mai des goliți rezervoarele cu impurități
Motorul porneşte cu greutate	Rulmenți (lagăre) gripate. Motorul ventilatorului contaminat	Trimiteți aparatul pentru reparare

13. Dotarea completă a aparatului

Datoria completăa; 1. Aspirator; 2. Filtru HEPA; 3. Filtru cu burete; 4. Sac de țesătură textilă (din partea de sus); 6. Furtun flexibil; 7. Țeavă din metal telescopică; 8. Perie plană; 9. Duză de aspirare pentru spații înguste; 10. Peria rotundă; 11. Reductorul diametrului orificiului de ieşire; 12. Capătul pentru conectarea furtunului şlefuitoarei; 13. Role

14. Informația pentru utilizatori privind eliminarea utilajelor uzate (privește gospodăriile)



Simbolul afișat pe produse sau pe documentația care le însoțește indică faptul că echipamentele electrice sau electronice defecte nu trebuie eliminate împreună cu deșeurile menajere. În cazul în care trebuie să eliminați, să reutilizați sau să recuperați componente, trebuie să le duceți la un punct de colectare specializat, unde vor fi acceptate gratuit. Autoritățile locale furnizează informații privind locația punctelor de colectare a echipamentelor uzate, de exemplu pe site-urile lor web.
Eliminarea corespunzătoare a dispozitivului permite conservarea resurselor valoroase și evitarea impactului negativ asupra sănătății și mediului, care rezultă din posibilitatea prezenței substanțelor, amestecurilor și componentelor periculoase în echipament.
Eliminarea incorectă a deșeurilor riscă sancțiuni în conformitate cu reglementările locale relevante.
Utilizatorii din țările UE: Dacă trebuie să vă debarasați de echipamente electrice sau electronice, vă rugăm să contactați cel mai apropiat punct de vânzare sau furnizorul dumneavoastră, care vă va putea oferi informații suplimentare.
Eliminarea în țări din afara Uniunii Europene: Acest simbol se aplică numai în țările din Uniunea Europeană. În cazul în care doriți să aruncați acest produs, vă rugăm să contactați autoritățile locale sau dealerul pentru a afla metoda corectă de eliminare.

Talon de garanție

pentru

Aspirator pentru curățarea uscată și umedă

Nr. de katalog: DED6603 Număr de lot: .....

(denumit în continuare Produs)

Data de cumpărare a produsului: .....

Ştampila vânzătorului

Data şi semnătura vânzătorului: .....

Declaraţia Utilizatorului:

Confirm, că am fost informat în ceea ce priveşte condiţiile de garanţie şi efectele nerespectării orientărilor cuprinse în manualul de utilizare şi în Certificatul de garanţie. Condiţiile prezentei garanţiei îmi sunt cunoscute ce afirm cu semnătura mea de mână:

....

Data şi locul semnătura Utilizatorului

Garanția este acordată în conformitate cu prevederile OG 21/1992 și OG 140/2021, cu modificările ulterioare, pe baza cardului de garanție și a dovezii originale de cumpărare. Perioada de reparație nu poate depăși 15 zile calendaristice de la data la care consumatorul a predat reclamația vânzătorului.

I. Responsabilitatea pentru produs

1. **Garant** - DEDRA EXIM sp. z o.o. cu sediul în Pruszkowie, adresa: ul. 3 Maja 8, 05-800 Pruszków, KRS 0000062517, Sąd Rejonowy dla m.st. Warszawy w Warszawie, XIV Wydział Gospodarczy Krajowego Rejestru Sądowego,[Judecătoria Raională pentru o.c. Varşovia în Varşovia, Departamentul al XIV–a Economic al Registrului Naţional Juridic] NIP [CIF] 527-020-49-33, Kapitał zakładowy [capital social]: 100 980.00 zł..
2. în condiţiile menţionate în prezentul Certificat de garanţie Garantul acordă garanţie la produsul derivat din distribuţia Garantului.
3. Responsabilitatea cu titlu de garanţie cuprinde numai defectele care sau ivit din cauze datorate Produsului în momentul livrării acestuia Utilizatorului.
4. Cu titlu de garanţie, Utilizatorul, obţine dreptul la repararea gratis a Produsului, dacă defecţiunea s-a ivit în perioada de garanţie. Modul de reparare a Produsului (metoda de executare a reparării) depinde de decizia Garantului. Dacă Garantul constată că Produsul nu poate fi reparat, Garantul îşi rezervă dreptul de a schimba piesa defectă sau total Produsul cu altul fără defecte sau de a micşora preţul Produsului ori de a se retrage de la Contract.
5. Faţă de Utilizatorul, care conform cu legea din data de 23 aprilie 1964 din Codul Civil, nu este un consumator, răspunderea Garantului pentru dauna rezultate din prezenta garanţie şi/ sau în legătură cu încheierea şi executarea acesteia, indiferent de dreptul legal, este limitată maxim până la valoarea Produsului defect.

II. Perioada de garanţie

Componentele Produsului acoperite de garanţie	Durata de protecţie a garanţiei
DED6603	36 luni, de la data cumpărării Produsului, înscrisă în prezentul Certificat de garanţie
Sacuri, filtre	Componente neacoperite de garanţie

III. Condiţiile de utilizare a garanţiei

1 Prezentarea de către Utilizator a Certificatul completat de garanţie a Produsului şi dovedirea împrejurărilor de cumpărare a Produsului de ex. prin prezentarea chitanţei, facturei, etc. Pentru a efectua în mod eficient reclamaţia, se recomandă că Utilizatorul să trimite împreună cu Produsul reclamat, toate componetele menţionate la “Completarea” Produsului în manualul de utilizare.
2. Respectarea de către Utilizator a recomandările din Manualul de utilizare şi din Certficatul de garanţie.
3. Garanţia acoperă numai teritoriul Republicii Polonă şi UE.
4. Garanţia nu acoperă defecţiunile Produsului apărute în special din cauza:
a. Nerespectării de către Utilizator a condiţiilor indicate în Manualul de utilizare, în special în domeniul de utilizare, întreţinere şi curăţare corectă.
b. Utilizarea de către Utilizator a unor produse de curăţare sau substanţe de conservare care sunt neadecvate cu Manualul de utilizare;
c. Depozitare necorespunzătoare şi transportul necorespunzător al Produsului de către Utilizator;
d. Modificări şi/sau reconstrucţii arbitrare a Produsului de către Utilizator;
e. Utilizarea în Produs de către Utilizator a unor materiale consumabile neconforme cu manualul de utilizare
5. Utilizatorul care conform nu legea din data de 23 aprilie 1964 din Codul Civil nu este un consumator, pierde garanţia pentru Produsul, în care:
- numerele de serie, marcarea datelor şi plăcuţele cu datele technice au fost îndepărtate de către Utilizator;
- sigiliile existente au fost deteriorate de Utilizator sau au urme rămase din manipularea de către utilizator la acestea.
6. Atenţie! Operaţiile legate cu utilizarea de fiecare zii, descrise în manualul de utilizare, Utilizatorul execută singur pe costul său.

IV. Procedura de reclamaţie

1. Dacă se constată că Produsul nu funcţionează corect, Înainte de a depune reclamaţia trebuie să Vă asiguraţi dacă toate operaţiunile descrise în manualul de utilizare au fost executate corect.
2. Sesizaţi imediat reclamaţia, cel mai bine în termen de 7 zile de la data la care aţi observant defectul produsului. Utilizatorul care conform cu legea din data de 23 aprilie 1964 din Codul Civil nu este un consumator, pierde garanţia pentru Produs dacă reclamaţia nu depune în termen de până de 7 zile.
3. Sesizarea reclamaţiei se face de ex. la. la punctul de cumpărare a Produsului, la service-ul de garanţie sau se poate trimite în scris pe adresa: DEDRA EXIM sp. z o.o., ul. 3 Maja 8, 05-800 Pruszków.
4. Utilizatorul poate să depună reclamaţia prin formularul accesibil pe pagina de internet www.dedra.pl. (“Formular pentru sesizarea reclamaţiei cu titlu de garanţie”).
5. Adresele service-urilor de garanţie din fiecare stat sunt accesibile pe pagina www.dedra.pl. Dacă service-ul lipseşte în statul adecvat, trimiteţi sesizările de reclamaţie cu titlu de garanţie pe adresa: DEDRA EXIM sp. z o.o. ul. 3 Maja 8, 05-800 Pruszków (Polonia).
6. Luând în considerare siguranţa Utilizatorului se interzice utilizarea Produsului defect.
7. Atenţie!!! Utilizarea Produsului defect este periculos pentru sănătatea şi viaţa Utilizatorului.
8. Executarea obligaţiilor rezultate din garanţie va avea loc în termen de 14 zile lucrătoare, calculate de la data furnizării de către Utilizator a Produsului reclamat.
9 Înainte de furnizare a Produsului reclamat se recomandă curăţirea acestuia. Se recomandă de a se asigura bine Produsul împotriva distrugerii în timpul transportului (se recomandă să trimiteţi produsul reclamat în ambalajul original).
10. Perioada de garanţie va fi prelungită cu durata în care, din cauza defectului Produsului acoperit de garanţie Utilizatorul nu l-a putut să-l utilizeze,
Garanţia nu opreşte, nu limitează nu suspendează drepturile Utilizatorului rezultate din dispoziţiile privind garanţia pentru vicile produsului vândut..
În conformitate cu articolul 13 alineatele (1) și (2) din Regulamentul (UE) 2016/679 al Parlamentului European și al Consiliului din 27 aprilie 2016 privind protecția persoanelor fizice în ceea ce privește prelucrarea

datelor cu caracter personal și privind libera circulație a acestor date și de abrogare a Directivei 95/46/CE, vă informăm.

1. Administratorul datelor Dumneavoastră cu caracter personal furnizate în formular este DEDRA-EXIM sp. z o. o. cu sediul social în Pruszków, ul. 3 Maja 8, 05-800 Pruszków (în continuare: „Administrator").
2. Datele dumneavoastră vor fi prelucrate numai în scopul derulării procedurii de garanție a dispozitivului în conformitate cu art. 6 alin.1 lit. b din regulamentul general privind protecția datelor (în continuare: „GDPR"). Furnizarea datelor este voluntară, dar necesară pentru derularea procedurii de garanție.
3. Datele dumneavoastră vor fi prelucrate pe perioada de luare în considerare a procedurii de garanție și în scopuri de arhivare în cazul în care este nevoie de apărare împotriva oricăror pretenții împotriva Administratorului, nu mai mult decât până la expirarea acestora.
4. Datele dumneavoastră pot fi dezvăluite numai entităților care prelucrează date pentru administrator pe baza unui contract scris de încredințare a prelucrării datelor cu caracter personal care oferă, printre altele, service tehnic, hosting sau intreținere site, service IT, firmă de curierat. Furnizorii Administratorului sunt obligați să asigure securitatea datelor și să îndeplinească cerințele legii aplicabile referitoare la protecția datelor cu caracter personal și nu pot folosi datele cu caracter personal încredințate în alte scopuri decât cele specificate în contractul cu Administratorul.
5. Datele dumneavoastră nu vor fi prelucrate în mod automatizat, inclusiv sub formă de profilare, și nu vor fi transferate către o țară terță/organizație internațională.
6. Aveți dreptul de a accesa datele dumneavoastră și dreptul de a rectifica, șterge, limita prelucrarea, dreptul de a transfera date, dreptul de a vă opune în orice moment.
7. În toate aspectele legate de prelucrarea datelor dumneavoastră cu caracter personal de către Administrator, ne puteți contacta la următoarea adresă de e-mail: daneosobowe@dedra.pl.;
8. Aveți dreptul de a depune o plângere la autoritatea competentă pentru protecția datelor cu caracter personal;

DE Inhaltsverzeichnis

1. Photos und Abbildungen
2. Ausführliche Sicherheitsvorschriften
3. Gerätebeschreibung
4. Zweckbestimmung des Geräts
5. Einsatzbeschränkungen
6. Technische Daten
7. Vorbereitung zum Betrieb
8. Anschließen an das Netz
9. Einschalten und Nutzung des Geräts
10. Laufender Dienst
11. Ersatzteile und Zubehör
12. Störungen selbst beseitigen
13. Gerätekomponenten
14. Hinweis für die Benutzer zur Entsorgung von elektrischen und elektronischen Altgerä-ten
15. Garantieurkunde

Die Konformitätserklärung ist bei Dedra Exim Sp. z o.o. einsehbar.
Allgemeine Sicherheitsbestimmungen wurden dieser Anleitung als ein separates Heft beigefügt.

WARNUNG. Alle mit ⚠ versehenen Warnungen und alle Hinweise gründlich lesen.

Bei Nichtbeachten der folgenden Warnungen und Sicherheitshinweise kann es zum elektrischen Schlag, einem Brand oder ernsthaften Verletzungen kommen.

Alle Warnungen und Hinweise für den künftigen Gebrauch aufbewahren.

2. Ausführliche Sicherheitsvorschriften

Dieses Gerät kann von Kindern im Alter von mindestens 8 Jahren sowie von Personen mit verringerten physischen oder mentalen Fähigkeiten oder Mangel an Erfahrung und Kenntnis des Geräts benutzt werden, wenn sie beaufsichtigt oder bezüglich des sicheren Gebrauchs des Gerätes unterwiesen wurden und die daraus resultierenden Gefahren verstehen. Kinder dürfen nicht mit dem Gerät spielen. Kinder dürfen keine Wartung oder Reinigung des Geräts ohne Aufsicht durchführen.

Warnungen bezüglich des Betriebs des Saugers:

- Der Sauger ist nur für die Betriebszeit ans Stromnetz anzuschließen.
- Achten Sie darauf, dass das Netzkabel des Saugers während des Betriebs nicht durch Überfahren, Zerdrücken, Herausreißen, Durchschneiden, o.ä. beschädigt wird.
- Alle für Sicherheit sorgenden Elemente müssen technisch voll funktionsfähig gehalten werden. Im Falle ihrer Beschädigung müssen sie unverzüglich repariert oder ersetzt werden.
- Das Gerät nicht benutzen, wenn das Netzkabel oder der Stecker beschädigt sind. Beim Ziehen des Steckers aus der Steckdose nicht am Kabel ziehen.
- Das betriebsbereite Gerät nicht unbeaufsichtigt lassen.
- Das Gerät nicht als Spielzeug für Kinder verwenden.
- Das Gerät soll fern von Wärmequellen aufbewahrt werden (d.h. Zentralheizung, Herd, usw.), um Deformierung von Kunststoffelementen zu vermeiden.
- Den Lufteinlass während des Betriebs nicht zudecken. Andernfalls kann sich die Effizienz der Staubaufnahme vermindern oder es entsteht das Risiko, dass der Motor durchbrennt.
- Es darf kein schwelendes Material eingesaugt werden, anderenfalls kann das Gerät beschädigt werden.
- Während der Nutzung des Geräts soll man besonders auf Haarknäuel oder sonstige Abfälle achten, damit sie den Lufteinlass nicht verstopfen (einschl. den Saugschlauch). Anderenfalls kann es zur Beschädigung des Motors kommen.
- Bei Nutzung der Blasfunktion darf der Luftstrom nicht gegen eine Quelle des offenen Feuers gerichtet werden.
- Das Gerät ist nicht für die Aufnahme von gesundheitsschädlichen Stäuben geeignet.
- Zur Anschlussdose, die sich auf der Haube des Saugers befindet, darf man nur ein Gerät mit minimaler Leistung von 300 W und maximaler Leistung von 2000 W anschließen. Das Anschließen von Geräten mit größerer Leistung kann zum Schaden des Saugers führen.
- Beim Betrieb des Staubsaugers entsteht die Erscheinung der Ansammlung elektrostatischer Aufladungen, deren Folge elektrostatische Entladungen beim Kontakt mit dem Benutzer sein können.

3. Gerätebeschreibung

Bild A: 1. Rad; 2. Unterer Lufteinlass; 3. Auslassschlitze; 4. Luftauslass; 5. Regler der Blas-/Saugkraft; 6. Handgriff;7. Oberteil mit Schmutzfangsack; 8. Verschlussklammer des Gehäuses; 9. Steckdose; 10. Wippenschalter; 11. Oberer Lufteinlass;

4. Zweckbestimmung des Geräts

Der Sauger Modell DED6603 ist sowohl zur Trocken- als auch Naßanwendung geeignet und ermöglicht das Reinigen von beliebigen Oberflächen in Wirtschaftsräumen (Garagen, Werkstätten, Kellern, usw.). Dank der Anwendung eines Wasserfilters ist es möglich, sehr feine Verunreinigungen zu entfernen, wie z.B. den während des Schleifens von Feinputz entstehenden Staub. Der Saugkraftregler ermöglicht Ihnen die Auswahl der optimalen Arbeitsbedingungen des Staubsaugers je nach dem zu entfernenden Schmutz.
Das Gerät ist für Entfernen von kleinen Wassermengen bestimmt. Der Staubsauger kann nicht als Pumpe verwendet werden.
Der Staubsauger hat zusätzlich die Luft-Ausblasfunktion.
Es ist zulässig, das Gerät bei Bau- und Renovierungsarbeiten, Reparaturwerkstätten, bei Amateur-Arbeiten unter gleichzeitiger Einhaltung der Verwendungsbedingungen und zulässigen Arbeitsbedingungen, die in der Bedienungsanleitung enthalten sind, zu nutzen.

5. Einsatzbeschränkungen

Das Gerät darf ausschließlich gemäß den unten genannten "Zulässigen Arbeitsbedingungen" genutzt werden. Eigenmächtige Änderungen an mechanischem oder elektrischem Bau des Geräts, alle Modifikationen und Bedientätigkeiten, die nicht in der Bedienungsanleitung beschrieben wurden, werden als unzulässig angesehen und führen zum sofortigen Verlust der Garantieansprüche.
Nicht zum Saugen von gesundheitsschädlichen und gefährlichen Stoffen, heißer Asche oder Kohle, giftigen Stoffen, brennbaren Stoffen oder anderen gefährlichen Stoffen verwenden, nicht in der Nähe von leicht brennbaren Flüssigkeiten oder Dämpfen und flüchtigen Stoffen verwenden, die explosive Gemische mit atmosphärischer Luft bilden.

ZULÄSSIGE ARBEITSBEDINGUNGEN
Ständige Arbeit S1
In geschlossenen Räumen verwenden.

6. Technische Daten

Modell	**DED6603**
Elektrischer Motor	einphasig
Netzspannung, Netzfrequenz	230 V, ~50 Hz
Motornennleistung	1600 W
Behältervolumen	30 l

Schutzklasse	I
Minimale/maximale Anschlussleistung	300 W / 2000 W
Maximaler Unterdruck	19 Pa
Grad des Schutzes vor unmittelbarem Zugriff	IPX4
Gewicht	13,8 kg

7. Vorbereitung zum Betrieb

⚠ ACHTUNG **Alle Bedientätigkeiten sind immer bei ausgezogenem Netzstecker auszuführen.**

Der Bausauger DED6603 ermöglicht den Betrieb in 4 unabhängigen Arbeitssystemen. Das System zur Arbeit mit Feinputzstaub unter Verwendung vom Wasserfilter und oberen Schlauchanschluss (Bild B.I), das System zur Trockenanwendung (Bild B.II) oder Naßanwendung mit Schlauchanschluss an der Vorderseite des Gehäuses (Bild B.III) sowie zusätzlich das System des Luft-Ausblasens (Bild B.IV).

Erste Inbetriebnahme und Vorbereitung zum Betrieb

1. Den Sauger aus der Verpackung nehmen, die Haube und den oberen Behälter abnehmen (Foto F.1), den Inhalt aus dem Behälter herausnehmen.
2. Vergewissern Sie sich, dass alle Elemente des Geräts gemäß der Liste der Teile geliefert wurden (die Liste befindet sich in der Bedienungsanleitung).
3. Die Räder in die Löcher an der Unterseite des Geräts einsetzen (Bild A.1).

Vorbereitung des Saugers zur Arbeit mit Gips:

1. Der gelieferte Sauger sollte einen korrekt installierten Schmutzfangsack haben. Wenn der Sack montiert oder ausgetauscht werden muss, öffnen Sie den oberen Teil, indem Sie die entsprechende Taste drücken (Foto E.1) und befestigen Sie dann den kleineren Sack an den Stutzen (Foto E.2). Den Sack sorgfältig entfalten und die Stofffalten glätten.
2. Die Haube mit dem Sack sorgfältig schließen.
3. Die Verschlussklammer des Gehäuses des Saugers öffnen und den unteren Teil des Gehäuses öffnen. Wasser in den Behälter bis zu dem im unteren Teil des Behälters markierten Niveau (water level) gießen.
4. Prüfen, ob der HEPA-Filter im Gehäuseoberteil korrekt montiert ist und ggf. den Filter befestigen (Foto G.1).
5. Die Haube auf den Saugerbehälter setzen und sie mit den Verschlussklammern schließen.
6. Den unteren Lufteinlass mit der beiliegenden Blende zustopfen (Foto G.2).
7. Den elastischen Saugschlauch am Lufteinlass im oberen Behälter installieren.

Vorbereitung des Saugers zur Naßanwendung:

1. Die Verschlussklammer des Saugergehäuses öffnen und den unteren Teil des Gehäuses öffnen (Foto F.1) und folglich den größeren Sack auf den Stutzen befestigen
(Foto H.1). Den Sack sorgfältig entfalten und die Stofffalten glätten.
2. Prüfen, ob der HEPA-Filter im Gehäuseoberteil korrekt montiert ist und ggf. den Filter befestigen (Bild G.1).
3. Die Haube auf den Saugerbehälter setzen und sie mit den Verschlussklammern schließen.
4. Den oberen Lufteinlass mit der beiliegenden Blende zustopfen (Foto H.2).
5. Den elastischen Saugschlauch am Lufteinlass im unteren Behälter installieren.

Vorbereitung des Saugers zum Aufsaugen von Wasser:

1. Die Verschlussklammer des Saugergehäuses öffnen und den unteren Teil des Gehäuses öffnen (Foto F.1) und folglich den Sack demontieren.
2. Vom oberen Teil des Gehäuses den HEPA-Filter (Foto G.1) demontieren und an seiner Stelle den Schwammfilter montieren.
3. Die Haube auf den Saugerbehälter setzen und sie mit den Verschlussklammern schließen.
4. Den oberen Lufteinlass mit der beiliegenden Blende zustopfen (Foto H.2).
5. Den elastischen Saugschlauch am Lufteinlass im unteren Behälter installieren.
6. Nach Beendigung der Arbeit das Gehäuse öffnen, das Wasser ausgießen und das Innere reinigen.

Vorbereitung des Saugers zur Verwendung als Luftgebläse:

Den Schlauch mit dem Teleskoprohr an den oberen Auslass (Foto A.4) am oberen Teil des Saugers (Bild B.IV) anschließen.

8. Anschließen an das Netz

Vor dem Anschluss der Maschine an das Stromnetz vergewissern Sie sich, dass die Spannung auf dem Datenschild mit der vorhandenen Spannung übereinstimmt. Die Versorgungsanlage des Gerätes muss allen grundlegenden Anforderungen an elektrische Installationen entsprechen und die Anforderungen an die Sicherheit der Nutzer erfüllen. Die Parameter des Mindestquerschnitts der Versorgungsleitung und des Mindestwertes der Sicherung wurden in der nachstehenden Tabelle in Abhängigkeit von der Kraft des Gerätes angegeben.

Machinenleistung [W]	Min. Drahtschnitt [mm2]	Min. Sicherungsgröße Typ C [A]
1400÷2300	1,5	16

Die Installation muss von einem qualifizierten Elektriker durchgeführt werden. Bei Benutzung eines Verlängerungskabels ist auf den Querschnitt der Ader zu achten, er darf nicht geringer sein als der geforderte Querschnitt (siehe Tabelle). Die elektrische Leitung ist so zu legen, dass sie während der Arbeit nicht gefährdet ist, durchgeschnitten zu werden. Beschädigte Verlängerungskabel dürfen nicht verwendet werden.Überprüfen Sie in regelmäßigen Abständen den technischen Zustand des Netzkabels. Nicht am Netzkabel ziehen.

9. Einschalten und Nutzung des Geräts

Arbeitsweise

Der Sauger mit dem Wasserfilter arbeitet in zwei Stufen. In der ersten Phase werden die Verunreinigungen im oberen Behälter durch den Stoffsack aufgefangen, der dickere Teile fängt. Folglich werden die Verunreinigungen, die vom Sackgewebe im oberen Behälter nicht zurückgehalten wurden, in die Wasserfilterzone geleitet, in der die Gipsstaubpartikel befeuchtet werden und sich auf dem Boden des unteren Behälters absetzen. Wegen der während des Betriebs entstehenden Feuchtigkeit und Wärme können Bakterien und Schimmel im Staubsauger auftreten. Daher wird unbedingt empfohlen, den Staubsauger nach jedem Gebrauch gründlich zu reinigen und anschließend zu trocknen.

Das Gerät ist zur Trocken- und Naßanwendung geeignet. Beim Aufsaugen von Wasser soll man beachten, dass das Gerät in eine Absicherung gegen Einsaugen von Wasser in den Motor ausgestattet ist. Im Falle, wenn das maximale Wasserniveau im Sauger erreicht wird, hört er auf zu saugen. Dank der Verwendung eines Wasserfilters bei Trockenarbeiten ist es möglich, den Staubsauger zum Entfernen von Schleifstaub zu verwenden, der während Renovierungsarbeiten entsteht, z. B. Schleifen von Wänden, Böden usw. Der Staubsauger hat auch eine Taste des HEPA-Filterabreinigers (Foto J.1). Um den HEPA-Filter während des Betriebs zu reinigen, drücken Sie mehrmals die Taste des Abreinigers, um den HEPA-Filter zu bewegen.

Der Staubsauger ist mit drei Arten von Saugdüsen ausgestattet: einer flachen Bodenbürste, die für die Reinigung größerer Flächen (Böden, Teppiche, Bodenbeläge) geeignet ist, einer Rundbürste und einer Fugendüse, die zur Schmutzentfernung von schwer zugänglichen Stellen geeignet ist. Darüber hinaus ist der Sauger in einen elastischen Schlauch mit austauschbaren Aufsätzen ausgestattet, was ermöglicht, beliebiges Elektrowerkzeug (Trockenbauschleifer, Betonschleifer, Tischsägemaschinen, Handkreissägen, usw.) an den Sauger anzuschließen. Die Art und Weise der Demontage des Schlauchaufsatzes stellt das Bild I dar.

Vorgehensweise beim Austausch des Aufsatzes:

1. Die als 1 markierte Sperre mit einem flachen, schmalen Werkzeug (z.B. einem Schraubenzieher) eindrücken. Den Aufsatz energisch aus dem Ring mit der Sperre ziehen (2).
2. Den entsprechenden Aufsatz zum Elektrowerkzeug so anbringen, dass die Löcher in dem Aufsatz sich mit der Sperre am Ring decken (3).
3. Den Aufsatz zudrücken, bis sich die Sperren einrasten hören lassen. Vergewissern Sie sich, dass der Aufsatz richtig angesetzt wurde und die Sperren in beiden Löchern geschlossen sind (4).

Auf dem Foto wurde das Bedienpanel des Saugers gezeigt (Foto A). An die Steckdose (Foto A.9) kann ein Elektrowerkzeug oder ein anderes elektrisches Gerät mit einer Mindestleistung von 300 W und maximaler Leistung von 2000 W angeschlossen werden. Achtung: Durch Anschließen eines Geräts mit höherer Leistung kann der Staubsauger beschädigt werden. Der Regler (Foto A.5) dient zur Einstellung der Saugleistung des Saugers. Auf diese Weise können Sie die richtige Saugleistung für die Größe und Art der zu entfernenden Verunreinigungen wählen. Der Schalter (Foto A.10) ermöglicht den Betrieb des Staubsaugers im Synchronisierungsmodus mit dem an die Steckdose angeschlossenen Elektrowerkzeug und unabhängig vom Elektrowerkzeug.

Anschließen eines zusätzlichen Elektrogeräts an den Sauger

Der Sauger DED6603 besitzt eine zusätzliche Anschlussdose, an die man Elektrowerkzeuge oder andere Elektrogeräte anschließen kann. Die Anschlussdose befindet sich am vorderen Panel des Saugers und ist mit einer Kunststoffabdeckung abgesichert. Die Mindestleistung des Gerätes, das an den Staubsauger angeschlossen werden kann, beträgt 300 W und maximale Leistung 2000 W. Der Staubsauger mit angeschlossenem Gerät kann nur im Synchronisierungsmodus arbeiten. Um den Staubsauger im Synchronisierungsmodus zu starten, stellen Sie den Staubsaugerschalter in Position II und schließen Sie das externe Gerät an. Im Synchronisierungsmodus wird der Sauger nicht arbeiten, bis das angeschlossene Gerät nicht eingeschaltet wird. Das Einschalten

des Geräts wird nach ca. 5 Sekunden das Einschalten des Saugers verursachen. Nach Ausschalten des Geräts wird der Sauger noch ca. 5 Sekunden arbeiten und sich abschalten. Die Synchronisierungsfunktion ist besonders nützlich bei Arbeiten, bei denen der Abfall laufend beseitigt werden muss (Wandschleifen, Bohren von Löchern, Schneiden und Hobeln von Holz usw.).

10. Laufender Dienst

⚠ ACHTUNG **Die unten beschriebenen Bedientätigkeiten sollen beim ausgezogenen Netzstecker ausgeführt werden**

Beim Trockenbetrieb:

Reinigung des unteren Behälters
Der untere Schmutzbehälter soll oft entleert werden, damit die Beschädigung des Saugers vermieden werden kann. Um das Innere des Staubsaugers zu reinigen, soll man den Sack aus dem Stutzen entfernen und folglich die Kunststoff-Sicherheitsleiste vom unteren Teil des Sackes über einen Mülleimer oder anderen Behälter herausziehen. Die in dem Sack angesammelten Verschmutzungen in den Mülleimer werfen, den Sack gründlich schütteln und die Sicherheitsleiste wieder anziehen. Die gesammelten Verunreinigungen aus dem Behälter entfernen.

Reinigung nach der Arbeit mit Wasserfilter
Um den oberen Behälter zu reinigen soll man:
1. Den elastischen Schlauch vom oberen Behälter trennen.
2. Den oberen Behälter mit Sack demontieren.
3. Den Sack herausnehmen und anschließend die untere Sicherheitsleiste herausziehen und den Sack gründlich reinigen.
4. Die Verschlussklammern öffnen und den oberen Teil des Gehäuses entfernen.
5. Den Siphon demontieren.
6. Den HEPA-Filter entfernen und gründlich reinigen.
7. Das Wasser aus dem Behälter ausgießen, die Verunreinigungen vom Boden des Behälters entfernen.
8. Den Behälter, Siphon mit Filterungssystem, elastischen Schlauch gründlich reinigen und trocknen.

Beim Naßbetrieb:
Beide Behälter nach jedem Gebrauch leeren, trocknen und reinigen. Danach den Schwammfilter entfernen, mit Wasser mit Reinigungsmittel waschen und gründlich trocknen.
Die Reinigung und Trocknung des Behälters ist besonders wichtig, da aufgrund der Entstehung von Feuchtigkeit und Wärme schnelle Entwicklung von Bakterien und Schimmel auftreten kann.

Aufbewahrung des Saugers
Der saubere, gründlich getrocknete Staubsauger soll in der Originalverpackung, an einem trockenen Ort, außerhalb der Reichweite von Kindern und anderen Personen aufbewahrt werden.

11. Ersatzteile und Zubehör

Um Ersatzteile und Zubehör zu kaufen, wenden Sie sich bitte an den Service von Dedra-Exim. Die Kontaktdaten befinden sich auf der Seite 1 der Bedienungsanleitung. Bei der Bestellung von Ersatzteilen geben Sie bitte die auf dem Typenschild angegebene LOTNUMMER sowie Teilnummer von der Explosionszeichnung an. In der Garantiezeit werden die Reparaturen gemäß den in der Garantiekarte angegebenen Bedingungen ausgeführt. Übergeben Sie bitte das beanstandete Produkt zur Reparatur am Einkaufsort (der Verkäufer ist verpflichtet, das beanstandete Produkt anzunehmen) oder schicken Sie es an den DEDRA-EXIM Zentral-Service. Bitte legen Sie die vom Importeur ausgestellte Garantiekarte bei. Ohne dieses Dokument wird die Reparatur wie nach Ablauf der Garantiezeit erfolgen. Nach der Garantiezeit werden die Reparaturen durch den Zentral-Service ausgeführt. Das beschädigte Produkt soll ans Service geschickt werden (die Versandkosten deckt der Benutzer).

Zum Bausauger kann man zusätzlich kaufen:
1. Stoffsack (oberer Behälter) - DED66031
2. Stoffsack (unterer Behälter) - DED66032
3. HEPA-Filter - DED66033
4. Schwammfilter - DED66034

12. Selbständige Behebung von Störungen

Problem	Ursache	Lösung
Das Gerät startet nicht	Das Netzkabel ist falsch angeschlossen oder beschädigt	Den Stecker tiefer in die Steckdose drücken, das Netzkabel prüfen
	In der Steckdose gibt es keine Netzspannung	Die Netzspannung in der Steckdose prüfen, die Sicherung prüfen
	Der Schalter ist beschädigt	Das Gerät zur Reparatur abgeben
Der Motor überhitzt sich Die Saugkraft ist vermindert	Die Lüftungsschlitzen sind verstopft. Der elastische Schlauch oder die Saugdüse ist verstopft	Lüftungsschlitzen reinigen. Die Verstopfung beseitigen
	Die Abdeckung des Filters ist verstopft	Den Filter prüfen und reinigen
	Der Schmutzbehälter ist voll	Die Auffangbehälter oft entleeren
Der Motor startet schwer	Lager sind beschädigt. Der Motor des Windrades ist verunreinigt	Das Gerät zur Reparatur abgeben

13. Lieferumfang des Geräts, Schlussbemerkungen

Lieferumfang: 1. Bausauger; 2. HEPA-Filter; 3. Schwammfilter; 4. Stoffsack (für oberen Behälter); 5. Stoffsack (für unteren Behälter); 6. Elastischer Schlauch; 7. Metall-Teleskoprohr; 8. Flachbürste; 9. Fugendüse; 10. Rundbürste; 11. Reduzierer des Auslassdurchmesser; 12. Aufsatz zum Anschließen des Schlauchs der Schleifmaschine; 13. Räder

14. Nutzerinformationen über die abgabe von gebrauchten elektro- und elektronik-altgeräten (betrifft Haushalte)



Das auf den Produkten oder in den Begleitunterlagen abgebildete Symbol weist darauf hin, dass defekte elektrische oder elektronische Geräte nicht mit dem Hausmüll entsorgt werden dürfen. Wenn Sie Bauteile entsorgen, wiederverwenden oder verwerten möchten, bringen Sie diese bitte zu einer speziellen Sammelstelle, wo sie kostenlos angenommen werden. Informationen über die Standorte von Sammelstellen für Altgeräte finden Sie bei den örtlichen Behörden, z. B. auf deren Websites.
Durch die korrekte Entsorgung des Geräts schonen Sie wertvolle Ressourcen und vermeiden negative Auswirkungen auf die Gesundheit und die Umwelt, die sich aus dem möglichen Vorhandensein von gefährlichen Stoffen, Gemischen und Bestandteilen in dem Gerät ergeben.
Bei unsachgemäßer Entsorgung drohen Strafen nach den jeweiligen örtlichen Vorschriften.
Benutzer in EU-Ländern: Wenn Sie elektrische oder elektronische Geräte entsorgen müssen, wenden Sie sich bitte an die nächstgelegene Verkaufsstelle oder Ihren Lieferanten, der Ihnen weitere Informationen geben kann.
Entsorgung in Ländern außerhalb der Europäischen Union: Dieses Symbol gilt nur für Länder innerhalb der Europäischen Union. Sollten Sie dieses Produkt entsorgen wollen, wenden Sie sich bitte an Ihre örtlichen Behörden oder Ihren Händler, um die richtige Entsorgungsmethode zu erfahren.

Garantiekarte

für

Staubsauger für Trocken- und Nassreinigung

Katalognummer: DED6603 Lotnummer: .....

(im Weiteren **Produkt** genannt)

Kaufdatum des Produkts: .....

Stempel des Verkäufers

Datum und Unterschrift des Verkäufers: .....

Erklärung des Benutzers:

Ich bestätige, dass ich über die Bedingungen der Garantie sowie Folgen der Nichtbeachtung von den in der Bedienungsanleitung und Garantiekarte enthaltenen Anweisungen informiert wurde. Die Bedingungen dieser Garantie sind mir bekannt, was ich mit meiner eigenhändigen Unterschrift bestätige:

....

Datum und Ort Unterschrift des Käufers

I. Haftung für das Produkt

1. **Garant** - DEDRA EXIM sp. z o.o. mit Sitz in Pruszków, Adresse: ul. 3 Maja 8, 05-800 Pruszków, Reg.-Nr. KRS 0000062517, Amtsgericht für Warschau, XIV Wirtschaftsabteilung des Nationalen Gerichtsregisters, Steuernummer 527-020-49-33, Stammkapital: 100 980.00 zł.

2. Zu den in dieser Garantiekarte bestimmten Bedingungen erteilt der Garant hiermit Garantie für das Produkt, das vom Vertrieb des Garants stammt.
3. Die Garantiehaftung umfasst nur Mängel, deren Entstehung auf die im Produkt zum Zeitpunkt seiner Aushändigung dem Benutzer enthaltenen Fehler zurückzuführen ist.
4. Im Rahmen der Garantie gewinnt der Benutzer das Recht zur kostenlosen Reparatur des Produkts, soweit der Mangel innerhalb der Garantiezeit offenbart wurde. Die Art und Weise, auf die das Produkt repariert wird (Methode der Reparatur) wird vom Garanten bestimmt. Falls der Garant feststellt, dass die Reparatur nicht möglich ist, behält sich der Garant das Recht vor, das mangelhafte Element oder das ganze Produkt gegen ein freies von Mängeln zu tauschen, den Preis des Produkts zu mindern oder vom Vertrag abzutreten.
5. Gegenüber einem Benutzer, der kein Verbraucher im Sinne des Gesetzes vom 23. April 1964 Zivilgesetzbuch ist, ist die Schadensersatzhaftung des Garanten für die sich aus dieser Garantie ergebenden und/oder im Zusammenhang mit ihrer Erteilung und Ausübung stehenden Schäden, ohne Rücksicht auf den Rechtstitel, maximal auf den Wert des mangelhaften Produkts begrenzt.

II. Garantiezeit

Elemente des Produkts, die mit der Garantie umfasst sind	**Dauer des Garantieschutzes**
DED6603	36 Monate ab dem Kaufdatum des Produkts das auf dieser Garantiekarte angegeben ist
Säcke, Filter	Elemente, die nicht mit der Garantie umfasst sind.

III. Bedingungen der Inanspruchnahme der Garantie
1. Vorlegung der ausgefüllten Garantiekarte vom Benutzer sowie Glaubhaftmachung der Kaufumstände vom Benutzer, z.B. durch Vorlegung eines Kassenbelegs, einer Rechnung, usw. Damit die Reklamation reibungslos durchgeführt werden kann, wird es empfohlen, dass der Benutzer alle in dem "Lieferumfang" genannten Elemente, der in der Bedienungsanleitung beschrieben wurde, zusammen mit dem Produkt zur Reklamation abgibt.
2. Beachtung der in der Bedienungsanleitung und Garantiekarte enthaltenen Anweisungen vom Benutzer.
3. Die Garantie umfasst nur das Gebiet der Republik Polen und der EU.
4. Die Garantie umfasst nicht die Mängel des Produkts, die infolge von folgenden Ursachen entstanden sind:
a. Nichtbeachtung der in der Bedienungsanleitung bestimmten Bedingungen vom Benutzer, insbesondere in Bezug auf richtige Nutzung, Wartung und Reinigung;
b. Verwendung von Reinigungs- oder Wartungsmitteln vom Benutzer, die im Widerspruch zu der Bedienungsanleitung stehen;
c. Unrichtige Aufbewahrung und unrichtiger Transport des Produkts vom Benutzer;
d Eigenmächtige Veränderungen und/oder Umbauten am Produkt vom Benutzer, die mit dem Garant nicht abgestimmt wurden;
e. Verwendung von Betriebsmaterialien und Ersatzteilen vom Benutzer, die im Widerspruch zu der Bedienungsanleitung stehen.
5 Der Benutzer, der kein Verbraucher im Sinne des Gesetzes vom 23. April 1964 Zivilgesetzbuch ist, verliert Garantieansprüche für das Produkt, an dem:
- Seriennummer, Datumsangaben und Typenschilder vom Benutzer entfernt, verändert oder beschädigt wurden;
- Plomben vom Benutzer beschädigt wurden oder Spuren des Hantierens an ihnen tragen.
6. **Achtung!** Die mit täglicher Bedienung des Produkts verbundenen Tätigkeiten, die sich u.a. aus der Bedienungsanleitung ergeben, sind vom Benutzer auf eigene Rechnung und eigene Kosten auszuführen.

IV. Reklamationsverfahren
1. Falls unrichtige Arbeit des Produkts festgestellt wird, soll man sich vor der Anmeldung der Reklamation vergewissern, dass alle insbesondere in der Bedienungsanleitung bestimmten Bedientätigkeiten richtig ausgeführt wurden.
2. Die Reklamation soll man unverzüglich, am besten innerhalb von 7 Tagen ab Feststellung des Mangels am Produkt anmelden. Der Benutzer, der kein Verbraucher im Sinne des Gesetzes vom 23. April 1964 Zivilgesetzbuch ist, verliert Garantieansprüche für das Produkt, im Falle, wenn die Reklamation nicht innerhalb von 7 Tagen angemeldet wird.
3. Die Reklamation kann u.a. am Verkaufsort, an dem das Produkt gekauft wurde, beim Garantieservice oder schriftlich auf folgende Adresse angemeldet werden: DEDRA EXIM sp. z o.o., ul. 3 Maja 8, 05-800 Pruszków.
4. Der Benutzer kann die Reklamation unter Verwendung des Formulars anmelden, das auf der Internet www.dedra.pl zugänglich ist. ("Formular zur Anmeldung der Reklamation aufgrund der Garantie").
5. Die Adressen von Garantieservice-Stellen für jeweilige Länder sind auf der Internetseite www.dedra.pl zugänglich. Im Falle, wenn keine Garantieservice-Stelle im jeweiligen Land vorhanden ist, soll man die Reklamationsanmeldung aufgrund der Garantie an folgende Adresse richten: DEDRA EXIM sp. z o.o. ul. 3 Maja 8, 05-800 Pruszków (Polska).
6. Im Hinblick auf die Sicherheit des Benutzers ist die Nutzung eines mangelhaften Produkts untersagt..
7. Achtung!!! Nutzung eines mangelhaften Produkts gefährdet der Gesundheit und dem Leben des Benutzers.
8. Erfüllung der sich aus der Garantie ergebenden Pflichten erfolgt innerhalb von 14 Werktagen ab der Rückgabe des beanstandeten Produkts vom Benutzer.
9. Vor der Rückgabe des mangelhaften Produkts zur Reklamation soll man es reinigen. Das beanstandete Produkt soll sorgfältig vor möglichen Beschädigungen während des Transports abgesichert werden (es wird empfohlen das beanstandete Produkt in Originalverpackung zu bringen).
10. Die Garantiezeit wird um die Zeit verlängert, in der der Benutzer das mit der Garantie umfasste Produkt infolge des Mangels nicht benutzen konnte.
Die sich aus den Vorschriften über die Gewährleistung für Mängel von verkauften Sachen ergebenden Rechte des Benutzers werden von dieser Garantie weder ausgeschlossen noch eingeschränkt oder eingestellt

Gemäß Artikel 13 Absatz 1 und 2 der Verordnung (EU) 2016/679 des Europäischen Parlaments und des Rates vom 27. April 2016 zum Schutz natürlicher Personen bei der Verarbeitung personenbezogener Daten, zum freien Datenverkehr und zur Aufhebung der Richtlinie 95/46/EG (im Folgenden: „RODO“) informieren wir Sie
1. Der Verwalter Ihrer im Formular angegebenen personenbezogenen Daten ist DEDRA-EXIM sp. z o.o. mit Sitz in Pruszków , ul. 3 Maja 8, 05-800 Pruszków (im Folgenden: „Verwalter“).
2. Die Verarbeitung Ihrer Daten erfolgt ausschließlich zum Zweck der Durchführung des Garantieverfahrens für das Gerät gemäß Artikel 6 Absatz 1 Buchstabe b der Allgemeinen Datenschutzverordnung (im Folgenden: „DSGVO“) Die Bereitstellung der Daten ist freiwillig, aber für die Durchführung des Garantieverfahrens erforderlich.
3. Ihre Daten werden für die Dauer der Prüfung der Durchführung des Garantieverfahrens und für Archivierungszwecke im Falle der Notwendigkeit der Abwehr möglicher Ansprüche gegen den Verwalter nicht länger als bis zu deren Verjährung verarbeitet.
4. Ihre Daten dürfen nur an Stellen weitergegeben werden, die im Auftrag des Verwalters Daten verarbeiten, und zwar auf der Grundlage einer schriftlichen Vereinbarung über die Beauftragung mit der Verarbeitung personenbezogener Daten, die u.a. einen technischen Dienst, ein Hosting oder eine Website-Wartung, einen IT-Dienst oder ein Kurierunternehmen umfasst. Die Dienstleister des Verwalters sind verpflichtet, die Datensicherheit zu gewährleisten und die Anforderungen des geltenden Rechts in Bezug auf den Schutz personenbezogener Daten zu erfüllen, und dürfen die anvertrauten personenbezogenen Daten nicht für andere als die im Vertrag mit dem Verwalter genannten Zwecke verwenden.
5. Ihre Daten werden nicht automatisiert verarbeitet, einschließlich Profiling, und werden nicht an ein Drittland/eine internationale Organisation übermittelt.
6. Sie haben jederzeit das Recht auf Auskunft über den Inhalt Ihrer Daten sowie das Recht auf Berichtigung, Löschung, Einschränkung der Verarbeitung, das Recht auf Datenübertragbarkeit und das Recht auf Widerspruch.
7. Für alle Fragen im Zusammenhang mit der Verarbeitung Ihrer personenbezogenen Daten durch den Verwalter können Sie sich an folgende E-Mail-Adresse wenden: daneosobowe@dedra.pl;
8. Sie haben das Recht, eine Beschwerde bei der Datenschutzbehörde einzureichen;

SI Kazalo

1. Fotografije in risbe
2. Posebne varnostne določbe
3. Opis naprave
4. Namembnost naprave
5. Omejitve uporabe
6. Tehnični podatki
7. Priprava za delo
8. Priklop na omrežje
9. Vklop in uporaba naprave
10. Tekoča vzdrževalna opravila
11. Nadomestni deli in dodatna opremai
12. Samoodpravljanje napak
13. Kompletacija naprave
14. Informacije za uporabnike o tem, kako odstranjevati odrabljene električne in elektronske naprave
15. Garancijski list

Izjava o skladnosti je priložena navodilom kot ločen dokument. Če izjave o skladnosti ni, se obrnite na Dedra Exim Sp. z o.o.
Splošni varnostni predpisi so priloženi navodilom kot ločena brošura.

OPOZORILO. Preberite vsa s simbolom označena opozorila in vsa navodila.

Neupoštevanje spodaj navedenih varnostnih opozoril in navodil je lahko vzrok električnega udara, požara ali hudih poškodb.

Shranite vsa opozorila in navodila za morebitno kasnejšo uporabo.

2. Posebne varnostne določbe

To opremo lahko uporabljajo otroci, stari najmanj 8 let, in osebe z zmanjšanimi telesnimi in duševnimi sposobnostmi ter pomanjkanjem izkušenj in poznavanja opreme, če je zagotovljen nadzor ali navodila za varno uporabo opreme, da se razumejo s tem povezana tveganja. Otroci se z opremo ne smejo igrati. Otroci brez nadzora ne smejo čistiti ali vzdrževati opreme.

Opozorila o delovanju sesalnika:

- Pri vzdrževanju enote je treba upoštevati previdnostne ukrepe.
- Pred čiščenjem ali shranjevanjem naprave jo izključite iz vtičnice.Sesalnik priključite v električno omrežje samo za čas delovanja.
- Pazite, da ne poškodujete napajalnega kabla sesalnika, tako da ga med delovanjem preženete, zmečkate, potegnete, prerežete itd.
- Vsi varnostni elementi morajo biti popolnoma brezhibni. Če so poškodovane, jih je treba takoj popraviti ali zamenjati.
- Naprave ne uporabljajte, če je napajalni kabel ali vtič poškodovan. Če je napajalni kabel ali vtič poškodovan, napravo odnesite v servisni center, kjer ga bodo zamenjali.
- Pri izvleku vtiča iz vtičnice ne potegnite za kabel.
- Sesalnika, pripravljenega za delo, ne puščajte brez nadzora.
- Naprave ne dajajte na voljo otrokom kot igračo.
- Napravo shranjujte stran od virov toplote (npr. centralnega ogrevanja, štedilnika itd.), da se plastični deli ne deformirajo.
- Pri uporabi enote ne zapirajte dovoda zraka. V nasprotnem primeru se zmanjša zmogljivost absorpcije prahu in obstaja nevarnost zažiga motorja.
- V napravo ne smete sesati tlečih cigaretnih ogorkov, sicer se lahko naprava poškoduje.
- Pri uporabi sesalnika bodite pozorni na kepe las ali drugih odpadkov, da ne zamašijo dovoda zraka (vključno s sesalno cevjo). V nasprotnem primeru se lahko poškoduje motor naprave.
- Pri uporabi funkcije izpihovanja zračni tok ne sme biti usmerjen na vir odprtega ognja.
- Naprava ni primerna za sesanje nevarnega prahu.
- V priključno vtičnico na pokrovu sesalnika lahko priključite aparat z največjo močjo 2.000 W. Priključitev naprav z večjo močjo lahko povzroči nepravilno delovanje sesalnika.
- Pri delu s sesalnikom se kopiči elektrostatični naboj, ki lahko ob stiku z uporabnikom povzroči elektrostatično razelektritev. To je naravni pojav. Uporabljajte ustrezno osebno zaščitno opremo (protielektrostatične rokavice, protielektrostatično obutev).

3. Opis naprave

Slika A: 1. Koleščki; 2. Spodnji dovod zraka; 3. Odprtine za odvod zraka; 4. Odprtina za izpihovanje zraka; 5. Gumb za nastavitev sesalne moči; 6. Ročaj; 7. Zgornji predel z vrečo; 8. Varnostne zaponke ohišja; 9. Vtičnica za tok; 10. Stikalo položaja; 11. Zgornji dovod zraka;

4. Namen naprave

Sesalnik model DED6603, je zasnovan za suho ali mokro delo in omogoča čiščenje vseh površin v gospodarskih prostorih (garažah, delavnicah, kleteh itd.). Zaradi uporabe vodnega filtra je mogoče odstraniti zelo drobno umazanijo, kot je na primer ostanek, ki nastane pri brušenju mavčnih plošč. Regulator sesalne moči omogoča nastavitev optimalnih pogojev delovanja sesalnika glede na umazanijo, ki jo je treba odstraniti.
Naprava je zasnovana za odstranjevanje majhnih količin vode. Sesalnika ni mogoče uporabljati kot črpalko.
Sesalnik ima tudi funkcijo pihanja zraka.
Napravo je dovoljeno uporabljati pri obnovitvenih in gradbenih delih, v delavnicah za popravila, pri ljubiteljskih delih, pri čemer je treba upoštevati pogoje uporabe in dovoljene delovne pogoje iz navodil za uporabo.

5. Omejitve uporabe

Napravo lahko uporabljate le v skladu s spodnjimi "Dovoljenimi pogoji delovanja". Nedovoljene spremembe mehanske in električne konstrukcije, kakršne koli spremembe, vzdrževalna dela, ki niso opisana v navodilih za uporabo, se štejejo za nezakonite in imajo za posledico takojšnjo izgubo garancijskih pravic.
Ne uporabljajte škodljivih in nevarnih snovi za čiščenje, vročega pepela ali premoga, strupenih snovi, vnetljivih snovi ali drugih nevarnih materialov, ne uporabljajte v bližini vnetljivih tekočin ali hlapov in hlapnih teles, ki tvorijo eksplozivno zmes z atmosferskim zrakom.

Dovoljeni pogoji delovanja
Neprekinjeno delovanje S1
Uporabljajte v zaprtih prostorih.

6. Tehnični podatki

Model	**DED6603**
Električni motor	enofazni
Omrežna napetost, omrežna frekvenca	230 V, ~50 Hz
Nazivna moč motorja	1600 W
Prostornina rezervoarja	30 l
Zaščitni razred	I
Najmanjša/najvišja obremenitev vtičnice	300 W / 2000 W
Največji vakuum	19 Pa
Stopnja zaščite pred neposrednim dostopom	IPX4
Teža	13,8 kg

7. Priprava na delo

POZOR **Vsa opravila je treba opravljati, ko je vtič izvlečen iz vtičnice.**

Gradbeni sesalnik DED6603 ima 4 neodvisne delovne sisteme. Sistem za delo z mavčnim prahom z vodnim filtrom in zgornjim priključkom za cev (slika B.I), sistem za suho delo (slika B.II) ali mokro delo s priključkom za cev na sprednji strani ohišja (slika B.III) in dodatno sistem za izpihovanje zraka (slika B.IV).

Začetni zagon in priprava na delovanje
1. Odstranite sesalnik iz embalaže, odstranite pokrov in zgornjo posodo (slika F.1), odstranite vsebino iz posode sesalnika.
2. Prepričajte se, da so bili vsi sestavni deli naprave dobavljeni v skladu s seznamom delov (za seznam glejte navodila za uporabo).
Kolesca namestite v luknje na spodnji strani enote (slika A.1).

Priprava sesalnika za delo z ometom:
Če je treba vrečko popraviti ali zamenjati, odprite zgornjo komoro s pritiskom na gumb (slika E.1), nato pa namestite manjšo vrečko na nastavek (slika E.2). Vrečko previdno odvijte in poravnajte gube tkanine.
2. tesno zaprite pokrov vrečke.
Odvijte varnostne sponke na ohišju sesalnika in odprite spodnji del ohišja (slika F.1). V posodo nalijte vodo do nivoja, označenega na spodnjem delu posode (nivo vode) (slika F.2).
4. preverite, ali je filter HEPA pravilno nameščen v zgornjem delu ohišja, in ga po potrebi ponovno namestite (slika G.1).
5. Postavite pokrov na posodo za sesalnik in ga zaprite z zaskočnicami.
6. zamašite spodnji dovod zraka s priloženim čepom (slika G.2).
7. Priključite sesalno cev na dovod zraka v zgornjem rezervoarju.

Priprava sesalnika za suho delovanje:
1. Sprostite varnostne sponke na ohišju sesalnika in odprite spodnji del ohišja (slika F.1). Odstranite sifon (slika C, točka 3), nato namestite večjo vrečko na vtičnico (slika H.1). Previdno razgrnite vrečko in poravnajte gube tkanine.
2. preverite, ali je filter HEPA pravilno nameščen v zgornjem delu ohišja, in ga po potrebi ponovno namestite (slika G.1).
3. Postavite pokrov na posodo za sesalnik in ga zaprite z zaskočnicami.
4. zamašite zgornji dovod zraka s priloženim čepom (slika H.2).
5. Priključite sesalno cev na dovod zraka v spodnjem rezervoarju .

Priprava sesalnika za zbiranje vode:
1. Sprostite sponke, ki pritrjujejo ohišje sesalnika, in odprite dno ohišja (slika F.1), nato odstranite vrečko in namestite sifon.
2. Z vrha ohišja odstranite filter HEPA (slika G.1) in na njegovo mesto namestite gobast filter.
3. Postavite pokrov na posodo za sesalnik in ga zaprite z zaskočnicami.
4. zamašite zgornji dovod zraka s priloženim čepom (slika H.2).
5. Priključite sesalno cev na dovod zraka v spodnjem rezervoarju .
6. po končanem delu odprite ohišje, izlijte vodo in očistite notranjost.

Priprava sesalnika za pihanje zraka:
1. Priključite cev s teleskopsko cevjo na zgornjo vtičnico (slika A.4) na vrhu sesalnika (slika B.IV).

8. Povezava z omrežjem

Pred priključitvijo naprave na vir napajanja se prepričajte, da napajalna napetost ustreza vrednosti, navedeni na tipski ploščici.
Napajalna napeljava mora biti izvedena v skladu z bistvenimi zahtevami za električne inštalacije in mora izpolnjevati varnostne zahteve za uporabo. Parametri za najmanjši presek napajalnega kabla in nazivno

vrednost varovalke glede na moč naprave so navedeni v spodnji preglednici:

Moč naprave [W]	Najmanjši prečni prerez vodnika [mm^2]	Najmanjša varovalka tipa C [A].
1400÷2300	1,5	16

Namestitev naj opravi usposobljen električar. Pri uporabi podaljševalnih kablov poskrbite, da presek vodnika ni manjši od zahtevanega (glejte tabelo). Električni kabel namestite tako, da med delovanjem ni nevarnosti, da bi se prerezal. Ne uporabljajte poškodovanih podaljškov. Občasno preverite stanje napajalnega kabla. Ne vleci za napajalni kabel.

9. Vklop in uporaba naprave

Načelo delovanja
Sesalnik z vodnim filtrom deluje dvostopenjsko. V prvi fazi se umazanija v zgornjem rezervoarju ujame v vrečko iz tkanine, ki zadrži bolj grobe frakcije. Nato se nečistoče, ki jih vreča iz tkanine v zgornjem rezervoarju ne zadrži, usmerijo v območje vodnega filtra, kjer se delci mavčnega prahu navlažijo in odložijo na dnu spodnjega rezervoarja. Zaradi vlage in toplote, ki nastajata med delovanjem, se lahko v sesalniku razvijejo bakterije in plesni. Zato je vsekakor priporočljivo, da sesalnik po vsaki uporabi temeljito očistite in nato posušite.
Enota je primerna za suho ali mokro delovanje. Pri zbiranju vode upoštevajte, da je enota opremljena z varnostno napravo, ki prekine sesanje vode v motor. Če je dosežena najvišja raven vode v sesalniku, bo enota prenehala sesati.
Zaradi uporabe vodnega filtra za suho delo je mogoče sesalnik uporabiti za odstranjevanje nečistoč, ki nastanejo med obnovitvenimi deli, npr. brušenjem sten, tal itd.
Sesalnik ima tudi gumb za stresanje filtra HEPA (slika J.1). Za čiščenje filtra HEPA med delovanjem večkrat pritisnite gumb za stresanje, da premaknete filter HEPA.
Sesalnik je opremljen s tremi vrstami šob: ravno talno krtačo za čiščenje večjih površin (tla, preproge, preproge), zaobljeno krtačo in šobo za odstranjevanje umazanije s težko dostopnih mest. Poleg tega je sesalnik opremljen z gibljivo cevjo z zamenljivimi konci, ki omogoča priključitev praktično katerega koli električnega orodja na sesalnik (brusilnik za suho montažo, brusilnik za beton, namizne in ročne žage itd. Način odstranitve konca cevi je prikazan na sliki I.

Postopek pri zamenjavi konice (slika I):
1. S ploščatim ozkim orodjem (npr. izvijačem) potisnite blokirno napravo z oznako 1. Z blokirno napravo (2) močno povlecite konico z obroča.
2. Nastavek pritrdite na električno orodje tako, da se luknje v nastavku ujemajo z zaporo na obroču (3).
3. pritisnite konico, dokler ne slišite, da se ključavnice zaskočijo. Prepričajte se, da je konica pravilno nameščena in da sta ključavnici v obeh luknjah zaprti (4).
Na sliki je prikazana nadzorna plošča sesalnika (fotografija A). V vtičnico lahko priključite električno orodje ali drugo električno napravo z največjo močjo 2000 W (slika A.9). Pozor: priključitev naprave z večjo močjo lahko sesalnik poškoduje. Z gumbom (slika A.5) nastavite sesalno moč sesalnika. Tako lahko izberete ustrezno moč sesanja glede na velikost in vrsto umazanije, ki jo želite odstraniti. Stikalo za vklop/izklop (slika A.10) omogoča, da sesalnik deluje sinhronizirano s priključenim električnim orodjem in da deluje neodvisno od električnega orodja.

Priključitev dodatne električne naprave na sesalnik
Sesalnik DED6603 ima dodatno vtičnico, na katero lahko priključite električno orodje ali drugo električno napravo. Vtičnica se nahaja na sprednji plošči sesalnika in je zaščitena s plastičnim pokrovom. Največja moč naprave, ki jo je mogoče priključiti na sesalnik, je 2000 W. Sesalnik s priključeno napravo lahko deluje le v sinhronizacijskem načinu. Če želite sesalnik zagnati v načinu sinhronizacije, nastavite stikalo sesalnika v položaj II in priključite zunanjo napravo. V načinu sinhronizacije sesalnik ne bo deloval, dokler ne bo vključena priključena naprava. Z vklopom naprave se bo vklopil tudi sesalnik. Ko je naprava izklopljena, bo sesalnik deloval še približno 10 sekund in se nato izklopil. Funkcija sinhronizacije je še posebej uporabna pri opravljanju del, pri katerih je treba sproti odstranjevati odpadke (brušenje sten, vrtanje lukenj, rezanje in skobljanje lesa itd.)

10. Tekoče vzdrževanje

⚠ POZOR **Naslednji postopek izvedite, ko je vtič izklopljen iz električnega omrežja.**

Pri suhem delu:

Čiščenje spodnjega rezervoarja
Pogosto čistite ostanke iz spodnjega lijaka, da se sesalnik ne poškoduje. Če želite očistiti notranjost sesalnika, odstranite vrečko z nastavka, nato pa plastični tesnilni trak s spodnjega dela vrečke potisnite nad košaro ali drugo posodo za odpadke. Umazanijo, zbrano v vrečki, odvrzite v posodo za odpadke, vrečko temeljito pretresite in namestite plastični tesnilni trak. Zbrano umazanijo zavrzite iz posode.

Čiščenje po delovanju vodnega filtra
Čiščenje zgornjega rezervoarja:
1. Odklopite gibljivo cev iz zgornjega rezervoarja.
2. Odstranite zgornji lijak z vrečko.
3. Odstranite vrečko in nato izvlecite spodnji zaščitni trak ter vrečko temeljito očistite.
4. Sprostite varnostne sponke in odstranite zgornji del ohišja.
5. Odstranite sifon za vodo.
6. Odstranite in temeljito očistite filter HEPA.
7. Izlijte vodo iz rezervoarja in odstranite ostanke z dna rezervoarja.
8. Temeljito operite in posušite rezervoar, sifon s filtrirnim sistemom in gibljivo cev.

Čiščenje filtra HEPA
Filter HEPA lahko očistite s curkom stisnjenega zraka (na primer s kompresorjem) ali ga sperite pod tekočo vodo in pustite, da se posuši. V sesalniku ne uporabljajte mokrega filtra.

Pri mokrem delu:
Po vsaki uporabi izpraznite, posušite in očistite spodnji rezervoar sesalnika. Nato odstranite gobast filter, ga operite z vodo in detergentom ter temeljito posušite.
Čiščenje in sušenje rezervoarja je še posebej pomembno, saj lahko zaradi prisotnosti vlage in toplote pride do hitre rasti bakterij in plesni.

Shranjevanje sesalnika
Očiščen in temeljito posušen sesalnik shranjujte v originalni škatli, na suhem mestu, nedosegljivem otrokom in drugim osebam.

11. Rezervni deli in dodatki

Sesalnik lahko kupite z:
1. vreča za material (zgornji rezervoar) - DED66031
Vreča za material (spodnji zalogovnik) - DED66032
3. filter HEPA - DED66033
4. gobast filter - DED66034
Za nakup nadomestnih delov in dodatne opreme se obrnite na servisno službo družbe Dedra Exim. Kontaktne podatke najdete na strani 1 priročnika.
Pri naročanju rezervnih delov navedite številko serije na ploščici in številko dela iz montažne risbe.
V garancijskem obdobju se popravila izvajajo v skladu s pogoji iz garancijske kartice. Okvarjeni izdelek vrnite v popravilo na mestu nakupa (prodajalec je dolžan sprejeti okvarjeni izdelek), pošljite ga na osrednjo servisno postajo podjetja Dedra Exim ali na servisno postajo, ki je najbližje vašemu kraju bivanja (naslove servisov najdete na www.dedra.pl). Priložite izpolnjen garancijski list. Po poteku garancijskega roka popravila opravi osrednji servis. Okvarjeni izdelek pošljite v servisni center (stroške pošiljanja plača uporabnik).

12. Pomanjkljivosti, odpravljene samostojno

Problem	Vzrok	Rešitev
Naprava se ne vklopi	Napajalni kabel je nepravilno priključen ali poškodovan.	Vtič potisnite še bolj v vtičnico, preverite napajalni kabel
	V vtičnici ni omrežne napetosti	Preverite napetost v vtičnici, preverite varovalko
	Okvarjeno stikalo	Napravite enoto.
Motor se pregreva Sesalna sila se zmanjša	Zamašeni zračniki Zamašena cev ali šoba	Očistite prezračevalne odprtine Odstranite blokado
	Zamašen pokrov filtra	Preverite filter in ga očistite.
	Preveč napolnjen rezervoar	Pogosto izpraznite rezervoarje za onesnaženje
Motor se težko zažene	Zamašeni ležaji Onesnažen motor vetrnice	Napravite enoto.

13. Zaključek enote, zaključne pripombe

Sestava: 1.Sesalnik; 2.HEPA filter; 3.Sponge filter; 4.Tkaninska vrečka (zgoraj); 5.Tkaninska vrečka (spodaj); 6.Fleksibilna cev; 7.Kovinska teleskopska cev; 8.Ravna krtača; 9.Orodje za špranje; 10.Okrogla krtača; 11.Redukcija izhodnega premera; 12.Priključek cevi za brusilnik; 13.Kolesa

14. Informacija za uporabnike o odstranjevanju električne in elektronske opreme (zadeva gospodinjstva)



Simbol, ki je prikazan na izdelkih ali spremljajoči dokumentaciji, označuje, da se okvarjene električne ali elektronske opreme ne sme odlagati med gospodinjske odpadke. Če želite sestavne dele zavreči, ponovno uporabiti ali predelati, jih je treba odpeljati na specializirano zbirno mesto, kjer jih bodo sprejeli brezplačno. Informacije o lokacijah zbirnih mest za rabljeno opremo zagotavljajo lokalni organi, npr. na svojih spletnih straneh.
S pravilnim odstranjevanjem naprave lahko ohranimo dragocene vire ter se izognemo negativnim vplivom na zdravje in okolje zaradi morebitne prisotnosti nevarnih: snovi, zmesi in sestavnih delov v opremi.
Zaradi nepravilnega odlaganja odpadkov vam grozijo kazni v skladu z ustreznimi lokalnimi predpisi.
Uporabniki v državah EU: Če želite odstraniti električno ali elektronsko opremo, se obrnite na najbližje prodajno mesto ali na dobavitelja, ki vam bo zagotovil dodatne informacije.
Odstranjevanje v državah zunaj Evropske unije: Ta simbol velja samo za države Evropske unije. Če želite ta izdelek zavreči, se obrnite na lokalne organe ali prodajalca, da vam pojasnijo pravilen način odstranjevanja.

Garancijski list

za

Sesalnik za suho in mokro čiščenje

Kataloška št.: DED6603 št. partije:.....

(v nadaljevanju Proizvod)

Datum nakupa Proizvoda: .....

Žig prodajalca

Datum in podpis prodajalca: .....

Izjava uporabnika:

Potrjujem, da sem bil seznanjen s pogoji garancije in posledicami neupoštevanja navodil v navodilih za uporabo in garancijskem listu. Znani so mi pogoji te garancije, kar potrjujem z lastnoročnim podpisom:

....

Datum in kraj Podpis uporabnika

I. Odgovornost za Proizvod

1. Garant - Dedra Exim Sp. z o.o. s sedežem v Pruškovu, naslov: ul. 3 Maja 8, 05-800 Pruszków, Poljska, št. KRS (vpisa v državni sodni register Poljske) 0000062517, vpis izvršilo Okrajno sodišče za gl. mesto Varšavo v Varšavi, njegov 14. gospodarski oddelek Državnega sodnega registra *(KRS – Krajowy Rejestr Sądowy)*, davčna številka 527-020-49-33, osnovni kapital: 100.980,00 PLN.
2. Garant pod pogoji, določenimi v tem garancijskem listu, podeljuje garancijo za Proizvod, ki ga je dobavil.
3. Odgovornost iz naslova garancije zajema samo napake, izhajače iz razlogov, prisotnoh v samem Proizvodu v času njegove izdaje uporabniku.
4. Garancija daje Uporabniku pravico do brezplačne odprave napake na Proizvodu, če se napako odkrije v garancijskem obdobju. Način odprave napake na Proizvodu (metoda odprave napake) je odvisen od odločitve Garanta. Garant si za primer svoje ugotovitve, da popravila ni možno izvesti, pridržuje pravico do zamenjave okvarjenega elementa ali celotnega Proizvoda z brezhibnim, znižanja cene Proizvoda ali odstopa od pogodbe.
5. V odnosu do Uporabnika, ki ni potrošnik v smislu poljskega Civilnega zakonika *(Kodeks Cywilny)* z dne 23. aprila 1964., je odškodninska odgovornost Garanta za škodo, ki izhaja iz te garancije in/ali je v zvezi z njeno sklenitvijo in izvajanjem, ne glede na pravni naslov, omejena do vrednosti brezhibnega Proizvoda, ki je okvarjen.

II. Garancijsko obdobje

Elementi Proizvoda	Trajanje garancijske zaščite
Gradbeni sesalnik	36 mesecev od dneva nakupa Proizvoda, navedenega v tem garancijskem listu
Vrečke, filtri	Ni zajeto v garanciji

III. Garancijski pogoji

1. Predložitev izpolnjenega garancijskega lista Proizvoda s strani Uporabnika ter dokazila okoliščin nakupa Proizvoda s strani Uporabnika, npr. v obliki blagajniškega potrdila, računa ipd. V cilju pravilne izvedbe reklamacijskega postopka se priporoča, naj Uporabnik skupaj s Proizvodom, ki ga reklamira, predloži vse elemente, navedene v „Kompletacija naprave" v navodilih za uporabo.
2. Ravnanje Uporabnika skladno s priporočili v navodilih za uporabo in garancijskem listu.
3. Garancija zajema samo ozemlje Republike Poljske in EU.
4. Garancija ne zajema okvar Proizvoda, nastalih še zlasti zaradi:
a. Uporabnikovega neupoštevanja pogojev, določenih v Navodilih za uporabo, še zlasti glede pravilne uporabe, vzdrževanja in čiščenja;
b. Uporabnikove uporabe čistilnih ali vzdrževalnih sredstev, neskladnih z navodili za uporabo;
c. Uporabnikovega neustreznega skladiščenja in prevoza Proizvoda;
d. Uporabnikovih nepooblaščenih sprememb in/ali modifikacij Proizvoda brez dogovora z Garantom;
e. Uporabnikove uporabe potrošnega materiala v Proizvodu, neskladnega z navodili za uporabo.
5. Uporabnik, ki ni potrošnik v smislu poljskega Civilnega zakonika z dne 23. aprila 1964., izgubi garancijo za Proizvod, na katerem:
- je Uporabnik odstranil, spremenil ali poškodoval serijske številke, datumske oznake in nazivne tablice;
- je Uporabnik poškodoval plombe ali so na njih vidni znaki poseganja vanje s strani Uporabnika.
6. Pozor! Opravila, povezana z vsakodnevno uporabo Proizvoda, ki so med drugim navedena v navodilih za uporabo, izvaja Uporabnik sam in na lastne stroške.

IV. Reklamacijski postopek

1. V primeru ugotovitve nepravilnega delovanja Proizvoda se je treba pred prijavo reklamacije prepričati, da so bila pravilno opravljena vsa opravila, še zlasti tista, navedena v navodilih za uporabo.
2. Priporoča se reklamacijo prijaviti takoj, najbolje v 7 dneh od dneva opazitve napake na Proizvodu. Uporabnik, ki ni potrošnik v smislu poljskega Civilnega zakonika z dne 23.4.1964, izgubi pravice, izhajajoče iz te garancije, če reklamacije ne prijavi v 7 dneh.
3. Reklamacijo se lahko prijavi, med drugim, na mestu nakupa Proizvoda, v garancijskem servisu ali pisno s pismom, poslanim na naslov: Dedra Exim Sp. z o.o., ul. 3 Maja 8, 05-800 Pruszków, Poljska.
4. Uporabnik lahko prijavi reklamacijo z uporabo obrazca, ki je na voljo na spletni strani www.dedra.pl. ("Obrazec za prijavo reklamacije na podlagi garancije").
5. Naslovi garancijskih servisov za posamezne države so na voljo na www.dedra.pl. V primeru, da za dano državo ne bi bilo navedenega garancijskega servisa, se priporoča poslati reklamacijo na podlaghi garancije na ta naslov: Dedra Exim Sp. z o.o., ul. 3 Maja 8, 05-800 Pruszków (Poljska).
6. V cilju varnosti Uporabnika se prepoveduje uporabo okvarjenega Proizvoda.
7. Pozor! Uporaba okvarjenega Proizvoda je nevarna za zdravje in življenje Uporabnika.
8. Obveznosti iz garancije bodo izpolnjene v 14 delovnih dneh od dneva dostave reklamiranega Proizvoda.
9. Priporoča se pred dostavo okvarjenega Proizvoda le-tega očistiti. Priporoča se reklamirani Proizvod skrbno zaščititi pred poškodbami pri transportu (najbolje je reklamirani Proizvod dostaviti v originalni embalaži).
10. Garancijsko obdobje se podaljša za čas, v katerem Uporabnik Proizvoda, za katerega velja garancija, zaradi njegove okvare ni mogel uporabljati.
Garancija ne izključuje, ne omejuje in začasno ne odpravlja pravic Uporabnika, izhajajočih iz predpisov o poroštvu za napake na prodani stvari.
PRAVICE POTROŠNIKOV Garancijski izdajatelj zagotavlja pravilno in brezhibno delovanje v garancijskem roku, ki se začne z dostavo blaga potrošniku. Če se ugotovi, da blago ni v skladu z opisom izdelka ali oglasom, ima potrošnik pravico do: (**1**) Zahtevati brezplačno popravilo napak. (**2**) Če napake niso odpravljene v 30 dneh od prejema zahtevka s strani proizvajalca ali pooblaščenega servisnega centra, zahteva brezplačno zamenjavo z novim blagom, ki je brez napak. (**3**) 30-dnevni rok se lahko v utemeljenih primerih (narava blaga, zahtevnost popravila) podaljša za največ 15 dni. Proizvajalec mora potrošnika pred iztekom 30 dni obvestiti o razlogih in trajanju podaljšanja. (**4**) Če blago ni popravljeno ali zamenjano v roku (30 ali 45 dni), lahko potrošnik zahteva povračilo celotne nakupne cene ali sorazmerno znižanje cene (vrednost znižanja ustreza znižanju vrednosti blaga). (**5**) Ne glede na zgoraj navedeno lahko potrošnik, če neskladnost nastopi v manj kot 30 dneh od dostave, takoj zahteva vračilo plačanega zneska. (**6**) Zamenjano blago ali njegov pomemben del prejme novo garancijsko kartico. (**7**) Stroški materiala, delov, dela, prevoza in transporta, povezani z odpravo napake/zamenjavo, bremenijo proizvajalca. (**8**) Za čas trajanja popravila lahko proizvajalec/servisni center potrošniku brezplačno zagotovi podoben nadomestni izdelek. Če tega ne stori, ima potrošnik pravico do odškodnine za nezmožnost uporabe izdelka. (**9**) Potrošnik mora pisno (po pošti, e-pošti ali osebno) obvestiti garanta proizvajalca ali pooblaščeni servisni center, priložiti dokazilo o veljavnosti garancije in takoj dati blago, ki je predmet reklamacije, na voljo za pregled. (**10**) **Garancija ne izključuje ali omejuje pravic potrošnika iz obvezne garancije za skladnost blaga s pogodbo do prodajalca. Potrošnik ima pravico do brezplačnega uveljavljanja garancijskih zahtevkov.**

V skladu s členom 13(1) in (2) Uredbe (EU) 2016/679 Evropskega parlamenta in Sveta z dne 27. aprila 2016 o varstvu posameznikov pri obdelavi osebnih podatkov in o prostem pretoku takih podatkov ter o razveljavitvi Direktive 95/46/ES (v nadaljnjem besedilu: RODO) vas obveščamo

1. Skrbnik vaših osebnih podatkov, podanih v obrazcu, je DEDRA-EXIM sp z o.o. s sedežem v Pruškovu [Pruszków], ul. 3 Maja 8, 05-800 Pruszków, Poljska (v nadaljevanju: "Skrbnik").
2. Vaši podatki bodo obdelovani le za namene izvedbe garancijskega postopka zanapravo v skladu s črko b prvega odst. 6. člena Splošne uredbe o varstvu podatkov EU (v nadaljevanju: »SUVP«). Dajanje podatkov je prostovoljno, a nujno potrebno za izvedbo garancijskega postopka.
3. Vaše podatke bomo obdelovali skozi čas potekanja garancijskega postopka in za namene arhiviranja za primer morebitne potrebe obrambe pred zahtevki do Skrbnika, vendar najdlje do izteka roka njihovega zastaranja.
4. Vaše podatke se sme razkriti samo subjektom, ki obdelujejo podatke za Skrbnika na podlagi pisne pogodbe o zaupanju osebnih podatkov v obdelavo in sicer, med drugim, subjektom, ki izvajajo storitve tehničnega servisa, storitve gostovanja ter vzdrževanja spletnega mesta, IT storitve, izvajalcem kurirskih storitev ipd.. Skrbnikovi dobavitelji so dolžni zagotavljati varnost podatkov ter izpolnjevati zahteve obvezujočih predpisov prava v zvezi z varstvom osebnih podatkov ter ne smejo uporabljati zaupanih jim osebnih podatkov za namene, ki niso določeni v pogodbi s Skrbnikom.
5. Vaši podatki ne bodo obdelovani na avtomatiziran način, v tem na način profiliranja, in ne bodo posredovani v tretjo državo/mednarodni organizaciji.
6. Imate v vsakem trenutku pravico dostopa do svojih podatkov ter pravico do popravka, izbrisa, omejitve obdelave le-teh, pravico do prenosa podatkov na drug subjekt, pravico do ugovora zoper njihovo obdelavo.
7. V vseh zadevah v zvezi z obdelavo vaših osebnih podatkov s strani Skrbnika nas lahko kontaktirate s sporočilom na ta e-poštni naslov: daneosobowe@dedra.pl ;
8. Imate pravico vložiti pritožbo pri organu, ki je v dani državi pristojen za varstvo osebnih podatkov;

BG Съдържание

1. Снимки и чертежи
2. Специфични разпоредби за безопасност
3. Описание на устройството
4. Предназначение на устройството
5. Ограничение на използването
6. Технически данни
7. Подготовка за работа
8. Връзка с мрежата
9. Включване и използване на устройството
10. Текуща поддръжка
11. Резервни части и принадлежности
12. Самостоятелно отстраняване на неизправности
13. Завършване на устройството
14. Информация за потребителите относно изхвърлянето на електрическо и електронно оборудване
15. Гаранционна карта

Декларацията за съответствие може да бъде намерена в офиса на Dedra Exim Ltd.
Общите правила за безопасност са включени в ръководството като отделна книжка.

⚠ ПРЕДУПРЕЖДЕНИЕ. Прочетете всички предупреждения, обозначени със символа ⚠, и всички инструкции.

Неспазването на следните предупреждения и инструкции за безопасност може да доведе до токов удар, пожар или сериозно нараняване.

Запазете всички предупреждения и инструкции за бъдеща употреба.

2. Специфични разпоредби за безопасност

Това оборудване може да се използва от деца на възраст най-малко 8 години и от хора с намалени физически и умствени способности и липса на опит и познания за оборудването, ако е осигурен надзор или инструкции за безопасно използване на оборудването, така че да се разберат свързаните с него рискове. Децата не трябва да играят с оборудването. Деца без надзор не трябва да извършват почистване или поддръжка на оборудването.

Предупреждения за работата на прахосмукачката:

- При поддръжката на устройството трябва да се вземат предпазни мерки.
- Преди да почистите уреда или да го съхранявате, изключете го от контакта. Включвайте прахосмукачката в електрическата мрежа само за времето на нейната работа.
- Внимавайте да не повредите захранващия кабел на прахосмукачката, като го прегазите, смачкате, издърпате, прережете и т.н. по време на работа.
- Всички компоненти за безопасност трябва да се поддържат в пълна изправност. Ако те са повредени, трябва да бъдат ремонтирани или заменени незабавно.
- Не използвайте уреда, ако захранващият кабел или щепсел е повреден. Ако захранващият кабел или щепсел е повреден, занесете уреда в сервизен център за подмяна на кабела или щепсела.
- Не дърпайте кабела, когато изваждате щепсела от контакта.
- Не оставяйте подготвената за работа прахосмукачка без надзор.
- Не предоставяйте устройството на деца като играчка.
- Съхранявайте устройството далеч от източници на топлина (напр. централно отопление, готварска печка и др.), за да избегнете деформация на пластмасовите части.
- Когато използвате уреда, не блокирайте входа за въздух. В противен случай капацитетът за абсорбиране на прах ще бъде намален и има риск от изгаряне на двигателя.
- Не трябва да се засмукват тлеещи угарки от цигари, в противен случай устройството може да се повреди.
- Когато използвате прахосмукачката, обръщайте внимание на кичури коса или други отпадъци, за да не запушат входа за въздух (включително смукателния маркуч). В противен случай двигателят на уреда може да се повреди.
- Когато използвате функцията за продухване, въздушният поток не трябва да се насочва към източник на открит пламък.
- Уредът не е подходящ за прахосмукиране на опасни прахове.
- Към гнездото за свързване, разположено на капака на прахосмукачката, може да се свърже уред с максимална мощност 2000 W. Свързването на уреди с по-висока мощност може да доведе до неправилно функциониране на прахосмукачката.
- Работата с прахосмукачка е съпроводена с натрупване на електростатичен заряд, който може да доведе до електростатичен разряд при контакт с потребителя. Това е естествено явление. Използвайте подходящи средства за лична защита (антиелектростатични ръкавици, антиелектростатични обувки).

3. Описание на устройството

Фиг. A: 1. колелца; 2. долен въздушен вход; 3. изпускателни отвори; 4. отвор за въздушна струя; 5. копче за регулиране на смукателната мощност; 6. дръжка; 7. горно отделение с торба; 8. предпазни катарами на корпуса; 9. гнездо за ток; 10. превключвател за положение; 11. горен въздушен вход;

4. Предназначение на устройството

Прахосмукачката модел DED6603, е предназначена за суха или мокра работа и позволява почистване на всякакви повърхности в сервизни помещения (гаражи, работилници, мазета и др.). Благодарение на използването на воден филтър е възможно да се отстранят много фини замърсявания, като например остатъците, получени при шлайфане на гипсокартон. Регулаторът на всмукателната мощност ви позволява да изберете оптималната прахосмукачка в зависимост от замърсяването, което трябва да се отстрани.
Устройството е предназначено за отстраняване на малки количества вода. Прахосмукачката не може да се използва като помпа.
Прахосмукачката има и функция за издухване на въздуха.
Допустимо е устройството да се използва при ремонтни и строителни дейности, ремонтни работилници, любителска работа, като се спазват условията за използване и допустимите условия на работа, съдържащи се в инструкциите за експлоатация.

5. Ограничения за използване

Уредът може да се използва само в съответствие с "Разрешените условия на работа" по-долу. Неразрешените промени в механичната и електрическата конструкция, всякакви модификации, операции по поддръжка, които не са описани в инструкциите за експлоатация, ще се считат за незаконни и ще доведат до незабавна загуба на гаранционните права.
Не използвайте вредни или опасни вещества за почистване, гореща пепел или въглища, токсични вещества, запалими вещества или други опасни материали, не използвайте в близост до запалими

течности или пари и летливи тела, образуващи взривоопасна смес с атмосферния въздух.

Допустими условия на работа Непрекъсната работа S1 Използвайте на закрито.

6. Технически данни

Модел	**DED6603**
Електрически двигател	еднофазен
Мрежово напрежение, мрежова честота	230 V, ~50 Hz
Номинална мощност на двигателя	1600 W
Капацитет на резервоара	30 l
Клас на защита	I
Минимално/максимално натоварване на гнездото	300 W / 2000 W
Максимален вакуум	19 Па
Степен на защита срещу директен достъп	IPX4
Тегло	13,8 кг

7. Подготовка за работа

⚠ ВНИМАНИЕ **Всички операции трябва да се извършват при изваден щепсел от контакта.**

Строителната прахосмукачка DED6603 има 4 независими работни системи. Система за работа с гипсов прах с воден филтър и горна връзка за маркуч (фиг. B.I), система за суха работа (фиг. B.II) или за мокра работа с връзка за маркуч в предната част на корпуса (фиг. B.III) и допълнително система за издухване на въздуха (фиг. B.IV).

Първоначално стартиране и подготовка за работа

1. извадете прахосмукачката от опаковката, свалете капака и горния контейнер (фиг. E.1), извадете съдържанието от резервоара на прахосмукачката.
2. уверете се, че всички компоненти на уреда са доставени в съответствие със списъка на частите (вижте списъка в инструкциите за експлоатация).
3. Поставете колелцата в отворите от долната страна на устройството (фиг. A.1).

Подготовка на прахосмукачката за работа с мазилка:

Ако е необходимо да се поправи или замени торбичка, отворете горната камера, като натиснете бутона (фиг. Д.1), след което поставете по-малката торбичка върху отвора (фиг. Д.2). Внимателно разгънете торбичката и изправете гънките на плата.
2. затворете плътно капака на чантата.
Разхлабете предпазните скоби на корпуса на прахосмукачката и отворете долната част на корпуса (фиг. E.1). Налейте вода в резервоара до нивото, отбелязано върху долната част на резервоара (ниво на водата) (фиг. F.2).
4. проверете дали HEPA филтърът е правилно монтиран в горната част на корпуса и ако е необходимо, го поставете отново (фиг. G.1).
5. Поставете капака на резервоара на прахосмукачката и го затворете с помощта на ключалките.
6. запушете долния въздухозаборник с помощта на доставената тапа (фиг. G.2).
7. Поставете маркуча на прахосмукачката към входа за въздух в горния резервоар.

Подготовка на прахосмукачката за работа на сухо:

1. Развийте предпазните скоби на корпуса на прахосмукачката и отворете долната част на корпуса (фиг. E.1). Отстранете сифона (фиг. B, поз. 3), след което поставете по-голямата торба върху чучура (фиг. H.1). Внимателно разгънете торбата и изправете гънките на плата.
2. проверете дали HEPA филтърът е правилно монтиран в горната част на корпуса и ако е необходимо, го поставете отново (фиг. G.1).
3. Поставете капака на резервоара на прахосмукачката и го затворете с помощта на ключалките.
4. запушете горния въздухозаборник с помощта на доставената тапа (фиг. 3.2).
5. Поставете маркуча на прахосмукачката към входа за въздух в долния резервоар .

Подготовка на прахосмукачката за събиране на вода:

1. Разхлабете скобите, закрепващи корпуса на прахосмукачката, и отворете долната част на корпуса (фиг. E.1), след което извадете торбичката и поставете сифона.
2. Отстранете HEPA филтъра (фиг. G.1) от горната част на корпуса и монтирайте на негово място гъбест филтър.
3. Поставете капака на резервоара на прахосмукачката и го затворете с помощта на ключалките.
4. запушете горния въздухозаборник с помощта на доставената тапа (фиг. 3.2).
5. Поставете маркуча на прахосмукачката към входа за въздух в долния резервоар .
6. след като приключите, отворете корпуса, излейте водата и почистете вътрешността.

Подготовка на прахосмукачката като въздуходувка:

1. Свържете маркуча с телескопичната тръба към горното гнездо на изхода (фиг. A.4) в горната част на прахосмукачката (фиг. B.IV).

8. Връзка с мрежата

Преди да свържете уреда към източник на захранване, се уверете, че захранващото напрежение отговаря на стойността, посочена на табелката с номиналните стойности.
Захранващата инсталация трябва да бъде направена в съответствие със съществените изисквания за електрически инсталации и да отговаря на изискванията за безопасност при употреба. Параметрите за минималното сечение на захранващия кабел и номиналната стойност на предпазителя в зависимост от мощността на уреда са дадени в таблицата по-долу:

Мощност на устройството [W].	Минимално напречно сечение на проводника [mm]^2	Минимален предпазител тип C [A].
1400÷2300	1,5	16

Монтажът трябва да се извърши от квалифициран електротехник. Когато използвате удължителни кабели, уверете се, че сечението на проводниците не е по-малко от необходимото (вж. таблицата). Разположете електрическия кабел така, че да няма опасност от прерязване по време на работа. Не използвайте повредени удължителни кабели.
Периодично проверявайте състоянието на захранващия кабел. Не дърпайте захранващия кабел.

9. Включване и използване на устройството

Принцип на работа

Прахосмукачката с воден филтър работи на два етапа. На първия етап, в горния резервоар, мръсотията се улавя от текстилната торба, която задържа по-едрите фракции. След това замърсяванията, които не са задържани от торбата от плат в горния резервоар, се насочват към зоната на водния филтър, където гипсовите прахови частици се овлажняват и се отлагат на дъното на долния резервоар. Поради влагата и топлината, генерирани по време на работа, във вътрешността на прахосмукачката могат да се развият бактерии и мухъл. Затова е абсолютно препоръчително прахосмукачката да се почиства старателно и след това да се подсушава след всяка употреба.
Устройството е подходящо за суха или мокра работа. Когато събирате вода, имайте предвид, че уредът е оборудван с предпазно устройство, което прекъсва засмукването на вода в двигателя. Ако се достигне максималното ниво на водата в прахосмукачката, уредът ще спре засмукването.
Благодарение на използването на воден филтър за суха работа прахосмукачката може да се използва за отстраняване на замърсявания, образувани по време на ремонтни дейности, напр. при шлайфане на стени, подове и др.
Прахосмукачката има и бутон за разклащане на HEPA филтъра (фиг. J.1). За да почистите HEPA филтъра по време на работа, натиснете бутона за разклащане няколко пъти, за да преместите HEPA филтъра.
Прахосмукачката е оборудвана с три вида накрайници: плоска четка за почистване на по-големи повърхности (подове, килими, мокети), заоблена четка и накрайник за отстраняване на замърсявания от труднодостъпни места. Освен това прахосмукачката е оборудвана с гъвкав маркуч със сменяеми накрайници, който позволява към нея да се свързва практически всеки електроинструмент (шлайф за гипсокартон, шлайф за бетон, настолни и ръчни триони и т.н.). Начинът на сваляне на накрайника на маркуча е показан на фигура I.
Процедура при смяна на накрайника (фиг. I):
1.С плосък, тесен инструмент (напр. отвертка) натиснете заключващото устройство, обозначено с 1. Издърпайте накрайника енергично от пръстена със заключващото устройство (2).
2.Прикрепете накрайника към електроинструмента, така че отворите в накрайника да съвпаднат с ключалката на пръстена (3).
3. натиснете накрайника, докато чуете как ключалките щракват на място. Уверете се, че накрайникът е поставен правилно и че ключалките в двата отвора са затворени (4).
На снимката е показан контролният панел на прахосмукачката (снимка A). Към гнездото може да се свърже електроинструмент или друг електрически уред с максимална мощност 2000 W (снимка A.9). Внимание: свързването на уред с по-висока мощност може да повреди прахосмукачката. Ръкохватката (фиг. A.5) се използва за регулиране на силата на засмукване на прахосмукачката. Това ви

позволява да изберете подходящата мощност на засмукване за размера и вида на мръсотията, която трябва да се отстрани. Превключвателят за включване/изключване (фиг. A.10) позволява на прахосмукачката да работи в синхрон с включен електроинструмент и да работи независимо от електроинструмента.

Свързване на допълнителен електрически уред към прахосмукачката

Прахосмукачката DED6603 има допълнителен контакт, към който може да се свърже електроинструмент или друго електрическо устройство. Гнездото е разположено на предния панел на прахосмукачката и е защитено с пластмасов капак. Максималната мощност на устройството, което може да бъде свързано към прахосмукачката, е 2000 W. Прахосмукачката със свързан уред може да работи само в режим на синхронизация. За да стартирате прахосмукачката в режим на синхронизация, поставете превключвателя на прахосмукачката в положение II и свържете външен уред. В режим на синхронизация прахосмукачката няма да работи, докато не се включи свързаният уред. Включването на уреда ще включи прахосмукачката. Когато уредът е изключен, прахосмукачката ще продължи да работи за около 10 секунди и след това ще се изключи. Функцията за синхронизиране е особено полезна при извършване на работа, при която е необходимо непрекъснато отстраняване на отпадъците (шлайфане на стени, пробиване на отвори, рязане и рендосване на дърво и т.н.).

10. Текуща поддръжка

ВНИМАНИЕ **Извършете следната операция при изключен щепсел от електрическата мрежа.**

При работа на сухо:

Почистване на долния резервоар

Почиствайте често остатъците от долния бункер, за да избегнете повреда на прахосмукачката. За да почистите вътрешността на прахосмукачката, извадете торбичката от чучура, след което плъзнете пластмасовата уплътнителна лента от дъното на торбичката върху кошчето или друг контейнер за отпадъци. Изхвърлете събраната в торбичката мръсотия в контейнера за отпадъци, изтръскайте добре торбичката, поставете пластмасовата уплътнителна лента. Изхвърлете събраната мръсотия от контейнера.

Почистване след работа на водния филтър

Почистване на горния резервоар:

1. Изключете гъвкавия маркуч от горния резервоар.
2. Извадете горния бункер с торбата.
3. Извадете чантата, след което измъкнете долната защитна лента и почистете добре чантата.
4. Разхлабете предпазните скоби и свалете горната част на корпуса.
5. Отстранете сифона за вода.
6. Извадете и почистете старателно HEPA филтъра.
7. Излейте водата от резервоара, отстранете замърсяванията от дъното на резервоара.
8. Измийте и подсушете добре резервоара, сифона с филтърна система, гъвкавия маркуч**.**

Почистване на филтъра HEPA

HEPA филтърът може да се почисти със струя сгъстен въздух (например с компресор) или да се изплакне под течаща вода и да се остави да изсъхне. Не използвайте мокър филтър в прахосмукачката.

При работа в мокро състояние:

Изпразвайте, подсушавайте и почиствайте долния резервоар на прахосмукачката след всяка употреба. След това извадете филтъра на гъбата, измийте го с вода и почистващ препарат и го подсушете добре.

Почистването и изсушаването на резервоара е особено важно, тъй като поради наличието на влага и топлина може да се наблюдава бързо развитие на бактерии и плесени.

Съхранение на прахосмукачката

Съхранявайте почистената и добре подсушена прахосмукачка в оригиналната ѝ кутия, на сухо място, недостъпно за деца и външни лица.

11. Резервни части и принадлежности

Прахосмукачката може да бъде закупена с:

1. торба за материали (горен резервоар) - DED66031
Торба за материали (долен бункер) - DED66032
3 HEPA филтъра - DED66033
4. гъбест филтър - DED66034

За закупуване на резервни части и аксесоари се свържете с Dedra Exim Service. Данните за контакт можете да намерите на страница 1 от ръководството.

Когато поръчвате резервни части, посочете номера на партидата от табелката и номера на частта от монтажния чертеж.

По време на гаранционния период ремонтите се извършват в съответствие с условията на гаранционната карта. Моля, върнете дефектния продукт за ремонт на мястото на покупката (продавачът е длъжен да приеме дефектния продукт), изпратете го в централния сервиз на Dedra Exim или в сервиза, който е най-близо до вашето местоживеене (адресите на сервизите можете да намерите на www.dedra.pl). Моля, приложете попълнената гаранционна карта. След изтичане на гаранционния срок ремонтите се извършват от централния сервиз. Изпратете дефектния продукт до сервизния център (транспортните разходи се заплащат от потребителя).

12. Дефекти, отстранени самостоятелно

Проблем	Причина	Решение
Устройството не се включва	Захранващият кабел е неправилно свързан или повреден	Вкарайте щепсела по-навътре в контакта, проверете захранващия кабел
	В контакта няма мрежово напрежение	Проверете напрежението в гнездото, проверете предпазителя
	Дефектен превключвател	Да се ремонтира устройството
Двигателят прегрява	Запушени въздушни отвори Запушен маркуч или накрайник	Почистете вентилационните отвори Премахване на запушването
Засмукващата сила се намалява	Запушен капак на филтъра	Проверете филтъра, почистете го
	Препълнен резервоар	Често изпразвайте резервоарите за замърсяване
Двигателят се стартира трудно	Запушени лагери Замърсен двигател на вятърна мелница	Да се ремонтира устройството

13. Завършване на урока, заключителни бележки

Състав: 1.Прахосмукачка; 2.HEPA филтър; 3.Sponge филтър; 4.Fabric торба (горна); 5.Fabric торба (долна); 6.Flexible маркуч; 7.Metal телескопична тръба; 8.Flat четка; 9.Crevice инструмент; 10.Round четка; 11.Редуктор на диаметъра на изхода; 12.Sander маркуч връзка; 13.Колела

14. Информация за потребителите относно изхвърлянето на електрическо и електронно оборудване (засяга домакинствата)



Символът, изобразен върху продуктите или придружаващата ги документация, указва, че дефектното електрическо или електронно оборудване не трябва да се изхвърля заедно с битовите отпадъци. Ако трябва да изхвърлите, да използвате повторно или да възстановите компоненти, е правилно да ги занесете в специализиран пункт за събиране, където ще бъдат приети безплатно. Информация за местоположението на пунктовете за събиране на употребявано оборудване се предоставя от местните власти, например на техните уебсайтове.

Правилното рециклиране на устройствата ви позволи да спестите ценни ресурси и да избегнете отрицателни въздействия върху здравето и околната среда в резултат на възможното наличие на: опасни вещества, смеси и компоненти в оборудването.

Неправилното изхвърляне на отпадъци е свързано с риск от санкции съгласно съответните местни разпоредби.

Потребители в страни от ЕС: Ако трябва да изхвърлите електрическо или електронно оборудване, моля, свържете се с най-близкия пункт за продажба или с вашия доставчик, който ще ви предостави допълнителна информация.

Изхвърляне в страни извън Европейския съюз: Този символ се отнася само за страните от Европейския съюз. Ако желаете да изхвърлите този продукт, моля, свържете се с местните власти или с търговеца за правилния начин на изхвърляне.

Гаранционна карта

на

Прахосмукачка за сухо и мокро почистване

Номер на поръчката: DED6603 Номер на партидата:

.....

(наричан по-долу "Продуктът")

Дата на закупуване на продукта: .....

Печат на дилъра

Дата и подпис на продавача: .....

Изявление на потребителя:

Потвърждавам, че съм информиран за условията на гаранцията и последствията от неспазването на указанията в инструкцията за експлоатация и гаранционната карта. Запознат съм с условията на тази гаранция, което потвърждавам със саморъчния си подпис:

....

Дата и място Подпис на потребителя

I. Отговорност за продукта

1. Гарант - Dedra Exim Sp. z o.o. със седалище в Прушков, адрес: гр: ул. 3 Maja 8, 05-800 Pruszków, KRS 0000062517, Окръжен съд на град Варшава във Варшава, XIV икономическо отделение на Националния съдебен регистър, NIP 527-020-49-33, акционерен капитал: 100 980,00 ЛВ.

2.Съгласно условията, посочени в тази гаранционна карта, Гарантът гарантира Продукта, произхождащ от дистрибуцията на Гаранта.

3. Отговорността по гаранцията обхваща само дефекти, възникнали по причини, присъщи на Продукта в момента на доставката му до Потребителя.

4. По силата на гаранцията Потребителят има право на безплатен ремонт на Продукта, при условие че дефектът се е проявил по време на гаранционния период. Методът на ремонт на Продукта (метод на ремонт) е по преценка на Гаранта. Ако Гарантът установи, че поправката е невъзможна, той си запазва правото да замени дефектния елемент или целия Продукт с такъв без дефекти, да намали цената на Продукта или да се откаже от договора.

По отношение на потребител, който не е потребител по смисъла на Закона от 23 април 1964 г. Граждански кодекс, отговорността на Гаранта за вреди, произтичащи от тази гаранция и/или във връзка с нейното сключване и изпълнение, независимо от правния титул, е ограничена до максималната стойност на дефектния Продукт.

II. Гаранционен период

Компоненти на продукта	Продължителност на гаранционната защита
DED6603	36 месеца от датата на закупуване на Продукта, както е посочено в тази гаранционна карта
Чанти, филтри	Елементи, които не се покриват от гаранцията

III. Условия за ползване на гаранцията

Потребителят трябва да представи попълнената гаранционна карта на Продукта и да докаже обстоятелствата на закупуване на Продукта от Потребителя, напр. чрез представяне на касова бележка, фактура и др. За целите на ефективната обработка на жалби се препоръчва Потребителят да представи заедно с Продукта всички компоненти, посочени в "Комплектоване на устройството", съдържащо се в Ръководството за потребителя.

2. че потребителят спазва инструкциите в ръководството за експлоатация и гаранционната карта.

Гаранцията обхваща само територията на Република Полша и ЕС.

Гаранцията не покрива дефекти на Продукта, произтичащи по-специално от:

a. Неспазване от страна на Потребителя на условията, посочени в Инструкцията за експлоатация, по-специално по отношение на правилната експлоатация, поддръжка и почистване;

b. Използване на продукти за почистване или поддръжка от страна на потребителя, които не съответстват на инструкциите за експлоатация;

c. Неподходящо съхранение и транспортиране на Продукта от страна на Потребителя;

d. Неразрешени промени и/или изменения на Продукта от страна на Потребителя, които не са били съгласувани с Гаранта;

e. Използването от страна на Потребителя в Продукта на консумативи, които не съответстват на Инструкцията за експлоатация.

5. Потребител, който не е потребител по смисъла на Закона от 23 април 1964 г. Гражданския кодекс, губи гаранцията за Продукта, в който:

- серийните номера, обозначенията на датата и табелките с номиналните стойности са били отстранени, променени или повредени от потребителя;
- пломбите са били повредени от потребителя или имат следи от манипулация от страна на потребителя.

Внимание: Потребителят трябва да извършва дейностите, свързани с ежедневната експлоатация на Продукта, произтичащи, наред с другото, от Инструкциите за употреба, сам и за своя сметка.

IV. Процедура за подаване на жалби

1. В случай, че се установи, че Продуктът работи неправилно, трябва да се уверите, че всички стъпки, посочени в инструкциите за експлоатация, са извършени правилно, преди да предявите рекламация.

2. Препоръчително е да подадете жалба незабавно, за предпочитане в рамките на 7 дни от забелязването на дефект в Продукта. Потребител, който не е потребител по смисъла на Закона от 23 април 1964 г. Граждански кодекс, губи правата, произтичащи от тази гаранция, ако не подаде жалба в срок от 7 дни.

3. Уведомяването за жалба може да се извърши, inter alia, на мястото на закупуване на Продукта, в гаранционното обслужване или писмено на адреса: Dedra Exim Sp. z o.o., ul. 3 Maja 8, 05-800 Pruszków.

4. Потребителят може да подаде жалба, като използва формуляра, достъпен на уебсайта www.dedra.pl. ("Формуляр за гаранционна претенция").

5. адресите на гаранционното обслужване за отделните страни са достъпни на www.dedra.pl. Ако в дадена страна няма гаранционно обслужване, препоръчваме да отправяте гаранционни претенции към: Dedra Exim Sp. z o.o. ul. 3 Maja 8, 05-800 Pruszków (Полша).

6. С оглед на безопасността на Потребителя е забранено използването на дефектен Продукт.

7 Внимание: Използването на дефектен Продукт е опасно за здравето и живота на Потребителя.

8 Изпълнението на задълженията по гаранцията ще се осъществи в рамките на 14 работни дни, считано от датата на доставка на декларирания Продукт от Потребителя.

9. преди да предадете дефектния Продукт за рекламация, се препоръчва да го почистите. Препоръчва се продуктът, предмет на рекламация, да бъде внимателно защитен от повреди по време на транспортиране (препоръчва се продуктът, предмет на рекламация, да се достави в оригиналната му опаковка).

10. Гаранционният срок се удължава с времето, през което Потребителят е бил възпрепятстван да използва Продукта, обхванат от гаранцията, поради дефект.

Гаранцията не изключва, не ограничава и не спира правата на Потребителя, произтичащи от гаранционните разпоредби, за дефекти на продадените стоки.

В съответствие с член 13, параграфи 1 и 2 от Регламент (ЕС) 2016/679 на Европейския парламент и на Съвета от 27 април 2016 г. относно защитата на физическите лица във връзка с обработването на лични данни и относно свободното движение на такива данни и за отмяна на Директива 95/46/ЕО ("ОРЗД"), с настоящото Ви информираме, че

1. Администраторът на Вашите лични данни, посочени във формуляра е DEDRA-EXIM sp. z o.o. със седалище в Прушков, на ул. 3 Maja 8, 05-800 Прушков (по-нататък: „Администратор”).
2. Вашите лични данни ще се обработват изключително с цел провеждане на гаранционната процедура на устройството съгласно ст. 6 ал. 1 буква “б” от Общия регламент за защита на личните данни (по-нататък: „ОРЗД”) Посочване на данните е доброволно, но е необходимо за провеждане на гаранционната процедура.
3. Вашите лични данни ще се обработват през срока на разглеждането на провеждане на гаранционната процедура и за архивни цели при необходимост от защита от евентуалните претенции към Администратора не по-дълго отколкото до датата на давността им.
4. Вашите лични данни могат да се обявяват изключително на операторите, обработващи данните в полза на Администратора въз основа на писмен договор за възлагане на обработването на личните данни, предоставящи, м.др. услуги по технически сервиз, хостинг или обслужване на уеб-сайта, по IT обслужване, на куриерска служба. Доставчиците на Администратора са задължени да осигурят защита на личните данни и да отговарят на изискванията на действащото законодателство, свързано със защита на личните данни и не могат да използват доверените им лични данни за целите, различни от определените в договор с Администратора.
5. Вашите данни няма да бъдат обработвани по автоматизиран начин, в това число във формата на профилиране, и няма да се предоставят в трета страна/международна организация.
6. Имате право на достъп до съдържанието на личните си данни и право всеки момент да ги коригирате, изтриете, ограничите обработването им, право да прехвърляте данните, право да подадете възражение.

7. По всякакви въпроси, свързани с обработването на Вашите лични данни от Администратора можете да се свържете на електронен адрес: daneosobowe@dedra.pl.;
8. Имате право да подадете жалба до органа, компетентен относно въпросите за защита на личните данни;

UA Зміст

1. фотографії та малюнки
2. Спеціальні заходи безпеки
2. Опис пристрою
3. Призначення пристрою
4. Обмеження використання
5. Технічні дані
6. Підготовка до роботи
7. Підключення до мережі
8. Увімкнення та використання пристрою
10. Поточне обслуговування
11. Запасні частини та аксесуари
12. Дефекти виправлені самостійно
13. Комплектація обладнання
14. Інформація для користувачів щодо утилізації електричного та електронного обладнання
15. Гарантійний талон

Декларацію про відповідність можна знайти в офісі компанії Dedra Exim Ltd.
Загальні правила безпеки включені в посібник окремим буклетом.

ПОПЕРЕДЖЕННЯ. Прочитайте всі попередження, позначені цим символом, та всі інструкції.

Недотримання наведених нижче попереджень та інструкцій з техніки безпеки може призвести до ураження електричним струмом, пожежі або серйозних травм.

Зберігайте всі попередження та інструкції для подальшого використання.

2. Спеціальні заходи безпеки

Цим обладнанням можуть користуватися діти віком від 8 років, а також люди з обмеженими фізичними та розумовими здібностями, які не мають досвіду та не знайомі з обладнанням, якщо вони перебувають під наглядом або проінструктовані щодо безпечного використання обладнання та розуміють пов'язані з цим ризики. Діти не повинні грати з обладнанням. Діти без нагляду не повинні виконувати чищення або технічне обслуговування обладнання.

Попередження щодо роботи пилососа:

- Під час обслуговування пристрою необхідно дотримуватися запобіжних заходів.
- Перед чищенням або зберіганням приладу відключіть його від мережі. Підключайте пилосос до мережі тільки на час його роботи.
- Під час роботи пилососа намагайтеся не пошкодити шнур живлення, не наїжджайте на нього, не здавлюйте його, не смикайте за нього, не перерізайте його тощо.
- Усі компоненти безпеки повинні бути в повному робочому стані. Якщо вони пошкоджені, їх необхідно негайно відремонтувати або замінити.
- Не використовуйте прилад, якщо шнур живлення або вилка пошкоджені. Якщо шнур живлення або вилка пошкоджені, віднесіть прилад до сервісного центру для заміни шнура або вилки.
- Не тягніть за кабель, виймаючи вилку з розетки.
- Не залишайте підготовлений пилосос без нагляду.
- Не давайте пристрій дітям як іграшку.
- Зберігайте пристрій подалі від джерел тепла (наприклад, центрального опалення, плити тощо), щоб уникнути деформації пластикових деталей.
- Під час використання пристрою не перекривайте повітрозабірник. В іншому випадку поглинання пилу зменшиться, і існує ризик спалення двигуна.
- Не можна всмоктувати недопалки, що тліють, інакше пристрій може бути пошкоджений.
- Під час використання пилососа звертайте увагу на жмути волосся або інше сміття, щоб вони не забивали повітрозабірник (у тому числі всмоктувальний шланг). Це може призвести до пошкодження двигуна приладу.
- Під час використання функції продувки потік повітря не повинен бути спрямований на джерело відкритого полум'я.
- Прилад не призначений для прибирання небезпечного пилу.
- До розетки, розташованої на кришці пилососа, можна підключити прилад з максимальною потужністю 2 000 Вт. Підключення приладів з більшою потужністю може призвести до несправності пилососа.
- Робота з пилососом супроводжується накопиченням електростатичного заряду, який при контакті з користувачем може призвести до електростатичного розряду. Це природне явище. Використовуйте відповідні засоби індивідуального захисту (антиелектростатичні рукавички, антиелектростатичне взуття).

3. Опис пристрою

Рис. A: 1. коліщатка; 2. нижній повітрозабірник; 3. вихідні отвори; 4. отвір для струменя повітря; 5. ручка регулювання потужності всмоктування; 6. ручка; 7. верхній відсік з мішком; 8. запобіжні застібки корпусу; 9. розетка; 10. позиційний вимикач; 11. верхній повітрозабірник;

4. Призначення пристрою

Пилосос моделі DED6603 призначений для сухого або вологого прибирання і дозволяє прибирати будь-які поверхні в підсобних приміщеннях (гаражі, майстерні, підвали тощо). Завдяки використанню водяного фільтра можна видаляти дуже дрібний бруд, наприклад, відходи, що утворюються при шліфуванні гіпсокартону. Регулятор потужності всмоктування дозволяє вибрати оптимальний пилосос в залежності від забруднень, які потрібно видалити.
Пристрій призначений для видалення невеликої кількості води. Пилосос не можна використовувати як насос.
Пилосос додатково має функцію видування повітря.
Допускається використання пристрою в ремонтно-будівельних роботах, ремонтних майстернях, аматорських роботах, при дотриманні умов використання і допустимих умов праці, викладених в інструкції з експлуатації.

5. Обмеження щодо використання

Прилад можна використовувати тільки відповідно до "Дозволених умов експлуатації", наведених нижче. Несанкціоновані зміни механічної та електричної конструкції, будь-які модифікації, операції з технічного обслуговування, не описані в інструкції з експлуатації, вважатимуться незаконними і призведуть до негайної втрати гарантійних прав.
Не використовуйте для очищення шкідливі або небезпечні речовини, гарячу золу або вугілля, токсичні речовини, легкозаймисті речовини або інші небезпечні матеріали, не використовуйте поблизу легкозаймистих рідин або парів і летючих речовин, що утворюють вибухонебезпечну суміш з атмосферним повітрям.

Допустимі умови експлуатації
Безперервна експлуатація S1
Використовувати в приміщенні.

6. Технічні дані

Модель	**DED6603**
Електродвигун	однофазний
Напруга мережі, частота мережі	230 В, ~50 Гц
Номінальна потужність двигуна	1600 W
Ємність бака	30 l
Клас захисту	I
Мінімальне/максимальне навантаження на	300 ВТ / 2000 ВТ
Максимальний вакуум	19 Па
Ступінь захисту від прямого доступу	IPX4
Вага	13,8 кг

7. Підготовка до роботи

ПРИМІТКА **Всі операції слід виконувати, витягнувши вилку з розетки.**

Будівельний пилосос DED6603 має 4 незалежні робочі системи. Система для роботи з гіпсовим пилом з водяним фільтром і верхнім підключенням шланга (рис. B.I), система для сухого прибирання (рис. B.II) або вологого прибирання з підключенням шланга в передній частині корпусу (рис. B.III), а також додатково система продувки повітрям (рис. B.IV).

Початковий запуск і підготовка до експлуатації
1. вийміть пилосос з упаковки, зніміть кришку і верхній контейнер (рис. F.1), витягніть вміст з бака пилососа.
2. переконайтеся, що всі компоненти приладу були поставлені відповідно до переліку деталей (див. перелік в інструкції з експлуатації).
Встановіть ролики в отвори на нижній стороні пристрою (рис. A.1).

Підготовка пилососа до роботи зі штукатуркою:
Якщо мішок потрібно зафіксувати або замінити, відкрийте верхню камеру, натиснувши кнопку (рис. E.1), потім встановіть менший

мішок на патрубок (рис. E.2). Обережно розгорніть мішок і розправте складки тканини.
2. щільно закрийте кришку пакета.
Відстебніть запобіжні фіксатори на корпусі пилососа і відкрийте нижню частину корпусу (мал. F.1). Налийте воду в бак до рівня, позначеного на нижній частині бака (рівень води) (мал. F.2).
4. перевірте, чи правильно встановлений HEPA-фільтр у верхній частині корпусу, і за необхідності встановіть його на місце (рис. G.1).
5. встановіть кришку на бак пилососа і закрийте її на засувки.
6. Закрийте нижній повітрозабірник заглушкою з комплекту поставки (рис. G.2).
7. під'єднайте шланг пилососа до впускного отвору для повітря у верхньому резервуарі.

Підготовка пилососа до сухого запуску:
1. розстебніть запобіжні затискачі на корпусі пилососа і відкрийте нижню частину корпусу (рис. F.1). Зніміть сифон (рис. C, поз. 3), а потім надіньте великий мішок на патрубок (рис. H.1). Обережно розгорніть мішок і розправте складки тканини.
2. перевірте, чи правильно встановлений HEPA-фільтр у верхній частині корпусу, і за потреби встановіть його на місце (рис. G.1).
3. встановіть кришку на бак пилососа і закрийте її на засувки.
4. Закрийте верхній повітрозабірник заглушкою з комплекту поставки (рис. H.2).
5. під'єднайте шланг пилососа до впускного отвору для повітря в нижньому баку.

Підготовка пилососа до збору води:
1. розстібніть затискачі, що кріплять корпус пилососа, і відкрийте нижню частину корпусу (рис. F.1), потім зніміть мішок і встановіть пастку.
2. зніміть HEPA-фільтр (рис. G.1) з верхньої частини корпусу і встановіть на його місце губчастий фільтр.
3. встановіть кришку на бак пилососа і закрийте її на засувки.
4. Закрийте верхній повітрозабірник заглушкою з комплекту поставки (рис. H.2).
5. під'єднайте шланг пилососа до впускного отвору для повітря в нижньому баку.
6. після закінчення відкрийте корпус, вилийте воду і почистіть внутрішню частину.

Підготовка пилососа до роботи в якості повітродувки:
1. під'єднайте шланг з телескопічною трубкою до верхнього вихідного гнізда (рис. A.4) на верхній частині пилососа (рис. B.IV).

8. Підключення до мережі

Перед підключенням приладу до електромережі переконайтеся, що напруга живлення відповідає значенню, зазначеному на табличці з технічними даними.
Підключення до електромережі повинно бути виконано відповідно до основних вимог до електроустановок і відповідати вимогам безпеки при використанні. Параметри мінімального перерізу кабелю живлення та номінального значення запобіжника залежно від потужності приладу наведені в таблиці нижче:

Потужність пристрою [Вт]	Мінімальний переріз провідника [мм^2]	Мінімальний запобіжник типу C [A].
1400÷2300	1,5	16

Установку повинен виконувати кваліфікований електрик. Використовуючи подовжувачі, переконайтеся, що переріз жил кабелю не менший за необхідний (див. таблицю). Прокладіть електричний кабель таким чином, щоб виключити ризик його перерізання під час роботи. Не використовуйте пошкоджені подовжувачі.
Періодично перевіряйте стан шнура живлення. Не тягніть за шнур живлення.

9. Увімкнення та використання пристрою

Принцип роботи
Пилосос з аквафільтром працює у два етапи. На першому етапі, у верхньому резервуарі, бруд вловлюється тканинним мішком, який затримує грубі фракції. Потім забруднення, не затримані тканинним мішком у верхньому резервуарі, спрямовуються в зону водяного фільтра, де частинки гіпсового пилу зволожуються і осідають на дно нижнього резервуара. Через вологу і тепло, що виділяються під час роботи, всередині пилососа можуть розвиватися бактерії і пліснява. Тому ми наполегливо рекомендуємо ретельно очищати пилосос, а потім сушити його після кожного використання.
Пристрій підходить для роботи в сухому або вологому режимі. Під час збору води зверніть увагу, що пристрій оснащений запобіжним пристроєм, який перекриває всмоктування води в двигун. При досягненні максимального рівня води в пилососі пристрій припиняє всмоктування.
Завдяки використанню водяного фільтра для сухих робіт, пилосос можна використовувати для видалення сміття, що утворюється під час ремонтних робіт, наприклад, шліфування стін, підлоги тощо.
Пилосос додатково має кнопку струшування HEPA-фільтра (рис. J.1). Щоб очистити HEPA-фільтр під час роботи, натисніть кнопку струшування кілька разів, щоб перемістити HEPA-фільтр.
Пилосос оснащений трьома типами насадок: плоскою підлоговою щіткою для прибирання великих поверхонь (підлоги, килимів, килимів), круглою щіткою та щілинною насадкою для видалення бруду з важкодоступних місць. Крім того, пилосос оснащений гнучким шлангом зі змінними кінцями, що дозволяє підключати до пилососа практично будь-який електроінструмент (шліфувальна машина для гіпсокартону, бетономішалка, настільна і ручна пилки тощо). Спосіб зняття кінця шланга показаний на малюнку I.
Порядок дій при заміні наконечника (рис. I):
1. плоским вузьким інструментом (наприклад, викруткою) вставте фіксуючий пристрій, позначений 1. енергійно витягніть наконечник з кільця з фіксуючим пристроєм (2).
2. прикріпіть насадку до інструменту так, щоб отвори в насадці збіглися з фіксатором на кільці (3).
3. натискайте на наконечник, доки не почуєте клацання замків. Переконайтеся, що наконечник правильно вставлений і що замки в обох отворах закриті (4).
На малюнку зображена панель керування пилососом (фото A). До розетки можна підключити електроінструмент або інший електроприлад з максимальною потужністю 2000 Вт (рис. A.9). Увага: підключення пристрою з більшою потужністю може призвести до пошкодження пилососа. Ручка (мал. A.5) використовується для регулювання потужності всмоктування пилососа. Це дозволяє вибрати відповідну потужність всмоктування для розміру та типу бруду, який потрібно видалити. Вимикач (мал. A.10) дозволяє пилососу працювати синхронно з підключеним електроінструментом або незалежно від нього.

Підключення додаткового електроприладу до пилососа
Пилосос DED6603 має додаткову розетку, до якої можна підключити електроінструмент або інший електричний пристрій. Розетка розташована на передній панелі пилососа, захищена пластиковою кришкою. Максимальна потужність приладу, який можна підключити до пилососа, становить 2000 Вт. Пилосос з підключеним приладом може працювати тільки в режимі синхронізації. Щоб запустити пилосос у режимі синхронізації, встановіть перемикач пилососа в положення II і підключіть зовнішній пристрій. У режимі синхронізації пилосос не працюватиме, доки не увімкнеться підключений прилад. Увімкнення пристрою увімкне пилосос. Коли пристрій вимкнено, пилосос продовжить працювати протягом приблизно 10 секунд, а потім вимкнеться. Функція синхронізації особливо корисна при виконанні робіт, де необхідно постійно видаляти відходи (шліфування стін, свердління отворів, різання та стругання деревини тощо).

10. Поточне обслуговування

ПРИМІТКА **Виконуйте наступну операцію, витягнувши вилку з розетки.**

Коли працюєш насухо:

Очищення нижнього бака
Щоб уникнути пошкодження пилососа, часто видаляйте сміття з нижнього бункера. Щоб очистити внутрішню частину пилососа, зніміть мішок з патрубка, потім посуньте пластикову ущільнювальну стрічку з нижньої частини мішка над відром або іншим контейнером для сміття. Викиньте зібраний у мішку бруд у контейнер для сміття, ретельно витрусіть мішок, встановіть на місце пластикову ущільнювальну стрічку. Викиньте зібраний бруд з контейнера.

Очищення після роботи фільтра для води
Очистити верхній резервуар:
1. від'єднайте гнучкий шланг від верхнього бака.
2. зніміть верхній бункер з мішком.
3. вийміть пакет, а потім висуньте нижню захисну смужку і ретельно очистіть пакет.
4. розстебніть запобіжні затискачі і зніміть верхню частину корпусу.
5. зніміть гідрозатвор.
6. зніміть і ретельно очистіть HEPA-фільтр.
7. вилийте воду з бака, видаліть сміття з дна бака.
8. ретельно вимити і висушити бак, сифон з системою фільтрів, гнучкий шланг.

Очищення фільтра HEPA
HEPA-фільтр можна очистити струменем стисненого повітря (наприклад, за допомогою компресора) або промити під проточною водою і дати йому висохнути. Не використовуйте мокрий фільтр у пилососі.

При роботі з мокрими матеріалами:

Після кожного використання спорожняйте, висушуйте та очищуйте нижній бак пилососа. Потім вийміть губчастий фільтр, промийте його водою з миючим засобом і ретельно висушіть.
Очищення та сушіння резервуара є особливо важливими, оскільки через наявність вологи та тепла може відбуватися швидкий ріст бактерій та плісняви.

Зберігання пилососа
Зберігайте очищений, ретельно висушений пилосос в оригінальній коробці, в сухому, недоступному для дітей та сторонніх осіб місці.

11. Запасні частини та аксесуари

Пилосос можна придбати разом з:
1. мішок для матеріалів (верхній бак) - DED66031
Мішок для матеріалів (нижній бункер) - DED66032
3. фільтр HEPA - DED66033
4. губчастий фільтр - DED66034
Для придбання запасних частин та аксесуарів, будь ласка, зв'яжіться з компанією Dedra Exim Service. Контактні дані можна знайти на сторінці 1 цього посібника.
При замовленні запасних частин, будь ласка, вказуйте номер партії на заводській табличці та номер деталі зі складального креслення.
Протягом гарантійного терміну ремонт здійснюється відповідно до умов гарантійного талона. Будь ласка, поверніть несправний виріб для ремонту за місцем придбання (продавець зобов'язаний прийняти несправний виріб), надішліть його на центральну сервісну станцію Dedra Exim або на сервісну станцію, найближчу до вашого місця проживання (адреси сервісних центрів можна знайти на сайті www.dedra.pl). Будь ласка, додайте заповнений гарантійний талон. Після закінчення гарантійного терміну ремонт здійснюється центральним сервісним центром. Надішліть несправний виріб до сервісного центру (витрати на пересилку оплачує користувач).

12. Дефекти виправлені самостійно

Проблема	Тому що	Рішення
Пристрій не вмикається	Неправильно підключено або пошкоджено кабель живлення	Вставте вилку в розетку, перевірте шнур живлення
	У розетці відсутня мережева напруга	Перевірте напругу в розетці, перевірте запобіжник
	Несправний вимикач	Відремонтуйте пристрій
Двигун перегрівається Сила всмоктування зменшується	Забиті вентиляційні отвори Забитий шланг або форсунка	Очистіть вентиляційні отвори Усуньте блокування
	Забита кришка фільтра	Перевірте фільтр, почистіть його
	Переповнений бак	Часто спорожняйте баки для забруднень
Двигун запускається з труднощами	Заклинені підшипники Забруднений двигун вітряка	Відремонтуйте пристрій

13. Завершення розділу, заключні зауваження

Склад: 1.пилосос; 2.HEPA-фільтр; 3.губчастий фільтр; 4.тканинний мішок (верхній); 5.тканинний мішок (нижній); 6.гнучкий шланг; 7.металева телескопічна трубка; 8.плоска щітка; 9.щілинний інструмент; 10.кругла щітка; 11.зменшувач вихідного діаметра; 12.з'єднання шланга шліфувальної машини; 13.коліщатка

14. Інформація для користувачів щодо утилізації електричного та електронного обладнання (стосується домогосподарств)



Символ, зображений на виробах або супровідній документації, вказує на те, що несправне електричне або електронне обладнання не можна утилізувати разом з побутовими відходами. Якщо вам потрібно утилізувати, повторно використати або відновити компоненти, найкраще віднести їх до спеціалізованого пункту збору, де вони будуть прийняті безкоштовно. Інформацію про місцезнаходження пунктів збору відпрацьованого обладнання надають місцеві органи влади, наприклад, на їхніх веб-сайтах.
Правильна утилізація пристрою, допомагає зберегти цінні ресурси та уникнути негативного впливу на здоров'я та навколишнє середовище внаслідок можливої присутності в обладнаннінебезпечних речовин: речовини, суміші та компоненти.
Неправильна утилізація відходів загрожує штрафними санкціями згідно з відповідними місцевими нормами.
Користувачі в країнах ЄС: Якщо вам потрібно утилізувати електричне або електронне обладнання, зверніться до найближчої точки продажу або до вашого постачальника, який надасть вам додаткову інформацію.
Утилізація в країнах за межами Європейського Союзу: Цей символ стосується лише країн Європейського Союзу. Якщо ви хочете утилізувати цей виріб, зверніться до місцевих органів влади або дилера для отримання інформації про правильний спосіб утилізації.

Гарантійний талон

на

Пилосос для сухого та вологого прибирання

Номер замовлення: DED6603 Номер лоту: .....

(далі - Продукт)

Дата придбання продукту: .....

Печатка дилера

Дата та підпис продавця: .....

Заява користувача:

Я підтверджую, що ознайомлений з умовами гарантії та наслідками недотримання вказівок, викладених в інструкції з експлуатації та гарантійному талоні. Я ознайомлений з умовами цієї гарантії, що підтверджую власним підписом:

....

Дата і місце Підпис користувача

I. Відповідальність за Продукт

1. Поручитель - Dedra Exim Sp. z o.o. з місцезнаходженням у м. Прушкув, адреса: вул. 3 Мая 8, 05-800 Прушкув, KRS 0000062517, Окружний суд міста Варшави у Варшаві, XIV Економічний відділ Національного судового реєстру, NIP 527-020-49-33, статутний капітал: 100 980,00 ЗЛОТИХ.
2. Відповідно до умов, викладених у цьому гарантійному талоні, Гарант надає гарантію на Виріб, що походить з дистриб'юторської мережі Гаранта.
3. Відповідальність за гарантією поширюється лише на дефекти, що виникли з причин, притаманних Продукту на момент його передачі Користувачеві.
4. Користувач, на підставі гарантії, має право на безкоштовний ремонт Продукту за умови, що дефект став очевидним протягом гарантійного терміну. Спосіб ремонту Продукту (метод ремонту) визначається на розсуд Гаранта. Якщо Гарант визнає ремонт неможливим, він залишає за собою право замінити дефектний елемент або весь Виріб на бездефектний, знизити ціну на Виріб або відмовитися від виконання договору.
По відношенню до Користувача, який не є споживачем у розумінні Закону від 23 квітня 1964р. Цивільного кодексу, відповідальність Гаранта за збитки, що виникли внаслідок цієї гарантії та/або у зв'язку з її укладенням та виконанням, незалежно від правового титулу, обмежується максимальною вартістю дефектного Продукту.

II. Гарантійний термін

Компоненти продукту	Тривалість гарантійного захисту
DED6603	36 місяці з дати придбання Продукту, як зазначено в цьому гарантійному талоні
Мішки, фільтри	Елементи, на які не поширюється гарантія

III. Умови для отримання гарантії

Користувач повинен пред'явити заповнений гарантійний талон на Виріб та обґрунтувати обставини придбання Виробу Користувачем, наприклад, пред'явивши чек, рахунок-фактуру тощо. З метою ефективного розгляду рекламації рекомендується, щоб Користувач надав разом з Виробом всі компоненти, зазначені в розділі "Комплектація пристрою", що міститься в Посібнику користувача.
2. що користувач дотримується інструкцій, наведених в інструкції з експлуатації та гарантійному талоні.
3.Гарантія поширюється лише на територію Республіки Польща та ЄС.
4.Гарантія не поширюється на дефекти Продукту, що виникають, зокрема, внаслідок:
a. Недотримання Користувачем умов, викладених в Інструкції з експлуатації, зокрема щодо правильної експлуатації, технічного обслуговування та чищення;
b. Використання Користувачем засобів для чищення або технічного обслуговування, які не відповідають вимогам Інструкції з експлуатації;

c. Неналежне зберігання та транспортування Продукту Користувачем;
d. Несанкціоновані зміни та/або модифікації Продукту Користувачем, які не були узгоджені з Гарантом;
e. Використання Користувачем у Виробі витратних матеріалів, які не відповідають вимогам Інструкції з експлуатації.
5. Користувач, який не є споживачем у розумінні Закону від 23 квітня 1964р. Цивільного кодексу, втрачає гарантію на Продукт, в якому:
- серійні номери, позначення дати та паспортні таблички були видалені, змінені або пошкоджені користувачем;
- пломби були пошкоджені користувачем або мають ознаки втручання користувача.
Зверніть увагу, що Користувач зобов'язаний самостійно і за власний рахунок виконувати дії, пов'язані з повсякденною експлуатацією Продукту, що випливають, серед іншого, з Інструкції з використання, самостійно і за власний рахунок.

IV. Процедура розгляду скарг
1. Якщо Ви виявите, що Виріб працює неправильно, перед тим, як пред'явити претензію, Ви повинні переконатися, що всі кроки, зазначені в Інструкції з експлуатації, були виконані правильно, перш ніж пред'являти претензію.
2. Рекомендується подавати рекламацію негайно, бажано протягом 7 днів з моменту виявлення дефекту Продукту. Користувач, який не є споживачем у розумінні Закону від 23 квітня 1964р. Цивільного кодексу, втрачає права, що випливають з цієї гарантії, якщо рекламація не буде подана протягом 7 днів.
3. Повідомлення про рекламацію можна подати, зокрема, в місці придбання Продукту, в гарантійному сервісі або в письмовій формі на вказану адресу: Dedra Exim Sp. z o.o., ul. 3 Maja 8, 05-800 Pruszków.
4. Користувач може подати рекламацію, використовуючи форму, доступну на веб-сайті www.dedra.pl. ("Бланк рекламації").
5. Адреси гарантійного обслуговування для окремих країн можна знайти на сайті www.dedra.pl. Якщо для певної країни немає гарантійного сервісу, рекомендується звертатися з гарантійними претензіями за адресою: Dedra Exim Sp. z o.o. ul. 3 Maja 8, 05-800 Pruszków (Польща).
6. З метою безпеки Користувача використання дефектного Продукту заборонено.
7. Попередження: Використання несправного Виробу є небезпечним для здоров'я та життя Користувача.
8. Виконання зобов'язань за гарантією відбудеться протягом 14 робочих днів, рахуючи від дати доставки Користувачем заявленого Продукту.
9. Перед тим, як відправити дефектний Виріб для рекламації, рекомендується його почистити. Виріб, що підлягає рекламації, рекомендується ретельно захищати від пошкоджень під час транспортування (рекомендується доставляти Виріб, що підлягає рекламації, в оригінальній упаковці).
10. Гарантійний термін продовжується на час, протягом якого Користувач не міг використовувати Продукт, на який поширюється гарантія, через дефект.
Гарантія не виключає, не обмежує і не призупиняє права Користувача, передбачені положеннями про гарантійні зобов'язання щодо дефектів проданих товарів.

Відповідно до статті 13(1) та (2) Регламенту (ЄС) 2016/679 Європейського Парламенту та Ради від 27 квітня 2016 року про захист фізичних осіб у зв'язку з обробкою персональних даних і про вільний рух таких даних та про скасування Директиви 95/46/ЄС (далі: "RODO"), повідомляємо Вам наступне
1. Контролером ваших персональних даних, вказаних у формі, є компанія DEDRA-EXIM sp. z o.o., зареєстрована за адресою: вул. 3 Мая, 8, 05- 800, Прушкув (далі: «Контролер»).
2. Ваші дані будуть оброблятися виключно з метою виконання гарантійної процедури для пристрою згідно з літ. b п. 1. ст. 6 Загального регламенту захисту даних (далі: «ЗРЗД») Надання даних є добровільним, але необхідним для виконання гарантійної процедури.
3. Ваші дані будуть оброблятися протягом періоду виконання гарантійної процедури та з метою архівування на випадок необхідності захисту від можливих претензій до Контролера, але не довше закінчення терміну позовної давності.
4. Ваші дані можуть бути розкриті тільки суб'єктам, які обробляють дані від імені Контролера, на підставі письмового договору про доручення на обробку персональних даних, що передбачає, зокрема, технічне обслуговування, хостинг або обслуговування веб-сайту, IT-сервіс, кур'єрську компанію. Постачальники Контролера зобов'язані забезпечувати безпеку даних і дотримуватися вимог чинного законодавства щодо захисту персональних даних і не можуть використовувати довірені їм персональні дані в цілях, відмінних від зазначених у договорі з Контролером.
5. Ваші персональні дані не будуть оброблятися автоматизовано, зокрема, не будуть профілюватися, а також не будуть передаватися у треті країни/міжнародні організації.
6. Ви маєте право на доступ до своїх персональних даних та право на їхнє виправлення, видалення, обмеження обробки, право на передачу даних, право на відмову від обробки, у будь-який момент;
7. З усіх питань, пов'язаних з обробкою Контролером ваших персональних даних, ви можете звернутися до Контролера за адресою e-mail: daneosobowe@dedra.pl.;
8. Ви маєте право подати скаргу до відповідного наглядового органу із захисту персональних даних;

HR Sadržaj

1. Slike i crteži
2. Detaljni sigurnosni propisi
3. Opis uređaja
4. Namjena uređaja
5. Ograničenje uporabe
6. Tehnički podaci
7. Priprema za rad
8. Priključak na mrežu
9. Uključivanje i korištenje uređaja
10. Tekuće aktivnosti održavanja
11. Rezervni dijelovi i pribor
12. Sami rješavate probleme
13. Sastavni dijelovi uređaja, završne napomene
14. Informacije za korisnike o odlaganju električnih i elektroničkih uređaja
15. Jamstveni list

Izjava o sukladnosti nalazi se u registriranom sjedištu tvrtke Dedra-Exim Sp. z o.o. Opći sigurnosni uvjeti priloženi su ovom priručniku kao zasebna brošura.

⚠ NAPOMENA **Prilikom rada s uređajem preporučuje se uvijek pridržavanje općih sigurnosnih propisa kako bi se izbjegao požar, strujni udar ili mehaničke ozljede.**

Prije upotrebe uređaja pažljivo pročitajte korisnički priručnik. Molimo sačuvajte ovaj priručnik i opće sigurnosne mjere. Strogo pridržavanje uputa i preporuka sadržanih u ovom priručniku produžit će vijek trajanja vašeg uređaja.

⚠ NAPOMENA **Tijekom rada bitno je slijediti upute sadržane u općim uvjetima zaštite na radu.**

Ako uređaj dajete nekome drugome, molimo vas da mu date i upute za uporabu i opće sigurnosne propise. Dedra Exim ne odgovara za nesreće nastale zbog nepoštivanja sigurnosnih propisa. Pažljivo pročitajte sve opće sigurnosne propise i upute za uporabu. Nepoštivanje upozorenja i uputa može rezultirati strujnim udarom, požarom i/ili ozbiljnim ozljedama. Sačuvajte sve upute, opće sigurnosne propise i izjavu o sukladnosti za buduću upotrebu.

2. Detaljni sigurnosni propisi

Ovu opremu mogu koristiti djeca u dobi od 8 godina i starija, osobe sa smanjenim fizičkim ili mentalnim sposobnostima i osobe bez iskustva i znanja o opremi, uz nadzor ili upute o sigurnoj upotrebi opreme kako bi se razumjele uključene opasnosti. Djeca se ne smiju igrati s opremom. Djeca ne smiju čistiti ili održavati opremu bez nadzora.

Upozorenja u vezi s radom usisavača:
- Poduzmite mjere opreza prilikom održavanja uređaja.
- Prije čišćenja ili pohranjivanja uređaja, isključite ga iz utičnice. Usisavač treba biti spojen na električnu mrežu samo kada je u radu.
- Pazite da tijekom rada ne oštetite kabel za napajanje usisavača prelaskom preko njega, gnječenjem, izvlačenjem, rezanjem itd.
- Sve sigurnosne komponente moraju se održavati u potpuno ispravnom stanju. Ako su oštećene, moraju se odmah popraviti ili zamijeniti.
- Ne koristite uređaj ako je kabel za napajanje ili utikač oštećen. Ako je kabel za napajanje ili utikač oštećen, odnesite uređaj u servisni centar radi zamjene.
- Ne povlačite kabel prilikom izvlačenja utikača iz utičnice.
- Ne ostavljajte usisavač spreman za rad bez nadzora.
- Ne dopustite djeci da koriste uređaj kao igračku.
- Uređaj treba držati podalje od izvora topline (npr. centralnog grijanja, štednjaka itd.) kako bi se izbjegla deformacija plastičnih dijelova.
- Prilikom korištenja uređaja nemojte blokirati ulaz zraka. U suprotnom će se smanjiti učinkovitost usisavanja prašine i postoji rizik od pregaranja motora.

- Ne usisavajte tinjajuće opuške cigareta, jer bi se uređaj mogao oštetiti.
- Prilikom korištenja usisavača pazite da kosa ili drugi ostaci ne začepe usis zraka (uključujući usisno crijevo). U suprotnom, motor se može oštetiti.
- Prilikom korištenja funkcije puhanja, ne usmjeravajte protok zraka prema otvorenom plamenu.
- Uređaj nije prikladan za usisavanje prašine opasne za zdravlje.
- Uređaj maksimalne snage 2000 W može se spojiti na priključnu utičnicu koja se nalazi na poklopcu usisavača. Spajanje uređaja veće snage može uzrokovati kvar usisavača.
- W pracy z odkurzaczem towarzyszy zjawisko gromadzenia się ładunku elektrostatycznego, którego następstwem może być wyładowanie elektrostatyczne w kontakcie z użytkownikiem. Jest to zjawisko naturalne. Stosować odpowiednie środki ochrony indywidualnej (rękawice antyelektrostatyczne, obuwie antyelektrostatyczne)

3. Opis uređaja

Sl. A: 1. Kotači; 2. Donji ulaz zraka; 3. Izlazni otvori; 4. Otvor za ispuh zraka; 5. Gumb za podešavanje snage usisavanja; 6. Ručka; 7. Gornja komora s vrećicom; 8. Kopče za pričvršćivanje kućišta; 9. Utičnica; 10. Prekidač položaja; 11. Gornji ulaz zraka;

4. Namjena uređaja

Usisavač DED6603 namijenjen je za mokru ili suhu upotrebu i omogućuje čišćenje bilo koje površine u komercijalnim prostorima (garaže, radionice, podrumi itd.). Filter za vodu omogućuje uklanjanje vrlo finih ostataka, poput ostataka brušenja s žbuke. Regulator usisne snage omogućuje odabir optimalnih uvjeta rada usisavača ovisno o vrsti otpada koji se uklanja.
Uređaj je namijenjen uklanjanju malih količina vode. Usisavač se ne može koristiti kao pumpa.
Usisavač također ima funkciju puhanja zraka.
Uređaj je prikladan za upotrebu u projektima obnove i gradnje, servisnim radionicama te za amaterske radove, pod uvjetom da se poštuju uvjeti rada i dopušteni uvjeti rada navedeni u uputama za uporabu.

5. Ograničenje uporabe

Uređaj se smije koristiti samo u skladu s "Dopuštenim radnim uvjetima" navedenima u nastavku. Neovlaštene promjene mehaničke i električne strukture, bilo kakve preinake ili aktivnosti održavanja koje nisu opisane u Uputama za uporabu smatrat će se nezakonitima i rezultirat će trenutnim gubitkom prava na jamstvo.
Ne koristite tvari štetne ili opasne za zdravlje, vrući pepeo ili ugljen, otrovne tvari, zapaljive tvari ili druge opasne materijale za čišćenje. Ne koristite u blizini zapaljivih tekućina, para ili hlapljivih tvari koje stvaraju eksplozivnu smjesu s atmosferskim zrakom.

PRIHVATLJIVI UVJETI RAD
Kontinuirani rad S1
Koristiti u zatvorenim prostorima.

6. Tehnički podaci

Model	**DED6603**
Elektromotor	jednofazni
Napon mreže, frekvencija mreže	230 V, ~50 Hz
Nazivna snaga motora	1600 W
Kapacitet spremnika	30 l
Klasa zaštite	I
Minimalno/maksimalno opterećenje utičnice	300 W / 2000 W
Maksimalni vakuum	19 Pa
Zaštita izravnog pristupa	IPX4
Težina	13,8 kg

7. Priprema za rad

⚠ NAPOMENA **Sve operacije moraju se izvoditi s utikačem izvučenim iz utičnice.**

Usisavač DED6603 ima 4 neovisna operativna sustava. Sustav za rad s prašinom od gipsa s vodenim filterom i gornjim priključkom za crijevo (slika B.I), sustav za suhi rad (slika B.II) ili mokri rad s priključkom za crijevo na prednjoj strani kućišta (slika B.III) i dodatni sustav za ispuh zraka (slika B.IV).

Prvo puštanje u rad i priprema za rad
1. Izvadite usisavač iz pakiranja, uklonite poklopac i gornji spremnik (slika F.1) te ispraznite sadržaj spremnika usisavača.
2. Provjerite jesu li sve komponente uključene prema popisu dijelova (popis se nalazi u uputama za uporabu).
3. Ugradite kotače u rupe na dnu uređaja (slika A.1).

Priprema usisavača za rad sa žbukom:
1. Za pričvršćivanje ili zamjenu vrećice za prašinu, otvorite gornji odjeljak pritiskom na gumb (slika E.1), a zatim pričvrstite manju vrećicu za prašinu na priključak (slika E.2). Pažljivo rasklopite vrećicu za prašinu i izgladite sve nabore.
2. Čvrsto zatvorite poklopac vrećice za prašinu.
3. Otkopčajte kopče kućišta usisavača i otvorite donji dio kućišta (slika F.1). Ulijte vodu u spremnik do razine vode označene na dnu spremnika (slika F.2).
4. Provjerite je li HEPA filter ispravno ugrađen u gornji dio kućišta i po potrebi ga ponovno postavite (slika G.1).
5. Stavite poklopac na spremnik usisavača i pričvrstite ga zasunima.
6. Začepite donji ulaz zraka priloženim čepom (slika G.2).
7. Spojite crijevo usisavača na ulaz zraka na gornjem spremniku.

Priprema usisavača za suhi rad:
1. Otkopčajte stezaljke koje pričvršćuju kućište usisavača i otvorite donji dio kućišta (slika F.1). Izvadite sifon (slika C, stavka 3), a zatim postavite veću vrećicu za prašinu na priključak (slika H.1). Pažljivo rasklopite vrećicu i poravnajte sve nabore na tkanini.
2. Provjerite je li HEPA filter pravilno ugrađen u gornji dio kućišta i po potrebi ga ponovno postavite (slika G.1).
3. Stavite poklopac na spremnik usisavača i zatvorite ga zasunima.
4. Začepite gornji ulaz zraka priloženim čepom (slika H.2).
5. Spojite crijevo usisavača na ulaz zraka na donjem spremniku.

Priprema usisavača za usisavanje vode:
1. Otkopčajte stezaljke koje pričvršćuju kućište usisavača i otvorite donji dio kućišta (slika F.1). Zatim uklonite vrećicu za prašinu i ugradite sifon.
2. Izvadite HEPA filter iz gornjeg dijela kućišta (slika G.1) i zamijenite ga spužvastim filterom.
3. Stavite poklopac na spremnik usisavača i zatvorite ga zasunima.
4. Začepite gornji ulaz zraka priloženim čepom (slika H.2).
5. Spojite crijevo usisavača na ulaz zraka na donjem spremniku.
6. Nakon upotrebe otvorite kućište, izlijte vodu i očistite unutrašnjost.

Priprema usisavača kao puhača zraka:
1. Wąż z rurą teleskopową podłączyć do górnego gniazda wylotowego (zdj. A.4) w górnej części odkurzacza (rys. B.IV).

8. Priključak na mrežu

Prije spajanja uređaja na izvor napajanja, provjerite odgovara li napon napajanja vrijednosti navedenoj na natpisnoj pločici. Napajanje treba biti instalirano u skladu s osnovnim zahtjevima za električne instalacije i ispunjavati sigurnosne zahtjeve rada. Minimalna površina presjeka kabela za napajanje i nazivna vrijednost osigurača, ovisno o snazi uređaja, navedeni su u donjoj tablici:

Snaga uređaja [W]	Minimalni presjek žice [mm2]	Minimalna vrijednost osigurača tipa C [A]
1400÷2300	1,5	16

Instalaciju treba izvršiti ovlašteni električar. Prilikom korištenja produžnih kabela provjerite da presjek žice nije manji od potrebnog (vidi tablicu). Električni kabel rasporedite tako da se ne prereže tijekom rada. Ne koristite oštećene produžne kabele. Povremeno provjerite je li kabel za napajanje oštećen. Ne povlačite kabel za napajanje.

9. Uključivanje i korištenje uređaja

Princip rada
Usisavač s vodenim filterom radi u dvije faze. U prvoj fazi, u gornjem spremniku, onečišćujuće tvari se hvataju u platnenu vrećicu koja zadržava grube čestice. Zatim se sve onečišćujuće tvari koje platnena vrećica u gornjem spremniku nije zadržala usmjeravaju u zonu vodenog filtera, gdje se čestice gipsane prašine vlaže i talože na dnu donjeg spremnika. Zbog vlage i topline nastale tijekom rada, bakterije i plijesan mogu se razviti unutar usisavača. Stoga se apsolutno preporučuje temeljito čišćenje i sušenje usisavača nakon svake upotrebe.
Uređaj je namijenjen za mokru ili suhu upotrebu. Prilikom usisavanja imajte na umu da je uređaj opremljen sigurnosnim uređajem koji sprječava ulazak vode u motor. Ako se dosegne maksimalna razina vode u usisavaču, uređaj će prestati usisavati.
Zahvaljujući filteru za vodu, usisavač se može koristiti u suhom radu za uklanjanje ostataka nastalih tijekom radova na obnovi, poput brušenja zidova, podova itd.
Usisavač također ima gumb za čišćenje HEPA filtera (slika J.1). Za čišćenje HEPA filtera tijekom rada, pritisnite gumb za čišćenje nekoliko puta kako biste protresli HEPA filter.
Usisavač je opremljen s tri vrste mlaznica: ravnom četkom za pod za čišćenje većih površina (podovi, tepisi, prostirke), okruglom četkom i uskim nastavkom za uklanjanje prljavštine s teško dostupnih mjesta. Nadalje, usisavač je opremljen fleksibilnim crijevom s izmjenjivim mlaznicama, što vam omogućuje spajanje gotovo bilo kojeg električnog alata (brusilica za žbuku, brusilica za beton, stolna pila, ručna pila itd.). Način uklanjanja nastavka crijeva prikazan je na slici I.

Postupak zamjene mlaznice (slika I):

1. Pomoću plosnatog, uskog alata (npr. odvijača) pritisnite jezičak za zaključavanje označen s 1. Brzo izvucite mlaznicu s prstena za zaključavanje (2).
2. Umetnite mlaznicu u električni alat tako da se otvori na mlaznici poravnaju s jezičcima za zaključavanje na prstenu (3).
3. Pritisnite mlaznicu dok ne čujete da su se jezičci za zaključavanje zakačili. Provjerite je li mlaznica pravilno postavljena i jezičci za zaključavanje u oba otvora zatvoreni (4).
Fotografija prikazuje upravljačku ploču usisavača (slika A). Električni alat ili drugi električni uređaj maksimalne snage 2000 W može se priključiti na utičnicu (slika A.9). Napomena: Spajanje uređaja veće snage može oštetiti usisavač. Gumb (slika A.5) koristi se za podešavanje usisne snage usisavača. To vam omogućuje odabir odgovarajuće usisne snage za veličinu i vrstu prljavštine koja se uklanja. Prekidač (fotografija A.10) omogućuje usisavaču da radi u sinkroniziranom načinu rada s električnim alatom spojenim na utičnicu ili da radi neovisno o električnom alatu.

Spajanje dodatnog električnog uređaja na usisavač
Usisavač DED6603 ima dodatnu utičnicu koja se može koristiti za spajanje električnog alata ili drugog električnog uređaja. Utičnica se nalazi na prednjoj ploči usisavača i zaštićena je plastičnim poklopcem. Maksimalna snaga koja se može spojiti na usisavač je 2000 W. Usisavač s priključenim uređajem može raditi samo u načinu rada sinkronizacije. Za aktiviranje usisavača u načinu rada sinkronizacije, postavite prekidač usisavača u položaj II i spojite vanjski uređaj. U načinu rada sinkronizacije, usisavač neće raditi dok se ne aktivira priključeni uređaj. Uključivanjem uređaja uključit će se i usisavač. Nakon isključivanja uređaja, usisavač će nastaviti raditi otprilike 10 sekundi, a zatim će se sam isključiti. Funkcija sinkronizacije posebno je korisna za zadatke koji zahtijevaju kontinuirano uklanjanje otpada (brušenje zidova, bušenje rupa, rezanje i blanjanje drva itd.).

10. Tekuće aktivnosti održavanja

⚠ NAPOMENA **Radove održavanja opisane u nastavku treba izvoditi s utikačem izvučenim iz utičnice.**

Kada radi na suho:

Čišćenje donjeg spremnika
Često uklanjajte ostatke iz donjeg spremnika kako biste izbjegli oštećenje usisavača. Za čišćenje unutrašnjosti usisavača, izvadite vrećicu iz mlaznice, a zatim, preko kante za smeće ili druge posude za otpad, povucite plastičnu brtvenu traku s dna vrećice. Bacite prikupljene ostatke u posudu za otpad, dobro protresite vrećicu i vratite plastičnu brtvenu traku. Bacite prikupljene ostatke iz posude.

Čišćenje nakon upotrebe s filterom za vodu
Za čišćenje gornjeg spremnika:
1. Odspojite fleksibilno crijevo s gornjeg spremnika.
2. Uklonite gornji spremnik s vrećicom.
3. Uklonite vrećicu, zatim izvucite donju sigurnosnu šipku i temeljito očistite vrećicu.
4. Otkopčajte sigurnosne kopče i uklonite gornje kućište.
5. Rastavite sifon.
6. Uklonite i temeljito očistite HEPA filter.
7. Izlijte vodu iz spremnika i uklonite sve ostatke s dna spremnika.
8. Temeljito operite i osušite spremnik, sifon sa sustavom filtera i fleksibilno crijevo.

Čišćenje HEPA filtera
HEPA filter se može očistiti mlazom komprimiranog zraka (npr. pomoću kompresora) ili isprati pod tekućom vodom i ostaviti da se osuši. Ne koristite mokar filter u usisavaču.

Kada radite mokro:
Nakon svake upotrebe ispraznite, osušite i očistite donji spremnik usisavača. Zatim uklonite spužvasti filter, operite ga sapunicom i temeljito osušite. Čišćenje i sušenje spremnika posebno je važno jer vlaga i toplina mogu dovesti do brzog rasta bakterija i plijesni.

Spremanje usisavača
Očišćeni i temeljito osušeni usisavač pohranite u originalnoj kutiji, na suhom mjestu, izvan dohvata djece i drugih osoba.

11. Rezervni dijelovi i pribor

Za usisavač možete kupiti sljedeći pribor:
1. Vrećica od tkanine (gornji spremnik) – DED66031
2. Vrećica od tkanine (donji spremnik) – DED66032
3. HEPA filter – DED66033
4. Spužvasti filter – DED66034
Za kupnju rezervnih dijelova i pribora obratite se servisnom centru Dedra Exim. Kontaktni podaci nalaze se na 1. stranici priručnika.
Prilikom naručivanja rezervnih dijelova navedite serijski broj koji se nalazi na natpisnoj pločici i broj dijela s montažnog crteža.
Tijekom jamstvenog roka, popravci se provode prema uvjetima navedenim u jamstvenom listu. Molimo vas da proizvod vratite na popravak na mjesto kupnje (prodavatelj je dužan primiti proizvod), pošaljete ga u Dedra Exim Centralni servisni centar ili u servisni centar najbliži vašem mjestu prebivališta (adrese servisa možete pronaći na www.dedra.pl). Molimo priložite ispunjeni jamstveni list. Nakon isteka jamstvenog roka, popravke provodi Centralni servisni centar. Oštećeni proizvod treba poslati u servisni centar (troškove dostave snosi korisnik).

12. Sami rješavate probleme

Problem	Uzrok	Rješenje
Uređaj se ne uključuje	Kabel za napajanje je nepravilno spojen ili oštećen.	Umetnite utikač dublje u utičnicu, provjerite kabel za napajanje
	U utičnici nema mrežnog napona	Provjerite napon u utičnici, provjerite osigurač
	Oštećen prekidač	Pošaljite uređaj na popravak
Motor se pregrijava. Usisna snaga je smanjena.	Začepljeni otvori za ventilaciju Začepljeno crijevo ili mlaznica	Očistite otvore za zrak Uklonite blokadu
	Začepljen poklopac filtera	Provjerite filter, očistite ga
	Spremnik se prelijeva	Često praznite spremnike za otpad
Motor se teško pokreće	Zaglavljeni ležajevi Prljav motor ventilatora	Pošaljite uređaj na popravak

13. Sastavni dijelovi uređaja, završne napomene

Sastavni dijelovi uređaja: 1. Usisavač; 2. HEPA filter; 3. Spužvasti filter; 4. Vrećica za materijal (gornja); 5. Vrećica za materijal (donja); 6. Fleksibilno crijevo; 7. Metalna teleskopska cijev; 8. Plosnata četka; 9. Mlaznica za uske pukotine; 10. Okrugla četka; 11. Redukcija promjera izlaza; 12. Vrh za spajanje crijeva brusilice; 13. Kotači

14. Informacija za korisnike o zbrinjavanju električnih i elektroničkih uređaja (odnosi se na kućanstva)

Ovaj simbol postavljen na proizvode ili popratnu dokumentaciju obavještava da se neispravni električni ili elektronički uređaji ne smiju odlagati s kućnim otpadom. Ispravan postupak u slučaju potrebe za zbrinjavanjem, ponovnom uporabom ili oporabom komponenti sastoji se od prijenosa uređaja na specijalizirano sabirno mjesto, gdje će biti besplatno prihvaćen. Informacije o lokacijama sabirnih točaka otpadne opreme pružaju lokalne vlasti, npr. na svojim web stranicama.
Pravilno zbrinjavanje uređaja omogućuje očuvanje dragocjenih resursa i izbjegavanje negativnog utjecaja na zdravlje i okoliš, do kojeg dolazi zbog mogućnosti da uređaji sadrže opasne tvari, smjese i sastavne dijelove.
Nepravilno odlaganje otpada podliježe kaznama predviđenim relevantnim lokalnim propisima.
Korisnici u zemljama Europske unije: Ako trebate odložiti električnu ili elektroničku opremu, obratite se najbližem prodavaču ili dobavljaču za dodatne informacije.
Odlaganje u zemljama izvan Europske unije: Ovaj simbol vrijedi samo za zemlje Europske unije. Ako trebate zbrinuti ovaj proizvod, obratite se lokalnim vlastima ili trgovcu radi pravilnog zbrinjavanja.

Jamstveni list

na

Usisavač za mokro i suho čišćenje

Kataloški broj: DED6603 br. partije:.....

(u daljnjem tekstu Proizvod)

Datum nabavke Proizvoda: .....

Pečat prodavača

Datum i potpis prodavača: .....

Izjava Korisnika:

Potvrđujem da sam upoznat s uvjetima jamstva i posljedicama nepoštivanja smjernica sadržanih u Uputama za upotrebu i jamstvenom listu. Upoznat sam s uvjetima ovog jamstva, što potvrđujem svojim potpisom:

....

Datum i mjesto Potpis Korisnika

I. Odgovornost za Proizvod

1. Jamac - Dedra Exim Sp. z o.o. sa sjedištem u Pruszkówu, adresa: ul. 3 Maja 8, 05-800 Pruszków, KRS 0000062517, Općinski sud za glavni grad Varšavu u Varšavi, XIV Gospodarski odjel Državnog sudskog registra, PIB 527-020-49-33, osnovni kapital: 100 980.00 PLN.
2. Pod uvjetima navedenim u ovom jamstvenom listu, Jamac daje jamstvo za Proizvod koji dolazi iz Jamčeve distribucije.
3. Odgovornost iz jamstva pokriva samo nedostatke koji proizlaze iz razloga koji su u Proizvodu u trenutku njegove predaje Korisniku.
4. Pod jamstvom, Korisnik stječe pravo na besplatan popravak Proizvoda, ako se kvar otkrije tijekom jamstvenog roka. Način popravka Proizvoda (metoda popravka) ovisi o odluci Jamca. Ako Jamac utvrdi da ga je nemoguće popraviti, Jamac zadržava pravo zamijeniti neispravan element ili cijeli Proizvod ispravnim, smanjiti cijenu Proizvoda ili odstupiti od ugovora.
5. U odnosu na Korisnika koji nije potrošač u smislu Zakona od 23. travnja 1964. Građanski zakonik, odgovornost Jamca za štetu koja proizlazi iz ovog jamstva i/ili u vezi s njegovim sklapanjem i izvršenjem, bez obzira na pravni naslov, ograničena je na maksimalnu vrijednost neispravnog Proizvoda.

II. Jamstveni rok

Elementi Proizvoda	Jamstveni rok
DED6603	36 mjeseca od datuma kupnje Proizvoda prikazanog u ovom jamstvenom listu
Vrećice, filteri	Stavke koje nisu pokrivene jamstvom

III. Uvjeti korištenja jamstva
1. Predočenje od strane korisnika popunjenog jamstvenog lista Proizvoda i potvrđivanje od strane Korisnika okolnosti kupnje Proizvoda, npr. predočenjem računa, fakture itd. Kako bi učinkovito riješili reklamaciju preporuča se da Korisnik dostavi sve elemente navedene u "Kompletu uređaja" zajedno s Proizvodom za reklamaciju koja se nalazi u Uputama za upotrebu.
2. Poštovanje od strane korisnika preporuka sadržanih u Uputama za uporabu i jamstvenom listu.
3. Jamstvo vrijedi isključivo na području Republike Poljske i EU.
4. Jamstvo ne obuhvaća kvarove Proizvoda nastale posebno kao rezultat:
a. Nepoštivanja od strane Korisnika uvjeta navedenih u Uputama za uporabu, posebno u pogledu pravilnog korištenja, održavanja i čišćenja;
b. Korištenja od strane Korisnika sredstava za čišćenje ili održavanje koja nisu u skladu s Uputama za uporabu;
c. Nepravilnog skladištenja i transporta Proizvoda od strane Korisnika;
d. Neovlaštene izmjene i/ili modifikacije Proizvoda od strane Korisnika koje nisu dogovorene s Jamcem;
e. Korištenja od strane Korisnika potrošnog materijala u Proizvodu koji nije u skladu s Uputama za uporabu.
5. Korisnik koji nije potrošač u smislu zakona od 23. travnja 1964. Građanski zakonik gubi jamstvo na Proizvod u kojem:
- je Korisnik je uklonio, promijenio ili oštetio serijske brojeve, oznake datuma i natpisne pločice;
- pečati su oštećeni od strane Korisnika ili pokazuju znakove manipulacije od strane Korisnika.
6. Pozor! Radnje povezane sa svakodnevnim radom Proizvoda, koje proizlaze, između ostalog iz Upute za uporabu Korisnik je dužan provoditi samostalno i o svom trošku.

IV. Procedura reklamacije
1. U slučaju utvrđivanja neispravnog rada Proizvoda, prije podnošenja reklamacije, provjerite jesu li sve radnje navedene posebno u Uputama za uporabu, izvršene ispravno.
2. Preporučujemo podnošenje reklamacije odmah, najbolje u roku od 7 dana od dana uočavanja kvara Proizvoda. Korisnik koji nije potrošač u smislu zakona od 23. travnja 1964. Građanski zakonik gubi prava koja proizlaze iz ovog jamstva ako se reklamacija ne podnese u roku od 7 dana.
3. Reklamacija se može podnijeti, između ostalog, na mjestu kupnje Proizvoda, u jamstvenom servisu ili pismeno na sljedeću adresu: Dedra Exim Sp. z o.o., ul. 3 Maja 8, 05-800 Pruszków.
4. Korisnik može podnijeti reklamaciju putem obrasca dostupnog na web stranici www.dedra.pl. ("Obrazac za reklamaciju").
5. Adrese jamstvenih servisa za pojedine zemlje dostupne su na web stranici www.dedra.pl. U slučaju nedostatka jamstvenog servisa za određenu zemlju, preporuča se slanje reklamacija na sljedeću adresu: Dedra Exim Sp. z o.o. ul. 3 Maja 8, 05-800 Pruszków (Poljska).
6. S obzirom na sigurnost Korisnika, zabranjeno je koristiti neispravan proizvod.
7. Pozor! Korištenje neispravnog Proizvoda opasno je za zdravlje i život Korisnika.
8. Izvršenje obveza koje proizlaze iz jamstva održat će se u roku od 14 radnih dana od dana isporuke Proizvoda koji korisnik reklamira.
9. Prije dostave neispravnog Proizvoda na reklamaciju, preporuča se čišćenje. Preporuča se da se reklamirani Proizvod pažljivo zaštiti od oštećenja tijekom transporta (preporuča se isporuka reklamiranog Proizvoda u originalnom pakiranju).
10. Jamstveni rok se produljuje za vrijeme tijekom kojeg ga Korisnik nije mogao koristiti zbog kvara na Proizvodu obuhvaćenom jamstvom.
Jamstvo ne isključuje, ograničava ili suspendira prava Korisnika koja proizlaze iz odredbi o jamstvu za nedostatke na prodanom artiklu.

Prema čl. 13 sek. 1 i sljed. 2. Uredbe (EU) 2016/679 Europskog parlamenta i Vijeća od 27. travnja 2016. o zaštiti fizičkih osoba u vezi s obradom osobnih podataka i slobodnom kretanju takvih podataka te stavljanju izvan snage Direktive 95/46. /EC, obavještavamo vas
1. Administrator Vaših osobnih podataka navedenih u formularu je DEDRA-EXIM sp. z o. o. sa sjedištem u Pruszkówu, ul. 3 Maja 8, 05-800 Pruszków (u daljnjem tekstu: "Administrator").
2. Vaši podaci će se obrađivati isključivo u svrhu provedbe jamstvenog postupka uređaja sukladno čl. 6 st. 1 slovo. b opće uredbe o zaštiti podataka (u daljnjem tekstu: "GDPR") Davanje podataka je dobrovoljno, ali nužno za provedbu jamstvenog postupka.
3. Vaši podaci će se obrađivati za vrijeme trajanja jamstvenog postupka te za potrebe arhiviranja u slučaju potrebe obrane od bilo kakvih potraživanja prema Administratoru, najduže do isteka istih.
4. Vaši podaci mogu se priopćiti samo subjektima koji obrađuju podatke za administratora na temelju pisanog ugovora o povjeravanju obrade osobnih podataka koji između ostalog daje: tehnička služba, održavanje hostinga ili web stranica, IT služba, kurirska tvrtka. Dobavljači Administratora dužni su osigurati sigurnost podataka i ispunjavati uvjete važećih zakona vezanih uz zaštitu osobnih podataka te ne smiju koristiti povjerene osobne podatke u druge svrhe osim onih navedenih u ugovoru s Administratorom.
5. Vaši podaci neće se obrađivati na automatizirani način, uključujući u obliku profiliranja, i neće se prenositi u treću zemlju/međunarodnu organizaciju.
6. Imate pravo pristupa svojim podacima te pravo na ispravak, brisanje, ograničenje obrade, pravo na prijenos podataka, pravo na prigovor u bilo kojem trenutku.
7. Za sva pitanja vezana uz obradu Vaših osobnih podataka od strane Administratora, možete nas kontaktirati na sljedeću e-mail adresu: daneosobowe@dedra.pl.
8. Imate pravo podnijeti pritužbu tijelu nadležnom za zaštitu osobnih podataka

FR Table des matières

1. Photographies et schémas
2. Règles de sécurité détaillées
3. Description de l'appareil
4. Objectif de l'appareil
5. Restrictions d'utilisation
6. Spécifications techniques
7. Préparation à l'utilisation
8. Raccordement au réseau
9. Mise en marche de l'appareil
10. Utilisation de l'appareil
11. Entretien courant
12. Pièces de rechange et accessoires
13. Dépannage
14. Composition de l'appareil
15. Informations destinées aux utilisateurs sur la mise au rebut des équipements électriques et électroniques
16. Carte de garantie

La déclaration de conformité est disponible au siège de Dedra-Exim Sp. z o.o.
Les consignes générales de sécurité ont été jointes au mode d'emploi sous forme de brochure séparée.

AVERTISSEMENT. Lire tous les avertissements signalés par le symbole et toutes les instructions.

Le non-respect des avertissements et des consignes de sécurité mentionnés ci-dessous peut entraîner un choc électrique, un incendie ou des blessures graves.

Garder tous les avertissements et toutes les instructions pour une utilisation ultérieure.

2. Règles de sécurité détaillées

Cet équipement peut être utilisé par des enfants âgés d'au moins 8 ans et par des personnes ayant des capacités physiques ou mentales réduites, ainsi que par des personnes inexpérimentées ou ne connaissant pas l'équipement, à condition qu'elles soient surveillées ou qu'elles aient reçu des instructions sur la manière de l'utiliser en toute sécurité, afin qu'elles comprennent les risques encourus. Les enfants ne doivent pas jouer avec l'appareil. Les

enfants non surveillés ne doivent pas nettoyer ni entretenir l'appareil.

Avertissements concernant l'utilisation de l'aspirateur :

- Des mesures de précaution doivent être prises lors de l'entretien de l'appareil.
- Avant de nettoyer ou de ranger l'appareil, débranchez la fiche de la prise. Ne branchez l'aspirateur au secteur que pendant son utilisation.
- Veillez à ne pas endommager le cordon d'alimentation de l'aspirateur pendant son fonctionnement en le roulant, en l'écrasant, en le tirant, en le coupant, etc.
- Tous les éléments responsables de la sécurité doivent être maintenus en parfait état de fonctionnement. S'ils sont endommagés, ils doivent être réparés ou remplacés immédiatement.
- N'utilisez pas l'appareil si le cordon d'alimentation ou la fiche sont endommagés. Si le cordon d'alimentation ou la fiche sont endommagés, confiez l'appareil à un service de réparation afin de remplacer le cordon ou la fiche par un neuf.
- Ne tirez pas sur le cordon lorsque vous débranchez la fiche de la prise.
- Ne laissez pas l'aspirateur prêt à l'emploi sans surveillance.
- Ne laissez pas les enfants jouer avec l'appareil.
- Conservez l'appareil à l'écart de toute source de chaleur (chauffage central, poêle, etc.) afin d'éviter toute déformation des éléments en plastique.
- Lors de l'utilisation de l'appareil, ne pas obstruer l'entrée d'air. Sinon, la capacité d'aspiration de la poussière diminuera et il y aura un risque de brûler le moteur.
- Ne pas aspirer de mégots de cigarette qui se consument, sinon l'appareil pourrait être endommagé.
- Lors de l'utilisation de l'aspirateur, veillez à ce que des touffes de cheveux ou d'autres déchets n'obstruent pas l'entrée d'air (y compris le tuyau d'aspiration). Sinon, le moteur de l'appareil pourrait être endommagé.
- Lorsque vous utilisez la fonction de soufflage, ne dirigez pas le jet d'air vers une source de feu ouvert.
- L'appareil n'est pas adapté à l'aspiration de poussières dangereuses pour la santé.
- Une puissance maximale de 2000 W peut être connectée à la prise située sur le couvercle de l'aspirateur. La connexion d'appareils d'une puissance supérieure peut entraîner une panne de l'aspirateur.
- L'utilisation de l'aspirateur s'accompagne d'une accumulation de charge électrostatique, qui peut entraîner une décharge électrostatique au contact de l'utilisateur. Il s'agit d'un phénomène naturel. Utilisez des équipements de protection individuelle appropriés (gants antistatiques, chaussures antistatiques).

3. Description de l'appareil

Fig. A : 1. Roulettes ; 2. Entrée d'air inférieure ; 3. Orifices de sortie ; 4. Orifice de soufflage d'air ; 5. Bouton de réglage de la puissance d'aspiration ; 6. Poignée ; 7. Compartiment supérieur avec sac ; 8. Attache de sécurité du boîtier ; 9. Prise électrique ; 10. Interrupteur de position ; 11. Entrée d'air supérieure.

4. Objectif du dispositif

L'aspirateur DED6603 est conçu pour fonctionner à sec ou humide et permet de nettoyer toutes les surfaces dans les pièces utilitaires (garages, ateliers, caves, etc.). Grâce à l'utilisation d'un filtre à eau, il est possible d'éliminer les impuretés très fines, telles que les débris générés lors du ponçage des enduits de plâtre. Le régulateur de puissance d'aspiration permet de sélectionner les conditions de fonctionnement optimales de l'aspirateur en fonction des impuretés à éliminer.
L'appareil est conçu pour éliminer de petites quantités d'eau. L'aspirateur ne peut pas être utilisé comme pompe.
L'aspirateur dispose également d'une fonction de soufflage d'air.
L'utilisation de l'appareil est autorisée pour les travaux de rénovation et de construction, les ateliers de réparation, les travaux de bricolage, à condition de respecter les conditions d'utilisation et les conditions de travail autorisées, contenues dans le mode d'emploi.

5. Restrictions d'utilisation

L'appareil ne peut être utilisé que conformément aux "Conditions de travail autorisées" indiquées ci-dessous.
Toute modification non autorisée de la structure mécanique et électrique, toute modification, toute opération d'entretien non décrite dans le mode d'emploi sera considérée comme illégale et entraînera la perte immédiate des droits de garantie, et la déclaration de conformité perdra sa validité.
Une utilisation non conforme à la destination prévue ou non conforme au mode d'emploi entraînera la perte immédiate des droits de garantie..

CONDITIONS DE TRAVAIL ADMISSIBLES
Fonctionnement continu S1 À utiliser dans des locaux fermés.

6. Caractéristiques techniques

Modèle	DED6603
Moteur électrique	monophasé
Tension secteur, fréquence secteur	230 V, ~50 Hz
Puissance nominale du moteur	1600 W
Capacité du réservoir	30 l
Classe de protection	I
Charge minimale/maximale de la prise	300 W / 2000
Dépression maximale	19 Pa
Degré de protection contre l'accès direct	IPX4
Poids	13,8 kg

7. Préparation au travail

ATTENION **Toutes les opérations préparatoires doivent être effectuées avec l'appareil débranché de sa source d'alimentation.**

L'aspirateur de chantier DED6603 dispose de 4 systèmes de fonctionnement indépendants. Système pour travailler avec de la poussière de plâtre avec filtre à eau et raccordement supérieur du tuyau (fig. B.I), système pour travailler à sec (fig. B.II) ou humide avec raccordement du tuyau à l'avant du boîtier (fig. B.III), et en plus, système de soufflage d'air (fig. B.IV).

Première mise en service et préparation au travail
1. Retirez l'aspirateur de son emballage, retirez le couvercle et le réservoir supérieur (photo F.1), retirez le contenu du réservoir de l'aspirateur.
2. Assurez-vous que tous les éléments de l'appareil ont été livrés conformément à la liste des pièces (la liste se trouve dans le mode d'emploi).
3. Installez les roulettes dans les trous situés sous l'appareil (fig. A.1).

Préparation de l'aspirateur pour le travail avec du plâtre :
1. Si vous devez fixer ou remplacer le sac, ouvrez le compartiment supérieur en appuyant sur le bouton (photo E.1), puis installez le sac plus petit sur le raccord (photo E.2). Dépliez soigneusement le sac et lissez les plis du tissu.
2. Fermer soigneusement le couvercle avec le sac.
3. Détacher les clips de sécurité du boîtier de l'aspirateur et ouvrir la partie inférieure du boîtier (photo F.1). Verser de l'eau dans le réservoir jusqu'au niveau indiqué dans la partie inférieure du réservoir (water level) (photo F.2).
4. Vérifiez que le filtre HEPA est correctement fixé dans la partie supérieure du boîtier et, si nécessaire, fixez le filtre (photo G.1).
5. Placez le couvercle sur le réservoir de l'aspirateur et fermez-le à l'aide des loquets.
6. Obturez l'entrée d'air inférieure à l'aide du bouchon fourni (photo G.2).
7. Raccorder le tuyau flexible de l'aspirateur à l'entrée d'air du réservoir supérieur.

Préparation de l'aspirateur pour un fonctionnement à sec :
1. Détachez les clips de fixation du boîtier de l'aspirateur et ouvrez la partie inférieure du boîtier (photo F.1). Démontez le siphon (fig. C, pos. 3), puis montez un sac plus grand sur le raccord (photo H.1). Dépliez soigneusement le sac et lissez les plis du tissu.
2. Vérifiez que le filtre HEPA est correctement fixé dans la partie supérieure du boîtier et, si nécessaire, fixez le filtre (photo G.1).
3. Placez le couvercle sur le réservoir de l'aspirateur et fermez-le à l'aide des loquets.
4. Obturez l'entrée d'air supérieure à l'aide du bouchon fourni (photo H.2).
5. Fixez le tuyau flexible de l'aspirateur à l'entrée d'air du réservoir inférieur .

Préparation de l'aspirateur pour la collecte d'eau :
1. Détachez les clips de fixation du boîtier de l'aspirateur et ouvrez la partie inférieure du boîtier (photo F.1), puis démontez le sac et installez le siphon.
2. Retirez le filtre HEPA de la partie supérieure du boîtier (photo G.1) et remplacez-le par un filtre en éponge.
3. Placez le couvercle sur le réservoir de l'aspirateur et fermez-le à l'aide des loquets.
4. Obturez l'entrée d'air supérieure à l'aide du bouchon fourni (photo H.2).
5. Installez le tuyau flexible de l'aspirateur sur l'entrée d'air du réservoir inférieur .
6. Une fois le travail terminé, ouvrez le boîtier, videz l'eau et nettoyez l'intérieur.

Préparation de l'aspirateur en tant que souffleur d'air :
1. Raccorder le tuyau avec le tube télescopique à la prise de sortie supérieure (photo A.4) dans la partie supérieure de l'aspirateur (fig. B.IV).

8. Raccordement au réseau

Avant de brancher l'appareil à l'alimentation électrique, assurez-vous que la tension d'alimentation correspond à la valeur indiquée sur la plaque signalétique.
L'installation électrique doit être conforme aux exigences fondamentales relatives aux installations électriques et répondre aux exigences de sécurité d'utilisation. Les caractéristiques minimales de la section du câble d'alimentation et la valeur nominale du fusible en fonction de la puissance de l'appareil sont indiquées dans le tableau ci-dessous :

Puissance de l'appareil [W]	Section minimale du conducteur [mm^2]	Valeur minimale du fusible de type C [A]
1400-2300	1,5	16

L'installation doit être effectuée par un électricien qualifié. En cas d'utilisation de rallonges, il convient de s'assurer que la section du conducteur n'est pas inférieure à celle requise (voir tableau). Le câble électrique doit être disposé de manière à ne pas être exposé à des coupures pendant le travail. Ne pas utiliser de rallonges endommagées. Vérifier périodiquement l'état technique du câble d'alimentation. Ne pas tirer sur le câble d'alimentation.

9. Mise en marche de l'appareil

ATTENION **Avant de mettre l'appareil en marche, il est impératif d'effectuer les opérations décrites au chapitre "Préparation au travail".**

Principe de fonctionnement
L'aspirateur à filtre à eau fonctionne en deux étapes. Dans un premier temps, dans le réservoir supérieur, les impuretés sont captées par un sac en tissu qui retient les particules les plus grossières. Ensuite, les impuretés qui n'ont pas été retenues par le tissu du sac dans le réservoir supérieur sont dirigées vers la zone du filtre à eau, où les particules de poussière de plâtre sont humidifiées et se déposent au fond du réservoir inférieur. En raison de l'humidité et de la chaleur générées pendant le fonctionnement, des bactéries et des moisissures peuvent apparaître à l'intérieur de l'aspirateur. Il est donc fortement recommandé de nettoyer soigneusement puis de sécher l'aspirateur après chaque utilisation.
L'appareil est adapté au fonctionnement à sec ou humide. Lors de la collecte d'eau, il faut garder à l'esprit que l'appareil est équipé d'un dispositif de sécurité qui empêche l'eau d'être aspirée dans le moteur. Lorsque le niveau d'eau maximal est atteint dans l'aspirateur, l'appareil cesse d'aspirer.
Grâce à l'utilisation d'un filtre à eau lors du fonctionnement à sec, il est possible d'utiliser l'aspirateur pour éliminer les débris générés lors de travaux de rénovation, par exemple le ponçage des murs, des sols, etc.
L'aspirateur est également équipé d'un bouton de secouage du filtre HEPA (photo J.1). Pour nettoyer le filtre HEPA pendant le fonctionnement, appuyez plusieurs fois sur le bouton de secouage afin de secouer le filtre HEPA.
L'aspirateur est équipé de trois types de suceurs : une brosse plate pour nettoyer les grandes surfaces (sols, tapis, moquettes), une brosse ronde et un suceur plat pour éliminer les saletés dans les endroits difficiles d'accès. De plus, l'aspirateur est équipé d'un tuyau flexible avec des embouts interchangeables, ce qui permet de connecter pratiquement n'importe quel outil électrique (ponceuse pour surfaces en plâtre, ponceuse à béton, scies circulaires à table et à main, etc.) à l'aspirateur. La procédure de démontage de l'embout du tuyau est illustrée dans la figure I.
Procédure à suivre pour remplacer l'embout (fig. I) :
1. À l'aide d'un outil plat et étroit (par exemple un tournevis), appuyez sur le loquet marqué du chiffre 1. Retirez énergiquement l'embout de la bague avec le loquet (2).
2. Placez l'embout sur l'outil électrique de manière à ce que les trous de l'embout coïncident avec le verrouillage sur la bague (3).
3. Appuyez sur l'embout jusqu'à ce que vous entendiez les verrous s'enclencher. Assurez-vous que l'embout est correctement mis en place et que les verrous des deux trous sont fermés (4).
La photo montre le panneau de commande de l'aspirateur (photo A). La prise (photo A.9) permet de brancher un outil électrique ou tout autre appareil électrique d'une puissance maximale de 2000 W. Remarque : le branchement d'un appareil d'une puissance supérieure peut endommager l'aspirateur. Le bouton rotatif (photo A.5) sert à régler la puissance d'aspiration de l'aspirateur. Il permet d'adapter la puissance d'aspiration à la taille et au type de saletés à éliminer. L'interrupteur (photo A.10) permet de faire fonctionner l'aspirateur en mode synchronisé avec l'outil électrique branché à la prise ou indépendamment de celui-ci.

Connexion d'un appareil électrique supplémentaire à l'aspirateur
L'aspirateur DED6603 dispose d'une prise supplémentaire à laquelle vous pouvez connecter un outil électrique ou un autre appareil électrique. La prise est située sur le panneau avant de l'aspirateur et est protégée par un couvercle en plastique. La puissance maximale de l'appareil pouvant être connecté à l'aspirateur est de 2000 W. L'aspirateur avec un appareil connecté ne peut fonctionner qu'en mode synchronisation. Pour démarrer l'aspirateur en mode synchronisation, placez l'interrupteur de l'aspirateur en position II et connectez l'appareil externe. En mode synchronisation, l'aspirateur ne fonctionnera pas tant que l'appareil connecté n'aura pas été mis en marche. La mise en marche de l'appareil déclenchera la mise en marche de l'aspirateur. Après avoir éteint l'appareil, l'aspirateur continuera de fonctionner pendant environ 10 secondes, puis s'éteindra. La fonction de synchronisation est particulièrement utile lors de travaux nécessitant l'élimination continue des déchets (ponçage de murs, perçage de trous, découpe et rabotage du bois, etc.).

10. Utilisation de l'appareil

ATTENION **Pendant le fonctionnement de l'appareil, il est impératif de respecter toutes les règles de sécurité et les recommandations décrites dans les consignes de sécurité**

En cas d'utilisation à sec :

Nettoyage du réservoir inférieur
Il convient d'éliminer régulièrement les impuretés du réservoir inférieur afin d'éviter d'endommager l'aspirateur. Pour nettoyer l'intérieur de l'aspirateur, retirez le sac du raccord, puis faites glisser la bande d'étanchéité en plastique de la partie inférieure du sac au-dessus d'une poubelle ou d'un autre récipient à déchets. Jetez les impuretés collectées dans le sac dans la poubelle, secouez soigneusement le sac, puis remettez la bande d'étanchéité en plastique en place. Jetez les impuretés collectées dans le réservoir.

Nettoyage après utilisation avec le filtre à eau
Pour nettoyer le réservoir supérieur, procédez comme suit :
1. Débranchez le tuyau flexible du réservoir supérieur.
2. Démontez le réservoir supérieur avec le sac.
3. Retirez le sac, puis faites glisser la bande de sécurité inférieure et nettoyez soigneusement le sac.
4. Détachez les clips de sécurité et retirez la partie supérieure du boîtier.
5. Démontez le siphon.
6. Retirez et nettoyez soigneusement le filtre HEPA
7. Videz l'eau du réservoir, retirez les impuretés du fond du réservoir.
8. Lavez et séchez soigneusement le réservoir, le siphon avec le système de filtration et le tuyau flexible**.**

Nettoyage du filtre HEPA
Le filtre HEPA peut être nettoyé à l'air comprimé (à l'aide d'un compresseur, par exemple) ou rincé à l'eau courante et laissé à sécher. Ne pas utiliser le filtre humide dans l'aspirateur.

En cas d'utilisation humide :
Après chaque utilisation, vider, sécher et nettoyer le réservoir inférieur de l'aspirateur. Retirer ensuite le filtre en éponge, le laver à l'eau avec un détergent et le sécher soigneusement.
Il est particulièrement important de nettoyer et de sécher le réservoir, car l'humidité et la chaleur peuvent favoriser la prolifération rapide de bactéries et de moisissures.

Stockage de l'aspirateur
Une fois nettoyé et soigneusement séché, l'aspirateur doit être rangé dans son emballage d'origine, dans un endroit sec, hors de portée des enfants et des personnes non autorisées.

11. Pièces de rechange et accessoires

Vous pouvez acheter les accessoires suivants pour votre aspirateur :
1. Sac en tissu (réservoir supérieur) – DED66031
2. Sac en tissu (réservoir inférieur) - DED66032
3. Filtre HEPA – DED66033
4. Filtre en éponge – DED66034
Pour l'achat de pièces de rechange et d'accessoires, veuillez contacter le Service Après-Vente Dedra Exim. Les coordonnées se trouvent à la première page du mode d'emploi.
Lors de la commande de pièces de rechange, veuillez indiquer le numéro de lot figurant sur la plaque signalétique ainsi que le numéro de la pièce sur le dessin d'assemblage.
Pendant la période de garantie, les réparations sont effectuées conformément aux conditions indiquées dans la carte de garantie. Veuillez remettre le produit réclamé pour réparation au lieu d'achat (le vendeur est tenu d'accepter le produit réclamé), l'envoyer au service central Dedra Exim ou l'envoyer au service le plus proche de votre lieu de résidence (liste des services sur le site www.dedra.pl). Veuillez joindre la carte de garantie dûment remplie. Après la période de garantie, les réparations sont effectuées par le service central. Le produit endommagé doit être envoyé au service (les frais d'expédition sont à la charge de l'utilisateur).

12. Dépannage

ATTENION **Avant de procéder au dépannage, débrancher l'appareil de sa source d'alimentation.**

Problème	Cause	Solution

L'appareil ne s'allume pas	Le câble d'alimentation est mal branché ou endommagé	Enfoncer davantage la fiche dans la prise, vérifier le cordon d'alimentation
	Il n'y a pas de tension secteur dans la prise	Vérifier la tension dans la prise, vérifier le fusible
	Interrupteur défectueux	Confiez l'appareil à un réparateur
Le moteur surchauffe	Orifices de ventilation obstrués	Nettoyez les ouvertures d'aération
	Tuyau flexible ou embout bouché	Éliminez le bouchon
	Couvercle du filtre bouché	Vérifiez le filtre, nettoyez-le
La puissance d'aspiration est réduite	Réservoir trop plein	Videz régulièrement les réservoirs contenant les impuretés

13. Composition de l'appareil

Composition : 1. Aspirateur ; 2. Filtre HEPA ; 3. Filtre éponge ; 4. Sac en tissu (supérieur) ; 5. Sac en tissu (inférieur) ; 6. Tuyau flexible ; 7. Tube télescopique métallique ; 8. Brosse plate ; 9. Suceur plat ; 10. Brosse ronde ; 11. Réducteur de diamètre de sortie ; 12. Embout pour raccorder le tuyau de la ponceuse ; 13. Roulettes

15. Informations destinées aux utilisateurs sur la mise au rebut des équipements électriques et électroniques)



Le symbole représenté sur les produits ou dans la documentation jointe indique que les appareils électriques ou électroniques hors d'usage ne doivent pas être jetés avec les ordures ménagères. La procédure correcte en cas de nécessité d'élimination, de réutilisation ou de récupération des composants consiste à remettre l'appareil à un point de collecte spécialisé où il sera accepté gratuitement. Les informations sur l'emplacement des points de collecte des équipements usagés sont fournies par les autorités locales, par exemple sur leurs sites internet.

L'élimination correcte de l'appareil permet de préserver des ressources précieuses et d'éviter les effets négatifs sur la santé et l'environnement résultant de la présence possible dans l'équipement de substances, de mélanges et de composants dangereux.

L'élimination incorrecte des déchets est passible de sanctions prévues par les réglementations locales en vigueur.

Utilisateurs dans les pays de l'Union européenne : En cas de nécessité de se débarrasser d'appareils électriques ou électroniques, veuillez contacter votre point de vente le plus proche ou votre fournisseur, qui vous fourniront des informations supplémentaires.

Élimination des déchets dans les pays hors de l'Union européenne : Ce symbole ne s'applique qu'aux pays de l'Union européenne. En cas de nécessité de vous débarrasser de ce produit, veuillez contacter les autorités locales ou votre vendeur pour obtenir des informations sur la procédure correcte à suivre.

Carte de garantie

……..
(nom du produit)
Numéro de catalogue : ……. Numéro de lot : .....
(ci-après dénommé le Produit)
Date d'achat du Produit : .....

Cachet du vendeur

Date et signature du vendeur : .....

Déclaration de l'Utilisateur :

Je confirme avoir été informé des conditions de garantie ainsi que des conséquences du non-respect des directives contenues dans le mode d'emploi et la carte de garantie. Les conditions de la présente garantie me sont connues, ce que je confirme par ma signature :

....
Date et lieu Signature de l'Utilisateur

I. Responsabilité pour le Produit

1. Le garant est Dedra Exim Sp. z o.o., dont le siège social est à Pruszków, adresse : ul. 3 Maja 8, 05-800 Pruszków, Pologne, KRS 0000062517, Tribunal de district de la ville de Varsovie à Varsovie, XIVe division commerciale du Registre national des tribunaux, NIP 527-020-49-33, capital social : 100 980,00 PLN.
2. Conformément aux conditions spécifiées dans la présente carte de garantie, le Garant accorde une garantie sur le Produit provenant de la distribution du Garant.
3. La responsabilité au titre de la garantie ne couvre que les défauts résultant de causes inhérentes au Produit au moment de sa livraison à l'Utilisateur.
4. Au titre de la garantie, l'Utilisateur a droit à la réparation gratuite du Produit, à condition que le défaut soit apparu pendant la période de garantie. Le mode de réparation du Produit (méthode d'exécution de la réparation) dépend de la décision du Garant. Si le Garant constate l'impossibilité de réparer, il se réserve le droit de remplacer l'élément défectueux ou l'ensemble du Produit par un produit exempt de défaut, de réduire le prix du Produit ou de résilier le contrat.
5. En ce qui concerne l'Utilisateur qui n'est pas un consommateur au sens de la loi du 23 avril 1964, Code civil, la responsabilité du Garant en matière de dommages résultant de la présente garantie et/ou en relation avec sa conclusion et son exécution, quel que soit le fondement juridique, est limitée au maximum à la valeur du Produit défectueux.

II. Période de garantie

Éléments du Produit	Durée de la protection de garantie
DED6603	36 mois à compter de la date d'achat du produit indiquée sur la présente carte de garantie.
Sacs, filtres	Éléments non couverts par la garantie

III. Conditions d'application de la garantie

1. Présentation par l'Utilisateur de la carte de garantie du Produit dûment remplie et justification par l'Utilisateur des circonstances d'achat du Produit, par exemple en présentant un ticket de caisse, une facture, etc. Afin de faciliter le traitement de la réclamation, il est recommandé à l'Utilisateur de joindre au Produit réclamé tous les éléments spécifiés dans la rubrique « Composition de l'appareil » contenue dans le mode d'emploi.
2. Respect par l'Utilisateur des recommandations contenues dans le mode d'emploi et la carte de garantie.
3. La garantie ne couvre que le territoire de la République de Pologne et de l'UE.
4. La garantie ne couvre pas les défauts du Produit résultant notamment de :

a. Non-respect par l'Utilisateur des conditions spécifiées dans le mode d'emploi, notamment en matière d'utilisation, d'entretien et de nettoyage corrects ;
b. Utilisation par l'Utilisateur de produits de nettoyage ou d'entretien non conformes au mode d'emploi ;
c. Stockage et transport inappropriés du Produit par l'Utilisateur ;
d. Modifications et/ou transformations non autorisées du Produit par l'Utilisateur, qui n'ont pas été convenues avec le Garant ;
e. Utilisation par l'Utilisateur dans le Produit de consommables non conformes au mode d'emploi.

5. L'Utilisateur qui n'est pas un consommateur au sens de la loi du 23 avril 1964, Code civil, perd la garantie sur le Produit dans lequel :
- les numéros de série, les indications de date et les plaques signalétiques ont été supprimés, modifiés ou endommagés par l'Utilisateur ;
- les scellés ont été endommagés par l'Utilisateur ou portent des traces de manipulation de l'Utilisateur.

6. Attention ! Les opérations liées à l'entretien quotidien du Produit, résultant notamment du mode d'emploi, sont effectuées par l'Utilisateur à ses propres frais.

IV. Procédure de réclamation

1. En cas de constatation d'un fonctionnement incorrect du Produit, avant de soumettre une réclamation, il convient de s'assurer que toutes les opérations spécifiées notamment dans le mode d'emploi ont été effectuées correctement.
2. Il est recommandé de soumettre la réclamation immédiatement, de préférence dans les 7 jours suivant la date de constatation du défaut du Produit. L'Utilisateur qui n'est pas un consommateur au sens de la loi du 23 avril 1964, Code civil, perd ses droits découlant de la présente garantie en cas de non-soumission de la réclamation dans un délai de 7 jours.
3. La réclamation peut être soumise notamment au point d'achat du Produit, au service de garantie ou par écrit à l'adresse suivante : Dedra Exim Sp. z o.o., ul. 3 Maja 8, 05-800 Pruszków, Pologne.
4. L'Utilisateur peut soumettre une réclamation en utilisant le formulaire disponible sur le site web www.dedra.pl (« Formulaire de réclamation au titre de la garantie »).
5. Les adresses des services de garantie pour les différents pays sont disponibles sur le site www.dedra.pl. En l'absence de service de garantie pour un pays donné, il est recommandé d'adresser les réclamations au titre de la garantie à l'adresse suivante : Dedra Exim Sp. z o.o. ul. 3 Maja 8, 05-800 Pruszków (Pologne).

6. A l'égard de la sécurité de l'Utilisateur, l'utilisation d'un Produit défectueux est interdite.
7. Attention ! L'utilisation d'un Produit défectueux est dangereuse pour la santé et la vie de l'Utilisateur.
8. L'exécution des obligations découlant de la garantie aura lieu dans un délai de 14 jours ouvrables à compter de la date de livraison du Produit réclamé par l'Utilisateur.
9. Avant de livrer le Produit défectueux pour réclamation, il est recommandé de le nettoyer. Il est recommandé de protéger soigneusement le Produit réclamé contre les dommages pendant le transport (il est recommandé de livrer le Produit réclamé dans son emballage d'origine).
10. La période de garantie est prolongée de la durée pendant laquelle l'Utilisateur n'a pas pu utiliser le Produit en raison d'un défaut couvert par la garantie.
La garantie n'exclut, ne limite ni ne suspend les droits de l'Utilisateur découlant des dispositions relatives à la garantie légale contre les défauts de la chose vendue.
Conformément à l'article 13, paragraphes 1 et 2, du règlement (UE) 2016/679 du Parlement européen et du Conseil du 27 avril 2016 relatif à la protection des personnes physiques à l'égard du traitement des données à caractère personnel et à la libre circulation de ces données, et abrogeant la directive 95/46/CE (ci-après « RGPD »), nous vous informons de ce qui suit :

1. Le responsable du traitement de vos données personnelles fournies dans le formulaire est DEDRA-EXIM sp. z o.o., dont le siège social est situé à Pruszków, ul. 3 Maja 8, 05-800 Pruszków, Pologne (ci-après le « Responsable du traitement »).
2. Vos données seront traitées exclusivement aux fins de la procédure de garantie de l'appareil conformément à l'article 6, paragraphe 1, point b), du règlement général sur la protection des données (ci-après «RGPD»). La fourniture des données est volontaire, mais nécessaire au déroulement de la procédure de garantie.
3. Vos données seront traitées pendant la durée d'examen et de traitement de la procédure de garantie, ainsi qu'à des fins d'archivage en cas de nécessité de défense contre d'éventuelles réclamations à l'encontre du Responsable du traitement, et ce, pas plus longtemps que le délai de prescription de ces réclamations.
4. Vos données pourront être divulguées exclusivement aux sous-traitants traitant les données pour le compte du responsable du traitement sur la base d'un contrat écrit de sous-traitance de données à caractère personnel, fournissant notamment des services de maintenance technique, d'hébergement ou de gestion de site web, de support informatique ou de transport. Les fournisseurs du Responsable du traitement sont tenus d'assurer la sécurité des données et de respecter les exigences de la législation applicable en matière de protection des données à caractère personnel, et ne peuvent pas utiliser les données à caractère personnel qui leur sont confiées à d'autres fins que celles spécifiées dans le contrat conclu avec le Responsable du traitement.
5. Vos données ne feront pas l'objet d'une prise de décision automatisée, y compris le profilage, et ne seront pas transférées vers un pays tiers ou une organisation internationale.
6. Vous disposez d'un droit d'accès à vos données, ainsi que d'un droit de rectification, d'effacement, de limitation du traitement, d'un droit à la portabilité des données et d'un droit d'opposition, à tout moment.
7. Pour toute question relative au traitement de vos données personnelles par le Responsable du traitement, vous pouvez le contacter à l'adresse e-mail suivante : daneosobowe@dedra.pl
8. Vous avez le droit d'introduire une réclamation auprès de l'autorité de contrôle compétente en matière de protection des données à caractère personnel.

Dedra Exim Sp. z o.o.
ul. 3 Maja 8, 05-800 Pruszków
Tel. +48 22 73 83 777, fax +48 22 73 83 779
www.dedra.pl, serwis@dedra.pl

Adnotacje o dokonanych naprawach / Záznamy o provedených opravách / Záznamy o vykonaných opravách / Pastabos apie atliktą remontą / Piezīmes par veikto remontu / Feljegyzések az elvégzett javításokról / Menţiuni cu privire la reparaţiile efectuate / Vermerke über ausgeführte reparaturen / Opombe o opravljenih popravilih / Bilješke o izvršenim popravcima/ Отбелязване на извършените ремонти / Відмітка про проведені ремонти / Podaci o izvršenim popravcima

Data zgłoszenia do naprawy / Datum nahlášení k opravě / Dátum odovzdania do opravy / Atidavimo remontui data / Produkta nodošanas remontā datums / A javításra történő bejelentés dátuma / Data predării la reparație / Datum der Anmeldung zur Reparatur / Datum prijave za popravilo / Datum zahtjeva za popravak/ Дата на заявката за ремонт/	Data wykonania naprawy / Datum provedení opravy / Dátum vykonania opravy / Remonto data / Remonta datums / A javítás dátuma / Data efectuării reparației / Datum der Ausführung der Reparatur / Datum izvršitve popravila / Datum popravka/ Дата на ремонта/ Дата ремонту / Datum popravka	Zakres naprawy, opis czynności naprawczych / Rozsah opravy, popis úkonů / Rozsah opravy, opis vykonaných opravných činností / Remonto apimtis, remonto darbų aprašymas / Remonta apjoms, remontdarbu apraksts / A javítás tartalma, a javítási műveletek leírása / Domeniul de reparație, descrierea operațiilor de reparație / Umfang der Reparatur , Beschreibung der Tätigkeiten / Obseg popravila, opis izvršenih opravil v okviru popravila / Opseg popravka, opis popravka/ Обхват на ремонта, описание на ремонтните дейности / Обсяг ремонту, опис ремонтних робіт / Opseg popravka, opis aktivnosti popravka	Podpis wykonującego naprawę / Podpis opraváře / Podpis osoby vykonávajúcej opravu / Remontą atliekančio asmens parašas / Remonta veicēja paraksts / A javítást végző aláírása / Semnătura persoanei care a efectuat reparația / Unterschrift der die Reparatur ausführenden Person / Podpis osebe, ki je izvršila popravilo / Potpis osobe koja izvodi popravak/ Подпис на лицето, което извършва ремонта / Підпис ремонтника / Potpis osobe koja vrši popravak