DED6597

Instrukcja ważna dla urządzeń wyprodukowanych po: / Manual valid for devices manufactured after: / Návod pro zařízení vyrobená po: / Návod pre obsluhu zariadení vyrobených po: / Instrukcija – įrenginiai, kurie buvo pagaminti nuo: / Lietošanas instrukcija ierīcēm izgatavotiem pēc: / Útmutató a után gyártott készülékekhez: / Manualul de utilizare pentru aparate fabricate după: / Navodila veljajo za naprave, proizvedene po: / Upute vrijede za uređaje proizvedene nakon: / Ръководството е валидно за устройства, произведени след: / Посібник дійсний для пристроїв, виготовлених після: / Bedienungsanleitung für Geräte, hergestellt wurden die nach dem: / Instructions valables pour les appareils fabriqués après : **01.01.2026**



PL **Odkurzacz do pracy na mokro i sucho**
Instrukcja obsługi z kartą gwarancyjną

EN **Vacuum cleaner for wet and dry cleaning**
Instruction manual with guarantee card

CZ **Vysavač pro suché a mokré vysávání**
Návod k obsluze se záručním listem

SK **Vysávač na suché a mokré vysávanie**
Užívateľská príručka so záručným listom

LT **Dulkių siurblys sausam ir šlapiam valymui**
Naudojimo instrukcija su Garantiniu lapu

LV **Putekļu sūcējs sausai un slapjai tīrīšanai**
Lietošanas instrukcija ar garantijas talonu

HU **Száraz és nedves porszívó**
Használati Utasítás Garanciajeggyel

RO **Aspirator pentru uscat și umed**
Instrucțiuni de utilizare și certificat de garanție

HR **Usisavač za mokro i suho čišćenje**
Upute za upotrebu s jamstvenim listom

SI **Sesalnik za suho in mokro sesanje**
Navodila za uporabo z garancijskim listom

BG **Прахосмукачка за суха и мокра работа**
Инструкции за експлоатация с гаранционна карта

UA **Пилосос для сухого та вологого прибирання**
Інструкція з експлуатації з гарантійним талоном

DE **Staubsauger für Trocken- und Nassreinigung**
Bedienungsanleitung mit Garantiekarte

FR **Aspirateur pour travaux secs et humides**
Mode d'emploi avec carte de garantie

PL Wszelkie prawa zastrzeżone. Niniejsze opracowanie jest chronione prawem autorskim. Kopiowanie lub rozpowszechnianie Instrukji Obsługi we fragmentach albo w całości bez zgody Dedra Exim zabronione Dedra Exim zastrzega sobie prawo do wprowadzania zmian konstrukcyjno-technicznych oraz kompletacyjnych bez uprzedniego powiadamiania. Zmiany te nie mogą stanowić podstawy do reklamowania produktu. Instrukcja obsługi dostępna na stronie www.dedra.pl

EN All rights reserved. This work is protected by copyright. Copying or distribution of the User Manual in parts or in full without Dedra Exim's permission is prohibited Dedra Exim reserves the right to make design, technical and completion changes without prior notice. These changes may not constitute grounds for advertising the product. User manual available at www.dedra.pl

CZ Všechna práva vyhrazena. Toto zpracování je chráněno autorským právem. Kopírování nebo šíření Návodu k obsluze v částech nebo vcelku bez souhlasu společnosti Dedra Exim je zakázáno. Dedra Exim si vyhrazuje právo zavádět konstrukční a technické a komplementační změny bez dřívějšího oznámení. Tyto změny nemohou být základem pro reklamování výrobku. Návod k obsluze dostupný na stránkách www.dedra.pl

SK Všetky práva vyhradené. Tieto materiály sú chránené autorskými právami. Kopírovanie prípadne šírenie častí, prípadne celého návodu na obsluhu je bez súhlasu spoločnosti Dedra Exim zakázané. Dedra Exim si vyhradzuje právo na vykonávanie konštrukčno-technických zmien, a zmien doplnkového príslušenstva, bez predchádzajúceho upozornenia. Tieto zmeny nemôžu byť dôvodom na reklamáciu výrobku. Užívateľská príručka je dostupná na webovej stránke www.dedra.pl

LT Visos teisės saugomos. Šis kūrinys yra saugomas autorinių teisių įstatymų. Eksploatavimo instrukcijos arba jos fragmentų kopijavimas ir platinimas be „Dedra Exim“ sutikimo draudžiamas. „Dedra Exim“ pasilieka sau teisę įvesti konstrukcijos, techninius arba komplektacijos pokyčius be išankstinio įspėjimo. Šie pokyčiai negali būti skundo dėl produkto pagrindu. Naudojimo instrukcija yra prieinama svetainėje: www.dedra.pl

LV Visas tiesības pasargātas. Šis izdevums ir sargāts ar autortiesību. Lietošanas Instrukcijas kopēšana vai izplatīšana pilnīgi vai fragmentos bez Dedra Exim firmas piekrišanas ir aizliegta. Firma Dedra Exim atstāj sev tiesību veikt konstrukcijas-tehnikas izmaiņu, kā arī komplektācijas izmaiņu bez iepriekšēja paziņojuma. Šīs izmaiņas nevar būt par pamatu produkta reklamēšanai. Lietošanas instrukcija pieejama mājaslapā www.dedra.pl

HU Minden jog fenntartva. A jelen kiadvány szerzői jogokkal védve. A Használati Utasítás másolása vagy terjesztése egészében vagy részleteiben a Dedra Exim írásos engedélye nélkül tilos A Dedra Exim fenntartja magának a szerkezeti-műszaki, valamint komplettálási változtatások előzetes bejelentés nélküli bevezetésének jogát. Ezek a változások nem szolgálhatnak alapjául a termék reklamációjának. A használati utasítás a weboldalon elérhető www.dedra.pl.

RO Toate drepturile rezervate. Această redactare este protejată prin legea dreptului de autor. Este interzisă copierea, reproducerea în orice fel sau multiplicarea și distribuirea parțială sau în totalitate a Manualului de utilizare fără permisiunea firmei Dedra Exim Firma Dedra Exim își rezervă dreptul de a face modificări tehnice și constructive sau de completare a dispozitivului fără o notificare prealabilă. Aceste modificări nu pot constitui temei pentru reclamarea produsului. Instrucțiunea de deservire accesibilă pe pagina www.dedra.pl

HR Sva prava pridržana. Ovo djelo je zaštićeno autorskim pravom. Zabranjeno je kopiranje ili distribucija uputa za uporabu u dijelovima ili u cijelosti bez pristanka Dedra Exima. Dedra Exim zadržava pravo uvođenja građevinskih, tehničkih i završnih izmjena bez prethodne najave. Navedene izmjene ne mogu biti osnova za oglašavanje proizvoda. Korisnički priručnik dostupan na www.dedra.pl

SI Vse pravice pridržane. Ta navodila so zaščitena na podlagi predpisov o avtorskih pravicah. Prepovedano je kopiranje ali razširjanje teh navodil za uporabo po delih ali v celoti brez soglasja Dedra Exim. Dedra Exim si pridržuje pravico do uvajanja konstrukcijsko-tehničnih in kompletacijskih sprememb brez predhodnega obvestila. Te spremembe ne morejo biti podlaga za prijavo reklamacije. Navodila za uporabo so na voljo na strani www.dedra.pl

BG Всички права запазени. Това произведение е защитено с авторски права. Забранено е копирането или разпространението на ръководството за потребителя на части или изцяло без разрешението на Dedra Exim Dedra Exim си запазва правото да прави промени в дизайна, техниката и окомплектовката без предварително уведомление. Тези промени не могат да бъдат основание за рекламиране на продукта. Ръководството за потребителя е на разположение на адрес www.dedra.pl

UA Всі права захищені. Ця робота захищена авторським правом. Копіювання або розповсюдження Посібника користувача повністю або частково без дозволу Dedra Exim заборонено Dedra Exim залишає за собою право вносити зміни в конструкцію, технічні характеристики та комплектацію без попереднього повідомлення. Ці зміни не можуть бути підставою для реклами продукту. Посібник користувача доступний на сайті www.dedra.pl

DE Alle Rechte vorbehalten. Dieses Dokument ist urheberrechtlich geschützt. Die Vervielfältigung oder Weitergabe der Betriebsanleitung, auch auszugsweise, ist ohne Zustimmung von Dedra Exim nicht gestattet. Dedra Exim behält sich das Recht vor, ohne vorherige Ankündigung, konstruktive und technische Änderungen sowie Änderungen des Lieferumfangs vorzunehmen. Diese Änderungen können nicht als Grundlage für Beanstandungen verwendet werden. Die Betriebsanleitung finden Sie unter www.dedra.pl

FR Tous droits réservés. Le présent document est protégé par le droit d'auteur. La copie ou la diffusion de l'instructions d'utilisation, en partie ou en totalité, sans l'accord de Dedra Exim est interdite. Dedra Exim se réserve le droit d'apporter des modifications techniques et de conception sans préavis. Ces modifications ne peuvent constituer un motif de réclamation concernant le produit. Les instructions d'utilisation sont disponibles sur le site www.dedra.pl.

Kontakt
Contact / Kontakt / Kontakt / Kontaktai / Kontakts / Elérhetőség / Contact / Kontakt / Pišite na / Свържете се с / Контакти / Kontakt / Contact
Dedra Exim Sp. z o.o., ul. 3 Maja 8, 05-800 Pruszków, Tel. +48 22 73 83 777 wew. 129, 210, fax +48 22 73 83 779
serwis@dedra.pl www.dedra.pl

22 PAP

1. Zdjęcia i rysunki



A

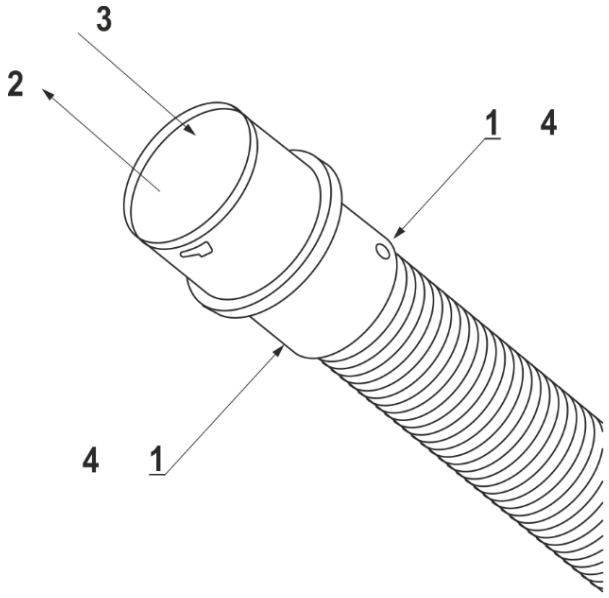

B



C



D

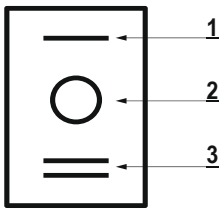

E

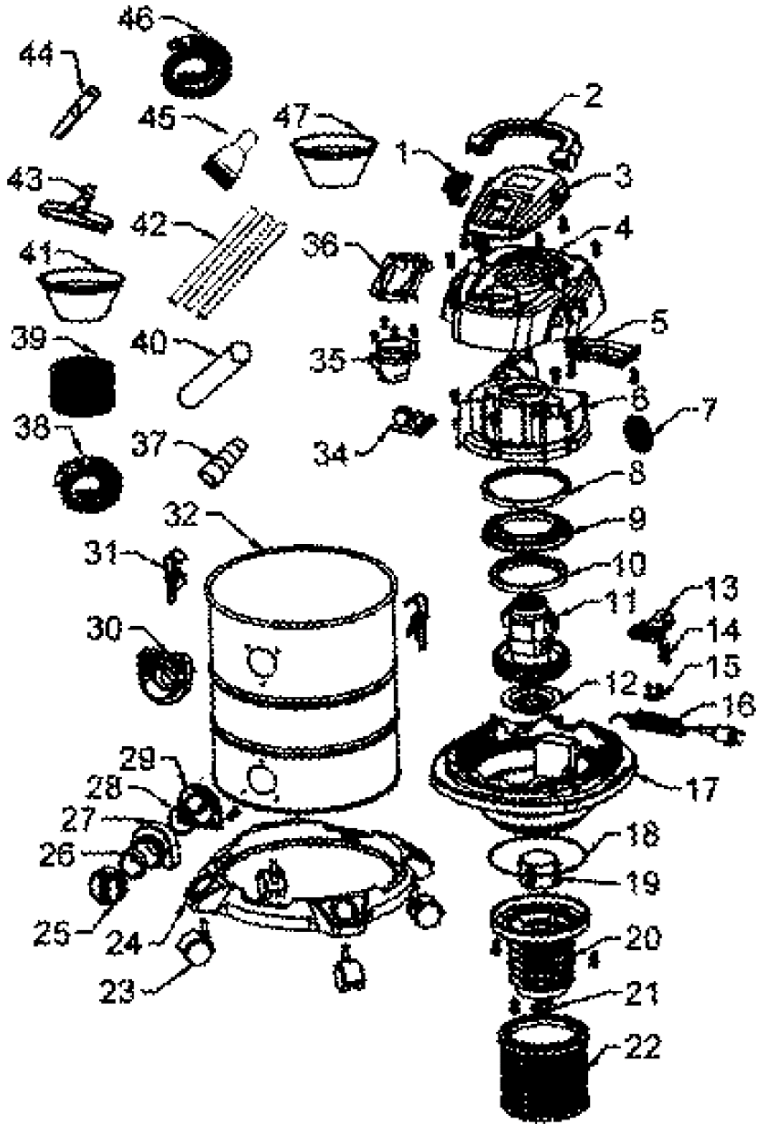

F

Opis piktogramów / Desciption of the marking / Popis použitých piktogramů / Opis používaných piktogramov / Panaudotų piktogramų aprašymas / Lietoto piktogrammu apraksts / Az alkalmazott piktogramok magyarázata / Descrierea pictogramelor / Opis piktogramov / Opis piktograma / Описание на пиктограмите / Опис піктограм / Beschreibung der verwendeten Piktogramme / Description des pictogrammes

Nakaz: przeczytaj instrukcję obsługi / Příkaz: přečtěte návod k obsluze / Príkaz: oboznámte sa s užívateľskou príručkou / Privaloma: perskaitykite aptarnavimo instrukciją / Norādījums: rūpīgi iepazīstieties ar lietotāja rokasgrāmatā sniegto informāciju / Utasítás: olvassa el az útmutatót / Obilgatoriu: citiți manualul de utilizare / Navodilo: preberite navodila za uporabo / Jamstvo: pročitajte priručnik s uputama / Заповедта: прочетете ръководството за употреба / Заборона: прочитайте інструкцію з експлуатації / Mandatory: read the instruction manual / Gebot: die Bedienungsanleitung lesen / Obligatoire : lire le mode d'emploi

Moc / Power / Síla / Moc / Galia / Jauda / Teljesítmény / Putere / Putere / Moč / Snaga / Мощност / Puissance

Pojemność zbiornika / Tank capacity / Objem nádoby / Bako talpa / Neigiamas slėgis talpoje / Tvertnes tilpums / A tartály űrtartalma / Volumul recipientului / Prostornina rezervoarja / Kapacitet spremnika / Капацитет на резервоара / Ємність бака / Mahuti mahutavus / Fassungsvermögen des Tanks / Capacité du réservoir

Podciśnienie w zbiorniku / Vacuum in the tank / Podtlak v nádobě / Vákuum v nádrži / Vakuums tvertnē / Vakuums tvertnē / Tartály kisnyomás / Subpresiune în recipient / Vakuum v rezervoarju / Vakuum u spremniku / Вакуум в резервоара / Вакуум в резервуарі / Vaakum paagis / Unterdruck im Tank / Dépression dans le réservoir

Klasa ochrony przeciwporażeniowej / Protection class / Třída ochrany proti úrazu elektrickým proudem / Trieda ochrany pred zásahom el. Prúdom / Apsaugos nuo elektros smūgio klasė / Aizsardzības klase / Elektrodrošības klase érintésvédelmi osztály / Clasa de protecție împotriva electrocutării / Zaščitni razred / Klasa zaštite od strujnog udara / Клас на защита / Клас захисту / Kaitseklass / Schutzart gegen elektrischen Schlag / Classe de protection contre les chocs électriques

PL Spis treści

1. Zdjęcia i rysunki
2. Opis urządzenia
3. Przeznaczenie urządzenia
4. Ograniczenie użycia
5. Dane techniczne
6. Przygotowanie do pracy
7. Podłączenie do sieci
8. Włączanie urządzenia
9. Użytkowanie urządzenia
10. Bieżące czynności obsługowe
11. Części zamienne i akcesoria
12. Samodzielne usuwanie usterek
13. Kompletacja urządzenia
14. Informacja dla użytkowników o pozbywaniu się urządzeń elektrycznych i elektronicznych
15. Wykaz części do rysunku złożeniowego
16. Karta gwarancyjna

Deklaracja zgodności znajduje się w siedzibie Dedra Exim Sp. z o.o.
Ogólne przepisy bezpieczeństwa zostały dołączone do instrukcji jako oddzielna broszura.

OSTRZEŻENIE. Przeczytać wszystkie ostrzeżenia oznaczone symbolem i wszystkie instrukcje.

Nieprzestrzeganie podanych niżej ostrzeżeń i wskazówek dotyczących bezpieczeństwa może być przyczyną porażenia prądem elektrycznym, pożaru lub poważnych obrażeń.

Zachować wszystkie ostrzeżenia i instrukcje do przyszłego użytku.

2. Opis urządzenia

Rys. A: 1. Wąż ssący, 2. Obudowa silnika, 3. Włącznik, 4. Gniazdo przyłączeniowe, 5. Przedłużka teleskopowa, 6. Zbiornik, 7. Szczotka, 8. Korek spustowy, 9. Otrzepywacz filtra, 10. Wylot powietrza

3. Przeznaczenie urządzenia

Odkurzacz warsztatowy jest urządzeniem przeznaczonym do pracy na sucho i mokro (do ściągania wody), umożliwia oczyszczanie dowolnych powierzchni w pomieszczeniach mieszkalnych i użytkowych. Dzięki funkcji wydmuchu odkurzacz umożliwia wydmuchiwanie zanieczyszczeń z trudno dostępnych miejsc.
Odkurzacz jest wyposażony w otrząsacz filtra, co pozwala na zbieranie bardzo drobnego urobku, np. pyłu powstającego podczas szlifowania gładzi gipsowych. Dodatkowe gniazdo pozwala na podłączenie urządzenia o mocy maksymalnie 2000 W, a synchroniczny włącznik pozwala na stosowanie odkurzacza jako odciągu urobku powstałego podczas pracy elektronarzędziem (np. szlifierką, polerką itp.). Zastosowanie filtra odpornego na wysokie temperatury pozwala na oczyszczanie np. palenisk kominków z popiołu.
Dopuszcza się wykorzystanie urządzenia w pracach remontowo-budowlanych, warsztatach naprawczych, w pracach amatorskich przy równoczesnym przestrzeganiu warunków użytkowania i dopuszczalnych warunków pracy, zawartych w instrukcji obsługi.

4. Ograniczenia użycia

UWAGA Nie zasysać sadzy lub substancji palnych. Nie zbierać odkurzaczem żadnych obiektów, których temperatura jest wyższa niż 60 °C.

Urządzenie może być użytkowane tylko zgodnie zamieszczonymi poniżej „Dopuszczalnymi warunkami pracy". Samowolne zmiany w budowie mechanicznej i elektrycznej, wszelkie modyfikacje, czynności obsługowe nieopisane w instrukcji obsługi będą traktowane jako bezprawne i powodują natychmiastową utratę praw gwarancyjnych, a deklaracja zgodności traci ważność. Użytkowanie niezgodne z przeznaczeniem, bądź niezgodnie z instrukcją obsługi spowoduje natychmiastową utratę praw gwarancyjnych.

Dopuszczalne warunki pracy
Praca dorywcza S2 15 minut
Użytkować w pomieszczeniach zamkniętych.

5. Dane techniczne

Model	DED6597
Silnik elektryczny	komutatorowy, jednofazowy
Napięcie sieci [V]	230 ~
Częstotliwość sieci [Hz]	50
Moc znamionowa silnika [W]	1600
Maksymalne obciążenie gniazda [W]	2000
Moc maksymalna [W]	3600
Pojemność zbiornika odkurzacza [L]	20
Filtr	Filtr typu HEPA, osłona piankowa
IP	IPX4
Klasa ochronności	II
Podciśnienie [kPa]	21

6. Przygotowanie do pracy

UWAGA Wszystkie czynności przygotowawcze przeprowadzać przy urządzeniu odłączonym od źródła zasilania.

Przygotowanie urządzenia do pracy:
1. Wyjąć z opakowania odkurzacz, zdjąć pokrywę, wyjąć zawartość ze zbiornika odkurzacza.
2. Upewnić się, że wszystkie elementy urządzenia zostały dostarczone zgodnie z listą części (lista znajduje się w instrukcji urządzenia).
3. Nałożyć zbiornik odkurzacza na podstawę, zamontować kółka wciskając metalowym trzpieniem w otwór gniazda od spodu.
W zależności od planowanej pracy należy wykonać następujące czynności:

- przygotowanie odkurzacza do pracy na sucho:
1. na wystający z pokrywy silnika kosz zaworu bezpieczeństwa założyć filtr typu HEPA. Upewnić się, że gumowa uszczelka ściśle przylega do obudowy silnika.

- przygotowanie odkurzacza do pracy na mokro:
1. na wystający z pokrywy silnika kosz zaworu bezpieczeństwa założyć osłonę piankową. Upewnić się, że osłona ściśle przylega do obudowy silnika, wygładzić występujące nierówności.

- przygotowanie odkurzacza do użytkowania jako odciąg pyłu
1. na wystający z pokrywy silnika kosz zaworu bezpieczeństwa założyć filtr typu HEPA. Upewnić się, że gumowa uszczelka ściśle przylega do obudowy silnika.
2. na zbiornik nałożyć worek materiałowy. Upewnić się, że gumowa uszczelka ściśle przylega do krawędzi zbiornika.

UWAGA Podczas odciągania pyłu gipsowego stosować jednocześnie filtr HEPA i worek materiałowy (rys. C, 4)!

3. za pomocą adaptera (rys. D, 5) połączyć przewód odkurzacza z końcówką odciągu elektronarzędzia (szlifierki). Jeżeli żadna ze średnic adaptera nie pasuje do króćca odciągu elektronarzędzia, wykorzystać fakt, że odkurzacz wyposażony jest w wąż elastyczny z możliwością wymiany końcówek, co pozwala na podłączenie do odkurzacza praktycznie dowolnego elektronarzędzia (szlifierki do powierzchni gipsowych, szlifierki do betonu, pilarek stołowych i ręcznych itd.) Sposób demontażu końcówki węża przedstawiono na Rys. B. Postępowanie podczas wymiany końcówki:
1. Płaskim, wąskim narzędziem (np. wkrętakiem) wcisnąć blokadę oznaczoną jako 1.
2. Energicznie ściągnąć końcówkę z pierścienia z blokadą (2).
3. Nałożyć końcówkę do elektronarzędzia tak, aby otwory w końcówce pokrywały się z blokadą na pierścieniu (3).
4. Docisnąć końcówkę, aż do usłyszenia zatrzaśnięcia się blokad. Upewnić się, że końcówka jest prawidłowo nałożona, a blokady w obu otworach są zamknięte.

- przygotowanie odkurzacza do pracy z popiołem
1. na wystający z pokrywy silnika kosz zaworu bezpieczeństwa założyć filtr typu HEPA. Upewnić się, że gumowa uszczelka ściśle przylega do obudowy silnika.
2. na zbiornik nałożyć worek odporny na wysokie temperatury (rys. C, 3). Upewnić się, że gumowa uszczelka ściśle przylega do krawędzi zbiornika.

UWAGA Nie zasysać sadzy lub substancji palnych. Nie zbierać odkurzaczem żadnych obiektów, których temperatura jest wyższa niż 60 °C.

Kolejne czynności są wspólne dla każdego rodzaju użytkowania.
1. Zamknąć pokrywę za pomocą zatrzasków, upewniając się, że dolna część pokrywy ściśle przylega do zbiornika odkurzacza.
2. Zamontować elastyczny wąż ssący od strony większej przyłączki, wsuwając go w otwór wlotu powietrza, znajdujący się w korpusie odkurzacza.
3. Do drugiej strony przewodu elastycznego dołączyć rurę przedłużającą.
4. Na końcówkę rury złożyć odpowiednią ssawkę. Urządzenie jest gotowe do pracy.

7. Podłączenie do sieci

Przed podłączeniem urządzenia do źródła prądu należy upewnić się, czy napięcie zasilania odpowiada wartości podanej na tabliczce znamionowej.
Instalacja zasilająca powinna być wykonana zgodnie z zasadniczymi wymaganiami dotyczącymi instalacji elektrycznych i spełniać wymogi bezpieczeństwa użytkowania. Parametry minimalnego przekroju

przewodu zasilającego oraz nominalnej wartości bezpiecznika w zależności od mocy urządzenia podano w poniższej tabeli:

Moc urządzenia [W]	Minimalny przekrój przewodu [mm^2]	Minimalna wartość bezpiecznika typu C [A]
1400÷2300	1,5	16

Instalacja winna być wykonana przez uprawnionego elektryka. W przypadku korzystania z przedłużaczy należy zwrócić uwagę by przekrój żyły nie był mniejszy od wymaganego (patrz tabela). Przewód elektryczny ułożyć tak, aby w czasie pracy nie był narażony na przecięcie. Nie używać uszkodzonych przedłużaczy. Okresowo sprawdzać stan techniczny przewodu zasilającego. Nie ciągnąć za przewód zasilający. Urządzenie podłączać do uziemionego gniazda elektrycznego zabezpieczonego wyłącznikiem różnicowo-prądowym.

8. Włączanie urządzenia

⚠ UWAGA Przed uruchomieniem urządzenia bezwzględnie wykonać czynności opisane w rozdziale „Przygotowanie do pracy".

W pokrywie odkurzacza znajduje się włącznik. Włącznik jest koloru czarnego z przezroczystą osłoną, posiada oznaczenie I, które służy do uruchamiania urządzenia, oraz oznaczenie O, służące do zatrzymywania, oraz oznaczenie II, które służy do uruchamiania odkurzacza w trybie synchronizacji.

9. Użytkowanie urządzenia

Odkurzacz przeznaczony jest do pracy w pomieszczeniach mieszkalnych i użytkowych (warsztaty, garaże itp.) Urządzenie przystosowane jest do pracy na sucho lub mokro. Odkurzacz wyposażono w kilka rodzajów szczotek (rys. D): płaska pomocna przy sprzątaniu większych powierzchni podłóg, dywanów: wąska, którą możemy wykorzystać przy odkurzaniu wąskich trudno dostępnych miejsc (np. naroży, szczelin itp.), wąska aluminiowa, za pomocą której można zbierać popiół.

⚠ UWAGA Nie zasysać sadzy lub substancji palnych. Nie zbierać odkurzaczem żadnych obiektów, których temperatura jest wyższa niż 60 °C.

Przy sprzątaniu zanieczyszczeń mokrych należy pamiętać, że urządzenie jest wyposażone w zabezpieczenie odcinające zassanie wody do silnika.

⚠ UWAGA Podczas usuwania wilgotnych i mokrych zabrudzeń należy wyposażyć urządzenie w osłonę piankową (Rys. C, 2) i bezwzględnie usunąć papierowy worek oraz filtr HEPA.

Odkurzacz posiada funkcję przedmuchiwania. Aby skorzystać z tej funkcji, należy przełożyć wąż elastyczny z przodu odkurzacza na otwór znajdujący się w tylnej części górnej osłony, podłączając tak samo jak do zbiornika

Podłączanie dodatkowego urządzenia elektrycznego do odkurzacza
Odkurzacz posiada dodatkowe gniazdo, do którego można podłączyć elektronarzędzie bądź inne urządzenie elektryczne. Gniazdo znajduje się na pokrywie odkurzacza i zabezpieczone jest plastikową osłoną. Maksymalna moc urządzenia, podłączanego do gniazda roboczego: 2000 W. Po podłączeniu odkurzacza do sieci ustawiając pozycję włącznika na 0 można pracować podłączonym elektronarzędziem bez włączania odkurzacza.
Możliwa jest również równoczesna praca odkurzacza i podłączonego urządzenia. Odkurzacz z podłączonym urządzeniem może pracować w dwóch trybach:
1.Tryb normalny „I".
2.Tryb synchroniczny „II"
W trybie normalnym po podłączeniu urządzenia i włączeniu odkurzacza (Rys. D, 1) odkurzacz i urządzenie będą pracować niezależnie. W trybie synchronizacji (Rys. D, 3) odkurzacz nie będzie pracował dopóki nie zostanie uruchomione podłączone urządzenie. W momencie włączenia urządzenia odkurzacz uruchomi się.
Po wyłączeniu urządzenia odkurzacz będzie pracował jeszcze ok. 5 s i po tym czasie wyłączy się.
Funkcja synchronizacji jest szczególnie przydatna podczas wykonywania prac, w trakcie których niezbędne jest bieżące usuwanie odpadu (np. usuwanie urobku podczas wiercenia, usuwanie wiórów podczas pracy ręcznymi narzędziami do przecinania, wiercenia bądź innej obróbki drewna itd.)

Otrzepywanie filtra
Odkurzacz wyposażony jest w ręczny otrzepywacz filtra, który pozwala na oczyszczanie filtra typu HEPA podczas zasysania drobnego pyłu. Przycisk otrzepywacza znajduje się w tylnej części przy gniździe wylowotym odkurzacza (rys. A, 9). Otrzepywanie polega na zablokowaniu rury ssącej, a następnie wcięciu kilka razy przycisku otrzepywacza. Można również nałożyć końcówkę rury ssącej na przycisk otrzepywacza (średnica rury jest taka sama, jak średnica przycisku), nastąpi zablkokowanie wlotu powietrza. Wciśnięcie rury spowoduje uruchomienie otrzepywacza.

Funkcja wydmuchu powietrza
Na wylot powietrza (rys. A, 10) nałożyć rurę odkurzacza i uruchomić odkurzacz. Za pomocą wydmuchiwanego powietrza można np. usunąć zanieczyszczenia z trudno dostępnych miejsc.

⚠ UWAGA Nie kierować strumienia powietrza w kierunku ludzi i zwierząt. Wydmuchiwany matariał może poruszać się z dużą prędkością.

10. Bieżące czynności obsługowe

⚠ UWAGA Wszystkie czynności obsługowe przeprowadzać przy urządzeniu odłączonym od źródła zasilania.

Czyszczenie zbiornika na kurz.
Należy często usuwać zanieczyszczenia z pojemnika na kurz w celu uniknięcia uszkodzenia urządzenia. Umieścić pojemnik odkurzacza (ze zdjętąpokrywą odkurzacza) nad workiem lub pojemnikiem na śmieci i wyrzucić jego zawartość. Przy opróżnianiu pojemnika z brudnej wody należy wylać ją do kanalizacji.

Czyszczenie filtra typu HEPA
1. Wyjąć wtyczkę kabla zasilającego z gniazdka sieciowego.
2. Zwolnić blokady pokrywy odkurzacza poprzez odciągnięcie zaczepów z pokrywy odkurzacza.
3. Zdjąć pokrywę ze zbiornika odkurzacza.
4. Ostrożnie, równomiernie zsunąć filtr z osłony zaworu odcinającego zassanie wody.
5. Oczyścić filtr za pomocą sprężonego powietrza, wytrzepując zebrane zanieczyszczenia. Jeżeli zachodzi taka konieczność to opłukać go pod strumieniem wody (po dokładnym oczyszczeniu).
6. Filtr po wypłukaniu pozostawić do swobodnego wyschnięcia (nie podgrzewać, nie suszyć za pomocą suszarki, nie wystawiać na działanie promieni słonecznych).
7. Po wyschnięciu, filtr należy założyć na osłonę zaworu odcinającego zassanie wody. Należy zwrócićuwagę na prawidłowe nasadzenie filtra.

Przechowywanie
Wyczyszczony, dokładnie wysuszony odkurzacz należy przechowywać w oryginalnym pudełku, w suchym miejscu, niedostępnym dla dzieci i osób postronnych.

11. Części zamienne i akcesoria

W celu zakupu części zamiennych i akcesoriów należy skontaktować się z Serwisem Dedra Exim. Dane kontaktowe znajdują się na 1. stronie instrukcji.
Przy zamawianiu części zamiennych prosimy podać numer partii umieszczony na tabliczce znamionowej oraz numer części z rysunku złożeniowego.
W okresie gwarancyjnym naprawy dokonywane są na zasadach podanych w karcie gwarancyjnej. Reklamowany produkt prosimy przekazać do naprawy w miejscu zakupu (sprzedawca zobowiązany jest przyjąć reklamowany produkt), przesłać do serwisu centralnego Dedra Exim lub przesłać do serwisu najbliższego względem miejsca zamieszkania (lista serwisów na stronie www.dedra.pl). Prosimy uprzejmie dołączyć wypełnioną kartę gwarancyjną. Po okresie gwarancyjnym naprawy wykonuje serwis centralny. Uszkodzony produkt należy przesłać do serwisu (koszty wysyłki pokrywa użytkownik).

12. Samodzielne usuwanie usterek

⚠ UWAGA Przed przystąpieniem do samodzielnego usuwania usterek odłączyć urządzenie od zasilania.

PROBLEM	PRZYCZYNA	ROZWIĄZANIE
Urządzenie nie włącza się	Przewód zasilający jest źle podłączony	Wcisnąć głębiej wtyczkę do gniazdka,
	Przewód zasilający jest uszkodzony	Urządzenie oddać do serwisu
	W gniazdku nie ma napięcia sieciowego	Sprawdzić napięcię w gniazdku, sprawdzić bezpiecznik
	Uszkodzony włącznik	Urządzenie oddać do serwisu
Silnik przegrzewa się	Zapchane otwory wentylacyjne	Oczyścić otwory wentylacyjne
Siła ssania jest zmniejszona	Zatkany przewód elastyczny lub końcówka	Usunąć zator
	Zatkana osłona filtra	Sprawdzić filtr, oczyścić go
	Przepełniony zbiornik	Często opróżniać zbiorniki z zanieczyszczeniami
Silnik rusza z trudem	Zatarte łożyska Zanieczyszczony silnik wiatraka	Urządzenie oddać do serwisu

13. Kompletacja urządzenia

1. Odkurzacz – 1 szt. 2. 2,5 m elastyczna rura plastikowa z funkcją kontroli przepływu powietrza 3. Adater do elektronarzędzi 4. Szczotka do odkurzania na sucho i mokro 5. rura plastikowa (3 elementy, 93 cm długości), 6. szczotka okrągła, 7. szczotka szczelinowa, 8. 1,5 m rura metalowa, 9. Filtr materiałowy, 10. Filtr odporny na wysokie temperatury, 11. Zmywalny filtr gąbkowy, 12. Zmywalny filtr typu HEPA, 13. aluminiowa końcówka, 14. Aluminiowa dysza szczelinowa, 15. Podstawa z kołami jezdnymi – komplet.

14. Informacja dla użytkowników o pozbywaniu się urządzeń elektrycznych i elektronicznych (dotyczy gospodarstw domowych)



Przedstawiony symbol umieszczony na produktach lub dołączonej do nich dokumentacji informuje, że niesprawnych urządzeń elektrycznych lub elektronicznych nie można wyrzucać razem z odpadami bytowymi. Prawidłowe postępowanie w razie konieczności utylizacji, powtórnego użycia lub odzysku podzespołów polega na przekazaniu urządzenia do wyspecjalizowanego punktu zbiórki, gdzie będzie przyjęte bezpłatnie. Informacji o lokalizacji miejsc zbiórki zużytego sprzętu udzielają władze lokalne np. na swoich stronach internetowych. Prawidłowa utylizacja urządzenia umożliwia zachowanie cennych zasobów i uniknięcie negatywnego wpływu na zdrowie i środowisko, wynikające z możliwości obecności w sprzęcie niebezpiecznych: substancji, mieszanin oraz części składowych.
Nieprawidłowa utylizacja odpadów zagrożona jest karami przewidzianymi w odpowiednich przepisach lokalnych.
Użytkownicy w krajach Unii Europejskiej: W razie konieczności pozbycia się urządzeń elektrycznych lub elektronicznych, prosimy skontaktować się z najbliższym punktem sprzedaży lub z dostawcą, którzy udzielą dodatkowych informacji.
Pozbywanie się odpadów w krajach poza Unią Europejską: Taki symbol dotyczy tylko krajów Unii Europejskiej. W razie potrzeby pozbycia się niniejszego produktu prosimy skontaktować się z lokalnymi władzami lub ze sprzedawcą celem uzyskania informacji o prawidłowym sposobie postępowania.

15. Wykaz części do rysunku złożeniowego

LP	Nazwa części	LP	Nazwa części
1	Włącznik	24	Podstawa
2	Rękojeść	25	Korek spustowy
3	Osłona górna	26	Uszczelka
4	Obudowa silnika górna	27	Spust
5	Osłona wylotu powietrza	28	Uszczelka
6	Osłona silnika	29	Obudowa spustu
7	Filtr	30	Obudowa otworu wlotowego
8	Uszczelka piankowa	32	Zbiornik na urobek
9	Pierścień plastikowy	34	Płytka PCB
10	Uszczelka slnika	35	Gniazdo dodatkowe
11	Silnik	36	Obudowa gniazda dodatkowego
12	Uszczelka dolna	37	Adapter
13	Przycisk otrząsacza	38	Wąż ssący
14	Trzpień otrząsacza	39	Filtr gąbkowy
15	Płytka dociskowa przewodu	40	Rura aluminiowa
16	Przewód zasilający	41	Filtr materiałowy
17	Obudowa silnika dolna	42	Przedłużki plastikowe
18	Uszczelka	43	Szczotka płaska
19	Zawór bezpieczeństwa	44	Szczotka szczelinowa
20	Kosz zaworu bezpieczeństwa	45	Szczotka okrągła
21	Uszczelka	46	Wąż ssący
22	Filtr HEPA	47	Worek odporny na wysokie temperatury
23	Kółka jezdne		

Karta gwarancyjna

na

Odkurzacz do pracy na sucho i mokro

Nr katalogowy: DED6597 nr partii: ..... (zwane dalej Produktem)

Data zakupu Produktu: .....

Pieczęć sprzedawcy

Data i podpis sprzedawcy: .....

Oświadczenie Użytkownika:

Potwierdzam, że zostałem poinformowany o warunkach gwarancji oraz skutkach nieprzestrzegania wytycznych zawartych w Instrukcji obsługi i karcie gwarancyjnej. Warunki niniejszej gwarancji są mi znane, co potwierdzam własnoręcznym podpisem:

....

Data i miejsce Podpis Użytkownika

I. Odpowiedzialność za Produkt

1. Gwarant – Dedra Exim Sp. z o.o. z siedzibą w Pruszkowie, adres: ul. 3 Maja 8, 05-800 Pruszków, KRS 0000062517, Sąd Rejonowy dla m.st. Warszawy w Warszawie, XIV Wydział Gospodarczy Krajowego Rejestru Sądowego, NIP 527-020-49-33, kapitał zakładowy: 100 980.00 zł.
2. Na warunkach określonych w niniejszej karcie gwarancyjnej Gwarant udziela gwarancji na Produkt, pochodzący z dystrybucji Gwaranta.
3. Odpowiedzialność z tytułu gwarancji obejmuje tylko wady powstałe z przyczyn tkwiących w Produkcie w momencie jego wydania Użytkownikowi.
4. Z tytułu gwarancji Użytkownik, uzyskuje prawo do bezpłatnej naprawy Produktu, o ile wada ujawniła się w okresie gwarancji. Sposób naprawy Produktu (metoda wykonania naprawy) zależy od decyzji Gwaranta. W przypadku stwierdzenia przez Gwaranta braku możliwości naprawy Gwarant zastrzega sobie prawo wymiany wadliwego elementu albo całego Produktu na wolny od wad, obniżenia ceny Produktu lub odstąpienia od umowy.
5. W stosunku do Użytkownika, który nie jest konsumentem w rozumieniu ustawy z dnia 23 kwietnia 1964r. Kodeks cywilny, odpowiedzialność odszkodowawcza Gwaranta za szkody wynikające z niniejszej gwarancji i/lub w związku z jej zawarciem i wykonywaniem, bez względu na tytuł prawny, jest ograniczona maksymalnie do wysokości wartości wadliwego Produktu.

II. Okres gwarancji

Elementy Produktu	Czas trwania ochrony gwarancyjnej
Odkurzacz do pracy na sucho i mokro	36 miesięcy, licząc od daty zakupu Produktu uwidocznionej w niniejszej karcie gwarancyjnej
Worek papierowy, filtr typu HEPA	Elementy nieobjęte gwarancją

III. Warunki skorzystania z gwarancji

1. Przedstawienie przez Użytkownika wypełnionej karty gwarancyjnej Produktu oraz uprawdopodobnienie przez Użytkownika okoliczności zakupu Produktu, np. poprzez przedstawienie paragonu, faktury, itd. W celu sprawnego przeprowadzenia reklamacji zaleca się aby Użytkownik przekazał wraz z Produktem do reklamacji wszystkie elementy określone w „Kompletacji urządzenia" zawartej w Instrukcji obsługi.
2. Stosowanie się przez Użytkownika do zaleceń zawartych w Instrukcji obsługi i karcie gwarancyjnej.
3. Gwarancja obejmuje tylko obszar Rzeczypospolitej Polskiej i UE.
4. Gwarancja nie obejmuje wad Produktu powstałych w szczególności na skutek:

a. Nieprzestrzegania przez Użytkownika warunków określonych w Instrukcji obsługi, w szczególności w zakresie prawidłowej eksploatacji, konserwacji i czyszczenia;
b. Zastosowania przez Użytkownika środków czyszczących lub konserwujących niezgodnych z Instrukcją obsługi;
c. Nieodpowiedniego przechowywania i transportu Produktu przez Użytkownika;
d. Samowolnych zmian i/lub przeróbek Produktu przez Użytkownika, które nie były uzgadniane z Gwarantem;
e. Zastosowania przez Użytkownika w Produkcie materiałów eksploatacyjnych niezgodnych z Instrukcją obsługi.

5. Użytkownik, który nie jest konsumentem w rozumieniu ustawy z dnia 23 kwietnia 1964r. Kodeks cywilny, traci gwarancję na Produkt, w którym:
- numery seryjne, oznaczenia dat i tabliczki znamionowe zostały usunięte, zmienione lub uszkodzone przez Użytkownika;
- plomby zostały uszkodzone przez Użytkownika lub noszą ślady manipulacji Użytkownika.

6. Uwaga! Czynności związane z codzienną obsługą Produktu, wynikające m.in. z Instrukcji obsługi Użytkownik wykonuje we własnym zakresie i na swój koszt.

IV. Procedura reklamacyjna

1. W przypadku stwierdzenia nieprawidłowej pracy Produktu, przed dokonaniem zgłoszenia reklamacyjnego należy upewnić się czy wszystkie czynności określone w szczególności w Instrukcji obsługi zostały wykonane w sposób prawidłowy.
2. Zgłoszenie reklamacji zaleca się dokonać niezwłocznie, najlepiej w terminie 7 dni od daty zauważenia wady Produktu. Użytkownik, który nie jest konsumentem w rozumieniu ustawy z dnia 23 kwietnia 1964r. Kodeks cywilny traci uprawienia wynikające z niniejszej gwarancji w przypadku niezgłoszenia reklamacji w terminie 7 dni.

3. Zgłoszenie reklamacji można dokonać m.in. w punkcie zakupu Produktu, w serwisie gwarancyjnym lub pisemnie na adres: Dedra Exim Sp. z o.o., ul. 3 Maja 8, 05-800 Pruszków.
4. Użytkownik może złożyć reklamację przy wykorzystaniu formularza dostępnego na stronie internetowej www.dedra.pl. („Formularz zgłoszenia reklamacji z tytułu gwarancji").
5. Adresy serwisów gwarancyjnych dla poszczególnych krajów dostępne są na stronie www.dedra.pl. W przypadku braku serwisu gwarancyjnego dla danego kraju zgłoszenia reklamacyjne z tytułu gwarancji zaleca się kierować na adres: Dedra Exim Sp. z o.o. ul. 3 Maja 8, 05-800 Pruszków (Polska).
6. Mając na uwadze bezpieczeństwo Użytkownika zakazuje się korzystania z wadliwego Produktu.
7. Uwaga! Korzystanie z wadliwego Produktu jest niebezpieczne dla zdrowia i życia Użytkownika.
8. Wykonanie obowiązków wynikających z gwarancji nastąpi w terminie 14 dni roboczych, licząc od dnia dostarczenia reklamowanego Produktu przez Użytkownika.
9. Przed dostarczeniem wadliwego Produktu do reklamacji zaleca się jego oczyszczenie. Reklamowany Produkt zaleca się dokładnie zabezpieczyć przed uszkodzeniami w transporcie (zaleca się dostarczyć reklamowany Produkt w oryginalnym opakowaniu).
10. Okres gwarancji ulega przedłużeniu o czas, w ciągu którego wskutek wady Produktu objętego gwarancją Użytkownik nie mógł z niego korzystać.
Gwarancja nie wyłącza, nie ogranicza, ani nie zawiesza uprawnień Użytkownika wynikających z przepisów o rękojmi za wady rzeczy sprzedanej.
Zgodnie z art. 13 ust. 1 i ust. 2 rozporządzenia Parlamentu Europejskiego i Rady (UE) 2016/679 z dnia 27 kwietnia 2016 r. w sprawie ochrony osób fizycznych w związku z przetwarzaniem danych osobowych i w sprawie swobodnego przepływu takich danych oraz uchylenia dyrektywy 95/46/WE (dalej: „RODO") informujemy

1. Administratorem Twoich danych osobowych podanych w formularzu jest DEDRA-EXIM sp. z o.o. z siedzibą w Pruszkowie , ul. 3 Maja 8, 05-800 Pruszków (dalej: „Administrator").
2. Twoje dane będą przetwarzane wyłącznie w celu przeprowadzenia procedury gwarancyjnej urządzenia zgodnie art. 6 ust. 1 lit. b ogólnego rozporządzenie o ochronie danych (dalej: „RODO") Podanie danych jest dobrowolne, ale konieczne do przeprowadzenia procedury gwarancyjnej.
3. Twoje dane będą przetwarzane przez okres rozpatrywania przeprowadzenia procedury gwarancyjnej oraz w celach archiwizacyjnych w razie konieczności obrony przed ewentualnymi roszczeniami wobec Administratora nie dłużej niż do momentu ich przedawnienia.
4. Twoje dane mogą być ujawniane wyłącznie podmiotom przetwarzającym dane na rzecz administratora na podstawie pisemnej umowy powierzenia przetwarzania danych osobowych świadczącym m.in. usługi serwisu technicznego, hostingu lub obsługi strony internetowej, obsługi IT, firmie kurierskiej. Dostawcy Administratora zobowiązani są do zapewnienia zabezpieczenia danych i spełnienia wymogów obowiązującego prawa związanego z ochroną danych osobowych i nie mogą wykorzystywać powierzonych danych osobowych do innych celów niż te, które są określone w umowie z Administratorem.
5. Twoje dane nie będą przetwarzane w sposób zautomatyzowany w tym również w formie profilowania oraz nie będą przekazywane do państwa trzeciego/organizacji międzynarodowej.
6. Posiadasz prawo dostępu do treści swoich danych oraz prawo ich sprostowania, usunięcia, ograniczenia przetwarzania, prawo do przenoszenia danych, prawo wniesienia sprzeciwu, w dowolnym momencie.
7. We wszelkich sprawach związanych z przetwarzaniem Twoich danych osobowych przez Administratora możesz skontaktować się pod adresem e-mail: daneosobowe@dedra.pl;
8. Masz prawo wniesienia skargi do wniesienia skargi do organu właściwego do spraw ochrony danych osobowych;

EN Table of contents

1. Drawing and pictures
2. Description of the device
3. Purpose of the device
4. Restriction on use
5. Technical data
6. Preparing for use
7. Switching on the device
8. Operation of the device
9. Ongoing maintenance
10. Spare parts and accessories
11. Trouble-shooting on your own
12. Contents of the package
13. Information for users on the disposal of electrical and electronic equipment (applicable to households)
14. Warranty card

The declaration of conformity can be found at the manufacturer's premises.
General safety regulations are attached to the manual as a separate booklet.

WARNING. Read all warnings marked with the symbol ⚠ and all instructions.

Failure to observe the following warnings and safety instructions could result in electric shock, fire or serious injury.

Keep all manual to the future use

2. Description of the device

Fig. A: 1. Suction hose, 2. Engine housing, 3. Switch, 4. Connection socket, 5. Telescopic extension, 6. Tank, 7. Brush, 8. Drain plug, 9. Filter shaker, 10. Air outlet

3. Purpose of the device

The workshop hoover is an appliance designed for dry and wet work (water extraction), and enables any surface in residential and commercial areas to be cleaned. Thanks to the blowing function, the hoover enables dirt to be blown out of hard-to-reach areas.
The hoover is equipped with a filter shaker, which makes it possible to collect very fine dust, e.g. plaster sanding dust. An additional socket allows the connection of an appliance with a maximum power of 2,000 watts, and a synchronised switch allows the hoover to be used as a dust extractor for power tools (e.g. sander, polisher, etc.). The use of a heat-resistant filter makes it possible to clean e.g. fireplace hearths of ashes.
It is permissible to use the device in renovation and construction work, repair workshops, amateur work, subject to the conditions of use and permissible working conditions contained in the operating instructions.

4. Restriction on use

WARNING **The appliance may only be used in accordance with the 'Permitted operating conditions' below.**

Do not vacuum soot or flammable substances. Do not vacuum up any objects whose temperature is higher than 60 °C.

WARNING **Unauthorised changes to the mechanical and electrical design, any modifications, maintenance operations not described in the operating instructions will be treated as illegal and will result in the immediate loss of warranty rights and the declaration of conformity will become invalid.**

Misuse or use not in accordance with the operating instructions will result in immediate loss of warranty rights.

Permitted operating conditions'
Casual work S2 15 minutes
Use indoors

5. Technical data

Model	DED6597
Electric motor	commutator, single-phase
Supply voltage [V]	230 ~
Supply frequency [Hz]	50
Rated motor power [W]	1600
Maximum socket load [W]	2000
Maximum power [W]	3600
Hoover tank volume [L]	20
Filter	HEPA filter, foam shield
IP	IPX4
Protection class	II
Vacuum pressure [kPa]	21

6. Preparing for use

WARNING **All operations described in this chapter should be carried out with the battery disconnected.**

Preparing the unit for use:
1. remove the hoover from the packaging, remove the lid, remove the contents from the hoover tank.
2. ensure that all components of the appliance have been supplied in accordance with the parts list (see the appliance manual for a list).
3. place the hoover tank on the base, fit the wheels by pressing the metal pin into the socket hole on the underside.
Depending on the work to be carried out, perform the following steps:

- preparing the hoover for dry work:
1. place a HEPA type filter on the safety valve basket protruding from the motor cover. Ensure that the rubber gasket fits tightly to the motor housing.

- preparing the hoover for wet running:
1. Place a foam cover over the safety valve basket protruding from the motor cover. Ensure that the cover adheres tightly to the motor housing, smooth out any unevenness.

- preparing the hoover for use as a dust extractor
1. Place a HEPA filter on the safety valve basket protruding from the motor cover. Ensure that the rubber gasket fits tightly into the motor housing.
2. Place a cloth bag over the hopper. Ensure that the rubber seal fits tightly around the edge of the hopper.

⚠ WARNING When extracting gypsum dust, use the HEPA filter and the fabric bag at the same time (Fig. C, 4)!

3. use the adapter (fig. D, 5) to connect the hoover hose to the nozzle of the power tool (grinder). If none of the diameters of the adapter fits the nozzle of the power tool, take advantage of the fact that the hoover is equipped with a flexible hose with an exchangeable nozzle, which makes it possible to connect practically any power tool to the hoover (drywall grinder, concrete grinder, table and hand saws, etc.). The method of removing the nozzle of the hose is shown in Fig. B. Procedure when changing the nozzle:
1. with a flat, narrow tool (e.g. a screwdriver) push in the lock marked 1.
2. pull the nozzle vigorously off the ring with the locking device (2).
3. insert the bit into the power tool so that the holes in the bit line up with the lock on the ring (3).
4. press the bit until you hear the locks snap into place. Ensure that the tip is correctly applied and that the locks in both holes are closed.

- preparing the hoover for ash handling
1. Place a HEPA type filter on the safety valve basket protruding from the motor cover. Ensure that the rubber gasket fits tightly to the motor housing.
2. place a heat-resistant bag over the hopper (fig. C, 3). Make sure the rubber gasket fits tightly around the edge of the tank.

⚠ WARNING Do not vacuum soot or flammable substances. Do not vacuum up any objects whose temperature is higher than 60 °C.

The next steps are common to each type of use.
1. close the lid with the latches, making sure that the lower part of the lid fits tightly onto the hoover tank.
2. fit the flexible suction hose to the side of the larger connection by inserting it into the air inlet opening located in the body of the hoover.
3. attach an extension tube to the other side of the flexible hose.
4. assemble a suitable suction nozzle onto the end of the tube. The appliance is now ready for use.

7. Switching on the device

⚠ WARNING Before starting up the unit, it is essential to carry out the steps described in the section 'Preparing for operation'.

Before connecting the appliance to the power supply, ensure that the supply voltage corresponds to the value indicated on the rating plate.
The power supply installation should comply with the essential requirements for electrical installations and meet the safety requirements for use. The parameters for the minimum cross-section of the supply cable and the nominal value of the fuse depending on the appliance power are given in the table below:

Power of the appliance [W]	Minimum cross-section of the cable [mm2]	Minimum fuse value type C [A].
1400÷2300	1,5	16

The installation should be carried out by an authorised electrician. When using extension cables, make sure that the conductor cross-section is not smaller than required (see table). Arrange the electrical cable so that it is not exposed to cuts during operation. Do not use damaged extension cords. Periodically check the condition of the power supply cable. Do not pull on the power cord. Connect the appliance to a grounded electrical outlet protected by a residual current circuit breaker.
There is an on/off switch in the lid of the hoover. The on/off switch is black in colour with a transparent cover, and has an I marking for starting the appliance and an O marking for stopping, and an II marking for starting the hoover in synchronisation mode.

8. Operation of the device

⚠ WARNING When operating the device, all safety rules and instructions described in the safety conditions must be strictly observed..

The hoover is designed for use in domestic and commercial areas (workshops, garages, etc.) The unit is suitable for dry or wet vacuuming. The hoover is equipped with several types of brushes (Fig. D): flat for cleaning larger floor areas, carpets: narrow for cleaning narrow inaccessible areas (e.g. corners, crevices, etc.), narrow aluminium for collecting ashes.

⚠ WARNING Do not vacuum soot or combustible substances. Do not vacuum any objects with a temperature higher than 60 °C.

When cleaning wet dirt, please note that the unit is equipped with a safety device that cuts off the intake of water to the motor.

When removing wet and damp dirt, equip the unit with a foam cover (Fig. C, 2) and absolutely remove the paper bag and HEPA filter.

The hoover has a blowing function. To use this function, pass the flexible hose from the front of the hoover to the opening on the back of the top cover, connecting in the same way as to the tank

Connecting an additional electrical appliance to the hoover
The hoover has an additional socket to which a power tool or other electrical appliance can be connected. The socket is located on the lid of the hoover and is protected by a plastic cover. Maximum power of the device connected to the socket: 2000 W. After connecting the hoover to the mains, by setting the switch position to 0, it is possible to work with the connected power tool without switching on the hoover.
Simultaneous operation of the hoover and the connected appliance is also possible. The hoover with a connected appliance can operate in two modes:
1.Normal mode 'I'.
2.Synchronous mode 'II'
In normal mode, when the appliance is connected and the hoover is switched on (Fig. D, 1), the hoover and the appliance will operate independently. In synchronised mode (Fig. D, 3), the hoover will not run until the connected appliance is switched on. When the appliance is switched on, the hoover will start.
When the appliance is switched off, the hoover will continue to run for about 5 s and then switch off.
The synchronisation function is particularly useful when carrying out work which requires ongoing removal of waste (e.g. removal of spoil when drilling, removal of chips when working with handheld tools for sawing, drilling or other woodworking, etc.).

Filter shaker
The hoover is equipped with a manual filter shaker, which allows the HEPA type filter to be cleaned when fine dust is drawn in. The scraper button is located at the rear of the hoover's outlet socket. Shaking is done by blocking the suction pipe and then pressing the shaker button a few times. Alternatively, the end of the suction pipe can be placed on the whisker button (the diameter of the pipe is the same as the diameter of the button), the air inlet will be blocked. The air intake is blocked, the air intake is blocked and the whisker is activated by pressing the tube.

Air blast function
Place the hoover pipe on the air outlet and start the hoover. With the air blast, you can, for example, remove dirt from hard-to-reach areas.

⚠ WARNING Do not direct the airflow towards people or animals. The blasted material can move at high speed.

9. Ongoing maintenance

⚠ WARNING All maintenance must be carried out with the unit unplugged.

Cleaning the dust container.
Remove debris from the dust container frequently to avoid damage to the appliance. Place the hoover container (with the hoover lid removed) over a bag or dustbin and dispose of the contents. When emptying the container of dirty water, pour it down the drain.

Cleaning the HEPA filter
1 Remove the power cord plug from the mains socket.
2. release the hoover lid locks by pulling the catches off the hoover lid.
3. remove the lid from the hoover tank.
4. carefully, evenly slide the filter off the water intake valve cover.
5. clean the filter with compressed air, shaking off collected dirt. If necessary, rinse it under a stream of water (after thorough cleaning).
(6) After rinsing, leave the filter to dry freely (do not heat, dry with a hairdryer, do not expose to sunlight).
(7) After drying, place the filter on the cover of the water intake shut-off valve. Care should be taken to ensure that the filter is fitted correctly.
Clean the entire power tool regularly, paying particular attention to cleaning the ventilation openings of the power tool.

⚠ WARNING Keep the device out of the reach of children.

Attachment, tool replacement
Once the tool has been clamped, make sure it has been clamped correctly: lay the power tool horizontally and try to eject the clamped tip. If it cannot be ejected, it means that it has been clamped correctly.

Maintenance of the appliance
Maintenance includes servicing of the equipment including accessories.

⚠ WARNING Never carry out maintenance work on equipment that is connected to a power source.

This can cause serious injury or electric shock.
Maintenance of the unit consists of keeping all its components necessary for normal operation properly clean. No solvents may be used for cleaning as this may cause irreparable damage to the casing and other plastic components.

Before each start-up:
- Check that the engine vents are not obstructed or dirty. If necessary, expose/clean with a cloth slightly dampened with water.;

10. Spare parts and accessories

For the purchase of spare parts and accessories, please contact the Dedra Exim service. Contact details can be found on page 1 of the manual.
When ordering spare parts, please quote the batch number on the nameplate together with the part number from the assembly drawing.
During the warranty period, repairs are carried out in accordance with the terms of the warranty card. Return the faulty product for repair at the place of purchase (the dealer is obliged to accept the faulty product), send it to the central Dedra Exim service centre or to the service centre closest to your place of residence (list of service centres at www.dedra.pl). Kindly enclose the completed warranty card. After the warranty period has expired, repairs are carried out by the central service. Send the defective product to the service centre (shipping costs are paid by the user).

11. Trouble-shooting on your own

⚠ WARNING **Disconnect the unit from the power supply before attempting to troubleshoot the unit yourself.**

PROBLEM	CAUSE	SOLUTION
Unit does not switch on	Supply cable incorrectly connected	Push the plug further into the socket,
	Power cord is damaged	Have the appliance serviced
	Mains voltage not present in the socket	Check voltage at socket, check fuse
	Switch is damaged	Have the unit serviced
Motor overheats Suction power is reduced	Air vents clogged	Clean ventilation openings
	Plugged hose or nozzle	Remove blockage
	Clogged filter cover	Check filter, clean it
	Tank overfilled	Empty contaminated water tank frequently
Engine starts with difficulty	Clogged bearings Contaminated windmill motor	Have unit serviced

12. Contents of the package

1. hoover - 1 pc. 2. 2.5 m flexible plastic tube with airflow control 3. Adater for power tools 4. Dry and wet vacuuming brush 5. plastic tube (3 elements, 93 cm long), 6. round brush, 7. crevice brush, 8. 1.5 m metal pipe, 9. fabric filter, 10. heat-resistant filter, 11. washable sponge filter, 12. washable HEPA filter, 13. aluminium nozzle, 14. aluminium crevice nozzle, 15. Base with castors – complete set..

13 Information for users on the disposal of electrical and electronic equipment (applicable to households)



The symbol on the products or accompanying documentation indicates that defective electrical or electronic equipment must not be disposed of with household waste. If you need to dispose of, reuse or recover components, take them to a specialist collection point where they will be accepted free of charge. Information on the location of collection points for used equipment is provided by local authorities, e.g. on their websites.
By disposing of the appliance correctly, you will save valuable resources and avoid negative effects on health and the environment due to the possible presence of hazardous substances, mixtures and components in the appliance.
Incorrect waste disposal is subject to penalties according to the relevant local regulations.
Users in EU countries: If you need to dispose of electrical or electronic equipment, please contact your nearest point of sale or supplier, who will be able to provide further information.
Disposal in non-EU countries: This symbol only applies to countries within the European Union. If you wish to dispose of this product, please contact your local authorities or dealer for the correct method of disposal.

Warranty

for
Vacuum cleaner for dry and wet cleaning
(product name)

Catalogue No: DED6597 Lot No.: .....
(hereinafter called the product)

Product purchase date : .....

Seller's stamp

Date and seller's signature: .....

User's statement:

I confirm that I have been informed about the warranty conditions and the consequences of non-compliance with the guidelines in the Operating Instructions and the warranty. I am aware of the conditions of this warranty, which I confirm with my handwritten signature:

....
Date and place User's signature

I. Product liability
1. The Warrantor - Dedra Exim Sp. z o.o. with its registered office in Pruszków, address: ul. 3 Maja 8, 05-800 Pruszków, KRS 0000062517, District Court for the City of Warsaw in Warsaw, 14th Economic Division of the National Court Register, TIN 527-020-49-33, share capital: PLN 100,980.00.
2. The Warrantor provides the warranty for the Product from the Warrantor 's distribution on the terms set out in this warranty.
3. Liability under the warranty shall only cover defects arising from causes inherent in the Product at the time of delivery to the User.
4. By virtue of the warranty, the User obtains the right to have the Product repaired free of charge, provided that the defect became apparent during the warranty period. The method of repair of the Product is at the discretion of the Warrantor. If the Warrantor finds the repair impossible, the Warrantor reserves the right to replace the defective element or the whole Product for a defect-free one, reduce the price of the Product, or withdraw from the contract.
5. In relation to the User, who is not a consumer within the meaning of the Act of April 23, 1964 on Civil Code, the Warrantor's liability for damages resulting from this warranty and/or in connection with its conclusion and performance, regardless of the legal title, is limited to the maximum of the value of the defective Product.

II. Warranty period

Product components	Duration of warranty protection
Vacuum cleaner	36 months from the date of purchase of the Product as shown on this warranty card
Paper bag, HEPA type filter	No warranty

III. Terms and conditions of the warranty
1. Presentation by the User of a completed warranty card for the Product and substantiation by the User of the circumstances of purchase of the Product, e.g. by presenting a receipt, invoice, etc. For the purpose of efficient complaint processing, it is recommended that the User submits, together with the Product, all the components specified in "Set of the device components" contained in the operating instructions.
2. Compliance by the user with the instructions in the operating instructions and the warranty.

a) The warranty only covers the territory of the Republic of Poland and the EU.
b) The warranty does not cover any Product defects arising in particular from:
c) Failure of the user to comply with the conditions set out in the operating instructions, in particular with regard to correct operation, maintenance and cleaning;
d) Use of cleaning or maintenance products by the user which do not comply with the operating instructions;
e) Improper storage and transport of the Product by the User;
f) Unauthorised changes and/or modifications to the Product by the User which have not been agreed with the Warrantor;
g) Use of consumables by the User in the Product which do not comply with the operating instructions.

3. For the User, who is not a consumer within the meaning of the Act of April 23,1964 of the Civil Code, the warranty becomes void for the Product where:

a) serial numbers, date indications and rating plates have been removed, altered or damaged by the user;
b) the seals have been damaged by the user or show signs of tampering by the user.

4. Note! The User shall carry out the activities connected with the daily operation of the Product, resulting, among others, from the operating instructions, themselves and at their own expense.

IV. Complaint procedure

1. If you find that the Product is not working properly, make sure that all the steps specified in particular in the operating instructions have been carried out correctly before submitting a claim.
2. It is recommended to make a complaint immediately, preferably within 7 days of noticing a defect in the Product. The User, who is not a consumer within the meaning of the Act of April 23,1964 Civil Code, loses rights arising from this warranty if they fail to make a complaint within 7 days.
3. Complaints can be made, among others, at the point of purchase of the Product, at the warranty service point, or in writing to the following address: Dedra Exim Sp. z o.o., ul. 3 Maja 8, 05-800 Pruszków.
4. The User can make a complaint using the form available on the website www.dedra.pl. ("Warranty Claim Form").
5. The addresses of the country-specific warranty service are available at www.dedra.pl. If no country-specific warranty service is available, we recommend that you address warranty claims to: Dedra Exim Sp. z o.o. ul. 3 Maja 8, 05-800 Pruszków (Poland).
6. With a view to the safety of the User, the use of a defective Product is prohibited.
7. Caution: Using a defective Product is dangerous to the health and life of the User.
8. The fulfilment of the obligations under the warranty shall take place within 14 working days from the date of delivery of the defective Product by the User.
9. Before the defective Product is delivered under the complaint procedure, it is recommended to clean it. The Product under complaint is recommended to be carefully protected against damage during transport (it is recommended to deliver the Product under complaint in its original packaging).
10. The warranty period shall be extended by the time during which, due to a defect in the Product covered by the warranty, the User was not able to use it.

The warranty shall not exclude, limit or suspend the User's rights under the warranty regulations for defects of the goods sold.
Pursuant to Article 13(1) and (2) of Regulation (EU) 2016/679 of the European Parliament and of the Council of 27 April 2016 on the protection of natural persons with regard to the processing of personal data and on the free movement of such data and repealing Directive 95/46/EC (hereinafter: 'RODO'), we inform you that

1. The administrator of your personal data provided in the form is DEDRA-EXIM sp. z o.o. with its registered office in Pruszków, ul. 3 Maja 8, 05-800 Pruszków (hereinafter: 'Administrator').
2. Your data will be processed exclusively for the purpose of implementing the warranty procedure for the device on the basis of Article 6(1)(b) of the General Data Protection Regulation (hereinafter: 'RODO') Provision of data is voluntary, but necessary for the implementation of the warranty procedure.
3. Your data will be processed for the period of consideration of the implementation of the guarantee procedure and for archiving purposes in case of the need to defend against possible claims against the Administrator, no longer than until they expire.
4. Your data may be disclosed only to entities processing data for the Administrator on the basis of a written agreement of entrustment of personal data processing providing, among others, technical support, hosting or maintenance of the website, IT support, courier company. The Administrator's providers are obliged to ensure data security and to comply with the requirements of the applicable law related to personal data protection and may not use the entrusted personal data for purposes other than those specified in the contract with the Administrator.
5. Your data will not be processed in an automated manner including profiling and will not be transferred to a third country/international organisation.
6. You have the right of access to the content of your data and the right to rectification, erasure, restriction of processing, the right to data portability, the right to object, at any time.
7. For all matters related to the processing of your personal data by the Controller, you can contact: daneosobowe@dedra.pl;
8. You have the right to lodge a complaint with the supervisory authority dealing with personal data protection.

CZ Obsah

1. Snímky a obrázky
2. Popis zařízení
3. Určení nástroje
4. Omezení použití
5. Technické údaje
6. Příprava k práci
7. Připojení k síti
8. Zapínání nástroje
9. Použití nástroje
10. Aktuální provozní práce
11. Náhradní díly a příslušenství
12. Samostatné odstranění závad
13. Výbava nástroje
14. Informace pro uživatele o zbavování se elektrických a elektronických zařízení
15. Záruční list

Prohlášení o shodě se nachází v sídle Dedra Exim Sp. z o.o.
Všeobecné bezpečnostní podmínky byly připojeny k návodu jako jednotlivá brožura.

VAROVÁNÍ. Přečtěte si všechna upozornění označená symbolem a všechny pokyny.

Nedodržení níže uvedených upozornění a bezpečnostních pokynů může vést k úrazu elektrickým proudem, požáru nebo vážným zraněním.

Uložte všechna upozornění a pokyny pro pozdější použití.

2. Popis zařízení

Obr. A: 1. Sací hadice, 2. Motorové pouzdro, 3. Spínač, 4. Spojovací zásuvka, 5. Teleskopické prodloužení, 6. Nádrž, 7. Kartáč, 8. Výtokový šroub, 9. Filtrační třes, 10. Výstup vzduchu

3. Určení nástroje

Dílenský vysavač je zařízení určené k práci za sucha i za mokra (k odsávání vody), umožňuje čistit libovolné povrchy v obytných a hospodářských prostorech. Díky funkci foukání vysavač umožňuje vyfukovat nečistoty z obtížně dostupných míst.
Vysavač je vybaven filtračním oklepem pro sběr velmi jemného prachu, např. prachu z broušení omítky. Přídavná zásuvka umožňuje připojení spotřebiče s maximálním příkonem 2 000 W a synchronizovaný spínač umožňuje vysavač používat jako odsávač prachu pro elektrické nářadí (např. brusku, leštičku atd.). Použití žáruvzdorného filtru umožňuje čistit např. krbová ohniště od popela.
Zařízení se může používat pro stavební a opravné práce, v opravárenských dílnách, pro hobby použití se současným dodržováním podmínek používání a přípustných pracovních podmínek , uvedených v návodu k obsluze.

4. Omezení použití

POZOR **Nevysávejte saze nebo hořlavé látky. Nevysávejte předměty, jejichž teplota je vyšší než 60 °C.**

Zařízení může být používáno pouze v souladu s níže uvedenými "Přípustnými provozními podmínkami". Samovolné změny v mechanické a elektrické stavbě, veškeré úpravy, obslužné činnosti nepopsané v návodu k obsluze budou vnímány jako právně neopodstatněné a způsobí okamžitou ztrátu záručních práv a prohlášení o shodě ztratí platnost. Používání, které budou v rozporu s určením nebo v rozporu s návodem k obsluze způsobí okamžitou ztrátu záručních práv.

Přípustné pracovní podmínky
Provozní režim S2 15 min
Stroj lze používat pouze v uzavřených místnostech.

5. Technické údaje

Model	DED6597
Elektromotor	komutátorový jednofázový
Síťové napětí [V]	230 ~
Kmitočet sítě [Hz]	50
Jmenovitý výkon motoru [W]	1600
Objem nádoby vysavače[l]	20
Filtr	HEPA filtr, pěnová ochrana
IP	IPX4
Třída ochrany	II
Podtlak [kPa]	21
Maximální zatížení zásuvky [W]	2000
Maximální výkon [W]	3600

6. Příprava k práci

POZOR **Všechny přípravné činnosti provádějte s přístrojem odpojeným od zdroje napájení.**

Příprava zařízení k provozu:
1. Vyjměte vysavač z obalu, sejměte víko, vyjměte obsah z nádrže vysavače.
2. Ujistěte se, že byly dodány všechny součásti zařízení podle seznamu součástí (seznam naleznete v návodu k obsluze zařízení).
3. Nádrž vysavače nasaďte na základnu, nainstalujte kolečka zatlačením kovového kolíku do otvoru pro zásuvku na spodní straně.

V závislosti na plánované práci proveďte následující kroky:
- Příprava vysavače na suchý provoz:
1. Na koš bezpečnostního ventilu vyčnívající z krytu motoru umístěte filtr typu HEPA. Ujistěte se, že pryžové těsnění těsně přiléhá ke krytu motoru.
- Připravte vysavač na mokrý provoz:

1. Na koš bezpečnostního ventilu vyčnívající z krytu motoru nasaďte pěnový kryt. Ujistěte se, že kryt těsně přiléhá ke krytu motoru, případné nerovnosti vyhlaďte.
- Příprava vysavače pro použití jako vysavač prachu
1. Na koš bezpečnostního ventilu vyčnívající z krytu motoru nasaďte filtr typu HEPA. Ujistěte se, že pryžové těsnění těsně přiléhá ke krytu motoru.
2. Na sběrný koš umístěte látkový sáček. Ujistěte se, že pryžové těsnění těsně přiléhá k okraji zásobníku.

⚠ POZOR **Při odsávání sádrového prachu používejte HEPA filtr a zároveň látkový sáček (obr. C, 4)!**

3. Pomocí adaptéru (obr. D, 5) připojte kabel vysavače k odsávacímu konci elektrického nářadí (brusky). Pokud žádný z průměrů adaptéru nevyhovuje koncovce odsávání elektrického nářadí, využijte toho, že vysavač je vybaven flexibilní hadicí s vyměnitelnými koncovkami, která umožňuje připojit k vysavači prakticky jakékoliv elektrické nářadí (brusku na sádrokartonové povrchy, brusku na beton, stolní a ruční pilu apod. Způsob sejmutí koncovky hadice je znázorněn na obr. B. Postup při výměně koncovky:
1. Plochým, úzkým nástrojem (např. šroubovákem) zatlačte do zámku označeného 1.
2. Razantně stáhněte koncovku z kroužku se zámkem (2).
3. Nasaďte hrot na elektrické nářadí tak, aby se otvory v hrotu shodovaly se zámkem na kroužku (3).
4. Stlačujte hrot, dokud neuslyšíte, jak zámky zapadají na své místo. Ujistěte se, že je hrot správně nasazen a zámky v obou otvorech jsou uzavřeny.
- příprava vysavače na použití s popelem
1. Na koš bezpečnostního ventilu vyčnívající z krytu motoru umístěte filtr typu HEPA. Ujistěte se, že pryžové těsnění těsně přiléhá ke krytu motoru.
2. Na sběrný koš nasaďte sáček odolný vůči vysokým teplotám (obr. C, 3). Ujistěte se, že pryžové těsnění těsně přiléhá k okraji zásobníku.

⚠ POZOR **Nevysávejte saze nebo hořlavé látky. Vysavačem nesbírejte žádné předměty, jejichž teplota je vyšší než 60 °C.**

Další kroky jsou společné pro každý typ použití.
1. Zavřete víko pomocí západek a ujistěte se, že spodní část víka těsně přiléhá k nádrži vysavače.
2. Nainstalujte flexibilní sací hadici na straně větší přípojky a zasuňte ji do otvoru pro přívod vzduchu, který se nachází v tělese vysavače.
3) Na druhou stranu ohebné hadice připojte prodlužovací trubku.
4. Na konec trubice nasaďte příslušnou sací nádobku. Přístroj je připraven k provozu.

7. Připojení k síti

Před připojením zařízení ke zdroji napájení je nutné se ujistit, že napětí napájení odpovídá hodnotě uvedené v údajovém štítku. Napájecí instalace by měla být vyhotovena v souladu s přísnými požadavky týkajícími se elektrických instalací a splňovat bezpečnostní podmínky používání. Parametry minimálního průřezu napájecího kabelu a jmenovité hodnoty jističe v závislosti na výkonu zařízení byly uvedeny v níže uvedené tabulce:

Výkon přístroje [W]	Minimální průřez vodiče [mm2]	Minimální hodnota pojistky typu C [A]
1400÷2300	1,5	16

Instalace by měla být vyhotovena oprávněným elektrikářem. V případě využívání prodlužovače věnujte pozornost tomu, aby průřez žíly nebyl nižší, než požadovaný (viz tabulka). Elektrický kabel položte tak, aby v průběhu provozu nebyl vystaven možnému přerušení. Nepoužívejte poškozené prodlužovače.
Pravidelně kontrolujte technický stav napájecího kabelu. Netahejte napájecí kabel. Připojte zařízení k uzemněné elektrické zásuvce chráněné proudovým jističem.

8. Zapínání nástroje

⚠ POZOR **Před spuštěním zařízení proveďte kroky popsané v části "Příprava k práci".**

Ve víku vysavače je umístěn spínač. Spínač je černé barvy s průsvitným krytem, má označení I, které znamená zapnutí zařízení, a označení O, které znamená zastavení, a označení II, které znamená zapnutí vysavače v režimu synchronizace.

9. Použití nástroje

Vysavač je určen pro použití v domácnosti i v komerčních prostorách (dílny, garáže atd.) Přístroj je vhodný pro suché i mokré vysávání. Vysavač je vybaven několika typy kartáčů (obr. D): plochý pro úklid větších podlahových ploch, koberců: úzký pro úklid úzkých nepřístupných míst (např. rohů, štěrbin apod.), úzký hliníkový pro sběr popela.

⚠ POZOR **Nevysávejte saze nebo hořlavé látky. Vysavač nepoužívejte ke sběru předmětů, jejichž teplota je vyšší než 60 °C.**

Vysavač je určen k práci v obytných a hospodářských prostorech (dílny, garáže atp.) Zařízení je přizpůsobeno práci za sucha nebo za mokra. Vysavač je vybaven dvěma typy hubic: plochou (Obr. C, pol. 1) pro úklid větších povrchů podlah, koberců, a úzkou (obr. C, pol. 2), kterou můžete používat pro vysávání úzkých obtížně přístupných míst (např. rohů, mezer atp.)
Při úklidu mokrých nečistot pamatujte, že zařízení je vybaveno pojistkou uzavírající nasávání vody do motoru. Při odstraňování vlhkých a mokrých nečistot nasaďte na zařízení pěnovou ochranu (obr. C, pol. 3) a nutně odstraňte papírový sáček a papírový filtr.
Vysavač má funkci profukování. Chcete-li použít tuto funkci, vytáhněte pružnou hadici z přední strany vysavače a vložte do otvoru v zadní části horního krytu, připojte stejně jako k nádobě.

Připojení dalšího elektrického nástroje k vysavači
Vysavač má dodatečnou zásuvku, do které můžete připojit elektronářadí nebo jiný elektrický nástroj. Zásuvka se nachází na víku vysavače a je chráněna plastovým krytem. Maximální příkon zařízení připojeného do pracovní zásuvky: 2000 W. Po připojení vysavače k síti můžete při nastavení spínače do polohy 0 pracovat s připojeným elektronářadím bez zapnutí vysavače.
Existuje možnost práce vysavače současně s připojeným nástrojem. Vysavač s připojeným nástrojem může pracovat ve dvou režimech:
1.Normální režim „I“.
2.Synchronizovaný režim „II“
V normálním režimu po připojení nástroje a zapnutí vysavače (Obr. D, pol.1) budou vysavač a nástroj pracovat nezávisle. V synchronizovaném režimu (Obr. D, pol. 3) vysavač nebude pracovat, dokud nebude zapnut připojený nástroj. V okamžiku zapnutí nástroje se vysavač spustí.
Po vypnutí nástroje bude vysavač pracovat ještě asi 5 s a poté se vypne. Funkce synchronizace je velmi vhodná při provádění prací, kdy je nutné průběžné odstraňování odpadu (např. odstraňování prachu při vrtání, odstraňování pilin při práci s ručním nářadím pro řezání, vrtání nebo jiné obrábění dřeva atd.)
Kromě toho je vysavač vybaven pružnou hadicí s možností výměny koncovek, což umožňuje připojit k vysavači prakticky každé elektronářadí (brusky na sádrové povrchy, brusky na beton, stolní a ruční pily atd.). Způsob demontáže koncovky hadice je znázorněn na obrázku B. Postup při výměně koncovky:
1.Plochým, úzkým nářadím (např. šroubovákem) stiskněte pojistku označenou jako 1.
2.Prudce stáhněte koncovku z kroužku s pojistkou (2).
3.Nasaďte koncovku pro elektronářadí tak, aby se otvory v koncovce překrývaly s pojistkou v kroužku (3).
4.Stlačte koncovku, až uslyšíte zapadnutí pojistek. Ujistěte se, že koncovka je správně nasazená a pojistky jsou v obou otvorech uzavřeny.

Čištění filtru
Vysavač je vybaven ručním oklepem filtru, který umožňuje čištění filtru typu HEPA při nasátí jemného prachu. Tlačítko škrabky je umístěno na zadní straně u výstupní zásuvky vysavače. Vytřepávání se provádí tak, že se zablokuje sací potrubí a poté se několikrát stiskne tlačítko vytřepávání. Případně lze konec sací trubky nasadit na šlehací tlačítko (průměr trubky je stejný jako průměr tlačítka), přívod vzduchu se zablokuje. Přívod vzduchu se zablokuje a přívod vzduchu se zablokuje.

Funkce tryskání vzduchu
Umístěte trubku vysavače na výstup vzduchu a spusťte vysavač. Pomocí tryskání vzduchu můžete například odstranit nečistoty z těžko přístupných míst.
Proud vzduchu nesměrujte na osoby nebo zvířata. Odstřelovaný materiál se může pohybovat vysokou rychlostí.

10. Aktuální provozní práce

⚠ POZOR **Všechny obslužené činnosti je nutné provádět při zástrčce vysunuté ze zásuvky.**

Čištění nádoby na prach
Nečistoty z nádoby na prach odstraňujte často, abyste zabránili poškození zařízení. Nádobu vysavače držte (se sejmutým víkem vysavače) nad pytlem nebo popelnicí a vysypejte ji. Špinavou vodu z nádoby vylijte do kanalizace.

Čištění HEPA filtru
Před provedením níže uvedených činností se ujistěte, že je zařízení vypnuto:
1. Vytáhněte zástrčku napájecího kabelu ze síťové zásuvky.
2. Uvolněte pojistky víka vysavače tak, že odtáhnete pojistky západek z víka vysavače.
3. Sejměte víko z nádoby vysavače.
4. Opatrně, rovnoměrně sejměte filtr z krytu ventilu uzavírajícího sání vody.

5. Očistěte filtr stlačeným vzduchem a vytřepejte shromážděné nečistoty. Pokud je to nutné, opláchněte filtr proudem tekoucí vody (po důkladném vyčištění).
6. Filtr po opláchnutí nechte vyschnout na vzduchu (nezahřívejte, nesušte fénem, nevystavujte působení slunečních paprsků).
7. Po vyschnutí nasaďte filtr na kryt ventilu uzavírajícího sání vody. Dávejte pozor na správné nasazení filtru.

Skladování vysavače
Vyčištění a důkladně osušený vysavač skladujte v originálním obalu, na suchém místě, nedostupném pro děti a nepovolané osoby.

11. Náhradní díly a příslušenství

Pro nákup náhradních dílů a příslušenství kontaktujte servis Dedra Exim. Kontaktní údaje jsou uvedeny na 1. straně návodu.
Při objednávání náhradních dílů uveďte číslo šarže na typovém štítku, stejně jako číslo dílu z montážního výkresu. Během záruční doby se opravy provádějí za podmínek uvedených v záruční listině. Reklamovaný produkt, prosím, předejte k opravě na místě pořízení (prodávající povinen přijmout reklamované zboží), pošlete na servisní středisko nejblíže k místu bydliště (seznam služeb na internetových stránkách www.dedra.pl), nebo zašlete do centrálního servisu Dedra Exim. Přiložte prosím vyplněnou záruční listinu. Po záruční době opravy provádí centrální servis. Poškozené zboží musí být odesláno do servisního střediska (náklady na dopravu platí uživatel).

12. Samostatné odstranění závad

⚠ POZOR **Před zahájením odstraňování závad odpojte nástroj od napájení.**

Problém	Příčina	Řešení
Zařízení se nezapíná	Napájecí kabel není správně připojen nebo je poškozen	Zatlačte hlouběji zástrčku do zásuvky, zkontrolujte napájecí kabel
	V síťové zásuvce není proud	Zkontrolujte napětí v zásuvce, zkontrolujte, zda funguje pojistka
	Poškozený spínač	Vyměňte spínač za nový
Motor se přehřívá Sací síla je snížena	Ucpané větrací otvory	Vyčistěte větrací otvory
	Ucpaná pružná hadice nebo hubice	Odstraňte neprůchodnost
	Ucpaný kryt filtru nebo špinavý filtr	Zkontrolujte papírový filtr a očistěte jej
	Přeplněná nádoba	Často odstraňujte smetí
Motor se rozbíhá těžce	Zadřená ložiska Znečištěný motor ventilátoru	Odevzdejte přístroj do servisu.

13. Výbava nástroje

1. vysavač - 1 ks 2. 2,5 m ohebná plastová trubka s regulací proudění vzduchu 3. Nástavec pro elektrické nářadí 4. Kartáč pro suché a mokré vysávání 5. plastová trubka (3 prvky, délka 93 cm), 6. kulatý kartáč, 7. štěrbinový kartáč, 8. kovová trubka 1,5 m, 9. látkový filtr, 10. tepelně odolný filtr, 11. omyvatelný houbový filtr, 12. omyvatelný HEPA filtr, 13. hliníková hubice, 14. hliníková štěrbinová hubice, 15. Podstava s kolečky – komplet.

14. Informace pro uživatele o likvidaci elektrických a elektronických zařízení (platí pro domácnosti)



Symbol uvedený na výrobcích nebo v průvodní dokumentaci označuje, že vadné elektrické nebo elektronické zařízení nesmí být likvidováno společně s domovním odpadem. Pokud potřebujete zlikvidovat, znovu použít nebo využít součástky, je správné je odnést na specializované sběrné místo, kde je přijmou zdarma. Informace o umístění sběrných míst pro použitá zařízení poskytují místní orgány, např. na svých internetových stránkách.
Správnou likvidáciou zariadenia je možné šetriť cenné zdroje a zabrániť negatívnym vplyvom na zdravie a životné prostredie v dôsledku možnej prítomnosti nebezpečných látok, zmesí a komponentov v zariadení
Za nesprávnou likvidaci odpadu hrozí sankce podle příslušných místních předpisů.
Uživatelé v zemích EU: Pokud potřebujete zlikvidovat elektrické nebo elektronické zařízení, obraťte se na nejbližší prodejní místo nebo na svého dodavatele, který vám poskytne další informace.
Likvidace v zemích mimo Evropskou unii: Tento symbol se vztahuje pouze na země Evropské unie. Pokud si přejete tento výrobek zlikvidovat, obraťte se na místní úřady nebo prodejce, aby vám sdělil správný způsob likvidace.

Záruční list

pro

Vysavač pro suché a mokré vysávání

Katalogové číslo: DED6597 Sériové číslo:.....

(dále jen v**ýrobek**)

Datum zakoupení výrobku: .....

Razítko prodávajícího……

Datum a podpis prodávajícího: .....

Prohlášení uživatele:

Potvrzuji, že jsem byl seznámen se záručními podmínkami a důsledky nedodržování pokynů uvedených v návodu k obsluze a záručním listu. Se záručními podmínkami souhlasím, což potvrzuji vlastnoručním podpisem:

....
datum a místo podpis uživatele

I. Odpovědnost za výrobek
1. Ručitel – DEDRA EXIM Sp. z o.o. se sídlem v Pruszkowie, adresa: ul. 3 Maja 8, 05-800 Pruszków, KRS 0000062517, Obvodní soud pro hl. město Varšavu ve Varšavě, XIV. Hospodářský odbor Celostátního soudního rejstříku, DIČ 527-020-49-33, Základní kapitál: 100 980.00 zl.
2. Podle podmínek stanovených v tomto záručním listu ručitel poskytuje záruku na výrobek, pocházející z distribuce ručitele.
3. Záruční odpovědnost za vady se týká pouze vad vzniklých z příčin tkvících ve výrobku v okamžiku jeho vydání uživateli.
4. Uživatel má nárok na bezplatnou záruční opravu výrobku, pokud vada byla zjištěná v záruční době. Provedení opravy výrobku (způsob opravy) závisí na rozhodnutí ručitele. Pokud ručitel nemůže provést opravu, vyhrazuje si právo na výměnu vadné součásti nebo celého výrobku za bezvadný, snížení ceny výrobku nebo odstoupení od smlouvy.
5. Vůči uživateli, který není spotřebitelem ve smyslu zákona ze dne 23. dubna 1964 občanský zákoník, je odpovědnost Ručitele za škody vyplývající z této záruky a/nebo v souvislosti s jejím uzavřením a plněním, bez ohledu na právní titul, omezena maximálně do výše hodnoty vadného výrobku.

II. Záruční doba

Součásti výrobku, na které se vztahuje záruka	Doba trvání záruční ochrany
Vysavač pro suché a mokré vysávání	36 měsíců, počítáno od data nákupu výrobku uvedeného v tomto záručním listu
Pytel na prach, látkový filtr	Součásti, na které se nevztahuje záruka

III. Podmínky uplatňování záruky
1. Předložení vyplněného záručního listu pro výrobek a doložení okolností nákupu výrobku, např. předložením paragonu, faktury atd. Pro správné vyřízení reklamace se doporučuje, abyste společně s výrobkem předali všechny součásti stanovené v kapitole „Kompletace“ výrobku uvedené v návodu k obsluze.
2. Dodržování pokynů uvedených v návodu k obsluze a záručním listu.
3. Záruka platí pouze na území Polska a EU.
4. Záruka se nevztahuje na vady výrobku vzniklé zejména v následku:
a. Nedodržování podmínek stanovených v návodu k obsluze, zejména v rozsahu správného provozování, údržby a čištění;
b. Používání čisticích nebo ošetřovacích prostředků v rozporu s návodem k obsluze;
c. Nevhodného skladování a přepravování výrobku;
d. Svépomocných změn a/nebo úpravy výrobku, které nebyly dohodnuty s ručitelem;
e. Používání ve výrobku provozních materiálů v rozporu s návodem k obsluze.
5. Uživatel, který není spotřebitelem ve smyslu zákona ze dne 23. dubna 1964 občanský zákoník, ztratí záruku na výrobek, na kterém:
- odstranil, změnil nebo poškodil sériová čísla, označení údajů a výkonové štítky;
- ucpávky byly poškozeny uživatelem nebo nesly stopy manipulace uživatele.
6. Upozornění! Činnosti spojené s každodenní obsluhou výrobku, vyplývající mj. z návodu k obsluze, provádí uživatel ve vlastní režii a na své náklady.

IV. Postup při reklamaci
1. V případě zjištění nesprávného provozu výrobku se před nahlášením reklamace ujistěte, že jste provedli správně všechny činnosti podrobně popsané v návodu k obsluze.
2. Reklamaci nahlaste ihned, nejlépe do 7 dnů od data zjištění vady výrobku. Uživatel, který není spotřebitelem ve smyslu zákona ze dne 23. dubna 1964 občanský zákoník, ztratí nárok na uplatnění záruky v případě nenahlášení reklamace do 7 dnů.
3. Reklamaci můžete nahlásit mj. v místě zakoupení výrobku, v záručním servisu nebo písemně na adresu: DEDRA EXIM Sp. z o.o., ul. 3 Maja 8, 05-800 Pruszków.

4. Reklamaci můžete nahlásit prostřednictvím formuláře dostupného na stránkách www.dedra.pl. („Formulář pro nahlášení reklamace“).
5. Adresy záručních servisů v jednotlivých státech jsou dostupné na stránkách www.dedra.pl. Pokud v daném státě není uveden servis, reklamační formulář zašlete na adresu: DEDRA EXIM Sp. z o.o., ul. 3 Maja 8, 05-800 Pruszków (Polska).
6. Z bezpečnostních důvodů je zakázáno používat vadný výrobek.
7. Upozornění!!! Používání vadného výrobku ohrožuje zdraví a život uživatele.
8. Povinnosti vyplývající ze záruky budou splněny do 14 pracovních dnů, počítáno ode dne doručení reklamovaného výrobku.
9. Vadný výrobek před odevzdáním do servisu vyčistěte. Reklamovaný výrobek důkladně zabezpečte proti poškození při přepravě (doporučuje se předat reklamovaný výrobek v originálním obalu).
10. Záruční doba se prodlužuje o dobu, během níž uživatel z důvodu vady výrobku, na kterou se vztahuje záruka, nemohl výrobek používat.
Záruka nevylučuje, neomezuje ani nepozastavuje nároky uživatele vyplývající z ručení za vady prodané věci.
V souladu s čl. 13 odst. 1 a 2 nařízení Evropského parlamentu a Rady (EU) 2016/679 ze dne 27. dubna 2016 o ochraně fyzických osob v souvislosti se zpracováním osobních údajů a o volném pohybu těchto údajů a o zrušení směrnice 95/46/ES Vás informujeme, že:
1. Správcem vašich osobních údajů uvedených ve formuláři je DEDRA-EXIM sp. z o.o. se sídlem v Pruszkowie, ul. 3 Maja 8, 05-800 Pruszków (dále jen: „Správce“).
2. Vaše údaje budou zpracovávány pouze pro účely provedení reklamačního řízení zařízení podle čl. 6 odst. 1 písm. b) obecného nařízení o ochraně osobních údajů (dále jen: „GDPR“) Poskytnutí údajů je dobrovolné, ale nezbytné k provedení reklamačního řízení.
3. Vaše údaje budou zpracovávány po dobu posouzení provedení reklamačního řízení a pro účely archivace v případě potřeby obrany proti eventuálním nárokům vůči Správci, nejdéle však do okamžiku jejich promlčení.
4. Vaše údaje mohou být zpřístupněny pouze subjektům, které zpracovávají údaje pro Správce na základě písemné smlouvy o pověření zpracováním osobních údajů, poskytujícím mj. technický servis, hosting nebo údržbu webových stránek, IT servis, kurýrní služby. Dodavatelé Správce jsou povinni zajistit ochranu údajů a splnit požadavky platného zákona souvisejícího s ochranou osobních údajů a nesmí využívat svěřené osobní údaje pro jiné účely než ty, které jsou uvedeny ve smlouvě se Správcem.
5. Vaše údaje nebudou zpracovávány automatizovaným způsobem, včetně profilování, a nebudou předávány do třetí země / mezinárodní organizaci.
6. Máte právo na přístup ke svým údajům a právo na jejich opravu, výmaz, omezení zpracování, právo na přenositelnost údajů, právo kdykoli vznést námitku.
7. Ve všech záležitostech souvisejících se zpracováním vašich osobních údajů Správcem nás můžete kontaktovat na e-mailové adrese: daneosobowe@dedra.pl.
8. Máte právo podat stížnost u úřadu příslušného pro ochranu osobních údajů.

SK Obsah

1. Fotografie a obrázky
2. Popis zariadenia
3. Určenie zariadenia
4. Obmedzenia používania
5. Technické údaje
6. Príprava na prácu
7. Pripojenie k sieti
8. Zapnutie zariadenia
9. Používanie zariadenia
10. Priebežná údržba
11. Náhradné diely a príslušenstvo
12. Samostatné odstraňovanie porúch
13. Kompletizácia zariadenia
14. Informácie pre užívateľov týkajúca sa likvidácii elektrických a elektronických zariadení
15. Záručný list

Vyhlásenie o zhode sa nachádza v sídle Dedra Exim Sp. z o.o.
Všeobecné pokyny pre bezpečnosť boli pripojené k návodu ako samostatná brožúra.

UPOZORNENIE. Prečítajte si všetky upozornenia označené symbolom a všetky pokyny.

Nedodržanie nasledujúcich bezpečnostných upozornení a bezpečnostných pokynov môže spôsobiť zásah elektrickým prúdom, požiar, alebo vážne poranenie.

Zachovajte všetky upozornenia a návod pre budúce použitie.

2. Popis zariadenia

Obr. A: 1. Odsávacia hadica, 2. Kryt motora, 3. Switch, 4. Konektor, 5. Teleskopické predĺženie, 6. Tank, 7. Štetec, 8. Vypúšťacia zátka, 9. Filter Shaker, 10. Výstup vzduchu

3. Určenie zariadenia

Priemyselný vysávač je zariadenie určené na vysávanie nasucho a namokro (vysávanie vody), umožňuje čistiť (vysávať) ľubovoľné povrchy v obytných a v úžitkových miestnostiach. Vďaka funkcii fúkania umožňuje vyfukovať špinu a nečistoty z ťažko dostupných miest.
Vysávač je vybavený filtračným oklepom na zachytávanie veľmi jemného prachu, napr. prachu z brúsenia omietky. Prídavná zásuvka umožňuje pripojenie spotrebiča s maximálnym výkonom 2 000 W a synchronizovaný spínač umožňuje vysávač používať ako vysávač prachu pre elektrické náradie (napr. brúsku, leštičku atď.). Použitie žiaruvzdorného filtra umožňuje čistiť napr. krbové ohniská od popola.
Zariadenie je určené na používanie pri rekonštrukčno-stavebných prácach, v dielňach a v servisoch, pri amatérskych prácach, pričom musia byť dodržiavané podmienky používania a prípustné prevádzkové podmienky, ktoré sú uvedené v užívateľskej príručke.

4. Obmedzenia používania

POZOR **Nevysávajte sadze ani horľavé látky. Nevysávajte predmety, ktorých teplota je vyššia ako 60 °C.**

Zariadenie sa môže používať iba v súlade s nižšie umiestnenými „Prípustnými pracovnými podmienkami" uvedenými nižšie”. Neoprávnené a samostatné zmeny v mechanickej a elektrickej konštrukcii, všetky úpravy, činnosti údržby, ktoré nie sú opísané v návode na obsluhu, budú považované za nezákonné a spôsobia okamžitú stratu záručných práv a vyhlásenie o zhode už nebude platné. Použitie v rozpore s účelom, alebo v nezhodne s návodom na použitie, bude mať za následok okamžitú stratu záručných práv.

Prípustné pracovné podmienky
Príležitostná práca S2 15 minút
Používajte v uzatvorených miestnostiach.

5. Technické údaje

Model	DED6597
Elektrický motor	komutátorový, jednofázový
Sieťové napätie [V]	230 ~
Sieťová frekvencia [Hz]	50
Menovitý príkon motora [W]	1600
Objem nádoby vysávača [l]	20
Filter	HEPA filter, penový filter
IP	IPX4
Ochranná trieda	II
Podtlak [kPa]	21
Maximálne zaťaženie zásuvky [W]	2000
Maximálny výkon [W]	3600

6. Príprava na prácu

Všetky prípravné činnosti vykonávajte s prístrojom odpojeným od zdroja napájania.

Príprava zariadenia na prevádzku:
1. Vyberte vysávač z obalu, odstráňte veko, vyberte obsah z nádrže vysávača.
2. Uistite sa, že všetky súčasti zariadenia boli dodané podľa zoznamu dielov (zoznam nájdete v návode na obsluhu zariadenia).
3. Nádrž vysávača nasaďte na základňu, kolieska nainštalujte zatlačením kovového kolíka do otvoru pre zásuvku na spodnej strane.

V závislosti od plánovanej práce vykonajte nasledujúce kroky:
- prípravu vysávača na suchú prevádzku:
1. Na kôš bezpečnostného ventilu vyčnievajúci z krytu motora umiestnite filter typu HEPA. Uistite sa, že gumové tesnenie tesne prilieha na kryt motora.
- Pripravte vysávač na mokrú prevádzku:
1. na kôš bezpečnostného ventilu vyčnievajúci z krytu motora nasaďte penový kryt. Uistite sa, že kryt pevne prilieha ku krytu motora, vyhlaďte všetky vzniknuté nerovnosti.
- Príprava vysávača na použitie ako vysávač prachu
1. Na kôš bezpečnostného ventilu vyčnievajúci z krytu motora umiestnite filter typu HEPA. Uistite sa, že gumové tesnenie tesne prilieha na kryt motora.
2. Na zásobník umiestnite látkové vrecko. Uistite sa, že gumové tesnenie tesne prilieha k okraju zásobníka.

POZOR **Pri odsávaní sadrového prachu používajte HEPA filter a látkové vrecko súčasne (obr. C, 4)!**

3. Pomocou adaptéra (obr. D, 5) pripojte kábel vysávača k odsávacej koncovke elektrického náradia (brúsky). Ak žiadny z priemerov adaptéra nevyhovuje koncovke odsávania elektrického náradia, využite skutočnosť, že vysávač je vybavený flexibilnou hadicou s vymeniteľnými

koncovkami, ktorá umožňuje pripojiť k vysávaču prakticky akékoľvek elektrické náradie (brúska na sadrové povrchy, brúska na betón, stolové a ručné píly atď. Spôsob odstránenia koncovky hadice je znázornený na obr. B. Postup pri výmene koncovky:
1. Plochým úzkym nástrojom (napr. skrutkovačom) zatlačte do zámku označeného 1.
2. rázne vytiahnite koncovku z krúžku so zámkom (2).
3. nasaďte hrot na elektrické náradie tak, aby sa otvory v hrote zhodovali so zámkom na krúžku (3).
4. stláčajte hrot, kým nebudete počuť, ako zámky zapadnú na svoje miesto. Uistite sa, že je hrot správne nasadený a zámky v oboch otvoroch sú zatvorené.
- príprava vysávača na použitie s popolom
1. Na kôš bezpečnostného ventilu vyčnievajúci z krytu motora umiestnite filter typu HEPA. Uistite sa, že gumové tesnenie tesne prilieha na kryt motora.
2. na zásobník nasaďte vrecko odolné voči vysokým teplotám (obr. C, 3). Uistite sa, že gumové tesnenie tesne prilieha k okraju zásobníka.

⚠ POZOR Nevysávajte sadze ani horľavé látky. Vysávačom nezbierajte žiadne predmety, ktorých teplota je vyššia ako 60 °C.

Ďalšie kroky sú spoločné pre každý typ použitia.
1. Zatvorte veko pomocou západiek a uistite sa, že spodná časť veka tesne prilieha k nádrži vysávača.
2. Nainštalujte flexibilnú saciu hadicu na strane väčšej prípojky a zasuňte ju do otvoru na prívod vzduchu, ktorý sa nachádza v tele vysávača.
3) Na druhú stranu flexibilnej hadice pripojte predlžovaciu trubicu.
4. Na koniec trubice zložte príslušnú prísavku. Zariadenie je pripravené na prevádzku.

7. Pripojenie k sieti

Pred pripojením zariadenia k zdroju napájania sa uistite, že napájacie napätie zodpovedá hodnote uvedenej na typovom štítku. Inštalácia elektrického napájania by mala byť vykonaná v súlade so základnými požiadavkami na elektrické inštalácie a mala by spĺňať požiadavky bezpečného používania. Parametre minimálneho prierezu napájacieho kábla a menovitej hodnoty poistky v závislosti od výkonu zariadenia sú uvedené v nasledujúcej tabuľke:

Výkon zariadenia [W]	Minimálny prierez vodiča [mm^2]	Minimálna hodnota ističa typu C [A]
1400÷2300	1,5	16

Inštaláciu by mal vykonať kvalifikovaný elektrikár. Pri použití predlžovacích káblov skontrolujte, či nie je prierez vodiča menší ako je požadované (pozri tabuľku). Elektrický kábel umiestnite tak, aby počas prevádzky nebol vystavený prípadnému poškodeniu. Nepoužívajte poškodené predlžovacie káble. Pravidelne kontrolujte technický stav napájacieho kábla. Neťahajte za sieťový kábel. Pripojte zariadenie k uzemnenej elektrickej zásuvke, ktorá je zabezpečená vypínačom zostatkového prúdu.

8. Zapnutie zariadenia

⚠ POZOR P Skôr, než zapnete zariadenie, tak určite musíte vykonať činnosti popísané v kapitole „Príprava na prácu".

Vo veku vysávača sa nachádza zapínač. Vypínač je čierny s priehľadným krytom, symbol „I" označuje zapnutú polohu, symbol „O" označuje vypnutú polohu, symbol „II" označuje spustenie vysávača v synchronizovanom režime.

9. Používanie zariadenia

Vysávač je určený na použitie v domácnostiach a komerčných priestoroch (dielne, garáže atď.) Zariadenie je vhodné na suché alebo mokré vysávanie. Vysávač je vybavený niekoľkými typmi kief (obr. D): plochou na čistenie väčších podlahových plôch, kobercov: úzkou na čistenie úzkych neprístupných miest (napr. rohov, štrbín atď.), úzkou hliníkovou na zber popola.

⚠ POZOR Nevysávajte sadze alebo horľavé látky. Vysávač nepoužívajte na zber akýchkoľvek predmetov, ktorých teplota je vyššia ako 60 °C.

Vysávač je určený na používanie v obytných a úžitkových priestoroch (dielne, garáže ap). Zariadenie je určené na vysávanie nasucho alebo namokro. V súprave s vysávačom sú dva nástavce: plochý (obr. C, pol. 1) určený na upratovanie väčších plôch (podlahy, koberce ap.); úzky (obr. C, pol. 2) určený na vysávanie úzkych, ťažko dostupných miest (rohy, škáry ap.). Pri vysávaní mokrých nečistôt nezabúdajte, že zariadenie je vybavené bezpečnostným ventilom proti zasatiu vody do motora. Keď sa vysávajú vlhké alebo mokré nečistoty, musí sa používať (založiť) dodatočný penový filter (obr. C, pol. 3) a bezpodmienečne sa nesmie používať papierové vrece a papierový filter.

Vysávač má funkciu prefukovania. Keď chcete použiť túto funkciu, preložte pružnú hadicu spredu vysávača do otvoru, ktorý sa nachádza v zadnej časti horného krytu, pripojte ju tak isto ako k nádrži.

Pripojenie dodatočného elektrického zariadenia k vysávaču.
Vysávač má dodatočnú el. zásuvku, ku ktorej sa dá pripojiť elektronáradie, alebo iné elektrické zariadenie. Zásuvka sa nachádza na veku vysávača a je zabezpečená plastovým krytom. Maximálny príkon zariadenia, ktoré je možné pripojiť k el. zásuvke: 2000 W. Keď vysávač pripojíte k el. napätia, keď je vypínač v polohe označenej symbolom „O", elektronáradie pripojené k vysávaču sa dá používať bez toho, aby sa zapol vysávač.
Vysávač a pripojené náradie tiež môžu pracovať súčasne. Vysávač s pripojeným náradím môže pracovať v dvoch režimoch:
1.Normálny režim „I".
2.Režim synchronizácie „II".
V normálnom režime, po pripojení náradia a zapnutí vysávača (obr. D, pol. 1) vysávač a pripojené náradie pracujú nezávisle od seba. V režime synchronizácie (obr. D, pol. 3) vysávač sa nespustí dovtedy, kým sa nespustí pripojené náradie. Keď sa spustí náradie, vysávač sa spustí automaticky.
Po vypnutí náradia, vysávač bude spustený ešte približne 5 sekúnd, potom sa vypne.
Funkcia synchronizácie je užitočná predovšetkým počas vykonávania prác, pri ktorých je potrebné priebežne odstraňovať vznikajúci odpad (napr. odstraňovanie sutiny, prachu počas vŕtania, odstraňovanie pilín a hoblín počas rezania, brúsenia či hobľovania dreva ap. ručným elektronáradím).
Vysávač má okrem toho flexibilnú hadicu, na ktorú sa dajú zasunúť rôzne nástavce, vďaka tomu môžete k vysávaču pripojiť prakticky ľubovoľné elektronáradie (brúsky na sadrové povrchy, brúsky na betón, stolné a ručný píly ap.). Spôsob demontáže nástavca hadice je predstavený na obr. B. Pri výmene nástavca postupujte nasledovne:
1.Plochým, úzkym náradím (napr. skrutkovačom) stlačte blokádu (1).
2.Energicky zložte nástavec krúžku s blokádou (2).
3.Založte nástavec na elektronáradie tak, aby sa otvory v nástavci prekrývali s blokádou na krúžku (3).
4.Dotlačte nástavec, až kým blokády nezapadnú (počuť charakteristické kliknutie). Uistite sa, či je nástavec právne namontovaný, a blokády v oboch otvoroch sú zatvorené.

Čistenie filtra
Vysávač je vybavený ručným oklepom filtra, ktorý umožňuje čistenie filtra typu HEPA pri nasatí jemného prachu. Tlačidlo škrabky sa nachádza na zadnej strane pri výstupnej zásuvke vysávača. Vytriasanie sa vykonáva tak, že sa zablokuje sacia rúra a potom sa niekoľkokrát stlačí tlačidlo vytriasania. Prípadne možno koniec sacej rúrky umiestniť na tlačidlo šľahača (priemer rúrky je rovnaký ako priemer tlačidla), prívod vzduchu sa zablokuje. Prívod vzduchu sa zablokuje a prívod vzduchu sa zablokuje.

Funkcia odstreku vzduchu
Umiestnite rúrku vysávača na výstup vzduchu a spustite vysávač. Pomocou funkcie fúkania vzduchu môžete napríklad odstrániť nečistoty z ťažko prístupných miest.
Prúd vzduchu nesmerujte na ľudí alebo zvieratá. Odstrekovaný materiál sa môže pohybovať vysokou rýchlosťou.

10. Priebežná údržba

⚠ POZOR Všetky údržbové činnosti musia byť vykonávané len vtedy, keď je zástrčka vytiahnutá zo zásuvky.

Čistenie nádoby na prach.
Nádoba na piliny a prach sa musí pravidelne vyprázdňovať a čistiť, aby nedošlo k poškodeniu zariadenia. Nádobu vysávača (so zloženým vekom motora) umiestnite nad vrecom alebo kontajnerom na odpady, a vyhoďte obsah nádoby. V prípade, keď je v nádobe špinavá voda (po vysávaní namokro), vylejte ju do kanalizácie.

Čistenie HEPA filtra
Predtým, ako začnete ďalšie činnosti, uistite sa, že zariadenie je úplne vypnuté:
1. Vytiahnite zástrčku napájacieho kábla z el. zásuvky.
2. Odblokujte blokády veka vysávača uvoľnením háčikov z veka vysávača.
3. Zložte veko z nádoby vysávača.
4. Opatrne, rovnomerne zosuňte filter z krytu bezpečnostného ventilu proti nasatiu vody.
5. Filter očistite prúdom stlačeného vzduchu, vyklepte usadené nečistoty. Ak je to potrebné, filter opláchnite prúdom vody (až keď ho predtým dôkladne očistíte).
6. Filter po opláchnutí nechajte slobodne vyschnúť (nezohrievajte ho, nesušte sušičom, nevystavujte na priame slnečné žiarenie).
7. Keď filter úplne vyschne, naložte ho na kryt bezpečnostného ventilu proti nasatiu vody. Dávajte pritom pozor, aby ste filter vložili správne.

Uchovávanie vysávača

Vyčistený, dôkladne vysušený vysávač uchovávajte v originálnom balení, na suchom mieste, mimo dosahu detí a nepovolaných osôb.

11. Náhradné diely a príslušenstvo

Ak si chcete kúpiť náhradné diely a príslušenstvo, tak sa prosím obráťte na servis Dedra Exim. Kontaktné údaje nájdete na 1. strane tohto návodu.
Pri objednávaní náhradných dielov uveďte prosím sériové číslo nachádzajúce sa na typovom štítku spolu s číslom dielu z montážneho výkresu.
Počas trvania záruky sa oprava vykonáva na základe podmienok uvedených v záručnom liste. Reklamovaný produkt odovzdajte na opravu v mieste nákupu (predávajúci je povinný prijať reklamovaný produkt), odošlite do najbližšieho servisného strediska k miestu bydliska (zoznam servisov nájdete na stránkach www.dedra.pl), alebo odošlite do centrálneho servisu Dedra Exim. Prosím, aby ste priložili vyplnený záručný list. Po skončení záručnej doby opravy vykonáva centrálny servis. Poškodený produkt musí byť odoslaný do servisu (náklady na dodanie hradí používateľ).

12. Samostatné odstraňovanie porúch

⚠ POZOR **Pred začatím samostatného odstránenia porúch, odpojte zariadenie od zdroja napájania.**

Problém	Príčina	Riešenie
Zariadenie sa nezapína	Napájací kábel je zle pripojený, alebo je poškodený	Zástrčku zasuňte hlbšie do zásuvky, skontrolujte napájací kábel
	V el. zásuvke nie je el. napätie	Skontrolujte napätie v zásuvke, skontrolujte, či sa neaktivoval istič
	Poškodený vypínač	Vymeňte vypínač na nový
Motor sa prehrieva Sila satia je nižšia	Upchané vetracie otvory (prieduchy)	Očistite vetracie otvory
	Upchatá flexibilná hadica alebo nástavec	Odstráňte upchatie
	Upchatý kryt filtra alebo zašpinený filter	Skontrolujte papierový filter, vyčistite ho
	Preplnená nádoba	Často odstraňujte smeti
Motor ťažko štartuje/hýbe	Zadreté ložiská Znečistený motor ventilátora	Zariadenie odovzdajte do servisu na opravu

13. Kompletizácia zariadenia

1. vysávač - 1 ks 2. 2,5 m ohybná plastová trubica s reguláciou prietoku vzduchu 3. Adaptér pre elektrické náradie 4. Kefa na suché a mokré vysávanie 5. plastová trubica (3 prvky, dĺžka 93 cm), 6. okrúhla kefa, 7. štrbinová kefa, 8. 1,5 m kovová trubica, 9. látkový filter, 10. žiaruvzdorný filter, 11. umývateľný hubicový filter, 12. umývateľný HEPA filter, 13. hliníková hubica, 14. hliníková štrbinová hubica, 15. Podstavec s kolieskami – kompletná sada.

14. Informácie pre užívateľov k likvidácii elektrických alebo elektronických zariadení (tykajúce są domácností)



Symbol uvedený na výrobkoch alebo v sprievodnej dokumentácii označuje, že chybné elektrické alebo elektronické zariadenia sa nesmú likvidovať spolu s domovým odpadom. Ak potrebujete zlikvidovať, opätovne použiť alebo zhodnotiť komponenty, správne je odovzdať ich na špecializovanom zbernom mieste, kde ich prijmú bezplatne. Informácie o umiestnení zberných miest pre použité zariadenia poskytujú miestne orgány, napr. na svojich webových stránkach.
Správnou likvidáciou zariadenia je možné šetriť cenné zdroje a zabrániť negatívnym vplyvom na zdravie a životné prostredie v dôsledku možnej prítomnosti nebezpečných látok, zmesí a komponentov v zariadení.
Za nesprávnu likvidáciu odpadu hrozia sankcie podľa príslušných miestnych predpisov.
Používatelia v krajinách EÚ: Ak potrebujete zlikvidovať elektrické alebo elektronické zariadenie, obráťte sa na najbližšie predajné miesto alebo na svojho dodávateľa, ktorý vám poskytne ďalšie informácie.
Likvidácia v krajinách mimo Európskej únie: Tento symbol sa vzťahuje len na krajiny Európskej únie. Ak chcete tento výrobok zlikvidovať, obráťte sa na miestne úrady alebo predajcu, ktorý vám poskytne informácie o správnom spôsobe likvidácie.

Záručný list

na

Vysávač na suché a mokré vysávanie

Katalógové č :DED6597 Číslo šarže: .....

(ďalej len Výrobok)

Dátum nákupu výrobku: .....

Pečiatka predajcu

Dátum a podpis predajcu: .....

Vyhlásenie Užívateľa:

Potvrdzujem, že som bol oboznámený so záručnými podmienkami, ako aj s následkami nedodržiavania pokynov a odporúčaní, ktoré sú uvedené v užívateľskej príručke a v záručnom liste. Záručné podmienky sú mi známe, čo potvrdzujem vlastnoručným podpisom:

....

dátum a miesto podpis Užívateľa

I. Zodpovednosť za Výrobok

1. Ručiteľ - spoločnosť „DEDRA EXIM sp. z o.o.“ sídliaca v meste: Pruszków, na adrese: ul. 3 Maja 8, 05-800 Pruszków, Poľsko, zapísaná do obchodného registra pod číslom KRS 0000062517 vedenom oblastným súdom pre hlavné mesto Varšava vo Varšave, 14. ekonomické oddelenie Štátneho súdneho registra, IČ DPH: PL 5270204933, základné imanie: 100 980,00 PLN.
2. Podľa podmienok stanovených týmto záručným listom Ručiteľ udeľuje záruku na Výrobok, pochádzajúci z distribúcie Ručiteľa.
3. Zodpovednosť na základe záruky sa vzťahuje iba na chyby, ktoré vznikli následkom príčin nachádzajúcich sa vo Výrobku v momente jeho vydania Užívateľovi.
4. Na základe záruky Užívateľ získava právo na bezplatnú opravu výrobku, ak sa chyba objaví počas trvania záručnej lehoty. Spôsob opravy Výrobku (metóda vykonania opravy) závisí od rozhodnutia Ručiteľa. V prípade, ak Ručiteľ uzná, že Výrobok sa nedá opraviť, Ručiteľ si vyhradzuje právo vymeniť chybný prvok alebo celý Výrobok na výrobok bez chýb, právo na zníženie ceny Výrobku alebo právo na odstúpenie od dohody.
5. Voči Užívateľovi, ktorý nie je konzumentom v zmysle zákona z 23. apríla 1964 Občiansky zákonník, zodpovednosť Ručiteľa za škody vyplývajúce z tejto záruky a/alebo ktoré súvisia s jej uzatvorením a realizáciou, bez ohľadu na právny základ, je obmedzená maximálne do výšky hodnoty chybného Výrobku.

II. Záručná lehota

Prvky Výrobku na ktoré sa vzťahuje záruka	Trvanie záručnej ochrany
Vysávač na suché a mokré vysávanie	36 mesiacov od dňa nákupu Výrobku, ktorý je uvedený v tomto záručnom liste
Vrece na nečistoty, textilný filter	Na tieto prvky sa záruka nevzťahuje.

III. Podmienky využitia záruky

1. Užívateľ je povinný predstaviť vyplnený Záručný list výrobku, ako aj náležitý doklad o nákupe Výrobku, napr. predstavením pokladničného bloku, faktúry ap. Aby reklamačný proces prebiehal efektívne odporúčame, aby Užívateľ spolu s reklamovaným výrobkom doručil všetky prvky vymenované v kapitole užívateľskej príručky výrobku „Diely a časti“.
2. Užívateľ je povinný dodržiavať pokyny a odporúčania uvedené v užívateľskej príručke a v záručnom liste.
3.Záruka platí iba na území Poľskej republiky a členských štátov EÚ.
4. Záruka sa nevzťahuje na chyby, ktoré vznikli (predovšetkým) následkom:
a. Nedodržania podmienok určených v užívateľskej príručke, predovšetkým podmienok správneho používania, prevádzky, údržby a čistenia
b. Použitia na čistenie alebo na údržbu nevhodných prípravkov, nezhodne s užívateľskou príručkou;
c. Nevhodného uchovávania a prepravy výrobku;
d. Vykonania neautorizovaných zmien a/alebo iných zásahov do výrobku, na ktoré výrobca nevyjadril súhlas;
e. Použitím vo výrobku/s výrobkom nevhodných prevádzkových materiálov, nezhodne s užívateľskou príručkou.
5. Užívateľ, ktorý nie je konzumentom v zmysle zákona z 23. apríla 1964 Občiansky zákonník, stráca záručné práva na výrobok, v ktorom:
- sériové čísla, označenia dátumov a výrobné štítky boli odstránené, zmenené alebo poškodené;
- boli poškodené plomby alebo sú na nich viditeľné stopy manipulácie.
6. Pozor! Činnosti súvisiace s každodennou obsluhou výrobku, vyplývajúce medzi iným z užívateľskej príručky, Užívateľ vykonáva vlastnými silami a na vlastné náklady.

IV. Reklamačná procedúra

1. V prípade, ak Užívateľ objaví, že Výrobok nefunguje správne, ešte pred zložením reklamácie je povinný uistiť sa, či boli náležite vykonané

všetky stanovené činnosti, predovšetkým tie uvedené v užívateľskej príručke.
2. Reklamácia musí byť podaná bezodkladne, najlepšie v priebehu 7 dní od dňa, v ktorom sa prejavila (objavila) chyba Výrobku. Užívateľ, ktorý nie je konzumentom v zmysle zákona z 23. apríla 1964 Občiansky zákonník, stráca práva vyplývajúce z tejto záruky v prípade, ak reklamáciu nepodá v priebehu 7 dní od dňa, v ktorom sa prejavila (objavila) chyba Výrobku.
3. Reklamáciu môžete podať medzi inými na mieste, v ktorom ste výrobok kúpili, v záručnom servise alebo poštou na adresu: DEDRA EXIM sp. z o.o., ul. 3 Maja 8, 05-800 Pruszków, Poľsko.
4. Užívateľ môže podať reklamáciu prostredníctvom formulára, ktorý je dostupný na webovej stránke www.dedra.pl. („Formulár podania reklamácie na základe udelenej záruky").
5. Adresy záručných servisov v jednotlivých štátoch sú zverejnené na webovej stránke www.dedra.pl. V prípade, ak v danom štáte sa nenachádza záručný servis, odporúčame reklamovaný výrobok doručiť na adresu: DEDRA EXIM sp. z o.o. ul. 3 Maja 8, 05-800 Pruszków, Poľsko.
6. Vzhľadom na bezpečnosť Užívateľa, nefunkčný (chybný) výrobok sa v žiadnom prípade nesmie používať.
7. Pozor!!! Používanie nefunkčného (chybného) výrobku je nebezpečné pre zdravie a život Užívateľov.
8. Povinnosti vyplývajúce z udelenej záruke budú vyplnené v lehote 14 pracovných dní počítajúc od dňa doručenia reklamovaného Výrobku Užívateľom.
9. Pred zaslaním reklamácie odporúčame reklamovaný Výrobok náležite očistiť. Odporúčame reklamovaný Výrobok dôkladne zabezpečiť pre prípadným poškodeniami počas prepravy (reklamovaný Výrobok odporúčame doručiť v originálnom obale).
10. Záručná lehota sa predlžuje o čas, počas ktorého Užívateľ následkom chyby (nefunkčnosti) výrobku, na ktorú sa vzťahovala záruka, nemohol Výrobok používať.
Záruka nevylučuje, neobmedzuje a ani nepozastavuje právo Užívateľa (kupujúceho) na základe príslušných predpisov o ručení za chyby predanej veci.
V súlade s článkom 13 ods. 1 a 2 nariadenia Európskeho parlamentu a Rady (EÚ) 2016/679 z 27. apríla 2016 o ochrane fyzických osôb pri spracúvaní osobných údajov a o voľnom pohybe takýchto údajov, ktorým sa zrušuje smernica 95/46/ES, vás informujeme

1. Správcom vašich osobných údajov, ktoré ste uviedli vo formulári, je spoločnosť „DEDRA-EXIM Sp. z o.o." so sídlom v meste Pruszków na adrese: ul. 3 Maja 8, 05-800 Pruszków, Poľsko (ďalej len: „Správca").
2. Vaše osobné údaje budú spracúvané výhradne s cieľom realizácie záručnej procedúry zariadenia, a to v súlade s článkom 6 ods. 1 písmeno b) všeobecného nariadenia o ochrane údajov (ďalej len: „GDPR"). Uvedenie osobných údajov je dobrovoľné, avšak nevyhnutné na realizáciu záručnej procedúry.
3. Vaše osobné údaje budú spracúvané počas posudzovania a realizácie záručnej procedúry, ako aj na archívne účely v prípade potreby obhajoby pred prípadnými nárokmi a požiadavkami voči Správcovi, avšak nie dlhšie až do momentu premlčania týchto nárokov a požiadaviek.
4. Vaše údaje môžu byť zverejnené výhradne len tým subjektom, ktoré spracúvajú tieto údaje v mene a pre Správcu, a to na základe písomnej dohody o zverení spracúvania osobných údajov, tzn. firmy, ktoré okrem iného poskytujú technický servis, hostingové služby alebo služby obsluhy webových stránok, IT obsluhy, ako aj kuriérskym firmám. Dodávatelia Správcu sú povinní zaručiť zabezpečenie údajov a splniť požiadavky platnej legislatívy ohľadne ochrany osobných údajov, a zverené osobnú údaje nesmú byť používané na iné účely než tie, ktoré stanovuje dohoda uzatvorená so Správcom.
5. Vaše údaje nebudú spracúvané automatickým spôsobom, vrátane rôznych foriem profilovania, ani nebudú odovzdané do tretieho štátu/medzinárodnej organizácii.
6. Máte právo na prístup k vašim osobným údajom, ako aj právo na ich opravenie, doplnenie, odstránenie, obmedzenie spracúvania, prenesenie údajov, podanie námietky, a to v ľubovoľnej chvíli.
7. Vo všetkých záležitostiach, ktoré súvisia so spracúvaním vašich osobných údajov Správcom, môžete sa na Správcu obrátiť písomne na e-mailovú adresu: daneosobowe@dedra.pl.
8. Máte právo podať sťažnosť príslušnému dozornému orgánu, ktorý zodpovedá za dohľad nad ochranou osobných údajov

LT Turinys

1. Nuotraukos ir piešiniai
2. Prietaiso aprašas
3. Prietaiso paskirtis
4. Naudojimo apribojimai
5. Techniniai duomenys
6. Paruošimas darbui
7. Jungimas į tinklą
8. Prietaiso įjungimas
9. Prietaiso naudojimas
10. Einamieji naudojimo veiksmai
11. Atsarginės dalys ir reikmenys
12. Savarankiškas defektų pašalinimas
13. Prietaiso elementai
14. Informacija naudotojams apie elektros ir elektronikos prietaisų pašalinimą
15. Garantijos lapas

Atitikties deklaracija yra Dedra Exim Sp. z o.o. bendrovėje strukcijoje. Bendrosios saugumo sąlygos buvo pridėtos prie instrukcijos kaip atskira brošiūra.

ĮSPĖJIMAS Perskaityti visus įspėjimus pažymėtus simboliu ir visas instrukcijas.

Žemiau pateiktų įspėjimų ir saugos nurodymų nesilaikymas, gali būti elektros srovės smūgio, gaisro ar sunkių sužalojimų priežastimi.

Išsaugoti visus įspėjimus ir instrukcijas ateičiai.

2. Prietaiso aprašas

Pav A: 1. Siurbimo žarna, 2. Variklio korpusas, 3. Jungiklis, 4. Jungiamasis lizdas, 5. Teleskopinis prailginimas, 6. Tankas, 7. Teptukas, 8. Išleidimo kamštis, 9. Filtro purtyklė, 10. Oro išleidimo anga

3. Prietaiso paskirtis

Pramoninis dulkių siurblys – tai įrenginys skirtas darbui sausu ir šlapiu būdu (vandens surinkimui), leidžiantis valyti bet kuriuos paviršius gyvenamosiose ir negyvenamosiose patalpose. Dėl prapūtimo funkcijos dulkių siurblys gali išpūsti nešvarumus iš sunkiai prieinamų vietų.
Siurblyje įrengtas filtro kratytuvas labai smulkioms dulkėms, pvz., tinko šlifavimo dulkėms, surinkti. Prie papildomo lizdo galima prijungti prietaisą, kurio maksimali galia yra 2 000 W, o sinchronizuotas jungiklis leidžia dulkių siurblį naudoti kaip elektrinių įrankių (pvz., šlifuoklio, poliruoklio ir kt.) dulkių siurblį. Naudojant karščiui atsparų filtrą galima valyti, pavyzdžiui, židinio židinius nuo pelenų.
Leidžiama naudoti įrenginį remonto ir statybos darbuose, remonto servisuose, mėgėjiškuose darbuose, jei yra laikomasi naudojimo sąlygų ir leistinų darbo sąlygų, nurodytų Naudojimo instrukcijoje.

4. Naudojimo apribojimai

DĖMESIO **Neištraukite suodžių ar degių medžiagų. Neištraukite jokių objektų, kurių temperatūra yra aukštesnė nei 60 °C.**

Prietaisas gali būti naudojamas vien tik pagal pateiktas "Priimtinas darbo sąlygas". Savaiminiai pakeitimai mechaninei ir elektros statyboje, visi modifikavimai, naudojimo veiksmai, neaprašyti instrukcijoje bus traktuojami kaip neteisėti ir priveda prie staigaus garantijos teisės praradimo, o atitikties garantija praras galiojimą. Naudojimas ne pagal naudojimo instrukcijos nuorodas ir paskirtį prives prie staigaus garantijos teisės praradimo.

Priimtinos darbo sąlygos
Darbo režimas S2 15 min
Prietaisą galima naudoti tiktai uždaromose patalpose.

5. Techniniai duomenys

Modelis	DED6597
Elektros variklis	komutatorinis, vienfazis
Tinklo įtampa [V]	230 ~
Tinklo dažnis [Hz]	50
Nominali variklio galia [W]	1600
Dulkių siurblio talpos talpa [l]	20
Filtras	HEPA filtras, porolono apsauga
IP	IPX4
Apsaugos klasė	II
Neigiamas slėgis [kPa]	21
Maksimali lizdo apkrova [W]	2000
Didžiausias našumas [W]	3600

6. Paruošimas darbui

Visus parengiamuosius veiksmus atlikite atjungę prietaisą nuo maitinimo šaltinio.

Įrenginio paruošimas darbui:
1. Išimkite dulkių siurblį iš pakuotės, nuimkite dangtelį, išimkite turinį iš dulkių siurblio bako.
2. Įsitikinkite, kad visos prietaiso sudedamosios dalys buvo pristatytos pagal dalių sąrašą (sąrašą rasite prietaiso vadove).
3. Uždėkite dulkių siurblio baką ant pagrindo, sumontuokite ratukus, įkišdami metalinį kaištį į apačioje esančią lizdo skylę.

Atsižvelgdami į planuojamus darbus, atlikite toliau nurodytus

veiksmus:
- paruošti dulkių siurblį sausam darbui:

⚠ DEMESIO 1. Ant apsauginio vožtuvo krepšelio, išsikišusio iš variklio dangčio, uždėkite HEPA tipo filtrą. Įsitikinkite, kad guminė tarpinė sandariai priglunda prie variklio korpuso.
- Paruoškite dulkių siurblį drėgnam darbui:
1. ant iš variklio dangčio išsikišusio apsauginio vožtuvo krepšelio uždėkite putų dangtelį. Įsitikinkite, kad dangtelis tvirtai priglunda prie variklio korpuso, išlyginkite atsiradusius nelygumus.
- Dulkių siurblio paruošimas naudoti kaip dulkių siurblys
1. Uždėkite HEPA tipo filtrą ant iš variklio dangčio išsikišusio apsauginio vožtuvo krepšelio. Įsitikinkite, kad guminė tarpinė tvirtai priglunda prie variklio korpuso.
2. Ant bunkerio uždėkite medžiaginį maišelį. Įsitikinkite, kad guminė tarpinė sandariai priglunda prie bako krašto.
Išsiurbdami gipso dulkes, vienu metu naudokite HEPA filtrą ir medžiaginį maišelį (C pav., 4)!
3. Naudodami adapterį (D pav., 5), dulkių siurblio laidą prijunkite prie elektrinio įrankio (šlifuoklio) ištraukimo galo. Jei nė vienas adapterio skersmuo netinka elektrinio įrankio ištraukimo antgaliui, pasinaudokite tuo, kad dulkių siurblyje yra lanksti žarna su keičiamais antgaliais, todėl prie dulkių siurblio galima prijungti beveik bet kokį elektrinį įrankį (gipso paviršių šlifuoklį, betono šlifuoklį, stalinius ir rankinius pjūklus ir t. t.) Žarnos galo nuėmimo būdas parodytas B pav. Kaip elgtis keičiant antgalį:
1. Plokščiu siauru įrankiu (pvz., atsuktuvu) įstumkite užraktą, pažymėtą 1.
2. energingai patraukite antgalį nuo žiedo su užraktu (2).
3. uždėkite antgalį ant elektrinio įrankio taip, kad antgalyje esančios skylutės sutaptų su užraktu ant žiedo (3).
4. spauskite antgalį tol, kol išgirsite, kaip užraktai užsifiksuoja. Įsitikinkite, kad antgalis uždėtas teisingai ir užraktai abiejose skylutėse yra uždaryti.
- dulkių siurblio paruošimas naudoti su pelenais
1. Ant apsauginio vožtuvo krepšelio, išsikišusio iš variklio dangčio, uždėkite HEPA tipo filtrą. Įsitikinkite, kad guminė tarpinė sandariai priglunda prie variklio korpuso.
2. ant bunkerio uždėkite aukštai temperatūrai atsparų maišelį (C pav., 3). Įsitikinkite, kad guminė tarpinė sandariai priglunda prie bako krašto.

⚠ DEMESIO **Neįsiurbkite suodžių ar degių medžiagų. Dulkių siurbliu nesurinkite jokių daiktų, kurių temperatūra yra aukštesnė nei 60 °C.**

Kiti veiksmai yra bendri kiekvienam naudojimo būdui.
1. Uždarykite dangtį fiksatoriais, įsitikinkite, kad apatinė dangčio dalis sandariai priglunda prie dulkių siurblio bako.
2. Lanksčią siurbimo žarną sumontuokite didesnės jungties pusėje, įkišdami ją į oro įsiurbimo angą, esančią dulkių siurblio korpuse.
3) Prie kitos lanksčiosios žarnos pusės pritvirtinkite prailginimo žarną.
4. Ant žarnelės galo užlenkite atitinkamą siurbtuką. Prietaisas paruoštas darbui.

7. Jungimas į tinklą

Prieš prietaiso prie elektros srovės prijungimo reikia įsitikinti, ar maitinimo įtampa atitinka vertėms pateiktoms prietaiso vardinėje lentelėje.
Maitinimo instaliacija turėtų būti atlikta pagal esminius reikalavimus, susijusius su elektros instaliacija ir pildyti saugaus naudojimo reikalavimus. Maitinimo laido minimalaus skersmens, o taip pat nominalios saugiklio vertės priklausomai nuo prietaiso galios yra pateikti žemiau nurodytoje lentelėje:

Prietaiso galia [W]	Minimalus laido skersmuo [mm2]	Minimali C tipo saugiklio vertė [A]
1400÷2300	1,5	16

Visas elektros instaliacijos jungtis gali įrengti tik reikiamą kvalifikaciją turintis elektrikas. Atveju, kai naudosite prailgintuvus, reikia atkreipti dėmesį, kad gyslos skersmuo nebūtų mažesnis negu reikalaujama (žr. lentelė
). Elektros laidą reikia išdėstyti tokiu būdu, kad darbo metu negrėstų perpjovimas. Negalima naudoti pažeistų prailgintuvų. Periodiškai patikrinti maitinimo laido techninį stovį. Netraukti už maitinimo laido. Įrenginį prijungti prie įžeminto elektros lizdo, apsaugoto likutinės srovės jungikliais.

8. Prietaiso įjungimas

⚠ DEMESIO **Prieš prietaiso įjungimą reikia būtinai atlikti veiksmus, aprašytus „Paruošimas darbui“ skyriuje**

Dulkių siurblio dangtyje yra įjungiklis. Įjungiklis yra juodos spalvos su permatoma apsauga, turi žymą „I“, kuri įjungia įrenginį, žymą „O“, kuri išjungia, ir žymą „II“, kuri įjungia dulkių siurblį sinchroniniame režime.

9. Prietaiso naudojimas

Siurblys skirtas naudoti buitinėse ir komercinėse patalpose (dirbtuvėse, garažuose ir pan.). Siurblyje yra kelių tipų šepečiai (D pav.): plokšti - didesniam grindų plotui, kilimams valyti: siauri - sunkiai prieinamoms vietoms (pvz., kampams, plyšiams ir pan.) valyti, siauri aliumininiai - pelenams surinkti.

Nesiurbkite suodžių ar degių medžiagų. Nenaudokite dulkių siurblio daiktams, kurių temperatūra yra aukštesnė nei 60 °C, rinkti.

Dulkių siurblys skirtas dirbti gyvenamosiose ir negyvenamosiose patalpose (dirbtuvėse, garažuose ir pan.). Įrenginys yra pritaikytas darbui sausu ir šlapiu būdu. Dulkių siurblys turi dviejų tipų antgalius: plokščias (Pav. C, poz. 1) skirtas naudoti tvarkant didelius grindų, kilimų paviršius; siauras (Pav. C, poz. 2) skirtas naudoti valant siauras, sunkiai prieinamas vietas (pvz. kampus, spragas ir pan.). Valant šlapius nešvarumus, būtina nepamiršti, kad įrenginys turi apsaugą nuo vandens patekimo į variklį. Valant drėgnus arba šlapius nešvarumus, būtina įdėti į įrenginį porolono apsaugą (Pav. C, poz. 3) ir besąlygiškai pašalinti popierinį maišą ir popierinį filtrą.
Dulkių siurblys turi prapūtimo funkciją. Norint pasinaudoti šia funkcija, reikia pajungti lanksčią žarną prie angos, esančios kitoje viršutinio dangčio pusėje, o ne įrenginio priekyje, pajungimas atliekamas taip pat, kaip prie dulkių talpos.
Papildomo elektros įrenginio pajungimas prie dulkių siurblio, dulkių siurblys turi papildomą lizdą, į kurį galima įjungti elektros įrankį arba kitą elektros įrenginį. Lizdas yra dulkių siurblio dangtyje ir yra apsaugotas plastikine apsauga. Maksimali įrenginio, kuris gali būti pajungtas prie lizdo, galia: 2000 W. Įjungus dulkių siurblį prie elektros tinklo ir nustačius įjungiklį pozicijoje „0“, galima dirbti su pajungtu įrankiu neįjungiant dulkių siurblio.
Taip pat galima kartu dirbti su dulkių siurbliu ir pajungtu elektros įrankiu. Dulkių siurblys su pajungtu įrenginiu gali dirbti dviejuose režimuose:
1.Normalus režimas „I“.
2.Sinchroninis režimas „II“.
Normaliame režime pajungus įrenginį ir įjungus dulkių siurblį (pav. D, poz. 1), dulkių siurblys ir įrenginys veiks nepriklausomai. Sinchroniniame režime (pav. D, poz. 3) dulkių siurblys nedirbs, kol nebus įjungtas pajungtas įrenginys. Įjungus įrenginį, įsijungs taip pat dulkių siurblys. Išjungus įrenginį, dulkių siurblys veiks apie 5 sek. ir po to išsijungs.
Sinchronizavimo funkcija yra ypač naudinga atliekant darbus, kurių metu reikia šalinti atliekas (pvz. gręžimo metu, drožlių šalinimas dirbant su rankiniais pjovimo, gręžimo arba kitais medienos apdirbimo įrankiais ir pan.).
Be to, dulkių siurblys turi lanksčią žarną su skirtingais antgaliais, kas leidžia pajungti dulkių siurblį prie beveik kiekvieno elektros įrankio (gipsinių paviršių šlifuoklio, betono šlifuoklio, stalinių ir rankinių pjūklų ir pan.). Žarnos antgalio demontavimo būdas parodytas pav. B. Antgalio keitimo būdas:
1.Plokščiu, siauru antgaliu (pvz. atsuktuvu) pašalinti blokavimą, pažymėtą 1.
2.Energingai nuimti antgalį nuo žiedo su blokavimu (2).
3.Uždėti elektros įrankio antgalį taip, kad antgalio skylutės atitiktų žiedo blokavimą (3).
4.Įspausti antgalį, kol pasigirs spragtelėjimas ir antgalis užsiblokuos. Įsitikinti, kad antgalis yra teisingai uždėtas, o fiksatoriai iš abiejų pusių uždaryti.

Filtro valymas
Siurblyje įrengtas rankinis filtro kratytuvas, kuriuo galima išvalyti HEPA tipo filtrą, kai įsiurbiamos smulkios dulkės. Nukrapštymo mygtukas yra gale prie dulkių siurblio išleidimo lizdo. Purtymas atliekamas užblokavus siurbimo vamzdį ir kelis kartus paspaudus purtymo mygtuką. Arba ant šluostymo mygtuko galima uždėti siurbimo vamzdžio galą (vamzdžio skersmuo yra toks pat kaip ir mygtuko skersmuo), oro įsiurbimo anga bus užblokuota. Oro įsiurbimo anga užblokuojama ir oro įsiurbimo anga užblokuojama.

Oro pūtimo funkcija
Uždėkite siurbliaračio vamzdį ant oro išleidimo angos ir įjunkite siurblį. Naudodami oro pūtimo funkciją galite, pavyzdžiui, pašalinti nešvarumus iš sunkiai pasiekiamų vietų.
Nenukreipkite oro srauto į žmones ar gyvūnus. Išpurškiama medžiaga gali judėti dideliu greičiu.

10. Einamieji naudojimo veiksmai

⚠ DEMESIO **Visus naudojimo veiksmus reikia atlikti išėmus iš lizdo kištuką.**

Dulkių talpos valymas.
Reikia dažnai šalinti nešvarumus iš dulkių talpos, tai leis išvengti įrenginio sugadinimo. Dulkių siurblio talpą (su nuimtu dulkių siurblio dangčiu) apversti virš šiukšlių maišo arba šiukšliadėžės ir ištuštinti. Šalinant iš talpos nešvarų vandenį, reikia išpilti jį į kanalizaciją.

HEPA filtro valymas
Prieš pradedant žemiau nurodytus veiksmus, prašome įsitikinti, ar įrenginys yra išjungtas:
1. Išimti laido kištuką iš elektros rozetės.
2. Atpalaiduoti dulkių siurblio dangčio blokavimus atjungiant dulkių siurblio dangčio fiksatorius.

3. Nuimti dulkių siurblio talpos dangtį.
4. Atsargiai, tolygiai nuimti filtrą nuo vandens siurbimą atjungiančio vožtuvo apsaugos.
5. Nuvalyti filtrą suspaustu oru ir pašalinti susikaupusius nešvarumus. Jei reikia, nuplauti jį po tekančiu vandeniu (prieš tai kruopščiai nuvalius).
6. Nuplautą filtrą palikti džiūti (nekaitinti, nešildyti džiovintuvu, nedžiovinti saulėje).
7. Filtrui išdžiuvus, reikia uždėti vandens siurbimą atjungiančio vožtuvo apsaugą. Būtina atkreipti dėmesį, kad filtras būtų uždėtas teisingai.

Dulkių siurblio laikymas
Išvalytas ir kruopščiai išdžiovintas dulkių siurblys turi būti laikomas originaliame įpakavime vaikams ir pašaliniams asmenims neprieinamoje sausoje vietoje.

11. Pakeičiamos dalys ir priedai

Kad pirkti atsargines dalis ir aksesuarus reikia susisiekti su Dedra Exim servisu. Kontaktiniai duomenys duomenys yra 1 instrukcijos puslapyje.
Atsarginių dalių užsakymo metu prašome pateikti serijos numerį, patalpintą vardinėje lentelėje, o taip pat dalies išmontavimo piešinio numerį.
Garantinio laikotarpio galiojimo metu taisymai yra atliekami pagal taisykles pateikiamas garantijos lape. Reklamuojamą produktą prašome pateikti taisymui pirkimo vietoje (pardavėjas įsipareigoja priimti reklamuojamą produktą), nusiųsti į servisą esantį arčiausią gyvenamosios vietos (servisų skaičius www.dedra.pl) arba siųsti į Dedra Exim centrinį servisą. Maloniai prašome pridėti garantinę kortelę. Pasibaigus garantijos laikotarpiui taisymus atlieka centrinis servisas. Pažeistą produktą reikia siųsti į servisą (siuntimo išlaidas padengia vartotojas).

12. Savarankiškas defektų pašalinimas

⚠ DEMESIO Prieš pradedant savarankišką defektų pašalinimą, reikia išjungti prietaisą iš elektros maitinimo.

PROBLEMA	PRIEŽASTIS	Sprendimas
Įrenginys neįsijungia	Maitinimo laidas yra netinkamai pajungtas arba pažeistas	Giliau įstumti kištuką į rozetę, patikrinti maitinimo laidą
	Rozetėje nėra įtampos	Patikrinti įtampą rozetėje, patikrinti ar veikia saugiklis.
	Sugedo įjungiklis	Pakeisti įjungiklį nauju
Variklis perkaista Sumažėjo siurbimo galia	Užsikimšo ventiliacinės angos	Nuvalyti ventiliacines angas
	Užsikimšo lanksti žarna arba siurbimo antgalis	Pašalinti susikaupusius nešvarumus
	Užsikimšo filtro apsauga arba filtras	Patikrinti popierinį filtrą, nuvalyti jį
	Talpa perpildyta	Dažnai šalinti šiukšles
Variklis sunkiai įsijungia	Susidėvėjo guoliai Užterštas ventiliatoriaus variklis	Atiduoti įrenginį remontui

13. Prietaiso elementai

1. dulkių siurblys - 1 vnt. 2. 2,5 m ilgio lankstus plastikinis vamzdis su oro srauto reguliatoriumi 3. Elektrinių įrankių adapteris 4. 5. Sauso ir šlapio siurbimo šepetys. 5. Plastikinis vamzdis (3 elementai, 93 cm ilgio), 6. Apvalus šepetys, 7. Plyšių šepetys, 8. 1,5 m metalinis vamzdis, 9. Audinių filtras, 10. Karščiui atsparus filtras, 11. Plaunamas kempininis filtras, 12. Plaunamas HEPA filtras, 13. Aliumininis antgalis, 14. Aliumininis plyšių antgalis, 15. Pagrindas su ratukais – pilnas komplektas.

14. Informacija naudotojams apie sunaudotos įrangos utilizavimą (taikoma namų ūkiams)



Ant gaminių arba pridedamuose dokumentuose nurodytas simbolis rodo, kad sugedusios elektros ar elektroninės įrangos negalima išmesti kartu su buitinėmis atliekomis. Jei norite atsikratyti, pakartotinai panaudoti ar utilizuoti komponentus, teisinga juos nuvežti į specializuotą surinkimo punktą, kur jie bus priimti nemokamai. Informaciją apie naudotos įrangos surinkimo vietas teikia vietos valdžios institucijos, pvz., savo interneto svetainėse.
Teisingas produkto utilizavimas padeda išsaugoti gamtos išteklius ir išvengti neigiamų padarinių žmonių sveikatai ir aplinkai, galinčių atsirasti dėl produkte esančių potencialiai pavojingų medžiagų, mišinių ir sudedamųjų dalių.
Už netinkamą atliekų šalinimą gresia baudos pagal atitinkamus vietos teisės aktus.
ES šalių naudotojai: Jei norite išmesti elektros ar elektroninę įrangą, kreipkitės į artimiausią prekybos vietą arba tiekėją, kuris jums suteiks daugiau informacijos.
šalinimas ne Europos Sąjungos šalyse: Šis simbolis taikomas tik Europos Sąjungos šalims. Jei norite išmesti šį gaminį, kreipkitės į vietos valdžios institucijas arba pardavėją dėl tinkamo šalinimo būdo.

Garantinis lapas

na

Dulkių siurblys sausam ir šlapiam valymui

Katalogo Nr: DED6597 Partijos numeris: .....

(toliau – Produktas)

Produkto pirkimo data: .....

Pardavėjo antspaudas

Pardavėjo parašas ir data: .....

Vartotojo pareiškimas:

Patvirtinu, kad buvau informuotas apie garantijos sąlygas ir taisyklių, išvardytų Naudojimo instrukcijoje ir Garantiniame lape, nepaisymo pasekmes. Šios garantijos sąlygos yra man žinomos, ką patvirtinu savo parašu:

....

data ir vieta vartotojo parašas

I. Atsakomybė už Produktą:
1. Garantijos suteikėjas – „DEDRA EXIM“ Sp. z o.o. su būstine adresu: ul. 3 Maja 8, 05-800 Pruškuvas, KRS 0000062517, Varšuvos apylinkės teismas, Valstybinio teismo registro XIV ūkinis skyrius, Mokesčiu mokėtojo kodas 527-020-49-33, Įstatinis kapitalas: 100 980,00 PLN.
2. Šiame garantiniame lape nurodytomis sąlygomis Garantijos suteikėjas suteikia garantiją Produktui iš Garantijos suteikėjo asortimento.
3. Garantijos pagrindu atsakomybė yra priimama tik už defektus, esančius Produkte jo išdavimo Vartotojui metu.
4. Garantijos pagrindu Vartotojas gauna teisę nemokamai suremontuoti Produktą, jei defektas buvo aptiktas garantijos galiojimo metu. Apie Produkto remonto būdą (remonto atlikimo metodą) sprendžia Garantijos suteikėjas. Jei Garantijos suteikėjas nuspręstų, kad remontas yra neįmanomas, Garantijos suteikėjas pasilieka sau teisę pakeisti elementą su defektu arba visą Produktą kitu, veikiančiu teisingai, sumažinti Produkto kainą arba anuliuotu sutartį.
5. Vartotojo, kuris pagal 1964 m. balandžio 23 d. Civilinį kodeksą nėra laikomas vartotoju, atveju Garantijos suteikėjo atsakomybė dėl kompensacijos, susijusi su šia garantija ir (arba) jos sudarymu ir vykdymu, nepriklausomai nuo formos, yra apribota iki maksimaliai Produkto su defektu vertės.

II. Garantijos laikotarpis

Produkto elementai, kuriems veikia garantija	Garantinės apsaugos trukmė
Dulkių siurblys sausam ir šlapiam valymui	36 mėnesiai, skaičiuojant nuo Produkto pirkimo datos, nurodytos šiame Garantiniame lape
Maišas nešvarumams, medžiaginis filtras	Elementai, kuriems garantija negalioja

III. Naudojimosi garantija sąlygos
1. Vartotojas privalo patiekti užpildytą Produkto Garantinį lapą ir Produkto pirkimą patvirtinantį dokumentą (pvz. kasos čekis, sąskaita-faktūra ir pan.). Tam, kad pretenzijos nagrinėjimo procesas vyktų sklandžiai, rekomenduojama, kad Vartotojas kartu su Produktu perduotų visus elementus, nurodytus „Komplektacijos sąraše“, esančiame Naudojimo instrukcijoje.
2. Vartotojas privalo laikytis Naudojimo instrukcijoje ir Garantiniame lape nurodytų rekomendacijų..
3. Garantija galioja tik Lenkijos Respublikos ir ES teritorijoje.
4. Garantija neapima Produkto defektų, atsiradusių dėl to, kad:
a. Vartotojas nesilaikė sąlygų, nurodytų Naudojimo instrukcijoje, ypač susijusių su teisingu naudojimu, priežiūra ir valymu;
b. Vartotojas naudojo priežiūros ar valymo priemones, neatitinkančias sąlygas nurodytas Naudojimo instrukcijoje;
c. Vartotojas netinkamai sandėliavo ir transportavo Produktą;
d. Vartotojas savarankiškai keitė ir (arba) modifikavo Produktą, negavęs Garantijos suteikėjo sutikimo;
e. Vartotojas naudojo Produkte eksploatacines medžiagas, neatitinkančias Naudojimo instrukcijos sąlygų
5. Vartotojas, kuris pagal 1964 m. balandžio 23 d. Civilinį kodeksą nėra laikomas vartotoju, praranda garantiją Produktui, jei:
- Vartotojas pašalino, pakeitė arba sugadino serijos numerius, datas ir informacines lenteles;
- Vartotojas pažeidė plombas arba ant jų matosi Vartotojo veiksmų pėdsakai.

6. Dėmesio! Veiksmus, susijusius su kasdieniu Produkto aptarnavimu, nurodytu pvz. Naudojimo instrukcijoje, Vartotojas atlieka pats ir savo sąskaita.

IV. Pretenzijos pateikimo procedūra:

1.Pastebėjus, kad Produktas veikia neteisingai, prieš pateikiant pretenziją, reikia įsitikinti, kad visi veiksmai, aprašyti Naudojimo instrukcijoje, buvo atlikti teisingai.
2. Pretenziją rekomenduojama pateikti nedelsiant, geriausiai per 7 dienas nuo Produkto defekto aptikimo. Vartotojas, kuris pagal 1964 m. balandžio 23 d. Civilinį kodeksą nėra laikomas vartotoju, praranda garantiją Produktui, jei nepateikia pretenzijos per 7 dienas.
3. Pretenziją galima pateikti pvz. Produkto pirkimo punkte, garantiniame servise arba raštu adresu: „DEDRA EXIM“ Sp. z o. o., ul. 3 Maja 8, 05-800 Pruškuvas.
4. Vartotojas gali pateikti pretenziją, pasinaudodamas blanku, kuris yra internetinėje svetainėje: www.dedra.pl (Pretenzijos garantiniame laikotarpyje pateikimo forma).
5. Garantinių servisų atskirose šalyse adresai yra nurodyti svetainėje: www.dedra.pl. Jei konkrečioje šalyje nebūtų garantinio serviso, pretenzijas dėl garantijos rekomenduojama siųsti adresu: „DEDRA EXIM“ Sp. z o. o., ul. 3 Maja 8, 05-800 Pruškuvas, Lenkija.
6. Mąjąc Dėl Vartotojo saugumo draudžiama naudoti Produktą su defektais.
7. Dėmesio!!! Produkto su defektais naudojimas kelia pavojų Vartotojo sveikatai ir gyvybei.
8. Veiksmai, susiję su garantija, bus atlikti per 14 darbo dienų skaičiuojant nuo Produkto, dėl kurio yra pateikiama pretenzija, pristatymo dienos.
9. Prieš pristatant Produktą, dėl kurio yra pateikiama pretenzija, rekomenduojama jį nuvalyti. Produktą, dėl kurio yra pateikiama pretenzija, reikia kruopščiai supakuoti, kad jis būtų apsaugotas nuo pažeidimų transporto metu – rekomenduojama pristatyti produktą originalioje pakuotėje.
10. Garantijos laikotarpis yra pratęsiamas tiek, kiek Vartotojas negalėjo juo naudotis dėl garantijos apimto defekto.
Gwarancja Ši garantija neriboja, neišskiria bei nesustabdo Vartotojo teisių dėl parduotos prekės neatitikimo arba prekės defekto.
Vadovaudamiesi 2016 m. balandžio 27 d. Europos Parlamento ir Tarybos reglamento (ES) 2016/679 dėl fizinių asmenų apsaugos tvarkant asmens duomenis ir dėl laisvo tokių duomenų judėjimo ir kuriuo panaikinama Direktyva 95/46/EB 13 straipsnio 1 ir 2 dalimis, informuojame, kad

1. Formoje pateiktų jūsų asmens duomenų valdytojas yra DEDRA-EXIM sp. z o.o., kurios registruota buveinė yra Pruszkowe, 3 Maja g. 8, 05-800 Pruszkow (toliau: "Administratorius").
2. Jūsų duomenys bus tvarkomi tik siekiant atlikti prietaiso garantijos procedūrą pagal Bendrojo duomenų apsaugos reglamento 6 straipsnio 1 dalies b punktą (toliau: „BDAR“) Duomenys teikiami savanoriškai, tačiau jie būtini garantijos procedūrai
3. Jūsų duomenys bus tvarkomi garantijos procedūros vykdymo nagrinėjimo laikotarpiu ir archyvavimo tikslais, jei prireiktų apsiginti nuo galimų pretenzijų Administratoriui, bet ne ilgiau nei iki tol, kol joms įvyks senaties terminas.
4. Jūsų duomenys gali būti atskleisti tik tiems subjektams, kurie tvarko duomenis duomenų administratoriaus vardu pagal rašytinę asmens duomenų tvarkymo pavedimo sutartį, teikiančią: technines paslaugas, hosting'o ar interneto svetainės priežiūros paslaugas, IT paslaugas, kurjerių paslaugas. Administratoriaus tiekėjai privalo užtikrinti duomenų saugumą ir laikytis galiojančių teisės aktų reikalavimų, susijusių su asmens duomenų apsauga, ir negali naudoti patikėtų asmens duomenų kitais nei sutartyje su Administratoriumi nurodytais tikslais.
5. Jūsų duomenys nebus tvarkomi automatizuotomis priemonėmis, įskaitant profiliavimą, ir nebus perduodami trečiajai šaliai / tarptautinei organizacijai.
6. Bet kuriuo metu turite teisę susipažinti su savo duomenų turiniu ir teisę ištaisyti, ištrinti, apriboti duomenų tvarkymą, teisę į duomenų perkeliamumą, teisę prieštarauti bet kuriuo metu.
7. Visais klausimais, susijusiais su administratoriaus atliekamu jūsų asmens duomenų tvarkymu, galite kreiptis šiuo el. pašto adresu:daneosobowe@dedra.pl.;
8. Turite teisę pateikti skundą tinkamai duomenų apsaugos institucijai;

LV Satura rādītājs

1. Attēli un zīmējumi
2. Ierīces apraksts
3. Ierīces pielietojums
4. Lietošanas ierobežojumi
5. Tehniskie dati
6. Sagatavošana darbībai
7. Pieslēgšana tīklam
8. Ierīces ieslēgšana
9. Ierīces lietošana
10. Tekošas tehniskas apkopes darbības
11. Rezerves daļas un piederumi
12. Patstāvīga avāriju novēršana
13. Ierīces komplektācija
14. Informācija lietotājiem par elektrisku un elektronisku iekārtu likvidēšanu
15. Garantijas karte

Atbilstības deklarācija ir pieejama uzņēmuma *Dedra Exim Sp. z o.o.* birojā.
Vispārīgie drošības noteikumi ir pievienoti instrukcijai kā atsevišķa brošūra.

BRĪDINĀJUMS. Izlasiet visus brīdinājumus, kas apzīmēti ar simbolu, un visas instrukcijas.

Zemāk norādīto brīdinājumu un drošības norādījumu neievērošana var kļūt par elektrošoka, ugunsgrēka vai smagu traumu iemeslu.

Saglabājiet visus brīdinājumus un instrukcijas turpmākajai lietošanai.

2. Ierīces apraksts

ZĪM. A: 1. Iesūkšanas šļūtene, 2. Dzinēja korpuss, 3. Slēdzis, 4. Savienojuma ligzda, 5. Teleskopiskais pagarinājums, 6. Tanks, 7. Suka, 8. Iztukšošanas spraudnis, 9. Filtra kratītājs, 10. Gaisa izplūde

3. Ierīces pielietojums

Darbnīcas putekļusūcējs ir ierīce, paredzēta sausai un mitrai tīrīšanai (ūdens savākšana), kas ļauj tīrīt jebkuru virsmu dzīvojamās un ekspluatācijas telpās. Pateicoties piepūšanas funkcijai ierīce ļauj piepūst piesārņojumus no grūti pieejamām vietām.
Putekļsūcējs ir aprīkots ar filtra kratītāju ļoti smalku putekļu, piemēram, apmetuma slīpēšanas putekļu, savākšanai. Papildu kontaktligzda ļauj pieslēgt ierīci ar maksimālo jaudu 2000 W, un sinhronizēts slēdzis ļauj putekļu sūcēju izmantot kā putekļu nosūcēju elektriskajiem instrumentiem (piemēram, slīpmašīnai, pulētājam u. c.). Karstumizturīga filtra izmantošana ļauj iztīrīt, piemēram, kamīnu kurtuves no pelniem.
Pieļaujam iekārtas izmantošanu remonta-būvniecības darbos, remonta rūpnīcās, amatieru darbos, ja vienlaikus būs ievēroti lietošanas nosacījumi un pieļaujami darba apstākļi, noteikti lietošanas instrukcijā.

4. Lietošanas ierobežojumi

UZMANĪBU **Neiesūciet kvēpus vai viegli uzliesmojošas vielas. Neaizsūciet priekšmetus, kuru temperatūra ir augstāka par 60 °C.**

Ierīci var lietot tikai atbilstoši tālāk sniegtajiem „Pieļaujamajiem darba apstākļiem”. Patvaļīgas izmaiņas mehāniskajā un elektriskajā uzbūvē, visādas modifikācijas, apkalpošanas darbības, kas nav aprakstītas instrukcijā, tiek uzskatītas par nelikumīgām un noved pie tūlītējās garantijas tiesību zaudēšanas un atbilstības deklarācijas spēka zaudēšanas. Ierīces lietošana, kas neatbilst pielietojumam vai lietošanas instrukcijai, noved pie tūlītējās garantijas tiesību zaudēšanas.

Pieļaujamie darba apstākļi
Pagaidāms darbs S2 15 min.
Ierīci var lietot tikai slēgtās telpās

5. Tehniskie dati

Modelis	DED6597
Elektrodzinējs	komutatora, vienfāzes
Tīkla spriegums [V]	230 ~
Tīkla frekvence [Hz]	50
Nominālā dzinēja jauda [W]	1600
Putekļusūcēja konteinera tilpums [l]	20
Filtrs	HEPA tipa filtrs, putu segums
IP	IPX4
Aizsardzības klase	II
Vakuums [kPa]	21
Maksimālā slodze [W]	2000
Maksimāla veiktspēja [W]	3600

6. Sagatavošana darbībai

Veiciet visas sagatavošanas darbības, atvienojot ierīci no strāvas avota.

Ierīces sagatavošana darbam:
1. Izņemiet putekļsūcēju no iepakojuma, noņemiet vāku, izņemiet saturu no putekļsūcēja tvertnes.
2. Pārliecinieties, ka visas ierīces sastāvdaļas ir piegādātas saskaņā ar detaļu sarakstu (sarakstu skatīt ierīces lietošanas instrukcijā).
3. Uzlieciet putekļsūcēja tvertni uz pamatnes, uzstādiet riteņus, iespiežot metāla tapu ligzdas atverē apakšpusē.
Atkarībā no plānotajiem darbiem veiciet šādus soļus:
- sagatavot putekļsūcēju sausai darbībai:

1. Uz drošības vārsta groza, kas izvirzīts no motora vāka, uzlieciet HEPA tipa filtru. Pārliecinieties, ka gumijas blīvētājs cieši pieguļ motora korpusam.
- Sagatavojiet putekļsūcēju mitrai darbībai:
Uz drošības vārsta groza, kas izvirzīts no motora vāka, uzlieciet putu apvalku. 1. Uz drošības vārsta groza, kas izvirzīts no motora vāka, uzlieciet putu apvalku. Pārliecinieties, ka vāks cieši pieguļ motora korpusam, izlīdziniet radušos nelīdzenumus.
- Putekļsūcēja sagatavošana izmantošanai putekļu nosūcējam
1. Uz drošības vārsta groza, kas izvirzīts no motora vāka, uzlieciet HEPA tipa filtru. Pārliecinieties, ka gumijas blīvējums cieši pieguļ motora korpusam.
2. Novietojiet auduma maisiņu virs tvertnes. Pārliecinieties, ka gumijas blīvējums cieši pieguļ tvertnes malai.
Gipša putekļu novākšanas laikā vienlaikus izmantojiet HEPA filtru un auduma maisiņu (C, 4. attēls)!
3. Izmantojot adapteri (D attēls, 5), pievienojiet putekļsūcēja vadu elektroinstrumenta (slīpmašīnas) izsūknēšanas galam. Ja neviens no adaptera diametriem neatbilst elektroinstrumenta nosūces uzgaļa uzgaļa diametram, izmantojiet to, ka putekļsūcējs ir aprīkots ar elastīgu šļūteni ar maināmiem uzgaļiem, kas ļauj pie putekļsūcēja pieslēgt praktiski jebkuru elektroinstrumentu (ģipša virsmu slīpmašīnu, betona slīpmašīnu, galda un rokas zāģus u. c.) Šļūtenes gala noņemšanas metode parādīta B attēlā. 4. Kā rīkoties, nomainot uzgali:
1. ar plakanu, šauru instrumentu (piemēram, skrūvgriezi) iespraucieet fiksatoru, kas apzīmēts ar 1.
2. enerģiski izvelciet uzgalīti no gredzena ar fiksatoru (2).
3. Uzlieciet uzgalīti uz elektroinstrumenta tā, lai uzgaļa caurumi sakristu ar fiksatoru uz gredzena (3).
4. Nospiediet uzgalīti, līdz dzirdat, kā fiksatori iestājas savā vietā. Pārliecinieties, ka uzgalis ir pareizi uzlikts un abu atveru slēdzenes ir aizvērtas.
- putekļu sūcēja sagatavošana darbam ar pelniem
1. Uzlieciet HEPA tipa filtru uz drošības vārsta groza, kas izvirzīts no motora vāka. Pārliecinieties, ka gumijas blīvētājs cieši pieguļ motora korpusam.
2. Uzlieciet augstas temperatūras izturīgu maisiņu uz tvertnes (C, 3. attēls). Pārliecinieties, ka gumijas blīvējums cieši pieguļ tvertnes malai.
Neiesūciet kvēpus vai uzliesmojošas vielas. Neaizsūciet ar putekļu sūcēju priekšmetus, kuru temperatūra ir augstāka par 60 °C.
Turpmākās darbības ir kopīgas katram lietošanas veidam.
1. Aizveriet vāku ar fiksatoriem, pārliecinoties, ka vāka apakšējā daļa cieši pieguļ putekļsūcēja tvertnei.
2. Uzlieciet elastīgo iesūkšanas šļūteni uz lielākas savienojuma daļas, ievietojot to gaisa ieplūdes atverē, kas atrodas putekļsūcēja korpusā.
3) Piestipriniet pagarinājuma cauruli elastīgās šļūtenes otrajai pusei.
4. Caurulītes galā salieciet attiecīgo iesūcējkrānu. Ierīce ir gatava darbam.

7. Pieslēgšana tīklam

Pirms ierīces pieslēgšanas elektrības avotam pārliecinieties, ka barošanas spriegums atbilst nominālajai vērtībai, kas norādīta datu plāksnītē.
Barošanas sistēmai ir jābūt izpildītai atbilstoši pamatprasībām attiecībā uz elektriskajām sistēmām un jāatbilst lietošanas drošības prasībām. Barošanas kabeļa minimālā šķērsgriezuma un nominālās drošinātāja vērtības parametri atkarībā no ierīces jaudas ir norādīti tālāk sniegtajā tabulā:

Ierīces jauda [W]	Vada minimālais šķērsgriezums [mm2]	C tipa drošinātāja minimālā vērtība [A]
1400÷2300	1,5	16

Sistēma ir jāizpilda elektriķim ar atbilstošu kvalifikāciju. Izmantojot pagarinātājus pievērsiet uzmanību tam, lai dzīslas šķērsgriezums nebūtu mazāks par tabulā norādīto. Novietojiet elektrisko kabeli tā, lai darbības laikā tas nebūtu pakļauts pārgriešanas riskam. Neizmantojiet bojātus pagarinātājus.
Periodiski pārbaudiet barošanas kabeļa tehnisko stāvokli. Nevelciet aiz barošanas kabeļa. Pieslēdziet ierīci iezemētai elektriskajai kontaktligzdai, kas aizsargāta ar diferenciālās strāvas automātslēdzi.

8. Ierīces ieslēgšana

⚠ UZMANĪBU Pirms ierīces iedarbināšanas ir obligāti jāveic darbības, kas aprakstītas nodaļā "Sagatavošana darbībai".

Putekļusūcēja vākā atrodas ieslēdzējs. Ieslēdzēja krāsa ir melna, ar caurspīdīgu segumu, apzīmēta ar I, un ir paredzēta ierīces iedarbināšanai, apzīmējums O - ierīces apturēšanai, un apzīmējums II, paredzēts putekļusūcēja iedarbināšanai sinhronizācijas režīmā.

9. Ierīces lietošana

Putekļsūcējs ir paredzēts lietošanai mājsaimniecībās un komerctelpās (darbnīcās, garāžās u. c.).Ierīce ir piemērota sausai vai mitrai putekļsūcināšanai. Putekļsūcējs ir aprīkots ar vairāku veidu birstēm (D attēls): plakanas lielākām grīdas platībām, paklāju tīrīšanai: šauras šauru grūti pieejamu vietu tīrīšanai (piemēram, stūros, spraugās u. c.), šauras alumīnija birstes pelnu savākšanai.
Nesūknējiet kvēpus vai viegli uzliesmojošas vielas. Neizmantojiet putekļu sūcēju tādu priekšmetu savākšanai, kuru temperatūra ir augstāka par 60 °C.
Putekļusūcējs ir paredzēts darbam dzīvojamās un ekspluatācijas telpās (darbnīcas, garāžas utt.). Ierīce ir paredzēta sausam un mitram darbam. Putekļusūcējs ir apgādāts ar diviem uzgaļu veidiem: plakans (Zīm. C, poz. 1), lielāku platību tīrīšanai - grīdām, grīdsegām; šaurs (zīm. C, poz. 2), kurš var būt izmantots grūti pieejamu vietu tīrīšanai (piem., stūri, spraugas utt.). Mitru piesārņojumu savākšanas gadījumā neaizmirst, ka ierīce ir apgādāta ar aizsardzību, kas sargā no ūdens iesūkšanu dzinējā. Lietojot ar valgu un mitru piesārņojumu, ierīci apgādāt ar putu segumu (zīm. C, poz. 3) un obligāti noņemt papīra maisu un papīra filtru.
Putekļusūcējs ir apgādāts ar izpūšanas funkciju. Lai izmantotu to funkciju, jums ir nepieciešami pārslēgt elastīgu vadu no ierīces priekšējas puses uz caurumu, kas atrodas vāka aizmugurējā daļā, pieslēdzot to līdzīgi tvertnes pieslēgšanai.

Papildus elektroierīces pieslēgšana pie putekļusūcēja

Putekļusūcējs ir apgādāts ar papildu ligzdu, kur var būt pieslēgta elektroierīce vai citā elektriskā ierīce. Ligzda atrodas putekļusūcēja vākā un ir pasargāta ar plastmasas segumu. Pieslēgtās elektroierīces maksimālā jauda: 2000 W. Pēc putekļusūcēja pieslēgšanas pie elektroapgādes, pēc ieslēdzēja pārslēgšanas uz pozīciju 0 iespējams ir darbs ar elektroierīci bez putekļusūcēja ieslēgšanas. Iespējams ir arī kopējais putekļusūcēja un elektroierīces darbs. Putekļusūcējs ar pieslēgto elektroierīci var funkcionēt divos režīmos:
1.Normālais režīms "I".
2.Sinhronisks režīms "II"
Normālā režīmā pēc ierīces pieslēgšanas un putekļusūcēja ieslēgšanas (Zīm. D, poz. 1) putekļusūcējs un elektroierīce var strādāt neatkarīgi. Sinhronizācijas režīmā (Zīm. D, poz. 3) putekļusūcējs nefunkcionēs, ja netiks ieslēgta pieslēgta elektroierīce. Ierīces ieslēgšanas gadījumā putekļusūcējs sāks strādāt.
Pēc ierīces izslēgšanas putekļusūcējs strādās ap 5 sek. un pēc tam arī izslēgs.
Sinhronizācijas funkcija ir sevišķi derīga darbos, kad ir nepieciešama kārtējā piesārņojumu noņemšana (piem., piesārņojumu noņemšanas urbšanas laikā, rokas darbos ar griešanas ierīcēm, urbšanas ierīcēm vai citā koka apstrādē utt.).
Turklāt, putekļusūcējs ir apgādāts ar elastīgo šļūteni ar iespēju mainīt uzgaļus, kas ļauj pieslēgt pie putekļusūcēja praktiski diezgan katru elektroierīci (ģipšu virsmas slīpmašīnu, betona slīpmašīnu, galda griezēju, rokas griezēju utt.). Šļūtenes uzgaļa demontāžas metode ir uzrādīta uz zīmējuma B. Uzgaļa mainīšana:
1.Ar plakanu, šauru instrumentu (piem., skrūvgriezis) iespiest blokādi, apzīmēto kā 1.
2.Enerģiski novilkt uzgaļu no gredzena ar blokādi (2).
3.Uzstādīt elektroierīces uzgaļu, lai uzgaļa caurumi būtu saskanēti ar gredzena blokādi (3).
4.Piespiest uzgaļu līdz blokādes nobloķēšanai. Pārbaudīt, vai uzgalis ir attiecīgi uzstādīts, un blokādes abos caurumos ir slēgtas.

Filtra tīrīšana

Putekļsūcējs ir aprīkots ar manuālu filtra kratītāju, kas ļauj iztīrīt HEPA tipa filtru, kad tiek iesūkti smalkie putekļi. Skrāpētāja poga atrodas aizmugurē pie putekļsūcēja izejas kontaktligzdas. Izkratīšanu veic, bloķējot sūkšanas cauruli un pēc tam dažas reizes nospiežot kratīšanas pogu. Alternatīvi uz skrāpēšanas pogas var novietot sūkšanas caurules galu (caurules diametrs ir vienāds ar pogas diametru), gaisa ieplūdes caurule tiks bloķēta. Gaisa ieplūde tiek bloķēta un gaisa ieplūde tiek bloķēta.

Gaisa spridzināšanas funkcija

Uzlieciet sūcēja cauruli uz gaisa izplūdes atveres un iedarbiniet sūcēju. Izmantojot gaisa spridzināšanas funkciju, jūs varat, piemēram, notīrīt netīrumus no grūti aizsniedzamām vietām.
Nenovirziet gaisa plūsmu pret cilvēkiem vai dzīvniekiem. Pūstais materiāls var kustēties ar lielu ātrumu.

10. Tekošas tehniskas apkopes darbības

⚠ UZMANĪBU Veicot visas apkalpošanas darbības, kontaktdakšai ir jābūt atslēgtai no kontaktligzdas

Putekļu tvertnes tīrīšana.

Netīrumus no tvertnes rekomendējam noņemt samērā bieži, lai izvairoties no ierīces bojāšanas. Putekļusūcēja tvertni (ar noņemtu vāku) novietot virs maisa vai atkritumu konteinera un izmest tā saturu. Netīru ūdeni no tvertnes izliet kanalizācijā.

HEPA filtra tīrīšana

Pirms sekojošas darbības veikšanas lūdzam pārbaudīt, vai ierīce ir izslēgta:
1. Atslēgt elektrības vada kontaktdakšu no elektrības ligzdas.

2. Atbrīvot putekļusūcēja vāka blokādi, atvelkot āķus no putekļusūcēja vāka.
3. Noņemt vāku no putekļusūcēja tvertnes.
4. Uzmanīgi, vienmērīgi noņemt filtru no vārsta seguma, kas sargā no ūdens iesūkšanas.
5. Notīrīt filtru ar saspiestu gaisu, izvākot savāktu piesārņojumu. Ja nepieciešami, noskalot filtru ūdenī (pēc rūpīgas notīrīšanas).
6. Filtru pēc skalošanas atstāt līdz brīvai izžūšanai (nedrīkst uzsildīt filtru, sausēt ar fēnu, neatstāt saules staru iedarbībai).
7. Pēc izžūšanas filtru uzstādīt uz vārsta seguma, kas sargā no ūdens iesūkšanas. Pārbaudīt, lai filtrs būtu pareizi novietots.

Putekļu sūcēja glabāšana
Notīrīts, rūpīgi nosusināts putekļu sūcējs jābūt glabāts oriģinālā iepakojumā, sausā, bērniem un nepilnvarotām personām nepieejamā vietā.

11. Rezerves daļas un piederumi

Lai iegādātos rezerves daļas un piederumus, sazinieties ar uzņēmuma Dedra Exim servisa centru. Kontaktinformācija ir atrodama instrukcijas 1. lapā. Pasūtot rezerves daļas, norādiet datu plāksnītē norādīto partijas numuru un daļas numuru no kopsalikuma rasējuma. Garantijas periodā remonti tiek veikti saskaņā ar noteikumiem, kas norādīti garantijas kartē. Ierīce, uz kuru attiecas reklamācija, ir jānodod remontam iegādes vietā (pārdevējam tā ir jāpieņem), jānodod servisa centrā, kas atrodas vistuvāk dzīvesvietai (servisa centru saraksts ir pieejams tīmekļa vietnē www.dedra.pl), vai jānosūta uzņēmuma *Dedra Exim* galvenajā servisa centrā. Pievienojiet ierīcei aizpildīto garantijas karti. Pēc garantijas perioda remontus veic galvenais servisa centrs. Nosūtiet ierīci servisa centrā (sūtījuma izmaksas sedz lietotājs).

12. Patstāvīga avāriju novēršana

UZMANĪBU **Pirms patstāvīgas avāriju novēršanas sākšanas, atslēdziet ierīci no barošanas avota.**

PROBLĒMA	IEMESLS	RISINĀJUMS
Ierīci nevar ieslēgt	Elektrības vads nav pareizi pieslēgts vai ir bojāts	Piespiest kontaktdakšu dziļāk elektrības ligzdā, pārbaudīt elektrības vadu
	Elektrības ligzdā nav sprieguma	Pārbaudīt spriegumu ligzdā, pārbaudīt, vai drošinātājs nav bojāts
	Bojāts ieslēdzējs	Mainīt ieslēdzēju uz jaunu
Dzinējs pārkarsēs Sūkšanas jauda ir pazemināta	Noslēgti ventilācijas caurumi	Notīrīt ventilācijas caurumu
	Nobloķēts elastīgs vads vai sūcējs	Noņemt blokādi
	Nobloķēts filtra aizsardzība vai netīrs filtrs	Pārbaudīt papīra filtru, notīrīt to
	Pārāk pilns konteiners	Biežāk noņemt netīrumus
Dzinējs iedarbinās ar grūtību	Noberzti gultni Piesārņots ventilatora dzinējs	Nodot ierīci servisā.

13. Ierīces komplektācija

1. putekļu sūcējs - 1 gab. 2. 2,5 m elastīga plastmasas caurule ar gaisa plūsmas regulatoru 3. Adatore elektriskajiem instrumentiem 4. Sausā un slapjā putekļu sūcēja birste 5. plastmasas caurule (3 elementi, 93 cm gara), 6. apaļā birste, 7. spraugu birste, 8. 1,5 m metāla caurule, 9. auduma filtrs, 10. karstumizturīgs filtrs, 11. mazgājams sūkļa filtrs, 12. mazgājams HEPA filtrs, 13. alumīnija uzgalis, 14. alumīnija spraugu uzgalis, 15. Pamats ar riteņiem – komplekts..

14. Informācija lietotājiem par nolietotas elektroierīces utilizāciju (attiecas uz mājsaimniecībām)



Simbols, kas redzams uz izstrādājumiem vai pievienotajā dokumentācijā, norāda, ka bojātas elektriskās vai elektroniskās iekārtas nedrīkst izmest kopā ar sadzīves atkritumiem. Ja vēlaties atbrīvoties no sastāvdaļām, atkārtoti izmantot vai reģenerēt, pareizi ir nogādāt tās specializētā savākšanas punktā, kur tās tiks pieņemtas bez maksas. Informāciju par lietotu iekārtu savākšanas punktu atrašanās vietu sniedz vietējās iestādes, piemēram, savās tīmekļa vietnēs.
Pareiza produkta utilizācija palīdz saglabāt dabas resursus un izvairīties no negatīvas ietekmes uz cilvēku veselību un vidi, kas var rasties produkta sastāvā esošo potenciāli bīstamo vielu, maisījumu un sastāvdaļu dēļ.
Par nepareizu atkritumu apglabāšanu draud sodi saskaņā ar attiecīgajiem vietējiem noteikumiem.
Lietotāji ES valstīs: Ja nepieciešams atbrīvoties no elektriskām vai elektroniskām iekārtām, sazinieties ar tuvāko tirdzniecības vietu vai savu piegādātāju, kas jums sniegs papildu informāciju.
apglabāšana valstīs ārpus Eiropas Savienības: Šis simbols attiecas tikai uz Eiropas Savienības valstīm. Ja vēlaties šo izstrādājumu izmest, sazinieties ar vietējām iestādēm vai izplatītāju, lai noskaidrotu pareizo utilizācijas metodi.

Garantijas talons

uz

Putekļu sūcējs sausai un slapjai tīrīšanai

Kataloga Nr: DED6597 Partijas numurs:.....

(turpmāk saukts **Produkts**)

Produkta iegādes datums: .....

Pārdevēja zīmogs

Datums un pārdevēja paraksts: .....

Lietotāja apliecinājums:

Ar šo apliecinu, ka saņēmu informāciju par garantijas nosacījumiem, kā arī par Lietošanas instrukcijas un Garantijas talona norādījumu neievērošanas sekām. Garantijas nosacījumi ir man zināmi, ko apliecinu ar savu rokraksta parakstu:

....

datums un vieta Lietotāja paraksts

I. Atbildība par Produktu
1. 3 Maja 8, 05-800 Pruszków, Polija, reģistrācijas numurs KRS 0000062517, Varšavas Rajona Tiesa Varšavā, Valsts tiesas reģistra XIV. Saimnieciskā nodaļa, NMR kods (NIP) 527-020-49-33, Pamatkapitāls: 100 980,00 PLN.
2. Saskaņā ar noteikumiem, minētiem šajā Garantijas talonā, Garants piešķir garantiju Produktam, kuru izplata Garants.
3. Garantijas atbildība apņem tikai defektus, izraisītu pēc iemesliem, esošiem Produkta Lietotājam nodošanas laikā.
4. Sakarā ar garantiju Lietotājam ir tiesības prasīt bezmaksas uzlabot Produktu, ja defekts tiks konstatēts garantijas laikā. Produkta uzlabošanas veids (remonta izdarīšanas metode) ir atkarīgs no Garanta uzskata. Gadījumā, kad Garants konstatēs, ka remonts nav iespējams, Garantam ir tiesības mainīt bojātu elementu vai visu Produktu uz brīvu no defektiem, samazināt Produkta cenu vai atteikties no līguma.
5. Attiecībā uz Lietotājam, kas nav patērētājs 1964. gada 23. aprīļa Likuma "Civillikums" izpratnē, Garanta kompensācijas atbildība par zaudējumiem, savienotiem ar garantiju un/vai sakarā ar noslēgšanu un izpildīšanu, neatkarīgi no tiesiskām attiecībām, ir ierobežota tikai līdz nekvalitatīva Produkta vērtībai.

II. Garantijas laiks

Produkta elementi, apņemti ar garantiju	**Garantijas aizsardzības laiks**
Putekļu sūcējs sausai un slapjai tīrīšanai	36 mēneši, skaitot no Produkta iegādes datuma norādīta Garantijas talonā
Netīrumu maiss, auduma filtrs	Elementi neapņemti ar garantiju.

III. Garantijas lietošanas nosacījumi
1. Aizpildīts Lietotāja Produkta Garantijas talons ar Lietotāja dokumentu, apliecinošu Produkta iegādi, piem. kases kvīts, faktūrrēķins utt. Efektīvas reklamācijas realizācijai ieteicams, lai Lietotājs nodotu kopā ar reklamētu Produktu visus elementus, minētus Produkta "Komplektācija" Lietošanas instrukcijas daļā.
2. Lietošanas Instrukcijas un Garantijas talona norādījumu ievērošana.
3. Garantija ir derīga tikai Polijas Republikas un ES teritorijā.
4. Garantija neapņem Produkta defektus, ierosinātus, starp citiem, sekojošos gadījumos:
a. Lietotājs neievēro Lietošanas instrukcijas noteikumus, sevišķi pareizas ekspluatācijas, konservācijas un tīrīšanas jomā;
b. Lietotājs lieto tīrīšanas vai konservācijas līdzekļus, kas neatbilst Lietošanas Instrukcijas norādījumiem;
c. Lietotājs neattiecīgi glabā un transportē Produktu;
d. Lietotājs patstāvīgi izdara Produkta izmaiņas un/var pārveidojumus, bez saskaņošanas ar Garantu;
e. Lietotājs lieto Produktā ekspluatācijas materiālus, kas neatbilst Lietošanas Instrukcijas norādījumiem.
5. Lietotājs, kas nav patērētājs 1964. gada 23. aprīļa Likuma "Civillikums" izpratnē, zaudē garantijas tiesības attiecībā uz Produktam, kurā, Lietotāja darbības rezultātā:

- tika likvidēti, mainīti vai bojāti sērijas numuri, datu apzīmējumi vai nominālas tabuliņas;
- tika bojātas vai mainītas plombas.
6. Uzmanību! Darbību, savienotu ar Produkta ikdienas apkalpošanu, ja izriet no Lietošanas instrukcijas, Lietotājs veic patstāvīgi un pēc savām izmaksām.

IV. Reklamācijas procedūra

1. Produkta nepareizas darbības konstatēšanas gadījumā, pirms reklamācijas paziņošanas, Lietotājam ir pienākums pārbaudīt, vai visa darbība, tostarp aprakstīta Lietošanas instrukcija, tika pareizi veikta.
2. Reklamācijas paziņojumu ieteicams sniegt nekavējoties, vislabāk 7 dienu laikā no Produkta defekta konstatēšanas dienas. Lietotājs, kas nav patērētājs 1964. gada 23. aprīļa Likuma "Civillikums" izpratnē, zaudē garantijas tiesības attiecībā uz Produktam, ja nesniegs reklamācijas paziņojumu 7 dienu laikā.
3. Reklamācijas paziņojums var būt sniegts, starp citiem, Produkta iegādes vietā, garantijas servisā vai rakstiski uz adresi: DEDRA EXIM sp. z o.o., ul. 3 Maja 8, 05-800 Pruszków, Polija.
4. Lietotājs var arī sniegt reklamācijas paziņojumu, izmantojot formulāru, pieejamu mājaslapā www.dedra.pl. („Reklamācijas paziņošanas formulārs garantijas ietvaros").
5. Servisu adreses atsevišķām valstīm atrodas mājaslapā www.dedra.pl. Gadījumā, kad attiecīgajā valstī nav garantijas servisa, reklamācijas paziņojumi jābūt sniegti uz adresi: DEDRA EXIM sp. z o.o., ul. 3 Maja 8, 05-800 Pruszków (Polija).
6. Ņemot vērā Lietotāja drošību, bojāta Produkta lietošana ir aizliegta.
7. Uzmanību!!! Bojāta Produkta lietošana ir bīstama Lietotāja veselībai un dzīvei.
8. Garantijas pienākums tiks izpildīts 14 darba dienu laikā, skaitot no dienas, kad Lietotājs piegādās bojātu Produktu
9. Pirms bojāta Produkta nodošanas reklamācijai ieteicam to notīrīt. Rekomendējam rūpīgi pasargāt reklamētu Produktu no bojājumiem transportēšanas laikā (ieteicama Produkta piegāde oriģinālā iepakojumā).
10. Garantijas laiks tiek pagarināts uz laiku, kurā, sakarā ar Produkta defektu,, apņemtu ar garantiju, Lietotājs nevarēja to lietot. Garantija neizslēdz, neierobežo un neaptur Lietotāja tiesību, kas izriet no atbildības par pārdota produkta neatbilstību likumam.

Saskaņā ar Eiropas Parlamenta un Padomes 2016. gada 27. aprīļa Regulas (ES) 2016/679 par fizisku personu aizsardzību attiecībā uz personas datu apstrādi un šādu datu brīvu apriti un ar ko atceļ Direktīvu 95/46/EK 13. panta 1. un 2. punktu, informējam jūs, ka.

1. Jūsu veidlapā norādītu personas datu pārzinis ir DEDRA-EXIM sp. z o.o., ar juridisko adresi Pruškovā, ul. 3 Maja 8, 05-800 Pruszków (tālāk: "Pārzinis").
2. Jūsu dati tiks apstrādāti tikai, lai veiktu ierīces garantijas procedūru saskaņā ar Vispārīgo datu aizsardzības noteikumu (turpmāk tekstā: "VDAR") 6. panta 1. daļas b. burtu. Datu sniegšana ir brīvprātīga, bet nepieciešama garantijas procedūras veikšanai.
3. Jūsu dati tiks apstrādāti garantijas procedūras izskatīšanas laikā un arhivēšanas nolūkos gadījumā, ja būs nepieciešams aizstāvēties pret jebkādām pretenzijām pret Pārzini, ne ilgāk kā līdz to termiņa beigām.
4. Jūsu datus drīkst izpaust tikai personām, kuras apstrādā datus pārzinim, pamatojoties uz rakstisku līgumu par personas datu apstrādes uzticēšanu, cita starpā subjektiem, kas nodrošina: tehniskā dienesta pakalpojumus, hostingu vai vietnes apkopi, IT pakalpojumus, kurjeru pakalpojumus. Pārziņa piegādātājiem ir pienākums nodrošināt datu drošību un ievērot piemērojamo likumu prasības, kas saistītas ar personas datu aizsardzību, un viņi nedrīkst izmantot uzticētos personas datus citiem mērķiem, nevis tiem, kas noteikti līgumā ar Pārzini.
5. Jūsu dati netiks apstrādāti automatizēti, tostarp profilēšanas veidā, un tie netiks pārsūtīti uz trešo valsti / starptautisku organizāciju.
6. Jums ir tiesības jebkurā laikā piekļūt saviem datiem un labot, dzēst, ierobežot apstrādi, tiesības pārsūtīt datus, tiesības iesniegt iebildumus, jebkurā brīdī.
7. Visos jautājumos, kas saistīti ar jūsu personas datu apstrādi, ko veic Pārzinis, varat sazināties ar šo e-pasta adresi: daneosobowe@dedra.pl.
8. Jums ir tiesības iesniegt sūdzību iestādei, kas ir atbildīga par personas datu aizsardzību.

HU Tartalomjegyzék

1. Képek és ábrák
2. A készülék leírása
3. A készülék rendeltetésszerű használata
4. A használat korlátozása
5. Műszaki adatok
6. Felkészülés a munkára
7. Csatlakozás a hálózathoz
8. A készülék bekapcsolása
9. A készülék használata
10. Folyamatos karbantartás
11. Alkatrészek és tartozékok
12. Önhibaelhárítás
13. A készülék kompletizálása
14. Információ a felhasználóknak az elektromos és elektronikus eszközök ártalmatlanításáról
15. Jótállási kártya

A megfelelőségi nyilatkozat a Dedra Exim Kft. cég székhelyén található. Az általános biztonsági feltételeket külön útmutatásként csatolták az utasításokhoz. Az általános biztonsági feltételeket külön útmutatásként csatolták az utasításokhoz.

Szimbólummal jelölt összes FIGYELMEZTETÉST és az utasításokkal.

Az alábbi figyelmeztetések és biztonsági utasítások be nem tartása áramütést, tüzet vagy súlyos sérülést okozhat.

Tartsa a figyelmeztetéseket és utasításokat jövői használatára.

2. A készülék leírása

RAJZ A: 1. Szívócső, 2. Motorház, 3. Switch, 4. Csatlakozó aljzat, 5. Teleszkópos kinyújtás, 6. Tank, 7. Brush, 8. Lefolyódugó, 9. Szűrő Rázó, 10. Légkijárat

3. A készülék rendeltetésszerű használata

A műhely porszívó száraz és nedves porszívásra (víz felszívására) rendeltetett, valamint lehetővé teszi bármilyen lakó és üzleti célú felület takarítását. A fújási funkció révén lehetővé teszi a szemét kifújását a nehezen hozzáférhető helyekről.
A porszívó fel van szerelve egy szűrőrázó berendezéssel a nagyon finom por, pl. a vakolatcsiszolási por összegyűjtésére. Egy további aljzat lehetővé teszi egy legfeljebb 2000 wattos készülék csatlakoztatását, és egy szinkronizált kapcsoló lehetővé teszi, hogy a porszívó porelszívóként is használható legyen elektromos szerszámokhoz (pl. csiszológép, polírozó stb.). A hőálló szűrő használata lehetővé teszi pl. a kandallók tűzterének hamutól való megtisztítását.
Megengedett a berendezés használata felújítási-építési munkákhoz, javítóműhelyekben, amatőr munkákhoz, a használati útmutatóban leírt használati feltételek és megengedett munka körülmények betartásával.

4. A használat korlátozása

FIGYELEM **Ne porszívózzon kormot vagy gyúlékony anyagokat. Ne porszívózzon fel olyan tárgyakat, amelyek hőmérséklete 60 °C-nál magasabb.**

A készülék csak az alábbi „megengedett munkaviszonyoknak" megfelelően használható. A mechanikai és elektromos szerkezetek jogosulatlan megváltoztatása, minden olyan módosítás, karbantartási tevékenység, amelyet a felhasználói kézikönyv nem írja le, jogellenesnek minősül, és a garanciajogokat azonnal érvényteleníthet, a megfelelőségi nyilatkozat pedig válik érvénytelenné.
A helytelen, vagy az üzemeltetési utasításnak nem megfelelő használat okoz azonnali garancia elvesztését.

Megengedett munkaviszonyok
Üzemmód S2 15 perc
A gép kizárólagosan jól működő szellőztetéssel rendelkező zárt térben használható.

5. Műszaki adatok

Modell	DED6597
Elektromos motor	kommutátoros, egyfázisú
Hálózati feszültség [V]	230 ~
Hálózati frekvencia [Hz]	50
Motor névleges teljesítménye [W]	1600
A porszívótartály űrtartalma [l]	20
Szűrő	HEPA típusú szűrő, habszűrő
IP	IPX4
Érintésvédelmi osztály	II
Kisnyomás [kPa]	21
Maximális terhelése [W]	2000
Maximális teljesítmény [W]	3600

6. Felkészülés a munkára

Minden előkészítő tevékenységet úgy végezzen el, hogy a készüléket kihúzza az áramforrásból.

A készülék működésre való előkészítése:

1. Vegye ki a porszívót a csomagolásból, vegye le a fedelet, távolítsa el a tartalmát a porszívó tartályából.
2. Győződjön meg arról, hogy a készülék minden alkatrésze az alkatrészjegyzéknek megfelelően került-e a készülékbe (a jegyzéket lásd a készülék kézikönyvében).

3. Helyezze a porszívótartályt az alapra, szerelje fel a kerekeket úgy, hogy a fémtüskét az alján lévő foglalat lyukába nyomja.
A tervezett munkától függően végezze el a következő lépéseket:
- a porszívó előkészítése száraz üzemre:
1. Helyezzen egy HEPA típusú szűrőt a motorburkolatból kiálló biztonsági szelep kosarára. Győződjön meg róla, hogy a gumitömítés szorosan illeszkedik a motorházra.
- Készítse elő a porszívót nedves üzemre:
1. Helyezzen egy habszivacs fedelet a motorburkolatból kiálló biztonsági szelep kosarára. Győződjön meg róla, hogy a fedél szorosan tapad a motorházhoz, simítsa ki az esetlegesen előforduló egyenetlenségeket.
- A porszívó előkészítése porelszívóként való használatra
1. Helyezzen egy HEPA típusú szűrőt a motorburkolatból kiálló biztonsági szeleps kosárra. Győződjön meg arról, hogy a gumitömítés szorosan illeszkedik a motorházra.
2. Helyezzen egy szövetzsákot a tartályra. Győződjön meg róla, hogy a gumitömítés szorosan illeszkedik a tartály peremére.
Gipszpor elszívásakor használjon egyszerre HEPA-szűrőt és vászonzsákot (C, 4. ábra)!
3. Egy adapter segítségével (D ábra, 5) csatlakoztassa a porszívó vezetékét az elektromos szerszám (csiszológép) elszívó végéhez. Ha az adapter egyik átmérője sem illeszkedik az elektromos szerszám elszívó fúvókájához, használja ki, hogy a porszívó fel van szerelve egy rugalmas tömlővel cserélhető csúcsokkal, amely lehetővé teszi, hogy gyakorlatilag bármilyen elektromos szerszámot csatlakoztasson a porszívóhoz (gipszfelület-csiszoló, betoncsiszoló, asztali és kézifűrész stb.) A tömlő végének eltávolításának módja a B. ábrán látható. eljárás a csúcs cseréjekor:
1. Egy lapos, keskeny szerszámmal (pl. csavarhúzóval) nyomja be az 1. jelű zárat.
2. Erőteljesen húzza le a csúcsot a zárral (2) ellátott gyűrűről.
3. helyezze a hegyet az elektromos szerszámra úgy, hogy a csúcson lévő lyukak egybeessenek a gyűrűn lévő zárral (3).
4. Nyomja meg a hegyet, amíg hallja, hogy a zárak a helyükre pattannak. Győződjön meg arról, hogy a hegy helyesen van-e felhelyezve, és mindkét lyukban lévő reteszelés zárva van-e.
- a porszívó előkészítése a hamuval való használatra
1. Helyezzen egy HEPA típusú szűrőt a motorburkolatból kiálló biztonsági szelep kosarára. Győződjön meg róla, hogy a gumitömítés szorosan illeszkedik a motorházra.
2. Helyezzen egy magas hőmérsékletnek ellenálló zsákot a tartályra (C. ábra, 3). Győződjön meg róla, hogy a gumitömítés szorosan illeszkedik a tartály peremére.
Ne szívjon kormot vagy gyúlékony anyagokat. Ne vegyen fel a porszívóval olyan tárgyakat, amelyek hőmérséklete magasabb 60 °C-nál.
A következő lépések minden felhasználási típusnál közösek.
1. Zárja le a fedelet a reteszekkel, ügyelve arra, hogy a fedél alsó része szorosan illeszkedjen a porszívó tartályához.
2. Szerelje fel a rugalmas szívótömlőt a nagyobb csatlakozó oldalára, és illessze be a porszívó testében található levegőbevezető nyílásba.
3) Csatlakoztasson egy hosszabbító csövet a rugalmas tömlő másik oldalára.
4. A cső végére hajtsa rá a megfelelő szívócsövet. A készülék készen áll a működésre.

7. Csatlakozás a hálózathoz

Mielőtt csatlakoztatná a készüléket egy áramforráshoz, győződjön meg arról, hogy a tápfeszültség megegyezik az adattáblán feltüntetett értékkel.
Az áramellátó berendezés az elektromos berendezésekre vonatkozó alapvető követelményeknek megfelelően kell hogy legyen végezve, és meg kell felelnie a használatbiztonság követelményeinek. A tápkábel minimális keresztmetszetének paraméterei és a biztosíték névleges értéke az eszköz teljesítményétől függően az alábbi táblázatban található:

A berendezés teljesítménye [W]	Minimális vezeték-átmérő méret [mm2]	Minimális C típusú biztosíték [A]
1400÷2300	1,5	16

A telepítést szakképzett villanyszerelőnek kell elvégeznie. Hosszabbító kábelek használata esetén győződjön meg arról, hogy a vezeték keresztmetszete nem kisebb, mint a szükséges (lásd a táblázatot). Helyezze el az elektromos kábelt úgy, hogy az ne érje a vágás munka során. Ne használjon sérült hosszabbító kábeleket. Rendszeresen ellenőrizze a tápkábel műszaki állapotát. Ne húzza ki a tápkábelt. Csatlakoztassa a készüléket egy földelt elektromos aljzathoz, az áram-védőkapcsolóval védett.

8. A készülék bekapcsolása

⚠ FIGYELEM A készülék üzembe helyezése előtt feltétlenül a "Felkészülés a munkára" fejezetben leírt műveleteket végezze el.

A kapcsoló a porszívó fedelében található. A kapcsoló fekete színű, átlátszó burkolattal, rajta az I jelölés, mely a berendezést elindítja, a Q jelölés a berendezést leállítja, valamint a II jelölés, mely a berendezést a szinkronizációs üzemmódban kapcsolja be.

9. A készülék használata

A porszívót háztartási és kereskedelmi helyiségekben (műhelyek, garázsok stb.) történő használatra tervezték. A készülék száraz vagy nedves porszívózásra alkalmas. A porszívó többféle kefével van felszerelve (D ábra): lapos a nagyobb padlófelületek, szőnyegek tisztításához: keskeny a szűk, nehezen hozzáférhető területek (pl. sarkok, rések stb.) tisztításához, keskeny alumínium a hamu összegyűjtéséhez.
Ne porszívózzon kormot vagy éghető anyagokat. Ne használja a porszívót olyan tárgyak összegyűjtésére, amelyek hőmérséklete 60 °C-nál magasabb.
A berendezés rendeltetése lakó és üzleti célú (műhely, garázs, stb.) helységek takarítása. A berendezés alkalmas száraz és nedves munkára. A porszívó két féle szívófejjel került felszerelésre: a nagyobb padlófelületek, szőnyegek tisztításához való lapos (C ábra, 1.poz), a résszívó fej (C ábra, 2.poz.) a nehezen hozzáférhető helyek (sarkok, hézagok, stb.) takarításához. A nedves szennyeződések takarítása során emlékezzen rá, hogy a berendezés a víz motorba jutását megakadályozó túltöltési védelemmel rendelkezik. Nedves és vizes szennyeződések takarításánál a berendezésre tegye fel a habszűrőt (C ábra, 3.poz) és feltétlenül vegye ki a papírzsákot és a papír szűrőt.
A porszívónak van fújási funkciója is. Ezt a funkciót használva, a flexibilis csövet átegye át a porszívó elejéről a felső borítás hátsó részén levő nyílásra, csatlakoztatva ugyanúgy, mint a tartályhoz.

További villamos berendezés csatlakoztatása a porszívóhoz
A modellű porszívó plusz csatlakozóaljzattal kerül felszerelésre, melybe villamos szerszám vagy egyéb villamos berendezés csatlakoztatható. A csatlakozóaljzat a porszívó fedelében található és műanyag burkolattal került ellátásra. Az aljzatba csatlakoztatható berendezés maximális teljesítménye: 2000 W. A porszívó hálózatra csatlakoztatása után a kapcsolót 0 helyzetbe kapcsolva a porszívó bekapcsolása nélkül használhatja a csatlakoztatott villamos berendezést.
A porszívó és a csatlakoztatott berendezés egyidejű használata is lehetséges. A porszívó a csatlakoztatott berendezéssel két üzemmódban működhet:
1.Normál "I" üzemmód.
2.Szinkronizált "II" üzemmód.
A normális üzemmódban a berendezés csatlakoztatása és a porszívó bekapcsolása után (D ábra, 1.poz) a porszívó és a berendezés egymástól függetlenül működik. A szinkronizált üzemmódban (D ábra, 1.poz) a porszívó a csatlakoztatott berendezés bekapcsolásáig nem működik. A berendezés bekapcsolásakor a porszívó bekapcsol.
A berendezés kikapcsolásakor a porszívó még kb. 5 másodpercig működik, majd kikapcsol.
A szinkronizálási üzemmód különösen hasznos olyan munkák végzésénél, ahol szükség van a hulladék folyamatos eltávolítására (pl. fúrás közben a maradékok eltávolítása, kézi vágó, fúró, vagy egyéb famegmunkáló szerszámok használata körben a faforgács eltávolítása).
Ezwen túlmenően a porszívó a szívófejek cseréjét lehetővé tevő gégecsővel került felszerelésre, melynek köszönhetően a porszívóhoz gyakorlatilag bármilyen elektromos szerszám (gipszfelület csiszoló, betoncsiszoló, asztali és kézi körfűrész, stb.) csatlakoztatható. A tömlő fejek leszerelésének módja a B. ábrán került bemutatásra. A fej cseréjének eljárása:
1.Lapos, vékony szerszámmal (pl. csavarhúzóval nyomja be az 1. számmal jelölt reteszt.
2.Energikusan húzza le a fejet a reteszes karimáról (2).
3.Helyezze fel a fejet az elektromos szerszámra úgy, hogy a fej nyílásai illeszkedjenek a karimán levő reteszhez (3).
4.Nyomja be a fejet a reteszek hallható bekattanásáig. Ellenőrizze, hogy a fej helyesen került felhelyezésre és a reteszek mind a két nyílásban bezártak.

A szűrő tisztítása
A porszívó kézi szűrőrázóval van felszerelve, amely lehetővé teszi a HEPA típusú szűrő tisztítását, ha finom port szív be. A kaparó gomb a porszívó hátsó részén, a porszívó kivezető aljzatánál található. A rázást a szívócső elzárásával, majd a rázógomb néhányszori megnyomásával lehet elvégezni. Alternatív megoldásként a szívócső végét a habverő gombra lehet helyezni (a cső átmérője megegyezik a gomb átmérőjével), a levegő beáramlása el lesz zárva. A légbeszívás blokkolva van, és a légbeszívás blokkolva van.

Légfúvás funkció
Helyezze a porszívócsövet a légkivezetőre, és indítsa el a porszívót. A légfúvással például a nehezen hozzáférhető helyekről is eltávolíthatja a szennyeződéseket.
Ne irányítsa a légáramot emberek vagy állatok felé. A lefújt anyag nagy sebességgel mozoghat.

10. Folyamatos karbantartás

⚠ FIGYELEM Minden műveletet csak akkor végezze el, ha a dugó ki van húzva a konnektorból.

A portartály tisztítása.
A berendezés megrongálódásának elkerülése érdekében gyakran űrítse ki a porszívó tartályát. Emelje a porszívó tartályát (a fedél nélkül) zsák vagy szemetes tartály fölé és dobja ki tartalmát. Szennyes víz esetén a tartály tartalmát a csatornába öntse ki.

A HEPA szűrő tisztítása
Az alábbi műveletek elkezdése előtt ellenőrizze, hogy a berendezés ki van kapcsolva:
1. Húzza ki a távvezeték dugóját a hálózati aljzatból.
2. Oldja ki a porszívó fedele reteszelését a fedélen levő kapcsok kioldásával.
3. Vegye le a porszívó fedelét.
4. Óvatosan, egyenletesen húzza le túlfolyásgátló szelepen levő szűrőt.
5. Sűrített levegővel tisztítsa ki a szűrőt, rázza ki a felgyülemlett szennyeződést. Amennyiben az szükséges, vízsugár alatt öblítse ki (az alapos megtisztítás után).
6. Az öblítés után a szűrőt hagyja magától megszáradni (ne melegítse, ne szárítsa szárítóval, ne tegye ki napfény hatásának).
7. A megszáradás után a szűrőt tegye fel a túlfolyásgátló szelep burkolatára. Ügyeljen a szűrő megfelelő behelyezésére.

A porszívó tárolása
A kitisztított, alaposan kiszárított porszívót tárolja az eredeti csomagolásban, száraz helyen, gyermekek és idegen személyek által hozzá nem férhető módon.

11. Alkatrészek és kiegészítők

A pótalkatrészek és tartozékok beszerzése érdekében forduljon a Dedra Exim szervizhez. Az elérhetőségek megtalálhatók a kézikönyv első oldalán.
Pótalkatrészek rendelésekor, kérjük, jelezze az adattáblán található a rész tételszámát és alkatrészszámát a szerelési rajzból.
A jótállási időszak alatt a javításokat a jótállási kártyában meghatározott feltételek szerint végzik. Kérjük, küldje el a hirdetett terméket javításra a vásárlás helyén (az eladó köteles elfogadni a bejelentett terméket), küldje el a legközelebbi lakóhelyre (weboldalak listája a www.dedra.pl címen), vagy küldje el a Dedra Exim központi szolgálatának. Kérjük, csatolja a kitöltött garanciális kártyát. A jótállási idő után a javítást a központi szolgálat végzi. A sérült terméket a szervizhez kell küldeni (a szállítási költségeket a felhasználó fedezi).

12. Önhibaelhárítás

⚠ FIGYELEM Az önjavítás megkísérlése előtt húzza ki a készüléket az áramforrásról.

Probléma	Oka	Elhárítás
A berendezés nem kapcsol be	A tápvezeték rosszul csatlakoztatva vagy sérült	Nyomja be mélyebben a csatlakozó dugót az aljzatba, ellenőrizze a tápvezetéket
	A csatlakozó aljzatban nincs hálózati feszültség	Ellenőrizze a feszültséget az aljzatban, ellenőrizze a biztosítékot
	Meghibásodott kapcsoló	Cserélje ki a kapcsolót új kapcsolóra
A motor túlmelegedik	Eltömődött szellőzőnyílások	Tisztítsa meg a szellőzőnyílásokat
A szívási teljesítmény csökken	A gégecső vagy a szívófej eltömődött	Hárítsa el a dugulást
	Eltömődött szűrőbetét vagy szennyezett szűrő	Ellenőrizze a papírszűrőt, tisztítsa ki
	Megtelt a tartály	Gyakran űrítse ki a szemetet
A motor nehezen indul	Elkopott a csapágy Elszennyeződött a rotor motorja	Küldje a berendezést a szervizbe.

13. A készülék kompletizálása

1. porszívó - 1 db 2. 2,5 m hosszú hajlékony műanyag cső légáramlás-szabályozóval 3. Adater elektromos szerszámokhoz 4. Száraz és nedves porszívókefe 5. műanyag cső (3 elem, 93 cm hosszú), 6. kerek kefe, 7. réskefe, 8. 1,5 m fémcső, 9. szövetszűrő, 10. hőálló szűrő, 11. mosható szivacsszűrő, 12. mosható HEPA szűrő, 13. alumínium fúvóka, 14. alumínium résfúvóka, 15. Görgős talp – komplett szett..

14. Információ a felhasználóknak az elektromos éselektronikus berendezések hulladékkezeléséről (a háztartásokat érinti)

A termékeken vagy a kísérő dokumentáción feltüntetett szimbólum azt jelzi, hogy a hibás elektromos vagy elektronikus berendezéseket nem szabad a háztartási hulladékkal együtt ártalmatlanítani. Ha az alkatrészeket meg kell semmisíteni, újra kell használni vagy hasznosítani kell, a helyes megoldás az, ha elviszi őket egy erre szakosodott gyűjtőhelyre, ahol ingyenesen átveszik őket. A használt berendezések gyűjtőhelyeiről a helyi hatóságok adnak tájékoztatást, például a honlapjukon.
A berendezés megfelelő ártalmatlanítása lehetővé teszi az értékes erőforrások megőrzését és az egészségre és környezetre gyakorolt azon negatív hatások elkerülését, amelyek a készülékben lévő veszélyes anyagok, keverékek és összetevők esetleges jelenlétéből adódnak.
A helytelen hulladékártalmatlanítás a vonatkozó helyi előírások szerint büntetés veszélyével jár.
Az uniós országok felhasználói: Ha elektromos vagy elektronikus berendezéseket kell ártalmatlanítania, kérjük, forduljon a legközelebbi értékesítési ponthoz vagy a szállítójához, akik további tájékoztatást tudnak adni.
Az Európai Unión kívüli országokban történő ártalmatlanítás: Ez a szimbólum csak az Európai Unió országaira vonatkozik. Ha a terméket el kívánja dobni, kérjük, forduljon a helyi hatóságokhoz vagy a kereskedőhöz a helyes ártalmatlanítási módszerrel kapcsolatban.

Garanciajegy

Száraz és nedves porszívó

Katalógusszám: DED6597 Gyártási tétel száma: .....

(a továbbiakban: **Termék**)

A termék vásárlásának dátuma: .....

Az eladó pecsétje

Dátum és az eladó aláírása: .....

A felhasználó nyilatkozata:

Igazolom, hogy tájékoztatásra kerültem a garanciális feltételekről, valamint a Kezelési útmutatóban és a Garanciajegyben leírt utasítások be nem tartásából eredő következményekről. A jelen garanciális feltételekkel megismerkedtem, amit aláírásommal igazolok:

....

kelt és helye a Felhasználó aláírása

I. A termékért felelős
1. **Kezes** - DEDRA EXIM sp. z o.o., székhelye Pruszków, címe: ul. 3 Maja 8, 05-800 Pruszków, KRS 0000062517, Varsó fővárosi Körzeti Bíróság Varsóban; az Országos Bírósági Nyilvántartás XIII Gazdasági Osztálya, adószáma: 527-020-49-33, törzstőke: 100 980.00 zł.
2. A jelen Garanciajegyben meghatározott feltételekkel a Kezes garanciát nyújt a Kezes forgalmazásából származó Termékre.
3. A garanciából eredő felelősség kizárólagosan a Termékben a Felhasználónak való átadás pillanatában rejlő hibákra vonatkozik.
4. A garancia címén a Felhasználó jogosult a Termék díjmentes megjavítására, amennyiben a hiba a garanciális időszak során kelentkezik. A Termék megjavításának módja (a javítás módszere) a Kezes döntésétől függ. Amennyiben a Kezes megállapítása szerint ni lehetőség a megjavításra, a Kezes fenntartja magának a jogot a hibás alkatrész vagy az egész Termék hibátlanra cseréléséhez, a Termék árának csökkentéséhez, vagy a szerződéstől történő elálláshoz.
5. Azzal a Felhasználóval szemben, amelyik nem számít fogyasztónak az 1964 április 23-i, a Polgári Törvénykönyvről szóló törvény szerint, a Kezes jelen garanciából eredő és/vagy a garancia megkötésével és teljesítésével kapcsolatos kártérítési felelőssége, a jogi címtől függetlenül, a hibás Termék értékének összegére korlátozódik.

II. Garanciális időszak:

A garanciával rendelkező alkatrészek	A garanciális védelem időtartama
Száraz és nedves porszívó	36 hónap, a Termék vásárlásának napjától számítva a jelen Garanciajegyen megjelölve
Porzsák, anyag szűrő	Garanciával nem rendelkező alkatrészek.

III. A garancia alkalmazásának feltételei
1. A Felhasználó felmutatja a Termék kitöltött Garanciajegyét és valószínűsíti a Termék vásárlásának körülményeit, pl. felmutatva a pénztár blokkot, számlát, stb. A reklamáció hatékony lebonyolításának érdekében ajánlott, hogy a Felhasználó a reklamált Termékkel együtt adja át a Kezelési útmutatóban leírt készlet tartalmát.

2. A Felhasználó betartja a Kezelési útmutatóban és a Garanciajegyen feltüntetett utasításokat.
3. A garancia csak a Magyar Köztársaság és az EU területén érvényes.
4. A garancia nem terjed ki a Termék következő okokból keletkező meghibásodásaira:
a A Felhasználó nem tartotta be a Kezelési útmutatóban meghatározott, különösen a megfelelő használatra, karbantartásra és tisztításra vonatkozó feltételeket; A Felhasználó a Kezelési útmutatónak nem megfelelő tisztító és karbantartó szereket alkalmazott;
b. A Felhasználó nem megfelelő módon tárolja és szállítja a Terméket;
c. A Felhasználó önállóan, a Kezessel való egyeztetés nélkül módosította és/vagy átalakította a Terméket;
d. A Felhasználó a Kezelési útmutatónak nem megfelelő üzemeltetési anyagokat használt a Termékhez.
5. Az a Felhasználó, amelyik nem számít fogyasztónak az 1964 április 23-i, a Polgári Törvénykönyvről szóló törvény szerint, elveszíti a jelen garanciából eredő jogait, ha a Terméken:
- a szériaszámok, dátum jelölések és a típuscímkék a Felhasználó által eltávolításra, kicserélésre vagy megrongálásra kerültek
- a plombák a Felhasználó által megrongálásra kerültek, vagy a Felhasználó beavatkozásának nyomait viselik.
6. Figyelem! A Termék mindennapos kezelésével kapcsolatos, többek között a Kezelési útmutatóból eredő műveleteket a Felhasználó saját hatáskörébe és saját költségére végzi el

IV. Reklamációs eljárás
1. A Termék helytelen működésének észrevételekor, a reklamáció bejelentése előtt ellenőrizze, hogy a Kezelési útmutatóban meghatározott valamennyi művelet a megfelelő módon került végrehajtásra.
2. Ajánlott a reklamációt haladéktalanul bejelenteni, a legjobb a Termék hibája észrevételétől számított 7 napon belül. Az a Felhasználó, amelyik nem számít fogyasztónak az 1964 április 23-i, a Polgári Törvénykönyvről szóló törvény szerint, elveszíti a jelen garanciából eredő jogait, ha nem jelenti be 7 napon belül a reklamációt.
3. A reklamációs bejelentés megtehető a Termék vásárlásának helyén, a garanciális szervizben, vagy írásban az alábbi címen: DEDRA EXIM sp. z o.o., ul. 3 Maja 8, 05-800 Pruszków.
4. A Felhasználó a reklamációt a www.dedra.pl weboldalon található űrlap segítségével jelentheti be. („Garanciális reklamáció bejelentési űrlap”).
5. Az egyes országok szerviz címei a www.dedra.pl weboldalon elérhetőek. Amennyiben az adott országban nincs garanciális szervíz, a reklamációs bejelentést ajánljuk a következő címre küldeni: DEDRA-EXIM Sp. z o.o., ul. 3 Maja 8, 05-800 Pruszków (Lengyelország).
6. A Felhasználó biztonságára való tekintettel a hibás Termék használata tilos.
7. Figyelem!!! A hibás Termék veszélyes a Felhasználó egészségére és életére.
8. A garanciából eredő kötelezettségek ellátására a reklamált Terméknek a Felhasználó általi leadásának napjától számított 14 munkanapon belül kerül sor.
9. A terméket reklamációra küldése előtt ajánlott megtisztítani. Ajánlott a reklamált terméket gondosan bebiztosítani a szállítási károk elkerülése érdekében (ajánlott a reklamált Terméket az eredeti csomagolásban elküldeni).
10. A garanciális időszak meghosszabbítására kerül azzal az idővel, mely alatt a Felhasználó a Termék meghibásodásából eredően nem tudta az használni.
A garancia nem zárja ki, nem korlátozza és nem függeszti fel a Felhasználó eladott termékek hibáira vonatkozó kezességi szabályokból eredő jogait.
A természetes személyeknek a személyes adatok kezelése tekintetében történő védelméről és az ilyen adatok szabad áramlásáról, valamint a 95/46/EK irányelv hatályon kívül helyezéséről szóló, 2016. április 27-i (EU) 2016/679 európai parlamenti és tanácsi rendelet 13. cikkének (1) és (2) bekezdésével összhangban tájékoztatjuk Önt, hogy
1. Az űrlapon megadott személyes adatainak Adminisztrátora a Pruszków-i székhelyű DEDRA-EXIM sp. z o.o. ul. 3 Maja 8, 05-800 Pruszków (továbbiakban: „Adminisztrátor”).
2. Az Ön adatait kizárólag a készülékre vonatkozó garanciális eljárás lefolytatása céljából dolgozzuk fel az általános adatvédelmi rendelet (a továbbiakban: "GDPR") 6. cikke (1) bekezdésének b) pontjával összhangban Az adatszolgáltatás önkéntes, de a garanciális eljárás lefolytatásához szükséges.
3. Az Ön adatait a garanciális eljárás lefolytatásának megfontolásának időtartama alatt, valamint archiválási céllal kezeljük, amennyiben az Adminisztrátorral szembeni esetleges követelésekkel szemben szükséges védekezni, de legfeljebb azok elévüléséig.
4. Az Ön adatai csak olyan szervezetek számára adható ki, amelyek az Adminisztrátor nevében, a személyes adatok feldolgozására vonatkozó írásbeli megbízási szerződés alapján adatokat kezelnek, és többek között technikai szolgáltatást, tárhelyszolgáltatást vagy weboldal-karbantartást, informatikai-, futárszolgáltatást nyújtanak. Az Adatkezelő beszállítói kötelesek gondoskodni az adatbiztonságról és megfelelni a személyes adatok védelmére vonatkozó hatályos jogszabályok követelményeinek, és nem használhatják fel a rájuk bízott személyes adatokat az Adatkezelővel kötött szerződésben meghatározott céloktól eltérő célokra.
5. Az Ön adatait nem dolgozzuk fel automatizált módon, beleértve a profilalkotást, és nem továbbítjuk harmadik országba/nemzetközi szervezetnek.
6. Ön bármikor jogosult az adatai tartalmához történő hozzáféréshez, valamint annak helyesbítéshez, törléshez, az adatkezelés korlátozásához, az adathordozhatósághoz és a kifogásoláshoz való joghoz.
7. Az Ön személyes adatainak az Adatkezelő általi feldolgozásával kapcsolatos minden kérdésben az alábbi e-mail címen veheti fel a kapcsolatot: daneosobowe@dedra.pl;
8. Önnek jogában áll van panaszt benyújtani az illetékes adatvédelmi hatóságnál;

RO Cuprinsul

1. Fotografii și figuri
2. Descrierea dispozitivului
3. Destinația dispozitivului
4. Restricții de utilizare
5. Date tehnice
6. Pregătirea pentru lucru
7. Conectare la rețea
8. Pornirea dispozitivului
9. Utilizarea dispozitivului
10. Operații curente de mentenanță
11. Piese de schimb și accesorii
12. Eliminarea individuală a defecțiunilor
13. Set de completare a dispozitivului
14. Informația pentru utilizatori cu privire la eliminarea echipamentelor electrice și electronice
15. Talon de garanție

Declarația de conformitate se află la sediul Dedra Exim Sp. z o.o.
Condiții generale de siguranță au fost atașate la instrucțiuni ca o broșură separată.

AVERTISMENT. Citiți toate avertismentele marcate cu simbolul și toate instrucțiunile.

Nerespectarea avertismentelor și instrucțiunilor de siguranță menționate mai jos poate cauza electrocutări, incendii sau leziuni grave.

Păstrați toate avertismentele și instrucțiunile pentru utilizare ulterioară.

2. Descrierea dispozitivului

Fig. A: 1. Furtun de aspirație, 2. Carcasa motorului, 3. Switch, 4. Priză de conexiune, 5. Extensie telescopică, 6. Rezervor, 7. Perie, 8. Dopul de scurgere, 9. Shaker de filtru, 10. Ieșire de aer

3. Destinația dispozitivului

Aspiratorul pentru atelier este un aparat destinat pentru lucru în mediu uscat şi ud (pentru strângerea apei), pentru curăţirea diferitelor suprafeţe din spaţiile de cazare şi de serviciu. Datorită funcţiei de suflare aspiratorul permite suflarea impurităţiilor din locurile greu accesibile.
Aspiratorul este echipat cu un filtru pentru colectarea prafului foarte fin, de exemplu praful de șlefuire a tencuielii. O priză suplimentară permite conectarea unui aparat cu o putere maximă de 2.000 de waţi, iar un comutator sincronizat permite utilizarea aspiratorului ca aspirator de praf pentru unelte electrice (de exemplu, polizor, polizor etc.). Utilizarea unui filtru rezistent la căldură face posibilă curățarea de cenușă, de exemplu, a focarelor de șemineu.
Se permite utilizarea aparatului în lucrări de renovare-construcţii, ateliere de reparaţii în lucrări de amatori, respectând condiţiile de utilizare şi condiţiile de lucru permise, conţinute în manualul de utilizare.

4. Restricții de utilizare

ATENȚIE **Nu aspirați funingine sau substanțe inflamabile. Nu aspirați obiecte a căror temperatură este mai mare de 60 °C.**

Dispozitivul poate fi utilizat numai în conformitate cu ”Condițiile admisibile de lucru”, prezentate mai jos. Modificările neautorizate ale construcției mecanice și electrice, orice modificări, operațiile de întreținere care nu sunt descrise în manualul de utilizare vor fi considerate ilegale și vor duce la pierderea imediată a drepturilor de garanție, iar declarația de conformitate își va pierde valabilitatea. Utilizarea neconformă cu destinație sau cu manualul de utilizare va duce la pierderea imediată a drepturilor de garanție.

Condițiile admisibile de lucru
Üzemmód S2 15 perc

Aparatul poate fi utilizat numai în încăperi închise.

5. Date tehnice

Model	DED6597
Motor electric	de curent alternativ, cu o singură fază
Tensiune în rețea [V]	230 ~
Frecvența în rețea [Hz]	50
Puterea nominală a motorului [W]	1600
Volumul recipientului aspiratorului [l]	20
Filtru	Filtru model HEPA, acoperitoarea de spumă
IP	IPX4
Clasa de protecție	II
Subpresiune [kPa]	21
Maxim sarcină suportată [W]	2000
Performanță maximă [W]	3600

6. Pregătirea pentru lucru

Efectuați toate activitățile de pregătire cu dispozitivul deconectat de la sursa de alimentare.

Pregătirea dispozitivului pentru funcționare:

1. scoateți aspiratorul din ambalaj, îndepărtați capacul, scoateți conținutul din rezervorul aspiratorului.
2. asigurați-vă că toate componentele dispozitivului au fost livrate în conformitate cu lista de piese (consultați manualul dispozitivului pentru listă).
3. așezați rezervorul aspiratorului pe bază, instalați roțile prin apăsarea știftului metalic în orificiul pentru soclu de pe partea inferioară.

În funcție de lucrările planificate, efectuați următorii pași:

- pregătirea aspiratorului pentru funcționarea pe uscat:

1. Puneți un filtru de tip HEPA pe coșul supapei de siguranță care iese din capacul motorului. Asigurați-vă că garnitura de cauciuc se potrivește bine pe carcasa motorului.

- Pregătiți aspiratorul pentru funcționarea în mediu umed:

1. Puneți un capac din spumă pe coșul supapei de siguranță care iese din capacul motorului. Asigurați-vă că capacul aderă bine la carcasa motorului, neteziți orice denivelare care apare.

- Pregătirea aspiratorului pentru utilizarea ca aspirator de praf

1. Așezați un filtru de tip HEPA pe coșul supapei de siguranță care iese din capacul motorului. Asigurați-vă că garnitura de cauciuc se potrivește bine pe carcasa motorului.
2. Plasați un sac de pânză peste buncăr. Asigurați-vă că garnitura de cauciuc se potrivește bine pe marginea rezervorului.

La extragerea prafului de gips, utilizați în același timp un filtru HEPA și un sac de pânză (Fig. C, 4)!

3. Cu ajutorul unui adaptor (Fig. D, 5), conectați cablul aspiratorului la capătul de extracție al uneltei electrice (polizor). Dacă niciunul dintre diametrele adaptorului nu se potrivește cu duza de extracție a uneltei electrice, profitați de faptul că aspiratorul este echipat cu un furtun flexibil cu vârfuri interschimbabile, care vă permite să conectați practic orice unealtă electrică la aspirator (polizor pentru suprafețe de gips, polizor pentru beton, ferăstraie de masă și manuale etc.) Metoda de îndepărtare a capătului furtunului este prezentată în Fig. B. Procedați la înlocuirea vârfului:
1. cu o unealtă plată și îngustă (de exemplu, o șurubelniță) împingeți încuietoarea marcată cu 1.
2. trageți energic vârful de pe inelul cu încuietoare (2).
3. Puneți vârful pe scula electrică astfel încât orificiile din vârf să coincidă cu încuietoarea de pe inel (3).
4. Apăsați vârful până când auziți încuietorile fixându-se în poziție. Asigurați-vă că vârful este aplicat corect și că încuietorile din ambele orificii sunt închise.

- pregătirea aspiratorului pentru utilizarea cu cenușă

1. Așezați un filtru de tip HEPA pe coșul supapei de siguranță care iese din capacul motorului. Asigurați-vă că garnitura de cauciuc se potrivește bine pe carcasa motorului.
2. Puneți un sac rezistent la temperaturi ridicate pe buncăr (Fig. C, 3). Asigurați-vă că garnitura de cauciuc se potrivește bine pe marginea rezervorului.

Nu aspirați funingine sau substanțe inflamabile. Nu ridicați cu aspiratorul obiecte a căror temperatură este mai mare de 60 °C.

Următorii pași sunt comuni pentru fiecare tip de utilizare.

1. Închideți capacul cu zăbrelele, asigurându-vă că partea inferioară a capacului se potrivește bine cu rezervorul aspiratorului.
2) Instalați furtunul de aspirare flexibil pe partea racordului mai mare, introducându-l în orificiul de admisie a aerului, situat în corpul aspiratorului.
3) Atașați un tub de prelungire la cealaltă parte a furtunului flexibil.
4) Pe capătul tubului pliați ventuza corespunzătoare. Dispozitivul este gata de funcționare.

7. Conectare la rețea

Înainte de a conecta dispozitivul la sursa de curent, asigurați-vă că tensiunea de alimentare corespunde cu valoarea specificată pe plăcuța de identificare.

Instalația de alimentare trebuie să fie realizată în conformitate cu cerințele principale privind instalațiile electrice şi să respecte dispozițiile privind siguranța utilizării. Parametrii de secțiune minimă a firului de alimentare și valorile nominale ale siguranței de protecție în funcție de puterea dispozitivului sunt specificate în tabelul de mai jos:

Puterea maşinii [W]	Secţiunea minimă a cablului [mm2]	Valoarea minimă a siguranței tip C [A]
1400÷2300	1,5	16

Instalația trebuie să fie executată de un electrician autorizat. În cazul când folosiți cablurile prelungitoare, aveți grijă ca secțiunea firului să nu fie mai mică decât cea cerută (vezi tabelul). În timpul lucrului cablul electric trebuie astfel poziționat, încât să nu fie expus la tăiere. Nu folosiți prelungitoare defecte.

Verificați periodic starea tehnică a cablului de alimentare. Nu trageți de cablu. Conectați dispozitivul la o priza electrică împământată protejată de un întrerupător cu protecție diferențială.

8. Pornirea dispozitivului

⚠ ATENȚIE **Înainte de a porni dispozitivul, efectuați obligatoriu operațiile descrise în capitolul ”Pregătirea pentru lucru”.**

În capacul aspiratorului se află întrerupătorul. Întrerupătorul este de culoare negru cu apărătoarea transparentă, posedă marcarea I, care serveşte pentru pornirea aparatului, precum şi marcarea O, care serveşte pentru oprire, şi marcarea II care serveşte pentru pornirea aspiratorului în modul de sincronizare.

9. Utilizarea dispozitivului

Aspiratorul este conceput pentru a fi utilizat în spații casnice și comerciale (ateliere, garaje etc.) Aparatul este adecvat pentru aspirarea uscată sau umedă. Aspiratorul este echipat cu mai multe tipuri de perii (Fig. D): plate pentru curățarea suprafețelor mai mari de podea, covoare: înguste pentru curățarea zonelor înguste inaccesibile (de exemplu, colțuri, crăpături etc.), înguste din aluminiu pentru colectarea cenușii.

Nu aspirați funingine sau substanțe combustibile. Nu utilizați aspiratorul pentru a colecta obiecte a căror temperatură este mai mare de 60 °C.

Aspiratorul este destinat pentru lucru în spaţii de cazare şi de servicii (ateliere, garaje etc.) Aparatul este adaptat pentru lucru în mediu uscat şi ud. Aspiratorul este echipat în două tipuri de duze: plană (Fig. C, poz. 1) pentru curăţarea suprafeţelor mai mari de podea, covoare: îngustă (fig. C, poz. 2), care putem să utilizăm la curăţirea locurilor înguste şi greu accesibile (de ex. colţuri, fante etc.) Când curăţiţi impurităţile uzi trebuie să reţineţi că aparatul este echipat într-un element de siguranţă de închidere a aspirării apei spre motor. La îndepărtarea impurităţilor umede şi ude trebuie să echipaţi aparatul în apărătoare din spumă (fig. C, poz. 3) şi strict să îndepărtaţi sacul de hârtie precum şi filtrul de hârtie.

Aspiratorul posedă funcţia de purjare. Pentru a folosi această funcţie trebuie să mutaţi furtunul flexibil pe partea de faţă a aspiratorului şi să-l introduceţi în orificiu situat pe partea din spate a apărătoarei superioară, conectându-l în acelaşi fel cum s-a conectat cu recipientul.

Conectarea aparatului electric suplimentar cu aspiratorul

Aspiratorul posedă o priză suplimentară la care se poate conecta scula electrică sau un alt aparat electric. Priza este situată pe capacul aspiratorului şi este asigurată cu un apărător din plastic. Puterea maximă a aparatului conectat la priza de funcţionare: 2000 W. După conectarea aspiratorului la reţea ajustând poziţia întrerupătorului pe 0 se poate lucra cu scula electrică conectată fără pornirea aspiratorului. Este posibilă de asemenea funcţionarea simultană a aspiratorului şi aparatului conectat.

Aspiratorul cu aparatul conectat poate lucra în două moduri:

1.Modul normal „I”.

2.Modul sincronizat „II”.

În modul normal după conectarea aparatului şi pornirea aspiratorului (Fig. D, poz.1) aspiratorul şi aparatul o să lucrează independent. În modul sincronizat (Fig. D, poz. 3) aspiratorul nu va lucra până când nu v-a fi pornit aparatul conectat. În momentul când se porneşte aparatului aspiratorul porneşte.

După oprirea aparatului aspiratorul o să lucreze încă circa 5 s şi după acest timp se opreşte.

Funcţia de sincronizare este în special utilă la executarea lucrurilor, în cursul cărora este necesar eliminarea deşeurile curente (de ex. îndepărtarea deşeurilor în timpul sfredelirii, îndepărtarea aschiilor în timpul lucrului cu sculele manuale pentru tăiere, sfredelire sau altor prelucrări ale lemnului etc.)

În plus, aspiratorul este echipat în tub elastic cu posibilitatea de schimbare a capetelor ce permite conectarea cu aspiratorul a fiecărei

unealtă electrică (şlefuitoare pentru suprafeţe de ghips, şlefuitoare pentru beton, ferestrele de masă şi manuale etc). Modul de demontaj a capătului tubului este arătat pe desenul B. Procedura de înlocuire a capetelor:
1.Cu o unealtă plată, îngustă (de ex. şurubelniţă) împingeţi blocada marcată ca 1.
2.În mod energic trageţi capătul de pe inelul cu blocada (2)
3.Puneţi capătul pe unealta electrică în aşa mod ca orificiile de pe capăt să se acopere cu blocada pe inel (3).
4.Împingeţi capătul până când auziţi închiderea blocadelor. Asiguraţi-vă că capătul este corect fixat iar blocadele ambelor orificii sunt închise.

Curățarea filtrului
Aspiratorul este echipat cu un scuturător manual al filtrului, care permite curățarea filtrului de tip HEPA atunci când este aspirat praf fin. Butonul răzuitorului este situat pe spate, lângă priza de ieșire a aspiratorului. Scuturarea se face prin blocarea conductei de aspirare și apoi apăsarea de câteva ori a butonului de scuturare. Alternativ, capătul țevii de aspirație poate fi plasat pe butonul de răzuire (diametrul țevii este același cu diametrul butonului), intrarea de aer va fi blocată. Aspirația de aer este blocată și aspirația de aer este blocată.

Funcția de suflare a aerului
Plasați țeava aspiratorului pe ieșirea de aer și porniți aspiratorul. Cu suflul de aer, puteți, de exemplu, să îndepărtați murdăria din zonele greu accesibile.
Nu îndreptați fluxul de aer către oameni sau animale. Materialul suflat se poate deplasa cu viteză mare.

10. Operații curente de mentenanță

⚠ ATENȚIE **Toate operațiile de întreținere trebuie efectuate cu ștecherul scos din priza de curent.**

Curăţarea recipientului pentru praf.
Trebuie să îndepărtaţi deseori impurităţile din recipientul pentru praf pentru evitărea deteriorării aparatului. Fixaţi recipientul aspiratorului (cu capacul aspiratorului scos) pe sac sau recipientulpentru gunoi şi aruncaţi conţinutul acestuia. Când goliţi recipientul din apa murdară, trebuie să o vărsaţi în sistemul de canalizare.

Curăţirea filtrului HEPA
Înainte de a executa operaţiunile menţionate mai jos vă rugăm să vă asiguraţi că aparatul este oprit:
1. Scoateţi ştecherul cablului de alimentare din priza de alimentare.
2. Eliberaţi blocadele capacului aspiratorului prin tragere eliberare a dispozitivelor de prindere de pe capacul aspiratorului.
3. Scoateţi capacul de pe recipientul aspiratorului.
4. Cu atenţie, uniform îndepărtaţi filtrul de pe apărătoarea supapei de oprire a aspiraţiei apei.
5. Curăţaţi filtrul cu ajutorul aerului comprimat, scuturând impurităţile adunate. Dacă o să fie necesar clătiţi-l cu jet de apă (după curăţirea exactă).
6. Filtrul după clătire lăsaţi-l de a se usca (nu încălziţi, nu uscaţi cu ajutorul uscătorului, nu expuneţi la acţiunea razelor de soare).
7. După uscare, filtrul trebuie montat pe apărătoarea supapei de oprire a aspirări apei. Este important ca filtru să fie corect montat.

Depozitarea aspiratorului
Aspiratorul curăţat bine şi uscat trebuie depozitat în ambalaj original în loc uscat. Nu lăsaţi la îndemâna copiilor şi altor persoane.

11. Piese de schimb si accesorii

Pentru a achiziționa piese de schimb și accesorii, contactați Service-ul Dedra Exim. Detaliile de contact pot fi găsite pe pagină 1 a manualului. Când comandați piese de schimb, vă rugăm să indicați numărul lotului aflat pe plăcuța de identificare și numărul piesei din schița de asamblare. În perioada de garanție, reparațiile sunt efectuate conform regulilor menționate în talonul de garanție. Vă rugăm să predați produsul reclamat pentru reparație la locul de achiziție (vânzătorul este obligat să accepte produsul reclamat), trimiteți-l la centru de service aflat cel mai aproape de adresa de domiciliu (lista centrelor de service se află pe site-ul www.dedra.pl) sau expediați-l la service-ul central Dedra Exim. Vă rugăm amabil să anexați talonul de garanție completat. După perioada de garanție, reparațiile vor fi efectuate de service-ul central. Produsul deteriorat trebuie trimis la centrul de service (costul de expediție este suportat de utilizator).

12. Eliminarea individuală a defecțiunilor

⚠ ATENȚIE **Înainte de a trece la eliminarea individuală a defecțiunilor, deconectați dispozitivul de alimentare.**

DEFECȚIUNI	CAUZE POSIBILE	REZOLVARE
Aparatul nu porneşte	Cablul de alimentare este incorect conectat sau deteriorat	Introduceţi mai adânc ştecherul în priză, verificaţi cablul de alimentare
	În priză nu este tensiunea de reţea	Verificaţi tensiunea în priză, verificaţi dacă funcţionează dispozitivul de siguranţă
	Întrerupătorul deteriorat	Înlocuiţi întrerupătorul cu unul nou
Mortorul se încălzeşte	Astupate orificiile de ventilaţie	Curăţaţi orificiile de ventilaţie
Puterea de aspirare este micşorată	Astupat tubul elastic sau/duza	Îndepărtaţi aglomeraţile
	Astupată apărătoarea filtrului sau filtrul murdar	Verificaţi filtrul de hârtie, curăţaţi-l
	Recipientul plin	Deseori îndepărtaţi gunoiul
Motorul porneşte greu	Lagărele gripate Motorul ventilatorului murdar	Trimiteți dispozitivul la o unitate service.

13. Set de completare a dispozitivului

1. aspirator - 1 buc. 2. Tub din plastic flexibil de 2,5 m cu control al fluxului de aer 3. Adater pentru unelte electrice 4. 5. perie pentru aspirare uscată și umedă 5. tub din plastic (3 elemente, lungime 93 cm), 6. perie rotundă, 7. perie pentru crăpături, 8. țeavă metalică de 1,5 m, 9. filtru textil, 10. filtru termorezistent, 11. filtru burete lavabil, 12. filtru HEPA lavabil, 13. duză din aluminiu, 14. duză pentru crăpături din aluminiu, 15. Bază cu role – set complet.

14. Informația pentru utilizatori privind eliminarea utilajelor uzate (privește gospodăriile)

Simbolul afișat pe produse sau pe documentația care le însoțește indică faptul că echipamentele electrice sau electronice defecte nu trebuie eliminate împreună cu deșeurile menajere. În cazul în care trebuie să eliminați, să reutilizați sau să recuperați componente, trebuie să le duceți la un punct de colectare specializat, unde vor fi acceptate gratuit. Autoritățile locale furnizează informații privind locația punctelor de colectare a echipamentelor uzate, de exemplu pe site-urile lor web.
Eliminarea corespunzătoare a dispozitivului permite conservarea resurselor valoroase și evitarea impactului negativ asupra sănătății și mediului, care rezultă din posibilitatea prezenței substanțelor, amestecurilor și componentelor periculoase în echipament.
Eliminarea incorectă a deșeurilor riscă sancțiuni în conformitate cu reglementările locale relevante.
Utilizatorii din țările UE: Dacă trebuie să vă debarasați de echipamente electrice sau electronice, vă rugăm să contactați cel mai apropiat punct de vânzare sau furnizorul dumneavoastră, care vă va putea oferi informații suplimentare.
Eliminarea în țări din afara Uniunii Europene: Acest simbol se aplică numai în țările din Uniunea Europeană. În cazul în care doriți să aruncați acest produs, vă rugăm să contactați autoritățile locale sau dealerul pentru a afla metoda corectă de eliminare.

Certificat de garanţie

pentru

Aspirator pentru uscat și umed

Nr. de katalog: DED6597 Număr de lot: .....

(denumit în continuare Produs)

Data de cumpărare a produsului: .....

Ştampila vânzătorului

Data şi semnătura vânzătorului: .....

Declaraţia Utilizatorului:

Confirm, că am fost informat în ceea ce priveşte condiţiile de garanţie şi efectele nerespectării orientăriilor cuprinse în manualul de utilizare şi în Certificatul de garanţie. Condiţiile prezentei garanţiei îmi sunt cunoscute ce afirm cu semnătura mea de mână:

....

Data şi locul semnătura Utilizatorului

I. Responsabilitatea pentru produs

1. **Garant** - DEDRA EXIM sp. z o.o. cu sediul în Pruszkowie, adresa: ul. 3 Maja 8, 05-800 Pruszków, KRS 0000062517, Sąd Rejonowy dla m.st. Warszawy w Warszawie, XIV Wydział Gospodarczy Krajowego Rejestru Sądowego,[Judecătoria Raională pentru o.c. Varşovia în Varşovia,

Departamentul al XIV–a Economic al Registrului Naţional Juridic] NIP [CIF] 527-020-49-33, Kapitał zakładowy [capital social]: 100 980.00 zł..
2. în condiţiile menţionate în prezentul Certificat de garanţie Garantul acordă garanţie la produsul derivat din distribuţia Garantului.
3. Responsabilitatea cu titlu de garanţie cuprinde numai defectele care sau ivit din cauze datorate Produsului în momentul livrării acestuia Utilizatorului.
4. Cu titlu de garanţie, Utilizatorul, obţine dreptul la repararea gratis a Produsului, dacă defecţiunea s-a ivit în perioada de garanţie. Modul de reparare a Produsului (metoda de executare a reparării) depinde de decizia Garantului. Dacă Garantul constată că Produsul nu poate fi reparat, Garantul îşi rezervă dreptul de a schimba piesa defectă sau total Produsul cu altul fără defecte sau de a micşora preţul Produsului ori de a se retrage de la Contract.
5. Faţă de Utilizatorul, care conform cu legea din data de 23 aprilie 1964 din Codul Civil, nu este un consumator, răspunderea Garantului pentru dauna rezultate din prezenta garanţie şi/ sau în legătură cu încheierea şi executarea acesteia, indiferent de dreptul legal, este limitată maxim până la valoarea Produsului defect..

II. Perioada de garanţie

Componentele Produsului acoperite de garanţie	Durata de protecţie a garanţiei
Aspirator pentru uscat și umed	36 luni, de la data cumpărării Produsului, înscrisă în prezentul Certificat de garanţie
Sac pentru impurități, filtru din material	Componente neacoperite de garanţie

III. Condiţiile de utilizare a garanţiei

1 Prezentarea de către Utilizator a Certificatul completat de garanţie a Produsului şi dovedirea împrejurărilor de cumpărare a Produsului de ex. prin prezentarea chitanţei, facturei, etc. Pentru a efectua în mod eficient reclamaţia, se recomandă că Utilizatorul să trimite împreună cu Produsul reclamat, toate componetele menţionate la “Completarea” Produsului în manualul de utilizare.
2. Respectarea de către Utilizator a recomandările din Manualul de utilizare şi din Certficatul de garanţie.
3. Garanţia acoperă numai teritoriul Republicii Polonă şi UE.
4. Garanţia nu acoperă defecţiunile Produsului apărute în special din cauza:
a. Nerespectării de către Utilizator a condiţiilor indicate în Manualul de utilizare, în special în domeniul de utilizare, întreţinere şi curăţare corectă.
b. Utilizarea de către Utilizator a unor produse de curăţare sau substanţe de conservare care sunt neadecvate cu Manualul de utilizare;
c. Depozitare necorespunzătoare şi transportul necorespunzător al Produsului de către Utilizator;
d. Modificări şi/sau reconstrucţii arbitrare a Produsului de către Utilizator;
e. Utilizarea în Produs de către Utilizator a unor materiale consumabile neconforme cu manualul de utilizare
5. Utilizatorul care conform nu legea din data de 23 aprilie 1964 din Codul Civil nu este un consumator, pierde garanţia pentru Produsul, în care:
- numerele de serie, marcarea datelor şi plăcuţele cu datele technice au fost îndepărtate de către Utilizator;
- sigiliile existente au fost deteriorate de Utilizator sau au urme rămase din manipularea de către utilizator la acestea.
6. Atenţie! Operaţiile legate cu utilizarea de fiecare zii, descrise în manualul de utilizare, Utilizatorul execută singur pe costul său.

IV. Procedura de reclamaţie

1. Dacă se constată că Produsul nu funcţionează corect, Înainte de a depune reclamaţia trebuie să Vă asiguraţi dacă toate operaţiunile descrise în manualul de utilizare au fost executate corect.
2. Sesizaţi imediat reclamaţia, cel mai bine în termen de 7 zile de la data la care aţi observant defectul produsului. Utilizatorul care conform cu legea din data de 23 aprilie 1964 din Codul Civil nu este un consumator, pierde garanţia pentru Produs dacă reclamaţia nu depune în termen de până de 7 zile.
3. Sesizarea reclamaţiei se face de ex. la. la punctul de cumpărare a Produsului, la service-ul de garanţie sau se poate trimite în scris pe adresa: DEDRA EXIM sp. z o.o., ul. 3 Maja 8, 05-800 Pruszków.
4. Utilizatorul poate să depună reclamaţia prin formularul accesibil pe pagina de internet www.dedra.pl. (“Formular pentru sesizarea reclamaţiei cu titlu de garanţie”).
5. Adresele service-urilor de garanţie din fiecare stat sunt accesibile pe pagina www.dedra.pl. Dacă service-ul lipseşte în statul adecvat, trimiteţi sesizările de reclamaţie cu titlu de garanţie pe adresa: DEDRA EXIM sp. z o.o. ul. 3 Maja 8, 05-800 Pruszków (Polonia).
6. Luând în considerare siguranţa Utilizatorului se interzice utilizarea Produsului defect.
7. Atenţie!!! Utilizarea Produsului defect este periculos pentru sănătatea şi viaţa Utilizatorului.
8. Executarea obligaţiilor rezultate din garanţie va avea loc în termen de 14 zile lucrătoare, calculate de la data furnizării de către Utilizator a Produsului reclamat.
9 Înainte de furnizare a Produsului reclamat se recomandă curăţirea acestuia. Se recomandă de a se asigura bine Produsul împotriva distrugerii în timpul transportului (se recomandă să trimiteţi produsul reclamat în ambalajul original).
10. Perioada de garanţie va fi prelungită cu durata în care, din cauza defectului Produsului acoperit de garanţie Utilizatorul nu l-a putut să-l utilizeze,
Garanţia nu opreşte, nu limitează nu suspendează drepturile Utilizatorului rezultate din dispoziţiile privind garanţia pentru vicile produsului vândut.
În conformitate cu articolul 13 alineatele (1) și (2) din Regulamentul (UE) 2016/679 al Parlamentului European și al Consiliului din 27 aprilie 2016 privind protecția persoanelor fizice în ceea ce privește prelucrarea datelor cu caracter personal și privind libera circulație a acestor date și de abrogare a Directivei 95/46/CE, vă informăm.

1. Administratorul datelor Dumneavoastră cu caracter personal furnizate în formular este DEDRA-EXIM sp. z o. o. cu sediul social în Pruszków, ul. 3 Maja 8, 05-800 Pruszków (în continuare: „Administrator”).
2. Datele dumneavoastră vor fi prelucrate numai în scopul derulării procedurii de garanție a dispozitivului în conformitate cu art. 6 alin.1 lit. b din regulamentul general privind protecția datelor (în continuare: „GDPR”). Furnizarea datelor este voluntară, dar necesară pentru derularea procedurii de garanție.
3. Datele dumneavoastră vor fi prelucrate pe perioada de luare în considerare a procedurii de garanție și în scopuri de arhivare în cazul în care este nevoie de apărare împotriva oricăror pretenții împotriva Administratorului, nu mai mult decât până la expirarea acestora.
4. Datele dumneavoastră pot fi dezvăluite numai entităților care prelucrează date pentru administrator pe baza unui contract scris de încredințare a prelucrării datelor cu caracter personal care oferă, printre altele, service tehnic, hosting sau intreținere site, service IT, firmă de curierat. Furnizorii Administratorului sunt obligați să asigure securitatea datelor și să îndeplinească cerințele legii aplicabile referitoare la protecția datelor cu caracter personal și nu pot folosi datele cu caracter personal încredințate în alte scopuri decât cele specificate în contractul cu Administratorul.
5. Datele dumneavoastră nu vor fi prelucrate în mod automatizat, inclusiv sub formă de profilare, și nu vor fi transferate către o țară terță/organizație internațională.
6. Aveți dreptul de a accesa datele dumneavoastră și dreptul de a rectifica, șterge, limita prelucrarea, dreptul de a transfera date, dreptul de a vă opune în orice moment.
7. În toate aspectele legate de prelucrarea datelor dumneavoastră cu caracter personal de către Administrator, ne puteți contacta la următoarea adresă de e-mail: daneosobowe@dedra.pl.;
8. Aveți dreptul de a depune o plângere la autoritatea competentă pentru protecția datelor cu caracter personal;

SI Kazalo

1. Fotografije in risbe
2. Opis naprave
3. Namen naprave
4. Omejitev uporabe
5. Tehnični podatki
6. Priprava na delo
7. Povezava z omrežjem
8. Vklop naprave
9. Uporaba naprave
10. Tekoče vzdrževanje
11. Rezervni deli in dodatki
12. Samostojno odpravljanje napak
13. Dokončanje opreme
14. Informacije za uporabnike o odstranjevanju električne in elektronske opreme
15. Garancijska kartica

Izjava o skladnosti je na voljo v pisarni družbe Dedra Exim Ltd.
Splošni varnostni predpisi so vključeni v priročnik kot posebna knjižica.

OPOZORILO. Preberite vsa opozorila, označena s simbolom, in vsa navodila.

Neupoštevanje naslednjih opozoril in varnostnih navodil lahko povzroči električni udar, požar ali hude telesne poškodbe.

Vsa opozorila in navodila shranite za nadaljnjo uporabo.

2. Opis naprave

Slika A: 1. Sesalna cev, 2. Ohišje motorja, 3. Switch, 4. Priključna vtičnica, 5. Teleskopska razširitev, 6. Tank, 7. Krtača, 8. Odtočni čep, 9. Filter Shaker, 10. Izhod zraka

3. Namen naprave

Sesalnik za delavnice je naprava za suho in mokro delo (odsesavanje vode), ki omogoča čiščenje vseh površin v stanovanjskih in poslovnih prostorih. Zahvaljujoč funkciji pihanja sesalnik omogoča izpihovanje umazanije s težko dostopnih mest.
Sesalnik je opremljen s filtrirnim stresalnikom za zbiranje zelo finega prahu, npr. prahu iz brušenja ometa. Dodatna vtičnica omogoča priključitev naprave z največjo močjo 2 000 W, sinhronizirano stikalo pa omogoča, da se sesalnik uporablja kot sesalnik prahu za električna orodja (npr. brusilnik, polirnik itd.). Uporaba toplotno odpornega filtra omogoča čiščenje npr. kaminskih ognjišč pepela.
Uporaba naprave je dovoljena pri obnovitvenih in gradbenih delih, v delavnicah za popravila, pri ljubiteljskih delih ob upoštevanju pogojev uporabe in dovoljenih pogojev delovanja iz navodil za uporabo.

4. Omejitve uporabe

⚠ POZOR **Ne sesajte saj ali vnetljivih snovi. Ne sesajte predmetov, katerih temperatura je višja od 60 °C.**

Napravo lahko uporabljate le v skladu s spodnjimi "Dovoljenimi pogoji delovanja". Nedovoljene spremembe mehanske in električne strukture, kakršne koli spremembe, vzdrževalne dejavnosti, ki niso opisane v navodilih za uporabo, bodo obravnavane kot nezakonite in bodo povzročile takojšnjo izgubo garancijskih pravic, izjava o skladnosti pa bo postala neveljavna. Vsaka uporaba, ki ni predvidena ali ni v skladu z navodili za uporabo, ima za posledico takojšnjo izgubo garancijskih pravic.

Dovoljeni delovni pogoji
Občasno delo S2 15 minut
Uporaba v zaprtih prostorih.

5. Tehnični podatki

Model	DED6597
Električni motor	komutator, enofazni
Napajalna napetost [V]	230 ~
Omrežna frekvenca [Hz]	50
Nazivna moč motorja [W]	1600
Prostornina rezervoarja Hoover [l]	20
Filter	Filter HEPA, ščit iz pene
IP	IPX4
Zaščitni razred	II
Vakuum [kPa]	21
Največja obremenitev vtičnice [W]	2000
Največja zmogljivost [W]	3600

6. Priprava na delo

⚠ POZOR **Vse pripravljalne dejavnosti izvajajte, ko je naprava izključena iz vira napajanja.**

Priprava naprave na delovanje:
Vključite sesalnik v napravo in ga pripravite za uporabo. 1. Odstranite sesalnik iz embalaže, odstranite pokrov in odstranite vsebino iz rezervoarja sesalnika.
2. Prepričajte se, da so bili vsi sestavni deli naprave dobavljeni v skladu s seznamom delov (seznam najdete v priročniku za uporabo naprave).
3. rezervoar sesalnika postavite na podstavek, namestite kolesa tako, da pritisnete kovinski zatič v luknjo za vtičnico na spodnji strani.
Glede na načrtovano delo izvedite naslednje korake:
- priprava sesalnika za suho delovanje:
1. na košarico varnostnega ventila, ki štrli iz pokrova motorja, namestite filter tipa HEPA. Prepričajte se, da se gumijasto tesnilo tesno prilega ohišju motorja.
- Sesalnik pripravite za mokro delovanje:
Na košarico varnostnega ventila, ki štrli iz pokrova motorja, namestite penasti pokrov. Prepričajte se, da se pokrov tesno prilega ohišju motorja, in zgladite morebitne nastale neravnine.
- Priprava sesalnika za uporabo kot sesalnik za prah
1. Na košaro varnostnega ventila, ki štrli iz pokrova motorja, namestite filter tipa HEPA. Prepričajte se, da se gumijasto tesnilo tesno prilega ohišju motorja.
2. Na koš za prah namestite vrečko iz blaga. Prepričajte se, da se gumijasto tesnilo tesno prilega robu rezervoarja.
Pri odsesavanju mavčnega prahu uporabljajte filter HEPA in vrečko iz blaga hkrati (slika C, 4)!
3. S pomočjo adapterja (slika D, 5) priključite kabel sesalnika na konec za odsesavanje električnega orodja (brusilnika). Če nobeden od premerov adapterja ne ustreza nastavku za odsesavanje električnega orodja, izkoristite dejstvo, da je sesalnik opremljen s prilagodljivo cevjo z zamenljivimi konicami, ki omogoča priključitev praktično katerega koli električnega orodja na sesalnik (brusilnik za mavčne površine, brusilnik za beton, namizne in ročne žage itd. Način odstranitve konca cevi je prikazan na sliki B. Postopek pri menjavi konice:
1. s ploščatim ozkim orodjem (npr. izvijačem) potisnite ključavnico z oznako 1.
2. močno potegnite konico z obroča s ključavnico (2).
3. konico namestite na električno orodje tako, da luknjici v konici sovpadata s ključavnico na obročku (3).
4. pritisnite konico, dokler ne zaslišite, da se ključavnici zaskočita na svoje mesto. Prepričajte se, da je konica pravilno nameščena in da sta ključavnici v obeh luknjah zaprti.
- priprava sesalnika za uporabo s pepelom
1. na košarico varnostnega ventila, ki štrli iz pokrova motorja, namestite filter tipa HEPA. Prepričajte se, da se gumijasto tesnilo tesno prilega ohišju motorja.
2. na koš za pepel položite vrečko, odporno na visoke temperature (slika C, 3). Prepričajte se, da se gumijasto tesnilo tesno prilega robu rezervoarja.
Ne sesajte saj ali vnetljivih snovi. S sesalnikom ne pobirajte predmetov, katerih temperatura je višja od 60 °C.

Naslednji koraki so skupni za vsako vrsto uporabe.
1. Zaprite pokrov z zaskočnicami in se prepričajte, da se spodnji del pokrova tesno prilega rezervoarju sesalnika.
2. Namestite gibljivo sesalno cev na strani večjega priključka in jo vstavite v odprtino za dovod zraka, ki se nahaja v ohišju sesalnika.
3) Na drugo stran gibljive cevi pritrdite podaljševalno cev.
4. Na koncu cevi zložite ustrezen sesalni lonček. Naprava je pripravljena za delovanje.

7. Povezava z omrežjem

Pred priključitvijo naprave na vir napajanja se prepričajte, da napajalna napetost ustreza vrednosti, navedeni na tipski ploščici.
Napajalna napeljava mora biti izvedena v skladu z bistvenimi zahtevami za električne inštalacije in mora izpolnjevati varnostne zahteve za uporabo. Parametri za najmanjši presek napajalnega kabla in nazivno vrednost varovalke glede na moč naprave so navedeni v spodnji preglednici:

Moč naprave [W].	Najmanjši prečni prerez vodnika [mm^2]	Najmanjša varovalka tipa C [A].
1400÷2300	1,5	16

Namestitev naj opravi usposobljen električar. Pri uporabi podaljševalnih kablov poskrbite, da presek vodnika ni manjši od zahtevanega (glejte tabelo). Električni kabel namestite tako, da med delovanjem ni nevarnosti, da bi se prerezal. Ne uporabljajte poškodovanih podaljškov. Redno preverjajte stanje napajalnega kabla. Ne vleci za napajalni kabel. Napravo priključite na ozemljeno električno vtičnico, zaščiteno z odklopnikom preostalega toka.

8. Vklop naprave

⚠ POZOR **Pred zagonom enote je treba opraviti korake, opisane v poglavju "Priprava na delovanje".**

V pokrovu sesalnika je stikalo za vklop/izklop. Stikalo za vklop/izklop je črne barve s prozornim pokrovom in ima oznako I za zagon naprave in oznako O za zaustavitev ter oznako II za zagon sesalnika v sinhronizacijskem načinu.

9. Uporaba naprave

Sesalnik je zasnovan za uporabo v domačih in poslovnih prostorih (delavnice, garaže itd.) Naprava je primerna za suho ali mokro sesanje. Sesalnik je opremljen z več vrstami krtač (slika D): ravne za čiščenje večjih talnih površin, preprog: ozke za čiščenje ozkih nedostopnih površin (npr. vogalov, špranj itd.), ozke aluminijaste za zbiranje pepela.

⚠ POZOR **Ne sesajte saj ali gorljivih snovi. Sesalnika ne uporabljajte za zbiranje predmetov, katerih temperatura je višja od 60 °C.**

Sesalnik je zasnovan za uporabo v domačih in poslovnih prostorih (delavnice, garaže itd.) Naprava je primerna za suho ali mokro čiščenje. Sesalnik je opremljen z dvema vrstama krtač: ploščato (slika C, 1) za čiščenje večjih talnih površin, preprog: ozko (slika C, 2), ki jo lahko uporabite za sesanje ozkih težko dostopnih površin (npr. vogalov, razpok itd.) Pri čiščenju mokrih nečistoč ne pozabite, da je naprava opremljena z varnostno napravo, ki prekine dovod vode v motor. Pri odstranjevanju mokre in vlažne umazanije enoto opremite s pokrovom iz pene (slika C, 3) ter obvezno odstranite papirnato vrečko in filter HEPA.
Sesalnik ima funkcijo pihanja. Če želite uporabljati to funkcijo, morate prožno cev s sprednje strani sesalnika napeljati do odprtine na zadnji strani zgornjega pokrova in jo priključiti na enak način kot rezervoar.

Priključitev dodatne električne naprave na sesalnik
Sesalnik ima dodatno vtičnico, na katero lahko priključite električno orodje ali drugo električno napravo. Vtičnica se nahaja na pokrovu sesalnika in je zaščitena s plastičnim pokrovom. Največja moč naprave, priključene na vtičnico: 2000 W. Po priključitvi sesalnika na električno omrežje je z nastavitvijo položaja stikala na 0 mogoče delati s priključenim električnim orodjem, ne da bi vklopili sesalnik.

Možno je tudi hkratno delovanje sesalnika in priključene naprave. Sesalnik s priključeno napravo lahko deluje v dveh načinih:
1.Normalen način "I".
2.Sinhroni način "II"
V običajnem načinu, ko je aparat priključen in sesalnik vklopljen (slika D, 1), sesalnik in aparat delujeta neodvisno. V načinu sinhronizacije (slika D, 3) sesalnik ne bo deloval, dokler ne bo vklopljena priključena naprava. Ko je aparat vklopljen, se sesalnik zažene.
Po izklopu bo sesalnik deloval še približno 5 s in se nato izklopil.
Funkcija sinhronizacije je še posebej uporabna pri delu, ki zahteva sprotno odstranjevanje odpadkov (npr. odstranjevanje odpadkov pri vrtanju, odstranjevanje trsk pri delu z ročnim orodjem za žaganje, vrtanje ali drugo obdelavo lesa itd.).
Poleg tega je sesalnik opremljen z gibljivo cevjo z zamenljivo šobo, ki omogoča priključitev praktično vseh električnih orodij (brusilnik za suho montažo, brusilnik za beton, namizne in ročne žage itd. Odstranjevanje šobe cevi je prikazano na sliki B. Postopek pri menjavi šobe:
1.Z ravnim ozkim orodjem (npr. izvijačem) potisnite ključavnico z oznako 1.
2.Močno potegnite konico z zapornega obroča (2).
3. Nastavek pritrdite na električno orodje tako, da se luknje v nastavku ujemajo z zaporo na obroču (3).
4.Pritisnite konico, dokler ne slišite, da se ključavnice zaskočijo. Prepričajte se, da je konica pravilno nameščena in da sta ključavnici v obeh luknjah zaprti.

Čiščenje filtra
Sesalnik je opremljen z ročnim stresalnikom filtra, ki omogoča čiščenje filtra tipa HEPA, ko se vanj vsrka droben prah. Gumb za strganje se nahaja na zadnji strani ob vtičnici sesalnika. Oklepanje opravite tako, da blokirate sesalno cev in nato nekajkrat pritisnete gumb za oklepanje. Druga možnost je, da konec sesalne cevi položite na gumb za ščetkanje (premer cevi je enak premeru gumba), dovod zraka bo blokiran. Vhod zraka je blokiran in dovod zraka je blokiran.

Funkcija izpihovanja zraka
Postavite sesalno cev na izhod zraka in zaženite sesalnik. S funkcijo pihanja zraka lahko na primer odstranite umazanijo s težko dostopnih mest.
Ne usmerjajte zračnega toka proti ljudem ali živalim. Peskani material se lahko premika z veliko hitrostjo.

10. Tekoče vzdrževanje

⚠ POZOR **Vsa vzdrževalna dela izvajajte, ko je enota izključena iz električnega omrežja.**

Čiščenje posode za prah.
Pogosto odstranjujte umazanijo iz posode za prah, da se naprava ne poškoduje. Posodo za prah (z odstranjenim pokrovom sesalnika) postavite nad vrečko ali koš za smeti in vsebino odstranite. Pri praznjenju posode z umazano vodo jo izlijte v odtok.

Čiščenje filtra HEPA
1. Odstranite vtič napajalnega kabla iz omrežne vtičnice.
2. Sprostite blokade pokrova sesalnika tako, da potegnete zapahe s pokrova sesalnika.
3. odstranite pokrov posode za sesalnik.
4. Previdno in enakomerno potisnite filter s pokrova ventila za dovod vode.
5. filter očistite s stisnjenim zrakom in stresite zbrano umazanijo. Po potrebi ga sperite pod curkom vode (po temeljitem čiščenju).
6. po izpiranju pustite filter, da se prosto suši (ne segrevajte ga, ne sušite s sušilnikom za lase in ga ne izpostavljajte sončni svetlobi).
7 Ko je filter suh, ga namestite na pokrov zapornega ventila za dovod vode. Paziti je treba, da je filter pravilno nameščen.

Shranjevanje
Očiščen in temeljito posušen sesalnik shranjujte v originalni škatli, na suhem mestu, nedosegljivem otrokom in drugim osebam.

11. Rezervni deli in dodatki

Za nakup rezervnih delov in dodatne opreme se obrnite na servisno službo družbe Dedra Exim. Kontaktne podatke najdete na strani 1 priročnika.
Pri naročanju rezervnih delov navedite številko serije na ploščici in številko dela iz montažne risbe.
V garancijskem obdobju se popravila izvajajo v skladu s pogoji, navedenimi v garancijskem listu. Okvarjeni izdelek oddajte v popravilo na mestu nakupa (prodajalec je dolžan sprejeti okvarjeni izdelek), pošljite ga v osrednji servisni center podjetja Dedra Exim ali ga pošljite v servisni center, ki je najbližje vašemu kraju bivanja (seznam servisnih centrov na www.dedra.pl). Priložite izpolnjen garancijski list. Po poteku garancijskega roka popravila izvaja osrednji servis. Okvarjeni izdelek pošljite servisnemu centru (stroške pošiljanja plača uporabnik).

12. Pomanjkljivosti, odpravljene samostojno

⚠ POZOR **Pred samostojnim odpravljanjem napak na napravi iz odklopite enoto iz napajanja.**

PROBLEM	VZROK	REŠITEV
Naprava se ne vklopi	Napajalni kabel je napačno priključen	Vtič potisnite globlje v vtičnico,
	Napajalni kabel je poškodovan	Napravo dajte na servis
	V vtičnici ni omrežne napetosti.	Preverite napetost v vtičnici, preverite varovalko
	Okvarjeno stikalo	Napravo dajte na servis
Motor se pregreva	Zamašeni zračniki	Očistite prezračevalne odprtine
Sesalna sila se zmanjša	Zamašena cev ali šoba	Odstranite blokado
	Zamašen pokrov filtra	Preverite filter in ga očistite.
	Preveč napolnjen rezervoar	Pogosto izpraznite rezervoarje za onesnaženje
Motor se težko zažene	Zamašeni ležaji Onesnažen motor vetrnice	Napravo dajte na servis

13. Dokončanje opreme

1. sesalnik - 1 kos 2. 2,5 m fleksibilna plastična cev z nadzorom pretoka zraka 3. Adater za električna orodja 4. 5. krtača za suho in mokro sesanje 5. plastična cev (3 elementi, dolžina 93 cm), 6. okrogla krtača, 7. krtača za špranje, 8. 1,5 m kovinska cev, 9. filter iz blaga, 10. toplotno odporen filter, 11. pralni gobični filter, 12. pralni HEPA filter, 13. aluminijasta šoba, 14. aluminijasta šoba za špranje, 15. Podstavek s kolesi – komplet..

14. Informacije za uporabnike o odstranjevanju električne in elektronske opreme (zadeva gospodinjstva)



Simbol, ki je prikazan na izdelkih ali spremljajoči dokumentaciji, označuje, da se okvarjene električne ali elektronske opreme ne sme odlagati med gospodinjske odpadke. Če želite sestavne dele zavreči, ponovno uporabiti ali predelati, jih je treba odpeljati na specializirano zbirno mesto, kjer jih bodo sprejeli brezplačno. Informacije o lokacijah zbirnih mest za rabljeno opremo zagotavljajo lokalni organi, npr. na svojih spletnih straneh.
S pravilnim odstranjevanjem naprave lahko ohranimo dragocene vire ter se izognemo negativnim vplivom na zdravje in okolje zaradi morebitne prisotnosti nevarnih: snovi, zmesi in sestavnih delov v opremi.
Zaradi nepravilnega odlaganja odpadkov vam grozijo kazni v skladu z ustreznimi lokalnimi predpisi.
Uporabniki v državah EU: Če želite odstraniti električno ali elektronsko opremo, se obrnite na najbližje prodajno mesto ali na dobavitelja, ki vam bo zagotovil dodatne informacije.
Odstranjevanje v državah zunaj Evropske unije: Ta simbol velja samo za države Evropske unije. Če želite ta izdelek zavreči, se obrnite na lokalne organe ali prodajalca, da vam pojasnijo pravilen način odstranjevanja.

Garancijski list

na spletni strani .

Sesalnik za suho in mokro sesanje

Številka naročila: DED6597 Številka serije: .....

(v nadaljnjem besedilu: izdelek)

Datum nakupa izdelka: .....

Žig prodajalca

Datum in podpis prodajalca: .....

Izjava uporabnika:

Potrjujem, da sem bil seznanjen z garancijskimi pogoji in posledicami neupoštevanja navodil iz navodil za uporabo in garancijskega lista. Seznanjen sem s pogoji te garancije, kar potrjujem z lastnoročnim podpisom:

....

Datum in kraj Podpis uporabnika

I. Odgovornost za izdelek

1. Garant - Dedra Exim Sp. z o.o. s sedežem v Pruszkowu, naslov: 3 Maja 8, 05-800 Pruszków, KRS 0000062517, Okrožno sodišče za mesto Varšava v Varšavi, XIV gospodarski oddelek Državnega sodnega registra, NIP 527-020-49-33, osnovni kapital: PLN 100.980,00.

2. Garant pod pogoji, določenimi v tem garancijskem listu, jamči za izdelek, ki izvira iz Garantove distribucije.
3. Odgovornost v okviru garancije zajema le napake, ki izhajajo iz vzrokov, ki so bili značilni za izdelek v času, ko je bil izročen uporabniku.
4. Uporabnik je na podlagi garancije upravičen do brezplačnega popravila izdelka, če se je napaka pokazala v garancijskem roku. Način popravila Izdelka (način popravila) je v pristojnosti Garanta. Če garant ugotovi, da popravilo ni mogoče, si pridržuje pravico do zamenjave okvarjenega elementa ali celotnega izdelka z brezhibnim, znižanja cene izdelka ali odstopa od pogodbe.
V zvezi z uporabnikom, ki ni potrošnik v smislu zakona z dne 23. aprila 1964. Civilnega zakonika, je odgovornost Garanta za škodo, ki izhaja iz te garancije in/ali v zvezi z njeno sklenitvijo in izvajanjem, ne glede na pravni naslov, omejena na največ vrednost izdelka z napako.

II. Jamstveno obdobje

Sestavni deli izdelka	Trajanje garancijske zaščite
Sesalnik za suho in mokro sesanje	36 mesecev od datuma nakupa izdelka, kot je navedeno na tej garancijski kartici.
Papirnata vrečka, filter HEPA	Elementi, ki niso zajeti v garanciji

III. Pogoji za koriščenje zavarovanja
Uporabnik mora predložiti izpolnjen garancijski list za izdelek in dokazati okoliščine nakupa izdelka, npr. s predložitvijo računa, računa itd. Zaradi učinkovite obravnave reklamacij je priporočljivo, da uporabnik skupaj z izdelkom predloži vse sestavne dele, navedene v poglavju "Kompletiranje naprave" v uporabniškem priročniku.
2. da uporabnik upošteva priporočila iz navodil za uporabo in garancijskega lista.
3.Jamstvo velja samo za ozemlje Republike Poljske in EU.
4.Garancija ne krije napak na izdelku, ki nastanejo zlasti zaradi:
a. Če uporabnik ne upošteva pogojev iz navodil za uporabo, zlasti glede pravilnega delovanja, vzdrževanja in čiščenja;
b. Uporabnik uporablja čistila ali sredstva za vzdrževanje, ki niso v skladu z navodili za uporabo;
c. neustrezno skladiščenje in prevoz izdelka s strani uporabnika;
d. Uporabnikove nepooblaščene spremembe in/ali predelave izdelka, ki niso bile dogovorjene s garantom;
e. če uporabnik v izdelku uporablja potrošni material, ki ni v skladu z navodili za uporabo.
5. Uporabnik, ki ni potrošnik v smislu zakona z dne 23. aprila 1964. civilnega zakonika, izgubi garancijo za izdelek, v katerem:
- je uporabnik odstranil, spremenil ali poškodoval serijske številke, oznake datuma in merilne tablice;
- če je uporabnik poškodoval plombe ali če so na njih vidni znaki nedovoljenega poseganja.
Opozorilo: Uporabnik mora dejavnosti, povezane z vsakodnevnim delovanjem izdelka, ki med drugim izhajajo iz navodil za uporabo, izvajati sam in na lastne stroške.

IV. Pritožbeni postopek
1. Če se ugotovi, da izdelek deluje nepravilno, se morate pred vložitvijo zahtevka prepričati, da so bili pravilno izvedeni vsi ukrepi, navedeni zlasti v navodilih za uporabo.
2. Priporočljivo je, da pritožbo vložite takoj, po možnosti v 7 dneh po tem, ko opazite napako na izdelku. Uporabnik, ki ni potrošnik v smislu zakona z dne 23. aprila 1964. Civilnega zakonika, izgubi pravice, ki izhajajo iz te garancije, če reklamacije ne vloži v 7 dneh.
3. Reklamacijo je mogoče med drugim sporočiti na mestu nakupa izdelka, pri garancijskem servisu ali pisno na naslov: Dedra Exim Sp. z o.o., ul. 3 Maja 8, 05-800 Pruszków.
4. Uporabnik lahko vloži pritožbo prek obrazca, ki je na voljo na spletni strani www.dedra.pl. ("Obrazec za reklamacijo zaradi garancije").
5. Naslovi garancijskega servisa za posamezne države so na voljo na spletni strani www.dedra.pl. Če za posamezno državo ni garancijskega servisa, je priporočljivo, da garancijske zahtevke naslovite na: 3 Maja 8, 05-800 Pruszków (Poljska).
6. Zaradi varnosti uporabnika je uporaba izdelka z napako prepovedana.
7. Opozorilo: Uporaba okvarjenega izdelka je nevarna za zdravje in življenje uporabnika.
8. Obveznosti iz garancije bodo izpolnjene v 14 delovnih dneh, šteto od datuma, ko uporabnik dostavi reklamirani izdelek.
9. Pred oddajo izdelka z napako v reklamacijo ga je priporočljivo očistiti. Priporočljivo je, da se izdelek za reklamacijo skrbno zaščiti pred poškodbami med prevozom (priporočljivo je, da se izdelek za reklamacijo dostavi v originalni embalaži).
10.Garancijski rok se podaljša za čas, ko uporabnik zaradi napake ni mogel uporabljati izdelka, za katerega velja garancija.
Garancija ne izključuje, omejuje ali zadržuje pravic uporabnika, ki izhajajo iz predpisov o garanciji za napake prodanega blaga.
V skladu s členom 13(1) in (2) Uredbe (EU) 2016/679 Evropskega parlamenta in Sveta z dne 27. aprila 2016 o varstvu posameznikov pri obdelavi osebnih podatkov in o prostem pretoku takih podatkov ter o razveljavitvi Direktive 95/46/ES (v nadaljnjem besedilu: RODO) vas obveščamo
1. Skrbnik vaših osebnih podatkov, podanih v obrazcu, je DEDRA-EXIM sp z o.o. s sedežem v Pruškovu [Pruszków], ul. 3 Maja 8, 05-800 Pruszków, Poljska (v nadaljevanju: "Skrbnik").
2. Vaši podatki bodo obdelovani le za namene izvedbe garancijskega postopka zanapravo v skladu s črko b prvega odst. 6. člena Splošne uredbe o varstvu podatkov EU (v nadaljevanju: »SUVP«). Dajanje podatkov je prostovoljno, a nujno potrebno za izvedbo garancijskega postopka.
3. Vaše podatke bomo obdelovali skozi čas potekanja garancijskega postopka in za namene arhiviranja za primer morebitne potrebe obrambe pred zahtevki do Skrbnika, vendar najdlje do izteka roka njihovega zastaranja.
4. Vaše podatke se sme razkriti samo subjektom, ki obdelujejo podatke za Skrbnika na podlagi pisne pogodbe o zaupanju osebnih podatkov v obdelavo in sicer, med drugim, subjektom, ki izvajajo storitve tehničnega servisa, storitve gostovanja ter vzdrževanja spletnega mesta, IT storitve, izvajalcem kurirskih storitev ipd.. Skrbnikovi dobavitelji so dolžni zagotavljati varnost podatkov ter izpolnjevati zahteve obvezujočih predpisov prava v zvezi z varstvom osebnih podatkov ter ne smejo uporabljati zaupanih jim osebnih podatkov za namene, ki niso določeni v pogodbi s Skrbnikom.
5. Vaši podatki ne bodo obdelovani na avtomatiziran način, v tem na način profiliranja, in ne bodo posredovani v tretjo državo/mednarodni organizaciji.
6. Imate v vsakem trenutku pravico dostopa do svojih podatkov ter pravico do popravka, izbrisa, omejitve obdelave le-teh, pravico do prenosa podatkov na drug subjekt, pravico do ugovora zoper njihovo obdelavo.
7. V vseh zadevah v zvezi z obdelavo vaših osebnih podatkov s strani Skrbnika nas lahko kontaktirate s sporočilom na ta e-poštni naslov: daneosobowe@dedra.pl ;
8. Imate pravico vložiti pritožbo pri organu, ki je v dani državi pristojen za varstvo osebnih podatkov;

HR Sadržaj

1. Fotografije i crteži
2. Opis uređaja
3. Namjena uređaja
4. Ograničenje uporabe
5. Tehnički podaci
6. Priprema za rad
7. Mrežna veza
8. Uključivanje uređaja
9. Korištenje uređaja
10. Aktivnosti tekućeg održavanja
11. Rezervni dijelovi i pribor
12. Samostalno rješavanje problema
13. Završetak uređaja
14. Obavijesti za korisnike o zbrinjavanju električnih i elektroničkih uređaja
15. Jamstveni list

Izjava o sukladnosti dostupna je u sjedištu Dedra-Exim Sp. z o.o.
Opći sigurnosni propisi uključeni su u priručnik kao zasebna knjižica.

UPOZORENJE. Pročitajte sva upozorenja označena ⚠ simbolom i sve upute.

Nepoštivanje dolje navedenih upozorenja i sigurnosnih uputa može dovesti do strujnog udara, požara ili ozbiljne ozljede.

Sačuvajte sva upozorenja i upute za buduću uporabu.

2. Opis uređaja

Slika A: 1. Usisno crijevo, 2. Kućište motora, 3. Zamjena, 4. Priključna utičnica, 5. Teleskopsko proširenje, 6. Tenk, 7. Četka, 8. Čep za ispuštanje, 9. Filter Shaker, 10. Izlaz zraka

3. Namjena uređaja

Radionički usisavač je uređaj za suhi i mokri rad (za uklanjanje vode), koji omogućuje čišćenje svih površina u stambenim i poslovnim prostorijama. Zahvaljujući funkciji puhanja, usisavač omogućuje ispuhavanje prljavštine s teško dostupnih mjesta.
Usisavač je opremljen filtarskom tresilicom koja vam omogućuje skupljanje vrlo finih materijala, npr. prašine nastale prilikom brušenja žbuke. Dodatna utičnica omogućuje spajanje uređaja maksimalne snage 2000 W, a sinkroni prekidač omogućuje korištenje usisavača kao usisivača otpada koji nastaje pri radu s električnim alatom (npr. brusilica, polirka i sl.). Korištenje filtra otpornog na visoke temperature omogućuje vam čišćenje, na primjer, pepela iz ložišta kamina.
Dopušteno je koristiti uređaj u renovacijskim i građevinskim radovima, radionicama za popravke, u amaterskim radovima, uz poštivanje uvjeta uporabe i dopuštenih radnih uvjeta sadržanih u uputama za uporabu.

4. Ograničenje uporabe

NAPOMENA **Ne usisavajte čađu ili zapaljive tvari. Ne usisavajte predmete čija je temperatura viša od 60 °C.**

Uređaj se smije koristiti samo u skladu s dolje navedenim "Dopuštenim uvjetima rada".
Također je zabranjena obrada materijala koji nisu opisani u točki „3. Namjena uređaja”. Neovlaštene promjene u mehaničkoj i električnoj strukturi, bilo kakve izmjene, aktivnosti održavanja koje nisu opisane u priručniku smatrat će se nezakonitim i rezultirati trenutnim gubitkom prava na jamstvo, a izjava o sukladnosti postaje nevažeća.
Uporaba koja nije u skladu s namjeravanom uporabom ili nije u skladu s uputama za uporabu rezultirat će trenutnim gubitkom prava na jamstvo.

Prihvatljivi radni uvjeti
Povremeni rad S2 15 minuta
Koristiti u zatvorenom prostoru.

5. Tehnički podaci

Model	DED6597
Električni motor	komutator, jednofazni
Mrežni napon [V]	230 ~
Mrežna frekvencija [Hz]	50
Nazivna snaga motora [W]	1600
Maksimalno opterećenje utičnice [W]	2000
Maksimalna snaga [W]	3600
Kapacitet spremnika usisavača [L]	20
Filter	HEPA filter, pjenasti poklopac
IP	IPX4
Klasa zaštite	II
Vakuum [kPa]	21

6. Priprema za rad

NAPOMENA **Provedite sve pripremne radnje s uređajem isključenim iz izvora napajanja.**

Priprema uređaja za rad:
1. Izvadite usisavač iz pakiranja, uklonite poklopac, izvadite sadržaj iz spremnika usisavača.
2. Provjerite jesu li sve komponente uređaja isporučene prema popisu dijelova (popis se nalazi u priručniku uređaja).
3. Postavite spremnik usisavača na postolje, postavite kotačiće pritiskom metalne igle u otvor utičnice s donje strane.
Ovisno o planiranom radu, izvršite sljedeće radnje:
- priprema usisavača za suhi rad:
1. stavite HEPA filter na košaru sigurnosnog ventila koja strši iz poklopca motora. Provjerite prianja li gumena brtva uz kućište motora.
- priprema usisavača za mokre radove:
1. stavite pjenasti poklopac na košaru sigurnosnog ventila koja strši iz poklopca motora. Uvjerite se da poklopac dobro prianja uz kućište motora i poravnajte sve nepravilnosti.
- pripremanje usisavača za korištenje kao usisivač prašine
1. stavite HEPA filter na košaru sigurnosnog ventila koja strši iz poklopca motora. Provjerite prianja li gumena brtva uz kućište motora.
2. staviti platnenu vrećicu na spremnik. Provjerite prianja li gumena brtva uz rub spremnika.
Prilikom usisavanja prašine od žbuke, koristite istovremeno HEPA filter i platnenu vrećicu (sl. C, 4)!
3. pomoću adaptera (sl. D, 5) spojite crijevo usisavača na usisni vrh električnog alata (brusilice). Ako niti jedan od promjera adaptera ne odgovara usisnom otvoru električnog alata, iskoristite činjenicu da je usisavač opremljen savitljivim crijevom s mogućnošću zamjene vrhova, što vam omogućuje spajanje gotovo bilo kojeg električnog alata na usisavač (brusilica za gipsane površine, brusilica za beton, stolne i ručne pile) itd.) Način rastavljanja kraja crijeva prikazan je na slici B. Postupak zamjene kraja:
1. Koristite plosnati, uski alat (npr. odvijač) da biste pritisnuli bravu označenu s 1.
2. Snažno povucite vrh s prstena za zaključavanje (2).
3. Umetnite vrh u električni alat tako da se rupe na vrhu poravnaju s bravom na prstenu (3).
4. Pritišćite vrh dok ne čujete zabravljivanje. Provjerite je li vrh pravilno umetnut i jesu li brave u obje rupe zatvorene.
- priprema usisavača za rad s pepelom
1. stavite HEPA filter na košaru sigurnosnog ventila koja strši iz poklopca motora. Provjerite prianja li gumena brtva uz kućište motora.
2. stavite vrećicu za visoke temperature na spremnik (sl. C, 3). Provjerite prianja li gumena brtva uz rub spremnika.
Ne usisavajte čađu ili zapaljive tvari. Ne usisavajte predmete čija je temperatura viša od 60 °C.

Sljedeći koraci zajednički su za svaku vrstu upotrebe.
1. Zatvorite poklopac pomoću zasuna, pazeći da donji dio poklopca čvrsto naliježe na spremnik usisavača.
2. Ugradite savitljivo usisno crijevo sa strane većeg priključka, umetnuvši ga u otvor za dovod zraka koji se nalazi na kućištu usisavača.
3. Spojite produžnu cijev na drugu stranu fleksibilnog crijeva.
4. Postavite odgovarajuću usisnu mlaznicu na kraj cijevi. Uređaj je spreman za rad.

7. Mrežna veza

Prije spajanja uređaja na izvor napajanja provjerite odgovara li napon napajanja vrijednosti navedenoj na natpisnoj pločici.
Instalacija napajanja mora biti izvedena u skladu s osnovnim zahtjevima za električne instalacije i ispunjavati sigurnosne zahtjeve. Parametri minimalnog presjeka kabela za napajanje i nazivne vrijednosti osigurača ovisno o snazi uređaja navedeni su u donjoj tablici:

Snaga uređaja [W]	Minimalni presjek vodiča [mm^2]	Minimalna vrijednost osigurača tipa C [A]
1400÷2300	1,5	16

Montažu treba izvršiti ovlašteni električar. Pri uporabi produžnih kabela pazite da poprečni presjek žile nije manji od potrebnog (vidi tablicu). Položite električni kabel tako da se tijekom rada ne prereže. Nemojte koristiti oštećene produžne kabele. Povremeno provjerite stanje kabela za napajanje. Nemojte povlačiti kabel za napajanje.

8. Uključivanje uređaja

NAPOMENA **Prije pokretanja uređaja nužno je izvršiti radnje opisane u poglavlju "Priprema za rad".**

U poklopcu usisavača nalazi se prekidač. Prekidač je crne boje s prozirnim poklopcem, oznake I koja služi za pokretanje uređaja, te oznake O koja služi za zaustavljanje i oznake II koja služi za pokretanje usisavača u sinkroniziranom načinu rada.

9. Korištenje uređaja

Usisavač je namijenjen za korištenje u stambenim i poslovnim prostorima (radionice, garaže i sl.) za suhi ili mokri rad. Usisavač je opremljen s nekoliko vrsta četki (sl. D): ravna, korisna za čišćenje većih površina podova i tepiha: uska, koja se može koristiti za usisavanje uskih, teško dostupnih mjesta (npr. kutovi, pukotine itd.), uski aluminijski, koji se može koristiti za skupljanje pepela.
Ne usisavajte čađu ili zapaljive tvari. Ne usisavajte predmete čija je temperatura viša od 60 °C.
Kada čistite mokru prljavštinu, imajte na umu da je uređaj opremljen zaštitom koja sprječava usisavanje vode u motor.
Prilikom uklanjanja vlažne i mokre prljavštine, uređaj treba biti opremljen pjenastim poklopcem (slika C, 2), a potrebno je ukloniti papirnatu vrećicu i HEPA filter.
Usisavač ima funkciju puhanja. Za korištenje ove funkcije spojite fleksibilno crijevo s prednje strane usisavača na otvor na stražnjoj strani gornjeg poklopca, spajajući ga na isti način kao i na spremnik.

Spajanje dodatnog električnog uređaja na usisavač
Usisavač ima dodatnu utičnicu na koju možete spojiti električni alat ili neki drugi električni uređaj. Utičnica se nalazi na poklopcu usisavača i zaštićena je plastičnim poklopcem. Maksimalna snaga uređaja spojenog na radnu utičnicu: 2000 W. Nakon priključivanja usisavača na električnu mrežu, postavljanjem prekidača na 0 možete raditi s priključenim električnim alatom bez uključivanja usisavača.
Također je moguće istovremeno upravljati usisavačem i povezanim uređajem. Usisavač s povezanim uređajem može raditi u dva načina:
1. Normalni način rada "I".
2. Sinkroni način rada "II"
U normalnom načinu rada, nakon spajanja uređaja i uključivanja usisavača (slika D, 1), usisavač i uređaj će raditi neovisno. U načinu sinkronizacije (Sl. D, 3), usisavač neće raditi dok se povezani uređaj ne uključi. Kada je uređaj uključen, usisavač će se pokrenuti.
Nakon isključivanja uređaja, usisavač će nastaviti raditi oko 5 sekundi i zatim se isključiti.
Funkcija sinkronizacije posebno je korisna pri obavljanju poslova tijekom kojih je potrebno trajno uklanjati otpad (npr. uklanjanje materijala za bušenje, uklanjanje strugotine tijekom rada s ručnim alatima za rezanje, bušenje ili drugu obradu drva, itd.)

Otresanje filtra
Usisavač je opremljen ručnom tresilicom filtera, koja omogućuje čišćenje HEPA filtera dok usisava finu prašinu. Gumb za brisanje prašine nalazi se straga, pored izlaza usisavača. Protresanje uključuje blokiranje usisne cijevi i zatim nekoliko puta pritiskanje gumba za potresanje. Također možete staviti kraj usisne cijevi na gumb shakera (promjer cijevi je isti kao promjer gumba), što će blokirati ulaz zraka. Pritiskom na cijev aktivirat ćete shaker.

Funkcija puhanja zraka
Postavite cijev usisavača na izlaz zraka i pokrenite usisavač. Pomoću upuhanog zraka možete, na primjer, ukloniti prljavštinu s teško dostupnih mjesta.

Ne usmjeravajte mlaz zraka prema ljudima ili životinjama. Napuhani materijal može se kretati velikom brzinom.

10. Aktivnosti tekućeg održavanja

NAPOMENA **Sve servisne aktivnosti obavljajte s uređajem isključenim iz izvora napajanja.**

Čišćenje spremnika za prašinu.
Često uklanjajte ostatke iz spremnika za prašinu kako biste izbjegli oštećenje uređaja. Stavite spremnik usisavača (sa skinutim poklopcem usisavača) na vreću ili posudu za smeće i bacite njegov sadržaj. Prilikom pražnjenja spremnika prljave vode izlijte je u kanalizaciju.

Čišćenje HEPA filtera
1. Isključite kabel za napajanje iz zidne utičnice.
2. Otpustite brave poklopca usisavača povlačenjem kvačica s poklopca usisavača.
3. Skinite poklopac sa spremnika usisavača.
4. Pažljivo i ravnomjerno gurnite filtar s poklopca zapornog ventila za usis vode.
5. Očistite filtar komprimiranim zrakom, otresajući svu nakupljenu prljavštinu. Po potrebi ga isperite pod mlazom vode (nakon temeljitog čišćenja).
6. Nakon ispiranja ostavite filter da se slobodno osuši (ne zagrijavajte ga, ne sušite sušilom za kosu, ne izlažite ga suncu).
7. Nakon sušenja, filtar treba staviti na poklopac zapornog ventila za usis vode. Obratite pozornost na pravilno postavljanje filtra.

Skladištenje
Očišćen i temeljito osušen usisavač treba čuvati u originalnoj kutiji, na suhom mjestu, izvan dohvata djece i neovlaštenih osoba.

11. Rezervni dijelovi i pribor

Za kupnju rezervnih dijelova i pribora obratite se Dedra-Exim Service. Podaci za kontakt nalaze se na 1. stranici priručnika.
Prilikom naručivanja rezervnih dijelova, molimo navedite broj serije na pločici s tehničkim podacima i broj dijela iz crteža sklopa.
Tijekom jamstvenog roka popravci se obavljaju prema uvjetima navedenim u jamstvenom listu. Proizvod vratite na popravak na mjestu kupnje (prodavatelj je dužan prihvatiti reklamirani proizvod), pošaljite ga u centralni servis Dedra-Exim ili ga pošaljite u servis najbliži vašem mjestu stanovanja (popis usluga na www.dedra.pl). Molimo priložite ispunjeni jamstveni list. Nakon isteka jamstvenog roka popravke obavlja centralni servis. Oštećeni proizvod potrebno je poslati u servis (troškove dostave snosi korisnik).

12. Samostalno rješavanje problema

NAPOMENA **Isključite uređaj iz napajanja prije nego pokušate sami otkloniti kvar.**

PROBLEM	UZROK	OTOPINA
Uređaj se ne uključuje	Kabel za napajanje nije pravilno spojen	Gurnite utikač dublje u utičnicu,
	Kabel za napajanje je oštećen	Vratite uređaj na servis
	U utičnici nema mrežnog napona	Provjerite napon u utičnici, provjerite osigurač
	Pokvaren prekidač	Vratite uređaj na servis
Motor se pregrijava Snaga usisavanja je smanjena	Začepljeni ventilacijski otvori	Očistite ventilacijske otvore
	Začepljeno crijevo ili vrh	Uklonite blokadu
	Začepljen poklopac filtera	Provjerite filter, očistite ga
	Spremnik se prelijeva	Često praznite spremnike koji sadrže nečistoće
Motor se teško pali	Zaplijenjeni ležajevi	Vratite uređaj na servis

13. Završetak uređaja

1. Usisavač - 1 kom 2. Savitljiva plastična cijev 2,5 m s funkcijom kontrole protoka zraka 3. Adapter za električne alate 4. Četka za suho i mokro usisavanje 5. Plastična cijev (3 elementa, 93 cm dužine), 6. okrugla četka, 7. četka za pukotine, 8. metalna cijev od 1,5 m, 9. filter od tkanine, 10. filter otporan na visoke temperature, 11. perivi spužvasti filter, 12. perivi HEPA filter, 13. aluminijski vrh, 14. aluminijska mlaznica za pukotine, 15. Baza s kotačićima – kompletan set.

14. Obavijesti za korisnike o zbrinjavanju električnih i elektroničkih uređaja (odnosi se na kućanstva)

Ovaj simbol postavljen na proizvode ili popratnu dokumentaciju obavještava da se neispravni električni ili elektronički uređaji ne smiju odlagati s kućnim otpadom. Ispravan postupak u slučaju potrebe za zbrinjavanjem, ponovnom uporabom ili oporabom komponenti sastoji se od prijenosa uređaja na specijalizirano sabirno mjesto, gdje će biti besplatno prihvaćen. Informacije o lokacijama sabirnih točaka otpadne opreme pružaju lokalne vlasti, npr. na svojim web stranicama.
Pravilno zbrinjavanje uređaja omogućuje očuvanje dragocjenih resursa i izbjegavanje negativnog utjecaja na zdravlje i okoliš, do kojeg dolazi zbog mogućnosti da uređaji sadrže opasne tvari, smjese i sastavne dijelove.
Nepravilno odlaganje otpada podliježe kaznama predviđenim relevantnim lokalnim propisima.
Korisnici u zemljama Europske unije: Ako trebate odložiti električnu ili elektroničku opremu, obratite se najbližem prodavaču ili dobavljaču za dodatne informacije.
Odlaganje u zemljama izvan Europske unije: Ovaj simbol vrijedi samo za zemlje Europske unije. Ako trebate zbrinuti ovaj proizvod, obratite se lokalnim vlastima ili trgovcu radi pravilnog zbrinjavanja.

Jamstveni list

na

Usisavač za mokro i suho čišćenje

Kataloški broj: DED6597 br. partije:.....

(u daljnjem tekstu Proizvod)

Datum nabavke Proizvoda: .....

Pečat prodavača

Datum i potpis prodavača: .....

Izjava Korisnika:

Potvrđujem da sam upoznat s uvjetima jamstva i posljedicama nepoštivanja smjernica sadržanih u Uputama za upotrebu i jamstvenom listu. Upoznat sam s uvjetima ovog jamstva, što potvrđujem svojim potpisom:

....

Datum i mjesto Potpis Korisnika

I. Odgovornost za Proizvod

1. Jamac - Dedra-Exim Sp. z o.o. sa sjedištem u Pruszkówu, adresa: ul. 3 Maja 8, 05-800 Pruszków, KRS 0000062517, Općinski sud za glavni grad Varšavu u Varšavi, XIV Gospodarski odjel Državnog sudskog registra, PIB 527-020-49-33, osnovni kapital: 100 980.00 PLN.
2. Pod uvjetima navedenim u ovom jamstvenom listu, Jamac daje jamstvo za Proizvod koji dolazi iz Jamčeve distribucije.
3. Odgovornost iz jamstva pokriva samo nedostatke koji proizlaze iz razloga koji su u Proizvodu u trenutku njegove predaje Korisniku.
4. Pod jamstvom, Korisnik stječe pravo na besplatan popravak Proizvoda, ako se kvar otkrije tijekom jamstvenog roka. Način popravka Proizvoda (metoda popravka) ovisi o odluci Jamca. Ako Jamac utvrdi da ga je nemoguće popraviti, Jamac zadržava pravo zamijeniti neispravan element ili cijeli Proizvod ispravnim, smanjiti cijenu Proizvoda ili odstupiti od ugovora.
5. U odnosu na Korisnika koji nije potrošač u smislu Zakona od 23. travnja 1964. Građanski zakonik, odgovornost Jamca za štetu koja proizlazi iz ovog jamstva i/ili u vezi s njegovim sklapanjem i izvršenjem, bez obzira na pravni naslov, ograničena je na maksimalnu vrijednost neispravnog Proizvoda.

II. Jamstveni rok

Elementi Proizvoda	Jamstveni rok
DED6597	36 mjeseca od datuma kupnje Proizvoda prikazanog u ovom jamstvenom listu

III. Uvjeti korištenja jamstva

1. Predočenje od strane korisnika popunjenog jamstvenog lista Proizvoda i potvrđivanje od strane Korisnika okolnosti kupnje Proizvoda, npr. predočenjem računa, fakture itd. Kako bi učinkovito riješili reklamaciju preporuča se da Korisnik dostavi sve elemente navedene u "Kompletu uređaja" zajedno s Proizvodom za reklamaciju koja se nalazi u Uputama za upotrebu.
2. Poštovanje od strane korisnika preporuka sadržanih u Uputama za uporabu i jamstvenom listu.
3. Jamstvo vrijedi isključivo na području Republike Poljske i EU.
4. Jamstvo ne obuhvaća kvarove Proizvoda nastale posebno kao rezultat:
a. Nepoštivanja od strane Korisnika uvjeta navedenih u Uputama za uporabu, posebno u pogledu pravilnog korištenja, održavanja i čišćenja;
b. Korištenja od strane Korisnika sredstava za čišćenje ili održavanje koja nisu u skladu s Uputama za uporabu;
c. Nepravilnog skladištenja i transporta Proizvoda od strane Korisnika;

d. Neovlaštene izmjene i/ili modifikacije Proizvoda od strane Korisnika koje nisu dogovorene s Jamcem;
e. Korištenja od strane Korisnika potrošnog materijala u Proizvodu koji nije u skladu s Uputama za uporabu.
5. Korisnik koji nije potrošač u smislu zakona od 23. travnja 1964. Građanski zakonik gubi jamstvo na Proizvod u kojem:
- je Korisnik je uklonio, promijenio ili oštetio serijske brojeve, oznake datuma i natpisne pločice;
- pečati su oštećeni od strane Korisnika ili pokazuju znakove manipulacije od strane Korisnika.
6. Pozor! Radnje povezane sa svakodnevnim radom Proizvoda, koje proizlaze, između ostalog iz Upute za uporabu Korisnik je dužan provoditi samostalno i o svom trošku.

IV. Procedura reklamacije

1. U slučaju utvrđivanja neispravnog rada Proizvoda, prije podnošenja reklamacije, provjerite jesu li sve radnje navedene posebno u Uputama za uporabu, izvršene ispravno.
2. Preporučujemo podnošenje reklamacije odmah, najbolje u roku od 7 dana od dana uočavanja kvara Proizvoda. Korisnik koji nije potrošač u smislu zakona od 23. travnja 1964. Građanski zakonik gubi prava koja proizlaze iz ovog jamstva ako se reklamacija ne podnese u roku od 7 dana.
3. Reklamacija se može podnijeti, između ostalog, na mjestu kupnje Proizvoda, u jamstvenom servisu ili pismeno na sljedeću adresu: Dedra-Exim Sp. z o.o., ul. 3 Maja 8, 05-800 Pruszków.
4. Korisnik može podnijeti reklamaciju putem obrasca dostupnog na web stranici www.dedra.pl. ("Obrazac za reklamaciju").
5. Adrese jamstvenih servisa za pojedine zemlje dostupne su na web stranici www.dedra.pl. U slučaju nedostatka jamstvenog servisa za određenu zemlju, preporuča se slanje reklamacija na sljedeću adresu: Dedra-Exim Sp. z o.o. ul. 3 Maja 8, 05-800 Pruszków (Poljska).
6. S obzirom na sigurnost Korisnika, zabranjeno je koristiti neispravan proizvod.
7. Pozor! Korištenje neispravnog Proizvoda opasno je za zdravlje i život Korisnika.
8. Izvršenje obveza koje proizlaze iz jamstva održat će se u roku od 14 radnih dana od dana isporuke Proizvoda koji korisnik reklamira.
9. Prije dostave neispravnog Proizvoda na reklamaciju, preporuča se čišćenje. Preporuča se da se reklamirani Proizvod pažljivo zaštiti od oštećenja tijekom transporta (preporuča se isporuka reklamiranog Proizvoda u originalnom pakiranju).
10. Jamstveni rok se produljuje za vrijeme tijekom kojeg ga Korisnik nije mogao koristiti zbog kvara na Proizvodu obuhvaćenom jamstvom.
Jamstvo ne isključuje, ograničava ili suspendira prava Korisnika koja proizlaze iz odredbi o jamstvu za nedostatke na prodanom artiklu.
Prema čl. 13 sek. 1 i sljed. 2. Uredbe (EU) 2016/679 Europskog parlamenta i Vijeća od 27. travnja 2016. o zaštiti fizičkih osoba u vezi s obradom osobnih podataka i slobodnom kretanju takvih podataka te stavljanju izvan snage Direktive 95/46. /EC, obavještavamo vas

1. Administrator Vaših osobnih podataka navedenih u formularu je DEDRA-EXIM sp. z o. o. sa sjedištem u Pruszkówu, ul. 3 Maja 8, 05-800 Pruszków (u daljnjem tekstu: "Administrator").
2. Vaši podaci će se obrađivati isključivo u svrhu provedbe jamstvenog postupka uređaja sukladno čl. 6 st. 1 slovo. b opće uredbe o zaštiti podataka (u daljnjem tekstu: "GDPR") Davanje podataka je dobrovoljno, ali nužno za provedbu jamstvenog postupka.
3. Vaši podaci će se obrađivati za vrijeme trajanja jamstvenog postupka te za potrebe arhiviranja u slučaju potrebe obrane od bilo kakvih potraživanja prema Administratoru, najduže do isteka istih.
4. Vaši podaci mogu se priopćiti samo subjektima koji obrađuju podatke za administratora na temelju pisanog ugovora o povjeravanju obrade osobnih podataka koji između ostalog daje: tehnička služba, održavanje hostinga ili web stranica, IT služba, kurirska tvrtka. Dobavljači Administratora dužni su osigurati sigurnost podataka i ispunjavati uvjete važećih zakona vezanih uz zaštitu osobnih podataka te ne smiju koristiti povjerene osobne podatke u druge svrhe osim onih navedenih u ugovoru s Administratorom.
5. Vaši podaci neće se obrađivati na automatizirani način, uključujući u obliku profiliranja, i neće se prenositi u treću zemlju/međunarodnu organizaciju.
6. Imate pravo pristupa svojim podacima te pravo na ispravak, brisanje, ograničenje obrade, pravo na prijenos podataka, pravo na prigovor u bilo kojem trenutku.
7. Za sva pitanja vezana uz obradu Vaših osobnih podataka od strane Administratora, možete nas kontaktirati na sljedeću e-mail adresu: daneosobowe@dedra.pl.;
8. Imate pravo podnijeti pritužbu tijelu nadležnom za zaštitu osobnih podataka.

BG Съдържание

1. Снимки и чертежи
2. Описание на устройството
3. Предназначение на устройството
4. Ограничение на използването
5. Технически данни
6. Подготовка за работа
7. Връзка с мрежата
8. Включване на устройството
9. Използване на устройството
10. Текуща поддръжка
11. Резервни части и принадлежности
12. Дефекти, отстранени самостоятелно
13. Завършване на оборудването
14. Информация за потребителите относно изхвърлянето на електрическо и електронно оборудване
15. Гаранционна карта

Декларацията за съответствие може да бъде намерена в офиса на Dedra Exim Ltd.
Общите правила за безопасност са включени в ръководството като отделна книжка.

ПРЕДУПРЕЖДЕНИЕ. Прочетете всички предупреждения, обозначени със символа, и всички инструкции.

Неспазването на следните предупреждения и инструкции за безопасност може да доведе до токов удар, пожар или сериозно нараняване.

Запазете всички предупреждения и инструкции за бъдеща употреба.

2. Описание на устройството

Фиг. А: 1. Смукателен маркуч, 2. Корпус на двигателя, 3. Суич, 4. Контактен гнездо, 5. Телескопично разширение, 6. Танк, 7. Brush, 8. Плъг за оттичане, 9. Филтър шейкър, 10. Въздушен изход

3. Предназначение на устройството

Прахосмукачката за работилници е уред, предназначен за суха и мокра работа (извличане на вода), който позволява почистването на всякакви повърхности в жилищни и търговски помещения. Благодарение на функцията за издухване прахосмукачката позволява издухване на мръсотията от труднодостъпни места.
Прахосмукачката е оборудвана с филтърна шайба за събиране на много фин прах, например прах от шлайфане на мазилка. Допълнителен контакт позволява свързването на уред с максимална мощност 2 000 W, а синхронизираният превключвател позволява прахосмукачката да се използва като прахосмукачка за електрически инструменти (напр. шлайфмашина, полираща машина и др.). Използването на термоустойчив филтър дава възможност за почистване например на огнища на камини от пепел.
Използването на уреда е разрешено при ремонтни и строителни дейности, ремонтни работилници, любителски работи, като се спазват условията за използване и допустимите условия на работа, съдържащи се в инструкцията за експлоатация.

4. Ограничения на използването

ВНИМАНИЕ Не вакуумирайте сажди или запалими вещества. Не вакуумирайте предмети, чиято температура е по-висока от 60 °C.

Уредът може да се използва само в съответствие с "Разрешените условия на работа" по-долу. Неразрешените промени в механичната и електрическата конструкция, всякакви модификации, дейности по поддръжката, които не са описани в инструкциите за експлоатация, ще се считат за незаконни и ще доведат до незабавна загуба на гаранционни права, а декларацията за съответствие ще стане невалидна. Всяка употреба, която не е предвидена или не съответства на инструкциите за експлоатация, води до незабавна загуба на гаранционни права.

Допустими условия на труд
Случайна работа S2 15 минути
Използвайте на закрито.

5. Технически данни

Модел	DED6597
Електрически двигател	комутатор, еднофазен
Захранващо напрежение [V]	230 ~
Мрежова честота [Hz]	50
Номинална мощност на двигателя [W]	1600
Капацитет на резервоара на Hoover [l]	20
Филтър	HEPA филтър, щит от пяна
IP	IPX4
Клас на защита	II

Вакуум [kPa]	21
Максимално натоварване на гнездото [W]	2000
Обща мощност [W]	3600

6. Подготовка за работа

Извършвайте всички подготвителни дейности с изключено от електрическата мрежа устройство.
Подготовка на устройството за работа:
1. извадете прахосмукачката от опаковката, свалете капака, извадете съдържанието от резервоара на прахосмукачката.
2. уверете се, че всички компоненти на устройството са доставени в съответствие със списъка на частите (за списъка вижте ръководството за експлоатация на устройството).
3. поставете резервоара на прахосмукачката върху основата, монтирайте колелата, като натиснете металния щифт в отвора за гнездо от долната страна.
В зависимост от планираната работа изпълнете следните стъпки: 1:
- подготовка на прахосмукачката за работа на сухо:
1. поставете филтър тип HEPA върху кошничката на предпазния клапан, стърчаща от капака на двигателя. Уверете се, че гуменото уплътнение приляга плътно върху корпуса на двигателя.
- Подгответе прахосмукачката за работа на мокро:
1. поставете капак от пяна върху коша на предпазния клапан, стърчащ от капака на двигателя. Уверете се, че капакът плътно прилепва към корпуса на двигателя, изгладете всички появили се неравности.
- Подготовка на прахосмукачката за използване като прахосмукачка
1. Поставете филтър тип HEPA върху коша на предпазния клапан, стърчащ от капака на двигателя. Уверете се, че гуменото уплътнение приляга плътно към корпуса на двигателя.
2. поставете платнена торбичка върху бункера. Уверете се, че гуменото уплътнение приляга плътно по ръба на резервоара.
При извличане на гипсов прах използвайте едновременно HEPA филтър и платнена торбичка (фиг. В, 4)!
3. с помощта на адаптер (фиг. Г, 5) свържете кабела на прахосмукачката към края за извличане на електроинструмента (шлайфмашина). Ако нито един от диаметрите на адаптера не пасва на накрайника за извличане на електроинструмента, възползвайте се от факта, че прахосмукачката е оборудвана с гъвкав маркуч със сменяеми накрайници, което ви позволява да свържете към прахосмукачката практически всеки електроинструмент (шлайф за гипсови повърхности, шлайф за бетон, настолни и ръчни триони и др. Начинът на сваляне на накрайника на маркуча е показан на фиг. Б. Постъпване при смяна на накрайника:
1. с плосък, тесен инструмент (напр. отвертка) натиснете ключалката, обозначена с 1.
2. издърпайте енергично накрайника от пръстена със заключване (2).
3. поставете накрайника върху електроинструмента така, че отворите в накрайника да съвпаднат със заключването на пръстена (3).
4. натиснете накрайника, докато чуете как ключалките щракват на мястото си. Уверете се, че накрайникът е поставен правилно и ключалките в двата отвора са затворени.
- подготовка на прахосмукачката за използване с пепел
1. поставете филтър тип HEPA върху кошничката на предпазния клапан, стърчаща от капака на двигателя. Уверете се, че гуменото уплътнение приляга плътно към корпуса на двигателя.
2. поставете торба, устойчива на високи температури, върху бункера (фиг. В, 3). Уверете се, че гуменото уплътнение приляга плътно по ръба на резервоара.
Не засмуквайте сажди или запалими вещества. Не вдигайте с прахосмукачката предмети, чиято температура е по-висока от 60 °C.
Следващите стъпки са общи за всеки тип употреба.
1. затворете капака с помощта на ключалките, като се уверите, че долната част на капака приляга плътно към резервоара на прахосмукачката.
2) Монтирайте гъвкавия смукателен маркуч от страната на по-голямата връзка, като го вкарате в отвора за подаване на въздух, разположен в корпуса на прахосмукачката.
3) Прикрепете удължителната тръба към другата страна на гъвкавия маркуч.
4) На края на тръбата сложете съответната вендуза за засмукване. Устройството е готово за работа.

7. Връзка с мрежата

Преди да свържете уреда към източник на захранване, се уверете, че захранващото напрежение отговаря на стойността, посочена на табелката с номиналните стойности.
Захранващата инсталация трябва да бъде направена в съответствие със съществените изисквания за електрически инсталации и да отговаря на изискванията за безопасност при употреба. Параметрите за минималното сечение на захранващия кабел и номиналната стойност на предпазителя в зависимост от мощността на уреда са дадени в таблицата по-долу:

Мощност на устройството [W]	Минимално напречно сечение на проводника [mm^2]	Минимален предпазител тип C [A].
1400÷2300	1,5	16

Монтажът трябва да се извърши от квалифициран електротехник. Когато използвате удължителни кабели, уверете се, че сечението на проводниците не е по-малко от необходимото (вж. таблицата). Разположете електрическия кабел така, че да няма опасност от прерязване по време на работа. Не използвайте повредени удължителни кабели. Периодично проверявайте състоянието на захранващия кабел. Не дърпайте захранващия кабел на . Свържете уреда към заземен електрически контакт, защитен с прекъсвач за остатъчен ток.

8. Включване на устройството

ВНИМАНИЕ **Преди да стартирате устройството, е необходимо да извършите стъпките, описани в раздела "Подготовка за работа".**

В капака на прахосмукачката има превключвател за включване/изключване. Превключвателят за включване/изключване е черен с прозрачен капак и има маркировка I за стартиране на уреда и маркировка O за спиране, както и маркировка II за стартиране на прахосмукачката в режим на синхронизация.

9. Използване на устройството

Прахосмукачката е предназначена за използване в домашни и търговски помещения (работилници, гаражи и др.) Устройството е подходящо за сухо или мокро прахосмукиране. Прахосмукачката е оборудвана с няколко вида четки (фиг. Г): плоски за почистване на по-големи подови площи, килими: тесни за почистване на тесни недостъпни места (напр. ъгли, цепнатини и др.), тесни алуминиеви за събиране на пепел.
Не прахосмукирайте сажди или запалими вещества. Не използвайте прахосмукачката за събиране на предмети, чиято температура е по-висока от 60 °C.
Прахосмукачката е предназначена за използване в домашни и търговски помещения (работилници, гаражи и др.) Устройството е подходящо за сухо или мокро почистване. Прахосмукачката е оборудвана с два вида четки: плоски (фиг. В, 1) за почистване на по-големи подови площи, килими: тесни (фиг. В, 2), които могат да се използват за прахосмукиране на тесни недостъпни места (напр. ъгли, пукнатини и др.) При почистване на мокри замърсявания не забравяйте, че уредът е оборудван с предпазно устройство, което прекъсва подаването на вода към двигателя. Когато отстранявате мокри и влажни замърсявания, оборудвайте уреда с капак от пяна (фиг. В, 3) и задължително отстранете хартиената торбичка и HEPA филтъра.
Прахосмукачката има функция за издухване. За да използвате тази функция, трябва да прекарате гъвкавия маркуч от предната част на прахосмукачката към отвора на гърба на горния капак, като го свържете по същия начин, както към резервоара.

Свързване на допълнителен електрически уред към прахосмукачката

Прахосмукачката има допълнителен контакт, към който може да се свърже електроинструмент или друго електрическо устройство. Гнездото е разположено на капака на прахосмукачката и е защитено с пластмасов капак. Максимална мощност на устройството, свързано към гнездото: 2000 W. След свързване на прахосмукачката към електрическата мрежа, като настроите позицията на превключвателя на 0, е възможно да работите със свързания електроинструмент, без да включвате прахосмукачката.
Възможна е и едновременна работа на прахосмукачката и свързания уред. Прахосмукачката със свързан уред може да работи в два режима:
1.Нормален режим "I".
2.Синхронен режим "II"
В нормален режим, когато уредът е свързан и прахосмукачката е включена (фиг. Г, 1), прахосмукачката и уредът работят независимо.
В режим на синхронизация (фиг. D, 3) прахосмукачката няма да работи, докато не се включи свързаният уред. Когато уредът е включен, прахосмукачката ще започне работа.
След изключване прахосмукачката ще продължи да работи за около 5 s и след това ще се изключи.
Функцията за синхронизация е особено полезна при извършване на работа, която изисква непрекъснато отстраняване на отпадъци (например отстраняване на плява при пробиване, отстраняване на стружки при работа с ръчни инструменти за рязане, пробиване или друга обработка на дърво и т.н.).

Освен това прахосмукачката е оборудвана с гъвкав маркуч със сменяеми накрайници, което позволява към нея да се свързва практически всеки електроинструмент (шлайф за гипсокартон, шлайф за бетон, настолни и ръчни триони и т.н.). Начинът на сваляне на накрайника на маркуча е показан на фиг. Б. Процедура при смяна на накрайника:
1.С помощта на плосък и тесен инструмент (напр. отвертка) натиснете ключалката, обозначена с 1.
2.Издърпайте накрайника енергично от фиксиращия пръстен (2).
3.Прикрепете накрайника към електроинструмента, така че отворите в накрайника да съвпаднат с ключалката на пръстена (3).
4.Натиснете накрайника, докато чуете как ключалките щракват на място. Уверете се, че накрайникът е поставен правилно и че ключалките в двата отвора са затворени.
Почистване на филтъра
Прахосмукачката е оборудвана с ръчно разклащане на филтъра, което позволява почистване на филтъра тип HEPA при засмукване на фин прах. Бутонът на стъргалото се намира на гърба до гнездото за изхода на прахосмукачката. Разклащането се извършва, като се блокира смукателната тръба и след това се натисне бутонът за разклащане няколко пъти. Алтернативно, краят на смукателната тръба може да се постави върху бутона за бърсане (диаметърът на тръбата е същият като диаметъра на бутона), като входът за въздух ще бъде блокиран. Засмукването на въздуха е блокирано и засмукването на въздуха е блокирано.
Функция за изпускане на въздух
Поставете тръбата за изсмукване на въздух върху изхода за въздух и стартирайте изсмукването. С функцията за въздушна струя можете например да отстранявате замърсявания от труднодостъпни места.
Не насочвайте въздушната струя към хора или животни. Продухваният материал може да се движи с висока скорост.

10. Текуща поддръжка

ВНИМАНИЕ **Извършвайте всички операции по поддръжката, когато устройството е изключено от електрическото захранване.**

Почистване на контейнера за прах.
Често отстранявайте замърсяванията от контейнера за прах, за да избегнете повреда на уреда. Поставете контейнера за прахосмукачка (с отстранен капак на прахосмукачката) върху торба или кошче за боклук и изхвърлете съдържанието. Когато изпразвате контейнера от мръсна вода, излейте я в канализацията.

Почистване на филтъра HEPA
1. Извадете щепсела на захранващия кабел от контакта.
2. Освободете ключалките на капака на прахосмукачката, като издърпате ключалките от капака на прахосмукачката.
3. отстранете капака на резервоара на прахосмукачката.
4. Внимателно, равномерно плъзнете филтъра от капака на клапана за всмукване на вода.
5. почистете филтъра със сгъстен въздух, като изтръскате събраната мръсотия. Ако е необходимо, го изплакнете под струя вода (след щателно почистване).
6. след изплакване оставете филтъра да изсъхне свободно (не го нагрявайте, не го сушете със сешоар и не го излагайте на слънчева светлина).
7 След като изсъхне, филтърът трябва да се постави върху капака на спирателния вентил на входа на водата. Трябва да се внимава филтърът да бъде поставен правилно.

Съхранение
Съхранявайте почистената и добре подсушена прахосмукачка в оригиналната ѝ кутия, на сухо място, недостъпно за деца и външни лица.

11. Резервни части и принадлежности

За закупуване на резервни части и аксесоари се свържете с Dedra Exim Service. Данните за контакт можете да намерите на страница 1 от ръководството.
Когато поръчвате резервни части, посочете номера на партидата от табелката и номера на частта от монтажния чертеж.
По време на гаранционния период ремонтите се извършват в съответствие с условията, посочени в гаранционната карта. Моля, предайте дефектния продукт за ремонт на мястото на покупката (продавачът е длъжен да приеме дефектния продукт), изпратете го в централния сервизен център на Dedra Exim или го изпратете в сервизния център, който е най-близо до вашето местоживеене (списък на сервизните центрове на www.dedra.pl). Моля, приложете попълнената гаранционна карта. След изтичане на гаранционния срок ремонтите се извършват от централния сервиз. Изпратете дефектния продукт до сервизния център (транспортните разходи се заплащат от потребителя).

12. Дефекти, отстранени самостоятелно

ВНИМАНИЕ **Изключете устройството от електрическото захранване, преди да отстранявате сами неизправности от .**

ПРОБЛЕМ	ПРИЧИНА	РЕШЕНИЕ
Устройството не се включва	Захранващият кабел е неправилно свързан	Вкарайте щепсела по-дълбоко в гнездото,
	Захранващият кабел е повреден	Поръчайте сервиз на уреда
	В контакта няма мрежово напрежение	Проверете напрежението в гнездото, проверете предпазителя
	Дефектен превключвател	Поръчайте сервиз на уреда
Двигателят прегрява Засмукващата сила се намалява	Запушени въздушни отвори	Почистете вентилационните отвори
	Запушен маркуч или накрайник	Премахване на запушването
	Запушен капак на филтъра	Проверете филтъра, почистете го
	Препълнен резервоар	Често изпразвайте резервоарите за замърсяване
Двигателят се стартира трудно	Запушени лагери Замърсен двигател на вятърна мелница	Поръчайте сервиз на уреда

13. Завършване на оборудването

1. прахосмукачка - 1 бр. 2. 2,5 м гъвкава пластмасова тръба с контрол на въздушния поток 3. Адаптер за електрически инструменти 4. Четка за сухо и мокро прахосмукане 5. пластмасова тръба (3 елемента, дължина 93 см), 6. кръгла четка, 7. четка за процепи, 8. 1,5 м метална тръба, 9. филтър от плат, 10. термоустойчив филтър, 11. филтър от миеща се гъба, 12. миещ се HEPA филтър, 13. алуминиев накрайник, 14. алуминиев накрайник за процепи, 15. Основа с колелца – пълен комплект.

14. Информация за потребителите относно изхвърлянето на електрическо и електронно оборудване (засяга домакинствата)



Символът, изобразен върху продуктите или придружаващата ги документация, указва, че дефектното електрическо или електронно оборудване не трябва да се изхвърля заедно с битовите отпадъци. Ако трябва да изхвърлите, да използвате повторно или да възстановите компоненти, е правилно да ги занесете в специализиран пункт за събиране, където ще бъдат приети безплатно. Информация за местоположението на пунктовете за събиране на употребявано оборудване се предоставя от местните власти, например на техните уебсайтове.
Правилното рециклиране на устройствата ви позволи да спестите ценни ресурси и да избегнете отрицателни въздействия върху здравето и околната среда в резултат на възможното наличие на: опасни вещества, смеси и компоненти в оборудването.
Неправилното изхвърляне на отпадъци е свързано с риск от санкции съгласно съответните местни разпоредби.
Потребители в страни от ЕС: Ако трябва да изхвърлите електрическо или електронно оборудване, моля, свържете се с най-близкия пункт за продажба или с вашия доставчик, който ще ви предостави допълнителна информация.
Изхвърляне в страни извън Европейския съюз: Този символ се отнася само за страните от Европейския съюз. Ако желаете да изхвърлите този продукт, моля, свържете се с местните власти или с търговеца за правилния начин на изхвърляне.

Гаранционна карта

на

Прахосмукачка за суха и мокра работа

Номер на поръчката: DED6597 Номер на партидата: .....

(наричан по-долу "Продуктът")

Дата на закупуване на продукта: .....

Печат на дилъра

Дата и подпис на продавача: .....

Изявление на потребителя:

Потвърждавам, че съм информиран за условията на гаранцията и последствията от неспазването на указанията в инструкцията за експлоатация и гаранционната карта. Запознат съм с условията на тази гаранция, което потвърждавам със саморъчния си подпис:

....

Дата и място Подпис на потребителя

I. Отговорност за продукта

1. Гарант - Dedra Exim Sp. z o.o. със седалище в Прушков, адрес: гр: 3 Maja 8, 05-800 Pruszków, KRS 0000062517, Окръжен съд на град Варшава във Варшава, XIV Икономическо отделение на Националния съдебен регистър, NIP 527-020-49-33, акционерен капитал: 100 980,00 PLN.
2. Съгласно условията, посочени в тази гаранционна карта, Гарантът гарантира Продукта, произхождащ от дистрибуцията на Гаранта.
3. Отговорността по гаранцията покрива само дефекти, възникнали по причини, присъщи на Продукта в момента на предоставянето му на Потребителя.
4. По силата на гаранцията Потребителят има право на безплатен ремонт на Продукта, при условие че дефектът се е проявил по време на гаранционния период. Методът на ремонт на Продукта (методът на ремонт) е по преценка на Гаранта. Ако Гарантът установи, че ремонтът не е възможен, той си запазва правото да замени дефектния елемент или целия Продукт с бездефектен, да намали цената на Продукта или да се откаже от договора.

По отношение на потребител, който не е потребител по смисъла на Закона от 23 април 1964 г. Граждански кодекс, отговорността на Гаранта за вреди, произтичащи от тази гаранция и/или във връзка с нейното сключване и изпълнение, независимо от правния титул, е ограничена до максималната стойност на дефектния Продукт.

II. Гаранционен период

Компоненти на продукта	Продължителност на гаранционната защита
Прахосмукачка за суха и мокра работа	36 месеца от датата на закупуване на Продукта, както е посочено в тази гаранционна карта
Хартиена торба, HEPA филтър	Елементи, които не се покриват от гаранцията

III. Условия за ползване на гаранцията

Потребителят трябва да представи попълнената гаранционна карта на Продукта и да докаже обстоятелствата на закупуване на Продукта от Потребителя, напр. чрез представяне на касова бележка, фактура и др. За целите на ефективното разглеждане на жалби се препоръчва Потребителят да представи заедно с Продукта всички компоненти, посочени в "Комплектоване на устройството", съдържащо се в Ръководството за потребителя.
2. потребителят да спазва препоръките, съдържащи се в инструкциите за експлоатация и гаранционната карта.
3.Гаранцията обхваща само територията на Република Полша и ЕС.
4.Гаранцията не покрива дефекти на Продукта, произтичащи по-специално от:
a. Неспазване от страна на потребителя на условията, посочени в инструкциите за експлоатация, по-специално по отношение на правилната експлоатация, поддръжка и почистване;
b. Използване на продукти за почистване или поддръжка от страна на потребителя, които не съответстват на инструкциите за експлоатация;
c. Неподходящо съхранение и транспортиране на Продукта от страна на Потребителя;
d. Неразрешени промени и/или изменения на Продукта от страна на Потребителя, които не са били съгласувани с Гаранта;
e. Използването от страна на Потребителя в Продукта на консумативи, които не съответстват на Инструкцията за експлоатация.
5. Потребител, който не е потребител по смисъла на Закона от 23 април 1964 г. Граждански кодекс, губи гаранцията за Продукта, в който:
- серийните номера, обозначенията за дата и табелките с номинални стойности са били отстранени, променени или повредени от потребителя;
- пломбите са били повредени от потребителя или имат следи от манипулация от страна на потребителя.

Внимание: Потребителят трябва да извършва дейностите, свързани с ежедневната експлоатация на Продукта, произтичащи, наред с другото, от Инструкциите за употреба, сам и за своя сметка.

IV. Процедура за подаване на жалби

1. В случай, че се установи, че Продуктът работи неправилно, трябва да се уверите, че всички стъпки, посочени в инструкциите за експлоатация, са извършени правилно, преди да предявите рекламация.
2. Препоръчително е да подадете жалба незабавно, за предпочитане в рамките на 7 дни от забелязването на дефект в Продукта. Потребител, който не е потребител по смисъла на Закона от 23 април 1964 г. Граждански кодекс, губи правата, произтичащи от тази гаранция, ако рекламацията не бъде направена в рамките на 7 дни.
3. Уведомяването за жалба може да се извърши, inter alia, на мястото на закупуване на Продукта, в гаранционното обслужване или писмено на адреса: Dedra Exim Sp. z o.o., ul. 3 Maja 8, 05-800 Pruszków.
4. Потребителят може да подаде жалба, като използва формуляра, достъпен на уебсайта www.dedra.pl. ("Формуляр за гаранционна рекламация").
5. Адресите на гаранционното обслужване за отделните страни са достъпни на адрес www.dedra.pl. Ако няма гаранционен сервиз за дадена страна, препоръчваме да отправяте гаранционни претенции на адрес: Dedra Exim Sp. z o.o. ul. 3 Maja 8, 05-800 Pruszków (Полша).
6. С оглед на безопасността на Потребителя е забранено използването на дефектен Продукт.
7. Внимание: Използването на дефектен Продукт е опасно за здравето и живота на Потребителя.
8. Изпълнението на задълженията по гаранцията ще се осъществи в рамките на 14 работни дни, считано от датата на доставка на декларирания Продукт от Потребителя.
9. Преди да предадете дефектния Продукт за рекламация, се препоръчва да го почистите. Препоръчва се Продуктът за рекламация да бъде внимателно защитен от повреди по време на транспортиране (препоръчва се Продуктът за рекламация да се достави в оригиналната му опаковка).
10. Гаранционният срок се удължава с времето, през което Потребителят не е могъл да използва Продукта, обхванат от гаранцията, поради дефект.

Гаранцията не изключва, не ограничава и не спира правата на Потребителя, произтичащи от гаранционните разпоредби, за дефекти на продадените стоки.

В съответствие с член 13, параграфи 1 и 2 от Регламент (ЕС) 2016/679 на Европейския парламент и на Съвета от 27 април 2016 г. относно защитата на физическите лица във връзка с обработването на лични данни и относно свободното движение на такива данни и за отмяна на Директива 95/46/ЕО ("ОРЗД"), с настоящото Ви информираме, че

1. Администраторът на Вашите лични данни, посочени във формуляра е DEDRA-EXIM sp. z o.o. със седалище в Прушков, на ул. 3 Maja 8, 05-800 Прушков (по-нататък: „Администратор”).
2. Вашите лични данни ще се обработват изключително с цел провеждане на гаранционната процедура на устройството съгласно ст. 6 ал. 1 буква “б” от Общия регламент за защита на личните данни (по-нататък: „ОРЗД”) Посочване на данните е доброволно, но е необходимо за провеждане на гаранционната процедура.
3. Вашите лични данни ще се обработват през срока на разглеждането на провеждане на гаранционната процедура и за архивни цели при необходимост от защита от евентуалните претенции към Администратора не по-дълго отколкото до датата на давността им.
4. Вашите лични данни могат да се обявяват изключително на операторите, обработващи данните в полза на Администратора въз основа на писмен договор за възлагане на обработването на личните данни, предоставящи, м.др. услуги по технически сервиз, хостинг или обслужване на уеб-сайта, по IT обслужване, на куриерска служба. Доставчиците на Администратора са задължени да осигурят защита на личните данни и да отговарят на изискванията на действащото законодателство, свързано със защита на личните данни и не могат да използват доверените им лични данни за целите, различни от определените в договор с Администратора.
5. Вашите данни няма да бъдат обработвани по автоматизиран начин, в това число във формата на профилиране, и няма да се предоставят в трета страна/международна организация.
6. Имате право на достъп до съдържанието на личните си данни и право всеки момент да ги коригирате, изтриете, ограничите обработването им, право да прехвърляте данните, право да подадете възражение.
7. По всякакви въпроси, свързани с обработването на Вашите лични данни от Администратора можете да се свържете на електронен адрес: daneosobowe@dedra.pl.;
8. Имате право да подадете жалба до органа, компетентен относно въпросите за защита на личните данни;

UA Зміст

1. Фотографії та малюнки
2. Опис пристрою
3. Призначення пристрою

4. Обмеження використання
5. Технічні дані
6. Підготовка до роботи
7. Підключення до мережі
8. Увімкнення пристрою
9. Використання пристрою
10. Поточне обслуговування
11. Запасні частини та аксесуари
12. Самостійне усунення несправностей
13. Комплектація обладнання
14. Інформація для користувачів щодо утилізації електричного та електронного обладнання
15. Гарантійний талон

Декларацію про відповідність можна знайти в офісі компанії Dedra Exim Ltd.
Загальні правила безпеки включені в посібник окремим буклетом.

ПОПЕРЕДЖЕННЯ. Прочитайте всі попередження, позначені цим символом, та всі інструкції.

Недотримання наведених нижче попереджень та інструкцій з техніки безпеки може призвести до ураження електричним струмом, пожежі або серйозних травм.

Зберігайте всі попередження та інструкції для подальшого використання.

2. Опис пристрою

Рис. А: 1. Шланг всмоктування, 2. Корпус двигуна, 3. Світч, 4. Розетка для з'єднання, 5. Телескопічне подовження, 6. Танк, 7. Браш, 8. Зливна пробка, 9. Фільтр-шейкер, 10. Вихід повітря

3. Призначення пристрою

Пилосос для майстерні - це прилад, призначений для сухого та вологого прибирання (всмоктування води), який дозволяє прибирати будь-які поверхні в житлових і комерційних приміщеннях. Завдяки функції видування пилосос дозволяє видувати бруд у важкодоступних місцях.
Пилосос оснащений фільтром-струшувачем для збору дуже дрібного пилу, наприклад, пилу від шліфування штукатурки. Додаткова розетка дозволяє підключити прилад з максимальною потужністю 2 000 Вт, а синхронізований вимикач дозволяє використовувати пилосос як пиловідсмоктувач для електроінструментів (наприклад, шліфувальної машини, полірувальної машини тощо). Використання термостійкого фільтра дозволяє очищати від попелу, наприклад, камінні топки.
Використання приладу дозволяється в ремонтно-будівельних роботах, ремонтних майстернях, аматорських роботах, при дотриманні умов використання та допустимих режимів експлуатації, викладених в інструкції з експлуатації.

4. Обмеження використання

ПРИМІТКА **Не пилососьте сажу або легкозаймисті речовини. Не пилососьте предмети, температура яких перевищує 60 °C.**

Прилад можна використовувати тільки відповідно до "Дозволених умов експлуатації", наведених нижче. Несанкціоновані зміни механічної та електричної конструкції, будь-які модифікації, технічне обслуговування, не описані в інструкції з експлуатації, вважаються незаконними і призводять до негайної втрати гарантійних прав, а декларація про відповідність втрачає чинність. Будь-яке використання не за призначенням або з порушенням вимог інструкції з експлуатації призводить до негайної втрати гарантійних прав.

Допустимі умови праці
Необов'язкова робота S2 15 хвилин
Використовувати в приміщенні.

5. Технічні дані

Модель	DED6597
Електродвигун	комутатор, однофазний
Напруга живлення [В]	230 ~
Частота мережі [Гц]	50
Номінальна потужність двигуна [Вт]	1600
Ємність бака пилососа [л]	20
Фільтр	HEPA-фільтр, пінопластовий екран
IP	IPX4
Клас захисту	II
Вакуум [кПа]	21
Максимальне навантаження на розетку [Вт]	2000
Загальна потужність [Вт]	3600

6. Підготовка до роботи

Виконуйте всі підготовчі дії, відключивши пристрій від джерела живлення.
Підготовка пристрою до роботи:
1. дістаньте пилосос з упаковки, зніміть кришку, видаліть вміст з бака пилососа.
2. переконайтеся, що всі компоненти пристрою були доставлені згідно з переліком деталей (див. перелік в інструкції до пристрою).
3. поставте бак пилососа на підставку, встановіть колеса, вставивши металевий штифт в отвір з гніздом на нижній стороні.
Залежно від запланованих робіт, виконайте наступні кроки:
- підготовка пилососа до роботи в сухому режимі:
1. покладіть фільтр типу HEPA на кошик запобіжного клапана, що виступає з кришки двигуна. Переконайтеся, що гумова прокладка щільно прилягає до корпусу двигуна.
- Підготуйте пилосос до роботи у вологому режимі:
1. надіньте поролоновий чохол на кошик запобіжного клапана, що виступає з кришки двигуна. Переконайтеся, що чохол щільно прилягає до корпусу двигуна, згладьте нерівності, що виникли.
- Підготовка пилососа до використання в якості пиловідсмоктувача
1. Встановіть фільтр типу HEPA на кошик запобіжного клапана, що виступає з кришки двигуна. Переконайтеся, що гумова прокладка щільно прилягає до корпусу двигуна.
2. надягніть на бункер тканинний мішок. Переконайтеся, що гумова прокладка щільно прилягає до краю бункера.
Для видалення гіпсового пилу використовуйте одночасно HEPA-фільтр і тканинний мішок (рис. C, 4)!
3. за допомогою перехідника (рис. D, 5) приєднати шнур пилососа до всмоктувального кінця електроінструменту (шліфувальної машини). Якщо жоден з діаметрів перехідника не підходить до насадки витяжки електроінструменту, скористайтеся тим, що пилосос оснащений гнучким шлангом зі змінними насадками, що дозволяє підключати до пилососа практично будь-який електроінструмент (шліфувальна машина по гіпсовій поверхні, бетоношліфувальна машина, настільні та ручні пилки і т.д.). Спосіб зняття кінця шланга показаний на мал. Б. Послідовність дій при заміні насадки:
1. плоским вузьким інструментом (наприклад, викруткою) натиснути на замок, позначений 1.
2. енергійно витягніть наконечник з кільця з фіксатором (2).
3. надіньте наконечник на електроінструмент так, щоб отвори в наконечнику збіглися з замком на кільці (3).
4. натискайте на наконечник, поки не почуєте клацання замків. Переконайтеся, що насадку встановлено правильно, а замки в обох отворах закриті.
- підготовка пилососа до роботи з попелом
1. покладіть фільтр типу HEPA на кошик запобіжного клапана, що виступає з кришки двигуна. Переконайтеся, що гумова прокладка щільно прилягає до корпусу двигуна.
2. надіньте на бункер стійкий до високих температур мішок (рис. C, 3). Переконайтеся, що гумова прокладка щільно прилягає до краю бункера.
Не всмоктуйте сажу або легкозаймисті речовини. Не всмоктуйте пилососом предмети, температура яких перевищує 60 °C.
Наступні кроки є загальними для кожного типу використання.
1) Закрийте кришку на засувку, переконавшись, що нижня частина кришки щільно прилягає до бака пилососа.
2) Встановіть гнучкий всмоктувальний шланг з боку більшого з'єднання, вставивши його в отвір для всмоктування повітря, розташований в корпусі пилососа.
3) Приєднайте подовжувальну трубку до іншого боку гнучкого шланга.
4. на кінці трубки складіть відповідну присоску. Пристрій готовий до роботи.

7. Підключення до мережі

Перед підключенням приладу до електромережі переконайтеся, що напруга живлення відповідає значенню, зазначеному на табличці з технічними даними.
Підключення до електромережі повинно бути виконано відповідно до основних вимог до електроустановок і відповідати вимогам безпеки при використанні. Параметри мінімального перерізу кабелю живлення та номінального значення запобіжника залежно від потужності приладу наведені в таблиці нижче:

Потужність пристрою [Вт].	Мінімальний переріз провідника [мм^2]	Мінімальний запобіжник типу C [A].
1400÷2300	1,5	16

Установку повинен виконувати кваліфікований електрик. Використовуючи подовжувачі, переконайтеся, що переріз жил кабелю не менший за необхідний (див. таблицю). Прокладіть електричний кабель таким чином, щоб виключити ризик його перерізання під час роботи. Не використовуйте пошкоджені подовжувачі. Періодично перевіряйте стан кабелю живлення. Не

тягніть за шнур живлення . Підключайте прилад до заземленої електричної розетки, захищеної автоматичним вимикачем.

8. Увімкнення пристрою

ПРИМІТКА **Перед запуском пристрою необхідно виконати дії, описані в розділі "Підготовка до роботи".**

На кришці пилососа знаходиться вимикач увімкнення/вимкнення. Вимикач чорного кольору з прозорою кришкою, має позначку I для запуску пристрою та позначку O для зупинки, а також позначку II для запуску пилососа в режимі синхронізації.

9. Використання пристрою

Пилосос призначений для використання в побутових і комерційних приміщеннях (майстерні, гаражі та ін.) Пристрій підходить для сухого або вологого прибирання. Пилосос оснащений декількома типами щіток (рис. D): плоска для прибирання великих площ підлоги, килимів: вузька для прибирання вузьких важкодоступних місць (наприклад, кутів, щілин і т.д.), вузька алюмінієва для збору попелу. Не пилососьте сажу або горючі речовини. Не використовуйте пилосос для збору предметів, температура яких перевищує 60 °C.
Пилосос призначений для використання в побутових і комерційних приміщеннях (майстерні, гаражі та ін.) Агрегат підходить для сухого або вологого прибирання. Пилосос оснащений двома типами щіток: плоскою (рис. C, 1) для прибирання великих площ підлоги, килимів: вузькою (рис. C, 2), яку можна використовувати для прибирання вузьких важкодоступних місць (наприклад, кутів, щілин і т.д.) При прибиранні вологого бруду пам'ятайте, що пристрій оснащений запобіжним пристроєм, який перекриває подачу води в двигун. Під час прибирання мокрого та вологого бруду надягніть на пристрій пінопластовий чохол (рис. C, 3) і повністю зніміть паперовий мішок та HEPA-фільтр.
Пилосос має функцію видування. Щоб скористатися цією функцією, потрібно протягнути гнучкий шланг від передньої частини пилососа до отвору на задній частині верхньої кришки, під'єднавши його так само, як і до резервуара

Підключення додаткового електроприладу до пилососа
Пилосос має додаткову розетку, до якої можна підключити електроінструмент або інший електричний пристрій. Розетка розташована на кришці пилососа і захищена пластиковою кришкою. Максимальна потужність пристрою, що підключається до розетки: 2000 W. Після підключення пилососа до електромережі, встановивши перемикач в положення 0, можна працювати з підключеним електроінструментом, не вмикаючи пилосос.
Також можлива одночасна робота пилососа та підключеного приладу. Пилосос з підключеним приладом може працювати у двох режимах:
1. звичайний режим "I".
2.синхронний режим "II"
У звичайному режимі, коли прилад підключено і пилосос увімкнено (рис. D, 1), пилосос і прилад працюють незалежно один від одного. У режимі синхронізації (рис. D, 3) пилосос не працюватиме, доки не увімкнеться підключений прилад. Коли прилад увімкнеться, пилосос увімкнеться.
Після вимкнення пилосос продовжить працювати приблизно 5 секунд, а потім вимкнеться.
Функція синхронізації особливо корисна при виконанні робіт, які вимагають постійного видалення відходів (наприклад, видалення шламу при бурінні, видалення стружки при роботі з ручними інструментами для розпилювання, свердління або інших деревообробних робіт і т.д.).
Крім того, пилосос оснащений гнучким шлангом зі змінними насадками, що дозволяє підключати до пилососа практично будь-який електроінструмент (шліфувальна машина для гіпсокартону, бетономішалка, настільні та ручні пилки тощо). Зняття насадки шланга проілюстровано на рис. Б. Порядок дій при заміні насадки:
1. за допомогою плоского вузького інструменту (наприклад, викрутки) натисніть на замок, позначений 1.
2. енергійно витягніть наконечник із стопорного кільця (2).
3. прикріпіть насадку до інструменту так, щоб отвори в насадці збіглися з фіксатором на кільці (3).
4. натискайте на наконечник, доки не почуєте клацання замків. Переконайтеся, що наконечник правильно вставлений і що замки в обох отворах закриті.

Очищення фільтра
Пилосос оснащений ручним струшувачем фільтра, який дозволяє очищати фільтр типу HEPA при всмоктуванні дрібного пилу. Кнопка скребка розташована на задній панелі біля розетки пилососа. Струшування здійснюється шляхом перекриття всмоктувальної трубки, а потім натисканням кнопки струшування кілька разів. Як варіант, кінець всмоктувальної трубки можна помістити на кнопку-вусач (діаметр трубки дорівнює діаметру кнопки), при цьому вхід повітря буде перекритий. Забір повітря заблоковано, і забір повітря заблоковано.

Функція струменя повітря
Помістіть трубку пилососа на вихідний отвір для повітря та увімкніть пилосос. За допомогою струменя повітря можна, наприклад, видалити бруд у важкодоступних місцях.
Не спрямовуйте потік повітря на людей або тварин. Матеріал, що очищується, може рухатися з великою швидкістю.

10. Поточне обслуговування

ПРИМІТКА **Виконуйте всі операції з технічного обслуговування, відключивши пристрій від електромережі.**

Очищення контейнера для пилу.
Щоб уникнути пошкодження приладу, часто видаляйте бруд з контейнера для пилу. Помістіть контейнер для пилу (зі знятою кришкою) над мішком або відром для сміття та викиньте його вміст. При спорожненні контейнера від брудної води виливайте її в каналізацію.

Очищення фільтра HEPA
1. витягніть вилку шнура живлення з розетки.
2. зніміть фіксатори кришки пилососа, потягнувши защіпки з кришки пилососа.
3. зніміть кришку з бака пилососа.
4. обережно, рівномірно зніміть фільтр з кришки водозабірного клапана.
5. очистіть фільтр стисненим повітрям, струшуючи зібраний бруд. За необхідності промийте його під струменем води (після ретельного очищення).
6. після промивання залиште фільтр вільно сохнути (не нагрівайте, не сушіть феном і не піддавайте впливу сонячних променів).
7 Після висихання фільтр слід встановити на кришку запірного клапана забору води. Слід звернути увагу на правильність встановлення фільтра.

Зберігання
Зберігайте очищений, ретельно висушений пилосос в оригінальній коробці, в сухому, недоступному для дітей та сторонніх осіб місці.

11. Запасні частини та аксесуари

Для придбання запасних частин та аксесуарів, будь ласка, зв'яжіться з компанією Dedra Exim Service. Контактні дані можна знайти на сторінці 1 цього посібника.
При замовленні запасних частин, будь ласка, вказуйте номер партії на заводській табличці та номер деталі зі складального креслення.
Протягом гарантійного терміну ремонт здійснюється відповідно до умов, зазначених у гарантійному талоні. Будь ласка, передайте несправний виріб для ремонту за місцем придбання (продавець зобов'язаний прийняти несправний виріб), надішліть його до центрального сервісного центру Dedra Exim або до найближчого сервісного центру за місцем проживання (список сервісних центрів на сайті www.dedra.pl). Будь ласка, додайте заповнений гарантійний талон. Після закінчення гарантійного терміну ремонт здійснюється центральним сервісним центром. Надішліть несправний виріб до сервісного центру (витрати на пересилку оплачує користувач).

12. Дефекти виправлені самостійно

Перед самостійним усуненням несправностей відключіть пристрій від джерела живлення за адресою.

ПРОБЛЕМА	ПРИЧИНА	РІШЕННЯ
Пристрій не вмикається	Неправильно підключено кабель живлення	Вставте вилку глибше в розетку,
	Пошкоджено кабель живлення	Віддайте прилад на технічне обслуговування
	У розетці відсутня мережева напруга	Перевірте напругу в розетці, перевірте запобіжник
	Несправний вимикач	Віддайте прилад на технічне обслуговування
Двигун перегрівається	Забиті вентиляційні отвори	Очистіть вентиляційні отвори
Сила всмоктування зменшується	Забитий шланг або форсунка	Усуньте блокування
	Засмічена кришка фільтра	Перевірте фільтр, почистіть його
	Переповнений бак	Часто спорожняйте баки для забруднень
Двигун запускається з труднощами	Заклинені підшипники Забруднений двигун вітряка	Віддайте прилад на технічне обслуговування

13. Завершення роботи пристрою

1. пилосос - 1 шт. 2. гнучка пластикова трубка 2,5 м з регулятором потоку повітря 3. Адаптер для електроінструментів 4. Щітка для сухого та вологого прибирання 5. пластикова трубка (3 елементи, довжиною 93 см), 6. кругла щітка, 7. щілинна щітка, 8. металева труба 1,5 м, 9. тканинний фільтр, 10. термостійкий фільтр, 11. губчастий фільтр, що миється, 12. фільтр HEPA, що миється, 13. алюмінієва насадка, 14. алюмінієва щілинна насадка, 15. Основа з коліщатками – комплект..

14. Інформація для користувачів щодо утилізації електричного та електронного обладнання (стосується домогосподарств)



Символ, зображений на виробах або супровідній документації, вказує на те, що несправне електричне або електронне обладнання не можна утилізувати разом з побутовими відходами. Якщо вам потрібно утилізувати, повторно використати або відновити компоненти, найкраще віднести їх до спеціалізованого пункту збору, де вони будуть прийняті безкоштовно. Інформацію про місцезнаходження пунктів збору відпрацьованого обладнання надають місцеві органи влади, наприклад, на їхніх веб-сайтах.

Правильна утилізація пристрою, допомагає зберегти цінні ресурси та уникнути негативного впливу на здоров'я та навколишнє середовище внаслідок можливої присутності в обладнаннінебезпечних речовин: речовини, суміші та компоненти.

Неправильна утилізація відходів загрожує штрафними санкціями згідно з відповідними місцевими нормами.

Користувачі в країнах ЄС: Якщо вам потрібно утилізувати електричне або електронне обладнання, зверніться до найближчої точки продажу або до вашого постачальника, який надасть вам додаткову інформацію.

Утилізація в країнах за межами Європейського Союзу: Цей символ стосується лише країн Європейського Союзу. Якщо ви хочете утилізувати цей виріб, зверніться до місцевих органів влади або дилера для отримання інформації про правильний спосіб утилізації.

Гарантійний талон

на

Пилосос для сухого та вологого прибирання

Номер замовлення: DED6597 Номер лоту: .....

(далі - Продукт)

Дата придбання продукту: .....

Печатка дилера

Дата та підпис продавця: .....

Заява користувача:

Я підтверджую, що ознайомлений з умовами гарантії та наслідками недотримання вказівок, викладених в інструкції з експлуатації та гарантійному талоні. Я ознайомлений з умовами цієї гарантії, що підтверджую власним підписом:

....

Дата і місце Підпис користувача

I. Відповідальність за Продукт

1. Поручитель - Dedra Exim Sp. z o.o. з місцезнаходженням у м. Прушкув, адреса: вул. 3 Мая 8, 05-800 Прушкув, KRS 0000062517, Окружний суд міста Варшави у Варшаві, XIV Економічний відділ Національного судового реєстру, NIP 527-020-49-33, статутний капітал: 100 980,00 ЗЛОТИХ.

2. Відповідно до умов, викладених у цьому гарантійному талоні, Гарант надає гарантію на Виріб, що походить з дистриб'юторської мережі Гаранта.

3. Відповідальність за гарантією поширюється лише на дефекти, що виникли з причин, притаманних Продукту на момент його передачі Користувачеві.

4. Користувач, на підставі гарантії, має право на безкоштовний ремонт Продукту за умови, що дефект став очевидним протягом гарантійного терміну. Спосіб ремонту Продукту (метод ремонту) визначається на розсуд Гаранта. Якщо Гарант визнає ремонт неможливим, він залишає за собою право замінити дефектний елемент або весь Виріб на бездефектний, знизити ціну на Виріб або відмовитися від виконання договору.

По відношенню до Користувача, який не є споживачем у розумінні Закону від 23 квітня 1964р. Цивільного кодексу, відповідальність Гаранта за збитки, що виникли внаслідок цієї гарантії та/або у зв'язку з її укладенням та виконанням, незалежно від правового титулу, обмежується максимальною вартістю дефектного Продукту.

II. Гарантійний термін

Компоненти продукту	Тривалість гарантійного захисту
Пилосос для сухого та вологого прибирання	36 місяців з дати придбання Продукту, як зазначено в цьому гарантійному талоні
Паперовий пакет, фільтр HEPA	Товари, на які не поширюється гарантія

III. Умови для отримання гарантії

Користувач повинен пред'явити заповнений гарантійний талон на Виріб та обґрунтувати обставини придбання Виробу, наприклад, пред'явивши чек, рахунок-фактуру тощо. З метою ефективного розгляду рекламації рекомендується, щоб Користувач надав разом з Виробом всі компоненти, зазначені в розділі "Комплектація пристрою", що міститься в Посібнику користувача.

2. Що Користувач дотримується рекомендацій, викладених в інструкції з експлуатації та гарантійному талоні.

3.Гарантія поширюється лише на територію Республіки Польща та ЄС.

4.Гарантія не поширюється на дефекти Продукту, що виникають, зокрема, внаслідок:

a. Недотримання Користувачем умов, викладених в Інструкції з експлуатації, зокрема щодо правильної експлуатації, технічного обслуговування та чищення;

b. Використання Користувачем засобів для чищення або технічного обслуговування, які не відповідають вимогам Інструкції з експлуатації;

c. Неналежне зберігання та транспортування Продукту Користувачем;

d. Несанкціоновані зміни та/або модифікації Продукту Користувачем, які не були узгоджені з Гарантом;

e. Використання Користувачем у Виробі витратних матеріалів, що не відповідають вимогам Інструкції з експлуатації.

5. Користувач, який не є споживачем у розумінні Закону від 23 квітня 1964р. Цивільного кодексу, втрачає гарантію на Продукт, в якому:

- серійні номери, позначення дати та паспортні таблички були видалені, змінені або пошкоджені користувачем;
- пломби були пошкоджені користувачем або мають ознаки втручання користувача.

Увага: Користувач зобов'язаний самостійно і за власний рахунок виконувати дії, пов'язані з повсякденною експлуатацією Виробу, що випливають, зокрема, з Інструкції з експлуатації, самостійно і за власний рахунок.

IV. Процедура розгляду скарг

1. Якщо Ви виявите, що Виріб працює неправильно, перед тим, як пред'явити претензію, Ви повинні переконатися, що всі кроки, зазначені в Інструкції з експлуатації, були виконані правильно, перш ніж пред'являти претензію.

2. Рекомендується подавати рекламацію негайно, бажано протягом 7 днів з моменту виявлення дефекту Продукту. Користувач, який не є споживачем у розумінні Закону від 23 квітня 1964р. Цивільного кодексу, втрачає права, що випливають з цієї гарантії, якщо рекламація не буде подана протягом 7 днів.

3. Повідомлення про рекламацію можна подати, зокрема, в місці придбання Продукту, в гарантійному сервісі або в письмовій формі на вказану адресу: Dedra Exim Sp. z o.o., ul. 3 Maja 8, 05-800 Pruszków.

4. Користувач може подати рекламацію, використовуючи форму, доступну на веб-сайті www.dedra.pl. ("Бланк рекламації").

5. Адреси гарантійного обслуговування для окремих країн можна знайти на сайті www.dedra.pl. Якщо для певної країни немає гарантійного сервісу, рекомендується звертатися з гарантійними претензіями за адресою: Dedra Exim Sp. z o.o. ul. 3 Maja 8, 05-800 Pruszków (Польща).

6. З метою безпеки Користувача використання дефектного Продукту заборонено.

7. Попередження: Використання несправного Виробу є небезпечним для здоров'я та життя Користувача.

8. Виконання зобов'язань за гарантією відбудеться протягом 14 робочих днів, рахуючи від дати доставки Користувачем заявленого Продукту.

9. Перед тим, як відправити дефектний Виріб для рекламації, рекомендується його почистити. Виріб, що підлягає рекламації, рекомендується ретельно захищати від пошкоджень під час транспортування (рекомендується доставляти Виріб, що підлягає рекламації, в оригінальній упаковці).

10.Гарантійний термін продовжується на час, протягом якого Користувач не міг використовувати Продукт, на який поширюється гарантія, через дефект.
Гарантія не виключає, не обмежує і не призупиняє права Користувача, передбачені положеннями про гарантійні зобов'язання щодо дефектів проданих товарів.
Відповідно до статті 13(1) та (2) Регламенту (ЄС) 2016/679 Європейського Парламенту та Ради від 27 квітня 2016 року про захист фізичних осіб у зв'язку з обробкою персональних даних і про вільний рух таких даних та про скасування Директиви 95/46/ЄС (далі: "RODO"), повідомляємо Вам наступне

1. Контролером ваших персональних даних, вказаних у формі, є компанія DEDRA-EXIM sp. z o.o., зареєстрована за адресою: вул. 3 Мая, 8, 05- 800, Прушкув (далі: «Контролер»).
2. Ваші дані будуть оброблятися виключно з метою виконання гарантійної процедури для пристрою згідно з літ. b п. 1. ст. 6 Загального регламенту захисту даних (далі: «ЗРЗД») Надання даних є добровільним, але необхідним для виконання гарантійної процедури.
3. Ваші дані будуть оброблятися протягом періоду виконання гарантійної процедури та з метою архівування на випадок необхідності захисту від можливих претензій до Контролера, але не довше закінчення терміну позовної давності.
4. Ваші дані можуть бути розкриті тільки суб'єктам, які обробляють дані від імені Контролера, на підставі письмового договору про доручення на обробку персональних даних, що передбачає, зокрема, технічне обслуговування, хостинг або обслуговування веб-сайту, IT-сервіс, кур'єрську компанію. Постачальники Контролера зобов'язані забезпечувати безпеку даних і дотримуватися вимог чинного законодавства щодо захисту персональних даних і не можуть використовувати довірені їм персональні дані в цілях, відмінних від зазначених у договорі з Контролером.
5. Ваші персональні дані не будуть оброблятися автоматизовано, зокрема, не будуть профілюватися, а також не будуть передаватися у треті країни/міжнародні організації.
6. Ви маєте право на доступ до своїх персональних даних та право на їхнє виправлення, видалення, обмеження обробки, право на передачу даних, право на відмову від обробки, у будь-який момент;
7. З усіх питань, пов'язаних з обробкою Контролером ваших персональних даних, ви можете звернутися до Контролера за адресою e-mail: daneosobowe@dedra.pl.;
8. Ви маєте право подати скаргу до відповідного наглядового органу із захисту персональних даних;

DE Inhalt

1. Fotos und Abbildungen
2. Beschreibung des Geräts
3. Verwendungszweck des Geräts
4. Nutzungsbeschränkung
5. Technische daten
6. Vorbereitung auf die Arbeit
7. Verbindung zum Netzwerk
8. Einschalten des Geräts
9. Verwendung des Geräts
10. Laufende Wartung
11. Ersatzteile und Zubehör
12. Eigenständige Fehlerbehebung
13. Komplettgerät
14. Informationen für Nutzer über die Entsorgung von Elektro- und Elektronikgeräten
15. Garantiekarte

Die Konformitätserklärung ist in der Dedra Exim-Zentrale erhältlich.
Die allgemeinen Sicherheitsvorschriften sind der Anleitung als separates Heft beigefügt.

WARNUNG. Alle mit einem Ausrufezeichen markierten Warnhinweise und Anweisungen lesen.

Die Nichtbeachtung der nachstehend aufgeführten Warn- und Sicherheitshinweise kann zu Stromschlägen, Bränden oder schweren Verletzungen führen.

Alle Warnhinweise und Anweisungen zum späteren Nachschlagen aufbewahren.

2. Beschreibung des Geräts

Zeichnung A: 1. Saugschlauch, 2. Motorgehäuse, 3. Wechsel, 4. Steckdose 5. Teleskopische Verlängerung, 6. Tank, 7. Pinsel, 8. Ablassstopfen, 9. Filterschüttler, 10. Luftauslass

3. Verwendungszweck des Geräts

Der Industriesauger ist ein Gerät für die Trocken- und Nassreinigung (Wasserabsaugung), mit dem sich alle Oberflächen in Wohn- und Gewerberäumen reinigen lassen. Mit der Ausblasfunktion ermöglicht der Nass-/Trockensauger das Ausblasen von Schmutz an schwer zugänglichen Stellen.
Der Nass-/Trockensauger ist mit einem Filterrüttler ausgestattet, mit dem sich sehr feine Rückstände auffangen lassen, z. B. Schleifstaub, der beim Schleifen von Gipsoberflächen anfällt. Über eine zusätzliche Steckdose können Sie ein Gerät mit einer maximalen Leistung von 2000 W anschließen, und der Synchronschalter ermöglicht die Verwendung des Nass-/Trockensaugers als Staubabsaugung für Schmutz, der bei der Arbeit mit Elektrowerkzeugen (z. B. Schleifmaschinen, Poliermaschinen usw.) anfällt. Die Verwendung des hitzebeständigen Filters ermöglicht z. B. die Reinigung von Asche aus Kaminfeuerstellen.
Der Einsatz des Geräts ist bei Renovierungs- und Bauarbeiten, in Reparaturwerkstätten und bei Hobbyarbeiten möglich, sofern die in der Bedienungsanleitung angegebenen Einsatzbedingungen und zulässigen Betriebsbedingungen eingehalten werden.

4. Nutzungsbeschränkung

ACHTUNG **Keinen Ruß oder brennbare Stoffe aufsaugen. Mit dem Staubsauger keine Gegenstände aufsaugen, deren Temperatur über 60 °C liegt.**

Das Gerät darf nur unter den nachstehend aufgeführten „Zulässigen Betriebsbedingungen“ verwendet werden. Unbefugte Änderungen an der mechanischen und elektrischen Konstruktion, jegliche Modifikationen, Wartungsarbeiten, die nicht in der Betriebsanleitung beschrieben sind, werden als rechtswidrig behandelt und führen zum sofortigen Verlust der Garantieansprüche, und die Konformitätserklärung verliert ihre Gültigkeit. Bei nicht bestimmungsgemäßer Verwendung oder Verwendung entgegen der Betriebsanleitung erlöschen die Garantieansprüche unmittelbar.

Zulässige Arbeitsbedingungen
Gelegenheitsbetrieb S2 15 Minuten
Verwendung in Innenräumen.

5. Technische daten

Modell	DED6597
Elektromotor	Einphasiger Kommutator
Netzspannung [V]	230 ~
Netzfrequenz [Hz]	50
Nennleistung des Motors [W]	1600
Maximale Leistungsaufnahme Gerätesteckdose [W]	2000
Maximale Leistung [W]	3600
Fassungsvermögen Schmutzbehälter [l]	20
Filter	HEPA-Filter, Schaumstofffilter
IP	IPX4
Schutzklasse	II
Unterdruck [kPa]	21

6. Vorbereitung auf die Arbeit

ACHTUNG **Bei der Durchführung aller vorbereitenden Tätigkeiten ist das Gerät von der Stromquelle zu trennen.**

Gerät für den Betrieb vorbereiten:
1. Staubsauger auspacken, Abdeckung abnehmen und Inhalt aus dem Staubsaugerbehälter entnehmen.
2. Sicherstellen, dass alle Komponenten des Geräts gemäß der Teileliste geliefert wurden (die Liste befindet sich in der Bedienungsanleitung).
3. Staubsaugerbehälter auf das Fahrgestell setzen und Laufräder anbringen, indem der Metallstift von unten in die Öffnung der Aufnahme gesteckt wird.
Führen Sie je nach geplanter Arbeit folgende Schritte aus:

- Staubsauger für Trockenbetrieb vorbereiten:
1. Den HEPA-Filter auf den aus der Motorabdeckung herausragenden Filterkorb des Sicherheitsschwimmerventils aufsetzen. Sicherstellen, dass die Gummidichtung fest am Motorgehäuse anliegt.

- Staubsauger für Nassbetrieb vorbereiten:
1. Schaumstofffilter auf den aus der Motorabdeckung herausragenden Korb des Sicherheitsventils aufsetzen. Sicherstellen, dass der Filter fest am Motorgehäuse anliegt und etwaige Unebenheiten ausgleichen.

- Vorbereitung des Nass-/Trockensaugers für den Einsatz als Staubabsaugung
1. Den HEPA-Filter auf den aus der Motorabdeckung herausragenden Filterkorb des Sicherheitsschwimmerventils aufsetzen. Sicherstellen, dass die Gummidichtung fest am Motorgehäuse anliegt.
2. Den Stoffbeutel auf den Schmutzbehälter aufsetzen. Sicherstellen, dass die Gummidichtung fest am Rand des Tanks anliegt.

⚠ ACHTUNG Beim Absaugen von Gipsstaub gleichzeitig einen HEPA-Filter und einen Stoffbeutel verwenden (Zeichnung C, 4)!

3. Den Saugschlauch über den Adapter (Zeichnung D, 5) an das Endstück der Staubabsaugung des Elektrowerkzeugs (Schleifmaschine) anschließen. Wenn keiner der Adapterdurchmesser zum Absaugstutzen des Elektrowerkzeugs passt, kann man sich zunutze machen, dass der Nass-/Trockensauger über einen Saugschlauch mit austauschbaren Endstücken verfügt, sodass sich praktisch jedes Elektrowerkzeug (Schleifgeräte für Gipsoberflächen, Schleifgeräte für Beton, Tisch- und Handkreissägen usw.) an den Nass-/Trockensauger anschließen lässt. Die Demontage des Schlauchendes ist in Zeichnung B dargestellt. Die Vorgehensweise beim Auswechseln des Endes:
1. Mit einem flachen, schmalen Werkzeug (z. B. einem Schraubendreher) auf die mit 1 gekennzeichnete Verriegelung drücken.
2. Das Endstück mit Kraft vom Verriegelungsring (2) abziehen.
3. Das Endstück so auf das Elektrowerkzeug aufsetzen, dass sich die Löcher im Endstück mit der Verriegelung am Ring (3) decken.
4. Das Endstück hineindrücken, bis die Verriegelungen hörbar einrasten. Vergewissern Sie sich, dass die Spitze richtig aufgesetzt ist und dass die Verschlüsse in beiden Löchern geschlossen sind.

- Vorbereitung des Staubsaugers zum Betrieb mit Asche:
1. Den HEPA-Filter auf den aus der Motorabdeckung herausragenden Filterkorb des Sicherheitsschwimmerventils aufsetzen. Sicherstellen, dass die Gummidichtung fest am Motorgehäuse anliegt.
2. Den hitzebeständigen Beutel auf den Schmutzbehälter aufsetzen (Zeichnung C, 3). Sicherstellen, dass die Gummidichtung fest am Rand des Tanks anliegt.

⚠ ACHTUNG Keinen Ruß oder brennbare Stoffe aufsaugen. Mit dem Staubsauger keine Gegenstände aufsaugen, deren Temperatur über 60 °C liegt.

Die folgenden Schritte sind für alle Verwendungsarten gleich.
1. Die Abdeckung mit den Behälterverschlüssen schließen und sicherstellen, dass der untere Teil der Abdeckung fest am Staubsaugerbehälter anliegt.
2. Den Saugschlauch an der Seite des größeren Anschlusses befestigen, indem er in die Luftansaugöffnung am Gehäuse des Nass-/Trockensaugers eingeführt wird.
3. Am anderen Ende des Saugschlauchs die Saugrohrverlängerung anbringen.
4. Am Ende des Saugrohrs eine entsprechende Düse anbringen. Das Gerät ist einsatzbereit.

7. Verbindung zum Netzwerk

Vergewissern Sie sich vor dem Anschließen des Geräts an die Stromversorgung, dass die Versorgungsspannung dem auf dem Typenschild angegebenen Wert entspricht.
Die Installation der Stromversorgung sollte gemäß den grundlegenden Anforderungen für elektrische Installationen erfolgen und die Anforderungen für eine sichere Verwendung erfüllen. Die Parameter des Mindestquerschnitts des Netzkabels und des Nennwerts der Sicherung in Abhängigkeit von der Leistung des Geräts sind in der nachstehenden Tabelle aufgeführt:

Leistung des Geräts [W]	Mindest Drahtquerschnitt [mm^2]	Mindestwert der Sicherung Typ C [A]
1400÷2300	1,5	16

Die Installation muss von einem qualifizierten Elektriker durchgeführt werden. Beachten Sie bei der Verwendung von Verlängerungskabeln, dass der Leiterquerschnitt nicht kleiner als erforderlich ist (siehe Tabelle). Das Netzkabel so verlegen, dass es während des Betriebs nicht durchtrennt werden kann. Beschädigte Verlängerungskabel nicht verwenden. Den technischen Zustand des Netzkabels regelmäßig überprüfen. Nicht am Netzkabel ziehen. Das Gerät an eine geerdete Steckdose anschließen, die durch einen Fehlerstromschutzschalter geschützt ist.

8. Einschalten des Geräts

⚠ ACHTUNG Vor der Inbetriebnahme des Geräts unbedingt die im Kapitel „Arbeitsvorbereitung" beschriebenen Schritte ausführen.

Auf dem Deckel des Staubsaugers befindet sich ein Schalter. Der Ein-/Ausschalter ist schwarz und hat eine transparente Abdeckung. Er verfügt über die Kennzeichnung I, mit der das Gerät eingeschaltet wird, die Kennzeichnung O, mit der es ausgeschaltet wird, und die Kennzeichnung II, mit der der Nass-/Trockensauger im Synchronisationsmodus eingeschaltet wird.

9. Verwendung des Geräts

Der Staubsauger ist für den Einsatz in Wohn- und Nutzräumen (Werkstätten, Garagen usw.) bestimmt. Das Gerät eignet sich für den Trocken- und Nassbetrieb. Der Nass-/Trockensauger verfügt über mehrere Düsen (Zeichnung D): eine Bodendüse, die sich für die Reinigung größerer Bodenflächen und Teppiche eignet, eine Fugendüse, die zum Saugen an schwer zugänglichen Stellen (z. B. Ecken, Spalten usw.) verwendet werden kann, und eine Aluminium-Fugendüse, die zum Aufsaugen von Asche verwendet werden kann.

⚠ ACHTUNG Keinen Ruß oder brennbare Stoffe aufsaugen. Mit dem Staubsauger keine Gegenstände aufsaugen, deren Temperatur über 60 °C liegt.

Beachten Sie beim Reinigen von nassem Schmutz, dass das Gerät mit einer Sicherheitsvorrichtung ausgestattet ist, die verhindert, dass Wasser in den Motor gesaugt wird.

⚠ ACHTUNG Setzen Sie zum Entfernen von feuchten und nassen Verunreinigungen den Schaumstofffilter (Zeichnung C, 2) in das Gerät ein und entfernen Sie den Papierbeutel und den HEPA-Filter.

Der Nass-/Trockensauger verfügt über eine Ausblasfunktion. Um diese Funktion zu nutzen, stecken Sie den Saugschlauch an der Vorderseite des Nass-/Trockensaugers in den Anschluss an der Rückseite der Motorabdeckung um, genauso wie beim Anschluss an den Schmutzbehälter.

Anschließen eines zusätzlichen elektrischen Geräts an den Nass-/Trockensauger
Der Staubsauger verfügt über eine zusätzliche Steckdose, an die ein Elektrowerkzeug oder ein anderes elektrisches Gerät angeschlossen werden kann. Die Steckdose befindet sich an der Motorabdeckung des Nass-/Trockensaugers und ist durch eine Kunststoffabdeckung geschützt. Maximale Leistungsaufnahme des an die Zusatzsteckdose angeschlossenen Geräts: 2000 W. Wenn der Nass-/Trockensauger an die Stromversorgung angeschlossen ist, kann der Netzschalter auf O gestellt werden, sodass das angeschlossene Elektrowerkzeug betrieben werden kann, ohne den Nass-/Trockensauger einzuschalten.
Der gleichzeitige Betrieb von Nass-/Trockensauger und angeschlossenem Gerät ist ebenfalls möglich. Der Nass-/Trockensauger mit angeschlossenem Gerät kann in zwei Modi betrieben werden:
1. Normalmodus „I".
2. Synchronmodus „II"
Im Normalmodus arbeiten der Nass-/Trockensauger und das angeschlossene Gerät nach dem Anschließen des Geräts und dem Einschalten des Nass-/Trockensaugers (Zeichnung D, 1) unabhängig voneinander. Im Synchronisationsmodus (Zeichnung D,3) arbeitet der Staubsauger erst, wenn ein angeschlossenes Gerät gestartet wird. Der Nass-/Trockensauger startet, sobald das Gerät eingeschaltet wird.
Nach dem Ausschalten läuft der Staubsauger noch etwa 5 Sekunden nach und schaltet sich dann aus.
Die Synchronfunktion ist besonders nützlich für Arbeiten, bei denen das regelmäßige Entfernen von Schmutz erforderlich ist (z. B. Entfernen von Bohrgut, Entfernen von Spänen bei der Verwendung von Handwerkzeugen zum Schneiden, Bohren oder für andere Holzarbeiten usw.).

Filter abreinigen
Der Nass-/Trockensauger verfügt über eine manuelle Filterabreinigung, mit der der HEPA-Filter während des Saugens von Feinstaub gereinigt werden kann. Die Abreinigungstaste befindet sich auf der Rückseite am Ausblasanschluss des Nass-/Trockensaugers. Das Abreinigen erfolgt durch mehrmaliges Drücken der Abreinigungstaste bei gleichzeitigem Verschließen des Saugrohres. Alternativ kann das Endstück des Saugrohres über die Abreinigungstaste gestülpt werden (der Durchmesser des Rohres entspricht dem Durchmesser der Taste), um den Lufteinlass zu blockieren. Durch Hineindrücken des Saugrohres wird die Abreinigung aktiviert.

Ausblasfunktion
Das Saugrohr an den Ausblasanschluss anschließen und den Nass-/Trockensauger einschalten. Mithilfe des Ausblasens kann z. B. Schmutz aus schwer zugänglichen Stellen entfernt werden.

⚠ ACHTUNG Den Luftstrom nicht auf Menschen bzw. Tiere richten. Das ausgestoßene Material kann sich mit hoher Geschwindigkeit bewegen.

10. Laufende Wartung

⚠ ACHTUNG Bei der Durchführung aller Wartungsarbeiten ist das Gerät von der Stromquelle zu trennen.

Staubbehälter reinigen.
Entfernen Sie den Schmutz regelmäßig aus dem Staubbehälter, um Schäden am Gerät zu vermeiden. Den Staubsaugerbehälter (mit abgenommener Abdeckung) über einen Müllbeutel oder einen Mülleimer halten und den Inhalt entsorgen. Beim Entleeren des Behälters mit Schmutzwasser das Wasser in die Kanalisation gießen.

HEPA Filter reinigung
1. Das Netzkabel aus der Steckdose ziehen.

2. Die Verriegelungen an der Motorabdeckung des Nass-/Trockensaugers durch Ziehen an den Verschlüssen der Motorabdeckung lösen.
3. Die Motorabdeckung vom Schmutzbehälter des Nass-/Trockensaugers abnehmen.
4. Den Filter vorsichtig und gleichmäßig vom Filterkorb des Sicherheitsschwimmerventils abziehen.
5. Den Filter mit Druckluft reinigen und angesammelte Verunreinigungen ausschütteln. Bei Bedarf (nach gründlicher Reinigung) unter fließendem Wasser abspülen.
6. Nach dem Abspülen den Filter an der Luft trocknen lassen (nicht erhitzen, nicht mit einem Haartrockner trocknen, nicht dem Sonnenlicht aussetzen).
7. Den Filter nach dem Trocknen auf den Filterkorb des Sicherheitsschwimmerventils aufsetzen. Achten Sie darauf, dass der Filter richtig eingesetzt ist.

Lagerung
Bewahren Sie den gereinigten und gründlich getrockneten Staubsauger in der Originalverpackung an einem trockenen Ort außerhalb der Reichweite von Kindern und unbefugten Personen auf.

11. Ersatzteile und Zubehör

Um Ersatzteile und Zubehör zu kaufen, wenden Sie sich an den Dedra Exim-Service. Kontaktinformationen auf Seite 1 des Handbuchs.
Bei der Bestellung von Ersatzteilen bitte die Chargennummer auf dem Typenschild und die Teilenummer aus der Explosionszeichnung angeben.
Während der Garantiezeit werden Reparaturen gemäß den in der Garantiekarte angegebenen Bedingungen durchgeführt. Das beanstandete Produkt bitte zur Reparatur bei der Verkaufsstelle abgeben (der Verkäufer ist verpflichtet, das Produkt anzunehmen), an das zentrale Servicezentrum von Dedra Exim oder an das nächstgelegene Servicezentrum senden (eine Liste der Servicezentren finden Sie unter www.dedra.pl). Die ausgefüllte Garantiekarte bitte beilegen. Nach Ablauf der Garantiezeit werden Reparaturen vom zentralen Servicezentrum durchgeführt. Senden Sie hierzu das defekte Produkt an das Servicezentrum (die Versandkosten trägt der Verbraucher).

12. Eigenständige Fehlerbehebung

⚠ ACHTUNG Vor Aufnahme der eigenständigen Fehlerbehebung ist das Gerät von der Stromversorgung zu trennen.

PROBLEM	URSACHE	LÖSUNG
Das Gerät startet nicht	Das Netzkabel ist falsch angeschlossen	Den Stecker bis zum Anschlag in die Steckdose drücken,
	Das Netzkabel ist beschädigt	Gerät an ein Servicezentrum einsenden
	Keine Spannung in der Steckdose.	Spannung an der Steckdose überprüfen, Sicherung überprüfen.
	Defekter Schalter	Gerät an ein Servicezentrum einsenden
Motor überhitzt Die Saugleistung ist reduziert	Lüftungsöffnungen verstopft.	Lüftungsöffnungen reinigen
	Verstopfter Saugschlauch oder verstopfte Düse	Verstopfung beseitigen
	Verstopfter Filtereinsatz	Filter überprüfen und reinigen
	Behälter überfüllt	Schmutzbehälter häufig leeren
Motor lässt sich nur schwer starten	Festsitzende Lager Lüftermotor verschmutzt	Gerät an ein Servicezentrum einsenden

13. Komplettgerät

1. Staubsauger – 1 Stk. 2. 2,5 m Elastisches Kunststoffsaugrohr mit Luftdurchflussregler 3. Adapter für Elektrowerkzeuge 4. Saugbürste für Trocken- und Nasssaugen 5. Kunststoffsaugrohr (3 Teile, 93 cm lang), 6. Rundbürste, 7. Fugenbürste – 1 Stk. 8. 1,5 m Metallrohr, 9. Stofffilter, 10. Hitzebeständiger Filter, 11. Auswaschbarer Schaumstofffilter, 12. Waschbarer HEPA-Filter, 13. Aluminiumaufsatz, 14. Aluminium-Fugendüse, 15. Untergestell mit Laufrollen – komplett..

14. Informationen für Benutzer über die Entsorgung von Elektro- und Elektronikgeräten (gilt für Haushalte)



Das auf den Produkten oder in den Begleitunterlagen abgebildete Symbol weist darauf hin, dass defekte elektrische oder elektronische Geräte nicht mit dem Hausmüll entsorgt werden dürfen. Wenn Sie Bauteile entsorgen, wiederverwenden oder verwerten möchten, bringen Sie diese bitte zu einer speziellen Sammelstelle, wo sie kostenlos angenommen werden. Informationen über die Standorte von Sammelstellen für Altgeräte finden Sie bei den örtlichen Behörden, z. B. auf deren Websites.
Durch die korrekte Entsorgung des Geräts schonen Sie wertvolle Ressourcen und vermeiden negative Auswirkungen auf die Gesundheit und die Umwelt, die sich aus dem möglichen Vorhandensein von gefährlichen Stoffen, Gemischen und Bestandteilen in dem Gerät ergeben.
Bei unsachgemäßer Entsorgung drohen Strafen nach den jeweiligen örtlichen Vorschriften.
Benutzer in EU-Ländern: Wenn Sie elektrische oder elektronische Geräte entsorgen müssen, wenden Sie sich bitte an die nächstgelegene Verkaufsstelle oder Ihren Lieferanten, der Ihnen weitere Informationen geben kann.
Entsorgung in Ländern außerhalb der Europäischen Union: Dieses Symbol gilt nur für Länder innerhalb der Europäischen Union. Sollten Sie dieses Produkt entsorgen wollen, wenden Sie sich bitte an Ihre örtlichen Behörden oder Ihren Händler, um die richtige Entsorgungsmethode zu erfahren.

Garantiekaart

auf

Staubsauger für Trocken- und Nassreinigung

Katalognummer: DED6597 Losnummer: .....

(nachstehend "das Produkt" genannt)

Kaufdatum des Produkts: .....

Stempel des Händlers

Datum und Unterschrift des Verkäufers: .....

Erklärung des Benutzers:

Ich bestätige, dass ich über die Garantiebedingungen und die Folgen bei Nichteinhaltung der Richtlinien in der Bedienungsanleitung und der Garantiekarte informiert wurde. Die Garantiebedingungen sind mir bekannt und ich bestätige diese mit meiner handschriftlichen Unterschrift:

....

Datum und Ort Unterschrift des Benutzers

I. Haftung für das Produkt

1. Bürge - Dedra Exim Sp. z o.o. mit Sitz in Pruszków, Adresse: ul. 3 Maja 8, 05-800 Pruszków, KRS 0000062517, Bezirksgericht für die Stadt Warschau in Warschau, XIV. Wirtschaftsabteilung des Landesgerichtsregisters, NIP 527-020-49-33, Stammkapital: PLN 100.980,00.
2. Gemäß den Bestimmungen dieser Garantiekarte garantiert der Garantiegeber das Produkt, das aus dem Vertrieb des Garantiegebers stammt.
3. Die Haftung im Rahmen der Garantie erstreckt sich nur auf Mängel, die auf Ursachen zurückzuführen sind, die dem Produkt zum Zeitpunkt der Lieferung an den Nutzer innewohnen.
4. Der Nutzer hat im Rahmen der Garantie das Recht, das Produkt kostenlos reparieren zu lassen, sofern der Mangel während der Garantiezeit aufgetreten ist. Die Art und Weise der Reparatur des Produkts (Reparaturmethode) liegt im
5. Ermessen des Garantiegebers. Stellt die Garantiegeberin fest, dass eine Reparatur nicht möglich ist, behält sie sich das Recht vor, das fehlerhafte Element oder das gesamte Produkt durch ein fehlerfreies zu ersetzen, den Preis des Produkts zu mindern oder vom Vertrag zurückzutreten.
6. Gegenüber dem Benutzer, der kein Verbraucher im Sinne des Gesetzes vom 23. April 1964 ist. Die Haftung des Garantiegebers für Schäden, die sich aus dieser Garantie und/oder im Zusammenhang mit ihrem Abschluss und ihrer Erfüllung ergeben, ist unabhängig vom Rechtstitel auf maximal den Wert des mangelhaften Produkts beschränkt.

II. Garantiezeit

Produktkomponenten	Dauer des Garantieschutzes
Staubsauger für Trocken- und Nassreinigung	36 Monate ab dem Kaufdatum des Produkts, wie auf dieser Garantiekarte angegeben
Papiersack, HEPA-Filter	Nicht von der Garantie abgedeckte Punkte

III. Bedingungen für die Inanspruchnahme der Garantie

Der Benutzer sollte den ausgefüllten Garantieschein des Produkts vorlegen und die Umstände des Kaufs des Produkts durch den Benutzer

belegen, z. B. durch Vorlage der Quittung, Rechnung usw. Im Interesse einer effizienten Reklamationsbearbeitung wird empfohlen, dass der Benutzer zusammen mit dem Produkt alle in der Bedienungsanleitung unter "Vervollständigung des Geräts" aufgeführten Komponenten einreicht.
2. dass der Benutzer die Anweisungen in der Bedienungsanleitung und im Garantieschein beachtet.
3.Die Garantie gilt nur für das Gebiet der Republik Polen und der EU.
4.Die Garantie erstreckt sich nicht auf Produktmängel, die sich insbesondere aus folgenden Gründen ergeben:
a. Nichteinhaltung der in der Gebrauchsanweisung festgelegten Bedingungen durch den Benutzer, insbesondere hinsichtlich der korrekten Bedienung, Wartung und Reinigung;
b. Verwendung von Reinigungs- oder Pflegemitteln durch den Benutzer, die nicht der Gebrauchsanweisung entsprechen;
c. Unzureichende Lagerung und Transport des Produkts durch den Benutzer;
d. Unerlaubte Änderungen und/oder Umbauten am Produkt durch den Nutzer, die nicht mit dem Garantiegeber vereinbart wurden;
e. Die Verwendung von Verbrauchsmaterialien, die nicht mit der Bedienungsanleitung übereinstimmen, durch den Benutzer in dem Produkt.
5. Der Benutzer, der kein Verbraucher im Sinne des Gesetzes vom 23. April 1964 ist. Zivilgesetzbuches ist, verliert die Garantie für das Produkt, in dem:
- Seriennummern, Datumsangaben und Typenschilder vom Benutzer entfernt, verändert oder beschädigt worden sind;
- die Plomben vom Benutzer beschädigt wurden oder Anzeichen von Manipulationen durch den Benutzer aufweisen.
6. Achtung: Der Benutzer muss die mit dem täglichen Betrieb des Produkts verbundenen Tätigkeiten, die sich u.a. aus der Gebrauchsanweisung ergeben, selbst und auf eigene Kosten durchführen.

IV. Beschwerdeverfahren
1. Sollte sich herausstellen, dass das Produkt nicht ordnungsgemäß funktioniert, vergewissern Sie sich bitte, dass alle Schritte, die insbesondere in der Bedienungsanleitung angegeben sind, korrekt ausgeführt wurden, bevor Sie eine Reklamation einreichen.
2. Es wird empfohlen, eine Reklamation unverzüglich, vorzugsweise innerhalb von 7 Tagen nach Feststellung eines Mangels am Produkt, vorzubringen. Der Benutzer, der kein Verbraucher im Sinne des Gesetzes vom 23. April 1964 ist. Zivilgesetzbuches ist, verliert die Rechte aus dieser Garantie, wenn eine Reklamation nicht innerhalb von 7 Tagen erfolgt.
3. Eine Reklamation kann u.a. beim Kauf des Produkts, beim Garantieservice oder schriftlich an die folgende Adresse erfolgen: Dedra Exim Sp. z o.o., ul. 3 Maja 8, 05-800 Pruszków.
4. Der Nutzer kann eine Beschwerde mit dem auf der Website www.dedra.pl verfügbaren Formular einreichen. ("Formular für Gewährleistungsansprüche").
5. Die Adressen des Garantieservices für die einzelnen Länder finden Sie unter www.dedra.pl. Wenn es für ein bestimmtes Land keinen Garantieservice gibt, wird empfohlen, Garantieansprüche an folgende Adresse zu richten: Dedra Exim Sp. z o.o. ul. 3 Maja 8, 05-800 Pruszków (Polen).
6. Im Hinblick auf die Sicherheit des Benutzers ist die Verwendung eines mangelhaften Produkts verboten.
7. Achtung: Die Verwendung eines defekten Produkts ist gefährlich für die Gesundheit und das Leben des Benutzers.
8. Die Erfüllung der Garantieverpflichtungen erfolgt innerhalb von 14 Werktagen, gerechnet ab dem Datum der Lieferung des reklamierten Produkts durch den Nutzer.
9. Es wird empfohlen, das mangelhafte Produkt zu reinigen, bevor es zur Reklamation eingereicht wird. Es wird empfohlen, das zu reklamierende Produkt sorgfältig vor Transportschäden zu schützen (es wird empfohlen, das zu reklamierende Produkt in der Originalverpackung zu liefern).
10. Die Gewährleistungsfrist verlängert sich um die Zeit, in der der Nutzer das von der Gewährleistung erfasste Produkt aufgrund eines Mangels nicht nutzen konnte.
Durch die Garantie werden die Rechte des Nutzers im Rahmen der Gewährleistungsvorschriften für Mängel an den verkauften Waren nicht ausgeschlossen, eingeschränkt oder ausgesetzt.
Gemäß Artikel 13 Absatz 1 und 2 der Verordnung (EU) 2016/679 des Europäischen Parlaments und des Rates vom 27. April 2016 zum Schutz natürlicher Personen bei der Verarbeitung personenbezogener Daten, zum freien Datenverkehr und zur Aufhebung der Richtlinie 95/46/EG (im Folgenden: „RODO“) informieren wir Sie
1. Der Verwalter Ihrer im Formular angegebenen personenbezogenen Daten ist DEDRA-EXIM sp. z o.o. mit Sitz in Pruszków , ul. 3 Maja 8, 05-800 Pruszków (im Folgenden: „Verwalter“).
2. Ihre Daten werden ausschließlich zum Zweck der Durchführung des Garantieverfahrens für das Gerät gemäß Artikel 6 Absatz 1 Buchstabe b der Allgemeinen Datenschutzverordnung (im Folgenden: GDPR") verarbeitet. Die Bereitstellung der Daten ist freiwillig, aber für die Durchführung des Garantieverfahrens erforderlich.
3. Ihre Daten werden für die Dauer der Prüfung der Durchführung des Garantieverfahrens und für Archivierungszwecke im Falle der Notwendigkeit der Abwehr möglicher Ansprüche gegen den Verwalter nicht länger als bis zu deren Verjährung verarbeitet.
4. Ihre Daten dürfen nur an Stellen weitergegeben werden, die Daten im Auftrag des Verwalters auf der Grundlage einer schriftlichen Vereinbarung über die Beauftragung mit der Verarbeitung personenbezogener Daten verarbeiten und die u.a. technische Dienstleistungen, Hosting oder Website-Wartung, IT-Dienstleistungen und Kurierdienste anbieten. Die Dienstleister des Verwalters sind verpflichtet, die Datensicherheit zu gewährleisten und die Anforderungen des geltenden Rechts in Bezug auf den Schutz personenbezogener Daten zu erfüllen, und dürfen die anvertrauten personenbezogenen Daten nicht für andere als die im Vertrag mit dem Verwalter genannten Zwecke verwenden.
5. Ihre Daten werden nicht automatisiert verarbeitet, einschließlich Profiling, und werden nicht an ein Drittland/eine internationale Organisation übermittelt.
6. Sie haben jederzeit das Recht auf Auskunft über den Inhalt Ihrer Daten sowie das Recht auf Berichtigung, Löschung, Einschränkung der Verarbeitung, das Recht auf Datenübertragbarkeit und das Recht auf Widerspruch.
7. Für alle Fragen im Zusammenhang mit der Verarbeitung Ihrer personenbezogenen Daten durch den für die Verarbeitung Verantwortlichen können Sie sich an die folgende E-Mail-Adresse wenden: daneosobowe@dedra.pl;
8. Sie haben das Recht, eine Beschwerde bei der Datenschutzbehörde einzureichen;

FR Table des matières

1. Photos et schèmas
2. Description de l’appareil
3. Utilisation prévue de l’appareil
4. Restrictions d’utilisation
5. Caractéristiques techniques
6. Préparation au travail
7. Raccordement au secteur
8. Mise en marche de l'appareil
9. Utilisation de l'appareil
10. Entretien courant
11. Pièces de rechange et accessoires
12. Dépannage autonome
13. Composition de l’appareil
14. Information pour les utilisateurs concernant l'élimination des équipements électriques et électroniques
15. Carte de garantie

La déclaration de conformité est disponible au siège de Dedra-Exim Sp. z o.o.
Les conditions générales de sécurité sont jointes au manuel en tant que brochure séparée.

AVERTISSEMENT. Lisez tous les avertissements marqués de ce symbole ⚠ et toutes les instructions.

Le non-respect des avertissements et des consignes de sécurité suivants peut entraîner un risque d’électrocution, d’incendie ou de blessures graves.

Conservez tous les avertissements et instructions pour une utilisation future.

2. Description de l’appareil

Fig. A : 1. Tuyau d’aspiration, 2. Carter moteur, 3. Switch, 4. Prise de connexion, 5. Extension télescopique, 6. Réservoir, 7. Brosse, 8. Bouchon de vidange, 9. Filtre shaker, 10. Sortie d’air.

3. Utilisation prévue de l’appareil

L’aspirateur eau et poussière est un appareil conçu pour fonctionner à sec et à humide (aspiration d’eau), permettant de nettoyer toutes les surfaces dans les locaux résidentiels et professionnels. Grâce à sa fonction de soufflage, l'aspirateur permet de souffler les saletés dans les endroits difficiles d'accès.
L’aspirateur est équipé d’un système de décolmatage automatique du filtre, ce qui permet de collecter efficacement les débris très fins, comme la poussière générée lors du ponçage des enduits de plâtre. Une prise supplémentaire permet de brancher un appareil d'une puissance maximale de 2000 W, tandis qu'un interrupteur synchrone permet d'utiliser l'aspirateur pour aspirer les débris générés lors de l'utilisation d'outils électriques (par exemple, une meuleuse, une polisseuse, etc.). L'utilisation d'un filtre résistant aux températures élevées permet de nettoyer, par exemple, les foyers des cheminées.
L'utilisation de l'appareil est autorisée pour les travaux de rénovation et de construction, dans les ateliers de réparation ainsi que pour des

travaux amateurs, à condition de respecter les conditions d'utilisation et les limites de travail admissibles indiquées dans le mode d'emploi.

4. Restrictions d'utilisation

ATTENTION **Ne pas aspirer de suie ni de substances inflammables. Ne pas aspirer d'objets dont la température dépasse 60 °C.**

L'appareil ne peut être utilisé que conformément aux « Conditions de travail admissibles » indiquées ci-dessous. Toute intervention non autorisée sur la structure mécanique ou électrique, ainsi que toute opération de maintenance non décrite dans le mode d'emploi, seront considérées comme illégales et entraîneront la perte immédiate de la garantie, rendant également caduque la déclaration de conformité.
L'utilisation non conforme au mode d'emploi entraînera également la perte immédiate de la garantie.

Conditions de travail admissibles
Fonctionnement en continu S2 15 minutes
Utilisez uniquement en intérieur

5. Caractéristiques techniques

Modèle	DED6597
Moteur électrique	Universel, monophasé
Tension du réseau [V]	230 ~
Fréquence du réseau [Hz]	50
Puissance nominale du moteur [W]	1600
Charge maximale de la prise [W]	2000
Puissance maximale [W]	3600
Capacité du réservoir de l'aspirateur [L]	20
Filtre	Filtre HEPA, protection en mousse
Indice de protection	IPX4
Classe de protection	II
Dépression [kPa]	21

6. Préparation au travail

ATTENTION **Toutes les préparations doivent être effectuées avec l'appareil déconnecté de la source d'alimentation.**

Préparation de l'appareil au travail:
1. Retirez l'aspirateur de son emballage, enlevez le couvercle et sortez le contenu du réservoir de l'aspirateur.
2. Assurez-vous que tous les éléments de l'appareil ont été livrés conformément à la liste des pièces (la liste se trouve dans le mode d'emploi de l'appareil).
3. Placez le réservoir de l'aspirateur sur la base, puis installez les roulettes en insérant la tige métallique dans l'orifice situé sous la base.
En fonction du travail prévu, il convient d'effectuer les opérations suivantes:

- préparation de l'aspirateur pour un fonctionnement à sec:
1. Installez un filtre HEPA sur le support de la soupape de sécurité qui dépasse du capot du moteur. Assurez-vous que le joint en caoutchouc adhère bien au boîtier du moteur.

- préparation de l'aspirateur pour un fonctionnement à l'eau:
1. Installez une protection en mousse sur le support de la soupape de sécurité qui dépasse du capot du moteur. Assurez-vous que la protection adhère parfaitement au boîtier du moteur et lissez les irrégularités.

- préparation de l'aspirateur pour l'aspiration de la poussière:
1. Installez un filtre HEPA sur le support de la soupape de sécurité qui dépasse du capot du moteur. Assurez-vous que le joint en caoutchouc adhère bien au boîtier du moteur.
2. Placez un sac en tissu sur le réservoir. Assurez-vous que le joint en caoutchouc adhère bien au bord du réservoir.

ATTENTION **Lors de l'aspiration de la poussière de plâtre, utilisez simultanément un filtre HEPA et un sac en tissu (fig. C, 4)!**

3. À l'aide de l'adaptateur (fig. D, 5), connectez le tuyau de l'aspirateur à l'embout d'extraction de l'outil électrique (ponceuse). Si aucun des diamètres de l'adaptateur ne correspond à la sortie d'extraction de l'outil électrique, utilisez le fait que l'aspirateur est équipé d'un tuyau flexible avec des embouts interchangeables, ce qui permet de connecter pratiquement n'importe quel outil électrique à l'aspirateur (ponceuses pour surfaces en plâtre, ponceuses à béton, scies circulaires à table et à main, etc.). La méthode de démontage de l'embout du tuyau est présentée sur la Fig. B. Procédez comme suit pour remplacer l'embout:
1. Avec un outil plat et étroit (par exemple, un tournevis), appuyez sur le verrou marqué par le numéro 1.
2. Retirer énergiquement l'embout de la bague de verrou (2).
3. Placer l'embout sur l'outil électrique de manière à aligner les trous de l'embout avec le verrou sur la bague (3).
4. Appuyez sur l'embout jusqu'à ce que vous entendiez les verrous s'enclencher. Assurez-vous que l'embout est correctement fixé et que les verrous dans les deux trous sont bien fermés.

- Préparation de l'aspirateur pour l'aspiration des cendres
1. Installez un filtre HEPA sur le support de la soupape de sécurité qui dépasse du capot du moteur. Assurez-vous que le joint en caoutchouc adhère bien au boîtier du moteur.
2. Placez un sac résistant aux hautes températures sur le réservoir (fig. C, 3). Assurez-vous que le joint en caoutchouc adhère bien au bord du réservoir.

ATTENTION **Ne pas aspirer de suie ni de substances inflammables. Ne pas aspirer d'objets dont la température dépasse 60 °C .**

Les étapes suivantes sont communes à tous les types d'utilisation :
1. Fermez le couvercle à l'aide des loquets, en vous assurant que la partie inférieure du couvercle adhère parfaitement au réservoir de l'aspirateur.
2. Installez le tuyau d'aspiration flexible du côté du raccord le plus large en l'insérant dans l'orifice d'entrée d'air situé dans le corps de l'aspirateur.
3. À l'autre extrémité du tuyau flexible, connecter la rallonge télescopique.
4. Fixez l'embout approprié à l'extrémité du tuyau. L'appareil est prêt à être utilisé.

7. Raccordement au secteur

Avant de brancher l'appareil à une source d'alimentation, assurez-vous que la tension d'alimentation correspond à la valeur indiquée sur la plaque signalétique. L'installation électrique doit être réalisée conformément aux exigences fondamentales relatives aux installations électriques et garantir la sécurité d'utilisation. Les paramètres concernant la section minimale du câble d'alimentation ainsi que la valeur nominale du fusible, en fonction de la puissance de l'appareil, sont indiqués dans le tableau suivant:

Puissance de l'appareil [W]	Section minimale du câble [mm^2]	Valeur minimale du fusible type C [A]
1400÷2300	1,5	16

L'installation doit être effectuée par un électricien qualifié. En cas d'utilisation de rallonges, il convient de veiller à ce que la section des conducteurs ne soit pas inférieure à celle requise (voir tableau). Le câble d'alimentation doit être disposé de manière à ne pas risquer d'être endommagé ou coupé pendant le fonctionnement. N'utilisez pas de rallonges endommagées. Vérifiez régulièrement l'état technique du câble d'alimentation. Ne tirez pas sur le câble pour déplacer l'appareil. Branchez l'appareil à une prise électrique mise à la terre et protégée par un disjoncteur différentiel.

8. Mise en marche de l'appareil

ATTENTION **Avant de mettre l'appareil en marche, il est impératif d'effectuer les opérations décrites dans le chapitre « Préparation au travail ».**

L'interrupteur se trouve sur le couvercle de l'aspirateur. L'interrupteur est de couleur noire avec un couvercle transparent. Il comporte le symbole I, qui sert à mettre l'appareil en marche, le symbole O, qui sert à l'arrêter, et le symbole II, qui sert à mettre l'aspirateur en mode synchronisé.

9. Utilisation de l'appareil

L'aspirateur est destiné à être utilisé dans des espaces résidentiels et professionnels (ateliers, garages, etc.). L'appareil est conçu pour une utilisation à sec ou humide. Il est équipé de plusieurs types de brosses (voir fig. D): une brosse plate utile pour le nettoyage de grandes surfaces telles que les sols ou les tapis, une brosse étroite, permettant d'aspirer dans des zones difficiles d'accès (par exemple les coins, les fentes, etc.), et une brosse étroite en aluminium, conçue pour l'aspiration des cendres.

ATTENTION **Ne pas aspirer de suie ni de substances inflammables. Ne pas aspirer d'objets dont la température dépasse 60 °C.**

Lors du nettoyage de liquides ou de salissures humides, veuillez noter que l'appareil est équipé d'un dispositif de sécurité empêchant toute infiltration d'eau dans le moteur.

ATTENTION **Lors du nettoyage de salissures humides ou mouillées, l'appareil doit être équipé de la protection en mousse (voir Fig. C, 2) et il est impératif de retirer le sac en papier ainsi que le filtre HEPA.**

L'aspirateur est équipé d'une fonction de soufflage. Pour utiliser cette fonction, placez le tuyau flexible, qui se trouve à l'avant de l'aspirateur, sur l'orifice situé à l'arrière du capot supérieur, en le raccordant de la même manière qu'au réservoir.

Raccordement d'un appareil électrique supplémentaire à l'aspirateur

L'aspirateur est équipé d'une prise supplémentaire permettant de brancher un outil électrique ou un autre appareil électrique. La prise se trouve sur le couvercle de l'aspirateur et est protégée par un capot en plastique. a puissance maximale de l'appareil connecté à la prise de service est de 2000 W. Après avoir branché l'aspirateur au secteur, en positionnant l'interrupteur sur 0, il est possible d'utiliser l'outil électrique connecté sans allumer l'aspirateur.

Il est également possible de faire fonctionner simultanément l'aspirateur et l'appareil connecté. L'aspirateur avec l'appareil raccordé peut fonctionner en deux modes:

1. Mode normal « I ».
2. Mode synchronisé « II ».

En mode normal, après avoir branché l'appareil et mis en marche l'aspirateur (Fig. D, 1), l'aspirateur et l'appareil fonctionneront indépendamment l'un de l'autre. En mode synchronisé (Fig. D, 3), l'aspirateur ne fonctionnera pas tant que l'appareil connecté ne sera pas mis en marche Au moment de la mise en marche de l'appareil, l'aspirateur démarrera automatiquement.

Après l'arrêt de l'appareil, l'aspirateur continuera de fonctionner pendant environ 5 secondes avant de s'éteindre.

La fonction de synchronisation est particulièrement utile lors de travaux nécessitant l'élimination continue des déchets (par exemple, élimination des débris lors du forage, élimination des copeaux lors de l'utilisation d'outils manuels pour couper, percer ou effectuer d'autres travaux sur le bois, etc.).

Secouage du filtre

L'aspirateur est équipé d'un système automatique de décolmatage qui permet de nettoyer le filtre HEPA lors de l'aspiration de fines poussières. Le bouton du système de décolmatage se trouve à l'arrière, près de la prise de sortie de l'aspirateur. Le décolmatage consiste à bloquer le tuyau d'aspiration, puis à appuyer plusieurs fois sur le bouton du système de décolmatage. Vous pouvez également placer l'embout du tuyau d'aspiration sur le bouton du système de décolmatage (le diamètre du tuyau est identique à celui du bouton), ce qui bloquera l'entrée d'air. Appuyez sur le tuyau d'aspiration pour activer le bouton du système de décolmatage.

La fonction de soufflage d'air

Fixez le tuyau de l'aspirateur sur la sortie d'air et mettez l'aspirateur en marche. Grâce à l'air soufflé, vous pouvez par exemple éliminer les saletés des endroits difficiles d'accès.

ATTENTION Ne dirigez pas le flux d'air vers les personnes ou les animaux. Les particules soufflées peuvent se déplacer à grande vitesse.

10. Entretien courant

ATTENTION Toutes les opérations d'entretien doivent être effectuées avec l'appareil déconnecté de la source d'alimentation.

Nettoyage du réservoir à poussière

Il est nécessaire de vider fréquemment le réservoir à poussière afin d'éviter d'endommager l'appareil. Placez le réservoir de l'aspirateur (après avoir retiré le couvercle) au-dessus d'un sac-poubelle ou d'une poubelle et videz son contenu. Lorsque vous videz le réservoir d'eau sale, versez-la dans les canalisations.

Nettoyage du filtre HEPA

1. Débranchez la fiche du câble d'alimentation de la prise électrique.
2. Libérez les loquets du couvercle de l'aspirateur en tirant sur les crochets situés dessus.
3. Retirez le couvercle du réservoir de l'aspirateur.
4. Retirez délicatement et uniformément le filtre du couvercle de la vanne d'arrêt d'aspiration d'eau.
5. Nettoyez le filtre à l'aide d'air comprimé en secouant pour enlever les impuretés accumulées. Si nécessaire, rincez-le sous un jet d'eau (après un nettoyage soigneux).
6. Laissez sécher le filtre à l'air libre après le rinçage (ne pas chauffer, ne pas utiliser de sèche-cheveux, ne pas exposer aux rayons du soleil).
7. Une fois sec, replacez le filtre sur le couvercle de la vanne d'arrêt d'aspiration d'eau. Veillez à bien positionner le filtre.

Rangement

Une fois nettoyé et séché, l'aspirateur doit être rangé dans son emballage d'origine, dans un endroit sec, hors de portée des enfants et des personnes non autorisées.

11. Pièces de rechange et accessoires

Pour acheter des pièces détachées et des accessoires, veuillez contacter le service après-vente Dedra Exim. Les coordonnées se trouvent à la première page du manuel.

Lors de la commande de pièces de rechange, veuillez indiquer le numéro de lot figurant sur la plaque signalétique et le numéro de pièce indiqué sur le schéma d'assemblage.

Pendant la période de garantie, les réparations sont effectuées selon les conditions indiquées dans la carte de garantie. Veuillez remettre le produit faisant l'objet de la réclamation pour réparation au lieu d'achat (le vendeur est tenu d'accepter ce produit), ou bien l'envoyer au service central Dedra Exim ou au service le plus proche de votre lieu de résidence (liste des services disponible sur le site www.dedra.pl). Veuillez joindre la carte de garantie dûment remplie. Après la période de garantie, les réparations sont effectuées par le service central. Le produit endommagé doit être envoyé au service (les frais d'expédition sont à la charge de l'utilisateur).

12. Dépannage autonome

ATTENTION Avant de procéder à toute réparation par soi-même, débranchez l'appareil de la source d'alimentation.

PROBLÈME	CAUSE	SOLUTION
L'appareil ne s'allume pas	Le câble d'alimentation est mal connecté	Enfoncez plus profondément la fiche dans la prise.
	Le câble d'alimentation est endommagé	Confiez l'appareil au service après-vente.
	Absence de courant dans la prise	Vérifiez la tension dans la prise, vérifiez le fusible.
	Interrupteur endommagé	Confiez l'appareil au service après-vente.
Le moteur surchauffe	Les orifices de ventilation sont obstrués	Nettoyez les orifices de ventilation.
La puissance d'aspiration est visiblement réduite	Tuyau flexible ou embout obstrué	Éliminez le blocage.
	Le couvercle du filtre est obstrué	Vérifiez le filtre et nettoyez-le.
	Le réservoir est plein	Videz le réservoir.
Le moteur démarre difficilement	Roulements grippés Moteur du ventilateur encrassé	Confiez l'appareil au service après-vente.

13. Composition de l'appareil

1. Aspirateur – 1 pièce, 2. Tuyau flexible en plastique de 2,5 m avec fonction de contrôle du débit d'air, 3. Adaptateur pour outils électroportatifs, 4. Brosse pour aspiration à sec et humide, 5. Tuyau en plastique (3 éléments, longueur totale 93 cm), 6. Brosse ronde, 7. Brosse pour fentes, 8. Tuyau métallique de 1,5 m, 9. Filtre en tissu, 10. Filtre résistant à haute température, 11. Filtre en mousse lavable, 12. Filtre HEPA lavable, 13. Embout en aluminium, 14. Buse plate en aluminium, 15. Base avec roulettes – ensemble complet..

13. Information pour les utilisateurs concernant l'élimination des appareils électriques et électroniques (concerne les ménages)



Le symbole représenté sur les produits ou leur documentation jointe indique que les appareils électriques ou électroniques hors d'usage ne doivent pas être jetés avec les ordures ménagères. La procédure correcte en cas de nécessité d'élimination, de réutilisation ou de récupération des composants consiste à remettre l'appareil à un point de collecte spécialisé, où il sera accepté gratuitement. Les informations sur l'emplacement des points de collecte des équipements usagés sont fournies par les autorités locales, par exemple sur leurs sites web.

Une élimination correcte de l'appareil permet de préserver des ressources précieuses et d'éviter les effets négatifs sur la santé et l'environnement résultant de la possible présence dans l'équipement de substances, de mélanges et de composants dangereux.

Une élimination incorrecte des déchets est passible de sanctions prévues par les réglementations locales en vigueur.

Utilisateurs dans les pays de l'Union européenne : En cas de nécessité de se débarrasser d'appareils électriques ou électroniques, veuillez contacter le point de vente ou le fournisseur le plus proche, qui vous fourniront des informations supplémentaires.

Élimination des déchets dans les pays hors de l'Union européenne : Ce symbole ne concerne que les pays de l'Union européenne. En cas de besoin de se débarrasser de ce produit, veuillez contacter les autorités locales ou votre revendeur pour obtenir des informations sur la procédure correcte à suivre.

Carte de garantie

Aspirateur pour travaux secs et humides
(nom du produit)

Numéro de catalogue: DED6597 Numéro de lot: .....

(ci-après dénommé le Produit)

Date d'achat du Produit : .....

Cachet du vendeur

Date et signature du vendeur : .....

Déclaration de l'Utilisateur :

Je confirme avoir été informé des conditions de garantie ainsi que des conséquences du non-respect des directives contenues dans le mode d'emploi et la carte de garantie. Les conditions de la présente garantie me sont connues, ce que je confirme par ma signature :

....

Date et lieu Signature de l'Utilisateur

I. Responsabilité pour le Produit

1. Le garant est Dedra Exim Sp. z o.o., dont le siège social est à Pruszków, adresse : ul. 3 Maja 8, 05-800 Pruszków, Pologne, KRS 0000062517, Tribunal de district de la ville de Varsovie à Varsovie, XIVe division commerciale du Registre national des tribunaux, NIP 527-020-49-33, capital social : 100 980,00 PLN.
2. Conformément aux conditions spécifiées dans la présente carte de garantie, le Garant accorde une garantie sur le Produit provenant de la distribution du Garant.
3. La responsabilité au titre de la garantie ne couvre que les défauts résultant de causes inhérentes au Produit au moment de sa livraison à l'Utilisateur.
4. Au titre de la garantie, l'Utilisateur a droit à la réparation gratuite du Produit, à condition que le défaut soit apparu pendant la période de garantie. Le mode de réparation du Produit (méthode d'exécution de la réparation) dépend de la décision du Garant. Si le Garant constate l'impossibilité de réparer, il se réserve le droit de remplacer l'élément défectueux ou l'ensemble du Produit par un produit exempt de défaut, de réduire le prix du Produit ou de résilier le contrat.
5. En ce qui concerne l'Utilisateur qui n'est pas un consommateur au sens de la loi du 23 avril 1964, Code civil, la responsabilité du Garant en matière de dommages résultant de la présente garantie et/ou en relation avec sa conclusion et son exécution, quel que soit le fondement juridique, est limitée au maximum à la valeur du Produit défectueux.

II. Période de garantie

Éléments du Produit	Durée de la protection de garantie
DED6597	36 mois à compter de la date d'achat du produit indiquée sur la présente carte de garantie.
Sac en papier, filtre HEPA	Éléments non couverts par la garantie

III. Conditions d'application de la garantie

1. Présentation par l'Utilisateur de la carte de garantie du Produit dûment remplie et justification par l'Utilisateur des circonstances d'achat du Produit, par exemple en présentant un ticket de caisse, une facture, etc. Afin de faciliter le traitement de la réclamation, il est recommandé à l'Utilisateur de joindre au Produit réclamé tous les éléments spécifiés dans la rubrique « Composition de l'appareil » contenue dans le mode d'emploi.
2. Respect par l'Utilisateur des recommandations contenues dans le mode d'emploi et la carte de garantie.
3. La garantie ne couvre que le territoire de la République de Pologne et de l'UE.
4. La garantie ne couvre pas les défauts du Produit résultant notamment de :
a. Non-respect par l'Utilisateur des conditions spécifiées dans le mode d'emploi, notamment en matière d'utilisation, d'entretien et de nettoyage corrects ;
b. Utilisation par l'Utilisateur de produits de nettoyage ou d'entretien non conformes au mode d'emploi ;
c. Stockage et transport inappropriés du Produit par l'Utilisateur ;
d. Modifications et/ou transformations non autorisées du Produit par l'Utilisateur, qui n'ont pas été convenues avec le Garant ;
e. Utilisation par l'Utilisateur dans le Produit de consommables non conformes au mode d'emploi.
5. L'Utilisateur qui n'est pas un consommateur au sens de la loi du 23 avril 1964, Code civil, perd la garantie sur le Produit dans lequel :
- les numéros de série, les indications de date et les plaques signalétiques ont été supprimés, modifiés ou endommagés par l'Utilisateur ;
- les scellés ont été endommagés par l'Utilisateur ou portent des traces de manipulation de l'Utilisateur.
6. Attention ! Les opérations liées à l'entretien quotidien du Produit, résultant notamment du mode d'emploi, sont effectuées par l'Utilisateur à ses propres frais.

IV. Procédure de réclamation

1. En cas de constatation d'un fonctionnement incorrect du Produit, avant de soumettre une réclamation, il convient de s'assurer que toutes les opérations spécifiées notamment dans le mode d'emploi ont été effectuées correctement.
2. Il est recommandé de soumettre la réclamation immédiatement, de préférence dans les 7 jours suivant la date de constatation du défaut du Produit. L'Utilisateur qui n'est pas un consommateur au sens de la loi du 23 avril 1964, Code civil, perd ses droits découlant de la présente garantie en cas de non-soumission de la réclamation dans un délai de 7 jours.
3. La réclamation peut être soumise notamment au point d'achat du Produit, au service de garantie ou par écrit à l'adresse suivante : Dedra Exim Sp. z o.o., ul. 3 Maja 8, 05-800 Pruszków, Pologne.
4. L'Utilisateur peut soumettre une réclamation en utilisant le formulaire disponible sur le site web www.dedra.pl (« Formulaire de réclamation au titre de la garantie »).
5. Les adresses des services de garantie pour les différents pays sont disponibles sur le site www.dedra.pl. En l'absence de service de garantie pour un pays donné, il est recommandé d'adresser les réclamations au titre de la garantie à l'adresse suivante : Dedra Exim Sp. z o.o. ul. 3 Maja 8, 05-800 Pruszków (Pologne).
6. A l'égard de la sécurité de l'Utilisateur, l'utilisation d'un Produit défectueux est interdite.
7. Attention ! L'utilisation d'un Produit défectueux est dangereuse pour la santé et la vie de l'Utilisateur.
8. L'exécution des obligations découlant de la garantie aura lieu dans un délai de 14 jours ouvrables à compter de la date de livraison du Produit réclamé par l'Utilisateur.
9. Avant de livrer le Produit défectueux pour réclamation, il est recommandé de le nettoyer. Il est recommandé de protéger soigneusement le Produit réclamé contre les dommages pendant le transport (il est recommandé de livrer le Produit réclamé dans son emballage d'origine).
10. La période de garantie est prolongée de la durée pendant laquelle l'Utilisateur n'a pas pu utiliser le Produit en raison d'un défaut couvert par la garantie.
La garantie n'exclut, ne limite ni ne suspend les droits de l'Utilisateur découlant des dispositions relatives à la garantie légale contre les défauts de la chose vendue.
Conformément à l'article 13, paragraphes 1 et 2, du règlement (UE) 2016/679 du Parlement européen et du Conseil du 27 avril 2016 relatif à la protection des personnes physiques à l'égard du traitement des données à caractère personnel et à la libre circulation de ces données, et abrogeant la directive 95/46/CE (ci-après « RGPD »), nous vous informons de ce qui suit :
1. Le responsable du traitement de vos données personnelles fournies dans le formulaire est DEDRA-EXIM sp. z o.o., dont le siège social est situé à Pruszków, ul. 3 Maja 8, 05-800 Pruszków, Pologne (ci-après le « Responsable du traitement »).
2. Vos données seront traitées exclusivement aux fins de la procédure de garantie de l'appareil conformément à l'article 6, paragraphe 1, point b), du règlement général sur la protection des données (ci-après « RGPD »). La fourniture des données est volontaire, mais nécessaire au déroulement de la procédure de garantie.
3. Vos données seront traitées pendant la durée d'examen et de traitement de la procédure de garantie, ainsi qu'à des fins d'archivage en cas de nécessité de défense contre d'éventuelles réclamations à l'encontre du Responsable du traitement, et ce, pas plus longtemps que le délai de prescription de ces réclamations.
4. Vos données pourront être divulguées exclusivement aux sous-traitants traitant les données pour le compte du responsable du traitement sur la base d'un contrat écrit de sous-traitance de données à caractère personnel, fournissant notamment des services de maintenance technique, d'hébergement ou de gestion de site web, de support informatique ou de transport. Les fournisseurs du Responsable du traitement sont tenus d'assurer la sécurité des données et de respecter les exigences de la législation applicable en matière de protection des données à caractère personnel, et ne peuvent pas utiliser les données à caractère personnel qui leur sont confiées à d'autres fins que celles spécifiées dans le contrat conclu avec le Responsable du traitement.
5. Vos données ne feront pas l'objet d'une prise de décision automatisée, y compris le profilage, et ne seront pas transférées vers un pays tiers ou une organisation internationale.
6. Vous disposez d'un droit d'accès à vos données, ainsi que d'un droit de rectification, d'effacement, de limitation du traitement, d'un droit à la portabilité des données et d'un droit d'opposition, à tout moment.
7. Pour toute question relative au traitement de vos données personnelles par le Responsable du traitement, vous pouvez le contacter à l'adresse e-mail suivante : daneosobowe@dedra.pl ;
8. Vous avez le droit d'introduire une réclamation auprès de l'autorité de contrôle compétente en matière de protection des données à caractère personnel;

Dedra Exim Sp. z o.o.
ul. 3 Maja 8, 05-800 Pruszków
Tel. +48 22 73 83 777, fax +48 22 73 83 779
www.dedra.pl, serwis@dedra.pl

Adnotacje o dokonanych naprawach / Annotations of repairs made / Záznamy o provedených opravách / Záznamy o vykonaných opravách / Pastabos apie atliktą remontą / Piezīmes par veikto remontu / Feljegyzések az elvégzett javításokról / Menţiuni cu privire la reparaţiile efectuate / Opombe o opravljenih popravilih / Bilješke o izvršenim popravcima / Отбелязване на извършените ремонти / Відмітка про проведені ремонти / Informationen zu den durchgeführten Reparaturen / Informations sur les réparations effectuées

Data zgłoszenia do naprawy / Date of request for repair / Datum nahlášení k opravě / Dátum odovzdania do opravy / Atidavimo remontui data / Produkta nodošanas remontā datums / A javításra történő bejelentés dátuma / Data predării la reparație / Datum prijave za popravilo / Datum zahtjeva za popravak/ Дата на заявката за ремонт/ Дата подання заявки на ремонт / Datum der Anmeldung zur Reparatur / Date de la demande de réparation	Data wykonania naprawy / Date of repair / Datum provedení opravy / Dátum vykonania opravy / Remonto data / Remonta datums / A javítás dátuma / Data efectuării reparației / Datum izvršitve popravila / Datum popravka/ Дата на ремонта/ Дата ремонту / Datum der Ausführung der Reparatur / Date de réparation	Zakres naprawy, opis czynności naprawczych / Scope of repair, description of repair activities / Rozsah opravy, popis úkonů / Rozsah opravy, opis vykonaných opravných činností / Remonto apimtis, remonto darbų aprašymas / Remonta apjoms, remontdarbu apraksts / A javítás tartalma, a javítási műveletek leírása / Domeniul de reparație, descrierea operațiilor de reparație / Obseg popravila, opis izvršenih opravil v okviru popravila / Opseg popravka, opis popravka/ Обхват на ремонта, описание на ремонтните дейности / Обсяг ремонту, опис ремонтних робіт / Umfang der Reparatur , Beschreibung der Tätigkeiten / Étendue de la réparation, description des opérations de réparation	Podpis wykonującego naprawę / Signature of the repairer / Podpis opraváře / Podpis osoby vykonávajúcej opravu / Remontą atliekančio asmens parašas / Remonta veicēja paraksts / A javítást végző aláírása / Semnătura persoanei care a efectuat reparația / Podpis osebe, ki je izvršila popravilo / Potpis osobe koja izvodi popravak/ Подпис на лицето, което извършва ремонта / Підпис ремонтника / Unterschrift der die Reparatur ausführenden Person / Signature de la personne ayant effectué la réparation