DED6594

Instructions valid for devices manufactured after: / Návod pro zařízení vyrobená po: / Návod pre obsluhu zariadení vyrobených po: / Instrukcija – įrenginiai, kurie buvo pagaminti nuo: / Lietošanas instrukcija ierīcēm izgatavotiem pēc: / Útmutató a után gyártott készülékekhez: / Manualul de utilizare pentru aparate fabricate după: / Navodila za uporabo veljajo za naprave, izdelane po / Priručnik vrijedi za uređaje proizvedene nakon: / Ръководство за употреба, валидно за устройства, произведени след : / / Посібник дійсний для пристроїв, виготовлених після: / Bedienungsanleitung für Geräte, hergestellt wurden die nach dem / Manuel d'instructions valable pour les appareils fabriqués après le : **01.01.2026**

PL **Odkurzacz do pracy na sucho**
Instrukcja obsługi z kartą gwarancyjną

EN **Dry vacuum cleaner**
User manual with warranty card

CZ **Suchý vysavač**
Návod k obsluze se záručním listem

SK **Suchý vysávač**
Užívateľská príručka so záručným listom

LT **Sausas dulkiu siurblys**
Naudojimo instrukcija su Garantiniu lapu

LV **Sausais puteklsucejs**
Lietošanas instrukcija ar garantijas talonu

HU **Száraz porszívó**
Használati Utasítás Garanciajeggyel

RO **Aspirator uscat**
Instrucțiuni de utilizare și certificat de garanție

SI **Suh sesalnik**
Navodila za uporabo z garancijskim listom

HR **Suh usisavač**
Инструкции за експлоатация с гаранционна карта

BG **Сух прахосмукачка**
Інструкція з експлуатації з гарантійним талоном

UA **Сухий пилосос**
Upute za upotrebu s jamstvenim listom

DE **Trockensauger**
Bedienungsanleitung mit Garantiekarte

FR **Aspirateur à sec**
Mode d'emploi avec carte de garantie



PL Wszelkie prawa zastrzeżone. Niniejsze opracowanie jest chronione prawem autorskim. Kopiowanie lub rozpowszechnianie Instrukji Obsługi we fragmentach albo w całości bez zgody Dedra Exim zabronione Dedra Exim zastrzega sobie prawo do wprowadzania zmian konstrukcyjno-technicznych oraz kompletacyjnych bez uprzedniego powiadamiania. Zmiany te nie mogą stanowić podstawy do reklamowania produktu. Instrukcja obsługi dostępna na stronie www.dedra.pl

EN All rights reserved. This document is protected by copyright. Copying or distributing the User Manual in whole or in part without the consent of Dedra Exim is prohibited. Dedra Exim reserves the right to make design, technical, and completeness changes without prior notice. These changes cannot be used as grounds for product complaints. The user manual is available at www.dedra.pl.

CZ Všechna práva vyhrazena. Toto zpracování je chráněno autorským právem. Kopírování nebo šíření Návodu k obsluze v částech nebo vcelku bez souhlasu společnosti Dedra Exim je zakázáno. Dedra Exim si vyhrazuje právo zavádět konstrukční a technické a komplementační změny bez dřívějšího oznámení. Tyto změny nemohou být základem pro reklamování výrobku. Návod k obsluze dostupný na stránkách www.dedra.pl

SK Všetky práva vyhradené. Tieto materiály sú chránené autorskými právami. Kopírovanie prípadne šírenie častí, prípadne celého návodu na obsluhu je bez súhlasu spoločnosti Dedra Exim zakázané. Dedra Exim si vyhradzuje právo na vykonávanie konštrukčno-technických zmien, a zmien doplnkového príslušenstva, bez predchádzajúceho upozornenia. Tieto zmeny nemôžu byť dôvodom na reklamáciu výrobku. Užívateľská príručka je dostupná na webovej stránke www.dedra.pl

LT Visos teisės saugomos. Šis kūrinys yra saugomas autorinių teisių įstatymų. Eksploatavimo instrukcijos arba jos fragmentų kopijavimas ir platinimas be „Dedra Exim“ sutikimo draudžiamas. „Dedra Exim“ pasilieka sau teisę įvesti konstrukcijos, techninius arba komplektacijos pokyčius be išankstinio įspėjimo. Šie pokyčiai negali būti skundo dėl produkto pagrindu. Naudojimo instrukcija yra prieinama svetainėje: www.dedra.pl

LV Visas tiesības pasargātas. Šis izdevums ir sargāts ar autortiesību. Lietošanas Instrukcijas kopēšana vai izplatīšana pilnīgi vai fragmentos bez Dedra Exim firmas piekrišanas ir aizliegta. Firma Dedra Exim atstāj sev tiesību veikt konstrukcijas-tehnikas izmaiņu, kā arī komplektācijas izmaiņu bez iepriekšēja paziņojuma. Šīs izmaiņas nevar būt par pamatu produkta reklamēšanai. Lietošanas instrukcija pieejama mājaslapā www.dedra.pl

HU Minden jog fenntartva. A jelen kiadvány szerzői jogokkal védve. A Használati Utasítás másolása vagy terjesztése egészében vagy részleteiben a Dedra Exim írásos engedélye nélkül tilos A Dedra Exim fenntartja magának a szerkezeti-műszaki, valamint komplettálási változtatások előzetes bejelentés nélküli bevezetésének jogát. Ezek a változások nem szolgálhatnak alapjául a termék reklamációjának. A használati utasítás a weboldalon elérhető www.dedra.pl.

RO Toate drepturile rezervate. Această redactare este protejată prin legea dreptului de autor. Este interzisă copierea, reproducerea în orice fel sau multiplicarea și distribuirea parțială sau în totalitate a Manualului de utilizare fără permisiunea firmei Dedra Exim Firma Dedra Exim își rezervă dreptul de a face modificări tehnice și constructive sau de completare a dispozitivului fără o notificare prealabilă. Aceste modificări nu pot constitui temei pentru reclamarea produsului. Instrucțiunea de deservire accesibilă pe pagina www.dedra.pl

SI Vse pravice pridržane. To delo je zaščiteno z avtorskimi pravicami. Kopiranje ali razširjanje uporabniškega priročnika po delih ali v celoti brez dovoljenja družbe Dedra Exim je prepovedano Družba Dedra Exim si pridržuje pravico do oblikovnih, tehničnih in končnih sprememb brez predhodnega obvestila. Te spremembe ne morejo biti razlog za oglaševanje izdelka. Uporabniški priročnik je na voljo na spletni strani www.dedra.pl.

HR Sva prava pridržana. Ovo djelo je zaštićeno autorskim pravom. Zabranjeno kopiranje ili distribucija korisničkog priručnika u dijelovima ili u cijelosti bez pristanka Dedra Exima Dedra Exim zadržava pravo uvođenja građevinskih, tehničkih i završnih izmjena bez prethodne najave. Navedene izmjene ne mogu biti osnova za oglašavanje proizvoda. Korisnički priručnik dostupan na www.dedra.pl

BG Всички права запазени. Това произведение е защитено с авторски права. Забранено е копирането или разпространението на ръководството за потребителя на части или изцяло без разрешението на Dedra Exim Dedra Exim си запазва правото да прави промени в дизайна, техниката и окомплектовката без предварително уведомление. Тези промени не могат да бъдат основание за рекламиране на продукта. Ръководството за потребителя е на разположение на адрес www.dedra.pl

UA Всі права захищені. Ця робота захищена авторським правом. Копіювання або розповсюдження Посібника користувача частково або повністю без дозволу Dedra Exim заборонено Dedra Exim залишає за собою право вносити зміни в конструкцію, технічні характеристики та комплектацію без попереднього повідомлення. Ці зміни не можуть бути підставою для реклами продукту. Посібник користувача доступний за посиланням www.dedra.pl

DE Alle Rechte vorbehalten. Die vorliegende Bedienungsanleitung wird durch das Urheber-recht geschützt. Kein Teil dieser Bedienungs-anleitung darf ohne schriftliche Einwilligung von Dedra Exim vervielfältigt oder verbreitet werden.Dedra Exim behält sich das Recht vor, Konstruktions- und technische Änderungen sowie Änderungen in der Zusammensetzung vorzunehmen, ohne vorher darüber zu informieren. Diese Änderungen können kein Grund zur Reklamation des Produkts bilden. Die Bedienungsanleitung ist auf der Internetseite www.dedra.pl zugänglich.

FR Tous droits réservés. Ce travail est protégé par le droit d'auteur. La copie ou la distribution du manuel de l'utilisateur, en tout ou en partie, sans l'autorisation de Dedra Exim est interdite. Dedra Exim se réserve le droit d'apporter des modifications à la conception, à la technique et à l'achèvement sans préavis. Ces modifications ne peuvent constituer un motif de publicité pour le produit. Le manuel de l'utilisateur est disponible à l'adresse suivante : www.dedra.pl

Kontakt
Contact/ Kontakt/ Kontakt/ Kontaktai/ Kontakts/ Elérhetőség/ Contact/ Pišite na/ Kontakt/ Свържете се с/ Контакти/ Kontakt/ Contact:
Dedra Exim Sp. z o.o., ul. 3 Maja 8, 05-800 Pruszków, Tel. +48 22 73 83 777 wew. 129, 170, fax +48 22 73 83 779
info@dedra.pl www.dedra.pl

6594.030426.V7

Zdjęcia i rysunki



A



B

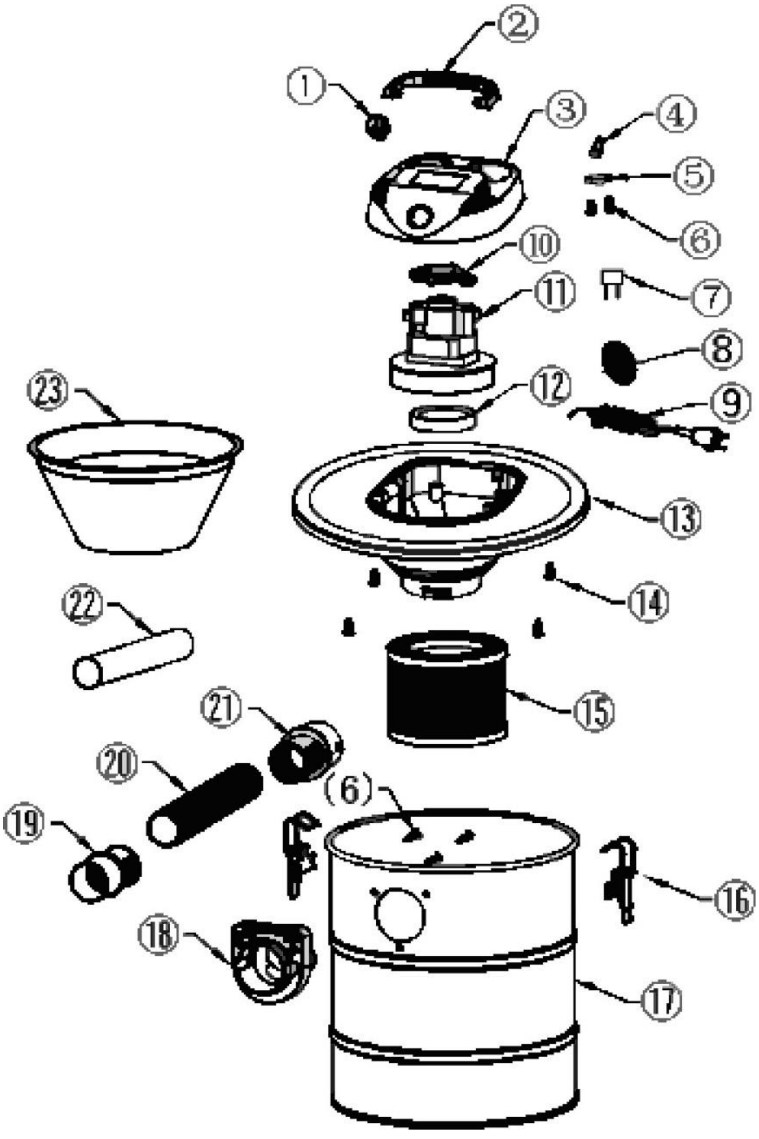

C

Opis piktogramów / Description of pictograms / Popis použitých piktogramů / Opis používaných piktogramov / Panaudotų piktogramų aprašymas / Lietoto piktogrammu apraksts / Az alkalmazott piktogramok magyarázata / Descrierea pictogramelor / Opis piktogramov / Opis piktograma / Описание на пиктограмите / Опис піктограм / Beschreibung der verwendeten Piktogramme / Description des pictogrammes



Nakaz: przeczytaj instrukcję obsługi / Mandatory: read the user manual / Příkaz: přečtěte návod k obsluze / Príkaz: oboznámte sa s užívateľskou príručkou / Privaloma: perskaitykite aptarnavimo instrukciją / Norādījums: rūpīgi iepazīstieties ar lietotāja rokasgrāmatā sniegto informāciju / Utasítás: olvassa el az útmutatót / Obilgatoriu: citiți manualul de utilizare / Navodilo: preberite navodila za uporabo / Jamstvo: pročitajte priručnik s uputama / Заповедта: прочетете ръководството за употреба / Заборона: прочитайте інструкцію з експлуатації / Gebot: die Bedienungsanleitung lesen / Obligatoire : lire le mode d'emploi



Moc / Power / Síla / Moc / Galia / Jauda / Teljesítmény / Putere / Putere / Moč / Snaga / Мощност / Puissance



Pojemność zbiornika / Tank capacity / Objem nádoby / Bako talpa / Neigiamas slėgis talpoje / Tvertnes tilpums / A tartály űrtartalma / Volumul recipientului / Prostornina rezervoarja / Kapacitet spremnika / Капацитет на резервоара / Ємність бака / Fassungsvermögen des Tanks / Capacité du réservoir



Podciśnienie w zbiorniku / Negative pressure in the tank / Podtlak v nádobě / Vákuum v nádrži / Vakuumas bake / Vakuums tvertnē / Tartály kisnyomás / Subpresiune în recipient / Vakuum v rezervoarju / Vakuum u spremniku / Вакуум в резервоара / Вакуум в резервуари / Unterdruck im Tank / Vide dans le réservoir



Ostrożnie! Niebezpieczeństwo / Uwaga! Niebezpieczeństwo / Opatrně! Nebezpečí / Opatrne! Nebezpečenstvo / Atsargiai! Pavojus / Piesardzīgi! Bīstamība / Óvatosan! Veszélyhelyzet / Atenție! Pericol / Pozor! Nevarnost / Pažljivo! Opasnost / Внимание! Опасност / Обережно! Небезпека! / Vorsicht! Gefahr / Attention ! Danger



Niebezpieczeństwo pożaru spowodowane łatwo zapalnymi materiałami / Fire hazard caused by flammable materials / Nebezpečí požáru vyvolané lehce hořlavými materiály / Nebezpečenstvo požiaru spôsobené ľahko zápalnými materiálmi / Gaisro pavojus dėl degiųjų medžiagų / Ugunsgrēka risks viegli uzliesmojošu materiālu dēļ / Lobbanékony anyagok által okozott tűzveszély / Riscul de incendiu din cauza materialelor ușor inflamabile / Nevarnost požara zaradi zelo vnetljivih materialov / Opasnost od požara zbog lako zapaljivih materijala / Опасност от пожар поради силно запалими материали / Пожежна небезпека через легкозаймисті матеріали / Brandgefahr durch leicht entzündliche Materialien / Risque d'incendie dû aux matériaux hautement inflammables



Klasa ochrony przeciwporażeniowej / Electrical shock protection class **/** Třída ochrany proti úrazu elektrickým proudem / Trieda ochrany pred zásahom el. Prúdom / Apsaugos nuo elektros smūgio klasė / Aizsardzības klase / Elektrodrošības klase érintésvédelmi osztály / Clasa de protecție împotriva electrocutării / Zaščitni razred / Klasa zaštite od strujnog udara / Клас на защита / Клас захисту / Schutzart gegen elektrischen Schlag / Classe de protection contre les chocs électriques

PL Spis treści

1. Zdjęcia i rysunki
2. Opis urządzenia
3. Przeznaczenie urządzenia
4. Ograniczenie użycia
5. Dane techniczne
6. Przygotowanie do pracy
7. Podłączenie do sieci
8. Włączanie i użytkowanie urządzenia
9. Bieżące czynności obsługowe
10. Części zamienne i akcesoria
11. Samodzielne usuwanie usterek
12. Kompletacja urządzenia
13. Informacja dla użytkowników o pozbywaniu się urządzeń elektrycznych i elektronicznych
14. Wykaz części do rysunku złożeniowego
15. Karta gwarancyjna

Deklaracja zgodności znajduje się w siedzibie Dedra-Exim Sp. z o.o. Ogólne warunki bezpieczeństwa zostały dołączone do instrukcji jako oddzielna broszura.

OSTRZEŻENIE. Przeczytać wszystkie ostrzeżenia oznaczone takim symbolem i wszystkie instrukcje.

Nieprzestrzeganie podanych niżej ostrzeżeń i wskazówek dotyczących bezpieczeństwa może być przyczyną porażenia prądem elektrycznym, pożaru lub poważnych obrażeń.

Zachować wszystkie ostrzeżenia i instrukcje do przyszłego użytku.

2. Opis urządzenia

Rys. A: 1. Rękojeść transportowa, 2. Wylot powietrza, 3. Osłona silnika, 4. Zatrzask, 5. Zbiornik na zanieczyszczenia 2. Rura aluminiowa, 7. Wąż elastyczny, 8.Gniazdo węża elastycznego, 9. Osłona zbiornika na zanieczyszczenia, 10. Włącznik
Rys. B. 11. Filtr typu HEPA, 12. Filtr materialowy

3. Przeznaczenie urządzenia

Odkurzacz DED6954 jest przeznaczony do pracy na mokro i sucho, i umożliwia oczyszczanie powierzchni z różnych zabrudzeń (np. gruzu, popiołu, odpadów budowlanych, kurzu itp.).
Odkurzacz dodatkowo posiada funkcję wydmuchu powietrza.
Dopuszcza się wykorzystanie urządzenia w pracach remontowo-budowlanych, warsztatach naprawczych, w pracach amatorskich przy równoczesnym przestrzeganiu warunków użytkowania i dopuszczalnych warunków pracy, zawartych w instrukcji obsługi.

4. Ograniczenia użycia

Urządzenie może być użytkowane tylko zgodnie z zamieszczonymi poniżej „Dopuszczalnymi warunkami pracy". Samowolne zmiany w budowie mechanicznej i elektrycznej, wszelkie modyfikacje, czynności obsługowe nie opisane w instrukcji Obsługi będą traktowane za bezprawne i spowodują natychmiastową utratę Praw Gwarancyjnych.
Nie używać do sprzątania gorącego popiołu lub węgla, substancji hszkodliwych i niebezpiecznych dla zdrowia, substancji toksycznych, substancji łatwopalnych lub innych niebezpiecznych materiałów, nie używać w pobliżu łatwopalnych cieczy lub oparów i ciał lotnych tworzących z powietrzem atmosferycznym mieszaninę wybuchową.

Dodatkowe ograniczenia

a) Odkurzacz włączać do sieci zasilającej jedynie na czas pracy.
b) Wszelkie elementy odpowiedzialne za bezpieczeństwo muszą być utrzymywane w pełnej sprawności technicznej. W przypadku ich uszkodzenia należy niezwłocznie je naprawić lub wymienić na nowe.
c) Nie pozostawiać przygotowanego do pracy odkurzacza bez nadzoru.
d) Nie udostępniać urządzenia dzieciom w charakterze zabawki.
e) Urządzenie przechowywać z dala od źródeł ciepła (piecyk, nagrzewnica itp.), w celu uniknięcia odkształcenia się elementów z tworzywa sztucznego.
f) Podczas korzystania z urządzenia, nie zatykać wlotu powietrza. W przeciwnym razie wydajność pochłaniania kurzu zmniejszy się oraz powstanie ryzyko spalenia silnika.
g) Urządzenie nie jest przystosowane do odkurzania szkodliwych dla zdrowia pyłów, takich jak pyły drewna twardego (buczyny, dębu) oraz azbestu.
h) Przed przystąpieniem do czyszczenia, wymiany osprzętu lub w przypadku pozostawienia odkurzacza bez nadzoru, wyjąć wtyczkę z gniazda sieciowego.
i) Nie zbierać żadnych płynów.
j) Urządzenie jest przeznaczone do zbierania m.in. zimnego popiołu z kominka, grilla, popielniczki i podobnych miejsc akumulacji popiołu.
k) Nie zbierać gorącego, żarzącego lub płonącego popiołu. Zbieraj tylko zimny popiół.
l) Pojemnik na pył i popiół należy opróżnić i czyścić przed i po każdym użyciu;
m) Nie używać papierowych worków ani worków wykonanych z materiałów łatwopalnych.
n) Nie należy używać żadnego innego odkurzacza do odkurzania popiołu;
o) Nie pozostawiaj odkurzacza na materiałach łatwopalnych lub powierzchniach polimerowowych i dywanach.
p) Nie zbierać odkurzaczem żadnych obiektów, których temperatura jest wyższa niż 40 °C.

DOPUSZCZALNE WARUNKI PRACY
Praca ciągła S1
Użytkować w pomieszczeniach zamkniętych. Nie stosować do płonącego węgla, gorącego żaru - powyżej 40 °C.

5. Dane techniczne

Model urządzenia	**DED6594**
Napięcie zasilania [V]	230

Częstotliwość zasilania [Hz]	~50
Moc znamionowa [W]	1200
Klasa ochronności	II
Stopień ochrony przed dostępem bezpośrednim	IPX0
Pojemność zbiornika [L]	20
Masa [kg]	4,5 kg
Przepływ powietrza [m^3/min]	2,65

6. Przygotowanie do pracy

⚠ UWAGA Wszystkie czynności należy przeprowadzać przy wyjętej z gniazdka wtyczce.

Odkurzacz posiada 2 niezależne systemy pracy. System do pracy z zimnym popiołem oraz dodatkowo system wydmuchu powietrza.

Przygotowanie do pracy
1. Wyjąć z opakowania odkurzacz, poluzować boczne zatrzaski i zdjąć osłonę zbiornika (rys. A. 9), wyjąć zawartość ze zbiornika odkurzacza.
2. Upewnić się, że wszystkie elementy urządzenia zostały dostarczone zgodnie z listą części (lista znajduje się w instrukcji obsługi).
3. Odpiąć klamry zabezpieczające obudowę odkurzacza i otworzyć dolną część obudowy (zdj. A. 5).
4. Na króciec filtra założyć filtr typu HEPA (rys. B, 11). Na zbiornik na zanieczyszczenia założyć fitr materiałowy (rys. B, 12).
5. Nałożyć pokrywę na zbiornik odkurzacza i zamknąć ją za pomocą zatrzasków.
6. Zamontować przewód elastyczny (zdj. A, 7) odkurzacza do wlotu powietrza w dolnej części odkurzacza (zdj. A, 8) i delikatnie przekręcić w celu zablokowania.
7. W zależności od wykonywanej pracy wybrać i nałożyć końcówkę. Do oczyszczania powierzchni z popiołu stosować końcówkę aluminiową, do sprzątania powierzchni płaskich – szczotkę podłogową, do oczyszczania trudno dostępnych miejsc – dyszę szczelinową. W celu podłączenia do odkurzacza elektronarzędzia podłączyć elektronarzędzie za pośrednictwem dołączonego do odkurzacza adaptera.

Przygotowanie odkurzacza jako dmuchawy powietrza:
1. Wąż elastyczny (zdj. A, 7) podłączyć do górnego gniazda wylotowego w górnej części odkurzacza (zdj. A, 2).

7. Podłączenie do sieci

Przed podłączeniem urządzenia do źródła prądu należy upewnić się, czy napięcie zasilania odpowiada wartości podanej na tabliczce znamionowej.
Instalacja zasilająca powinna być wykonana zgodnie z zasadniczymi wymaganiami dotyczącymi instalacji elektrycznych i spełniać wymogi bezpieczeństwa użytkowania. Parametry minimalnego przekroju przewodu zasilającego oraz nominalnej wartości bezpiecznika w zależności od mocy urządzenia podano w poniższej tabeli:

Moc urządzenia [W]	Minimalny przekrój przewodu [mm^2]	Minimalna wartość bezpiecznika typu C [A]
700÷1400	1	10

Instalacja winna być wykonana przez uprawnionego elektryka. W przypadku korzystania z przedłużaczy należy zwrócić uwagę by przekrój żyły nie był mniejszy od wymaganego (patrz tabela). Przewód elektryczny ułożyć tak, aby w czasie pracy nie był narażony na przecięcie. Nie używać uszkodzonych przedłużaczy.
Okresowo sprawdzać stan techniczny przewodu zasilającego. Nie ciągnąć za przewód zasilający.

8. Włączanie i użytkowanie urządzenia

Włączanie
W pokrywie odkurzacza znajduje się włącznik (zdj. A, 10). Włącznik posiada oznaczenie I, które służy do uruchamiania urządzenia, oraz oznaczenie O, służące do zatrzymywania.

Zasysanie materiału

⚠ UWAGA Nie zasysać sadzy lub substancji palnych. Nie zbierać odkurzaczem żadnych obiektów, których temperatura jest wyższa niż 40 °C.

Włączyć odkurzacz, skierować dyszę w kierunku zbieranego materiału. Materiał zostanie zassany do zbornika.
W przypadku podłączenia elektronarzędzia i stosowania odkurzacza jako odciągu urobki należy pamiętać, że odkurzacz nie ma włącznika synchronicznego, tzn. nie uruchomi się wraz z uruchomieniem elektronarzędzia. Odkurzacz i elektronarzędzie należy uruchamiać niezależnie.

Wydmuch
Przy wyłączonym urządzeniu zamocować końcówkę węża elastycznego w gnieździe wylotowym. Włączyć odkurzacz, skierować strumień powietrza na obiekty, które mają zostać wydmuchane (np. zanieczyszczenia w trudno dostępnych miejscach, wąskie rówki itd.).

⚠ UWAGA Nie kierować strumienia powietrza w kierunku ludzi i zwierząt. Wydmuchiwany matariał może poruszać się z dużą prędkością.

9. Bieżące czynności obsługowe

⚠ UWAGA Opisane poniżej czynności obsługowe wykonywać przy wyjętej z gniazdka zasilającego wtyczce

Czyszczenie zbiornika
Należy często usuwać zanieczyszczenia ze zbiornika w celu uniknięcia uszkodzenia odkurzacza.
W celu wyczyszczenia zbiornika należy:
1. Odłączyć wąż elastyczny od górnego zbiornika.
2. Zdemontować górną pokrywę z silnikiem.
3. Wyjąć i dokładnie wyczyścić filtr typu HEPA - filtr jest zmywalny, można myć go zimną wodą. Myć wodą pod normalnym ciśnieniem, nie używać myjek ciśnieniowych i silnych strumieni wody. Przed założeniem do odkurzacza filtr pozostawić do wyschnięcia, nie suszyć w suszarkach przemysłowych, w piekarnikach, nie używać do suszenia suszarek do włosów, opalarek, promienników, nie suszyć nad ogniem.
4. Dokładnie wyczyścić zbiornik, układ filtrujący, wąż elastyczny**.**
5. Dokładnie oczyścić i wytrzepać filtr materiałowy.

Przechowywanie odkurzacza
Wyczyszczony, dokładnie wysuszony odkurzacz należy przechowywać w oryginalnym pudełku, w suchym miejscu, niedostępnym dla dzieci i osób postronnych.

10. Części zamienne i akcesoria

W celu zakupu części zamiennych i akcesoriów należy skontaktować się z Serwisem Dedra-Exim. Dane kontaktowe znajdują się na stronie 1 instrukcji. Przy zamawianiu części zamiennych prosimy podać numer partii umieszczony na tabliczce znamionowej oraz numer części z rysunku złożeniowego. W okresie gwarancyjnym naprawy dokonywane są na zasadach podanych w Karcie Gwarancyjnej. Reklamowany produkt prosimy przekazać do naprawy w miejscu zakupu (sprzedawca zobowiązany jest przyjąć reklamowany produkt), lub przesłać do Serwisu Centralnego DEDRA - EXIM. Prosimy uprzejmie dołączyć kartę gwarancyjną wystawioną przez Importera. Bez tego dokumentu naprawa będzie traktowana jako pogwarancyjna. Po okresie gwarancyjnym naprawy wykonuje Serwis Centralny. Uszkodzony produkt należy przesłać do Serwisu (koszty wysyłki pokrywa użytkownik).

11. Samodzielne usuwanie usterek

⚠ UWAGA Przed przystąpieniem do samodzielnego usuwania usterek odłączyć urządzenie od zasilania.

Problem	Przyczyna	Rozwiązanie
Urządzenie nie włącza się	Przewód zasilający jest źle podłączony lub uszkodzony	Wcisnąć głębiej wtyczkę do gniazdka, sprawdzić przewód zasilający
	W gniazdku nie ma napięcia sieciowego	Sprawdzić napięcie w gniazdku, sprawdzić bezpiecznik
	Uszkodzony włącznik	Przekazać urządzenie do naprawy
Silnik przegrzewa się	Zapchane otwory wentylacyjne Zatkany przewód elastyczny lub ssawka	Oczyścić otwory wentylacyjne Usunąć zator
Siła ssania jest zmniejszona	Zatkany filtr	Sprawdzić filtr, oczyścić go
	Przepełniony zbiornik	Często opróżniać zbiorniki z zanieczyszczeniami
Silnik rusza z trudem	Zatarte łożyska Zanieczyszczony silnik	Przekazać urządzenie do naprawy

12. Kompletacja urządzenia

Kompletacja: 1. Odkurzacz – 1 szt. 2. Wąż elastyczny 1,5 mb -1 szt. 3. Adapter do elektronarzędzi – 1 szt. 4. Szczotka podłogowa – 1 szt. 5. Rura plastikowa – 3 szt. 6. Przedłużka aluminiowa – 1 szt. 7. Filtr materiałowy – 2 szt. 8. Filtr odporny na wysokie temperatury – 1 szt. 9. Filtr typu HEPA – 1 szt. 10. Końcówka aluminiowa – 1 szt. 11. Dysza szczelinowa – 1 szt. 12. podstawa z kołami jezdnymi – 1 kpl.

13. Informacja dla użytkowników o pozbywaniu się urządzeń elektrycznych i elektronicznych (dotyczy gospodarstw domowych)



Przedstawiony symbol umieszczony na produktach lub dołączonej do nich dokumentacji informuje, że niesprawnych urządzeń elektrycznych lub elektronicznych nie można wyrzucać razem z odpadami bytowymi. Prawidłowe postępowanie w razie konieczności utylizacji, powtórnego użycia lub odzysku podzespołów

polega na przekazaniu urządzenia do wyspecjalizowanego punktu zbiórki, gdzie będzie przyjęte bezpłatnie. Informacji o lokalizacji miejsc zbiórki zużytego sprzętu udzielają władze lokalne np. na swoich stronach internetowych.
Prawidłowa utylizacja urządzenia umożliwia zachowanie cennych zasobów i uniknięcie negatywnego wpływu na zdrowie i środowisko, wynikające z możliwości obecności w sprzęcie niebezpiecznych: substancji, mieszanin oraz części składowych.
Nieprawidłowa utylizacja odpadów zagrożona jest karami przewidzianymi w odpowiednich przepisach lokalnych.
Użytkownicy w krajach Unii Europejskiej: W razie konieczności pozbycia się urządzeń elektrycznych lub elektronicznych, prosimy skontaktować się z najbliższym punktem sprzedaży lub z dostawcą, którzy udzielą dodatkowych informacji.
Pozbywanie się odpadów w krajach poza Unią Europejską: Taki symbol dotyczy tylko krajów Unii Europejskiej. W razie potrzeby pozbycia się niniejszego produktu prosimy skontaktować się z lokalnymi władzami lub ze sprzedawcą celem uzyskania informacji o prawidłowym sposobie postępowania.

14. Wykaz części do rysunku złożeniowego (Rys. C).

LP	Nazwa części	LP	Nazwa części
1	Włącznik	13	Pokrywa zbiornika
2	Rękojeść główna	14	Wkręt samogwintujący
3	Osłona górna	15	Filtr typu HEPA
4	Mocowanie przewodu	16	Zatrzask
5	Gniazdo przewodu	17	Zbiornik na urobek
6	Wkręt samogwintujący	18	Gniazdo wlotowe
7	Kondensator	1 9	Końcówka przewodu elastycznego
8	Filtr	20	Przewód elastyczny
9	Przewód zasilający	21	Końcówka przewodu elastycznego
10	Gniazdo silnika	22	Dysza aluminiowa
11	Silnik	23	Filtr ognioodporny
12	Uszczelka silnika		

Karta gwarancyjna

na

Odkurzacz do pracy na sucho

Nr katalogowy: DED6594, nr partii: .....

(zwany dalej **Produktem**)

Data zakupu Produktu: .....

Pieczęć sprzedawcy

Data i podpis sprzedawcy: .....

Oświadczenie Użytkownika:

Potwierdzam, że zostałem poinformowany o warunkach gwarancji oraz skutkach nieprzestrzegania wytycznych zawartych w Instrukcji obsługi i karcie gwarancyjnej. Warunki niniejszej gwarancji są mi znane, co potwierdzam własnoręcznym podpisem:

....

Data i miejsce Podpis Użytkownika

I. Odpowiedzialność za Produkt

1. Gwarant – Dedra Exim Sp. z o.o. z siedzibą w Pruszkowie, adres: ul. 3 Maja 8, 05-800 Pruszków, KRS 0000062517, Sąd Rejonowy dla m.st. Warszawy w Warszawie, XIV Wydział Gospodarczy Krajowego Rejestru Sądowego, NIP 527-020-49-33, kapitał zakładowy: 100 980.00 zł.
2. Na warunkach określonych w niniejszej karcie gwarancyjnej Gwarant udziela gwarancji na Produkt, pochodzący z dystrybucji Gwaranta.
3. Odpowiedzialność z tytułu gwarancji obejmuje tylko wady powstałe z przyczyn tkwiących w Produkcie w momencie jego wydania Użytkownikowi.
4. Z tytułu gwarancji Użytkownik, uzyskuje prawo do bezpłatnej naprawy Produktu, o ile wada ujawniła się w okresie gwarancji. Sposób naprawy Produktu (metoda wykonania naprawy) zależy od decyzji Gwaranta. W przypadku stwierdzenia przez Gwaranta braku możliwości naprawy Gwarant zastrzega sobie prawo wymiany wadliwego elementu albo całego Produktu na wolny od wad, obniżenia ceny Produktu lub odstąpienia od umowy.
5. W stosunku do Użytkownika, który nie jest konsumentem w rozumieniu ustawy z dnia 23 kwietnia 1964 r. Kodeks cywilny, odpowiedzialność odszkodowawcza Gwaranta za szkody wynikające z niniejszej gwarancji i/lub w związku z jej zawarciem i wykonywaniem, bez względu na tytuł prawny, jest ograniczona maksymalnie do wysokości wartości wadliwego Produktu.

II. Okres gwarancji

Elementy Produktu	Czas trwania ochrony gwarancyjnej
Odkurzacz	36 miesięcy, licząc od daty zakupu Produktu uwidocznionej w niniejszej karcie gwarancyjnej
Worki, filtry	Elementy nieobjęte gwarancją

III. Warunki skorzystania z gwarancji

1. Przedstawienie przez Użytkownika wypełnionej karty gwarancyjnej Produktu oraz uprawdopodobnienie przez Użytkownika okoliczności zakupu Produktu, np. poprzez przedstawienie paragonu, faktury, itd. W celu sprawnego przeprowadzenia reklamacji zaleca się, aby Użytkownik przekazał wraz z Produktem do reklamacji wszystkie elementy określone w „Kompletacji urządzenia" zawartej w Instrukcji obsługi.
2. Stosowanie się przez Użytkownika do zaleceń zawartych w Instrukcji obsługi i karcie gwarancyjnej.
3. Gwarancja obejmuje tylko obszar Rzeczypospolitej Polskiej i UE.
4. Gwarancja nie obejmuje wad Produktu powstałych w szczególności na skutek:

a. Nieprzestrzegania przez Użytkownika warunków określonych w Instrukcji obsługi, w szczególności w zakresie prawidłowej eksploatacji, konserwacji i czyszczenia;

b. Zastosowania przez Użytkownika środków czyszczących lub konserwujących niezgodnych z Instrukcją obsługi;

c. Nieodpowiedniego przechowywania i transportu Produktu przez Użytkownika;

d. Samowolnych zmian i/lub przeróbek Produktu przez Użytkownika, które nie były uzgadniane z Gwarantem;

e. Zastosowania przez Użytkownika w Produkcie materiałów eksploatacyjnych niezgodnych z Instrukcją obsługi.

5. Użytkownik, który nie jest konsumentem w rozumieniu ustawy z dnia 23 kwietnia 1964 r. Kodeks cywilny, traci gwarancję na Produkt, w którym:

- numery seryjne, oznaczenia dat i tabliczki znamionowe zostały usunięte, zmienione lub uszkodzone przez Użytkownika;
- plomby zostały uszkodzone przez Użytkownika lub noszą ślady manipulacji Użytkownika.

6. Uwaga! Czynności związane z codzienną obsługą Produktu, wynikające m.in. z Instrukcji obsługi Użytkownik wykonuje we własnym zakresie i na swój koszt.

IV. Procedura reklamacyjna

1. W przypadku stwierdzenia nieprawidłowej pracy Produktu, przed dokonaniem zgłoszenia reklamacyjnego należy upewnić się czy wszystkie czynności określone w szczególności w Instrukcji obsługi zostały wykonane w sposób prawidłowy.
2. Zgłoszenie reklamacji zaleca się dokonać niezwłocznie, najlepiej w terminie 7 dni od daty zauważenia wady Produktu. Użytkownik, który nie jest konsumentem w rozumieniu ustawy z dnia 23 kwietnia 1964 r. Kodeks cywilny traci uprawienia wynikające z niniejszej gwarancji w przypadku niezgłoszenia reklamacji w terminie 7 dni.
3. Zgłoszenie reklamacji można dokonać m.in. w punkcie zakupu Produktu, w serwisie gwarancyjnym lub pisemnie na adres: Dedra Exim Sp. z o.o., ul. 3 Maja 8, 05-800 Pruszków.
4. Użytkownik może złożyć reklamację przy wykorzystaniu formularza dostępnego na stronie internetowej www.dedra.pl. („Formularz zgłoszenia reklamacji z tytułu gwarancji").
5. Adresy serwisów gwarancyjnych dla poszczególnych krajów dostępne są na stronie www.dedra.pl. W przypadku braku serwisu gwarancyjnego dla danego kraju zgłoszenia reklamacyjne z tytułu gwarancji zaleca się kierować na adres: Dedra Exim Sp. z o.o. ul. 3 Maja 8, 05-800 Pruszków (Polska).
6. Mając na uwadze bezpieczeństwo Użytkownika zakazuje się korzystania z wadliwego Produktu.
7. Uwaga! Korzystanie z wadliwego Produktu jest niebezpieczne dla zdrowia i życia Użytkownika.
8. Wykonanie obowiązków wynikających z gwarancji nastąpi w terminie 14 dni roboczych, licząc od dnia dostarczenia reklamowanego Produktu przez Użytkownika.
9. Przed dostarczeniem wadliwego Produktu do reklamacji zaleca się jego oczyszczenie. Reklamowany Produkt zaleca się dokładnie zabezpieczyć przed uszkodzeniami w transporcie (zaleca się dostarczyć reklamowany Produkt w oryginalnym opakowaniu).
10. Okres gwarancji ulega przedłużeniu o czas, w ciągu którego wskutek wady Produktu objętego gwarancją Użytkownik nie mógł z niego korzystać.

Gwarancja nie wyłącza, nie ogranicza ani nie zawiesza uprawnień Użytkownika wynikających z przepisów o rękojmi za wady rzeczy sprzedanej.

Zgodnie z art. 13 ust. 1 i ust. 2 rozporządzenia Parlamentu Europejskiego i Rady (UE) 2016/679 z dnia 27 kwietnia 2016 r. w sprawie ochrony osób fizycznych w związku z przetwarzaniem danych osobowych i w sprawie swobodnego przepływu takich danych oraz uchylenia dyrektywy 95/46/WE (dalej: „RODO") informujemy

1. Administratorem Twoich danych osobowych podanych w formularzu jest DEDRA-EXIM sp. z o.o. z siedzibą w Pruszkowie, ul. 3 Maja 8, 05-800 Pruszków (dalej: „Administrator").
2. Twoje dane będą przetwarzane wyłącznie w celu przeprowadzenia procedury gwarancyjnej urządzenia zgodnie art. 6 ust. 1 lit. b ogólnego rozporządzenie o ochronie danych (dalej: „RODO") Podanie danych jest dobrowolne, ale konieczne do przeprowadzenia procedury gwarancyjnej.
3. Twoje dane będą przetwarzane przez okres rozpatrywania przeprowadzenia procedury gwarancyjnej oraz w celach archiwizacyjnych w razie konieczności obrony przed ewentualnymi roszczeniami wobec Administratora nie dłużej niż do momentu ich przedawnienia.
4. Twoje dane mogą być ujawniane wyłącznie podmiotom przetwarzającym dane na rzecz administratora na podstawie pisemnej umowy powierzenia przetwarzania danych osobowych świadczącym m.in. usługi serwisu technicznego, hostingu lub obsługi strony internetowej, obsługi IT, firmie kurierskiej. Dostawcy Administratora zobowiązani są do zapewnienia zabezpieczenia danych i spełnienia wymogów obowiązującego prawa związanego z ochroną danych osobowych i nie mogą wykorzystywać powierzonych danych osobowych do innych celów niż te, które są określone w umowie z Administratorem.
5. Twoje dane nie będą przetwarzane w sposób zautomatyzowany w tym również w formie profilowania oraz nie będą przekazywane do państwa trzeciego/organizacji międzynarodowej.
6. Posiadasz prawo dostępu do treści swoich danych oraz prawo ich sprostowania, usunięcia, ograniczenia przetwarzania, prawo do przenoszenia danych, prawo wniesienia sprzeciwu, w dowolnym momencie.
7. We wszelkich sprawach związanych z przetwarzaniem Twoich danych osobowych przez Administratora możesz skontaktować się pod adresem e-mail: daneosobowe@dedra.pl;
8. Masz prawo wniesienia skargi do wniesienia skargi do organu właściwego do spraw ochrony danych osobowych;

EN Table of contents

1. Photographs and drawings
2. Description of the device
3. Purpose of the device
4. Limitation of use
5. Technical data
6. Preparation for work
7. Connection to the network
8. Switching on and using the device
9. Ongoing maintenance
10. Spare parts and accessories
11. Fault clearing on its own
12. Completion of equipment
13. Information for users on the disposal of electrical and electronic equipment
14. Warranty card

The Declaration of Conformity can be found at Dedra-Exim Sp. z o.o.. The general safety conditions are attached to the manual as a separate brochure.

WARNING. Read all warnings marked with this symbol and all instructions.

Failure to observe the following warnings and safety instructions could result in electric shock, fire or serious injury.

Retain all warnings and instructions for future use.

2. Description of the device

Fig. A: 1. transport handle, 2. air outlet, 3. motor cover, 4. latch, 5. dirt tank 2. aluminium tube, 7. flexible hose, 8. flexible hose socket, 9. dirt tank cover, 10. on/off switch.
Fig. B. 11. HEPA type filter, 12. Material filter

3. Purpose of the device

The DED6954 hoover is designed for wet and dry operation and enables surfaces to be cleaned of various dirt (e.g. debris, ash, construction waste, dust, etc.).
The hoover additionally has an air blowing function.
It is permissible to use the device in renovation and construction work, repair workshops, amateur work, while observing the conditions of use and permissible working conditions contained in the operating instructions.

4. Limitations of use

The appliance may only be used in accordance with the "Permitted operating conditions" below. Unauthorised changes to the mechanical and electrical construction, any modifications, maintenance operations not described in the operating instructions will be considered unlawful and will result in the immediate loss of Warranty Rights.
Do not use for cleaning hot ash or coal, substances harmful and hazardous to health, toxic substances, flammable substances or other hazardous materials, do not use in the vicinity of flammable liquids or vapours and volatile bodies forming an explosive mixture with atmospheric air.

Additional restrictions

a) Only connect the hoover to the mains supply while it is running.
(b) All safety components must be kept in full working order. If they are damaged, they must be repaired or replaced immediately.
(c) Do not leave the hoover unattended when it is ready for use.
d) Do not make the device available to children as a toy.
e) Store the unit away from heat sources (cooker, heater, etc.) to avoid deformation of the plastic parts.
f) When using the unit, do not block the air intake. Otherwise, the dust absorption capacity will be reduced and there is a risk of burning the engine.
g) The appliance is not suitable for vacuuming harmful dusts such as hardwood (beech, oak) and asbestos dust.
h) Unplug the hoover from the mains socket before cleaning, replacing accessories or when leaving it unattended.
(i) Do not collect any liquids.
j) The appliance is designed to collect, among other things, cold ash from fireplaces, barbecues, ashtrays and similar ash accumulation areas.
(k) Do not collect hot, glowing or burning ash. Collect only cold ash.
(l) The dust and ash container must be emptied and cleaned before and after each use;
(m) Do not use paper bags or bags made of flammable materials.
(n) Do not use any other hoover to vacuum up the ash;
o) Do not leave the hoover on flammable materials or polymer surfaces and carpets.
p) Do not pick up any objects with a hoover whose temperature is higher than 40 °C.

PERMISSIBLE WORKING CONDITIONS
Continuous operation S1
Use indoors. Do not use on burning coal, hot embers - above 40 °C.

5. Technical data

Equipment model	**DED6594**
Supply voltage [V]	230
Power frequency [Hz]	~50
Rated power [W]	1200
Protection class	II
Degree of protection against direct access	IPX0
Tank capacity [L]	20
Weight [kg]	4.5 kg

6. Preparation for work

WARNING **All operations should be carried out with the plug unplugged.**

The hoover has 2 independent working systems. A system for cold ash work and, in addition, an air blowing system.

Preparation for work

1. Remove the hoover from the packaging, loosen the side latches and remove the tank cover (Fig. A. 9), remove the contents from the hoover tank.
2. Ensure that all components of the appliance have been supplied in accordance with the parts list (see the operating instructions for a list).
3. Unfasten the clamps securing the hoover housing and open the lower part of the housing (Fig. A. 5).
Place a HEPA filter (Fig. B, 11) on the filter adapter. Place a material filter on the dirt container (Fig. B, 12).
5. Place the lid on the hoover tank and close it with the latches.
6. Fit the hoover hose (fig. A, 7) to the air inlet at the bottom of the hoover (fig. A, 8) and twist gently to lock in place.
7. Depending on the work to be carried out, select and apply the nozzle. Use the aluminium nozzle for cleaning surfaces from ash, the floor brush for cleaning flat surfaces, the crevice nozzle for cleaning hard-to-reach areas. To connect a power tool to the hoover, connect the power tool via the adapter supplied with the hoover.

Preparing the hoover as an air blower:

1. Connect the flexible hose (fig. A, 7) to the upper outlet socket on the top of the hoover (fig. A, 2).

7. Connection to the network

Before connecting the appliance to a power source, ensure that the supply voltage corresponds to the value indicated on the rating plate.
The supply installation should be made in compliance with the essential requirements for electrical installations and meet the safety requirements for use. The parameters for the minimum cross-section of the supply cable and the nominal value of the fuse depending on the power of the appliance are given in the table below:

Device power [W].	Minimum conductor cross-section [mm^2].	Minimum fuse type C [A].
700÷ 1400	1	10

The installation should be carried out by a qualified electrician. When using extension cables, ensure that the conductor cross-section is not smaller than required (see table). Arrange the cable so that it is not at risk of being cut during operation. Do not use damaged extension cords.
Periodically check the condition of the power cord. Do not pull on the power cord.

8. Switching on and using the device

Switching on
There is an on/off switch on the lid of the hoover (Fig. A, 10). The on/off switch has an I for starting the unit and an O for stopping.

Suction of material

WARNING **Do not vacuum soot or flammable substances. Do not vacuum up any objects whose temperature is higher than 40 °C.**

Switch on the hoover, point the nozzle towards the material to be collected. The material will be sucked into the collector.
If a power tool is connected and the hoover is used as a spoil extractor, please note that the hoover does not have a synchronous switch, i.e. it will not start when the power tool starts. The hoover and the power tool must be started up independently.

Blow
With the appliance switched off, attach the end of the flexible hose to the outlet socket. Switch on the hoover, direct the air flow at the objects to be blown out (e.g. dirt in hard-to-reach places, narrow trenches, etc.).

WARNING **Do not direct the air flow towards people or animals. Blowing matarial may move at high speed.**

9. Ongoing maintenance

WARNING **Carry out the following operation with the mains plug unplugged.**

Cleaning the tank
Remove debris from the tank frequently to avoid damage to the hoover.
To clean the tank:
1. Disconnect the flexible hose from the upper tank.
2. remove the top cover with the motor.
3. remove and thoroughly clean the HEPA type filter - the filter is washable and can be washed with cold water. Wash with normal pressure water, do not use pressure washers or strong jets of water. Allow the filter to dry before inserting it into the hoover, do not dry in industrial dryers, in ovens, do not use hair dryers, heaters, radiant heaters for drying, do not dry over fire.
4 Thoroughly clean the tank, filter system, flexible hose**.**
5. Thoroughly clean and shake out the fabric filter.

Storage of the hoover
Store the clean, thoroughly dried hoover in its original box, in a dry place, out of the reach of children and bystanders.

10. Spare parts and accessories

To purchase spare parts and accessories, please contact Dedra-Exim Service. Contact details can be found on page 1 of the manual. When ordering spare parts, please quote the batch number on the nameplate and the part number from the assembly drawing. During the warranty period, repairs are carried out according to the rules stated in the Warranty Card. Please return the faulty product for repair at the place of purchase (the seller is obliged to accept the faulty product), or send it to DEDRA - EXIM Central Service. Please kindly enclose the guarantee card issued by the importer. Without this document, the repair will be treated as post-warranty. After the warranty period, repairs are carried out by the Central Service. The defective product should be sent to the Service (shipping costs are covered by the user).

11. Fault clearing on its own

WARNING **Unplug the unit from the power supply before performing any troubleshooting yourself.**

Problem	Cause	Solution
Device does not switch on	The supply cable is incorrectly connected or damaged	Push the plug further into the socket, check the power cord
	There is no mains voltage in the socket	Check voltage at socket, check fuse
	Defective switch	Have the unit repaired
Engine overheats The suction force is reduced	Clogged air vents Plugged hose or nozzle	Clean the ventilation openings Remove the blockage
	Clogged filter	Check filter, clean it
	Overfilled tank	Empty the contamination tanks frequently
Engine starts with difficulty	Seized bearings Contaminated engine	Have the unit repaired

12. Completion of equipment

Completion: 1. Vacuum cleaner - 1 pc. 2. 1,5 mb flexible hose -1 pc. 3. power tool adapter - 1 item. 4. floor brush - 1 item. 5. plastic pipe - 3 pcs. 6. aluminium extension piece - 1 item. 7. material filter - 2 pieces. 8. heat-resistant filter - 1 unit. 9. HEPA type filter - 1 piece. 10. aluminium tip - 1 piece. 11. crevice nozzle - 1 item. 12. base with wheels – 1 set

13. Information for users on disposal of electrical and electronic equipment (applies to households)



The symbol shown on the products or accompanying documentation informs that faulty electrical or electronic equipment must not be disposed of with household waste. The correct course of action in the event of the need for disposal, reuse or recovery of components is to transfer the device to a specialized collection point, where it will be accepted free of charge. Information on the location of collection sites for used equipment is provided by local authorities, e.g. on their websites.
Proper disposal of the device allows you to conserve valuable resources and avoid negative health and environmental impacts resulting from the possibility of hazardous: substances, mixtures and components in the equipment.
Improper disposal of waste is subject to penalties under relevant local regulations.
Users in European Union countries: If you need to dispose of electrical or electronic equipment, please contact your nearest retailer or supplier, who will provide more information.
Disposal of waste in countries outside the European Union: This symbol applies only to countries within the European Union. If you need to dispose of this product, please contact your local authorities or your dealer for proper disposal.

Warranty card

at

Dry vacuum cleaner

Catalog no:DED6594 lot number: .....

(hereinafter referred to as the Product)

Product Purchase Date: .....

Dealer stamp

Date and signature of vendor: .....

User Statement:

I confirm that I have been informed of the terms of the warranty and the consequences of failure to comply with the guidelines contained in the Owner's Manual and the warranty card. The terms of this warranty are known to me, which I confirm with my signature:

....

Date and place Signature of the User

I. Product Liability

1. Guarantor - Dedra Exim Sp. z o.o. with its registered office in Pruszkow, address: ul. 3 Maja 8, 05-800 Pruszków, KRS 0000062517, District Court for the City of Warsaw in Warsaw, XIV Economic Department of the National Court Register, NIP 527-020-49-33, share capital: PLN 100,980.00.
2. Under the terms of this warranty card, the Guarantor guarantees the Product, originating from the Guarantor's distribution.

3. Liability under the warranty shall cover only defects arising from causes inherent in the Product at the time of its release to the User.
4. By virtue of the warranty, the User, obtains the right to repair the Product free of charge, if the defect became apparent during the warranty period. The method of repairing the Product (the method of performing the repair) is at the discretion of the Guarantor. If the Guarantor finds that repair is not possible, the Guarantor reserves the right to replace the defective element or the entire Product with a defect-free one, reduce the price of the Product or withdraw from the contract.
5. In relation to the User who is not a consumer within the meaning of the Act of April 23, 1964. Civil Code, the Guarantor's liability for damages resulting from this guarantee and/or in connection with its conclusion and execution, regardless of the legal title, is limited to a maximum of the value of the defective Product.

II. Warranty period

Product Elements	Duration of warranty protection
Bagless construction vacuum cleaner	36 months, starting from the date of purchase of the Product shown on this warranty card
Bags, filters	Items not covered by the warranty

III. Conditions for taking advantage of the guarantee
The User must present the completed warranty card for the Product and the User must substantiate the circumstances of the purchase of the Product, e.g. by presenting a receipt, invoice, etc. In order to carry out the claim efficiently, the User is advised to submit with the Product for claim all the elements specified in the "Completion of the device" included in the User's Manual.
2. compliance by the User with the recommendations contained in the User's Manual and the warranty card.
3. The warranty covers only the territory of the Republic of Poland and the EU.
4. The warranty does not cover Product defects arising in particular from:
a. Failure by the User to comply with the conditions set forth in the User's Manual, particularly with regard to proper operation, maintenance and cleaning;
b. Use of cleaning or maintenance products by the User that do not comply with the User's Manual;
c. Inadequate storage and transportation of the Product by the User;
d. Unauthorized changes and/or alterations to the Product by the User, which were not agreed upon with the Guarantor;
e. User's use of consumables in the Product that do not comply with the User's Manual.
5. A user who is not a consumer within the meaning of the Act of April 23, 1964. Civil Code, loses the warranty on the Product in which:
- serial numbers, date markings and nameplates have been removed, altered or damaged by the User;
- seals have been damaged by the User or bear signs of tampering by the User.
6. Note: Activities related to the daily operation of the Product, resulting, among other things, from the User's Manual, shall be performed by the User on his/her own and at his/her own expense.

IV. Complaint procedure
1. In the event that the Product is found not to be working properly, make sure that all the operations specified in particular in the User's Manual have been performed correctly before making a claim.
2. It is recommended to make a complaint immediately, preferably within 7 days from the date of noticing a defect in the Product. The User, who is not a consumer within the meaning of the Act of April 23, 1964. Civil Code, loses his/her rights under this warranty if he/she fails to report a complaint within 7 days.
3. Claims may be filed, among others, at the point of purchase of the Product, at the warranty service or in writing to the address: Dedra Exim Sp. z o.o., ul. 3 Maja 8, 05-800 Pruszków.
4. The user may file a complaint using the form available on the website www.dedra.pl. ("Warranty Claim Form").
5. Addresses of warranty services for specific countries are available at www.dedra.pl. If there is no warranty service for a particular country, warranty claims are recommended to be addressed to: Dedra Exim Sp. z o.o. ul. 3 Maja 8, 05-800 Pruszków (Poland).
6. With a view to the safety of the User, it is prohibited to use a defective Product.
7. Caution: using a defective Product is dangerous to the health and life of the User.
8. The fulfillment of the obligations under the warranty will be carried out within 14 working days from the date of delivery of the claimed Product by the User.
9. Before delivering the defective Product for complaint, it is recommended to clean it. The Product under complaint is recommended to be carefully protected against damage in transit (it is recommended to deliver the Product under complaint in its original packaging).
10. The warranty period shall be extended by the time during which, due to a defect in the Product covered by the warranty, the User could not use it.
The warranty does not exclude, limit or suspend the User's rights under the warranty provisions for defects of the sold thing.

Pursuant to Article 13 (1) and (2) of Regulation (EU) 2016/679 of the European Parliament and of the Council of April 27, 2016 on the protection of natural persons with regard to the processing of personal data and on the free movement of such data and repealing Directive 95/46/EC (hereinafter: "RODO"), we inform you of the following
1. The administrator of your personal data provided in the form is DEDRA-EXIM sp. z o.o. with its registered office in Pruszkow , 3 Maja Street 8, 05-800 Pruszkow (hereinafter: "Administrator").
2. Your data will be processed solely for the purpose of carrying out the warranty procedure for the device in accordance with Article 6(1)(b) of the General Data Protection Regulation (hereinafter: "GDPR") Provision of data is voluntary, but necessary to carry out the warranty procedure.
3. Your data will be processed for the period of consideration of the execution of the warranty procedure and for archiving purposes in case of the need to defend against possible claims against the Administrator no longer than until their statute of limitations.
4. Your data may be disclosed only to entities processing data on behalf of the Administrator on the basis of a written contract of entrustment of personal data processing providing, among others, technical service, hosting or website maintenance, IT support, courier company. The Administrator's suppliers are obliged to ensure data security and meet the requirements of the applicable law related to personal data protection and may not use the entrusted personal data for purposes other than those specified in the contract with the Administrator.
5. your data will not be processed by automated means including profiling and will not be transferred to a third country/international organization.
6. You have the right to access the content of your data and the right to rectify, erase, restrict processing, the right to data portability, the right to object, at any time.
7. For all matters related to the Administrator's processing of your personal data, you may contact at e-mail: daneosobowe@dedra.pl;
8. You have the right to lodge a complaint with the data protection authority;

CZ Obsah

1. Fotografie a obrázky
2. Popis zařízení
3. Určení zařízení
4. Omezení použití
5. Technické údaje
6. Příprava k práci
7. Připojení k síti
8. Zapnutí a používání zařízení
9. Běžné servisní činnosti
10. Náhradní díly a příslušenství
11. Svépomocné odstraňování poruch
12. Kompletace zařízení
13. Informace pro uživatele o likvidaci elektrických a elektronických zařízení
14. Záruční list

Prohlášení o shodě se nachází v sídle Dedra-Exim Sp. z o.o. Všeobecné bezpečnostní podmínky byly přiloženy k návodu jako samostatná příručka.

VAROVÁNÍ. Přečtěte si všechna upozornění označená symbolem a všechny pokyny.

Nedodržení níže uvedených upozornění a bezpečnostních pokynů může vést k úrazu elektrickým proudem, požáru nebo vážným zraněním.

Uložte všechna upozornění a pokyny pro pozdější použití.

2. Popis zařízení

Obr. A: 1. přepravní rukojeť, 2. výstup vzduchu, 3. kryt motoru, 4. západka, 5. nádrž na nečistoty, 6. hliníková trubka, 7. ohebná hadice, 8. zásuvka ohebné hadice, 9. kryt nádrže na nečistoty, 10. spínač.
Obr. B. 11. HEPA filtr, 12. Látkový filtr

3. Určení zařízení

Vysavač DED6954 je určen pro mokré i suché vysávání a umožňuje čištění povrchů od různých nečistot (např. úlomky, popel, stavební odpad, prach atd.).
Zařízení můžete používat pro stavební a renovační práce, v opravárenských dílnách, pro hobby použití se současným dodržováním podmínek používání a přípustných provozních podmínek uvedených v návodu k obsluze.

4. Omezení použití

Zařízení používejte pouze v souladu s níže uvedenými „Přípustnými provozními podmínkami“. Svépomocné změny mechanické a elektrické konstrukce, veškeré úpravy, servisní činnosti nepopsané v návodu k obsluze se budou považovat za protiprávní a způsobí okamžitou ztrátu záručních nároků.
Zařízení nepoužívejte pro úklid horkého popela nebo uhlí, škodlivých a zdraví nebezpečných látek, toxických látek, lehce hořlavých látek nebo jiných nebezpečných materiálů, nepoužívejte v blízkosti lehce hořlavých kapalin nebo výparů a těkavých částic, které tvoří s ovzduším výbušnou směs.

Další omezení

a) Vysavač připojujte k elektrické síti pouze během provozu.
b) Všechny bezpečnostní prvky musí být udržovány v plném provozuschopném stavu. Pokud jsou poškozené, je třeba je okamžitě opravit nebo vyměnit.
c) Nenechávejte vysavač bez dozoru, když je připraven k použití.
d) Nedovolte dětem používat spotřebič jako hračku.
e) Udržujte spotřebič mimo dosah zdrojů tepla (sporák, topení atd.), aby nedošlo k deformaci plastových částí.
f) Při používání jednotky neucpávejte přívod vzduchu. V opačném případě se sníží schopnost pohlcování prachu a hrozí nebezpečí popálení motoru.
g) Spotřebič není vhodný pro vysávání škodlivých prachů, jako je tvrdé dřevo (buk, dub) a azbest.
h) Před čištěním, výměnou příslušenství nebo pokud vysavač ponecháte bez dozoru, odpojte jej od elektrické sítě.
i) Nesbírejte žádné kapaliny.
j) Spotřebič je určen k vybírání studeného popela z krbu, grilu, popelníku a podobných míst, kde se popel hromadí.
k) Nesbírejte žhavý, žhavý nebo hořící popel. Sbírejte pouze studený popel.
l) Nádoba na prach a popel se musí před každým použitím a po něm vyprázdnit a vyčistit;
m) Nepoužívejte papírové sáčky nebo sáčky z hořlavých materiálů.
n) K vysávání popela nepoužívejte žádný jiný vysavač;
o) Nenechávejte vysavač na hořlavých materiálech nebo polymerových površích a kobercích.
p) Nevysávejte předměty, jejichž teplota je vyšší než 40 °C.

PŘÍPUSTNÉ PROVOZNÍ PODMÍNKY
Nepřetržitý provoz S1
Používejte v uzavřených prostorách. Nepoužívejte na hořící uhlí, při vysokém žáru – nad 40 °C.

5. Technické údaje

Model zařízení	**DED6594**
Provozní napětí [V]	230
Frekvence sítě [Hz]	~50
Jmenovitý výkon [W]	1200
Třída ochrany	II
Stupeň krytí	IPX0
Objem nádrže [L]	20
Hmotnost [kg]	4,5 kg
Air flow [m3/min]	2,65

6. Příprava k práci

⚠ POZOR **Všechny činnosti provádějte při zástrčce vytažené ze zásuvky.**

Vysavač DED6954 má 2 nezávislé pracovní systémy. Systém pro práci se studeným popelem a navíc systém pro vyfukování vzduchu.

První uvedení do provozu a příprava k použití

1. Vyjměte vysavač z obalu, uvolněte boční západky a sejměte kryt zásobníku (obr. A. 9), vyjměte obsah zásobníku vysavače.
2. Ujistěte se, že všechny součásti spotřebiče byly dodány v souladu se seznamem dílů (seznam naleznete v návodu k obsluze).
3. Uvolněte držáky upevňující kryt vysavače a otevřete spodní část krytu (obr. A. 5).
4. Na výstupek filtru nasaďte filtr typu HEPA (obr. B, 11). 3. Umístěte materiálový filtr na nádobu na nečistoty (obr. B, 12). 3.
5. Nasaďte víko na nádrž vysavače a zavřete jej pomocí západek.
6. Připojte hadici (obr. A, 7) vysavače k přívodu vzduchu ve spodní části vysavače (obr. A, 8) a jemným pootočením ji zajistěte.
7. Na konec hadice nasaďte hliníkovou trysku (obr. A, 6).
8 V závislosti na prováděné práci zvolte a nasaďte koncovku. Pro čištění povrchů od popela použijte hliníkovou hubici, pro čištění rovných povrchů podlahový kartáč, pro čištění těžko přístupných míst štěrbinovou hubici. Chcete-li k vysavači připojit elektrické nářadí, připojte jej prostřednictvím adaptéru dodaného s vysavačem.

Příprava vysavače jako foukače vzduchu:

1. 2. Připojte ohebnou hadici (obr. A, 7) k horní výstupní zásuvce na horní straně vysavače (obr. A, 2). 3. Připojte hadici k horní výstupní zásuvce na horní straně vysavače (obr. A, 3).

7. Připojení k síti

Před připojením zařízení ke zdroji napájení je nutné se ujistit, že napětí napájení odpovídá hodnotě uvedené v údajovém štítku.
Napájecí instalace by měla být vyhotovena v souladu s přísnými požadavky týkajícími se elektrických instalací a splňovat bezpečnostní podmínky používání. Parametry minimálního průřezu napájecího kabelu a jmenovité hodnoty jističe v závislosti na výkonu zařízení byly uvedeny v níže uvedené tabulce:

Výkon přístroje [W]	Minimální průřez vodiče [mm2]	Minimální hodnota pojistky typu C [A]
700÷1400	1	10

Instalace by měla být vyhotovena oprávněným elektrikářem. V případě využívání prodlužovače věnujte pozornost tomu, aby průřez žíly nebyl nižší, než požadovaný (viz tabulka). Elektrický kabel položte tak, aby v průběhu provozu nebyl vystaven možnému přerušení. Nepoužívejte poškozené prodlužovače.
Pravidelně kontrolujte technický stav napájecího kabelu. Netahejte napájecí kabel.

8. Zapnutí a používání zařízení

Zapnutí

Na víku vysavače je umístěn vypínač (obr. A, 10). Vypínač je opatřen symbolem I pro spuštění přístroje a symbolem O pro zastavení.

Sání materiálu

⚠ POZOR **Nevysávejte saze nebo hořlavé látky. Vysavač nepoužívejte k vysávání předmětů, jejichž teplota je vyšší než 40 °C.**

Zapněte vysavač, namiřte hubici směrem k materiálu, který má být vysáván. Materiál bude nasáván do sběrné nádoby.
Při připojení elektrického nářadí a použití vysavače jako vysavače na kořist mějte na paměti, že vysavač nemá synchronní spínač, tj. nespustí se při spuštění elektrického nářadí. Vysavač a elektrické nářadí se musí spouštět nezávisle na sobě.

Vyfukování

Při vypnutém spotřebiči připojte konec ohebné hadice k výstupní zásuvce. Zapněte vysavač, nasměrujte proud vzduchu na předměty, které mají být ofukovány (např. nečistoty v těžko přístupných místech, úzké výkopy apod.).
Proud vzduchu nesměrujte na osoby nebo zvířata. Materiál, který má být otryskán, se může pohybovat vysokou rychlostí.

9. Běžné servisní činnosti

⚠ POZOR **Níže popsané servisní činnosti provádějte při zástrčce vytažené ze zásuvky**

Čištění nádoby

Nečistoty odstraňujte z nádoby tak často, aby nedošlo k poškození vysavače.
Chcete-li vyčistit nádobu:
1. Odpojte flexibilní hadici od horní nádoby.
2. Odeberte horní kryt s motorem.
3. filtr vyjměte a důkladně vyčistěte – filtr je omyvatelný, můžete jej čistit studenou vodou. Čistěte vodou s normálním tlakem, nepoužívejte tlakové čističe a silný proud vody. Dříve než vložíte filtr zpět, nechte jej vyschnout, nesušte v průmyslové sušičce, troubě, nepoužívejte k sušení fén na vlasy, teplovzdušnou pistoli, zářič, nesušte nad ohněm.
4. Důkladně vyčistěte nádobu, filtrační systém, flexibilní hadici**.**
5. Důkladně vyčistěte a vyklepejte materiálový filtr.

Uchovávání vysavače

Vyčištěný a důkladně osušený vysavač uchovávejte v originálním obalu, na suchém místě, nedostupném pro děti a třetí osoby.

10. Náhradní díly a příslušenství

Pro nákup náhradních dílů a příslušenství kontaktujte servis Dedra Exim. Kontaktní údaje jsou uvedeny na 1. straně návodu.
Při objednávání náhradních dílů uveďte číslo šarže na typovém štítku, stejně jako číslo dílu z montážního výkresu. Během záruční doby se opravy provádějí za podmínek uvedených v záruční listině. Reklamovaný produkt, prosím, předejte k opravě na místě pořízení (prodávající povinen přijmout reklamované zboží), pošlete na servisní středisko nejblíže k místu bydliště (seznam služeb na internetových stránkách www.dedra.pl), nebo zašlete do centrálního servisu Dedra Exim. Přiložte prosím vyplněnou záruční listinu. Po záruční době opravy provádí centrální servis. Poškozené zboží musí být odesláno do servisního střediska (náklady na dopravu platí uživatel).

11. Svépomocné odstraňování poruch

⚠ POZOR **Před zahájením odstraňování závad odpojte nástroj od napájení.**

Problém	Příčina	Řešení
Zařízení nelze zapnout	Napájecí kabel není správně připojen nebo je poškozen	Zatlačte hlouběji zástrčku do zásuvky, zkontrolujte napájecí kabel
	V zásuvce není síťové napětí	Zkontrolujte napětí v zásuvce, zkontrolujte pojistku
	Poškozený přepínač	Odevzdejte zařízení k opravě
Motor se přehřívá Snížený sací výkon	Ucpané větrací otvory	Vyčistěte větrací otvory
	Ucpaná flexibilní hadice nebo hubice	Odstraňte neprůchodnost
	Ucpaný filtr	Zkontrolujte filtr, vyčistěte jej
	Přeplněná nádoba	Často odstraňujte nečistoty z nádoby
Motor se těžce rozbíhá	Zadřená ložiska	Odevzdejte zařízení k opravě
	Znečištěný motor	

12. Kompletace zařízení, závěrečné poznámky

Dokončení: 1. Vysavač - 1 ks. 2. 1,5 m ohebná hadice -1 ks. 3. Adaptér pro elektrické nářadí - 1 ks. 4. Podlahový kartáč - 1 ks. 5. Plastová trubka - 3 ks. 6. hliníkový prodlužovač - 1 ks. 7. Materiálový filtr - 2 ks. 8. žáruvzdorný filtr - 1 kus. Filtr typu HEPA - 1 kus. 10. hliníková koncovka - 1 kus. 11. štěrbinová hubice - 1 kus. 12. základna s kolečky – 1 sada

13. Informace pro uživatele o likvidaci elektrických a elektronických zařízení (týká se domácností)

Symbol uvedený na výrobcích nebo v průvodní dokumentaci označuje, že vadné elektrické nebo elektronické zařízení nesmí být likvidováno společně s domovním odpadem. Pokud potřebujete zlikvidovat, znovu použít nebo využít součástky, je správné je odnést na specializované sběrné místo, kde je přijmou zdarma. Informace o umístění sběrných míst pro použitá zařízení poskytují místní orgány, např. na svých internetových stránkách.
Správnou likvidáciou zariadenia je možné šetriť cenné zdroje a zabrániť negatívnym vplyvom na zdravie a životné prostredie v dôsledku možnej prítomnosti nebezpečných látok, zmesí a komponentov v zariadení.
Za nesprávnou likvidaci odpadu hrozí sankce podle příslušných místních předpisů.
Uživatelé v zemích EU: Pokud potřebujete zlikvidovat elektrické nebo elektronické zařízení, obraťte se na nejbližší prodejní místo nebo na svého dodavatele, který vám poskytne další informace.
Likvidace v zemích mimo Evropskou unii: Tento symbol se vztahuje pouze na země Evropské unie. Pokud si přejete tento výrobek zlikvidovat, obraťte se na místní úřady nebo prodejce, aby vám sdělil správný způsob likvidace.

Záruční list

pro

Suchý vysavač

Katalogové číslo: DED6594 Sériové číslo:.....

(dále jen v**ýrobek**)

Datum zakoupení výrobku:.....

Razítko prodávajícího……

Datum a podpis prodávajícího:.....

Prohlášení uživatele:

Potvrzuji, že jsem byl seznámen se záručními podmínkami a důsledky nedodržování pokynů uvedených v návodu k obsluze a záručním listu. Se záručními podmínkami souhlasím, což potvrzuji vlastnoručním podpisem:

....

datum a místo podpis uživatele

I. Odpovědnost za výrobek

1. Ručitel – DEDRA EXIM Sp. z o.o. se sídlem v Pruszkowie, adresa: ul. 3 Maja 8, 05-800 Pruszków, KRS 0000062517, Obvodní soud pro hl. město Varšavu ve Varšavě, XIV. Hospodářský odbor Celostátního soudního rejstříku, DIČ 527-020-49-33, Základní kapitál: 100 980.00 zl.
2. Podle podmínek stanovených v tomto záručním listu ručitel poskytuje záruku na výrobek, pocházející z distribuce ručitele.
3. Záruční odpovědnost za vady se týká pouze vad vzniklých z příčin tkvících ve výrobku v okamžiku jeho vydání uživateli.
4. Uživatel má nárok na bezplatnou záruční opravu výrobku, pokud vada byla zjištěná v záruční době. Provedení opravy výrobku (způsob opravy) závisí na rozhodnutí ručitele. Pokud ručitel nemůže provést opravu, vyhrazuje si právo na výměnu vadné součásti nebo celého výrobku za bezvadný, snížení ceny výrobku nebo odstoupení od smlouvy.
5. Vůči uživateli, který není spotřebitelem ve smyslu zákona ze dne 23. dubna 1964 občanský zákoník, je odpovědnost Ručitele za škody vyplývající z této záruky a/nebo v souvislosti s jejím uzavřením a plněním, bez ohledu na právní titul, omezena maximálně do výše hodnoty vadného výrobku.

II. Záruční doba

Součásti výrobku, na které se vztahuje záruka	Doba trvání záruční ochrany
Vysavač	36 měsíců, počítáno od data nákupu výrobku uvedeného v tomto záručním listu
Sáčky, filtry	Součásti, na které se nevztahuje záruka

III. Podmínky uplatňování záruky

1. Předložení vyplněného záručního listu pro výrobek a doložení okolností nákupu výrobku, např. předložením paragonu, faktury atd. Pro správné vyřízení reklamace se doporučuje, abyste společně s výrobkem předali všechny součásti stanovené v kapitole „Kompletace“ výrobku uvedené v návodu k obsluze.
2. Dodržování pokynů uvedených v návodu k obsluze a záručním listu.
3. Záruka platí pouze na území Polska a EU.
4. Záruka se nevztahuje na vady výrobku vzniklé zejména v následku:
a. Nedodržování podmínek stanovených v návodu k obsluze, zejména v rozsahu správného provozování, údržby a čištění;
b. Používání čisticích nebo ošetřovacích prostředků v rozporu s návodem k obsluze;
c. Nevhodného skladování a přepravování výrobku;
d. Svépomocných změn a/nebo úpravy výrobku, které nebyly dohodnuty s ručitelem;
e. Používání ve výrobku provozních materiálů v rozporu s návodem k obsluze.
5. Uživatel, který není spotřebitelem ve smyslu zákona ze dne 23. dubna 1964 občanský zákoník, ztratí záruku na výrobek, na kterém:
- odstranil, změnil nebo poškodil sériová čísla, označení údajů a výkonové štítky;
- ucpávky byly poškozeny uživatelem nebo nesly stopy manipulace uživatele.
6. Upozornění! Činnosti spojené s každodenní obsluhou výrobku, vyplývající mj. z návodu k obsluze, provádí uživatel ve vlastní režii a na své náklady.

IV. Postup při reklamaci

1. V případě zjištění nesprávného provozu výrobku se před nahlášením reklamace ujistěte, že jste provedli správně všechny činnosti podrobně popsané v návodu k obsluze.
2. Reklamaci nahlaste ihned, nejlépe do 7 dnů od data zjištění vady výrobku. Uživatel, který není spotřebitelem ve smyslu zákona ze dne 23. dubna 1964 občanský zákoník, ztratí nárok na uplatnění záruky v případě nenahlášení reklamace do 7 dnů.
3. Reklamaci můžete nahlásit mj. v místě zakoupení výrobku, v záručním servisu nebo písemně na adresu: DEDRA EXIM Sp. z o.o., ul. 3 Maja 8, 05-800 Pruszków.
4. Reklamaci můžete nahlásit prostřednictvím formuláře dostupného na stránkách www.dedra.pl. („Formulář pro nahlášení reklamace“).
5. Adresy záručních servisů v jednotlivých státech jsou dostupné na stránkách www.dedra.pl. Pokud v daném státě není uveden servis, reklamační formulář zašlete na adresu: DEDRA EXIM Sp. z o.o., ul. 3 Maja 8, 05-800 Pruszków (Polska).
6. Z bezpečnostních důvodů je zakázáno používat vadný výrobek.
7. Upozornění!!! Používání vadného výrobku ohrožuje zdraví a život uživatele.
8. Povinnosti vyplývající ze záruky budou splněny do 14 pracovních dnů, počítáno ode dne doručení reklamovaného výrobku.
9. Vadný výrobek před odevzdáním do servisu vyčistěte. Reklamovaný výrobek důkladně zabezpečte proti poškození při přepravě (doporučuje se předat reklamovaný výrobek v originálním obalu).
10. Záruční doba se prodlužuje o dobu, během níž uživatel z důvodu vady výrobku, na kterou se vztahuje záruka, nemohl výrobek používat.
Záruka nevylučuje, neomezuje ani nepozastavuje nároky uživatele vyplývající z ručení za vady prodané věci.

V souladu s čl. 13 odst. 1 a 2 nařízení Evropského parlamentu a Rady (EU) 2016/679 ze dne 27. dubna 2016 o ochraně fyzických osob v souvislosti se zpracováním osobních údajů a o volném pohybu těchto údajů a o zrušení směrnice 95/46/ES Vás informujeme, že:

1. Správcem vašich osobních údajů uvedených ve formuláři je DEDRA-EXIM sp. z o.o. se sídlem v Pruszkowie, ul. 3 Maja 8, 05-800 Pruszków (dále jen: „Správce“).
2. Vaše údaje budou zpracovávány pouze pro účely provedení reklamačního řízení zařízení podle čl. 6 odst. 1 písm. b) obecného nařízení o ochraně osobních údajů (dále jen: „GDPR“) Poskytnutí údajů je dobrovolné, ale nezbytné k provedení reklamačního řízení.
3. Vaše údaje budou zpracovávány po dobu posouzení provedení reklamačního řízení a pro účely archivace v případě potřeby obrany proti eventuálním nárokům vůči Správci, nejdéle však do okamžiku jejich promlčení.
4. Vaše údaje mohou být zpřístupněny pouze subjektům, které zpracovávají údaje pro Správce na základě písemné smlouvy o pověření zpracováním osobních údajů, poskytujícím mj. technický servis, hosting nebo údržbu webových stránek, IT servis, kurýrní služby. Dodavatelé Správce jsou povinni zajistit ochranu údajů a splnit požadavky platného zákona souvisejícího s ochranou osobních údajů a nesmí využívat svěřené osobní údaje pro jiné účely než ty, které jsou uvedeny ve smlouvě se Správcem.
5. Vaše údaje nebudou zpracovávány automatizovaným způsobem, včetně profilování, a nebudou předávány do třetí země / mezinárodní organizaci.
6. Máte právo na přístup ke svým údajům a právo na jejich opravu, výmaz, omezení zpracování, právo na přenositelnost údajů, právo kdykoli vznést námitku.
7. Ve všech záležitostech souvisejících se zpracováním vašich osobních údajů Správcem nás můžete kontaktovat na e-mailové adrese: daneosobowe@dedra.pl.
8. Máte právo podat stížnost u úřadu příslušného pro ochranu osobních údajů.

SK Obsah

1. Obrázky a výkresy
2. Popis zariadenia
3. Zamýšľané použitie zariadenia
4. Obmedzenie používania
5. Technické parametre
6. Príprava na prácu/používanie
7. Pripojenie k el. sieti
8. Zapínanie a používanie zariadenia
9. Priebežné obslužné činnosti
10. Náhradné diely, doplnky a príslušenstvo
11. Samostatné odstraňovanie porúch a problémov
12. Diely a časti zariadenia
13. Informácie pre používateľov o likvidovaní elektrických a elektronických zariadení
14. Záručný list

Vyhlásenie o zhode je k dispozícii v sídle Dedra-Exim Sp. z o.o. Všeobecné bezpečnostné podmienky sú pripojené k príručke ako osobitná brožúra.

UPOZORNENIE. Prečítajte si všetky upozornenia označené symbolom ⚠ a všetky pokyny.

Nedodržanie nasledujúcich bezpečnostných upozornení a bezpečnostných pokynov môže spôsobiť zásah elektrickým prúdom, požiar, alebo vážne poranenie.

Zachovajte všetky upozornenia a návod pre budúce použitie.

2. Popis zariadenia

Obr. A: 1. prepravná rukoväť, 2. výstup vzduchu, 3. kryt motora, 4. západka, 5. nádrž na nečistoty 6. hliníková rúrka, 7. flexibilná hadica, 8. zásuvka na flexibilnú hadicu, 9. kryt nádrže na nečistoty, 10. spínač
Obr. B. 11. HEPA filter, 12. Látkový filter

3. Zamýšľané použitie zariadenia

Vysávač DED6954 je určený na mokré a suché vysávanie a umožňuje čistenie povrchov od rôznych nečistôt (napr. trosky, popol, stavebný odpad, prach atď.).
Vysávač má dodatočne funkciu dúchania.
Zariadenie je určené na používanie pri rekonštrukčno-stavebných prácach, v dielňach a v servisoch, pri amatérskych w prácach, pričom musia byť dodržané podmienky používania a prípustné prevádzkové podmienky, ktoré sú uvedené v používateľskej príručke.

4. Obmedzenie používania

Zariadenie sa môže používať iba v súlade s pokynmi, ktoré sú uvedené v „Povolených prevádzkových podmienkach“. Neautorizované zásahy a zmeny mechanickej konštrukcie a elektrických prvkov zariadenia, ako aj nedodržiavanie pokynov uvedených v Návode na používanie, sa považujú za protiprávne a znamenajú okamžitú stratu Záruky.
Nepoužívajte na vysávanie horúceho popolu alebo uhlia, zdraviu škodlivých a nebezpečných látok, toxických látok, ľahko horľavých látok alebo iných nebezpečných materiálov. Nepoužívajte v blízkosti ľahko horľavých kvapalín alebo výparov, ani prchavých látok, ktoré so vzduchom vytvárajú výbušnú zmes.

Ďalšie obmedzenia
a) Počas prevádzky vysávač pripájajte len k elektrickej sieti.
b) Všetky bezpečnostné komponenty musia byť v úplnom funkčnom stave. Ak sú poškodené, musia sa okamžite opraviť alebo vymeniť.
c) Keď je vysávač pripravený na použitie, nenechávajte ho bez dozoru.
d) Nedovoľte deťom používať spotrebič ako hračku.
e) Udržujte spotrebič mimo dosahu zdrojov tepla (sporák, ohrievač atď.), aby nedošlo k deformácii plastových častí.
f) Pri používaní prístroja neblokujte prívod vzduchu. V opačnom prípade sa zníži schopnosť pohlcovania prachu a hrozí nebezpečenstvo popálenia motora.
g) Spotrebič nie je vhodný na vysávanie škodlivých prachov, ako je tvrdé drevo (buk, dub) a azbest.
h) Pred čistením, výmenou príslušenstva alebo keď nechávate vysávač bez dozoru, odpojte ho od sieťovej zásuvky.
i) Nezhromažďujte žiadne kvapaliny.
j) Spotrebič je určený na zachytávanie studeného popola z krbu, grilu, popolníka a podobných priestorov na hromadenie popola.
k) Nezhromažďujte horúci, žeravý alebo horiaci popol. Zbierajte len studený popol.
l) Pred každým použitím a po ňom vyprázdnite a vyčistite nádobu na prach a popol;
m) Nepoužívajte papierové vrecia alebo vrecia z horľavých materiálov.
n) Na vysávanie popola nepoužívajte iný vysávač;
o) Nenechávajte vysávač na horľavých materiáloch alebo polymérových povrchoch a kobercoch.
p) Nevysávajte žiadne predmety, ktorých teplota je vyššia ako 40 °C.

PRÍPUSTNÉ PREVÁDZKOVÉ PODMIENKY
Neustála práca S1
Používajte v uzatvorených miestnostiach. Nevysávajte horiace uhlia, žeravé uhlíky – s teplotou nad +40 °C.

5. Technické parametre

Model zariadenia	**DED6594**
Pracovné napätie [V]	230
Sieťová frekvencia [Hz]	~50
Menovitý príkon [W]	1200
Trieda ochrany	II
Úroveň ochrany pred priamym prístupom	IPX0
Objem nádrže [L]	20
Hmotnosť zariadenia [kg]	4,5 kg
Průtok vzduchu [m3/min]	2,65

6. Príprava na prácu/používanie

POZOR **Všetky činnosti vykonávajte iba keď je zástrčka zariadenia vytiahnutá z el. zásuvky.**

Vysávač DED6954 má 2 nezávislé pracovné systémy. Systém na prácu so studeným popolom a navyše systém na fúkanie vzduchu.

Prvé uvedenie do prevádzky a príprava na používanie
1. Vysávač vyberte z obalu, uvoľnite bočné západky a odstráňte kryt zásobníka (obr. A. 9), vyberte obsah zo zásobníka vysávača.
2. Uistite sa, že všetky súčasti spotrebiča boli dodané v súlade so zoznamom dielov (zoznam nájdete v návode na obsluhu).
3. Odmontujte konzoly upevňujúce kryt vysávača a otvorte spodnú časť krytu (obr. A. 5).
4. Umiestnite filter typu HEPA na výstupok filtra (obr. B, 11). 3. Umiestnite materiálový filter na nádobu na nečistoty (obr. B, 12). 3.
5. Na nádrž vysávača nasaďte veko a zatvorte ho pomocou západiek.
6. Pripojte hadicu (obr. A, 7) vysávača k prívodu vzduchu v spodnej časti vysávača (obr. A, 8) a jemným pootočením ju zaistite.
7. Na koniec hadice pripojte hliníkovú trysku (obr. A, 6).
8. V závislosti od vykonávanej práce vyberte a nasaďte koncovku. Na čistenie povrchov od popola použite hliníkový hrot, na čistenie rovných povrchov podlahovú kefu, na čistenie ťažko prístupných miest štrbinovú hubicu. Ak chcete k vysávaču pripojiť elektrické náradie, pripojte ho prostredníctvom adaptéra dodaného s vysávačom.

Príprava vysávača ako vzduchového dúchadla:
1. Pripojte flexibilnú hadicu (obr. A, 7) k hornej výstupnej zásuvke na hornej strane vysávača (obr. A, 2)..

7. Pripojenie k sieti

Pred pripojením zariadenia k zdroju napájania sa uistite, že napájacie napätie zodpovedá hodnote uvedenej na typovom štítku.

Inštalácia elektrického napájania by mala byť vykonaná v súlade so základnými požiadavkami na elektrické inštalácie a mala by spĺňať požiadavky bezpečného používania. Parametre minimálneho prierezu napájacieho kábla a menovitej hodnoty poistky v závislosti od výkonu zariadenia sú uvedené v nasledujúcej tabuľke:

Výkon zariadenia [W]	Minimálny prierez vodiča [mm2]	Minimálna hodnota ističa typu C [A]
700÷1400	1	10

Inštaláciu by mal vykonať kvalifikovaný elektrikár. Pri použití predlžovacích káblov skontrolujte, či nie je prierez vodiča menší ako je požadované (pozri tabuľku). Elektrický kábel umiestnite tak, aby počas prevádzky nebol vystavený prípadnému poškodeniu. Nepoužívajte poškodené predlžovacie káble. Pravidelne kontrolujte technický stav napájacieho kábla. Neťahajte za sieťový kábel.

8. Zapínanie a používanie zariadenia

Zapnutie
Na veku vysávača sa nachádza vypínač (obr. A, 10). Vypínač má symbol I na spustenie prístroja a symbol O na zastavenie.

Odsávanie materiálu
Nevysávajte sadze ani horľavé látky. Vysávač nepoužívajte na vysávanie predmetov, ktorých teplota je vyššia ako 40 °C.
Zapnite vysávač, nasmerujte hubicu na materiál, ktorý sa má zbierať. Materiál sa nasaje do zbernej nádoby.
Pri pripojení elektrického náradia a používaní vysávača ako vysávača na nečistoty majte na pamäti, že vysávač nemá synchrónny spínač, t. j. nespustí sa, keď sa spustí elektrické náradie. Odsávač a elektrické náradie sa musia spustiť nezávisle.

Vyfukovanie
Pri vypnutom spotrebiči pripojte koniec flexibilnej hadice k výstupnej zásuvke. Zapnite vysávač, nasmerujte prúd vzduchu na predmety, ktoré sa majú vyfúkať (napr. nečistoty na ťažko prístupných miestach, úzke priekopy atď.).
Prúd vzduchu nesmerujte na ľudí alebo zvieratá. Materiál, ktorý sa má otryskávať, sa môže pohybovať vysokou rýchlosťou.

9. Priebežné obslužné činnosti

⚠ POZOR Ďalej opísané obslužné činnosti vykonávajte iba vtedy, keď je zariadenie odpojené od el. napätia, tzn. keď je zástrčka napájacieho kábla zariadenia vytiahnutá z el. zásuvky.

Čistenie nádoby
Často odstraňujte z nádoby nečistoty, aby nedošlo k poškodeniu vysávača.
Postup čistenia nádoby:
1. Odpojte od vrchnej nádoby flexibilnú hadicu.
2. Odpojte horné veko s motorom.
3. Vyberte a dôkladne vyčistite filter – filter je umývateľný, môže sa umývať studenou vodou. Umývajte vodou s normálnym tlakom, nepoužívajte vysokotlakové čistite ani silný prúd vody. Predtým, ako filter vložíte späť do vysávača, nechajte ho vyschnúť, avšak v žiadnom prípade filter nesušte v priemyselných sušičkách, rúrach, na sušenie nepoužívajte sušiče (fény), teplovzdušné pištole, žiariče, ani nesušte nad ohňom.
4. Dôkladne vyčistite nádobu, filtračný systém, flexibilnú hadicu.
5. Dôkladne vyčistite a vyklepte materiálový filter.

Uchovávanie vysávača
Vyčistený, dôkladne vysušený vysávač uchovávajte v originálnom balení, na suchom mieste, mimo dosahu detí a nepovolaných osôb.

10. Náhradné diely a príslušenstvo

Ak si chcete kúpiť náhradné diely a príslušenstvo, tak sa prosím obráťte na servis Dedra Exim. Kontaktné údaje nájdete na 1. strane tohto návodu.
Pri objednávaní náhradných dielov uveďte prosím sériové číslo nachádzajúce sa na typovom štítku spolu s číslom dielu z montážneho výkresu.
Počas trvania záruky sa oprava vykonáva na základe podmienok uvedených v záručnom liste. Reklamovaný produkt odovzdajte na opravu v mieste nákupu (predávajúci je povinný prijať reklamovaný produkt), odošlite do najbližšieho servisného strediska k miestu bydliska (zoznam servisov nájdete na stránkach www.dedra.pl), alebo odošlite do centrálneho servisu Dedra Exim. Prosím, aby ste priložili vyplnený záručný list. Po skončení záručnej doby opravy vykonáva centrálny servis. Poškodený produkt musí byť odoslaný do servisu (náklady na dodanie hradí používateľ).

11. Samostatné odstraňovanie porúch a problémov

⚠ POZOR Pred začatím samostatného odstránenia porúch, odpojte zariadenie od zdroja napájania.

Problém	Príčina	Riešenie
Zariadenie sa nezapína	Napájací kábel je zle pripojený, alebo je poškodený.	Zástrčku zastrčte hlbšie do el. zásuvky, skontrolujte napájací kábel
	V el. zásuvke nie je el. napätie	Skontrolujte napätie v zásuvke, skontrolujte, či sa neaktivoval istič
	Poškodený zapínač	Zariadenie odovzdajte do servisu na opravu
Motor sa prehrieva Sila satia je nižšia	Upchané vetracie otvory	Očistite vetracie otvory
	Upchatá flexibilná hadica alebo nadstavec	Odstráňte upchatie
	Upchatý filter	Skontrolujte filter, vyčistite ho
	Preplnená nádoba	Často vyprázdňujte zásobníky zo špiny
Motor ťažko štartuje/hýbe	Zadreté ložiská	Zariadenie odovzdajte do servisu na opravu
	Znečistený motor	

12. Diely zariadenia, záverečné poznámky

Ukončenie: 1. Vysávač - 1 ks. 2. 1,5 m ohybná hadica -1 ks. 3. Adaptér na elektrické náradie - 1 ks. 4. Podlahová kefa - 1 ks. 5. Plastová rúrka - 3 ks. 6. hliníkové predĺženie - 1 ks. 7. materiálový filter - 2 ks. 8. žiaruvzdorný filter - 1 ks. Filter typu HEPA - 1 kus. 10. hliníková koncovka - 1 kus. 11. štrbinová hubica - 1 kus. 12. základňa s kolieskami – 1 sada

13. Informácie pre užívateľov k likvidácii elektrických alebo elektronických zariadení (tykajúce są domácností)



Symbol uvedený na výrobkoch alebo v sprievodnej dokumentácii označuje, že chybné elektrické alebo elektronické zariadenia sa nesmú likvidovať spolu s domovým odpadom. Ak potrebujete zlikvidovať, opätovne použiť alebo zhodnotiť komponenty, správne je odovzdať ich na špecializovanom zbernom mieste, kde ich prijmú bezplatne. Informácie o umiestnení zberných miest pre použité zariadenia poskytujú miestne orgány, napr. na svojich webových stránkach.
Správnou likvidáciou zariadenia je možné šetriť cenné zdroje a zabrániť negatívnym vplyvom na zdravie a životné prostredie v dôsledku možnej prítomnosti nebezpečných látok, zmesí a komponentov v zariadení.
Za nesprávnu likvidáciu odpadu hrozia sankcie podľa príslušných miestnych predpisov.
Používatelia v krajinách EÚ: Ak potrebujete zlikvidovať elektrické alebo elektronické zariadenie, obráťte sa na najbližšie predajné miesto alebo na svojho dodávateľa, ktorý vám poskytne ďalšie informácie.
Likvidácia v krajinách mimo Európskej únie: Tento symbol sa vzťahuje len na krajiny Európskej únie. Ak chcete tento výrobok zlikvidovať, obráťte sa na miestne úrady alebo predajcu, ktorý vám poskytne informácie o správnom spôsobe likvidácie.

Záručný list

na

Suchý vysávač

Katalógové č :DED6594 Číslo šarže:.....

(ďalej len Výrobok)

Dátum nákupu výrobku:.....

Pečiatka predajcu

Dátum a podpis predajcu:.....

Vyhlásenie Užívateľa:

Potvrdzujem, že som bol oboznámený so záručnými podmienkami, ako aj s následkami nedodržiavania pokynov a odporúčaní, ktoré sú uvedené v užívateľskej príručke a v záručnom liste. Záručné podmienky sú mi známe, čo potvrdzujem vlastnoručným podpisom:

....

dátum a miesto podpis Užívateľa

I. Zodpovednosť za Výrobok

1. Ručiteľ - spoločnosť „DEDRA EXIM sp. z o.o." sídliaca v meste: Pruszków, na adrese: ul. 3 Maja 8, 05-800 Pruszków, Poľsko, zapísaná do obchodného registra pod číslom KRS 0000062517 vedenom

oblastným súdom pre hlavné mesto Varšava vo Varšave, 14. ekonomické oddelenie Štátneho súdneho registra, IČ DPH: PL 5270204933, základné imanie: 100 980,00 PLN.
2. Podľa podmienok stanovených týmto záručným listom Ručiteľ udeľuje záruku na Výrobok, pochádzajúci z distribúcie Ručiteľa.
3. Zodpovednosť na základe záruky sa vzťahuje iba na chyby, ktoré vznikli následkom príčin nachádzajúcich sa vo Výrobku v momente jeho vydania Užívateľovi.
4. Na základe záruky Užívateľ získava právo na bezplatnú opravu výrobku, ak sa chyba objaví počas trvania záručnej lehoty. Spôsob opravy Výrobku (metóda vykonania opravy) závisí od rozhodnutia Ručiteľa. V prípade, ak Ručiteľ uzná, že Výrobok sa nedá opraviť, Ručiteľ si vyhradzuje právo vymeniť chybný prvok alebo celý Výrobok na výrobok bez chýb, právo na zníženie ceny Výrobku alebo právo na odstúpenie od dohody.
5. Voči Užívateľovi, ktorý nie je konzumentom v zmysle zákona z 23. apríla 1964 Občiansky zákonník, zodpovednosť Ručiteľa za škody vyplývajúce z tejto záruky a/alebo ktoré súvisia s jej uzatvorením a realizáciou, bez ohľadu na právny základ, je obmedzená maximálne do výšky hodnoty chybného Výrobku.

II. Záručná lehota

Prvky Výrobku na ktoré sa vzťahuje záruka	Trvanie záručnej ochrany
Vysávač	36 mesiacov od dňa nákupu Výrobku, ktorý je uvedený v tomto záručnom liste
Vrecká, filtre	Na tieto prvky sa záruka nevzťahuje.

III. Podmienky využitia záruky

1. Užívateľ je povinný predstaviť vyplnený Záručný list výrobku, ako aj náležitý doklad o nákupe Výrobku, napr. predstavením pokladničného bloku, faktúry ap. Aby reklamačný proces prebiehal efektívne odporúčame, aby Užívateľ spolu s reklamovaným výrobkom doručil všetky prvky vymenované v kapitole užívateľskej príručky výrobku „Diely a časti".
2. Užívateľ je povinný dodržiavať pokyny a odporúčania uvedené v užívateľskej príručke a v záručnom liste.
3.Záruka platí iba na území Poľskej republiky a členských štátov EÚ.
4. Záruka sa nevzťahuje na chyby, ktoré vznikli (predovšetkým) následkom:
a. Nedodržania podmienok určených v užívateľskej príručke, predovšetkým podmienok správneho používania, prevádzky, údržby a čistenia
b. Použitia na čistenie alebo na údržbu nevhodných prípravkov, nezhodne s užívateľskou príručkou;
c. Nevhodného uchovávania a prepravy výrobku;
d. Vykonania neautorizovaných zmien a/alebo iných zásahov do výrobku, na ktoré výrobca nevyjadril súhlas;
e. Použitím vo výrobku/s výrobkom nevhodných prevádzkových materiálov, nezhodne s užívateľskou príručkou.
5. Užívateľ, ktorý nie je konzumentom v zmysle zákona z 23. apríla 1964 Občiansky zákonník, stráca záručné práva na výrobok, v ktorom:
- sériové čísla, označenia dátumov a výrobné štítky boli odstránené, zmenené alebo poškodené;
- boli poškodené plomby alebo sú na nich viditeľné stopy manipulácie.
6. Pozor! Činnosti súvisiace s každodennou obsluhou výrobku, vyplývajúce medzi iným z užívateľskej príručky, Užívateľ vykonáva vlastnými silami a na vlastné náklady.

IV. Reklamačná procedúra

1. V prípade, ak Užívateľ objaví, že Výrobok nefunguje správne, ešte pred zložením reklamácie je povinný uistiť sa, či boli náležite vykonané všetky stanovené činnosti, predovšetkým tie uvedené v užívateľskej príručke.
2. Reklamácia musí byť podaná bezodkladne, najlepšie v priebehu 7 dní od dňa, v ktorom sa prejavila (objavila) chyba Výrobku. Užívateľ, ktorý nie je konzumentom v zmysle zákona z 23. apríla 1964 Občiansky zákonník, stráca práva vyplývajúce z tejto záruky v prípade, ak reklamáciu nepodá v priebehu 7 dní od dňa, v ktorom sa prejavila (objavila) chyba Výrobku.
3. Reklamáciu môžete podať medzi inými na mieste, v ktorom ste výrobok kúpili, v záručnom servise alebo poštou na adresu: DEDRA EXIM sp. z o.o., ul. 3 Maja 8, 05-800 Pruszków, Poľsko.
4. Užívateľ môže podať reklamáciu prostredníctvom formulára, ktorý je dostupný na webovej stránke www.dedra.pl. („Formulár podania reklamácie na základe udelenej záruky").
5. Adresy záručných servisov v jednotlivých štátoch sú zverejnené na webovej stránke www.dedra.pl. V prípade, ak v danom štáte sa nenachádza záručný servis, odporúčame reklamovaný výrobok doručiť na adresu: DEDRA EXIM sp. z o.o. ul. 3 Maja 8, 05-800 Pruszków, Poľsko.
6. Vzhľadom na bezpečnosť Užívateľa, nefunkčný (chybný) výrobok sa v žiadnom prípade nesmie používať.
7. Pozor!!! Používanie nefunkčného (chybného) výrobku je nebezpečné pre zdravie a život Užívateľov.
8. Povinnosti vyplývajúce z udelenej záruke budú vyplnené v lehote 14 pracovných dní počítajúc od dňa doručenia reklamovaného Výrobku Užívateľom.
9. Pred zaslaním reklamácie odporúčame reklamovaný Výrobok náležite očistiť. Odporúčame reklamovaný Výrobok dôkladne zabezpečiť pre prípadným poškodeniami počas prepravy (reklamovaný Výrobok odporúčame doručiť v originálnom obale).
10. Záručná lehota sa predlžuje o čas, počas ktorého Užívateľ následkom chyby (nefunkčnosti) výrobku, na ktorú sa vzťahovala záruka, nemohol Výrobok používať.
Záruka nevylučuje, neobmedzuje a ani nepozastavuje právo Užívateľa (kupujúceho) na základe príslušných predpisov o ručení za chyby predanej veci.

V súlade s článkom 13 ods. 1 a 2 nariadenia Európskeho parlamentu a Rady (EÚ) 2016/679 z 27. apríla 2016 o ochrane fyzických osôb pri spracúvaní osobných údajov a o voľnom pohybe takýchto údajov, ktorým sa zrušuje smernica 95/46/ES, vás informujeme

1. Správcom vašich osobných údajov, ktoré ste uviedli vo formulári, je spoločnosť „DEDRA-EXIM Sp. z o.o." so sídlom v meste Pruszków na adrese: ul. 3 Maja 8, 05-800 Pruszków, Poľsko (ďalej len: „Správca").
2. Vaše osobné údaje budú spracúvané výhradne s cieľom realizácie záručnej procedúry zariadenia, a to v súlade s článkom 6 ods. 1 písmeno b) všeobecného nariadenia o ochrane údajov (ďalej len: „GDPR"). Uvedenie osobných údajov je dobrovoľné, avšak nevyhnutné na realizáciu záručnej procedúry.
3. Vaše osobné údaje budú spracúvané počas posudzovania a realizácie záručnej procedúry, ako aj na archívne účely v prípade potreby obhajoby pred prípadnými nárokmi a požiadavkami voči Správcovi, avšak nie dlhšie až do momentu premlčania týchto nárokov a požiadaviek.
4. Vaše údaje môžu byť zverejnené výhradne len tým subjektom, ktoré spracúvajú tieto údaje v mene a pre Správcu, a to na základe písomnej dohody o zverení spracúvania osobných údajov, tzn. firmy, ktoré okrem iného poskytujú technický servis, hostingové služby alebo služby obsluhy webových stránok, IT obsluhy, ako aj kuriérskym firmám. Dodávatelia Správcu sú povinní zaručiť zabezpečenie údajov a splniť požiadavky platnej legislatívy ohľadne ochrany osobných údajov, a zverené osobnú údaje nesmú byť používané na iné účely než tie, ktoré stanovuje dohoda uzatvorená so Správcom.
5. Vaše údaje nebudú spracúvané automatickým spôsobom, vrátane rôznych foriem profilovania, ani nebudú odovzdané do tretieho štátu/medzinárodnej organizácii.
6. Máte právo na prístup k vašim osobným údajom, ako aj právo na ich opravenie, doplnenie, odstránenie, obmedzenie spracúvania, prenesenie údajov, podanie námietky, a to v ľubovoľnej chvíli.
7. Vo všetkých záležitostiach, ktoré súvisia so spracúvaním vašich osobných údajov Správcom, môžete sa na Správcu obrátiť písomne na e-mailovú adresu: daneosobowe@dedra.pl.
8. Máte právo podať sťažnosť príslušnému dozornému orgánu, ktorý zodpovedá za dohľad nad ochranou osobných údajov;

LT Turinys

1. Nuotraukos ir schemos
2. Įrenginio aprašymas
3. Įrenginio paskirtis
4. Naudojimo apribojimai
5. Techniniai duomenys
6. Paruošimas darbui
7. Įjungimas į elektros tinklą
8. Įrenginio įjungimas ir naudojimas
9. Einamieji priežiūros veiksmai
10. Atsarginės dalys ir priedai
11. Savarankiškas gedimų šalinimas
12. Įrenginio komplektacija
13. Informacija vartotojams apie elektros ir elektroninių įrenginių utilizavimą
14. Garantinis lapas

Atitikties deklaracija yra „Dedra-Exim" Sp. z o.o. būstinėje. Bendrosios saugos taisyklės buvo pridėtos prie instrukcijos kaip atskira brošiūra.

ĮSPĖJIMAS Perskaityti visus įspėjimus pažymėtus simboliu ir visas instrukcijas.

Žemiau pateiktų įspėjimų ir saugos nurodymų nesilaikymas, gali būti elektros srovės smūgio, gaisro ar sunkių sužalojimų priežastimi.

Išsaugoti visus įspėjimus ir instrukcijas ateičiai.

2. Įrenginio aprašymas

A pav.: 1. transportavimo rankena, 2. oro išleidimo anga, 3. variklio dangtelis, 4. užraktas, 5. nešvarumų rezervuaras, 6. aliuminio vamzdelis, 7. lanksti žarna, 8. lanksčios žarnos lizdas, 9. nešvarumų rezervuaro dangtelis, 10. jungiklis.
B. 11 pav. HEPA filtras, 12. Medžiaginis filtras

3. Įrenginio paskirtis

DED6954 dulkių siurblys skirtas drėgnam ir sausam valymui, juo galima valyti įvairius nešvarumus (pvz., šiukšles, pelenus, statybines atliekas, dulkes ir pan.)..
Be to, pelenų siurblys turi oro pūtimo funkciją.
Leidžiama naudoti įrenginį remonto ir statybos darbuose, remonto servisuose, mėgėjiškuose darbuose, jei yra laikomasi naudojimo sąlygų ir leistinų darbo sąlygų, nurodytų Naudojimo instrukcijoje.

4. Naudojimo apribojimai

Įrenginys gali būti naudojamas tik pagal toliau esančias Leistinas darbo taisykles. Savavališkas mechaninės ir elektros sandaros keitimas, bet kokios modifikacijos, priežiūros veiksmai, kurie nėra aprašyti Naudojimo instrukcijoje, bus laikomi neteisėtais, kurie nedelsiant anuliuoja vartotojo teises pasinaudoti garantiniu aptarnavimu.
Draudžiama valyti karštus pelenus arba anglį, sveikatai kenksmingas ir pavojingas medžiagas, toksines medžiagas, degiąsias arba kitas pavojingas medžiagas, draudžiama naudoti šalia degiųjų skysčių ar garų ir lakiųjų kūnų, sudarančių su oru sprogiuosius mišinius.

Papildomi apribojimai
a) Dirbdami dulkių siurblį prijunkite tik prie elektros tinklo.
b) Visi saugos komponentai turi būti techniškai tvarkingi. Jei jie pažeisti, juos reikia nedelsiant sutaisyti arba pakeisti.
c) Nepalikite dulkių siurblio be priežiūros, kai jis paruoštas naudoti.
d) Neleiskite vaikams naudoti prietaiso kaip žaislo.
e) Laikykite prietaisą atokiau nuo šilumos šaltinių (viryklės, šildytuvo ir pan.), kad būtų išvengta plastikinių dalių deformacijos.
f) Naudodami įrenginį neuždenkite oro įleidimo angos. Priešingu atveju sumažės dulkių sugėrimo pajėgumas ir kils pavojus nudegti varikliui.
g) prietaisas netinka kenksmingoms dulkėms, pavyzdžiui, kietmedžio (buko, ąžuolo) ir asbesto, siurbti.
h) Prieš valydami, keisdami priedus arba palikdami dulkių siurblį be priežiūros, ištraukite jį iš elektros lizdo.
i) Nesurinkite jokių skysčių.
j) Prietaisas skirtas šaltiems pelenams iš židinio, kepsninės, peleninės ir panašių pelenų kaupimo vietų surinkti.
k) Nesurinkite karštų, žėrinčių ar degančių pelenų. Rinkite tik šaltus pelenus.
l) Prieš ir po kiekvieno naudojimo ištuštinkite ir išvalykite dulkių ir pelenų talpyklą;
m) Nenaudokite popierinių maišelių arba maišelių, pagamintų iš degių medžiagų.
n) Nenaudokite jokio kito dulkių siurblio pelenams siurbti;
o) Nepalikite dulkių siurblio ant degių medžiagų arba polimerinių paviršių ir kilimų.
p) Neištraukite jokių daiktų, kurių temperatūra yra aukštesnė nei 40 °C.

LEISTINOS DARBO SĄLYGOS S1 nuolatinis darbas Naudoti uždarose patalpose. Draudžiama naudoti esant degančioms anglims, karštoms žarijoms – virš 40 °C.

5. Techniniai duomenys

Prietaiso modelis	**DED6594**
Darbo įtampa [V]	230
Tinklo dažnis [Hz]	~50
Vardinė galia [W]	1200
Apsaugos klasė	II
Apsaugos nuo tiesioginės prieigos lygis	IPX0
Talpyklos talpa [L]	20
Įrenginio svoris [kg]	4,5 kg
Oro srautas [m³/min]	2,65

6. Paruošimas darbui

⚠ DEMESIO Visi veiksmai turi būti atliekami išėmus kištuką iš rozetės.

DED6954 dulkių siurblys turi 2 nepriklausomas darbo sistemas. Šaltų pelenų darbo sistemą ir papildomai oro pūtimo sistemą.

Pradinis paleidimas ir paruošimas naudoti
1. Išimkite siurblį iš pakuotės, atlaisvinkite šoninius fiksatorius ir nuimkite bunkerio dangtį (pav. A. 9), išimkite turinį iš siurbliaračio bako.
2. Įsitikinkite, kad visos prietaiso sudedamosios dalys pateiktos pagal dalių sąrašą (sąrašą rasite naudojimo instrukcijoje).
3. Atlaisvinkite dulkių siurblio korpusą tvirtinančius laikiklius ir atidarykite korpuso dugną (A. 5 pav.).
4. Uždėkite HEPA tipo filtrą ant filtro atšakos (B pav., 11). 3. Medžiagų filtrą uždėkite ant nešvarumų talpyklos (B pav., 12). 3.
5. Uždėkite dangtį ant dulkių siurblio talpyklos ir uždarykite jį fiksatoriais.
6. Prijunkite dulkių siurblio žarną (A pav., 7) prie oro įleidimo angos dulkių siurblio apačioje (A pav., 8) ir švelniai pasukite, kad užsifiksuotų.
7. Prie žarnos galo pritvirtinkite aliumininį antgalį (A pav., 6).
8. Atsižvelgdami į atliekamus darbus, pasirinkite ir uždėkite antgalį. Paviršių valymui nuo pelenų naudokite aliumininį antgalį, plokščių paviršių valymui - grindų šepetį, sunkiai pasiekiamų vietų valymui - plyšių antgalį. Norėdami prie dulkių siurblio prijungti elektrinį įrankį, prijunkite jį per kartu su dulkių siurbliu pateiktą adapterį.

Siurblio paruošimas kaip oro pūstuvo:
1. Prijunkite lanksčią žarną (A pav., 7) prie viršutinio išleidimo lizdo dulkių siurblio viršuje (A pav., 2).

7. Jungimas į tinklą

Prieš prietaiso prie elektros srovės prijungimo reikia įsitikinti, ar maitinimo įtampa atitinka vertėms pateiktoms prietaiso vardinėje lentelėje.
Maitinimo instaliacija turėtų būti atlikta pagal esminius reikalavimus, susijusius su elektros instaliacija ir pildyti saugaus naudojimo reikalavimus. Maitinimo laido minimalaus skersmens, o taip pat nominalios saugiklio vertės priklausomai nuo prietaiso galios yra pateikti žemiau nurodytoje lentelėje:

Prietaiso galia [W]	Minimalus laido skersmuo [mm2]	Minimali C tipo saugiklio vertė [A]
700÷1400	1	10

Visas elektros instaliacijos jungtis gali įrengti tik reikiamą kvalifikaciją turintis elektrikas. Atveju, kai naudosite prailgintuvus, reikia atkreipti dėmesį, kad gyslos skersmuo nebūtų mažesnis negu reikalaujama (žr. lentelė). Elektros laidą reikia išdėstyti tokiu būdu, kad darbo metu negrėstų perpjovimas. Negalima naudoti pažeistų prailgintuvų. Periodiškai patikrinti maitinimo laido techninį stovį. Netraukti už maitinimo laido.

8. Įrenginio įjungimas ir naudojimas

Įjungimas
Ant dulkių siurblio dangčio yra įjungimo / išjungimo jungiklis (A pav., 10). Jungiklyje yra I, skirtas įrenginiui įjungti, ir O, skirtas įrenginiui sustabdyti.

Medžiagų siurbimas
Nesiurbkite suodžių ar degių medžiagų. Nenaudokite siurbliuko daiktams, kurių temperatūra yra aukštesnė nei 40 °C, surinkti.
Įjunkite dulkių siurblį, nukreipkite antgalį į surenkamą medžiagą. Medžiaga bus įsiurbta į surinktuvą

Išsipūtimas
Išjungę prietaisą, lanksčios žarnos galą prijunkite prie išleidimo lizdo. Įjunkite dulkių siurblį, nukreipkite oro srovę į pučiamus objektus (pvz., nešvarumus sunkiai pasiekiamose vietose, siaurose tranšėjose ir t. t.).
Nenukreipkite oro srauto į žmones ar gyvūnus. Smėliuojama medžiaga gali judėti dideliu greičiu.
Prijungdami elektrinį įrankį ir naudodami dulkių siurblį kaip nešvarumų ištraukimo įrenginį, atkreipkite dėmesį, kad dulkių siurblys neturi sinchroninio jungiklio, t. y. jis neįsijungs, kai įsijungs elektrinis įrankis. Siurblys ir elektrinis įrankis turi būti įjungiami atskirai.

9. Einamieji priežiūros veiksmai

⚠ DEMESIO Visi toliau aprašyti veiksmai turi būti atliekami išėmus kištuką iš elektros rozetės.

Talpos valymas
Reikia dažnai išmesti pelenus iš talpos, tai padės išvengti pelenų siurblio sugadinimo.

Norint išvalyti talpą, reikia:
1. Atjungti lanksčią žarną nuo viršutinės talpos.
2. Nuimti viršutinį dangtį su varikliu.
3. Išimti ir kruopščiai išvalyti filtrą – filtrą galima nuplauti šaltu vandeniu. Plauti normalaus slėgio srove, nenaudoti aukšto slėgio plovimo įrenginių ar stiprios vandens srovės. Prieš įdedant filtrą į pelenų siurblį, leisti jam pilnai išdžiūti. Draudžiama džiovinti filtrą pramoniniuose džiovintuvuose, orkaitėse, plaukų džiovintuvais, techniniais fenais, šildytuvais ar virš ugnies.
4. Kruopščiai išvalyti talpą, filtravimo sistemą, lanksčią žarną.
5. Kruopščiai išvalykite ir iškratykite medžiagos filtrą.

Pelenų siurblio laikymas
Išvalytas ir kruopščiai išdžiovintas pelenų siurblys turi būti laikomas originaliame įpakavime vaikams ir pašaliniams asmenims neprieinamoje sausoje vietoje.

10. Pakeičiamos dalys ir priedai

Kad pirkti atsargines dalis ir aksesuarus reikia susisiekti su Dedra Exim servisu. Kontaktiniai duomenys duomenys yra 1 instrukcijos puslapyje.
Atsarginių dalių užsakymo metu prašome pateikti serijos numerį, patalpintą vardinėje lentelėje, o taip pat dalies išmontavimo piešinio numerį.
Garantinio laikotarpio galiojimo metu taisymai yra atliekami pagal taisykles pateikiamas garantijos lape. Reklamuojamą produktą prašome pateikti taisymui pirkimo vietoje (pardavėjas įsipareigoja priimti reklamuojamą produktą), nusiųsti į servisą esantį arčiausią gyvenamosios vietos (servisų skaičius www.dedra.pl) arba siųsti į Dedra Exim centrinį servisą. Maloniai prašome pridėti garantinę kortelę. Pasibaigus garantijos laikotarpiui taisymus atlieka centrinis servisas. Pažeistą produktą reikia siųsti į servisą (siuntimo išlaidas padengia vartotojas).

11. Savarankiškas gedimų šalinimas

⚠ DEMESIO **Prieš pradedant savarankišką defektų pašalinimą, reikia išjungti prietaisą iš elektros maitinimo.**

Problema	Priežastis	Sprendimas
Įrenginys neįsijungia	Maitinimo laidas yra netinkamai pajungtas arba pažeistas	Giliau įstumti kištuką į rozetę, patikrinti maitinimo laidą
	Rozetėje nėra įtampos	Patikrinti įtampą rozetėje, patikrinti saugiklį
	Sugedo įjungiklis	Atiduoti įrenginį remontui
Variklis perkaista Sumažėjo siurbimo galia	Užsikimšo ventiliacinės angos	Išvalyti ventiliacines angas
	Užsikimšo lanksti žarna arba siurbimo antgalis	Pašalinti susikaupusius nešvarumus
	Užsikimšo filtras	Patikrinti filtrą, išvalyti jį
	Talpa perpildyta	Dažnai valyti talpas su šiukšlėmis
Variklis sunkiai įsijungia	Susidėvėjo guoliai	Atiduoti įrenginį remontui
	Užsiteršė variklis	

12. Įrenginio komplektacija, baigiamosios pastabos

Baigimas: Išvalykite siurblys ir šluotą: 1. Dulkių siurblys - 1 vnt. 2. 1,5 m lanksti žarna -1 vnt. 3. Elektrinio įrankio adapteris - 1 vnt. 4. grindų šepetys - 1 vnt. 5. plastikinis vamzdis - 3 vnt. 6. aliuminio pratęsimas - 1 vnt. 7. medžiagų filtras - 2 vnt. 8. karščiui atsparus filtras - 1 vnt. 9. HEPA tipo filtras - 1 vnt. 10. aliuminio antgalis - 1 vnt. 11. siaurinimo antgalis - 1 vnt. 12. pagrindas su ratukais – 1 komplektas

13. Informacija naudotojams apie sunaudotos įrangos utilizavimą (taikoma naudojant buityje)



Ant gaminių arba pridedamuose dokumentuose nurodytas simbolis rodo, kad sugedusios elektros ar elektroninės įrangos negalima išmesti kartu su buitinėmis atliekomis. Jei norite atsikratyti, pakartotinai panaudoti ar utilizuoti komponentus, teisinga juos nuvežti į specializuotą surinkimo punktą, kur jie bus priimti nemokamai. Informaciją apie naudotos įrangos surinkimo vietas teikia vietos valdžios institucijos, pvz., savo interneto svetainėse.
Teisingas produkto utilizavimas padeda išsaugoti gamtos išteklius ir išvengti neigiamų padarinių žmonių sveikatai ir aplinkai, galinčių atsirasti dėl produkte esančių potencialiai pavojingų medžiagų, mišinių ir sudedamųjų dalių.
Už netinkamą atliekų šalinimą gresia baudos pagal atitinkamus vietos teisės aktus.
ES šalių naudotojai: Jei norite išmesti elektros ar elektroninę įrangą, kreipkitės į artimiausią prekybos vietą arba tiekėją, kuris jums suteiks daugiau informacijos.
šalinimas ne Europos Sąjungos šalyse: Šis simbolis taikomas tik Europos Sąjungos šalims. Jei norite išmesti šį gaminį, kreipkitės į vietos valdžios institucijas arba pardavėją dėl tinkamo šalinimo būdo.

Garantinis lapas

na

Sausas dulkiu siurblys

Katalogo Nr: DED6594 Partijos numeris:.....

(toliau – Produktas)

Produkto pirkimo data:.....

Pardavėjo antspaudas

Pardavėjo parašas ir data:.....

Vartotojo pareiškimas:

Patvirtinu, kad buvau informuotas apie garantijos sąlygas ir taisyklių, išvardytų Naudojimo instrukcijoje ir Garantiniame lape, nepaisymo pasekmes. Šios garantijos sąlygos yra man žinomos, ką patvirtinu savo parašu:

....

data ir vieta vartotojo parašas

I. Atsakomybė už Produktą:

1. Garantijos suteikėjas – „DEDRA EXIM“ Sp. z o.o. su būstine adresu: ul. 3 Maja 8, 05-800 Pruškuvas, KRS 0000062517, Varšuvos apylinkės teismas, Valstybinio teismo registro XIV ūkinis skyrius, Mokesčiu mokėtojo kodas 527-020-49-33, Įstatinis kapitalas: 100 980,00 PLN.
2. Šiame garantiniame lape nurodytomis sąlygomis Garantijos suteikėjas suteikia garantiją Produktui iš Garantijos suteikėjo asortimento.
3. Garantijos pagrindu atsakomybė yra priimama tik už defektus, esančius Produkte jo išdavimo Vartotojui metu.
4. Garantijos pagrindu Vartotojas gauna teisę nemokamai suremontuoti Produktą, jei defektas buvo aptiktas garantijos galiojimo metu. Apie Produkto remonto būdą (remonto atlikimo metodą) sprendžia Garantijos suteikėjas. Jei Garantijos suteikėjas nuspręstų, kad remontas yra neįmanomas, Garantijos suteikėjas pasilieka sau teisę pakeisti elementą su defektu arba visą Produktą kitu, veikiančiu teisingai, sumažinti Produkto kainą arba anuliuotu sutartį.
5. Vartotojo, kuris pagal 1964 m. balandžio 23 d. Civilinį kodeksą nėra laikomas vartotoju, atveju Garantijos suteikėjo atsakomybė dėl kompensacijos, susijusi su šia garantija ir (arba) jos sudarymu ir vykdymu, nepriklausomai nuo formos, yra apribota iki maksimaliai Produkto su defektu vertės.

II. Garantijos laikotarpis

Produkto elementai, kuriems veikia garantija	Garantinės apsaugos trukmė
Dulkių siurblys	36 mėnesiai, skaičiuojant nuo Produkto pirkimo datos, nurodytos šiame Garantiniame lape
Maišai, filtrai	Elementai, kuriems garantija negalioja

III. Naudojimosi garantija sąlygos

1. Vartotojas privalo patiekti užpildytą Produkto Garantinį lapą ir Produkto pirkimą patvirtinantį dokumentą (pvz. kasos čekis, sąskaita-faktūra ir pan.). Tam, kad pretenzijos nagrinėjimo procesas vyktų sklandžiai, rekomenduojama, kad Vartotojas kartu su Produktu perduotų visus elementus, nurodytus „Komplektacijos sąraše“, esančiame Naudojimo instrukcijoje.
2. Vartotojas privalo laikytis Naudojimo instrukcijoje ir Garantiniame lape nurodytų rekomendacijų.
3. Garantija galioja tik Lenkijos Respublikos ir ES teritorijoje.
4. Garantija neapima Produkto defektų, atsiradusių dėl to, kad:
a. Vartotojas nesilaikė sąlygų, nurodytų Naudojimo instrukcijoje, ypač susijusių su teisingu naudojimu, priežiūra ir valymu;
b. Vartotojas naudojo priežiūros ar valymo priemones, neatitinkančias sąlygas nurodytas Naudojimo instrukcijoje;
c. Vartotojas netinkamai sandėliavo ir transportavo Produktą;
d. Vartotojas savarankiškai keitė ir (arba) modifikavo Produktą, negavęs Garantijos suteikėjo sutikimo;
e. Vartotojas naudojo Produkte eksploatacines medžiagas, neatitinkančias Naudojimo instrukcijos sąlygų
5. Vartotojas, kuris pagal 1964 m. balandžio 23 d. Civilinį kodeksą nėra laikomas vartotoju, praranda garantiją Produktui, jei:
- Vartotojas pašalino, pakeitė arba sugadino serijos numerius, datas ir informacines lenteles;

- Vartotojas pažeidė plombas arba ant jų matosi Vartotojo veiksmų pėdsakai.
6. Dėmesio! Veiksmus, susijusius su kasdieniu Produkto aptarnavimu, nurodytu pvz. Naudojimo instrukcijoje, Vartotojas atlieka pats ir savo sąskaita.

IV. Pretenzijos pateikimo procedūra:

1.Pastebėjus, kad Produktas veikia neteisingai, prieš pateikiant pretenziją, reikia įsitikinti, kad visi veiksmai, aprašyti Naudojimo instrukcijoje, buvo atlikti teisingai.
2. Pretenziją rekomenduojama pateikti nedelsiant, geriausiai per 7 dienas nuo Produkto defekto aptikimo. Vartotojas, kuris pagal 1964 m. balandžio 23 d. Civilinį kodeksą nėra laikomas vartotoju, praranda garantiją Produktui, jei nepateikia pretenzijos per 7 dienas.
3. Pretenziją galima pateikti pvz. Produkto pirkimo punkte, garantiniame servise arba raštu adresu: „DEDRA EXIM“ Sp. z o. o., ul. 3 Maja 8, 05-800 Pruškuvas.
4. Vartotojas gali pateikti pretenziją, pasinaudodamas blanku, kuris yra internetinėje svetainėje: www.dedra.pl (Pretenzijos garantiniame laikotarpyje pateikimo forma).
5. Garantinių servisų atskirose šalyse adresai yra nurodyti svetainėje: www.dedra.pl. Jei konkrečioje šalyje nebūtų garantinio serviso, pretenzijas dėl garantijos rekomenduojama siųsti adresu: „DEDRA EXIM“ Sp. z o. o., ul. 3 Maja 8, 05-800 Pruškuvas, Lenkija.
6. Mąjąc Dėl Vartotojo saugumo draudžiama naudoti Produktą su defektais.
7. Dėmesio!!! Produkto su defektais naudojimas kelia pavojų Vartotojo sveikatai ir gyvybei.
8. Veiksmai, susiję su garantija, bus atlikti per 14 darbo dienų skaičiuojant nuo Produkto, dėl kurio yra pateikiama pretenzija, pristatymo dienos.
9. Prieš pristatant Produktą, dėl kurio yra pateikiama pretenzija, rekomenduojama jį nuvalyti. Produktą, dėl kurio yra pateikiama pretenzija, reikia kruopščiai supakuoti, kad jis būtų apsaugotas nuo pažeidimų transporto metu – rekomenduojama pristatyti produktą originalioje pakuotėje.
10. Garantijos laikotarpis yra pratęsiamas tiek, kiek Vartotojas negalėjo juo naudotis dėl garantijos apimto defekto.
Gwarancja Ši garantija neriboja, neišskiria bei nesustabdo Vartotojo teisių dėl parduotos prekės neatitikimo arba prekės defekto.

Vadovaudamiesi 2016 m. balandžio 27 d. Europos Parlamento ir Tarybos reglamento (ES) 2016/679 dėl fizinių asmenų apsaugos tvarkant asmens duomenis ir dėl laisvo tokių duomenų judėjimo ir kuriuo panaikinama Direktyva 95/46/EB 13 straipsnio 1 ir 2 dalimis, informuojame, kad

1. Formoje pateiktų jūsų asmens duomenų valdytojas yra DEDRA-EXIM sp. z o.o., kurios registruota buveinė yra Pruszkowe, 3 Maja g. 8, 05-800 Pruszkow (toliau: "Administratorius").
2. Jūsų duomenys bus tvarkomi tik siekiant atlikti prietaiso garantijos procedūrą pagal Bendrojo duomenų apsaugos reglamento 6 straipsnio 1 dalies b punktą (toliau: „BDAR“) Duomenys teikiami savanoriškai, tačiau jie būtini garantijos procedūrai
3. Jūsų duomenys bus tvarkomi garantijos procedūros vykdymo nagrinėjimo laikotarpiu ir archyvavimo tikslais, jei prireiktų apsiginti nuo galimų pretenzijų Administratoriui, bet ne ilgiau nei iki tol, kol joms įvyks senaties terminas.
4. Jūsų duomenys gali būti atskleisti tik tiems subjektams, kurie tvarko duomenis duomenų administratoriaus vardu pagal rašytinę asmens duomenų tvarkymo pavedimo sutartį, teikiančią: technines paslaugas, hosting‘o ar interneto svetainės priežiūros paslaugas, IT paslaugas, kurjerių paslaugas. Administratoriaus tiekėjai privalo užtikrinti duomenų saugumą ir laikytis galiojančių teisės aktų reikalavimų, susijusių su asmens duomenų apsauga, ir negali naudoti patikėtų asmens duomenų kitais nei sutartyje su Administratoriumi nurodytais tikslais.
5. Jūsų duomenys nebus tvarkomi automatizuotomis priemonėmis, įskaitant profiliavimą, ir nebus perduodami trečiajai šaliai / tarptautinei organizacijai.
6. Bet kuriuo metu turite teisę susipažinti su savo duomenų turiniu ir teisę ištaisyti, ištrinti, apriboti duomenų tvarkymą, teisę į duomenų perkeliamumą, teisę prieštarauti bet kuriuo metu.
7. Visais klausimais, susijusiais su administratoriaus atliekamu jūsų asmens duomenų tvarkymu, galite kreiptis šiuo el. pašto adresu: daneosobowe@dedra.pl.;
8. Turite teisę pateikti skundą tinkamai duomenų apsaugos institucijai;

LV Satura rādītājs

1. Fotoattēli un zīmējumi
2. Ierīces apraksts
3. Ierīces norīkošana
4. Lietošanas ierobežojums
5. Tehniskie parametri
6. Darba sagatavošana
7. Pieslēgšana pie elektroapgādi
8. Ierīces ieslēgšana un lietošana
9. Kārtējas apkalpošanas rīcība
10. Rezerves daļas un piederumi
11. Defekta paša novēršana
12. Ierīces komplektācija
13. Informācija lietotājiem par nolietotas elektriskas un elektroniskas ierīces atkratīšanu
14. Garantijas talons

Atbilstības deklarācija atrodas pie ražotāja Dedra-Exim Sp. z o.o. Vispārējie drošības noteikumi tika pievienoti instrukcijai kā atsevišķa brošūra.

BRĪDINĀJUMS. Izlasiet visus brīdinājumus, kas apzīmēti ar simbolu, un visas instrukcijas.

Zemāk norādīto brīdinājumu un drošības norādījumu neievērošana var kļūt par elektrošoka, ugunsgrēka vai smagu traumu iemeslu.

Saglabājiet visus brīdinājumus un instrukcijas turpmākajai lietošanai.

2. Ierīces apraksts

A attēls: 1. transportēšanas rokturis, 2. gaisa izplūdes atvere, 3. motora vāks, 4. fiksators, 5. netīrumu tvertne, 6. alumīnija caurule, 7. elastīgā šļūtene, 8. elastīgās šļūtenes ligzda, 9. netīrumu tvertnes vāks, 10. slēdzis.
B. 11. attēls. HEPA filtrs, 12. Auduma filtrs

3. Ierīces norīkošana

DED6954 putekļsūcējs ir paredzēts slapjai un sausai tīrīšanai un ļauj notīrīt virsmas no dažādiem netīrumiem (piemēram, gružiem, pelniem, būvgružiem, putekļiem utt.).
Putekļsūcējam ir arī gaisa pūtēja funkcija.
Pieļaujam aprīkojuma izmantošanu remonta-būvniecības darbos, remonta rūpnīcās, amatieru darbos, ja vienlaicīgi būs ievēroti lietošanas nosacījumi un pieļaujami darba apstākļi, noteikti lietošanas instrukcijā.

4. Lietošanas ierobežojums

Ierīce var būt lietota tikai saskaņā ar turpmāk minētiem „Pieļaujamiem darba nosacījumiem”. Visas patstāvīgas izmaiņas mehāniskā un elektriskā konstrukcijā, jebkuras modifikācijas, rīcība, kas nav aprakstītā šajā Lietošanas Instrukcijā tiks uzskatīta par nelikumīgu un izraisīs garantijas tiesību tūlītēju pazaudēšanu.
Nelietot karstu pelnu vai ogles, kaitīgu un veselībai bīstamu vielu, toksisku vielu, viegli uzliesmojošu vielu vai citu bīstamu materiālu novākšanai, nelietot pie viegli uzliesmojošiem šķidrumiem vai tvaikiem un gāzēm, kas veido ar atmosfērisku gaisu sprādzienbīstamu maisījumu.

Papildu ierobežojumi
a) Darbības laikā putekļsūcēju pieslēdziet tikai elektrotīklam.
b) Visām drošības sastāvdaļām jābūt pilnībā darba kārtībā. Ja tie ir bojāti, tie nekavējoties jālabo vai jānomaina.
c) Neatstājiet putekļsūcēju bez uzraudzības, kad tas ir gatavs lietošanai.
d) Neļaujiet bērniem lietot ierīci kā rotaļlietu.
e) Lai izvairītos no plastmasas detaļu deformācijas, ierīci turiet tālāk no karstuma avotiem (plīts, sildītājs u. c.).
f) Lietojot ierīci, nebloķējiet gaisa ieplūdes atveri. Pretējā gadījumā samazināsies putekļu absorbcijas spēja un pastāv motora apdegšanas risks.
g) Ierīce nav piemērota kaitīgu putekļu, piemēram, cietkoksnes (dižskābardis, ozols) un azbesta putekļu, putekļsūknēšanai.
h) Pirms tīrīšanas, piederumu nomaiņas vai atstāšanas bez uzraudzības izslēdziet putekļsūcēju no elektriskās rozetes.
i) Nesavāc šķidrumus.
j) Ierīce ir paredzēta auksto pelnu savākšanai no kamīna, grila, pelnu trauka un līdzīgām pelnu uzkrāšanās vietām.
k) Nesavākt karstus, kvēlojošus vai degošus pelnus. Savāc tikai aukstus pelnus.
l) Pirms un pēc katras lietošanas reizes iztukšojiet un iztīriet putekļu un pelnu tvertni;
m) Neizmantojiet papīra maisiņus vai maisiņus, kas izgatavoti no uzliesmojošiem materiāliem.
n) Neizmantojiet citu putekļu sūcēju, lai izsūktu pelnus;
o) Neatstājiet putekļu sūcēju uz uzliesmojošiem materiāliem vai polimēru virsmām un paklājiem.
p) Neaizsūciet priekšmetus, kuru temperatūra ir augstāka par 40 °C.

PIEĻAUJAMIE DARBA APSTĀKĻI
Nepārtraukta darbība S1
Lietojiet slēgtās telpās. Nelietot degošu ogļu, kvēļu novākšanai - virs 40 °C.

5. Tehniskie parametri

Ierīces modelis	**DED6594**
Darba spriegums [V]	230
Tīkla frekvence [Hz]	~50
Nomināla jauda [W]	1200
Drošības klase	II
Aizsardzība no tiešas pieejas	IPX0
Tvertnes tilpums [L]	20
Ierīces masa [kg]	4,5 kg
Gaisa plūsma [m³/min]	2,65

6. Darba sagatavošana

⚠ UZMANĪBU Visu darbību veikt tikai, kad ierīce ir atslēgta no elektroapgādes.

Sūcējam DED6954 ir 2 neatkarīgas darba sistēmas. Auksto pelnu darba sistēma un papildus gaisa izpūšanas sistēma.

Sākotnējā palaišana un sagatavošana lietošanai
1. Izņemiet putekļsūcēju no iepakojuma, atlauziet sānu fiksatorus un noņemiet tvertnes vāku (A. 9. attēls), izņemiet saturu no putekļsūcēja tvertnes.
2. Pārliecinieties, ka visas ierīces sastāvdaļas ir piegādātas saskaņā ar detaļu sarakstu (sarakstu skatīt lietošanas instrukcijā).
3. Atvienojiet sūcēja korpusa stiprinājuma kronšteinus un atveriet korpusa apakšējo daļu (A. 5. attēls).
4. Uzlieciet HEPA tipa filtru uz filtra uzgaļa (B attēls, 11. punkts). Uzlieciet materiālu filtru uz netīrumu tvertnes (B. B. 12. att.). 3.
5. Uzlieciet vāku uz putekļu sūcēja tvertnes un aizveriet to ar fiksatoriem.
6. Pievienojiet putekļsūcēja šļūteni (A attēls, 7. punkts) gaisa ieplūdes atverei putekļsūcēja apakšā (A attēls, 8. punkts) un viegli pagrieziet, lai fiksētu.
7. Pievienojiet alumīnija uzgali šļūtenes galam (A attēls, 6. punkts).
8. Atkarībā no veicamajiem darbiem izvēlieties un uzlieciet uzgalīti. Virsmu tīrīšanai no pelniem izmantojiet alumīnija uzgalīti, līdzenu virsmu tīrīšanai - grīdas birsti, grūti aizsniedzamu vietu tīrīšanai - spraugas uzgalīti. Lai pieslēgtu elektroinstrumentu pie putekļu sūcēja, pievienojiet elektroinstrumentu, izmantojot putekļu sūcējam pievienoto adapteri.

Putekļsūcēja sagatavošana kā gaisa pūtējam:
1. Pievienojiet elastīgo šļūteni (A attēls, 7. punkts) augšējai izplūdes ligzdai putekļsūcēja augšdaļā (A attēls, 2. punkts).

7. Pieslēgšana tīklam

Pirms ierīces pieslēgšanas elektrības avotam pārliecinieties, ka barošanas spriegums atbilst nominālajai vērtībai, kas norādīta datu plāksnītē.
Barošanas sistēmai ir jābūt izpildītai atbilstoši pamatprasībām attiecībā uz elektriskajām sistēmām un jāatbilst lietošanas drošības prasībām. Barošanas kabeļa minimālā šķērsgriezuma un nominālās drošinātāja vērtības parametri atkarībā no ierīces jaudas ir norādīti tālāk sniegtajā tabulā:

Ierīces jauda [W]	Vada minimālais šķērsgriezums [mm2]	C tipa drošinātāja minimālā vērtība [A]
700÷1400	1	10

Sistēma ir jāizpilda elektriķim ar atbilstošu kvalifikāciju. Izmantojot pagarinātājus pievērsiet uzmanību tam, lai dzīslas šķērsgriezums nebūtu mazāks par tabulā norādīto. Novietojiet elektrisko kabeli tā, lai darbības laikā tas nebūtu pakļauts pārgriešanas riskam. Neizmantojiet bojātus pagarinātājus.
Periodiski pārbaudiet barošanas kabeļa tehnisko stāvokli. Nevelciet aiz barošanas kabeļa.

8. Ierīces ieslēgšana un lietošana

Ieslēgšana
Uz putekļsūcēja vāka ir ieslēgšanas/izslēgšanas slēdzis (A attēls, 10. punkts). Slēdzim ir I, lai ieslēgtu ierīci, un O, lai to apturētu.

Materiālu iesūkšana
Neiesūciet kvēpus vai viegli uzliesmojošas vielas. Neizmantojiet putekļu sūcēju tādu priekšmetu savākšanai, kuru temperatūra ir augstāka par 40 °C.
Ieslēdziet putekļsūcēju, vērsiet uzgali uz savācamo materiālu. Materiāls tiks iesūkts savācējā.
Pievienojot elektroinstrumentu un izmantojot putekļsūcēju kā kaisīšanas ierīci, ņemiet vērā, ka putekļsūcējam nav sinhronā slēdža, t. i., tas neieslēdzas, kad ieslēdzas elektroinstruments. Putekļsūcējs un elektroinstruments jāiedarbina neatkarīgi.

Izpūšams
Izslēdzot ierīci, pievienojiet elastīgās šļūtenes galu izejas kontaktligzdai. Ieslēdziet putekļsūcēju, gaisa plūsmu virziet uz izpūšamajiem objektiem (piemēram, netīrumiem grūti aizsniedzamās vietās, šaurās tranšejās u. c.).
Nenovirziet gaisa plūsmu uz cilvēkiem vai dzīvniekiem. Pūšamais materiāls var kustēties lielā ātrumā.

9. Kārtējas apkalpošanas rīcība

⚠ UZMANĪBU Šajā nodaļā aprakstītu apkopes darbību var veikt tikai pēc ierīces atslēgšanas no elektroapgādes ligzdas

Tvertnes tīrīšana
Nepieciešama ir netīrumu bieža novākšana no tvertnes, lai izvairoties no putekļu sūcēja bojāšanas.
Lai notīrītu tvertni:
1. Atslēdziet elastīgu šļūteni no augšējās tvertnes.
2. Noņemiet augšējo vāku ar dzinēju.
3. Noņemiet un rūpīgi notīriet filtru - filtrs ir mazgājams, jūs varat to mazgāt ar aukstu ūdeni. Nomazgājiet ar ūdeni ar normālo spiedienu, nelietojiet spiediena mazgātājus un spēcīgu ūdens strūklu. Pirms filtra ievietošanas putekļsūcējā, ļaujiet tam nožūt, nežāvējiet rūpnieciskajos žāvētājos, krāsnīs, nelietojiet matu fēnus, svilināšanas iekārtu, radiatorus, nežāvējiet virs uguns.
4. Rūpīgi notīriet tvertni, filtrēšanas sistēmu un elastīgo šļūteni.
5. Rūpīgi iztīriet un sakratiet materiāla filtru.

Putekļu sūcēja glabāšana
Notīrīts, rūpīgi nosusināts putekļusūcējs jābūt glabāts oriģinālā iepakojumā, sausā, bērniem un nepilnvarotām personām nepieejamā vietā.

10. Rezerves daļas un piederumi

Lai iegādātos rezerves daļas un piederumus, sazinieties ar uzņēmuma Dedra Exim servisa centru. Kontaktinformācija ir atrodama instrukcijas 1. lapā. Pasūtot rezerves daļas, norādiet datu plāksnītē norādīto partijas numuru un daļas numuru no kopsalikuma rasējuma.
Garantijas periodā remonti tiek veikti saskaņā ar noteikumiem, kas norādīti garantijas kartē. Ierīce, uz kuru attiecas reklamācija, ir jānodod remontam iegādes vietā (pārdevējam tā ir jāpieņem), jānodod servisa centrā, kas atrodas vistuvāk dzīvesvietai (servisa centru saraksts ir pieejams tīmekļa vietnē www.dedra.pl), vai jānosūta uzņēmuma *Dedra Exim* galvenajā servisa centrā. Pievienojiet ierīcei aizpildīto garantijas karti. Pēc garantijas perioda remontus veic galvenais servisa centrs. Nosūtiet ierīci servisa centrā (sūtījuma izmaksas sedz lietotājs).

11. Defekta paša novēršana

⚠ UZMANĪBU Pirms patstāvīgas avārīju novēršanas sākšanas, atslēdziet ierīci no barošanas avota.

Problēma	Cēlonis	Risinājums
Ierīci nevar ieslēgt	Elektrības vads nav pareizi pieslēgts vai ir bojāts	Piespiest kontaktdakšu dziļāk elektrības ligzdā, pārbaudīt barošanas vadu
	Elektrības ligzdā nav sprieguma	Pārbaudīt spriegumu ligzdā, pārbaudīt drošinātāju
	Bojāts ieslēdzējs	Nodot ierīci defektu novēršanai
Dzinējs pārkarsēs Sūkšanas jauda ir pazemināta	Noslēgti ventilācijas caurumi	Notīrīt ventilācijas caurumu
	Nobloķēts elastīgs vads vai sūcējs	Noņemt blokādi
	Filtrs ir nobloķēts	Pārbaudīt filtru, notīrīt
	Pārāk pilns konteiners	Bieži iztukšot tvertnes ar netīrumiem
Dzinējs iedarbinās ar grūtību	Noberzti gultni	Nodot ierīci defektu novēršanai
	Piesārņots dzinējs	

12. Ierīces komplektācija, gala piezīmes

Pabeigšana: 1. Putekļsūcējs - 1 gab. 2. 1,5 m elastīga šļūtene -1 gab. 3. Elektroinstrumenta adapteris - 1 gab. 4. grīdas birste - 1 gab. 5. Plastmasas caurule - 3 gab. 6. alumīnija pagarinājums - 1 gab. 7. materiālu filtrs - 2 gab. 8. karstumizturīgs filtrs - 1 gab. 9. HEPA tipa filtrs - 1 gab. 10. alumīnija uzgalis - 1 gab. 11. spraugas uzgalis - 1 gab. 12. pamatne ar riteņiem – 1 komplekts.

13. Informācija lietotājiem par nolietotas elektroierīces utilizāciju (mājsaimniecības vajadzībām)



Simbols, kas redzams uz izstrādājumiem vai pievienotajā dokumentācijā, norāda, ka bojātas elektriskās vai elektroniskās iekārtas nedrīkst izmest kopā ar sadzīves atkritumiem. Ja vēlaties atbrīvoties no sastāvdaļām, atkārtoti izmantot vai reģenerēt, pareizi ir nogādāt tās specializētā savākšanas punktā, kur tās tiks pieņemtas bez maksas. Informāciju par lietotu iekārtu savākšanas punktu atrašanās vietu sniedz vietējās iestādes, piemēram, savās tīmekļa vietnēs.
Pareiza produkta utilizācija palīdz saglabāt dabas resursus un izvairīties no negatīvas ietekmes uz cilvēku veselību un vidi, kas var rasties produkta sastāvā esošo potenciāli bīstamo vielu, maisījumu un sastāvdaļu dēļ.
Par nepareizu atkritumu apglabāšanu draud sodi saskaņā ar attiecīgajiem vietējiem noteikumiem.
Lietotāji ES valstīs: Ja nepieciešams atbrīvoties no elektriskām vai elektroniskām iekārtām, sazinieties ar tuvāko tirdzniecības vietu vai savu piegādātāju, kas jums sniegs papildu informāciju.
apglabāšana valstīs ārpus Eiropas Savienības: Šis simbols attiecas tikai uz Eiropas Savienības valstīm. Ja vēlaties šo izstrādājumu izmest, sazinieties ar vietējām iestādēm vai izplatītāju, lai noskaidrotu pareizo utilizācijas metodi.

Garantijas talons

uz

Sausais puteklsucejs

Kataloga Nr: DED6594 Partijas numurs:.....

(turpmāk saukts **Produkts**)

Produkta iegādes datums:.....

Pārdevēja zīmogs

Datums un pārdevēja paraksts:.....

Lietotāja apliecinājums:
Ar šo apliecinu, ka saņēmu informāciju par garantijas nosacījumiem, kā arī par Lietošanas instrukcijas un Garantijas talona norādījumu neievērošanas sekām. Garantijas nosacījumi ir man zināmi, ko apliecinu ar savu rokraksta parakstu:

....

datums un vieta Lietotāja paraksts

I. Atbildība par Produktu

1. 3 Maja 8, 05-800 Pruszków, Polija, reģistrācijas numurs KRS 0000062517, Varšavas Rajona Tiesa Varšavā, Valsts tiesas reģistra XIV. Saimnieciskā nodaļa, NMR kods (NIP) 527-020-49-33, Pamatkapitāls: 100 980,00 PLN.
2. Saskaņā ar noteikumiem, minētiem šajā Garantijas talonā, Garants piešķir garantiju Produktam, kuru izplata Garants.
3. Garantijas atbildība apņem tikai defektus, izraisītu pēc iemesliem, esošiem Produkta Lietotājam nodošanas laikā.
4. Sakarā ar garantiju Lietotājam ir tiesības prasīt bezmaksas uzlabot Produktu, ja defekts tiks konstatēts garantijas laikā. Produkta uzlabošanas veids (remonta izdarīšanas metode) ir atkarīgs no Garanta uzskata. Gadījumā, kad Garants konstatēs, ka remonts nav iespējams, Garantam ir tiesības mainīt bojātu elementu vai visu Produktu uz brīvu no defektiem, samazināt Produkta cenu vai atteikties no līguma.
5. Attiecībā uz Lietotājam, kas nav patērētājs 1964. gada 23. aprīļa Likuma "Civillikums" izpratnē, Garanta kompensācijas atbildība par zaudējumiem, savienotiem ar garantiju un/vai sakarā ar noslēgšanu un izpildīšanu, neatkarīgi no tiesiskām attiecībām, ir ierobežota tikai līdz nekvalitatīva Produkta vērtībai.

II. Garantijas laiks

Produkta elementi, apņemti ar garantiju	**Garantijas aizsardzības laiks**
Putekļusūcējs	36 mēneši, skaitot no Produkta iegādes datuma norādīta Garantijas talonā
Maisi, filtri	Elementi neapņemti ar garantiju.

III. Garantijas lietošanas nosacījumi

1. Aizpildīts Lietotāja Produkta Garantijas talons ar Lietotāja dokumentu, apliecinošu Produkta iegādi, piem. kases kvīts, faktūrrēķins utt. Efektīvas reklamācijas realizācijai ieteicams, lai Lietotājs nodotu kopā ar reklamētu Produktu visus elementus, minētus Produkta "Komplektācija" Lietošanas instrukcijas daļā.
2. Lietošanas Instrukcijas un Garantijas talona norādījumu ievērošana.
3. Garantija ir derīga tikai Polijas Republikas un ES teritorijā.
4. Garantija neapņem Produkta defektus, ierosinātus, starp citiem, sekojošos gadījumos:
a. Lietotājs neievēro Lietošanas instrukcijas noteikumus, sevišķi pareizas ekspluatācijas, konservācijas un tīrīšanas jomā;
b. Lietotājs lieto tīrīšanas vai konservācijas līdzekļus, kas neatbilst Lietošanas Instrukcijas norādījumiem;
c. Lietotājs neattiecīgi glabā un transportē Produktu;
d. Lietotājs patstāvīgi izdara Produkta izmaiņas un/var pārveidojumus, bez saskaņošanas ar Garantu;
e. Lietotājs lieto Produktā ekspluatācijas materiālus, kas neatbilst Lietošanas Instrukcijas norādījumiem.
5. Lietotājs, kas nav patērētājs 1964. gada 23. aprīļa Likuma "Civillikums" izpratnē, zaudē garantijas tiesības attiecībā uz Produktam, kurā, Lietotāja darbības rezultātā:
- tika likvidēti, mainīti vai bojāti sērijas numuri, datu apzīmējumi vai nominālas tabuliņas;
- tika bojātas vai mainītas plombas.
6. Uzmanību! Darbību, savienotu ar Produkta ikdienas apkalpošanu, ja izriet no Lietošanas instrukcijas, Lietotājs veic patstāvīgi un pēc savām izmaksām.

IV. Reklamācijas procedūra

1. Produkta nepareizas darbības konstatēšanas gadījumā, pirms reklamācijas paziņošanas, Lietotājam ir pienākums pārbaudīt, vai visa darbība, tostarp aprakstīta Lietošanas instrukcija, tika pareizi veikta.
2. Reklamācijas paziņojumu ieteicams sniegt nekavējoties, vislabāk 7 dienu laikā no Produkta defekta konstatēšanas dienas. Lietotājs, kas nav patērētājs 1964. gada 23. aprīļa Likuma "Civillikums" izpratnē, zaudē garantijas tiesības attiecībā uz Produktam, ja nesniegs reklamācijas paziņojumu 7 dienu laikā.
3. Reklamācijas paziņojums var būt sniegts, starp citiem, Produkta iegādes vietā, garantijas servisā vai rakstiski uz adresi: DEDRA EXIM sp. z o.o., ul. 3 Maja 8, 05-800 Pruszków, Polija.
4. Lietotājs var arī sniegt reklamācijas paziņojumu, izmantojot formulāru, pieejamu mājaslapā www.dedra.pl. („Reklamācijas paziņošanas formulārs garantijas ietvaros”).
5. Servisu adreses atsevišķām valstīm atrodas mājaslapā www.dedra.pl. Gadījumā, kad attiecīgajā valstī nav garantijas servisa, reklamācijas paziņojumi jābūt sniegti uz adresi: DEDRA EXIM sp. z o.o., ul. 3 Maja 8, 05-800 Pruszków (Polija).
6. Ņemot vērā Lietotāja drošību, bojāta Produkta lietošana ir aizliegta.
7. Uzmanību!!! Bojāta Produkta lietošana ir bīstama Lietotāja veselībai un dzīvei.
8. Garantijas pienākums tiks izpildīts 14 darba dienu laikā, skaitot no dienas, kad Lietotājs piegādās bojātu Produktu
9. Pirms bojāta Produkta nodošanas reklamācijai ieteicam to notīrīt. Rekomendējam rūpīgi pasargāt reklamētu Produktu no bojājumiem transportēšanas laikā (ieteicama Produkta piegāde oriģinālā iepakojumā).
10. Garantijas laiks tiek pagarināts uz laiku, kurā, sakarā ar Produkta defektu,, apņemtu ar garantiju, Lietotājs nevarēja to lietot. Garantija neizslēdz, neierobežo un neaptur Lietotāja tiesību, kas izriet no atbildības par pārdota produkta neatbilstību likumam.

Saskaņā ar Eiropas Parlamenta un Padomes 2016. gada 27. aprīļa Regulas (ES) 2016/679 par fizisku personu aizsardzību attiecībā uz personas datu apstrādi un šādu datu brīvu apriti un ar ko atceļ Direktīvu 95/46/EK 13. panta 1. un 2. punktu, informējam jūs, ka.

1. Jūsu veidlapā norādītu personas datu pārzinis ir DEDRA-EXIM sp. z o.o., ar juridisko adresi Pruškovā, ul. 3 Maja 8, 05-800 Pruszków (tālāk: “Pārzinis”).
2. Jūsu dati tiks apstrādāti tikai, lai veiktu ierīces garantijas procedūru saskaņā ar Vispārīgo datu aizsardzības noteikumu (turpmāk tekstā: “VDAR”) 6. panta 1. daļas b. burtu. Datu sniegšana ir brīvprātīga, bet nepieciešama garantijas procedūras veikšanai.
3. Jūsu dati tiks apstrādāti garantijas procedūras izskatīšanas laikā un arhivēšanas nolūkos gadījumā, ja būs nepieciešams aizstāvēties pret jebkādām pretenzijām pret Pārzini, ne ilgāk kā līdz to termiņa beigām.
4. Jūsu datus drīkst izpaust tikai personām, kuras apstrādā datus pārzinim, pamatojoties uz rakstisku līgumu par personas datu apstrādes uzticēšanu, cita starpā subjektiem, kas nodrošina: tehniskā dienesta pakalpojumus, hostingu vai vietnes apkopi, IT pakalpojumus, kurjeru pakalpojumus. Pārziņa piegādātājiem ir pienākums nodrošināt datu drošību un ievērot piemērojamo likumu prasības, kas saistītas ar personas datu aizsardzību, un viņi nedrīkst izmantot uzticētos personas datus citiem mērķiem, nevis tiem, kas noteikti līgumā ar Pārzini.

5. Jūsu dati netiks apstrādāti automatizēti, tostarp profilēšanas veidā, un tie netiks pārsūtīti uz trešo valsti / starptautisku organizāciju.
6. Jums ir tiesības jebkurā laikā piekļūt saviem datiem un labot, dzēst, ierobežot apstrādi, tiesības pārsūtīt datus, tiesības iesniegt iebildumus, jebkurā brīdī.
7. Visos jautājumos, kas saistīti ar jūsu personas datu apstrādi, ko veic Pārzinis, varat sazināties ar šo e-pasta adresi: daneosobowe@dedra.pl.
8. Jums ir tiesības iesniegt sūdzību iestādei, kas ir atbildīga par personas datu aizsardzību.

HU Tartalomjegyzék

1. Képek és rajzok
2. A berendezés leírása
3. A berendezés rendeltetése
4. Használati korlátozások
5. Műszaki adatok
6. A munka előkészítése
7. Hálózatra csatlakoztatás
8. A berendezés bekapcsolása és használata
9. Folyó karbantartási tevékenységek
10. Cserealkatrészek és tartozékok
11. A hibák önálló elhárítása
12. A berendezés készlete
13. Tájékoztató a felhasználók számára az elektromos és elektronikus berendezések megsemmisítéséről
14. Garanciajegy

A Megfelelőségi Nyilatkozat a Dedra-Exim Sp. z o.o. székhelyén található Az általános biztonsági előírások külön brossúraként az útmutatóhoz mellékelésre kerültek.

Szimbólummal jelölt összes FIGYELMEZTETÉST és az utasításokkal.

Az alábbi figyelmeztetések és biztonsági utasítások be nem tartása áramütést, tüzet vagy súlyos sérülést okozhat.

Tartsa a figyelmeztetéseket és utasításokat jövői használatára.

2. A berendezés leírása

A. ábra: 1. szállítási fogantyú, 2. levegő kimenet, 3. motorfedél, 4. retesz, 5. szennyeződéstartály, 6. alumíniumcső, 7. hajlékony tömlő, 8. hajlékony tömlő aljzat, 9. szennyeződéstartály fedele, 10. kapcsoló.
B. ábra 11. HEPA-szűrő, 12. Szövetszűrő

3. A berendezés rendeltetése

A DED6954 porszívó nedves és száraz üzemmódra lett tervezve, és lehetővé teszi a felületek különböző szennyeződéseinek (pl. törmelék, hamu, építési hulladék, por stb.) eltávolítását.
A porszívó légfúvó funkcióval is rendelkezik.
Megengedett a berendezés használata felújítási-építési munkákhoz, javítóműhelyekben, amatőr munkákhoz, a használati útmutatóban leírt használati feltételek és megengedett munka körülmények betartásával.

4. Használati korlátozások

A berendezést kizárólagosan az alább leírt "Megengedett üzemi körülmények" szerint szabad használni. A mechanikai és villamos felépítésben eszközölt önkényes változtatások, bármilyen módosítások, a Használati Utasításban nem említett kezelési tevékenységek jogtalanként kerülnek elkönyvelésre és a Garanciális Jogok azonnali elvesztéséhez vezetnek.
Ne használja az egészségre káros és veszélyes anyagok, forró hamu vagy szén, mérgező anyagok, könnyen éghető vagy egyéb veszélyes anyagok takarítására, ne használja könnyen éghető folyadékok vagy gőzök és a levegővel robbanó elegyet képező illó anyagok közelében.

További korlátozások
a) A porszívót csak működés közben csatlakoztassa a hálózatra.
b) Minden biztonsági alkatrészt teljes mértékben működőképes állapotban kell tartani. Ha megsérülnek, azonnal meg kell javítani vagy ki kell cserélni őket.
c) Ne hagyja felügyelet nélkül a porszívót, amikor az használatra kész.
d) Ne engedje, hogy a gyerekek játékként használják a készüléket.
e) Tartsa a készüléket hőforrásoktól (tűzhely, fűtőtest stb.) távol, hogy elkerülje a műanyag alkatrészek deformálódását.
f) A készülék használatakor ne zárja el a levegőbeömlő nyílást. Ellenkező esetben csökken a porfelvevő képesség, és fennáll a motor megégésének veszélye.
g) A készülék nem alkalmas káros porok, például keményfa (bükk, tölgy) és azbeszt porszívózására.
h) Húzza ki a porszívót a hálózati csatlakozóból tisztítás, tartozékok cseréje előtt, vagy ha felügyelet nélkül hagyja.
i) Ne gyűjtsön semmilyen folyadékot.
j) A készüléket úgy tervezték, hogy összegyűjtse a kandallóból, grillsütőből, hamutartóból és hasonló hamu gyűjtőhelyekről származó hideg hamut.
k) Ne gyűjtsön forró, izzó vagy égő hamut. Csak hideg hamut gyűjtsön.
l) Ürítse ki és tisztítsa meg a por- és hamutartályt minden használat előtt és után;
m) Ne használjon papírzacskókat vagy gyúlékony anyagból készült zacskókat.
n) Ne használjon más porszívót a hamu felszívására;
o) Ne hagyja a porszívót gyúlékony anyagokon vagy polimer felületeken és szőnyegeken.
p) Ne porszívózzon fel olyan tárgyakat, amelyek hőmérséklete 40 °C-nál magasabb.

MEGENGEDETT ÜZEMI KÖRÜLMÉNYEK
S1 Folyamatos üzem
Zárt helyiségben használja. Ne használja égő szénhez, 40 °C feletti parázshoz.

5. Műszaki adatok

A készülék modellje	**DED6594**
Üzemi feszültség [V]	230
Hálózati frekvencia [Hz]	~50
Névleges teljesítmény [W]	1200
Védelmi osztály	II
Közvetlen hozzáférés elleni védelmi fokozat	IPX0
A tartály térfogata: [L]	20
A berendezés tömege [kg]	4,5 kg
Légáramlás [m3/perc]	2,65

6. A munka előkészítése

FIGYELEM **Az összes tevékenységet a dugó kihúzott állapotában kell elvégezni.**

A DED6954 kamrás porszívó 2 független munkarendszerrel rendelkezik. Egy rendszer a hideg hamu munkájához és ezen kívül egy levegőbefúvó rendszer.

Első üzembe helyezés és használatra való előkészítés
1. Vegye ki a porszívót a csomagolásból, lazítsa meg az oldalsó reteszeket és vegye le a tartályfedelet (A. 9. ábra), vegye ki a tartalmat a porszívó tartályából.
2. Győződjön meg arról, hogy a készülék minden alkatrésze az alkatrészjegyzéknek megfelelően lett-e szállítva (a jegyzéket lásd a használati utasításban).
3. Oldja ki a porszívó házát rögzítő konzolokat, és nyissa ki a ház alját (A. 5. ábra).
4. Helyezzen egy HEPA típusú szűrőt a szűrőcsonkra (B. ábra 11). 3. Helyezze az anyagszűrőt a szennyeződésgyűjtő tartályra (B. ábra, 12).
5. Helyezze a fedelet a porszívótartályra, és zárja le a reteszekkel.
6. Csatlakoztassa a porszívó tömlőjét (A. ábra, 7) a porszívó alján lévő levegőbemenethez (A. ábra, 8), és óvatosan csavarja el, hogy rögzítse.
7. Csatlakoztassa az alumínium fúvókát a tömlő végére (A, 6. ábra).
8. Az elvégzendő munkától függően válassza ki és alkalmazza a hegyet.
A felületek hamutól való tisztításához használja az alumínium hegyet, a sík felületek tisztításához a padlókefét, a nehezen hozzáférhető helyek tisztításához a résfúvókát. Ha elektromos szerszámot szeretne csatlakoztatni a porszívóhoz, csatlakoztassa az elektromos szerszámot a porszívóhoz mellékelt adapteren keresztül.

A porszívó légfúvóként való előkészítése:
1. Csatlakoztassa a hajlékony tömlőt (A, 7. ábra) a porszívó tetején lévő felső kivezető aljzathoz (A, 2. ábra).

7. Csatlakozás a hálózathoz

Mielőtt csatlakoztatná a készüléket egy áramforráshoz, győződjön meg arról, hogy a tápfeszültség megegyezik az adattáblán feltüntetett értékkel.
Az áramellátó berendezés az elektromos berendezésekre vonatkozó alapvető követelményeknek megfelelően kell hogy legyen végezve, és meg kell felelnie a használatbiztonság követelményeinek. A tápkábel minimális keresztmetszetének paraméterei és a biztosíték névleges értéke az eszköz teljesítményétől függően az alábbi táblázatban található:

A berendezés teljesítménye [W]	Minimális vezeték-átmérő méret [mm2]	Minimális C típusú biztosíték [A]
700÷1400	1	10

A telepítést szakképzett villanyszerelőnek kell elvégeznie. Hosszabbító kábelek használata esetén győződjön meg arról, hogy a vezeték keresztmetszete nem kisebb, mint a szükséges (lásd a táblázatot). Helyezze el az elektromos kábelt úgy, hogy az ne érje a vágás munka során. Ne használjon sérült hosszabbító kábeleket. Rendszeresen ellenőrizze a tápkábel műszaki állapotát. Ne húzza ki a tápkábelt.

8. A berendezés bekapcsolása és használata

Bekapcsolás
A porszívó fedelén található egy be-/kikapcsoló (A, 10. ábra). A kapcsolón egy I jelzés található a készülék indításához és egy O jelzés a leállításhoz.

Anyagfelszívás
Ne szívjon kormot vagy éghető anyagokat. Ne használja a porszívót olyan tárgyak felszívására, amelyek hőmérséklete 40 °C-nál magasabb. Kapcsolja be a porszívót, és irányítsa a fúvókát a felszívandó anyag felé. Az anyagot a gyűjtőbe szívja be.
Ha elektromos szerszámot csatlakoztat és a porszívót porszívóként használja, vegye figyelembe, hogy a porszívó nem rendelkezik szinkronkapcsolóval, azaz nem indul el, amikor az elektromos szerszám elindul. A porszívót és az elektromos szerszámot egymástól függetlenül kell elindítani.

Kifúvás
A készülék kikapcsolt állapotában csatlakoztassa a flexibilis tömlő végét a kivezető aljzathoz. Kapcsolja be a porszívót, irányítsa a légáramot a fújandó tárgyak felé (pl. nehezen hozzáférhető helyeken lévő szennyeződések, szűk árkok stb.).
Ne irányítsa a légáramot emberek vagy állatok felé. A fújandó anyag nagy sebességgel mozoghat.

9. Folyó karbantartási tevékenységek

⚠ FIGYELEM A fejezetben leírt kezelési tevékenységeket a dugó aljzatból való kihúzása után kell elvégezni.

A tartály tisztítása
A porszívó megrongálódásának elkerülése érdekében gyakran ürítse ki a porszívó tartályát.
A tartály kitisztításának érdekében:
1. Csatlakoztassa le a gégecsövet a felső tartályról.
2. Szerelje le a felső fedelet a motorral együtt.
3. Vegye ki és alaposan tisztítsa meg a szűrőt - a szűrő mosható, hideg vízzel le lehet mosni. Mossa normális nyomáson víz alatt, ne használjon nagynyomású mosót, vagy erős vízsugarat. A porszívóba helyezés előtt várja meg, míg a szűrő megszárad; ne szárítsa ipari szárítóban, sütőben, ne használjon hajszárítót, hőlégfúvót, hősugárzót, ne szárítsa láng felett.
4. Alaposan tisztítsa ki a tartályt, a szűrőegységgel és a gégecsövet.
5. Alaposan tisztítsa meg és rázza ki az anyagszűrőt.

A porszívó tárolása
A kitisztított, alaposan kiszárított porszívót tárolja az eredeti csomagolásban, száraz helyen, gyermekek és idegen személyek által hozzá nem férhető módon.

10. Alkatrészek és kiegészítők

A pótalkatrészek és tartozékok beszerzése érdekében forduljon a Dedra Exim szervizhez. Az elérhetőségek megtalálhatók a kézikönyv első oldalán.
Pótalkatrészek rendelésekor, kérjük, jelezze az adattáblán található a rész tételszámát és alkatrészszámat a szerelési rajzból.
A jótállási időszak alatt a javításokat a jótállási kártyában meghatározott feltételek szerint végzik. Kérjük, küldje el a hirdetett terméket javításra a vásárlás helyén (az eladó köteles elfogadni a bejelentett terméket), küldje el a legközelebbi lakóhelyre (weboldalak listája a www.dedra.pl címen), vagy küldje el a Dedra Exim központi szolgálatának. Kérjük, csatolja a kitöltött garanciális kártyát. A jótállási idő után a javítást a központi szolgálat végzi. A sérült terméket a szervizhez kell küldeni (a szállítási költségeket a felhasználó fedezi).

11. A hibák önálló elhárítása

⚠ FIGYELEM Az önjavítás megkísérlése előtt húzza ki a készüléket az áramforrásról.

Probléma	Oka	Elhárítás
A berendezés nem kapcsol be	A tápvezeték rosszul csatlakoztatva vagy sérült	Nyomja be mélyebben a csatlakozó dugót az aljzatba, ellenőrizze a tápvezetéket
	A csatlakozó aljzatban nincs hálózati feszültség	Ellenőrizze a feszültséget az aljzatban, ellenőrizze a biztosítékot
	Meghibásodott kapcsoló	Adja le a berendezést javításra
A motor túlmelegedik A szívási teljesítmény csökken	Eltömődött szellőzőnyílások	Tisztítsa meg a szellőzőnyílásokat
	A gégecső vagy a szívófej eltömődött	Hárítsa el a dugulást
	A szűrő eltömődött	Ellenőrizze a szűrőt, tisztítsa ki
	Megtelt a tartály	Ürítse ki a tartályból a szennyeződéseket
A motor nehezen indul	Elkopott a csapágy	Adja le a berendezést javításra
	Elszennyeződött a motor	

12. A berendezés készlete, záró megjegyzések

Befejezés: 1. Porszívó - 1 db 2. 1,5 m hosszú hajlékony tömlő -1 db. 3. elektromos szerszám adapter - 1 db. 4. padlókefe - 1 db. 5. Műanyag cső - 3 db. 6. alumínium hosszabbító - 1 db. 7. anyagszűrő - 2 db. 8. hőálló szűrő - 1 db. 9. HEPA típusú szűrő - 1 db. 10. alumínium hegy - 1 darab. 11. résfúvóka - 1 db. 12. kerekes talp – 1 készlet

13. Információ a felhasználóknak az elektromos éselektronikus berendezések hulladékkezeléséről (háztartásokra vonatkozó tájékoztatás)



A termékeken vagy a kísérő dokumentáción feltüntetett szimbólum azt jelzi, hogy a hibás elektromos vagy elektronikus berendezéseket nem szabad a háztartási hulladékkal együtt ártalmatlanítani. Ha az alkatrészeket meg kell semmisíteni, újra kell használni vagy hasznosítani kell, a helyes megoldás az, ha elviszi őket egy erre szakosodott gyűjtőhelyre, ahol ingyenesen átveszik őket. A használt berendezések gyűjtőhelyeiről a helyi hatóságok adnak tájékoztatást, például a honlapjukon.
A berendezés megfelelő ártalmatlanítása lehetővé teszi az értékes erőforrások megőrzését és az egészségre és környezetre gyakorolt azon negatív hatások elkerülését, amelyek a készülékben lévő veszélyes anyagok, keverékek és összetevők esetleges jelenlétéből adódnak.
A helytelen hulladékártalmatlanítás a vonatkozó helyi előírások szerint büntetés veszélyével jár.
Az uniós országok felhasználói: Ha elektromos vagy elektronikus berendezéseket kell ártalmatlanítania, kérjük, forduljon a legközelebbi értékesítési ponthoz vagy a szállítójához, akik további tájékoztatást tudnak adni.
Az Európai Unión kívüli országokban történő ártalmatlanítás: Ez a szimbólum csak az Európai Unió országaira vonatkozik. Ha a terméket el kívánja dobni, kérjük, forduljon a helyi hatóságokhoz vagy a kereskedőhöz a helyes ártalmatlanítási módszerrel kapcsolatban.

Garanciajegy

Száraz porszívó

Katalógusszám: DED6594 Gyártási tétel száma:.....

(a továbbiakban: **Termék**)

A termék vásárlásának dátuma:.....

Az eladó pecsétje

Dátum és az eladó aláírása:.....

A felhasználó nyilatkozata:
Igazolom, hogy tájékoztatásra kerültem a garanciális feltételekről, valamint a Kezelési útmutatóban és a Garanciajegyben leírt utasítások be nem tartásából eredő következményekről. A jelen garanciális feltételekkel megismerkedtem, amit aláírásommal igazolok:

....

kelt és helye a Felhasználó aláírása

I. A termékért felelős

1. **Kezes** - DEDRA EXIM sp. z o.o., székhelye Pruszków, címe: ul. 3 Maja 8, 05-800 Pruszków, KRS 0000062517, Varsó fővárosi Körzeti Bíróság Varsóban; az Országos Bírósági Nyilvántartás XIII Gazdasági Osztálya, adószáma: 527-020-49-33, törzstőke: 100 980.00 zł.
2. A jelen Garanciajegyben meghatározott feltételekkel a Kezes garanciát nyújt a Kezes forgalmazásából származó Termékre.
3. A garanciából eredő felelősség kizárólagosan a Termékben a Felhasználónak való átadás pillanatában rejlő hibákra vonatkozik.
4. A garancia címén a Felhasználó jogosult a Termék díjmentes megjavítására, amennyiben a hiba a garanciális időszak során kelentkezik. A Termék megjavításának módja (a javítás módszere) a Kezes döntésétől függ. Amennyiben a Kezes megállapítása szerint ni lehetőség a megjavításra, a Kezes fenntartja magának a jogot a hibás alkatrész vagy az egész Termék hibátlanra cseréléséhez, a Termék árának csökkentéséhez, vagy a szerződéstől történő elálláshoz.
5. Azzal a Felhasználóval szemben, amelyik nem számít fogyasztónak az 1964 április 23-i, a Polgári Törvénykönyvről szóló törvény szerint, a

Kezes jelen garanciából eredő és/vagy a garancia megkötésével és teljesítésével kapcsolatos kártérítési felelőssége, a jogi címtől függetlenül, a hibás Termék értékének összegére korlátozódik.

II. Garanciális időszak:

A garanciával rendelkező alkatrészek	A garanciális védelem időtartama
Porszívó	36 hónap, a Termék vásárlásának napjától számítva a jelen Garanciajegyen megjelölve
Zsákok, szűrők	Garanciával nem rendelkező alkatrészek.

III. A garancia alkalmazásának feltételei

1. A Felhasználó felmutatja a Termék kitöltött Garanciajegyét és valószínűsíti a Termék vásárlásának körülményeit, pl. felmutatva a pénztár blokkot, számlát, stb. A reklamáció hatékony lebonyolításának érdekében ajánlott, hogy a Felhasználó a reklamált Termékkel együtt adja át a Kezelési útmutatóban leírt készlet tartalmát.
2. A Felhasználó betartja a Kezelési útmutatóban és a Garanciajegyen feltüntetett utasításokat.
3. A garancia csak a Magyar Köztársaság és az EU területén érvényes.
4. A garancia nem terjed ki a Termék következő okokból keletkező meghibásodásaira:

a A Felhasználó nem tartotta be a Kezelési útmutatóban meghatározott, különösen a megfelelő használatra, karbantartásra és tisztításra vonatkozó feltételeket; A Felhasználó a Kezelési útmutatónak nem megfelelő tisztító és karbantartó szereket alkalmazott;
b. A Felhasználó nem megfelelő módon tárolja és szállítja a Terméket;
c. A Felhasználó önállóan, a Kezessel való egyeztetés nélkül módosította és/vagy átalakította a Terméket;
d. A Felhasználó a Kezelési útmutatónak nem megfelelő üzemeltetési anyagokat használt a Termékhez.

5. Az a Felhasználó, amelyik nem számít fogyasztónak az 1964 április 23-i, a Polgári Törvénykönyvről szóló törvény szerint, elveszíti a jelen garanciából eredő jogait, ha a Terméken:

- a szériaszámok, dátum jelölések és a típuscímkék a Felhasználó által eltávolításra, kicserélésre vagy megrongálásra kerültek
- a plombák a Felhasználó által megrongálásra kerültek, vagy a Felhasználó beavatkozásának nyomait viselik.

6. Figyelem! A Termék mindennapos kezelésével kapcsolatos, többek között a Kezelési útmutatóból eredő műveleteket a Felhasználó saját hatáskörébe és saját költségére végzi el

IV. Reklamációs eljárás

1. A Termék helytelen működésének észrevételekor, a reklamáció bejelentése előtt ellenőrizze, hogy a Kezelési útmutatóban meghatározott valamennyi művelet a megfelelő módon került végrehajtásra.
2. Ajánlott a reklamációt haladéktalanul bejelenteni, a legjobb a Termék hibája észrevételétől számított 7 napon belül. Az a Felhasználó, amelyik nem számít fogyasztónak az 1964 április 23-i, a Polgári Törvénykönyvről szóló törvény szerint, elveszíti a jelen garanciából eredő jogait, ha nem jelenti be 7 napon belül a reklamációt.
3. A reklamációs bejelentés megtehető a Termék vásárlásának helyén, a garanciális szervizben, vagy írásban az alábbi címen: DEDRA EXIM sp. z o.o., ul. 3 Maja 8, 05-800 Pruszków.
4. A Felhasználó a reklamációt a www.dedra.pl weboldalon található űrlap segítségével jelentheti be. („Garanciális reklamáció bejelentési űrlap”).
5. Az egyes országok szerviz címei a www.dedra.pl weboldalon elérhetőek. Amennyiben az adott országban nincs garanciális szervíz, a reklamációs bejelentést ajánljuk a következő címre küldeni: DEDRA-EXIM Sp. z o.o., ul. 3 Maja 8, 05-800 Pruszków (Lengyelország).
6. A Felhasználó biztonságára való tekintettel a hibás Termék használata tilos.
7. Figyelem!!! A hibás Termék veszélyes a Felhasználó egészségére és életére.
8. A garanciából eredő kötelezettségek ellátására a reklamált Terméknek a Felhasználó általi leadásának napjától számított 14 munkanapon belül kerül sor.
9. A terméket reklamációra küldése előtt ajánlott megtisztítani. Ajánlott a reklamált terméket gondosan bebiztosítani a szállítási károk elkerülése érdekében (ajánlott a reklamált Terméket az eredeti csomagolásban elküldeni).
10. A garanciális időszak meghosszabbításra kerül azzal az idővel, mely alatt a Felhasználó a Termék meghibásodásából eredően nem tudta az használni.

A garancia nem zárja ki, nem korlátozza és nem függeszti fel a Felhasználó eladott termékek hibáira vonatkozó kezességi szabályokból eredő jogait.

A természetes személyeknek a személyes adatok kezelése tekintetében történő védelméről és az ilyen adatok szabad áramlásáról, valamint a 95/46/EK irányelv hatályon kívül helyezéséről szóló, 2016. április 27-i (EU) 2016/679 európai parlamenti és tanácsi rendelet 13. cikkének (1) és (2) bekezdésével összhangban tájékoztatjuk Önt, hogy

1. Az űrlapon megadott személyes adatainak Adminisztrátora a Pruszków-i székhelyű DEDRA-EXIM sp. z o.o. ul. 3 Maja 8, 05-800 Pruszków (továbbiakban: „Adminisztrátor”).
2. Az Ön adatait kizárólag a készülékre vonatkozó garanciális eljárás lefolytatása céljából dolgozzuk fel az általános adatvédelmi rendelet (a továbbiakban: "GDPR") 6. cikke (1) bekezdésének b) pontjával összhangban Az adatszolgáltatás önkéntes, de a garanciális eljárás lefolytatásához szükséges.
3. Az Ön adatait a garanciális eljárás lefolytatásának megfontolásának időtartama alatt, valamint archiválási céllal kezeljük, amennyiben az Adminisztrátorral szembeni esetleges követelésekkel szemben szükséges védekezni, de legfeljebb azok elévüléséig.
4. Az Ön adatai csak olyan szervezetek számára adható ki, amelyek az Adminisztrátor nevében, a személyes adatok feldolgozására vonatkozó írásbeli megbízási szerződés alapján adatokat kezelnek, és többek között technikai szolgáltatást, tárhelyszolgáltatást vagy weboldal-karbantartást, informatikai-, futárszolgáltatást nyújtanak. Az Adatkezelő beszállítói kötelesek gondoskodni az adatbiztonságról és megfelelni a személyes adatok védelmére vonatkozó hatályos jogszabályok követelményeinek, és nem használhatják fel a rájuk bízott személyes adatokat az Adatkezelővel kötött szerződésben meghatározott céloktól eltérő célokra.
5. Az Ön adatait nem dolgozzuk fel automatizált módon, beleértve a profilalkotást, és nem továbbítjuk harmadik országba/nemzetközi szervezetnek.
6. Ön bármikor jogosult az adatai tartalmához történő hozzáféréshez, valamint annak helyesbítéshez, törléshez, az adatkezelés korlátozásához, az adathordozhatósághoz és a kifogásoláshoz való joghoz.
7. Az Ön személyes adatainak az Adatkezelő általi feldolgozásával kapcsolatos minden kérdésben az alábbi e-mail címen veheti fel a kapcsolatot: daneosobowe@dedra.pl;
8. Önnek jogában áll van panaszt benyújtani az illetékes adatvédelmi hatóságnál;

RO Cuprinsul

1. Fotografii şi desene
2. Descrierea aparatului
3. Destinația aparatului
4. Restricții de utilizare
5. Date tehnice
6. Pregătire pentru funcționare
7. Conectarea cu rețeaua de alimentare cu energie electrică
8. Pornirea şi utilizarea aparatului
9. Verificări şi reglaje curente
10. Piese de schimb şi accesorii
11. Rezolvarea problemelor
12. Dotarea completă a aparatului
13. Informația pentru utilizatori referitoare la eliminarea aparatelor electrice şi electronice
14. Certificat de garanție

Declarația de conformitate se află în sediul Dedra-Exim Sp. z o.o. Condițiile generale de siguranță sunt în broşura anexată la manualul de utilizare.

AVERTISMENT. Citiți toate avertismentele marcate cu simbolul ⚠ şi toate instrucțiunile.

Nerespectarea avertismentelor și instrucțiunilor de siguranță menționate mai jos poate cauza electrocutări, incendii sau leziuni grave.

Păstrați toate avertismentele și instrucțiunile pentru utilizare ulterioară.

2. Descrierea aparatului

Fig. A: 1. mâner transport, 2. ieșire aer, 3. capac motor, 4. zăvor, 5. rezervor murdărie 6. tub aluminiu, 7. furtun flexibil, 8. priză furtun flexibil, 9. capac rezervor murdărie, 10. comutator
Fig. B. 11. Filtru HEPA, 12. 12. Filtru textil

3. Destinația aparatului

Aspiratorul DED6954 este conceput pentru funcționare în mediu umed și uscat și permite curățarea suprafețelor de diverse tipuri de murdărie (de exemplu, resturi, cenușă, deșeuri din construcții, praf etc.).
Aspiratorul are și o funcție de suflare de aer.
Este permisă utilizarea aparatului în lucrări de renovare și construcții, ateliere de reparații, în lucrări de amatori respectând condițiile de utilizare și condițiile de operare permise conținute în manualul de utilizare

4. Restricții de utilizare

Maşina poate fi utilizată numai conform cu “Condițiile admisibile de lucru” menționate mai jos. Neautorizate modificări în construcţia mecanică şi

electrică, orice alte modificări, utilizare în alte scopuri decât cele descrise în Manualul de Utilizare vor fi considerate ca fiind ilegale şi cauzează pierderea imediată a Drepturilor la Garanţie.
Nu folosiți pentru curățarea cenușii sau cărbunului fierbinte, substanțelor nocive și periculoase pentru sănătate, substanțelor toxice, substanțelor inflamabile sau altor materiale periculoase, nu folosiți în vecinătate lichidelor sau vaporilor inflamabili și substanțelor volatile care formează un amestec exploziv cu aerul atmosferic.

Restricții suplimentare
a) Conectați aspiratorul la rețeaua electrică numai în timpul funcționării.
b) Toate componentele de siguranță trebuie să fie menținute în stare de funcționare perfectă. În cazul în care sunt deteriorate, acestea trebuie reparate sau înlocuite imediat.
c) Nu lăsați aspiratorul nesupravegheat atunci când este gata de utilizare.
d) Nu permiteți copiilor să folosească aparatul ca pe o jucărie.
e) Țineți aparatul departe de sursele de căldură (aragaz, calorifer etc.) pentru a evita deformarea părților din plastic.
f) Când utilizați aparatul, nu blocați intrarea aerului. În caz contrar, capacitatea de absorbție a prafului va fi redusă și există riscul de ardere a motorului.
g) Aparatul nu este potrivit pentru aspirarea pulberilor dăunătoare, cum ar fi cele de lemn de esență tare (fag, stejar) și azbest.
h) Deconectați aspiratorul de la priza de curent înainte de curățare, de înlocuirea accesoriilor sau atunci când îl lăsați nesupravegheat.
i) Nu colectați niciun lichid.
j) Aparatul este conceput pentru a colecta cenușa rece din șemineu, grătar, scrumieră și alte zone similare de acumulare a cenușii.
k) Nu colectați cenușă fierbinte, incandescentă sau arzătoare. Colectați numai cenușă rece.
l) Goliți și curățați recipientul de praf și cenușă înainte și după fiecare utilizare;
m) Nu folosiți saci de hârtie sau saci din materiale inflamabile.
n) Nu folosiți niciun alt aspirator pentru a aspira cenușa;
o) Nu lăsați aspiratorul pe materiale inflamabile sau pe suprafețe și covoare polimerice.
p) Nu aspirați obiecte a căror temperatură depășește 40 °C.

CONDIȚII DE MUNCĂ PERMISE
Munca continuă S1
Folosiți în interior. Nu folosiți pentru cărbuni aprinși, jăratic fierbinte - peste 40 ° C.

5. Date tehnice

Modelul mașini	**DED6594**
Tensiunea de lucru [V]	230
Frecvența rețelei [Hz]	~50
Putere nominală [W]	1200
Clasa de protecție	II
Gradul de protecție împotriva accesului direct	IPX0
Capacitatea rezervorului [L]	20
Greutatea uneltei [kg]	4,5 kg
Debit de aer [m3/min]	2,65

6. Pregătire pentru funcționare

⚠ ATENȚIE **Toate operațiunile trebuie efectuate cu ştecherul scos din priză.**

Aspiratorul DED6954 are 2 sisteme de lucru independente. Un sistem pentru lucrul cu cenușă rece și în plus un sistem de suflare a aerului.

Pornirea inițială și pregătirea pentru utilizare
1. Scoateți aspiratorul din ambalaj, slăbiți încuietorile laterale și scoateți capacul buncărului (Fig. A. 9), scoateți conținutul din rezervorul aspiratorului.
2. Asigurați-vă că toate componentele aparatului au fost furnizate în conformitate cu lista de piese (consultați manualul de instrucțiuni pentru o listă).
3. Desfaceți suporții de fixare a carcasei aspiratorului și deschideți partea inferioară a carcasei (fig. A. 5).
4. Așezați un filtru de tip HEPA pe butucul filtrului (fig. B, 11). Așezați filtrul de material pe recipientul pentru murdărie (fig. B, 12). 3.
5. Puneți capacul pe rezervorul aspiratorului și închideți-l cu zăbrelele.
6. Atașați furtunul (fig. A, 7) aspiratorului la intrarea de aer din partea inferioară a aspiratorului (fig. A, 8) și răsuciți ușor pentru a-l bloca în loc.
7. Atașați duza din aluminiu la capătul furtunului (fig. A, 6).
8. În funcție de lucrarea care urmează să fie efectuată, selectați și aplicați vârful. Pentru curățarea suprafețelor de cenușă, utilizați vârful de aluminiu, pentru curățarea suprafețelor plane - peria de podea, pentru curățarea zonelor greu accesibile - duza pentru spații înguste. Pentru a conecta o unealtă electrică la aspirator, conectați unealta electrică prin intermediul adaptorului furnizat cu aspiratorul.

Pregătirea aspiratorului ca suflantă de aer:
1. Conectați furtunul flexibil (fig. A, 7) la priza de ieșire superioară de pe partea superioară a aspiratorului (fig. A, 2).

7. Conectare la rețea

Înainte de a conecta dispozitivul la sursa de curent, asigurați-vă că tensiunea de alimentare corespunde cu valoarea specificată pe plăcuța de identificare.
Instalația de alimentare trebuie să fie realizată în conformitate cu cerințele principale privind instalațiile electrice și să respecte dispozițiile privind siguranța utilizării. Parametrii de secțiune minimă a firului de alimentare și valorile nominale ale siguranței de protecție în funcție de puterea dispozitivului sunt specificate în tabelul de mai jos:

Puterea maşinii [W]	Secţiunea minimă a cablului [mm2]	Valoarea minimă a siguranței tip C [A]
700÷1400	1	10

Instalația trebuie să fie executată de un electrician autorizat. În cazul când folosiți cablurile prelungitoare, aveți grijă ca secțiunea firului să nu fie mai mică decât cea cerută (vezi tabelul). În timpul lucrului cablul electric trebuie astfel poziționat, încât să nu fie expus la tăiere. Nu folosiți prelungitoare defecte.
Verificați periodic starea tehnică a cablului de alimentare. Nu trageți de cablu.

8. Pornirea şi utilizarea aparatului

Pornire
Pe capacul aspiratorului există un comutator de pornire/oprire (fig. A, 10). Întrerupătorul are uni pentru pornirea aparatului și un O pentru oprire.

Aspirarea materialului
Nu aspirați funingine sau substanțe combustibile. Nu utilizați aspiratorul pentru a colecta obiecte a căror temperatură este mai mare de 40 °C.
Porniți aspiratorul, îndreptați duza spre materialul care urmează să fie colectat. Materialul va fi aspirat în collector
Atunci când conectați o unealtă electrică și utilizați aspiratorul ca extractor de resturi, rețineți că aspiratorul nu are un comutator sincron, adică nu va porni atunci când pornește unealta electrică. Aspiratorul și scula electrică trebuie pornite independent.

Suflare
Cu aparatul oprit, atașați capătul furtunului flexibil la priza de ieșire. Porniți aspiratorul, îndreptați fluxul de aer spre obiectele care urmează să fie suflate (de exemplu, murdărie în locuri greu accesibile, șanțuri înguste etc.).
Nu îndreptați fluxul de aer către oameni sau animale. Materialul care urmează să fie sablat se poate deplasa cu viteză mare.

9. Verificări şi reglaje curente

⚠ ATENȚIE **Operațiunile descrise mai jos efectuați cu ştecherul scos din priză**

Curățarea rezervorului
Scoateți frecvent murdăria din rezervor pentru a evita deteriorarea aspiratorului.
Pentru a curăța rezervorul:
1. Deconectați furtunul flexibil de la rezervorul superior.
2. Scoateți capacul superior cu motorul.
3. Scoateți și curățați bine filtrul - filtrul este lavabil, îl puteți spăla cu apă rece. Spălați cu apă sub presiune normală, nu folosiți spălătoare cu presiune și jeturi de apă puternice. Lăsați filtrul să se usuce înainte de a-l introduce în aspirator, nu uscați în uscătoare industriale, în cuptoare, nu folosiți pentru uscare uscătoare de păr, pistoale cu aer cald, radiatoare, nu uscați deasupra focului.
4. Curățați bine rezervorul, sistemul de filtrare, furtunul flexibil.
5. Curățați temeinic și scuturați filtrul de material.

Depozitarea aspiratorului
Depozitați aspiratorul curat, bine uscat în ambalajul său original, într-un loc uscat, inaccesibil pentru copii și terți.

10. Piese de schimb si accesorii

Pentru a achiziționa piese de schimb și accesorii, contactați Service-ul Dedra Exim. Detaliile de contact pot fi găsite pe pagină 1 a manualului. Când comandați piese de schimb, vă rugăm să indicați numărul lotului aflat pe plăcuța de identificare și numărul piesei din schița de asamblare. În perioada de garanție, reparațiile sunt efectuate conform regulilor menționate în talonul de garanție. Vă rugăm să predați produsul reclamat pentru reparație la locul de achiziție (vânzătorul este obligat să accepte produsul reclamat), trimiteți-l la centru de service aflat cel mai aproape de adresa de domiciliu (lista centrelor de service se află pe site-ul www.dedra.pl) sau expediați-l la service-ul central Dedra Exim. Vă rugăm amabil să anexați talonul de garanție completat. După perioada de garanție, reparațiile vor fi efectuate de service-ul central. Produsul

deteriorat trebuie trimis la centrul de service (costul de expediție este suportat de utilizator).

11. Rezolvarea problemelor

⚠ ATENȚIE **Înainte de a trece la eliminarea individuală a defecțiunilor, deconectați dispozitivul de alimentare.**

Problemă	Cauza	Rezolvare
Aparatul nu porneşte	Cablul de alimentare este conectat prost sau deteriorat	Împingeți stecherul mai adânc în priză, verificați cablul de alimentare
	În priză lipsește tensiunea de alimentare	Verificați tensiunea din priză, verificați siguranța
	Întrerupătorul on/off deteriorat	Trimiteți aparatul pentru reparații
Motorul se supraîncălzește Puterea de aspirale este scăzută	Orificiile de ventilație sunt blocate	Curățați orificiile de ventilație
	Furtunul sau duza sunt înfundate	Îndepărtați blocajul
	Filtru este înfundat	Verificați filtrul, curățați-l
	Rezervorul este prea plin	Goliți frecvent rezervoarele din murdărie
Motorul porneşte cu greutate	Lagărul este gripat	Trimiteți aparatul pentru reparații
	Motorul este murdar	

12. Dotarea completă a aparatului

Finalizare: 1. Aspirator - 1 buc. 2. Furtun flexibil de 1,5 m -1 buc. 3. Adaptor unealtă electrică - 1 buc. 4. perie de podea - 1 buc. 5. țeavă din plastic - 3 buc. 6. prelungire din aluminiu - 1 buc. 7. filtru de material - 2 buc. 8. filtru termorezistent - 1 unitate. 9. filtru tip HEPA - 1 buc. 10. vârf din aluminiu - 1 buc. 11. duză pentru crevase - 1 buc. 12. bază cu roți – 1 set

13. Informația pentru utilizatori privind eliminarea utilajelor uzate (se referă la gospodării de casă)

Simbolul afișat pe produse sau pe documentația care le însoțește indică faptul că echipamentele electrice sau electronice defecte nu trebuie eliminate împreună cu deșeurile menajere. În cazul în care trebuie să eliminați, să reutilizați sau să recuperați componente, trebuie să le duceți la un punct de colectare specializat, unde vor fi acceptate gratuit. Autoritățile locale furnizează informații privind locația punctelor de colectare a echipamentelor uzate, de exemplu pe site-urile lor web.

Eliminarea corespunzătoare a dispozitivului permite conservarea resurselor valoroase și evitarea impactului negativ asupra sănătății și mediului, care rezultă din posibilitatea prezenței substanțelor, amestecurilor și componentelor periculoase în echipament.

Eliminarea incorectă a deșeurilor riscă sancțiuni în conformitate cu reglementările locale relevante.

Utilizatorii din țările UE: Dacă trebuie să vă debarasați de echipamente electrice sau electronice, vă rugăm să contactați cel mai apropiat punct de vânzare sau furnizorul dumneavoastră, care vă va putea oferi informații suplimentare.

Eliminarea în țări din afara Uniunii Europene: Acest simbol se aplică numai în țările din Uniunea Europeană. În cazul în care doriți să aruncați acest produs, vă rugăm să contactați autoritățile locale sau dealerul pentru a afla metoda corectă de eliminare.

Certificat de garanţie

pentru

Aspirator uscat

Nr. de katalog: DED6594 Număr de lot:.....

(denumit în continuare Produs)

Data de cumpărare a produsului:.....

Ştampila vânzătorului

Data şi semnătura vânzătorului:.....

Declaraţia Utilizatorului:

Confirm, că am fost informat în ceea ce priveşte condiţiile de garanţie şi efectele nerespectării orientăriilor cuprinse în manualul de utilizare şi în Certificatul de garanţie. Condiţiile prezentei garanţiei îmi sunt cunoscute ce afirm cu semnătura mea de mână:

....

Data şi locul semnătura Utilizatorului

Garanția este acordată în conformitate cu prevederile OG 21/1992 și OG 140/2021, cu modificările ulterioare, pe baza cardului de garanție și a dovezii originale de cumpărare. Perioada de reparație nu poate depăși 15 zile calendaristice de la data la care consumatorul a predat reclamația vânzătorului.

I. Responsabilitatea pentru produs

1. **Garant** - DEDRA EXIM sp. z o.o. cu sediul în Pruszkowie, adresa: ul. 3 Maja 8, 05-800 Pruszków, KRS 0000062517, Sąd Rejonowy dla m.st. Warszawy w Warszawie, XIV Wydział Gospodarczy Krajowego Rejestru Sądowego,[Judecătoria Raională pentru o.c. Varşovia în Varşovia, Departamentul al XIV–a Economic al Registrului Naţional Juridic] NIP [CIF] 527-020-49-33, Kapitał zakładowy [capital social]: 100 980.00 zł..

2. în condiţiile menţionate în prezentul Certificat de garanţie Garantul acordă garanţie la produsul derivat din distribuţia Garantului.

3. Responsabilitatea cu titlu de garanţie cuprinde numai defectele care sau ivit din cauze datorate Produsului în momentul livrării acestuia Utilizatorului.

4. Cu titlu de garanţie, Utilizatorul, obţine dreptul la repararea gratis a Produsului, dacă defecţiunea s-a ivit în perioada de garanţie. Modul de reparare a Produsului (metoda de executare a reparării) depinde de decizia Garantului. Dacă Garantul constată că Produsul nu poate fi reparat, Garantul îşi rezervă dreptul de a schimba piesa defectă sau total Produsul cu altul fără defecte sau de a micşora preţul Produsului ori de a se retrage de la Contract.

5. Faţă de Utilizatorul, care conform cu legea din data de 23 aprilie 1964 din Codul Civil, nu este un consumator, răspunderea Garantului pentru dauna rezultate din prezenta garanţie şi/ sau în legătură cu încheierea şi executarea acesteia, indiferent de dreptul legal, este limitată maxim până la valoarea Produsului defect.

II. Perioada de garanţie

Componentele Produsului acoperite de garanţie	Durata de protecţie a garanţiei
Aspirator	36 luni, de la data cumpărării Produsului, înscrisă în prezentul Certificat de garanţie
Sacuri. filtre	Componente neacoperite de garanţie

III. Condiţiile de utilizare a garanţiei

1 Prezentarea de către Utilizator a Certificatul completat de garanţie a Produsului şi dovedirea împrejurărilor de cumpărare a Produsului de ex. prin prezentarea chitanţei, facturei, etc. Pentru a efectua în mod eficient reclamaţia, se recomandă că Utilizatorul să trimite împreună cu Produsul reclamat, toate componetele menţionate la “Completarea” Produsului în manualul de utilizare.

2. Respectarea de către Utilizator a recomandările din Manualul de utilizare şi din Certficatul de garanţie.

3. Garanţia acoperă numai teritoriul Republicii Polonă şi UE.

4. Garanţia nu acoperă defecţiunile Produsului apărute în special din cauza:

a. Nerespectării de către Utilizator a condiţiilor indicate în Manualul de utilizare, în special în domeniul de utilizare, întreţinere şi curăţare corectă.

b. Utilizarea de către Utilizator a unor produse de curăţare sau substanţe de conservare care sunt neadecvate cu Manualul de utilizare;

c. Depozitare necorespunzătoare şi transportul necorespunzător al Produsului de către Utilizator;

d. Modificări şi/sau reconstrucţii arbitrare a Produsului de către Utilizator;

e. Utilizarea în Produs de către Utilizator a unor materiale consumabile neconforme cu manualul de utilizare

5. Utilizatorul care conform nu legea din data de 23 aprilie 1964 din Codul Civil nu este un consumator, pierde garanţia pentru Produsul, în care:

- numerele de serie, marcarea datelor şi plăcuţele cu datele technice au fost îndepărtate de către Utilizator;
- sigiliile existente au fost deteriorate de Utilizator sau au urme rămase din manipularea de către utilizator la acestea.

6. Atenţie! Operaţiile legate cu utilizarea de fiecare zii, descrise în manualul de utilizare, Utilizatorul execută singur pe costul său.

IV. Procedura de reclamaţie

1. Dacă se constată că Produsul nu funcţionează corect, Înainte de a depune reclamaţia trebuie să Vă asiguraţi dacă toate operaţiunile descrise în manualul de utilizare au fost executate corect.

2. Sesizaţi imediat reclamaţia, cel mai bine în termen de 7 zile de la data la care aţi observant defectul produsului. Utilizatorul care conform cu legea din data de 23 aprilie 1964 din Codul Civil nu este un consumator,

pierde garanţia pentru Produs dacă reclamaţia nu depune în termen de până de 7 zile.
3. Sesizarea reclamaţiei se face de ex. la. la punctul de cumpărare a Produsului, la service-ul de garanţie sau se poate trimite în scris pe adresa: DEDRA EXIM sp. z o.o., ul. 3 Maja 8, 05-800 Pruszków.
4. Utilizatorul poate să depună reclamaţia prin formularul accesibil pe pagina de internet www.dedra.pl. (“Formular pentru sesizarea reclamaţiei cu titlu de garanţie”).
5. Adresele service-urilor de garanţie din fiecare stat sunt accesibile pe pagina www.dedra.pl. Dacă service-ul lipseşte în statul adecvat, trimiteţi sesizările de reclamaţie cu titlu de garanţie pe adresa: DEDRA EXIM sp. z o.o. ul. 3 Maja 8, 05-800 Pruszków (Polonia).
6. Luând în considerare siguranţa Utilizatorului se interzice utilizarea Produsului defect.
7. Atenţie!!! Utilizarea Produsului defect este periculos pentru sănătatea şi viaţa Utilizatorului.
8. Executarea obligaţiilor rezultate din garanţie va avea loc în termen de 14 zile lucrătoare, calculate de la data furnizării de către Utilizator a Produsului reclamat.
9 Înainte de furnizare a Produsului reclamat se recomandă curăţirea acestuia. Se recomandă de a se asigura bine Produsul împotriva distrugerii în timpul transportului (se recomandă să trimiteţi produsul reclamat în ambalajul original).
10. Perioada de garanţie va fi prelungită cu durata în care, din cauza defectului Produsului acoperit de garanţie Utilizatorul nu l-a putut să-l utilizeze,
Garanţia nu opreşte, nu limitează nu suspendează drepturile Utilizatorului rezultate din dispoziţiile privind garanţia pentru vicile produsului vândut.

În conformitate cu articolul 13 alineatele (1) și (2) din Regulamentul (UE) 2016/679 al Parlamentului European și al Consiliului din 27 aprilie 2016 privind protecția persoanelor fizice în ceea ce privește prelucrarea datelor cu caracter personal și privind libera circulație a acestor date și de abrogare a Directivei 95/46/CE, vă informăm.

1. Administratorul datelor Dumneavoastră cu caracter personal furnizate în formular este DEDRA-EXIM sp. z o. o. cu sediul social în Pruszków, ul. 3 Maja 8, 05-800 Pruszków (în continuare: „Administrator”).
2. Datele dumneavoastră vor fi prelucrate numai în scopul derulării procedurii de garanție a dispozitivului în conformitate cu art. 6 alin.1 lit. b din regulamentul general privind protecția datelor (în continuare: „GDPR”). Furnizarea datelor este voluntară, dar necesară pentru derularea procedurii de garanție.
3. Datele dumneavoastră vor fi prelucrate pe perioada de luare în considerare a procedurii de garanție și în scopuri de arhivare în cazul în care este nevoie de apărare împotriva oricăror pretenții împotriva Administratorului, nu mai mult decât până la expirarea acestora.
4. Datele dumneavoastră pot fi dezvăluite numai entităților care prelucrează date pentru administrator pe baza unui contract scris de încredințare a prelucrării datelor cu caracter personal care oferă, printre altele, service tehnic, hosting sau intreținere site, service IT, firmă de curierat. Furnizorii Administratorului sunt obligați să asigure securitatea datelor și să îndeplinească cerințele legii aplicabile referitoare la protecția datelor cu caracter personal și nu pot folosi datele cu caracter personal încredințate în alte scopuri decât cele specificate în contractul cu Administratorul.
5. Datele dumneavoastră nu vor fi prelucrate în mod automatizat, inclusiv sub formă de profilare, și nu vor fi transferate către o țară terță/organizație internațională.
6. Aveți dreptul de a accesa datele dumneavoastră și dreptul de a rectifica, șterge, limita prelucrarea, dreptul de a transfera date, dreptul de a vă opune în orice moment.
7. În toate aspectele legate de prelucrarea datelor dumneavoastră cu caracter personal de către Administrator, ne puteți contacta la următoarea adresă de e-mail: daneosobowe@dedra.pl.;
8. Aveți dreptul de a depune o plângere la autoritatea competentă pentru protecția datelor cu caracter personal.

SI Vsebina

1 Fotografije in risbe
2.Opis naprave
3. Predvidena uporaba naprave
4. Omejitev uporabe
5. Tehnični podatki
6. Priprava na delovanje
7. Priključitev na električno omrežje
8. Vklop in uporaba naprave
9. Redno vzdrževanje
10. Rezervni deli in dodatki
11. Samostojno odpravljanje težav
12. Sestavljanje aparata
13. Informacije za uporabnike o odstranjevanju električne in elektronske opreme
14. Garancijski list

Izjava o skladnosti je na voljo v pisarni družbe Dedra-Exim Sp. z o.o. Splošni varnostni pogoji so priročniku priloženi kot posebna brošura..

OPOZORILO. Preberite vsa opozorila, označena s simbolom, in vsa navodila.
Neupoštevanje naslednjih opozoril in varnostnih navodil lahko povzroči električni udar, požar ali hude telesne poškodbe.

Vsa opozorila in navodila shranite za nadaljnjo uporabo.

2. Opis naprave

Slika A: 1. transportni ročaj, 2. izhod zraka, 3. pokrov motorja, 4. zaklep, 5. posoda za umazanijo, 6. aluminijasta cev, 7. gibljiva cev, 8. vtičnica za gibljivo cev, 9. pokrov posode za umazanijo, 10. stikalo
Slika B. 11. HEPA filter, 12. Tkaninski filter

3. Namen naprave

Sesalnik DED6954 je namenjen za mokro in suho delovanje in omogoča čiščenje površin različnih vrst umazanije (npr. odpadki, pepel, gradbeni odpadki, prah itd.).
Sesalnik ima tudi funkcijo pihanja zraka.
Napravo je dovoljeno uporabljati pri obnovitvenih in gradbenih delih, v delavnicah za popravila in pri ljubiteljskih delih ob upoštevanju pogojev uporabe in dovoljenih obratovalnih pogojev iz navodil za uporabo.

4. Omejitve uporabe

Napravo lahko uporabljate le v skladu s spodnjimi "Dovoljenimi pogoji delovanja". Nedovoljene spremembe mehanske in električne strukture, kakršne koli spremembe, vzdrževalna dela, ki niso opisana v navodilih za uporabo, se štejejo za nezakonite in imajo za posledico takojšnjo izgubo garancijskih pravic.
Ne uporabljajte za čiščenje vročega pepela ali premoga, zdravju škodljivih in nevarnih snovi, strupenih snovi, vnetljivih snovi ali drugih nevarnih materialov, ne uporabljajte v bližini vnetljivih tekočin ali hlapov in hlapnih teles, ki tvorijo eksplozivno zmes z atmosferskim zrakom.

Dodatne omejitve
a) Sesalnik priključite na električno omrežje samo za čas delovanja.
b) Vsi varnostni elementi morajo biti v popolnoma brezhibnem stanju. Če so poškodovani, jih je treba takoj popraviti ali zamenjati.
c) Ko je sesalnik pripravljen za uporabo, ga ne puščajte brez nadzora.
d) Otrokom ne dovolite, da napravo uporabljajo kot igračo.
e) Napravo hranite stran od virov toplote (štedilnik, grelnik itd.), da se plastični deli ne deformirajo.
f) Med uporabo enote ne zapirajte dovoda zraka. V nasprotnem primeru se zmanjša sposobnost absorpcije prahu in obstaja nevarnost zažiga motorja.
g) Naprava ni primerna za sesanje škodljivega prahu, kot sta trd les (bukev, hrast) in azbest.
h) Pred čiščenjem, zamenjavo pribora ali če sesalnik pustite brez nadzora, ga izključite iz električne vtičnice.
i) Ne zbirajte tekočin.
j) Naprava je namenjena zbiranju hladnega pepela iz kamina, žara, pepelnika in podobnih prostorov za zbiranje pepela.
k) Ne zbirajte vročega, žarečega ali gorečega pepela. Zbirajte le hladen pepel.
l) Pred vsako uporabo in po njej izpraznite in očistite posodo za prah in pepel;
m) Ne uporabljajte papirnatih vrečk ali vrečk iz vnetljivih materialov.
n) Za sesanje pepela ne uporabljajte drugih sesalnikov;
o) Ne puščajte sesalnika na vnetljivih materialih ali polimernih površinah in preprogah.
p) Ne sesajte predmetov, katerih temperatura je višja od 40 °C..

DOVOLJENI POGOJI DELOVANJA
Neprekinjeno delovanje S1
Uporabljajte v zaprtih prostorih. Ne uporabljajte za kurjenje premoga, vročega oglja - nad 40 °C.

5. Tehnični podatki

Model	**DED6594**
Napetost v omrežju [V]	230
Omrežna frekvenca [Hz]	~50
Nazivna moč [W]	1200
Razred zaščite	II
Stopnja IP	IPX0
Prostornina zalogovnika [L]	20
Teža [kg]	4,5 kg
Pretok zraka [m3/min]	2,65

6. Priprava na delo

⚠ POZOR **Vsa opravila je treba izvajati, ko je vtič izvlečen iz vtičnice.**

Sesalnik DED6954 ima 2 neodvisna delovna sistema. Sistem za delo s hladnim pepelom in poleg tega sistem za izpihovanje zraka.

Prvi zagon in priprava na uporabo

1. Odvzemite sesalnik iz embalaže, sprostite stranske zapirala in odstranite pokrov zalogovnika (slika A. 9), odstranite vsebino iz posode sesalnika.
2. Prepričajte se, da so bili vsi sestavni deli naprave dobavljeni v skladu s seznamom delov (seznam najdete v navodilih za uporabo).
3. Odvijte nosilce, ki pritrjujejo ohišje sesalnika, in odprite spodnji del ohišja (slika A. 5).
4. Postavite filter tipa HEPA na nastavek filtra (slika B, 11). 3. Na posodo za umazanijo namestite filter za material (slika B, 12). 3.
5. Postavite pokrov na posodo sesalnika in ga zaprite z zaskočnicami.
6. Priključite cev (slika A, 7) sesalnika na dovod zraka na dnu sesalnika (slika A, 8) in jo nežno zavrtite, da se zaskoči.
7. Na konec cevi (slika A, 6) pritrdite aluminijasto šobo.
8. Glede na delo, ki ga je treba opraviti, izberite in uporabite konico. Za čiščenje površin od pepela uporabite aluminijasto konico, za čiščenje ravnih površin talno krtačo, za čiščenje težko dostopnih mest pa šobo za čiščenje špranj. Če želite na sesalnik priključiti električno orodje, ga priključite prek adapterja, ki je priložen sesalniku.

Priprava sesalnika kot puhalnika zraka:

1. Priključite gibljivo cev (slika A, 7) na zgornjo izhodno vtičnico na vrhu sesalnika (slika A, 2).

7. Povezava z omrežjem

Pred priključitvijo aparata na električno omrežje preverite, ali napajalna napetost ustreza vrednosti, navedeni na tipski ploščici.
Napajanje mora biti v skladu z bistvenimi zahtevami za električne inštalacije in izpolnjevati varnostne zahteve za uporabo. Parametri za najmanjši presek napajalnega kabla in nazivno vrednost varovalke, odvisno od moči naprave, so navedeni v spodnji preglednici:

Napajanje naprave [W]	Najmanjši prerez vodnika [mm^2]	Najmanjša vrednost varovalke tipa C [A]
700÷1400	1	10

Namestitev naj opravi usposobljen električar. Pri uporabi podaljškov poskrbite, da presek vodnika ni manjši od zahtevanega (glejte preglednico). Električni kabel napeljite tako, da med delovanjem ne bo nevarnosti, da bi ga prerezali. Ne uporabljajte poškodovanih podaljškov. Občasno preverite stanje napajalnega kabla. Ne vleci za napajalni kabel.

8. Vklop in uporaba naprave

Vklop

Na pokrovu sesalnika je stikalo za vklop/izklop (slika A, 10). Stikalo ima oznako I za zagon naprave in oznako O za zaustavitev.

Sesanje materiala

Ne sesajte saj ali vnetljivih snovi. Sesalnika ne uporabljajte za sesanje predmetov, katerih temperatura je višja od 40 °C.
Vklopite sesalnik in usmerite nastavek proti materialu, ki ga želite pobrati. Material se bo vsesal v zbiralnik
Pri priključitvi električnega orodja in uporabi sesalnika kot sesalnika za odstranjevanje ostankov, upoštevajte, da sesalnik nima sinhronega stikala, kar pomeni, da se ne bo zagnal, ko se bo zagnalo električno orodje. Sesalnik in električno orodje je treba zagnati neodvisno.

Izpihovanje

Pri izklopljeni napravi priključite konec gibljive cevi na izhodno vtičnico. Vklopite sesalnik, usmerite zračni tok proti predmetom, ki jih je treba razstreliti (npr. umazanija na težko dostopnih mestih, ozki jarki itd.).
Ne usmerjajte zračnega toka proti ljudem ali živalim. Material, ki ga je treba peskati, se lahko premika z veliko hitrostjo.

9. Tekoče vzdrževanje

⚠ POZOR **Naslednji postopek izvedite, ko je omrežni vtič izključen iz električnega omrežja.**

Čiščenje rezervoarja

Pogosto odstranjujte ostanke iz rezervoarja, da se sesalnik ne poškoduje.
Če želite očistiti rezervoar, morate:
1. odklopite gibljivo cev iz zgornjega rezervoarja.
2. odstranite zgornji pokrov z motorjem.
3. Odstranite in temeljito očistite filter - filter je pralen in ga lahko operete s hladno vodo. Umivajte z vodo pod običajnim pritiskom, ne uporabljajte tlačnih čistilnikov ali močnih curkov vode. Počakajte, da se filter posuši, preden ga pritrdite na sesalnik, ne sušite ga v industrijskih sušilnih strojih, v pečicah, ne uporabljajte sušilnikov za lase, grelnikov, radiatorjev za sušenje, ne sušite ga nad ognjem.
4 Temeljito očistite rezervoar, filtrirni sistem in gibljivo cev.
5. Temeljito očistite in stresite filter za material.

Shranjevanje sesalnika

Očiščen in temeljito posušen sesalnik shranjujte v originalni škatli, na suhem mestu, nedosegljivem otrokom in drugim osebam.

10. Rezervni deli in dodatki

Za nakup nadomestnih delov in dodatne opreme se obrnite na servisno službo družbe Dedra-Exim. Kontaktne podatke najdete na strani 1 priročnika. Pri naročanju rezervnih delov navedite številko serije na ploščici in številko dela iz montažne risbe. V garancijskem obdobju se popravila izvajajo v skladu s pravili, navedenimi v garancijskem listu. Okvarjeni izdelek vrnite v popravilo na mestu nakupa (prodajalec je dolžan sprejeti okvarjeni izdelek) ali ga pošljite na DEDRA - EXIM Central Service. Priložite garancijsko kartico, ki jo je izdal uvoznik. Brez tega dokumenta bo popravilo obravnavano kot garancijsko. Po poteku garancijskega roka popravila opravi centralna služba. Okvarjeni izdelek je treba poslati servisnemu centru (stroške pošiljanja krije uporabnik).

11. Samostojno odpravljanje težav

⚠ POZOR **Preden začnete sami reševati težave, enoto izključite iz električnega omrežja.**

Problem	Vzrok	Rešitev
Naprava se ne vklopi	Napajalni kabel je nepravilno priključen ali poškodovan.	Vtič potisnite še bolj v vtičnico, preverite napajalni kabel
	V vtičnici ni omrežne napetosti	Preverite napetost v vtičnici, preverite varovalko
	Stikalo je poškodovano	Napravo dajte popraviti.
Motor se pregreva Zmanjša se sesalna moč	Zamašeni zračniki Zamašena cev ali šoba	Očistite prezračevalne odprtine Odstranite blokado
	Zamašen filter	Preverite filter in ga očistite.
	Prepolnjena posoda za gorivo	Pogosto izpraznite rezervoarje za onesnaževala
Motor se težko zažene	Zamašeni ležaji Onesnažen motor	Pošljite enoto v popravilo

12. Zaključek enote, sklepne pripombe

Zaključek: 1. Sesalnik - 1 kos. 2. 1,5 m gibljiva cev -1 kos. 3. Adapter za električno orodje - 1 kos. 4. krtača za tla - 1 kos. 5. plastična cev - 3 kosi. 6. aluminijasta podaljška - 1 kos. 7. filter za material - 2 kosa. 8. filter za toplotno odporne materiale - 1 kos. 9. Filter tipa HEPA - 1 kos. 10. aluminijasta konica - 1 kos. 11. šoba za čiščenje špranj - 1 kos. 12. podstavec s kolieskami – 1 sada

13. Informacije za uporabnike o odstranjevanju električne in elektronske opreme (velja za gospodinjstva)



Simbol, ki je prikazan na izdelkih ali spremljajoči dokumentaciji, označuje, da se okvarjene električne ali elektronske opreme ne sme odlagati med gospodinjske odpadke. Če želite sestavne dele zavreči, ponovno uporabiti ali predelati, jih je treba odpeljati na specializirano zbirno mesto, kjer jih bodo sprejeli brezplačno. Informacije o lokacijah zbirnih mest za rabljeno opremo zagotavljajo lokalni organi, npr. na svojih spletnih straneh.
S pravilnim odstranjevanjem naprave lahko ohranimo dragocene vire ter se izognemo negativnim vplivom na zdravje in okolje zaradi morebitne prisotnosti nevarnih: snovi, zmesi in sestavnih delov v opremi.
Zaradi nepravilnega odlaganja odpadkov vam grozijo kazni v skladu z ustreznimi lokalnimi predpisi.
Uporabniki v državah EU: Če želite odstraniti električno ali elektronsko opremo, se obrnite na najbližje prodajno mesto ali na dobavitelja, ki vam bo zagotovil dodatne informacije.

Odstranjevanje v državah zunaj Evropske unije: Ta simbol velja samo za države Evropske unije. Če želite ta izdelek zavreči, se obrnite na lokalne organe ali prodajalca, da vam pojasnijo pravilen način odstranjevanja.

Garancijski list

za

Suh sesalnik

Kataloška št.: DED6594 št. partije:.....

(v nadaljevanju Proizvod)

Datum nakupa Proizvoda:.....

Žig prodajalca

Datum in podpis prodajalca:.....

Izjava uporabnika:

Potrjujem, da sem bil seznanjen s pogoji garancije in posledicami neupoštevanja navodil v navodilih za uporabo in garancijskem listu. Znani so mi pogoji te garancije, kar potrjujem z lastnoročnim podpisom:

....

Datum in kraj Podpis uporabnika

PRAVICE POTROŠNIKOV Garancijski izdajatelj zagotavlja pravilno in brezhibno delovanje v garancijskem roku, ki se začne z dostavo blaga potrošniku. Če se ugotovi, da blago ni v skladu z opisom izdelka ali oglasom, ima potrošnik pravico do: (1) Zahtevati brezplačno popravilo napak. (2) Če napake niso odpravljene v 30 dneh od prejema zahtevka s strani proizvajalca ali pooblaščenega servisnega centra, zahteva brezplačno zamenjavo z novim blagom, ki je brez napak. (3) 30-dnevni rok se lahko v utemeljenih primerih (narava blaga, zahtevnost popravila) podaljša za največ 15 dni. Proizvajalec mora potrošnika pred iztekom 30 dni obvestiti o razlogih in trajanju podaljšanja. (4) Če blago ni popravljeno ali zamenjano v roku (30 ali 45 dni), lahko potrošnik zahteva povračilo celotne nakupne cene ali sorazmerno znižanje cene (vrednost znižanja ustreza znižanju vrednosti blaga). (5) Ne glede na zgoraj navedeno lahko potrošnik, če neskladnost nastopi v manj kot 30 dneh od dostave, takoj zahteva vračilo plačanega zneska. (6) Zamenjano blago ali njegov pomemben del prejme novo garancijsko kartico. (7) Stroški materiala, delov, dela, prevoza in transporta, povezani z odpravo napake/zamenjavo, bremenijo proizvajalca. (8) Za čas trajanja popravila lahko proizvajalec/servisni center potrošniku brezplačno zagotovi podoben nadomestni izdelek. Če tega ne stori, ima potrošnik pravico do odškodnine za nezmožnost uporabe izdelka. (9) Potrošnik mora pisno (po pošti, e-pošti ali osebno) obvestiti garanta proizvajalca ali pooblaščeni servisni center, priložiti dokazilo o veljavnosti garancije in takoj dati blago, ki je predmet reklamacije, na voljo za pregled. (10) Garancija ne izključuje ali omejuje pravic potrošnika iz obvezne garancije za skladnost blaga s pogodbo do prodajalca. Potrošnik ima pravico do brezplačnega uveljavljanja garancijskih zahtevkov.

I. Odgovornost za Proizvod

1. Garant - „Dedra-Exim” Sp. z o.o. s sedežem v Pruškovu, naslov: ul. 3 Maja 8, 05-800 Pruszków, Poljska, št. KRS (vpisa v državni sodni register Poljske) 0000062517, vpis izvršilo Okrajno sodišče za gl. mesto Varšavo v Varšavi, njegov 14. gospodarski oddelek Državnega sodnega registra *(KRS – Krajowy Rejestr Sądowy)*, davčna številka 527-020-49-33, osnovni kapital: 100.980,00 PLN.
2. Garant pod pogoji, določenimi v tem garancijskem listu, podeljuje garancijo za Proizvod, ki ga je dobavil.
3. Odgovornost iz naslova garancije zajema samo napake, izhajače iz razlogov, prisotnoh v samem Proizvodu v času njegove izdaje uporabniku.
4. Garancija daje Uporabniku pravico do brezplačne odprave napake na Proizvodu, če se napako odkrije v garancijskem obdobju. Način odprave napake na Proizvodu (metoda odprave napake) je odvisen od odločitve Garanta. Garant si za primer svoje ugotovitve, da popravila ni možno izvesti, pridržuje pravico do zamenjave okvarjenega elementa ali celotnega Proizvoda z brezhibnim, znižanja cene Proizvoda ali odstopa od pogodbe.
5. V odnosu do Uporabnika, ki ni potrošnik v smislu poljskega Civilnega zakonika *(Kodeks Cywilny)* z dne 23. aprila 1964., je odškodninska odgovornost Garanta za škodo, ki izhaja iz te garancije in/ali je v zvezi z njeno sklenitvijo in izvajanjem, ne glede na pravni naslov, omejena do vrednosti brezhibnega Proizvoda, ki je okvarjen.

II. Garancijsko obdobje

Sestavni deli izdelka	Trajanje garancijske zaščite
Sesalnik	36 mesecev od datuma nakupa izdelka, kot je navedeno na tej garancijski kartici.
Vrečke, filtri	Ni zajeto v garanciji

III. Garancijski pogoji

1. Predložitev izpolnjenega garancijskega lista Proizvoda s strani Uporabnika ter dokazila okoliščin nakupa Proizvoda s strani Uporabnika, npr. v obliki blagajniškega potrdila, računa ipd. V cilju pravilne izvedbe reklamacijskega postopka se priporoča, naj Uporabnik skupaj s Proizvodom, ki ga reklamira, predloži vse elemente, navedene v „Kompletacija naprave” v navodilih za uporabo.
2. Ravnanje Uporabnika skladno s priporočili v navodilih za uporabo in garancijskem listu.
3. Garancija zajema samo ozemlje Republike Poljske in EU.
4. Garancija ne zajema okvar Proizvoda, nastalih še zlasti zaradi:
a. Uporabnikovega neupoštevanja pogojev, določenih v Navodilih za uporabo, še zlasti glede pravilne uporabe, vzdrževanja in čiščenja;
b. Uporabnikove uporabe čistilnih ali vzdrževalnih sredstev, neskladnih z navodili za uporabo;
c. Uporabnikovega neustreznega skladiščenja in prevoza Proizvoda;
d. Uporabnikovih nepooblaščenih sprememb in/ali modifikacij Proizvoda brez dogovora z Garantom;
e. Uporabnikove uporabe potrošnega materiala v Proizvodu, neskladnega z navodili za uporabo.
5. Uporabnik, ki ni potrošnik v smislu poljskega Civilnega zakonika z dne 23. aprila 1964., izgubi garancijo za Proizvod, na katerem:
- je Uporabnik odstranil, spremenil ali poškodoval serijske številke, datumske oznake in nazivne tablice;
- je Uporabnik poškodoval plombe ali so na njih vidni znaki poseganja vanje s strani Uporabnika.
6. Pozor! Opravila, povezana z vsakodnevno uporabo Proizvoda, ki so med drugim navedena v navodilih za uporabo, izvaja Uporabnik sam in na lastne stroške.

IV. Reklamacijski postopek

1. V primeru ugotovitve nepravilnega delovanja Proizvoda se je treba pred prijavo reklamacije prepričati, da so bila pravilno opravljena vsa opravila, še zlasti tista, navedena v navodilih za uporabo.
2. Priporoča se reklamacijo prijaviti takoj, najbolje v 7 dneh od dneva opazitve napake na Proizvodu. Uporabnik, ki ni potrošnik v smislu poljskega Civilnega zakonika z dne 23.4.1964, izgubi pravice, izhajajoče iz te garancije, če reklamacije ne prijavi v 7 dneh.
3. Reklamacijo se lahko prijavi, med drugim, na mestu nakupa Proizvoda, v garancijskem servisu ali pisno s pismom, poslanim na naslov: „Dedra-Exim” Sp. z o.o., ul. 3 Maja 8, 05-800 Pruszków, Poljska.
4. Uporabnik lahko prijavi reklamacijo z uporabo obrazca, ki je na voljo na spletni strani www.dedra.pl. ("Obrazec za prijavo reklamacije na podlagi garancije").
5. Naslovi garancijskih servisov za posamezne države so na voljo na www.dedra.pl. V primeru, da za dano državo ne bi bilo navedenega garancijskega servisa, se priporoča poslati reklamacijo na podlaghi garancije na ta naslov: „Dedra-Exim” Sp. z o.o., ul. 3 Maja 8, 05-800 Pruszków (Poljska).
6. V cilju varnosti Uporabnika se prepoveduje uporabo okvarjenega Proizvoda.
7. Pozor! Uporaba okvarjenega Proizvoda je nevarna za zdravje in življenje Uporabnika.
8. Obveznosti iz garancije bodo izpolnjene v 14 delovnih dneh od dneva dostave reklamiranega Proizvoda.
9. Priporoča se pred dostavo okvarjenega Proizvoda le-tega očistiti. Priporoča se reklamirani Proizvod skrbno zaščititi pred poškodbami pri transportu (najbolje je reklamirani Proizvod dostaviti v originalni embalaži).
10. Garancijsko obdobje se podaljša za čas, v katerem Uporabnik Proizvoda, za katerega velja garancija, zaradi njegove okvare ni mogel uporabljati.

Garancija ne izključuje, ne omejuje in začasno ne odpravlja pravic Uporabnika, izhajajočih iz predpisov o poroštvu za napake na prodani stvari.

V skladu s členom 13(1) in (2) Uredbe (EU) 2016/679 Evropskega parlamenta in Sveta z dne 27. aprila 2016 o varstvu posameznikov pri obdelavi osebnih podatkov in o prostem pretoku takih podatkov ter o razveljavitvi Direktive 95/46/ES (v nadaljnjem besedilu: RODO) vas obveščamo

1. Skrbnik vaših osebnih podatkov, podanih v obrazcu, je DEDRA-EXIM sp z o.o. s sedežem v Pruškovu [Pruszków], ul. 3 Maja 8, 05-800 Pruszków, Poljska (v nadaljevanju: "Skrbnik").
2. Vaši podatki bodo obdelovani le za namene izvedbe garancijskega postopka zanapravo v skladu s črko b prvega odst. 6. člena Splošne uredbe o varstvu podatkov EU (v nadaljevanju: »SUVP«). Dajanje podatkov je prostovoljno, a nujno potrebno za izvedbo garancijskega postopka.

3. Vaše podatke bomo obdelovali skozi čas potekanja garancijskega postopka in za namene arhiviranja za primer morebitne potrebe obrambe pred zahtevki do Skrbnika, vendar najdlje do izteka roka njihovega zastaranja.
4. Vaše podatke se sme razkriti samo subjektom, ki obdelujejo podatke za Skrbnika na podlagi pisne pogodbe o zaupanju osebnih podatkov v obdelavo in sicer, med drugim, subjektom, ki izvajajo storitve tehničnega servisa, storitve gostovanja ter vzdrževanja spletnega mesta, IT storitve, izvajalcem kurirskih storitev ipd.. Skrbnikovi dobavitelji so dolžni zagotavljati varnost podatkov ter izpolnjevati zahteve obvezujočih predpisov prava v zvezi z varstvom osebnih podatkov ter ne smejo uporabljati zaupanih jim osebnih podatkov za namene, ki niso določeni v pogodbi s Skrbnikom.
5. Vaši podatki ne bodo obdelovani na avtomatiziran način, v tem na način profiliranja, in ne bodo posredovani v tretjo državo/mednarodni organizaciji.
6. Imate v vsakem trenutku pravico dostopa do svojih podatkov ter pravico do popravka, izbrisa, omejitve obdelave le-teh, pravico do prenosa podatkov na drug subjekt, pravico do ugovora zoper njihovo obdelavo.
7. V vseh zadevah v zvezi z obdelavo vaših osebnih podatkov s strani Skrbnika nas lahko kontaktirate s sporočilom na ta e-poštni naslov: daneosobowe@dedra.pl
8. Imate pravico vložiti pritožbo pri organu, ki je v dani državi pristojen za varstvo osebnih podatkov

HR Sadržaj

1. Fotografije i crteži
2. Opis uređaja
3. Namjena uređaja
4. Ograničenje korištenja
5. Tehnički podaci
6. Priprema za rad
7. Spajanje na mrežu
8. Uključivanje i korištenje uređaja
9. Aktivnosti tekućeg održavanja
10. Rezervni dijelovi i pribor
11. Samostalno uklanjanje kvarova
12. Završetak uređaja
13. Informacije za korisnike o uklanjanju električnih i elektroničkih uređaja
14. Jamstveni list

Izjava o sukladnosti dostupna je u sjedištu tvrtke Dedra-Exim Sp. z o.o. Opći sigurnosni uvjeti uključeni su u priručnik kao posebna knjižica.

UPOZORENJE. Pročitajte sva upozorenja označena simbolom i sve upute.

Nepridržavanje sljedećih sigurnosnih upozorenja i uputa može dovesti do strujnog udara, požara ili ozbiljne ozljede.

Čuvajte sva upozorenja i upute za buduće potrebe.

2. Opis urządzenia

Slika A: 1. ručka za transport, 2. izlaz zraka, 3. poklopac motora, 4. zasun, 5. spremnik za prljavštinu 6. aluminijska cijev, 7. fleksibilno crijevo, 8. utičnica za fleksibilno crijevo, 9. poklopac spremnika za prljavštinu, 10 prekidač
Slika B. 11. HEPA filtar, 12. Tkaninski filtar

3. Namjena uređaja

Usisavač DED6954 namijenjen je za mokro i suho čišćenje te omogućuje čišćenje raznih nečistoća s površina (npr. ostataka, pepela, građevinskog otpada, prašine itd.).
Usisavač ima i funkciju puhanja zraka.
Dopušteno je koristiti uređaj u renovacijskim i građevinskim radovima, radionicama za popravke, u amaterskim radovima, uz poštivanje uvjeta uporabe i dopuštenih uvjeta rada sadržanih u uputama za uporabu..

4. Ograničenja upotrebe

Uređaj se smije koristiti samo u skladu s "Dopuštenim radnim uvjetima" u nastavku. Neovlaštene promjene u mehaničkoj i električnoj strukturi, bilo kakve izmjene, aktivnosti održavanja koje nisu opisane u Uputama za uporabu smatrat će se nezakonitim i rezultirat će trenutnim gubitkom prava na jamstvo.
Za čišćenje nemojte koristiti vrući pepeo ili ugljen, tvari koje su štetne i opasne po zdravlje, otrovne tvari, zapaljive tvari ili druge opasne materijale, nemojte koristiti zapaljive tekućine ili pare i hlapljiva tijela u eksplozivnoj smjesi s atmosferom.

Dodatna ograničenja
a) Usisavač priključite na električnu mrežu samo tijekom rada.
b) Sve sigurnosne komponente moraju se održavati u potpunom radnom stanju. U slučaju njihovog oštećenja potrebno ih je odmah popraviti ili zamijeniti novima.
c) Ne ostavljajte usisavač spreman za rad bez nadzora.
d) Ne pretvarajte uređaj u igračku za djecu.
e) Držite uređaj dalje od izvora topline (štednjak, grijalica, itd.) kako biste izbjegli deformaciju plastičnih dijelova.
f) Kada koristite stroj, nemojte blokirati ulaz zraka. U protivnom će se smanjiti učinkovitost sakupljanja prašine i postojat će opasnost od spaljivanja motora.
g) Uređaj nije predviđen za usisavanje prašine štetne po zdravlje, kao što je tvrdo drvo (bukva, hrast) i azbest.
h) Prije čišćenja ili mijenjanja pribora ili kad ostavljate usisavač bez nadzora, izvucite utikač iz utičnice.
i) Ne upijajte nikakve tekućine.
j) Uređaj je namijenjen sakupljanju hladnog pepela iz kamina, roštilja, pepeljare i sličnih mjesta nakupljanja pepela.
k) Nemojte skupljati vrući, užareni ili gorući pepeo. Sakupljajte samo hladan pepeo.
l) Spremnik za prašinu i pepeo mora se isprazniti i očistiti prije i nakon svake uporabe;
m) Nemojte koristiti papirnate vrećice ili vrećice od zapaljivih materijala.
n) Nemojte koristiti nikakav drugi usisavač za usisavanje pepela;
o) Ne ostavljajte usisavač na zapaljivim materijalima ili polimernim površinama i tepisima.
p) Ne koristite usisivač za usisavanje predmeta čija je temperatura viša od 40 °C.

DOPUŠTENI UVJETI RADA
Kontinuirani rad S1
Koristiti u zatvorenim prostorijama. Ne koristiti na gorućem ugljenu, vrućoj toplini - iznad 40 °C.

5. Tehnički podaci

Model	**DED6594**
Napon mreže [V]	230
Mrežna frekvencija [Hz]	~50
Nazivna snaga [W]	1200
Klasa zaštite	II
IP stupanj	IPX0
Kapacitet spremnika [L]	20
Težina uređaja [kg]	4,5 kg
Protok zraka [m3/min]	2,65

6. Priprema za rad

NAPOMENA **Sve radnje moraju se izvoditi s utikačem isključenim iz utičnice.**

Komorni usisivač DED6954 ima 2 neovisna radna sustava. Sustav za rad s hladnim pepelom i dodatno sustav za puhanje zraka.

Početno puštanje u pogon i priprema za korištenje
1. izvadite usisivač iz pakiranja, olabavite bočne zasune i uklonite poklopac spremnika (Sl. A. 9), uklonite sadržaj iz spremnika za usisivač.
2 Provjerite jesu li sve komponente uređaja isporučene u skladu s popisom dijelova (popis potražite u priručniku s uputama).
3. Otpustite nosače koji pričvršćuju kućište usisivača i otvorite dno kućišta (sl. A. 5).
4. Postavite HEPA filtar na nastavak filtra (sl. B, 11). Postavite filtar za materijal na spremnik za prljavštinu (sl. B, 12). 3.
5. Postavite poklopac na spremnik za usisavanje i zatvorite ga zasunima. Pričvrstite crijevo (sl. A, 7) usisivača na otvor za zrak na dnu usisivača (sl. A, 8) i lagano ga uvrnite da sjedne na mjesto.
6. pričvrstite aluminijsku mlaznicu na kraj crijeva (Sl. A, 6).
7. Ovisno o poslu koji treba obaviti, odaberite i nanesite vrh. Za čišćenje površina od pepela koristite aluminijski vrh, za čišćenje ravnih površina - četku za pod, za čišćenje teško dostupnih mjesta - mlaznicu za pukotine. Za spajanje električnog alata na usisivač, spojite električni alat preko adaptera koji ste dobili s usisivačem.

Priprema usisivača kao puhala zraka:
1. Spojite savitljivo crijevo (sl. A, 7) na gornju izlaznu utičnicu na vrhu usisivača (sl. A, 2).

7. Spajanje na mrežu

Prije spajanja uređaja na izvor napajanja provjerite odgovara li napon napajanja vrijednosti navedenoj na natpisnoj pločici.
Instalacija napajanja mora biti izvedena u skladu s bitnim zahtjevima za električne instalacije i ispunjavati sigurnosne zahtjeve. Parametri minimalnog presjeka kabela za napajanje i nazivne vrijednosti osigurača ovisno o snazi uređaja navedeni su u donjoj tablici:

Snaga uređaja [W]	Minimalni presjek kabela [mm^2]	Minimalna vrijednost osigurača tipa C [A]
700÷1400	1	10

Instalaciju treba izvršiti ovlašteni električar. Kada koristite produžne kabele, pazite da poprečni presjek žice nije manji od potrebnog (vidi

tablicu). Postavite električni kabel tako da ne bude izložen rezanju tijekom rada. Nemojte koristiti oštećene produžne kabele.
Povremeno provjerite tehničko stanje kabela za napajanje. Nemojte povlačiti kabel za napajanje.

8. Uključivanje i korištenje uređaja

Uključivanje
Na poklopcu usisivača nalazi se prekidač za uključivanje/isključivanje (sl. A, 10). Prekidač ima I za pokretanje jedinice i O za zaustavljanje.

Usisavanje materijala
Ne usisavajte čađu ili zapaljive tvari. Ne koristite usisivač za skupljanje predmeta čija je temperatura viša od 40 °C.
Uključite usisivač, usmjerite mlaznicu prema materijalu koji treba skupiti. Materijal će biti usisan u kolektor
Prilikom spajanja električnog alata i korištenja usisivača kao usisivača otpada, imajte na umu da usisivač nema sinkroni prekidač, tj. neće se pokrenuti kada se električni alat pokrene. Usisivač i električni alat moraju se pokrenuti neovisno.

Ispuhivanje
Dok je uređaj isključen, spojite kraj savitljivog crijeva na izlaznu utičnicu. Uključite usisivač, usmjerite mlaz zraka prema objektima koji se miniraju (npr. prljavština na teško dostupnim mjestima, uski rovovi itd.).
Nemojte usmjeravati protok zraka prema ljudima ili životinjama. Materijal koji se pjeskari može kretati velikom brzinom.

9. Tekuće aktivnosti održavanja

NAPOMENA **Obavite aktivnosti održavanja opisane u nastavku s izvađenim utikačem iz utičnice**

Čišćenje spremnika
Nečistoću treba često uklanjati iz spremnika kako biste izbjegli oštećenje usisavača.
Kako biste očistili spremnik:
1. Odvojite savitljivo crijevo od gornjeg spremnika.
2. Uklonite gornji poklopac s motorom.
3. Izvadite i temeljito očistite filter - filter se može prati, možete ga prati hladnom vodom. Operite vodom pod normalnim pritiskom, nemojte koristiti visokotlačne perače ili jake vodene mlaznice. Prije umetanja filtra u usisavač, ostavite filtar da se osuši, nemojte ga sušiti u industrijskim sušilicama, u pećnicama, nemojte za sušenje koristiti sušila za kosu, toplinske pištolje, raspršivače topline, nemojte sušiti na vatri.
4. Temeljito očistite spremnik, sustav filtera i savitljivo crijevo.
5. Temeljito očistite i istresite filtar materijala.

Spremanje usisavača
Očišćeni, temeljito osušeni usisavač treba čuvati u originalnoj kutiji, na suhom mjestu, izvan dohvata djece i drugih osoba..

10. Rezervni dijelovi i pribor

Za kupnju rezervnih dijelova i pribora obratite se Dedra-Exim servisu. Podaci za kontakt nalaze se na 1. stranici ovog priručnika. Prilikom naručivanja rezervnih dijelova, molimo navedite broj serije na natpisnoj pločici i broj dijela sa sklopnog crteža. Tijekom jamstvenog roka popravci se obavljaju prema uvjetima navedenim u Jamstvenom listu. Neispravan proizvod potrebno je popraviti na mjestu kupnje (prodavač je dužan primiti reklamirani proizvod), ili poslati u DEDRA - EXIM Centralni servis. Molimo priložite jamstveni list koji je izdao Uvoznik. Bez ovog dokumenta smatrat će se da je popravak izvan jamstva. Nakon isteka jamstvenog roka popravke obavlja Centralni servis. Oštećeni proizvod potrebno je poslati u Servisni centar (troškove dostave snosi korisnik).

11. Samostalno rješavanje problema

NAPOMENA **Isključite uređaj iz struje prije nego što pokušate sami otkloniti kvar.**

Problem	Uzrok	Riješenje
Uređaj se ne uključuje	Kabel za napajanje nije ispravno spojen ili je oštećen	Gurnite utikač dalje u utičnicu, provjerite kabel za napajanje
	U utičnici nema mrežnog napona	Provjerite napon u utičnici, provjerite osigurač
	Neispravan prekidač	Odnesite uređaj na popravak
Motor se pregrijava Snaga usisavanja je smanjena	Začepljeni otvori za zrak Začepljeno crijevo ili brisač	Očistite ventilacijske otvore Uklonite blokadu
	Začepljen filter	Provjerite filter, očistite
	Spremnik prepunjen	Često ispraznite spremnike koji sadrže zagađivače
Motor se teško pokreće	Zaplijenjeni ležajevi Prljav motor	Odnesite uređaj na popravak

12. Dovršetak uređaja, završni komentari

Završetak: 1. Usisavač - 1 kom. 2. Savitljivo crijevo 1,5 m -1 kom. 3. adapter za električni alat - 1 kom. 4. četka za pod - 1 kom. 5. plastična cijev - 3 kom. 6. aluminijska nadogradnja - 1 kom. 7. filter materijala - 2 kom. 8. filter otporan na toplinu - 1 jedinica. 9. Filter tipa HEPA - 1 kom. 10. aluminijski vrh - 1 kom. 11. mlaznica za pukotine - 1 kom. 12. baza s kotačima – 1 set

13. Informacije za korisnike o odlaganju električne i elektroničke opreme (za kućanstva)



Ovaj simbol postavljen na proizvode ili popratnu dokumentaciju obavještava da se neispravni električni ili elektronički uređaji ne smiju odlagati s kućnim otpadom. Ispravan postupak u slučaju potrebe za zbrinjavanjem, ponovnom uporabom ili oporabom komponenti sastoji se od prijenosa uređaja na specijalizirano sabirno mjesto, gdje će biti besplatno prihvaćen. Informacije o lokacijama sabirnih točaka otpadne opreme pružaju lokalne vlasti, npr. na svojim web stranicama.
Pravilno zbrinjavanje uređaja omogućuje očuvanje dragocjenih resursa i izbjegavanje negativnog utjecaja na zdravlje i okoliš, do kojeg dolazi zbog mogućnosti da uređaji sadrže opasne tvari, smjese i sastavne dijelove.
Nepravilno odlaganje otpada podliježe kaznama predviđenim relevantnim lokalnim propisima.
Korisnici u zemljama Europske unije: Ako trebate odložiti električnu ili elektroničku opremu, obratite se najbližem prodavaču ili dobavljaču za dodatne informacije.
Odlaganje u zemljama izvan Europske unije: Ovaj simbol vrijedi samo za zemlje Europske unije. Ako trebate zbrinuti ovaj proizvod, obratite se lokalnim vlastima ili trgovcu radi pravilnog zbrinjavanja.

Jamstveni list

na

Suh usisavač

Kataloški broj: DED6594 br. partije:.....

(u daljnjem tekstu Proizvod)

Datum nabavke Proizvoda:.....

Pečat prodavača

Datum i potpis prodavača:.....

Izjava Korisnika:
Potvrđujem da sam upoznat s uvjetima jamstva i posljedicama nepoštivanja smjernica sadržanih u Uputama za upotrebu i jamstvenom listu. Upoznat sam s uvjetima ovog jamstva, što potvrđujem svojim potpisom:

....

Datum i mjesto Potpis Korisnika

I. Odgovornost za Proizvod
1. Jamac - „Dedra-Exim" Sp. z o.o. sa sjedištem u Pruszkówu, adresa: ul. 3 Maja 8, 05-800 Pruszków, KRS 0000062517, Općinski sud za glavni grad Varšavu u Varšavi, XIV Gospodarski odjel Državnog sudskog registra, PIB 527-020-49-33, osnovni kapital: 100 980.00 PLN.
2. Pod uvjetima navedenim u ovom jamstvenom listu, Jamac daje jamstvo za Proizvod koji dolazi iz Jamčeve distribucije.
3. Odgovornost iz jamstva pokriva samo nedostatke koji proizlaze iz razloga koji su u Proizvodu u trenutku njegove predaje Korisniku.
4. Pod jamstvom, Korisnik stječe pravo na besplatan popravak Proizvoda, ako se kvar otkrije tijekom jamstvenog roka. Način popravka Proizvoda (metoda popravka) ovisi o odluci Jamca. Ako Jamac utvrdi da ga je nemoguće popraviti, Jamac zadržava pravo zamijeniti neispravan element ili cijeli Proizvod ispravnim, smanjiti cijenu Proizvoda ili odstupiti od ugovora.
5. U odnosu na Korisnika koji nije potrošač u smislu Zakona od 23. travnja 1964. Građanski zakonik, odgovornost Jamca za štetu koja proizlazi iz ovog jamstva i/ili u vezi s njegovim sklapanjem i izvršenjem, bez obzira na pravni naslov, ograničena je na maksimalnu vrijednost neispravnog Proizvoda.

II. Jamstveni rok

Elementi proizvoda	Trajanje jamstvene zaštite
Usisavač	36 mjeseci od datuma kupnje proizvoda prikazanog na ovom jamstvenom listu

Vrećice, filteri	Nije pokriveno jamstvom

III. Uvjeti korištenja jamstva

1. Predočenje od strane korisnika popunjenog jamstvenog lista Proizvoda i potvrđivanje od strane Korisnika okolnosti kupnje Proizvoda, npr. predočenjem računa, fakture itd. Kako bi učinkovito riješili reklamaciju preporuča se da Korisnik dostavi sve elemente navedene u "Kompletu uređaja" zajedno s Proizvodom za reklamaciju koja se nalazi u Uputama za upotrebu.
2. Poštovanje od strane korisnika preporuka sadržanih u Uputama za uporabu i jamstvenom listu.
3. Jamstvo vrijedi isključivo na području Republike Poljske i EU.
4. Jamstvo ne obuhvaća kvarove Proizvoda nastale posebno kao rezultat:

a. Nepoštivanja od strane Korisnika uvjeta navedenih u Uputama za uporabu, posebno u pogledu pravilnog korištenja, održavanja i čišćenja;
b. Korištenja od strane Korisnika sredstava za čišćenje ili održavanje koja nisu u skladu s Uputama za uporabu;
c. Nepravilnog skladištenja i transporta Proizvoda od strane Korisnika;
d. Neovlaštene izmjene i/ili modifikacije Proizvoda od strane Korisnika koje nisu dogovorene s Jamcem;
e. Korištenja od strane Korisnika potrošnog materijala u Proizvodu koji nije u skladu s Uputama za uporabu.

5. Korisnik koji nije potrošač u smislu zakona od 23. travnja 1964. Građanski zakonik gubi jamstvo na Proizvod u kojem:

- je Korisnik je uklonio, promijenio ili oštetio serijske brojeve, oznake datuma i natpisne pločice;
- pečati su oštećeni od strane Korisnika ili pokazuju znakove manipulacije od strane Korisnika.

6. Pozor! Radnje povezane sa svakodnevnim radom Proizvoda, koje proizlaze, između ostalog iz Upute za uporabu Korisnik je dužan provoditi samostalno i o svom trošku.

IV. Žalbeni postupak

1. U slučaju utvrđivanja neispravnog rada Proizvoda, prije podnošenja reklamacije, provjerite jesu li sve radnje navedene posebno u Uputama za uporabu, izvršene ispravno.
2. Preporučujemo podnošenje reklamacije odmah, najbolje u roku od 7 dana od dana uočavanja kvara Proizvoda. Korisnik koji nije potrošač u smislu zakona od 23. travnja 1964. Građanski zakonik gubi prava koja proizlaze iz ovog jamstva ako se reklamacija ne podnese u roku od 7 dana.
3. Reklamacija se može podnijeti, između ostalog, na mjestu kupnje Proizvoda, u jamstvenom servisu ili pismeno na sljedeću adresu: „Dedra-Exim" Sp. z o.o., ul. 3 Maja 8, 05-800 Pruszków.
4. Korisnik može podnijeti reklamaciju putem obrasca dostupnog na web stranici www.dedra.pl. ("Obrazac za reklamaciju").
5. Adrese jamstvenih servisa za pojedine zemlje dostupne su na web stranici www.dedra.pl. U slučaju nedostatka jamstvenog servisa za određenu zemlju, preporuča se slanje reklamacija na sljedeću adresu: „Dedra-Exim" Sp. z o.o. ul. 3 Maja 8, 05-800 Pruszków (Poljska).
6. S obzirom na sigurnost Korisnika, zabranjeno je koristiti neispravan proizvod.
7. Pozor! Korištenje neispravnog Proizvoda opasno je za zdravlje i život Korisnika.
8. Izvršenje obveza koje proizlaze iz jamstva održat će se u roku od 14 radnih dana od dana isporuke Proizvoda koji korisnik reklamira.
9. Prije dostave neispravnog Proizvoda na reklamaciju, preporuča se čišćenje. Preporuča se da se reklamirani Proizvod pažljivo zaštiti od oštećenja tijekom transporta (preporuča se isporuka reklamiranog Proizvoda u originalnom pakiranju).
10. Jamstveni rok se produljuje za vrijeme tijekom kojeg ga Korisnik nije mogao koristiti zbog kvara na Proizvodu obuhvaćenom jamstvom.

Jamstvo ne isključuje, ograničava ili suspendira prava Korisnika koja proizlaze iz odredbi o jamstvu za nedostatke na prodanom artiklu.

Prema čl. 13 sek. 1 i sljed. 2. Uredbe (EU) 2016/679 Europskog parlamenta i Vijeća od 27. travnja 2016. o zaštiti fizičkih osoba u vezi s obradom osobnih podataka i slobodnom kretanju takvih podataka te stavljanju izvan snage Direktive 95/46. /EC, obavještavamo vas

1. Administrator Vaših osobnih podataka navedenih u formularu je DEDRA-EXIM sp. z o. o. sa sjedištem u Pruszkówu, ul. 3 Maja 8, 05-800 Pruszków (u daljnjem tekstu: "Administrator").
2. Vaši podaci će se obrađivati isključivo u svrhu provedbe jamstvenog postupka uređaja sukladno čl. 6 st. 1 slovo. b opće uredbe o zaštiti podataka (u daljnjem tekstu: "GDPR") Davanje podataka je dobrovoljno, ali nužno za provedbu jamstvenog postupka.
3. Vaši podaci će se obrađivati za vrijeme trajanja jamstvenog postupka te za potrebe arhiviranja u slučaju potrebe obrane od bilo kakvih potraživanja prema Administratoru, najduže do isteka istih.
4. Vaši podaci mogu se priopćiti samo subjektima koji obrađuju podatke za administratora na temelju pisanog ugovora o povjeravanju obrade osobnih podataka koji između ostalog daje: tehnička služba, održavanje hostinga ili web stranica, IT služba, kurirska tvrtka. Dobavljači Administratora dužni su osigurati sigurnost podataka i ispunjavati uvjete važećih zakona vezanih uz zaštitu osobnih podataka te ne smiju koristiti povjerene osobne podatke u druge svrhe osim onih navedenih u ugovoru s Administratorom.
5. Vaši podaci neće se obrađivati na automatizirani način, uključujući u obliku profiliranja, i neće se prenositi u treću zemlju/međunarodnu organizaciju.
6. Imate pravo pristupa svojim podacima te pravo na ispravak, brisanje, ograničenje obrade, pravo na prijenos podataka, pravo na prigovor u bilo kojem trenutku.
7. Za sva pitanja vezana uz obradu Vaših osobnih podataka od strane Administratora, možete nas kontaktirati na sljedeću e-mail adresu: daneosobowe@dedra.pl.;
8. Imate pravo podnijeti pritužbu tijelu nadležnom za zaštitu osobnih podataka

BG Съдържание

1. Снимки и рисунки
2. Описание на устройството
3. Предвидена употреба на устройството
4. Ограничение на използването
5. Технически данни
6. Подготовка за работа
7. Свързване към електрическата мрежа
8. Включване на уреда и използване на уреда
9. Рутинна поддръжка
10. Резервни части и аксесоари
11. Самостоятелно отстраняване на неизправности
12. Сглобяване на уреда
13. Информация за потребителите относно изхвърлянето на електрическо и електронно оборудване
14. Гаранционна карта

Декларацията за съответствие може да бъде намерена на адрес Dedra-Exim Sp. z o.o.. Общите условия за безопасност са приложени към ръководството като отделна книжка.

ПРЕДУПРЕЖДЕНИЕ. Прочетете всички предупреждения, обозначени със символа, и всички инструкции.

Неспазването на следните предупреждения и инструкции за безопасност може да доведе до токов удар, пожар или сериозно нараняване.

Запазете всички предупреждения и инструкции за бъдеща употреба.

2. Описание на устройството

Фиг. А: 1. дръжка за транспортиране, 2. изход за въздух, 3. капак на двигателя, 4. ключалка, 5. резервоар за мръсотия 6. алуминиева тръба, 7. гъвкав маркуч, 8. гнездо за гъвкав маркуч, 9. капак на резервоара за мръсотия, 10. превключвател
Фигура Б. 11. HEPA филтър, 12. Филтър от тъкан

3. Предвидена употреба на устройството

Прахосмукачката DED6954 е предназначена за работа с мокри и сухи материали и позволява почистване на повърхности от различни видове замърсявания (например отломки, пепел, строителни отпадъци, прах и др.).
Прахосмукачката има и функция за издухване на въздуха.
Използването на устройството е разрешено при ремонтни и строителни дейности, ремонтни работилници и любителски работи при спазване на условията за използване и допустимите условия на работа, съдържащи се в инструкциите за експлоатация.

4. Ограничения за използване

Уредът може да се използва само в съответствие с "Разрешените условия на работа" по-долу. Неразрешените промени в механичната и електрическата конструкция, всякакви модификации, операции по поддръжка, които не са описани в инструкциите за експлоатация, ще се считат за незаконни и ще доведат до незабавна загуба на гаранционните права.
Да не се използва за почистване на гореща пепел или въглища, вредни и опасни за здравето вещества, токсични вещества, запалими вещества или други опасни материали, да не се използва в близост до запалими течности или пари и летливи тела, образуващи взривоопасна смес с атмосферния въздух..

Допълнителни ограничения

а) По време на работа свързвайте прахосмукачката само към електрическата мрежа.
б) Всички компоненти за безопасност трябва да се поддържат в пълна изправност. Ако те са повредени, трябва да се ремонтират или заменят незабавно.

в) Не оставяйте прахосмукачката без надзор, когато е готова за употреба.
г) Не позволявайте на деца да използват уреда като играчка.
д) Дръжте уреда далеч от източници на топлина (готварска печка, нагревател и др.), за да избегнете деформация на пластмасовите части.
е) Когато използвате уреда, не блокирайте входа за въздух. В противен случай капацитетът на абсорбиране на прах ще бъде намален и има риск от изгаряне на двигателя.
ж) Уредът не е подходящ за прахосмукиране на вредни прахове, като например прах от твърда дървесина (бук, дъб) и азбест.
з) Изключете прахосмукачката от електрическата мрежа преди почистване, смяна на аксесоари или когато я оставяте без надзор.
i) Не събирайте никакви течности.
й) Уредът е предназначен за събиране на студена пепел от камината, барбекюто, пепелника и други подобни места за натрупване на пепел.
к) Не събирайте гореща, нажежена или горяща пепел. Събирайте само студена пепел.
л) Изпразвайте и почиствайте контейнера за прах и пепел преди и след всяка употреба;
м) Не използвайте хартиени торбички или торбички, изработени от запалими материали.
н) Не използвайте друга прахосмукачка за изсмукване на пепел;
о) Не оставяйте прахосмукачката върху запалими материали или полимерни повърхности и килими.
п) Не вакуумирайте предмети, чиято температура е по-висока от 40 °C.

ДОПУСТИМИ УСЛОВИЯ НА РАБОТА
Непрекъсната работа S1
Използвайте в затворени помещения. Не използвайте за изгаряне на въглища, горещи въглени - над 40 °C.

5. Технически данни

Модел на устройството	**DED6594**
Захранващо напрежение [V]	230
Захранваща честота [Hz]	~50
Номинална мощност [W]	1200
Клас на защита	II
Степен на защита срещу директен достъп	IPX0
Обем на бункера [L]	20
Тегло [kg]	4,5 kg
Въздушен поток [м3/мин]	2,65

6. Подготовка за работа

ВНИМАНИЕ **Всички операции трябва да се извършват при изключен щепсел.**

Камерната прахосмукачка DED6954 има 2 независими работни системи. Система за работа със студена пепел и в допълнение система за издухване на въздуха.

Първоначално пускане и подготовка за употреба
1. извадете прахосмукачката от опаковката, разхлабете страничните ключалки и свалете капака на бункера (фиг. А. 9), извадете съдържанието от резервоара на прахосмукачката.
2. уверете се, че всички компоненти на уреда са доставени в съответствие със списъка на частите (за списък вижте ръководството за експлоатация).
3. Разхлабете скобите, закрепващи корпуса на прахосмукачката, и отворете долната част на корпуса (фиг. А. 5).
4. Поставете филтър от типа HEPA върху стеблото на филтъра (фиг. Б, 11). Поставете филтъра за материали върху контейнера за мръсотия (фиг. Б, 12). 3.
5. поставете капака на резервоара на прахосмукачката и го затворете с помощта на ключалките.
Свържете маркуча (фиг. А, 7) на прахосмукачката към входа за въздух в долната част на прахосмукачката (фиг. А, 8) и завъртете леко, за да се застопори на място.
6. прикрепете алуминиевия накрайник към края на маркуча (фиг. А, 6).
7. В зависимост от работата, която трябва да се извърши, изберете и поставете накрайника. За почистване на повърхности от пепел използвайте алуминиевия накрайник, за почистване на плоски повърхности - четката за под, за почистване на труднодостъпни места - накрайника за пукнатини. За да свържете електроинструмент към прахосмукачката, свържете електроинструмента чрез адаптера, доставен с прахосмукачката.

Подготовка на прахосмукачката като въздуходувка:
1. Свържете гъвкавия маркуч (фиг. А, 7) към горното гнездо на изхода в горната част на прахосмукачката (фиг. А, 2).

7. Връзка с мрежата

Преди да свържете уреда към електрическата мрежа, се уверете, че захранващото напрежение отговаря на стойността, посочена на табелката с номиналните стойности.
Захранващата инсталация трябва да отговаря на съществените изисквания за електрически инсталации и да отговаря на изискванията за безопасност при употреба. Параметрите за минималното сечение на захранващия кабел и номиналната стойност на предпазителя, в зависимост от мощността на уреда, са дадени в таблицата по-долу:

Единична мощност [W]	Минимално сечение на проводника [mm2]	Минимален тип предпазител C [A]
700÷1400	1	10

Монтажът трябва да се извърши от квалифициран електротехник. Когато използвате удължителни кабели, уверете се, че напречното сечение на проводниците не е по-малко от необходимото (вж. таблицата). Разположете електрическия кабел така, че да няма опасност да бъде прерязан по време на работа. Не използвайте повредени удължители.
Периодично проверявайте състоянието на захранващия кабел. Не дърпайте захранващия кабел.

8. Включване и използване на устройството

Включване
Върху капака на прахосмукачката има превключвател за включване/изключване (фиг. А, 10). Превключвателят има знак I за пускане на уреда и знак O за спиране.

Засмукване на материала
Не засмуквайте сажди или запалими вещества. Не използвайте прахосмукачката за събиране на предмети, чиято температура е по-висока от 40 °C.
Включете прахосмукачката, насочете накрайника към материала, който трябва да бъде събран. Материалът ще бъде засмукан в колектора.
Когато свързвате електроинструмент и използвате прахосмукачката като уред за извличане на отпадъци, моля, имайте предвид, че прахосмукачката няма синхронен превключвател, т.е. тя няма да се стартира, когато се стартира електроинструментът. Прахосмукачката и електроинструментът трябва да се стартират самостоятелно.

Издухване
Когато уредът е изключен, прикрепете края на гъвкавия маркуч към гнездото за изпускане. Включете прахосмукачката, насочете въздушната струя към обектите, които трябва да бъдат издухани (напр. мръсотия на труднодостъпни места, тесни изкопи и т.н.).
Не насочвайте въздушната струя към хора или животни. Материалът, който трябва да бъде бластиран, може да се движи с висока скорост.

9. Текуща поддръжка

ВНИМАНИЕ **Извършете следната операция при изключен щепсел от електрическата мрежа.**

Почистване на резервоара
Често отстранявайте замърсяванията от резервоара, за да избегнете повреда на прахосмукачката.
За да почистите резервоара, трябва:
1. изключете гъвкавия маркуч от горния резервоар.
2. свалете горния капак с двигателя.
3. Извадете и почистете добре филтъра - филтърът може да се мие и може да се измие със студена вода. Измивайте с вода под нормално налягане, не използвайте миялни машини под налягане или силни водни струи. Оставете филтъра да изсъхне, преди да го прикрепите към прахосмукачката, не го сушете в промишлени сушилни, във фурни, не използвайте сешоари, нагреватели, лъчисти нагреватели за сушене, не го сушете на огън.
4. почистете добре резервоара, филтърната система, гъвкавия маркуч**.**
5. Почистете и изтръскайте старателно филтъра за материал.

Съхранение на прахосмукачката
Съхранявайте почистената и добре подсушена прахосмукачка в оригиналната ѝ кутия на сухо място, недостъпно за деца и външни лица.

10. Резервни части и принадлежности

За закупуване на резервни части и аксесоари се обърнете към сервиза на Dedra-Exim. Данните за контакт можете да намерите на страница 1 от ръководството. Когато поръчвате резервни части, посочете номера на партидата върху табелката с имената и номера на частта от монтажния чертеж. По време на гаранционния период ремонтите се извършват в съответствие с правилата, посочени в

гаранционната карта. Моля, върнете дефектния продукт за ремонт на мястото на покупката (продавачът е длъжен да приеме дефектния продукт) или го изпратете на DEDRA - EXIM Central Service. Моля, приложете гаранционната карта, издадена от вносителя. Без този документ ремонтът ще се счита за следгаранционен. След изтичане на гаранционния срок ремонтите се извършват от централния сервиз. Дефектният продукт трябва да бъде изпратен на сервиза (транспортните разходи се поемат от потребителя).

11. Дефектите се отстраняват самостоятелно

ВНИМАНИЕ **Преди да извършвате самостоятелно отстраняване на неизправности, изключете устройството от електрическата мрежа.**

Проблем	Причина	Решение
Уредът не се включва	Захранващият кабел е неправилно свързан или повреден	Вкарайте щепсела по-навътре в контакта, проверете захранващия кабел
	В контакта няма мрежово напрежение	Проверете напрежението в гнездото, проверете предпазителя
	Превключвателят е повреден	Поправете уреда
Прегряване на двигателя Мощността на засмукване е намалена	Запушен маркуч или накрайник Запушен филтър	Почистете вентилационните отвори Премахване на запушването
	Препълване на резервоара	Проверете филтъра, почистете
	Препълване на резервоара	Често изпразвайте резервоарите за замърсители
Двигателят се стартира трудно	Замърсен двигател	Изпращане на устройството за ремонт

12. Завършване на урока, заключителни бележки

Завършване: 1. Прахосмукачка - 1 бр. 2. 1,5 м гъвкав маркуч -1 бр. 3. адаптер за електроинструмента - 1 бр. 4. четка за под - 1 бр. 5. пластмасова тръба - 3 бр. 6. алуминиево удължение - 1 бр. 7. филтър за материали - 2 бр. 8. термоустойчив филтър - 1 бр. 9. Филтър тип HEPA - 1 брой. 10. алуминиев накрайник - 1 брой. 11. накрайник за почистване на процепи - 1 брой. 12. основа с колела – 1 комплект

13. Информация за потребителите относно изхвърлянето на електрическо и електронно оборудване (dotyczy gospodarstw domowych)



Символът, изобразен върху продуктите или придружаващата ги документация, указва, че дефектното електрическо или електронно оборудване не трябва да се изхвърля заедно с битовите отпадъци. Ако трябва да изхвърлите, да използвате повторно или да възстановите компоненти, е правилно да ги занесете в специализиран пункт за събиране, където ще бъдат приети безплатно. Информация за местоположението на пунктовете за събиране на употребявано оборудване се предоставя от местните власти, например на техните уебсайтове.

Правилното рециклиране на устройствата ви позволи да спестите ценни ресурси и да избегнете отрицателни въздействия върху здравето и околната среда в резултат на възможното наличие на: опасни вещества, смеси и компоненти в оборудването.

Неправилното изхвърляне на отпадъци е свързано с риск от санкции съгласно съответните местни разпоредби.

Потребители в страни от ЕС: Ако трябва да изхвърлите електрическо или електронно оборудване, моля, свържете се с най-близкия пункт за продажба или с вашия доставчик, който ще ви предостави допълнителна информация.

Изхвърляне в страни извън Европейския съюз: Този символ се отнася само за страните от Европейския съюз. Ако желаете да изхвърлите този продукт, моля, свържете се с местните власти или с търговеца за правилния начин на изхвърляне.

Гаранционна карта

на

Сух прахосмукачка

Номер на поръчката: DED6594 Номер на партидата:.....

(наричан по-долу "Продуктът")

Дата на закупуване на продукта:.....

Печат на дилъра

Дата и подпис на продавача:.....

Изявление на потребителя:

Потвърждавам, че съм информиран за условията на гаранцията и последиците от неспазването на указанията в инструкцията за експлоатация и гаранционната карта. Запознат съм с условията на тази гаранция, което потвърждавам със саморъчния си подпис:

....

Дата и място Подпис на потребителя

I. Отговорност за продукта

1. Гарант - "„Dedra-Exim"" Sp. z o.o. със седалище в Прушков, адрес: гр: ул. 3 Maja 8, 05-800 Pruszków, KRS 0000062517, Окръжен съд на град Варшава във Варшава, XIV икономическо отделение на Националния съдебен регистър, NIP 527-020-49-33, акционерен капитал: 100 980,00 ЛВ.

2. При условията, изложени в настоящия гаранционен сертификат, гарантът предоставя гаранция за продукта, който произхожда от дистрибуцията на гаранта.

3. Отговорността по гаранцията покрива само дефекти, произтичащи от причини, присъщи на Продукта в момента на предоставянето му на Потребителя.

4. По силата на гаранцията Потребителят получава право на безплатен ремонт на Продукта, ако дефектът се е появил по време на гаранционния период. Методът на ремонт на Продукта (метод на ремонт) е по преценка на Гаранта. Ако Гарантът установи, че поправката не е възможна, той си запазва правото да замени дефектния елемент или целия Продукт с такъв без дефекти, да намали цената на Продукта или да се откаже от договора.

5. По отношение на потребител, който не е потребител по смисъла на Закона от 23 април 1964 г. Гражданския кодекс, отговорността на Гаранта за вреди, произтичащи от тази гаранция и/или във връзка с нейното сключване и изпълнение, независимо от правния титул, е ограничена до максималния размер на стойността на дефектния Продукт.

II. Гаранционен период

Компоненти на продукта	Продължителност на гаранционната защита
Прахосмукачка	36 месеца, считано от датата на закупуване на Продукта, както е посочено в тази гаранционна карта.
Чанти, филтри	Не се покрива от гаранцията

III. Условия за упражняване на гаранцията

Потребителят трябва да представи попълнената гаранционна карта на Продукта и да докаже обстоятелствата на закупуване на Продукта от Потребителя, напр. чрез представяне на касова бележка, фактура и др. За целите на ефективната обработка на жалби се препоръчва Потребителят да представи заедно с Продукта всички елементи, определени в "Комплектоване на устройството", включени в Ръководството за потребителя, за целите на рекламацията. 2.

2. Потребителят трябва да спазва инструкциите в ръководството за потребителя и гаранционната карта.

3. Гаранцията обхваща само територията на Република Полша и ЕС.

4. Гаранцията не покрива дефекти на Продукта, произтичащи по-специално от:

a. Неспазване от страна на Потребителя на условията, посочени в Ръководството за потребителя, по-специално по отношение на правилната експлоатация, поддръжка и почистване;

b. Използването от страна на потребителя на продукти за почистване или поддръжка, несъответстващи на инструкциите за експлоатация;

c. Неподходящо съхранение и транспортиране на Продукта от страна на Потребителя;
d. Неразрешени промени и/или модификации на Продукта от страна на Потребителя, които не са били съгласувани с Гаранта;
e. Използване от страна на Потребителя на консумативи в Продукта, които не съответстват на Ръководството за потребителя.
Потребителят, който не е потребител по смисъла на Закона от 23 април 1964 г. - Граждански кодекс, губи гаранцията за Продукта. Гражданския кодекс, губи гаранцията за Продукта, в който:
- серийните номера, обозначенията за дата и табелките с имената са били отстранени, променени или повредени от Потребителя;
- пломбите са били повредени от потребителя или имат следи от манипулация от страна на потребителя.
Внимание: Потребителят извършва дейностите, свързани с ежедневната експлоатация на Продукта, произтичащи, наред с другото, от Ръководството за потребителя, самостоятелно и за своя сметка.

IV. Процедура за подаване на жалби
1. В случай на дефектно функциониране на Продукта, преди да подадете жалба, трябва да се уверите, че всички операции, посочени по-специално в Ръководството за потребителя, са извършени правилно.
2. Препоръчително е да подадете жалба незабавно, за предпочитане в рамките на 7 дни от забелязването на дефект в Продукта. Потребител, който не е потребител по смисъла на Закона от 23 април 1964 г. Гражданския кодекс, губи правата, произтичащи от тази гаранция, ако жалбата не бъде подадена в срок от 7 дни. 3.
3. Уведомяването за жалба може да се извърши, inter alia, на мястото на закупуване на Продукта, в гаранционното обслужване или писмено на адреса: „Dedra-Exim" Sp. z o.o., ul. 3 Maja 8, 05-800 Pruszków.
4. Потребителят може да подаде жалба, като използва формуляра, достъпен на адрес www.dedra.pl. ("Формуляр за гаранционна претенция").
5. Адресите на гаранционното обслужване за отделните страни са достъпни на www.dedra.pl. Ако в дадена страна няма гаранционно обслужване, препоръчваме да отправяте гаранционни претенции към: „Dedra-Exim" Sp. z o.o. ul. 3 Maja 8, 05-800 Pruszków (Полша).
6. Като се има предвид безопасността на Потребителя, използването на дефектния Продукт е забранено.
7. Внимание: Използването на дефектен продукт е опасно за здравето и живота на потребителя.
8. Изпълнението на задълженията по гаранцията се извършва в рамките на 14 работни дни от датата на доставка на дефектния Продукт от Потребителя.
9. Преди дефектният Продукт да бъде предаден за рекламация, се препоръчва той да бъде почистен. Препоръчва се продуктът, предмет на рекламация, да бъде внимателно защитен от повреди по време на транспортиране (препоръчва се продуктът, предмет на рекламация, да се достави в оригиналната му опаковка).
10.Гаранционният срок се удължава с времето, през което Потребителят не е могъл да използва Продукта, обхванат от гаранцията, поради дефект.
Гаранцията не изключва, ограничава или спира правата на потребителя, произтичащи от разпоредбите на гаранцията за дефекти на продадената вещ.

В съответствие с член 13, параграфи 1 и 2 от Регламент (ЕС) 2016/679 на Европейския парламент и на Съвета от 27 април 2016 г. относно защитата на физическите лица във връзка с обработването на лични данни и относно свободното движение на такива данни и за отмяна на Директива 95/46/ЕО ("ОРЗД"), с настоящото Ви информираме, че
1. Администраторът на Вашите лични данни, посочени във формуляра е DEDRA-EXIM sp. z o.o. със седалище в Прушков, на ул. 3 Maja 8, 05-800 Прушков (по-нататък: „Администратор").
2. Вашите лични данни ще се обработват изключително с цел провеждане на гаранционната процедура на устройството съгласно ст. 6 ал. 1 буква "б" от Общия регламент за защита на личните данни (по-нататък: „ОРЗД") Посочване на данните е доброволно, но е необходимо за провеждане на гаранционната процедура.
3. Вашите лични данни ще се обработват през срока на разглеждането на провеждане на гаранционната процедура и за архивни цели при необходимост от защита от евентуалните претенции към Администратора не по-дълго отколкото до датата на давността им.
4. Вашите лични данни могат да се обявяват изключително на операторите, обработващи данните в полза на Администратора въз основа на писмен договор за възлагане на обработването на личните данни, предоставящи, м.др. услуги по технически сервиз, хостинг или обслужване на уеб-сайта, по IT обслужване, на куриерска служба. Доставчиците на Администратора са задължени да осигурят защита на личните данни и да отговарят на изискванията на действащото законодателство, свързано със защита на личните данни и не могат да използват доверените им лични данни за целите, различни от определените в договор с Администратора.
5. Вашите данни няма да бъдат обработвани по автоматизиран начин, в това число във формата на профилиране, и няма да се предоставят в трета страна/международна организация.
6. Имате право на достъп до съдържанието на личните си данни и право всеки момент да ги коригирате, изтриете, ограничите обработването им, право да прехвърляте данните, право да подадете възражение.
7. По всякакви въпроси, свързани с обработването на Вашите лични данни от Администратора можете да се свържете на електронен адрес: daneosobowe@dedra.pl.;
8. Имате право да подадете жалба до органа, компетентен относно въпросите за защита на личните данни;

UA Зміст

1. Фотографії та малюнки
2. Опис пристрою
3. Використання пристрою за призначенням
4. Обмеження використання
5. Технічні дані
6. Підготовка до роботи
7. Підключення до електромережі
8. Увімкнення та використання приладу
9. Регулярне технічне обслуговування
10. Запасні частини та аксесуари
11. Самостійне усунення несправностей
12. Складання приладу
13. Інформація для користувачів щодо утилізації електричного та електронного обладнання
14. Гарантійний талон

Декларацію відповідності можна знайти на сайті Dedra-Exim Sp. z o.o. Загальні правила техніки безпеки додаються до посібника у вигляді окремої брошури.

ПОПЕРЕДЖЕННЯ. Прочитайте всі попередження, позначені цим символом, та всі інструкції.

Недотримання наведених нижче попереджень та інструкцій з техніки безпеки може призвести до ураження електричним струмом, пожежі або серйозної травми.

Зберігайте всі попередження та інструкції для подальшого використання.

2. Опис пристрою

Рис. A: 1. ручка для транспортування, 2. отвір для виходу повітря, 3. кришка двигуна, 4. засувка, 5. бак для бруду 6. алюмінієва трубка, 7. гнучкий шланг, 8. розетка для гнучкого шланга, 9. кришка бака для бруду, 10. вимикач
Рис. B. 11. HEPA-фільтр, 12. Ткан

3. Призначення пристрою

Пилосос DED6954 призначений для сухого та вологого прибирання і дозволяє очищати поверхні від різних забруднень (наприклад, сміття, попелу, будівельного сміття, пилу тощо).
Пилосос додатково має функцію видування повітря.
Використання пристрою дозволяється в ремонтно-будівельних роботах, ремонтних майстернях і аматорських роботах при дотриманні умов використання і допустимих режимів роботи, викладених в інструкції з експлуатації.

4. Обмеження щодо використання

Прилад можна використовувати тільки відповідно до "Допустимих умов експлуатації", наведених нижче. Несанкціоновані зміни механічної та електричної конструкції, будь-які модифікації, операції з технічного обслуговування, не описані в інструкції з експлуатації, вважатимуться незаконними і призведуть до негайної втрати гарантійних прав.
Не використовуйте для очищення гарячу золу або вугілля, шкідливі та небезпечні для здоров'я речовини, токсичні речовини, легкозаймисті речовини та інші небезпечні матеріали, не використовуйте поблизу легкозаймистих рідин або парів, а також летючих речовин, що утворюють вибухонебезпечну суміш з атмосферним повітрям.

Додаткові обмеження
а) Підключайте пилосос до електромережі тільки тоді, коли він працює.

b) Всі компоненти безпеки повинні бути в повному робочому стані. Якщо вони пошкоджені, їх необхідно негайно відремонтувати або замінити.
c) Не залишайте пилосос без нагляду, коли він готовий до роботи.
г) Не дозволяйте дітям використовувати прилад як іграшку.
e) Тримайте прилад подалі від джерел тепла (плита, обігрівач тощо), щоб уникнути деформації пластикових деталей.
f) Під час використання пристрою не перекривайте повітрозабірник. В іншому випадку здатність поглинання пилу буде знижена, і існує ризик спалення двигуна.
g) Прилад не підходить для прибирання шкідливого пилу, наприклад, деревини твердих порід (бук, дуб) та азбесту.
h) Вимикайте пилосос з розетки перед чищенням, заміною аксесуарів або коли залишаєте його без нагляду.
i) Не збирайте ніяких рідин.
к) Прилад призначений для збору холодного попелу з каміна, барбекю, попільнички та подібних місць накопичення попелу.
k) Не збирайте гарячий, розпечений або палаючий попіл. Збирайте тільки холодний попіл.
l) Випорожнюйте та очищуйте контейнер для пилу та попелу до і після кожного використання;
m) Не використовуйте паперові пакети або пакети з легкозаймистих матеріалів.
n) Не використовуйте інший пилосос для прибирання попелу;
o) Не залишайте пилосос на легкозаймистих матеріалах або полімерних поверхнях і килимах.
p) Не пилососьте предмети, температура яких перевищує 40 °C.

ДОПУСТИМІ УМОВИ ЕКСПЛУАТАЦІЇ
Безперервна робота S1
Використовувати в закритих приміщеннях. Не використовувати для спалювання вугілля, гарячого вугілля - вище 40 °C.

5. Технічні дані

Модель пристрою	**DED6594**
Напруга живлення [В]	230
Частота живлення [Гц]	~50
Номінальна потужність [Вт]	1200
Клас захисту	II
Ступінь захисту від прямого доступу	IPX0
Об'єм резервуара [л]	20
Вага [кг]	4,5 kg
Потік повітря [м3/хв]	2,65

6. Підготовка до роботи

⚠ Струнко **Всі операції слід виконувати, витягнувши вилку з розетки.**

Пилосос DED6954 має 2 незалежні робочі системи. Система для роботи з холодною золою і додатково система обдування повітрям.

Початковий запуск і підготовка до роботи
1. вийміть пилосос з упаковки, ослабте бічні засувки і зніміть кришку бункера (мал. A. 9), видаліть вміст з бака пилососа.
2 Переконайтеся, що всі компоненти приладу укомплектовані відповідно до переліку деталей (перелік див. в інструкції з експлуатації).
3. Від'єднайте кронштейни, що кріплять корпус пилососа, і відкрийте нижню частину корпусу (мал. A. 5).
4. Встановіть фільтр типу HEPA на заглушку фільтра (рис. B, 11). Помістіть матеріальний фільтр на контейнер для бруду (мал. B, 12).
3.
5. Встановіть кришку на бак пилососа та закрийте її на засувки.
Приєднайте шланг (мал. A, 7) пилососа до повітрозабірника в нижній частині пилососа (мал. A, 8) і обережно скрутіть, щоб зафіксувати його на місці.
6. прикріпіть алюмінієву насадку до кінця шланга (мал. A, 6).
7. Залежно від роботи, яку потрібно виконати, виберіть і застосуйте насадку. Для очищення поверхонь від попелу використовуйте алюмінієву насадку, для очищення плоских поверхонь - щітку для підлоги, для очищення важкодоступних місць - щілинну насадку. Для підключення електроінструменту до пилососа під'єднайте його за допомогою адаптера, що входить до комплекту постачання пилососа.

Підготовка пилососа до роботи в якості повітродувки:
1. Підключіть гнучкий шланг (мал. A, 7) до верхнього розетки на верхній частині пилососа (мал. A, 2).

7. Підключення до мережі

Перед підключенням приладу до електромережі переконайтеся, що напруга живлення відповідає значенню, зазначеному на табличці з технічними даними.

Установка електроживлення повинна відповідати основним вимогам до електроустановок і вимогам безпеки при використанні. Параметри мінімального перерізу кабелю живлення та номінального значення запобіжника залежно від потужності приладу наведені в таблиці нижче:

Потужність пристрою [Вт]	Мінімальний переріз кабелю [мм2]	Мінімальний запобіжник типу C [A]
700÷1400	1	10

Установку повинен виконувати кваліфікований електрик. Використовуючи подовжувачі, переконайтеся, що переріз провідників не менший за необхідний (див. таблицю). Розташуйте електричний кабель таким чином, щоб він не піддавався ризику перерізання під час роботи. Не використовуйте пошкоджені подовжувачі.
Періодично перевіряйте стан кабелю живлення. Не тягніть за кабель живлення.

8. Увімкнення та використання пристрою

Увімкнення
На кришці пилососа знаходиться вимикач (рис. A, 10). Вимикач має кнопку I для ввімкнення та кнопку O для вимкнення.

Всмоктування матеріалу
Не всмоктуйте сажу або горючі речовини. Не використовуйте пилосос для збору предметів, температура яких перевищує 40 °C.
Увімкніть пилосос, направте насадку на матеріал, який потрібно зібрати. Матеріал буде всмоктано в пилозбірник.
При підключенні електроінструменту і використанні пилососа як засобу для видалення сміття, будь ласка, зверніть увагу, що пилосос не має синхронного вимикача, тобто він не вмикається, коли вмикається електроінструмент. Пилосос і електроінструмент повинні запускатися незалежно один від одного.

Видування
При вимкненому приладі приєднайте кінець гнучкого шланга до розетки. Увімкніть пилосос, спрямуйте потік повітря на об'єкти, що підлягають очищенню (наприклад, бруд у важкодоступних місцях, вузькі траншеї тощо).
Не спрямовуйте потік повітря на людей або тварин. Матеріал, що підлягає очищенню, може рухатися з великою швидкістю.

9. Поточне обслуговування

⚠ Струнко **Виконуйте наступну операцію, витягнувши штепсельну вилку з розетки.**

Очищення резервуара
Щоб уникнути пошкодження пилососа, часто видаляйте сміття з бака.
Щоб почистити бак, ви повинні:
1. від'єднайте гнучкий шланг від верхнього бака.
2. Зніміть верхню кришку з двигуном.
3. зніміть і ретельно очистіть -фільтр - фільтр можна мити холодною водою. Мийте звичайною водою під тиском, не використовуйте мийки під тиском або сильні струмені води. Дайте фільтру висохнути, перш ніж встановлювати його на пилосос, не сушіть його в промислових сушарках, в духовках, не використовуйте для сушіння фен, обігрівачі, променеві обігрівачі, не сушіть його на вогні.
4 Ретельно очистіть бак, систему фільтрів, гнучкий шланг.
5. Ретельно очистіть і витрусіть фільтр для матеріалу.

Зберігання пилососа
Зберігайте очищений, ретельно висушений пилосос в оригінальній коробці, в сухому, недоступному для дітей та сторонніх осіб місці.

10. Запасні частини та аксесуари

Для придбання запасних частин та аксесуарів, будь ласка, зв'яжіться з компанією "Дедра-Ексім Сервіс". Контактні дані можна знайти на сторінці 1 посібника. При замовленні запасних частин, будь ласка, вказуйте номер партії на заводській табличці та номер деталі зі складального креслення. Протягом гарантійного терміну ремонт здійснюється згідно з правилами, викладеними в гарантійному талоні. Будь ласка, поверніть несправний товар для ремонту за місцем придбання (продавець зобов'язаний прийняти несправний товар), або надішліть його до Центрального сервісного центру DEDRA - EXIM. Будь ласка, додайте гарантійний талон, виданий імпортером. Без цього документа ремонт буде вважатися післягарантійним. Після закінчення гарантійного терміну ремонт здійснюється Центральним сервісним центром. Несправний товар слід надіслати до Сервісу (витрати на пересилку покриваються користувачем).

11. Самостійне усунення несправностей

⚠ Струнко **Перед самостійним усуненням несправностей від'єднайте пристрій від джерела живлення.**

Проблема	Тому що	Rozwiązanie
Прилад не вмикається	Шнур живлення неправильно підключений або пошкоджений	Вставте вилку в розетку, перевірте шнур живлення
	У розетці відсутня мережева напруга	Перевірте напругу в розетці, перевірте запобіжник
	Вимикач пошкоджено	Віддайте прилад у ремонт
Двигун перегрівається Потужність всмоктування зменшується	Забиті вентиляційні отвори Засмічення шланга або форсунки	Очистіть вентиляційні отвори Усунути блокування
	Забитий фільтр	Перевірте фільтр, почистіть його
	Бак переповнений	Часто спорожняйте резервуари для забруднювачів
Двигун запускається з труднощами	Забиті підшипники Забруднений двигун	Відправте пристрій на ремонт

12. Завершення розділу, заключні зауваження

Закінчення: 1. Пилосос - 1 шт. 2. 1,5 м гнучкий шланг -1 шт. 3. адаптер для електроінструменту - 1 шт. 4. щітка для підлоги - 1 шт. 5. пластикова труба - 3 шт. 6. алюмінієва подовжувачка - 1 шт. 7. матеріальний фільтр - 2 шт. 8. термостійкий фільтр - 1 шт. 9. Фільтр типу HEPA - 1 шт. 10. алюмінієвий наконечник - 1 шт. 11. щілинна насадка - 1 шт. 12. основа з колесами - 1 комплект.

13. Інформація для користувачів щодо утилізації електричного та електронного обладнання (стосується домогосподарств)



Символ, зображений на виробах або супровідній документації, вказує на те, що несправне електричне або електронне обладнання не можна утилізувати разом з побутовими відходами. Якщо вам потрібно утилізувати, повторно використати або відновити компоненти, найкраще віднести їх до спеціалізованого пункту збору, де вони будуть прийняті безкоштовно. Інформацію про місцезнаходження пунктів збору відпрацьованого обладнання надають місцеві органи влади, наприклад, на їхніх веб-сайтах.

Правильна утилізація пристрою, допомагає зберегти цінні ресурси та уникнути негативного впливу на здоров'я та навколишнє середовище внаслідок можливої присутності в обладнаннінебезпечних речовин: речовини, суміші та компоненти.

Неправильна утилізація відходів загрожує штрафними санкціями згідно з відповідними місцевими нормами.

Користувачі в країнах ЄС: Якщо вам потрібно утилізувати електричне або електронне обладнання, зверніться до найближчої точки продажу або до вашого постачальника, який надасть вам додаткову інформацію.

Утилізація в країнах за межами Європейського Союзу: Цей символ стосується лише країн Європейського Союзу. Якщо ви хочете утилізувати цей виріб, зверніться до місцевих органів влади або дилера для отримання інформації про правильний спосіб утилізації.

Гарантійний талон

на

Сухий пилосос

Номер замовлення: DED6594 Номер лоту:.....

(далі - Продукт)

Дата придбання продукту:.....

Печатка дилера

Дата та підпис продавця:.....

Заява користувача:

Я підтверджую, що ознайомлений з умовами гарантійних зобов'язань та наслідками недотримання вказівок, викладених в інструкції з експлуатації та гарантійному талоні. Я ознайомлений з умовами цієї гарантії, що підтверджую власним підписом:

....

Дата і місце Підпис користувача

I. Відповідальність за Продукт

1. Поручитель - Dedra Exim Sp. z o.o. з місцезнаходженням у м. Прушкув, адреса: вул. 3 Мая 8, 05-800 Прушкув, KRS 0000062517, Окружний суд міста Варшави у Варшаві, XIV Економічний відділ Національного судового реєстру, NIP 527-020-49-33, статутний капітал: 100 980,00 ЗЛОТИХ.

2. Відповідно до умов, викладених у цьому гарантійному талоні, Гарант надає гарантію на Виріб, починаючи з дистрибуції Гаранта.

3. Відповідальність за гарантією поширюється лише на дефекти, що виникли з причин, притаманних Продукту на момент його доставки Користувачеві.

4. Користувач має право на безкоштовний ремонт Продукту в рамках гарантії, якщо дефект став очевидним протягом гарантійного періоду. Спосіб ремонту Товару (метод ремонту) визначається на розсуд Гаранта. Якщо Гарант виявить, що ремонт неможливий, він залишає за собою право замінити дефектний елемент або весь Продукт на бездефектний, знизити ціну Продукту або відмовитися від договору.

5. по відношенню до Користувача, який не є споживачем у розумінні Цивільного кодексу від 23 квітня 1964 року, відповідальність Гаранта за збитки, що випливають з цієї гарантії та/або у зв'язку з її укладенням та виконанням, незалежно від правового титулу, обмежується максимум вартістю дефектного Продукту.

II. Гарантійний термін

Компоненти продукту	Тривалість гарантійного захисту
Пилосос	36 місяців з дати придбання Продукту, як зазначено в цьому гарантійному талоні
Мішки, фільтри	Ніяких гарантій.

III. Умови, за яких можна скористатися гарантією

Користувач повинен пред'явити заповнений гарантійний талон Продукту та підтвердити обставини придбання Продукту Користувачем, наприклад, пред'явивши чек, рахунок-фактуру тощо.

З метою ефективного розгляду рекламації рекомендується, щоб Користувач надав разом з Виробом всі компоненти, зазначені в розділі "Комплектація пристрою", що міститься в Посібнику користувача.

2. що користувач дотримується інструкцій, наведених в інструкції з експлуатації та гарантійному талоні.

3.Гарантія поширюється лише на територію Республіки Польща та ЄС.

4.Гарантія не поширюється на дефекти Продукту, що виникають, зокрема, внаслідок:

a. Недотримання Користувачем умов, викладених в Інструкції з експлуатації, зокрема щодо правильної експлуатації, технічного обслуговування та очищення;

b. Використання Користувачем засобів для чищення або догляду, які не відповідають вимогам Інструкції з експлуатації;

c. Неналежне зберігання та транспортування Продукту Користувачем;

d. Несанкціоновані зміни та/або модифікації Продукту Користувачем, які не були узгоджені з Гарантом;

e. Використання Користувачем у Виробі витратних матеріалів, які не відповідають вимогам Інструкції з експлуатації.

5. Користувач, який не є споживачем у розумінні Цивільного кодексу від 23 квітня 1964 року, втрачає гарантію на Продукт, в якому:

- серійні номери, позначення дати та паспортні таблички були видалені, змінені або пошкоджені користувачем;
- пломби були пошкоджені користувачем або мають ознаки втручання користувача.

Увага: Користувач зобов'язаний самостійно і за власний рахунок виконувати дії, пов'язані з повсякденною експлуатацією Виробу, що випливають, зокрема, з Інструкції з експлуатації, самостійно і за власний рахунок.

IV. Процедура подання скарги

1. Якщо Ви виявите, що Виріб працює неправильно, перед тим, як пред'явити претензію, Ви повинні переконатися, що всі кроки, зазначені в Інструкції з експлуатації, були виконані правильно, перш ніж пред'являти претензію.

2.. рекомендується пред'явити претензію негайно, бажано протягом 7 днів з моменту виявлення дефекту в Товарі. Користувач, який не є споживачем у розумінні Цивільного кодексу від 23 квітня 1964 року, втрачає права, що випливають з цієї гарантії, якщо він не подасть скаргу протягом 7 днів.

3. Повідомлення про рекламацію можна подати, зокрема, в місці придбання Продукту, в гарантійному сервісному центрі або в

письмовій формі на вказану адресу: Dedra Exim Sp. z o.o., ul. 3 Maja 8, 05-800 Pruszków.
4. Користувач може подати скаргу, використовуючи форму, доступну на веб-сайті www.dedra.pl. ("Заява про гарантійні зобов'язання").
5. Адреси гарантійного обслуговування для окремих країн можна знайти на сайті www.dedra.pl. Якщо гарантійне обслуговування для певної країни не передбачено, рекомендується надсилати гарантійні претензії туди: Dedra Exim Sp. z o.o. ul. 3 Maja 8, 05-800 Pruszków (Польща).
6. З метою безпеки Користувача використання дефектного Продукту заборонено.
7. Попередження: Використання несправного Виробу є небезпечним для здоров'я та життя Користувача.
8. Виконання зобов'язань за гарантією відбудеться протягом 14 робочих днів, рахуючи від дати доставки Користувачем заявленого Продукту.
9. Перед тим, як відправити дефектний Виріб на рекламацію, рекомендується його почистити. Виріб, що підлягає рекламації, рекомендується ретельно захищати від пошкоджень під час транспортування (рекомендується доставляти виріб, що підлягає рекламації, в оригінальній упаковці).
10. Гарантійний термін продовжується на час, протягом якого Користувач не міг використовувати Продукт, на який поширюється гарантія, через дефект.
Гарантія не виключає, не обмежує і не призупиняє права Користувача, передбачені положеннями про гарантійні зобов'язання щодо дефектів проданих товарів.

Відповідно до статті 13(1) та (2) Регламенту (ЄС) 2016/679 Європейського Парламенту та Ради від 27 квітня 2016 року про захист фізичних осіб у зв'язку з обробкою персональних даних і про вільний рух таких даних та про скасування Директиви 95/46/ЄС (далі: "RODO"), повідомляємо Вам наступне

1. Контролером ваших персональних даних, вказаних у формі, є компанія DEDRA-EXIM sp. z o.o., зареєстрована за адресою: вул. 3 Мая, 8, 05- 800, Прушкув (далі: «Контролер»).
2. Ваші дані будуть оброблятися виключно з метою виконання гарантійної процедури для пристрою згідно з літ. b п. 1. ст. 6 Загального регламенту захисту даних (далі: «ЗРЗД») Надання даних є добровільним, але необхідним для виконання гарантійної процедури.
3. Ваші дані будуть оброблятися протягом періоду виконання гарантійної процедури та з метою архівування на випадок необхідності захисту від можливих претензій до Контролера, але не довше закінчення терміну позовної давності.
4. Ваші дані можуть бути розкриті тільки суб'єктам, які обробляють дані від імені Контролера, на підставі письмового договору про доручення на обробку персональних даних, що передбачає, зокрема, технічне обслуговування, хостинг або обслуговування веб-сайту, IT-сервіс, кур'єрську компанію. Постачальники Контролера зобов'язані забезпечувати безпеку даних і дотримуватися вимог чинного законодавства щодо захисту персональних даних і не можуть використовувати довірені їм персональні дані в цілях, відмінних від зазначених у договорі з Контролером.
5. Ваші персональні дані не будуть оброблятися автоматизовано, зокрема, не будуть профілюватися, а також не будуть передаватися у треті країни/міжнародні організації.
6. Ви маєте право на доступ до своїх персональних даних та право на їхнє виправлення, видалення, обмеження обробки, право на передачу даних, право на відмову від обробки, у будь-який момент;
7. З усіх питань, пов'язаних з обробкою Контролером ваших персональних даних, ви можете звернутися до Контролера за адресою e-mail: daneosobowe@dedra.pl.;
8. Ви маєте право подати скаргу до відповідного наглядового органу із захисту персональних даних;

DE Inhalt

1. Fotos und Abbildungen
2. Beschreibung des Geräts
3. Verwendungszweck des Geräts
4. Nutzungsbeschränkung
5. Technische daten
6. Vorbereitung auf die Arbeit
7. Verbindung zum Netzwerk
8. Einschalten und Verwendung des Geräts
9. Laufende Wartung
10. Ersatzteile und Zubehör
11. Eigenständige Fehlerbehebung
12. Komplettgerät
13. Informationen für Nutzer über die Entsorgung von Elektro- und Elektronikgeräten
14. Garantiekarte

Die Konformitätserklärung ist bei Dedra-Exim Sp. z o.o. hinterlegt. Die allgemeinen Sicherheitshinweise liegen der Bedienungsanleitung in einer separaten Broschüre bei.

WARNUNG. Alle mit solchen Symbol markierten Warnhinweise und Anweisungen lesen.

Die Nichtbeachtung der nachstehend aufgeführten Warn- und Sicherheitshinweise kann zu Stromschlägen, Bränden oder schweren Verletzungen führen.

Alle Warnhinweise und Anweisungen zum späteren Nachschlagen aufbewahren.

2. Beschreibung des Geräts

Zeichnung A: 1. Tragegriff, 2. Luftauslass, 3. Motorabdeckung, 4. Behälterverschluss, 5. Schmutzbehälter, 2. Aluminiumsaugrohr, 7. Saugschlauch, 8.Saugschlauchanschluss, 9. Abdeckung Schmutzbehälter, 10. Schalter
Zeichnung B. 11. HEPA-Filter, 12. Stofffilter

3. Verwendungszweck des Geräts

Der Staubsauger DED6954 ist für den Nass- und Trockenbetrieb ausgelegt und ermöglicht die Reinigung von Oberflächen von verschiedenen Verschmutzungen (z. B. Schutt, Asche, Bauschutt, Staub usw.).
Der Staubsauger verfügt zusätzlich über eine Luftablassfunktion.
Der Einsatz des Geräts ist bei Renovierungs- und Bauarbeiten, in Reparaturwerkstätten und bei Hobbyarbeiten möglich, sofern die in der Bedienungsanleitung angegebenen Einsatzbedingungen und zulässigen Betriebsbedingungen eingehalten werden.

4. Nutzungsbeschränkung

Das Gerät darf nur unter den nachstehend aufgeführten „Zulässigen Betriebsbedingungen“ verwendet werden. Unbefugte Änderungen an der mechanischen und elektrischen Konstruktion, jegliche Modifikationen, Wartungsarbeiten, die nicht in der Betriebsanleitung beschrieben sind, werden als rechtswidrig behandelt und führen zum sofortigen Verlust der Garantieansprüche.
Nicht zur Reinigung von heißer Asche oder Kohle, schädlichen und gefährlichen Stoffen, toxischen Stoffen, brennbaren Stoffen oder anderen gefährlichen Materialien verwenden; nicht in der Nähe von brennbaren Flüssigkeiten oder Dämpfen und flüchtigen Stoffen verwenden, die mit der Umgebungsluft ein explosives Gemisch bilden.

Ergänzende Einschränkungen
a) Den Staubsauger nur während des Betriebs an die Stromversorgung anschließen.
b) Alle sicherheitsrelevanten Komponenten müssen in einem guten technischen Zustand bewahrt werden. Sofern sie beschädigt sind, müssen sie umgehend repariert bzw. ausgetauscht werden.
c) Den Staubsauger im betriebsbereiten Zustand nicht unbeaufsichtigt lassen.
d) Das Gerät Kindern nicht als Spielzeug zur Verfügung stellen.
e) Das Gerät nicht in der Nähe von Wärmequellen (Öfen, Heizungen usw.) aufbewahren, um eine Verformung der Kunststoffteile zu vermeiden.
f) Den Lufteinlass bei Verwendung des Geräts nicht verdecken. Andernfalls nimmt die Staubaufnahmekapazität ab und es besteht das Risiko des Durchbrennens des Motors.
g) Das Gerät ist nicht zum Aufsaugen von schädlichen Stäuben, wie etwa Staub von Hartholz (Buche, Eiche) und Asbest, bestimmt.
h) Vor der Reinigung, dem Zubehörwechsel oder wenn der Staubsauger unbeaufsichtigt bleibt, den Stecker aus der Steckdose ziehen.
i) Keine Flüssigkeiten aufsaugen.
j) Das Gerät ist für das Aufsaugen von u. a. kalter Asche aus Kaminen, Grills, Aschenbechern und vergleichbaren Stellen, an denen Asche anfällt, bestimmt.

k) Keine heiße, glühende oder brennende Asche aufsaugen. Nur kalte Asche sammeln.
l) Reinigen und leeren Sie den Staub- und Aschebehälter vor und nach jedem Gebrauch;
m) Keine Papierbeutel oder Beutel aus entflammbaren Materialien verwenden.
n) Verwenden Sie keinen anderen Staubsauger zum Aufsaugen von Asche;
o) Lassen Sie den Staubsauger nicht auf brennbaren Materialien oder Polymeroberflächen und Teppichen stehen.
p) Mit dem Staubsauger keine Gegenstände aufsaugen, deren Temperatur über 40 °C liegt.

ZULÄSSIGE ARBEITSBEDINGUNGEN
Kontinuierliche Arbeit S1
Verwendung in Innenräumen. Nicht für glühende Kohle oder heiße Glut über 40 °C verwenden.

5. Technische daten

Modell des Geräts	**DED6594**
Versorgungsspannung [V]	230
Netzfrequenz [Hz]	~50
Nennleistung [W]	1200
Schutzklasse	II
Schutz vor direktem Zugriff	IPX0
Tankinhalt [L]	20
Gewicht [kg]	4,5 kg
Luftdurchsatz [m³/min]	2,65

6. Vorbereitung auf die Arbeit

⚠ ACHTUNG **Führen Sie alle Arbeiten nur bei gezogenem Netzstecker durch.**

Der Staubsauger verfügt über 2 unabhängige Betriebsmodi. Ein Modus für die Arbeit mit kalter Asche und ein zusätzlicher Luftablassmodus.

Vorbereitung auf die Arbeit
1. Den Staubsauger aus der Verpackung nehmen, die seitlichen Behälterverschlüsse lösen und die Behälterabdeckung abnehmen (Zeichnung A. 9), den Inhalt aus dem Staubsaugerbehälter entfernen.
2. Sicherstellen, dass alle Komponenten des Geräts gemäß der Teileliste geliefert wurden (die Liste befindet sich in der Bedienungsanleitung).
3. Die Behälterverschlüsse am Staubsaugergehäuse lösen und den unteren Teil des Gehäuses öffnen (Zeichnung A. 5).
4. Auf den Filteranschluss den HEPA-Filter aufsetzen (Zeichnung B, 11). Auf den Schmutzbehälter einen Stofffilter aufsetzen (Zeichnung B, 12).
5. Die Abdeckung auf den Staubsaugerbehälter setzen und mithilfe der Behälterverschlüsse verschließen.
6. Den Staubsaugerschlauch (Zeichnung A, 7) am Lufteinlass an der Unterseite des Staubsaugers (Zeichnung A, 8) anbringen und behutsam drehen, um ihn zu arretieren.
7. Je nach anstehender Aufgabe den passenden Aufsatz auswählen und anbringen. Den Aluminiumaufsatz zum Entfernen von Asche von Oberflächen, die Bodenbürste zum Reinigen flacher Oberflächen und den Fugendüse zum Reinigen schwer zugänglicher Bereiche verwenden. Zum Anschließen des Elektrowerkzeugs an den Staubsauger das Elektrowerkzeug mithilfe des mit dem Staubsauger mitgelieferten Adapters verbinden.

Vorbereitung des Staubsaugers als Luftgebläse:
1. Den Schlauch (Zeichnung A, 7) an den oberen Saugschlauchanschluss an der Oberseite des Staubsaugers (Zeichnung A, 2) anschließen.

7. Verbindung zum Netzwerk

Vergewissern Sie sich vor dem Anschließen des Geräts an die Stromversorgung, dass die Versorgungsspannung dem auf dem Typenschild angegebenen Wert entspricht.
Die Installation der Stromversorgung sollte gemäß den grundlegenden Anforderungen für elektrische Installationen erfolgen und die Anforderungen für eine sichere Verwendung erfüllen. Die Parameter des Mindestquerschnitts des Netzkabels und des Nennwerts der Sicherung in Abhängigkeit von der Leistung des Geräts sind in der nachstehenden Tabelle aufgeführt:

Leistung des Geräts [W]	Mindest Drahtquerschnitt [mm²]	Mindestwert der Sicherung Typ C [A]
700÷1400	1	10

Die Installation muss von einem qualifizierten Elektriker durchgeführt werden. Beachten Sie bei der Verwendung von Verlängerungskabeln, dass der Leiterquerschnitt nicht kleiner als erforderlich ist (siehe Tabelle). Das Netzkabel so verlegen, dass es während des Betriebs nicht durchtrennt werden kann. Beschädigte Verlängerungskabel nicht verwenden.
Den technischen Zustand des Netzkabels regelmäßig überprüfen. Nicht am Netzkabel ziehen.

8. Einschalten und Verwendung des Geräts

Einschalten
Auf dem Deckel des Staubsaugers befindet sich ein Schalter (Zeichnung A, 10). Der Schalter verfügt über ein I-Symbol zum Einschalten des Geräts sowie ein O-Symbol zum Ausschalten.

Ansaugen von Material

⚠ ACHTUNG **Keinen Ruß oder brennbare Stoffe aufsaugen. Mit dem Staubsauger keine Gegenstände aufsaugen, deren Temperatur über 40 °C liegt.**

Den Staubsauger einschalten, die Düse auf das aufzusaugende Material richten. Das Material wird in den Behälter gesaugt.
Beim Anschluss eines Elektrowerkzeugs und der Verwendung des Staubsaugers als Staubabsauger ist zu beachten, dass der Staubsauger über keinen Synchronschalter verfügt, d. h. er startet nicht zusammen mit dem Einschalten des Elektrowerkzeugs. Sie müssen den Staubsauger und das Elektrowerkzeug unabhängig voneinander einschalten.

Ausblasen
Bei ausgeschaltetem Gerät das Schlauchende an den Saugschlauchanschluss anschließen. Den Staubsauger einschalten und den Luftstrom auf Gegenstände richten, die ausgeblasen werden sollen (z. B. Schmutz an schwer zugänglichen Stellen, in engen Rillen usw.)

⚠ ACHTUNG **Den Luftstrom nicht auf Menschen bzw. Tiere richten. Das ausgestoßene Material kann sich mit hoher Geschwindigkeit bewegen.**

9. Laufende Wartung

⚠ ACHTUNG **Die nachstehend beschriebenen Wartungsschritte bei gezogenem Netzstecker ausführen.**

Reinigung des Behälters
Entfernen Sie regelmäßig Schmutz aus dem Behälter, um eine Beschädigung des Staubsaugers zu vermeiden.
So reinigen Sie den Behälter:
1. Den Schlauch vom oberen Behälter trennen.
2. Die obere Abdeckung samt Motor abnehmen.
3. Den HEPA-Filter herausnehmen und gründlich reinigen – der Filter ist waschbar und kann mit kaltem Wasser gewaschen werden. Mit normalem Wasserdruck reinigen, keine Hochdruckreiniger oder starken Wasserstrahlen verwenden. Den Filter vor dem Einsetzen in den Staubsauger trocknen lassen. Nicht in Industrietrocknern oder Öfen trocknen. Nicht mit Haartrocknern, Heißluftpistolen, Heizstrahlern oder über Feuer trocknen.
4. Den Behälter, das Filtersystem und den Schlauch gründlich reinigen.
5. Den Stofffilter gründlich reinigen und ausschütteln.

Aufbewahrung des Staubsaugers
Bewahren Sie den gereinigten und gründlich getrockneten Staubsauger in der Originalverpackung an einem trockenen Ort außerhalb der Reichweite von Kindern und unbefugten Personen auf.

10. Ersatzteile und Zubehör

Um Ersatzteile und Zubehör zu kaufen, wenden Sie sich an den Dedra Exim-Service. Kontaktinformationen auf Seite 1 des Handbuchs. Bei der Bestellung von Ersatzteilen bitte die Chargennummer auf dem Typenschild und die Teilenummer aus der Explosionszeichnung angeben. Während der Garantiezeit werden Reparaturen gemäß den in der Garantiekarte angegebenen Bedingungen durchgeführt. Das beanstandete Produkt bitte zur Reparatur bei der Verkaufsstelle abgeben (der Verkäufer ist verpflichtet, das Produkt anzunehmen) oder an das zentrale Servicezentrum von DEDRA EXIM senden. Die Garantiekarte die vom Importeur ausgestellte bitte beilegen. Ohne dieses Dokument fällt die Reparatur nicht unter die Garantie. Nach Ablauf der Garantiezeit werden Reparaturen vom zentralen Servicezentrum durchgeführt. Senden Sie hierzu das defekte Produkt an das Servicezentrum (die Versandkosten trägt der Verbraucher).

11. Eigenständige Fehlerbehebung

⚠ ACHTUNG **Vor Aufnahme der eigenständigen Fehlerbehebung ist das Gerät von der Stromversorgung zu trennen.**

Problem	Ursache	Lösung
Das Gerät startet nicht	Das Netzkabel ist falsch angeschlossen oder beschädigt.	Den Stecker bis zum Anschlag in die Steckdose drücken, das Netzkabel überprüfen.
	Keine Spannung in der Steckdose.	Spannung an der Steckdose überprüfen, Sicherung überprüfen.
	Defekter Schalter	Gerät zur Reparatur bringen

Motor überhitzt Die Saugleistung ist reduziert	Lüftungsöffnungen verstopft. Schlauch oder Düse verstopft	Lüftungsöffnungen reinigen Verstopfung beseitigen
	Filter verstopft	Filter überprüfen und reinigen
	Behälter überfüllt	Schmutzbehälter häufig leeren
Motor lässt sich nur schwer starten	Festsitzende Lager Verunreinigter Motor	Gerät zur Reparatur bringen

12. Komplettgerät

1. Staubsauger – 1 Stk. 2. Saugschlauch 1,5 mb -1 Stk. 3. Adapter für Elektrowerkzeuge – 1 St. 4. Bodenbürste – 1 St. 5. Kunststoffsaugrohr – 3 St. 6. Aluminiumverlängerung – 1 Stk. 7. Stofffilter – 2 St. 8. Hitzebeständiger Filter – 1 St. 9. HEPA-Filter – 1 Stk. 10. Aluminiumaufsatz – 1 St. 11. Fugendüse – 1 St. 12. Untergestell mit Rollen – 1 Satz

13. Informationen für Benutzer über die Entsorgung von Elektro- und Elektronikgeräten (gilt für Haushalte)



Das auf den Produkten oder in den Begleitunterlagen abgebildete Symbol weist darauf hin, dass defekte elektrische oder elektronische Geräte nicht mit dem Hausmüll entsorgt werden dürfen. Wenn Sie Bauteile entsorgen, wiederverwenden oder verwerten möchten, bringen Sie diese bitte zu einer speziellen Sammelstelle, wo sie kostenlos angenommen werden. Informationen über die Standorte von Sammelstellen für Altgeräte finden Sie bei den örtlichen Behörden, z. B. auf deren Websites.

Durch die korrekte Entsorgung des Geräts schonen Sie wertvolle Ressourcen und vermeiden negative Auswirkungen auf die Gesundheit und die Umwelt, die sich aus dem möglichen Vorhandensein von gefährlichen Stoffen, Gemischen und Bestandteilen in dem Gerät ergeben.

Bei unsachgemäßer Entsorgung drohen Strafen nach den jeweiligen örtlichen Vorschriften.

Benutzer in EU-Ländern: Wenn Sie elektrische oder elektronische Geräte entsorgen müssen, wenden Sie sich bitte an die nächstgelegene Verkaufsstelle oder Ihren Lieferanten, der Ihnen weitere Informationen geben kann.

Entsorgung in Ländern außerhalb der Europäischen Union: Dieses Symbol gilt nur für Länder innerhalb der Europäischen Union. Sollten Sie dieses Produkt entsorgen wollen, wenden Sie sich bitte an Ihre örtlichen Behörden oder Ihren Händler, um die richtige Entsorgungsmethode zu erfahren.

Garantieschein

auf

Trockensauger

Bestellnummer: DED6594 Losnummer: .....

(nachstehend "das Produkt" genannt)

Kaufdatum des Produkts: .....

Stempel des Händlers

Datum und Unterschrift des Verkäufers: .....

Erklärung des Benutzers:

Ich bestätige, dass ich über die Garantiebedingungen und die Folgen bei Nichteinhaltung der Richtlinien in der Bedienungsanleitung und der Garantiekarte informiert wurde. Die Garantiebedingungen sind mir bekannt und ich bestätige diese mit meiner handschriftlichen Unterschrift:

....

Datum und Ort Unterschrift des Benutzers

I. Haftung für das Produkt

1. Bürge - Dedra Exim Sp. z o.o. mit Sitz in Pruszków, Adresse: ul. 3 Maja 8, 05-800 Pruszków, KRS 0000062517, Bezirksgericht für die Stadt Warschau in Warschau, XIV. Wirtschaftsabteilung des Landesgerichtsregisters, NIP 527-020-49-33, Stammkapital: PLN 100.980,00.

2. Gemäß den Bestimmungen dieser Garantiekarte garantiert der Garantiegeber das Produkt, das aus dem Vertrieb des Garantiegebers stammt.

3. Die Haftung im Rahmen der Garantie erstreckt sich nur auf Mängel, die auf Ursachen zurückzuführen sind, die dem Produkt zum Zeitpunkt der Lieferung an den Nutzer innewohnen.

4. Der Nutzer hat im Rahmen der Garantie das Recht, das Produkt kostenlos reparieren zu lassen, sofern der Mangel während der Garantiezeit aufgetreten ist. Die Art und Weise der Reparatur des Produkts (Reparaturmethode) liegt im 5.Ermessen des Garantiegebers. Stellt die Garantiegeberin fest, dass eine Reparatur nicht möglich ist, behält sie sich das Recht vor, das fehlerhafte Element oder das gesamte Produkt durch ein fehlerfreies zu ersetzen, den Preis des Produkts zu mindern oder vom Vertrag zurückzutreten.

6.Gegenüber dem Benutzer, der kein Verbraucher im Sinne des Gesetzes vom 23. April 1964 ist. Die Haftung des Garantiegebers für Schäden, die sich aus dieser Garantie und/oder im Zusammenhang mit ihrem Abschluss und ihrer Erfüllung ergeben, ist unabhängig vom Rechtstitel auf maximal den Wert des mangelhaften Produkts beschränkt.

II. Garantiezeit

Produktkomponenten	Dauer des Garantieschutzes
Staubsauger	36 Monate ab dem Kaufdatum des Produkts, wie auf dieser Garantiekarte angegeben
Säcke, filter	Nicht von der Garantie abgedeckte Punkte

III. Bedingungen für die Inanspruchnahme der Garantie

Der Benutzer sollte den ausgefüllten Garantieschein des Produkts vorlegen und die Umstände des Kaufs des Produkts durch den Benutzer belegen, z. B. durch Vorlage der Quittung, Rechnung usw. Im Interesse einer effizienten Reklamationsbearbeitung wird empfohlen, dass der Benutzer zusammen mit dem Produkt alle in der Bedienungsanleitung unter "Vervollständigung des Geräts" aufgeführten Komponenten einreicht.

2. dass der Benutzer die Anweisungen in der Bedienungsanleitung und im Garantieschein beachtet.

3.Die Garantie gilt nur für das Gebiet der Republik Polen und der EU.

4.Die Garantie erstreckt sich nicht auf Produktmängel, die sich insbesondere aus folgenden Gründen ergeben:

a. Nichteinhaltung der in der Gebrauchsanweisung festgelegten Bedingungen durch den Benutzer, insbesondere hinsichtlich der korrekten Bedienung, Wartung und Reinigung;

b. Verwendung von Reinigungs- oder Pflegemitteln durch den Benutzer, die nicht der Gebrauchsanweisung entsprechen;

c. Unzureichende Lagerung und Transport des Produkts durch den Benutzer;

d. Unerlaubte Änderungen und/oder Umbauten am Produkt durch den Nutzer, die nicht mit dem Garantiegeber vereinbart wurden;

e. Die Verwendung von Verbrauchsmaterialien, die nicht mit der Bedienungsanleitung übereinstimmen, durch den Benutzer in dem Produkt.

5. Der Benutzer, der kein Verbraucher im Sinne des Gesetzes vom 23. April 1964 ist. Zivilgesetzbuches ist, verliert die Garantie für das Produkt, in dem:

- Seriennummern, Datumsangaben und Typenschilder vom Benutzer entfernt, verändert oder beschädigt worden sind;
- die Plomben vom Benutzer beschädigt wurden oder Anzeichen von Manipulationen durch den Benutzer aufweisen.

Achtung: Der Benutzer muss die mit dem täglichen Betrieb des Produkts verbundenen Tätigkeiten, die sich u.a. aus der Gebrauchsanweisung ergeben, selbst und auf eigene Kosten durchführen.

IV. Beschwerdeverfahren

1. Sollte sich herausstellen, dass das Produkt nicht ordnungsgemäß funktioniert, vergewissern Sie sich bitte, dass alle Schritte, die insbesondere in der Bedienungsanleitung angegeben sind, korrekt ausgeführt wurden, bevor Sie eine Reklamation einreichen.

2. Es wird empfohlen, eine Reklamation unverzüglich, vorzugsweise innerhalb von 7 Tagen nach Feststellung eines Mangels am Produkt, vorzubringen. Der Benutzer, der kein Verbraucher im Sinne des Gesetzes vom 23. April 1964 ist. Zivilgesetzbuches ist, verliert die Rechte aus dieser Garantie, wenn eine Reklamation nicht innerhalb von 7 Tagen erfolgt.

3. Eine Reklamation kann u.a. beim Kauf des Produkts, beim Garantieservice oder schriftlich an die folgende Adresse erfolgen: Dedra Exim Sp. z o.o., ul. 3 Maja 8, 05-800 Pruszków.

4. Der Nutzer kann eine Beschwerde mit dem auf der Website www.dedra.pl verfügbaren Formular einreichen. ("Formular für Gewährleistungsansprüche").

5. Die Adressen des Garantieservices für die einzelnen Länder finden Sie unter www.dedra.pl. Wenn es für ein bestimmtes Land keinen Garantieservice gibt, wird empfohlen, Garantieansprüche an folgende

Adresse zu richten: Dedra Exim Sp. z o.o. ul. 3 Maja 8, 05-800 Pruszków (Polen).
6. Im Hinblick auf die Sicherheit des Benutzers ist die Verwendung eines mangelhaften Produkts verboten.
7. Achtung: Die Verwendung eines defekten Produkts ist gefährlich für die Gesundheit und das Leben des Benutzers.
8. Die Erfüllung der Garantieverpflichtungen erfolgt innerhalb von 14 Werktagen, gerechnet ab dem Datum der Lieferung des reklamierten Produkts durch den Nutzer.
9. Es wird empfohlen, das mangelhafte Produkt zu reinigen, bevor es zur Reklamation eingereicht wird. Es wird empfohlen, das zu reklamierende Produkt sorgfältig vor Transportschäden zu schützen (es wird empfohlen, das zu reklamierende Produkt in der Originalverpackung zu liefern).
10. Die Gewährleistungsfrist verlängert sich um die Zeit, in der der Nutzer das von der Gewährleistung erfasste Produkt aufgrund eines Mangels nicht nutzen konnte.
Durch die Garantie werden die Rechte des Nutzers im Rahmen der Gewährleistungsvorschriften für Mängel an den verkauften Waren nicht ausgeschlossen, eingeschränkt oder ausgesetzt.

Gemäß Artikel 13 Absatz 1 und 2 der Verordnung (EU) 2016/679 des Europäischen Parlaments und des Rates vom 27. April 2016 zum Schutz natürlicher Personen bei der Verarbeitung personenbezogener Daten, zum freien Datenverkehr und zur Aufhebung der Richtlinie 95/46/EG (im Folgenden: „RODO“) informieren wir Sie
1. Der Verwalter Ihrer im Formular angegebenen personenbezogenen Daten ist DEDRA-EXIM sp. z o.o. mit Sitz in Pruszków , ul. 3 Maja 8, 05-800 Pruszków (im Folgenden: „Verwalter“).
2. Ihre Daten werden ausschließlich zum Zweck der Durchführung des Garantieverfahrens für das Gerät gemäß Artikel 6 Absatz 1 Buchstabe b der Allgemeinen Datenschutzverordnung (im Folgenden: GDPR") verarbeitet. Die Bereitstellung der Daten ist freiwillig, aber für die Durchführung des Garantieverfahrens erforderlich.
3. Ihre Daten werden für die Dauer der Prüfung der Durchführung des Garantieverfahrens und für Archivierungszwecke im Falle der Notwendigkeit der Abwehr möglicher Ansprüche gegen den Verwalter nicht länger als bis zu deren Verjährung verarbeitet.
4. Ihre Daten dürfen nur an Stellen weitergegeben werden, die Daten im Auftrag des Verwalters auf der Grundlage einer schriftlichen Vereinbarung über die Beauftragung mit der Verarbeitung personenbezogener Daten verarbeiten und die u.a. technische Dienstleistungen, Hosting oder Website-Wartung, IT-Dienstleistungen und Kurierdienste anbieten. Die Dienstleister des Verwalters sind verpflichtet, die Datensicherheit zu gewährleisten und die Anforderungen des geltenden Rechts in Bezug auf den Schutz personenbezogener Daten zu erfüllen, und dürfen die anvertrauten personenbezogenen Daten nicht für andere als die im Vertrag mit dem Verwalter genannten Zwecke verwenden.
5. Ihre Daten werden nicht automatisiert verarbeitet, einschließlich Profiling, und werden nicht an ein Drittland/eine internationale Organisation übermittelt.
6. Sie haben jederzeit das Recht auf Auskunft über den Inhalt Ihrer Daten sowie das Recht auf Berichtigung, Löschung, Einschränkung der Verarbeitung, das Recht auf Datenübertragbarkeit und das Recht auf Widerspruch.
7. Für alle Fragen im Zusammenhang mit der Verarbeitung Ihrer personenbezogenen Daten durch den für die Verarbeitung Verantwortlichen können Sie sich an die folgende E-Mail-Adresse wenden: daneosobowe@dedra.pl;
8. Sie haben das Recht, eine Beschwerde bei der Datenschutzbehörde einzureichen;

FR Sommaire

1. Photos et schèmas
2. Description de l’appareil
3. Utilisation prévue de l'appareil
4. Restrictions d'utilisation
5. Caractéristiques techniques
6. Préparation au travail
7. Raccordement au secteur
8. Mise en marche et utilisation de l’appareil
9. Opérations d'entretien courant
10. Pièces de rechange et accessoires
11. Dépannage autonome
12. Composition de l'appareil
13. Information pour les utilisateurs concernant l'élimination des équipements électriques et électroniques
14. Carte de garantie

La déclaration de conformité est disponible au siège de Dedra-Exim Sp. z o.o. Les conditions générales de sécurité sont jointes au manuel sous forme de brochure séparée.

AVERTISSEMENT. Lire tous les avertissements marqués de ce symbole et toutes les instructions.

Le non-respect des avertissements et des consignes de sécurité ci-dessous peut entraîner un choc électrique, un incendie ou des blessures graves.

Conserver tous les avertissements et instructions pour référence future.

2. Description de l'appareil

Fig. A : 1. Poignée de transport, 2. Sortie d'air, 3. Carter moteur, 4. Loquet, 5. Réservoir à saletés, 6. Tube en aluminium, 7. Tuyau flexible, 8. Prise du tuyau flexible, 9. Couvercle du réservoir à saletés, 10. Interrupteur
Fig. B : 11. Filtre HEPA, 12. Filtre en tissu

3. Utilisation prévue de l’appareil

L'aspirateur DED6954 est conçu pour fonctionner à sec et à l'eau et permet de nettoyer les surfaces de divers types de saletés (par exemple, débris, cendres, déchets de construction, poussière, etc.).
L'aspirateur possède également une fonction de soufflerie.
L'utilisation de l'appareil est autorisée pour les travaux de rénovation et de construction, dans les ateliers de réparation, ainsi que pour les travaux amateurs, à condition de respecter les conditions d'utilisation et les conditions de travail admissibles contenues dans le manuel d'utilisation.

4. Restrictions d’utilisation

L'appareil ne peut être utilisé que conformément aux "Conditions de travail admissibles" figurant ci-dessous. Toute modification non autorisée de la conception mécanique et électrique, toute altération ou toute opération d'entretien non décrite dans le manuel d'utilisation sera considérée comme illégale et entraînera la perte immédiate des droits à la garantie.
Ne pas utiliser pour aspirer des cendres chaudes ou du charbon, des substances nocives et dangereuses pour la santé, des substances toxiques, des substances inflammables ou d'autres matériaux dangereux. Ne pas utiliser à proximité de liquides ou de vapeurs inflammables, ni de substances volatiles formant un mélange explosif avec l'air atmosphérique.

Restrictions additionnelles
a) Branchez l'aspirateur au secteur uniquement pendant la durée d'utilisation.
b) Tous les éléments de sécurité doivent être maintenus en parfait état technique. En cas de dommage, ils doivent être immédiatement réparés ou remplacés.
c) Ne laissez jamais l'aspirateur prêt à l'emploi sans surveillance.
d) Ne mettez pas l'appareil à la disposition des enfants comme jouet.
e) Rangez l'appareil loin des sources de chaleur (poêle, radiateur, etc.) afin d'éviter la déformation des éléments en plastique.
f) Lors de l'utilisation de l'appareil, ne pas obstruer l'entrée d'air. Dans le cas contraire, la puissance d'aspiration de la poussière diminuera et il y aura un risque de surchauffe du moteur.
g) L'appareil n'est pas adapté à l'aspiration de poussières nocives pour la santé, telles que les poussières de bois dur (hêtre, chêne) et l'amiante.
h) Avant de procéder au nettoyage, au remplacement des accessoires ou si l'aspirateur est laissé sans surveillance, débranchez la fiche de la prise de courant.
i) Ne pas aspirer de liquides.
j) L'appareil est conçu pour aspirer, entre autres, les cendres froides des cheminées, barbecues, cendriers et autres lieux d'accumulation de cendres.

k) Ne pas aspirer de cendres chaudes, incandescentes ou en feu. N'aspirez que des cendres froides.
l) Le bac à poussière et à cendres doit être vidé et nettoyé avant et après chaque utilisation.
m) Ne pas utiliser de sacs en papier ou de sacs fabriqués à partir de matériaux inflammables.
n) Ne pas utiliser un autre aspirateur pour aspirer les cendres.
o) Ne pas laisser l'aspirateur sur des matériaux inflammables ou des surfaces polymères et tapis.
p) Ne pas aspirer d'objets dont la température dépasse 40 °C.

CONDITIONS DE TRAVAIL AUTORISÉES
Fonctionnement continu S1
À utiliser en intérieur. Ne pas utiliser pour le charbon incandescent ou les braises chaudes - au-dessus de 40 °C.

5. Caractéristiques techniques

Modèle de l'appareil	**DED6594**
Tension d'alimentation [V]	230
Fréquence d'alimentation [Hz]	~50
Puissance nominale [W]	1200
Classe de protection	II
Degré de protection contre l'accès direct	IPX0
Capacité du réservoir [L]	20
Masse [kg]	4,5 kg
Débit d'air [m3/min]	2,65

6. Préparation au travail

ATTENTION **Pour toutes les opérations, veillez à toujours débrancher l'appareil de la prise de courant.**

L'aspirateur est doté de deux systèmes de travail indépendants : un pour l'aspiration des cendres froides et un autre pour la fonction de soufflerie.

Préparation au travail
1. Sortez l'aspirateur de son emballage, déverrouillez les loquets latéraux et retirez le couvercle du réservoir (Fig. A. 9). Videz le contenu du réservoir de l'aspirateur.
2. Assurez-vous que tous les composants de l'appareil ont été livrés conformément à la liste des pièces (cette liste se trouve dans le manuel d'utilisation).
3. Détachez les clips de fixation du carter de l'aspirateur et ouvrez la partie inférieure du carter (Fig. A. 5).
4. Installez le filtre de type HEPA sur l'embout du filtre (Fig. B, 11). Placez le filtre en tissu sur le réservoir à impuretés (Fig. B, 12).
5. Repositionnez le couvercle sur le réservoir de l'aspirateur et fermez-le à l'aide des loquets.
6. Montez le tuyau flexible (Fig. A, 7) de l'aspirateur sur l'entrée d'air située dans la partie inférieure de l'aspirateur (Fig. A, 8) et tournez-le délicatement pour le verrouiller.
7. En fonction de la tâche à effectuer, choisissez et fixez l'embout approprié. Pour le nettoyage des surfaces de cendres, utilisez l'embout en aluminium ; pour le nettoyage des surfaces planes, la brosse pour sols ; et pour le nettoyage des zones difficiles d'accès, la buse suceuse. Pour connecter un outil électrique à l'aspirateur, utilisez l'adaptateur fourni avec l'aspirateur.

Préparation de l'aspirateur en tant que souffleur d'air:
1. Connectez le tuyau flexible (Fig. A, 7) à l'orifice de sortie supérieur situé dans la partie supérieure de l'aspirateur (Fig. A, 2).

7. Raccordement au secteur

Avant de connecter l'appareil à une source d'alimentation, assurez-vous que la tension d'alimentation correspond à la valeur indiquée sur la plaque signalétique.
Instalacja L'installation électrique doit être réalisée conformément aux exigences fondamentales relatives aux installations électriques et satisfaire aux exigences de sécurité d'utilisation. Les paramètres de la section minimale du câble d'alimentation et de la valeur nominale du fusible, en fonction de la puissance de l'appareil, sont indiqués dans le tableau ci-dessous:

Puissance de l'appareil [W]	Section minimale du conducteur [mm²]	Valeur minimale du fusible type C [A]
700÷1400	1	10

L'installation doit être réalisée par un électricien qualifié. Si vous utilisez des rallonges, assurez-vous que la section du conducteur n'est pas inférieure à celle requise (voir tableau). Le câble électrique doit être disposé de manière à ne pas être exposé à une coupure pendant le fonctionnement. Ne pas utiliser de rallonges endommagées.
Vérifiez périodiquement l'état technique du câble d'alimentation. Ne tirez pas sur le câble d'alimentation.

8. Mise en marche et utilisation de l'appareil

Mise en marche
L'interrupteur (Fig. A, 10) est situé sur le couvercle de l'aspirateur. L'interrupteur à la marque I, qui sert à démarrer l'appareil, et la marque O, qui sert à l'arrêter.

Aspiration de matériaux

ATTENTION **N'aspirez pas la suie ou les substances inflammables. N'aspirez aucun objet dont la température est supérieure à 40 °C.**

Allumez l'aspirateur, dirigez la buse vers le matériau à collecter. Le matériau sera aspiré dans le réservoir.
Si vous connectez un outil électrique et utilisez l'aspirateur comme extracteur de poussière, n'oubliez pas que l'aspirateur n'a pas d'interrupteur synchrone, c'est-à-dire qu'il ne se mettra pas en marche en même temps que l'outil électrique. L'aspirateur et l'outil électrique doivent être démarrés indépendamment.

Soufflage
Avec l'appareil éteint, fixez l'extrémité du tuyau flexible dans l'orifice de sortie. Allumez l'aspirateur, dirigez le jet d'air vers les objets à souffler (par exemple, la saleté dans les endroits difficiles d'accès, les rainures étroites, etc.).

ATTENTION **Ne dirigez pas le jet d'air vers des personnes ou des animaux. Le matériau expulsé peut se déplacer à grande vitesse.**

9. Opérations d'entretien courant

ATTENTION **Effectuez toutes les opérations d'entretien décrites ci-dessous avec la fiche débranchée de la prise de courant**

Nettoyage du réservoir
Il est important de nettoyer fréquemment le réservoir pour éviter d'endommager l'aspirateur.
Pour nettoyer le réservoir, suivez ces étapes :
1. Débranchez le tuyau flexible du réservoir supérieur.
2. Démontez le couvercle supérieur avec le moteur.
3. Retirez et nettoyez soigneusement le filtre HEPA ; il est lavable à l'eau froide. Lavez-le sous une pression d'eau normale ; n'utilisez pas de nettoyeurs haute pression ou de jets d'eau puissants. Laissez le filtre sécher complètement à l'air libre avant de le remettre dans l'aspirateur. Ne le séchez pas dans des séchoirs industriels, des fours, avec des sèche-cheveux, des décapeurs thermiques, des radiants, ou au-dessus d'un feu.
4. Nettoyez en profondeur le réservoir, le système de filtration et le tuyau flexible.
5. Nettoyez et secouez soigneusement le filtre en tissu.

Rangement de l'aspirateur
Une fois nettoyé et parfaitement sec, rangez l'aspirateur dans son emballage d'origine, dans un endroit sec, hors de portée des enfants et des personnes non autorisées.

10. Pièces de rechange et accessoires

Pour l'achat de pièces de rechange et d'accessoires, veuillez contacter le Service Dedra-Exim. Vous trouverez leurs coordonnées à la page 1 du manuel.
Lors de la commande de pièces, merci de spécifier le numéro de lot figurant sur la plaque signalétique ainsi que le numéro de pièce du schéma d'assemblage.
Pendant la période de garantie, les réparations sont effectuées selon les conditions énoncées dans la Carte de Garantie. Veuillez remettre le produit sous garantie pour réparation au point d'achat (le vendeur est tenu d'accepter le produit sous garantie) ou l'envoyer au Service Central DEDRA - EXIM. Nous vous prions de bien vouloir joindre la carte de garantie délivrée par l'Importateur. Sans ce document, la réparation sera considérée comme hors garantie. Après la période de garantie, les réparations sont effectuées par le Service Central. Le produit endommagé doit être envoyé au Service (les frais d'expédition sont à la charge de l'utilisateur).

11. Dépannage autonome

ATTENTION **Avant de procéder au dépannage, débrancher l'appareil de l'alimentation.**

Problème	Cause	Solution
L'appareil ne s'allume pas	Le câble d'alimentation est mal branché ou endommagé.	Enfoncez la fiche plus profondément dans la prise, vérifiez le câble d'alimentation.
	Il n'y a pas de tension dans la prise de courant.	Vérifiez la tension dans la prise, vérifiez le fusible.

	L'interrupteur est endommagé.	Confiez l'appareil à la réparation.
Le moteur surchauffe, La force d'aspiration est réduite	Les ouvertures de ventilation sont bouchées. Le tuyau flexible ou la buse d'aspiration est obstrué(e)	Nettoyez les ouvertures de ventilation. Retirez l'obstruction.
	Le filtre est bouché	Vérifiez le filtre, nettoyez-le.
	Le réservoir est trop plein	Videz fréquemment les réservoirs de saletés
Le moteur démarre difficilement	Les roulements sont grippés. Le moteur est encrassé	Confiez l'appareil à la réparation.

12. Composition de l'appareil

Composition: 1. Aspirateur – 1 pièce, 2. Tuyau flexible 1,5 m – 1 pièce, 3. Adaptateur pour outils électriques – 1 pièce, 4. Brosse de sol – 1 pièce, 5. Tube en plastique – 3 pièces, 6. rallonge en aluminium – 1 pièce, 7. Filtre en tissu – 2 pièces, 8. Filtre résistant aux hautes températures – 1 pièce, 9. Filtre de type HEPA – 1 pièce, 10. Embout en aluminium – 1 pièce, 11. Suceur plat – 1 pièce 12. socle à roulettes - 1 jeu

13. Information pour les utilisateurs concernant l'élimination des appareils électriques et électroniques (concerne les ménages)



Le symbole représenté sur les produits ou leur documentation jointe indique que les appareils électriques ou électroniques hors d'usage ne doivent pas être jetés avec les ordures ménagères. La procédure correcte en cas de nécessité d'élimination, de réutilisation ou de récupération des composants consiste à remettre l'appareil à un point de collecte spécialisé, où il sera accepté gratuitement. Les informations sur l'emplacement des points de collecte des équipements usagés sont fournies par les autorités locales, par exemple sur leurs sites web.
Une élimination correcte de l'appareil permet de préserver des ressources précieuses et d'éviter les effets négatifs sur la santé et l'environnement résultant de la possible présence dans l'équipement de substances, de mélanges et de composants dangereux.
Une élimination incorrecte des déchets est passible de sanctions prévues par les réglementations locales en vigueur.
Utilisateurs dans les pays de l'Union européenne : En cas de nécessité de se débarrasser d'appareils électriques ou électroniques, veuillez contacter le point de vente ou le fournisseur le plus proche, qui vous fourniront des informations supplémentaires.
Élimination des déchets dans les pays hors de l'Union européenne : Ce symbole ne concerne que les pays de l'Union européenne. En cas de besoin de se débarrasser de ce produit, veuillez contacter les autorités locales ou votre revendeur pour obtenir des informations sur la procédure correcte à suivre.

Carte de garantie

Aspirateur à sec

Numéro de catalogue : DED6594 Numéro de lot : .....

(ci-après dénommé le Produit)

Date d'achat du Produit : .....

Cachet du vendeur

Date et signature du vendeur : .....

Déclaration de l'Utilisateur :

Je confirme avoir été informé des conditions de garantie ainsi que des conséquences du non-respect des directives contenues dans le mode d'emploi et la carte de garantie. Les conditions de la présente garantie me sont connues, ce que je confirme par ma signature :

....

Date et lieu Signature de l'Utilisateur

I. Responsabilité pour le Produit

1. Le garant est Dedra Exim Sp. z o.o., dont le siège social est à Pruszków, adresse : ul. 3 Maja 8, 05-800 Pruszków, Pologne, KRS 0000062517, Tribunal de district de la ville de Varsovie à Varsovie, XIVe division commerciale du Registre national des tribunaux, NIP 527-020-49-33, capital social : 100 980,00 PLN.
2. Conformément aux conditions spécifiées dans la présente carte de garantie, le Garant accorde une garantie sur le Produit provenant de la distribution du Garant.
3. La responsabilité au titre de la garantie ne couvre que les défauts résultant de causes inhérentes au Produit au moment de sa livraison à l'Utilisateur.
4. Au titre de la garantie, l'Utilisateur a droit à la réparation gratuite du Produit, à condition que le défaut soit apparu pendant la période de garantie. Le mode de réparation du Produit (méthode d'exécution de la réparation) dépend de la décision du Garant. Si le Garant constate l'impossibilité de réparer, il se réserve le droit de remplacer l'élément défectueux ou l'ensemble du Produit par un produit exempt de défaut, de réduire le prix du Produit ou de résilier le contrat.
5. En ce qui concerne l'Utilisateur qui n'est pas un consommateur au sens de la loi du 23 avril 1964, Code civil, la responsabilité du Garant en matière de dommages résultant de la présente garantie et/ou en relation avec sa conclusion et son exécution, quel que soit le fondement juridique, est limitée au maximum à la valeur du Produit défectueux.

II. Période de garantie

Éléments du Produit	Durée de la protection de garantie
Aspirateur	36 mois à compter de la date d'achat du produit indiquée sur la présente carte de garantie.
Sacs, filtres	Points non couverts par la garantie

III. Conditions d'application de la garantie

1. Présentation par l'Utilisateur de la carte de garantie du Produit dûment remplie et justification par l'Utilisateur des circonstances d'achat du Produit, par exemple en présentant un ticket de caisse, une facture, etc. Afin de faciliter le traitement de la réclamation, il est recommandé à l'Utilisateur de joindre au Produit réclamé tous les éléments spécifiés dans la rubrique « Composition de l'appareil » contenue dans le mode d'emploi.
2. Respect par l'Utilisateur des recommandations contenues dans le mode d'emploi et la carte de garantie.
3. La garantie ne couvre que le territoire de la République de Pologne et de l'UE.
4. La garantie ne couvre pas les défauts du Produit résultant notamment de :
a. Non-respect par l'Utilisateur des conditions spécifiées dans le mode d'emploi, notamment en matière d'utilisation, d'entretien et de nettoyage corrects ;
b. Utilisation par l'Utilisateur de produits de nettoyage ou d'entretien non conformes au mode d'emploi ;
c. Stockage et transport inappropriés du Produit par l'Utilisateur ;
d. Modifications et/ou transformations non autorisées du Produit par l'Utilisateur, qui n'ont pas été convenues avec le Garant ;
e. Utilisation par l'Utilisateur dans le Produit de consommables non conformes au mode d'emploi.
5. L'Utilisateur qui n'est pas un consommateur au sens de la loi du 23 avril 1964, Code civil, perd la garantie sur le Produit dans lequel :
- les numéros de série, les indications de date et les plaques signalétiques ont été supprimés, modifiés ou endommagés par l'Utilisateur ;
- les scellés ont été endommagés par l'Utilisateur ou portent des traces de manipulation de l'Utilisateur.
6. Attention ! Les opérations liées à l'entretien quotidien du Produit, résultant notamment du mode d'emploi, sont effectuées par l'Utilisateur à ses propres frais.

IV. Procédure de réclamation

1. En cas de constatation d'un fonctionnement incorrect du Produit, avant de soumettre une réclamation, il convient de s'assurer que toutes les opérations spécifiées notamment dans le mode d'emploi ont été effectuées correctement.
2. Il est recommandé de soumettre la réclamation immédiatement, de préférence dans les 7 jours suivant la date de constatation du défaut du Produit. L'Utilisateur qui n'est pas un consommateur au sens de la loi du 23 avril 1964, Code civil, perd ses droits découlant de la présente garantie en cas de non-soumission de la réclamation dans un délai de 7 jours.
3. La réclamation peut être soumise notamment au point d'achat du Produit, au service de garantie ou par écrit à l'adresse suivante : Dedra Exim Sp. z o.o., ul. 3 Maja 8, 05-800 Pruszków, Pologne.
4. L'Utilisateur peut soumettre une réclamation en utilisant le formulaire disponible sur le site web www.dedra.pl (« Formulaire de réclamation au titre de la garantie »).
5. Les adresses des services de garantie pour les différents pays sont disponibles sur le site www.dedra.pl. En l'absence de service de garantie pour un pays donné, il est recommandé d'adresser les réclamations au

titre de la garantie à l'adresse suivante : Dedra Exim Sp. z o.o. ul. 3 Maja 8, 05-800 Pruszków (Pologne).
6. A l'égard de la sécurité de l'Utilisateur, l'utilisation d'un Produit défectueux est interdite.
7. Attention ! L'utilisation d'un Produit défectueux est dangereuse pour la santé et la vie de l'Utilisateur.
8. L'exécution des obligations découlant de la garantie aura lieu dans un délai de 14 jours ouvrables à compter de la date de livraison du Produit réclamé par l'Utilisateur.
9. Avant de livrer le Produit défectueux pour réclamation, il est recommandé de le nettoyer. Il est recommandé de protéger soigneusement le Produit réclamé contre les dommages pendant le transport (il est recommandé de livrer le Produit réclamé dans son emballage d'origine).
10. La période de garantie est prolongée de la durée pendant laquelle l'Utilisateur n'a pas pu utiliser le Produit en raison d'un défaut couvert par la garantie.
La garantie n'exclut, ne limite ni ne suspend les droits de l'Utilisateur découlant des dispositions relatives à la garantie légale contre les défauts de la chose vendue.

Conformément à l'article 13, paragraphes 1 et 2, du règlement (UE) 2016/679 du Parlement européen et du Conseil du 27 avril 2016 relatif à la protection des personnes physiques à l'égard du traitement des données à caractère personnel et à la libre circulation de ces données, et abrogeant la directive 95/46/CE (ci-après « RGPD »), nous vous informons de ce qui suit :
1. Le responsable du traitement de vos données personnelles fournies dans le formulaire est DEDRA-EXIM sp. z o.o., dont le siège social est situé à Pruszków, ul. 3 Maja 8, 05-800 Pruszków, Pologne (ci-après le « Responsable du traitement »).
2. Vos données seront traitées exclusivement aux fins de la procédure de garantie de l'appareil conformément à l'article 6, paragraphe 1, point b), du règlement général sur la protection des données (ci-après « RGPD »). La fourniture des données est volontaire, mais nécessaire au déroulement de la procédure de garantie.
3. Vos données seront traitées pendant la durée d'examen et de traitement de la procédure de garantie, ainsi qu'à des fins d'archivage en cas de nécessité de défense contre d'éventuelles réclamations à l'encontre du Responsable du traitement, et ce, pas plus longtemps que le délai de prescription de ces réclamations.
4. Vos données pourront être divulguées exclusivement aux sous-traitants traitant les données pour le compte du responsable du traitement sur la base d'un contrat écrit de sous-traitance de données à caractère personnel, fournissant notamment des services de maintenance technique, d'hébergement ou de gestion de site web, de support informatique ou de transport. Les fournisseurs du Responsable du traitement sont tenus d'assurer la sécurité des données et de respecter les exigences de la législation applicable en matière de protection des données à caractère personnel, et ne peuvent pas utiliser les données à caractère personnel qui leur sont confiées à d'autres fins que celles spécifiées dans le contrat conclu avec le Responsable du traitement.
5. Vos données ne feront pas l'objet d'une prise de décision automatisée, y compris le profilage, et ne seront pas transférées vers un pays tiers ou une organisation internationale.
6. Vous disposez d'un droit d'accès à vos données, ainsi que d'un droit de rectification, d'effacement, de limitation du traitement, d'un droit à la portabilité des données et d'un droit d'opposition, à tout moment.
7. Pour toute question relative au traitement de vos données personnelles par le Responsable du traitement, vous pouvez le contacter à l'adresse e-mail suivante : daneosobowe@dedra.pl ;
8. Vous avez le droit d'introduire une réclamation auprès de l'autorité de contrôle compétente en matière de protection des données à caractère personnel

Dedra Exim Sp. z o.o.
ul. 3 Maja 8, 05-800 Pruszków
Tel. +48 22 73 83 777, fax +48 22 73 83 779
www.dedra.pl, info@dedra.pl

Adnotacje o dokonanych naprawach / Information about repairs carried out / Informace o provedených opravách / Informácie o vykonaných opravách / Informacija apie atliktus remontus / Informācija par veiktajiem remontdarbiem / A végzett javításokról szóló információk / Informații despre reparațiile efectuate / Informacije o opravljenih popravilih / Podaci o izvršenim popravcima / Информация за извършените ремонти / Інформація про виконані ремонти / Informationen zu durchgeführten Reparaturen / Informations sur les réparations effectuées

Data zgłoszenia do naprawy / Date of repair request / Datum přihlášení k opravě / Dátum žiadosti o opravu / Remonto užsakymo data / Datums, kad pieteikts remonts / Javítási kérelem dátuma / Data solicitării de reparație / Datum zahtevka za popravilo / Datum prijave za popravak / Дата на заявката за ремонт / Дата подання заявки на ремонт / Datum der Reparaturmeldung / Date de la demande de réparation	Data wykonania naprawy / Date of repair / Datum provedení opravy / Dátum opravy / Remonto data / Remonts veikšanas datums / Javítás dátuma / Data reparației / Datum popravila / Datum popravka / Дата на ремонта / Дата виконання ремонту / Datum der Reparatur / Date de réparation	Zakres naprawy, opis czynności naprawczych / Scope of repair, description of repair activities / Rozsah oprav, popis opravárenských činností / Rozsah opráv, popis opravárenských činností / Remonto apimtis, remonto darbų aprašymas / Remontu apjoms, remonta darbu apraksts / A javítás hatálya, a javítási tevékenységek leírása / Domeniul de aplicare al reparației, descrierea activităților de reparație / Obseg popravila, opis popravljalnih dejavnosti / Opseg popravka, opis aktivnosti popravka / Обхват на ремонта, описание на ремонтните дейности / Обсяг ремонту, опис ремонтних робіт / Umfang der Reparatur, Beschreibung der Reparaturmaßnahmen / Étendue de la réparation, description des opérations de réparation	Podpis wykonującego naprawę / Signature of the repairer / Podpis osoby provádějící opravu / Podpis opravára / Remonto meistro parašas / Remontu veikušā paraksts / A javító aláírása / Semnătura reparatorului / Podpis serviserja / Potpis osobe koja vrši popravak / Подпис на ремонтника / Підпис особи, яка виконує ремонт / Unterschrift des Reparaturdurchführenden / Signature de la personne effectuant la réparation