DED6593

Instrukcja ważna dla urządzeń wyprodukowanych po: / Návod pro zařízení vyrobená po: / Návod pre obsluhu zariadení vyrobených po: / Instrukcija – įrenginiai, kurie buvo pagaminti nuo: / Lietošanas instrukcija ierīcēm izgatavotiem pēc: / Útmutató a után gyártott készülékekhez: / Manualul de utilizare pentru aparate fabricate după: / Navodila za uporabo veljajo za naprave, izdelane po: / Priručnik vrijedi za uređaje proizvedene nakon: / Ръководство за употреба, валидно за устройства, произведени след : / Інструкція дійсна для пристроїв, виготовлених після: / Käsiraamat kehtib seadmetele, mis on toodetud pärast: / Bedienungsanleitung für Geräte, hergestellt wurden die nach dem: / Instructions valables pour les appareils fabriqués après : / **01.02.2026**

PL **Odkurzacz kominkowy**
Instrukcja obsługi z kartą gwarancyjną

EN Ash vacuum cleaner
Instruction manual with guarantee card

CZ Krbový vysavač
Návod k obsluze se záručním listem

SK Krbový vysávač
Užívateľská príručka so záručným listom

LT Židinio pelenų siurblys
Naudojimo instrukcija su Garantiniu lapu

LV Kamīna putekļsūcējs
Lietošanas instrukcija ar garantijas talonu

HU Hamuporszívó
Használati Utasítás Garanciajeggyel

RO Aspirator pentru cămin
Manualul de utilizare şi certificatul de garanţie

SI Sesalnik za dimnike
Navodila za uporabo z garancijsko kartico

HR Usisavač za kamin
Upute za upotrebu s jamstvenim listom

BG Прахосмукачка за комини
Ръководство за употреба с гаранционна карта

UA Пилосос для димоходу
Інструкція з експлуатації з гарантійним талоном

EE Tuha- ja tolmuimeja
Kasutusjuhend koos garantiikaardiga

DE Schornsteinstaubsauger
Bedienungsanleitung mit garantiekarte

FR Aspirateur cheminée
Mode d'emploi avec carte de garantie



PL Wszelkie prawa zastrzeżone. Niniejsze opracowanie jest chronione prawem autorskim. Kopiowanie lub rozpowszechnianie Instrukji Obsługi we fragmentach albo w całości bez zgody Dedra Exim zabronione Dedra Exim zastrzega sobie prawo do wprowadzania zmian konstrukcyjno-technicznych oraz kompletacyjnych bez uprzedniego powiadamiania. Zmiany te nie mogą stanowić podstawy do reklamowania produktu. Instrukcja obsługi dostępna na stronie www.dedra.pl

EN All rights reserved. This work is protected by copyright. Copying or distribution of the User Manual in parts or in full without Dedra Exim's permission is prohibited Dedra Exim reserves the right to make design, technical and completion changes without prior notice. These changes may not constitute grounds for advertising the product. User manual available at www.dedra.pl

CZ Všechna práva vyhrazena. Toto zpracování je chráněno autorským právem. Kopírování nebo šíření Návodu k obsluze v částech nebo vcelku bez souhlasu společnosti Dedra Exim je zakázáno. Dedra Exim si vyhrazuje právo zavádět konstrukční a technické a komplementační změny bez dřívějšího oznámení. Tyto změny nemohou být základem pro reklamování výrobku. Návod k obsluze dostupný na stránkách www.dedra.pl

SK Všetky práva vyhradené. Tieto materiály sú chránené autorskými právami. Kopírovanie prípadne šírenie častí, prípadne celého návodu na obsluhu je bez súhlasu spoločnosti Dedra Exim zakázané. Dedra Exim si vyhradzuje právo na vykonávanie konštrukčno-technických zmien, a zmien doplnkového príslušenstva, bez predchádzajúceho upozornenia. Tieto zmeny nemôžu byť dôvodom na reklamáciu výrobku. Užívateľská príručka je dostupná na webovej stránke www.dedra.pl

LT Visos teisės saugomos. Šis kūrinys yra saugomas autorinių teisių įstatymų. Eksploatavimo instrukcijos arba jos fragmentų kopijavimas ir platinimas be „Dedra Exim“ sutikimo draudžiamas. „Dedra Exim“ pasilieka sau teisę įvesti konstrukcijos, techninius arba komplektacijos pokyčius be išankstinio įspėjimo. Šie pokyčiai negali būti skundo dėl produkto pagrindu. Naudojimo instrukcija yra prieinama svetainėje: www.dedra.pl

LV Visas tiesības pasargātas. Šis izdevums ir sargāts ar autortiesību. Lietošanas Instrukcijas kopēšana vai izplatīšana pilnīgi vai fragmentos bez Dedra Exim firmas piekrišanas ir aizliegta. Firma Dedra Exim atstāj sev tiesību veikt konstrukcijas-tehnikas izmaiņu, kā arī komplektācijas izmaiņu bez iepriekšēja paziņojuma. Šīs izmaiņas nevar būt par pamatu produkta reklamēšanai. Lietošanas instrukcija pieejama mājaslapā www.dedra.pl

HU Minden jog fenntartva. A jelen kiadvány szerzői jogokkal védve. A Használati Utasítás másolása vagy terjesztése egészében vagy részleteiben a Dedra Exim írásos engedélye nélkül tilos A Dedra Exim fenntartja magának a szerkezeti-műszaki, valamint komplettálási változtatások előzetes bejelentés nélküli bevezetésének jogát. Ezek a változások nem szolgálhatnak alapjául a termék reklamációjának. A használati utasítás a weboldalon elérhető www.dedra.pl.

RO Toate drepturile rezervate. Această redactare este protejată prin legea dreptului de autor. Este interzisă copierea, reproducerea în orice fel sau multiplicarea și distribuirea parțială sau în totalitate a Manualului de utilizare fără permisiunea firmei Dedra Exim Firma Dedra Exim își rezervă dreptul de a face modificări tehnice și constructive sau de completare a dispozitivului fără o notificare prealabilă. Aceste modificări nu pot constitui temei pentru reclamarea produsului. Instrucţiunea de deservire accesibilă pe pagina www.dedra.pl

SI Vse pravice pridržane. To delo je zaščiteno z avtorskimi pravicami. Kopiranje ali razširjanje uporabniškega priročnika po delih ali v celoti brez dovoljenja družbe Dedra Exim je prepovedano Družba Dedra Exim si pridržuje pravico do oblikovnih, tehničnih in končnih sprememb brez predhodnega obvestila. Te spremembe ne morejo biti razlog za oglaševanje izdelka. Uporabniški priročnik je na voljo na spletni strani www.dedra.pl.

HR Sva prava pridržana. Ovo djelo je zaštićeno autorskim pravom. Zabranjeno kopiranje ili distribucija korisničkog priručnika u dijelovima ili u cijelosti bez pristanka Dedra Exima Dedra Exim zadržava pravo uvođenja građevinskih, tehničkih i završnih izmjena bez prethodne najave. Navedene izmjene ne mogu biti osnova za oglašavanje proizvoda. Korisnički priručnik dostupan na www.dedra.pl

BG Всички права запазени. Това произведение е защитено с авторски права. Забранено е копирането или разпространението на ръководството за потребителя на части или изцяло без разрешението на Dedra Exim Dedra Exim си запазва правото да прави промени в дизайна, техниката и окомплектовката без предварително уведомление. Тези промени не могат да бъдат основание за рекламиране на продукта. Ръководството за потребителя е на разположение на адрес www.dedra.pl

UA Всі права захищені. Ця робота захищена авторським правом. Копіювання або розповсюдження Посібника користувача частково або повністю без дозволу Dedra Exim заборонено Dedra Exim залишає за собою право вносити зміни в конструкцію, технічні характеристики та комплектацію без попереднього повідомлення. Ці зміни не можуть бути підставою для реклами продукту. Посібник користувача доступний за посиланням www.dedra.pl

EE Kõik õigused kaitstud. See teos on kaitstud autoriõigusega. Kasutusjuhendi osaline või täielik kopeerimine või levitamine ilma Dedra Eximi loata on keelatud Dedra Exim jätab endale õiguse teha ilma ette teatamata muudatusi kujunduses, tehnilistes ja täiendustes. Need muudatused ei tohi olla põhjuseks toote reklaamimiseks. Kasutusjuhend on saadaval aadressil www.dedra.pl

DE Alle Rechte vorbehalten. Die vorliegende Bedienungsanleitung wird durch das Urheber-recht geschützt. Kein Teil dieser Bedienungs-anleitung darf ohne schriftliche Einwilligung von Dedra Exim vervielfältigt oder verbreitet werden. Dedra Exim behält sich das Recht vor, Konstruktions- und technische Änderungen sowie Änderungen in der Zusammensetzung vorzunehmen, ohne vorher darüber zu informieren. Diese Änderungen können kein Grund zur Reklamation des Produkts bilden. Die Bedienungsanleitung ist auf der Internetseite www.dedra.pl zugänglich.

FR Tous droits réservés. Le présent document est protégé par le droit d'auteur. La copie ou la diffusion de l'instructions d'utilisation, en partie ou en totalité, sans l'accord de Dedra Exim est interdite. Dedra Exim se réserve le droit d'apporter des modifications techniques et de conception sans préavis. Ces modifications ne peuvent constituer un motif de réclamation concernant le produit. Les instructions d'utilisation sont disponibles sur le site www.dedra.pl.

Kontakt
Contact/ Konatkt/ Kontak/ Kontaktai/ Kontakts/ Elérhetőség/ Contact/ Pišite na/ Kontakt/ Свържете се с/ Контакти/ Kontakt/ Konatkt / Contact
Dedra Exim Sp. z o.o., ul. 3 Maja 8, 05-800 Pruszków, Tel. +48 22 73 83 777 wew. 129, 170, fax +48 22 73 83 779
serwis@dedra.pl www.dedra.pl

22 PAP

6595.240226.V6

Zdjęcia i rysunki



A



B

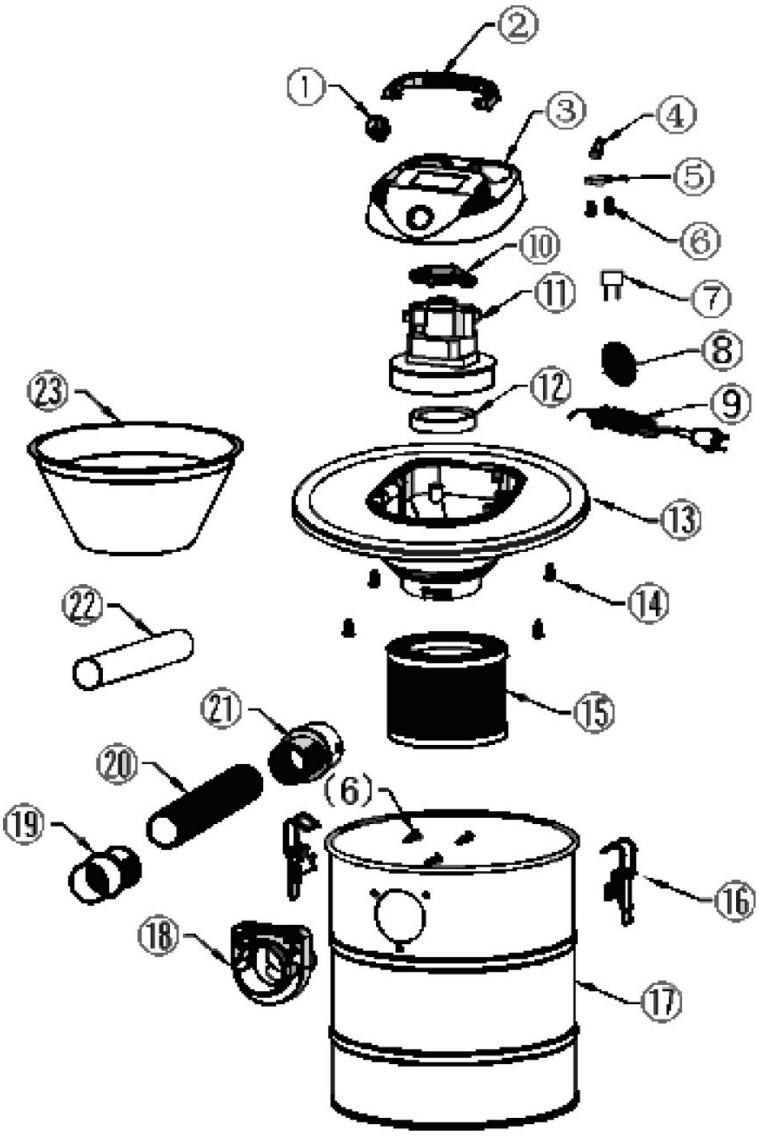

C

Opis piktogramów / Description of pictograms / Popis použitých piktogramů / Opis používaných piktogramov / Panaudotų piktogramų aprašymas / Lietoto piktogrammu apraksts / Az alkalmazott piktogramok magyarázata / Descrierea pictogramelor / Opis piktogramov / Opis piktograma / Описание на пиктограмите / Опис піктограм / Piktogrammide kirjeldus / Beschreibung der verwendeten Piktogramme / Description des pictogrammes



Nakaz: przeczytaj instrukcję obsługi / Příkaz: přečtěte návod k obsluze / Príkaz: oboznámte sa s užívateľskou príručkou / Privaloma: perskaitykite aptarnavimo instrukciją / Norādījums: rūpīgi iepazīstieties ar lietotāja rokasgrāmatā sniegto informāciju / Utasítás: olvassa el az útmutatót / Obilgatoriu: citiți manualul de utilizare / Navodilo: preberite navodila za uporabo / Jamstvo: pročitajte priručnik s uputama / Заповедта: прочетете ръководството за употреба / Заборона: прочитайте інструкцію з експлуатації / Mandatory: read the instruction manual / Gebot: die Bedienungsanleitung lesen / Obligatoire : lire le mode d'emploi



Moc / Power / Síla / Moc / Galia / Jauda / Teljesítmény / Putere / Putere / Moč / Snaga / Мощност / Puissance



Pojemność zbiornika / Tank capacity / Objem nádoby / Bako talpa / Neigiamas slėgis talpoje / Tvertnes tilpums / A tartály űrtartalma / Volumul recipientului / Prostornina rezervoarja / Kapacitet spremnika / Капацитет на резервоара / Ємність бака / Mahuti mahutavus / Fassungsvermögen des Tanks / Capacité du réservoir



Podciśnienie w zbiorniku / Vacuum in the tank / Podtlak v nádobě / Vákuum v nádrži / Vakuums tvertnē / Vakuums tvertnē / Tartály kisnyomás / Subpresiune în recipient / Vakuum v rezervoarju / Vakuum u spremniku / Вакуум в резервоара / Вакуум в резервуарі / Vaakum paagis / Unterdruck im Tank / Dépression dans le réservoir



Ostrożnie! Niebezpieczeństwo / Caution: Danger! / Opatrně! Nebezpečí / Opatrne! Nebezpečenstvo / Atsargiai! Pavojus / Piesardzīgi! Bīstamība / Óvatosan! Veszélyhelyzet / Atenție! Pericol / Pozor! Nevarnost / Pažljivo! Opasnost / Внимание! Опасност / Обережно! Небезпека! / Ettevaatust! Oht / Vorsicht! Gefahr / Attention ! Danger



Niebezpieczeństwo pożaru spowodowane łatwo zapalnymi materiałami / Fire hazard due to highly flammable materials / Nebezpečí požáru vyvolané lehce hořlavými materiály / Nebezpečenstvo požiaru spôsobené ľahko zápalnými materiálmi / Gaisro pavojus dėl degiųjų medžiagų / Ugunsgrēka risks viegli uzliesmojošu materiālu dēļ / Lobbanékony anyagok által okozott tűzveszély / Riscul de incendiu din cauza materialelor ușor inflamabile / Nevarnost požara zaradi zelo vnetljivih materialov / Opasnost od požara zbog lako zapaljivih materijala / Опасност от пожар поради силно запалими материали / Пожежна небезпека через легкозаймисті матеріали / Tulekahjuoht kergesti süttivate materjalide tõttu / Brandgefahr durch leicht entzündliche Materialien / Risque d'incendie dû à des matériaux facilement inflammables



Klasa ochrony przeciwporażeniowej / Protection class / Třída ochrany proti úrazu elektrickým proudem / Trieda ochrany pred zásahom el. Prúdom / Apsaugos nuo elektros smūgio klasė / Aizsardzības klase / Elektrodrošības klase érintésvédelmi osztály / Clasa de protecție împotriva electrocutării / Zaščitni razred / Klasa zaštite od strujnog udara / Клас на защита / Клас захисту / Kaitseklass / Schutzart gegen elektrischen Schlag / Classe de protection contre les chocs électriques

PL Spis treści

1. Zdjęcia i rysunki
2. Opis urządzenia
3. Przeznaczenie urządzenia
4. Ograniczenie użycia
5. Dane techniczne
6. Przygotowanie do pracy
7. Podłączenie do sieci
8. Włączanie i użytkowanie urządzenia
9. Bieżące czynności obsługowe
10. Części zamienne i akcesoria
11. Samodzielne usuwanie usterek
12. Kompletacja urządzenia
13. Informacja dla użytkowników o pozbywaniu się urządzeń elektrycznych i elektronicznych
14. Wykaz części do rysunku złożeniowego
15. Karta gwarancyjna

Deklaracja zgodności znajduje się w siedzibie Dedra-Exim Sp. z o.o. Ogólne warunki bezpieczeństwa zostały dołączone do instrukcji jako oddzielna broszura.

OSTRZEŻENIE. Przeczytać wszystkie ostrzeżenia oznaczone takim symbolem i wszystkie instrukcje.

Nieprzestrzeganie podanych niżej ostrzeżeń i wskazówek dotyczących bezpieczeństwa może być przyczyną porażenia prądem elektrycznym, pożaru lub poważnych obrażeń.

Zachować wszystkie ostrzeżenia i instrukcje do przyszłego użytku.

2. Opis urządzenia

Rys. A: 1. Rękojeść transportowa, 2. Wylot powietrza, 3. Osłona silnika, 4. Zatrzask, 5. Zbiornik na zanieczyszczenia 6. Rura aluminiowa, 7. Wąż elastyczny, 8.Gniazdo węża elastycznego, 9. Osłona zbiornika na zanieczyszczenia, 10. Włącznik
Rys. B. 11. Filtr typu HEPA, 12. Filtr materiałowy

3. Przeznaczenie urządzenia

Odkurzacz komikowy model DED6593 jest przeznaczony do pracy na sucho i umożliwia odsysanie popiołu z kominków, pieców na drewno i węgiel, popielniczek lub grilli.
Odkurzacz dodatkowo posiada funkcję wydmuchu powietrza.
Dopuszcza się wykorzystanie urządzenia w pracach remontowo-budowlanych, warsztatach naprawczych, w pracach amatorskich przy równoczesnym przestrzeganiu warunków użytkowania i dopuszczalnych warunków pracy, zawartych w instrukcji obsługi.

4. Ograniczenia użycia

Urządzenie może być użytkowane tylko zgodnie z zamieszczonymi poniżej „Dopuszczalnymi warunkami pracy". Samowolne zmiany w budowie mechanicznej i elektrycznej, wszelkie modyfikacje, czynności obsługowe nie opisane w instrukcji Obsługi będą traktowane za bezprawne i spowodują natychmiastową utratę Praw Gwarancyjnych.

UWAGA **Tylko do popiołu. Nie zasysać sadzy lub substancji palnych. Zawsze opróżnić i wyczyścić odkurzacz przed i po odkurzaniu. Zawsze sprawdzać odkurzacz i wąż odkurzacza, czy nie nagrzał się podczas odkurzania**

Nie używać do sprzątania gorącego popiołu lub węgla, substancji szkodliwych i niebezpiecznych dla zdrowia, substancji toksycznych, substancji łatwopalnych lub innych niebezpiecznych materiałów, nie używać w pobliżu łatwopalnych cieczy lub oparów i ciał lotnych tworzących z powietrzem atmosferycznym mieszaninę wybuchową.

Dodatkowe ograniczenia

a) Odkurzacz włączać do sieci zasilającej jedynie na czas pracy.
b) Wszelkie elementy odpowiedzialne za bezpieczeństwo muszą być utrzymywane w pełnej sprawności technicznej. W przypadku ich uszkodzenia należy niezwłocznie je naprawić lub wymienić na nowe.
c) Nie pozostawiać przygotowanego do pracy odkurzacza bez nadzoru.
d) Nie udostępniać urządzenia dzieciom w charakterze zabawki.
e) Urządzenie przechowywać z dala od źródeł ciepła (piecyk, nagrzewnica itp.), w celu uniknięcia odkształcenia się elementów z tworzywa sztucznego.
f) Podczas korzystania z urządzenia, nie zatykać wlotu powietrza. W przeciwnym razie wydajność pochłaniania kurzu zmniejszy się oraz powstanie ryzyko spalenia silnika.
g) Urządzenie nie jest przystosowane do odkurzania szkodliwych dla zdrowia pyłów, takich jak pyły drewna twardego (buczyny, dębu) oraz azbestu.
h) Przed przystąpieniem do czyszczenia, wymiany osprzętu lub w przypadku pozostawienia odkurzacza bez nadzoru, wyjąć wtyczkę z gniazda sieciowego.
i) Nie zbierać żadnych płynów.
j) Urządzenie jest przeznaczone do zbierania popiołu z kominka, grilla, popielniczki i podobnych miejsc akumulacji popiołu.
k) Nie zbierać gorącego, żarzącego lub płonącego popiołu. Zbieraj tylko zimny popiół.
l) Pojemnik na pył i popiół należy opróżnić i czyścić przed i po każdym użyciu;
m) Nie używać papierowych worków ani worków wykonanych z materiałów łatwopalnych.
n) Nie należy używać żadnego innego odkurzacza do odkurzania popiołu;
o) Nie pozostawiaj odkurzacza na materiałach łatwopalnych lub powierzchniach polimerowowych i dywanach.

p) Nie zbierać odkurzaczem żadnych obiektów, których temperatura jest wyższa niż 60°C.

DOPUSZCZALNE WARUNKI PRACY
Praca ciągła S1
Użytkować w pomieszczeniach zamkniętych. Nie stosować do płonącego węgla, gorącego żaru - powyżej 60°C.

5. Dane techniczne

Model urządzenia	**DED6593**
Napięcie zasilania [V]	230
Częstotliwość zasilania [Hz]	~50
Moc znamionowa [W]	1200
Klasa ochronności	II
Pojemność zbiornika [L]	20
Masa [kg]	4,5 kg

6. Przygotowanie do pracy

⚠ UWAGA Wszystkie czynności należy przeprowadzać przy wyjętej z gniazdka wtyczce.

Odkurzacz komikowy DED6593 posiada 2 niezależne systemy pracy. System do pracy z zimnym popiołem oraz dodatkowo system wydmuchu powietrza.

Pierwsze uruchomienie i przygotowanie do pracy

1. Wyjąć z opakowania odkurzacz, poluzować boczne zatrzaski i zdjąć osłonę zbiornika (rys. A. 9), wyjąć zawartość ze zbiornika odkurzacza.
2. Upewnić się, że wszystkie elementy urządzenia zostały dostarczone zgodnie z listą części (lista znajduje się w instrukcji obsługi).

Przygotowanie odkurzacza do pracy z popiołem:

1. Odpiąć klamry zabezpieczające obudowę odkurzacza i otworzyć dolną część obudowy (zdj. A. 5).
2. Na króciec filtra założyć filtr typu HEPA (rys. B, 11). Na zbiornik na zanieczyszczenia założyć fitr materiałowy (rys. B, 12).
3. Nałożyć pokrywę na zbiornik odkurzacza i zamknąć ją za pomocą zatrzasków.
4. Zamontować przewód elastyczny (zdj. A, 7) odkurzacza do wlotu powietrza w dolnej części odkurzacza (zdj. A, 8) i delikatnie przekręcić w celu zablokowania.
5. Na końcu przewodu zamocować aluminiową końcówkę zaciągającą (zdj. A, 6)

Przygotowanie odkurzacza jako dmuchawy powietrza:

1. Wąż elastyczny (zdj. A, 7) podłączyć do górnego gniazda wylotowego w górnej części odkurzacza (zdj. A, 2).

7. Podłączenie do sieci

Przed podłączeniem urządzenia do źródła prądu należy upewnić się, czy napięcie zasilania odpowiada wartości podanej na tabliczce znamionowej.
Instalacja zasilająca powinna być wykonana zgodnie z zasadniczymi wymaganiami dotyczącymi instalacji elektrycznych i spełniać wymogi bezpieczeństwa użytkowania. Parametry minimalnego przekroju przewodu zasilającego oraz nominalnej wartości bezpiecznika w zależności od mocy urządzenia podano w poniższej tabeli:

Moc urządzenia [W]	Minimalny przekrój przewodu [mm^2]	Minimalna wartość bezpiecznika typu C [A]
700÷1400	1	10

Instalacja winna być wykonana przez uprawnionego elektryka. W przypadku korzystania z przedłużaczy należy zwrócić uwagę by przekrój żyły nie był mniejszy od wymaganego (patrz tabela). Przewód elektryczny ułożyć tak, aby w czasie pracy nie był narażony na przecięcie. Nie używać uszkodzonych przedłużaczy.
Okresowo sprawdzać stan techniczny przewodu zasilającego. Nie ciągnąć za przewód zasilający.

8. Włączanie i użytkowanie urządzenia

Włączanie

W pokrywie odkurzacza znajduje się włącznik (zdj. A, 10). Włącznik posiada oznaczenie I, które służy do uruchamiania urządzenia, oraz oznaczenie O, służące do zatrzymywania.

Zasysanie materiału

Odkurzacz wyposażony jest w metalową końcówkę służącą do wciągania popiołu (zdj. A, 6).

Nie zasysać sadzy lub substancji palnych. Nie zbierać odkurzaczem żadnych obiektów, których temperatura jest wyższa niż 60°C.

Włączyć odkurzacz, skierować dyszę w kierunku zbieranego materiału. Materiał zostanie zassany do zbornika

Wydmuch

Przy wyłączonym urządzeniu zamocować końcówkę węża elastycznego w gnieździe wylotowym. Włączyć odkurzacz, skierować strumień powietrza na obiekty, które mają zostać wydmuchane (np. zanieczyszczenia w trudno dostępnych miejscach, wąskie rówki itd.).

⚠ UWAGA Nie kierować strumienia powietrza w kierunku ludzi i zwierząt. Wydmuchiwany matariał może poruszać się z dużą prędkością.

9. Bieżące czynności obsługowe

⚠ UWAGA Opisane poniżej czynności obsługowe wykonywać przy wyjętej z gniazdka zasilającego wtyczce

Czyszczenie zbiornika

Należy często usuwać zanieczyszczenia ze zbiornika w celu uniknięcia uszkodzenia odkurzacza.
W celu wyczyszczenia zbiornika należy:
1. Odłączyć wąż elastyczny od górnego zbiornika.
2. Zdemontować górną pokrywę z silnikiem.
3. Wyjąć i dokładnie wyczyścić filtr typu HEPA - filtr jest zmywalny, można myć go zimną wodą. Myć wodą pod normalnym ciśnieniem, nie używać myjek ciśnieniowych i silnych strumieni wody. Przed założeniem do odkurzacza filtr pozostawić do wyschnięcia, nie suszyć w suszarkach przemysłowych, w piekarnikach, nie używać do suszenia suszarek do włosów, opalarek, promienników, nie suszyć nad ogniem.
4. Dokładnie wyczyścić zbiornik, układ filtrujący, wąż elastyczny**.**
5. Dokładnie oczyścić i wytrzepać filtr materiałowy.

Przechowywanie odkurzacza

Wyczyszczony, dokładnie wysuszony odkurzacz należy przechowywać w oryginalnym pudełku, w suchym miejscu, niedostępnym dla dzieci i osób postronnych.

10. Części zamienne i akcesoria

W celu zakupu części zamiennych i akcesoriów należy skontaktować się z Serwisem Dedra-Exim. Dane kontaktowe znajdują się na stronie 1 instrukcji. Przy zamawianiu części zamiennych prosimy podać numer partii umieszczony na tabliczce znamionowej oraz numer części z rysunku złożeniowego. W okresie gwarancyjnym naprawy dokonywane są na zasadach podanych w Karcie Gwarancyjnej. Reklamowany produkt prosimy przekazać do naprawy w miejscu zakupu (sprzedawca zobowiązany jest przyjąć reklamowany produkt), lub przesłać do Serwisu Centralnego DEDRA - EXIM. Prosimy uprzejmie dołączyć kartę gwarancyjną wystawioną przez Importera. Bez tego dokumentu naprawa będzie traktowana jako pogwarancyjna. Po okresie gwarancyjnym naprawy wykonuje Serwis Centralny. Uszkodzony produkt należy przesłać do Serwisu (koszty wysyłki pokrywa użytkownik).

11. Samodzielne usuwanie usterek

⚠ UWAGA Przed przystąpieniem do samodzielnego usuwania usterek odłączyć urządzenie od zasilania.

Problem	Przyczyna	Rozwiązanie
Urządzenie nie włącza się	Przewód zasilający jest źle podłączony lub uszkodzony	Wcisnąć głębiej wtyczkę do gniazdka, sprawdzić przewód zasilający
	W gniazdku nie ma napięcia sieciowego	Sprawdzić napięcie w gniazdku, sprawdzić bezpiecznik
	Uszkodzony włącznik	Przekazać urządzenie do naprawy
Silnik przegrzewa się	Zapchane otwory wentylacyjne Zatkany przewód elastyczny lub ssawka	Oczyścić otwory wentylacyjne Usunąć zator
Siła ssania jest zmniejszona	Zatkany filtr	Sprawdzić filtr, oczyścić go
	Przepełniony zbiornik	Często opróżniać zbiorniki z zanieczyszczeniami
Silnik rusza z trudem	Zatarte łożyska Zanieczyszczony silnik	Przekazać urządzenie do naprawy

12. Kompletacja urządzenia

Kompletacja: 1. Odkurzacz; 2. Filtr typu HEPA; 3. Filtr materiałowy na zbiornik, 4. Wąż elastyczny 1,5 m; 5. Aluminiowa końcówka

13. Informacja dla użytkowników o pozbywaniu się urządzeń elektrycznych i elektronicznych (dotyczy gospodarstw domowych)



Przedstawiony symbol umieszczony na produktach lub dołączonej do nich dokumentacji informuje, że niesprawnych urządzeń elektrycznych lub elektronicznych nie można wyrzucać razem z odpadami bytowymi. Prawidłowe postępowanie w razie konieczności utylizacji, powtórnego użycia lub odzysku podzespołów

polega na przekazaniu urządzenia do wyspecjalizowanego punktu zbiórki, gdzie będzie przyjęte bezpłatnie. Informacji o lokalizacji miejsc zbiórki zużytego sprzętu udzielają władze lokalne np. na swoich stronach internetowych.
Prawidłowa utylizacja urządzenia umożliwia zachowanie cennych zasobów i uniknięcie negatywnego wpływu na zdrowie i środowisko, wynikające z możliwości obecności w sprzęcie niebezpiecznych: substancji, mieszanin oraz części składowych.
Nieprawidłowa utylizacja odpadów zagrożona jest karami przewidzianymi w odpowiednich przepisach lokalnych.
Użytkownicy w krajach Unii Europejskiej: W razie konieczności pozbycia się urządzeń elektrycznych lub elektronicznych, prosimy skontaktować się z najbliższym punktem sprzedaży lub z dostawcą, którzy udzielą dodatkowych informacji.
Pozbywanie się odpadów w krajach poza Unią Europejską: Taki symbol dotyczy tylko krajów Unii Europejskiej. W razie potrzeby pozbycia się niniejszego produktu prosimy skontaktować się z lokalnymi władzami lub ze sprzedawcą celem uzyskania informacji o prawidłowym sposobie postępowania.

14. Wykaz części do rysunku złożeniowego (Rys. C).

LP	Nazwa części	LP	Nazwa części
1	Włącznik	13	Pokrywa zbiornika
2	Rękojeść główna	14	Wkręt samogwintujący
3	Osłona górna	15	Filtr typu HEPA
4	Mocowanie przewodu	16	Zatrzask
5	Gniazdo przewodu	17	Zbiornik na urobek
6	Wkręt samogwintujący	18	Gniazdo wlotowe
7	Kondensator	1 9	Końcówka przewodu elastycznego
8	Filtr	20	Przewód elastyczny
9	Przewód zasilający	21	Końcówka przewodu elastycznego
10	Gniazdo silnika	22	Dysza aluminiowa
11	Silnik	23	Filtr ognioodporny
12	Uszczelka silnika		

Karta gwarancyjna

na

Odkurzacz kominkowy

Nr katalogowy: DED6593, nr partii: .....

(zwany dalej **Produktem**)

Data zakupu Produktu: .....

Pieczęć sprzedawcy

Data i podpis sprzedawcy: .....

Oświadczenie Użytkownika:

Potwierdzam, że zostałem poinformowany o warunkach gwarancji oraz skutkach nieprzestrzegania wytycznych zawartych w Instrukcji obsługi i karcie gwarancyjnej. Warunki niniejszej gwarancji są mi znane, co potwierdzam własnoręcznym podpisem:

....

Data i miejsce Podpis Użytkownika

I. Odpowiedzialność za Produkt

1. Gwarant – Dedra Exim Sp. z o.o. z siedzibą w Pruszkowie, adres: ul. 3 Maja 8, 05-800 Pruszków, KRS 0000062517, Sąd Rejonowy dla m.st. Warszawy w Warszawie, XIV Wydział Gospodarczy Krajowego Rejestru Sądowego, NIP 527-020-49-33, kapitał zakładowy: 100 980.00 zł.
2. Na warunkach określonych w niniejszej karcie gwarancyjnej Gwarant udziela gwarancji na Produkt, pochodzący z dystrybucji Gwaranta.
3. Odpowiedzialność z tytułu gwarancji obejmuje tylko wady powstałe z przyczyn tkwiących w Produkcie w momencie jego wydania Użytkownikowi.
4. Z tytułu gwarancji Użytkownik, uzyskuje prawo do bezpłatnej naprawy Produktu, o ile wada ujawniła się w okresie gwarancji. Sposób naprawy Produktu (metoda wykonania naprawy) zależy od decyzji Gwaranta. W przypadku stwierdzenia przez Gwaranta braku możliwości naprawy Gwarant zastrzega sobie prawo wymiany wadliwego elementu albo całego Produktu na wolny od wad, obniżenia ceny Produktu lub odstąpienia od umowy.
5. W stosunku do Użytkownika, który nie jest konsumentem w rozumieniu ustawy z dnia 23 kwietnia 1964r. Kodeks cywilny, odpowiedzialność odszkodowawcza Gwaranta za szkody wynikające z niniejszej gwarancji i/lub w związku z jej zawarciem i wykonywaniem, bez względu na tytuł prawny, jest ograniczona maksymalnie do wysokości wartości wadliwego Produktu.

II. Okres gwarancji

Elementy Produktu	Czas trwania ochrony gwarancyjnej
Odkurzacz	36 miesięcy, licząc od daty zakupu Produktu uwidocznionej w niniejszej karcie gwarancyjnej
Worki, filtry	Elementy nieobjęte gwarancją

III. Warunki skorzystania z gwarancji

1. Przedstawienie przez Użytkownika wypełnionej karty gwarancyjnej Produktu oraz uprawdopodobnienie przez Użytkownika okoliczności zakupu Produktu, np. poprzez przedstawienie paragonu, faktury, itd. W celu sprawnego przeprowadzenia reklamacji zaleca się aby Użytkownik przekazał wraz z Produktem do reklamacji wszystkie elementy określone w „Kompletacji urządzenia" zawartej w Instrukcji obsługi.
2. Stosowanie się przez Użytkownika do zaleceń zawartych w Instrukcji obsługi i karcie gwarancyjnej.
3. Gwarancja obejmuje tylko obszar Rzeczypospolitej Polskiej i UE.
4. Gwarancja nie obejmuje wad Produktu powstałych w szczególności na skutek:
a. Nieprzestrzegania przez Użytkownika warunków określonych w Instrukcji obsługi, w szczególności w zakresie prawidłowej eksploatacji, konserwacji i czyszczenia;
b. Zastosowania przez Użytkownika środków czyszczących lub konserwujących niezgodnych z Instrukcją obsługi;
c. Nieodpowiedniego przechowywania i transportu Produktu przez Użytkownika;
d. Samowolnych zmian i/lub przeróbek Produktu przez Użytkownika, które nie były uzgadniane z Gwarantem;
e. Zastosowania przez Użytkownika w Produkcie materiałów eksploatacyjnych niezgodnych z Instrukcją obsługi.
5. Użytkownik, który nie jest konsumentem w rozumieniu ustawy z dnia 23 kwietnia 1964 r. Kodeks cywilny, traci gwarancję na Produkt, w którym:
- numery seryjne, oznaczenia dat i tabliczki znamionowe zostały usunięte, zmienione lub uszkodzone przez Użytkownika;
- plomby zostały uszkodzone przez Użytkownika lub noszą ślady manipulacji Użytkownika.
6. Uwaga! Czynności związane z codzienną obsługą Produktu, wynikające m.in. z Instrukcji obsługi Użytkownik wykonuje we własnym zakresie i na swój koszt.

IV. Procedura reklamacyjna

1. W przypadku stwierdzenia nieprawidłowej pracy Produktu, przed dokonaniem zgłoszenia reklamacyjnego należy upewnić się czy wszystkie czynności określone w szczególności w Instrukcji obsługi zostały wykonane w sposób prawidłowy.
2. Zgłoszenie reklamacji zaleca się dokonać niezwłocznie, najlepiej w terminie 7 dni od daty zauważenia wady Produktu. Użytkownik, który nie jest konsumentem w rozumieniu ustawy z dnia 23 kwietnia 1964r. Kodeks cywilny traci uprawienia wynikające z niniejszej gwarancji w przypadku niezgłoszenia reklamacji w terminie 7 dni.
3. Zgłoszenie reklamacji można dokonać m.in. w punkcie zakupu Produktu, w serwisie gwarancyjnym lub pisemnie na adres: Dedra Exim Sp. z o.o., ul. 3 Maja 8, 05-800 Pruszków.
4. Użytkownik może złożyć reklamację przy wykorzystaniu formularza dostępnego na stronie internetowej www.dedra.pl. („Formularz zgłoszenia reklamacji z tytułu gwarancji").
5. Adresy serwisów gwarancyjnych dla poszczególnych krajów dostępne są na stronie www.dedra.pl. W przypadku braku serwisu gwarancyjnego dla danego kraju zgłoszenia reklamacyjne z tytułu gwarancji zaleca się kierować na adres: Dedra Exim Sp. z o.o. ul. 3 Maja 8, 05-800 Pruszków (Polska).
6. Mając na uwadze bezpieczeństwo Użytkownika zakazuje się korzystania z wadliwego Produktu.
7. Uwaga! Korzystanie z wadliwego Produktu jest niebezpieczne dla zdrowia i życia Użytkownika.
8. Wykonanie obowiązków wynikających z gwarancji nastąpi w terminie 14 dni roboczych, licząc od dnia dostarczenia reklamowanego Produktu przez Użytkownika.
9. Przed dostarczeniem wadliwego Produktu do reklamacji zaleca się jego oczyszczenie. Reklamowany Produkt zaleca się dokładnie zabezpieczyć przed uszkodzeniami w transporcie (zaleca się dostarczyć reklamowany Produkt w oryginalnym opakowaniu).
10. Okres gwarancji ulega przedłużeniu o czas, w ciągu którego wskutek wady Produktu objętego gwarancją Użytkownik nie mógł z niego korzystać.
Gwarancja nie wyłącza, nie ogranicza ani nie zawiesza uprawnień Użytkownika wynikających z przepisów o rękojmi za wady rzeczy sprzedanej.
Zgodnie z art. 13 ust. 1 i ust. 2 rozporządzenia Parlamentu Europejskiego i Rady (UE) 2016/679 z dnia 27 kwietnia 2016 r. w sprawie ochrony osób fizycznych w związku z przetwarzaniem danych osobowych i w sprawie

swobodnego przepływu takich danych oraz uchylenia dyrektywy 95/46/WE (dalej: „RODO") informujemy

1. Administratorem Twoich danych osobowych podanych w formularzu jest DEDRA-EXIM sp. z o.o. z siedzibą w Pruszkowie, ul. 3 Maja 8, 05-800 Pruszków (dalej: „Administrator").
2. Twoje dane będą przetwarzane wyłącznie w celu przeprowadzenia procedury gwarancyjnej urządzenia zgodnie art. 6 ust. 1 lit. b ogólnego rozporządzenie o ochronie danych (dalej: „RODO") Podanie danych jest dobrowolne, ale konieczne do przeprowadzenia procedury gwarancyjnej.
3. Twoje dane będą przetwarzane przez okres rozpatrywania przeprowadzenia procedury gwarancyjnej oraz w celach archiwizacyjnych w razie konieczności obrony przed ewentualnymi roszczeniami wobec Administratora nie dłużej niż do momentu ich przedawnienia.
4. Twoje dane mogą być ujawniane wyłącznie podmiotom przetwarzającym dane na rzecz administratora na podstawie pisemnej umowy powierzenia przetwarzania danych osobowych świadczącym m.in. usługi serwisu technicznego, hostingu lub obsługi strony internetowej, obsługi IT, firmie kurierskiej. Dostawcy Administratora zobowiązani są do zapewnienia zabezpieczenia danych i spełnienia wymogów obowiązującego prawa związanego z ochroną danych osobowych i nie mogą wykorzystywać powierzonych danych osobowych do innych celów niż te, które są określone w umowie z Administratorem.
5. Twoje dane nie będą przetwarzane w sposób zautomatyzowany w tym również w formie profilowania oraz nie będą przekazywane do państwa trzeciego/organizacji międzynarodowej.
6. Posiadasz prawo dostępu do treści swoich danych oraz prawo ich sprostowania, usunięcia, ograniczenia przetwarzania, prawo do przenoszenia danych, prawo wniesienia sprzeciwu, w dowolnym momencie.
7. We wszelkich sprawach związanych z przetwarzaniem Twoich danych osobowych przez Administratora możesz skontaktować się pod adresem e-mail: daneosobowe@dedra.pl;
8. Masz prawo wniesienia skargi do wniesienia skargi do organu właściwego do spraw ochrony danych osobowych;

EN Table of contents

1. Drawing and pictures
2. Description of the device
3. Purpose of the device
4. Restriction on use
5. Technical data
6. Preparing for use
7. Connection to the mains
8. Switching on and operation the device
9. Ongoing maintenance
10. Spare parts and accessories
11. Troubleshooting on your own
12. Contents of the package
13. Information for users on the disposal of electrical and electronic equipment (applicable to households)
14. Warranty card

The declaration of conformity can be found at the manufacturer's premises.
General safety regulations are attached to the manual as a separate booklet.

WARNING. Read all warnings marked with the symbol ⚠ and all instructions.

Failure to observe the following warnings and safety instructions could result in electric shock, fire or serious injury.

Keep all manual to the future use

2. Description of the device

Fig. A: 1. transport handle, 2. air outlet, 3. motor cover, 4. latch, 5. dirt tank 6. aluminium tube, 7. flexible hose, 8. flexible hose socket, 9. dirt tank cover, 10. switch
Fig. B. 11. HEPA filter, 12. Fabric filter

3. Purpose of the device

The chimney hoover model DED6593 is designed for dry operation and enables cold ash to be extracted from fireplaces, wood and coal cookers, ashtrays or barbecues.
The hoover additionally has an air blowing function.
It is permissible to use the device in renovation and construction work, repair workshops, amateur work, subject to the conditions of use and permissible working conditions contained in the operating instructions.

4. Restriction on use

WARNING **The appliance may only be used in accordance with the 'Permitted operating conditions' below.**

WARNING **Unauthorised changes to the mechanical and electrical design, any modifications, maintenance operations not described in the operating instructions will be treated as illegal and will result in the immediate loss of warranty rights and the declaration of conformity will become invalid.**

Misuse or use not in accordance with the operating instructions will result in immediate loss of warranty rights.

WARNING **Only for cold ash. Do not suck up soot or combustible substances. Always empty and clean the hoover before and after vacuuming. Always check the hoover and hoover hose to ensure that it does not become hot during vacuuming**

Do not use for cleaning hot ash or coal, substances harmful and hazardous to health, toxic substances, flammable substances or other hazardous materials, do not use in the vicinity of flammable liquids or vapours and volatile bodies forming an explosive mixture with atmospheric air.

Additional restrictions

a) Only connect the vacuum cleaner to the mains when in use.
b) All safety-relevant components must be kept in proper working order. If they are damaged, they must be repaired or replaced immediately.
c) Do not leave the vacuum cleaner unattended when in use.
d) Do not allow children to play with the device.
e) Store the device away from heat sources (stove, heater, etc.) to avoid deformation of the plastic parts.
f) Do not block the air inlet when using the device. Otherwise, the dust absorption capacity will decrease and there will be a risk of burning the motor.
g) The device is not suitable for vacuuming harmful dusts such as hardwood (beech, oak) and asbestos.
h) Before cleaning, changing accessories or leaving the vacuum cleaner unattended, remove the plug from the mains socket.
i) Do not collect any liquids.
j) The device is designed to collect cold ash from fireplaces, barbecues, ashtrays and similar places where ash accumulates.
k) Do not collect hot, glowing or burning ash. Only collect cold ash.
l) Empty and clean the dust and ash container before and after each use.
m) Do not use paper bags or bags made of flammable materials.
n) Do not use any other vacuum cleaner to vacuum ash.
o) Do not leave the vacuum cleaner on flammable materials or polymer surfaces and carpets.
p) Do not use the vacuum cleaner to pick up any objects with a temperature higher than 60°C.

Permitted operating conditions'
Continuous operation S1
Use indoors. Do not use on smouldering coal or embers hotter than 60°C.

5. Technical data

Device model	**DED6593**
Supply voltage [V]	230
Supply frequency [Hz]	~50
Rated power [W]	1200
Protection class	II
Tank capacity [L]	20
Weight [kg]	4,5 kg

6. Preparing for use

WARNING **All operations described in this chapter should be carried out with the battery disconnected.**

The DED6593 comic vacuum cleaner has two independent operating systems: a system for working with cold ash and an additional air exhaust system.

Initial start-up and preparation for operation

1. Take the vacuum cleaner out of the packaging, loosen the side latches and remove the tank cover (fig. A. 9), remove the contents from the vacuum cleaner tank.
2. Make sure that all components of the device have been delivered in accordance with the parts list (the list can be found in the operating instructions).

Preparing the vacuum cleaner for working with ash:

1. Unfasten the clamps securing the vacuum cleaner housing and open the lower part of the housing (fig. A. 5).
2. Place a HEPA filter on the filter connection (fig. B, 11). Place a fabric filter on the dirt collection tank (fig. B, 12).
3. Place the lid on the vacuum cleaner tank and close it with the latches.
4. Attach the vacuum cleaner's hose (fig. A, 7) to the air inlet on the bottom of the vacuum cleaner (fig. A, 8) and turn gently to lock.
5. Attach the aluminium nozzle (fig. A, 6) to the end of the hose.

Preparing the vacuum cleaner as an air blower:

1. Connect the hose (fig. A, 7) to the upper outlet at the top of the vacuum cleaner (fig. A, 2).

7. Connection to the mains

Before connecting the appliance to the power supply, ensure that the supply voltage corresponds to the value indicated on the rating plate.
The power supply installation should comply with the essential requirements for electrical installations and meet the safety requirements for use. The parameters for the minimum cross-section of the supply cable and the nominal value of the fuse, depending on the power of the appliance, are given in the table below:

Unit power [W]	Minimum conductor cross-section [mm2]	Minimum fuse type C [A]
700÷1400	1	10

The installation should be carried out by a qualified electrician. When using extension cables, ensure that the conductor cross-section is not smaller than required (see table). Arrange the electrical cable so that it is not at risk of being cut during operation. Do not use damaged extension cords. Periodically check the condition of the power supply cable. Do not pull on the power cable.

8. Switching on and operation the device

WARNING **Before starting up the unit, it is essential to carry out the steps described in the section 'Preparing for operation'.**

Switching on
There is a switch on the lid of the vacuum cleaner (fig. A, 10). The switch has an I symbol to start the device and an O symbol to stop it.

Suctioning material

The vacuum cleaner is equipped with a metal nozzle for sucking up cold ash (fig. A, 6).

WARNING **Do not suck up soot or flammable substances. Do not use the vacuum cleaner to pick up objects with a temperature higher than 60°C.**

Switch on the vacuum cleaner and point the nozzle at the material to be collected. The material will be sucked into the container.

Blowing out

With the device switched off, attach the end of the flexible hose to the outlet socket. Switch on the vacuum cleaner and direct the air flow towards the objects to be blown out (e.g. dirt in hard-to-reach places, narrow gaps, etc.).

WARNING **Do not direct the air flow towards people or animals. The blown-out material can move at high speed.**

9. Ongoing maintenance

WARNING **All maintenance must be carried out with the unit unplugged.**

Cleaning the tank

The tank should be cleaned regularly to prevent damage to the vacuum cleaner.
To clean the tank:
1. Disconnect the hose from the upper tank.
2. Remove the upper cover with the motor.
3. Remove and clean the HEPA filter thoroughly. The filter is washable and can be cleaned with cold water. Wash with normal water pressure.

WARNING **Do not use pressure washers or strong water jets. Before inserting the filter into the vacuum cleaner, allow it to dry. Do not dry in industrial dryers or ovens. Do not use hair dryers, heat guns, radiant heaters or dry over a fire.**

4. Clean the tank, filter system and hose thoroughly.
5. Clean and shake the fabric filter thoroughly.

Storing the vacuum cleaner

Store the cleaned and thoroughly dried vacuum cleaner in its original box in a dry place out of the reach of children and unauthorised persons.

10. Spare parts and accessories

For the purchase of spare parts and accessories, please contact the Dedra Exim service. Contact details can be found on page 1 of the manual.
When ordering spare parts, please quote the batch number on the nameplate together with the part number from the assembly drawing.
During the warranty period, repairs are carried out in accordance with the terms of the warranty card. Return the faulty product for repair at the place of purchase (the dealer is obliged to accept the faulty product), send it to the central Dedra Exim service centre or to the service centre closest to your place of residence (list of service centres at www.dedra.pl). Kindly enclose the completed warranty card. After the warranty period has expired, repairs are carried out by the central service. Send the defective product to the service centre (shipping costs are paid by the user).

11. Troubleshooting on your own

WARNING **Disconnect the unit from the power supply before attempting to troubleshoot the unit yourself.**

Problem	Reason	Solution
The device does not turn on.	The power cable is connected incorrectly or damaged.	Push the plug deeper into the socket, check the power cord
	There is no mains voltage at the socket.	Check the voltage at the socket, check the fuse
	Damaged switch.	Send the device for repair
The motor overheats.	Clogged ventilation holes.	Clean the ventilation slots
The suction power is reduced.	Clogged hose or suction nozzle.	Remove the blockage
	Clogged filter.	Check the filter, clean it
The engine is struggling to start	Overfilled tank.	Empty the tanks with dirt frequently

12. Contents of the package

1. Vacuum cleaner; 2. HEPA filter; 3. Fabric filter for the tank; 4. Flexible hose 1,5 m; 5. Aluminium nozzle

14 Information for users on the disposal of electrical and electronic equipment (applicable to households)



The symbol on the products or accompanying documentation indicates that defective electrical or electronic equipment must not be disposed of with household waste. If you need to dispose of, reuse or recover components, take them to a specialist collection point where they will be accepted free of charge. Information on the location of collection points for used equipment is provided by local authorities, e.g. on their websites.
By disposing of the appliance correctly, you will save valuable resources and avoid negative effects on health and the environment due to the possible presence of hazardous substances, mixtures and components in the appliance.
Incorrect waste disposal is subject to penalties according to the relevant local regulations.
Users in EU countries: If you need to dispose of electrical or electronic equipment, please contact your nearest point of sale or supplier, who will be able to provide further information.
Disposal in non-EU countries: This symbol only applies to countries within the European Union. If you wish to dispose of this product, please contact your local authorities or dealer for the correct method of disposal.

Warranty

for

……
(product name)

Catalogue No: …….. Lot No.: .....
(hereinafter called the product)
Product purchase date : .....

Seller's stamp

Date and seller's signature: .....

User's statement:

I confirm that I have been informed about the warranty conditions and the consequences of non-compliance with the guidelines in the Operating Instructions and the warranty. I am aware of the conditions of this warranty, which I confirm with my handwritten signature:

....
Date and place User's signature

I. Product liability

1. The Warrantor - Dedra Exim Sp. z o.o. with its registered office in Pruszków, address: ul. 3 Maja 8, 05-800 Pruszków, KRS 0000062517, District Court for the City of Warsaw in Warsaw, 14th Economic Division of the National Court Register, TIN 527-020-49-33, share capital: PLN 100,980.00.
2. The Warrantor provides the warranty for the Product from the Warrantor 's distribution on the terms set out in this warranty.

3. Liability under the warranty shall only cover defects arising from causes inherent in the Product at the time of delivery to the User.
4. By virtue of the warranty, the User obtains the right to have the Product repaired free of charge, provided that the defect became apparent during the warranty period. The method of repair of the Product is at the discretion of the Warrantor. If the Warrantor finds the repair impossible, the Warrantor reserves the right to replace the defective element or the whole Product for a defect-free one, reduce the price of the Product, or withdraw from the contract.
5. In relation to the User, who is not a consumer within the meaning of the Act of April 23, 1964 on Civil Code, the Warrantor's liability for damages resulting from this warranty and/or in connection with its conclusion and performance, regardless of the legal title, is limited to the maximum of the value of the defective Product.

II. Warranty period

Product components	Duration of warranty protection
Vacuum cleaner	36 months from the date of purchase of the Product as shown on this warranty card
Bags, filters	No warranty

III. Terms and conditions of the warranty

1. Presentation by the User of a completed warranty card for the Product and substantiation by the User of the circumstances of purchase of the Product, e.g. by presenting a receipt, invoice, etc. For the purpose of efficient complaint processing, it is recommended that the User submits, together with the Product, all the components specified in “Set of the device components” contained in the operating instructions.
2. Compliance by the user with the instructions in the operating instructions and the warranty.

a) The warranty only covers the territory of the Republic of Poland and the EU.
b) The warranty does not cover any Product defects arising in particular from:
c) Failure of the user to comply with the conditions set out in the operating instructions, in particular with regard to correct operation, maintenance and cleaning;
d) Use of cleaning or maintenance products by the user which do not comply with the operating instructions;
e) Improper storage and transport of the Product by the User;
f) Unauthorised changes and/or modifications to the Product by the User which have not been agreed with the Warrantor;
g) Use of consumables by the User in the Product which do not comply with the operating instructions.

3. For the User, who is not a consumer within the meaning of the Act of April 23,1964 of the Civil Code, the warranty becomes void for the Product where:

a) serial numbers, date indications and rating plates have been removed, altered or damaged by the user;
b) the seals have been damaged by the user or show signs of tampering by the user.

4. Note! The User shall carry out the activities connected with the daily operation of the Product, resulting, among others, from the operating instructions, themselves and at their own expense.

IV. Complaint procedure

1. If you find that the Product is not working properly, make sure that all the steps specified in particular in the operating instructions have been carried out correctly before submitting a claim.
2. It is recommended to make a complaint immediately, preferably within 7 days of noticing a defect in the Product. The User, who is not a consumer within the meaning of the Act of April 23,1964 Civil Code, loses rights arising from this warranty if they fail to make a complaint within 7 days.
3. Complaints can be made, among others, at the point of purchase of the Product, at the warranty service point, or in writing to the following address: Dedra Exim Sp. z o.o., ul. 3 Maja 8, 05-800 Pruszków.
4. The User can make a complaint using the form available on the website www.dedra.pl. ("Warranty Claim Form").
5. The addresses of the country-specific warranty service are available at www.dedra.pl. If no country-specific warranty service is available, we recommend that you address warranty claims to: Dedra Exim Sp. z o.o. ul. 3 Maja 8, 05-800 Pruszków (Poland).
6. With a view to the safety of the User, the use of a defective Product is prohibited.
7. Caution: Using a defective Product is dangerous to the health and life of the User.
8. The fulfilment of the obligations under the warranty shall take place within 14 working days from the date of delivery of the defective Product by the User.
9. Before the defective Product is delivered under the complaint procedure, it is recommended to clean it. The Product under complaint is recommended to be carefully protected against damage during transport (it is recommended to deliver the Product under complaint in its original packaging).
10. The warranty period shall be extended by the time during which, due to a defect in the Product covered by the warranty, the User was not able to use it.

The warranty shall not exclude, limit or suspend the User's rights under the warranty regulations for defects of the goods sold.

Pursuant to Article 13(1) and (2) of Regulation (EU) 2016/679 of the European Parliament and of the Council of 27 April 2016 on the protection of natural persons with regard to the processing of personal data and on the free movement of such data and repealing Directive 95/46/EC (hereinafter: ‘RODO’), we inform you that

1. The administrator of your personal data provided in the form is DEDRA-EXIM sp. z o.o. with its registered office in Pruszków, ul. 3 Maja 8, 05-800 Pruszków (hereinafter: ‘Administrator’).
2. Your data will be processed exclusively for the purpose of implementing the warranty procedure for the device on the basis of Article 6(1)(b) of the General Data Protection Regulation (hereinafter: ‘RODO’) Provision of data is voluntary, but necessary for the implementation of the warranty procedure.
3. Your data will be processed for the period of consideration of the implementation of the guarantee procedure and for archiving purposes in case of the need to defend against possible claims against the Administrator, no longer than until they expire.
4. Your data may be disclosed only to entities processing data for the Administrator on the basis of a written agreement of entrustment of personal data processing providing, among others, technical support, hosting or maintenance of the website, IT support, courier company. The Administrator's providers are obliged to ensure data security and to comply with the requirements of the applicable law related to personal data protection and may not use the entrusted personal data for purposes other than those specified in the contract with the Administrator.
5. Your data will not be processed in an automated manner including profiling and will not be transferred to a third country/international organisation.
6. You have the right of access to the content of your data and the right to rectification, erasure, restriction of processing, the right to data portability, the right to object, at any time.
7. For all matters related to the processing of your personal data by the Controller, you can contact: daneosobowe@dedra.pl;
8. You have the right to lodge a complaint with the supervisory authority dealing with personal data protection.

CZ Obsah

1. Fotografie a obrázky
2. Popis zařízení
3. Určení zařízení
4. Omezení použití
5. Technické údaje
6. Příprava k práci
7. Připojení k síti
8. Zapnutí a používání zařízení
9. Běžné servisní činnosti
10. Náhradní díly a příslušenství
11. Svépomocné odstraňování poruch
12. Kompletace zařízení
13. Informace pro uživatele o likvidaci elektrických a elektronických zařízení
14. Záruční list

Prohlášení o shodě se nachází v sídle Dedra-Exim Sp. z o.o. Všeobecné bezpečnostní podmínky byly přiloženy k návodu jako samostatná příručka.

VAROVÁNÍ. Přečtěte si všechna upozornění označená symbolem a všechny pokyny.

Nedodržení níže uvedených upozornění a bezpečnostních pokynů může vést k úrazu elektrickým proudem, požáru nebo vážným zraněním.

Uložte všechna upozornění a pokyny pro pozdější použití.

2. Popis zařízení

Obr. A: 1. přepravní rukojeť, 2. výstup vzduchu, 3. kryt motoru, 4. západka, 5. nádrž na nečistoty, 6. hliníková trubka, 7. ohebná hadice, 8. zásuvka ohebné hadice, 9. kryt nádrže na nečistoty, 10. spínač.
Obr. B. 11. HEPA filtr, 12. Látkový filtr

3. Určení zařízení

Krbový vysavač model DED6593 je určen pro práci nasucho a umožňuje odsávat studený popel z krbů, kotlů na dřevo a uhlí, popelníků nebo grilů. Vysavač má navíc funkci vývěvy vzduchu.
Zařízení můžete používat pro stavební a renovační práce, v opravárenských dílnách, pro hobby použití se současným dodržováním podmínek používání a přípustných provozních podmínek uvedených v návodu k obsluze.

4. Omezení použití

Zařízení používejte pouze v souladu s níže uvedenými „Přípustnými provozními podmínkami“. Svépomocné změny mechanické a elektrické konstrukce, veškeré úpravy, servisní činnosti nepopsané v návodu k obsluze se budou považovat za protiprávní a způsobí okamžitou ztrátu záručních nároků.

⚠ POZOR **Pouze pro studený popel. Před vysáváním a po něm vysavač vždy vyprázdněte a vyčistěte. Vždy zkontrolujte vysavač a vysávací hadici, zda se během vysávání nezahřívá.**

Zařízení nepoužívejte pro úklid horkého popela nebo uhlí, škodlivých a zdraví nebezpečných látek, toxických látek, lehce hořlavých látek nebo jiných nebezpečných materiálů, nepoužívejte v blízkosti lehce hořlavých kapalin nebo výparů a těkavých částic, které tvoří s ovzduším výbušnou směs.

Další omezení

a) Vysavač připojujte k elektrické síti pouze během provozu.
b) Všechny bezpečnostní prvky musí být udržovány v plném provozuschopném stavu. Pokud jsou poškozené, je třeba je okamžitě opravit nebo vyměnit.
c) Nenechávejte vysavač bez dozoru, když je připraven k použití.
d) Nedovolte dětem používat spotřebič jako hračku.
e) Udržujte spotřebič mimo dosah zdrojů tepla (sporák, topení atd.), aby nedošlo k deformaci plastových částí.
f) Při používání jednotky neucpávejte přívod vzduchu. V opačném případě se sníží schopnost pohlcování prachu a hrozí nebezpečí popálení motoru.
g) Spotřebič není vhodný pro vysávání škodlivých prachů, jako je tvrdé dřevo (buk, dub) a azbest.
h) Před čištěním, výměnou příslušenství nebo pokud vysavač ponecháte bez dozoru, odpojte jej od elektrické sítě.
i) Nesbírejte žádné kapaliny.
j) Spotřebič je určen k vybírání studeného popela z krbu, grilu, popelníku a podobných míst, kde se popel hromadí.
k) Nesbírejte žhavý, žhavý nebo hořící popel. Sbírejte pouze studený popel.
l) Nádoba na prach a popel se musí před každým použitím a po něm vyprázdnit a vyčistit;
m) Nepoužívejte papírové sáčky nebo sáčky z hořlavých materiálů.
n) K vysávání popela nepoužívejte žádný jiný vysavač;
o) Nenechávejte vysavač na hořlavých materiálech nebo polymerových površích a kobercích.
p) Nevysávejte předměty, jejichž teplota je vyšší než 60°C.

PŘÍPUSTNÉ PROVOZNÍ PODMÍNKY
Nepřetržitý provoz S1
Používejte v uzavřených prostorách. Nepoužívejte na hořící uhlí, při vysokém žáru – nad 60°C.

5. Technické údaje

Model zařízení	**DED6593**
Provozní napětí [V]	230
Frekvence sítě [Hz]	~50
Jmenovitý výkon [W]	1200
Třída ochrany	II
Objem nádrže [L]	20
Hmotnost [kg]	4,5 kg

6. Příprava k práci

⚠ POZOR **Všechny činnosti provádějte při zástrčce vytažené ze zásuvky.**

Vysavač DED6593 má 2 nezávislé pracovní systémy. Systém pro práci se studeným popelem a navíc systém pro vyfukování vzduchu.

První uvedení do provozu a příprava k použití

1. Vyjměte vysavač z obalu, uvolněte boční západky a sejměte kryt zásobníku (obr. A. 9), vyjměte obsah zásobníku vysavače.
2. Ujistěte se, že všechny součásti spotřebiče byly dodány v souladu se seznamem dílů (seznam naleznete v návodu k obsluze).

Příprava vysavače na manipulaci s popelem:

1. Uvolněte držáky upevňující kryt vysavače a otevřete spodní část krytu (obr. A. 5).
2. Na výstupek filtru nasaďte filtr typu HEPA (obr. B, 11). 3. Umístěte materiálový filtr na nádobu na nečistoty (obr. B, 12). 3.
3. Nasaďte víko na nádrž vysavače a zavřete jej pomocí západek.
4. Připojte hadici (obr. A, 7) vysavače k přívodu vzduchu ve spodní části vysavače (obr. A, 8) a jemným pootočením ji zajistěte.
5. Na konec hadice nasaďte hliníkovou trysku (obr. A, 6).

Příprava vysavače jako foukače vzduchu:

1. 2. Připojte ohebnou hadici (obr. A, 7) k horní výstupní zásuvce na horní straně vysavače (obr. A, 2). 3. Připojte hadici k horní výstupní zásuvce na horní straně vysavače (obr. A, 3).

7. Připojení k síti

Před připojením zařízení ke zdroji napájení je nutné se ujistit, že napětí napájení odpovídá hodnotě uvedené v údajovém štítku.
Napájecí instalace by měla být vyhotovena v souladu s přísnými požadavky týkajícími se elektrických instalací a splňovat bezpečnostní podmínky používání. Parametry minimálního průřezu napájecího kabelu a jmenovité hodnoty jističe v závislosti na výkonu zařízení byly uvedeny v níže uvedené tabulce:

Výkon přístroje [W]	Minimální průřez vodiče [mm2]	Minimální hodnota pojistky typu C [A]
700÷1400	1	10

Instalace by měla být vyhotovena oprávněným elektrikářem. V případě využívání prodlužovače věnujte pozornost tomu, aby průřez žíly nebyl nižší, než požadovaný (viz tabulka). Elektrický kabel položte tak, aby v průběhu provozu nebyl vystaven možnému přerušení. Nepoužívejte poškozené prodlužovače.
Pravidelně kontrolujte technický stav napájecího kabelu. Netahejte napájecí kabel.

8. Zapnutí a používání zařízení

Zapnutí
Na víku vysavače je umístěn vypínač (obr. A, 10). Vypínač je opatřen symbolem I pro spuštění přístroje a symbolem O pro zastavení.

Sání materiálu

Vysavač je vybaven kovovou koncovkou pro vysávání studeného popela (obr. A, 6).

⚠ POZOR **Nevysávejte saze nebo hořlavé látky. Vysavač nepoužívejte k vysávání předmětů, jejichž teplota je vyšší než 60°C.**

Zapněte vysavač, namiřte hubici směrem k materiálu, který má být vysáván. Materiál bude nasáván do sběrné nádoby

Vyfukování

Při vypnutém spotřebiči připojte konec ohebné hadice k výstupní zásuvce. Zapněte vysavač, nasměrujte proud vzduchu na předměty, které mají být ofukovány (např. nečistoty v těžko přístupných místech, úzké výkopy apod.).
Proud vzduchu nesměrujte na osoby nebo zvířata. Materiál, který má být otryskán, se může pohybovat vysokou rychlostí.

9. Běžné servisní činnosti

⚠ POZOR **Níže popsané servisní činnosti provádějte při zástrčce vytažené ze zásuvky**

Čištění nádoby

Nečistoty odstraňujte z nádoby tak často, aby nedošlo k poškození vysavače.
Chcete-li vyčistit nádobu:
1. Odpojte flexibilní hadici od horní nádoby.
2. Odeberte horní kryt s motorem.
3. filtr vyjměte a důkladně vyčistěte – filtr je omyvatelný, můžete jej čistit studenou vodou. Čistěte vodou s normálním tlakem, nepoužívejte tlakové čističe a silný proud vody. Dříve než vložíte filtr zpět, nechte jej vyschnout, nesušte v průmyslové sušičce, troubě, nepoužívejte k sušení fén na vlasy, teplovzdušnou pistoli, zářič, nesušte nad ohněm.
4. Důkladně vyčistěte nádobu, filtrační systém, flexibilní hadici**.**
5. Důkladně vyčistěte a vyklepejte materiálový filtr.

Uchovávání vysavače

Vyčištěný a důkladně osušený vysavač uchovávejte v originálním obalu, na suchém místě, nedostupném pro děti a třetí osoby.

10. Náhradní díly a příslušenství

Pro nákup náhradních dílů a příslušenství kontaktujte servis Dedra Exim. Kontaktní údaje jsou uvedeny na 1. straně návodu.
Při objednávání náhradních dílů uveďte číslo šarže na typovém štítku, stejně jako číslo dílu z montážního výkresu. Během záruční doby se opravy provádějí za podmínek uvedených v záruční listině. Reklamovaný produkt, prosím, předejte k opravě na místě pořízení (prodávající povinen přijmout reklamované zboží), pošlete na servisní středisko nejblíže k místu bydliště (seznam služeb na internetových stránkách www.dedra.pl), nebo zašlete do centrálního servisu Dedra Exim. Přiložte prosím vyplněnou záruční listinu. Po záruční době opravy provádí centrální servis. Poškozené zboží musí být odesláno do servisního střediska (náklady na dopravu platí uživatel).

11. Svépomocné odstraňování poruch

⚠ POZOR **Před zahájením odstraňování závad odpojte nástroj od napájení.**

Problém	Příčina	Řešení
Zařízení nelze zapnout	Napájecí kabel není správně připojen nebo je poškozen	Zatlačte hlouběji zástrčku do zásuvky, zkontrolujte napájecí kabel
	V zásuvce není síťové napětí	Zkontrolujte napětí v zásuvce, zkontrolujte pojistku
	Poškozený přepínač	Odevzdejte zařízení k opravě
Motor se přehřívá Snížený sací výkon	Ucpané větrací otvory	Vyčistěte větrací otvory
	Ucpaná flexibilní hadice nebo hubice	Odstraňte neprůchodnost
	Ucpaný filtr	Zkontrolujte filtr, vyčistěte jej
	Přeplněná nádoba	Často odstraňujte nečistoty z nádoby
Motor se těžce rozbíhá	Zadřená ložiska	Odevzdejte zařízení k opravě
	Znečištěný motor	

12. Kompletace zařízení, závěrečné poznámky

Složení: 1) vysavač; 2) HEPA filtr; 3) látkový filtr pro nádobu; 4) ohebná hadice 1,5 m; 5) hliníková hubice.

13. Informace pro uživatele o likvidaci elektrických a elektronických zařízení (týká se domácností)

Symbol uvedený na výrobcích nebo v průvodní dokumentaci označuje, že vadné elektrické nebo elektronické zařízení nesmí být likvidováno společně s domovním odpadem. Pokud potřebujete zlikvidovat, znovu použít nebo využít součástky, je správné je odnést na specializované sběrné místo, kde je přijmou zdarma. Informace o umístění sběrných míst pro použitá zařízení poskytují místní orgány, např. na svých internetových stránkách.
Správnou likvidáciou zariadenia je možné šetriť cenné zdroje a zabrániť negatívnym vplyvom na zdravie a životné prostredie v dôsledku možnej prítomnosti nebezpečných látok, zmesí a komponentov v zariadení.
Za nesprávnou likvidaci odpadu hrozí sankce podle příslušných místních předpisů.
Uživatelé v zemích EU: Pokud potřebujete zlikvidovat elektrické nebo elektronické zařízení, obraťte se na nejbližší prodejní místo nebo na svého dodavatele, který vám poskytne další informace.
Likvidace v zemích mimo Evropskou unii: Tento symbol se vztahuje pouze na země Evropské unie. Pokud si přejete tento výrobek zlikvidovat, obraťte se na místní úřady nebo prodejce, aby vám sdělil správný způsob likvidace.

Záruční list

pro

Vysavač

Katalogové číslo: DED6593 Sériové číslo: .....

(dále jen v**ýrobek**)

Datum zakoupení výrobku: .....

Razítko prodávajícího……

Datum a podpis prodávajícího: .....

Prohlášení uživatele:

PotwiPotvrzuji, že jsem byl seznámen se záručními podmínkami a důsledky nedodržování pokynů uvedených v návodu k obsluze a záručním listu. Se záručními podmínkami souhlasím, což potvrzuji vlastnoručním podpisem:

....

datum a místo podpis uživatele

I. Odpovědnost za výrobek

1. Ručitel – DEDRA EXIM Sp. z o.o. se sídlem v Pruszkowie, adresa: ul. 3 Maja 8, 05-800 Pruszków, KRS 0000062517, Obvodní soud pro hl. město Varšavu ve Varšavě, XIV. Hospodářský odbor Celostátního soudního rejstříku, DIČ 527-020-49-33, Základní kapitál: 100 980.00 zl.
2. Podle podmínek stanovených v tomto záručním listu ručitel poskytuje záruku na výrobek, pocházející z distribuce ručitele.
3. Záruční odpovědnost za vady se týká pouze vad vzniklých z příčin tkvících ve výrobku v okamžiku jeho vydání uživateli.
4. Uživatel má nárok na bezplatnou záruční opravu výrobku, pokud vada byla zjištěná v záruční době. Provedení opravy výrobku (způsob opravy) závisí na rozhodnutí ručitele. Pokud ručitel nemůže provést opravu, vyhrazuje si právo na výměnu vadné součásti nebo celého výrobku za bezvadný, snížení ceny výrobku nebo odstoupení od smlouvy.
5. Vůči uživateli, který není spotřebitelem ve smyslu zákona ze dne 23. dubna 1964 občanský zákoník, je odpovědnost Ručitele za škody vyplývající z této záruky a/nebo v souvislosti s jejím uzavřením a plněním, bez ohledu na právní titul, omezena maximálně do výše hodnoty vadného výrobku.

II. Záruční doba

Součásti výrobku, na které se vztahuje záruka	Doba trvání záruční ochrany
Vysavač	36 měsíců, počítáno od data nákupu výrobku uvedeného v tomto záručním listu
Sáčky, filtry	Součásti, na které se nevztahuje záruka

III. Podmínky uplatňování záruky

1. Przedstawienie przez Użytkownika wypełnionej karty gwarancyjnej Produktu 1. Předložení vyplněného záručního listu pro výrobek a doložení okolností nákupu výrobku, např. předložením paragonu, faktury atd. Pro správné vyřízení reklamace se doporučuje, abyste společně s výrobkem předali všechny součásti stanovené v kapitole „Kompletace“ výrobku uvedené v návodu k obsluze.
2. Dodržování pokynů uvedených v návodu k obsluze a záručním listu.
3. Záruka platí pouze na území Polska a EU.
4. Záruka se nevztahuje na vady výrobku vzniklé zejména v následku:
a. Nedodržování podmínek stanovených v návodu k obsluze, zejména v rozsahu správného provozování, údržby a čištění;
b. Používání čisticích nebo ošetřovacích prostředků v rozporu s návodem k obsluze;
c. Nevhodného skladování a přepravování výrobku;
d. Svépomocných změn a/nebo úpravy výrobku, které nebyly dohodnuty s ručitelem;
e. Používání ve výrobku provozních materiálů v rozporu s návodem k obsluze.
5. Uživatel, který není spotřebitelem ve smyslu zákona ze dne 23. dubna 1964 občanský zákoník, ztratí záruku na výrobek, na kterém:
- odstranil, změnil nebo poškodil sériová čísla, označení údajů a výkonové štítky;
- ucpávky byly poškozeny uživatelem nebo nesly stopy manipulace uživatele.
6. Upozornění! Činnosti spojené s každodenní obsluhou výrobku, vyplývající mj. z návodu k obsluze, provádí uživatel ve vlastní režii a na své náklady.

IV. Postup při reklamaci

1. V případě zjištění nesprávného provozu výrobku se před nahlášením reklamace ujistěte, že jste provedli správně všechny činnosti podrobně popsané v návodu k obsluze.
2. Reklamaci nahlaste ihned, nejlépe do 7 dnů od data zjištění vady výrobku. Uživatel, který není spotřebitelem ve smyslu zákona ze dne 23. dubna 1964 občanský zákoník, ztratí nárok na uplatnění záruky v případě nenahlášení reklamace do 7 dnů.
3. Reklamaci můžete nahlásit mj. v místě zakoupení výrobku, v záručním servisu nebo písemně na adresu: DEDRA EXIM Sp. z o.o., ul. 3 Maja 8, 05-800 Pruszków.
4. Reklamaci můžete nahlásit prostřednictvím formuláře dostupného na stránkách www.dedra.pl. („Formulář pro nahlášení reklamace“).
5. Adresy záručních servisů v jednotlivých státech jsou dostupné na stránkách www.dedra.pl. Pokud v daném státě není uveden servis, reklamační formulář zašlete na adresu: DEDRA EXIM Sp. z o.o., ul. 3 Maja 8, 05-800 Pruszków (Polska).
6. Z bezpečnostních důvodů je zakázáno používat vadný výrobek.
7. Upozornění!!! Používání vadného výrobku ohrožuje zdraví a život uživatele.
8. Povinnosti vyplývající ze záruky budou splněny do 14 pracovních dnů, počítáno ode dne doručení reklamovaného výrobku.
9. Vadný výrobek před odevzdáním do servisu vyčistěte. Reklamovaný výrobek důkladně zabezpečte proti poškození při přepravě (doporučuje se předat reklamovaný výrobek v originálním obalu).
10. Záruční doba se prodlužuje o dobu, během níž uživatel z důvodu vady výrobku, na kterou se vztahuje záruka, nemohl výrobek používat.
Záruka nevylučuje, neomezuje ani nepozastavuje nároky uživatele vyplývající z ručení za vady prodané věci.
V souladu s čl. 13 odst. 1 a 2 nařízení Evropského parlamentu a Rady (EU) 2016/679 ze dne 27. dubna 2016 o ochraně fyzických osob v souvislosti se zpracováním osobních údajů a o volném pohybu těchto údajů a o zrušení směrnice 95/46/ES Vás informujeme, že:
1. Správcem vašich osobních údajů uvedených ve formuláři je DEDRA-EXIM sp. z o.o. se sídlem v Pruszkowie, ul. 3 Maja 8, 05-800 Pruszków (dále jen: „Správce“).
2. Vaše údaje budou zpracovávány pouze pro účely provedení reklamačního řízení zařízení podle čl. 6 odst. 1 písm. b) obecného

nařízení o ochraně osobních údajů (dále jen: „GDPR“) Poskytnutí údajů je dobrovolné, ale nezbytné k provedení reklamačního řízení.
3. Vaše údaje budou zpracovávány po dobu posouzení provedení reklamačního řízení a pro účely archivace v případě potřeby obrany proti eventuálním nárokům vůči Správci, nejdéle však do okamžiku jejich promlčení.
4. Vaše údaje mohou být zpřístupněny pouze subjektům, které zpracovávají údaje pro Správce na základě písemné smlouvy o pověření zpracováním osobních údajů, poskytujícím mj. technický servis, hosting nebo údržbu webových stránek, IT servis, kurýrní služby. Dodavatelé Správce jsou povinni zajistit ochranu údajů a splnit požadavky platného zákona souvisejícího s ochranou osobních údajů a nesmí využívat svěřené osobní údaje pro jiné účely než ty, které jsou uvedeny ve smlouvě se Správcem.
5. Vaše údaje nebudou zpracovávány automatizovaným způsobem, včetně profilování, a nebudou předávány do třetí země / mezinárodní organizaci.
6. Máte právo na přístup ke svým údajům a právo na jejich opravu, výmaz, omezení zpracování, právo na přenositelnost údajů, právo kdykoli vznést námitku.
7. Ve všech záležitostech souvisejících se zpracováním vašich osobních údajů Správcem nás můžete kontaktovat na e-mailové adrese: daneosobowe@dedra.pl.
8. Máte právo podat stížnost u úřadu příslušného pro ochranu osobních údajů.

SK Obsah

1. Obrázky a výkresy
2. Popis zariadenia
3. Zamýšľané použitie zariadenia
4. Obmedzenie používania
5. Technické parametre
6. Príprava na prácu/používanie
7. Pripojenie k el. sieti
8. Zapínanie a používanie zariadenia
9. Priebežné obslužné činnosti
10. Náhradné diely, doplnky a príslušenstvo
11. Samostatné odstraňovanie porúch a problémov
12. Diely a časti zariadenia
13. Informácie pre používateľov o likvidovaní elektrických a elektronických zariadení
14. Záručný list

Vyhlásenie o zhode je k dispozícii v sídle Dedra-Exim Sp. z o.o. Všeobecné bezpečnostné podmienky sú pripojené k príručke ako osobitná brožúra.

UPOZORNENIE. Prečítajte si všetky upozornenia označené symbolom a všetky pokyny.

Nedodržanie nasledujúcich bezpečnostných upozornení a bezpečnostných pokynov môže spôsobiť zásah elektrickým prúdom, požiar, alebo vážne poranenie.

Zachovajte všetky upozornenia a návod pre budúce použitie.

2. Popis zariadenia

Obr. A: 1. prepravná rukoväť, 2. výstup vzduchu, 3. kryt motora, 4. západka, 5. nádrž na nečistoty 6. hliníková rúrka, 7. flexibilná hadica, 8. zásuvka na flexibilnú hadicu, 9. kryt nádrže na nečistoty, 10. spínač
Obr. B. 11. HEPA filter, 12. Látkový filter

3. Zamýšľané použitie zariadenia

Krbový vysávač model DED6593 je určený na používanie nasucho, na vysávanie studeného popolu z krbov, kozubov, kotlov na drevo a uhlie, popolníkov alebo grilov.
Vysávač má dodatočne funkciu dúchania.
Zariadenie je určené na používanie pri rekonštrukčno-stavebných prácach, v dielňach a v servisoch, pri amatérskych w prácach, pričom musia byť dodržané podmienky používania a prípustné prevádzkové podmienky, ktoré sú uvedené v používateľskej príručke.

4. Obmedzenie používania

Zariadenie sa môže používať iba v súlade s pokynmi, ktoré sú uvedené v „Povolených prevádzkových podmienkach“. Neautorizované zásahy a zmeny mechanickej konštrukcie a elektrických prvkov zariadenia, ako aj nedodržiavanie pokynov uvedených v Návode na používanie, sa považujú za protiprávne a znamenajú okamžitú stratu Záruky.

POZOR **Len pre studený popol. Pred vysávaním a po vysávaní vysávač vždy vyprázdnite a vyčistite. Vždy skontrolujte vysávač a vysávaciu hadicu, či sa počas vysávania nezahrievajú.**

Nepoužívajte na vysávanie horúceho popolu alebo uhlia, zdraviu škodlivých a nebezpečných látok, toxických látok, ľahko horľavých látok alebo iných nebezpečných materiálov. Nepoužívajte v blízkosti ľahko horľavých kvapalín alebo výparov, ani prchavých látok, ktoré so vzduchom vytvárajú výbušnú zmes.

Ďalšie obmedzenia

a) Počas prevádzky vysávač pripájajte len k elektrickej sieti.
b) Všetky bezpečnostné komponenty musia byť v úplnom funkčnom stave. Ak sú poškodené, musia sa okamžite opraviť alebo vymeniť.
c) Keď je vysávač pripravený na použitie, nenechávajte ho bez dozoru.
d) Nedovoľte deťom používať spotrebič ako hračku.
e) Udržujte spotrebič mimo dosahu zdrojov tepla (sporák, ohrievač atď.), aby nedošlo k deformácii plastových častí.
f) Pri používaní prístroja neblokujte prívod vzduchu. V opačnom prípade sa zníži schopnosť pohlcovania prachu a hrozí nebezpečenstvo popálenia motora.
g) Spotrebič nie je vhodný na vysávanie škodlivých prachov, ako je tvrdé drevo (buk, dub) a azbest.
h) Pred čistením, výmenou príslušenstva alebo keď nechávate vysávač bez dozoru, odpojte ho od sieťovej zásuvky.
i) Nezhromažďujte žiadne kvapaliny.
j) Spotrebič je určený na zachytávanie studeného popola z krbu, grilu, popolníka a podobných priestorov na hromadenie popola.
k) Nezhromažďujte horúci, žeravý alebo horiaci popol. Zbierajte len studený popol.
l) Pred každým použitím a po ňom vyprázdnite a vyčistite nádobu na prach a popol;
m) Nepoužívajte papierové vrecia alebo vrecia z horľavých materiálov.
n) Na vysávanie popola nepoužívajte iný vysávač;
o) Nenechávajte vysávač na horľavých materiáloch alebo polymérových povrchoch a kobercoch.
p) Nevysávajte žiadne predmety, ktorých teplota je vyššia ako 60°C.

PRÍPUSTNÉ PREVÁDZKOVÉ PODMIENKY
Neustála práca S1
Používajte v uzatvorených miestnostiach. Nevysávajte horiace uhlia, žeravé uhlíky – s teplotou nad +60°C.

5. Technické parametre

Model zariadenia	**DED6593**
Pracovné napätie [V]	230
Sieťová frekvencia [Hz]	~50
Menovitý príkon [W]	1200
Trieda ochrany	II
Objem nádrže [L]	20
Hmotnosť zariadenia [kg]	4,5 kg

6. Príprava na prácu/používanie

POZOR **Všetky činnosti vykonávajte iba keď je zástrčka zariadenia vytiahnutá z el. zásuvky.**

Vysávač DED6593 má 2 nezávislé pracovné systémy. Systém na prácu so studeným popolom a navyše systém na fúkanie vzduchu.

Prvé uvedenie do prevádzky a príprava na používanie

1. Vysávač vyberte z obalu, uvoľnite bočné západky a odstráňte kryt zásobníka (obr. A. 9), vyberte obsah zo zásobníka vysávača.
2. Uistite sa, že všetky súčasti spotrebiča boli dodané v súlade so zoznamom dielov (zoznam nájdete v návode na obsluhu).

Príprava vysávača na manipuláciu s popolom:

1. Odmontujte konzoly upevňujúce kryt vysávača a otvorte spodnú časť krytu (obr. A. 5).
2. Umiestnite filter typu HEPA na výstupok filtra (obr. B, 11). 3. Umiestnite materiálový filter na nádobu na nečistoty (obr. B, 12). 3.
3. Na nádrž vysávača nasaďte veko a zatvorte ho pomocou západiek.
4. Pripojte hadicu (obr. A, 7) vysávača k prívodu vzduchu v spodnej časti vysávača (obr. A, 8) a jemným pootočením ju zaistite.
5. Na koniec hadice pripojte hliníkovú trysku (obr. A, 6).

Príprava vysávača ako vzduchového dúchadla:

1. Pripojte flexibilnú hadicu (obr. A, 7) k hornej výstupnej zásuvke na hornej strane vysávača (obr. A, 2).

7. Pripojenie k sieti

Pred pripojením zariadenia k zdroju napájania sa uistite, že napájacie napätie zodpovedá hodnote uvedenej na typovom štítku.
Inštalácia elektrického napájania by mala byť vykonaná v súlade so základnými požiadavkami na elektrické inštalácie a mala by spĺňať požiadavky bezpečného používania. Parametre minimálneho prierezu napájacieho kábla a menovitej hodnoty poistky v závislosti od výkonu zariadenia sú uvedené v nasledujúcej tabuľke:

Výkon zariadenia [W]	Minimálny prierez vodiča [mm2]	Minimálna hodnota ističa typu C [A]
700÷1400	1	10

Inštaláciu by mal vykonať kvalifikovaný elektrikár. Pri použití predlžovacích káblov skontrolujte, či nie je prierez vodiča menší ako je požadované (pozri tabuľku). Elektrický kábel umiestnite tak, aby počas prevádzky nebol vystavený prípadnému poškodeniu. Nepoužívajte poškodené predlžovacie káble. Pravidelne kontrolujte technický stav napájacieho kábla. Neťahajte za sieťový kábel.

8. Zapínanie a používanie zariadenia

Zapnutie

Na veku vysávača sa nachádza vypínač (obr. A, 10). Vypínač má symbol I na spustenie prístroja a symbol O na zastavenie.

Odsávanie materiálu

Vysávač je vybavený kovovou koncovkou na vysávanie studeného popola (obr. A, 6).
Nevysávajte sadze ani horľavé látky. Vysávač nepoužívajte na vysávanie predmetov, ktorých teplota je vyššia ako 60°C.
Zapnite vysávač, nasmerujte hubicu na materiál, ktorý sa má zbierať. Materiál sa nasaje do zbernej nádoby

Vyfukovanie

Pri vypnutom spotrebiči pripojte koniec flexibilnej hadice k výstupnej zásuvke. Zapnite vysávač, nasmerujte prúd vzduchu na predmety, ktoré sa majú vyfúkať (napr. nečistoty na ťažko prístupných miestach, úzke priekopy atď.).
Prúd vzduchu nesmerujte na ľudí alebo zvieratá. Materiál, ktorý sa má otryskávať, sa môže pohybovať vysokou rýchlosťou.

9. Priebežné obslužné činnosti

⚠ POZOR **Ďalej opísané obslužné činnosti vykonávajte iba vtedy, keď je zariadenie odpojené od el. napätia, tzn. keď je zástrčka napájacieho kábla zariadenia vytiahnutá z el. zásuvky.**

Čistenie nádoby

Často odstraňujte z nádoby nečistoty, aby nedošlo k poškodeniu vysávača.
Postup čistenia nádoby:
1. Odpojte od vrchnej nádoby flexibilnú hadicu.
2. Odpojte horné veko s motorom.
3. Vyberte a dôkladne vyčistite filter – filter je umývateľný, môže sa umývať studenou vodou. Umývajte vodou s normálnym tlakom, nepoužívajte vysokotlakové čistite ani silný prúd vody. Predtým, ako filter vložíte späť do vysávača, nechajte ho vyschnúť, avšak v žiadnom prípade filter nesušte v priemyselných sušičkách, rúrach, na sušenie nepoužívajte sušiče (fény), teplovzdušné pištole, žiariče, ani nesušte nad ohňom.
4. Dôkladne vyčistite nádobu, filtračný systém, flexibilnú hadicu.
5. Dôkladne vyčistite a vyklepte materiálový filter.

Uchovávanie vysávača

Vyčistený, dôkladne vysušený vysávač uchovávajte v originálnom balení, na suchom mieste, mimo dosahu detí a nepovolaných osôb.

10. Náhradné diely a príslušenstvo

Ak si chcete kúpiť náhradné diely a príslušenstvo, tak sa prosím obráťte na servis Dedra Exim. Kontaktné údaje nájdete na 1. strane tohto návodu.
Pri objednávaní náhradných dielov uveďte prosím sériové číslo nachádzajúce sa na typovom štítku spolu s číslom dielu z montážneho výkresu.
Počas trvania záruky sa oprava vykonáva na základe podmienok uvedených v záručnom liste. Reklamovaný produkt odovzdajte na opravu v mieste nákupu (predávajúci je povinný prijať reklamovaný produkt), odošlite do najbližšieho servisného strediska k miestu bydliska (zoznam servisov nájdete na stránkach www.dedra.pl), alebo odošlite do centrálneho servisu Dedra Exim. Prosím, aby ste priložili vyplnený záručný list. Po skončení záručnej doby opravy vykonáva centrálny servis. Poškodený produkt musí byť odoslaný do servisu (náklady na dodanie hradí používateľ).

11. Samostatné odstraňovanie porúch a problémov

⚠ POZOR **Pred začatím samostatného odstránenia porúch, odpojte zariadenie od zdroja napájania.**

Problém	Príčina	Riešenie
Zariadenie sa nezapína	Napájací kábel je zle pripojený, alebo je poškodený.	Zástrčku zastrčte hlbšie do el. zásuvky, skontrolujte napájací kábel
	V el. zásuvke nie je el. napätie	Skontrolujte napätie v zásuvke, skontrolujte, či sa neaktivoval istič
	Poškodený zapínač	Zariadenie odovzdajte do servisu na opravu
Motor sa prehrieva Sila satia je nižšia	Upchané vetracie otvory	Očistite vetracie otvory
	Upchatá flexibilná hadica alebo nadstavec	Odstráňte upchatie
	Upchatý filter	Skontrolujte filter, vyčistite ho
	Preplnená nádoba	Často vyprázdňujte zásobníky zo špiny
Motor ťažko štartuje/hýbe	Zadreté ložiská	Zariadenie odovzdajte do servisu na opravu
	Znečistený motor	

12. Diely zariadenia, záverečné poznámky

Zloženie: 1) vysávač; 2) HEPA filter; 3) látkový filter pre nádobu; 4) flexibilná hadica 1,5 m; 5) hliníková hubica.

13. Informácie pre užívateľov k likvidácii elektrických alebo elektronických zariadení (tykajúce są domácností)

Symbol uvedený na výrobkoch alebo v sprievodnej dokumentácii označuje, že chybné elektrické alebo elektronické zariadenia sa nesmú likvidovať spolu s domovým odpadom. Ak potrebujete zlikvidovať, opätovne použiť alebo zhodnotiť komponenty, správne je odovzdať ich na špecializovanom zbernom mieste, kde ich prijmú bezplatne. Informácie o umiestnení zberných miest pre použité zariadenia poskytujú miestne orgány, napr. na svojich webových stránkach.
Správnou likvidáciou zariadenia je možné šetriť cenné zdroje a zabrániť negatívnym vplyvom na zdravie a životné prostredie v dôsledku možnej prítomnosti nebezpečných látok, zmesí a komponentov v zariadení.
Za nesprávnu likvidáciu odpadu hrozia sankcie podľa príslušných miestnych predpisov.
Používatelia v krajinách EÚ: Ak potrebujete zlikvidovať elektrické alebo elektronické zariadenie, obráťte sa na najbližšie predajné miesto alebo na svojho dodávateľa, ktorý vám poskytne ďalšie informácie.
Likvidácia v krajinách mimo Európskej únie: Tento symbol sa vzťahuje len na krajiny Európskej únie. Ak chcete tento výrobok zlikvidovať, obráťte sa na miestne úrady alebo predajcu, ktorý vám poskytne informácie o správnom spôsobe likvidácie.

Záručný list

na

Vysávač

Katalógové č :DED6593 Číslo šarže:.....

(ďalej len Výrobok)

Dátum nákupu výrobku:.....

Pečiatka predajcu

Dátum a podpis predajcu: .....

Vyhlásenie Užívateľa:

Potvrdzujem, že som bol oboznámený so záručnými podmienkami, ako aj s následkami nedodržiavania pokynov a odporúčaní, ktoré sú uvedené v užívateľskej príručke a v záručnom liste. Záručné podmienky sú mi známe, čo potvrdzujem vlastnoručným podpisom:

....

dátum a miesto podpis Užívateľa

I. Zodpovednosť za Výrobok

1. Ručiteľ - spoločnosť „DEDRA EXIM sp. z o.o.“ sídliaca v meste: Pruszków, na adrese: ul. 3 Maja 8, 05-800 Pruszków, Poľsko, zapísaná do obchodného registra pod číslom KRS 0000062517 vedenom oblastným súdom pre hlavné mesto Varšava vo Varšave, 14. ekonomické oddelenie Štátneho súdneho registra, IČ DPH: PL 5270204933, základné imanie: 100 980,00 PLN.
2. Podľa podmienok stanovených týmto záručným listom Ručiteľ udeľuje záruku na Výrobok, pochádzajúci z distribúcie Ručiteľa.
3. Zodpovednosť na základe záruky sa vzťahuje iba na chyby, ktoré vznikli následkom príčin nachádzajúcich sa vo Výrobku v momente jeho vydania Užívateľovi.
4. Na základe záruky Užívateľ získava právo na bezplatnú opravu výrobku, ak sa chyba objaví počas trvania záručnej lehoty. Spôsob opravy Výrobku (metóda vykonania opravy) závisí od rozhodnutia Ručiteľa. V prípade, ak Ručiteľ uzná, že Výrobok sa nedá opraviť, Ručiteľ si vyhradzuje právo vymeniť chybný prvok alebo celý Výrobok na výrobok bez chýb, právo na zníženie ceny Výrobku alebo právo na odstúpenie od dohody.

5. Voči Užívateľovi, ktorý nie je konzumentom v zmysle zákona z 23. apríla 1964 Občiansky zákonník, zodpovednosť Ručiteľa za škody vyplývajúce z tejto záruky a/alebo ktoré súvisia s jej uzatvorením a realizáciou, bez ohľadu na právny základ, je obmedzená maximálne do výšky hodnoty chybného Výrobku.

II. Záručná lehota

Prvky Výrobku na ktoré sa vzťahuje záruka	Trvanie záručnej ochrany
Vysávač	36 mesiacov od dňa nákupu Výrobku, ktorý je uvedený v tomto záručnom liste
Vrecká, filtre	Na tieto prvky sa záruka nevzťahuje.

III. Podmienky využitia záruky

1. Užívateľ je povinný predstaviť vyplnený Záručný list výrobku, ako aj náležitý doklad o nákupe Výrobku, napr. predstavením pokladničného bloku, faktúry ap. Aby reklamačný proces prebiehal efektívne odporúčame, aby Užívateľ spolu s reklamovaným výrobkom doručil všetky prvky vymenované v kapitole užívateľskej príručky výrobku „Diely a časti".
2. Užívateľ je povinný dodržiavať pokyny a odporúčania uvedené v užívateľskej príručke a v záručnom liste.
3.Záruka platí iba na území Poľskej republiky a členských štátov EÚ.
4. Záruka sa nevzťahuje na chyby, ktoré vznikli (predovšetkým) následkom:
a. Nedodržania podmienok určených v užívateľskej príručke, predovšetkým podmienok správneho používania, prevádzky, údržby a čistenia
b. Použitia na čistenie alebo na údržbu nevhodných prípravkov, nezhodne s užívateľskou príručkou;
c. Nevhodného uchovávania a prepravy výrobku;
d. Vykonania neautorizovaných zmien a/alebo iných zásahov do výrobku, na ktoré výrobca nevyjadril súhlas;
e. Použitím vo výrobku/s výrobkom nevhodných prevádzkových materiálov,
nezhodne s užívateľskou príručkou.
5. Užívateľ, ktorý nie je konzumentom v zmysle zákona z 23. apríla 1964 Občiansky zákonník, stráca záručné práva na výrobok, v ktorom:
- sériové čísla, označenia dátumov a výrobné štítky boli odstránené, zmenené alebo poškodené;
- boli poškodené plomby alebo sú na nich viditeľné stopy manipulácie.
6. Pozor! Činnosti súvisiace s každodennou obsluhou výrobku, vyplývajúce medzi iným z užívateľskej príručky, Užívateľ vykonáva vlastnými silami a na vlastné náklady.

IV. Reklamačná procedúra

1. V prípade, ak Užívateľ objaví, že Výrobok nefunguje správne, ešte pred zložením reklamácie je povinný uistiť sa, či boli náležite vykonané všetky stanovené činnosti, predovšetkým tie uvedené v užívateľskej príručke.
2. Reklamácia musí byť podaná bezodkladne, najlepšie v priebehu 7 dní od dňa, v ktorom sa prejavila (objavila) chyba Výrobku. Užívateľ, ktorý nie je konzumentom v zmysle zákona z 23. apríla 1964 Občiansky zákonník, stráca práva vyplývajúce z tejto záruky v prípade, ak reklamáciu nepodá v priebehu 7 dní od dňa, v ktorom sa prejavila (objavila) chyba Výrobku.
3. Reklamáciu môžete podať medzi inými na mieste, v ktorom ste výrobok kúpili, v záručnom servise alebo poštou na adresu: DEDRA EXIM sp. z o.o., ul. 3 Maja 8, 05-800 Pruszków, Poľsko.
4. Užívateľ môže podať reklamáciu prostredníctvom formulára, ktorý je dostupný na webovej stránke www.dedra.pl. („Formulár podania reklamácie na základe udelenej záruky").
5. Adresy záručných servisov v jednotlivých štátoch sú zverejnené na webovej stránke www.dedra.pl. V prípade, ak v danom štáte sa nenachádza záručný servis, odporúčame reklamovaný výrobok doručiť na adresu: DEDRA EXIM sp. z o.o. ul. 3 Maja 8, 05-800 Pruszków, Poľsko.
6. Vzhľadom na bezpečnosť Užívateľa, nefunkčný (chybný) výrobok sa v žiadnom prípade nesmie používať.
7. Pozor!!! Používanie nefunkčného (chybného) výrobku je nebezpečné pre zdravie a život Užívateľov.
8. Povinnosti vyplývajúce z udelenej záruke budú vyplnené v lehote 14 pracovných dní počítajúc od dňa doručenia reklamovaného Výrobku Užívateľom.
9. Pred zaslaním reklamácie odporúčame reklamovaný Výrobok náležite očistiť. Odporúčame reklamovaný Výrobok dôkladne zabezpečiť pre prípadným poškodeniami počas prepravy (reklamovaný Výrobok odporúčame doručiť v originálnom obale).
10. Záručná lehota sa predlžuje o čas, počas ktorého Užívateľ následkom chyby (nefunkčnosti) výrobku, na ktorú sa vzťahovala záruka, nemohol Výrobok používať.
Záruka nevylučuje, neobmedzuje a ani nepozastavuje právo Užívateľa (kupujúceho) na základe príslušných predpisov o ručení za chyby predanej veci.

V súlade s článkom 13 ods. 1 a 2 nariadenia Európskeho parlamentu a Rady (EÚ) 2016/679 z 27. apríla 2016 o ochrane fyzických osôb pri spracúvaní osobných údajov a o voľnom pohybe takýchto údajov, ktorým sa zrušuje smernica 95/46/ES, vás informujeme
1. Správcom vašich osobných údajov, ktoré ste uviedli vo formulári, je spoločnosť „DEDRA-EXIM Sp. z o.o." so sídlom v meste Pruszków na adrese: ul. 3 Maja 8, 05-800 Pruszków, Poľsko (ďalej len: „Správca").
2. Vaše osobné údaje budú spracúvané výhradne s cieľom realizácie záručnej procedúry zariadenia, a to v súlade s článkom 6 ods. 1 písmeno b) všeobecného nariadenia o ochrane údajov (ďalej len: „GDPR"). Uvedenie osobných údajov je dobrovoľné, avšak nevyhnutné na realizáciu záručnej procedúry.
3. Vaše osobné údaje budú spracúvané počas posudzovania a realizácie záručnej procedúry, ako aj na archívne účely v prípade potreby obhajoby pred prípadnými nárokmi a požiadavkami voči Správcovi, avšak nie dlhšie až do momentu premlčania týchto nárokov a požiadaviek.
4. Vaše údaje môžu byť zverejnené výhradne len tým subjektom, ktoré spracúvajú tieto údaje v mene a pre Správcu, a to na základe písomnej dohody o zverení spracúvania osobných údajov, tzn. firmy, ktoré okrem iného poskytujú technický servis, hostingové služby alebo služby obsluhy webových stránok, IT obsluhy, ako aj kuriérskym firmám. Dodávatelia Správcu sú povinní zaručiť zabezpečenie údajov a splniť požiadavky platnej legislatívy ohľadne ochrany osobných údajov, a zverené osobnú údaje nesmú byť používané na iné účely než tie, ktoré stanovuje dohoda uzatvorená so Správcom.
5. Vaše údaje nebudú spracúvané automatickým spôsobom, vrátane rôznych foriem profilovania, ani nebudú odovzdané do tretieho štátu/medzinárodnej organizácii.
6. Máte právo na prístup k vašim osobným údajom, ako aj právo na ich opravenie, doplnenie, odstránenie, obmedzenie spracúvania, prenesenie údajov, podanie námietky, a to v ľubovoľnej chvíli.
7. Vo všetkých záležitostiach, ktoré súvisia so spracúvaním vašich osobných údajov Správcom, môžete sa na Správcu obrátiť písomne na e-mailovú adresu: daneosobowe@dedra.pl.
8. Máte právo podať sťažnosť príslušnému dozornému orgánu, ktorý zodpovedá za dohľad nad ochranou osobných údajov;

LT Turinys

1. Nuotraukos ir schemos
2. Įrenginio aprašymas
3. Įrenginio paskirtis
4. Naudojimo apribojimai
5. Techniniai duomenys
6. Paruošimas darbui
7. Įjungimas į elektros tinklą
8. Įrenginio įjungimas ir naudojimas
9. Einamieji priežiūros veiksmai
10. Atsarginės dalys ir priedai
11. Savarankiškas gedimų šalinimas
12. Įrenginio komplektacija
13. Informacija vartotojams apie elektros ir elektroninių įrenginių utilizavimą
14. Garantinis lapas

Atitikties deklaracija yra „Dedra-Exim" Sp. z o.o. būstinėje. Bendrosios saugos taisyklės buvo pridėtos prie instrukcijos kaip atskira brošiūra.

ĮSPĖJIMAS Perskaityti visus įspėjimus pažymėtus simboliu ir visas instrukcijas.

Žemiau pateiktų įspėjimų ir saugos nurodymų nesilaikymas, gali būti elektros srovės smūgio, gaisro ar sunkių sužalojimų priežastimi.

Išsaugoti visus įspėjimus ir instrukcijas ateičiai.

2. Įrenginio aprašymas

A pav.: 1. transportavimo rankena, 2. oro išleidimo anga, 3. variklio dangtelis, 4. užraktas, 5. nešvarumų rezervuaras, 6. aliuminio vamzdelis, 7. lanksti žarna, 8. lanksčios žarnos lizdas, 9. nešvarumų rezervuaro dangtelis, 10. jungiklis.
B. 11 pav. HEPA filtras, 12. Medžiaginis filtras

3. Įrenginio paskirtis

Židinio pelenų siurblys DED6593 yra skirtas darbui sausu būdu, jis leidžia nusiurbti šaltus pelenus iš židinių, kieto kuro katilu medienai ir angliai, peleninių ar grilio.
Be to, pelenų siurblys turi oro pūtimo funkciją.
Leidžiama naudoti įrenginį remonto ir statybos darbuose, remonto servisuose, mėgėjiškuose darbuose, jei yra laikomasi naudojimo sąlygų ir leistinų darbo sąlygų, nurodytų Naudojimo instrukcijoje.

4. Naudojimo apribojimai

Įrenginys gali būti naudojamas tik pagal toliau esančias Leistinas darbo taisykles. Savavališkas mechaninės ir elektros sandaros keitimas, bet kokios modifikacijos, priežiūros veiksmai, kurie nėra aprašyti Naudojimo instrukcijoje, bus laikomi neteisėtais, kurie nedelsiant anuliuoja vartotojo teises pasinaudoti garantiniu aptarnavimu.

⚠ DEMESIO **Tik šaltiems pelenams. 8 Visada ištuštinkite ir išvalykite dulkių siurblį prieš ir po siurbimo. Visada patikrinkite dulkių siurblį ir dulkių siurblio žarną, kad įsitikintumėte, jog dulkių siurbimo metu ji neįkaista.**

Draudžiama valyti karštus pelenus arba anglį, sveikatai kenksmingas ir pavojingas medžiagas, toksines medžiagas, degiąsias arba kitas pavojingas medžiagas, draudžiama naudoti šalia degiųjų skysčių ar garų ir lakiųjų kūnų, sudarančių su oru sprogiuosius mišinius.

Papildomi apribojimai

a) Dirbdami dulkių siurblį prijunkite tik prie elektros tinklo.
b) Visi saugos komponentai turi būti techniškai tvarkingi. Jei jie pažeisti, juos reikia nedelsiant sutaisyti arba pakeisti.
c) Nepalikite dulkių siurblio be priežiūros, kai jis paruoštas naudoti.
d) Neleiskite vaikams naudoti prietaiso kaip žaislo.
e) Laikykite prietaisą atokiau nuo šilumos šaltinių (viryklės, šildytuvo ir pan.), kad būtų išvengta plastikinių dalių deformacijos.
f) Naudodami įrenginį neuždenkite oro įleidimo angos. Priešingu atveju sumažės dulkių sugėrimo pajėgumas ir kils pavojus nudegti varikliui.
g) prietaisas netinka kenksmingoms dulkėms, pavyzdžiui, kietmedžio (buko, ąžuolo) ir asbesto, siurbti.
h) Prieš valydami, keisdami priedus arba palikdami dulkių siurblį be priežiūros, ištraukite jį iš elektros lizdo.
i) Nesurinkite jokių skysčių.
j) Prietaisas skirtas šaltiems pelenams iš židinio, kepsninės, peleninės ir panašių pelenų kaupimo vietų surinkti.
k) Nesurinkite karštų, žėrinčių ar degančių pelenų. Rinkite tik šaltus pelenus.
l) Prieš ir po kiekvieno naudojimo ištuštinkite ir išvalykite dulkių ir pelenų talpyklą;
m) Nenaudokite popierinių maišelių arba maišelių, pagamintų iš degių medžiagų.
n) Nenaudokite jokio kito dulkių siurblio pelenams siurbti;
o) Nepalikite dulkių siurblio ant degių medžiagų arba polimerinių paviršių ir kilimų.
p) Neištraukite jokių daiktų, kurių temperatūra yra aukštesnė nei 60°C.

LEISTINOS DARBO SĄLYGOS
S1 nuolatinis darbas
Naudoti uždarose patalpose. Draudžiama naudoti esant degančioms anglims, karštoms žarijoms – virš 60°C.

5. Techniniai duomenys

Prietaiso modelis	**DED6593**
Darbo įtampa [V]	230
Tinklo dažnis [Hz]	~50
Vardinė galia [W]	1200
Apsaugos klasė	II
Talpyklos talpa [L]	20
Įrenginio svoris [kg]	4,5 kg

6. Paruošimas darbui

⚠ DEMESIO **Visi veiksmai turi būti atliekami išėmus kištuką iš rozetės.**

DED6593 dulkių siurblys turi 2 nepriklausomas darbo sistemas. Šaltų pelenų darbo sistemą ir papildomai oro pūtimo sistemą.

Pradinis paleidimas ir paruošimas naudoti

1. Išimkite siurblį iš pakuotės, atlaisvinkite šoninius fiksatorius ir nuimkite bunkerio dangtį (pav. A. 9), išimkite turinį iš siurbliaračio bako.
2. Įsitikinkite, kad visos prietaiso sudedamosios dalys pateiktos pagal dalių sąrašą (sąrašą rasite naudojimo instrukcijoje).

Siurblio paruošimas pelenų tvarkymui:

1. Atlaisvinkite dulkių siurblio korpusą tvirtinančius laikiklius ir atidarykite korpuso dugną (A. 5 pav.).
2. Uždėkite HEPA tipo filtrą ant filtro atšakos (B pav., 11). 3. Medžiagų filtrą uždėkite ant nešvarumų talpyklos (B pav., 12). 3.
3. Uždėkite dangtį ant dulkių siurblio talpyklos ir uždarykite jį fiksatoriais.
4. Prijunkite dulkių siurblio žarną (A pav., 7) prie oro įleidimo angos dulkių siurblio apačioje (A pav., 8) ir švelniai pasukite, kad užsifiksuotų.
5. Prie žarnos galo pritvirtinkite aliumininį antgalį (A pav., 6).

Siurblio paruošimas kaip oro pūstuvo:

1. Prijunkite lanksčią žarną (A pav., 7) prie viršutinio išleidimo lizdo dulkių siurblio viršuje (A pav., 2).

7. Jungimas į tinklą

Prieš prietaiso prie elektros srovės prijungimo reikia įsitikinti, ar maitinimo įtampa atitinka vertėms pateiktoms prietaiso vardinėje lentelėje.
Maitinimo instaliacija turėtų būti atlikta pagal esminius reikalavimus, susijusius su elektros instaliacija ir pildyti saugaus naudojimo reikalavimus. Maitinimo laido minimalaus skersmens, o taip pat nominalios saugiklio vertės priklausomai nuo prietaiso galios yra pateikti žemiau nurodytoje lentelėje:

Prietaiso galia [W]	Minimalus laido skersmuo [mm2]	Minimali C tipo saugiklio vertė [A]
700÷1400	1	10

Visas elektros instaliacijos jungtis gali įrengti tik reikiamą kvalifikaciją turintis elektrikas. Atveju, kai naudosite prailgintuvus, reikia atkreipti dėmesį, kad gyslos skersmuo nebūtų mažesnis negu reikalaujama (žr. lentelė). Elektros laidą reikia išdėstyti tokiu būdu, kad darbo metu negrėstų perpjovimas. Negalima naudoti pažeistų prailgintuvų. Periodiškai patikrinti maitinimo laido techninį stovį. Netraukti už maitinimo laido.

8. Įrenginio įjungimas ir naudojimas

Įjungimas

Ant dulkių siurblio dangčio yra įjungimo / išjungimo jungiklis (A pav., 10). Jungiklyje yra I, skirtas įrenginiui įjungti, ir O, skirtas įrenginiui sustabdyti.

Medžiagų siurbimas

Siurblys turi metalinį antgalį, skirtą šaltiems pelenams siurbti (A pav., 6). Nesiurbkite suodžių ar degių medžiagų. Nenaudokite siurbliuko daiktams, kurių temperatūra yra aukštesnė nei 60°C, surinkti.
Įjunkite dulkių siurblį, nukreipkite antgalį į surenkamą medžiagą. Medžiaga bus įsiurbta į surinktuvą

Išsipūtimas

Išjungę prietaisą, lanksčios žarnos galą prijunkite prie išleidimo lizdo. Įjunkite dulkių siurblį, nukreipkite oro srovę į pučiamus objektus (pvz., nešvarumus sunkiai pasiekiamose vietose, siaurose tranšėjose ir t. t.).
Nenukreipkite oro srauto į žmones ar gyvūnus. Smėliuojama medžiaga gali judėti dideliu greičiu..

9. Einamieji priežiūros veiksmai

⚠ DEMESIO **Visi toliau aprašyti veiksmai turi būti atliekami išėmus kištuką iš elektros rozetės.**

Talpos valymas

Reikia dažnai išmesti pelenus iš talpos, tai padės išvengti pelenų siurblio sugadinimo.

Norint išvalyti talpą, reikia:

1. Atjungti lanksčią žarną nuo viršutinės talpos.
2. Nuimti viršutinį dangtį su varikliu.
3. Išimti ir kruopščiai išvalyti filtrą – filtrą galima nuplauti šaltu vandeniu. Plauti normalaus slėgio srove, nenaudoti aukšto slėgio plovimo įrenginių ar stiprios vandens srovės. Prieš įdedant filtrą į pelenų siurblį, leisti jam pilnai išdžiūti. Draudžiama džiovinti filtrą pramoniniuose džiovintuvuose, orkaitėse, plaukų džiovintuvais, techniniais fenais, šildytuvais ar virš ugnies.
4. Kruopščiai išvalyti talpą, filtravimo sistemą, lanksčią žarną.
5. Kruopščiai išvalykite ir iškratykite medžiagos filtrą.

Pelenų siurblio laikymas

Išvalytas ir kruopščiai išdžiovintas pelenų siurblys turi būti laikomas originaliame įpakavime vaikams ir pašaliniams asmenims neprieinamoje sausoje vietoje.

10. Pakeičiamos dalys ir priedai

Kad pirkti atsargines dalis ir aksesuarus reikia susisiekti su Dedra Exim servisu. Kontaktiniai duomenys duomenys yra 1 instrukcijos puslapyje.
Atsarginių dalių užsakymo metu prašome pateikti serijos numerį, patalpintą vardinėje lentelėje, o taip pat dalies išmontavimo piešinio numerį.
Garantinio laikotarpio galiojimo metu taisymai yra atliekami pagal taisykles pateikiamas garantijos lape. Reklamuojamą produktą prašome pateikti taisymui pirkimo vietoje (pardavėjas įsipareigoja priimti reklamuojamą produktą), nusiųsti į servisą esantį arčiausią gyvenamosios vietos (servisų skaičius www.dedra.pl) arba siųsti į Dedra Exim centrinį servisą. Maloniai prašome pridėti garantinę kortelę. Pasibaigus garantijos laikotarpiui taisymus atlieka centrinis servisas. Pažeistą produktą reikia siųsti į servisą (siuntimo išlaidas padengia vartotojas).

11. Savarankiškas gedimų šalinimas

⚠ DEMESIO **Prieš pradedant savarankišką defektų pašalinimą, reikia išjungti prietaisą iš elektros maitinimo.**

Problema	Priežastis	Sprendimas

Įrenginys neįsijungia	Maitinimo laidas yra netinkamai pajungtas arba pažeistas	Giliau įstumti kištuką į rozetę, patikrinti maitinimo laidą
	Rozetėje nėra įtampos	Patikrinti įtampą rozetėje, patikrinti saugiklį
	Sugedo įjungiklis	Atiduoti įrenginį remontui
Variklis perkaista Sumažėjo siurbimo galia	Užsikimšo ventiliacinės angos	Išvalyti ventiliacines angas
	Užsikimšo lanksti žarna arba siurbimo antgalis	Pašalinti susikaupusius nešvarumus
	Užsikimšo filtras	Patikrinti filtrą, išvalyti jį
	Talpa perpildyta	Dažnai valyti talpas su šiukšlėmis
Variklis sunkiai įsijungia	Susidėvėjo guoliai	Atiduoti įrenginį remontui
	Užsiteršė variklis	

12. Įrenginio komplektacija, baigiamosios pastabos

Sudėtis: 1) dulkių siurblys; 2) HEPA filtras; 3) medžiaginis konteinerio filtras 1,5 m; 4) lanksti žarna; 5) aliumininis antgalis.

13. Informacija naudotojams apie sunaudotos įrangos utilizavimą (taikoma naudojant buityje)

Ant gaminių arba pridedamuose dokumentuose nurodytas simbolis rodo, kad sugedusios elektros ar elektroninės įrangos negalima išmesti kartu su buitinėmis atliekomis. Jei norite atsikratyti, pakartotinai panaudoti ar utilizuoti komponentus, teisinga juos nuvežti į specializuotą surinkimo punktą, kur jie bus priimti nemokamai. Informaciją apie naudotos įrangos surinkimo vietas teikia vietos valdžios institucijos, pvz., savo interneto svetainėse.
Teisingas produkto utilizavimas padeda išsaugoti gamtos išteklius ir išvengti neigiamų padarinių žmonių sveikatai ir aplinkai, galinčių atsirasti dėl produkte esančių potencialiai pavojingų medžiagų, mišinių ir sudedamųjų dalių.
Už netinkamą atliekų šalinimą gresia baudos pagal atitinkamus vietos teisės aktus.
ES šalių naudotojai: Jei norite išmesti elektros ar elektroninę įrangą, kreipkitės į artimiausią prekybos vietą arba tiekėją, kuris jums suteiks daugiau informacijos.
šalinimas ne Europos Sąjungos šalyse: Šis simbolis taikomas tik Europos Sąjungos šalims. Jei norite išmesti šį gaminį, kreipkitės į vietos valdžios institucijas arba pardavėją dėl tinkamo šalinimo būdo.

Garantinis lapas

na

Pelenų siurblys

Katalogo Nr: DED6593 Partijos numeris:.....

(toliau – Produktas)

Produkto pirkimo data:.....

Pardavėjo antspaudas

Pardavėjo parašas ir data:.....

Vartotojo pareiškimas:

Patvirtinu, kad buvau informuotas apie garantijos sąlygas ir taisyklių, išvardytų Naudojimo instrukcijoje ir Garantiniame lape, nepaisymo pasekmes. Šios garantijos sąlygos yra man žinomos, ką patvirtinu savo parašu:

....

data ir vieta vartotojo parašas

I. Atsakomybė už Produktą:

1. Garantijos suteikėjas – „DEDRA EXIM“ Sp. z o.o. su būstine adresu: ul. 3 Maja 8, 05-800 Pruškuvas, KRS 0000062517, Varšuvos apylinkės teismas, Valstybinio teismo registro XIV ūkinis skyrius, Mokesčiu mokėtojo kodas 527-020-49-33, Įstatinis kapitalas: 100 980,00 PLN.
2. Šiame garantiniame lape nurodytomis sąlygomis Garantijos suteikėjas suteikia garantiją Produktui iš Garantijos suteikėjo asortimento.
3. Garantijos pagrindu atsakomybė yra priimama tik už defektus, esančius Produkte jo išdavimo Vartotojui metu.
4. Garantijos pagrindu Vartotojas gauna teisę nemokamai suremontuoti Produktą, jei defektas buvo aptiktas garantijos galiojimo metu. Apie Produkto remonto būdą (remonto atlikimo metodą) sprendžia Garantijos suteikėjas. Jei Garantijos suteikėjas nuspręstų, kad remontas yra neįmanomas, Garantijos suteikėjas pasilieka sau teisę pakeisti elementą su defektu arba visą Produktą kitu, veikiančiu teisingai, sumažinti Produkto kainą arba anuliuotu sutartį.
5. Vartotojo, kuris pagal 1964 m. balandžio 23 d. Civilinį kodeksą nėra laikomas vartotoju, atveju Garantijos suteikėjo atsakomybė dėl kompensacijos, susijusi su šia garantija ir (arba) jos sudarymu ir vykdymu, nepriklausomai nuo formos, yra apribota iki maksimaliai Produkto su defektu vertės.

II. Garantijos laikotarpis

Produkto elementai, kuriems veikia garantija	Garantinės apsaugos trukmė
Pelenų siurblys	36 mėnesiai, skaičiuojant nuo Produkto pirkimo datos, nurodytos šiame Garantiniame lape
Maišai, filtrai	Elementai, kuriems garantija negalioja

III. Naudojimosi garantija sąlygos

1. Vartotojas privalo patiekti užpildytą Produkto Garantinį lapą ir Produkto pirkimą patvirtinantį dokumentą (pvz. kasos čekis, sąskaita-faktūra ir pan.). Tam, kad pretenzijos nagrinėjimo procesas vyktų sklandžiai, rekomenduojama, kad Vartotojas kartu su Produktu perduotų visus elementus, nurodytus „Komplektacijos sąraše“, esančiame Naudojimo instrukcijoje.
2. Vartotojas privalo laikytis Naudojimo instrukcijoje ir Garantiniame lape nurodytų rekomendacijų..
3. Garantija galioja tik Lenkijos Respublikos ir ES teritorijoje.
4. Garantija neapima Produkto defektų, atsiradusių dėl to, kad:
a. Vartotojas nesilaikė sąlygų, nurodytų Naudojimo instrukcijoje, ypač susijusių su teisingu naudojimu, priežiūra ir valymu;
b. Vartotojas naudojo priežiūros ar valymo priemones, neatitinkančias sąlygas nurodytas Naudojimo instrukcijoje;
c. Vartotojas netinkamai sandėliavo ir transportavo Produktą;
d. Vartotojas savarankiškai keitė ir (arba) modifikavo Produktą, negavęs Garantijos suteikėjo sutikimo;
e. Vartotojas naudojo Produkte eksploatacines medžiagas, neatitinkančias Naudojimo instrukcijos sąlygų
5. Vartotojas, kuris pagal 1964 m. balandžio 23 d. Civilinį kodeksą nėra laikomas vartotoju, praranda garantiją Produktui, jei:
- Vartotojas pašalino, pakeitė arba sugadino serijos numerius, datas ir informacines lenteles;
- Vartotojas pažeidė plombas arba ant jų matosi Vartotojo veiksmų pėdsakai.
6. Dėmesio! Veiksmus, susijusius su kasdieniu Produkto aptarnavimu, nurodytu pvz. Naudojimo instrukcijoje, Vartotojas atlieka pats ir savo sąskaita.

IV. Pretenzijos pateikimo procedūra:

1.Pastebėjus, kad Produktas veikia neteisingai, prieš pateikiant pretenziją, reikia įsitikinti, kad visi veiksmai, aprašyti Naudojimo instrukcijoje, buvo atlikti teisingai.
2. Pretenziją rekomenduojama pateikti nedelsiant, geriausiai per 7 dienas nuo Produkto defekto aptikimo. Vartotojas, kuris pagal 1964 m. balandžio 23 d. Civilinį kodeksą nėra laikomas vartotoju, praranda garantiją Produktui, jei nepateikia pretenzijos per 7 dienas.
3. Pretenziją galima pateikti pvz. Produkto pirkimo punkte, garantiniame servise arba raštu adresu: „DEDRA EXIM“ Sp. z o. o., ul. 3 Maja 8, 05-800 Pruškuvas.
4. Vartotojas gali pateikti pretenziją, pasinaudodamas blanku, kuris yra internetinėje svetainėje: www.dedra.pl (Pretenzijos garantiniame laikotarpyje pateikimo forma).
5. Garantinių servisų atskirose šalyse adresai yra nurodyti svetainėje: www.dedra.pl. Jei konkrečioje šalyje nebūtų garantinio serviso, pretenzijas dėl garantijos rekomenduojama siųsti adresu: „DEDRA EXIM“ Sp. z o. o., ul. 3 Maja 8, 05-800 Pruškuvas, Lenkija.
6. Mąjąc Dėl Vartotojo saugumo draudžiama naudoti Produktą su defektais.
7. Dėmesio!!! Produkto su defektais naudojimas kelia pavojų Vartotojo sveikatai ir gyvybei.
8. Veiksmai, susiję su garantija, bus atlikti per 14 darbo dienų skaičiuojant nuo Produkto, dėl kurio yra pateikiama pretenzija, pristatymo dienos.
9. Prieš pristatant Produktą, dėl kurio yra pateikiama pretenzija, rekomenduojama jį nuvalyti. Produktą, dėl kurio yra pateikiama pretenzija, reikia kruopščiai supakuoti, kad jis būtų apsaugotas nuo pažeidimų transporto metu – rekomenduojama pristatyti produktą originalioje pakuotėje.
10. Garantijos laikotarpis yra pratęsiamas tiek, kiek Vartotojas negalėjo juo naudotis dėl garantijos apimto defekto.
Gwarancja Ši garantija neriboja, neišskiria bei nesustabdo Vartotojo teisių dėl parduotos prekės neatitikimo arba prekės defekto.
Vadovaudamiesi 2016 m. balandžio 27 d. Europos Parlamento ir Tarybos reglamento (ES) 2016/679 dėl fizinių asmenų apsaugos tvarkant asmens duomenis ir dėl laisvo tokių duomenų judėjimo ir kuriuo panaikinama Direktyva 95/46/EB 13 straipsnio 1 ir 2 dalimis, informuojame, kad

1. Formoje pateiktų jūsų asmens duomenų valdytojas yra DEDRA-EXIM sp. z o.o., kurios registruota buveinė yra Pruszkowe, 3 Maja g. 8, 05-800 Pruszkow (toliau: "Administratorius").

2. Jūsų duomenys bus tvarkomi tik siekiant atlikti prietaiso garantijos procedūrą pagal Bendrojo duomenų apsaugos reglamento 6 straipsnio 1 dalies b punktą (toliau: „BDAR“) Duomenys teikiami savanoriškai, tačiau jie būtini garantijos procedūrai
3. Jūsų duomenys bus tvarkomi garantijos procedūros vykdymo nagrinėjimo laikotarpiu ir archyvavimo tikslais, jei prireiktų apsiginti nuo galimų pretenzijų Administratoriui, bet ne ilgiau nei iki tol, kol joms įvyks senaties terminas.
4. Jūsų duomenys gali būti atskleisti tik tiems subjektams, kurie tvarko duomenis duomenų administratoriaus vardu pagal rašytinę asmens duomenų tvarkymo pavedimo sutartį, teikiančią: technines paslaugas, hosting'o ar interneto svetainės priežiūros paslaugas, IT paslaugas, kurjerių paslaugas. Administratoriaus tiekėjai privalo užtikrinti duomenų saugumą ir laikytis galiojančių teisės aktų reikalavimų, susijusių su asmens duomenų apsauga, ir negali naudoti patikėtų asmens duomenų kitais nei sutartyje su Administratoriumi nurodytais tikslais.
5. Jūsų duomenys nebus tvarkomi automatizuotomis priemonėmis, įskaitant profiliavimą, ir nebus perduodami trečiajai šaliai / tarptautinei organizacijai.
6. Bet kuriuo metu turite teisę susipažinti su savo duomenų turiniu ir teisę ištaisyti, ištrinti, apriboti duomenų tvarkymą, teisę į duomenų perkeliamumą, teisę prieštarauti bet kuriuo metu.
7. Visais klausimais, susijusiais su administratoriaus atliekamu jūsų asmens duomenų tvarkymu, galite kreiptis šiuo el. pašto adresu: daneosobowe@dedra.pl.;
8. Turite teisę pateikti skundą tinkamai duomenų apsaugos institucijai;

LV Satura rādītājs

1. Fotoattēli un zīmējumi
2. Ierīces apraksts
3. Ierīces norīkošana
4. Lietošanas ierobežojums
5. Tehniskie parametri
6. Darba sagatavošana
7. Pieslēgšana pie elektroapgādi
8. Ierīces ieslēgšana un lietošana
9. Kārtējas apkalpošanas rīcība
10. Rezerves daļas un piederumi
11. Defekta paša novēršana
12. Ierīces komplektācija
13. Informācija lietotājiem par nolietotas elektriskas un elektroniskas ierīces atkratīšanu
14. Garantijas talons

Atbilstības deklarācija atrodas pie ražotāja Dedra-Exim Sp. z o.o. Vispārējie drošības noteikumi tika pievienoti instrukcijai kā atsevišķa brošūra.

BRĪDINĀJUMS. Izlasiet visus brīdinājumus, kas apzīmēti ar simbolu, un visas instrukcijas.

Zemāk norādīto brīdinājumu un drošības norādījumu neievērošana var kļūt par elektrošoka, ugunsgrēka vai smagu traumu iemeslu.

Saglabājiet visus brīdinājumus un instrukcijas turpmākajai lietošanai.

2. Ierīces apraksts

A attēls: 1. transportēšanas rokturis, 2. gaisa izplūdes atvere, 3. motora vāks, 4. fiksators, 5. netīrumu tvertne, 6. alumīnija caurule, 7. elastīgā šļūtene, 8. elastīgās šļūtenes ligzda, 9. netīrumu tvertnes vāks, 10. slēdzis.
B. 11. attēls. HEPA filtrs, 12. Auduma filtrs

3. Ierīces norīkošana

Kamīnu putekļsūcējs DED6593 ir paredzēts sausam darbam un iesūkt aukstos pelnus no kamīniem, koka un ogļu krāsnīm, pelnu traukiem vai griliem.
Putekļsūcējam ir arī gaisa pūtēja funkcija.
Pieļaujam aprīkojuma izmantošanu remonta-būvniecības darbos, remonta rūpnīcās, amatieru darbos, ja vienlaicīgi būs ievēroti lietošanas nosacījumi un pieļaujami darba apstākļi, noteikti lietošanas instrukcijā.

4. Lietošanas ierobežojums

Ierīce var būt lietota tikai saskaņā ar turpmāk minētiem „Pieļaujamiem darba nosacījumiem”. Visas patstāvīgas izmaiņas mehāniskā un elektriskā konstrukcijā, jebkuras modifikācijas, rīcība, kas nav aprakstītā šajā Lietošanas Instrukcijā tiks uzskatīta par nelikumīgu un izraisīs garantijas tiesību tūlītēju pazaudēšanu.

UZMANĪBU Tikai aukstajiem pelniem. 8 Vienmēr iztukšojiet un iztīriet putekļusūcēju pirms un pēc putekļu sūcēja tīrīšanas. Vienmēr pārbaudiet putekļsūcēju un putekļsūcēja šļūteni, lai pārliecinātos, ka putekļsūkšanas laikā tā nav sakarusi.

Nelietot karstu pelnu vai ogles, kaitīgu un veselībai bīstamu vielu, toksisku vielu, viegli uzliesmojošu vielu vai citu bīstamu materiālu novākšanai, nelietot pie viegli uzliesmojošiem šķidrumiem vai tvaikiem un gāzēm, kas veido ar atmosfērisku gaisu sprādzienbīstamu maisījumu.

Papildu ierobežojumi

a) Darbības laikā putekļsūcēju pieslēdziet tikai elektrotīklam.
b) Visām drošības sastāvdaļām jābūt pilnībā darba kārtībā. Ja tie ir bojāti, tie nekavējoties jālabo vai jānomaina.
c) Neatstājiet putekļsūcēju bez uzraudzības, kad tas ir gatavs lietošanai.
d) Neļaujiet bērniem lietot ierīci kā rotaļlietu.
e) Lai izvairītos no plastmasas detaļu deformācijas, ierīci turiet tālāk no karstuma avotiem (plīts, sildītājs u. c.).
f) Lietojot ierīci, nebloķējiet gaisa ieplūdes atveri. Pretējā gadījumā samazināsies putekļu absorbcijas spēja un pastāv motora apdegšanas risks.
g) Ierīce nav piemērota kaitīgu putekļu, piemēram, cietkoksnes (dižskābardis, ozols) un azbesta putekļu, putekļsūknēšanai.
h) Pirms tīrīšanas, piederumu nomaiņas vai atstāšanas bez uzraudzības izslēdziet putekļsūcēju no elektriskās rozetes.
i) Nesavāc šķidrumus.
j) Ierīce ir paredzēta auksto pelnu savākšanai no kamīna, grila, pelnu trauka un līdzīgām pelnu uzkrāšanās vietām.
k) Nesavākt karstus, kvēlojošus vai degošus pelnus. Savāc tikai aukstus pelnus.
l) Pirms un pēc katras lietošanas reizes iztukšojiet un iztīriet putekļu un pelnu tvertni;
m) Neizmantojiet papīra maisiņus vai maisiņus, kas izgatavoti no uzliesmojošiem materiāliem.
n) Neizmantojiet citu putekļu sūcēju, lai izsūktu pelnus;
o) Neatstājiet putekļu sūcēju uz uzliesmojošiem materiāliem vai polimēru virsmām un paklājiem.
p) Neaizsūciet priekšmetus, kuru temperatūra ir augstāka par 60°C.

PIEĻAUJAMIE DARBA APSTĀKĻI Nepārtraukta darbība S1 Lietojiet slēgtās telpās. Nelietot degošu ogļu, kvēļu novākšanai - virs 60°C.

5. Tehniskie parametri

Ierīces modelis	**DED6593**
Darba spriegums [V]	230
Tīkla frekvence [Hz]	~50
Nomināla jauda [W]	1200
Drošības klase	II
Tvertnes tilpums [L]	20
Ierīces masa [kg]	4,5 kg

6. Darba sagatavošana

UZMANĪBU Visu darbību veikt tikai, kad ierīce ir atslēgta no elektroapgādes.

Sūcējam DED6593 ir 2 neatkarīgas darba sistēmas. Auksto pelnu darba sistēma un papildus gaisa izpūšanas sistēma.

Sākotnējā palaišana un sagatavošana lietošanai

1. Izņemiet putekļsūcēju no iepakojuma, atlauziet sānu fiksatorus un noņemiet tvertnes vāku (A. 9. attēls), izņemiet saturu no putekļsūcēja tvertnes.
2. Pārliecinieties, ka visas ierīces sastāvdaļas ir piegādātas saskaņā ar detaļu sarakstu (sarakstu skatīt lietošanas instrukcijā).

Sūcēja sagatavošana pelnu apstrādei:

1. Atvienojiet sūcēja korpusa stiprinājuma kronšteinus un atveriet korpusa apakšējo daļu (A. 5. attēls).
2. Uzlieciet HEPA tipa filtru uz filtra uzgaļa (B attēls, 11. punkts). Uzlieciet materiālu filtru uz netīrumu tvertnes (B. B. 12. att.). 3.
3. Uzlieciet vāku uz putekļu sūcēja tvertnes un aizveriet to ar fiksatoriem.
4. Pievienojiet putekļsūcēja šļūteni (A attēls, 7. punkts) gaisa ieplūdes atverei putekļsūcēja apakšā (A attēls, 8. punkts) un viegli pagrieziet, lai fiksētu.
5. Pievienojiet alumīnija uzgali šļūtenes galam (A attēls, 6. punkts).

Putekļsūcēja sagatavošana kā gaisa pūtējam:

1. Pievienojiet elastīgo šļūteni (A attēls, 7. punkts) augšējai izplūdes ligzdai putekļsūcēja augšdaļā (A attēls, 2. punkts).

7. Pieslēgšana tīklam

Pirms ierīces pieslēgšanas elektrības avotam pārliecinieties, ka barošanas spriegums atbilst nominālajai vērtībai, kas norādīta datu plāksnītē.
Barošanas sistēmai ir jābūt izpildītai atbilstoši pamatprasībām attiecībā uz elektriskajām sistēmām un jāatbilst lietošanas drošības prasībām. Barošanas kabeļa minimālā šķērsgriezuma un nominālās drošinātāja

vērtības parametri atkarībā no ierīces jaudas ir norādīti tālāk sniegtajā tabulā:

Ierīces jauda [W]	Vada minimālais šķērsgriezums [mm2]	C tipa drošinātāja minimālā vērtība [A]
700÷1400	1	10

Sistēma ir jāizpilda elektriķim ar atbilstošu kvalifikāciju. Izmantojot pagarinātājus pievērsiet uzmanību tam, lai dzīslas šķērsgriezums nebūtu mazāks par tabulā norādīto. Novietojiet elektrisko kabeli tā, lai darbības laikā tas nebūtu pakļauts pārgriešanas riskam. Neizmantojiet bojātus pagarinātājus.
Periodiski pārbaudiet barošanas kabeļa tehnisko stāvokli. Nevelciet aiz barošanas kabeļa.

8. Ierīces ieslēgšana un lietošana

Ieslēgšana

Uz putekļsūcēja vāka ir ieslēgšanas/izslēgšanas slēdzis (A attēls, 10. punkts). Slēdzim ir I, lai ieslēgtu ierīci, un O, lai to apturētu.

Materiālu iesūkšana

Sūcējs ir aprīkots ar metāla uzgalīti auksto pelnu iesūkšanai (A attēls, 6. punkts).
Neiesūciet kvēpus vai viegli uzliesmojošas vielas. Neizmantojiet putekļu sūcēju tādu priekšmetu savākšanai, kuru temperatūra ir augstāka par 60°C.
Ieslēdziet putekļsūcēju, vērsiet uzgali uz savācamo materiālu. Materiāls tiks iesūkts savācējā.

Izpūšams

Izslēdzot ierīci, pievienojiet elastīgās šļūtenes galu izejas kontaktligzdai. Ieslēdziet putekļsūcēju, gaisa plūsmu virziet uz izpūšamajiem objektiem (piemēram, netīrumiem grūti aizsniedzamās vietās, šaurās tranšejās u. c.).
Nenovirziet gaisa plūsmu uz cilvēkiem vai dzīvniekiem. Pūšamais materiāls var kustēties lielā ātrumā.

9. Kārtējas apkalpošanas rīcība

⚠ UZMANĪBU Šajā nodaļā aprakstītu apkopes darbību var veikt tikai pēc ierīces atslēgšanas no elektroapgādes ligzdas

Tvertnes tīrīšana

Nepieciešama ir netīrumu bieža novākšana no tvertnes, lai izvairoties no putekļu sūcēja bojāšanas.
Lai notīrītu tvertni:
1. Atslēdziet elastīgu šļūteni no augšējās tvertnes.
2. Noņemiet augšējo vāku ar dzinēju.
3. Noņemiet un rūpīgi notīriet filtru - filtrs ir mazgājams, jūs varat to mazgāt ar aukstu ūdeni. Nomazgājiet ar ūdeni ar normālo spiedienu, nelietojiet spiediena mazgātājus un spēcīgu ūdens strūklu. Pirms filtra ievietošanas putekļsūcējā, ļaujiet tam nožūt, nežāvējiet rūpnieciskajos žāvētājos, krāsnīs, nelietojiet matu fēnus, svilināšanas iekārtu, radiatorus, nežāvējiet virs uguns.
4. Rūpīgi notīriet tvertni, filtrēšanas sistēmu un elastīgo šļūteni.
5. Rūpīgi iztīriet un sakratiet materiāla filtru.

Putekļu sūcēja glabāšana

Notīrīts, rūpīgi nosusināts putekļusūcējs jābūt glabāts oriģinālā iepakojumā, sausā, bērniem un nepilnvarotām personām nepieejamā vietā.

10. Rezerves daļas un piederumi

Lai iegādātos rezerves daļas un piederumus, sazinieties ar uzņēmuma Dedra Exim servisa centru. Kontaktinformācija ir atrodama instrukcijas 1. lapā. Pasūtot rezerves daļas, norādiet datu plāksnītē norādīto partijas numuru un daļas numuru no kopsalikuma rasējuma.
Garantijas periodā remonti tiek veikti saskaņā ar noteikumiem, kas norādīti garantijas kartē. Ierīce, uz kuru attiecas reklamācija, ir jānodod remontam iegādes vietā (pārdevējam tā ir jāpieņem), jānodod servisa centrā, kas atrodas vistuvāk dzīvesvietai (servisa centru saraksts ir pieejams tīmekļa vietnē www.dedra.pl), vai jānosūta uzņēmuma *Dedra Exim* galvenajā servisa centrā. Pievienojiet ierīcei aizpildīto garantijas karti. Pēc garantijas perioda remontus veic galvenais servisa centrs. Nosūtiet ierīci servisa centrā (sūtījuma izmaksas sedz lietotājs).

11. Defekta paša novēršana

⚠ UZMANĪBU Pirms patstāvīgas avāriju novēršanas sākšanas, atslēdziet ierīci no barošanas avota.

Problēma	Cēlonis	Risinājums
Ierīci nevar ieslēgt	Elektrības vads nav pareizi pieslēgts vai ir bojāts	Piespiest kontaktdakšu dziļāk elektrības ligzdā, pārbaudīt barošanas vadu
	Elektrības ligzdā nav sprieguma	Pārbaudīt spriegumu ligzdā, pārbaudīt drošinātāju
	Bojāts ieslēdzējs	Nodot ierīci defektu novēršanai
Dzinējs pārkarsēs Sūkšanas jauda ir pazemināta	Noslēgti ventilācijas caurumi	Notīrīt ventilācijas caurumu
	Nobloķēts elastīgs vads vai sūcējs	Noņemt blokādi
	Filtrs ir nobloķēts	Pārbaudīt filtru, notīrīt
	Pārāk pilns konteiners	Bieži iztukšot tvertnes ar netīrumiem
Dzinējs iedarbinās ar grūtību	Noberzti gultni	Nodot ierīci defektu novēršanai
	Piesārņots dzinējs	

12. Ierīces komplektācija, gala piezīmes

Sastāvs: 1) putekļsūcējs; 2) HEPA filtrs; 3) auduma filtrs konteineram; 4) elastīga šļūtene 1,5 m; 5) alumīnija uzgalis.

13. Informācija lietotājiem par nolietotas elektroierīces utilizāciju (mājsaimniecības vajadzībām)



Simbols, kas redzams uz izstrādājumiem vai pievienotajā dokumentācijā, norāda, ka bojātas elektriskās vai elektroniskās iekārtas nedrīkst izmest kopā ar sadzīves atkritumiem. Ja vēlaties atbrīvoties no sastāvdaļām, atkārtoti izmantot vai reģenerēt, pareizi ir nogādāt tās specializētā savākšanas punktā, kur tās tiks pieņemtas bez maksas. Informāciju par lietotu iekārtu savākšanas punktu atrašanās vietu sniedz vietējās iestādes, piemēram, savās tīmekļa vietnēs.
Pareiza produkta utilizācija palīdz saglabāt dabas resursus un izvairīties no negatīvas ietekmes uz cilvēku veselību un vidi, kas var rasties produkta sastāvā esošo potenciāli bīstamo vielu, maisījumu un sastāvdaļu dēļ.
Par nepareizu atkritumu apglabāšanu draud sodi saskaņā ar attiecīgajiem vietējiem noteikumiem.
Lietotāji ES valstīs: Ja nepieciešams atbrīvoties no elektriskām vai elektroniskām iekārtām, sazinieties ar tuvāko tirdzniecības vietu vai savu piegādātāju, kas jums sniegs papildu informāciju.
apglabāšana valstīs ārpus Eiropas Savienības: Šis simbols attiecas tikai uz Eiropas Savienības valstīm. Ja vēlaties šo izstrādājumu izmest, sazinieties ar vietējām iestādēm vai izplatītāju, lai noskaidrotu pareizo utilizācijas metodi.

Garantijas talons

uz

Putekļusūcējs

Kataloga Nr: DED6593 Partijas numurs:.....

(turpmāk saukts **Produkts**)

Produkta iegādes datums:.....

Pārdevēja zīmogs

Datums un pārdevēja paraksts:.....

Lietotāja apliecinājums:

Ar šo apliecinu, ka saņēmu informāciju par garantijas nosacījumiem, kā arī par Lietošanas instrukcijas un Garantijas talona norādījumu neievērošanas sekām. Garantijas nosacījumi ir man zināmi, ko apliecinu ar savu rokraksta parakstu:

....

datums un vieta Lietotāja paraksts

I. Atbildība par Produktu

1. 3 Maja 8, 05-800 Pruszków, Polija, reģistrācijas numurs KRS 0000062517, Varšavas Rajona Tiesa Varšavā, Valsts tiesas reģistra XIV. Saimnieciskā nodaļa, NMR kods (NIP) 527-020-49-33, Pamatkapitāls: 100 980,00 PLN.
2. Saskaņā ar noteikumiem, minētiem šajā Garantijas talonā, Garants piešķir garantiju Produktam, kuru izplata Garants.
3. Garantijas atbildība apņem tikai defektus, izraisītu pēc iemesliem, esošiem Produkta Lietotājam nodošanas laikā.
4. Sakarā ar garantiju Lietotājam ir tiesības prasīt bezmaksas uzlabot Produktu, ja defekts tiks konstatēts garantijas laikā. Produkta uzlabošanas veids (remonta izdarīšanas metode) ir atkarīgs no Garanta uzskata. Gadījumā, kad Garants konstatēs, ka remonts nav iespējams, Garantam ir tiesības mainīt bojātu elementu vai visu Produktu uz brīvu no defektiem, samazināt Produkta cenu vai atteikties no līguma.
5. Attiecībā uz Lietotājam, kas nav patērētājs 1964. gada 23. aprīļa Likuma "Civillikums" izpratnē, Garanta kompensācijas atbildība par

zaudējumiem, savienotiem ar garantiju un/vai sakarā ar noslēgšanu un izpildīšanu, neatkarīgi no tiesiskām attiecībām, ir ierobežota tikai līdz nekvalitatīva Produkta vērtībai.

II. Garantijas laiks

Produkta elementi, apņemti ar garantiju	**Garantijas aizsardzības laiks**
Putekļusūcējs	36 mēneši, skaitot no Produkta iegādes datuma norādīta Garantijas talonā
Maisi, filtri	Elementi neapņemti ar garantiju.

III. Garantijas lietošanas nosacījumi

1. Aizpildīts Lietotāja Produkta Garantijas talons ar Lietotāja dokumentu, apliecinošu Produkta iegādi, piem. kases kvīts, faktūrrēķins utt. Efektīvas reklamācijas realizācijai ieteicams, lai Lietotājs nodotu kopā ar reklamētu Produktu visus elementus, minētus Produkta "Komplektācija" Lietošanas instrukcijas daļā.
2. Lietošanas Instrukcijas un Garantijas talona norādījumu ievērošana.
3. Garantija ir derīga tikai Polijas Republikas un ES teritorijā.
4. Garantija neapņem Produkta defektus, ierosinātus, starp citiem, sekojošos gadījumos:
a. Lietotājs neievēro Lietošanas instrukcijas noteikumus, sevišķi pareizas ekspluatācijas, konservācijas un tīrīšanas jomā;
b. Lietotājs lieto tīrīšanas vai konservācijas līdzekļus, kas neatbilst Lietošanas Instrukcijas norādījumiem;
c. Lietotājs neattiecīgi glabā un transportē Produktu;
d. Lietotājs patstāvīgi izdara Produkta izmaiņas un/var pārveidojumus, bez saskaņošanas ar Garantu;
e. Lietotājs lieto Produktā ekspluatācijas materiālus, kas neatbilst Lietošanas Instrukcijas norādījumiem.
5. Lietotājs, kas nav patērētājs 1964. gada 23. aprīļa Likuma "Civillikums" izpratnē, zaudē garantijas tiesības attiecībā uz Produktam, kurā, Lietotāja darbības rezultātā:
- tika likvidēti, mainīti vai bojāti sērijas numuri, datu apzīmējumi vai nominālas tabuliņas;
- tika bojātas vai mainītas plombas.
6. Uzmanību! Darbību, savienotu ar Produkta ikdienas apkalpošanu, ja izriet no Lietošanas instrukcijas, Lietotājs veic patstāvīgi un pēc savām izmaksām.

IV. Reklamācijas procedūra

1. Produkta nepareizas darbības konstatēšanas gadījumā, pirms reklamācijas paziņošanas, Lietotājam ir pienākums pārbaudīt, vai visa darbība, tostarp aprakstīta Lietošanas instrukcija, tika pareizi veikta.
2. Reklamācijas paziņojumu ieteicams sniegt nekavējoties, vislabāk 7 dienu laikā no Produkta defekta konstatēšanas dienas. Lietotājs, kas nav patērētājs 1964. gada 23. aprīļa Likuma "Civillikums" izpratnē, zaudē garantijas tiesības attiecībā uz Produktam, ja nesniegs reklamācijas paziņojumu 7 dienu laikā.
3. Reklamācijas paziņojums var būt sniegts, starp citiem, Produkta iegādes vietā, garantijas servisā vai rakstiski uz adresi: DEDRA EXIM sp. z o.o., ul. 3 Maja 8, 05-800 Pruszków, Polija.
4. Lietotājs var arī sniegt reklamācijas paziņojumu, izmantojot formulāru, pieejamu mājaslapā www.dedra.pl. („Reklamācijas paziņošanas formulārs garantijas ietvaros").
5. Servisu adreses atsevišķām valstīm atrodas mājaslapā www.dedra.pl. Gadījumā, kad attiecīgajā valstī nav garantijas servisa, reklamācijas paziņojumi jābūt sniegti uz adresi: DEDRA EXIM sp. z o.o., ul. 3 Maja 8, 05-800 Pruszków (Polija).
6. Ņemot vērā Lietotāja drošību, bojāta Produkta lietošana ir aizliegta.
7. Uzmanību!!! Bojāta Produkta lietošana ir bīstama Lietotāja veselībai un dzīvei.
8. Garantijas pienākums tiks izpildīts 14 darba dienu laikā, skaitot no dienas, kad Lietotājs piegādās bojātu Produktu
9. Pirms bojāta Produkta nodošanas reklamācijai ieteicam to notīrīt. Rekomendējam rūpīgi pasargāt reklamētu Produktu no bojājumiem transportēšanas laikā (ieteicama Produkta piegāde oriģinālā iepakojumā).
10. Garantijas laiks tiek pagarināts uz laiku, kurā, sakarā ar Produkta defektu,, apņemtu ar garantiju, Lietotājs nevarēja to lietot. Garantija neizslēdz, neierobežo un neaptur Lietotāja tiesību, kas izriet no atbildības par pārdota produkta neatbilstību likumam.
Saskaņā ar Eiropas Parlamenta un Padomes 2016. gada 27. aprīļa Regulas (ES) 2016/679 par fizisku personu aizsardzību attiecībā uz personas datu apstrādi un šādu datu brīvu apriti un ar ko atceļ Direktīvu 95/46/EK 13. panta 1. un 2. punktu, informējam jūs, ka.
1. Jūsu veidlapā norādītu personas datu pārzinis ir DEDRA-EXIM sp. z o.o., ar juridisko adresi Pruškovā, ul. 3 Maja 8, 05-800 Pruszków (tālāk: "Pārzinis").
2. Jūsu dati tiks apstrādāti tikai, lai veiktu ierīces garantijas procedūru saskaņā ar Vispārīgo datu aizsardzības noteikumu (turpmāk tekstā: "VDAR") 6. panta 1. daļas b. burtu. Datu sniegšana ir brīvprātīga, bet nepieciešama garantijas procedūras veikšanai.
3. Jūsu dati tiks apstrādāti garantijas procedūras izskatīšanas laikā un arhivēšanas nolūkos gadījumā, ja būs nepieciešams aizstāvēties pret jebkādām pretenzijām pret Pārzini, ne ilgāk kā līdz to termiņa beigām.
4. Jūsu datus drīkst izpaust tikai personām, kuras apstrādā datus pārzinim, pamatojoties uz rakstisku līgumu par personas datu apstrādes uzticēšanu, cita starpā subjektiem, kas nodrošina: tehniskā dienesta pakalpojumus, hostingu vai vietnes apkopi, IT pakalpojumus, kurjeru pakalpojumus. Pārziņa piegādātājiem ir pienākums nodrošināt datu drošību un ievērot piemērojamo likumu prasības, kas saistītas ar personas datu aizsardzību, un viņi nedrīkst izmantot uzticētos personas datus citiem mērķiem, nevis tiem, kas noteikti līgumā ar Pārzini.
5. Jūsu dati netiks apstrādāti automatizēti, tostarp profilēšanas veidā, un tie netiks pārsūtīti uz trešo valsti / starptautisku organizāciju.
6. Jums ir tiesības jebkurā laikā piekļūt saviem datiem un labot, dzēst, ierobežot apstrādi, tiesības pārsūtīt datus, tiesības iesniegt iebildumus, jebkurā brīdī.
7. Visos jautājumos, kas saistīti ar jūsu personas datu apstrādi, ko veic Pārzinis, varat sazināties ar šo e-pasta adresi: daneosobowe@dedra.pl.
8. Jums ir tiesības iesniegt sūdzību iestādei, kas ir atbildīga par personas datu aizsardzību.

HU Tartalomjegyzék

1. Képek és rajzok
2. A berendezés leírása
3. A berendezés rendeltetése
4. Használati korlátozások
5. Műszaki adatok
6. A munka előkészítése
7. Hálózatra csatlakoztatás
8. A berendezés bekapcsolása és használata
9. Folyó karbantartási tevékenységek
10. Cserealkatrészek és tartozékok
11. A hibák önálló elhárítása
12. A berendezés készlete
13. Tájékoztató a felhasználók számára az elektromos és elektronikus berendezések megsemmisítéséről
14. Garanciajegy

A Megfelelőségi Nyilatkozat a Dedra-Exim Sp. z o.o. székhelyén található Az általános biztonsági előírások külön brossúraként az útmutatóhoz mellékelésre kerültek.

Szimbólummal jelölt összes FIGYELMEZTETÉST és az utasításokkal.

Az alábbi figyelmeztetések és biztonsági utasítások be nem tartása áramütést, tüzet vagy súlyos sérülést okozhat.

Tartsa a figyelmeztetéseket és utasításokat jövői használatára.

2. A berendezés leírása

A. ábra: 1. szállítási fogantyú, 2. levegő kimenet, 3. motorfedél, 4. retesz, 5. szennyeződéstartály, 6. alumíniumcső, 7. hajlékony tömlő, 8. hajlékony tömlő aljzat, 9. szennyeződéstartály fedele, 10. kapcsoló.
B. ábra 11. HEPA-szűrő, 12. Szövetszűrő

3. A berendezés rendeltetése

A DED6593 hamuporszívó száraz üzemre rendeltetett, lehetővé teszi a hideg elszívását a fa és széntüzelésű kandallókból, kályhákból, hamutartókból vagy grillből.
A porszívó légfúvó funkcióval is rendelkezik.
Megengedett a berendezés használata felújítási-építési munkákhoz, javítóműhelyekben, amatőr munkákhoz, a használati útmutatóban leírt használati feltételek és megengedett munka körülmények betartásával.

4. Használati korlátozások

A berendezést kizárólagosan az alább leírt "Megengedett üzemi körülmények" szerint szabad használni. A mechanikai és villamos felépítésben eszközölt önkényes változtatások, bármilyen módosítások, a Használati Utasításban nem említett kezelési tevékenységek jogtalanként kerülnek elkönyvelésre és a Garanciális Jogok azonnali elvesztéséhez vezetnek.

FIGYELEM **Csak hideg hamu esetén. Porszívózás előtt és után mindig ürítse ki és tisztítsa meg a porszívót. Mindig ellenőrizze a porszívót és a porszívótömlőt, hogy porszívózás közben ne forrósodjon fel.**

Ne használja az egészségre káros és veszélyes anyagok, forró hamu vagy szén, mérgező anyagok, könnyen éghető vagy egyéb veszélyes anyagok takarítására, ne használja könnyen éghető folyadékok vagy gőzök és a levegővel robbanó elegyet képező illó anyagok közelében.

További korlátozások

a) A porszívót csak működés közben csatlakoztassa a hálózatra.

b) Minden biztonsági alkatrészt teljes mértékben működőképes állapotban kell tartani. Ha megsérülnek, azonnal meg kell javítani vagy ki kell cserélni őket.
c) Ne hagyja felügyelet nélkül a porszívót, amikor az használatra kész.
d) Ne engedje, hogy a gyerekek játékként használják a készüléket.
e) Tartsa a készüléket hőforrásoktól (tűzhely, fűtőtest stb.) távol, hogy elkerülje a műanyag alkatrészek deformálódását.
f) A készülék használatakor ne zárja el a levegőbeömlő nyílást. Ellenkező esetben csökken a porfelvevő képesség, és fennáll a motor megégésének veszélye.
g) A készülék nem alkalmas káros porok, például keményfa (bükk, tölgy) és azbeszt porszívózására.
h) Húzza ki a porszívót a hálózati csatlakozóból tisztítás, tartozékok cseréje előtt, vagy ha felügyelet nélkül hagyja.
i) Ne gyűjtsön semmilyen folyadékot.
j) A készüléket úgy tervezték, hogy összegyűjtse a kandallóból, grillsütőből, hamutartóból és hasonló hamu gyűjtőhelyekről származó hideg hamut.
k) Ne gyűjtsön forró, izzó vagy égő hamut. Csak hideg hamut gyűjtsön.
l) Ürítse ki és tisztítsa meg a por- és hamutartályt minden használat előtt és után;
m) Ne használjon papírzacskókat vagy gyúlékony anyagból készült zacskókat.
n) Ne használjon más porszívót a hamu felszívására;
o) Ne hagyja a porszívót gyúlékony anyagokon vagy polimer felületeken és szőnyegeken.
p) Ne porszívózzon fel olyan tárgyakat, amelyek hőmérséklete 60°C-nál magasabb.

MEGENGEDETT ÜZEMI KÖRÜLMÉNYEK
S1 Folyamatos üzem
Zárt helyiségben használja. Ne használja égő szénhez, 60°C feletti parázshoz.

5. Műszaki adatok

A készülék modellje	**DED6593**
Üzemi feszültség [V]	230
Hálózati frekvencia [Hz]	~50
Névleges teljesítmény [W]	1200
Védelmi osztály	II
A tartály térfogata: [L]	20
A berendezés tömege [kg]	4,5 kg

6. A munka előkészítése

⚠ FIGYELEM Az összes tevékenységet a dugó kihúzott állapotában kell elvégezni.

A DED6593 kamrás porszívó 2 független munkarendszerrel rendelkezik. Egy rendszer a hideg hamu munkájához és ezen kívül egy levegőbefúvó rendszer.

Első üzembe helyezés és használatra való előkészítés

1. Vegye ki a porszívót a csomagolásból, lazítsa meg az oldalsó reteszeket és vegye le a tartályfedelet (A. 9. ábra), vegye ki a tartalmat a porszívó tartályából.
2. Győződjön meg arról, hogy a készülék minden alkatrésze az alkatrészjegyzéknek megfelelően lett-e szállítva (a jegyzéket lásd a használati utasításban).

A porszívó előkészítése a hamu kezeléséhez:

1. Oldja ki a porszívó házát rögzítő konzolokat, és nyissa ki a ház alját (A. 5. ábra).
2. Helyezzen egy HEPA típusú szűrőt a szűrőcsonkra (B. ábra 11). 3. Helyezze az anyagszűrőt a szennyeződésgyűjtő tartályra (B. ábra, 12).
3. Helyezze a fedelet a porszívótartályra, és zárja le a reteszekkel.
4. Csatlakoztassa a porszívó tömlőjét (A. ábra, 7) a porszívó alján lévő levegőbemenethez (A. ábra, 8), és óvatosan csavarja el, hogy rögzítse.
5. Csatlakoztassa az alumínium fúvókát a tömlő végére (A, 6. ábra).

A porszívó légfúvóként való előkészítése:

1. Csatlakoztassa a hajlékony tömlőt (A, 7. ábra) a porszívó tetején lévő felső kivezető aljzathoz (A, 2. ábra).

7. Csatlakozás a hálózathoz

Mielőtt csatlakoztatná a készüléket egy áramforráshoz, győződjön meg arról, hogy a tápfeszültség megegyezik az adattáblán feltüntetett értékkel.
Az áramellátó berendezés az elektromos berendezésekre vonatkozó alapvető követelményeknek megfelelően kell hogy legyen végezve, és meg kell felelnie a használatbiztonság követelményeinek. A tápkábel minimális keresztmetszetének paraméterei és a biztosíték névleges értéke az eszköz teljesítményétől függően az alábbi táblázatban található:

A berendezés teljesítménye [W]	Minimális vezeték-átmérő méret [mm2]	Minimális C típusú biztosíték [A]
700÷1400	1	10

A telepítést szakképzett villanyszerelőnek kell elvégeznie. Hosszabbító kábelek használata esetén győződjön meg arról, hogy a vezeték keresztmetszete nem kisebb, mint a szükséges (lásd a táblázatot). Helyezze el az elektromos kábelt úgy, hogy az ne érje a vágás munka során. Ne használjon sérült hosszabbító kábeleket. Rendszeresen ellenőrizze a tápkábel műszaki állapotát. Ne húzza ki a tápkábelt.

8. A berendezés bekapcsolása és használata

Bekapcsolás

A porszívó fedelén található egy be-/kikapcsoló (A, 10. ábra). A kapcsolón egy I jelzés található a készülék indításához és egy O jelzés a leállításhoz.

Anyagfelszívás

A porszívó a hideg hamu felszívására szolgáló fémheggyel van felszerelve (A, 6. ábra).
Ne szívjon kormot vagy éghető anyagokat. Ne használja a porszívót olyan tárgyak felszívására, amelyek hőmérséklete 60°C-nál magasabb.
Kapcsolja be a porszívót, és irányítsa a fúvókát a felszívandó anyag felé. Az anyagot a gyűjtőbe szívja be.

Kifúvás

A készülék kikapcsolt állapotában csatlakoztassa a flexibilis tömlő végét a kivezető aljzathoz. Kapcsolja be a porszívót, irányítsa a légáramot a fújandó tárgyak felé (pl. nehezen hozzáférhető helyeken lévő szennyeződések, szűk árkok stb.).
Ne irányítsa a légáramot emberek vagy állatok felé. A fújandó anyag nagy sebességgel mozoghat.

9. Folyó karbantartási tevékenységek

⚠ FIGYELEM A fejezetben leírt kezelési tevékenységeket a dugó aljzatból való kihúzása után kell elvégezni.

A tartály tisztítása

A porszívó megrongálódásának elkerülése érdekében gyakran ürítse ki a porszívó tartályát.
A tartály kitisztításának érdekében:
1. Csatlakoztassa le a gégecsövet a felső tartályról.
2. Szerelje le a felső fedelet a motorral együtt.
3. Vegye ki és alaposan tisztítsa meg a szűrőt - a szűrő mosható, hideg vízzel le lehet mosni. Mossa normális nyomáson víz alatt, ne használjon nagynyomású mosót, vagy erős vízsugarat. A porszívóba helyezés előtt várja meg, míg a szűrő megszárad; ne szárítsa ipari szárítóban, sütőben, ne használjon hajszárítót, hőlégfúvót, hősugárzót, ne szárítsa láng felett.
4. Alaposan tisztítsa ki a tartályt, a szűrőegységgel és a gégecsövet.
5. Alaposan tisztítsa meg és rázza ki az anyagszűrőt.

A porszívó tárolása

A kitisztított, alaposan kiszárított porszívót tárolja az eredeti csomagolásban, száraz helyen, gyermekek és idegen személyek által hozzá nem férhető módon.

10. Alkatrészek és kiegészítők

A pótalkatrészek és tartozékok beszerzése érdekében forduljon a Dedra Exim szervizhez. Az elérhetőségek megtalálhatók a kézikönyv első oldalán.
Pótalkatrészek rendelésekor, kérjük, jelezze az adattáblán található a rész tételszámát és alkatrészszámat a szerelési rajzból.
A jótállási időszak alatt a javításokat a jótállási kártyában meghatározott feltételek szerint végzik. Kérjük, küldje el a hirdetett terméket javításra a vásárlás helyén (az eladó köteles elfogadni a bejelentett terméket), küldje el a legközelebbi lakóhelyre (weboldalak listája a www.dedra.pl címen), vagy küldje el a Dedra Exim központi szolgálatának. Kérjük, csatolja a kitöltött garanciális kártyát. A jótállási idő után a javítást a központi szolgálat végzi. A sérült terméket a szervizhez kell küldeni (a szállítási költségeket a felhasználó fedezi).

11. A hibák önálló elhárítása

⚠ FIGYELEM Az önjavítás megkísérlése előtt húzza ki a készüléket az áramforrásról.

Probléma	Oka	Elhárítás
A berendezés nem kapcsol be	A tápvezeték rosszul csatlakoztatva vagy sérült	Nyomja be mélyebben a csatlakozó dugót az aljzatba, ellenőrizze a tápvezetéket
	A csatlakozó aljzatban nincs hálózati feszültség	Ellenőrizze a feszültséget az aljzatban, ellenőrizze a biztosítékot
	Meghibásodott kapcsoló	Adja le a berendezést javításra

A motor túlmelegedik A szívási teljesítmény csökken	Eltömődött szellőzőnyílások	Tisztítsa meg a szellőzőnyílásokat
	A gégecső vagy a szívófej eltömődött	Hárítsa el a dugulást
	A szűrő eltömődött	Ellenőrizze a szűrőt, tisztítsa ki
	Megtelt a tartály	Ürítse ki a tartályból a szennyeződéseket
A motor nehezen indul	Elkopott a csapágy	Adja le a berendezést javításra
	Elszennyeződött a motor	

12. A berendezés készlete, záró megjegyzések

Összetétel: 1) porszívó; 2) HEPA-szűrő; 3) szövetszűrő a tartályhoz; 4) hajlékony tömlő 1,5 m; 5) alumínium fúvóka.

13. Információ a felhasználóknak az elektromos éselektronikus berendezések hulladékkezeléséről (háztartásokra vonatkozó tájékoztatás)



A termékeken vagy a kísérő dokumentáción feltüntetett szimbólum azt jelzi, hogy a hibás elektromos vagy elektronikus berendezéseket nem szabad a háztartási hulladékkal együtt ártalmatlanítani. Ha az alkatrészeket meg kell semmisíteni, újra kell használni vagy hasznosítani kell, a helyes megoldás az, ha elviszi őket egy erre szakosodott gyűjtőhelyre, ahol ingyenesen átveszik őket. A használt berendezések gyűjtőhelyeiről a helyi hatóságok adnak tájékoztatást, például a honlapjukon.

A berendezés megfelelő ártalmatlanítása lehetővé teszi az értékes erőforrások megőrzését és az egészségre és környezetre gyakorolt azon negatív hatások elkerülését, amelyek a készülékben lévő veszélyes anyagok, keverékek és összetevők esetleges jelenlétéből adódnak.

A helytelen hulladékártalmatlanítás a vonatkozó helyi előírások szerint büntetés veszélyével jár.

Az uniós országok felhasználói: Ha elektromos vagy elektronikus berendezéseket kell ártalmatlanítania, kérjük, forduljon a legközelebbi értékesítési ponthoz vagy a szállítójához, akik további tájékoztatást tudnak adni.

Az Európai Unión kívüli országokban történő ártalmatlanítás: Ez a szimbólum csak az Európai Unió országaira vonatkozik. Ha a terméket el kívánja dobni, kérjük, forduljon a helyi hatóságokhoz vagy a kereskedőhöz a helyes ártalmatlanítási módszerrel kapcsolatban.

Garanciajegy

Porszívó

Katalógusszám: DED6593 Gyártási tétel száma:.....

(a továbbiakban: **Termék**)

A termék vásárlásának dátuma:.....

Az eladó pecsétje

Dátum és az eladó aláírása:.....

A felhasználó nyilatkozata:

Igazolom, hogy tájékoztatásra kerültem a garanciális feltételekről, valamint a Kezelési útmutatóban és a Garanciajegyben leírt utasítások be nem tartásából eredő következményekről. A jelen garanciális feltételekkel megismerkedtem, amit aláírásommal igazolok:

....

kelt és helye a Felhasználó aláírása

I. A termékért felelős

1. **Kezes** - DEDRA EXIM sp. z o.o., székhelye Pruszków, címe: ul. 3 Maja 8, 05-800 Pruszków, KRS 0000062517, Varsó fővárosi Körzeti Bíróság Varsóban; az Országos Bírósági Nyilvántartás XIII Gazdasági Osztálya, adószáma: 527-020-49-33, törzstőke: 100 980.00 zł.

2. A jelen Garanciajegyben meghatározott feltételekkel a Kezes garanciát nyújt a Kezes forgalmazásából származó Termékre.

3. A garanciából eredő felelősség kizárólagosan a Termékben a Felhasználónak való átadás pillanatában rejlő hibákra vonatkozik.

4. A garancia címén a Felhasználó jogosult a Termék díjmentes megjavítására, amennyiben a hiba a garanciális időszak során kelentkezik. A Termék megjavításának módja (a javítás módszere) a Kezes döntésétől függ. Amennyiben a Kezes megállapítása szerint ni lehetőség a megjavításra, a Kezes fenntartja magának a jogot a hibás alkatrész vagy az egész Termék hibátlanra cseréléséhez, a Termék árának csökkentéséhez, vagy a szerződéstől történő elálláshoz.

5. Azzal a Felhasználóval szemben, amelyik nem számít fogyasztónak az 1964 április 23-i, a Polgári Törvénykönyvről szóló törvény szerint, a Kezes jelen garanciából eredő és/vagy a garancia megkötésével és teljesítésével kapcsolatos kártérítési felelőssége, a jogi címtől függetlenül, a hibás Termék értékének összegére korlátozódik.

II. Garanciális időszak:

A garanciával rendelkező alkatrészek	A garanciális védelem időtartama
Porszívó	36 hónap, a Termék vásárlásának napjától számítva a jelen Garanciajegyen megjelölve
Zsákok, szűrők	Garanciával nem rendelkező alkatrészek.

III. A garancia alkalmazásának feltételei

1. A Felhasználó felmutatja a Termék kitöltött Garanciajegyét és valószínűsíti a Termék vásárlásának körülményeit, pl. felmutatva a pénztár blokkot, számlát, stb. A reklamáció hatékony lebonyolításának érdekében ajánlott, hogy a Felhasználó a reklamált Termékkel együtt adja át a Kezelési útmutatóban leírt készlet tartalmát.

2. A Felhasználó betartja a Kezelési útmutatóban és a Garanciajegyen feltüntetett utasításokat.

3. A garancia csak a Magyar Köztársaság és az EU területén érvényes.

4. A garancia nem terjed ki a Termék következő okokból keletkező meghibásodásaira:

a A Felhasználó nem tartotta be a Kezelési útmutatóban meghatározott, különösen a megfelelő használatra, karbantartásra és tisztításra vonatkozó feltételeket; A Felhasználó a Kezelési útmutatónak nem megfelelő tisztító és karbantartó szereket alkalmazott;

b. A Felhasználó nem megfelelő módon tárolja és szállítja a Terméket;

c. A Felhasználó önállóan, a Kezessel való egyeztetés nélkül módosította és/vagy átalakította a Terméket;

d. A Felhasználó a Kezelési útmutatónak nem megfelelő üzemeltetési anyagokat használt a Termékhez.

5. Az a Felhasználó, amelyik nem számít fogyasztónak az 1964 április 23-i, a Polgári Törvénykönyvről szóló törvény szerint, elveszíti a jelen garanciából eredő jogait, ha a Terméken:

- a szériaszámok, dátum jelölések és a típuscímkék a Felhasználó által eltávolításra, kicserélésre vagy megrongálásra kerültek
- a plombák a Felhasználó által megrongálásra kerültek, vagy a Felhasználó beavatkozásának nyomait viselik.

6. Figyelem! A Termék mindennapos kezelésével kapcsolatos, többek között a Kezelési útmutatóból eredő műveleteket a Felhasználó saját hatáskörébe és saját költségére végzi el

IV. Reklamációs eljárás

1. A Termék helytelen működésének észrevételekor, a reklamáció bejelentése előtt ellenőrizze, hogy a Kezelési útmutatóban meghatározott valamennyi művelet a megfelelő módon került végrehajtásra.

2. Ajánlott a reklamációt haladéktalanul bejelenteni, a legjobb a Termék hibája észrevételétől számított 7 napon belül. Az a Felhasználó, amelyik nem számít fogyasztónak az 1964 április 23-i, a Polgári Törvénykönyvről szóló törvény szerint, elveszíti a jelen garanciából eredő jogait, ha nem jelenti be 7 napon belül a reklamációt.

3. A reklamációs bejelentés megtehető a Termék vásárlásának helyén, a garanciális szervizben, vagy írásban az alábbi címen: DEDRA EXIM sp. z o.o., ul. 3 Maja 8, 05-800 Pruszków.

4. A Felhasználó a reklamációt a www.dedra.pl weboldalon található űrlap segítségével jelentheti be. („Garanciális reklamáció bejelentési űrlap").

5. Az egyes országok szerviz címei a www.dedra.pl weboldalon elérhetőek. Amennyiben az adott országban nincs garanciális szervíz, a reklamációs bejelentést ajánljuk a következő címre küldeni: DEDRA-EXIM Sp. z o.o., ul. 3 Maja 8, 05-800 Pruszków (Lengyelország).

6. A Felhasználó biztonságára való tekintettel a hibás Termék használata tilos.

7. Figyelem!!! A hibás Termék veszélyes a Felhasználó egészségére és életére.

8. A garanciából eredő kötelezettségek ellátására a reklamált Terméknek a Felhasználó általi leadásának napjától számított 14 munkanapon belül kerül sor.

9. A terméket reklamációra küldése előtt ajánlott megtisztítani. Ajánlott a reklamált terméket gondosan bebiztosítani a szállítási károk elkerülése érdekében (ajánlott a reklamált Terméket az eredeti csomagolásban elküldeni).

10. A garanciális időszak meghosszabbításra kerül azzal az idővel, mely alatt a Felhasználó a Termék meghibásodásából eredően nem tudta az használni.

A garancia nem zárja ki, nem korlátozza és nem függeszti fel a Felhasználó eladott termékek hibáira vonatkozó kezességi szabályokból eredő jogait.

A természetes személyeknek a személyes adatok kezelése tekintetében történő védelméről és az ilyen adatok szabad áramlásáról, valamint a 95/46/EK irányelv hatályon kívül helyezéséről szóló, 2016. április 27-i (EU) 2016/679 európai parlamenti és tanácsi rendelet 13. cikkének (1) és (2) bekezdésével összhangban tájékoztatjuk Önt, hogy

1. Az űrlapon megadott személyes adatainak Adminisztrátora a Pruszków-i székhelyű DEDRA-EXIM sp. z o.o. ul. 3 Maja 8, 05-800 Pruszków (továbbiakban: „Adminisztrátor”).
2. Az Ön adatait kizárólag a készülékre vonatkozó garanciális eljárás lefolytatása céljából dolgozzuk fel az általános adatvédelmi rendelet (a továbbiakban: "GDPR") 6. cikke (1) bekezdésének b) pontjával összhangban Az adatszolgáltatás önkéntes, de a garanciális eljárás lefolytatásához szükséges.
3. Az Ön adatait a garanciális eljárás lefolytatásának megfontolásának időtartama alatt, valamint archiválási céllal kezeljük, amennyiben az Adminisztrátorral szembeni esetleges követelésekkel szemben szükséges védekezni, de legfeljebb azok elévüléséig.
4. Az Ön adatai csak olyan szervezetek számára adható ki, amelyek az Adminisztrátor nevében, a személyes adatok feldolgozására vonatkozó írásbeli megbízási szerződés alapján adatokat kezelnek, és többek között technikai szolgáltatást, tárhelyszolgáltatást vagy weboldal-karbantartást, informatikai-, futárszolgáltatást nyújtanak. Az Adatkezelő beszállítói kötelesek gondoskodni az adatbiztonságról és megfelelni a személyes adatok védelmére vonatkozó hatályos jogszabályok követelményeinek, és nem használhatják fel a rájuk bízott személyes adatokat az Adatkezelővel kötött szerződésben meghatározott céloktól eltérő célokra.
5. Az Ön adatait nem dolgozzuk fel automatizált módon, beleértve a profilalkotást, és nem továbbítjuk harmadik országba/nemzetközi szervezetnek.
6. Ön bármikor jogosult az adatai tartalmához történő hozzáféréshez, valamint annak helyesbítéshez, törléshez, az adatkezelés korlátozásához, az adathordozhatósághoz és a kifogásoláshoz való joghoz.
7. Az Ön személyes adatainak az Adatkezelő általi feldolgozásával kapcsolatos minden kérdésben az alábbi e-mail címen veheti fel a kapcsolatot: daneosobowe@dedra.pl;
8. Önnek jogában áll van panaszt benyújtani az illetékes adatvédelmi hatóságnál;

RO Cuprinsul

1. Fotografii şi desene
2. Descrierea aparatului
3. Destinația aparatului
4. Restricții de utilizare
5. Date tehnice
6. Pregătire pentru funcționare
7. Conectarea cu rețeaua de alimentare cu energie electrică
8. Pornirea şi utilizarea aparatului
9. Verificări şi reglaje curente
10. Piese de schimb şi accesorii
11. Rezolvarea problemelor
12. Dotarea completă a aparatului
13. Informația pentru utilizatori referitoare la eliminarea aparatelor electrice şi electronice
14. Certificat de garanție

Declarația de conformitate se află în sediul Dedra-Exim Sp. z o.o. Condițiile generale de siguranță sunt în broşura anexată la manualul de utilizare.

AVERTISMENT. Citiți toate avertismentele marcate cu simbolul și toate instrucțiunile.

Nerespectarea avertismentelor și instrucțiunilor de siguranță menționate mai jos poate cauza electrocutări, incendii sau leziuni grave.

ATENȚIE **Păstrați toate avertismentele și instrucțiunile pentru utilizare ulterioară.**

2. Descrierea aparatului

Fig. A: 1. mâner transport, 2. ieşire aer, 3. capac motor, 4. zăvor, 5. rezervor murdărie 6. tub aluminiu, 7. furtun flexibil, 8. priză furtun flexibil, 9. capac rezervor murdărie, 10. comutator
Fig. B. 11. Filtru HEPA, 12. 12. Filtru textil

3. Destinația aparatului

Aspiratorul de semineu DED6593 este conceput pentru a lucra în mediu uscat și permite aspirarea cenușii reci din șeminee, sobe de lemn și cărbune, scrumiere sau grătare
Aspiratorul are și o funcție de suflare de aer.
Este permisă utilizarea aparatului în lucrări de renovare și construcții, ateliere de reparații, în lucrări de amatori respectând condițiile de utilizare și condițiile de operare permise conținute în manualul de utilizare

4. Restricții de utilizare

Maşina poate fi utilizată numai conform cu “Condițiile admisibile de lucru” menționate mai jos. Neautorizate modificări în construcţia mecanică şi electrică, orice alte modificări, utilizare în alte scopuri decât cele descrise în Manualul de Utilizare vor fi considerate ca fiind ilegale şi cauzează pierderea imediată a Drepturilor la Garanţie.

ATENȚIE **Numai pentru cenușă rece. Goliți și curățați întotdeauna aspiratorul înainte și după aspirare. Verificați întotdeauna aspiratorul și furtunul de aspirare pentru a vă asigura că acestea nu se încălzesc în timpul aspirării**

Nu folosiți pentru curățarea cenușii sau cărbunului fierbinte, substanțelor nocive și periculoase pentru sănătate, substanțelor toxice, substanțelor inflamabile sau altor materiale periculoase, nu folosiți în vecinătate lichidelor sau vaporilor inflamabili și substanțelor volatile care formează un amestec exploziv cu aerul atmosferic.

Restricții suplimentare

a) Conectați aspiratorul la rețeaua electrică numai în timpul funcționării.
b) Toate componentele de siguranță trebuie să fie menținute în stare de funcționare perfectă. În cazul în care sunt deteriorate, acestea trebuie reparate sau înlocuite imediat.
c) Nu lăsați aspiratorul nesupravegheat atunci când este gata de utilizare.
d) Nu permiteți copiilor să folosească aparatul ca pe o jucărie.
e) Țineți aparatul departe de sursele de căldură (aragaz, calorifer etc.) pentru a evita deformarea părților din plastic.
f) Când utilizați aparatul, nu blocați intrarea aerului. În caz contrar, capacitatea de absorbție a prafului va fi redusă și există riscul de ardere a motorului.
g) Aparatul nu este potrivit pentru aspirarea pulberilor dăunătoare, cum ar fi cele de lemn de esență tare (fag, stejar) și azbest.
h) Deconectați aspiratorul de la priza de curent înainte de curățare, de înlocuirea accesoriilor sau atunci când îl lăsați nesupravegheat.
i) Nu colectați niciun lichid.
j) Aparatul este conceput pentru a colecta cenușa rece din șemineu, grătar, scrumieră și alte zone similare de acumulare a cenușii.
k) Nu colectați cenușă fierbinte, incandescentă sau arzătoare. Colectați numai cenușă rece.
l) Goliți și curățați recipientul de praf și cenușă înainte și după fiecare utilizare;
m) Nu folosiți saci de hârtie sau saci din materiale inflamabile.
n) Nu folosiți niciun alt aspirator pentru a aspira cenușa;
o) Nu lăsați aspiratorul pe materiale inflamabile sau pe suprafețe și covoare polimerice.
p) Nu aspirați obiecte a căror temperatură depășește 60°C.

CONDIȚII DE MUNCĂ PERMISE
Munca continuă S1
Folosiți în interior. Nu folosiți pentru cărbuni aprinși, jăratic fierbinte - peste 60 ° C.

5. Date tehnice

Modelul mașini	**DED6593**
Tensiunea de lucru [V]	230
Frecvența rețelei [Hz]	~50
Putere nominală [W]	1200
Clasa de protecție	II
Capacitatea rezervorului [L]	20
Greutatea uneltei [kg]	4,5 kg

6. Pregătire pentru funcționare

Toate operațiunile trebuie efectuate cu ştecherul scos din priză.

Aspiratorul de cameră DED6593 are 2 sisteme de lucru independente. Un sistem pentru lucrul cu cenușă rece și în plus un sistem de suflare a aerului.

Pornirea inițială și pregătirea pentru utilizare

1. Scoateți aspiratorul din ambalaj, slăbiți încuietorile laterale și scoateți capacul buncărului (Fig. A. 9), scoateți conținutul din rezervorul aspiratorului.
2. Asigurați-vă că toate componentele aparatului au fost furnizate în conformitate cu lista de piese (consultați manualul de instrucțiuni pentru o listă).

Pregătirea aspiratorului pentru manipularea cenușii:

1. Desfaceți suporții de fixare a carcasei aspiratorului și deschideți partea inferioară a carcasei (fig. A. 5).
2. Așezați un filtru de tip HEPA pe butucul filtrului (fig. B, 11). Așezați filtrul de material pe recipientul pentru murdărie (fig. B, 12). 3.
3. Puneți capacul pe rezervorul aspiratorului și închideți-l cu zăbrelele.
4. Atașați furtunul (fig. A, 7) aspiratorului la intrarea de aer din partea inferioară a aspiratorului (fig. A, 8) și răsuciți ușor pentru a-l bloca în loc.
5. Atașați duza din aluminiu la capătul furtunului (fig. A, 6).

Pregătirea aspiratorului ca suflantă de aer:

1. Conectați furtunul flexibil (fig. A, 7) la priza de ieșire superioară de pe partea superioară a aspiratorului (fig. A, 2).

7. Conectare la rețea

Înainte de a conecta dispozitivul la sursa de curent, asigurați-vă că tensiunea de alimentare corespunde cu valoarea specificată pe plăcuța de identificare.
Instalația de alimentare trebuie să fie realizată în conformitate cu cerințele principale privind instalațiile electrice și să respecte dispozițiile privind siguranța utilizării. Parametrii de secțiune minimă a firului de alimentare și valorile nominale ale siguranței de protecție în funcție de puterea dispozitivului sunt specificate în tabelul de mai jos:

Puterea maşinii [W]	Secţiunea minimă a cablului [mm2]	Valoarea minimă a siguranței tip C [A]
700÷1400	1	10

Instalația trebuie să fie executată de un electrician autorizat. În cazul când folosiți cablurile prelungitoare, aveți grijă ca secțiunea firului să nu fie mai mică decât cea cerută (vezi tabelul). În timpul lucrului cablul electric trebuie astfel poziționat, încât să nu fie expus la tăiere. Nu folosiți prelungitoare defecte.
Verificați periodic starea tehnică a cablului de alimentare. Nu trageți de cablu.

8. Pornirea şi utilizarea aparatului

Pornire

Pe capacul aspiratorului există un comutator de pornire/oprire (fig. A, 10). Întrerupătorul are uni pentru pornirea aparatului și un-O pentru oprire.

Aspirarea materialului

Aspiratorul este prevăzut cu un vârf metalic pentru aspirarea cenușii reci (fig. A, 6).
Nu aspirați funingine sau substanțe combustibile. Nu utilizați aspiratorul pentru a colecta obiecte a căror temperatură este mai mare de 60°C.
Porniți aspiratorul, îndreptați duza spre materialul care urmează să fie colectat. Materialul va fi aspirat în colector

Suflare

Cu aparatul oprit, atașați capătul furtunului flexibil la priza de ieșire. Porniți aspiratorul, îndreptați fluxul de aer spre obiectele care urmează să fie suflate (de exemplu, murdărie în locuri greu accesibile, șanțuri înguste etc.).
Nu îndreptați fluxul de aer către oameni sau animale. Materialul care urmează să fie sablat se poate deplasa cu viteză mare.

9. Verificări şi reglaje curente

⚠ ATENȚIE **Operațiunile descrise mai jos efectuați cu ştecherul scos din priză**

Curățarea rezervorului

Scoateți frecvent murdăria din rezervor pentru a evita deteriorarea aspiratorului.
Pentru a curăța rezervorul:
1. Deconectați furtunul flexibil de la rezervorul superior.
2. Scoateți capacul superior cu motorul.
3. Scoateți și curățați bine filtrul - filtrul este lavabil, îl puteți spăla cu apă rece. Spălați cu apă sub presiune normală, nu folosiți spălătoare cu presiune și jeturi de apă puternice. Lăsați filtrul să se usuce înainte de a-l introduce în aspirator, nu uscați în uscătoare industriale, în cuptoare, nu folosiți pentru uscare uscătoare de păr, pistoale cu aer cald, radiatoare, nu uscați deasupra focului.
4. Curățați bine rezervorul, sistemul de filtrare, furtunul flexibil.
5. Curățați temeinic și scuturați filtrul de material.

Depozitarea aspiratorului

Depozitați aspiratorul curat, bine uscat în ambalajul său original, într-un loc uscat, inaccesibil pentru copii și terți.

10. Piese de schimb si accesorii

Pentru a achiziționa piese de schimb și accesorii, contactați Service-ul Dedra Exim. Detaliile de contact pot fi găsite pe pagină 1 a manualului. Când comandați piese de schimb, vă rugăm să indicați numărul lotului aflat pe plăcuța de identificare și numărul piesei din schița de asamblare. În perioada de garanție, reparațiile sunt efectuate conform regulilor menționate în talonul de garanție. Vă rugăm să predați produsul reclamat pentru reparație la locul de achiziție (vânzătorul este obligat să accepte produsul reclamat), trimiteți-l la centru de service aflat cel mai aproape de adresa de domiciliu (lista centrelor de service se află pe site-ul www.dedra.pl) sau expediați-l la service-ul central Dedra Exim. Vă rugăm amabil să anexați talonul de garanție completat. După perioada de garanție, reparațiile vor fi efectuate de service-ul central. Produsul deteriorat trebuie trimis la centrul de service (costul de expediție este suportat de utilizator).

11. Rezolvarea problemelor

⚠ ATENȚIE **Înainte de a trece la eliminarea individuală a defecțiunilor, deconectați dispozitivul de alimentare.**

Problemă	Cauza	Rezolvare
Aparatul nu porneşte	Cablul de alimentare este conectat prost sau deteriorat	Împingeți stecherul mai adânc în priză, verificați cablul de alimentare
	În priză lipseşte tensiunea de alimentare	Verificați tensiunea din priză, verificați siguranța
	Întrerupătorul on/off deteriorat	Trimiteți aparatul pentru reparații
Motorul se supraîncălzește Puterea de aspirale este scăzută	Orificiile de ventilație sunt blocate	Curățați orificiile de ventilație
	Furtunul sau duza sunt înfundate	Îndepărtați blocajul
	Filtru este înfundat	Verificați filtrul, curățați-l
	Rezervorul este prea plin	Goliți frecvent rezervoarele din murdărie
Motorul porneşte cu greutate	Lagărul este gripat	Trimiteți aparatul pentru reparații
	Motorul este murdar	

12. Dotarea completă a aparatului

Compoziție: 1) Aspirator; 2) Filtru HEPA; 3) Filtru textil pentru recipient; 4) Furtun flexibil 1,5 m; 5) Duză din aluminiu

13. Informația pentru utilizatori privind eliminarea utilajelor uzate (se referă la gospodării de casă)



Simbolul afișat pe produse sau pe documentația care le însoțește indică faptul că echipamentele electrice sau electronice defecte nu trebuie eliminate împreună cu deșeurile menajere. În cazul în care trebuie să eliminați, să reutilizați sau să recuperați componente, trebuie să le duceți la un punct de colectare specializat, unde vor fi acceptate gratuit. Autoritățile locale furnizează informații privind locația punctelor de colectare a echipamentelor uzate, de exemplu pe site-urile lor web.
Eliminarea corespunzătoare a dispozitivului permite conservarea resurselor valoroase și evitarea impactului negativ asupra sănătății și mediului, care rezultă din posibilitatea prezenței substanțelor, amestecurilor și componentelor periculoase în echipament.
Eliminarea incorectă a deșeurilor riscă sancțiuni în conformitate cu reglementările locale relevante.
Utilizatorii din țările UE: Dacă trebuie să vă debarasați de echipamente electrice sau electronice, vă rugăm să contactați cel mai apropiat punct de vânzare sau furnizorul dumneavoastră, care vă va putea oferi informații suplimentare.
Eliminarea în țări din afara Uniunii Europene: Acest simbol se aplică numai în țările din Uniunea Europeană. În cazul în care doriți să aruncați acest produs, vă rugăm să contactați autoritățile locale sau dealerul pentru a afla metoda corectă de eliminare.

Certificat de garanţie

pentru

Aspirator

Nr. de katalog: DED6593 Număr de lot:.....

(denumit în continuare Produs)

Data de cumpărare a produsului:.....

Ştampila vânzătorului

Data şi semnătura vânzătorului: .....

Declaraţia Utilizatorului:
Confirm, că am fost informat în ceea ce priveşte condiţiile de garanţie şi efectele nerespectării orientăriilor cuprinse în manualul de utilizare şi în Certificatul de garanţie. Condiţiile prezentei garanţiei îmi sunt cunoscute ce afirm cu semnătura mea de mână:

....

Data şi locul semnătura Utilizatorului

Garanția este acordată în conformitate cu prevederile OG 21/1992 și OG 140/2021, cu modificările ulterioare, pe baza cardului de garanție și a dovezii originale de cumpărare. Perioada de reparație nu poate depăși 15 zile calendaristice de la data la care consumatorul a predat reclamația vânzătorului.

I. Responsabilitatea pentru produs

1. **Garant** - DEDRA EXIM sp. z o.o. cu sediul în Pruszkowie, adresa: ul. 3 Maja 8, 05-800 Pruszków, KRS 0000062517, Sąd Rejonowy dla m.st. Warszawy w Warszawie, XIV Wydział Gospodarczy Krajowego Rejestru Sądowego, [Judecătoria Raională pentru o.c. Varşovia în Varşovia, Departamentul al XIV–a Economic al Registrului Naţional Juridic] NIP [CIF] 527-020-49-33, Kapitał zakładowy [capital social]: 100 980.00 zł..
2. în condiţiile menţionate în prezentul Certificat de garanţie Garantul acordă garanţie la produsul derivat din distribuţia Garantului.
3. Responsabilitatea cu titlu de garanţie cuprinde numai defectele care sau ivit din cauze datorate Produsului în momentul livrării acestuia Utilizatorului.
4. Cu titlu de garanţie, Utilizatorul, obţine dreptul la repararea gratis a Produsului, dacă defecţiunea s-a ivit în perioada de garanţie. Modul de reparare a Produsului (metoda de executare a reparării) depinde de decizia Garantului. Dacă Garantul constată că Produsul nu poate fi reparat, Garantul îşi rezervă dreptul de a schimba piesa defectă sau total Produsul cu altul fără defecte sau de a micşora preţul Produsului ori de a se retrage de la Contract.
5. Faţă de Utilizatorul, care conform cu legea din data de 23 aprilie 1964 din Codul Civil, nu este un consumator, răspunderea Garantului pentru dauna rezultate din prezenta garanţie şi/ sau în legătură cu încheierea şi executarea acesteia, indiferent de dreptul legal, este limitată maxim până la valoarea Produsului defect.

II. Perioada de garanţie

Componentele Produsului acoperite de garanţie	Durata de protecţie a garanţiei
Aspirator	36 luni, de la data cumpărării Produsului, înscrisă în prezentul Certificat de garanţie
Sacuri. filtre	Componente neacoperite de garanţie

III. Condiţiile de utilizare a garanţiei

1 Prezentarea de către Utilizator a Certificatul completat de garanţie a Produsului şi dovedirea împrejurărilor de cumpărare a Produsului de ex. prin prezentarea chitanţei, facturei, etc. Pentru a efectua în mod eficient reclamaţia, se recomandă că Utilizatorul să trimite împreună cu Produsul reclamat, toate componetele menţionate la “Completarea” Produsului în manualul de utilizare.
2. Respectarea de către Utilizator a recomandările din Manualul de utilizare şi din Certficatul de garanţie.
3. Garanţia acoperă numai teritoriul Republicii Polonă şi UE.
4. Garanţia nu acoperă defecţiunile Produsului apărute în special din cauza:
a. Nerespectării de către Utilizator a condiţiilor indicate în Manualul de utilizare, în special în domeniul de utilizare, întreţinere şi curăţare corectă.
b. Utilizarea de către Utilizator a unor produse de curăţare sau substanţe de conservare care sunt neadecvate cu Manualul de utilizare;
c. Depozitare necorespunzătoare şi transportul necorespunzător al Produsului de către Utilizator;
d. Modificări şi/sau reconstrucţii arbitrare a Produsului de către Utilizator;
e. Utilizarea în Produs de către Utilizator a unor materiale consumabile neconforme cu manualul de utilizare
5. Utilizatorul care conform nu legea din data de 23 aprilie 1964 din Codul Civil nu este un consumator, pierde garanţia pentru Produsul, în care:
- numerele de serie, marcarea datelor şi plăcuţele cu datele technice au fost îndepărtate de către Utilizator;
- sigiliile existente au fost deteriorate de Utilizator sau au urme rămase din manipularea de către utilizator la acestea.
6. Atenţie! Operaţiile legate cu utilizarea de fiecare zii, descrise în manualul de utilizare, Utilizatorul execută singur pe costul său.

IV. Procedura de reclamaţie

1. Dacă se constată că Produsul nu funcţionează corect, Înainte de a depune reclamaţia trebuie să Vă asiguraţi dacă toate operaţiunile descrise în manualul de utilizare au fost executate corect.
2. Sesizaţi imediat reclamaţia, cel mai bine în termen de 7 zile de la data la care aţi observant defectul produsului. Utilizatorul care conform cu legea din data de 23 aprilie 1964 din Codul Civil nu este un consumator, pierde garanţia pentru Produs dacă reclamaţia nu depune în termen de până de 7 zile.
3. Sesizarea reclamaţiei se face de ex. la. la punctul de cumpărare a Produsului, la service-ul de garanţie sau se poate trimite în scris pe adresa: DEDRA EXIM sp. z o.o., ul. 3 Maja 8, 05-800 Pruszków.
4. Utilizatorul poate să depună reclamaţia prin formularul accesibil pe pagina de internet www.dedra.pl. (“Formular pentru sesizarea reclamaţiei cu titlu de garanţie”).
5. Adresele service-urilor de garanţie din fiecare stat sunt accesibile pe pagina www.dedra.pl. Dacă service-ul lipseşte în statul adecvat, trimiteţi sesizările de reclamaţie cu titlu de garanţie pe adresa: DEDRA EXIM sp. z o.o. ul. 3 Maja 8, 05-800 Pruszków (Polonia).
6. Luând în considerare siguranţa Utilizatorului se interzice utilizarea Produsului defect.
7. Atenţie!!! Utilizarea Produsului defect este periculos pentru sănătatea şi viaţa Utilizatorului.
8. Executarea obligaţiilor rezultate din garanţie va avea loc în termen de 14 zile lucrătoare, calculate de la data furnizării de către Utilizator a Produsului reclamat.
9 Înainte de furnizare a Produsului reclamat se recomandă curăţirea acestuia. Se recomandă de a se asigura bine Produsul împotriva distrugerii în timpul transportului (se recomandă să trimiteţi produsul reclamat în ambalajul original).
10. Perioada de garanţie va fi prelungită cu durata în care, din cauza defectului Produsului acoperit de garanţie Utilizatorul nu l-a putut să-l utilizeze,
Garanţia nu opreşte, nu limitează nu suspendează drepturile Utilizatorului rezultate din dispoziţiile privind garanţia pentru vicile produsului vândut.
În conformitate cu articolul 13 alineatele (1) și (2) din Regulamentul (UE) 2016/679 al Parlamentului European și al Consiliului din 27 aprilie 2016 privind protecția persoanelor fizice în ceea ce privește prelucrarea datelor cu caracter personal și privind libera circulație a acestor date și de abrogare a Directivei 95/46/CE, vă informăm.

1. Administratorul datelor Dumneavoastră cu caracter personal furnizate în formular este DEDRA-EXIM sp. z o. o. cu sediul social în Pruszków, ul. 3 Maja 8, 05-800 Pruszków (în continuare: „Administrator”).
2. Datele dumneavoastră vor fi prelucrate numai în scopul derulării procedurii de garanție a dispozitivului în conformitate cu art. 6 alin.1 lit. b din regulamentul general privind protecția datelor (în continuare: „GDPR”). Furnizarea datelor este voluntară, dar necesară pentru derularea procedurii de garanție.
3. Datele dumneavoastră vor fi prelucrate pe perioada de luare în considerare a procedurii de garanție și în scopuri de arhivare în cazul în care este nevoie de apărare împotriva oricăror pretenții împotriva Administratorului, nu mai mult decât până la expirarea acestora.
4. Datele dumneavoastră pot fi dezvăluite numai entităților care prelucrează date pentru administrator pe baza unui contract scris de încredințare a prelucrării datelor cu caracter personal care oferă, printre altele, service tehnic, hosting sau intreținere site, service IT, firmă de curierat. Furnizorii Administratorului sunt obligați să asigure securitatea datelor și să îndeplinească cerințele legii aplicabile referitoare la protecția datelor cu caracter personal și nu pot folosi datele cu caracter personal încredințate în alte scopuri decât cele specificate în contractul cu Administratorul.
5. Datele dumneavoastră nu vor fi prelucrate în mod automatizat, inclusiv sub formă de profilare, și nu vor fi transferate către o țară terță/organizație internațională.
6. Aveți dreptul de a accesa datele dumneavoastră și dreptul de a rectifica, șterge, limita prelucrarea, dreptul de a transfera date, dreptul de a vă opune în orice moment.
7. În toate aspectele legate de prelucrarea datelor dumneavoastră cu caracter personal de către Administrator, ne puteți contacta la următoarea adresă de e-mail: daneosobowe@dedra.pl.;
8. Aveți dreptul de a depune o plângere la autoritatea competentă pentru protecția datelor cu caracter personal.

SI Vsebina

1. Fotografije in risbe
2.Opis naprave
3. Predvidena uporaba naprave
4. Omejitev uporabe
5. Tehnični podatki
6. Priprava na delovanje
7. Priključitev na električno omrežje
8. Vklop in uporaba naprave
9. redno vzdrževanje
10. Rezervni deli in dodatki
11. Samostojno odpravljanje težav
12. Sestavljanje aparata
13. Informacije za uporabnike o odstranjevanju električne in elektronske opreme
14. Garancijski list

Izjava o skladnosti je na voljo v pisarni družbe Dedra-Exim Sp. z o.o. Splošni varnostni pogoji so priročniku priloženi kot posebna brošura..

OPOZORILO. Preberite vsa opozorila, označena s ⚠ simbolom, in vsa navodila.

Neupoštevanje naslednjih opozoril in varnostnih navodil lahko povzroči električni udar, požar ali hude telesne poškodbe.

Vsa opozorila in navodila shranite za nadaljnjo uporabo.

2. Opis naprave

Slika A: 1. transportni ročaj, 2. izhod zraka, 3. pokrov motorja, 4. zaklep, 5. posoda za umazanijo, 6. aluminijasta cev, 7. gibljiva cev, 8. vtičnica za gibljivo cev, 9. pokrov posode za umazanijo, 10. stikalo

Slika B. 11. HEPA filter, 12. Tkaninski filter

3. Namen naprave

Model DED6593 je zasnovan za suho delovanje in omogoča odstranjevanje hladnega pepela iz kaminov, štedilnikov na drva in premog, pepelnikov ali žarov.
Sesalnik ima tudi funkcijo pihanja zraka.
Napravo je dovoljeno uporabljati pri obnovitvenih in gradbenih delih, v delavnicah za popravila in pri ljubiteljskih delih ob upoštevanju pogojev uporabe in dovoljenih obratovalnih pogojev iz navodil za uporabo.

4. Omejitve uporabe

Napravo lahko uporabljate le v skladu s spodnjimi "Dovoljenimi pogoji delovanja". Nedovoljene spremembe mehanske in električne strukture, kakršne koli spremembe, vzdrževalna dela, ki niso opisana v navodilih za uporabo, se štejejo za nezakonite in imajo za posledico takojšnjo izgubo garancijskih pravic.

⚠ POZOR **Samo za hladni pepel. Pred sesanjem in po njem sesalnik vedno izpraznite in očistite. Vedno preverite sesalnik in sesalno cev, da se med sesanjem ne segrejeta.**

Ne uporabljajte za čiščenje vročega pepela ali premoga, zdravju škodljivih in nevarnih snovi, strupenih snovi, vnetljivih snovi ali drugih nevarnih materialov, ne uporabljajte v bližini vnetljivih tekočin ali hlapov in hlapnih teles, ki tvorijo eksplozivno zmes z atmosferskim zrakom.

Dodatne omejitve

a) Sesalnik priključite na električno omrežje samo za čas delovanja.
b) Vsi varnostni elementi morajo biti v popolnoma brezhibnem stanju. Če so poškodovani, jih je treba takoj popraviti ali zamenjati.
c) Ko je sesalnik pripravljen za uporabo, ga ne puščajte brez nadzora.
d) Otrokom ne dovolite, da napravo uporabljajo kot igračo.
e) Napravo hranite stran od virov toplote (štedilnik, grelnik itd.), da se plastični deli ne deformirajo.
f) Med uporabo enote ne zapirajte dovoda zraka. V nasprotnem primeru se zmanjša sposobnost absorpcije prahu in obstaja nevarnost zažiga motorja.
g) Naprava ni primerna za sesanje škodljivega prahu, kot sta trd les (bukev, hrast) in azbest.
h) Pred čiščenjem, zamenjavo pribora ali če sesalnik pustite brez nadzora, ga izključite iz električne vtičnice.
i) Ne zbirajte tekočin.
j) Naprava je namenjena zbiranju hladnega pepela iz kamina, žara, pepelnika in podobnih prostorov za zbiranje pepela.
k) Ne zbirajte vročega, žarečega ali gorečega pepela. Zbirajte le hladen pepel.
l) Pred vsako uporabo in po njej izpraznite in očistite posodo za prah in pepel;
m) Ne uporabljajte papirnatih vrečk ali vrečk iz vnetljivih materialov.
n) Za sesanje pepela ne uporabljajte drugih sesalnikov;
o) Ne puščajte sesalnika na vnetljivih materialih ali polimernih površinah in preprogah.
p) Ne sesajte predmetov, katerih temperatura je višja od 60°C..

DOVOLJENI POGOJI DELOVANJA
Neprekinjeno delovanje S1
Uporabljajte v zaprtih prostorih. Ne uporabljajte za kurjenje premoga, vročega oglja - nad 60°C.

5. Tehnični podatki

Model	**DED6593**
Napetost v omrežju [V]	230
Omrežna frekvenca [Hz]	~50
Nazivna moč [W]	1200
Razred zaščite	II
Prostornina zalogovnika [L]	20
Teža [kg]	4,5 kg

6. Priprava na delo

⚠ POZOR **Vsa opravila je treba izvajati, ko je vtič izvlečen iz vtičnice.**

Komorni sesalnik DED6593 ima 2 neodvisna delovna sistema. Sistem za delo s hladnim pepelom in poleg tega sistem za izpihovanje zraka.

Prvi zagon in priprava na uporabo

1. Odvzemite sesalnik iz embalaže, sprostite stranske zapirala in odstranite pokrov zalogovnika (slika A. 9), odstranite vsebino iz posode sesalnika.
2. Prepričajte se, da so bili vsi sestavni deli naprave dobavljeni v skladu s seznamom delov (seznam najdete v navodilih za uporabo).

Priprava sesalnika za ravnanje s pepelom:

1. Odvijte nosilce, ki pritrjujejo ohišje sesalnika, in odprite spodnji del ohišja (slika A. 5).
2. Postavite filter tipa HEPA na nastavek filtra (slika B, 11). 3. Na posodo za umazanijo namestite filter za material (slika B, 12). 3.
3. Postavite pokrov na posodo sesalnika in ga zaprite z zaskočnicami.
4. Priključite cev (slika A, 7) sesalnika na dovod zraka na dnu sesalnika (slika A, 8) in jo nežno zavrtite, da se zaskoči.
5. Na konec cevi (slika A, 6) pritrdite aluminijasto šobo.

Priprava sesalnika kot puhalnika zraka:

1. Priključite gibljivo cev (slika A, 7) na zgornjo izhodno vtičnico na vrhu sesalnika (slika A, 2).

7. Povezava z omrežjem

Pred priključitvijo aparata na električno omrežje preverite, ali napajalna napetost ustreza vrednosti, navedeni na tipski ploščici.
Napajanje mora biti v skladu z bistvenimi zahtevami za električne inštalacije in izpolnjevati varnostne zahteve za uporabo. Parametri za najmanjši presek napajalnega kabla in nazivno vrednost varovalke, odvisno od moči naprave, so navedeni v spodnji preglednici:

Napajanje naprave [W]	Najmanjši prerez vodnika [mm^2]	Najmanjša vrednost varovalke tipa C [A]
700÷1400	1	10

Namestitev naj opravi usposobljen električar. Pri uporabi podaljškov poskrbite, da presek vodnika ni manjši od zahtevanega (glejte preglednico). Električni kabel napeljite tako, da med delovanjem ne bo nevarnosti, da bi ga prerezali. Ne uporabljajte poškodovanih podaljškov. Občasno preverite stanje napajalnega kabla. Ne vleci za napajalni kabel.

8. Vklop in uporaba naprave

Vklop

Na pokrovu sesalnika je stikalo za vklop/izklop (slika A, 10). Stikalo ima oznako I za zagon naprave in oznako O za zaustavitev.

Sesanje materiala

Sesalnik je opremljen s kovinsko konico za sesanje hladnega pepela (slika A, 6).
Ne sesajte saj ali vnetljivih snovi. Sesalnika ne uporabljajte za sesanje predmetov, katerih temperatura je višja od 60°C.
Vklopite sesalnik in usmerite nastavek proti materialu, ki ga želite pobrati. Material se bo vsesal v zbiralnik

Izpihovanje

Pri izklopljeni napravi priključite konec gibljive cevi na izhodno vtičnico. Vklopite sesalnik, usmerite zračni tok proti predmetom, ki jih je treba razstreliti (npr. umazanija na težko dostopnih mestih, ozki jarki itd.).
Ne usmerjajte zračnega toka proti ljudem ali živalim. Material, ki ga je treba peskati, se lahko premika z veliko hitrostjo.

9. Tekoče vzdrževanje

⚠ POZOR **Naslednji postopek izvedite, ko je omrežni vtič izključen iz električnega omrežja.**

Čiščenje rezervoarja

Pogosto odstranjujte ostanke iz rezervoarja, da se sesalnik ne poškoduje.
Če želite očistiti rezervoar, morate:
1. odklopite gibljivo cev iz zgornjega rezervoarja.
2. odstranite zgornji pokrov z motorjem.
3. Odstranite in temeljito očistite filter - filter je pralen in ga lahko operete s hladno vodo. Umivajte z vodo pod običajnim pritiskom, ne uporabljajte tlačnih čistilnikov ali močnih curkov vode. Počakajte, da se filter posuši, preden ga pritrdite na sesalnik, ne sušite ga v industrijskih sušilnih strojih, v pečicah, ne uporabljajte sušilnikov za lase, grelnikov, radiatorjev za sušenje, ne sušite ga nad ognjem.
4 Temeljito očistite rezervoar, filtrirni sistem in gibljivo cev.
5. Temeljito očistite in stresite filter za material.

Shranjevanje sesalnika

Očiščen in temeljito posušen sesalnik shranjujte v originalni škatli, na suhem mestu, nedosegljivem otrokom in drugim osebam.

10. Rezervni deli in dodatki

Za nakup nadomestnih delov in dodatne opreme se obrnite na servisno službo družbe Dedra-Exim. Kontaktne podatke najdete na strani 1 priročnika. Pri naročanju rezervnih delov navedite številko serije na ploščici in številko dela iz montažne risbe. V garancijskem obdobju se popravila izvajajo v skladu s pravili, navedenimi v garancijskem listu. Okvarjeni izdelek vrnite v popravilo na mestu nakupa (prodajalec je dolžan sprejeti okvarjeni izdelek) ali ga pošljite na DEDRA - EXIM Central Service. Priložite garancijsko kartico, ki jo je izdal uvoznik. Brez tega dokumenta bo popravilo obravnavano kot garancijsko. Po poteku garancijskega roka popravila opravi centralna služba. Okvarjeni izdelek je treba poslati servisnemu centru (stroške pošiljanja krije uporabnik).

11. Samostojno odpravljanje težav

⚠ POZOR **Preden začnete sami reševati težave, enoto izključite iz električnega omrežja.**

Problem	Vzrok	Rešitev
Naprava se ne vklopi	Napajalni kabel je nepravilno priključen ali poškodovan.	Vtič potisnite še bolj v vtičnico, preverite napajalni kabel
	V vtičnici ni omrežne napetosti	Preverite napetost v vtičnici, preverite varovalko
	Stikalo je poškodovano	Napravo dajte popraviti.
Motor se pregreva Zmanjša se sesalna moč	Zamašeni zračniki Zamašena cev ali šoba	Očistite prezračevalne odprtine Odstranite blokado
	Zamašen filter	Preverite filter in ga očistite.
	Prepolnjena posoda za gorivo	Pogosto izpraznite rezervoarje za onesnaževala
Motor se težko zažene	Zamašeni ležaji Onesnažen motor	Pošljite enoto v popravilo

12. Zaključek enote, sklepne pripombe

Sestava: 1) sesalnik; 2) filter HEPA; 3) filter iz tkanine za posodo; 4) upogljiva cev 1,5 m; 5) aluminijasta šoba

13. Informacije za uporabnike o odstranjevanju električne in elektronske opreme (velja za gospodinjstva)



Simbol, ki je prikazan na izdelkih ali spremljajoči dokumentaciji, označuje, da se okvarjene električne ali elektronske opreme ne sme odlagati med gospodinjske odpadke. Če želite sestavne dele zavreči, ponovno uporabiti ali predelati, jih je treba odpeljati na specializirano zbirno mesto, kjer jih bodo sprejeli brezplačno. Informacije o lokacijah zbirnih mest za rabljeno opremo zagotavljajo lokalni organi, npr. na svojih spletnih straneh.
S pravilnim odstranjevanjem naprave lahko ohranimo dragocene vire ter se izognemo negativnim vplivom na zdravje in okolje zaradi morebitne prisotnosti nevarnih: snovi, zmesi in sestavnih delov v opremi.
Zaradi nepravilnega odlaganja odpadkov vam grozijo kazni v skladu z ustreznimi lokalnimi predpisi.
Uporabniki v državah EU: Če želite odstraniti električno ali elektronsko opremo, se obrnite na najbližje prodajno mesto ali na dobavitelja, ki vam bo zagotovil dodatne informacije.
Odstranjevanje v državah zunaj Evropske unije: Ta simbol velja samo za države Evropske unije. Če želite ta izdelek zavreči, se obrnite na lokalne organe ali prodajalca, da vam pojasnijo pravilen način odstranjevanja.

Garancijski list

za

Kataloška št.: št. partije:.....

(v nadaljevanju Proizvod)

Datum nakupa Proizvoda:.....

Žig prodajalca

Datum in podpis prodajalca:.....

Izjava uporabnika:

Potrjujem, da sem bil seznanjen s pogoji garancije in posledicami neupoštevanja navodil v navodilih za uporabo in garancijskem listu. Znani so mi pogoji te garancije, kar potrjujem z lastnoročnim podpisom:

....

Datum in kraj Podpis uporabnika

I. Odgovornost za Proizvod

1. Garant - „Dedra-Exim" Sp. z o.o. s sedežem v Pruškovu, naslov: ul. 3 Maja 8, 05-800 Pruszków, Poljska, št. KRS (vpisa v državni sodni register Poljske) 0000062517, vpis izvršilo Okrajno sodišče za gl. mesto Varšavo v Varšavi, njegov 14. gospodarski oddelek Državnega sodnega registra *(KRS – Krajowy Rejestr Sądowy)*, davčna številka 527-020-49-33, osnovni kapital: 100.980,00 PLN.
2. Garant pod pogoji, določenimi v tem garancijskem listu, podeljuje garancijo za Proizvod, ki ga je dobavil.
3. Odgovornost iz naslova garancije zajema samo napake, izhajače iz razlogov, prisotnoh v samem Proizvodu v času njegove izdaje uporabniku.
4. Garancija daje Uporabniku pravico do brezplačne odprave napake na Proizvodu, če se napako odkrije v garancijskem obdobju. Način odprave napake na Proizvodu (metoda odprave napake) je odvisen od odločitve Garanta. Garant si za primer svoje ugotovitve, da popravila ni možno izvesti, pridržuje pravico do zamenjave okvarjenega elementa ali celotnega Proizvoda z brezhibnim, znižanja cene Proizvoda ali odstopa od pogodbe.
5. V odnosu do Uporabnika, ki ni potrošnik v smislu poljskega Civilnega zakonika *(Kodeks Cywilny)* z dne 23. aprila 1964., je odškodninska odgovornost Garanta za škodo, ki izhaja iz te garancije in/ali je v zvezi z njeno sklenitvijo in izvajanjem, ne glede na pravni naslov, omejena do vrednosti brezhibnega Proizvoda, ki je okvarjen.

II. Garancijsko obdobje

Sestavni deli izdelka	Trajanje garancijske zaščite
Sesalnik za dimnike	36 mesecev od datuma nakupa izdelka, kot je navedeno na tej garancijski kartici.
Vrečke, filtri	Ni zajeto v garanciji

III. Garancijski pogoji

1. Predložitev izpolnjenega garancijskega lista Proizvoda s strani Uporabnika ter dokazila okoliščin nakupa Proizvoda s strani Uporabnika, npr. v obliki blagajniškega potrdila, računa ipd. V cilju pravilne izvedbe reklamacijskega postopka se priporoča, naj Uporabnik skupaj s Proizvodom, ki ga reklamira, predloži vse elemente, navedene v „Kompletacija naprave" v navodilih za uporabo.
2. Ravnanje Uporabnika skladno s priporočili v navodilih za uporabo in garancijskem listu.
3. Garancija zajema samo ozemlje Republike Poljske in EU.
4. Garancija ne zajema okvar Proizvoda, nastalih še zlasti zaradi:
a. Uporabnikovega neupoštevanja pogojev, določenih v Navodilih za uporabo, še zlasti glede pravilne uporabe, vzdrževanja in čiščenja;
b. Uporabnikove uporabe čistilnih ali vzdrževalnih sredstev, neskladnih z navodili za uporabo;
c. Uporabnikovega neustreznega skladiščenja in prevoza Proizvoda;
d. Uporabnikovih nepooblaščenih sprememb in/ali modifikacij Proizvoda brez dogovora z Garantom;
e. Uporabnikove uporabe potrošnega materiala v Proizvodu, neskladnega z navodili za uporabo.
5. Uporabnik, ki ni potrošnik v smislu poljskega Civilnega zakonika z dne 23. aprila 1964., izgubi garancijo za Proizvod, na katerem:
- je Uporabnik odstranil, spremenil ali poškodoval serijske številke, datumske oznake in nazivne tablice;
- je Uporabnik poškodoval plombe ali so na njih vidni znaki poseganja vanje s strani Uporabnika.
6. Pozor! Opravila, povezana z vsakodnevno uporabo Proizvoda, ki so med drugim navedena v navodilih za uporabo, izvaja Uporabnik sam in na lastne stroške.

IV. Reklamacijski postopek

1. V primeru ugotovitve nepravilnega delovanja Proizvoda se je treba pred prijavo reklamacije prepričati, da so bila pravilno opravljena vsa opravila, še zlasti tista, navedena v navodilih za uporabo.
2. Priporoča se reklamacijo prijaviti takoj, najbolje v 7 dneh od dneva opazitve napake na Proizvodu. Uporabnik, ki ni potrošnik v smislu poljskega Civilnega zakonika z dne 23.4.1964, izgubi pravice, izhajajoče iz te garancije, če reklamacije ne prijavi v 7 dneh.
3. Reklamacijo se lahko prijavi, med drugim, na mestu nakupa Proizvoda, v garancijskem servisu ali pisno s pismom, poslanim na naslov: „Dedra-Exim" Sp. z o.o., ul. 3 Maja 8, 05-800 Pruszków, Poljska.
4. Uporabnik lahko prijavi reklamacijo z uporabo obrazca, ki je na voljo na spletni strani www.dedra.pl. ("Obrazec za prijavo reklamacije na podlagi garancije").
5. Naslovi garancijskih servisov za posamezne države so na voljo na www.dedra.pl. V primeru, da za dano državo ne bi bilo navedenega garancijskega servisa, se priporoča poslati reklamacijo na podlaghi garancije na ta naslov: „Dedra-Exim" Sp. z o.o., ul. 3 Maja 8, 05-800 Pruszków (Poljska).
6. V cilju varnosti Uporabnika se prepoveduje uporabo okvarjenega Proizvoda.
7. Pozor! Uporaba okvarjenega Proizvoda je nevarna za zdravje in življenje Uporabnika.
8. Obveznosti iz garancije bodo izpolnjene v 14 delovnih dneh od dneva dostave reklamiranega Proizvoda.
9. Priporoča se pred dostavo okvarjenega Proizvoda le-tega očistiti. Priporoča se reklamirani Proizvod skrbno zaščititi pred poškodbami pri transportu (najbolje je reklamirani Proizvod dostaviti v originalni embalaži).
10. Garancijsko obdobje se podaljša za čas, v katerem Uporabnik Proizvoda, za katerega velja garancija, zaradi njegove okvare ni mogel uporabljati.

Garancija ne izključuje, ne omejuje in začasno ne odpravlja pravic Uporabnika, izhajajočih iz predpisov o poroštvu za napake na prodani stvari.

PRAVICE POTROŠNIKOV Garancijski izdajatelj zagotavlja pravilno in brezhibno delovanje v garancijskem roku, ki se začne z dostavo blaga potrošniku. Če se ugotovi, da blago ni v skladu z opisom izdelka ali oglasom, ima potrošnik pravico do: (**1**) Zahtevati brezplačno popravilo napak. (**2**) Če napake niso odpravljene v 30 dneh od prejema zahtevka s strani proizvajalca ali pooblaščenega servisnega centra, zahteva brezplačno zamenjavo z novim blagom, ki je brez napak. (**3**) 30-dnevni rok se lahko v utemeljenih primerih (narava blaga, zahtevnost popravila) podaljša za največ 15 dni. Proizvajalec mora potrošnika pred iztekom 30 dni obvestiti o razlogih in trajanju podaljšanja. (**4**) Če blago ni popravljeno ali zamenjano v roku (30 ali 45 dni), lahko potrošnik zahteva povračilo celotne nakupne cene ali sorazmerno znižanje cene (vrednost znižanja ustreza znižanju vrednosti blaga). (**5**) Ne glede na zgoraj navedeno lahko potrošnik, če neskladnost nastopi v manj kot 30 dneh od dostave, takoj zahteva vračilo plačanega zneska. (**6**) Zamenjano blago ali njegov pomemben del prejme novo garancijsko kartico. (**7**) Stroški materiala, delov, dela, prevoza in transporta, povezani z odpravo napake/zamenjavo, bremenijo proizvajalca. (**8**) Za čas trajanja popravila lahko proizvajalec/servisni center potrošniku brezplačno zagotovi podoben nadomestni izdelek. Če tega ne stori, ima potrošnik pravico do odškodnine za nezmožnost uporabe izdelka. (**9**) Potrošnik mora pisno (po pošti, e-pošti ali osebno) obvestiti garanta proizvajalca ali pooblaščeni servisni center, priložiti dokazilo o veljavnosti garancije in takoj dati blago, ki je predmet reklamacije, na voljo za pregled. (**10**) **Garancija ne izključuje ali omejuje pravic potrošnika iz obvezne garancije za skladnost blaga s pogodbo do prodajalca. Potrošnik ima pravico do brezplačnega uveljavljanja garancijskih zahtevkov.**

V skladu s členom 13(1) in (2) Uredbe (EU) 2016/679 Evropskega parlamenta in Sveta z dne 27. aprila 2016 o varstvu posameznikov pri obdelavi osebnih podatkov in o prostem pretoku takih podatkov ter o razveljavitvi Direktive 95/46/ES (v nadaljnjem besedilu: RODO) vas obveščamo

1. Skrbnik vaših osebnih podatkov, podanih v obrazcu, je DEDRA-EXIM sp z o.o. s sedežem v Pruškovu [Pruszków], ul. 3 Maja 8, 05-800 Pruszków, Poljska (v nadaljevanju: "Skrbnik").
2. Vaši podatki bodo obdelovani le za namene izvedbe garancijskega postopka zanapravo v skladu s črko b prvega odst. 6. člena Splošne uredbe o varstvu podatkov EU (v nadaljevanju: »SUVP«). Dajanje podatkov je prostovoljno, a nujno potrebno za izvedbo garancijskega postopka.
3. Vaše podatke bomo obdelovali skozi čas potekanja garancijskega postopka in za namene arhiviranja za primer morebitne potrebe obrambe pred zahtevki do Skrbnika, vendar najdlje do izteka roka njihovega zastaranja.
4. Vaše podatke se sme razkriti samo subjektom, ki obdelujejo podatke za Skrbnika na podlagi pisne pogodbe o zaupanju osebnih podatkov v obdelavo in sicer, med drugim, subjektom, ki izvajajo storitve tehničnega servisa, storitve gostovanja ter vzdrževanja spletnega mesta, IT storitve, izvajalcem kurirskih storitev ipd.. Skrbnikovi dobavitelji so dolžni zagotavljati varnost podatkov ter izpolnjevati zahteve obvezujočih predpisov prava v zvezi z varstvom osebnih podatkov ter ne smejo uporabljati zaupanih jim osebnih podatkov za namene, ki niso določeni v pogodbi s Skrbnikom.
5. Vaši podatki ne bodo obdelovani na avtomatiziran način, v tem na način profiliranja, in ne bodo posredovani v tretjo državo/mednarodni organizaciji.
6. Imate v vsakem trenutku pravico dostopa do svojih podatkov ter pravico do popravka, izbrisa, omejitve obdelave le-teh, pravico do prenosa podatkov na drug subjekt, pravico do ugovora zoper njihovo obdelavo.
7. V vseh zadevah v zvezi z obdelavo vaših osebnih podatkov s strani Skrbnika nas lahko kontaktirate s sporočilom na ta e-poštni naslov: daneosobowe@dedra.pl
8. Imate pravico vložiti pritožbo pri organu, ki je v dani državi pristojen za varstvo osebnih podatkov

HR Sadržaj

1. Fotografije i crteži
2. Opis uređaja
3. Namjena uređaja
4. Ograničenje korištenja
5. Tehnički podaci
6. Priprema za rad
7. Spajanje na mrežu
8. Uključivanje i korištenje uređaja
9. Aktivnosti tekućeg održavanja
10. Rezervni dijelovi i pribor
11. Samostalno uklanjanje kvarova
12. Završetak uređaja
13. Informacije za korisnike o uklanjanju električnih i elektroničkih uređaja
14. Jamstveni list

Izjava o sukladnosti dostupna je u sjedištu tvrtke Dedra-Exim Sp. z o.o. Opći sigurnosni uvjeti uključeni su u priručnik kao posebna knjižica.

UPOZORENJE. Pročitajte sva upozorenja označena simbolom i sve upute.

Nepridržavanje sljedećih sigurnosnih upozorenja i uputa može dovesti do strujnog udara, požara ili ozbiljne ozljede.

Čuvajte sva upozorenja i upute za buduće potrebe.

2. Opis urządzenia

Slika A: 1. ručka za transport, 2. izlaz zraka, 3. poklopac motora, 4. zasun, 5. spremnik za prljavštinu 6. aluminijska cijev, 7. fleksibilno crijevo, 8. utičnica za fleksibilno crijevo, 9. poklopac spremnika za prljavštinu, 10 prekidač

Slika B. 11. HEPA filtar, 12. Tkaninski filtar

3. Namjena uređaja

Komični usisavač model DED6593 dizajniran je za suhi rad i omogućuje usisavanje hladnog pepela iz kamina, peći na drva i ugljen, pepeljare ili roštilja.

Usisavač ima i funkciju puhanja zraka.

Dopušteno je koristiti uređaj u renovacijskim i građevinskim radovima, radionicama za popravke, u amaterskim radovima, uz poštivanje uvjeta uporabe i dopuštenih uvjeta rada sadržanih u uputama za uporabu..

4. Ograničenja upotrebe

Uređaj se smije koristiti samo u skladu s "Dopuštenim radnim uvjetima" u nastavku. Neovlaštene promjene u mehaničkoj i električnoj strukturi, bilo kakve izmjene, aktivnosti održavanja koje nisu opisane u Uputama za uporabu smatrat će se nezakonitim i rezultirat će trenutnim gubitkom prava na jamstvo.

NAPOMENA **Samo za hladan pepeo. Uvijek ispraznite i očistite usisivač prije i nakon usisavanja. Uvijek provjerite usisivač i crijevo za usisavanje kako biste bili sigurni da se ne zagriju tijekom usisavanja**

Za čišćenje nemojte koristiti vrući pepeo ili ugljen, tvari koje su štetne i opasne po zdravlje, otrovne tvari, zapaljive tvari ili druge opasne materijale, nemojte koristiti zapaljive tekućine ili pare i hlapljiva tijela u eksplozivnoj smjesi s atmosferom.

Dodatna ograničenja

a) Usisavač priključite na električnu mrežu samo tijekom rada.
b) Sve sigurnosne komponente moraju se održavati u potpunom radnom stanju. U slučaju njihovog oštećenja potrebno ih je odmah popraviti ili zamijeniti novima.
c) Ne ostavljajte usisavač spreman za rad bez nadzora.
d) Ne pretvarajte uređaj u igračku za djecu.
e) Držite uređaj dalje od izvora topline (štednjak, grijalica, itd.) kako biste izbjegli deformaciju plastičnih dijelova.
f) Kada koristite stroj, nemojte blokirati ulaz zraka. U protivnom će se smanjiti učinkovitost sakupljanja prašine i postojat će opasnost od spaljivanja motora.
g) Uređaj nije predviđen za usisavanje prašine štetne po zdravlje, kao što je tvrdo drvo (bukva, hrast) i azbest.
h) Prije čišćenja ili mijenjanja pribora ili kad ostavljate usisavač bez nadzora, izvucite utikač iz utičnice.
i) Ne upijajte nikakve tekućine.
j) Uređaj je namijenjen sakupljanju hladnog pepela iz kamina, roštilja, pepeljare i sličnih mjesta nakupljanja pepela.
k) Nemojte skupljati vrući, užareni ili goruči pepeo. Sakupljajte samo hladan pepeo.
l) Spremnik za prašinu i pepeo mora se isprazniti i očistiti prije i nakon svake uporabe;
m) Nemojte koristiti papirnate vrećice ili vrećice od zapaljivih materijala.
n) Nemojte koristiti nikakav drugi usisavač za usisavanje pepela;
o) Ne ostavljajte usisavač na zapaljivim materijalima ili polimernim površinama i tepisima.
p) Ne koristite usisivač za usisavanje predmeta čija je temperatura viša od 60°C.

DOPUŠTENI UVJETI RADA
Kontinuirani rad S1
Koristiti u zatvorenim prostorijama. Ne koristiti na gorućem ugljenu, vrućoj toplini - iznad 60°C.

5. Tehnički podaci

Model	**DED6593**
Napon mreže [V]	230
Mrežna frekvencija [Hz]	~50
Nazivna snaga [W]	1200

Klasa zaštite	II
Kapacitet spremnika [L]	20
Težina uređaja [kg]	4,5 kg

6. Priprema za rad

NAPOMENA **Sve radnje moraju se izvoditi s utikačem isključenim iz utičnice.**

Komorni usisivač DED6593 ima 2 neovisna radna sustava. Sustav za rad s hladnim pepelom i dodatno sustav za puhanje zraka.

Početno puštanje u pogon i priprema za korištenje

1. izvadite usisivač iz pakiranja, olabavite bočne zasune i uklonite poklopac spremnika (Sl. A. 9), uklonite sadržaj iz spremnika za usisivač.
2 Provjerite jesu li sve komponente uređaja isporučene u skladu s popisom dijelova (popis potražite u priručniku s uputama).

Priprema usisivača za rukovanje pepelom:

1. Otpustite nosače koji pričvršćuju kućište usisivača i otvorite dno kućišta (sl. A. 5).
2. Postavite HEPA filtar na nastavak filtra (sl. B, 11). Postavite filtar za materijal na spremnik za prljavštinu (sl. B, 12). 3.
3. Postavite poklopac na spremnik za usisavanje i zatvorite ga zasunima.
Pričvrstite crijevo (sl. A, 7) usisivača na otvor za zrak na dnu usisivača (sl. A, 8) i lagano ga uvrnite da sjedne na mjesto.
5. pričvrstite aluminijsku mlaznicu na kraj crijeva (Sl. A, 6).

Priprema usisivača kao puhala zraka:

1. Spojite savitljivo crijevo (sl. A, 7) na gornju izlaznu utičnicu na vrhu usisivača (sl. A, 2).

7. Spajanje na mrežu

Prije spajanja uređaja na izvor napajanja provjerite odgovara li napon napajanja vrijednosti navedenoj na natpisnoj pločici.
Instalacija napajanja mora biti izvedena u skladu s bitnim zahtjevima za električne instalacije i ispunjavati sigurnosne zahtjeve. Parametri minimalnog presjeka kabela za napajanje i nazivne vrijednosti osigurača ovisno o snazi uređaja navedeni su u donjoj tablici:

Snaga uređaja [W]	Minimalni presjek kabela [mm^2]	Minimalna vrijednost osigurača tipa C [A]
700÷1400	1	10

Instalaciju treba izvršiti ovlašteni električar. Kada koristite produžne kabele, pazite da poprečni presjek žice nije manji od potrebnog (vidi tablicu). Postavite električni kabel tako da ne bude izložen rezanju tijekom rada. Nemojte koristiti oštećene produžne kabele.
Povremeno provjerite tehničko stanje kabela za napajanje. Nemojte povlačiti kabel za napajanje.

8. Uključivanje i korištenje uređaja

Uključivanje

Na poklopcu usisivača nalazi se prekidač za uključivanje/isključivanje (sl. A, 10). Prekidač ima I za pokretanje jedinice i O za zaustavljanje.

Usisavanje materijala

Usisivač je opremljen metalnim vrhom za usisavanje hladnog pepela (Sl. A, 6).
Ne usisavajte čađu ili zapaljive tvari. Ne koristite usisivač za skupljanje predmeta čija je temperatura viša od 60°C.
Uključite usisivač, usmjerite mlaznicu prema materijalu koji treba skupiti. Materijal će biti usisan u kolektor

Ispuhivanje

Dok je uređaj isključen, spojite kraj savitljivog crijeva na izlaznu utičnicu. Uključite usisivač, usmjerite mlaz zraka prema objektima koji se miniraju (npr. prljavština na teško dostupnim mjestima, uski rovovi itd.).
Nemojte usmjeravati protok zraka prema ljudima ili životinjama. Materijal koji se pjeskari može kretati velikom brzinom.

9. Tekuće aktivnosti održavanja

NAPOMENA **Obavite aktivnosti održavanja opisane u nastavku s izvađenim utikačem iz utičnice**

Čišćenje spremnika

Nečistoću treba često uklanjati iz spremnika kako biste izbjegli oštećenje usisavača.
Kako biste očistili spremnik:
1. Odvojite savitljivo crijevo od gornjeg spremnika.
2. Uklonite gornji poklopac s motorom.
3. Izvadite i temeljito očistite filter - filter se može prati, možete ga prati hladnom vodom. Operite vodom pod normalnim pritiskom, nemojte koristiti visokotlačne perače ili jake vodene mlaznice. Prije umetanja filtra u usisavač, ostavite filtar da se osuši, nemojte ga sušiti u industrijskim sušilicama, u pećnicama, nemojte za sušenje koristiti sušila za kosu, toplinske pištolje, raspršivače topline, nemojte sušiti na vatri.
4. Temeljito očistite spremnik, sustav filtera i savitljivo crijevo.
5. Temeljito očistite i istresite filtar materijala.

Spremanje usisavača

Očišćeni, temeljito osušeni usisavač treba čuvati u originalnoj kutiji, na suhom mjestu, izvan dohvata djece i drugih osoba..

10. Rezervni dijelovi i pribor

Za kupnju rezervnih dijelova i pribora obratite se Dedra-Exim servisu. Podaci za kontakt nalaze se na 1. stranici ovog priručnika. Prilikom naručivanja rezervnih dijelova, molimo navedite broj serije na natpisnoj pločici i broj dijela sa sklopnog crteža. Tijekom jamstvenog roka popravci se obavljaju prema uvjetima navedenim u Jamstvenom listu. Neispravan proizvod potrebno je popraviti na mjestu kupnje (prodavač je dužan primiti reklamirani proizvod), ili poslati u DEDRA - EXIM Centralni servis. Molimo priložite jamstveni list koji je izdao Uvoznik. Bez ovog dokumenta smatrat će se da je popravak izvan jamstva. Nakon isteka jamstvenog roka popravke obavlja Centralni servis. Oštećeni proizvod potrebno je poslati u Servisni centar (troškove dostave snosi korisnik).

11. Samostalno rješavanje problema

NAPOMENA **Isključite uređaj iz struje prije nego što pokušate sami otkloniti kvar.**

Problem	Uzrok	Riješenje
Uređaj se ne uključuje	Kabel za napajanje nije ispravno spojen ili je oštećen	Gurnite utikač dalje u utičnicu, provjerite kabel za napajanje
	U utičnici nema mrežnog napona	Provjerite napon u utičnici, provjerite osigurač
	Neispravan prekidač	Odnesite uređaj na popravak
Motor se pregrijava Snaga usisavanja je smanjena	Začepljeni otvori za zrak Začepljeno crijevo ili brisač	Očistite ventilacijske otvore Uklonite blokadu
	Začepljen filter	Provjerite filter, očistite
	Spremnik prepunjen	Često ispraznite spremnike koji sadrže zagađivače
Motor se teško pokreće	Zaplijenjeni ležajevi Prljav motor	Odnesite uređaj na popravak

12. Dovršetak uređaja, završni komentari

Završetak: 1) Usisavač; 2) HEPA filter; 3) Filter od tkanine za spremnik; 4) Fleksibilno crijevo 1,5 m; 5) Aluminijska mlaznica

13. Informacije za korisnike o odlaganju električne i elektroničke opreme (za kućanstva)



Ovaj simbol postavljen na proizvode ili popratnu dokumentaciju obavještava da se neispravni električni ili elektronički uređaji ne smiju odlagati s kućnim otpadom. Ispravan postupak u slučaju potrebe za zbrinjavanjem, ponovnom uporabom ili oporabom komponenti sastoji se od prijenosa uređaja na specijalizirano sabirno mjesto, gdje će biti besplatno prihvaćen. Informacije o lokacijama sabirnih točaka otpadne opreme pružaju lokalne vlasti, npr. na svojim web stranicama.
Pravilno zbrinjavanje uređaja omogućuje očuvanje dragocjenih resursa i izbjegavanje negativnog utjecaja na zdravlje i okoliš, do kojeg dolazi zbog mogućnosti da uređaji sadrže opasne tvari, smjese i sastavne dijelove.
Nepravilno odlaganje otpada podliježe kaznama predviđenim relevantnim lokalnim propisima.
Korisnici u zemljama Europske unije: Ako trebate odložiti električnu ili elektroničku opremu, obratite se najbližem prodavaču ili dobavljaču za dodatne informacije.
Odlaganje u zemljama izvan Europske unije: Ovaj simbol vrijedi samo za zemlje Europske unije. Ako trebate zbrinuti ovaj proizvod, obratite se lokalnim vlastima ili trgovcu radi pravilnog zbrinjavanja.

Jamstveni list

na

Kataloški broj: br. partije:.....

(u daljnjem tekstu Proizvod)

Datum nabavke Proizvoda:.....

Pečat prodavača

Datum i potpis prodavača:.....

Izjava Korisnika:
Potvrđujem da sam upoznat s uvjetima jamstva i posljedicama nepoštivanja smjernica sadržanih u Uputama za upotrebu i jamstvenom listu. Upoznat sam s uvjetima ovog jamstva, što potvrđujem svojim potpisom:

....

Datum i mjesto Potpis Korisnika

I. Odgovornost za Proizvod

1. Jamac - „Dedra-Exim" Sp. z o.o. sa sjedištem u Pruszkówu, adresa: ul. 3 Maja 8, 05-800 Pruszków, KRS 0000062517, Općinski sud za glavni grad Varšavu u Varšavi, XIV Gospodarski odjel Državnog sudskog registra, PIB 527-020-49-33, osnovni kapital: 100 980.00 PLN.
2. Pod uvjetima navedenim u ovom jamstvenom listu, Jamac daje jamstvo za Proizvod koji dolazi iz Jamčeve distribucije.
3. Odgovornost iz jamstva pokriva samo nedostatke koji proizlaze iz razloga koji su u Proizvodu u trenutku njegove predaje Korisniku.
4. Pod jamstvom, Korisnik stječe pravo na besplatan popravak Proizvoda, ako se kvar otkrije tijekom jamstvenog roka. Način popravka Proizvoda (metoda popravka) ovisi o odluci Jamca. Ako Jamac utvrdi da ga je nemoguće popraviti, Jamac zadržava pravo zamijeniti neispravan element ili cijeli Proizvod ispravnim, smanjiti cijenu Proizvoda ili odstupiti od ugovora.
5. U odnosu na Korisnika koji nije potrošač u smislu Zakona od 23. travnja 1964. Građanski zakonik, odgovornost Jamca za štetu koja proizlazi iz ovog jamstva i/ili u vezi s njegovim sklapanjem i izvršenjem, bez obzira na pravni naslov, ograničena je na maksimalnu vrijednost neispravnog Proizvoda.

II. Jamstveni rok

Elementi proizvoda	Trajanje jamstvene zaštite
Usisavač za kamin	36 mjeseci od datuma kupnje proizvoda prikazanog na ovom jamstvenom listu
Vrećice, filteri	Nije pokriveno jamstvom

III. Uvjeti korištenja jamstva

1. Predočenje od strane korisnika popunjenog jamstvenog lista Proizvoda i potvrđivanje od strane Korisnika okolnosti kupnje Proizvoda, npr. predočenjem računa, fakture itd. Kako bi učinkovito riješili reklamaciju preporuča se da Korisnik dostavi sve elemente navedene u "Kompletu uređaja" zajedno s Proizvodom za reklamaciju koja se nalazi u Uputama za upotrebu.
2. Poštovanje od strane korisnika preporuka sadržanih u Uputama za uporabu i jamstvenom listu.
3. Jamstvo vrijedi isključivo na području Republike Poljske i EU.
4. Jamstvo ne obuhvaća kvarove Proizvoda nastale posebno kao rezultat:
a. Nepoštivanja od strane Korisnika uvjeta navedenih u Uputama za uporabu, posebno u pogledu pravilnog korištenja, održavanja i čišćenja;
b. Korištenja od strane Korisnika sredstava za čišćenje ili održavanje koja nisu u skladu s Uputama za uporabu;
c. Nepravilnog skladištenja i transporta Proizvoda od strane Korisnika;
d. Neovlaštene izmjene i/ili modifikacije Proizvoda od strane Korisnika koje nisu dogovorene s Jamcem;
e. Korištenja od strane Korisnika potrošnog materijala u Proizvodu koji nije u skladu s Uputama za uporabu.
5. Korisnik koji nije potrošač u smislu zakona od 23. travnja 1964. Građanski zakonik gubi jamstvo na Proizvod u kojem:
- je Korisnik je uklonio, promijenio ili oštetio serijske brojeve, oznake datuma i natpisne pločice;
- pečati su oštećeni od strane Korisnika ili pokazuju znakove manipulacije od strane Korisnika.
6. Pozor! Radnje povezane sa svakodnevnim radom Proizvoda, koje proizlaze, između ostalog iz Upute za uporabu Korisnik je dužan provoditi samostalno i o svom trošku.

IV. Žalbeni postupak

1. U slučaju utvrđivanja neispravnog rada Proizvoda, prije podnošenja reklamacije, provjerite jesu li sve radnje navedene posebno u Uputama za uporabu, izvršene ispravno.
2. Preporučujemo podnošenje reklamacije odmah, najbolje u roku od 7 dana od dana uočavanja kvara Proizvoda. Korisnik koji nije potrošač u smislu zakona od 23. travnja 1964. Građanski zakonik gubi prava koja proizlaze iz ovog jamstva ako se reklamacija ne podnese u roku od 7 dana.
3. Reklamacija se može podnijeti, između ostalog, na mjestu kupnje Proizvoda, u jamstvenom servisu ili pismeno na sljedeću adresu: „Dedra-Exim" Sp. z o.o., ul. 3 Maja 8, 05-800 Pruszków.
4. Korisnik može podnijeti reklamaciju putem obrasca dostupnog na web stranici www.dedra.pl. ("Obrazac za reklamaciju").
5. Adrese jamstvenih servisa za pojedine zemlje dostupne su na web stranici www.dedra.pl. U slučaju nedostatka jamstvenog servisa za određenu zemlju, preporuča se slanje reklamacija na sljedeću adresu: „Dedra-Exim" Sp. z o.o. ul. 3 Maja 8, 05-800 Pruszków (Poljska).
6. S obzirom na sigurnost Korisnika, zabranjeno je koristiti neispravan proizvod.
7. Pozor! Korištenje neispravnog Proizvoda opasno je za zdravlje i život Korisnika.
8. Izvršenje obveza koje proizlaze iz jamstva održat će se u roku od 14 radnih dana od dana isporuke Proizvoda koji korisnik reklamira.
9. Prije dostave neispravnog Proizvoda na reklamaciju, preporuča se čišćenje. Preporuča se da se reklamirani Proizvod pažljivo zaštiti od oštećenja tijekom transporta (preporuča se isporuka reklamiranog Proizvoda u originalnom pakiranju).
10. Jamstveni rok se produljuje za vrijeme tijekom kojeg ga Korisnik nije mogao koristiti zbog kvara na Proizvodu obuhvaćenom jamstvom.
Jamstvo ne isključuje, ograničava ili suspendira prava Korisnika koja proizlaze iz odredbi o jamstvu za nedostatke na prodanom artiklu.
Prema čl. 13 sek. 1 i sljed. 2. Uredbe (EU) 2016/679 Europskog parlamenta i Vijeća od 27. travnja 2016. o zaštiti fizičkih osoba u vezi s obradom osobnih podataka i slobodnom kretanju takvih podataka te stavljanju izvan snage Direktive 95/46. /EC, obavještavamo vas

1. Administrator Vaših osobnih podataka navedenih u formularu je DEDRA-EXIM sp. z o. o. sa sjedištem u Pruszkówu, ul. 3 Maja 8, 05-800 Pruszków (u daljnjem tekstu: "Administrator").
2. Vaši podaci će se obrađivati isključivo u svrhu provedbe jamstvenog postupka uređaja sukladno čl. 6 st. 1 slovo. b opće uredbe o zaštiti podataka (u daljnjem tekstu: "GDPR") Davanje podataka je dobrovoljno, ali nužno za provedbu jamstvenog postupka.
3. Vaši podaci će se obrađivati za vrijeme trajanja jamstvenog postupka te za potrebe arhiviranja u slučaju potrebe obrane od bilo kakvih potraživanja prema Administratoru, najduže do isteka istih.
4. Vaši podaci mogu se priopćiti samo subjektima koji obrađuju podatke za administratora na temelju pisanog ugovora o povjeravanju obrade osobnih podataka koji između ostalog daje: tehnička služba, održavanje hostinga ili web stranica, IT služba, kurirska tvrtka. Dobavljači Administratora dužni su osigurati sigurnost podataka i ispunjavati uvjete važećih zakona vezanih uz zaštitu osobnih podataka te ne smiju koristiti povjerene osobne podatke u druge svrhe osim onih navedenih u ugovoru s Administratorom.
5. Vaši podaci neće se obrađivati na automatizirani način, uključujući u obliku profiliranja, i neće se prenositi u treću zemlju/međunarodnu organizaciju.
6. Imate pravo pristupa svojim podacima te pravo na ispravak, brisanje, ograničenje obrade, pravo na prijenos podataka, pravo na prigovor u bilo kojem trenutku.
7. Za sva pitanja vezana uz obradu Vaših osobnih podataka od strane Administratora, možete nas kontaktirati na sljedeću e-mail adresu: daneosobowe@dedra.pl.;
8. Imate pravo podnijeti pritužbu tijelu nadležnom za zaštitu osobnih podataka

BG Съдържание

1. Снимки и рисунки
2. Описание на устройството
3. Предвидена употреба на устройството
4. Ограничение на използването
5. Технически данни
6. Подготовка за работа
7. Свързване към електрическата мрежа
8. Включване на уреда и използване на уреда
9. Рутинна поддръжка
10. Резервни части и аксесоари
11. Самостоятелно отстраняване на неизправности
12. Сглобяване на уреда
13. Информация за потребителите относно изхвърлянето на електрическо и електронно оборудване
14. Гаранционна карта

Декларацията за съответствие може да бъде намерена на адрес Dedra-Exim Sp. z o.o.. Общите условия за безопасност са приложени към ръководството като отделна книжка.

ПРЕДУПРЕЖДЕНИЕ. Прочетете всички предупреждения, обозначени със символа, и всички инструкции.

Неспазването на следните предупреждения и инструкции за безопасност може да доведе до токов удар, пожар или сериозно нараняване.

Запазете всички предупреждения и инструкции за бъдеща употреба.

2. Описание на устройството

Фиг. A: 1. дръжка за транспортиране, 2. изход за въздух, 3. капак на двигателя, 4. ключалка, 5. резервоар за мръсотия 6. алуминиева тръба, 7. гъвкав маркуч, 8. гнездо за гъвкав маркуч, 9. капак на резервоара за мръсотия, 10. превключвател

Фигура Б. 11. HEPA филтър, 12. Филтър от тъкан

3. Предвидена употреба на устройството

Моделът на коминочистачката DED6593 е предназначен за работа на сухо и позволява извличане на студена пепел от камини, печки на дърва и въглища, пепелници или барбекюта.
Прахосмукачката има и функция за издухване на въздуха.
Използването на устройството е разрешено при ремонтни и строителни дейности, ремонтни работилници и любителски работи при спазване на условията за използване и допустимите условия на работа, съдържащи се в инструкциите за експлоатация.

4. Ограничения за използване

Уредът може да се използва само в съответствие с "Разрешените условия на работа" по-долу. Неразрешените промени в механичната и електрическата конструкция, всякакви модификации, операции по поддръжка, които не са описани в инструкциите за експлоатация, ще се считат за незаконни и ще доведат до незабавна загуба на гаранционните права.

ВНИМАНИЕ **Само за студена пепел. Винаги изпразвайте и почиствайте прахосмукачката преди и след прахосмукиране. Винаги проверявайте прахосмукачката и маркуча на прахосмукачката, за да се уверите, че не се нагряват по време на прахосмукирането.**

Да не се използва за почистване на гореща пепел или въглища, вредни и опасни за здравето вещества, токсични вещества, запалими вещества или други опасни материали, да не се използва в близост до запалими течности или пари и летливи тела, образуващи взривоопасна смес с атмосферния въздух.

Допълнителни ограничения

а) По време на работа свързвайте прахосмукачката само към електрическата мрежа.
б) Всички компоненти за безопасност трябва да се поддържат в пълна изправност. Ако те са повредени, трябва да се ремонтират или заменят незабавно.
в) Не оставяйте прахосмукачката без надзор, когато е готова за употреба.
г) Не позволявайте на деца да използват уреда като играчка.
д) Дръжте уреда далеч от източници на топлина (готварска печка, нагревател и др.), за да избегнете деформация на пластмасовите части.
е) Когато използвате уреда, не блокирайте входа за въздух. В противен случай капацитетът на абсорбиране на прах ще бъде намален и има риск от изгаряне на двигателя.
ж) Уредът не е подходящ за прахосмукиране на вредни прахове, като например прах от твърда дървесина (бук, дъб) и азбест.
з) Изключете прахосмукачката от електрическата мрежа преди почистване, смяна на аксесоари или когато я оставяте без надзор.
і) Не събирайте никакви течности.
й) Уредът е предназначен за събиране на студена пепел от камината, барбекюто, пепелника и други подобни места за натрупване на пепел.
к) Не събирайте гореща, нажежена или горяща пепел. Събирайте само студена пепел.
л) Изпразвайте и почиствайте контейнера за прах и пепел преди и след всяка употреба;
м) Не използвайте хартиени торбички или торбички, изработени от запалими материали.
н) Не използвайте друга прахосмукачка за изсмукване на пепел;
о) Не оставяйте прахосмукачката върху запалими материали или полимерни повърхности и килими.
п) Не вакуумирайте предмети, чиято температура е по-висока от 60°C.

ДОПУСТИМИ УСЛОВИЯ НА РАБОТА
Непрекъсната работа S1
Използвайте в затворени помещения. Не използвайте за изгаряне на въглища, горещи въглени - над 60°C.

5. Технически данни

Модел на устройството	**DED6593**
Захранващо напрежение [V]	230
Захранваща честота [Hz]	~50
Номинална мощност [W]	1200
Клас на защита	II
Обем на бункера [L]	20
Тегло [kg]	4,5 kg

6. Подготовка за работа

ВНИМАНИЕ **Всички операции трябва да се извършват при изключен щепсел.**

Камерната прахосмукачка DED6593 има 2 независими работни системи. Система за работа със студена пепел и в допълнение система за издухване на въздуха.

Първоначално пускане и подготовка за употреба

1. извадете прахосмукачката от опаковката, разхлабете страничните ключалки и свалете капака на бункера (фиг. А. 9), извадете съдържанието от резервоара на прахосмукачката.
2. уверете се, че всички компоненти на уреда са доставени в съответствие със списъка на частите (за списък вижте ръководството за експлоатация).

Подготовка на прахосмукачката за работа с пепел:

1. Разхлабете скобите, закрепващи корпуса на прахосмукачката, и отворете долната част на корпуса (фиг. А. 5).
2. Поставете филтър от типа HEPA върху стеблото на филтъра (фиг. Б, 11). Поставете филтъра за материали върху контейнера за мръсотия (фиг. Б, 12). 3.
3. поставете капака на резервоара на прахосмукачката и го затворете с помощта на ключалките.
Свържете маркуча (фиг. А, 7) на прахосмукачката към входа за въздух в долната част на прахосмукачката (фиг. А, 8) и завъртете леко, за да се застопори на място.
5. прикрепете алуминиевия накрайник към края на маркуча (фиг. А, 6).

Подготовка на прахосмукачката като въздуходувка:

1. Свържете гъвкавия маркуч (фиг. А, 7) към горното гнездо на изхода в горната част на прахосмукачката (фиг. А, 2).

7. Връзка с мрежата

Преди да свържете уреда към електрическата мрежа, се уверете, че захранващото напрежение отговаря на стойността, посочена на табелката с номиналните стойности.
Захранващата инсталация трябва да отговаря на съществените изисквания за електрически инсталации и да отговаря на изискванията за безопасност при употреба. Параметрите за минималното сечение на захранващия кабел и номиналната стойност на предпазителя, в зависимост от мощността на уреда, са дадени в таблицата по-долу:

Единична мощност [W]	Минимално сечение на проводника [mm2]	Минимален тип предпазител C [A]
700÷1400	1	10

Монтажът трябва да се извърши от квалифициран електротехник. Когато използвате удължителни кабели, уверете се, че напречното сечение на проводниците не е по-малко от необходимото (вж. таблицата). Разположете електрическия кабел така, че да няма опасност да бъде прерязан по време на работа. Не използвайте повредени удължители.
Периодично проверявайте състоянието на захранващия кабел. Не дърпайте захранващия кабел.

8. Включване и използване на устройството

Включване

Върху капака на прахосмукачката има превключвател за включване/изключване (фиг. А, 10). Превключвателят има знак I за пускане на уреда и знак O за спиране.

Засмукване на материала

Прахосмукачката е снабдена с метален накрайник за засмукване на студена пепел (фиг. А, 6).
Не засмуквайте сажди или запалими вещества. Не използвайте прахосмукачката за събиране на предмети, чиято температура е по-висока от 60°C.
Включете прахосмукачката, насочете накрайника към материала, който трябва да бъде събран. Материалът ще бъде засмукан в колектора

Издухване

Когато уредът е изключен, прикрепете края на гъвкавия маркуч към гнездото за изпускане. Включете прахосмукачката, насочете въздушната струя към обектите, които трябва да бъдат издухани (напр. мръсотия на труднодостъпни места, тесни изкопи и т.н.).
Не насочвайте въздушната струя към хора или животни. Материалът, който трябва да бъде бластиран, може да се движи с висока скорост.

9. Текуща поддръжка

ВНИМАНИЕ **Извършете следната операция при изключен щепсел от електрическата мрежа.**

Почистване на резервоара

Често отстранявайте замърсяванията от резервоара, за да избегнете повреда на прахосмукачката.

За да почистите резервоара, трябва:
1. изключете гъвкавия маркуч от горния резервоар.
2. свалете горния капак с двигателя.
3. Извадете и почистете добре филтъра - филтърът може да се мие и може да се измие със студена вода. Измивайте с вода под нормално налягане, не използвайте миялни машини под налягане или силни водни струи. Оставете филтъра да изсъхне, преди да го прикрепите към прахосмукачката, не го сушете в промишлени сушилни, във фурни, не използвайте сешоари, нагреватели, лъчисти нагреватели за сушене, не го сушете на огън.
4. почистете добре резервоара, филтърната система, гъвкавия маркуч**.**
5. Почистете и изтръскайте старателно филтъра за материал.

Съхранение на прахосмукачката

Съхранявайте почистената и добре подсушена прахосмукачка в оригиналната ѝ кутия на сухо място, недостъпно за деца и външни лица.

10. Резервни части и принадлежности

За закупуване на резервни части и аксесоари се обърнете към сервиза на Dedra-Exim. Данните за контакт можете да намерите на страница 1 от ръководството. Когато поръчвате резервни части, посочете номера на партидата върху табелката с имената и номера на частта от монтажния чертеж. По време на гаранционния период ремонтите се извършват в съответствие с правилата, посочени в гаранционната карта. Моля, върнете дефектния продукт за ремонт на мястото на покупката (продавачът е длъжен да приеме дефектния продукт) или го изпратете на DEDRA - EXIM Central Service. Моля, приложете гаранционната карта, издадена от вносителя. Без този документ ремонтът ще се счита за следгаранционен. След изтичане на гаранционния срок ремонтите се извършват от централния сервиз. Дефектният продукт трябва да бъде изпратен на сервиза (транспортните разходи се поемат от потребителя).

11. Дефектите се отстраняват самостоятелно

ВНИМАНИЕ **Преди да извършвате самостоятелно отстраняване на неизправности, изключете устройството от електрическата мрежа.**

Проблем	Причина	Решение
Уредът не се включва	Захранващият кабел е неправилно свързан или повреден	Вкарайте щепсела по-навътре в контакта, проверете захранващия кабел
	В контакта няма мрежово напрежение	Проверете напрежението в гнездото, проверете предпазителя
	Превключвателят е повреден	Поправете уреда
Прегряване на двигателя Мощността на засмукване е намалена	Запушен маркуч или накрайник Запушен филтър	Почистете вентилационните отвори Премахване на запушването
	Препълване на резервоара	Проверете филтъра, почистете
	Препълване на резервоара	Често изпразвайте резервоарите за замърсители
Двигателят се стартира трудно	Замърсен двигател	Изпращане на устройството за ремонт

12. Завършване на урока, заключителни бележки

Състав: 1) Прахосмукачка; 2) HEPA филтър; 3) Текстилен филтър за контейнер; 4) Гъвкав маркуч 1,5 m; 5) Алуминиева дюза

13. Информация за потребителите относно изхвърлянето на електрическо и електронно оборудване (dotyczy gospodarstw domowych)

Символът, изобразен върху продуктите или придружаващата ги документация, указва, че дефектното електрическо или електронно оборудване не трябва да се изхвърля заедно с битовите отпадъци. Ако трябва да изхвърлите, да използвате повторно или да възстановите компоненти, е правилно да ги занесете в специализиран пункт за събиране, където ще бъдат приети безплатно. Информация за местоположението на пунктовете за събиране на употребявано оборудване се предоставя от местните власти, например на техните уебсайтове.
Правилното рециклиране на устройствата ви позволи да спестите ценни ресурси и да избегнете отрицателни въздействия върху здравето и околната среда в резултат на възможното наличие на: опасни вещества, смеси и компоненти в оборудването.
Неправилното изхвърляне на отпадъци е свързано с риск от санкции съгласно съответните местни разпоредби.
Потребители в страни от ЕС: Ако трябва да изхвърлите електрическо или електронно оборудване, моля, свържете се с най-близкия пункт за продажба или с вашия доставчик, който ще ви предостави допълнителна информация.
Изхвърляне в страни извън Европейския съюз: Този символ се отнася само за страните от Европейския съюз. Ако желаете да изхвърлите този продукт, моля, свържете се с местните власти или с търговеца за правилния начин на изхвърляне.

Гаранционна карта

на

Комплект генератори с ниска мощност

Номер на поръчката: DEGB9203K Номер на партидата: .....

(наричан по-долу "Продуктът")

Дата на закупуване на продукта: .....

Печат на дилъра

Дата и подпис на продавача: .....

Изявление на потребителя:

Потвърждавам, че съм информиран за условията на гаранцията и последиците от неспазването на указанията в инструкцията за експлоатация и гаранционната карта. Запознат съм с условията на тази гаранция, което потвърждавам със саморъчния си подпис:

....

Дата и място Подпис на потребителя

I. Отговорност за продукта

1. Гарант - "„Dedra-Exim"" Sp. z o.o. със седалище в Прушков, адрес: гр: ул. 3 Maja 8, 05-800 Pruszków, KRS 0000062517, Окръжен съд на град Варшава във Варшава, XIV икономическо отделение на Националния съдебен регистър, NIP 527-020-49-33, акционерен капитал: 100 980,00 ЛВ.
2. При условията, изложени в настоящия гаранционен сертификат, гарантът предоставя гаранция за продукта, който произхожда от дистрибуцията на гаранта.
3. Отговорността по гаранцията покрива само дефекти, произтичащи от причини, присъщи на Продукта в момента на предоставянето му на Потребителя.
4. По силата на гаранцията Потребителят получава право на безплатен ремонт на Продукта, ако дефектът се е появил по време на гаранционния период. Методът на ремонт на Продукта (метод на ремонт) е по преценка на Гаранта. Ако Гарантът установи, че поправката не е възможна, той си запазва правото да замени дефектния елемент или целия Продукт с такъв без дефекти, да намали цената на Продукта или да се откаже от договора.
5. По отношение на потребител, който не е потребител по смисъла на Закона от 23 април 1964 г. Гражданския кодекс, отговорността на Гаранта за вреди, произтичащи от тази гаранция и/или във връзка с нейното сключване и изпълнение, независимо от правния титул, е ограничена до максималния размер на стойността на дефектния Продукт.

II. Гаранционен период

Компоненти на продукта	Продължителност на гаранционната защита
Почистваща машина за комини	36 месеца, считано от датата на закупуване на Продукта, както е посочено в тази гаранционна карта.
Чанти, филтри	Не се покрива от гаранцията

III. Условия за упражняване на гаранцията

Потребителят трябва да представи попълнената гаранционна карта на Продукта и да докаже обстоятелствата на закупуване на Продукта от Потребителя, напр. чрез представяне на касова бележка, фактура и др. За целите на ефективната обработка на жалби се препоръчва Потребителят да представи заедно с Продукта всички елементи, определени в "Комплектоване на устройството", включени в Ръководството за потребителя, за целите на рекламацията. 2.
2. Потребителят трябва да спазва инструкциите в ръководството за потребителя и гаранционната карта.

3. Гаранцията обхваща само територията на Република Полша и ЕС.
4. Гаранцията не покрива дефекти на Продукта, произтичащи по-специално от:
a. Неспазване от страна на Потребителя на условията, посочени в Ръководството за потребителя, по-специално по отношение на правилната експлоатация, поддръжка и почистване;
b. Използването от страна на потребителя на продукти за почистване или поддръжка, несъответстващи на инструкциите за експлоатация;
c. Неподходящо съхранение и транспортиране на Продукта от страна на Потребителя;
d. Неразрешени промени и/или модификации на Продукта от страна на Потребителя, които не са били съгласувани с Гаранта;
e. Използване от страна на Потребителя на консумативи в Продукта, които не съответстват на Ръководството за потребителя.
Потребителят, който не е потребител по смисъла на Закона от 23 април 1964 г. - Граждански кодекс, губи гаранцията за Продукта. Гражданския кодекс, губи гаранцията за Продукта, в който:
- серийните номера, обозначенията за дата и табелките с имената са били отстранени, променени или повредени от Потребителя;
- пломбите са били повредени от потребителя или имат следи от манипулация от страна на потребителя.
Внимание: Потребителят извършва дейностите, свързани с ежедневната експлоатация на Продукта, произтичащи, наред с другото, от Ръководството за потребителя, самостоятелно и за своя сметка.

IV. Процедура за подаване на жалби

1. В случай на дефектно функциониране на Продукта, преди да подадете жалба, трябва да се уверите, че всички операции, посочени по-специално в Ръководството за потребителя, са извършени правилно.
2. Препоръчително е да подадете жалба незабавно, за предпочитане в рамките на 7 дни от забелязването на дефект в Продукта. Потребител, който не е потребител по смисъла на Закона от 23 април 1964 г. Гражданския кодекс, губи правата, произтичащи от тази гаранция, ако жалбата не бъде подадена в срок от 7 дни. 3.
3. Уведомяването за жалба може да се извърши, inter alia, на мястото на закупуване на Продукта, в гаранционното обслужване или писмено на адреса: „Dedra-Exim" Sp. z o.o., ul. 3 Maja 8, 05-800 Pruszków.
4. Потребителят може да подаде жалба, като използва формуляра, достъпен на адрес www.dedra.pl. ("Формуляр за гаранционна претенция").
5. Адресите на гаранционното обслужване за отделните страни са достъпни на www.dedra.pl. Ако в дадена страна няма гаранционно обслужване, препоръчваме да отправяте гаранционни претенции към: „Dedra-Exim" Sp. z o.o. ul. 3 Maja 8, 05-800 Pruszków (Полша).
6. Като се има предвид безопасността на Потребителя, използването на дефектния Продукт е забранено.
7. Внимание: Използването на дефектен продукт е опасно за здравето и живота на потребителя.
8. Изпълнението на задълженията по гаранцията се извършва в рамките на 14 работни дни от датата на доставка на дефектния Продукт от Потребителя.
9. Преди дефектният Продукт да бъде предаден за рекламация, се препоръчва той да бъде почистен. Препоръчва се продуктът, предмет на рекламация, да бъде внимателно защитен от повреди по време на транспортиране (препоръчва се продуктът, предмет на рекламация, да се достави в оригиналната му опаковка).
10. Гаранционният срок се удължава с времето, през което Потребителят не е могъл да използва Продукта, обхванат от гаранцията, поради дефект.
Гаранцията не изключва, ограничава или спира правата на потребителя, произтичащи от разпоредбите на гаранцията за дефекти на продадената вещ.
В съответствие с член 13, параграфи 1 и 2 от Регламент (ЕС) 2016/679 на Европейския парламент и на Съвета от 27 април 2016 г. относно защитата на физическите лица във връзка с обработването на лични данни и относно свободното движение на такива данни и за отмяна на Директива 95/46/ЕО ("ОРЗД"), с настоящото Ви информираме, че

1. Администраторът на Вашите лични данни, посочени във формуляра е DEDRA-EXIM sp. z o.o. със седалище в Прушков, на ул. 3 Maja 8, 05-800 Прушков (по-нататък: „Администратор").
2. Вашите лични данни ще се обработват изключително с цел провеждане на гаранционната процедура на устройството съгласно ст. 6 ал. 1 буква "б" от Общия регламент за защита на личните данни (по-нататък: „ОРЗД") Посочване на данните е доброволно, но е необходимо за провеждане на гаранционната процедура.
3. Вашите лични данни ще се обработват през срока на разглеждането на провеждане на гаранционната процедура и за архивни цели при необходимост от защита от евентуалните претенции към Администратора не по-дълго отколкото до датата на давността им.
4. Вашите лични данни могат да се обявяват изключително на операторите, обработващи данните в полза на Администратора въз основа на писмен договор за възлагане на обработването на личните данни, предоставящи, м.др. услуги по технически сервиз, хостинг или обслужване на уеб-сайта, по IT обслужване, на куриерска служба. Доставчиците на Администратора са задължени да осигурят защита на личните данни и да отговарят на изискванията на действащото законодателство, свързано със защита на личните данни и не могат да използват доверените им лични данни за целите, различни от определените в договор с Администратора.
5. Вашите данни няма да бъдат обработвани по автоматизиран начин, в това число във формата на профилиране, и няма да се предоставят в трета страна/международна организация.
6. Имате право на достъп до съдържанието на личните си данни и право всеки момент да ги коригирате, изтриете, ограничите обработването им, право да прехвърляте данните, право да подадете възражение.
7. По всякакви въпроси, свързани с обработването на Вашите лични данни от Администратора можете да се свържете на електронен адрес: daneosobowe@dedra.pl.;
8. Имате право да подадете жалба до органа, компетентен относно въпросите за защита на личните данни;

UA Зміст

1. Фотографії та малюнки
2. Опис пристрою
3. Використання пристрою за призначенням
4. Обмеження використання
5. Технічні дані
6. Підготовка до роботи
7. Підключення до електромережі
8. Увімкнення та використання приладу
9. Регулярне технічне обслуговування
10. Запасні частини та аксесуари
11. Самостійне усунення несправностей
12. Складання приладу
13. Інформація для користувачів щодо утилізації електричного та електронного обладнання
14. Гарантійний талон

Декларацію відповідності можна знайти на сайті Dedra-Exim Sp. z o.o. Загальні правила техніки безпеки додаються до посібника у вигляді окремої брошури.

ПОПЕРЕДЖЕННЯ. Прочитайте всі попередження, позначені цим символом, та всі інструкції.

Недотримання наведених нижче попереджень та інструкцій з техніки безпеки може призвести до ураження електричним струмом, пожежі або серйозної травми.

Зберігайте всі попередження та інструкції для подальшого використання.

2. Опис пристрою

Рис. A: 1. ручка для транспортування, 2. отвір для виходу повітря, 3. кришка двигуна, 4. засувка, 5. бак для бруду 6. алюмінієва трубка, 7. гнучкий шланг, 8. розетка для гнучкого шланга, 9. кришка бака для бруду, 10. вимикач
Рис. B. 11. HEPA-фільтр, 12. Ткан

3. Призначення пристрою

Модель DED6593 призначена для роботи в сухому режимі і дозволяє видаляти холодну золу з камінів, дров'яних і вугільних плит, попільничок або барбекю.
Пилосос додатково має функцію видування повітря.
Використання пристрою дозволяється в ремонтно-будівельних роботах, ремонтних майстернях і аматорських роботах при дотриманні умов використання і допустимих режимів роботи, викладених в інструкції з експлуатації.

4. Обмеження щодо використання

Прилад можна використовувати тільки відповідно до "Допустимих умов експлуатації", наведених нижче. Несанкціоновані зміни механічної та електричної конструкції, будь-які модифікації, операції з технічного обслуговування, не описані в інструкції з експлуатації, вважатимуться незаконними і призведуть до негайної втрати гарантійних прав.

Струнко **Тільки для холодної золи. Завжди спорожняйте та чистіть пилосос до та після прибирання.**

Завжди перевіряйте пилосос і вакуумний шланг, щоб переконатися, що вони не нагріваються під час пилососування

Не використовуйте для очищення гарячу золу або вугілля, шкідливі та небезпечні для здоров'я речовини, токсичні речовини, легкозаймисті речовини та інші небезпечні матеріали, не використовуйте поблизу легкозаймистих рідин або парів, а також летючих речовин, що утворюють вибухонебезпечну суміш з атмосферним повітрям.

Додаткові обмеження

a) Підключайте пилосос до електромережі тільки тоді, коли він працює.
b) Всі компоненти безпеки повинні бути в повному робочому стані. Якщо вони пошкоджені, їх необхідно негайно відремонтувати або замінити.
c) Не залишайте пилосос без нагляду, коли він готовий до роботи.
г) Не дозволяйте дітям використовувати прилад як іграшку.
e) Тримайте прилад подалі від джерел тепла (плита, обігрівач тощо), щоб уникнути деформації пластикових деталей.
f) Під час використання пристрою не перекривайте повітрозабірник. В іншому випадку здатність поглинання пилу буде знижена, і існує ризик спалення двигуна.
g) Прилад не підходить для прибирання шкідливого пилу, наприклад, деревини твердих порід (бук, дуб) та азбесту.
h) Вимикайте пилосос з розетки перед чищенням, заміною аксесуарів або коли залишаєте його без нагляду.
i) Не збирайте ніяких рідин.
к) Прилад призначений для збору холодного попелу з каміна, барбекю, попільнички та подібних місць накопичення попелу.
k) Не збирайте гарячий, розпечений або палаючий попіл. Збирайте тільки холодний попіл.
l) Випорожнюйте та очищуйте контейнер для пилу та попелу до і після кожного використання;
m) Не використовуйте паперові пакети або пакети з легкозаймистих матеріалів.
n) Не використовуйте інший пилосос для прибирання попелу;
o) Не залишайте пилосос на легкозаймистих матеріалах або полімерних поверхнях і килимах.
p) Не пилососьте предмети, температура яких перевищує 60°C.

ДОПУСТИМІ УМОВИ ЕКСПЛУАТАЦІЇ
Безперервна робота S1
Використовувати в закритих приміщеннях. Не використовувати для спалювання вугілля, гарячого вугілля - вище 60°C.

5. Технічні дані

Модель пристрою	**DED6593**
Напруга живлення [В]	230
Частота живлення [Гц]	~50
Номінальна потужність [Вт]	1200
Клас захисту	II
Об'єм резервуара [л]	20
Вага [кг]	4,5 kg

6. Підготовка до роботи

Струнко **Всі операції слід виконувати, витягнувши вилку з розетки.**

Камерний пилосос DED6593 має 2 незалежні робочі системи. Система для роботи з холодною золою і додатково система обдування повітрям.

Початковий запуск і підготовка до роботи

1. вийміть пилосос з упаковки, ослабте бічні засувки і зніміть кришку бункера (мал. A. 9), видаліть вміст з бака пилососа.
2 Переконайтеся, що всі компоненти приладу укомплектовані відповідно до переліку деталей (перелік див. в інструкції з експлуатації).

Підготовка пилососа до роботи з золою:

1. Від'єднайте кронштейни, що кріплять корпус пилососа, і відкрийте нижню частину корпусу (мал. A. 5).
2. Встановіть фільтр типу HEPA на заглушку фільтра (рис. B, 11). Помістіть матеріальний фільтр на контейнер для бруду (мал. B, 12).
3. Встановіть кришку на бак пилососа та закрийте її на засувки.
Приєднайте шланг (мал. A, 7) пилососа до повітрозабірника в нижній частині пилососа (мал. A, 8) і обережно скрутіть, щоб зафіксувати його на місці.
5. прикріпіть алюмінієву насадку до кінця шланга (мал. A, 6).

Підготовка пилососа до роботи в якості повітродувки:

1. Підключіть гнучкий шланг (мал. A, 7) до верхнього розетки на верхній частині пилососа (мал. A, 2).

7. Підключення до мережі

Перед підключенням приладу до електромережі переконайтеся, що напруга живлення відповідає значенню, зазначеному на табличці з технічними даними.
Установка електроживлення повинна відповідати основним вимогам до електроустановок і вимогам безпеки при використанні. Параметри мінімального перерізу кабелю живлення та номінального значення запобіжника залежно від потужності приладу наведені в таблиці нижче:

Потужність пристрою [Вт]	Мінімальний переріз кабелю [мм2]	Мінімальний запобіжник типу C [A]
700÷1400	1	10

Установку повинен виконувати кваліфікований електрик. Використовуючи подовжувачі, переконайтеся, що переріз провідників не менший за необхідний (див. таблицю). Розташуйте електричний кабель таким чином, щоб він не піддавався ризику перерізання під час роботи. Не використовуйте пошкоджені подовжувачі.
Періодично перевіряйте стан кабелю живлення. Не тягніть за кабель живлення.

8. Увімкнення та використання пристрою

Увімкнення

На кришці пилососа знаходиться вимикач (рис. A, 10). Вимикач має кнопку I для ввімкнення та кнопку O для вимкнення.
Всмоктування матеріалу
Пилосос оснащений металевим наконечником для всмоктування холодної золи (рис. A, 6).
Не всмоктуйте сажу або горючі речовини. Не використовуйте пилосос для збору предметів, температура яких перевищує 60°C.
Увімкніть пилосос, направте насадку на матеріал, який потрібно зібрати. Матеріал буде всмоктано в пилозбірник.
Видування
При вимкненому приладі приєднайте кінець гнучкого шланга до розетки. Увімкніть пилосос, спрямуйте потік повітря на об'єкти, що підлягають очищенню (наприклад, бруд у важкодоступних місцях, вузькі траншеї тощо).
Не спрямовуйте потік повітря на людей або тварин. Матеріал, що підлягає очищенню, може рухатися з великою швидкістю.

9. Поточне обслуговування

Струнко **Виконуйте наступну операцію, витягнувши штепсельну вилку з розетки.**

Очищення резервуара

Щоб уникнути пошкодження пилососа, часто видаляйте сміття з бака.
Щоб почистити бак, ви повинні:
1. від'єднайте гнучкий шланг від верхнього бака.
2. Зніміть верхню кришку з двигуном.
3. зніміть і ретельно очистіть -фільтр - фільтр можна мити холодною водою. Мийте звичайною водою під тиском, не використовуйте мийки під тиском або сильні струмені води. Дайте фільтру висохнути, перш ніж встановлювати його на пилосос, не сушіть його в промислових сушарках, в духовках, не використовуйте для сушіння фен, обігрівачі, променеві обігрівачі, не сушіть його на вогні.
4 Ретельно очистіть бак, систему фільтрів, гнучкий шланг.
5. Ретельно очистіть і витрусіть фільтр для матеріалу.

Зберігання пилососа

Зберігайте очищений, ретельно висушений пилосос в оригінальній коробці, в сухому, недоступному для дітей та сторонніх осіб місці.

10. Запасні частини та аксесуари

Для придбання запасних частин та аксесуарів, будь ласка, зв'яжіться з компанією "Дедра-Ексім Сервіс". Контактні дані можна знайти на сторінці 1 посібника. При замовленні запасних частин, будь ласка, вказуйте номер партії на заводській табличці та номер деталі зі складального креслення. Протягом гарантійного терміну ремонт здійснюється згідно з правилами, викладеними в гарантійному талоні. Будь ласка, поверніть несправний товар для ремонту за місцем придбання (продавець зобов'язаний прийняти несправний товар), або надішліть його до Центрального сервісного центру DEDRA - EXIM. Будь ласка, додайте гарантійний талон, виданий імпортером. Без цього документа ремонт буде вважатися післягарантійним. Після закінчення гарантійного терміну ремонт здійснюється Центральним сервісним центром. Несправний товар слід надіслати до Сервісу (витрати на пересилку покриваються користувачем).

11. Самостійне усунення несправностей

Струнко **Перед самостійним усуненням несправностей від'єднайте пристрій від джерела живлення.**

Проблема	Тому що	Rozwiązanie
Прилад не вмикається	Шнур живлення неправильно підключений або пошкоджений	Вставте вилку в розетку, перевірте шнур живлення
	У розетці відсутня мережева напруга	Перевірте напругу в розетці, перевірте запобіжник
	Вимикач пошкоджено	Віддайте прилад у ремонт
Двигун перегрівається Потужність всмоктування зменшується	Забиті вентиляційні отвори Засмічення шланга або форсунки	Очистіть вентиляційні отвори Усунути блокування
	Забитий фільтр	Перевірте фільтр, почистіть його
	Бак переповнений	Часто спорожняйте резервуари для забруднювачів
Двигун запускається з труднощами	Забиті підшипники Забруднений двигун	Відправте пристрій на ремонт

12. Завершення розділу, заключні зауваження

Склад: 1) Пилосос; 2) HEPA-фільтр; 3) Тканинний фільтр для контейнера; 4) Гнучкий шланг 1,5 m; 5) Алюмінієва насадка

13. Інформація для користувачів щодо утилізації електричного та електронного обладнання (стосується домогосподарств)



Символ, зображений на виробах або супровідній документації, вказує на те, що несправне електричне або електронне обладнання не можна утилізувати разом з побутовими відходами. Якщо вам потрібно утилізувати, повторно використати або відновити компоненти, найкраще віднести їх до спеціалізованого пункту збору, де вони будуть прийняті безкоштовно. Інформацію про місцезнаходження пунктів збору відпрацьованого обладнання надають місцеві органи влади, наприклад, на їхніх веб-сайтах.

Правильна утилізація пристрою, допомагає зберегти цінні ресурси та уникнути негативного впливу на здоров'я та навколишнє середовище внаслідок можливої присутності в обладнаннінебезпечних речовин: речовини, суміші та компоненти.

Неправильна утилізація відходів загрожує штрафними санкціями згідно з відповідними місцевими нормами.

Користувачі в країнах ЄС: Якщо вам потрібно утилізувати електричне або електронне обладнання, зверніться до найближчої точки продажу або до вашого постачальника, який надасть вам додаткову інформацію.

Утилізація в країнах за межами Європейського Союзу: Цей символ стосується лише країн Європейського Союзу. Якщо ви хочете утилізувати цей виріб, зверніться до місцевих органів влади або дилера для отримання інформації про правильний спосіб утилізації.

Гарантійний талон

на

.....

(назва продукту)

Номер замовлення:..... Номер лоту:.....

(далі - Продукт)

Дата придбання продукту:.....

Печатка дилера

Дата та підпис продавця:.....

Заява користувача:

Я підтверджую, що ознайомлений з умовами гарантійних зобов'язань та наслідками недотримання вказівок, викладених в інструкції з експлуатації та гарантійному талоні. Я ознайомлений з умовами цієї гарантії, що підтверджую власним підписом:

....

Дата і місце Підпис користувача

I. Відповідальність за Продукт

1. Поручитель - Dedra Exim Sp. z o.o. з місцезнаходженням у м. Прушкув, адреса: вул. 3 Мая 8, 05-800 Прушкув, KRS 0000062517, Окружний суд міста Варшави у Варшаві, XIV Економічний відділ Національного судового реєстру, NIP 527-020-49-33, статутний капітал: 100 980,00 ЗЛОТИХ.

2. Відповідно до умов, викладених у цьому гарантійному талоні, Гарант надає гарантію на Виріб, починаючи з дистрибуції Гаранта.

3. Відповідальність за гарантією поширюється лише на дефекти, що виникли з причин, притаманних Продукту на момент його доставки Користувачеві.

4. Користувач має право на безкоштовний ремонт Продукту в рамках гарантії, якщо дефект став очевидним протягом гарантійного періоду. Спосіб ремонту Товару (метод ремонту) визначається на розсуд Гаранта. Якщо Гарант виявить, що ремонт неможливий, він залишає за собою право замінити дефектний елемент або весь Продукт на бездефектний, знизити ціну Продукту або відмовитися від договору.

5. по відношенню до Користувача, який не є споживачем у розумінні Цивільного кодексу від 23 квітня 1964 року, відповідальність Гаранта за збитки, що випливають з цієї гарантії та/або у зв'язку з її укладенням та виконанням, незалежно від правового титулу, обмежується максимум вартістю дефектного Продукту.

II. Гарантійний термін

Компоненти продукту	Тривалість гарантійного захисту
Гувер	36 місяців з дати придбання Продукту, як зазначено в цьому гарантійному талоні
Мішки, фільтри	Ніяких гарантій.

III. Умови, за яких можна скористатися гарантією

Користувач повинен пред'явити заповнений гарантійний талон Продукту та підтвердити обставини придбання Продукту Користувачем, наприклад, пред'явивши чек, рахунок-фактуру тощо.

З метою ефективного розгляду рекламації рекомендується, щоб Користувач надав разом з Виробом всі компоненти, зазначені в розділі "Комплектація пристрою", що міститься в Посібнику користувача.

2. Що користувач дотримується інструкцій, наведених в інструкції з експлуатації та гарантійному талоні.

3. Гарантія поширюється лише на територію Республіки Польща та ЄС.

4. Гарантія не поширюється на дефекти Продукту, що виникають, зокрема, внаслідок:

a. Недотримання Користувачем умов, викладених в Інструкції з експлуатації, зокрема щодо правильної експлуатації, технічного обслуговування та очищення;

b. Використання Користувачем засобів для чищення або догляду, які не відповідають вимогам Інструкції з експлуатації;

c. Неналежне зберігання та транспортування Продукту Користувачем;

d. Несанкціоновані зміни та/або модифікації Продукту Користувачем, які не були узгоджені з Гарантом;

e. Використання Користувачем у Виробі витратних матеріалів, які не відповідають вимогам Інструкції з експлуатації.

5. Користувач, який не є споживачем у розумінні Цивільного кодексу від 23 квітня 1964 року, втрачає гарантію на Продукт, в якому:

- серійні номери, позначення дати та паспортні таблички були видалені, змінені або пошкоджені користувачем;
- пломби були пошкоджені користувачем або мають ознаки втручання користувача.

Увага: Користувач зобов'язаний самостійно і за власний рахунок виконувати дії, пов'язані з повсякденною експлуатацією Виробу, що випливають, зокрема, з Інструкції з експлуатації, самостійно і за власний рахунок.

IV. Процедура подання скарги

1. Якщо Ви виявите, що Виріб працює неправильно, перед тим, як пред'явити претензію, Ви повинні переконатися, що всі кроки, зазначені в Інструкції з експлуатації, були виконані правильно, перш ніж пред'являти претензію.

2. Рекомендується пред'явити претензію негайно, бажано протягом 7 днів з моменту виявлення дефекту в Товарі. Користувач, який не є споживачем у розумінні Цивільного кодексу від 23 квітня 1964 року, втрачає права, що випливають з цієї гарантії, якщо він не подасть скаргу протягом 7 днів.

3. Повідомлення про рекламацію можна подати, зокрема, в місці придбання Продукту, в гарантійному сервісному центрі або в письмовій формі на вказану адресу: Dedra Exim Sp. z o.o., ul. 3 Maja 8, 05-800 Pruszków.

4. Користувач може подати скаргу, використовуючи форму, доступну на веб-сайті www.dedra.pl. ("Заява про гарантійні зобов'язання").

5. Адреси гарантійного обслуговування для окремих країн можна знайти на сайті www.dedra.pl. Якщо гарантійне обслуговування для певної країни не передбачено, рекомендується надсилати гарантійні

претензії туди: Dedra Exim Sp. z o.o. ul. 3 Maja 8, 05-800 Pruszków (Польща).
6. З метою безпеки Користувача використання дефектного Продукту заборонено.
7. Попередження: Використання несправного Виробу є небезпечним для здоров'я та життя Користувача.
8. Виконання зобов'язань за гарантією відбудеться протягом 14 робочих днів, рахуючи від дати доставки Користувачем заявленого Продукту.
9. Перед тим, як відправити дефектний Виріб на рекламацію, рекомендується його почистити. Виріб, що підлягає рекламації, рекомендується ретельно захищати від пошкоджень під час транспортування (рекомендується доставляти виріб, що підлягає рекламації, в оригінальній упаковці).
10. Гарантійний термін продовжується на час, протягом якого Користувач не міг використовувати Продукт, на який поширюється гарантія, через дефект.
Гарантія не виключає, не обмежує і не призупиняє права Користувача, передбачені положеннями про гарантійні зобов'язання щодо дефектів проданих товарів.
Відповідно до статті 13(1) та (2) Регламенту (ЄС) 2016/679 Європейського Парламенту та Ради від 27 квітня 2016 року про захист фізичних осіб у зв'язку з обробкою персональних даних і про вільний рух таких даних та про скасування Директиви 95/46/ЄС (далі: "RODO"), повідомляємо Вам наступне

1. Контролером ваших персональних даних, вказаних у формі, є компанія DEDRA-EXIM sp. z o.o., зареєстрована за адресою: вул. 3 Мая, 8, 05- 800, Прушкув (далі: «Контролер»).
2. Ваші дані будуть оброблятися виключно з метою виконання гарантійної процедури для пристрою згідно з літ. b п. 1. ст. 6 Загального регламенту захисту даних (далі: «ЗРЗД») Надання даних є добровільним, але необхідним для виконання гарантійної процедури.
3. Ваші дані будуть оброблятися протягом періоду виконання гарантійної процедури та з метою архівування на випадок необхідності захисту від можливих претензій до Контролера, але не довше закінчення терміну позовної давності.
4. Ваші дані можуть бути розкриті тільки суб'єктам, які обробляють дані від імені Контролера, на підставі письмового договору про доручення на обробку персональних даних, що передбачає, зокрема, технічне обслуговування, хостинг або обслуговування веб-сайту, IT-сервіс, кур'єрську компанію. Постачальники Контролера зобов'язані забезпечувати безпеку даних і дотримуватися вимог чинного законодавства щодо захисту персональних даних і не можуть використовувати довірені їм персональні дані в цілях, відмінних від зазначених у договорі з Контролером.
5. Ваші персональні дані не будуть оброблятися автоматизовано, зокрема, не будуть профілюватися, а також не будуть передаватися у треті країни/міжнародні організації.
6. Ви маєте право на доступ до своїх персональних даних та право на їхнє виправлення, видалення, обмеження обробки, право на передачу даних, право на відмову від обробки, у будь-який момент;
7. З усіх питань, пов'язаних з обробкою Контролером ваших персональних даних, ви можете звернутися до Контролера за адресою e-mail: daneosobowe@dedra.pl.;
8. Ви маєте право подати скаргу до відповідного наглядового органу із захисту персональних даних;

EE Sisukord

1. Fotod ja joonised
2. Seadme kirjeldus
3. Seadme kasutusalad
4. Kasutuspiirangud
5. Tehnilised andmed
6. Ettevalmistused tööks
7. Võrguühendus
8. Seadme sisselülitamine ja kasutamine
9. Jooksvad hooldustööd
10. Varuosad ja tarvikud
11. Iseseisev probleemide lahendamine
12. Seadme koostis
13. Teave kasutajatele elektri- ja elektroonikaseadmete kõrvaldamise kohta
14. Garantiikaart

Vastavusdeklaratsiooniga saab tutvuda Dedra-Exim Sp. z o.o. kontoris. Üldised ohutusjuhised on lisatud kasutusjuhendile eraldi brošüürina.

HOIATUS. Luge läbi kõik sümboliga tähistatud hoiatused ja kõik juhised.

Järgmiste hoiatuste ja ohutusjuhiste eiramine võib põhjustada elektrilöögi, tulekahju või tõsiste vigastuste teket.

Hoidke kõik hoiatused ja juhendid alles hilisema kasutamise eesmärgil.

2. Seadme kirjeldus

Joonis A: 1. Transpordikäepide, 2. Õhu väljalaskeava, 3. Mootori kate, 4. Snap, 5. Mustusepüüdja 6. Alumiiniumtoru, 7. Paindlik voolik, 8. Paindlik vooliku pesa, 9. Kate mustusepaagi jaoks, 10. Lülita
Joonis B: 11. HEPA filter, 12. Materjali filter

3. Seadme kasutusalad

Kamina tuhaimeja mudel DED6593 on mõeldud kuivaks tööks ja võimaldab eemaldada külma tuhka kaminatest, puiduga ja söega köetavatest pliitidest, tuhaanumatest ja grillidest.
Tolmuimejal on lisaks sellele ka puhumisfunktsioon.
Seadet on lubatud kasutada renoveerimis- ja ehitustöödel, remonditöökodades, amatöörtöödel, järgides kasutusjuhendis toodud kasutustingimusi ja lubatud töötingimusi.

4. Kasutuspiirangud

Seadet tohib kasutada ainult vastavalt allpool toodud „Lubatud töötingimustele". Mehaanilise ja elektrilise konstruktsiooni omavolilisi muudatusi, kõiki modifikatsioone ja kasutusjuhendis käsitlemata hooldustöid käsitletakse ebaseaduslikuna ja need toovad kaasa garantiiõiguste kohese kaotuse.

MÄRKUS **Ainult külma tuha jaoks. Ärge image tahma ega tuleohtlikke aineid. Tühjendage ja puhastage tuhaimeja alati enne ja pärast imemist. Kontrollige alati tuhaimejat ja tuhaimeja voolikut, et see ei kuumeneks seadme töö ajal**

Ärge kasutage seadet kuuma tuha või kivisöe, tervisele kahjulike ja ohtlike ainete, mürgiste ainete, tuleohtlike ainete või muude ohtlike materjalide puhastamiseks. Mitte kasutada tuleohtlike vedelike või aurude ja lenduvate ainete läheduses, mis moodustavad õhuga plahvatusohtliku segu.

Täiendavad piirangud

a) Ühendage tuhaimeja vooluvõrku ainult selle töö ajaks.
b) Kõik ohutuse eest vastutavad elemendid peavad olema täielikult töökorras. Kui need on kahjustatud, tuleb need viivitamatult parandada või asendada.
c) Ärge jätke tööks ettevalmistatud tuhaimejat järelevalveta.
d) Ärge tehke seadet lastele kättesaadavaks mänguasjana.
e) Hoidke seadet eemal soojusallikatest (pliit, küttekeha jne), et vältida plastosade deformeerumist.
f) Ärge blokeerige õhu sisselaskeava seadme kasutamise ajal. Vastasel juhul väheneb imemise jõudlus ja tekib mootori läbipõlemise oht.
g) Seade ei ole kohandatud tervisele kahjulike tolmude, näiteks kõva puidu (pöök, tamm) ja asbestitolmu imemiseks.
h) Enne tuhaimeja puhastamist, tarvikute vahetamist või järelevalveta jätmist võtke seade vooluvõrgust välja.
i) Ärge koguge vedelikke.
j) Seade on ette nähtud külma tuha kogumiseks kaminatest, grillidest, tuhamahutitest ja muudest sarnastest tuha kogumise kohtadest.
k) Ärge koguge kuuma, hõõguvat või põlevat tuhka. Koguge ainult külma tuhka.
l) Tolmu- ja tuhapaaki tuleb enne ja pärast iga kasutamist tühjendada ja puhastada;
m) Ärge kasutage paberkotte ega tuleohtlikest materjalidest kotte.
n) Ärge kasutage tuha imemiseks muuotstarbelist tolmuimejat;
o) Ärge jätke tolmuimejat süttivatele materjalidele või polümeerpindadele ja vaipadele.
p) Ärge koguge tolmuimejaga esemeid, mille temperatuur on kõrgem kui 60°C.

LUBATUD TÖÖTINGIMUSED
Pidev töö S1
Kasutada siseruumides. Mitte kasutada põleva kivisöe ja kuuma, üle 60°C söe imemiseks.

5. Tehnilised andmed

Mudel	DED6593
Toitepinge [V]	230
Toitesagedus [Hz]	~50
Nimivõimsus [W]	1200
Kaitseklass	II
Mahuti maht [L]	20
Kaal kg]	4,5 kg

6. Ettevalmistused tööks

MÄRKUS **Kõik toimingud tuleb teostada pistikupesast välja tõmmatud pistikupesaga.**

Tuhaimejal DED6593 on 2 sõltumatut töösüsteemi. Süsteem külma tuhaga töötamiseks ja lisaks sellele õhuga puhumise süsteem.

Esmakäivitamine ja tööks ettevalmistamine

1. Võtke tuhaimeja pakendist, vabastage külgmised riivid ja eemaldage mahuti kaas (joonis A. 9), võtke sisu tuhaimeja mahutist.
2. Veenduge, kas kõik seadme osad on tarnitud vastavalt osade loetelule (loetelu on toodud kasutusjuhendis).

Tolmuimeja ettevalmistamine tuha käitlemiseks:

1. Avage tolmuimeja korpuse kinnitusklambrid ja avage korpuse alumine osa (joonis A.5).
2. Paigaldage HEPA-filter filtri toele (joonis B, 11). Paigaldage prügimahutile materjalifilter (joonis B, 12).
3. Asetage kaas tolmuimeja paagile ja sulgege see riivide abil.
4. Paigaldage tolmuimeja voolik (joonis A, 7) õhu sisselaskeavasse, mis paikneb tolmuimeja allosas (joonis A. 8) ja keerake ettevaatlikult, et see lukustuks.
5. Kinnitage vooliku otsa alumiiniumist imemisotsik (joonis A. 6)

Tolmuimeja ettevalmistamine õhupuhurina kasutamiseks:

1. Elastne voolik (joonis A. 7) ühendada tolmuimeja ülaosas asuvasse ülemisse väljalaskepessa (joonis A. 2).

7. Võrguühendus

Enne seadme ühendamist toiteallikaga veenduge, et toitepinge vastab andmesildil märgitud väärtusele.
Toitepaigaldis peab olema tehtud vastavalt elektripaigaldistele esitatavatele olulistele nõuetele ja vastama kasutamise ohutusnõuetele. Toitekaabli minimaalse ristlõike parameetrid ja kaitsme nimiväärtus (sõltuvalt seadme võimsusest) on toodud alljärgnevas tabelis:

Seadme võimsus [W]	Juhtme minimaalne ristlõige [mm2]	C-tüüpi kaitsme minimaalne väärtus [A]
700÷1400	1	10

Paigaldamist peaks teostama vastava volitusega elektrik. Pikenduskaablite kasutamisel veenduge, et juhtmete läbilõige ei oleks nõutavast väiksem (vt tabelit). Paigutage toitejuhe nii, et ei tekiks selle läbilõikamise ohtu töötamise ajal. Ärge kasutage kahjustatud pikendusjuhtmeid.
Kontrollige regulaarselt toitekaabli tehnilist seisundit. Ärge tõmmake seadet toitejuhtmest.

8. Seadme sisselülitamine ja kasutamine

Sisselülitamine

Tolmuimeja kaanes on toitelüliti (joonis A. 10). Lülitil on märgistus I, mida saab kasutada seadme käivitamiseks ja märgistus O seadme seiskamiseks.

Materjali imamine

Tolmuimeja on varustatud metallist otsikuga, mis on mõeldud külma tuha imemiseks (joonis A. 6).
Ärge image tahma ega tuleohtlikke aineid. Ärge koguge tolmuimejaga esemeid, mille temperatuur on kõrgem kui 60°C.
Lülitage tuhaimeja sisse, suunake otsik kogutava materjali suunas. Materjal imatakse mahutisse
Puhumine
Pärast seadme välja lülitamist kinnitage vooliku ots väljalaskepesasse. Lülitage tuhaimeja sisse, suunake õhuvool esemetele, millele tahate puhuda (nt mustus raskesti ligipääsetavates kohtades, kitsastes soontes jne).

MÄRKUS **Ärge suunake õhuvoolu inimeste või loomade suunas. Väljapuhutud materjal võib liikuda suure kiirusega.**

9. Jooksvad hooldustööd

MÄRKUS **Alljärgnevalt kirjeldatud hooldustöid tuleb teostada pärast pistiku eemaldamist võrgupesast.**

Paagi puhastamine
Prahti tuleb paagist eemaldada sageli, et vältida tolmuimeja kahjustusi.
Paagi puhastamiseks tuleb:
1. Eemaldada voolik ülemisest mahutist.
2. Eemaldada ülemine kaas koos mootoriga.
3. Eemaldada ja puhastada põhjalikult HEPA-filtrit - filter on pestav, seda saab pesta külma veega. Peske tavalise veesurvega, ärge kasutage survepesureid ega tugevat veejuga. Laske filtril enne tolmuimejale paigaldamist kuivada, ärge kuivatage tööstuslikes kuivatites, ahjudes, ärge kasutage kuivatamiseks fööni, kuumakehasid, kiirgussoojendeid, ärge kuivatage tule kohal.
4. Puhastage põhjalikult mahuti, filtrisüsteem ja voolik**.**
5. Puhastage ja raputage tekstiilmaterjalist filtrit põhjalikult

Tolmuimeja hoiustamine

Hoiustage puhastatud ja põhjalikult kuivatatud tolmuimejat originaalkarbis, kuivas kohas, lastele ja kõrvalistele isikutele kättesaamatuna.

10. Varuosad ja tarvikud

Varuosade ja tarvikute ostmiseks võtke ühendust Dedra-Exim teenindusega. Kontaktandmed leiate kasutusjuhendi 1. leheküljelt. Varuosade tellimisel märkige andmesildil paiknev tootepartii number ja koostujoonisel olev osa number. Garantiiperioodil teostatakse remonditöid vastavalt garantiikaardil esitatud tingimustele. Edastage reklameeritav toode remondiks ostukohas (müüja on kohustatud reklameeritava toote vastu võtma) või saatke see DEDRA - EXIM hooldusteenindusse. Lisage maaletooja poolt väljastatud garantiikaart. Ilma selle dokumendita käsitatakse remonti garantiijärgse remondina. Pärast garantiiperioodi lõppu teostab remonti keskteenindus. Saatke defektne toode teeninduspunkti (saatekulud kannab kasutaja).

11. Iseseisev probleemide lahendamine

MÄRKUS **Enne iseseisva vigade kõrvaldamise alustamist ühendage seade vooluvõrgust lahti.**

Probleem	Põhjus	Lahendus
Seade ei lülitu sisse	Toitekaabel on valesti ühendatud või kahjustatud	Lükake pistik kaugemale pistikupessa, kontrollige toitejuhet
	Pistikupesas puudub võrgupinge	Kontrollige pistikupesa pinget, kontrollige kaitsmeid
	Kahjustatud lüliti	Andke seade teenindusse
Mootor kuumeneb üle Vähenenud imemisjõud	Ummistunud ventilatsiooniavad Ummistunud voolik või imemisotsik	Puhastage ventilatsiooniavad Eemaldage ummistus
	Ummistunud filter	Kontrollige filtrit, puhastage seda
	Ületäidetud paak	Tühjendage prahiga täitunud paake sageli
Mootor käivitub raskustega	Kulunud laagrid Saastunud mootor	Andke seade teenindusse

12. Seadme koostis

Seadme koostis: 1. Tuhaimeja; 2. HEPA-filter; 3. Tekstiilmaterjalist filter paagi jaoks 4. Voolik 1,5 m; 5. Alumiiniumotsik

13. Teave kasutajatele elektri- ja elektroonikaseadmete kõrvaldamise kohta (puudutab kojumapidamisi)



Toodetel või kaasasolevatel dokumentidel esitatud sümbol näitab, et kasutatud elektri- või elektroonikaseadmeid ei tohi kõrvaldada koos olmejäätmetega. Nõuetekohane käitumine komponentide kõrvaldamise, taaskasutuse või ringlussevõtu vajaduse korral on seadme edastamine spetsiaalsesse kogumispunkti, kus see võetakse tasuta vastu. Teavet jäätmekogumispunktide asukoha kohta annavad kohalikud omavalitsused, nt oma veebisaitidel.
Seadme nõuetekohane kõrvaldamine aitab säästa väärtuslikke ressursse ning vältida kahjulikku mõju tervisele ja keskkonnale, mis tuleneb seadmetes sisalduvatest võimalikest ohtlikest ainetest, segudest ja komponentidest.
Jäätmete ebaõige kõrvaldamine on karistatav asjakohaste kohalike eeskirjade kohaselt.
Kasutajad ELi liikmesriikides: Kasutatud elektri- või elektroonikaseadmete kõrvaldamise vajadusel võtke ühendust lähima jaemüügipunkti või tarnijaga, kes saavad anda lisateavet.
Jäätmete kõrvaldamine väljaspool Euroopa Liitu asuvates riikides: Selline sümbol kehtib ainult ELi riikide puhul. Antud toote kõrvaldamise vajadusel võtke ühendust oma kohalike omavalitsuste või edasimüüjaga, et saada teavet nõuetekohase käitumisviisi kohta.

Garantiikaart

Aadressil

Kamina tuhaimeja

Kataloogi nr: …….. DED6593, partiinumber: .....

(edaspidi **Toode**)

Toote ostukuupäev: .....

Müüja tempel

Kuupäev ja müüja allkiri: .....

Kasutaja avaldus:

Kinnitan, et mind on teavitatud garantiitingimuste ning Kasutusjuhendis ja garantiikaardil toodud juhiste eiramise tagajärgede kohta. Olen teadlik käesoleva garantii tingimustest, mida kinnitan omakäelise allkirjaga:

....

Kuupäev ja koht Kasutaja allkiri

I. Vastutus Toote eest

1. Garant - Dedra Exim Sp. z o.o., asukohaga Pruszkówis, aadress: ul. 3 Maja 8, 05-800 Pruszków, reg. nr KRS 0000062517, Sąd Rejonowy dla m.st. Warszawy w Warszawie, XIV Wydział Gospodarczy Krajowego Rejestru Sądowego, NIP 527-020-49-33, osakapital: 100 980.00 PLN.
2. Käesoleva garantiikaardi tingimuste kohaselt annab Garant garantii Tootele, mis on tarnitud Garandi vahendusel.
3. Garantiist tulenev vastutus hõlmab üksnes defekte, mis on tekkinud Tootes olevatest põhjustest selle Kasutajale üleandmise hetkel.
4. Garantiitingimuste alusel on Kasutajal õigus toote tasuta parandamiseks juhul, kui defekt ilmneb garantiiaja jooksul. Toote remondi viis (remondimeetod) jääb Garantiiandja otsustada. Kui Garantiiandja tuvastab, et parandamine ei ole võimalik, jätab ta endale õiguse asendada defektne osa või kogu Toode defektivaba toote vastu, vähendada Toote hinda või taganeda lepingust.
5. Kasutaja suhtes, kes ei ole tarbija 23. aprilli 1964. aasta Poola Tsiviilseadustiku tähenduses, piirdub Garantiiandja vastutus käesolevast garantiist ja/või selle sõlmimisest ja täitmisest tuleneva kahju eest, sõltumata õigushüvest, maksimaalselt defektse Toote väärtusega.

II. Garantiiperiood

Toote komponendid	Garantiiperioodi kestus
Tuhaimeja	36 kuud alates Toote ostukuupäevast, mis on toodud käesoleval garantiikaardil
Kotid, filtrid	Garantii välistused

III. Garantii kasutamise tingimused

1. Kasutaja poolt täidetud Toote garantiikaardi esitamine ja Kasutaja poolt Toote ostu asjaolude tõendamine, nt kviitungi, arve vms. esitamisega. Kaebuse tõhusaks menetlemiseks on soovitatav, et Kasutaja esitaks koos reklameeritava Tootega kõik kasutusjuhendis punktis „Seadme komplekti elemendid" nimetatud elemendid.
2. Kasutusjuhendis ja garantiikaardil esitatud juhiste järgimine Kasutaja poolt.
3. Garantii kehtib ainult Poola Vabariigi ja ELi territooriumil.
4. Garantii ei hõlma toote defekte, mis tulenevad eelkõige järgmistest asjaoludest:
a. Kasutusjuhendis sätestatud tingimuste täitmata jätmine Kasutaja poolt, eelkõige seoses nõuetekohase kasutamise, hoolduse ja puhastamisega;
b. Selliste puhastus- või hooldustoodete kasutamine Kasutaja poolt, mis ei vasta Kasutusjuhendi juhistele;
c. Toote ebaõige ladustamine ja transport Kasutaja poolt;
d. Toote omavolilised muudatused ja/või modifikatsioonid Kasutaja poolt, mis ei ole Garantiiandjaga kokku lepitud;
e. Selliste kulumaterjalide kasutamine Kasutaja poolt, mis ei vasta Kasutusjuhendi juhistele.
5. Kasutaja, kes ei ole tarbija 23. aprilli 1964. aasta Poola Tsiviilseadustiku tähenduses, kaotab garantii Tootele, mille:
- seerianumbrid, kuupäevamärgised ja andmesildid on Kasutaja poolt eemaldatud, muudetud või kahjustatud;
- plommid on Kasutaja poolt kahjustatud või kannavad märke Kasutaja poolt tehtud muudatustest.
6. Tähelepanu! Kasutaja teostab toote igapäevase kasutamisega seotud tegevusi, mh Kasutusjuhendis kirjeldatud tegevusi, iseseisvalt ja omal kulul.

IV. Kaebuste esitamise kord

1. Juhul, kui tuvastate, et Toode töötab defektselt, veenduge enne kaebuse esitamist, et kõik, eelkõige Kasutusjuhendis kirjeldatud toimingud, on tehtud nõuetekohaselt.
2. Soovitatav on esitada kaebus koheselt, eelistatavalt 7 päeva jooksul alates toote defekti tuvastamisest. Kasutaja, kes ei ole tarbija 23. aprilli 1964. aasta Poola Tsiviilseadustiku Tsiviilseadustiku alusel kaotab Kasutaja käesolevast garantiist tulenevad õigused, kui kaebust ei esitata 7 päeva jooksul.
3. Kaebused saab esitada mh Toote ostukohas, garantiiteeninduses või kirjalikult aadressil: Dedra Exim Sp. z o.o., ul. 3 Maja 8, 05-800 Pruszków.
4. Kasutaja saab esitada kaebuse, kasutades vormi, mis on saadaval veebilehel www.dedra.pl. („Garantiinõude vorm").
5. Garantiiteeninduste aadressid üksikutes riikides on saadaval veebilehel www.dedra.pl. Juhul, kui antud riigis puudub garantiiteenindus, soovitame pöörduda garantiinõuete esitamiseks aadressil: Dedra Exim Sp. z o.o. ul. 3 Maja 8, 05-800 Pruszków (Polska).
6. Kasutaja ohutust silmas pidades on defektse Toote kasutamine keelatud.
7. Tähelepanu! Defektse toote kasutamine on ohtlik Kasutaja tervisele ja elule.
8. Garantiikohustuste täitmine toimub 14 tööpäeva jooksul alates reklameeritava toote tarnimise kuupäevast Kasutaja poolt.
9. Enne defektse, reklameeritava Toote tarnimist on soovitatav selle puhastamine. Soovitatav on reklameeritava Toote hoolikas turvastamine transpordi käigus tekkivate kahjustuste eest (soovituslik on reklaamitava Toote tarnimine originaalpakendis).
10. Garantiiperioodi pikendatakse aja võrra, mille jooksul Kasutaja ei saanud garantiiga hõlmatud toote defekti tõttu seda kasutada.
Garantii ei välista, piira ega peata Kasutaja õigusi, mis tulenevad müüdud asja defektile antud garantiid puudutavatest sätetest.
Vastavalt Euroopa Parlamendi ja nõukogu 27. aprilli 2016. aasta määruse (EL) 2016/679 (füüsiliste isikute kaitse kohta isikuandmete töötlemisel ja selliste andmete vaba liikumise kohta ning direktiivi 95/46/EÜ kehtetuks tunnistamise kohta) (edaspidi „GDPR") artikli 13 lõigetele 1 ja 2 teatame teile, et

Vormis esitatud isikuandmete vastutav töötleja on DEDRA-EXIM sp. z o.o., mille registrijärgne asukoht on Pruszków, ul. 3 Maja 8, 05-800 Pruszków (edaspidi „vastutav töötleja").

1. Teie andmeid töödeldakse üksnes seadme garantiimenetluse läbiviimiseks vastavalt isikuandmete kaitse üldmääruse (edaspidi „GDPR") artikli 6 lõike 1 punktile b. Andmete esitamine on vabatahtlik, kuid vajalik garantiimenetluse läbiviimiseks.
2. Teie andmeid töödeldakse garantiiprotseduuri kestel ja arhiveerimise eesmärgil, kui see on vajalik haldaja vastu esitatud võimalike nõuete kaitsmiseks, kuid mitte kauem kui kuni nende aegumiseni.
3. Teie andmeid võib avalikustada ainult sellistele üksustele, kes töötlevad andmeid haldaja nimel kirjaliku isikuandmete töötlemise lepingu alusel, sealhulgas üksustele, kes pakuvad tehnilist tuge, veebihostingu- või veebilehe haldusteenuseid, IT-teenuseid ja kullerteenuseid. Haldaja tarnijad on kohustatud tagama andmete turvalisuse ja järgima isikuandmete kaitsega seotud kohaldatava õiguse nõudeid ning ei tohi kasutada usaldatud isikuandmeid muudel eesmärkidel kui need, mis on kindlaks määratud haldajaga sõlmitud lepingus.
4. Teie andmeid ei töödelda automaatselt, sealhulgas profiilianalüüsi vormis, ning neid ei edastata kolmandale riigile/rahvusvahelisele organisatsioonile.
5. Teil on õigus tutvuda oma andmetega ning õigus neid igal ajal parandada, kustutada, piirata töötlemist, edastada ja esitada vastuväiteid oma andmete töötlemisele.
6. Kõigis küsimustes, mis on seotud teie isikuandmete töötlemisega administraatori poolt, võite meiega ühendust võtta järgmisel e-posti aadressil: daneosobowe@dedra.pl;
7. Teil on õigus esitada kaebus isikuandmete kaitse eest vastutavale asutusele.

DE Inhalt

1. Fotos und Abbildungen
2. Beschreibung des Geräts
3. Verwendungszweck des Geräts
4. Nutzungsbeschränkung
5. Technische daten
6. Vorbereitung auf die Arbeit
7. Verbindung zum Netzwerk
8. Einschalten und Verwendung des Geräts
9. Laufende Wartung
10. Ersatzteile und Zubehör
11. Eigenständige Fehlerbehebung
12. Komplettgerät
13. Informationen für Nutzer über die Entsorgung von Elektro- und Elektronikgeräten
14. Garantiekarte

Die Konformitätserklärung ist bei Dedra-Exim Sp. z o.o. hinterlegt. Die allgemeinen Sicherheitshinweise liegen der Bedienungsanleitung in einer separaten Broschüre bei.

WARNUNG. Alle mit solchen Symbol markierten Warnhinweise und Anweisungen lesen.

Die Nichtbeachtung der nachstehend aufgeführten Warn- und Sicherheitshinweise kann zu Stromschlägen, Bränden oder schweren Verletzungen führen.

Alle Warnhinweise und Anweisungen zum späteren Nachschlagen aufbewahren.

2. Beschreibung des Geräts

Zeichnung A: 1. Tragegriff, 2. Luftauslass, 3. Motorabdeckung, 4. Behälterverschluss, 5. Schmutzbehälter, 6. Aluminiumsaugrohr, 7. Saugschlauch, 8.Saugschlauchanschluss, 9. Abdeckung Schmutzbehälter, 10. Schalter
Zeichnung B. 11. HEPA-Filter, 12. Stofffilter

3. Verwendungszweck des Geräts

Der Kaminstaubsauger, Modell DED6593, ist für den Trockenbetrieb bestimmt und ermöglicht das Aufsaugen von kalter Asche aus Kaminen, Holz- und Kohleöfen, Aschenbechern oder Grills.
Der Staubsauger verfügt zusätzlich über eine Luftablassfunktion.
Der Einsatz des Geräts ist bei Renovierungs- und Bauarbeiten, in Reparaturwerkstätten und bei Hobbyarbeiten möglich, sofern die in der Bedienungsanleitung angegebenen Einsatzbedingungen und zulässigen Betriebsbedingungen eingehalten werden.

4. Nutzungsbeschränkung

Das Gerät darf nur unter den nachstehend aufgeführten „Zulässigen Betriebsbedingungen" verwendet werden. Unbefugte Änderungen an der mechanischen und elektrischen Konstruktion, jegliche Modifikationen, Wartungsarbeiten, die nicht in der Betriebsanleitung beschrieben sind, werden als rechtswidrig behandelt und führen zum sofortigen Verlust der Garantieansprüche.

⚠ ACHTUNG **Nur für kalte Asche. Keinen Ruß oder brennbare Stoffe aufsaugen. Den Staubsauger vor und nach dem Saugen immer entleeren und reinigen. Den Staubsauger und den Staubsaugerschlauch beim Saugen immer auf Erhitzung überprüfen**

Nicht zur Reinigung von heißer Asche oder Kohle, schädlichen und gefährlichen Stoffen, toxischen Stoffen, brennbaren Stoffen oder anderen gefährlichen Materialien verwenden; nicht in der Nähe von brennbaren Flüssigkeiten oder Dämpfen und flüchtigen Stoffen verwenden, die mit der Umgebungsluft ein explosives Gemisch bilden.

Ergänzende Einschränkungen

a) Den Staubsauger nur während des Betriebs an die Stromversorgung anschließen.
b) Alle sicherheitsrelevanten Komponenten müssen in einem guten technischen Zustand bewahrt werden. Sofern sie beschädigt sind, müssen sie umgehend repariert bzw. ausgetauscht werden.
c) Den Staubsauger im betriebsbereiten Zustand nicht unbeaufsichtigt lassen.
d) Das Gerät Kindern nicht als Spielzeug zur Verfügung stellen.
e) Das Gerät nicht in der Nähe von Wärmequellen (Öfen, Heizungen usw.) aufbewahren, um eine Verformung der Kunststoffteile zu vermeiden.
f) Den Lufteinlass bei Verwendung des Geräts nicht verdecken. Andernfalls nimmt die Staubaufnahmekapazität ab und es besteht das Risiko des Durchbrennens des Motors.
g) Das Gerät ist nicht zum Aufsaugen von schädlichen Stäuben, wie etwa Staub von Hartholz (Buche, Eiche) und Asbest, bestimmt.
h) Vor der Reinigung, dem Zubehörwechsel oder wenn der Staubsauger unbeaufsichtigt bleibt, den Stecker aus der Steckdose ziehen.
i) Keine Flüssigkeiten aufsaugen.
j) Das Gerät ist für das Aufsaugen von kalter Asche aus Kaminen, Grills, Aschenbechern und vergleichbaren Stellen, an denen Asche anfällt, bestimmt.
k) Keine heiße, glühende oder brennende Asche aufsaugen. Nur kalte Asche sammeln.
l) Reinigen und leeren Sie den Staub- und Aschebehälter vor und nach jedem Gebrauch;
m) Keine Papierbeutel oder Beutel aus entflammbaren Materialien verwenden.
n) Verwenden Sie keinen anderen Staubsauger zum Aufsaugen von Asche;
o) Lassen Sie den Staubsauger nicht auf brennbaren Materialien oder Polymeroberflächen und Teppichen stehen.
p) Mit dem Staubsauger keine Gegenstände aufsaugen, deren Temperatur über 60°C liegt.

ZULÄSSIGE ARBEITSBEDINGUNGEN
Kontinuierliche Arbeit S1
Verwendung in Innenräumen. Nicht für glühende Kohle oder heiße Glut über 60°C verwenden.

5. Technische daten

Modell des Geräts	**DED6593**
Versorgungsspannung [V]	230
Netzfrequenz [Hz]	~50
Nennleistung [W]	1200
Schutzklasse	II
Tankinhalt [L]	20
Gewicht [kg]	4,5 kg

6. Vorbereitung auf die Arbeit

⚠ ACHTUNG **Führen Sie alle Arbeiten nur bei gezogenem Netzstecker durch.**

Der Kaminstaubsauger DED6593 verfügt über 2 unabhängige Betriebsmodi. Ein Modus für die Arbeit mit kalter Asche und ein zusätzlicher Luftablassmodus.

Erstinbetriebnahme und Vorbereitung für den Betrieb

1. Den Staubsauger aus der Verpackung nehmen, die seitlichen Behälterverschlüsse lösen und die Behälterabdeckung abnehmen (Zeichnung A. 9), den Inhalt aus dem Staubsaugerbehälter entfernen.
2. Sicherstellen, dass alle Komponenten des Geräts gemäß der Teileliste geliefert wurden (die Liste befindet sich in der Bedienungsanleitung).

Vorbereitung des Staubsaugers zum Betrieb mit Asche:

1. Die Behälterverschlüsse am Staubsaugergehäuse lösen und den unteren Teil des Gehäuses öffnen (Zeichnung A. 5).
2. Auf den Filteranschluss den HEPA-Filter aufsetzen (Zeichnung B, 11). Auf den Schmutzbehälter einen Stofffilter aufsetzen (Zeichnung B, 12).
3. Die Abdeckung auf den Staubsaugerbehälter setzen und mithilfe der Behälterverschlüsse verschließen.
4. Den Staubsaugerschlauch (Zeichnung A, 7) am Lufteinlass an der Unterseite des Staubsaugers (Zeichnung A, 8) anbringen und behutsam drehen, um ihn zu arretieren.
5. Die Aluminiumaufsatzdüse am Schlauchende anbringen (Zeichnung A, 6)

Vorbereitung des Staubsaugers als Luftgebläse:

1. Den Schlauch (Zeichnung A, 7) an den oberen Saugschlauchanschluss an der Oberseite des Staubsaugers (Zeichnung A, 2) anschließen.

7. Verbindung zum Netzwerk

Vergewissern Sie sich vor dem Anschließen des Geräts an die Stromversorgung, dass die Versorgungsspannung dem auf dem Typenschild angegebenen Wert entspricht.
Die Installation der Stromversorgung sollte gemäß den grundlegenden Anforderungen für elektrische Installationen erfolgen und die Anforderungen für eine sichere Verwendung erfüllen. Die Parameter des Mindestquerschnitts des Netzkabels und des Nennwerts der Sicherung in Abhängigkeit von der Leistung des Geräts sind in der nachstehenden Tabelle aufgeführt:

Leistung des Geräts [W]	Mindest-Drahtquerschnitt [mm^2]	Mindestwert der Sicherung Typ C [A]
700÷1400	1	10

Die Installation muss von einem qualifizierten Elektriker durchgeführt werden. Beachten Sie bei der Verwendung von Verlängerungskabeln, dass der Leiterquerschnitt nicht kleiner als erforderlich ist (siehe Tabelle). Das Netzkabel so verlegen, dass es während des Betriebs nicht durchtrennt werden kann. Beschädigte Verlängerungskabel nicht verwenden.
Den technischen Zustand des Netzkabels regelmäßig überprüfen. Nicht am Netzkabel ziehen.

8. Einschalten und Verwendung des Geräts

Einschalten

Auf dem Deckel des Staubsaugers befindet sich ein Schalter (Zeichnung A, 10). Der Schalter verfügt über ein I-Symbol zum Einschalten des Geräts sowie ein O-Symbol zum Ausschalten.

Ansaugen von Material

Der Staubsauger ist mit einem Metallaufsatz zum Ansaugen kalter Asche ausgestattet (Zeichnung A, 6).

Keinen Ruß oder brennbare Stoffe aufsaugen. Mit dem Staubsauger keine Gegenstände aufsaugen, deren Temperatur über 60°C liegt.

Den Staubsauger einschalten, die Düse auf das aufzusaugende Material richten. Das Material wird in den Behälter gesaugt

Ausblasen

Bei ausgeschaltetem Gerät das Schlauchende an den Saugschlauchanschluss anschließen. Den Staubsauger einschalten und den Luftstrom auf Gegenstände richten, die ausgeblasen werden sollen (z. B. Schmutz an schwer zugänglichen Stellen, in engen Rillen usw.)

⚠ ACHTUNG **Den Luftstrom nicht auf Menschen bzw. Tiere richten. Das ausgestoßene Material kann sich mit hoher Geschwindigkeit bewegen.**

9. Laufende Wartung

⚠ ACHTUNG **Die nachstehend beschriebenen Wartungsschritte bei gezogenem Netzstecker ausführen.**

Reinigung des Behälters

Entfernen Sie regelmäßig Schmutz aus dem Behälter, um eine Beschädigung des Staubsaugers zu vermeiden.
So reinigen Sie den Behälter:
1. Den Schlauch vom oberen Behälter trennen.

2. Die obere Abdeckung samt Motor abnehmen.
3. Den HEPA-Filter herausnehmen und gründlich reinigen – der Filter ist waschbar und kann mit kaltem Wasser gewaschen werden. Mit normalem Wasserdruck reinigen, keine Hochdruckreiniger oder starken Wasserstrahlen verwenden. Den Filter vor dem Einsetzen in den Staubsauger trocknen lassen. Nicht in Industrietrocknern oder Öfen trocknen. Nicht mit Haartrocknern, Heißluftpistolen, Heizstrahlern oder über Feuer trocknen.
4. Den Behälter, das Filtersystem und den Schlauch gründlich reinigen.
5. Den Stofffilter gründlich reinigen und ausschütteln.

Aufbewahrung des Staubsaugers

Bewahren Sie den gereinigten und gründlich getrockneten Staubsauger in der Originalverpackung an einem trockenen Ort außerhalb der Reichweite von Kindern und unbefugten Personen auf.

10. Ersatzteile und Zubehör

Um Ersatzteile und Zubehör zu kaufen, wenden Sie sich an den Dedra Exim-Service. Kontaktinformationen auf Seite 1 des Handbuchs. Bei der Bestellung von Ersatzteilen bitte die Chargennummer auf dem Typenschild und die Teilenummer aus der Explosionszeichnung angeben. Während der Garantiezeit werden Reparaturen gemäß den in der Garantiekarte angegebenen Bedingungen durchgeführt. Das beanstandete Produkt bitte zur Reparatur bei der Verkaufsstelle abgeben (der Verkäufer ist verpflichtet, das Produkt anzunehmen) oder an das zentrale Servicezentrum von DEDRA EXIM senden. Die Garantiekarte die vom Importeur ausgestellte bitte beilegen. Ohne dieses Dokument fällt die Reparatur nicht unter die Garantie. Nach Ablauf der Garantiezeit werden Reparaturen vom zentralen Servicezentrum durchgeführt. Senden Sie hierzu das defekte Produkt an das Servicezentrum (die Versandkosten trägt der Verbraucher).

11. Eigenständige Fehlerbehebung

⚠ ACHTUNG Vor Aufnahme der eigenständigen Fehlerbehebung ist das Gerät von der Stromversorgung zu trennen.

Problem	Ursache	Lösung
Das Gerät startet nicht	Das Netzkabel ist falsch angeschlossen oder beschädigt.	Den Stecker bis zum Anschlag in die Steckdose drücken, das Netzkabel überprüfen.
	Keine Spannung in der Steckdose	Spannung an der Steckdose überprüfen, Sicherung überprüfen.
	Defekter Schalter	Gerät zur Reparatur bringen
Motor überhitzt Die Saugleistung ist reduziert	Lüftungsöffnungen verstopft. Schlauch oder Düse verstopft	Lüftungsöffnungen reinigen Verstopfung beseitigen
	Filter verstopft	Filter überprüfen und reinigen
	Behälter überfüllt	Schmutzbehälter häufig leeren
Motor lässt sich nur schwer starten	Festsitzende Lager Verunreinigter Motor	Gerät zur Reparatur bringen

12. Komplettgerät

Komplettgerät: 1. Staubsauger; 2. HEPA-Filter 3. Staubfilter für Behälter, 4. Saugschlauch 1,5 m; 5. Aluminiumaufsatz

13. Informationen für Benutzer über die Entsorgung von Elektro- und Elektronikgeräten (gilt für Haushalte)



Das auf den Produkten oder in den Begleitunterlagen abgebildete Symbol weist darauf hin, dass defekte elektrische oder elektronische Geräte nicht mit dem Hausmüll entsorgt werden dürfen. Wenn Sie Bauteile entsorgen, wiederverwenden oder verwerten möchten, bringen Sie diese bitte zu einer speziellen Sammelstelle, wo sie kostenlos angenommen werden. Informationen über die Standorte von Sammelstellen für Altgeräte finden Sie bei den örtlichen Behörden, z. B. auf deren Websites.
Durch die korrekte Entsorgung des Geräts schonen Sie wertvolle Ressourcen und vermeiden negative Auswirkungen auf die Gesundheit und die Umwelt, die sich aus dem möglichen Vorhandensein von gefährlichen Stoffen, Gemischen und Bestandteilen in dem Gerät ergeben.
Bei unsachgemäßer Entsorgung drohen Strafen nach den jeweiligen örtlichen Vorschriften.
Benutzer in EU-Ländern: Wenn Sie elektrische oder elektronische Geräte entsorgen müssen, wenden Sie sich bitte an die nächstgelegene Verkaufsstelle oder Ihren Lieferanten, der Ihnen weitere Informationen geben kann.
Entsorgung in Ländern außerhalb der Europäischen Union: Dieses Symbol gilt nur für Länder innerhalb der Europäischen Union. Sollten Sie dieses Produkt entsorgen wollen, wenden Sie sich bitte an Ihre örtlichen Behörden oder Ihren Händler, um die richtige Entsorgungsmethode zu erfahren.

Garantieschein

auf

Schornsteinstaubsauger

Bestellnummer: DED6593 Losnummer: .....

(nachstehend "das Produkt" genannt)

Kaufdatum des Produkts: .....

Stempel des Händlers

Datum und Unterschrift des Verkäufers: .....

Erklärung des Benutzers:

Ich bestätige, dass ich über die Garantiebedingungen und die Folgen bei Nichteinhaltung der Richtlinien in der Bedienungsanleitung und der Garantiekarte informiert wurde. Die Garantiebedingungen sind mir bekannt und ich bestätige diese mit meiner handschriftlichen Unterschrift:

....

Datum und Ort Unterschrift des Benutzers

I. Haftung für das Produkt

1. Bürge - Dedra Exim Sp. z o.o. mit Sitz in Pruszków, Adresse: ul. 3 Maja 8, 05-800 Pruszków, KRS 0000062517, Bezirksgericht für die Stadt Warschau in Warschau, XIV. Wirtschaftsabteilung des Landesgerichtsregisters, NIP 527-020-49-33, Stammkapital: PLN 100.980,00.
2. Gemäß den Bestimmungen dieser Garantiekarte garantiert der Garantiegeber das Produkt, das aus dem Vertrieb des Garantiegebers stammt.
3. Die Haftung im Rahmen der Garantie erstreckt sich nur auf Mängel, die auf Ursachen zurückzuführen sind, die dem Produkt zum Zeitpunkt der Lieferung an den Nutzer innewohnen.
4. Der Nutzer hat im Rahmen der Garantie das Recht, das Produkt kostenlos reparieren zu lassen, sofern der Mangel während der Garantiezeit aufgetreten ist. Die Art und Weise der Reparatur des Produkts (Reparaturmethode) liegt im 5.Ermessen des Garantiegebers. Stellt die Garantiegeberin fest, dass eine Reparatur nicht möglich ist, behält sie sich das Recht vor, das fehlerhafte Element oder das gesamte Produkt durch ein fehlerfreies zu ersetzen, den Preis des Produkts zu mindern oder vom Vertrag zurückzutreten.
6.Gegenüber dem Benutzer, der kein Verbraucher im Sinne des Gesetzes vom 23. April 1964 ist. Die Haftung des Garantiegebers für Schäden, die sich aus dieser Garantie und/oder im Zusammenhang mit ihrem Abschluss und ihrer Erfüllung ergeben, ist unabhängig vom Rechtstitel auf maximal den Wert des mangelhaften Produkts beschränkt.

II. Garantiezeit

Produktkomponenten	Dauer des Garantieschutzes
Schornsteinstaubsauger	36 Monate ab dem Kaufdatum des Produkts, wie auf dieser Garantiekarte angegeben
Beutel, filter	artikel, die nicht von der garantie abgedeckt sind

III. Bedingungen für die Inanspruchnahme der Garantie

Der Benutzer sollte den ausgefüllten Garantieschein des Produkts vorlegen und die Umstände des Kaufs des Produkts durch den Benutzer belegen, z. B. durch Vorlage der Quittung, Rechnung usw. Im Interesse einer effizienten Reklamationsbearbeitung wird empfohlen, dass der Benutzer zusammen mit dem Produkt alle in der Bedienungsanleitung unter "Vervollständigung des Geräts" aufgeführten Komponenten einreicht.
2. dass der Benutzer die Anweisungen in der Bedienungsanleitung und im Garantieschein beachtet.
3.Die Garantie gilt nur für das Gebiet der Republik Polen und der EU.
4.Die Garantie erstreckt sich nicht auf Produktmängel, die sich insbesondere aus folgenden Gründen ergeben:
a. Nichteinhaltung der in der Gebrauchsanweisung festgelegten Bedingungen durch den Benutzer, insbesondere hinsichtlich der korrekten Bedienung, Wartung und Reinigung;
b. Verwendung von Reinigungs- oder Pflegemitteln durch den Benutzer, die nicht der Gebrauchsanweisung entsprechen;
c. Unzureichende Lagerung und Transport des Produkts durch den Benutzer;

d. Unerlaubte Änderungen und/oder Umbauten am Produkt durch den Nutzer, die nicht mit dem Garantiegeber vereinbart wurden;
e. Die Verwendung von Verbrauchsmaterialien, die nicht mit der Bedienungsanleitung übereinstimmen, durch den Benutzer in dem Produkt.
5. Der Benutzer, der kein Verbraucher im Sinne des Gesetzes vom 23. April 1964 ist. Zivilgesetzbuches ist, verliert die Garantie für das Produkt, in dem:
- Seriennummern, Datumsangaben und Typenschilder vom Benutzer entfernt, verändert oder beschädigt worden sind;
- die Plomben vom Benutzer beschädigt wurden oder Anzeichen von Manipulationen durch den Benutzer aufweisen.
Achtung: Der Benutzer muss die mit dem täglichen Betrieb des Produkts verbundenen Tätigkeiten, die sich u.a. aus der Gebrauchsanweisung ergeben, selbst und auf eigene Kosten durchführen.

IV. Beschwerdeverfahren
1. Sollte sich herausstellen, dass das Produkt nicht ordnungsgemäß funktioniert, vergewissern Sie sich bitte, dass alle Schritte, die insbesondere in der Bedienungsanleitung angegeben sind, korrekt ausgeführt wurden, bevor Sie eine Reklamation einreichen.
2. Es wird empfohlen, eine Reklamation unverzüglich, vorzugsweise innerhalb von 7 Tagen nach Feststellung eines Mangels am Produkt, vorzubringen. Der Benutzer, der kein Verbraucher im Sinne des Gesetzes vom 23. April 1964 ist. Zivilgesetzbuches ist, verliert die Rechte aus dieser Garantie, wenn eine Reklamation nicht innerhalb von 7 Tagen erfolgt.
3. Eine Reklamation kann u.a. beim Kauf des Produkts, beim Garantieservice oder schriftlich an die folgende Adresse erfolgen: Dedra Exim Sp. z o.o., ul. 3 Maja 8, 05-800 Pruszków.
4. Der Nutzer kann eine Beschwerde mit dem auf der Website www.dedra.pl verfügbaren Formular einreichen. ("Formular für Gewährleistungsansprüche").
5. Die Adressen des Garantieservices für die einzelnen Länder finden Sie unter www.dedra.pl. Wenn es für ein bestimmtes Land keinen Garantieservice gibt, wird empfohlen, Garantieansprüche an folgende Adresse zu richten: Dedra Exim Sp. z o.o. ul. 3 Maja 8, 05-800 Pruszków (Polen).
6. Im Hinblick auf die Sicherheit des Benutzers ist die Verwendung eines mangelhaften Produkts verboten.
7. Achtung: Die Verwendung eines defekten Produkts ist gefährlich für die Gesundheit und das Leben des Benutzers.
8. Die Erfüllung der Garantieverpflichtungen erfolgt innerhalb von 14 Werktagen, gerechnet ab dem Datum der Lieferung des reklamierten Produkts durch den Nutzer.
9. Es wird empfohlen, das mangelhafte Produkt zu reinigen, bevor es zur Reklamation eingereicht wird. Es wird empfohlen, das zu reklamierende Produkt sorgfältig vor Transportschäden zu schützen (es wird empfohlen, das zu reklamierende Produkt in der Originalverpackung zu liefern).
10. Die Gewährleistungsfrist verlängert sich um die Zeit, in der der Nutzer das von der Gewährleistung erfasste Produkt aufgrund eines Mangels nicht nutzen konnte.
Durch die Garantie werden die Rechte des Nutzers im Rahmen der Gewährleistungsvorschriften für Mängel an den verkauften Waren nicht ausgeschlossen, eingeschränkt oder ausgesetzt.
Gemäß Artikel 13 Absatz 1 und 2 der Verordnung (EU) 2016/679 des Europäischen Parlaments und des Rates vom 27. April 2016 zum Schutz natürlicher Personen bei der Verarbeitung personenbezogener Daten, zum freien Datenverkehr und zur Aufhebung der Richtlinie 95/46/EG (im Folgenden: „RODO“) informieren wir Sie
1. Der Verwalter Ihrer im Formular angegebenen personenbezogenen Daten ist DEDRA-EXIM sp. z o.o. mit Sitz in Pruszków , ul. 3 Maja 8, 05-800 Pruszków (im Folgenden: „Verwalter“).
2. Ihre Daten werden ausschließlich zum Zweck der Durchführung des Garantieverfahrens für das Gerät gemäß Artikel 6 Absatz 1 Buchstabe b der Allgemeinen Datenschutzverordnung (im Folgenden: GDPR") verarbeitet. Die Bereitstellung der Daten ist freiwillig, aber für die Durchführung des Garantieverfahrens erforderlich.
3. Ihre Daten werden für die Dauer der Prüfung der Durchführung des Garantieverfahrens und für Archivierungszwecke im Falle der Notwendigkeit der Abwehr möglicher Ansprüche gegen den Verwalter nicht länger als bis zu deren Verjährung verarbeitet.
4. Ihre Daten dürfen nur an Stellen weitergegeben werden, die Daten im Auftrag des Verwalters auf der Grundlage einer schriftlichen Vereinbarung über die Beauftragung mit der Verarbeitung personenbezogener Daten verarbeiten und die u.a. technische Dienstleistungen, Hosting oder Website-Wartung, IT-Dienstleistungen und Kurierdienste anbieten. Die Dienstleister des Verwalters sind verpflichtet, die Datensicherheit zu gewährleisten und die Anforderungen des geltenden Rechts in Bezug auf den Schutz personenbezogener Daten zu erfüllen, und dürfen die anvertrauten personenbezogenen Daten nicht für andere als die im Vertrag mit dem Verwalter genannten Zwecke verwenden.
5. Ihre Daten werden nicht automatisiert verarbeitet, einschließlich Profiling, und werden nicht an ein Drittland/eine internationale Organisation übermittelt.
6. Sie haben jederzeit das Recht auf Auskunft über den Inhalt Ihrer Daten sowie das Recht auf Berichtigung, Löschung, Einschränkung der Verarbeitung, das Recht auf Datenübertragbarkeit und das Recht auf Widerspruch.
7. Für alle Fragen im Zusammenhang mit der Verarbeitung Ihrer personenbezogenen Daten durch den für die Verarbeitung Verantwortlichen können Sie sich an die folgende E-Mail-Adresse wenden: daneosobowe@dedra.pl;
8. Sie haben das Recht, eine Beschwerde bei der Datenschutzbehörde einzureichen.

FR Table des matières

1. Photos et schèmas
2. Description de l’appareil
3. Utilisation prévue de l’appareil
4. Restrictions d’utilisation
5. Caractéristiques techniques
6. Préparation au travail
7. Raccordement au secteur
8. Mise en marche et utilisation de l'appareil
9. Entretien courant
10. Pièces de rechange et accessoires
11. Dépannage autonome
12. Composition de l’appareil
13. Information pour les utilisateurs concernant l'élimination des équipements électriques et électroniques
14. Liste des pièces correspondant au schéma d’assemblage
15. Carte de garantie

La déclaration de conformité est disponible au siège de Dedra-Exim Sp. z o.o.
Les conditions générales de sécurité sont jointes au manuel en tant que brochure séparée.

AVERTISSEMENT. Lisez tous les avertissements marqués de ce symbole et toutes les instructions.

Le non-respect des avertissements et des consignes de sécurité suivants peut entraîner un risque d’électrocution, d’incendie ou de blessures graves.

Conservez tous les avertissements et instructions pour une utilisation future.

2. Description de l’appareil

Fig. A: 1. Poignée de transport, 2. Sortie d’air, 3. Protection du moteur, 4. Loquet, 5. Réservoir à saletés, 6. Tube en aluminium, 7. Tuyau flexible, 8. Prise du tuyau flexible, 9. Protection du réservoir à saletés, 10. Interrupteur.
Fig. B: 11. Filtre HEPA, 12. Filtre en tissu.

3. Utilisation prévue de l’appareil

L'aspirateur de cendres modèle DED6593 est conçu pour fonctionner à sec et permet d'extraire les cendres froides des cheminées, des cuisinières à bois et à charbon, des cendriers ou des barbecues.
L’aspirateur dispose également d’une fonction de soufflage d’air.
L’utilisation de l’appareil est autorisée pour les travaux de rénovation et de construction, dans les ateliers de réparation ainsi que pour des travaux amateurs, sous réserve du respect des conditions d’utilisation et des limites d’exploitation spécifiées dans le mode d’emploi.

4. Restrictions d’utilisation

L’appareil ne peut être utilisé que conformément aux « Conditions de travail admissibles » indiquées ci-dessous. Toute intervention non autorisée sur la structure mécanique ou électrique, ainsi que toute opération de maintenance non décrite dans le mode d'emploi, seront considérées comme illégales et entraîneront la perte immédiate des droits à la garantie.

ATTENTION **Uniquement pour les cendres froides. N’aspirez jamais de suie ni de substances inflammables. Videz et nettoyez toujours l’aspirateur avant et après chaque utilisation. Vérifiez toujours si l’aspirateur et le tuyau ne se sont pas échauffés pendant l’utilisation.**

N’utilisez pas l’appareil pour nettoyer des cendres chaudes ou du charbon brûlant, des substances nocives, dangereuses, toxiques, inflammables ou tout autre matériau dangereux, n’utilisez jamais à proximité de liquides inflammables, de vapeurs ou de particules volatiles pouvant former avec l’air ambiant un mélange explosif.

Restrictions supplémentaires

a) Branchez l’aspirateur sur le réseau électrique uniquement pendant la durée de son utilisation.

b) Tous les éléments de sécurité doivent être maintenus en parfait état de fonctionnement. S'ils sont endommagés, ils doivent être réparés ou remplacés immédiatement.
c) Ne laissez pas l'aspirateur prêt à l'emploi sans surveillance.
d) Ne mettez pas l'appareil à la disposition des enfants en tant que jouet.
e) Rangez l'appareil à l'écart des sources de chaleur (cuisinière, radiateur, etc.) afin d'éviter la déformation des pièces en matière synthétique.
f) Lorsque vous utilisez l'appareil, ne bloquez pas l'entrée d'air. Sinon, la capacité d'aspiration de la poussière sera réduite et le moteur risque de surchauffer.
g) L'appareil n'est pas conçu pour aspirer des poussières nocives pour la santé, telles que les poussières de bois dur (hêtre, chêne) et l'amiante.
h) Débranchez l'aspirateur de la prise de courant avant de procéder au nettoyage, au remplacement des accessoires ou en cas de mise hors surveillance.
i) Ne pas aspirer de liquides.
j) L'appareil est conçu pour recueillir les cendres froides provenant des cheminées, des barbecues, des cendriers ainsi que d'autres endroits similaires d'accumulation de cendres.
k) Ne ramassez pas de cendres chaudes, incandescentes ou brûlantes. Ramassez uniquement des cendres froides.
l) Le réservoir à poussière et à cendres doit être vidé et nettoyé avant et après chaque utilisation.
m) N'utilisez pas de sacs en papier ni de sacs fabriqués à partir de matériaux inflammables.
n) N'utilisez aucun autre aspirateur pour l'aspiration des cendres.
o) Ne laissez pas l'aspirateur sur des matériaux inflammables, des surfaces en polymère ou sur des tapis.
p) N'aspirez aucun objet dont la température dépasse 60 °C.

CONDITIONS DE TRAVAIL ADMISSIBLES
Travail en continu S1
Utilisez uniquement dans des espaces fermés. Ne l'utilisez pas sur du charbon ou des braises chaudes – au-dessus de 60 °C.

5. Caractéristiques techniques

Modèle de l'appareil	**DED6593**
Tension d'alimentation [V]	230
Fréquence d'alimentation [Hz]	~50
Puissance nominale [W]	1200
Classe de protection	II
Capacité du réservoir [L]	20
Poids [kg]	4,5 kg

6. Préparation au travail

ATTENTION Toutes les préparations doivent être effectuées avec l'appareil déconnecté de la source d'alimentation.

L'aspirateur de cendres DED6593 dispose de deux systèmes de fonctionnement indépendants - un système pour l'aspiration de cendres froides et, en outre, un système de soufflage d'air.

Première mise en marche et préparation au travail

1. Retirez l'aspirateur de son emballage, desserrez les loquets latéraux et retirez le couvercle du réservoir (Fig. A.9), puis retirez le contenu du réservoir de l'aspirateur.
2. Assurez-vous que tous les éléments de l'appareil ont été fournis conformément à la liste des pièces (la liste se trouve dans le mode d'emploi).

Préparation de l'aspirateur pour l'aspiration des cendres:

1. Détachez les colliers de fixation du boîtier de l'aspirateur et ouvrez la partie inférieure du boîtier (Fig. A.5).
2. Placez le filtre HEPA sur le raccord du filtre (fig. B, 11). Placez le filtre en tissu sur le réservoir à impuretés (fig. B, 12).
3. Placez le couvercle sur le réservoir de l'aspirateur et fermez-le en fixant les loquets.
4. Montez le tuyau flexible (fig. A, 7) de l'aspirateur à l'entrée d'air située dans la partie inférieure de l'aspirateur (fig. A, 8) et tournez-le doucement pour le bloquer.
5. Fixez l'embout en aluminium d'aspiration au bout du tuyau (fig. A, 6).

Préparation de l'aspirateur en tant que souffleur d'air:

1. Connectez le tuyau flexible (fig. A, 7) à la prise de sortie supérieure située sur la partie haute de l'aspirateur (fig. A, 2).

7. Raccordement au secteur

Avant de brancher l'appareil à une source d'alimentation, assurez-vous que la tension d'alimentation correspond à la valeur indiquée sur la plaque signalétique.
L'installation électrique doit être réalisée conformément aux exigences fondamentales relatives aux installations électriques et garantir la sécurité d'utilisation. Les paramètres concernant la section minimale du câble d'alimentation ainsi que la valeur nominale du fusible, en fonction de la puissance de l'appareil, sont indiqués dans le tableau suivant:

Puissance de l'appareil [W]	Section minimale du câble [mm^2]	Valeur minimale du fusible type C [A]
700÷1400	1	10

L'installation doit être effectuée par un électricien qualifié. En cas d'utilisation de rallonges, il convient de veiller à ce que la section des conducteurs ne soit pas inférieure à celle requise (voir tableau). Le câble d'alimentation doit être disposé de manière à ne pas risquer d'être coupé pendant le fonctionnement. N'utilisez pas de rallonges endommagées. Vérifiez régulièrement l'état technique du câble d'alimentation. Ne tirez pas sur le câble pour déplacer l'appareil.

8. Mise en marche et utilisation de l'appareil

Mise en marche

L'interrupteur (fig. A, 10) se trouve sur le couvercle de l'aspirateur. Il comporte le symbole I, qui sert à mettre l'appareil en marche et le symbole O, qui sert à l'arrêter.

Aspiration de matière

L'aspirateur est équipé d'une embout métallique destiné à aspirer les cendres froides (fig. A, 6).

ATTENTION Ne pas aspirer de suie ni de substances inflammables. Ne pas aspirer d'objets dont la température dépasse 60°C.

Mettez l'aspirateur en marche, dirigez la buse vers le matériau à aspirer. Le matériau sera aspiré dans le réservoir.

La fonction de soufflage

Avec l'appareil éteint, fixez l'embout du tuyau flexible dans la prise de sortie. Mettez l'aspirateur en marche et dirigez le flux d'air vers les objets à souffler (par exemple, les saletés dans des endroits difficiles d'accès, des rainures étroites, etc.).

ATTENTION Ne dirigez pas le flux d'air vers les personnes ou les animaux. Les particules soufflées peuvent se déplacer à grande vitesse.

9. Entretien courant

ATTENTION Toutes les opérations d'entretien doivent être effectuées avec l'appareil déconnecté de la source d'alimentation.

Nettoyage du réservoir

Il est nécessaire de vider fréquemment le réservoir afin d'éviter d'endommager l'aspirateur.
Pour nettoyer le réservoir:
1. Débranchez le tuyau flexible du réservoir supérieur.
2. Démontez le couvercle supérieur avec le moteur.
3. Retirez et nettoyez soigneusement le filtre HEPA - le filtre est lavable, il peut être nettoyé à l'eau froide. Nettoyez à l'eau avec une pression normale, évitez l'utilisation de nettoyeurs haute pression ou de jets d'eau puissants. Laissez sécher complètement le filtre avant de le remettre dans l'aspirateur, ne le séchez pas dans des séchoirs industriels, des fours, n'utilisez pas de sèche-cheveux, de pistolets à air chaud, de radiateurs, et ne le séchez pas au-dessus d'un feu..
4. Nettoyez soigneusement le réservoir, le système de filtration et le tuyau flexible.
5. Nettoyez et secouez soigneusement le filtre en tissu.

Rangement de l'aspirateur

Une fois nettoyé et séché, l'aspirateur doit être rangé dans son emballage d'origine, dans un endroit sec, hors de portée des enfants et des personnes non autorisées.

10. Pièces de rechange et accessoires

Pour acheter des pièces détachées et des accessoires, veuillez contacter le service après-vente Dedra Exim. Les coordonnées se trouvent à la première page du manuel. Lors de la commande de pièces de rechange, veuillez indiquer le numéro de lot figurant sur la plaque signalétique et le numéro de pièce indiqué sur le schéma d'assemblage. Pendant la période de garantie, les réparations sont effectuées selon les conditions indiquées dans la carte de garantie. Veuillez remettre le produit faisant l'objet de la réclamation pour réparation au lieu d'achat (le vendeur est tenu d'accepter ce produit), ou bien l'envoyer au service central Dedra Exim. Nous vous prions de bien vouloir joindre la carte de garantie émise par l'importateur. Sans ce document, la réparation sera considérée comme hors garantie. Après la période de garantie, les réparations sont effectuées par le service central. Le produit endommagé doit être envoyé au service (les frais d'expédition sont à la charge de l'utilisateur).

11. Dépannage autonome

⚠ ATTENTION **Avant de procéder à toute réparation par soi-même, débranchez l'appareil de la source d'alimentation.**

Problème	Cause	Solution
L'appareil ne s'allume pas	Le câble d'alimentation est mal connecté ou endommagé	Enfoncez plus profondément la fiche dans la prise, vérifiez le câble d'alimentation.
	Absence de courant dans la prise	Vérifiez la tension dans la prise, vérifiez le fusible.
	Interrupteur endommagé	Confiez l'appareil au service après-vente pour réparation.
Le moteur surchauffe. La puissance d'aspiration est visiblement réduite	Les orifices de ventilation sont obstrués Tuyau flexible ou suceur obstrué	Nettoyez les orifices de ventilation. Éliminez le blocage.
	Le filtre est obstrué	Vérifiez le filtre et nettoyez-le.
	Le réservoir est plein	Videz fréquemment les réservoirs des saletés.
Le moteur démarre difficilement	Roulements grippés Moteur encrassé	Confiez l'appareil au service après-vente pour réparation.

12. Composition de l'appareil

Composition: 1. Aspirateur; 2. Filtre HEPA; 3. Filtre en tissu pour le réservoir, 4. Tuyau flexible 1,5 m; 5. Embout en aluminium

13. Information pour les utilisateurs concernant l'élimination des appareils électriques et électroniques (concerne les ménages)



Le symbole représenté sur les produits ou leur documentation jointe indique que les appareils électriques ou électroniques hors d'usage ne doivent pas être jetés avec les ordures ménagères.
La procédure correcte en cas de nécessité d'élimination, de réutilisation ou de récupération des composants consiste à remettre l'appareil à un point de collecte spécialisé, où il sera accepté gratuitement. Les informations sur l'emplacement des points de collecte des équipements usagés sont fournies par les autorités locales, par exemple sur leurs sites web.
Une élimination correcte de l'appareil permet de préserver des ressources précieuses et d'éviter les effets négatifs sur la santé et l'environnement résultant de la possible présence dans l'équipement de substances, de mélanges et de composants dangereux.
Une élimination incorrecte des déchets est passible de sanctions prévues par les réglementations locales en vigueur.
Utilisateurs dans les pays de l'Union européenne : En cas de nécessité de se débarrasser d'appareils électriques ou électroniques, veuillez contacter le point de vente ou le fournisseur le plus proche, qui vous fourniront des informations supplémentaires.
Élimination des déchets dans les pays hors de l'Union européenne : Ce symbole ne concerne que les pays de l'Union européenne. En cas de besoin de se débarrasser de ce produit, veuillez contacter les autorités locales ou votre revendeur pour obtenir des informations sur la procédure correcte à suivre.

Carte de garantie

……..
(nom du produit)
Numéro de catalogue : ……. Numéro de lot : .....
(ci-après dénommé le Produit)
Date d'achat du Produit : .....

Cachet du vendeur

Date et signature du vendeur : .....

Déclaration de l'Utilisateur :

Je confirme avoir été informé des conditions de garantie ainsi que des conséquences du non-respect des directives contenues dans le mode d'emploi et la carte de garantie. Les conditions de la présente garantie me sont connues, ce que je confirme par ma signature :

....
Date et lieu Signature de l'Utilisateur

I. Responsabilité pour le Produit

1. Le garant est Dedra Exim Sp. z o.o., dont le siège social est à Pruszków, adresse : ul. 3 Maja 8, 05-800 Pruszków, Pologne, KRS 0000062517, Tribunal de district de la ville de Varsovie à Varsovie, XIVe division commerciale du Registre national des tribunaux, NIP 527-020-49-33, capital social : 100 980,00 PLN.
2. Conformément aux conditions spécifiées dans la présente carte de garantie, le Garant accorde une garantie sur le Produit provenant de la distribution du Garant.
3. La responsabilité au titre de la garantie ne couvre que les défauts résultant de causes inhérentes au Produit au moment de sa livraison à l'Utilisateur.
4. Au titre de la garantie, l'Utilisateur a droit à la réparation gratuite du Produit, à condition que le défaut soit apparu pendant la période de garantie. Le mode de réparation du Produit (méthode d'exécution de la réparation) dépend de la décision du Garant. Si le Garant constate l'impossibilité de réparer, il se réserve le droit de remplacer l'élément défectueux ou l'ensemble du Produit par un produit exempt de défaut, de réduire le prix du Produit ou de résilier le contrat.
5. En ce qui concerne l'Utilisateur qui n'est pas un consommateur au sens de la loi du 23 avril 1964, Code civil, la responsabilité du Garant en matière de dommages résultant de la présente garantie et/ou en relation avec sa conclusion et son exécution, quel que soit le fondement juridique, est limitée au maximum à la valeur du Produit défectueux.

II. Période de garantie

Éléments du Produit	Durée de la protection de garantie
Aspirateur	36 mois à compter de la date d'achat du produit indiquée sur la présente carte de garantie.
Sacs, filtres	Articles non couverts par la garantie

III. Conditions d'application de la garantie

1. Présentation par l'Utilisateur de la carte de garantie du Produit dûment remplie et justification par l'Utilisateur des circonstances d'achat du Produit, par exemple en présentant un ticket de caisse, une facture, etc. Afin de faciliter le traitement de la réclamation, il est recommandé à l'Utilisateur de joindre au Produit réclamé tous les éléments spécifiés dans la rubrique « Composition de l'appareil » contenue dans le mode d'emploi.
2. Respect par l'Utilisateur des recommandations contenues dans le mode d'emploi et la carte de garantie.
3. La garantie ne couvre que le territoire de la République de Pologne et de l'UE.
4. La garantie ne couvre pas les défauts du Produit résultant notamment de :
a. Non-respect par l'Utilisateur des conditions spécifiées dans le mode d'emploi, notamment en matière d'utilisation, d'entretien et de nettoyage corrects ;
b. Utilisation par l'Utilisateur de produits de nettoyage ou d'entretien non conformes au mode d'emploi ;
c. Stockage et transport inappropriés du Produit par l'Utilisateur ;
d. Modifications et/ou transformations non autorisées du Produit par l'Utilisateur, qui n'ont pas été convenues avec le Garant ;
e. Utilisation par l'Utilisateur dans le Produit de consommables non conformes au mode d'emploi.
5. L'Utilisateur qui n'est pas un consommateur au sens de la loi du 23 avril 1964, Code civil, perd la garantie sur le Produit dans lequel :
- les numéros de série, les indications de date et les plaques signalétiques ont été supprimés, modifiés ou endommagés par l'Utilisateur ;
- les scellés ont été endommagés par l'Utilisateur ou portent des traces de manipulation de l'Utilisateur.
6. Attention ! Les opérations liées à l'entretien quotidien du Produit, résultant notamment du mode d'emploi, sont effectuées par l'Utilisateur à ses propres frais.

IV. Procédure de réclamation

1. En cas de constatation d'un fonctionnement incorrect du Produit, avant de soumettre une réclamation, il convient de s'assurer que toutes les opérations spécifiées notamment dans le mode d'emploi ont été effectuées correctement.
2. Il est recommandé de soumettre la réclamation immédiatement, de préférence dans les 7 jours suivant la date de constatation du défaut du Produit. L'Utilisateur qui n'est pas un consommateur au sens de la loi du 23 avril 1964, Code civil, perd ses droits découlant de la présente garantie en cas de non-soumission de la réclamation dans un délai de 7 jours.
3. La réclamation peut être soumise notamment au point d'achat du Produit, au service de garantie ou par écrit à l'adresse suivante : Dedra Exim Sp. z o.o., ul. 3 Maja 8, 05-800 Pruszków, Pologne.
4. L'Utilisateur peut soumettre une réclamation en utilisant le formulaire disponible sur le site web www.dedra.pl (« Formulaire de réclamation au titre de la garantie »).
5. Les adresses des services de garantie pour les différents pays sont disponibles sur le site www.dedra.pl. En l'absence de service de garantie pour un pays donné, il est recommandé d'adresser les réclamations au titre de la garantie à l'adresse suivante : Dedra Exim Sp. z o.o. ul. 3 Maja 8, 05-800 Pruszków (Pologne).

6. A l'égard de la sécurité de l'Utilisateur, l'utilisation d'un Produit défectueux est interdite.
7. Attention ! L'utilisation d'un Produit défectueux est dangereuse pour la santé et la vie de l'Utilisateur.
8. L'exécution des obligations découlant de la garantie aura lieu dans un délai de 14 jours ouvrables à compter de la date de livraison du Produit réclamé par l'Utilisateur.
9. Avant de livrer le Produit défectueux pour réclamation, il est recommandé de le nettoyer. Il est recommandé de protéger soigneusement le Produit réclamé contre les dommages pendant le transport (il est recommandé de livrer le Produit réclamé dans son emballage d'origine).
10. La période de garantie est prolongée de la durée pendant laquelle l'Utilisateur n'a pas pu utiliser le Produit en raison d'un défaut couvert par la garantie.
La garantie n'exclut, ne limite ni ne suspend les droits de l'Utilisateur découlant des dispositions relatives à la garantie légale contre les défauts de la chose vendue.
Conformément à l'article 13, paragraphes 1 et 2, du règlement (UE) 2016/679 du Parlement européen et du Conseil du 27 avril 2016 relatif à la protection des personnes physiques à l'égard du traitement des données à caractère personnel et à la libre circulation de ces données, et abrogeant la directive 95/46/CE (ci-après « RGPD »), nous vous informons de ce qui suit :
1. Le responsable du traitement de vos données personnelles fournies dans le formulaire est DEDRA-EXIM sp. z o.o., dont le siège social est situé à Pruszków, ul. 3 Maja 8, 05-800 Pruszków, Pologne (ci-après le « Responsable du traitement »).
2. Vos données seront traitées exclusivement aux fins de la procédure de garantie de l'appareil conformément à l'article 6, paragraphe 1, point b), du règlement général sur la protection des données (ci-après « RGPD »). La fourniture des données est volontaire, mais nécessaire au déroulement de la procédure de garantie.
3. Vos données seront traitées pendant la durée d'examen et de traitement de la procédure de garantie, ainsi qu'à des fins d'archivage en cas de nécessité de défense contre d'éventuelles réclamations à l'encontre du Responsable du traitement, et ce, pas plus longtemps que le délai de prescription de ces réclamations.
4. Vos données pourront être divulguées exclusivement aux sous-traitants traitant les données pour le compte du responsable du traitement sur la base d'un contrat écrit de sous-traitance de données à caractère personnel, fournissant notamment des services de maintenance technique, d'hébergement ou de gestion de site web, de support informatique ou de transport. Les fournisseurs du Responsable du traitement sont tenus d'assurer la sécurité des données et de respecter les exigences de la législation applicable en matière de protection des données à caractère personnel, et ne peuvent pas utiliser les données à caractère personnel qui leur sont confiées à d'autres fins que celles spécifiées dans le contrat conclu avec le Responsable du traitement.
5. Vos données ne feront pas l'objet d'une prise de décision automatisée, y compris le profilage, et ne seront pas transférées vers un pays tiers ou une organisation internationale.
6. Vous disposez d'un droit d'accès à vos données, ainsi que d'un droit de rectification, d'effacement, de limitation du traitement, d'un droit à la portabilité des données et d'un droit d'opposition, à tout moment.
7. Pour toute question relative au traitement de vos données personnelles par le Responsable du traitement, vous pouvez le contacter à l'adresse e-mail suivante : daneosobowe@dedra.pl ;
8. Vous avez le droit d'introduire une réclamation auprès de l'autorité de contrôle compétente en matière de protection des données à caractère personnel;

Dedra Exim Sp. z o.o.
ul. 3 Maja 8, 05-800 Pruszków
Tel. +48 22 73 83 777, fax +48 22 73 83 779
www.dedra.pl, serwis@dedra.pl

Adnotacje o dokonanych naprawach / Záznamy o provedených opravách / Záznamy o vykonaných opravách / Pastabos apie atliktą remontą / Piezīmes par veikto remontu / Feljegyzések az elvégzett javításokról / Menţiuni cu privire la reparaţiile efectuate / Opombe o opravljenih popravilih / Bilješke o izvršenim popravcima / Отбелязване на извършените ремонти / Відмітка про проведені ремонти / Teostatud remonditööde märkimine / Vermerke über ausgeführte reparaturen / Informations sur les réparations effectuées

Data zgłoszenia do naprawy / Datum nahlášení k opravě / Dátum odovzdania do opravy / Atidavimo remontui data / Produkta nodošanas remontā datums / A javításra történő bejelentés dátuma / Data predării la reparaţie / Datum prijave za popravilo / Datum zahtjeva za popravak / Дата на заявката за ремонт / Дата подання заявки на ремонт / Remonditaotluse kuupäev / Datum der Anmeldung zur Reparatur / Date de la demande de réparation	Data wykonania naprawy / Datum provedení opravy / Dátum vykonania opravy / Remonto data / Remonta datums / A javítás dátuma / Data efectuării reparaţiei / Datum izvršitve popravila / Datum popravka / Дата на ремонта / Дата ремонту / Remondi kuupäev / Datum der Ausführung der Reparatur / Date de réparation	Zakres naprawy, opis czynności naprawczych / Rozsah opravy, popis úkonů / Rozsah opravy, opis vykonaných opravných činností / Remonto apimtis, remonto darbų aprašymas / Remonta apjoms, remontdarbu apraksts / A javítás tartalma, a javítási műveletek leírása / Domeniul de reparaţie, descrierea operaţiilor de reparaţie / Obseg popravila, opis izvršenih opravil v okviru popravila / Opseg popravka, opis popravka / Обхват на ремонта, описание на ремонтните дейности / Обсяг ремонту, опис ремонтних робіт / Remondi ulatus, remonditööde kirjeldus / Umfang der Reparatur , Beschreibung der Tätigkeiten / Étendue de la réparation, description des opérations de réparation	Podpis wykonującego naprawę / Podpis opraváře / Podpis osoby vykonávajúcej opravu / Remontą atliekančio asmens parašas / Remonta veicēja paraksts / A javítást végző aláírása / Semnătura persoanei care a efectuat reparaţia / Podpis osebe, ki je izvršila popravilo / Potpis osobe koja izvodi popravak / Подпис на ремонтиращия / Підпис ремонтника / Remonditöökoja allkiri / Unterschrift der die Reparatur ausführenden Person / Signature de la personne ayant effectué la réparation