DA-T184CS

Instrukcja ważna dla urządzeń wyprodukowanych po: / Operating instructions valid for devices manufactured after: / Návod k obsluze platný pro zařízení vyrobená po: / Návod na obsluhu platný pre zariadenia vyrobené po: / Naudojimo instrukcijos galioja prietaisams, pagamintiems po: / Lietošanas instrukcija, kas attiecas uz ierīcēm, kas ražotas pēc: / A használati utasítás az alábbi dátum után gyártott készülékekre érvényes: / Instrucțiuni de utilizare valabile pentru dispozitivele fabricate după: / Navodila za uporabo veljajo za naprave, proizvedene po: / Korisnički priručnik vrijedi za uređaje proizvedene nakon: / Инструкции за експлоатация, валидни за устройства, произведени след: / Інструкція з експлуатації, важлива для пристроїв, виготовлених після: / Bedienungsanleitung gültig für Geräte, die nach dem folgenden Datum hergestellt wurden: / Mode d'emploi valable pour les appareils fabriqués après: **01.07.2025**

PL **Termowentylator**
Instrukcja obsługi z kartą gwarancyjną

EN **Fan Heater**
Manual with guarantee card

CZ **Termoventilátor**
Návod k obsluze se záručním listem

SK **Teplovzdušný ventilátor**
Užívateľská príručka so záručným listom

LT **Termoventiliatorius**
Naudojimo instrukcija su Garantiniu lapu

LV **Termoventilators**
Lietošanas instrukcija ar garantijas talonu

HU **Termoventillátor**
Használati Utasítás Garanciajeggyel

RO **Termoventilator**
Instrucțiuni de utilizare și certificat de garanție

DE **Thermoventilator**
Bedienungsanleitung mit Garantiekarte

SI **Termoelektrični ventilator**
Navodila za uporabo z garancijskim listom

HR **Ventilatorska grijalica**
Upute za uporabu s jamstvenim listom

BG **Термоелектрически вентилатор**
Инструкции за експлоатация с гаранционна карта

UA **Термоелектричний вентилятор**
Інструкція з експлуатації з гарантійним талоном

FR **Radiateur soufflant**
Mode d'emploi avec carte de garantie



PL **Ten produkt jest odpowiedni tylko do sporadycznego użytku lub do stosowania w dobrze izolowanych pomieszczeniach.**
Wszelkie prawa zastrzeżone. Niniejsze opracowanie jest chronione prawem autorskim. Kopiowanie lub rozpowszechnianie Instrukji Obsługi we fragmentach albo w całości bez zgody Dedra Exim zabronione Dedra Exim zastrzega sobie prawo do wprowadzania zmian konstrukcyjno-technicznych oraz kompletacyjnych bez uprzedniego powiadamiania. Zmiany te nie mogą stanowić podstawy do reklamowania produktu. Instrukcja obsługi dostępna na stronie www.dedra.pl

EN **This product is only suitable for occasional use or for use in well-insulated rooms.**
All rights reserved. This work is protected by copyright. Copying or distribution of the User Manual in parts or in full without Dedra Exim's permission is prohibited Dedra Exim reserves the right to make design, technical and completion changes without prior notice. These changes may not constitute grounds for advertising the product. User manual available at www.dedra.pl

CZ **Tento výrobek je vhodný pouze pro občasné použití nebo pro používání v dobře izolovaných místnostech.**
Všechna práva vyhrazena. Toto zpracování je chráněno autorským právem. Kopírování nebo šíření Návodu k obsluze v částech nebo vcelku bez souhlasu společnosti Dedra Exim je zakázáno. Dedra Exim si vyhrazuje právo zavádět konstrukční a technické a komplementační změny bez dřívějšího oznámení. Tyto změny nemohou být základem pro reklamování výrobku. Návod k obsluze dostupný na stránkách www.dedra.pl

SK **Tento výrobok je určený iba na občasné používanie alebo na používanie v dobre izolovaných miestnostiach.**
Všetky práva vyhradené. Tieto materiály sú chránené autorskými právami. Kopírovanie prípadne šírenie častí, prípadne celého návodu na obsluhu je bez súhlasu spoločnosti Dedra Exim zakázané. Dedra Exim si vyhradzuje právo na vykonávanie konštrukčno-technických zmien, a zmien doplnkového príslušenstva, bez predchádzajúceho upozornenia. Tieto zmeny nemôžu byť dôvodom na reklamáciu výrobku. Užívateľská príručka je dostupná na webovej stránke www.dedra.pl

LT **Šis produktas gali būti naudojamas tik retkarčiais arba gera izoliuotose patalpose.**
Visos teisės saugomos. Šis kūrinys yra saugomas autorinių teisių įstatymų. Eksploatavimo instrukcijos arba jos fragmentų kopijavimas ir platinimas be „Dedra Exim“ sutikimo draudžiamas. „Dedra Exim“ pasilieka sau teisę įvesti konstrukcijos, techninius arba komplektacijos pokyčius be išankstinio įspėjimo. Šie pokyčiai negali būti skundo dėl produkto pagrindu. Naudojimo instrukcija yra prieinama svetainėje: www.dedra.pl

LV **Šis produkts ir piemērots tikai neregulārai lietošanai vai lietošanai telpās ar labu ventilāciju.**
Visas tiesības pasargātas. Šis izdevums ir sargāts ar autortiesību. Lietošanas Instrukcijas kopēšana vai izplatīšana pilnīgi vai fragmentos bez Dedra Exim firmas piekrišanas ir aizliegta. Firma Dedra Exim atstāj sev tiesību veikt konstrukcijas-tehnikas izmaiņu, kā arī komplektācijas izmaiņu bez iepriekšēja paziņojuma. Šīs izmaiņas nevar būt par pamatu produkta reklamēšanai. Lietošanas instrukcija pieejama mājaslapā www.dedra.pl

HU **A termék csak alkalmi használatra, vagy jól szigetelt helyiségben történő alkalmazásra megfelelő .**
Minden jog fenntartva. A jelen kiadvány szerzői jogokkal védve. A Használati Utasítás másolása vagy terjesztése egészében vagy részleteiben a Dedra Exim írásos engedélye nélkül tilos A Dedra Exim fenntartja magának a szerkezeti-műszaki, valamint komplettálási változtatások előzetes bejelentés nélküli bevezetésének jogát. Ezek a változások nem szolgálhatnak alapjául a termék reklamációjának. A használati utasítás a weboldalon elérhető www.dedra.pl.

RO **Acest product este adecvat numai pentru utilizări ocazionale sau pentru utilizare în încăperi bine izolate.**
Toate drepturile rezervate. Această redactare este protejată prin legea dreptului de autor. Este interzisă copierea, reproducerea în orice fel sau multiplicarea și distribuirea parțială sau în totalitate a Manualului de utilizare fără permisiunea firmei Dedra Exim Firma Dedra Exim își rezervă dreptul de a face modificări tehnice și constructive sau de completare a dispozitivului fără o notificare prealabilă. Aceste modificări nu pot constitui temei pentru reclamarea produsului. Instrucțiunea de deservire accesibilă pe pagina www.dedra.pl

DE **Dieses Produkt ist nur für gelegentlichen Gebrauch oder für Gebrauch in gut isolierten Räumen geeignet.**
Alle Rechte vorbehalten. Die vorliegende Bedienungsanleitung wird durch das Urheber-recht geschützt. Kein Teil dieser Bedienungs-anleitung darf ohne schriftliche Einwilligung von Dedra Exim vervielfältigt oder verbreitet werden.Dedra Exim behält sich das Recht vor, Konstruktions- und technische Änderungen sowie Änderungen in der Zusammensetzung vorzunehmen, ohne vorher darüber zu informieren. Diese Änderungen können kein Grund zur Reklamation des Produkts bilden. Die Bedienungsanleitung ist auf der Internetseite www.dedra.pl zugänglich.

SI **Ta izdelek je primeren le za občasno uporabo ali za uporabo v dobro izoliranih prostorih.**
Vse pravice pridržane. To delo je zaščiteno z avtorskimi pravicami. Kopiranje ali razširjanje uporabniškega priročnika po delih ali v celoti brez dovoljenja družbe Dedra Exim je prepovedano Družba Dedra Exim si pridržuje pravico do oblikovnih, tehničnih in končnih sprememb brez predhodnega obvestila. Te spremembe ne smejo biti razlog za oglaševanje izdelka. Uporabniški priročnik je na voljo na spletni strani www.dedra.pl

HR **Ovaj proizvod je prikladan samo za povremenu uporabu ili za uporabu u dobro izoliranim prostorijama.**
Sva prava su rezervirana. Ovo djelo je zaštićeno autorskim pravom. Zabranjeno je kopiranje ili distribucija Uputa za uporabu u dijelovima ili u cijelosti bez pristanka Dedra Exima Dedra Exim zadržava pravo uvođenja promjena konstrukcijskih, tehničkih i završnih bez prethodne obavijesti. Ove promjene ne mogu predstavljati osnovu za reklamiranje proizvoda. Upute za uporabu dostupne su na web stranici www.dedra.pl

BG **Този продукт е подходящ само за случайна употреба или за употреба в добре изолирани помещения.**
Всички права запазени. Това произведение е защитено с авторски права. Забранено е копирането или разпространението на ръководството за потребителя на части или изцяло без разрешението на Dedra Exim Dedra Exim си запазва правото да прави промени в дизайна, техниката и окомплектовката без предварително уведомление. Тези промени не могат да бъдат основание за рекламиране на продукта. Ръководството за потребителя е на разположение на адрес www.dedra.pl

UA **Цей виріб підходить лише для періодичного використання або для використання в добре ізольованих приміщеннях.**
Всі права захищені. Ця робота захищена авторським правом. Копіювання або розповсюдження Посібника користувача повністю або частково без дозволу Dedra Exim заборонено Dedra Exim залишає за собою право вносити зміни в конструкцію, технічні характеристики та комплектацію без попереднього повідомлення. Ці зміни не можуть бути підставою для реклами продукту. Посібник користувача доступний на сайті www.dedra.pl

FR **Ten produkt jest odpowiedni tylko do sporadycznego użytku lub do stosowania w dobrze izolowanych pomieszczeniach.**
Wszelkie prawa zastrzeżone. Niniejsze opracowanie jest chronione prawem autorskim. Kopiowanie lub rozpowszechnianie Instrukji Obsługi we fragmentach albo w całości bez zgody Dedra Exim zabronione Dedra Exim zastrzega sobie prawo do wprowadzania zmian konstrukcyjno-technicznych oraz kompletacyjnych bez uprzedniego powiadamiania. Zmiany te nie mogą stanowić podstawy do reklamowania produktu. Instrukcja obsługi dostępna na stronie www.dedra.pl

Kontakt
Contact/ Kontakt/ Kontakt/ Kontaktai/ Kontakts/ Elérhetőség/ Contact/ Pišite na/ Kontakt/ Свържете се с/ Контакти/ Kontakt/ Contact:
Dedra Exim Sp. z o.o., ul. 3 Maja 8, 05-800 Pruszków, Tel. +48 22 73 83 777 wew. 129, 170, fax +48 22 73 83 779
info@dedra.pl www.dedra.pl

1. Zdjęcia i rysunki

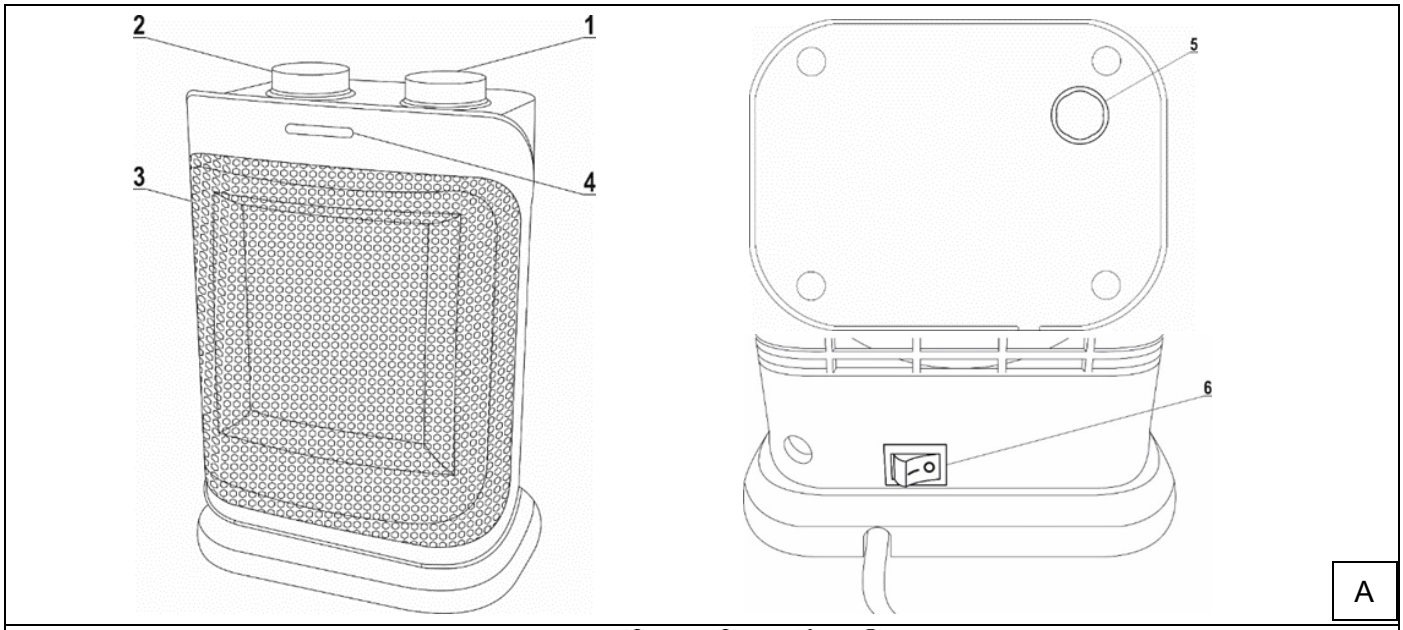

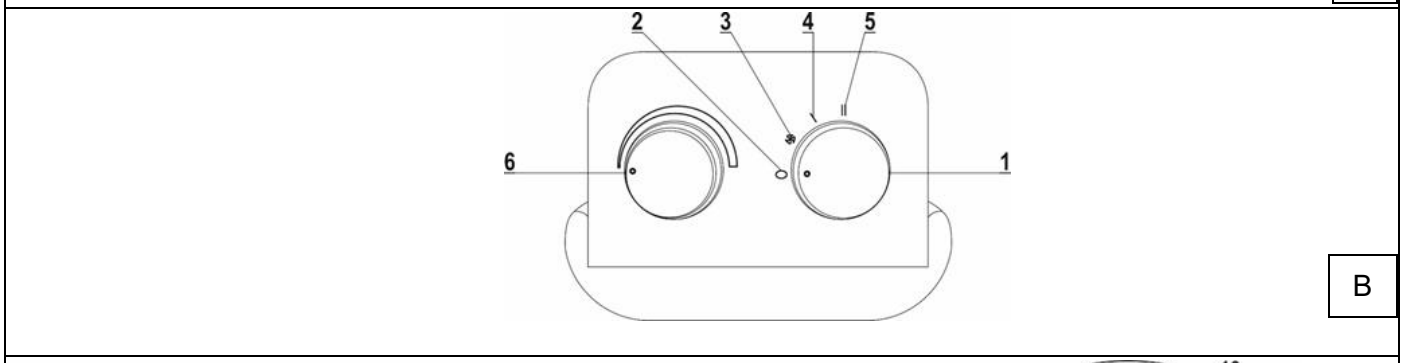

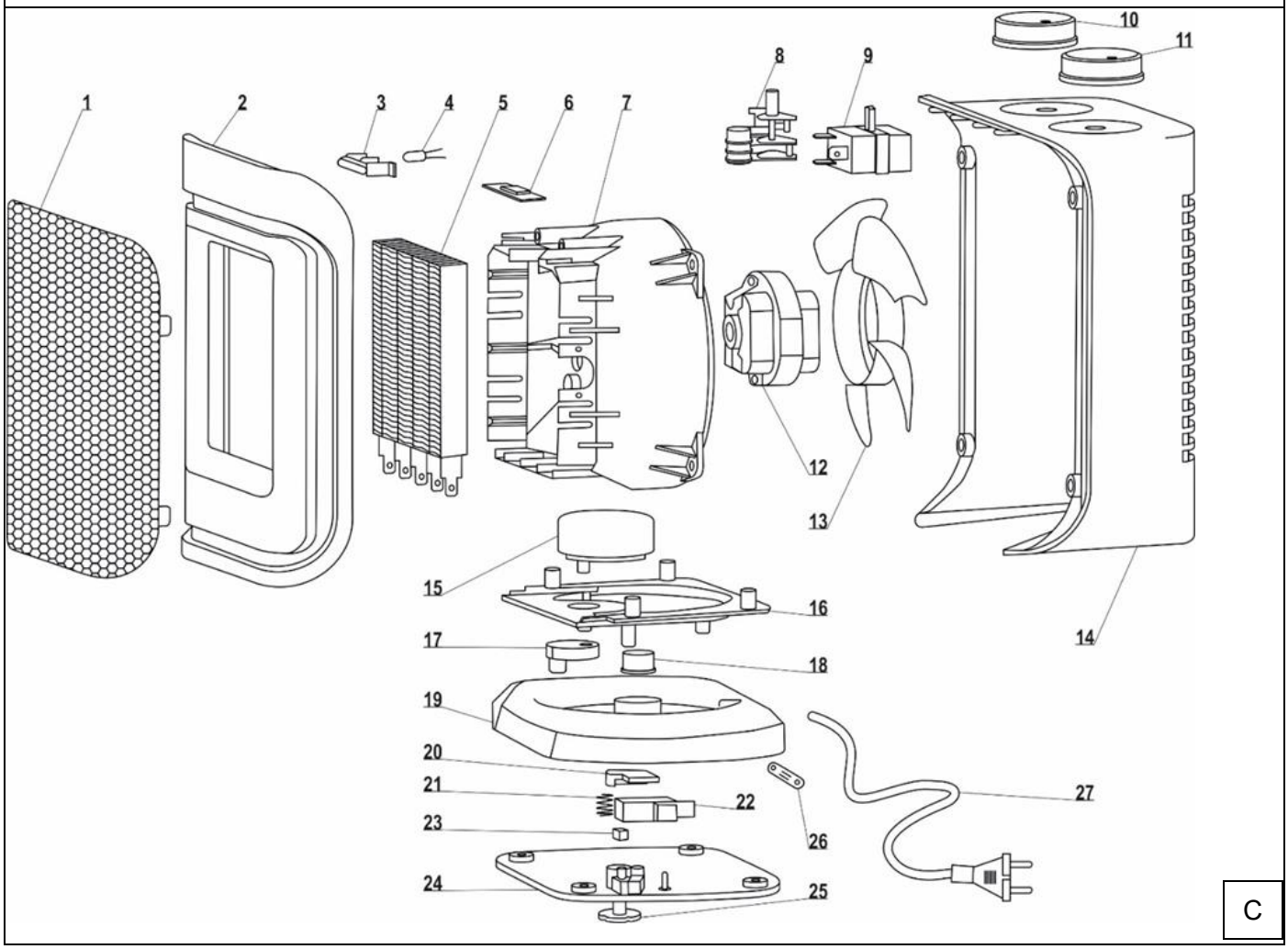

Opis piktogramów / Description of pictograms / Popis piktogramů / Popis piktogramov / Piktogramų aprašymas / Piktogrammu apraksts / A piktogramok leírása / Descrierea pictogramelor / Opis piktogramov / Opis piktograma / Описание на пиктограмите / Опис піктограм / Beschreibung der Piktogramme / Description des pictogrammes



Nakaz: przeczytaj instrukcję obsługi / Mandatory: read the user manual / Povinné: přečtěte si návod k použití / Povinné: prečítajte si používateľskú príručku / Privaloma: perskaityti vartotojo vadovą / Obligāts: izlasiet lietošanas instrukciju / Kötelező: olvassa el a felhasználói kézikönyvet / Obligatoriu: citiți manualul de utilizare / Obvezno: preberite navodila za uporabo / Obavezno: pročitajte upute za uporabu / Задължително: прочетете ръководството за употреба / Обов'язково: прочитайте інструкцію з експлуатації / Obligatorisch: Lesen Sie die Bedienungsanleitung / Obligatoire: lire le mode d'emploi



W celu uniknięcia przegrzania nie przykrywać!/ To avoid overheating do not cover! / Abyste zabránili přehřátí, nezakrývejte! / Aby nedošlo k prehriatiu, neprikrývajte! / Siekiant išvengti perkaitimo, nepridengti! / Nesegt, lai izvairītos no pārkarsēšanas! / A túlmelegedés elkerülése érdekében ne takarja le! / În scopul evitării supraîncălzirii nu acoperiţi! / Um überhitzung zu vermeiden nicht abdecken! / Da bi se izognili pregrevanju, naprave ne pokrivajte! / Nemojte prekrivati kako biste izbjegli pregrijavanje / За да избегнете прегряване, не покривайте! / Щоб уникнути перегріву, не накривайте! / Afin d'éviter toute surchauffe, ne pas couvrir!



Informacja: urządzenie w drugiej klasie ochronności / Information: device in the second protection class / informace: zařízení v druhé třídě ochrany / informácia: zariadenie v druhej triede ochrany / informacija: įrankio saugumo nuo elektros smūgio klasės / informācija: ierīce atbilst otrajai aizsardzības klasei / információ: a termék második osztályú besorolással rendelkezik / informație: dispozitiv din clasa a doua de protecție împotriva / Informacije: naprava v zaščitnem razredu II / Podaci: uređaj u drugoj klasi zaštite / Информация: устройство в клас на защита II / Інформація: пристрій з класом захисту II / Information: Geräte der Schutzklasse II / Information : appareil de la classe de protection II

PL Spis treści

1. Zdjęcia i rysunki
2. Opis urządzenia
3. Przeznaczenie urządzenia
4. Ograniczenie użycia
5. Dane techniczne
6. Przygotowanie do pracy
7. Podłączenie do sieci
8. Włączanie urządzenia
9. Użytkowanie urządzenia
10. Bieżące czynności obsługowe
11. Części zamienne i akcesoria
12. Samodzielne usuwanie usterek
13. Kompletacja urządzenia
14. Informacja dla użytkowników o pozbywaniu się urządzeń elektrycznych i elektronicznych
15. Wykaz części do rysunku złożeniowego
16. Karta gwarancyjna

Deklaracja zgodności znajduje się w siedzibie Dedra Exim Sp. z o.o.
Ogólne przepisy bezpieczeństwa zostały dołączone do instrukcji jako oddzielna broszura.

OSTRZEŻENIE. Przeczytać wszystkie ostrzeżenia oznaczone symbolem i wszystkie instrukcje. Nieprzestrzeganie podanych niżej ostrzeżeń i wskazówek dotyczących bezpieczeństwa może być przyczyną porażenia prądem elektrycznym, pożaru lub poważnych obrażeń.

Zachować wszystkie ostrzeżenia i instrukcje do przyszłego użytku.

2. Opis urządzenia

Rys. A: 1. Pokrętło włącznika; 2. Pokrętło termostatu; 3. Kratka wylotowa; 4. Dioda sygnalizująca pracę; 5. Wyłącznik przeciwprzewróceniowy; 6. Włącznik oscylacji

3. Przeznaczenie urządzenia

Termowentylator jest urządzeniem służącym do wymuszania przepływu ciepłego powietrza i do ogrzewania w zamkniętych pomieszczeniach mieszkalnych, w celu poprawy komfortu cieplnego użytkownika. Dzięki wbudowanemu termostatowi, termowentylator ma możliwość pracy automatycznej, tj. okresowego włączania i wyłączania w celu utrzymywania żądanej temperatury.
Dopuszcza się wykorzystanie urządzenia w pracach remontowo-budowlanych, warsztatach naprawczych, w pracach amatorskich przy równoczesnym przestrzeganiu warunków użytkowania i dopuszczalnych warunków pracy, zawartych w instrukcji obsługi.

4. Ograniczenia użycia

Urządzenie może być użytkowane tylko zgodnie zamieszczonymi poniżej „Dopuszczalnymi warunkami pracy".
Samowolne zmiany w budowie mechanicznej i elektrycznej, wszelkie modyfikacje, czynności obsługowe nieopisane w instrukcji obsługi będą traktowane jako bezprawne i powodują natychmiastową utratę praw gwarancyjnych, a deklaracja zgodności traci ważność.
Użytkowanie niezgodne z przeznaczeniem, bądź niezgodnie z instrukcją obsługi spowoduje natychmiastową utratę praw gwarancyjnych.

Dopuszczalne warunki pracy
Urządzenie może być użytkowane tylko w pomieszczeniach zamkniętych o sprawnie działającej wentylacji. Unikać wilgoci. Nie pozostawiać włączonego urządzenia bez nadzoru. Nie używać w pomieszczeniach zapylonych.

5. Dane techniczne

Model	DA-T184CS
Napięcie sieci [V]	230 ~
Częstotliwość sieci [Hz]	50
Moc grzewcza [W]	1500
Stopień ochrony	IP X0
Klasa ochronności	II

6. Przygotowanie do pracy

UWAGA Wszystkie czynności przygotowawcze przeprowadzać przy urządzeniu odłączonym od źródła zasilania.

Termowentylator jest zmontowany i gotowy do użycia. Jeżeli w zestawie brakuje któregoś z elementów skontaktuj się ze sprzedawcą.
Ustaw termowentylator na twardej, równej powierzchni w odległości co najmniej 0,7 metra od przeszkód. Przed podłączeniem urządzenia do sieci upewnij się, że pokrętło włącznika (Rys. B, 1) jest ustawione w pozycji „0" (Rys. B, 2).

7. Podłączenie do sieci

Przed podłączeniem urządzenia do źródła prądu należy upewnić się, czy napięcie zasilania odpowiada wartości podanej na tabliczce znamionowej.
Instalacja zasilająca powinna być wykonana zgodnie z zasadniczymi wymaganiami dotyczącymi instalacji elektrycznych i spełniać wymogi bezpieczeństwa użytkowania. Parametry minimalnego przekroju przewodu zasilającego oraz nominalnej wartości bezpiecznika w zależności od mocy urządzenia podano w poniższej tabeli:

Moc urządzenia [W]	Minimalny przekrój przewodu [mm^2]	Minimalna wartość bezpiecznika typu B [A]
1400÷2300	1,5	16

Instalacja winna być wykonana przez uprawnionego elektryka. W przypadku korzystania z przedłużaczy należy zwrócić uwagę by przekrój żyły nie był mniejszy od wymaganego (patrz tabela). Przewód elektryczny ułożyć tak, aby w czasie pracy nie był narażony na przecięcie. Nie używać uszkodzonych przedłużaczy. Okresowo sprawdzać stan techniczny przewodu zasilającego. Nie ciągnąć za przewód zasilający.

8. Włączanie urządzenia

UWAGA Przed uruchomieniem urządzenia bezwzględnie wykonać czynności opisane w rozdziale „Przygotowanie do pracy".

Ustaw pokrętło włącznika (Rys. B, 1) na „0" (Rys. B, 2). Podłącz przewód zasilający do gniazdka.
Aby włączyć urządzenie ustaw pokrętło włącznika na żądany tryb pracy. Dostępne tryby pracy opisane są w rozdziale „Użytkowanie urządzenia".

9. Użytkowanie urządzenia

UWAGA Podczas pracy urządzenia nie wolno przykrywać ani blokować żadnej z kratek: wylotu ciepłego powietrza oraz wlotu powietrza!

Po podłączeniu termowentylatora do zasilania ustaw wybrany tryb pracy za pomocą pokrętła (Rys. B, 1):
•Tylko wentylator ,, " (Rys. B, 3)
•Połowa mocy grzewczej ,, **I "** (Rys. B, 4)
•Pełna moc grzewcza ,, **II "** (Rys. B, 5)
Aby termowentylator pracował, temperatura zadana na termostacie (Rys. B, 6) musi być wyższa niż temperatura otoczenia. Jeśli nagrzewnica nie pracuje, przekręcić termostat w prawo. Podczas załączania i wyłączania się termostatu będzie słychać ciche kliknięcie.
Kiedy powietrze w otoczeniu termowentylatora osiągnie zadaną za pomocą termostatu temperaturę, termowentylator samoczynnie się wyłączy. Ponowne włączenie termowentylatora nastąpi, kiedy temperatura spadnie lub kiedy użytkownik obróci pokrętło termostatu w prawą stronę(Rys. B, 6), aby zwiększyć zadaną temperaturę.
Aby wyłączyć termowentylator, pokrętło włącznika (Rys. B, 1) nastaw na tryb pracy „tylko wentylator" (Rys. B, 3), pokrętło termostatu (Rys. B, 6) obróć w prawo w kierunku pozycji „MAX" i pozwól urządzeniu wychłodzić się przez ok. 3 minuty. Następnie wyłącz całkowicie urządzenie: pokrętło włącznika (Rys. B, 1) obróć do pozycji „0" (Rys. B, 2). Odłącz wtyczkę z gniazda sieciowego.
Urządzenie wyposażono w zabezpieczenie przeciwprzewróceniowe (Rys. A, 5). Jeśli stoi na płaskiej, równej powierzchni, przycisk zabezpieczenia jest wciśnięty i urządzenie może pracować. Jeśli przycisk ten nie będzie wciśnięty (np. urządzenie przewróci się lub będzie stało na nierównej powierzchni), termowentylator nie będzie mógł pracować.
Termowentylator wyposażono w zabezpieczenie termiczne, chroniące urządzenie przed przegrzaniem. Jeśli ono zadziała, urządzenie wyłączy się samoczynnie. W tym przypadku odczekaj, aż termowentylator się wychłodzi, po czym włączy się samoczynnie.

Funkcja oscylacji

Termowentylator wyposażony jest w funkcję oscylacji. Aby ją włączyć, wciśnij włącznik oscylacji znajdujący się z tyłu urządzenia (Rys. A, 6).

10. Bieżące czynności obsługowe

⚠ UWAGA **Wszystkie czynności obsługowe przeprowadzać przy urządzeniu odłączonym od źródła zasilania.**

Urządzenie powinno być regularnie czyszczone i odkurzane. Czyszczenie wykonuj odkurzaczem, usuwając kurz wąską ssawką (szczotką szczelinową). Do czyszczenia urządzenia używaj miękkiej bawełnianej ściereczki, zwilżonej delikatnie wodą. Nie stosuj detergentów. Po wyczyszczeniu urządzenia dokładnie osusz obudowę. Zwracaj szczególną uwagę, aby woda nie dostała się do środka urządzenia.
Regularnie sprawdzaj stan przewodu zasilającego pod kątem uszkodzeń.
Urządzenie przechowuj w miejscu niedostępnym dla dzieci.
W miarę możliwości w oryginalnym opakowaniu w suchym i chłodnym miejscu, z dala od źródeł ciepła.

11. Części zamienne i akcesoria

W celu zakupu części zamiennych i akcesoriów należy skontaktować się z Serwisem Dedra Exim. Dane kontaktowe znajdują się na 1. stronie instrukcji.
Przy zamawianiu części zamiennych prosimy podać numer partii umieszczony na tabliczce znamionowej oraz numer części z rysunku złożeniowego.
W okresie gwarancyjnym naprawy dokonywane są na zasadach podanych w karcie gwarancyjnej. Reklamowany produkt prosimy przekazać do naprawy w miejscu zakupu (sprzedawca zobowiązany jest przyjąć reklamowany produkt), przesłać do serwisu centralnego Dedra Exim lub przesłać do serwisu najbliższego względem miejsca zamieszkania (lista serwisów na stronie www.dedra.pl). Prosimy uprzejmie dołączyć wypełnioną kartę gwarancyjną. Po okresie gwarancyjnym naprawy wykonuje serwis centralny. Uszkodzony produkt należy przesłać do serwisu (koszty wysyłki pokrywa użytkownik).

12. Samodzielne usuwanie usterek

⚠ UWAGA **Przed przystąpieniem do samodzielnego usuwania usterek odłączyć urządzenie od zasilania.**

Problem	Przyczyna	Rozwiązanie
Urządzenie nie działa	Brak napięcia w gnieździe sieciowym	Sprawdź napięcie w instalacji
	Uszkodzony włącznik	Przekaż urządzenie do serwisu
	Uszkodzony przewód zasilający	Przekaż urządzenie do serwisu.
	Wyłącznik przeciwprzewróceniowy nie jest wciśnięty	Sprawdź czujnik pod urządzeniem, ustaw na płaskiej, równej powierzchni
Wentylator i grzałki nie działają	Uszkodzony termostat lub zabezpieczenie termiczne	Przekaż urządzenie do naprawy
Wentylator nie pracuje, grzałki działają	Uszkodzony silnik wentylatora	Przekazać urządzenie do serwisu
	Zablokowany wentylator	Odblokuj wentylator
Zmniejszony przepływ powietrza	Zablokowane kratki wlotu/wylotu	Odblokuj kratki
Głośna praca	Źle ustawione urządzenie	Popraw ustawienie na płaskiej, równej powierzchni

13. Kompletacja urządzenia

1. Termowentylator – 1 szt.

14. Informacja dla użytkowników o pozbywaniu się urządzeń elektrycznych i elektronicznych (dotyczy gospodarstw domowych)



Przedstawiony symbol umieszczony na produktach lub dołączonej do nich dokumentacji informuje, że niesprawnych urządzeń elektrycznych lub elektronicznych nie można wyrzucać razem z odpadami bytowymi. Prawidłowe postępowanie w razie konieczności utylizacji, powtórnego użycia lub odzysku podzespołów polega na przekazaniu urządzenia do wyspecjalizowanego punktu zbiórki, gdzie będzie przyjęte bezpłatnie. Informacji o lokalizacji miejsc zbiórki zużytego sprzętu udzielają władze lokalne np. na swoich stronach internetowych.
Prawidłowa utylizacja urządzenia umożliwia zachowanie cennych zasobów i uniknięcie negatywnego wpływu na zdrowie i środowisko, wynikające z możliwości obecności w sprzęcie niebezpiecznych: substancji, mieszanin oraz części składowych.
Nieprawidłowa utylizacja odpadów zagrożona jest karami przewidzianymi w odpowiednich przepisach lokalnych.
Użytkownicy w krajach Unii Europejskiej: W razie konieczności pozbycia się urządzeń elektrycznych lub elektronicznych, prosimy skontaktować się z najbliższym punktem sprzedaży lub z dostawcą, którzy udzielą dodatkowych informacji.
Pozbywanie się odpadów w krajach poza Unią Europejską: Taki symbol dotyczy tylko krajów Unii Europejskiej. W razie potrzeby pozbycia się niniejszego produktu prosimy skontaktować się z lokalnymi władzami lub ze sprzedawcą celem uzyskania informacji o prawidłowym sposobie postępowania.

15. Wykaz części do rysunku złożeniowego

LP	Nazwa części	LP	Nazwa części
1	Siatka przednia	15	Silnik oscylacji
2	Obudowa przednia	16	Podstawa modułu oscylacji
3	Osłona diody	17	Moduł oscylacji
4	Dioda	18	Tulejka oscylacji
5	Grzałka	19	Osłona
6	Reset	20	Docisk wyłącznika przeciwprzewróceniowego
7	Kanał powietrzny	21	Sprężynka
8	Termostat	22	Wyłącznik przeciwprzewróceniowy
9	Włacznik	23	Ślizg
10	Pokrętło termostatu	24	Podstawa
11	Pokrętło włącznika	25	Dźwignia wyłącznika przeciwprzeróceniowego
12	Silnik elektryczny	26	Klamra dociskowa
13	Wiatrak	27	Przewód zasilający
14	Obudowa tylna		

Karta gwarancyjna
na
Termowentylator
Nr katalogowy: DA-T184CS nr partii: .....
(zwane dalej Produktem)
Data zakupu Produktu: .....

Pieczęć sprzedawcy

Data i podpis sprzedawcy: .....

Oświadczenie Użytkownika:
Potwierdzam, że zostałem poinformowany o warunkach gwarancji oraz skutkach nieprzestrzegania wytycznych zawartych w Instrukcji obsługi i karcie gwarancyjnej. Warunki niniejszej gwarancji są mi znane, co potwierdzam własnoręcznym podpisem:

....
Data i miejsce Podpis Użytkownika

I. Odpowiedzialność za Produkt

1. Gwarant – Dedra Exim Sp. z o.o. z siedzibą w Pruszkowie, adres: ul. 3 Maja 8, 05-800 Pruszków, KRS 0000062517, Sąd Rejonowy dla m.st. Warszawy w Warszawie, XIV Wydział Gospodarczy Krajowego Rejestru Sądowego, NIP 527-020-49-33, kapitał zakładowy: 100 980.00 zł.
2. Na warunkach określonych w niniejszej karcie gwarancyjnej Gwarant udziela gwarancji na Produkt, pochodzący z dystrybucji Gwaranta.
3. Odpowiedzialność z tytułu gwarancji obejmuje tylko wady powstałe z przyczyn tkwiących w Produkcie w momencie jego wydania Użytkownikowi.
4. Z tytułu gwarancji Użytkownik, uzyskuje prawo do bezpłatnej naprawy Produktu, o ile wada ujawniła się w okresie gwarancji. Sposób naprawy Produktu (metoda wykonania naprawy) zależy od decyzji Gwaranta. W przypadku stwierdzenia przez Gwaranta braku możliwości naprawy Gwarant zastrzega sobie prawo wymiany wadliwego elementu albo całego Produktu na wolny od wad, obniżenia ceny Produktu lub odstąpienia od umowy.
5. W stosunku do Użytkownika, który nie jest konsumentem w rozumieniu ustawy z dnia 23 kwietnia 1964r. Kodeks cywilny, odpowiedzialność odszkodowawcza Gwaranta za szkody wynikające z niniejszej gwarancji i/lub w związku z jej zawarciem i wykonywaniem, bez względu na tytuł prawny, jest ograniczona maksymalnie do wysokości wartości wadliwego Produktu.

II. Okres gwarancji

Elementy Produktu	Czas trwania ochrony gwarancyjnej
Termowentylator	24 miesiące, licząc od daty zakupu Produktu uwidocznionej w niniejszej karcie gwarancyjnej

III. Warunki skorzystania z gwarancji

1. Przedstawienie przez Użytkownika wypełnionej karty gwarancyjnej Produktu oraz uprawdopodobnienie przez Użytkownika okoliczności zakupu Produktu, np. poprzez przedstawienie paragonu, faktury, itd. W celu sprawnego przeprowadzenia reklamacji zaleca się aby Użytkownik przekazał wraz z Produktem do reklamacji wszystkie elementy określone w „Kompletacji urządzenia" zawartej w Instrukcji obsługi.
2. Stosowanie się przez Użytkownika do zaleceń zawartych w Instrukcji obsługi i karcie gwarancyjnej.
3. Gwarancja obejmuje tylko obszar Rzeczypospolitej Polskiej i UE.
4. Gwarancja nie obejmuje wad Produktu powstałych w szczególności na skutek:
a. Nieprzestrzegania przez Użytkownika warunków określonych w Instrukcji obsługi, w szczególności w zakresie prawidłowej eksploatacji, konserwacji i czyszczenia;
b. Zastosowania przez Użytkownika środków czyszczących lub konserwujących niezgodnych z Instrukcją obsługi;
c. Nieodpowiedniego przechowywania i transportu Produktu przez Użytkownika;
d. Samowolnych zmian i/lub przeróbek Produktu przez Użytkownika, które nie były uzgadniane z Gwarantem;
e. Zastosowania przez Użytkownika w Produkcie materiałów eksploatacyjnych niezgodnych z Instrukcją obsługi.
5. Użytkownik, który nie jest konsumentem w rozumieniu ustawy z dnia 23 kwietnia 1964r. Kodeks cywilny, traci gwarancję na Produkt, w którym:
- numery seryjne, oznaczenia dat i tabliczki znamionowe zostały usunięte, zmienione lub uszkodzone przez Użytkownika;
- plomby zostały uszkodzone przez Użytkownika lub noszą ślady manipulacji Użytkownika.
6. Uwaga! Czynności związane z codzienną obsługą Produktu, wynikające m.in. z Instrukcji obsługi Użytkownik wykonuje we własnym zakresie i na swój koszt.

IV. Procedura reklamacyjna

1. W przypadku stwierdzenia nieprawidłowej pracy Produktu, przed dokonaniem zgłoszenia reklamacyjnego należy upewnić się czy wszystkie czynności określone w szczególności w Instrukcji obsługi zostały wykonane w sposób prawidłowy.
2. Zgłoszenie reklamacji zaleca się dokonać niezwłocznie, najlepiej w terminie 7 dni od daty zauważenia wady Produktu. Użytkownik, który nie jest konsumentem w rozumieniu ustawy z dnia 23 kwietnia 1964r. Kodeks cywilny traci uprawienia wynikające z niniejszej gwarancji w przypadku niezgłoszenia reklamacji w terminie 7 dni.
3. Zgłoszenie reklamacji można dokonać m.in. w punkcie zakupu Produktu, w serwisie gwarancyjnym lub pisemnie na adres: Dedra Exim Sp. z o.o., ul. 3 Maja 8, 05-800 Pruszków.
4. Użytkownik może złożyć reklamację przy wykorzystaniu formularza dostępnego na stronie internetowej www.dedra.pl. („Formularz zgłoszenia reklamacji z tytułu gwarancji").
5. Adresy serwisów gwarancyjnych dla poszczególnych krajów dostępne są na stronie www.dedra.pl. W przypadku braku serwisu gwarancyjnego dla danego kraju zgłoszenia reklamacyjne z tytułu gwarancji zaleca się kierować na adres: Dedra Exim Sp. z o.o. ul. 3 Maja 8, 05-800 Pruszków (Polska).
6. Mając na uwadze bezpieczeństwo Użytkownika zakazuje się korzystania z wadliwego Produktu.
7. Uwaga! Korzystanie z wadliwego Produktu jest niebezpieczne dla zdrowia i życia Użytkownika.
8. Wykonanie obowiązków wynikających z gwarancji nastąpi w terminie 14 dni roboczych, licząc od dnia dostarczenia reklamowanego Produktu przez Użytkownika.
9. Przed dostarczeniem wadliwego Produktu do reklamacji zaleca się jego oczyszczenie. Reklamowany Produkt zaleca się dokładnie zabezpieczyć przed uszkodzeniami w transporcie (zaleca się dostarczyć reklamowany Produkt w oryginalnym opakowaniu).
10. Okres gwarancji ulega przedłużeniu o czas, w ciągu którego wskutek wady Produktu objętego gwarancją Użytkownik nie mógł z niego korzystać.

Gwarancja nie wyłącza, nie ogranicza, ani nie zawiesza uprawnień Użytkownika wynikających z przepisów o rękojmi za wady rzeczy sprzedanej.

Zgodnie z art. 13 ust. 1 i ust. 2 rozporządzenia Parlamentu Europejskiego i Rady (UE) 2016/679 z dnia 27 kwietnia 2016 r. w sprawie ochrony osób fizycznych w związku z przetwarzaniem danych osobowych i w sprawie swobodnego przepływu takich danych oraz uchylenia dyrektywy 95/46/WE (dalej: „RODO") informujemy

1. Administratorem Twoich danych osobowych podanych w formularzu jest DEDRA-EXIM sp. z o.o. z siedzibą w Pruszkowie , ul. 3 Maja 8, 05-800 Pruszków (dalej: „Administrator").
2. Twoje dane będą przetwarzane wyłącznie w celu przeprowadzenia procedury gwarancyjnej urządzenia zgodnie art. 6 ust. 1 lit. b ogólnego rozporządzenie o ochronie danych (dalej: „RODO") Podanie danych jest dobrowolne, ale konieczne do przeprowadzenia procedury gwarancyjnej.
3. Twoje dane będą przetwarzane przez okres rozpatrywania przeprowadzenia procedury gwarancyjnej oraz w celach archiwizacyjnych w razie konieczności obrony przed ewentualnymi roszczeniami wobec Administratora nie dłużej niż do momentu ich przedawnienia.
4. Twoje dane mogą być ujawniane wyłącznie podmiotom przetwarzającym dane na rzecz administratora na podstawie pisemnej umowy powierzenia przetwarzania danych osobowych świadczącym m.in. usługi serwisu technicznego, hostingu lub obsługi strony internetowej, obsługi IT, firmie kurierskiej. Dostawcy Administratora zobowiązani są do zapewnienia zabezpieczenia danych i spełnienia wymogów obowiązującego prawa związanego z ochroną danych osobowych i nie mogą wykorzystywać powierzonych danych osobowych do innych celów niż te, które są określone w umowie z Administratorem.
5. Twoje dane nie będą przetwarzane w sposób zautomatyzowany w tym również w formie profilowania oraz nie będą przekazywane do państwa trzeciego/organizacji międzynarodowej.
6. Posiadasz prawo dostępu do treści swoich danych oraz prawo ich sprostowania, usunięcia, ograniczenia przetwarzania, prawo do przenoszenia danych, prawo wniesienia sprzeciwu, w dowolnym momencie.
7. We wszelkich sprawach związanych z przetwarzaniem Twoich danych osobowych przez Administratora możesz skontaktować się pod adresem e-mail: daneosobowe@dedra.pl;
8. Masz prawo wniesienia skargi do wniesienia skargi do organu właściwego do spraw ochrony danych osobowych;

EN Table of contents

1. Drawing and pictures
2. Description of the device
3. Purpose of the device
4. Restriction on use
5. Technical data
6. Preparing for use
7. Connection to the mains
8. Switching on the device
9. Operation of the device
10. Ongoing maintenance
11. Spare parts and accessories
12. Trouble-shooting on your own
13. Contents of the package
14. Information for users on the disposal of electrical and electronic equipment (applicable to households)
15. Warranty card

The declaration of conformity can be found at the manufacturer's premises.
The general safety conditions are attached to the manual as a separate booklet.

WARNING. Read all warnings marked with an exclamation mark and all instructions. Retain all warnings and instructions for future use.

Failure to observe the following warnings and safety instructions could result in electric shock, fire or serious injury.

Keep all manual to the future use.

2. Description of the device

Fig. A: 1. Switch knob; 2. Thermostat knob; 3. Outlet grille; 4. Operation indicator LED; 5. Anti-tip switch; 6. Oscillation switch

3. Purpose of the device

A fan heater is a device used to force the flow of warm air and to heat enclosed living spaces in order to improve the user's thermal comfort. Thanks to a built-in thermostat, the fan heater can operate automatically, i.e. periodically switching on and off to maintain the desired temperature.
It is permissible to use the device in renovation and construction work, repair workshops, amateur work, subject to the conditions of use and permissible working conditions contained in the operating instructions.

4. Restriction on use

WARNING **The appliance may only be used in accordance with the 'Permitted operating conditions' below.**

WARNING **Unauthorised changes to the mechanical and electrical design, any modifications, maintenance operations not described in the operating instructions will be treated as illegal and will result in the immediate loss of warranty rights and the declaration of conformity will become invalid.**

Misuse or use not in accordance with the operating instructions will result in immediate loss of warranty rights.

Permitted operating conditions'
The device may only be used in closed rooms with efficient ventilation. Avoid moisture. Do not leave the device switched on unattended. Do not use in dusty rooms.

5. Technical data

Model	**DA-T184CS**
Mains voltage [V]	230 ~
Mains frequency [Hz]	50
Heating power [W]	1500
Protection rating	IP X0
Protection class	II

6. Preparing for use

WARNING **First pull out the plug, only then carry out any operation**

The fan heater is assembled and ready for use. If any parts are missing from the set, please contact the seller.
Place the fan heater on a hard, level surface at least 0.7 metres away from any obstacles. Before connecting the device to the mains, make sure that the switch knob (Fig. B, 1) is set to '0' (Fig. B, 2).

7. Connection to the mains

Before connecting the appliance to the power supply, ensure that the supply voltage corresponds to the value indicated on the rating plate.
The power supply installation should comply with the essential requirements for electrical installations and meet the safety requirements for use. The parameters for the minimum cross-section of the supply cable and the nominal value of the fuse, depending on the power of the appliance, are given in the table below:

Unit power [W]	Minimum conductor cross-section [mm2]	Minimum fuse type C [A]
1400÷2300	1,5	16

The installation should be carried out by a qualified electrician. When using extension cables, ensure that the conductor cross-section is not smaller than required (see table). Arrange the electrical cable so that it is not at risk of being cut during operation. Do not use damaged extension cords. Periodically check the condition of the power supply cable. Do not pull on the power cable.

8. Switching on the device

WARNING **Before starting up the unit, it is essential to carry out the steps described in the section 'Preparing for operation'.**

Set the switch knob (Fig. B, 1) to '0' (Fig. B, 2). Plug the power cord into a power outlet.
To turn on the device, set the switch knob to the desired operating mode. The available operating modes are described in the 'Using the device' section.

9. Operation of the device

WARNING **When operating the device, all safety rules and instructions described in the safety conditions must be strictly observed..**

After connecting the fan heater to the power supply, set the desired operating mode using the knob (Fig. B, 1):
• Fan only,, ✽ "(Rys. B, 3)
• Half heating power,, **I "** (Rys. B, 4)
• Full heating power,, **II "** (Rys. B, 5)
For the fan heater to work, the temperature set on the thermostat (Fig. B, 6) must be higher than the ambient temperature. If the heater does not work, turn the thermostat to the right. A quiet click will be heard when the thermostat switches on and off.
When the air around the fan heater reaches the temperature set on the thermostat, the fan heater will switch off automatically. The fan heater will switch on again when

the temperature drops or when the user turns the thermostat knob to the right (Fig. B, 6) to increase the set temperature.
To switch off the fan heater, set the switch knob (Fig. B, 1) to 'fan only' mode (Fig. B, 3), turn the thermostat knob (Fig. B, 6) clockwise to the 'MAX' position and allow the device to cool down for approx. 3 minutes. Then switch off the device completely: turn the switch knob (Fig. B, 1) to the '0' position (Fig. B, 2). Disconnect the plug from the mains socket.
The device is equipped with a tip-over protection device (Fig. A, 5). If it is standing on a flat, level surface, the safety button is pressed and the device can operate. If this button is not pressed (e.g. the device tips over or is standing on an uneven surface), the fan heater will not be able to operate.
The fan heater is equipped with a thermal protection device that protects the device from overheating. If it is activated, the device will switch off automatically. In this case, wait until the fan heater has cooled down and it will switch on automatically.

Oscillation function

The fan heater is equipped with an oscillation function. To activate it, press the oscillation switch located at the rear of the device (Fig. A, 6).

10. Ongoing maintenance

WARNING **All maintenance must be carried out with the unit unplugged.**

The device should be cleaned and vacuumed regularly. Clean with a vacuum cleaner, removing dust with a narrow nozzle (crevice tool). Use a soft cotton cloth slightly dampened with water to clean the device. Do not use detergents. After cleaning the device, dry the housing thoroughly. Take special care to ensure that no water gets inside the device.
Check the power cord regularly for damage.
Keep the device out of the reach of children.
If possible, store it in its original packaging in a dry and cool place, away from heat sources.;

11. Spare parts and accessories

For the purchase of spare parts and accessories, please contact the Dedra Exim service. Contact details can be found on page 1 of the manual.
When ordering spare parts, please quote the batch number on the nameplate together with the part number from the assembly drawing.
During the warranty period, repairs are carried out in accordance with the terms of the warranty card. Return the faulty product for repair at the place of purchase (the dealer is obliged to accept the faulty product), send it to the central Dedra Exim service centre or to the service centre closest to your place of residence (list of service centres at www.dedra.pl). Kindly enclose the completed warranty card. After the warranty period has expired, repairs are carried out by the central service. Send the defective product to the service centre (shipping costs are paid by the user).

12. Trouble-shooting on your own

WARNING **Disconnect the unit from the power supply before attempting to troubleshoot the unit yourself.**

Problem	Cause	Solution
The device does not work	No power at the mains socket	Check the voltage in the installation
	Damaged switch	Send the device to a service centre
	Damaged power cord	Send the device to a service centre.
	Tilt switch not pressed	Check the sensor under the device, place it on a flat, even surface
The fan and heaters do not work	Damaged thermostat or thermal protection	Send the device for repair
The fan does not work, the heaters work	Damaged fan motor	Send the device to a service centre
	Fan blocked	Unblock the fan
Reduced air flow	Inlet/outlet grilles blocked	Unblock the grilles
Noisy operation	Device incorrectly positioned	Adjust the setting on a flat, even surface

13. Contents of the package

1. Fan heater – 1 pc.

14 Information for users on the disposal of electrical and electronic equipment (applicable to households)

The symbol on the products or accompanying documentation indicates that defective electrical or electronic equipment must not be disposed of with household waste. If you need to dispose of, reuse or recover components, take them to a specialist collection point where they will be accepted free of charge. Information on the location of collection points for used equipment is provided by local authorities, e.g. on their websites.
By disposing of the appliance correctly, you will save valuable resources and avoid negative effects on health and the environment due to the possible presence of hazardous substances, mixtures and components in the appliance.
Incorrect waste disposal is subject to penalties according to the relevant local regulations.
Users in EU countries: If you need to dispose of electrical or electronic equipment, please contact your nearest point of sale or supplier, who will be able to provide further information.
Disposal in non-EU countries: This symbol only applies to countries within the European Union. If you wish to dispose of this product, please contact your local authorities or dealer for the correct method of disposal.
In accordance with Regulation (EU) 2023/1542 of the European Parliament and of the Council on batteries and accumulators and waste batteries and accumulators, defective or used batteries/accumulators must be collected separately and brought to environmentally compatible recycling.

Warranty

for

……

(product name)

Catalogue No: ……. Lot No.: .....
(hereinafter called the product)
Product purchase date : .....

Seller's stamp

Date and seller's signature: .....

User's statement:

I confirm that I have been informed about the warranty conditions and the consequences of non-compliance with the guidelines in the Operating Instructions and the warranty. I am aware of the conditions of this warranty, which I confirm with my handwritten signature:

....
Date and place User's signature

I. Product liability
1. The Warrantor - Dedra Exim Sp. z o.o. with its registered office in Pruszków, address: ul. 3 Maja 8, 05-800 Pruszków, KRS 0000062517, District Court for the City of Warsaw in Warsaw, 14th Economic Division of the National Court Register, TIN 527-020-49-33, share capital: PLN 100,980.00.
2. The Warrantor provides the warranty for the Product from the Warrantor 's distribution on the terms set out in this warranty.
3. Liability under the warranty shall only cover defects arising from causes inherent in the Product at the time of delivery to the User.
4. By virtue of the warranty, the User obtains the right to have the Product repaired free of charge, provided that the defect became apparent during the warranty period. The method of repair of the Product is at the discretion of the Warrantor. If the Warrantor finds the repair impossible, the Warrantor reserves the right to replace the defective element or the whole Product for a defect-free one, reduce the price of the Product, or withdraw from the contract.
5. In relation to the User, who is not a consumer within the meaning of the Act of April 23, 1964 on Civil Code, the Warrantor's liability for damages resulting from this warranty and/or in connection with its conclusion and performance, regardless of the legal title, is limited to the maximum of the value of the defective Product.

II. Warranty period

Product components	Duration of warranty protection
DA-T184CS	24 months from the date of purchase of the Product as shown on this warranty card

III. Terms and conditions of the warranty
1. Presentation by the User of a completed warranty card for the Product and substantiation by the User of the circumstances of purchase of the Product, e.g. by presenting a receipt, invoice, etc. For the purpose of efficient complaint processing, it is recommended that the User submits, together with the Product, all the components specified in "Set of the device components" contained in the operating instructions.
2. Compliance by the user with the instructions in the operating instructions and the warranty.

a) The warranty only covers the territory of the Republic of Poland and the EU.
b) The warranty does not cover any Product defects arising in particular from:
c) Failure of the user to comply with the conditions set out in the operating instructions, in particular with regard to correct operation, maintenance and cleaning;
d) Use of cleaning or maintenance products by the user which do not comply with the operating instructions;
e) Improper storage and transport of the Product by the User;
f) Unauthorised changes and/or modifications to the Product by the User which have not been agreed with the Warrantor;
g) Use of consumables by the User in the Product which do not comply with the operating instructions.

3. For the User, who is not a consumer within the meaning of the Act of April 23,1964 of the Civil Code, the warranty becomes void for the Product where:

a) serial numbers, date indications and rating plates have been removed, altered or damaged by the user;
b) the seals have been damaged by the user or show signs of tampering by the user.

4. Note! The User shall carry out the activities connected with the daily operation of the Product, resulting, among others, from the operating instructions, themselves and at their own expense.

IV. Complaint procedure
1. If you find that the Product is not working properly, make sure that all the steps specified in particular in the operating instructions have been carried out correctly before submitting a claim.
2. It is recommended to make a complaint immediately, preferably within 7 days of noticing a defect in the Product. The User, who is not a consumer within the meaning of the Act of April 23,1964 Civil Code, loses rights arising from this warranty if they fail to make a complaint within 7 days.

3. Complaints can be made, among others, at the point of purchase of the Product, at the warranty service point, or in writing to the following address: Dedra Exim Sp. z o.o., ul. 3 Maja 8, 05-800 Pruszków.
4. The User can make a complaint using the form available on the website www.dedra.pl. ("Warranty Claim Form").
5. The addresses of the country-specific warranty service are available at www.dedra.pl. If no country-specific warranty service is available, we recommend that you address warranty claims to: Dedra Exim Sp. z o.o. ul. 3 Maja 8, 05-800 Pruszków (Poland).
6. With a view to the safety of the User, the use of a defective Product is prohibited.
7. Caution: Using a defective Product is dangerous to the health and life of the User.
8. The fulfilment of the obligations under the warranty shall take place within 14 working days from the date of delivery of the defective Product by the User.
9. Before the defective Product is delivered under the complaint procedure, it is recommended to clean it. The Product under complaint is recommended to be carefully protected against damage during transport (it is recommended to deliver the Product under complaint in its original packaging).
10. The warranty period shall be extended by the time during which, due to a defect in the Product covered by the warranty, the User was not able to use it.

The warranty shall not exclude, limit or suspend the User's rights under the warranty regulations for defects of the goods sold.
Pursuant to Article 13(1) and (2) of Regulation (EU) 2016/679 of the European Parliament and of the Council of 27 April 2016 on the protection of natural persons with regard to the processing of personal data and on the free movement of such data and repealing Directive 95/46/EC (hereinafter: 'RODO'), we inform you that

1. The administrator of your personal data provided in the form is DEDRA-EXIM sp. z o.o. with its registered office in Pruszków, ul. 3 Maja 8, 05-800 Pruszków (hereinafter: 'Administrator').
2. Your data will be processed exclusively for the purpose of implementing the warranty procedure for the device on the basis of Article 6(1)(b) of the General Data Protection Regulation (hereinafter: 'RODO') Provision of data is voluntary, but necessary for the implementation of the warranty procedure.
3. Your data will be processed for the period of consideration of the implementation of the guarantee procedure and for archiving purposes in case of the need to defend against possible claims against the Administrator, no longer than until they expire.
4. Your data may be disclosed only to entities processing data for the Administrator on the basis of a written agreement of entrustment of personal data processing providing, among others, technical support, hosting or maintenance of the website, IT support, courier company. The Administrator's providers are obliged to ensure data security and to comply with the requirements of the applicable law related to personal data protection and may not use the entrusted personal data for purposes other than those specified in the contract with the Administrator.
5. Your data will not be processed in an automated manner including profiling and will not be transferred to a third country/international organisation.
6. You have the right of access to the content of your data and the right to rectification, erasure, restriction of processing, the right to data portability, the right to object, at any time.
7. For all matters related to the processing of your personal data by the Controller, you can contact: daneosobowe@dedra.pl;

You have the right to lodge a complaint with the supervisory authority dealing with personal data protection.

CZ Obsah

1. Snímky a obrázky
2. Popis zařízení
3. Určení nástroje
4. Omezení použití
5. Technické údaje
6. Příprava k práci
7. Připojení k síti
8. Zapínání nástroje
9. Použití nástroje
10. Aktuální provozní práce
11. Náhradní díly a příslušenství
12. Samostatné odstranění závad
13. Výbava nástroje
14. Informace pro uživatele o zbavování se elektrických a elektronických zařízení
15. Záruční list

Prohlášení o shodě se nachází v sídle Dedra Exim Sp. z o.o.
Všeobecné bezpečnostní podmínky byly připojeny k návodu jako jednotlivá brožura.

VAROVÁNÍ. Přečtěte si všechna upozornění označená symbolem ⚠ a všechny pokyny. Nedodržení níže uvedených upozornění a bezpečnostních pokynů může vést k úrazu elektrickým proudem, požáru nebo vážným zraněním.
Uložte všechna upozornění a pokyny pro pozdější použití.

2. Popis zařízení

Obr. A: 1. Knoflík spínače; 2. Knoflík termostatu; 3. Výstupní mřížka; 4. Kontrolka provozu; 5. Přepínač při převrácení; 6. Spínač oscilace

3. Určení nástroje

Termoventilátor slouží pro vynucování průtoku teplého vzduchu a vytápění uzavřených obytných prostor za účelem zlepšení tepelného komfortu uživatele. Díky zabudovanému termostatu má termoventilátor možnost automatického provozu, tj. pravidelného zapínání a vypínání pro udržení požadované teploty.
Zařízení se může používat pro stavební a opravné práce, v opravárenských dílnách, pro hobby použití se současným dodržováním podmínek používání a přípustných pracovních podmínek , uvedených v návodu k obsluze.

4. Omezení použití

Zařízení může být používáno pouze v souladu s níže uvedenými "Přípustnými provozními podmínkami".
Samovolné změny v mechanické a elektrické stavbě, veškeré úpravy, obslužné činnosti nepopsané v návodu k obsluze budou vnímány jako právně neopodstatněné a způsobí okamžitou ztrátu záručních práv a prohlášení o shodě ztratí platnost. Používání, které budou v rozporu s určením nebo v rozporu s návodem k obsluze způsobí okamžitou ztrátu záručních práv.

Přípustné pracovní podmínky
Zařízení používejte pouze v uzavřených prostorech se správně fungující ventilací. Zabraňte vlhkosti. Zapnuté zařízení nenechávejte bez dohledu. Nepoužívejte v prašných prostorech.

5. Technické údaje

Model	DA-T184CS
Síťové napětí [V]	230 ~
Kmitočet sítě [Hz]	50
Max. výkon. [W]	1500
Stupeň ochrany	IP X0
Třída ochrany	II

6. Příprava k práci

⚠ POZOR Všechny činnosti je nutné provádět0 při zástrčce vysunuté ze zásuvky.

Termoventilátor je smontován a připraven k použití. Pokud v sadě chybí některá součást, kontaktujte prodejce.
Termoventilátor postavte na pevný, rovný povrch ve vzdálenosti alespoň 0,7 metru od překážek. Před připojením kabelu se vždy ujistěte, že knoflík spínače (obr. B, pol. 1) je otočen do polohy „0“ (obr. B, pol. 2).

7. Připojení k síti

Před připojením zařízení ke zdroji napájení je nutné se ujistit, že napětí napájení odpovídá hodnotě uvedené v údajovém štítku.
Napájecí instalace by měla být vyhotovena v souladu s přísnými požadavky týkajícími se elektrických instalací a splňovat bezpečnostní podmínky používání. Parametry minimálního průřezu napájecího kabelu a jmenovité hodnoty jističe v závislosti na výkonu zařízení byly uvedeny v níže uvedené tabulce:

Výkon přístroje [W]	Minimální průřez vodiče [mm2]	Minimální hodnota pojistky typu B[A]
1400÷2300	1,5	16

Instalace by měla být vyhotovena oprávněným elektrikářem. V případě využívání prodlužovače věnujte pozornost tomu, aby průřez žíly nebyl nižší, než požadovaný (viz tabulka). Elektrický kabel položte tak, aby v průběhu provozu nebyl vystaven možnému přerušení. Nepoužívejte poškozené prodlužovače.
Pravidelně kontrolujte technický stav napájecího kabelu. Netahejte napájecí kabel.

8. Zapínání nástroje

⚠ POZOR Před spuštěním zařízení proveďte kroky popsané v části "Příprava k práci".

Otočte knoflík spínače (obr. B, pol. 1) na „0“ (obr. B, pol. 2). Připojte napájecí kabel do zásuvky.
Chcete-li zařízení zapnout, otočte knoflík spínače na požadovaný provozní režim. Provozní režimy jsou popsány v kapitole „Používání zařízení“.

9. Použití nástroje

⚠ POZOR Během provozu zařízení nezakrývejte ani neblokujte žádnou mřížku: výstupu teplého vzduchu a přívodu vzduchu!

Po připojení termoventilátoru k elektrickému napájení nastavte vybraný provozní režim pomocí knoflíku spínače (obr. B, pol.1):

- Pouze ventilátor (obr. B, pol. 3)
- Poloviční topný výkon (obr. B, pol. 4)
- Plný topný výkon (obr. B, pol. 5)

Aby termoventilátor pracoval, musí být teplota nastavená na termostatu (obr. B, pol. 6) vyšší než okolní teplota. Pokud ohřívač nepracuje, otočte termostat doprava. Při zapnutí a vypnutí termostatu uslyšíte kliknutí.
Jakmile vzduch v okolí termoventilátoru dosáhne teploty zadané termostatem, termoventilátor se automaticky vypne. Opět se zapne, když teplota klesne nebo když otočíte knoflík termostatu (obr. B, pol. 6), abyste zvýšili zadanou teplotu.
Chcete-li termoventilátor vypnout, nejprve nastavte knoflík spínače (obr. B, pol. 1) na provozní režim „pouze ventilátor“ (obr. B, pol. 3), knoflík termostatu (obr. B, pol. 6) otočte doprava směrem k poloze „MAX“ a nechte zařízení vychladnout asi na 3 minuty. Pak zřízení úplně vypněte: knoflík spínače (obr. B, pol. 1) otočte do polohy „0“ (obr. B, pol. 2). Odpojte zástrčku ze síťové zásuvky.
Zařízení je vybaveno ochranou proti převrácení (obr. A, pol. 5). Pokud stojí na plochém, rovném povrchu, tlačítko ochrany je stisknuto a zařízení může pracovat. Pokud toto tlačítko nebude stisknuto (např. zařízení se převrátí nebo bude stát na nerovném povrchu), termoventilátor nebude moci pracovat.
Termoventilátor je vybaven tepelnou ochranou, která chrání zařízení proti přehřátí. Pokud se aktivuje, zařízení se vypne a pak počkejte, až termoventilátor vychladne a poté se automaticky zapne.

Funkce oscilace

Termoventilátor je vybaven funkcí oscilace. Chcete-li ji zapnout, stiskněte tlačítko oscilace umístěné na zadní straně zařízení (obr. A, pol. 6.).

10. Aktuální provozní práce

⚠ POZOR **Všechny obslužené činnosti je nutné provádět při zástrčce vysunuté ze zásuvky.**

Zařízení pravidelně čistěte a vysávejte. Čistěte vysavačem, prach odstraňujte úzkou hubicí (štěrbinovým kartáčem). K čištění zařízení používejte měkký bavlněný hadřík lehce navlhčený vodou. Nepoužívejte čisticí prostředky. Po vyčištění důkladně osušte kryt. Dávejte pozor, aby voda nepronikla do vnitřku zařízení.
Pravidelně kontrolujte stav napájecího kabelu, zda není poškozen.
Zařízení uchovávejte na místě nedostupném pro děti.
Pokud možno v originálním obalu na suchém a chladném místě, v bezpečné vzdálenosti od zdrojů tepla, nevystavujte přímému styku s vodou.

11. Náhradní díly a příslušenství

Pro nákup náhradních dílů a příslušenství kontaktujte servis Dedra Exim. Kontaktní údaje jsou uvedeny na 1. straně návodu.
Při objednávání náhradních dílů uveďte číslo šarže na typovém štítku, stejně jako číslo dílu z montážního výkresu.
Během záruční doby se opravy provádějí za podmínek uvedených v záruční listině. Reklamovaný produkt, prosím, předejte k opravě na místě pořízení (prodávající povinen přijmout reklamované zboží), pošlete na servisní středisko nejblíže k místu bydliště (seznam služeb na internetových stránkách www.dedra.pl), nebo zašlete do centrálního servisu Dedra Exim. Přiložte prosím vyplněnou záruční listinu. Po záruční době opravy provádí centrální servis. Poškozené zboží musí být odesláno do servisního střediska (náklady na dopravu platí uživatel).

12. Samostatné odstranění závad

⚠ POZOR **Před zahájením odstraňování závad odpojte nástroj od napájení.**

Problém	Příčina	Řešení
Zařízení nefunguje	Žádné napětí v zásuvce	Zkontrolujte napětí instalace
	Poškozený spínač	Předejte zařízení do servisu
	Poškozený napájecí kabel	Předejte zařízení do servisu
	Spínač proti převrácení není stisknut	Zkontrolujte snímač pod přístrojem, postavte na rovný a plochý povrch
Ventilátor a ohřívače nefungují	Vadný termostat nebo ochrana proti přehřátí	Předejte zařízení k opravě
Ventilátor nefunguje, ohřívače fungují	Vadný motor ventilátoru	Předejte zařízení do servisu
	Zblokovaný ventilátor	Odblokujte ventilátor
Snížený průtok vzduchu	Uzamčené přívodní / výstupní mřížky	Odblokujte mřížky
Hlasitá práce	Nesprávné nastavení zařízení	Opravte polohu na plochém, rovném povrchu

13. Výbava nástroje

1. Termoventilátor kpl. – 1 ks

14. Informace pro uživatele o likvidaci elektrických a elektronických zařízení (platí pro domácnosti)



Symbol uvedený na výrobcích nebo v průvodní dokumentaci označuje, že vadné elektrické nebo elektronické zařízení nesmí být likvidováno společně s domovním odpadem. Pokud potřebujete zlikvidovat, znovu použít nebo využít součástky, je správné je odnést na specializované sběrné místo, kde je přijmou zdarma. Informace o umístění sběrných míst pro použitá zařízení poskytují místní orgány, např. na svých internetových stránkách.
Správnou likvidáciou zariadenia je možné šetriť cenné zdroje a zabrániť negatívnym vplyvom na zdravie a životné prostredie v dôsledku možnej prítomnosti nebezpečných látok, zmesí a komponentov v zariadení
Za nesprávnou likvidaci odpadu hrozí sankce podle příslušných místních předpisů.
Uživatelé v zemích EU: Pokud potřebujete zlikvidovat elektrické nebo elektronické zařízení, obraťte se na nejbližší prodejní místo nebo na svého dodavatele, který vám poskytne další informace.
Likvidace v zemích mimo Evropskou unii: Tento symbol se vztahuje pouze na země Evropské unie. Pokud si přejete tento výrobek zlikvidovat, obraťte se na místní úřady nebo prodejce, aby vám sdělili správný způsob likvidace.

Záruční list

pro

Termoventilátor

Katalogové číslo: DA-T184CS Sériové číslo:.....

(dále jen v**ýrobek**)

Datum zakoupení výrobku: .....

Razítko prodávajícího……

Datum a podpis prodávajícího: .....

Prohlášení uživatele:

PotwiPotvrzuji, že jsem byl seznámen se záručními podmínkami a důsledky nedodržování pokynů uvedených v návodu k obsluze a záručním listu. Se záručními podmínkami souhlasím, což potvrzuji vlastnoručním podpisem:

....

datum a místo podpis uživatele

I. Odpovědnost za výrobek

1. Ručitel – DEDRA EXIM Sp. z o.o. se sídlem v Pruszkowie, adresa: ul. 3 Maja 8, 05-800 Pruszków, KRS 0000062517, Obvodní soud pro hl. město Varšavu ve Varšavě, XIV. Hospodářský odbor Celostátního soudního rejstříku, DIČ 527-020-49-33, Základní kapitál: 100 980.00 zl.
2. Podle podmínek stanovených v tomto záručním listu ručitel poskytuje záruku na výrobek, pocházející z distribuce ručitele.
3. Záruční odpovědnost za vady se týká pouze vad vzniklých z příčin tkvících ve výrobku v okamžiku jeho vydání uživateli.
4. Uživatel má nárok na bezplatnou záruční opravu výrobku, pokud vada byla zjištěná v záruční době. Provedení opravy výrobku (způsob opravy) závisí na rozhodnutí ručitele. Pokud ručitel nemůže provést opravu, vyhrazuje si právo na výměnu vadné součásti nebo celého výrobku za bezvadný, snížení ceny výrobku nebo odstoupení od smlouvy.
5. Vůči uživateli, který není spotřebitelem ve smyslu zákona ze dne 23. dubna 1964 občanský zákoník, je odpovědnost Ručitele za škody vyplývající z této záruky a/nebo v souvislosti s jejím uzavřením a plněním, bez ohledu na právní titul, omezena maximálně do výše hodnoty vadného výrobku.

II. Záruční doba

Součásti výrobku, na které se vztahuje záruka	Doba trvání záruční ochrany
Termoventilátor	24 měsíců, počítáno od data nákupu výrobku uvedeného v tomto záručním listu

III. Podmínky uplatňování záruky

1. Przedstawienie przez Użytkownika wypełnionej karty gwarancyjnej Produktu 1. Předložení vyplněného záručního listu pro výrobek a doložení okolností nákupu výrobku, např. předložením paragonu, faktury atd. Pro správné vyřízení reklamace se doporučuje, abyste společně s výrobkem předali všechny součásti stanovené v kapitole „Kompletace“ výrobku uvedené v návodu k obsluze.
2. Dodržování pokynů uvedených v návodu k obsluze a záručním listu.
3. Záruka platí pouze na území Polska a EU.
4. Záruka se nevztahuje na vady výrobku vzniklé zejména v následku:
a. Nedodržování podmínek stanovených v návodu k obsluze, zejména v rozsahu správného provozování, údržby a čištění;
b. Používání čisticích nebo ošetřovacích prostředků v rozporu s návodem k obsluze;
c. Nevhodného skladování a přepravování výrobku;
d. Svépomocných změn a/nebo úpravy výrobku, které nebyly dohodnuty s ručitelem;
e. Používání ve výrobku provozních materiálů v rozporu s návodem k obsluze.
5. Uživatel, který není spotřebitelem ve smyslu zákona ze dne 23. dubna 1964 občanský zákoník, ztratí záruku na výrobek, na kterém:
- odstranil, změnil nebo poškodil sériová čísla, označení údajů a výkonové štítky;
- ucpávky byly poškozeny uživatelem nebo nesly stopy manipulace uživatele.
6. Upozornění! Činnosti spojené s každodenní obsluhou výrobku, vyplývající mj. z návodu k obsluze, provádí uživatel ve vlastní režii a na své náklady.

IV. Postup při reklamaci

1. V případě zjištění nesprávného provozu výrobku se před nahlášením reklamace ujistěte, že jste provedli správně všechny činnosti podrobně popsané v návodu k obsluze.
2. Reklamaci nahlaste ihned, nejlépe do 7 dnů od data zjištění vady výrobku. Uživatel, který není spotřebitelem ve smyslu zákona ze dne 23. dubna 1964 občanský zákoník, ztratí nárok na uplatnění záruky v případě nenahlášení reklamace do 7 dnů.
3. Reklamaci můžete nahlásit mj. v místě zakoupení výrobku, v záručním servisu nebo písemně na adresu: DEDRA EXIM Sp. z o.o., ul. 3 Maja 8, 05-800 Pruszków.
4. Reklamaci můžete nahlásit prostřednictvím formuláře dostupného na stránkách www.dedra.pl. („Formulář pro nahlášení reklamace“).
5. Adresy záručních servisů v jednotlivých státech jsou dostupné na stránkách www.dedra.pl. Pokud v daném státě není uveden servis, reklamační formulář zašlete na adresu: DEDRA EXIM Sp. z o.o., ul. 3 Maja 8, 05-800 Pruszków (Polska).
6. Z bezpečnostních důvodů je zakázáno používat vadný výrobek.
7. Upozornění!!! Používání vadného výrobku ohrožuje zdraví a život uživatele.
8. Povinnosti vyplývající ze záruky budou splněny do 14 pracovních dnů, počítáno ode dne doručení reklamovaného výrobku.
9. Vadný výrobek před odevzdáním do servisu vyčistěte. Reklamovaný výrobek důkladně zabezpečte proti poškození při přepravě (doporučuje se předat reklamovaný výrobek v originálním obalu).
10. Záruční doba se prodlužuje o dobu, během níž uživatel z důvodu vady výrobku, na kterou se vztahuje záruka, nemohl výrobek používat.
Záruka nevylučuje, neomezuje ani nepozastavuje nároky uživatele vyplývající z ručení za vady prodané věci.

V souladu s čl. 13 odst. 1 a 2 nařízení Evropského parlamentu a Rady (EU) 2016/679 ze dne 27. dubna 2016 o ochraně fyzických osob v souvislosti se zpracováním osobních údajů a o volném pohybu těchto údajů a o zrušení směrnice 95/46/ES Vás informujeme, že:

1. Správcem vašich osobních údajů uvedených ve formuláři je DEDRA-EXIM sp. z o.o. se sídlem v Pruszkowie, ul. 3 Maja 8, 05-800 Pruszków (dále jen: „Správce“).
2. Vaše údaje budou zpracovávány pouze pro účely provedení reklamačního řízení zařízení podle čl. 6 odst. 1 písm. b) obecného nařízení o ochraně

osobních údajů (dále jen: „GDPR“) Poskytnutí údajů je dobrovolné, ale nezbytné k provedení reklamačního řízení.
3. Vaše údaje budou zpracovávány po dobu posouzení provedení reklamačního řízení a pro účely archivace v případě potřeby obrany proti eventuálním nárokům vůči Správci, nejdéle však do okamžiku jejich promlčení.
4. Vaše údaje mohou být zpřístupněny pouze subjektům, které zpracovávají údaje pro Správce na základě písemné smlouvy o pověření zpracováním osobních údajů, poskytujícím mj. technický servis, hosting nebo údržbu webových stránek, IT servis, kurýrní služby. Dodavatelé Správce jsou povinni zajistit ochranu údajů a splnit požadavky platného zákona souvisejícího s ochranou osobních údajů a nesmí využívat svěřené osobní údaje pro jiné účely než ty, které jsou uvedeny ve smlouvě se Správcem.
5. Vaše údaje nebudou zpracovávány automatizovaným způsobem, včetně profilování, a nebudou předávány do třetí země / mezinárodní organizaci.
6. Máte právo na přístup ke svým údajům a právo na jejich opravu, výmaz, omezení zpracování, právo na přenositelnost údajů, právo kdykoli vznést námitku.
7. Ve všech záležitostech souvisejících se zpracováním vašich osobních údajů Správcem nás můžete kontaktovat na e-mailové adrese: daneosobowe@dedra.pl.
8. Máte právo podat stížnost u úřadu příslušného pro ochranu osobních údajů.

SK Obsah

1. Fotografie a obrázky
2. Popis zariadenia
3. Určenie zariadenia
4. Obmedzenia používania
5. Technické údaje
6. Príprava na prácu
7. Pripojenie k sieti
8. Zapnutie zariadenia
9. Používanie zariadenia
10. Priebežná údržba
11. Náhradné diely a príslušenstvo
12. Samostatné odstraňovanie porúch
13. Kompletizácia zariadenia
14. Informácie pre užívateľov týkajúca sa likvidácii elektrických a elektronických zariadení
15. Záručný list

Vyhlásenie o zhode sa nachádza v sídle Dedra Exim Sp. z o.o.
Všeobecné pokyny pre bezpečnosť boli pripojené k návodu ako samostatná brožúra.

UPOZORNENIE. Prečítajte si všetky upozornenia označené symbolom a všetky pokyny.

Nedodržanie nasledujúcich bezpečnostných upozornení a bezpečnostných pokynov môže spôsobiť zásah elektrickým prúdom, požiar, alebo vážne poranenie.

Zachovajte všetky upozornenia a návod pre budúce použitie.

2. Popis zariadenia

Obr. A :1. Koliesko vypínača; 2. Koliesko termostatu; 3. Výstupná mriežka; 4. Kontrolka práce/spustenia; 5 Bezpečnostný vypínač proti prevráteniu; 6. Zapínač oscilácie

3. Určenie zariadenia

Teplovzdušný ventilátor je zariadenie určené na vytváranie núteného prúdenia vzduchu a na vykurovanie, v zatvorených miestnostiach s cieľom zlepšiť teplotný komfort užívateľa. Vďaka integrovanému termostatu, teplovzdušný ventilátor môže pracovať automaticky, tzn. pravidelne sa vypínať a zapínať, a takým spôsobom udržiavať požadovanú (nastavenú) teplotu.
Zariadenie je určené na používanie pri rekonštrukčno-stavebných prácach, v dielňach a v servisoch, pri amatérskych prácach, pričom musia byť dodržiavané podmienky používania a prípustné prevádzkové podmienky, ktoré sú uvedené v užívateľskej príručke.

4. Obmedzenia používania

Zariadenie sa môže používať iba v súlade s nižšie umiestnenými „Prípustnými pracovnými podmienkami" uvedenými nižšie”.
Neoprávnené a samostatné zmeny v mechanickej a elektrickej konštrukcii, všetky úpravy, činnosti údržby, ktoré nie sú opísané v návode na obsluhu, budú považované za nezákonné a spôsobia okamžitú stratu záručných práv a vyhlásenie o zhode už nebude platné.
Použitie v rozpore s účelom, alebo v nezhodne s návodom na použitie, bude mať za následok okamžitú stratu záručných práv.

Prípustné pracovné podmienky
Zariadenie sa môže používať iba v uzavretých miestnostiach s príslušne fungujúcim vetraním. Chráňte pred vlhkosťou. Spustené zariadenie nikdy nenechávajte bez dozoru. Nepoužívajte v zaprášených miestnostiach.

5. Technické údaje

Model	DA-T184CS
Sieťové napätie [V]	230 ~
Sieťová frekvencia [Hz]	50
Max. príkon. [W]	1500
Stupeň ochrany	IP X0
Trieda ochrany	II

6. Príprava na prácu

POZOR Všetky činnosti musia byť vykonávané len vtedy, keď je zástrčka vytiahnutá zo zásuvky.

Teplovzdušný ventilátor je zmontovaný a pripravený na používanie. Ak chýba nejaká časť/diel zariadenia/súpravy, kontaktujte predajcu zariadenia.
Teplovzdušný ventilátor postavte na pevnom, rovnom povrchu vo vzdialenosti minimálne 0,7 metra od iných predmetov. Vždy pred pripojením napájacieho kábla sa uistite, či je koliesko zapínača (obr. B, pol. 1) nastavené v polohe „0” (obr. B, pol. 2).

7. Pripojenie k sieti

Pred pripojením zariadenia k zdroju napájania sa uistite, že napájacie napätie zodpovedá hodnote uvedenej na typovom štítku. Inštalácia elektrického napájania by mala byť vykonaná v súlade so základnými požiadavkami na elektrické inštalácie a mala by spĺňať požiadavky bezpečného používania. Parametre minimálneho prierezu napájacieho kábla a menovitej hodnoty poistky v závislosti od výkonu zariadenia sú uvedené v nasledujúcej tabuľke:

Výkon zariadenia [W]	Minimálny prierez vodiča [mm2]	Minimálna hodnota ističa typu B [A]
1400÷2300	1,5	16

Inštaláciu by mal vykonať kvalifikovaný elektrikár. Pri použití predlžovacích káblov skontrolujte, či nie je prierez vodiča menší ako je požadované (pozri tabuľku). Elektrický kábel umiestnite tak, aby počas prevádzky nebol vystavený prípadnému poškodeniu. Nepoužívajte poškodené predlžovacie káble. Pravidelne kontrolujte technický stav napájacieho kábla. Neťahajte za sieťový kábel.

8. Zapnutie zariadenia

POZOR Skôr, než zapnete zariadenie, tak určite musíte vykonať činnosti popísané v kapitole „Príprava na prácu”.

Koliesko zapínača (obr. B, pol. 1) pretočte na polohu „0” (obr. B, pol. 2). Zástrčku zariadenia zastrčte do el. zásuvky.
Keď chcete zariadenie zapnúť, pretočte koliesko zapínača na požadovaný režim práce. Dostupné režimy práce sú opísané v kapitole „Používanie zariadenia“.

9. Používanie zariadenia

POZOR Keď sa zariadenie používa (je spustené) v žiadnom prípade neprikrývajte ani neblokujte žiadny prieduch: výstupný teplého vzduchu ani vstupný!

Nepoužívajte tento ohrievač s programátorom, časovým spínačom, samostatným systémom na diaľkové ovládanie alebo s akýmkoľvek iným zariadením, ktoré automaticky spína ohrievač, pretože existuje nebezpečenstvo vzniku požiaru, ak je ohrievač zakrytý alebo nesprávne umiestnený
Deti vo veku od 3 rokov a mladšie ako 8 rokov nesmú pripojiť spotrebič do zásuvky, regulovať ho alebo čistiť alebo vykonávať údržbu používateľom.
Keď pripojíte teplovzdušný ohrievač k el. napätiu, kolieskom zapínača vyberte požadovaný režim práce (obr. B, pol. 1):
- Iba ventilátor (obr. B, pol. 3)
- Polovičný vykurovací výkon (obr. B, pol. 4)
- Plný vykurovací výkon (obr. B, pol. 5)

Teplovzdušný ohrievač sa spustí vtedy, keď je teplota nastavená na termostate (obr. B, pol. 6) vyššia ako teplota okolia. Ak ohrievač nie je spustený, pretočte termostat doprava. Pri zapnutí a vypnutí termostatu počuť tiché kliknutie.
Keď teplota vzduchu v okolí teplovzdušného ohrievača dosiahne teplotu zadanú na termostate, teplovzdušný ohrievač sa automaticky vypne. Ohrievač sa spustí opätovne, keď teplota vzduchu prostredia klesne alebo keď užívateľ zvýši nastavenú teplotu pretočením kolieska termostatu (obr. B, pol. 6).
Keď chcete teplovzdušný ohrievač vypnúť, najprv pretočte koliesko zapínača (obr. B, pol. 1) na režim práce „iba ventilátor” (obr. B, pol. 3), koliesko termostatu (obr. B, pol. 6) pretočte doprava smerom na polohu „MAX” a umožnite, aby sa zariadenie cca 3 minúty mohol chladiť. Následne zariadenie úplne vypnite: koliesko zapínača (obr. B, pol. 1) pretočte na polohu „0” (obr. B, pol. 2). Vytiahnite zástrčku z el. zásuvky.
Zariadenie je vybavené bezpečnostným vypínačom proti prevráteniu (obr. A, pol. 5). Ak je zariadenie postavené na plochom, rovnom povrchu, bezpečnostné tlačidlo je stlačené, zariadenie sa bude dať spustiť. Ak toto tlačidlo nebude stlačené (napr. keď sa zariadenie prevráti alebo ak bude postavené na nerovnom, šikom povrchu), teplovzdušný ventilátor sa nebude dať spustiť.
Teplovzdušný ohrievač má integrovanú tepelnú poistku, ktorá zariadenie chráni pred prehriatím. V prípade, ak sa aktivuje, zariadenie sa automaticky vypne. V takom prípade počkajte, kým teplovzdušný ventilátor dostatočne nevychladne, následne sa spustí automaticky.

Funkcia kmitania

Teplovzdušný ventilátor má funkciu oscilácie. Keď chcete túto funkciu zapnúť, stlačte zapínač oscilácie, ktorý sa nachádza na zadnej strane zariadenia (obr. A, pol. 6).

10. Priebežná údržba

POZOR Všetky údržbové činnosti musia byť vykonávané len vtedy, keď je zástrčka vytiahnutá zo zásuvky.

Zariadenie sa musí pravidelne čistiť a vysávať. Na čistenie zariadenia používajte vysávač, prach odstráňte úzkym nadstavcom (štrbinovým nadstavcom). Na čistenie zariadenie môžete používať mäkké bavlnené handričky, jemne navlhčené vodou. Nepoužívajte čistiace prostriedky. Po vyčistení dôkladne osušte plášť zariadenia. Dávajte obzvlášť pozor, aby sa voda nedostala do vnútra zariadenia.
Pravidelne kontrolujte stav napájacieho kábla, či nie je poškodený.
Zariadenie uchovávajte na mieste mimo dosahu detí.
Nakoľko je to možné v originálnom obale na suchom a chladnom mieste, v bezpečnej vzdialenosti od tepelných zdrojov, chráňte pred priamym kontaktom s vodou.

11. Náhradné diely a príslušenstvo

Ak si chcete kúpiť náhradné diely a príslušenstvo, tak sa prosím obráťte na servis Dedra Exim. Kontaktné údaje nájdete na 1. strane tohto návodu.
Pri objednávaní náhradných dielov uveďte prosím sériové číslo nachádzajúce sa na typovom štítku spolu s číslom dielu z montážneho výkresu.
Počas trvania záruky sa oprava vykonáva na základe podmienok uvedených v záručnom liste. Reklamovaný produkt odovzdajte na opravu v mieste nákupu (predávajúci je povinný prijať reklamovaný produkt), odošlite do najbližšieho servisného strediska k miestu bydliska (zoznam servisov nájdete na stránkach www.dedra.pl), alebo odošlite do centrálneho servisu Dedra Exim. Prosím, aby ste priložili vyplnený záručný list. Po skončení záručnej doby opravy vykonáva centrálny servis. Poškodený produkt musí byť odoslaný do servisu (náklady na dodanie hradí používateľ).

12. Samostatné odstraňovanie porúch

⚠ POZOR **Pred začatím samostatného odstránenia porúch, odpojte zariadenie od zdroja napájania.**

Problém	Príčina	Riešenie
Zariadenie nefunguje	V zásuvke nie je napájanie	Skontrolujte napätie v inštalácii
	Poškodený spínač	Odovzdajte zariadenie do servisu
	Poškodený napájací kábel	Odovzdajte zariadenie do servisu
	Vypínač proti prevráteniu nie je stlačený	Skontrolujte snímač pod zariadením, umiestnite ho na rovnom, plochom povrchu
Ventilátor a ohrievače nefungujú	Porucha termostatu alebo tepelnej ochrany	Odovzdajte zariadenie na opravu
Ventilátor nefunguje, ohrievače fungujú	Poškodený motor ventilátora	Odovzdajte zariadenie do servisu
	Zablokovaný ventilátor	Odblokujte ventilátor
Znížený prietok vzduchu	Vstupné/výstupné mriežky sú zablokované	Odblokujte mriežky
Hlasitá práca	Nesprávne umiestnené zariadenie	Opravte umiestnenie na rovnom, plochom povrchu

13. Kompletizácia zariadenia

1. Kompletný teplovzdušný ohrievač – 1 ks

14. Informácie pre užívateľov k likvidácii elektrických alebo elektronických zariadení (platí pre domácnosti)



Symbol uvedený na výrobkoch alebo v sprievodnej dokumentácii označuje, že chybné elektrické alebo elektronické zariadenia sa nesmú likvidovať spolu s domovým odpadom. Ak potrebujete zlikvidovať, opätovne použiť alebo zhodnotiť komponenty, správne je odovzdať ich na špecializovanom zbernom mieste, kde ich prijmú bezplatne. Informácie o umiestnení zberných miest pre použité zariadenia poskytujú miestne orgány, napr. na svojich webových stránkach.
Správnou likvidáciou zariadenia je možné šetriť cenné zdroje a zabrániť negatívnym vplyvom na zdravie a životné prostredie v dôsledku možnej prítomnosti nebezpečných látok, zmesí a komponentov v zariadení.
Za nesprávnu likvidáciu odpadu hrozia sankcie podľa príslušných miestnych predpisov.
Používatelia v krajinách EÚ: Ak potrebujete zlikvidovať elektrické alebo elektronické zariadenie, obráťte sa na najbližšie predajné miesto alebo na svojho dodávateľa, ktorý vám poskytne ďalšie informácie.
Likvidácia v krajinách mimo Európskej únie: Tento symbol sa vzťahuje len na krajiny Európskej únie. Ak chcete tento výrobok zlikvidovať, obráťte sa na miestne úrady alebo predajcu, ktorý vám poskytne informácie o správnom spôsobe likvidácie.

Záručný list

na

Teplovzdušný ventilátor

Katalógové č : DA-T184CS Číslo šarže: .....

(ďalej len Výrobok)

Dátum nákupu výrobku: .....

Pečiatka predajcu

Dátum a podpis predajcu: .....

Vyhlásenie Užívateľa:

Potvrdzujem, že som bol oboznámený so záručnými podmienkami, ako aj s následkami nedodržiavania pokynov a odporúčaní, ktoré sú uvedené v užívateľskej príručke a v záručnom liste. Záručné podmienky sú mi známe, čo potvrdzujem vlastnoručným podpisom:

....

dátum a miesto podpis Užívateľa

I. Zodpovednosť za Výrobok

1. Ručiteľ - spoločnosť „DEDRA EXIM sp. z o.o.“ sídliaca v meste: Pruszków, na adrese: ul. 3 Maja 8, 05-800 Pruszków, Poľsko, zapísaná do obchodného registra pod číslom KRS 0000062517 vedenom oblastným súdom pre hlavné mesto Varšava vo Varšave, 14. ekonomické oddelenie Štátneho súdneho registra, IČ DPH: PL 5270204933, základné imanie: 100 980,00 PLN.
2. Podľa podmienok stanovených týmto záručným listom Ručiteľ udeľuje záruku na Výrobok, pochádzajúci z distribúcie Ručiteľa.
3. Zodpovednosť na základe záruky sa vzťahuje iba na chyby, ktoré vznikli následkom príčin nachádzajúcich sa vo Výrobku v momente jeho vydania Užívateľovi.
4. Na základe záruky Užívateľ získava právo na bezplatnú opravu výrobku, ak sa chyba objaví počas trvania záručnej lehoty. Spôsob opravy Výrobku (metóda vykonania opravy) závisí od rozhodnutia Ručiteľa. V prípade, ak Ručiteľ uzná, že Výrobok sa nedá opraviť, Ručiteľ si vyhradzuje právo vymeniť chybný prvok alebo celý Výrobok na výrobok bez chýb, právo na zníženie ceny Výrobku alebo právo na odstúpenie od dohody.
5. Voči Užívateľovi, ktorý nie je konzumentom v zmysle zákona z 23. apríla 1964 Občiansky zákonník, zodpovednosť Ručiteľa za škody vyplývajúce z tejto záruky a/alebo ktoré súvisia s jej uzatvorením a realizáciou, bez ohľadu na právny základ, je obmedzená maximálne do výšky hodnoty chybného Výrobku.

II. Záručná lehota

Prvky Výrobku na ktoré sa vzťahuje záruka	Trvanie záručnej ochrany
Teplovzdušný ventilátor	24 mesiacov od dňa nákupu Výrobku, ktorý je uvedený v tomto záručnom liste

III. Podmienky využitia záruky

1. Užívateľ je povinný predstaviť vyplnený Záručný list výrobku, ako aj náležitý doklad o nákupe Výrobku, napr. predstavením pokladničného bloku, faktúry ap. Aby reklamačný proces prebiehal efektívne odporúčame, aby Užívateľ spolu s reklamovaným výrobkom doručil všetky prvky vymenované v kapitole užívateľskej príručky výrobku „Diely a časti“.
2. Užívateľ je povinný dodržiavať pokyny a odporúčania uvedené v užívateľskej príručke a v záručnom liste.
3.Záruka platí iba na území Poľskej republiky a členských štátov EÚ.
4. Záruka sa nevzťahuje na chyby, ktoré vznikli (predovšetkým) následkom:
a. Nedodržania podmienok určených v užívateľskej príručke, predovšetkým podmienok správneho používania, prevádzky, údržby a čistenia
b. Použitia na čistenie alebo na údržbu nevhodných prípravkov, nezhodne s užívateľskou príručkou;
c. Nevhodného uchovávania a prepravy výrobku;
d. Vykonania neautorizovaných zmien a/alebo iných zásahov do výrobku, na ktoré výrobca nevyjadril súhlas;
e. Použitím vo výrobku/s výrobkom nevhodných prevádzkových materiálov, nezhodne s užívateľskou príručkou.
5. Užívateľ, ktorý nie je konzumentom v zmysle zákona z 23. apríla 1964 Občiansky zákonník, stráca záručné práva na výrobok, v ktorom:
- sériové čísla, označenia dátumov a výrobné štítky boli odstránené, zmenené alebo poškodené;
- boli poškodené plomby alebo sú na nich viditeľné stopy manipulácie.
6. Pozor! Činnosti súvisiace s každodennou obsluhou výrobku, vyplývajúce medzi iným z užívateľskej príručky, Užívateľ vykonáva vlastnými silami a na vlastné náklady.

IV. Reklamačná procedúra

1. V prípade, ak Užívateľ objaví, že Výrobok nefunguje správne, ešte pred zložením reklamácie je povinný uistiť sa, či boli náležite vykonané všetky stanovené činnosti, predovšetkým tie uvedené v užívateľskej príručke.
2. Reklamácia musí byť podaná bezodkladne, najlepšie v priebehu 7 dní od dňa, v ktorom sa prejavila (objavila) chyba Výrobku. Užívateľ, ktorý nie je konzumentom v zmysle zákona z 23. apríla 1964 Občiansky zákonník, stráca práva vyplývajúce z tejto záruky v prípade, ak reklamáciu nepodá v priebehu 7 dní od dňa, v ktorom sa prejavila (objavila) chyba Výrobku.
3. Reklamáciu môžete podať medzi inými na mieste, v ktorom ste výrobok kúpili, v záručnom servise alebo poštou na adresu: DEDRA EXIM sp. z o.o., ul. 3 Maja 8, 05-800 Pruszków, Poľsko.
4. Užívateľ môže podať reklamáciu prostredníctvom formulára, ktorý je dostupný na webovej stránke www.dedra.pl. („Formulár podania reklamácie na základe udelenej záruky”).
5. Adresy záručných servisov v jednotlivých štátoch sú zverejnené na webovej stránke www.dedra.pl. V prípade, ak v danom štáte sa nenachádza záručný servis, odporúčame reklamovaný výrobok doručiť na adresu: DEDRA EXIM sp. z o.o. ul. 3 Maja 8, 05-800 Pruszków, Poľsko.
6. Vzhľadom na bezpečnosť Užívateľa, nefunkčný (chybný) výrobok sa v žiadnom prípade nesmie používať.
7. Pozor!!! Používanie nefunkčného (chybného) výrobku je nebezpečné pre zdravie a život Užívateľov.
8. Povinnosti vyplývajúce z udelenej záruke budú vyplnené v lehote 14 pracovných dní počítajúc od dňa doručenia reklamovaného Výrobku Užívateľom.
9. Pred zaslaním reklamácie odporúčame reklamovaný Výrobok náležite očistiť. Odporúčame reklamovaný Výrobok dôkladne zabezpečiť pre prípadným poškodeniami počas prepravy (reklamovaný Výrobok odporúčame doručiť v originálnom obale).
10. Záručná lehota sa predlžuje o čas, počas ktorého Užívateľ následkom chyby (nefunkčnosti) výrobku, na ktorú sa vzťahovala záruka, nemohol Výrobok používať. Záruka nevylučuje, neobmedzuje a ani nepozastavuje právo Užívateľa (kupujúceho) na základe príslušných predpisov o ručení za chyby predanej veci.

V súlade s článkom 13 ods. 1 a 2 nariadenia Európskeho parlamentu a Rady (EÚ) 2016/679 z 27. apríla 2016 o ochrane fyzických osôb pri spracúvaní osobných údajov a o voľnom pohybe takýchto údajov, ktorým sa zrušuje smernica 95/46/ES, vás informujeme

1. Správcom vašich osobných údajov, ktoré ste uviedli vo formulári, je spoločnosť „DEDRA-EXIM Sp. z o.o.“ so sídlom v meste Pruszków na adrese: ul. 3 Maja 8, 05-800 Pruszków, Poľsko (ďalej len: „Správca”).
2. Vaše osobné údaje budú spracúvané výhradne s cieľom realizácie záručnej procedúry zariadenia, a to v súlade s článkom 6 ods. 1 písmeno b) všeobecného nariadenia o ochrane údajov (ďalej len: „GDPR“). Uvedenie osobných údajov je dobrovoľné, avšak nevyhnutné na realizáciu záručnej procedúry.
3. Vaše osobné údaje budú spracúvané počas posudzovania a realizácie záručnej procedúry, ako aj na archívne účely v prípade potreby obhajoby pred prípadnými nárokmi a požiadavkami voči Správcovi, avšak nie dlhšie až do momentu premlčania týchto nárokov a požiadaviek.
4. Vaše údaje môžu byť zverejnené výhradne len tým subjektom, ktoré spracúvajú tieto údaje v mene a pre Správcu, a to na základe písomnej dohody o zverení spracúvania osobných údajov, tzn. firmy, ktoré okrem iného poskytujú technický servis, hostingové služby alebo služby obsluhy webových stránok, IT obsluhy, ako aj kuriérskym firmám. Dodávatelia Správcu sú povinní zaručiť zabezpečenie údajov a splniť požiadavky platnej legislatívy ohľadne ochrany osobných údajov, a zverené osobnú údaje nesmú byť používané na iné účely než tie, ktoré stanovuje dohoda uzatvorená so Správcom.
5. Vaše údaje nebudú spracúvané automatickým spôsobom, vrátane rôznych foriem profilovania, ani nebudú odovzdané do tretieho štátu/medzinárodnej organizácii.
6. Máte právo na prístup k vašim osobným údajom, ako aj právo na ich opravenie, doplnenie, odstránenie, obmedzenie spracúvania, prenesenie údajov, podanie námietky, a to v ľubovoľnej chvíli.
7. Vo všetkých záležitostiach, ktoré súvisia so spracúvaním vašich osobných údajov Správcom, môžete sa na Správcu obrátiť písomne na e-mailovú adresu: daneosobowe@dedra.pl.
8. Máte právo podať sťažnosť príslušnému dozornému orgánu, ktorý zodpovedá za dohľad nad ochranou osobných údajov

LT Turinys

1. Nuotraukos ir piešiniai
2. Prietaiso aprašas
3. Prietaiso paskirtis
4. Naudojimo apribojimai
5. Techniniai duomenys
6. Paruošimas darbui
7. Jungimas į tinklą
8. Prietaiso įjungimas
9. Prietaiso naudojimas
10. Einamieji naudojimo veiksmai
11. Atsarginės dalys ir reikmenys
12. Savarankiškas defektų pašalinimas
13. Prietaiso elementai
14. Informacija naudotojams apie elektros ir elektronikos prietaisų pašalinimą
15. Garantijos lapas

Atitikties deklaracija yra Dedra Exim Sp. z o.o. bendrovėje strukcijoje.
Bendrosios saugumo sąlygos buvo pridėtos prie instrukcijos kaip atskira brošiūra.

ĮSPĖJIMAS Perskaityti visus įspėjimus pažymėtus simboliu ir visas instrukcijas. Žemiau pateiktų įspėjimų ir saugos nurodymų nesilaikymas, gali būti elektros srovės smūgio, gaisro ar sunkių sužalojimų priežastimi.
Išsaugoti visus įspėjimus ir instrukcijas ateičiai.

2. Prietaiso aprašas

Pav.A : 1. Įjungiklio rankena; 2. Termostato reguliatorius; 3. Oro pūtimo grotelės; 4. Darbą signalizuojantis diodas; 5. Išjungiklis nuo apsivertimo; 6. Osciliacijos įjungiklis

3. Prietaiso paskirtis

Termoventiliatorius – tai įrenginys skirtas skatinti šilto oro cirkuliaciją ir šildyti orą uždarose gyvenamosiose patalpose, kas pagerina vartotojo komfortą. Dėl įmontuoto termostato termoventiliatorius gali veikti automatiškai, t. y. įsijungti ir išsijungti kas kurį laiką, palaikydamas nustatytą temperatūrą.
Leidžiama naudoti įrenginį remonto ir statybos darbuose, remonto servisuose, mėgėjiškuose darbuose, jei yra laikomasi naudojimo sąlygų ir leistinų darbo sąlygų, nurodytų Naudojimo instrukcijoje.

4. Naudojimo apribojimai

Prietaisas gali būti naudojamas vien tik pagal pateiktas "Priimtinas darbo sąlygas”. Savaiminiai pakeitimai mechaninei ir elektros statyboje, visi modifikavimai, naudojimo veiksmai, neaprašyti instrukcijoje bus traktuojami kaip neteisėti ir priveda prie staigaus garantijos teisės praradimo, o atitikties garantija praras galiojimą. Naudojimas ne pagal naudojimo instrukcijos nuorodas ir paskirtį prives prie staigaus garantijos teisės praradimo.

Priimtinos darbo sąlygos
Įrenginys gali būti naudojamas tik uždarose patalpose su gerai veikiančia ventiliacija. Vengti drėgmės. Draudžiama palikti įjungtą įrenginį be priežiūros. Nenaudoti dulkėtose patalpose.

5. Techniniai duomenys

Modelis	DA-T184CS
Tinklo įtampa [V]	230 ~
Tinklo dažnis [Hz}	50
Galia maks.. [W]	1500
Apsaugos laipsnis	IP X0
Apsaugos klasė	II

6. Paruošimas darbui

DĖMESIO Aprašyti žemiau nurodyti veiksmus reikia atlikti išėmus iš lizdo kištuką.

Termoventiliatorius yra sumontuotas ir paruoštas naudojimui. Jei komplekte nėra kažkokio elemento, reikia susisiekti su pardavėju.
Pastatyti termoventiliatorių ant tvirto, lygaus paviršiaus mažiausiai 0,7 m nuo kliūčių.
Prieš pajungiant laidą, visuomet reikia įsitikinti, kad įjungiklio rankena (pav. B, poz. 1) yra pozicijoje „0“ (pav. B, poz. 2).

7. Jungimas į tinklą

Prieš prietaiso prie elektros srovės prijungimo reikia įsitikinti, ar maitinimo įtampa atitinka vertėms pateiktoms prietaiso vardinėje lentelėje.
Maitinimo instaliacija turėtų būti atlikta pagal esminius reikalavimus, susijusius su elektros instaliacija ir pildyti saugaus naudojimo reikalavimus. Maitinimo laido minimalaus skersmens, o taip pat nominalios saugiklio vertės priklausomai nuo prietaiso galios yra pateikti žemiau nurodytoje lentelėje:

Prietaiso galia [W]	Minimalus laido skersmuo [mm2]	Minimali B tipo saugiklio vertė [A]
1400÷2300	1,5	16

Visas elektros instaliacijos jungtis gali įrengti tik reikiamą kvalifikaciją turintis elektrikas. Atveju, kai naudosite prailgintuvus, reikia atkreipti dėmesį, kad gyslos skersmuo nebūtų mažesnis negu reikalaujama (žr. lentelė
). Elektros laidą reikia išdėstyti tokiu būdu, kad darbo metu negrėstų perpjovimas. Negalima naudoti pažeistų prailgintuvų. Periodiškai patikrinti maitinimo laido techninį stovį. Netraukti už maitinimo laido.

8. Prietaiso įjungimas

DĖMESIO Prieš prietaiso įjungimą reikia būtinai atlikti veiksmus, aprašytus „Paruošimas darbui“ skyriuje

Įjungiklio rankena (pav. B, poz. 1) nustatyti pozicijoje „0“ (pav. B, poz. 2). Įjungti maitinimo laidą į rozetę.
Norint įjungti įrenginį, reikia įjungiklio rankenos pagalba nustatyti norimą darbo režimą. Darbo režimai yra aprašyti skirsnyje „Įrenginio naudojimas“.

9. Prietaiso naudojimas

DĖMESIO Įrenginio darbo metu negalima pridengti arba užblokuoti nei vienos iš oro įsiurbimo ar šilto oro išmetimo angų!

Pajungus termoventiliatorių prie maitinimo šaltinio, jungiklio rankenos pagalba nustatyti pasirinktą darbo režimą (pav. B, poz. 1):
- Tik ventiliatorius (pav. B, poz. 3)
- Pusė šildymo galios (pav. B, poz. 4)
- Pilna šildymo galia (pav. B, poz. 5)

Kad termoventiliatorius veiktų, ant termostato nustatyta temperatūra (pav. B, poz. 6) turi būti aukštesnė, nei aplinkos temperatūra. Jei šildytuvas neveikia, reikia pasukti termostatą į dešinę. Termostatui įsijungiant iš išsijungiant pasigirs tylus spragtelėjimas.
Kai oras aplink termoventiliatorių pasieks ant termostato nustatytą temperatūrą, termoventiliatorius savaime išsijungs. Termoventiliatorius vėl įsijungs, kai temperatūra sumažės arba kai vartotojas pasuks termostato rankeną (pav. B, poz. 6) ir padidins nustatytą temperatūrą.
Norint išjungti termoventiliatorių, reikia pirmiausia pasukti įjungiklio rankeną (pav. B, poz. 1) į darbo režimą „Tik ventiliatorius“ (pav. B, poz. 3), termostato rankeną (pav. B, poz. 6) pasukti į dešinę link pozicijos „MAX“ ir apie 3 minutes leisti įrenginiui atvėsti. Toliau reikia visiškai išjungti įrenginį – įjungiklio rankeną (pav. B, poz. 1) pasukti į poziciją „0“ (pav. B, poz. 2). Išimti kištuką iš rozetės.
Įrenginys turi apsaugą nuo apsivertimo (pav. A, poz. 5). Jei stovi ant plokščio, lygaus paviršiaus, apsaugos mygtukas yra įspaustas ir įrenginys gali dirbti. Jei šis mygtukas nebus įspaustas (pvz. įrenginys apsivers arba stovės ant nelygaus paviršiaus), termoventiliatorius neveiks.
Termoventiliatorius turi apsaugą nuo terminio įrenginio perkaitimo. Jei ji suveiks, įrenginys išsijungs, tuomet reikia palaukti, kol termoventiliatorius atvės ir savaime įsijungs.

Svyravimo funkcija

Termoventiliatorius turi osciliacijos funkciją. Norint ją įjungti, reikia paspausti osciliacijos įjungiklį, kuris yra kitoje įrenginio pusėje (pav. A, poz 6.).

10. Einamieji naudojimo veiksmai

DĖMESIO Visus naudojimo veiksmus reikia atlikti išėmus iš lizdo kištuką.

Įrenginys turi būti reguliariai valomas dulkių siurblių. Valymas turi būti atliekamas dulkių siurbliu, dulkes reikia šalinti naudojant siaurą antgalį. Valant įrenginį, galima naudoti vos drėgną medvilninę šluostę. Nenaudoti detergentų. Nuvalius, reikia kruopščiai nusausinti korpusą. Būtina atkreipti ypatingą dėmesį, kad vanduo nepatektų į įrenginio vidų.
Reikia reguliariai tikrinti maitinimo laido būklę ir ar nėra pažeidimų.
Įrenginys turi būti laikomas vaikams neprieinamoje vietoje.
Jei yra tokia galimybė, rekomenduojama laikyti originalioje pakuotėje sausoje ir vėsioje vietoje, atokiai nuo šilumos šaltiniu, vengti tiesioginio kontakto su vandeniu.

11. Pakeičiamos dalys ir priedai

Kad pirkti atsargines dalis ir aksesuarus reikia susisiekti su Dedra Exim servisu. Kontaktiniai duomenys duomenys yra 1 instrukcijos puslapyje.
Atsarginių dalių užsakymo metu prašome pateikti serijos numerį, patalpintą vardinėje lentelėje, o taip pat dalies išmontavimo piešinio numerį.
Garantinio laikotarpio galiojimo metu taisymai yra atliekami pagal taisykles pateikiamas garantijos lape. Reklamuojamą produktą prašome pateikti taisymui pirkimo vietoje (pardavėjas įsipareigoja priimti reklamuojamą produktą), nusiųsti į servisą esantį arčiausią gyvenamosios vietos (servisų skaičius www.dedra.pl) arba siųsti į Dedra Exim centrinį servisą. Maloniai prašome pridėti garantinę kortelę.

Pasibaigus garantijos laikotarpiui taisymus atlieka centrinis servisas. Pažeistą produktą reikia siųsti į servisą (siuntimo išlaidas padengia vartotojas).

12. Savarankiškas defektų pašalinimas

DEMESIO **Prieš pradedant savarankišką defektų pašalinimą, reikia išjungti prietaisą iš elektros maitinimo.**

Problema	Priežastis	Sprendimai
Įrenginys neveikia	Nėra įtampos elektros tinklo lizde	Patikrink sistemos įtampą
	Pažeistas jungiklis	Perduok įrenginį į servisą
	Pažeistas maitinimo laidas	Perduok įrenginį į servisą
	Nuo apsivertimo apsaugantis jungiklis nėra nuspaustas	Patikrink jutiklį po įrenginiu, pastatyk jį ant plokščio, lygaus paviršiaus
Ventiliatorius ir šildytuvai neveikia	Sugedęs termostatas arba pažeista šiluminė apsauga	Perduok įrenginį pataisymui
Ventiliatorius nedirba šildytuvai veikia	Pažeistas ventiliatoriaus variklis	Perduok įrenginį į servisą
	Užblokuotas ventiliatorius	Atblokuok ventiliatorių
Sumažėjęs oro srautas	Užblokuotos įleidimo/išleidimo grotelės	Atblokuok groteles
Triukšmingas darbas	Neteisingai nustatytas įrenginys	Pataisyk nustatymą ant plokščio, lygaus paviršiaus.

13. Prietaiso elementai

1. Termoventiliatorius sumontuotas – 1 vnt.

14. Informacija naudotojams apie sunaudotos įrangos utilizavimą (taikoma namų ūkiams)

Ant gaminių arba pridedamuose dokumentuose nurodytas simbolis rodo, kad sugedusios elektros ar elektroninės įrangos negalima išmesti kartu su buitinėmis atliekomis. Jei norite atsikratyti, pakartotinai panaudoti ar utilizuoti komponentus, teisinga juos nuvežti į specializuotą surinkimo punktą, kur jie bus priimti nemokamai. Informaciją apie naudotos įrangos surinkimo vietas teikia vietos valdžios institucijos, pvz., savo interneto svetainėse. Teisingas produkto utilizavimas padeda išsaugoti gamtos išteklius ir išvengti neigiamų padarinių žmonių sveikatai ir aplinkai, galinčių atsirasti dėl produkte esančių potencialiai pavojingų medžiagų, mišinių ir sudedamųjų dalių.
Už netinkamą atliekų šalinimą gresia baudos pagal atitinkamus vietos teisės aktus.
ES šalių naudotojai: Jei norite išmesti elektros ar elektroninę įrangą, kreipkitės į artimiausią prekybos vietą arba tiekėją, kuris jums suteiks daugiau informacijos.
šalinimas ne Europos Sąjungos šalyse: Šis simbolis taikomas tik Europos Sąjungos šalims. Jei norite išmesti šį gaminį, kreipkitės į vietos valdžios institucijas arba pardavėją dėl tinkamo šalinimo būdo.

Garantinis lapas

na

Termoventiliatorius

Katalogo Nr: DA-T184CS Partijos numeris: .....

(toliau – Produktas)

Produkto pirkimo data: .....

Pardavėjo antspaudas

Pardavėjo parašas ir data: .....

Vartotojo pareiškimas:

Patvirtinu, kad buvau informuotas apie garantijos sąlygas ir taisyklių, išvardytų Naudojimo instrukcijoje ir Garantiniame lape, nepaisymo pasekmes. Šios garantijos sąlygos yra man žinomos, ką patvirtinu savo parašu:

....

data ir vieta vartotojo parašas

I. Atsakomybė už Produktą:

1. Garantijos suteikėjas – „DEDRA EXIM“ Sp. z o.o. su būstine adresu: ul. 3 Maja 8, 05-800 Pruškuvas, KRS 0000062517, Varšuvos apylinkės teismas, Valstybinio teismo registro XIV ūkinis skyrius, Mokesčiu mokėtojo kodas 527-020-49-33, Įstatinis kapitalas: 100 980,00 PLN.
2. Šiame garantiniame lape nurodytomis sąlygomis Garantijos suteikėjas suteikia garantiją Produktui iš Garantijos suteikėjo asortimento.
3. Garantijos pagrindu atsakomybė yra priimama tik už defektus, esančius Produkte jo išdavimo Vartotojui metu.
4. Garantijos pagrindu Vartotojas gauna teisę nemokamai suremontuoti Produktą, jei defektas buvo aptiktas garantijos galiojimo metu. Apie Produkto remonto būdą (remonto atlikimo metodą) sprendžia Garantijos suteikėjas. Jei Garantijos suteikėjas nuspręstų, kad remontas yra neįmanomas, Garantijos suteikėjas pasilieka sau teisę pakeisti elementą su defektu arba visą Produktą kitu, veikiančiu teisingai, sumažinti Produkto kainą arba anuliuotu sutartį.
5. Vartotojo, kuris pagal 1964 m. balandžio 23 d. Civilinį kodeksą nėra laikomas vartotoju, atveju Garantijos suteikėjo atsakomybė dėl kompensacijos, susijusi su šia garantija ir (arba) jos sudarymu ir vykdymu, nepriklausomai nuo formos, yra apribota iki maksimaliai Produkto su defektu vertės.

II. Garantijos laikotarpis

Produkto elementai, kuriems veikia garantija	Garantinės apsaugos trukmė
Termoventiliatorius	24 mėnesiai, skaičiuojant nuo Produkto pirkimo datos, nurodytos šiame Garantiniame lape

III. Naudojimosi garantija sąlygos

1. Vartotojas privalo patiekti užpildytą Produkto Garantinį lapą ir Produkto pirkimą patvirtinantį dokumentą (pvz. kasos čekis, sąskaita-faktūra ir pan.). Tam, kad pretenzijos nagrinėjimo procesas vyktų sklandžiai, rekomenduojama, kad Vartotojas kartu su Produktu perduotų visus elementus, nurodytus „Komplektacijos sąraše“, esančiame Naudojimo instrukcijoje.
2. Vartotojas privalo laikytis Naudojimo instrukcijoje ir Garantiniame lape nurodytų rekomendacijų..
3. Garantija galioja tik Lenkijos Respublikos ir ES teritorijoje.
4. Garantija neapima Produkto defektų, atsiradusių dėl to, kad:
a. Vartotojas nesilaikė sąlygų, nurodytų Naudojimo instrukcijoje, ypač susijusių su teisingu naudojimu, priežiūra ir valymu;
b. Vartotojas naudojo priežiūros ar valymo priemones, neatitinkančias sąlygas nurodytas Naudojimo instrukcijoje;
c. Vartotojas netinkamai sandėliavo ir transportavo Produktą;
d. Vartotojas savarankiškai keitė ir (arba) modifikavo Produktą, negavęs Garantijos suteikėjo sutikimo;
e. Vartotojas naudojo Produkte eksploatacines medžiagas, neatitinkančias Naudojimo instrukcijos sąlygų
5. Vartotojas, kuris pagal 1964 m. balandžio 23 d. Civilinį kodeksą nėra laikomas vartotoju, praranda garantiją Produktui, jei:
- Vartotojas pašalino, pakeitė arba sugadino serijos numerius, datas ir informacines lenteles;
- Vartotojas pažeidė plombas arba ant jų matosi Vartotojo veiksmų pėdsakai.
6. Dėmesio! Veiksmus, susijusius su kasdieniu Produkto aptarnavimu, nurodytu pvz. Naudojimo instrukcijoje, Vartotojas atlieka pats ir savo sąskaita.

IV. Pretenzijos pateikimo procedūra:

1.Pastebėjus, kad Produktas veikia neteisingai, prieš pateikiant pretenziją, reikia įsitikinti, kad visi veiksmai, aprašyti Naudojimo instrukcijoje, buvo atlikti teisingai.
2. Pretenziją rekomenduojama pateikti nedelsiant, geriausiai per 7 dienas nuo Produkto defekto aptikimo. Vartotojas, kuris pagal 1964 m. balandžio 23 d. Civilinį kodeksą nėra laikomas vartotoju, praranda garantiją Produktui, jei nepateikia pretenzijos per 7 dienas.
3. Pretenziją galima pateikti pvz. Produkto pirkimo punkte, garantiniame servise arba raštu adresu: „DEDRA EXIM“ Sp. z o. o., ul. 3 Maja 8, 05-800 Pruškuvas.
4. Vartotojas gali pateikti pretenziją, pasinaudodamas blanku, kuris yra internetinėje svetainėje: www.dedra.pl (Pretenzijos garantiniame laikotarpyje pateikimo forma).
5. Garantinių servisų atskirose šalyse adresai yra nurodyti svetainėje: www.dedra.pl. Jei konkrečioje šalyje nebūtų garantinio serviso, pretenzijas dėl garantijos rekomenduojama siųsti adresu: „DEDRA EXIM“ Sp. z o. o., ul. 3 Maja 8, 05-800 Pruškuvas, Lenkija.
6. Mając Dėl Vartotojo saugumo draudžiama naudoti Produktą su defektais.
7. Dėmesio!!! Produkto su defektais naudojimas kelia pavojų Vartotojo sveikatai ir gyvybei.
8. Veiksmai, susiję su garantija, bus atlikti per 14 darbo dienų skaičiuojant nuo Produkto, dėl kurio yra pateikiama pretenzija, pristatymo dienos.
9. Prieš pristatant Produktą, dėl kurio yra pateikiama pretenzija, rekomenduojama jį nuvalyti. Produktą, dėl kurio yra pateikiama pretenzija, reikia kruopščiai supakuoti, kad jis būtų apsaugotas nuo pažeidimų transporto metu – rekomenduojama pristatyti produktą originalioje pakuotėje.
10. Garantijos laikotarpis yra pratęsiamas tiek, kiek Vartotojas negalėjo juo naudotis dėl garantijos apimto defekto.
Gwarancja Ši garantija neriboja, neišskiria bei nesustabdo Vartotojo teisių dėl parduotos prekės neatitikimo arba prekės defekto.

Vadovaudamiesi 2016 m. balandžio 27 d. Europos Parlamento ir Tarybos reglamento (ES) 2016/679 dėl fizinių asmenų apsaugos tvarkant asmens duomenis ir dėl laisvo tokių duomenų judėjimo ir kuriuo panaikinama Direktyva 95/46/EB 13 straipsnio 1 ir 2 dalimis, informuojame, kad

1. Formoje pateiktų jūsų asmens duomenų valdytojas yra DEDRA-EXIM sp. z o.o., kurios registruota buveinė yra Pruszkowe, 3 Maja g. 8, 05-800 Pruszkow (toliau: "Administratorius").
2. Jūsų duomenys bus tvarkomi tik siekiant atlikti prietaiso garantijos procedūrą pagal Bendrojo duomenų apsaugos reglamento 6 straipsnio 1 dalies b punktą (toliau: „BDAR“) Duomenys teikiami savanoriškai, tačiau jie būtini garantijos procedūrai
3. Jūsų duomenys bus tvarkomi garantijos procedūros vykdymo nagrinėjimo laikotarpiu ir archyvavimo tikslais, jei prireiktų apsiginti nuo galimų pretenzijų Administratoriui, bet ne ilgiau nei iki tol, kol joms įvyks senaties terminas.
4. Jūsų duomenys gali būti atskleisti tik tiems subjektams, kurie tvarko duomenis duomenų administratoriaus vardu pagal rašytinę asmens duomenų tvarkymo pavedimo sutartį, teikiančią: technines paslaugas, hosting'o ar interneto svetainės priežiūros paslaugas, IT paslaugas, kurjerių paslaugas. Administratoriaus tiekėjai privalo užtikrinti duomenų saugumą ir laikytis galiojančių teisės aktų reikalavimų, susijusių su asmens duomenų apsauga, ir negali naudoti patikėtų asmens duomenų kitais nei sutartyje su Administratoriumi nurodytais tikslais.
5. Jūsų duomenys nebus tvarkomi automatizuotomis priemonėmis, įskaitant profiliavimą, ir nebus perduodami trečiajai šaliai / tarptautinei organizacijai.
6. Bet kuriuo metu turite teisę susipažinti su savo duomenų turiniu ir teisę ištaisyti, ištrinti, apriboti duomenų tvarkymą, teisę į duomenų perkeliamumą, teisę prieštarauti bet kuriuo metu.

7. Visais klausimais, susijusiais su administratoriaus atliekamu jūsų asmens duomenų tvarkymu, galite kreiptis šiuo el. pašto adresu: daneosobowe@dedra.pl.;
8. Turite teisę pateikti skundą tinkamai duomenų apsaugos institucijai;

LV Satura rādītājs

1. Attēli un zīmējumi
2. Ierīces apraksts
3. Ierīces pielietojums
4. Lietošanas ierobežojumi
5. Tehniskie dati
6. Sagatavošana darbībai
7. Pieslēgšana tīklam
8. Ierīces ieslēgšana
9. Ierīces lietošana
10. Tekošas tehniskas apkopes darbības
11. Rezerves daļas un piederumi
12. Patstāvīga avāriju novēršana
13. Ierīces komplektācija
14. Informācija lietotājiem par elektrisku un elektronisku iekārtu likvidēšanu
15. Garantijas karte

Atbilstības deklarācija ir pieejama uzņēmuma *Dedra Exim Sp. z o.o.* birojā.
Vispārīgie drošības noteikumi ir pievienoti instrukcijai kā atsevišķa brošūra.

BRĪDINĀJUMS. **Izlasiet visus brīdinājumus, kas apzīmēti ar simbolu, un visas instrukcijas.** Zemāk norādīto brīdinājumu un drošības norādījumu neievērošana var kļūt par elektrošoka, ugunsgrēka vai smagu traumu iemeslu.
Saglabājiet visus brīdinājumus un instrukcijas turpmākajai lietošanai.

2. Ierīces apraksts

Att. A: 1. Ieslēdzēja kloķis; 2. Termostata kloķis; 3. Izejas režģis; 4. Darbu signalizējošā diode; 5. Pretapgāšanas izslēdzējs; 6. Oscilācijas ieslēdzējs

3. Ierīces pielietojums

Termoventilators ir ierīce, paredzēta silta gaisa pūšanai un uzsildīšanai slēgtās dzīvojamās telpās, lai uzlabotu lietotāja termisko komfortu. Pateicoties iebūvētam termostatam termoventilators var strādāt automātiski, t.i. ar periodisku ieslēgšanu un izslēgšanu ar mērķi saglabāt prasītu temperatūru.
Pieļaujam iekārtas izmantošanu remonta-būvniecības darbos, remonta rūpnīcās, amatieru darbos, ja vienlaikus būs ievēroti lietošanas nosacījumi un pieļaujami darba apstākļi, noteikti lietošanas instrukcijā.

4. Lietošanas ierobežojumi

Ierīci var lietot tikai atbilstoši tālāk sniegtajiem „Pieļaujamajiem darba apstākļiem”. Patvaļīgas izmaiņas mehāniskajā un elektriskajā uzbūvē, visādas modifikācijas, apkalpošanas darbības, kas nav aprakstītas instrukcijā, tiek uzskatītas par nelikumīgām un noved pie tūlītējās garantijas tiesību zaudēšanas un atbilstības deklarācijas spēka zaudēšanas.
Ierīces lietošana, kas neatbilst pielietojumam vai lietošanas instrukcijai, noved pie tūlītējās garantijas tiesību zaudēšanas.

Pieļaujamie darba apstākļi
Ierīci var lietot tikai slēgtās telpās, ar pareizi strādājošu ventilāciju.
Izvairīties no mitruma. Nedrīkst atstāt ieslēgto ierīci bez uzraudzības.
Nelietot noputinātās telpās.

5. Tehniskie dati

Modelis	DA-T184CS
Tīkla spriegums [V]	230 ~
Tīkla frekvence [Hz]	50
Jauda maks. [W]	1500
Aizsardzības pakāpe	IP X0
Aizsardzības klase	II

6. Sagatavošana darbībai

UZMANĪBU **Veicot visas darbības, kontaktdakšai ir jābūt atslēgtai no kontaktligzdas.**

Termoventilators ir samontēts un gatavs lietošanai. Ja komplektā nav kaut kāda elementa, lūdzam kontaktēties ar pārdevēju.
Uzstādīt termoventilatoru uz cietas, gludas virsmas attālumā vismaz 0,7 m no citiem priekšmetiem. Pirms vada pieslēgšanas vienmēr pārbaudīt, vai ieslēdzēja kloķis (Zīm. B, poz. 1) ir pārslēgts pozīcijā "0" (Zīm. B, poz. 2).

7. Pieslēgšana tīklam

Pirms ierīces pieslēgšanas elektrības avotam pārliecinieties, ka barošanas spriegums atbilst nominālajai vērtībai, kas norādīta datu plāksnītē.
Barošanas sistēmai ir jābūt izpildītai atbilstoši pamatprasībām attiecībā uz elektriskajām sistēmām un jāatbilst lietošanas drošības prasībām. Barošanas kabeļa minimālā šķērsgriezuma un nominālās drošinātāja vērtības parametri atkarībā no ierīces jaudas ir norādīti tālāk sniegtajā tabulā:

Ierīces jauda [W]	Vada minimālais šķērsgriezums [mm2]	B tipa drošinātāja minimālā vērtība [A]
1400÷2300	1,5	16

Sistēma ir jāizpilda elektriķim ar atbilstošu kvalifikāciju. Izmantojot pagarinātājus pievērsiet uzmanību tam, lai dzīslas šķērsgriezums nebūtu mazāks par tabulā norādīto. Novietojiet elektrisko kabeli tā, lai darbības laikā tas nebūtu pakļauts pārgriešanas riskam. Neizmantojiet bojātus pagarinātājus.
Periodiski pārbaudiet barošanas kabeļa tehnisko stāvokli. Nevelciet aiz barošanas kabeļa.

8. Ierīces ieslēgšana

UZMANĪBU **Pirms ierīces iedarbināšanas ir obligāti jāveic darbības, kas aprakstītas nodaļā “Sagatavošana darbībai”.**

Pārslēgt ieslēdzēja kloķi (Zīm. B, poz. 1) uz "0" (Zīm. B, poz. 2). Pieslēgt elektrības vadu ligzdā.
Lai ieslēgtu ierīci, ieslēdzēja kloķi pārslēgt uz nepieciešamu darba režīmu. Pieejami darba režīmi ir aprakstīti . nodaļā "Ierīces lietošana".

9. Ierīces lietošana

UZMANĪBU **Ierīces darba laikā nedrīkst segt vai bloķēt nevienu no režģiem: silta gaisa izplūdes režģi un gaisa ieplūdi!**

Pēc termoventilatora pieslēgšanas pie barošanas avota noteikt izvēlētu darba režīmu ar ieslēdzēja kloķi (Zīm. B, poz. 1):
- Tikai ventilators (Zīm. B, poz. 3)
- Sildīšanas jaudas puse (Zīm. B, poz. 4)
- Pilnā sildīšanas jauda (Zīm. B, poz. 5)

Lai termoventilators strādātu, termostatā noteiktā temperatūra (Zīm. B, poz. 6) jābūt augstākā no apkārtnes temperatūras. Ja sildītājs nefunkcionē, pārslēgt termostatu uz labu. Termostata ieslēgšanas un izslēgšanas laikā būs dzirdama klusa klikšķināšana.
Kad gaiss termoventilatora apkārtnē uzsildīs līdz ar termostatu noteiktai temperatūrai, termoventilators automātiski izslēgs. Termoventilators atkārtoti ieslēgs, kad temperatūra pazeminās vai kad lietotājs noteiks uz termostata (Zīm. B, poz. 6) jaunu, augstāku temperatūru.
Lai izslēgtu termoventilatoru, vispirms ieslēdzēja kloķi (Zīm. B, poz. 1) pārslēgt uz darba režīmu "tikai ventilators" (Zīm. B, poz. 3), termostata kloķi (Zīm. B, poz. 6) pagriezt uz labu "MAX" pozīcijas virzienā un ļaut ierīcei atdzist ap 3 minūtēm. Pēc tam pilnīgi izslēgt ierīci: ieslēdzēja kloķi (Zīm. B, poz. 1) pārslēgt uz pozīciju "0" (Zīm. B, poz. 2). Atslēgt ierīces kontaktdakšu no elektrības ligzdas.
Ierīce ir apgādāta ar pretapgāšanas aizsardzību (Zīm. A, poz. 5). Ja ir novietota uz plakanas, gludas virsmas, aizsardzības poga ir iespiesta un ierīce var funkcionēt. Ja poga nebūs iespiesta (piem., ierīce nokritīs vai tiks novietota uz negludas virsmas), termoventilators nevarēs funkcionēt.
Termoventilators ir apgādāts ar termisku aizsardzību, kas sargā ierīci no pārkarsēšanas. Ja aizsardzība iedarbinās, ierīce izslēgs - tādā gadījumā ir nepieciešami pagaidīt līdz termoventilatora atdzišanai, pēc tam ierīce ieslēgs automātiski.

Svārstību funkcija
Termoventilators ir apgādāts ar oscilācijas funkciju. Lai to ieslēgtu, piespiesto oscilācijas ieslēdzēju ierīces aizmugurējā pusē (Zīm. A, poz. 6).

10. Tekošas tehniskas apkopes darbības

UZMANĪBU **Veicot visas apkalpošanas darbības, kontaktdakšai ir jābūt atslēgtai no kontaktligzdas**

Ierīci tīrīt un novākt putekļus regulāri. Ierīci tīrīt ar putekļusūcēju, novācot putekļus ar šauro sūci (spraugu suku). Ierīces tīrīšanai lietot tikai mīkstu kokvilnas lupatiņu, delikāti mitrinātu ar ūdeni. Nelietot detergentu. Pēc tīrīšanas rūpīgi nosusināt korpusu. Esiet sevišķi uzmanīgi, lai ūdens nenokļūstu ierīces iekšā.
Regulāri pārbaudīt barošanas vada stāvokli, vai nav bojāts.
Ierīci glabāt bērniem nepieejamā vietā.
Pēc iespējamības oriģinālā iepakojumā, sausā un vēsā vietā, tālu no siltuma avotiem, bez tieša kontakta ar ūdeni.

11. Rezerves daļas un piederumi

Lai iegādātos rezerves daļas un piederumus, sazinieties ar uzņēmuma Dedra Exim servisa centru. Kontaktinformācija ir atrodama instrukcijas 1. lapā. Pasūtot rezerves daļas, norādiet datu plāksnītē norādīto partijas numuru un
daļas numuru no kopsalikuma rasējuma. Garantijas periodā remonti tiek veikti saskaņā ar noteikumiem, kas norādīti garantijas kartē. Ierīce, uz kuru attiecas reklamācija, ir jānodod remontam iegādes vietā (pārdevējam tā ir jāpieņem), jānodod servisa centrā, kas atrodas vistuvāk dzīvesvietai (servisa centru saraksts ir pieejams tīmekļa vietnē www.dedra.pl), vai jānosūta uzņēmuma *Dedra Exim* galvenajā servisa centrā. Pievienojiet ierīcei aizpildīto garantijas karti. Pēc garantijas perioda remontus veic galvenais servisa centrs. Nosūtiet ierīci servisa centrā (sūtījuma izmaksas sedz lietotājs).

12. Patstāvīga avāriju novēršana

UZMANĪBU **Pirms patstāvīgas avāriju novēršanas sākšanas, atslēdziet ierīci no barošanas avota.**

Problēma	Iemesls	Risinājums
Ierīce nedarbojas.	Sprieguma trūkums tīkla kontaktligzdā.	Pārbaudiet spriegumu elektrosistēmā.
	Bojāts slēdzis.	Nododiet ierīci servisa centrā.
	Bojāts barošanas kabelis.	Nododiet ierīci servisa centrā.
	Pretapgāšanās slēdzis nav nospiests.	Pārbaudiet sensoru virs ierīces, uzstādiet to uz plakanas, līdzenas virsmas.
Ventilators un sildītāji nedarbojas.	Bojāts termostats vai termiskā aizsargierīce.	Nododiet ierīci remontā.
Ventilators nedarbojas,	Bojāts ventilatora dzinējs.	Nododiet ierīci servisa centrā.

sildītāji darbojas.	Bloķēts ventilators.	Atbloķējiet ventilatoru.
Samazināta gaisa plūsma.	Bloķēts ieejas/izejas režģis.	Atbloķējiet režģus.
Skaļa darbība.	Nepareizi uzstādīta ierīce.	Uzstādiet ierīci pareizi uz plakanas, līdzenas virsmas.

13. Ierīces komplektācija

1. Termoventilatora komplekts - 1 gab.

14. Informācija lietotājiem par nolietotas elektroierīces utilizāciju (attiecas uz mājsaimniecībām)



Simbols, kas redzams uz izstrādājumiem vai pievienotajā dokumentācijā, norāda, ka bojātas elektriskās vai elektroniskās iekārtas nedrīkst izmest kopā ar sadzīves atkritumiem. Ja vēlaties atbrīvoties no sastāvdaļām, atkārtoti izmantot vai reģenerēt, pareizi ir nogādāt tās specializētā savākšanas punktā, kur tās tiks pieņemtas bez maksas. Informāciju par lietotu iekārtu savākšanas punktu atrašanās vietu sniedz vietējās iestādes, piemēram, savās tīmekļa vietnēs.
Pareiza produkta utilizācija palīdz saglabāt dabas resursus un izvairīties no negatīvas ietekmes uz cilvēku veselību un vidi, kas var rasties produkta sastāvā esošo potenciāli bīstamo vielu, maisījumu un sastāvdaļu dēļ.
Par nepareizu atkritumu apglabāšanu draud sodi saskaņā ar attiecīgajiem vietējiem noteikumiem.
Lietotāji ES valstīs: Ja nepieciešams atbrīvoties no elektriskām vai elektroniskām iekārtām, sazinieties ar tuvāko tirdzniecības vietu vai savu piegādātāju, kas jums sniegs papildu informāciju.
apglabāšana valstīs ārpus Eiropas Savienības: Šis simbols attiecas tikai uz Eiropas Savienības valstīm. Ja vēlaties šo izstrādājumu izmest, sazinieties ar vietējām iestādēm vai izplatītāju, lai noskaidrotu pareizo utilizācijas metodi.

Garantijas talons
uz

Termoventilators

Kataloga Nr: DA-T184CS Partijas numurs:.....

(turpmāk saukts **Produkts**)

Produkta iegādes datums: .....

Pārdevēja zīmogs

Datums un pārdevēja paraksts: .....

Lietotāja apliecinājums:

Ar šo apliecinu, ka saņēmu informāciju par garantijas nosacījumiem, kā arī par Lietošanas instrukcijas un Garantijas talona norādījumu neievērošanas sekām. Garantijas nosacījumi ir man zināmi, ko apliecinu ar savu rokraksta parakstu:

....

datums un vieta Lietotāja paraksts

I. Atbildība par Produktu

1. 3 Maja 8, 05-800 Pruszków, Polija, reģistrācijas numurs KRS 0000062517, Varšavas Rajona Tiesa Varšavā, Valsts tiesas reģistra XIV. Saimnieciskā nodaļa, NMR kods (NIP) 527-020-49-33, Pamatkapitāls: 100 980,00 PLN.
2. Saskaņā ar noteikumiem, minētiem šajā Garantijas talonā, Garants piešķir garantiju Produktam, kuru izplata Garants.
3. Garantijas atbildība apņem tikai defektus, izraisītu pēc iemesliem, esošiem Produkta Lietotājam nodošanas laikā.
4. Sakarā ar garantiju Lietotājam ir tiesības prasīt bezmaksas uzlabot Produktu, ja defekts tiks konstatēts garantijas laikā. Produkta uzlabošanas veids (remonta izdarīšanas metode) ir atkarīgs no Garanta uzskata. Gadījumā, kad Garants konstatēs, ka remonts nav iespējams, Garantam ir tiesības mainīt bojātu elementu vai visu Produktu uz brīvu no defektiem, samazināt Produkta cenu vai atteikties no līguma.
5. Attiecībā uz Lietotājam, kas nav patērētājs 1964. gada 23. aprīļa Likuma "Civillikums" izpratnē, Garanta kompensācijas atbildība par zaudējumiem, savienotiem ar garantiju un/vai sakarā ar noslēgšanu un izpildīšanu, neatkarīgi no tiesiskām attiecībām, ir ierobežota tikai līdz nekvalitatīva Produkta vērtībai.

II. Garantijas laiks

Produkta elementi, apņemti ar garantiju	Garantijas aizsardzības laiks
Termoventilators	24 mēneši, skaitot no Produkta iegādes datuma norādīta Garantijas talonā

III. Garantijas lietošanas nosacījumi

1. Aizpildīts Lietotāja Produkta Garantijas talons ar Lietotāja dokumentu, apliecinošu Produkta iegādi, piem. kases kvīts, faktūrrēķins utt. Efektīvas reklamācijas realizācijai ieteicams, lai Lietotājs nodotu kopā ar reklamētu Produktu visus elementus, minētus Produkta "Komplektācija" Lietošanas instrukcijas daļā.
2. Lietošanas Instrukcijas un Garantijas talona norādījumu ievērošana.
3. Garantija ir derīga tikai Polijas Republikas un ES teritorijā.
4. Garantija neapņem Produkta defektus, ierosinātus, starp citiem, sekojošos gadījumos:
a. Lietotājs neievēro Lietošanas instrukcijas noteikumus, sevišķi pareizas ekspluatācijas, konservācijas un tīrīšanas jomā;
b. Lietotājs lieto tīrīšanas vai konservācijas līdzekļus, kas neatbilst Lietošanas Instrukcijas norādījumiem;
c. Lietotājs neattiecīgi glabā un transportē Produktu;
d. Lietotājs patstāvīgi izdara Produkta izmaiņas un/var pārveidojumus, bez saskaņošanas ar Garantu;
e. Lietotājs lieto Produktā ekspluatācijas materiālus, kas neatbilst Lietošanas Instrukcijas norādījumiem.
5. Lietotājs, kas nav patērētājs 1964. gada 23. aprīļa Likuma "Civillikums" izpratnē, zaudē garantijas tiesības attiecībā uz Produktam, kurā, Lietotāja darbības rezultātā:
- tika likvidēti, mainīti vai bojāti sērijas numuri, datu apzīmējumi vai nominālas tabuliņas;
- tika bojātas vai mainītas plombas.
6. Uzmanību! Darbību, savienotu ar Produkta ikdienas apkalpošanu, ja izriet no Lietošanas instrukcijas, Lietotājs veic patstāvīgi un pēc savām izmaksām.

IV. Reklamācijas procedūra

1. Produkta nepareizas darbības konstatēšanas gadījumā, pirms reklamācijas paziņošanas, Lietotājam ir pienākums pārbaudīt, vai visa darbība, tostarp aprakstīta Lietošanas instrukcija, tika pareizi veikta.
2. Reklamācijas paziņojumu ieteicams sniegt nekavējoties, vislabāk 7 dienu laikā no Produkta defekta konstatēšanas dienas. Lietotājs, kas nav patērētājs 1964. gada 23. aprīļa Likuma "Civillikums" izpratnē, zaudē garantijas tiesības attiecībā uz Produktam, ja nesniegs reklamācijas paziņojumu 7 dienu laikā.
3. Reklamācijas paziņojums var būt sniegts, starp citiem, Produkta iegādes vietā, garantijas servisā vai rakstiski uz adresi: DEDRA EXIM sp. z o.o., ul. 3 Maja 8, 05-800 Pruszków, Polija.
4. Lietotājs var arī sniegt reklamācijas paziņojumu, izmantojot formulāru, pieejamu mājaslapā www.dedra.pl. („Reklamācijas paziņošanas formulārs garantijas ietvaros").
5. Servisu adreses atsevišķām valstīm atrodas mājaslapā www.dedra.pl. Gadījumā, kad attiecīgajā valstī nav garantijas servisa, reklamācijas paziņojumi jābūt sniegti uz adresi: DEDRA EXIM sp. z o.o., ul. 3 Maja 8, 05-800 Pruszków (Polija).
6. Ņemot vērā Lietotāja drošību, bojāta Produkta lietošana ir aizliegta.
7. Uzmanību!!! Bojāta Produkta lietošana ir bīstama Lietotāja veselībai un dzīvei.
8. Garantijas pienākums tiks izpildīts 14 darba dienu laikā, skaitot no dienas, kad Lietotājs piegādās bojātu Produktu
9. Pirms bojāta Produkta nodošanas reklamācijai ieteicam to notīrīt. Rekomendējam rūpīgi pasargāt reklamētu Produktu no bojājumiem transportēšanas laikā (ieteicama Produkta piegāde oriģinālā iepakojumā).
10. Garantijas laiks tiek pagarināts uz laiku, kurā, sakarā ar Produkta defektu,, apņemtu ar garantiju, Lietotājs nevarēja to lietot. Garantija neizslēdz, neierobežo un neaptur Lietotāja tiesību, kas izriet no atbildības par pārdota produkta neatbilstību likumam.

Saskaņā ar Eiropas Parlamenta un Padomes 2016. gada 27. aprīļa Regulas (ES) 2016/679 par fizisku personu aizsardzību attiecībā uz personas datu apstrādi un šādu datu brīvu apriti un ar ko atceļ Direktīvu 95/46/EK 13. panta 1. un 2. punktu, informējam jūs, ka.

1. Jūsu veidlapā norādītu personas datu pārzinis ir DEDRA-EXIM sp. z o.o., ar juridisko adresi Pruškovā, ul. 3 Maja 8, 05-800 Pruszków (tālāk: "Pārzinis").
2. Jūsu dati tiks apstrādāti tikai, lai veiktu ierīces garantijas procedūru saskaņā ar Vispārīgo datu aizsardzības noteikumu (turpmāk tekstā: "VDAR") 6. panta 1. daļas b. burtu. Datu sniegšana ir brīvprātīga, bet nepieciešama garantijas procedūras veikšanai.
3. Jūsu dati tiks apstrādāti garantijas procedūras izskatīšanas laikā un arhivēšanas nolūkos gadījumā, ja būs nepieciešams aizstāvēties pret jebkādām pretenzijām pret Pārzini, ne ilgāk kā līdz to termiņa beigām.
4. Jūsu datus drīkst izpaust tikai personām, kuras apstrādā datus pārzinim, pamatojoties uz rakstisku līgumu par personas datu apstrādes uzticēšanu, cita starpā subjektiem, kas nodrošina: tehniskā dienesta pakalpojumus, hostingu vai vietnes apkopi, IT pakalpojumus, kurjeru pakalpojumus. Pārziņa piegādātājiem ir pienākums nodrošināt datu drošību un ievērot piemērojamo likumu prasības, kas saistītas ar personas datu aizsardzību, un viņi nedrīkst izmantot uzticētos personas datus citiem mērķiem, nevis tiem, kas noteikti līgumā ar Pārzini.
5. Jūsu dati netiks apstrādāti automatizēti, tostarp profilēšanas veidā, un tie netiks pārsūtīti uz trešo valsti / starptautisku organizāciju.
6. Jums ir tiesības jebkurā laikā piekļūt saviem datiem un labot, dzēst, ierobežot apstrādi, tiesības pārsūtīt datus, tiesības iesniegt iebildumus, jebkurā brīdī.
7. Visos jautājumos, kas saistīti ar jūsu personas datu apstrādi, ko veic Pārzinis, varat sazināties ar šo e-pasta adresi: daneosobowe@dedra.pl.
8. Jums ir tiesības iesniegt sūdzību iestādei, kas ir atbildīga par personas datu aizsardzību.

HU Tartalomjegyzék

1. Képek és ábrák
2. A készülék leírása
3. A készülék rendeltetésszerű használata
4. A használat korlátozása
5. Műszaki adatok
6. Felkészülés a munkára
7. Csatlakozás a hálózathoz
8. A készülék bekapcsolása
9. A készülék használata
10. Folyamatos karbantartás
11. Alkatrészek és tartozékok
12. Önhibaelhárítás
13. A készülék kompletizálása
14. Információ a felhasználóknak az elektromos és elektronikus eszközök ártalmatlanításáról
15. Jótállási kártya

A megfelelőségi nyilatkozat a Dedra Exim Kft. cég székhelyén található.
Az általános biztonsági feltételeket külön útmutatásként csatolták az utasításokhoz.

Szimbólummal jelölt összes FIGYELMEZTETÉST és az utasításokkal . Az alábbi figyelmeztetések és

biztonsági utasítások be nem tartása áramütést, tüzet vagy súlyos sérülést okozhat. **Tartsa a figyelmeztetéseket és utasításokat jövői használatára.**

2. A készülék leírása

Ábra A : 1. Kapcsoló szabályozógomb; 2. Termosztát szabályozó gomb; 3. Kimeneti rács; 4. Az üzemet jelző dióda; 5. Felborulás védelem kapcsoló; 6. Oszcillációs kapcsoló

3. A készülék rendeltetésszerű használata

A termoventilátor a meleg levegő áramlásának kikényszerítését szolgálja a zárt lakóhelyiségekben, a felhasználó hőkomfortjának javítása érdekében, A beépített termosztátnak köszönhetően a termoventilátor automatikusan is képes üzemelni, tehát időszakosan képes bekapcsolni és kikapcsolni a megadott hőmérséklet fenntartása érdekében.
Megengedett a berendezés használata felújítási-építési munkákhoz, javítóműhelyekben, amatőr munkákhoz, a használati útmutatóban leírt használati feltételek és megengedett munka körülmények betartásával.

4. A használat korlátozása

A készülék csak az alábbi „megengedett munkaviszonyoknak" megfelelően használható. A mechanikai és elektromos szerkezetek jogosulatlan megváltoztatása, minden olyan módosítás, karbantartási tevékenység, amelyet a felhasználói kézikönyv nem írja le, jogellenesnek minősül, és a garanciajogokat azonnal érvényteleníthet, a megfelelőségi nyilatkozat pedig válik érvénytelenné. A helytelen, vagy az üzemeltetési utasításnak nem megfelelő használat okoz azonnali garancia elvesztését.

Megengedett munkaviszonyok
A berendezés kizárólagosan jól működő szellőztetéssel rendelkező, zárt térben használható. Kerülje a nedvességet. Ne hagyja a bekapcsolt berendezést felügyelet nélkül. Ne használja poros helyiségekben.

5. Műszaki adatok

Modell	DA-T184CS
Hálózati feszültség [V]	230 ~
Hálózati frekvencia [Hz]	50
Max. teljesítmény [W]	1500
A védelem foka	IP X0
Védelmi osztály	II

6. Felkészülés a munkára

FIGYELEM **Minden műveletet csak akkor végezze el, ha a dugó ki van húzva a konnektorból.**

A termoventilátor összeszerelésre került és használatra készen áll. Amennyiben a készletben hiányzik valamelyik alkatrész, forduljon az eladóhoz.
Állítsa a termoventilátort sima, egyenletes felületre, 0,7 méter távolságba az akadályoktól. A vezeték csatlakoztatása előtt ellenőrizze, hogy a kapcsoló szabályozó gombja (B ábra, 1. tétel) a „0" helyzetbe (B ábra, 2. tétel) van állítva.

7. Csatlakozás a hálózathoz

Mielőtt csatlakoztatná a készüléket egy áramforráshoz, győződjön meg arról, hogy a tápfeszültség megegyezik az adattáblán feltüntetett értékkel.
Az áramellátó berendezés az elektromos berendezésekre vonatkozó alapvető követelményeknek megfelelően kell hogy legyen végezve, és meg kell felelnie a használatbiztonság követelményeinek. A tápkábel minimális keresztmetszetének paraméterei és a biztosíték névleges értéke az eszköz teljesítményétől függően az alábbi táblázatban található:

A berendezés teljesítménye [W]	Minimális vezeték-átmérő méret [mm2]	Minimális B típusú biztosíték [A]
1400÷2300	1,5	16

A telepítést szakképzett villanyszerelőnek kell elvégeznie. Hosszabbító kábelek használata esetén győződjön meg arról, hogy a vezeték keresztmetszete nem kisebb, mint a szükséges (lásd a táblázatot). Helyezze el az elektromos kábelt úgy, hogy az ne érje a vágás munka során. Ne használjon sérült hosszabbító kábeleket. Rendszeresen ellenőrizze a tápkábel műszaki állapotát. Ne húzza ki a tápkábelt..

8. A készülék bekapcsolása

FIGYELEM **A készülék üzembe helyezése előtt feltétlenül a "Felkészülés a munkára" fejezetben leírt műveleteket végezze el.**

Állítsa a kapcsoló szabályozó gombját (B ábra, 1. tétel) a „0" pozícióba (B ábra, 2. tétel). Csatlakoztassa a tápvezetéket az aljzatba.
A berendezés bekapcsolásához állítsa a kapcsoló szabályozó gombját a kívánt üzemmódba. Az elérhető üzemmódok a Fejezetben: „A berendezés használata" kerültek leírásra.

9. A készülék használata

FIGYELEM **Tilos a berendezés működése közben letakarni vagy eltorlaszolni a meleg levegő kiáramlási és levegő beáramlási nyílásokat!**

A termoventilátor hálózatra csatlakoztatása után a kapcsoló szabályozó gombja segítségével állítsa be a kívánt üzemmódot (B ábra, 1. tétel).
- Csak ventilátor (B ábra, 3. tétel)
- Fél fűtési teljesítmény (B ábra, 4. tétel)
- Teljes fűtési teljesítmény (B ábra, 5. tétel)

Ahhoz, hogy a termoventilátor működjön, a termosztáton beállított hőmérsékletnek (B ábra, 6. tétel) a környezeti hőmérsékletnél magasabbnak kell lennie. Amennyiben a fűtőszál nem működik, csavarja el a termosztátot jobbra. A termosztát ki- és bekapcsolásakor halk kattanás hallható.
Amikor a termoventilátor környezetében a hőmérséklet eléri a termosztáttal beállított hőmérsékletet, a termoventillátor önállóan kikapcsol. A termoventilátor újból bekapcsol, amikor a hőmérséklet visszaesik, vagy aminkor a felhasználó a termosztát szabályozó gombját elfordítja (B ábra, 6. tétel) a hőmérséklet növeléséhez.
A termoventilátor kikapcsolásához először állítsa a kapcsoló szabályozó gombját (B ábra, 1 tétel) a „Csak ventilátor" üzemmódba (B ábra, 3. tétel), a termosztát szabályozó gombját forgassa el a „MAX" helyzet irányába és hagyja a berendezést hűlni kb. 3 percen keresztül. Ezután a berendezést teljesen kapcsolja ki: állítsa a kapcsoló szabályozó gombját (B ábra, 1. tétel) a „0" pozícióba (B ábra, 2. tétel). Húzza ki a csatlakozódugót a hálózati aljzatból.
A berendezés felborulás elleni védelemmel került felszerelésre (A ábra, 5. tétel). Amennyiben a berendezés lapos, egyenletes felületen áll, a védelem gombja be van nyomva és a berendezés üzemelhet. Amennyiben a gomb nincs benyomva (pl. a berendezés felborul, vagy egyenletlen talajon áll), a termoventilátor nem fog üzemelni.
A termoventilátor hővédelemmel került felszerelésre, mely megóvja a készüléket a túlmelegedéstől. Amikor bekapcsol, a berendezés kikapcsol és ilyen esetben meg kell várni, mire a termoventilátor lehűl és ezután önállóan bekapcsol.

Rezgés funkció

A termoventilátor oszcillációs funkcióval rendelkezik. A bekapcsolásához nyomja meg a berendezés hátsó részén található oszcillációs kapcsolót (A ábra, 6. tétel).

10. Folyamatos karbantartás

FIGYELEM **Minden műveletet csak akkor végezze el, ha a dugó ki van húzva a konnektorból.**

A berendezést rendszeresen tisztítani és portalanítani kell. A tisztítást végezze porszívóval, a port a vékony (kefés végződésű) fejjel távolítsa el. A berendezés tisztításához használjon enyhén nedves, puha pamut ruhát. Ne használjon tisztítószereket. A tisztítás után a burkolatot alaposan szárítsa ki. Különösen ügyeljen rá, hogy ne kerüljön víz a berendezés belsejébe.
Rendszeresen ellenőrizze a vezetéket sérülés szempontjából
A berendezést gyermekek által nem hozzáférhető helyen kell tárolni.
Lehetőség szerint tárolja az eredeti csomagolásban száraz és hűvös helyen, hőforrástól távol, ne tegye ki víz közvetlen hatásának.

11. Alkatrészek és kiegészítők

A pótalkatrészek és tartozékok beszerzése érdekében forduljon a Dedra Exim szervizhez. Az elérhetőségek megtalálhatók a kézikönyv első oldalán.
Pótalkatrészek rendelésekor, kérjük, jelezze az adattáblán található a rész tételszámát és alkatrészszámat a szerelési rajzból.
A jótállási időszak alatt a javításokat a jótállási kártyában meghatározott feltételek szerint végzik. Kérjük, küldje el a hirdetett terméket javításra a vásárlás helyén (az eladó köteles elfogadni a bejelentett terméket), küldje el a legközelebbi lakóhelyre (weboldalak listája a www.dedra.pl címen), vagy küldje el a Dedra Exim központi szolgálatának. Kérjük, csatolja a kitöltött garanciális kártyát. A jótállási idő után a javítást a központi szolgálat végzi. A sérült terméket a szervizhez kell küldeni (a szállítási költségeket a felhasználó fedezi).

12. Önhibaelhárítás

FIGYELEM **Az önjavítás megkísérlése előtt húzza ki a készüléket az áramforrásról.**

Probléma	Ok	Megoldás
Az eszköz nem működik	Nincs áram az aljzaton	Ellenőrizze a rendszer feszültségét
	Sérült kapcsoló	Visszaadja a készüléket szervizhez
	A tápkábel sérült	Visszaadja a készüléket szervizhez
	Túlfeszültség elleni kapcsoló nincs bekapcsolva	Ellenőrizze az érzékelőt a készülék alatt, helyezze sima, egyenletes felületre
A ventilátor és a melegítők nem működnek	Hibás termosztát vagy hővédő	Visszaadja a készüléket javítás céljából
A ventilátor nem működik, melegítők működnek	Sérült ventilátor motorja	Visszaadja a készüléket szervizhez
	A ventilátor blokkolva	Nyissa ki a ventilátort
Csökkent levegőáram	A bemeneti / kimeneti rácsok blokkolva vannak	Nyissa ki a rácsot
Hangos működése	Helytelenül beállított az eszköz	Helyezze egy sima, egyenletes felületen

13. A készülék kompletizálása

1. Komplett termoventilátor - 1 darab;

14. Információ a felhasználóknak az elektromos éselektronikus berendezések hulladékkezeléséről (a háztartásokat érinti)



A termékeken vagy a kísérő dokumentáción feltüntetett szimbólum azt jelzi, hogy a hibás elektromos vagy elektronikus berendezéseket nem szabad a háztartási hulladékkal együtt ártalmatlanítani. Ha az alkatrészeket meg kell semmisíteni, újra kell használni vagy

hasznosítani kell, a helyes megoldás az, ha elviszi őket egy erre szakosodott gyűjtőhelyre, ahol ingyenesen átveszik őket. A használt berendezések gyűjtőhelyeiről a helyi hatóságok adnak tájékoztatást, például a honlapjukon.
A berendezés megfelelő ártalmatlanítása lehetővé teszi az értékes erőforrások megőrzését és az egészségre és környezetre gyakorolt azon negatív hatások elkerülését, amelyek a készülékben lévő veszélyes anyagok, keverékek és összetevők esetleges jelenlétéből adódnak.
A helytelen hulladékártalmatlanítás a vonatkozó helyi előírások szerint büntetés veszélyével jár.
Az uniós országok felhasználói: Ha elektromos vagy elektronikus berendezéseket kell ártalmatlanítania, kérjük, forduljon a legközelebbi értékesítési ponthoz vagy a szállítójához, akik további tájékoztatást tudnak adni.
Az Európai Unión kívüli országokban történő ártalmatlanítás: Ez a szimbólum csak az Európai Unió országaira vonatkozik. Ha a terméket el kívánja dobni, kérjük, forduljon a helyi hatóságokhoz vagy a kereskedőhöz a helyes ártalmatlanítási módszerrel kapcsolatban.

Garanciajegy

Termoventillátor

Katalógusszám: DA-T184CS Gyártási tétel száma: .....

(a továbbiakban: **Termék**)

A termék vásárlásának dátuma: .....

Az eladó pecsétje

Dátum és az eladó aláírása: .....

A felhasználó nyilatkozata:

Igazolom, hogy tájékoztatásra kerültem a garanciális feltételekről, valamint a Kezelési útmutatóban és a Garanciajegyben leírt utasítások be nem tartásából eredő következményekről. A jelen garanciális feltételekkel megismerkedtem, amit aláírásommal igazolok:

....

kelt és helye a Felhasználó aláírása

I. A termékért felelős

1. **Kezes** - DEDRA EXIM sp. z o.o., székhelye Pruszków, címe: ul. 3 Maja 8, 05-800 Pruszków, KRS 0000062517, Varsó fővárosi Körzeti Bíróság Varsóban; az Országos Bírósági Nyilvántartás XIII Gazdasági Osztálya, adószáma: 527-020-49-33, törzstőke: 100 980.00 zł.
2. A jelen Garanciajegyben meghatározott feltételekkel a Kezes garanciát nyújt a Kezes forgalmazásából származó Termékre.
3. A garanciából eredő felelősség kizárólagosan a Termékben a Felhasználónak való átadás pillanatában rejlő hibákra vonatkozik.
4. A garancia címén a Felhasználó jogosult a Termék díjmentes megjavítására, amennyiben a hiba a garanciális időszak során kelentkezik. A Termék megjavításának módja (a javítás módszere) a Kezes döntésétől függ. Amennyiben a Kezes megállapítása szerint ni lehetőség a megjavításra, a Kezes fenntartja magának a jogot a hibás alkatrész vagy az egész Termék hibátlanra cseréléséhez, a Termék árának csökkentéséhez, vagy a szerződéstől történő elálláshoz.
5. Azzal a Felhasználóval szemben, amelyik nem számít fogyasztónak az 1964 április 23-i, a Polgári Törvénykönyvről szóló törvény szerint, a Kezes jelen garanciából eredő és/vagy a garancia megkötésével és teljesítésével kapcsolatos kártérítési felelőssége, a jogi címtől függetlenül, a hibás Termék értékének összegére korlátozódik.

II. Garanciális időszak:

A garanciával rendelkező alkatrészek	A garanciális védelem időtartama
Termoventillátor	24 hónap, a Termék vásárlásának napjától számítva a jelen Garanciajegyen megjelölve

III. A garancia alkalmazásának feltételei

1. A Felhasználó felmutatja a Termék kitöltött Garanciajegyét és valószínűsíti a Termék vásárlásának körülményeit, pl. felmutatva a pénztár blokkot, számlát, stb. A reklamáció hatékony lebonyolításának érdekében ajánlott, hogy a Felhasználó a reklamált Termékkel együtt adja át a Kezelési útmutatóban leírt készlet tartalmát.
2. A Felhasználó betartja a Kezelési útmutatóban és a Garanciajegyen feltüntetett utasításokat.
3. A garancia csak a Magyar Köztársaság és az EU területén érvényes.
4. A garancia nem terjed ki a Termék következő okokból keletkező meghibásodásaira:

a A Felhasználó nem tartotta be a Kezelési útmutatóban meghatározott, különösen a megfelelő használatra, karbantartásra és tisztításra vonatkozó feltételeket; A Felhasználó a Kezelési útmutatónak nem megfelelő tisztító és karbantartó szereket alkalmazott;
b. A Felhasználó nem megfelelő módon tárolja és szállítja a Terméket;
c. A Felhasználó önállóan, a Kezessel való egyeztetés nélkül módosította és/vagy átalakította a Terméket;
d. A Felhasználó a Kezelési útmutatónak nem megfelelő üzemeltetési anyagokat használt a Termékhez.

5. Az a Felhasználó, amelyik nem számít fogyasztónak az 1964 április 23-i, a Polgári Törvénykönyvről szóló törvény szerint, elveszíti a jelen garanciából eredő jogait, ha a Terméken:
- a szériaszámok, dátum jelölések és a típuscímkék a Felhasználó által eltávolításra, kicserélésre vagy megrongálásra kerültek
- a plombák a Felhasználó által megrongálásra kerültek, vagy a Felhasználó beavatkozásának nyomait viselik.

6. Figyelem! A Termék mindennapos kezelésével kapcsolatos, többek között a Kezelési útmutatóból eredő műveleteket a Felhasználó saját hatáskörébe és saját költségére végzi el

IV. Reklamációs eljárás

1. A Termék helytelen működésének észrevételekor, a reklamáció bejelentése előtt ellenőrizze, hogy a Kezelési útmutatóban meghatározott valamennyi művelet a megfelelő módon került végrehajtásra.
2. Ajánlott a reklamációt haladéktalanul bejelenteni, a legjobb a Termék hibája észrevételétől számított 7 napon belül. Az a Felhasználó, amelyik nem számít fogyasztónak az 1964 április 23-i, a Polgári Törvénykönyvről szóló törvény szerint, elveszíti a jelen garanciából eredő jogait, ha nem jelenti be 7 napon belül a reklamációt.
3. A reklamációs bejelentés megtehető a Termék vásárlásának helyén, a garanciális szervizben, vagy írásban az alábbi címen: DEDRA EXIM sp. z o.o., ul. 3 Maja 8, 05-800 Pruszków.
4. A Felhasználó a reklamációt a www.dedra.pl weboldalon található űrlap segítségével jelentheti be. („Garanciális reklamáció bejelentési űrlap”).
5. Az egyes országok szerviz címei a www.dedra.pl weboldalon elérhetőek. Amennyiben az adott országban nincs garanciális szervíz, a reklamációs bejelentést ajánljuk a következő címre küldeni: DEDRA-EXIM Sp. z o.o., ul. 3 Maja 8, 05-800 Pruszków (Lengyelország).
6. A Felhasználó biztonságára való tekintettel a hibás Termék használata tilos.
7. Figyelem!!! A hibás Termék veszélyes a Felhasználó egészségére és életére.
8. A garanciából eredő kötelezettségek ellátására a reklamált Terméknek a Felhasználó általi leadásának napjától számított 14 munkanapon belül kerül sor.
9. A terméket reklamációra küldése előtt ajánlott megtisztítani. Ajánlott a reklamált terméket gondosan bebiztosítani a szállítási károk elkerülése érdekében (ajánlott a reklamált Terméket az eredeti csomagolásban elküldeni).
10. A garanciális időszak meghosszabbításra kerül azzal az idővel, mely alatt a Felhasználó a Termék meghibásodásából eredően nem tudta az használni.

A garancia nem zárja ki, nem korlátozza és nem függeszti fel a Felhasználó eladott termékek hibáira vonatkozó kezességi szabályokból eredő jogait.

A természetes személyeknek a személyes adatok kezelése tekintetében történő védelméről és az ilyen adatok szabad áramlásáról, valamint a 95/46/EK irányelv hatályon kívül helyezéséről szóló, 2016. április 27-i (EU) 2016/679 európai parlamenti és tanácsi rendelet 13. cikkének (1) és (2) bekezdésével összhangban tájékoztatjuk Önt, hogy

1. Az űrlapon megadott személyes adatainak Adminisztrátora a Pruszków-i székhelyű DEDRA-EXIM sp. z o.o. ul. 3 Maja 8, 05-800 Pruszków (továbbiakban: „Adminisztrátor”).
2. Az Ön adatait kizárólag a készülékre vonatkozó garanciális eljárás lefolytatása céljából dolgozzuk fel az általános adatvédelmi rendelet (a továbbiakban: "GDPR") 6. cikke (1) bekezdésének b) pontjával összhangban Az adatszolgáltatás önkéntes, de a garanciális eljárás lefolytatásához szükséges.
3. Az Ön adatait a garanciális eljárás lefolytatásának megfontolásának időtartama alatt, valamint archiválási céllal kezeljük, amennyiben az Adminisztrátorral szembeni esetleges követelésekkel szemben szükséges védekezni, de legfeljebb azok elévüléséig.
4. Az Ön adatait csak olyan szervezetek számára adható ki, amelyek az Adminisztrátor nevében, a személyes adatok feldolgozására vonatkozó írásbeli megbízási szerződés alapján adatokat kezelnek, és többek között technikai szolgáltatást, tárhelyszolgáltatást vagy weboldal-karbantartást, informatikai-, futárszolgáltatást nyújtanak. Az Adatkezelő beszállítói kötelesek gondoskodni az adatbiztonságról és megfelelni a személyes adatok védelmére vonatkozó hatályos jogszabályok követelményeinek, és nem használhatják fel a rájuk bízott személyes adatokat az Adatkezelővel kötött szerződésben meghatározott céloktól eltérő célokra.
5. Az Ön adatait nem dolgozzuk fel automatizált módon, beleértve a profilalkotást, és nem továbbítjuk harmadik országba/nemzetközi szervezetnek.
6. Ön bármikor jogosult az adatai tartalmához történő hozzáféréshez, valamint annak helyesbítéshez, törléshez, az adatkezelés korlátozásához, az adathordozhatósághoz és a kifogásoláshoz való joghoz.
7. Az Ön személyes adatainak az Adatkezelő általi feldolgozásával kapcsolatos minden kérdésben az alábbi e-mail címen veheti fel a kapcsolatot: daneosobowe@dedra.pl;
8. Önnek jogában áll van panaszt benyújtani az illetékes adatvédelmi hatóságnál;

RO Cuprinsul

1. Fotografii și figuri
2. Descrierea dispozitivului
3. Destinația dispozitivului
4. Restricții de utilizare
5. Date tehnice
6. Pregătirea pentru lucru
7. Conectare la rețea
8. Pornirea dispozitivului
9. Utilizarea dispozitivului
10. Operații curente de mentenanță
11. Piese de schimb și accesorii
12. Eliminarea individuală a defecțiunilor
13. Set de completare a dispozitivului
14. Informația pentru utilizatori cu privire la eliminarea echipamentelor electrice și electronice
15. Talon de garanție

Declarația de conformitate se află la sediul Dedra Exim Sp. z o.o.
Condiții generale de siguranță au fost atașate la instrucțiuni ca o broșură separată.

AVERTISMENT. **Citiți toate avertismentele marcate cu simbolul ⚠ și toate instrucțiunile.** Nerespectarea

avertismentelor și instrucțiunilor de siguranță menționate mai jos poate cauza electrocutări, incendii sau leziuni grave.
Păstrați toate avertismentele și instrucțiunile pentru utilizare ulterioară.

2. Descrierea dispozitivului

Fig .A : 1. Comutator pornire/oprire; Comutatorul termostatului; 3. Grilaj de evacuare; 4. LED-ul de semnalizare a funcționării 5. Comutatorului sistemului de protecţie împotriva răsturnării 6. Comutatorul oscilaţiei

3. Destinația dispozitivului

Aeroterma este un aparat care serveşte la generarea şi distribuirea aerului cald şi de încălzire în spaţii interioare de locuit în scopul îmbunătăţirii confortului. Datorită termostatului integrat aparatul poate să funcţioneze în mod automat, asta înseamnă periodică pornire şi oprire în scopul menţinerii temperaturii solicitată. Se permite utilizarea aparatului în lucrări de renovare-construcţii, ateliere de reparaţii în lucrări de amatori, respectând condiţiile de utilizare şi condiţiile de lucru permise, conţinute în manualul de utilizare.

4. Restricții de utilizare

Dispozitivul poate fi utilizat numai în conformitate cu "Condițiile admisibile de lucru", prezentate mai jos. Modificările neautorizate ale construcției mecanice și electrice, orice modificări, operațiile de întreținere care nu sunt descrise în manualul de utilizare vor fi considerate ilegale și vor duce la pierderea imediată a drepturilor de garanție, iar declarația de conformitate își va pierde valabilitatea.
Utilizarea neconformă cu destinație sau cu manualul de utilizare va duce la pierderea imediată a drepturilor de garanție.

Condițiile admisibile de lucru
Aparatul poate fi utilizat numai în spaţii închise cu o ventilaţie efectivă. Evitaţi umezeala. Nu lăsaţi aparatul pornit fără supaveghere. Nu utilizaţi în încăperi prăfuite.

5. Date tehnice

Model	DA-T184CS
Tensiune rețea [V]	230 ~
Frecvența rețea [Hz]	50
Puterea max.. [W]	1500
Grad de protecție	IP X0
Clasa de protecție	II

6. Pregătirea pentru lucru

ATENȚIE **Toate operațiile trebuie efectuate cu ștecherul scos din priza de curent.**

Aeroterma este montată şi pregătită pentru utilizare. Dacă în set lipseşte vreun element trebuie să Vă contactaţi cu vânzătorul.
Amplasaţi aeroterma pe o suprafaţă dură şi plată la o distanţă de cel puţin de 0,7 metri de obstacole. Înainte de a conecta cablul trebuie întotdeauna să vă asiguraţi dacă comutatorul pornire/oprire (Fig. B poz. 1) este în poziţia „0" (Fig. B, poz.2).

7. Conectare la rețea

Înainte de a conecta dispozitivul la sursa de curent, asigurați-vă că tensiunea de alimentare corespunde cu valoarea specificată pe plăcuța de identificare.
Instalația de alimentare trebuie să fie realizată în conformitate cu cerințele principale privind instalațiile electrice și să respecte dispozițiile privind siguranța utilizării. Parametrii de secțiune minimă a firului de alimentare și valorile nominale ale siguranței de protecție în funcție de puterea dispozitivului sunt specificate în tabelul de mai jos:

Puterea maşinii [W]	Secţiunea minimă a cablului [mm2]	Valoarea minimă a siguranței tip B [A]
1400÷2300	1,5	16

Instalația trebuie să fie executată de un electrician autorizat. În cazul când folosiți cablurile prelungitoare, aveți grijă ca secțiunea firului să nu fie mai mică decât cea cerută (vezi tabelul). În timpul lucrului cablul electric trebuie astfel poziționat, încât să nu fie expus la tăiere. Nu folosiți prelungitoare defecte.
Verificați periodic starea tehnică a cablului de alimentare. Nu trageți de cablu.

8. Pornirea dispozitivului

ATENȚIE **Înainte de a porni dispozitivul, efectuați obligatoriu operațiile descrise în capitolul "Pregătirea pentru lucru".**

Setaţi comutatorul pornire/oprire (Fig. B poz. 1) în poziţia „0" (Fig. B poz. 2). Conectaţi cablul de alimentare la o priză de reţea.
Pentru a porni aparatul trebuie să setaţi comutatorul aparatului la modul de funcţionare dorit. Modurile de lucru sunt descrise la capitolul „Utilizare aparatului".

9. Utilizarea dispozitivului

ATENȚIE **Nu acoperiţi sau nu blocaţi niciun grilaj în timpul funcţionării aparatului: ieşirea aerului cald precum şi intrarea aerului!**

După conectarea aerotermei la alimentare setaţi cu ajutorul comutatorului pornire/oprire modul de lucru ales (Fig. B, poz.1):
- Numai ventilator (Fig. B, poz.3)
- Jumătatea puterii de încălzire (Fig. B, poz.4)
- Puterea de încălzire completă

Pentru ca aeroterma să lucreze, temperatura setată la termostat (Fig. B, poz. 6) trebuie să fie mai mare decât temperatura mediului înconjurător. Dacă încălzitorul nu lucrează, rotiţi termostatul spre dreapta. Atunci când termostatul va porni sau se va opri o să auziţi un clic slab.
Când aerul din jurul aerotermei ajunge la temperatura solicitată şi setată cu ajutorul termostatului, aeroterma se opreşte automat. Reactivarea aerotermei va avea loc când temperatura cade sau când utilizatorul roteşte comutatorul aerotermei (Fig. B, poz. 6), pentru a mări temperatura dorită.
Pentru a opri aeroterma, trebuie întâi să setaţi comutatorul de oprire-pornire (Fig. B, poz. 1) pe modul de lucru „numai ventilator" (Fig. B, poz. 3), comutatorul termostatului să rotiţi spre dreapta în direcţia poziţiei „MAX" şi să aşteptaţi timp de 3 minute până când aparatul se răceşte. Apoi opriţi complet aparatul: comutatorul oprire/pornire (Fig. B, poz. 1) rotiţi până la poziţia „0" (Fig. B, poz. 2). Decuplaţi ştecherul de la priza de reţea.
Aparatul este echipat în sistem de protecţie împotriva răsturnării (Fig. A, poz. 5). Dacă aparatul este amplasat pe o suprafaţă plană, butonul de protecţie este apăsat şi aparatul poate să lucreze. Dacă acest buton nu va fi apăsat (de ex. aparatul se răsturneşte sau o să stea pe o suprafaţă neplană) aeroterma nu va funcţiona.
Aeroterma este echipată în protecţie termică, care protejează aparatul împotriva supraîncălzirii. Dacă aceasta acţionează, aparatul se opreşte şi trebuie să aşteptaţi până când aeroterma se va răci, după ce porneşte automat.

Funcţia de oscilare
Aeroterma este echipată în funcţia de oscilaţie. Ca să o porniţi, trebuie să apăsaţi comutatorul de oscilaţie situat pe spatele aparatului (Fig. A, poz 6.).

10. Operații curente de mentenanță

ATENȚIE **Toate operațiile de întreținere trebuie efectuate cu ștecherul scos din priza de curent.**

Aparatul trebuie să fie regulat curăţat şi desprăfuit. Curăţarea trebuie efectuată cu aspiratorul, îndepărtând praful cu duza îngustă (peria pentru spaţii înguste). Pentru curăţarea aparatului puteţi folosi o cârpă moale de bumbac, umezită uşor cu apă. Nu folosiţi detergenţi. După curăţare trebuie să uscaţi perfect carcasa. Trebuie să fiţi atent ca apa să nu intră în interiorul aparatului.
Verificaţi în mod regulat starea cablului de alimentare în scopul depistării unor defecţiuni. Nu lăsaţi aparatul la îndemâna copiilor.
În măsura în care este posibil, depozitaţi aparatul în ambalajul original într-un loc uscat şi răcoros, departe de sursa de căldură nu expuneţi la contactul direct cu apa.

11. Piese de schimb si accesorii

Pentru a achiziționa piese de schimb și accesorii, contactați Service-ul Dedra Exim. Detaliile de contact pot fi găsite pe pagină 1 a manualului. Când comandați piese de schimb, vă rugăm să indicați numărul lotului aflat pe plăcuța de identificare și numărul piesei din schița de asamblare.
În perioada de garanție, reparațiile sunt efectuate conform regulilor menționate în talonul de garanție. Vă rugăm să predați produsul reclamat pentru reparație la locul de achiziție (vânzătorul este obligat să accepte produsul reclamat), trimiteți-l la centru de service aflat cel mai aproape de adresa de domiciliu (lista centrelor de service se află pe site-ul www.dedra.pl) sau expediați-l la service-ul central Dedra Exim. Vă rugăm amabil să anexați talonul de garanție completat. După perioada de garanție, reparațiile vor fi efectuate de service-ul central. Produsul deteriorat trebuie trimis la centrul de service (costul de expediție este suportat de utilizator).

12. Eliminarea individuală a defecțiunilor

ATENȚIE **Înainte de a trece la eliminarea individuală a defecțiunilor, deconectați dispozitivul de alimentare.**

Problemă	Cauză	Soluționare
Dispozitivul nu funcționează	Lipsa tensiune în priza de rețea	Verificați tensiune în instalație
	Întrerupător defect	Predați dispozitivul la service
	Cablul de alimentare deteriorat	Predați dispozitivul la service
	Intrerupător anti-răsturnare nu este apăsat	Verificați senzorul sub dispozitiv, așezați pe o suprafață uniformă, plană
Ventilatorul și încălzitoarele nu funcționează	Termostat sau protecția termică deteriorate	Predați dispozitivul la reparație
Ventilatorul nu lucrează, încălzitoarele funcționează	Motorul ventilatorului defect	Predați dispozitivul la service
	Ventilator blocat	Deblocați ventilatorul
Debit de aer redus	Grile de admisie/evacuare blocate	Deblocați grilele
Funcționare zgomotoasă	Dispozitiv așezat greșit	Corectați așezarea pe o suprafață plană și uniformă

13. Set de completare a dispozitivului

1. Aeroterma completă – 1 buc.

14. Informația pentru utilizatori privind eliminarea utilajelor uzate (privește gospodăriile)



Simbolul afișat pe produse sau pe documentația care le însoțește indică faptul că echipamentele electrice sau electronice defecte nu trebuie eliminate împreună cu deșeurile menajere. În cazul în care trebuie să eliminați, să reutilizați sau să recuperați componente, trebuie să le duceți la un punct de colectare specializat, unde vor fi acceptate gratuit. Autoritățile locale furnizează informații privind locația punctelor de colectare a echipamentelor uzate, de exemplu pe site-urile lor web.
Eliminarea corespunzătoare a dispozitivului permite conservarea resurselor valoroase și evitarea impactului negativ asupra sănătății și mediului, care rezultă

din posibilitatea prezenței substanțelor, amestecurilor și componentelor periculoase în echipament.
Eliminarea incorectă a deșeurilor riscă sancțiuni în conformitate cu reglementările locale relevante.
Utilizatorii din țările UE: Dacă trebuie să vă debarasați de echipamente electrice sau electronice, vă rugăm să contactați cel mai apropiat punct de vânzare sau furnizorul dumneavoastră, care vă va putea oferi informații suplimentare.
Eliminarea în țări din afara Uniunii Europene: Acest simbol se aplică numai în țările din Uniunea Europeană. În cazul în care doriți să aruncați acest produs, vă rugăm să contactați autoritățile locale sau dealerul pentru a afla metoda corectă de eliminare.

Certificat de garanţie
pentru
Termoventilator

Nr. de katalog: DA-T184CS Număr de lot: .....
(denumit în continuare Produs)
Data de cumpărare a produsului: .....

Ştampila vânzătorului

Data şi semnătura vânzătorului: .....

Declaraţia Utilizatorului:
Confirm, că am fost informat în ceea ce priveşte condiţiile de garanţie şi efectele nerespectării orientăriilor cuprinse în manualul de utilizare şi în Certificatul de garanţie. Condiţiile prezentei garanţiei îmi sunt cunoscute ce afirm cu semnătura mea de mână:

....
Data şi locul semnătura Utilizatorului

Garanția este acordată în conformitate cu prevederile OG 21/1992 și OG 140/2021, cu modificările ulterioare, pe baza cardului de garanție și a dovezii originale de cumpărare. Perioada de reparație nu poate depăși 15 zile calendaristice de la data la care consumatorul a predat reclamația vânzătorului.

I. Responsabilitatea pentru produs

1. **Garant** - DEDRA EXIM sp. z o.o. cu sediul în Pruszkowie, adresa: ul. 3 Maja 8, 05-800 Pruszków, KRS 0000062517, Sąd Rejonowy dla m.st. Warszawy w Warszawie, XIV Wydział Gospodarczy Krajowego Rejestru Sądowego,[Judecătoria Raională pentru o.c. Varşovia în Varşovia, Departamentul al XIV–a Economic al Registrului Naţional Juridic] NIP [CIF] 527-020-49-33, Kapitał zakładowy [capital social]: 100 980.00 zł..
2. în condiţiile menţionate în prezentul Certificat de garanţie Garantul acordă garanţie la produsul derivat din distribuţia Garantului.
3. Responsabilitatea cu titlu de garanţie cuprinde numai defectele care sau ivit din cauze datorate Produsului în momentul livrării acestuia Utilizatorului.
4. Cu titlu de garanţie, Utilizatorul, obţine dreptul la repararea gratis a Produsului, dacă defecţiunea s-a ivit în perioada de garanţie. Modul de reparare a Produsului (metoda de executare a reparării) depinde de decizia Garantului. Dacă Garantul constată că Produsul nu poate fi reparat, Garantul îşi rezervă dreptul de a schimba piesa defectă sau total Produsul cu altul fără defecte sau de a micşora preţul Produsului ori de a se retrage de la Contract.
5. Faţă de Utilizatorul, care conform cu legea din data de 23 aprilie 1964 din Codul Civil, nu este un consumator, răspunderea Garantului pentru dauna rezultate din prezenta garanţie şi/ sau în legătură cu încheierea şi executarea acesteia, indiferent de dreptul legal, este limitată maxim până la valoarea Produsului defect.

II. Perioada de garanţie

Componentele Produsului acoperite de garanţie	Durata de protecţie a garanţiei
Termoventilator	24 luni, de la data cumpărării Produsului, înscrisă în prezentul Certificat de garanţie

III. Condiţiile de utilizare a garanţiei

1 Prezentarea de către Utilizator a Certificatul completat de garanţie a Produsului şi dovedirea împrejurărilor de cumpărare a Produsului de ex. prin prezentarea chitanţei, facturei, etc. Pentru a efectua în mod eficient reclamaţia, se recomandă că Utilizatorul să trimite împreună cu Produsul reclamat, toate componetele menţionate la “Completarea” Produsului în manualul de utilizare.
2. Respectarea de către Utilizator a recomandările din Manualul de utilizare şi din Certficatul de garanţie.
3. Garanţia acoperă numai teritoriul Republicii Polonă şi UE.
4. Garanţia nu acoperă defecţiunile Produsului apărute în special din cauza:
a. Nerespectării de către Utilizator a condiţiilor indicate în Manualul de utilizare, în special în domeniul de utilizare, întreţinere şi curăţare corectă.
b. Utilizarea de către Utilizator a unor produse de curăţare sau substanţe de conservare care sunt neadecvate cu Manualul de utilizare;
c. Depozitare necorespunzătoare şi transportul necorespunzător al Produsului de către Utilizator;
d. Modificări şi/sau reconstrucţii arbitrare a Produsului de către Utilizator;
e. Utilizarea în Produs de către Utilizator a unor materiale consumabile neconforme cu manualul de utilizare
5. Utilizatorul care conform nu legea din data de 23 aprilie 1964 din Codul Civil nu este un consumator, pierde garanţia pentru Produsul, în care:
- numerele de serie, marcarea datelor şi plăcuţele cu datele technice au fost îndepărtate de către Utilizator;
- sigiliile existente au fost deteriorate de Utilizator sau au urme rămase din manipularea de către utilizator la acestea.
6. Atenţie! Operaţiile legate cu utilizarea de fiecare zii, descrise în manualul de utilizare, Utilizatorul execută singur pe costul său.

IV. Procedura de reclamaţie

1. Dacă se constată că Produsul nu funcţionează corect, Înainte de a depune reclamaţia trebuie să Vă asiguraţi dacă toate operaţiunile descrise în manualul de utilizare au fost executate corect.
2. Sesizaţi imediat reclamaţia, cel mai bine în termen de 7 zile de la data la care aţi observant defectul produsului. Utilizatorul care conform cu legea din data de 23 aprilie 1964 din Codul Civil nu este un consumator, pierde garanţia pentru Produs dacă reclamaţia nu depune în termen de până de 7 zile.
3. Sesizarea reclamaţiei se face de ex. la. la punctul de cumpărare a Produsului, la service-ul de garanţie sau se poate trimite în scris pe adresa: DEDRA EXIM sp. z o.o., ul. 3 Maja 8, 05-800 Pruszków.
4. Utilizatorul poate să depună reclamaţia prin formularul accesibil pe pagina de internet www.dedra.pl. (“Formular pentru sesizarea reclamaţiei cu titlu de garanţie”).
5. Adresele service-urilor de garanţie din fiecare stat sunt accesibile pe pagina www.dedra.pl. Dacă service-ul lipseşte în statul adecvat, trimiteţi sesizările de reclamaţie cu titlu de garanţie pe adresa: DEDRA EXIM sp. z o.o. ul. 3 Maja 8, 05-800 Pruszków (Polonia).
6. Luând în considerare siguranţa Utilizatorului se interzice utilizarea Produsului defect.
7. Atenţie!!! Utilizarea Produsului defect este periculos pentru sănătatea şi viaţa Utilizatorului.
8. Executarea obligaţiilor rezultate din garanţie va avea loc în termen de 14 zile lucrătoare, calculate de la data furnizării de către Utilizator a Produsului reclamat.
9 Înainte de furnizare a Produsului reclamat se recomandă curăţirea acestuia. Se recomandă de a se asigura bine Produsul împotriva distrugerii în timpul transportului (se recomandă să trimiteţi produsul reclamat în ambalajul original).
10. Perioada de garanţie va fi prelungită cu durata în care, din cauza defectului Produsului acoperit de garanţie Utilizatorul nu l-a putut să-l utilizeze,
Garanţia nu opreşte, nu limitează nu suspendează drepturile Utilizatorului rezultate din dispoziţiile privind garanţia pentru vicile produsului vândut..

În conformitate cu articolul 13 alineatele (1) și (2) din Regulamentul (UE) 2016/679 al Parlamentului European și al Consiliului din 27 aprilie 2016 privind protecția persoanelor fizice în ceea ce privește prelucrarea datelor cu caracter personal și privind libera circulație a acestor date și de abrogare a Directivei 95/46/CE, vă informăm.

1. Administratorul datelor Dumneavoastră cu caracter personal furnizate în formular este DEDRA-EXIM sp. z o. o. cu sediul social în Pruszków, ul. 3 Maja 8, 05-800 Pruszków (în continuare: „Administrator”).
2. Datele dumneavoastră vor fi prelucrate numai în scopul derulării procedurii de garanție a dispozitivului în conformitate cu art. 6 alin.1 lit. b din regulamentul general privind protecția datelor (în continuare: „GDPR”). Furnizarea datelor este voluntară, dar necesară pentru derularea procedurii de garanție.
3. Datele dumneavoastră vor fi prelucrate pe perioada de luare în considerare a procedurii de garanție și în scopuri de arhivare în cazul în care este nevoie de apărare împotriva oricăror pretenții împotriva Administratorului, nu mai mult decât până la expirarea acestora.
4. Datele dumneavoastră pot fi dezvăluite numai entităților care prelucrează date pentru administrator pe baza unui contract scris de încredințare a prelucrării datelor cu caracter personal care oferă, printre altele, service tehnic, hosting sau intreținere site, service IT, firmă de curierat. Furnizorii Administratorului sunt obligați să asigure securitatea datelor și să îndeplinească cerințele legii aplicabile referitoare la protecția datelor cu caracter personal și nu pot folosi datele cu caracter personal încredințate în alte scopuri decât cele specificate în contractul cu Administratorul.
5. Datele dumneavoastră nu vor fi prelucrate în mod automatizat, inclusiv sub formă de profilare, și nu vor fi transferate către o țară terță/organizație internațională.
6. Aveți dreptul de a accesa datele dumneavoastră și dreptul de a rectifica, șterge, limita prelucrarea, dreptul de a transfera date, dreptul de a vă opune în orice moment.
7. În toate aspectele legate de prelucrarea datelor dumneavoastră cu caracter personal de către Administrator, ne puteți contacta la următoarea adresă de e-mail: daneosobowe@dedra.pl.;
8. Aveți dreptul de a depune o plângere la autoritatea competentă pentru protecția datelor cu caracter personal;

DE Inhaltsverzeichnis

1. Photos und Abbildungen
2. Gerätebeschreibung
3. Einsatzgebiete
4. Einsatzeinschränkungen
5. Technische Daten
6. Vorbereitungen vor dem Einsatz
7. Netzanschluss
8. Gerät einschalten
9. Gerätegebrauch
10. Gerätebedienung
11. Ersatzteile und Zubehör
12. Störungen selbst beseitigen
13. Gerätekomponenten
14. Hinweis für die Benutzer zur Entsorgung von elektrischen und elektronischen Altgeräten
15. Garantieurkunde

Die Konformitätserklärung ist bei Dedra Exim Sp. z o.o. einsehbar.
Allgemeine Sicherheitsbestimmungen wurden dieser Anleitung als ein separates Heft beigefügt.

WARNUNG. Alle mit versehenen Warnungen und alle Hinweise gründlich lesen.

Bei Nichtbeachten der folgenden Warnungen und Sicherheitshinweise kann es zum elektrischen Schlag, einem Brand oder ernsthaften Verletzungen kommen.

Alle Warnungen und Hinweise für den künftigen Gebrauch aufbewahren.

2. Gerätebeschreibung

Zeich.A : 1. Drehknopf des Einschalters; 2. Drehknopf des Thermostats; 3. Eintrittsgitter; 4. Diode, die den Betrieb signalisiert; 5. Schalter der Anti-Kipp-Vorrichtung; 6. Oszillationsschalter (nur bei DA-T184CS)

3. Gerätebestimmung

Der Thermoventilator ist ein Gerät das dazu dient, den Durchfluss der warmen Luft zu erzwingen und geschlossene Wohnräumlichkeiten zu beheizen, um den Wärmekomfort des Verbrauchers zu verbessern. Dank dem eingebauten Thermostat hat der Thermoventilator die Möglichkeit, automatisch zu arbeiten, d.h. sich zeitweise ein- und auszuschalten, damit die gewünschte Temperatur aufrechterhalten bleibt.
Es ist zulässig, das Gerät bei Bau- und Renovierungsarbeiten, in Reparaturwerkstätten und bei Amateurarbeiten unter gleichzeitiger Einhaltung der Verwendungsbedingungen und zulässigen Arbeitsbedingungen, die in der Bedienungsanleitung enthalten sind, zu nutzen.

4. Einsatzeinschränkungen

Das Gerät darf nur gemäß den folgenden „Zulässigen Betriebsbedingungen“ betrieben werden”. Eigenhändige Änderungen des Geräteaufbaus, jegliche Umbauten bzw. Bedienungen, die in der Bedienungsanleitung nicht beschrieben werden, gelten als rechtswidrig und führen zum sofortigen Verlust der Garantieansprüche und der Gültigkeit der Konformitätserklärung.
Der Gerätegebrauch entgegen der Bestimmung oder der Bedienungsanleitung führt zum sofortigen Verlust der Garantieansprüche.

Zulässige Betriebsbedingungen
Das Gerät darf nur in geschlossenen Räumlichkeiten mit einer funktionstüchtigen Lüftungsanlage benutzt werden. Feuchtigkeit ist zu vermeiden. Eingeschaltetes Gerät nie ohne Aufsicht lassen. In verstaubten Räumlichkeiten nicht benutzen.

5. Technische Daten

Modell	DA-T184CS
Netzspannung [V]	230 ~
Netzfrequenz [Hz]	50
Leistung max. [W]	1500
Schutzgrad	IP X0
Schutzklasse	II

6. Vorbereitungen vor dem Einsatz

ACHTUNG **Zuerst Stecker ziehen, erst dann jegliche Bedienung vornehmen.**

Der Thermoventilator ist fertig montiert und betriebsbereit. Sollte im Satz irgendein Element fehlen, muss man sich mit dem Verkäufer in Verbindung setzen.
Den Thermoventilator auf einer harten ebenen Fläche in einem Abstand von mindestens 0,7 Meter von Hindernissen aufstellen. Vor dem Anschließen des Kabels muss man sich vergewissern, dass sich der Einschalterdrehknopf (Zeichnung B, Pos. 1) in der Position „0” (Zeichnung B, Pos. 2) befindet.

7. Netzanschluss

Vor dem Netzanschluss des Gerätes sicherstellen, dass die Versorgungsspannung dem Wert laut dem Typenschild entspricht.
Die Elektroinstallation muss gemäß den grundlegenden Anforderungen an Elektroinstallationen hergestellt werden und die Anforderungen an den sicheren Gebrauch erfüllen. Die Parameter des Stromkabel-Mindestquerschnittes sowie des Sicherungsnennwertes hängen von der Geräteleistung ab und werden in der folgenden Tabelle aufgeführt:

Machinenleistung [W]	Min. Drahtschnitt [mm2]	Min. Sicherungsgröße Typ B [A]
1400÷2300	1,5	16

Die Netzinstallation muss von einem Fachelektriker verlegt werden. Bei erforderlichen Verlängerungskabeln darf der Leitungsquerschnitt den erforderlichen Wert nicht unterschreiten (s. Tabelle). Das Elektrokabel ist so zu verlegen, dass es beim Gerätebetrieb nicht durchschnitten wird. Nicht funktionsfähige Verlängerungskabel nicht gebrauchen. Technische Beschaffenheit des Versorgungskabels regelmäßig nachprüfen. Gerät nicht am Versorgungskabel ziehen.

8. Gerät einschalten

ACHTUNG **Die Tätigkeiten laut Kap. „Vorbereitungen vor dem Einsatz“ unbedingt vornehmen, bevor das Gerät in Betrieb genommen wird”.**

Den Drehknopf des Einschalters (Zeichnung B, Pos. 1) auf „0” (Zeichnung B, Pos. 2) stellen. Das Versorgungskabel an das Netz anschließen.
Um das Gerät einzuschalten, muss man den Drehknopf auf den gewünschten Modus einstellen. Die zugänglichen Arbeitsmodi sind im Kapitel „Benutzung des Gerätes” beschrieben.

9. Gerätegebrauch

ACHTUNG **Während des Betriebs darf keines der Gitter – weder der Warmluftauslass noch der Lufteinlass – abgedeckt oder blockiert werden!**

Nach dem Anschließen des Heizlüfters an die Stromversorgung, wählen Sie den gewünschten Betriebsmodus mit dem Drehschalter (Abb. B, 1):
- Nur Lüfterbetrieb „ “ (Abb. B, 3)
- Halbe Heizleistung „I“ (Abb. B, 4)
- Volle Heizleistung „II“ (Abb. B, 5)

Damit der Heizlüfter arbeitet, muss die am Thermostat (Abb. B, 6) eingestellte Temperatur höher als die Umgebungstemperatur sein. Wenn die Heizung nicht einschaltet, drehen Sie das Thermostat nach rechts. Beim Ein- und Ausschalten des Thermostats ist ein leises Klicken zu hören. Sobald die Umgebungsluft die am Thermostat eingestellte Temperatur erreicht hat, schaltet sich der Heizlüfter automatisch ab. Ein erneutes Einschalten erfolgt automatisch, wenn die Temperatur sinkt oder wenn der Benutzer den Thermostatregler nach rechts dreht (Abb. B, 6), um die Zieltemperatur zu erhöhen.
Zum Ausschalten des Heizlüfters: stellen Sie den Betriebswahlschalter (Abb. B, 1) auf die Einstellung „nur Lüfter“ (Abb. B, 3) und drehen Sie den Thermostatregler (Abb. B, 6) nach rechts in Richtung „MAX“ und lassen Sie das Gerät ca. 3 Minuten abkühlen. Danach schalten Sie das Gerät vollständig aus, indem Sie den Betriebswahlschalter (Abb. B, 1) in die Position „0“ drehen (Abb. B, 2). Ziehen Sie den Netzstecker aus der Steckdose. Das Gerät ist mit einem Umkippschutz (Abb. A, 5) ausgestattet.
Wenn der Heizlüfter auf einer ebenen, stabilen Fläche steht, ist der Sicherheitsschalter gedrückt und das Gerät kann betrieben werden. Wenn der Schalter nicht gedrückt ist (z. B. durch Umkippen oder unebenen Untergrund), kann der Heizlüfter nicht betrieben werden.
Der Heizlüfter verfügt über einen thermischen Überhitzungsschutz, der das Gerät bei Überhitzung automatisch abschaltet. Warten Sie in diesem Fall, bis sich der Heizlüfter abgekühlt hat – danach startet er automatisch neu..
Oszillationsfunktion
Der Heizlüfter ist mit einer Oszillationsfunktion ausgestattet. Um diese zu aktivieren, drücken Sie den Oszillationsschalter auf der Rückseite des Geräts (Abb. A, 6).

10. Gerätebedienung

ACHTUNG **Zuerst Stecker ziehen, erst dann jegliche Bedienung vornehmen.**

Das Gerät soll regelmäßig gereinigt und entstaubt werden. Die Reinigung ist mit dem Staubsauger durchzuführen, indem Staub mit dem schmalen Sauger (Schlitzbürste) entfernt wird. Zur Reinigung des Gerätes kann ein weicher, leicht angefeuchteter Baumwolllappen verwendet werden. Keine Detergens benutzen. Nach der Reinigung genau das Gehäuse abtrocknen. Besonders ist es darauf zu achten, dass das Wasser in das Innere des Gerätes nicht gelangt.
Man muss regelmäßig den Zustand des Versorgungskabels auf Beschädigungen überprüfen.
Das Gerät auf einem für Kinder unzugänglichen Ort aufbewahren.
Nach Möglichkeit in Originalverpackung an einem trockenen und kühlen Ort, enfernt von Wärmequellen, den direkten Kontakt mit dem Wasser nicht zulassen.

11. Ersatzteile und Zubehör

Bei erforderlichem Ersatzteil- oder Zubehörkauf ist Kontakt mit dem Service der Fa. Dedra Exim aufzunehmen – siehe Kontaktangaben auf S. 1 dieser Anleitung. In der Ersatzteilbestellung ist die auf dem Typenschild angegebene Chargen-Nr. und die Teilenummer gemäß der Übersichtszeichnung anzugeben.
Die Reparaturen während der Garantiedauer werden gemäß der Garantieurkunde durchgeführt. Das reklamierte Produkt ist zur Reparatur in der jeweiligen Verkaufsstelle abzuliefern (der Gerätehändler ist verpflichtet, das reklamierte Produkt in Empfang zu nehmen), an die nächstgelegene Reparaturwerkstatt (Liste der Reparaturwerkstätten siehe: www.dedra.pl) oder an den Zentralservice der Fa. Dedra Exim zu schicken. Die ausgefüllte Garantieurkunde ist mitzugeben. Nach Ablauf der Garantiedauer werden die Reparaturen durch den Zentralservice der Fa. Dedra Exim durchgeführt. Das beschädigte Produkt ist beim Service abzuliefern, die Sendungskosten werden vom Betreiber getragen.

12. Störungen selbst beseitigen

ACHTUNG **Zuerst Stecker des Gerätes ziehen, erst dann Störungen selbst beseitigen**

Problem	Ursache	Abhilfe
Das Gerät funktioniert nicht	Keine Spannung in der Netzsteckdose	Spannung in der Installation überprüfen
	Beschädigter Schalter	Das Gerät reparieren lassen
	Beschädigtes Stromversorgungskabel	Das Gerät reparieren lassen
	Anti-Rollover-Schalter ist nicht gedrückt	Den Sensor unter dem Gerät prüfen, ihn auf eine flache, ebene Oberfläche positionieren
Lüfter und Heizelemente funktionieren nicht	Thermostat oder Thermoschutz ist beschädigt	Das Gerät reparieren lassen
Lüfter funktioniert nicht, Heizelemente funktionieren	Beschädigter Lüftermotor	Das Gerät reparieren lassen
	Blockierter Lüfter	Den Lüfter freischalten
Reduzierter Luftstrom	Blockierte Lüftereinlass-/-auslassgitter	Gitter freischalten
Lauter Betrieb	Falsche Einstellung des Gerätes	Positionierung auf einer flachen, ebenen Oberfläche korrigieren

13. Gerätekomponenten

1. Thermoventilator, komplett

14. Nutzerinformationen über die abgabe von gebrauchten elektro- und elektronik-altgeräten (betrifft Haushalte)

Das auf den Produkten oder in den Begleitunterlagen abgebildete Symbol weist darauf hin, dass defekte elektrische oder elektronische Geräte nicht mit dem Hausmüll entsorgt werden dürfen. Wenn Sie Bauteile entsorgen, wiederverwenden oder verwerten möchten, bringen Sie diese bitte zu einer speziellen Sammelstelle, wo sie kostenlos angenommen werden. Informationen über die Standorte von Sammelstellen für Altgeräte finden Sie bei den örtlichen Behörden, z. B. auf deren Websites.
Durch die korrekte Entsorgung des Geräts schonen Sie wertvolle Ressourcen und vermeiden negative Auswirkungen auf die Gesundheit und die Umwelt, die sich aus dem möglichen Vorhandensein von gefährlichen Stoffen, Gemischen und Bestandteilen in dem Gerät ergeben.
Bei unsachgemäßer Entsorgung drohen Strafen nach den jeweiligen örtlichen Vorschriften.
Benutzer in EU-Ländern: Wenn Sie elektrische oder elektronische Geräte entsorgen müssen, wenden Sie sich bitte an die nächstgelegene Verkaufsstelle oder Ihren Lieferanten, der Ihnen weitere Informationen geben kann.
Entsorgung in Ländern außerhalb der Europäischen Union: Dieses Symbol gilt nur für Länder innerhalb der Europäischen Union. Sollten Sie dieses Produkt entsorgen wollen, wenden Sie sich bitte an Ihre örtlichen Behörden oder Ihren Händler, um die richtige Entsorgungsmethode zu erfahren.

Garantiekarte

für

Thermoventilator

Katalognummer: DA-T184CS Lotnummer: .....

(im Weiteren **Produkt** genannt)

Kaufdatum des Produkts: .....

Stempel des Verkäufers

Datum und Unterschrift des Verkäufers: .....

Erklärung des Benutzers:

Ich bestätige, dass ich über die Bedingungen der Garantie sowie Folgen der Nichtbeachtung von den in der Bedienungsanleitung und Garantiekarte enthaltenen Anweisungen informiert wurde. Die Bedingungen dieser Garantie sind mir bekannt, was ich mit meiner eigenhändigen Unterschrift bestätige:

....

Datum und Ort Unterschrift des Käufers

I. Haftung für das Produkt

1. **Garant** - DEDRA EXIM sp. z o.o. mit Sitz in Pruszków, Adresse: ul. 3 Maja 8, 05-800 Pruszków, Reg.-Nr. KRS 0000062517, Amtsgericht für Warschau, XIV Wirtschaftsabteilung des Nationalen Gerichtsregisters, Steuernummer 527-020-49-33, Stammkapital: 100 980.00 zł.
2. Zu den in dieser Garantiekarte bestimmten Bedingungen erteilt der Garant hiermit Garantie für das Produkt, das vom Vertrieb des Garants stammt.
3. Die Garantiehaftung umfasst nur Mängel, deren Entstehung auf die im Produkt zum Zeitpunkt seiner Aushändigung dem Benutzer enthaltenen Fehler zurückzuführen ist.
4. Im Rahmen der Garantie gewinnt der Benutzer das Recht zur kostenlosen Reparatur des Produkts, soweit der Mangel innerhalb der Garantiezeit offenbart wurde. Die Art und Weise, auf die das Produkt repariert wird (Methode der Reparatur) wird vom Garanten bestimmt. Falls der Garant feststellt, dass die Reparatur nicht möglich ist, behält sich der Garant das Recht vor, das mangelhafte Element oder das ganze Produkt gegen ein freies von Mängeln zu tauschen, den Preis des Produkts zu mindern oder vom Vertrag abzutreten.
5. Gegenüber einem Benutzer, der kein Verbraucher im Sinne des Gesetzes vom 23. April 1964 Zivilgesetzbuch ist, ist die Schadensersatzhaftung des Garanten für die sich aus dieser Garantie ergebenden und/oder im Zusammenhang mit ihrer Erteilung und Ausübung stehenden Schäden, ohne Rücksicht auf den Rechtstitel, maximal auf den Wert des mangelhaften Produkts begrenzt.

II. Garantiezeit

Elemente des Produkts, die mit der Garantie umfasst sind	Dauer des Garantieschutzes
Thermoventilator	24 Monate ab dem Kaufdatum des Produkts das auf dieser Garantiekarte angegeben ist

III. Bedingungen der Inanspruchnahme der Garantie

1. Vorlegung der ausgefüllten Garantiekarte vom Benutzer sowie Glaubhaftmachung der Kaufumstände vom Benutzer, z.B. durch Vorlegung eines Kassenbelegs, einer Rechnung, usw. Damit die Reklamation reibungslos durchgeführt werden kann, wird es empfohlen, dass der Benutzer alle in dem "Lieferumfang" genannten Elemente, der in der Bedienungsanleitung beschrieben wurde, zusammen mit dem Produkt zur Reklamation abgibt.
2. Beachtung der in der Bedienungsanleitung und Garantiekarte enthaltenen Anweisungen vom Benutzer.
3. Die Garantie umfasst nur das Gebiet der Republik Polen und der EU.
4. Die Garantie umfasst nicht die Mängel des Produkts, die infolge von folgenden Ursachen entstanden sind:
a. Nichtbeachtung der in der Bedienungsanleitung bestimmten Bedingungen vom Benutzer, insbesondere in Bezug auf richtige Nutzung, Wartung und Reinigung;
b. Verwendung von Reinigungs- oder Wartungsmitteln vom Benutzer, die im Widerspruch zu der Bedienungsanleitung stehen;
c. Unrichtige Aufbewahrung und unrichtiger Transport des Produkts vom Benutzer;
d Eigenmächtige Veränderungen und/oder Umbauten am Produkt vom Benutzer, die mit dem Garant nicht abgestimmt wurden;
e. Verwendung von Betriebsmaterialien und Ersatzteilen vom Benutzer, die im Widerspruch zu der Bedienungsanleitung stehen.
5 Der Benutzer, der kein Verbraucher im Sinne des Gesetzes vom 23. April 1964 Zivilgesetzbuch ist, verliert Garantieansprüche für das Produkt, an dem:
- Seriennummer, Datumsangaben und Typenschilder vom Benutzer entfernt, verändert oder beschädigt wurden;
- Plomben vom Benutzer beschädigt wurden oder Spuren des Hantierens an ihnen tragen.
6. **Achtung!** Die mit täglicher Bedienung des Produkts verbundenen Tätigkeiten, die sich u.a. aus der Bedienungsanleitung ergeben, sind vom Benutzer auf eigene Rechnung und eigene Kosten auszuführen.

IV. Reklamationsverfahren

1. Falls unrichtige Arbeit des Produkts festgestellt wird, soll man sich vor der Anmeldung der Reklamation vergewissern, dass alle insbesondere in der Bedienungsanleitung bestimmten Bedientätigkeiten richtig ausgeführt wurden.
2. Die Reklamation soll man unverzüglich, am besten innerhalb von 7 Tagen ab Feststellung des Mangels am Produkt anmelden. Der Benutzer, der kein Verbraucher im Sinne des Gesetzes vom 23. April 1964 Zivilgesetzbuch ist, verliert Garantieansprüche für das Produkt, im Falle, wenn die Reklamation nicht innerhalb von 7 Tagen angemeldet wird.
3. Die Reklamation kann u.a. am Verkaufsort, an dem das Produkt gekauft wurde, beim Garantieservice oder schriftlich auf folgende Adresse angemeldet werden: DEDRA EXIM sp. z o.o., ul. 3 Maja 8, 05-800 Pruszków.
4. Der Benutzer kann die Reklamation unter Verwendung des Formulars anmelden, das auf der Internet www.dedra.pl zugänglich ist. ("Formular zur Anmeldung der Reklamation aufgrund der Garantie").
5. Die Adressen von Garantieservice-Stellen für jeweilige Länder sind auf der Internetseite www.dedra.pl zugänglich. Im Falle, wenn keine Garantieservice-Stelle im jeweiligen Land vorhanden ist, soll man die Reklamationsanmeldung aufgrund der Garantie an folgende Adresse richten: DEDRA EXIM sp. z o.o. ul. 3 Maja 8, 05-800 Pruszków (Polska).
6. Im Hinblick auf die Sicherheit des Benutzers ist die Nutzung eines mangelhaften Produkts untersagt..
7. Achtung!!! Nutzung eines mangelhaften Produkts gefährdet der Gesundheit und dem Leben des Benutzers.
8. Erfüllung der sich aus der Garantie ergebenden Pflichten erfolgt innerhalb von 14 Werktagen ab der Rückgabe des beanstandeten Produkts vom Benutzer.
9. Vor der Rückgabe des mangelhaften Produkts zur Reklamation soll man es reinigen. Das beanstandete Produkt soll sorgfältig vor möglichen Beschädigungen während des Transports abgesichert werden (es wird empfohlen das beanstandete Produkt in Originalverpackung zu bringen).
10. Die Garantiezeit wird um die Zeit verlängert, in der der Benutzer das mit der Garantie umfasste Produkt infolge des Mangels nicht benutzen konnte.
Die sich aus den Vorschriften über die Gewährleistung für Mängel von verkauften Sachen ergebenden Rechte des Benutzers werden von dieser Garantie weder ausgeschlossen noch eingeschränkt oder eingestellt

Gemäß Art. 13 Abs. 1 und Abs. 2 der Verordnung (EU) 2016/679 des Europäischen Parlaments und des Rates vom 27. April 2016 zum Schutz natürlicher Personen bei der Verarbeitung personenbezogener Daten, zum freien Datenverkehr und zur Aufhebung der Richtlinie 95/46/EG (im Folgenden: „DSGVO“) informieren wir

1. Der Verantwortliche für Ihre im Formular angegebenen personenbezogenen Daten ist DEDRA-EXIM sp. z o.o. mit Sitz in Pruszków, ul. 3 Maja 8, 05-800 Pruszków (im Folgenden: „Verantwortlicher“).
2. Ihre Daten werden ausschließlich zum Zweck der Durchführung des Garantieverfahrens für das Gerät gemäß Art. 6 Abs. 1 lit. b der Datenschutz-

Grundverordnung (im Folgenden: „DSGVO“) verarbeitet. Die Angabe der Daten ist freiwillig, jedoch für die Durchführung des Garantieverfahrens erforderlich.
3. Ihre Daten werden für die Dauer der Bearbeitung des Garantieverfahrens und zu Archivierungszwecken, falls erforderlich zur Abwehr etwaiger Ansprüche gegen den Verantwortlichen, längstens jedoch bis zum Ablauf der Verjährungsfrist verarbeitet.
4. Ihre Daten dürfen nur an Stellen weitergegeben werden, die Daten im Auftrag des Verantwortlichen auf der Grundlage eines schriftlichen Vertrags über die Verarbeitung personenbezogener Daten verarbeiten, darunter technische Dienstleistungen, Hosting oder Website-Betrieb, IT-Dienstleistungen, Kurierdienste. Die Lieferanten des Administrators sind verpflichtet, die Sicherheit der Daten zu gewährleisten und die geltenden gesetzlichen Bestimmungen zum Schutz personenbezogener Daten einzuhalten. Sie dürfen die ihnen anvertrauten personenbezogenen Daten nicht für andere als die im Vertrag mit dem Administrator festgelegten Zwecke verwenden.
5. Ihre Daten werden nicht automatisiert verarbeitet, auch nicht in Form von Profiling, und nicht an Drittländer/internationale Organisationen weitergegeben.
6. Sie haben jederzeit das Recht auf Zugang zu Ihren Daten sowie das Recht auf Berichtigung, Löschung, Einschränkung der Verarbeitung, das Recht auf Datenübertragbarkeit und das Recht auf Widerspruch.
7. Bei allen Fragen im Zusammenhang mit der Verarbeitung Ihrer personenbezogenen Daten durch den Verantwortlichen können Sie sich an folgende E-Mail-Adresse wenden: daneosobowe@dedra.pl.
8. Sie haben das Recht, eine Beschwerde bei der für den Datenschutz zuständigen Behörde einzureichen

SI Kazalo

1. Fotografije in risbe
2. Opis naprave
3. Namen naprave
4. Omejitev uporabe
5. Tehnični podatki
6. Priprava na delo
7. Povezava z omrežjem
8. Vklop naprave
9. Uporaba naprave
10. Tekoče vzdrževanje
11. Rezervni deli in dodatki
12. Pomanjkljivosti, odpravljene samostojno
13. Dokončanje opreme
14. Informacije za uporabnike o odstranjevanju električne in elektronske opreme
15. Garancijski list

Izjava o skladnosti je na voljo v pisarni družbe Dedra Exim Ltd.
Splošni varnostni predpisi so vključeni v priročnik kot posebna knjižica.

OPOZORILO. **Preberite vsa opozorila, označena s simbolom, in vsa navodila.** Neupoštevanje naslednjih opozoril in varnostnih navodil lahko povzroči električni udar, požar ali hude telesne poškodbe.

Vsa opozorila in navodila shranite za nadaljnjo uporabo.

2. Opis naprave

Slika A: 1. gumb za preklop; 2. gumb za termostat; 3. izhodna rešetka; 4. indikator delovanja; 5. stikalo za preprečevanje preklopa; 6. stikalo za oscilacijo

3. Namen naprave

Termoventilator je naprava za pretok toplega zraka in ogrevanje v zaprtih bivalnih prostorih za izboljšanje toplotnega ugodja uporabnika. Zaradi vgrajenega termostata ima termoventilator možnost samodejnega delovanja, tj. občasnega vklopa in izklopa za vzdrževanje želene temperature.
Napravo je dovoljeno uporabljati pri obnovitvenih in gradbenih delih, v delavnicah za popravila, pri ljubiteljskih delih, pri čemer je treba upoštevati pogoje uporabe in dovoljene delovne pogoje iz navodil za uporabo.

4. Omejitve uporabe

Napravo lahko uporabljate le v skladu s spodnjimi "Dovoljenimi pogoji delovanja".
Nedovoljene spremembe mehanske in električne konstrukcije, kakršne koli spremembe, vzdrževalna dela, ki niso opisana v navodilih za uporabo, bodo obravnavani kot nezakoniti in bodo povzročili takojšnjo izgubo garancijskih pravic, izjava o skladnosti pa bo postala neveljavna.
Zaradi napačne uporabe ali uporabe, ki ni v skladu z navodili za uporabo, boste takoj izgubili garancijske pravice.

Dovoljeni delovni pogoji
Napravo lahko uporabljate le v zaprtih prostorih z učinkovitim prezračevanjem. Izogibajte se vlagi. Naprave ne puščajte vklopljene brez nadzora. Naprave ne uporabljajte v prašnih prostorih.

5. Tehnični podatki

Model	**DA-T184CS**
Napajalna napetost [V]	230 ~
Omrežna frekvenca [Hz]	50
Grelna moč [W]	1500
Stopnja zaščite	IP X0
Zaščitni razred	II

6. Priprava na delo

POZOR **Vsa pripravljalna dela izvajajte, ko je enota izključena iz električnega omrežja.**

Ventilatorski grelnik je sestavljen in pripravljen za uporabo. Če v kompletu manjka katera koli komponenta, se obrnite na prodajalca.
Ventilatorski grelnik postavite na trdno, ravno površino, vsaj 0,7 metra stran od ovir.
Pred priključitvijo naprave na električno omrežje se prepričajte, da je stikalo (slika B, 1) nastavljeno v položaj "0" (slika B, 2).

7. Povezava z omrežjem

Pred priključitvijo naprave na vir napajanja se prepričajte, da napajalna napetost ustreza vrednosti, navedeni na tipski ploščici.
Napajalna napeljava mora biti izvedena v skladu z bistvenimi zahtevami za električne inštalacije in mora izpolnjevati varnostne zahteve za uporabo. Parametri za najmanjši presek napajalnega kabla in nazivno vrednost varovalke glede na moč naprave so navedeni v spodnji preglednici:

Moč naprave [W].	Najmanjši prerez vodnika [mm]^2	Najmanjša vrednost varovalke tipa B [A].
1400÷2300	1,5	16

Namestitev naj opravi usposobljen električar. Pri uporabi podaljševalnih kablov poskrbite, da presek vodnika ni manjši od zahtevanega (glejte tabelo). Električni kabel namestite tako, da med delovanjem ni nevarnosti, da bi se prerezal. Ne uporabljajte poškodovanih podaljškov. Redno preverjajte stanje napajalnega kabla. Ne vleci za napajalni kabel.

8. Vklop naprave

POZOR **Pred zagonom enote je treba opraviti korake, opisane v poglavju "Priprava na delovanje".**

Preklopni gumb (slika B, 1) nastavite na "0" (slika B, 2). Napajalni kabel priključite v vtičnico.
Za vklop naprave nastavite gumb za preklop na želeni način delovanja. Razpoložljivi načini delovanja so opisani v poglavju "Uporaba aparata".

9. Uporaba naprave

POZOR **Med delovanjem naprave ne zakrivajte ali zapirajte nobene od rešetk: odvoda vročega zraka in dovoda zraka!**

Ko je ventilatorski grelnik priključen na električno omrežje, z gumbom nastavite izbrani način delovanja (slika B, 1):
Samo ventilator ,, " (slika B, 3)
-Polovica moči ogrevanja ,, **I "** (slika B, 4)
-Polna moč ogrevanja ,, **II "** (slika B, 5)
Za delovanje ventilatorskega grelnika mora biti nastavljena temperatura na termostatu (slika B, 6) višja od temperature okolice. Če grelnik ne deluje, obrnite termostat v desno. Ob vklopu in izklopu termostata se zasliši tihi klik.
Ko zrak v okolici grelnika z ventilatorjem doseže temperaturo, nastavljeno s termostatom, se grelnik z ventilatorjem samodejno izklopi. Ventilatorski grelnik se ponovno vklopi, ko se temperatura zniža ali ko uporabnik obrne gumb termostata v desno (slika B, 6), da poveča nastavljeno temperaturo.
Za izklop grelnika z ventilatorjem nastavite gumb stikala (slika B, 1) na način delovanja "samo ventilator" (slika B, 3), obrnite gumb termostata (slika B, 6) v smeri urinega kazalca v položaj "MAX" in pustite, da se naprava ohlaja približno 3 minute.
Nato napravo popolnoma izklopite: obrnite gumb stikala (slika B, 1) v položaj "0" (slika B, 2). Vtič izključite iz omrežne vtičnice.
Naprava je opremljena z zaščitno napravo proti prevrnitvi (slika A, 5). Če aparat stoji na ravni in ravni površini, pritisnite varnostni gumb in naprava lahko deluje. Če ta gumb ni pritisnjen (npr. enota se prevrne ali stoji na neravni površini), ventilatorski grelnik ne bo mogel delovati.
Ventilatorski grelnik je opremljen s toplotno zaščitno napravo, ki napravo ščiti pred pregrevanjem. Če se sproži, se naprava samodejno izklopi. V tem primeru počakajte, da se ventilatorski grelnik ohladi, nato se bo sam vklopil.

Funkcija oscilacije
Ventilatorski grelnik je opremljen s funkcijo oscilacije. Če jo želite aktivirati, pritisnite stikalo za oscilacijo na zadnji strani enote (slika A, 6).

10. Tekoče vzdrževanje

POZOR **Vsa vzdrževalna dela izvajajte, ko je enota izključena iz električnega napajanja.**

Napravo je treba redno čistiti in sesati. Čistite s sesalnikom in prah odstranjujte z ozko šobo (ščetka za čiščenje špranj). Za čiščenje aparata uporabite mehko bombažno krpo, rahlo navlaženo z vodo. Ne uporabljajte detergentov. Po čiščenju aparata ohišje temeljito posušite. Posebej pazite, da voda ne pride v notranjost aparata.
Redno preverjajte, ali je napajalni kabel poškodovan.
Napravo hranite zunaj dosega otrok.
Če je mogoče, v originalni embalaži, v suhem in hladnem prostoru, stran od virov toplote.

11. Rezervni deli in dodatki

Za nakup nadomestnih delov in dodatne opreme se obrnite na servisno službo družbe Dedra Exim. Kontaktne podatke najdete na strani 1 priročnika.
Pri naročanju rezervnih delov navedite številko serije na ploščici in številko dela iz montažne risbe.
V garancijskem obdobju se popravila izvajajo v skladu s pogoji, navedenimi v garancijskem listu. Okvarjeni izdelek oddajte v popravilo na mestu nakupa (prodajalec je dolžan sprejeti okvarjeni izdelek), pošljite ga v osrednji servisni center podjetja Dedra Exim ali ga pošljite v servisni center, ki je najbližje vašemu kraju bivanja (seznam servisnih centrov na www.dedra.pl). Priložite izpolnjen garancijski list. Po poteku garancijskega roka popravila izvaja osrednji servis. Okvarjeni izdelek pošljite servisnemu centru (stroške pošiljanja plača uporabnik).

12. Pomanjkljivosti, odpravljene samostojno

POZOR **Pred samostojnim odpravljanjem napak na napravi iz odklopite napravo iz električnega napajanja.**

Problem	Vzrok	Rešitev
Naprava ne deluje	V omrežni vtičnici ni napetosti	Preverite napetost vgradnje
	Okvarjeno stikalo	Napravo dajte servisirati
	Poškodovan napajalni kabel	Napravo odnesite v servisni center.
	Stikalo za preprečevanje prevračanja ni pritisnjeno.	Preverite senzor pod napravo, postavite jo na ravno in ravno površino.
Ventilator in grelniki ne delujejo	Termostat ali toplotna zaščita v okvari	Oddaja naprave v popravilo
Ventilator ne deluje, grelniki delujejo	Okvarjen motor ventilatorja	Napravo dajte servisirati
	Blokiran ventilator	Odklepanje ventilatorja
Zmanjšan pretok zraka	Zamašene vstopne/izstopne rešetke	Odklenite rešetke
Hrupno delovanje	Nepravilno nastavljena naprava	Pravilen položaj na ravni in ravni površini

13. Dokončanje opreme

1. Termoventilator v kompletu - 1 kos.

14. Informacije za uporabnike o odstranjevanju električne in elektronske opreme (zadeva gospodinjstva)



Simbol, ki je prikazan na izdelkih ali spremljajoči dokumentaciji, označuje, da se okvarjene električne ali elektronske opreme ne sme odlagati med gospodinjske odpadke. Če želite sestavne dele zavreči, ponovno uporabiti ali predelati, jih je treba odpeljati na specializirano zbirno mesto, kjer jih bodo sprejeli brezplačno. Informacije o lokacijah zbirnih mest za rabljeno opremo zagotavljajo lokalni organi, npr. na svojih spletnih straneh.
S pravilnim odstranjevanjem naprave lahko ohranimo dragocene vire ter se izognemo negativnim vplivom na zdravje in okolje zaradi morebitne prisotnosti nevarnih: snovi, zmesi in sestavnih delov v opremi.
Zaradi nepravilnega odlaganja odpadkov vam grozijo kazni v skladu z ustreznimi lokalnimi predpisi.
Uporabniki v državah EU: Če želite odstraniti električno ali elektronsko opremo, se obrnite na najbližje prodajno mesto ali na dobavitelja, ki vam bo zagotovil dodatne informacije.
Odstranjevanje v državah zunaj Evropske unije: Ta simbol velja samo za države Evropske unije. Če želite ta izdelek zavreči, se obrnite na lokalne organe ali prodajalca, da vam pojasnijo pravilen način odstranjevanja.

Garancijski list

Termo ventilator

Številka naročila: DA-T184CS Številka serije: .....

(v nadaljnjem besedilu: izdelek)

Datum nakupa izdelka: .....

Žig prodajalca

Datum in podpis prodajalca: .....

Izjava uporabnika:

Potrjujem, da sem bil seznanjen z garancijskimi pogoji in posledicami neupoštevanja navodil iz navodil za uporabo in garancijskega lista. Seznanjen sem s pogoji te garancije, kar potrjujem z lastnoročnim podpisom:

……..... .....

Datum in kraj Podpis uporabnika

I. Odgovornost za izdelek

(1) Garant - Dedra Exim Sp. z o.o. s sedežem v Pruszkowu, naslov: 3 Maja 8, 05-800 Pruszków, KRS 0000062517, Okrožno sodišče za mesto Varšava v Varšavi, XIV gospodarski oddelek Državnega sodnega registra, NIP 527-020-49-33, osnovni kapital: PLN 100.980,00.
2 V skladu s pogoji, določenimi v tem garancijskem listu, Garant jamči za izdelek, ki ga je Garant začel distribuirati.
(3) Odgovornost v okviru garancije zajema le napake, ki izhajajo iz vzrokov, ki so bili značilni za izdelek v času, ko je bil izročen uporabniku.
(4) Uporabnik je na podlagi garancije upravičen do brezplačnega popravila izdelka, če se je napaka pokazala v garancijskem roku. Način popravila Izdelka (način popravila) je v pristojnosti Garanta. Če garant ugotovi, da popravilo ni mogoče, si pridržuje pravico do zamenjave okvarjenega elementa ali celotnega izdelka z brezhibnim, znižanja cene izdelka ali odstopa od pogodbe.
V zvezi z uporabnikom, ki ni potrošnik v smislu zakona z dne 23. aprila 1964. Civilnega zakonika, je odgovornost Garanta za škodo, ki izhaja iz te garancije in/ali v zvezi z njeno sklenitvijo in izvajanjem, ne glede na pravni naslov, omejena na največ vrednost izdelka z napako.

II. Jamstveno obdobje

Sestavni deli izdelka	Trajanje garancijske zaščite
Termoelektrični ventilator	24 mesecev od datuma nakupa izdelka, kot je navedeno na tej garancijski kartici.

III. Pogoji za koriščenje zavarovanja

Uporabnik mora predložiti izpolnjen garancijski list izdelka in dokazati okoliščine nakupa izdelka s strani uporabnika, npr. s predložitvijo računa, računa itd. Zaradi učinkovite obravnave reklamacij je priporočljivo, da Uporabnik skupaj z Izdelkom predloži vse sestavne dele, navedene v poglavju "Kompletiranje naprave" v Navodilih za uporabo.
2. da uporabnik upošteva navodila v priročniku za uporabo in garancijski kartici.
Jamstvo velja samo za ozemlje Republike Poljske in EU.
Garancija ne krije napak na izdelku, ki nastanejo zlasti zaradi:
a. Če uporabnik ne upošteva pogojev iz navodil za uporabo, zlasti glede pravilnega delovanja, vzdrževanja in čiščenja;
b. Uporabnik uporablja čistila ali sredstva za vzdrževanje, ki niso v skladu z navodili za uporabo;
c. neustrezno skladiščenje in prevoz izdelka s strani uporabnika;
d. Uporabnikove nepooblaščene spremembe in/ali predelave izdelka, ki niso bile dogovorjene s garantom;
e. če uporabnik v izdelku uporablja potrošni material, ki ni v skladu z navodili za uporabo.
(5) Uporabnik, ki ni potrošnik v smislu zakona z dne 23. aprila 1964. civilnega zakonika, izgubi garancijo za izdelek, v katerem:
- je uporabnik odstranil, spremenil ali poškodoval serijske številke, oznake datuma in merilne tablice;
- če je uporabnik poškodoval plombe ali če so na njih vidni znaki nedovoljenega poseganja.
Upoštevajte, da mora uporabnik sam in na lastne stroške opraviti dejavnosti, povezane z vsakodnevnim delovanjem izdelka, ki med drugim izhajajo iz navodil za uporabo.

IV. Pritožbeni postopek

(1) Če se ugotovi, da izdelek deluje nepravilno, morate pred vložitvijo zahtevka zagotoviti, da so bili pravilno izvedeni vsi ukrepi, navedeni zlasti v navodilih za uporabo.
(2) Priporočljivo je, da pritožbo vložite takoj, po možnosti v 7 dneh po tem, ko opazite napako na izdelku. Uporabnik, ki ni potrošnik v smislu zakona z dne 23. aprila 1964. Civilnega zakonika, izgubi pravice, ki izhajajo iz te garancije, če reklamacije ne vloži v 7 dneh.
(3) Reklamacijo je mogoče med drugim sporočiti na mestu nakupa izdelka, pri garancijskem servisu ali pisno na naslov: Dedra Exim Sp. z o.o., ul. 3 Maja 8, 05-800 Pruszków.
(4) Uporabnik lahko vloži pritožbo prek obrazca, ki je na voljo na spletni strani www.dedra.pl. ("Obrazec za reklamacijo zaradi garancije").
5. naslovi garancijskega servisa za posamezne države so na voljo na spletni strani www.dedra.pl. Če za posamezno državo ni garancijskega servisa, je priporočljivo, da garancijske zahtevke naslovite na: 3 Maja 8, 05-800 Pruszków (Poljska).
6 Zaradi varnosti uporabnika je uporaba izdelka z napako prepovedana.
7 Opozorilo: Uporaba okvarjenega izdelka je nevarna za zdravje in življenje uporabnika.
8 Obveznosti iz garancije bodo izpolnjene v 14 delovnih dneh, šteto od datuma, ko uporabnik dostavi reklamirani izdelek.
9. pred oddajo izdelka z napako v reklamacijo ga je priporočljivo očistiti. 10. Priporočljivo je, da se izdelek za reklamacijo skrbno zaščiti pred poškodbami med prevozom (priporočljivo je, da se izdelek za reklamacijo dostavi v originalni embalaži).
(10) Garancijski rok se podaljša za čas, ko uporabnik zaradi napake ni mogel uporabljati izdelka, za katerega velja garancija.
Garancija ne izključuje, omejuje ali zadrži pravic uporabnika, ki jih ima v skladu s predpisi o garanciji za napake prodanega blaga.
V skladu s členom 13(1) in (2) Uredbe (EU) 2016/679 Evropskega parlamenta in Sveta z dne 27. aprila 2016 o varstvu posameznikov pri obdelavi osebnih podatkov in o prostem pretoku takih podatkov ter o razveljavitvi Direktive 95/46/ES (v nadaljnjem besedilu: RODO) vas obveščamo

1. Skrbnik vaših osebnih podatkov, podanih v obrazcu, je DEDRA-EXIM sp z o.o. s sedežem v Pruškovu [Pruszków], ul. 3 Maja 8, 05-800 Pruszków, Poljska (v nadaljevanju: "Skrbnik").
2. Vaši podatki bodo obdelovani le za namene izvedbe garancijskega postopka zanapravo v skladu s črko b prvega odst. 6. člena Splošne uredbe o varstvu podatkov EU (v nadaljevanju: »SUVP«). Dajanje podatkov je prostovoljno, a nujno potrebno za izvedbo garancijskega postopka.
3. Vaše podatke bomo obdelovali skozi čas potekanja garancijskega postopka in za namene arhiviranja za primer morebitne potrebe obrambe pred zahtevki do Skrbnika, vendar najdlje do izteka roka njihovega zastaranja.
4. Vaše podatke se sme razkriti samo subjektom, ki obdelujejo podatke za Skrbnika na podlagi pisne pogodbe o zaupanju osebnih podatkov v obdelavo in sicer, med drugim, subjektom, ki izvajajo storitve tehničnega servisa, storitve gostovanja ter vzdrževanja spletnega mesta, IT storitve, izvajalcem kurirskih storitev ipd.. Skrbnikovi dobavitelji so dolžni zagotavljati varnost podatkov ter izpolnjevati zahteve obvezujočih predpisov prava v zvezi z varstvom osebnih podatkov ter ne smejo uporabljati zaupanih jim osebnih podatkov za namene, ki niso določeni v pogodbi s Skrbnikom.
5. Vaši podatki ne bodo obdelovani na avtomatiziran način, v tem na način profiliranja, in ne bodo posredovani v tretjo državo/mednarodni organizaciji.
6. Imate v vsakem trenutku pravico dostopa do svojih podatkov ter pravico do popravka, izbrisa, omejitve obdelave le-teh, pravico do prenosa podatkov na drug subjekt, pravico do ugovora zoper njihovo obdelavo.
7. V vseh zadevah v zvezi z obdelavo vaših osebnih podatkov s strani Skrbnika nas lahko kontaktirate s sporočilom na ta e-poštni naslov: daneosobowe@dedra.pl ;
8. Imate pravico vložiti pritožbo pri organu, ki je v dani državi pristojen za varstvo osebnih podatkov;

HR Sadržaj

1. Slike i crteži
2. Opis uređaja
3. Namjena uređaja
4. Ograničenje uporabe
5. Tehnički podaci
6. Priprema za uporabu
7. Priključivanje na mrežu
8. Uključivanje uređaja
9. Uporaba uređaja
10. Održavanje
11. Zamjenski dijelovi i pribor
12. Samostalno otklanjanje kvarova
13. Komplet uređaja
14. Informacija za korisnike o odlaganju električne i elektroničke opreme
15. Jamstveni list

Izjava o sukladnosti dostupna je u sjedištu Dedra Exim Sp. z o.o.
Opći sigurnosni propisi se nalaze u uputama za uporabu kao posebna brošura.

UPOZORENJE. Prije uporabe uređaja pročitajte sva upozorenja označena uskličnikom ⚠ i sve upute. Nepoštivanje sljedećih sigurnosnih upozorenja i uputa može dovesti do strujnog udara, požara ili ozbiljnih ozljeda.
Sačuvajte sva upozorenja i upute za buduću upotrebu .

2. Opis uređaja

Crtež A: 1. Ručica prekidača; 2. Okretni gumb termostata; 3. Izlazna rešetka; 4. Dioda za signalizaciju rada; 5. Prekidač protiv prevrtanja; 6. Prekidač oscilacija

3. Namjena uređaja

Ventilatorska grijalica je uređaj koji se koristi za prisilno strujanje toplog ili hladnog zraka (kao ventilator) u zatvorenim prostorijama, kako bi se poboljšala toplinska udobnost korisnika. Zahvaljujući ugrađenom senzoru, ventilatorska grijalica ima mogućnost automatskog rada, odnosno periodičnog uključivanja i isključivanja radi održavanja željene temperature.
Uređaj je dopušteno koristiti u renovacijskim i građevinskim radovima, radionicama za popravke, u amaterskim radovima, uz poštivanje uvjeta uporabe i dopuštenih radnih uvjeta sadržanih u uputama za uporabu.

4. Ograničenje uporabe

Uređaj se smije koristiti samo u skladu s dolje navedenim "Dopuštenim radnim uvjetima".
Neovlaštene promjene mehaničke i električne konstrukcije, bilo kakve modifikacije, servisiranje koje nije opisano u uputama za uporabu smatrat će se nezakonitim i rezultirati gubitkom jamstvenih prava, a izjava o sukladnosti više neće vrijediti.
Uporaba koja nije u skladu s namjenom ili uporaba koja nije u skladu s uputama za uporabu rezultirat će gubitkom jamstvenih prava.

Dopušteni uvjeti rada
Uređaj se može koristiti samo u zatvorenim prostorijama. Izbjegavati vlagu. Uređaj je namijenjen za korištenje u čistim prostorijama, bez krutih čestica u zraku.

5. Tehnički podaci

Model	DA-184CS
Mrežni napon [V]	230 ~
Frekvencija mreže [Hz]	50
Snaga max [W]	1500
Stupanj zaštite	IP X0
Klasa zaštite	II

6. Priprema za uporabu

NAPOMENA **Sve pripremne radnje obavljajte dok je uređaj isključen iz izvora napajanja.**

Ventilatorska grijalica je sastavljena i spremna za upotrebu. Ako nedostaje neki od elemenata seta, obratite se prodavatelju.
Postavite ventilatorsku grijalicu na tvrdu, ravnu površinu najmanje 0,7 metara od bilo kakvih prepreka. Prije spajanja uređaja na električnu mrežu uvjerite se da je ručica prekidača (crtež B, 1) postavljena u položaj „0" (crtež B, 2).

7. Priključivanje na mrežu

Prije spajanja uređaja na izvor napajanja, provjerite odgovara li napon napajanja vrijednosti navedenoj na natpisnoj pločici.
Instalacija napajanja treba biti izvedena u skladu s bitnim zahtjevima za električne instalacije i udovoljavati sigurnosnim zahtjevima. Parametri minimalnog presjeka strujnog kabela i nazivne vrijednosti osigurača ovisno o snazi uređaja navedeni su u donjoj tablici:

Snaga ure]aja [W]	Minimalni presjek kabela [mm^2]	Minimalna vrijednost osigurača tipa C [A]
1400÷2300	1,5	16

Instalaciju treba izvesti ovlašteni električar. Kada koristite produžne kabele, pazite da poprečni presjek nije manji od potrebnog (vidi tablicu). Električni kabel rasporedite tako da tijekom rada ne bude izložen rezanju. Ne koristite o[te'ene produ\ne kablove. Povremeno provjeravajte tehničko stanje kabela za napajanje. Ne povlačite kabel za napajanje.

8. Uključivanje uređaja

NAPOMENA **Prije pokretanja uređaja bitno je provesti radnje opisane u poglavlju "Priprema za rad".**

Postavite ručicu prekidača (crtež B, 1) na „0" (crtež B, 2). Priključite vod za napajanje na utičnicu.
Kako biste uključili uređaj postavite ručicu prekidača na željeni način rada. Dostupni načini rada su opisani u poglavlju "Korištenje uređaja".

9. Uporaba uređaja

NAPOMENA **Dok uređaj radi, nemojte prekrivati niti blokirati niti jednu od rešetki: izlaz toplog zraka i ulaz zraka!**

Nakon spajanja ventilatorske grijalice na napajanje, podesite odabrani način rada pomoću okretnog gumba (crtež B, 1):
•Samo ventilator ,, ❋ "(crtež B, 3)
•Pola snage grijanja ,, I " (crtež B, 4)
•Puna snaga grijanja ,, II " (crtež B, 5)
Da bi grijač s ventilatorom radio, temperatura podešena na termostatu (crtež B, 6) mora biti viša od temperature okruženja. Ako grijač ne radi, okrenite termostat udesno. Dok se termostat uključuje i isključuje čut će se tihi klik.
Kada zrak u okruženju ventilatorske grijalice dosegne temperaturu koja je zadana pomoću termostata, ventilatorska grijalica će se automatski isključiti. Ventilatorska grijalica će se ponovno uključiti kada temperatura padne ili kada korisnik okrene gumb termostata udesno (crtež B, 6) kako bi povećao zadanu temperaturu.
Da biste isključili ventilatorsku grijalicu postavite ručicu prekidača (crtež B, 1) na način rada "samo ventilator" (crtež B, 3), gumb termostata (crtež B, 6) okrenite udesno prema položaju „MAX" i omogućite uređaju da se ohladi oko 3 minute. Zatim potpuno isključite uređaj: ručicu prekidača (crtež B, 1) okrenite u položaj „0" (crtež B, 2). Izvadite utikač iz mrežne utičnice.
Uređaj je opremljen zaštitom od prevrtanja (crtež A, 5). Ako stoji na plosnatoj, ravnoj površini, gumb zaštite je pritisnut i uređaj može raditi. Ako ovaj gumb nije pritisnut (npr. uređaj se prevrne ili stoji na neravnoj površini), ventilatorska grijalica neće moći raditi.
Ventilatorska grijalica je opremljena termo zaštitom koja štiti uređaj od pregrijavanja. Ako se ona aktivira, uređaj će se automatski isključiti. U tom slučaju pričekajte dok se ventilatorska grijalica ne ohladi, a zatim će se automatski uključiti.

10. Održavanje

NAPOMENA **Sve radnje održavanja obavljajte dok je uređaj isključen iz izvora napajanja.**

Uređaj treba redovito čistiti i usisavati. Čišćenje obavljajte usisavačem, uklanjajući prašinu uskom mlaznicom (uskom usisnom četkicom). Za čišćenje uređaja koristite meku pamučnu krpu koja je lagano navlažena vodom. Nemojte koristiti deterdžente. Nakon čišćenja uređaja, dobro osušite kućište. Posebno obratite pozornost da voda ne uđe u uređaj.
Redovito provjeravajte stanje kabela za napajanje u pogledu oštećenja.
Čuvajte uređaj izvan dohvata djece.
Po mogućnosti u originalnom pakiranju na suhom i hladnom mjestu, daleko od izvora topline.

11. Zamjenski dijelovi i pribor

Za kupnju rezervnih dijelova i pribora obratite se Dedra Exim servisu. Podaci za kontakt nalaze se na 1. stranici uputa.
Prilikom narudžbe rezervnih dijelova navedite broj PARTIJE koji se nalazi na natpisnoj pločici i broj dijela s montažnog crteža.
Tijekom jamstvenog roka popravci se vrše pod uvjetima navedenim u jamstvenom listu. Molimo pošaljite reklamirani proizvod na popravak u mjesto kupnje (prodavatelj je dužan prihvatiti reklamirani proizvod), pošaljite ga središnjem servisu Dedra Exim ili pošaljite servisu najbližem vašem mjestu stanovanja (popis usluga na www.dedra.pl). Molimo Vas da priložite popunjeni jamstveni list. Nakon isteka jamstvenog roka popravke obavlja središnji servis. Oštećeni proizvod treba poslati u Servis (troškove dostave snosi korisnik).

12. Samostalno otklanjanje kvarova

NAPOMENA **Prije samostalnog otklanjanja kvarova isključite napajanje uređaja.**

Problem	Uzrok	Rješenje
Grijač ne grije	Oštećeni termostat	Predati uređaj u servis
	Oštećeni grijaći element	Predati uređaj u servis
Ventilator ne radi, ali grijači se zagrijavaju	Oštećeni motor	Predati uređaj u servis
	Blokiran ventilator	Deblokirati/očistiti ventilator
	Oštećeni prekidač	Predati uređaj u servis
Uređaj ne radi	Oštećeni vod	Predati uređaj u servis
	Oštećeni prekidač	Predati uređaj u servis
Smanjen protok zraka	Prljavi kanal za zrak	Odčepiti kanal za zrak
	Oštećeni ventilator	Predati uređaj u servis

13. Komplet uređaja

1. Ventilatorska grijalica – kom.

14. Informacija za korisnike o odlaganju električne i elektroničke opreme (odnosi se na kućanstva)



Ovaj simbol postavljen na proizvode ili popratnu dokumentaciju obavještava da se neispravni električni ili elektronički uređaji ne smiju odlagati s kućnim otpadom. Ispravan postupak u slučaju potrebe za zbrinjavanjem, ponovnom uporabom ili oporabom komponenti sastoji se od prijenosa uređaja na specijalizirano sabirno mjesto, gdje će biti besplatno

prihvaćen. Informacije o lokacijama sabirnih točaka otpadne opreme pružaju lokalne vlasti, npr. na svojim web stranicama.
Pravilno zbrinjavanje uređaja omogućuje očuvanje dragocjenih resursa i izbjegavanje negativnog utjecaja na zdravlje i okoliš, do kojeg dolazi zbog mogućnosti da uređaji sadrže opasne tvari, smjese i sastavne dijelove.
Nepravilno odlaganje otpada podliježe kaznama predviđenim relevantnim lokalnim propisima.
Korisnici u zemljama Europske unije: Ako trebate odložiti električnu ili elektroničku opremu, obratite se najbližem prodavaču ili dobavljaču za dodatne informacije.
Odlaganje u zemljama izvan Europske unije: Ovaj simbol vrijedi samo za zemlje Europske unije. Ako trebate zbrinuti ovaj proizvod, obratite se lokalnim vlastima ili trgovcu radi pravilnog zbrinjavanja.

Jamstveni list

na

[Тепловентилятор]

Kataloški broj: DA-T184CS br. partije:.....

(u daljnjem tekstu Proizvod)

Datum nabavke Proizvoda: .....

Pečat prodavača

Datum i potpis prodavača: .....

Izjava Korisnika:

Potvrđujem da sam upoznat s uvjetima jamstva i posljedicama nepoštivanja smjernica sadržanih u Uputama za upotrebu i jamstvenom listu. Upoznat sam s uvjetima ovog jamstva, što potvrđujem svojim potpisom:

....

Datum i mjesto Potpis Korisnika

I. Odgovornost za Proizvod

1. Jamac - Dedra Exim Sp. z o.o. sa sjedištem u Pruszkówu, adresa: ul. 3 Maja 8, 05-800 Pruszków, KRS 0000062517, Općinski sud za glavni grad Varšavu u Varšavi, XIV Gospodarski odjel Državnog sudskog registra, PIB 527-020-49-33, osnovni kapital: 100 980.00 PLN.
2. Pod uvjetima navedenim u ovom jamstvenom listu, Jamac daje jamstvo za Proizvod koji dolazi iz Jamčeve distribucije.
3. Odgovornost iz jamstva pokriva samo nedostatke koji proizlaze iz razloga koji su u Proizvodu u trenutku njegove predaje Korisniku.
4. Pod jamstvom, Korisnik stječe pravo na besplatan popravak Proizvoda, ako se kvar otkrije tijekom jamstvenog roka. Način popravka Proizvoda (metoda popravka) ovisi o odluci Jamca. Ako Jamac utvrdi da ga je nemoguće popraviti, Jamac zadržava pravo zamijeniti neispravan element ili cijeli Proizvod ispravnim, smanjiti cijenu Proizvoda ili odstupiti od ugovora.
5. U odnosu na Korisnika koji nije potrošač u smislu Zakona od 23. travnja 1964. Građanski zakonik, odgovornost Jamca za štetu koja proizlazi iz ovog jamstva i/ili u vezi s njegovim sklapanjem i izvršenjem, bez obzira na pravni naslov, ograničena je na maksimalnu vrijednost neispravnog Proizvoda.

II. Jamstveni rok

Elementi Proizvoda	Jamstveni rok
Тепловентилятор	24 mjeseca od datuma kupnje Proizvoda prikazanog u ovom jamstvenom listu

III. Uvjeti korištenja jamstva

1. Predočenje od strane korisnika popunjenog jamstvenog lista Proizvoda i potvrđivanje od strane Korisnika okolnosti kupnje Proizvoda, npr. predočenjem računa, fakture itd. Kako bi učinkovito riješili reklamaciju preporuča se da Korisnik dostavi sve elemente navedene u "Kompletu uređaja" zajedno s Proizvodom za reklamaciju koja se nalazi u Uputama za upotrebu.
2. Poštovanje od strane korisnika preporuka sadržanih u Uputama za uporabu i jamstvenom listu.
3. Jamstvo vrijedi isključivo na području Republike Poljske i EU.
4. Jamstvo ne obuhvaća kvarove Proizvoda nastale posebno kao rezultat:
a. Nepoštivanja od strane Korisnika uvjeta navedenih u Uputama za uporabu, posebno u pogledu pravilnog korištenja, održavanja i čišćenja;
b. Korištenja od strane Korisnika sredstava za čišćenje ili održavanje koja nisu u skladu s Uputama za uporabu;
c. Nepravilnog skladištenja i transporta Proizvoda od strane Korisnika;
d. Neovlaštene izmjene i/ili modifikacije Proizvoda od strane Korisnika koje nisu dogovorene s Jamcem;
e. Korištenja od strane Korisnika potrošnog materijala u Proizvodu koji nije u skladu s Uputama za uporabu.
5. Korisnik koji nije potrošač u smislu zakona od 23. travnja 1964. Građanski zakonik gubi jamstvo na Proizvod u kojem:
- je Korisnik je uklonio, promijenio ili oštetio serijske brojeve, oznake datuma i natpisne pločice;
- pečati su oštećeni od strane Korisnika ili pokazuju znakove manipulacije od strane Korisnika.
6. Pozor! Radnje povezane sa svakodnevnim radom Proizvoda, koje proizlaze, između ostalog iz Upute za uporabu Korisnik je dužan provoditi samostalno i o svom trošku.

IV. Procedura reklamacije

1. U slučaju utvrđivanja neispravnog rada Proizvoda, prije podnošenja reklamacije, provjerite jesu li sve radnje navedene posebno u Uputama za uporabu, izvršene ispravno.
2. Preporučujemo podnošenje reklamacije odmah, najbolje u roku od 7 dana od dana uočavanja kvara Proizvoda. Korisnik koji nije potrošač u smislu zakona od 23. travnja 1964. Građanski zakonik gubi prava koja proizlaze iz ovog jamstva ako se reklamacija ne podnese u roku od 7 dana.
3. Reklamacija se može podnijeti, između ostalog, na mjestu kupnje Proizvoda, u jamstvenom servisu ili pismeno na sljedeću adresu: Dedra Exim Sp. z o.o., ul. 3 Maja 8, 05-800 Pruszków.
4. Korisnik može podnijeti reklamaciju putem obrasca dostupnog na web stranici www.dedra.pl. ("Obrazac za reklamaciju").
5. Adrese jamstvenih servisa za pojedine zemlje dostupne su na web stranici www.dedra.pl. U slučaju nedostatka jamstvenog servisa za određenu zemlju, preporuča se slanje reklamacija na sljedeću adresu: Dedra Exim Sp. z o.o. ul. 3 Maja 8, 05-800 Pruszków (Poljska).
6. S obzirom na sigurnost Korisnika, zabranjeno je koristiti neispravan proizvod.
7. Pozor! Korištenje neispravnog Proizvoda opasno je za zdravlje i život Korisnika.
8. Izvršenje obveza koje proizlaze iz jamstva održat će se u roku od 14 radnih dana od dana isporuke Proizvoda koji korisnik reklamira.
9. Prije dostave neispravnog Proizvoda na reklamaciju, preporuča se čišćenje. Preporuča se da se reklamirani Proizvod pažljivo zaštiti od oštećenja tijekom transporta (preporuča se isporuka reklamiranog Proizvoda u originalnom pakiranju).
10. Jamstveni rok se produljuje za vrijeme tijekom kojeg ga Korisnik nije mogao koristiti zbog kvara na Proizvodu obuhvaćenom jamstvom.
Jamstvo ne isključuje, ograničava ili suspendira prava Korisnika koja proizlaze iz odredbi o jamstvu za nedostatke na prodanom artiklu.
Prema čl. 13 sek. 1 i sljed. 2. Uredbe (EU) 2016/679 Europskog parlamenta i Vijeća od 27. travnja 2016. o zaštiti fizičkih osoba u vezi s obradom osobnih podataka i slobodnom kretanju takvih podataka te stavljanju izvan snage Direktive 95/46. /EC, obavještavamo vas

1. Administrator Vaših osobnih podataka navedenih u formularu je DEDRA-EXIM sp. z o. o. sa sjedištem u Pruszkówu, ul. 3 Maja 8, 05-800 Pruszków (u daljnjem tekstu: "Administrator").
2. Vaši podaci će se obrađivati isključivo u svrhu provedbe jamstvenog postupka uređaja sukladno čl. 6 st. 1 slovo. b opće uredbe o zaštiti podataka (u daljnjem tekstu: "GDPR") Davanje podataka je dobrovoljno, ali nužno za provedbu jamstvenog postupka.
3. Vaši podaci će se obrađivati za vrijeme trajanja jamstvenog postupka te za potrebe arhiviranja u slučaju potrebe obrane od bilo kakvih potraživanja prema Administratoru, najduže do isteka istih.
4. Vaši podaci mogu se priopćiti samo subjektima koji obrađuju podatke za administratora na temelju pisanog ugovora o povjeravanju obrade osobnih podataka koji između ostalog daje: tehnička služba, održavanje hostinga ili web stranica, IT služba, kurirska tvrtka. Dobavljači Administratora dužni su osigurati sigurnost podataka i ispunjavati uvjete važećih zakona vezanih uz zaštitu osobnih podataka te ne smiju koristiti povjerene osobne podatke u druge svrhe osim onih navedenih u ugovoru s Administratorom.
5. Vaši podaci neće se obrađivati na automatizirani način, uključujući u obliku profiliranja, i neće se prenositi u treću zemlju/međunarodnu organizaciju.
6. Imate pravo pristupa svojim podacima te pravo na ispravak, brisanje, ograničenje obrade, pravo na prijenos podataka, pravo na prigovor u bilo kojem trenutku.
7. Za sva pitanja vezana uz obradu Vaših osobnih podataka od strane Administratora, možete nas kontaktirati na sljedeću e-mail adresu: daneosobowe@dedra.pl.;
8. Imate pravo podnijeti pritužbu tijelu nadležnom za zaštitu osobnih podataka

BG Съдържание

1. Снимки и чертежи
2. Описание на устройството
3. Предназначение на устройството
4. Ограничение на използването
5. Технически данни
6. Подготовка за работа
7. Връзка с мрежата
8. Включване на устройството
9. Използване на устройството
10. Текуща поддръжка
11. Резервни части и принадлежности
12. Самостоятелно отстраняване на неизправности
13. Завършване на оборудването
14. Информация за потребителите относно изхвърлянето на електрическо и електронно оборудване
15. Гаранционна карта

Декларацията за съответствие може да бъде намерена в офиса на Dedra Exim Ltd.
Общите правила за безопасност са включени в ръководството като отделна книжка.

ПРЕДУПРЕЖДЕНИЕ. **Прочетете всички предупреждения, обозначени със символа ⚠ и всички инструкции.** Неспазването на следните предупреждения и инструкции за безопасност може да доведе до токов удар, пожар или сериозно нараняване.

Запазете всички предупреждения и инструкции за бъдеща употреба.

2. Описание на устройството

Фиг. A: 1. копче за превключване; 2. копче за термостат; 3. решетка на изхода; 4. светлинен индикатор за работа; 5. превключвател против накланяне; 6. превключвател за осцилация

3. Предназначение на устройството

Термовентилаторът е устройство за принудително подаване на топъл въздух и за отопление в затворени жилищни помещения с цел подобряване на топлинния комфорт на потребителя. Благодарение на вградения термостат термовентилаторът има възможност за автоматична работа, т.е. периодично включване и изключване за поддържане на желаната температура.
Допустимо е устройството да се използва при ремонтни и строителни дейности, ремонтни работилници, любителска работа, като се спазват условията за използване и допустимите условия на работа, съдържащи се в инструкциите за експлоатация.

4. Ограничения за използване

Уредът може да се използва само в съответствие с изброените по-долу "Разрешени условия на работа".
Неразрешените промени в механичната и електрическата конструкция, всякакви модификации, операции по поддръжката, които не са описани в инструкциите за експлоатация, ще се считат за незаконни и ще доведат до незабавна загуба на гаранционни права, а декларацията за съответствие ще стане невалидна.
Неправилното използване или използването в противоречие с инструкциите за експлоатация води до незабавна загуба на гаранционни права.

Допустими условия на труд
Уредът може да се използва само в затворени помещения с ефективна вентилация. Избягвайте влагата. Не оставяйте уреда включен без надзор. Не използвайте уреда в запрашени помещения.

5. Технически данни

Модел	**DA-T184CS**
Захранващо напрежение [V]	230 ~
Мрежова честота [Hz]	50
Отоплителна мощност [W]	1500
Степен на защита	IP X0
Клас на защита	II

6. Подготовка за работа

ВНИМАНИЕ **Извършвайте всички подготвителни работи при изключен от електрическата мрежа модул.**

Вентилаторният нагревател е сглобен и готов за употреба. Ако някой от компонентите липсва в комплекта, моля, свържете се с вашия търговец.
Поставете отоплителния уред с вентилатор на твърда, равна повърхност на разстояние най-малко 0,7 метра от препятствия. Преди да свържете уреда към електрическата мрежа, се уверете, че копчето за превключване (фиг. Б, 1) е поставено в положение "0" (фиг. Б, 2).

7. Връзка с мрежата

Преди да свържете уреда към източник на захранване, се уверете, че захранващото напрежение отговаря на стойността, посочена на табелката с номиналните стойности.
Захранващата инсталация трябва да бъде направена в съответствие със съществените изисквания за електрически инсталации и да отговаря на изискванията за безопасност при употреба. Параметрите за минималното сечение на захранващия кабел и номиналната стойност на предпазителя в зависимост от мощността на уреда са дадени в таблицата по-долу:

Мощност на устройството [W].	Минимално напречно сечение на проводника [mm^2]	Минимална стойност на предпазител тип B [A].
1400÷2300	1,5	16

Монтажът трябва да се извърши от квалифициран електротехник. Когато използвате удължителни кабели, уверете се, че сечението на проводниците не е по-малко от необходимото (вж. таблицата). Разположете електрическия кабел така, че да няма опасност от прерязване по време на работа. Не използвайте повредени удължителни кабели. Периодично проверявайте състоянието на захранващия кабел. Не дърпайте захранващия кабел.

8. Включване на устройството

ВНИМАНИЕ **Преди да стартирате устройството, е необходимо да извършите стъпките, описани в раздела "Подготовка за работа".**

Настройте копчето за превключване (фиг. Б, 1) на "0" (фиг. Б, 2). Включете захранващия кабел в контакта.
За да включите уреда, настройте копчето за превключване на желания режим на работа. Наличните режими на работа са описани в раздел "Използване на уреда".

9. Използване на устройството

ВНИМАНИЕ **Когато уредът работи, не покривайте и не блокирайте нито една от решетките: изход за горещ въздух и вход за въздух!**

След като отоплителният уред с вентилатор е свързан към захранването, задайте избрания режим на работа с помощта на копчето (фиг. Б, 1):
Само вентилатор ,, " (фиг. Б, 3)
-Половината от отоплителната мощност ,, **I "** (фиг. Б, 4)
-Пълна мощност на отопление ,, **II "** (фиг. Б, 5)
За да работи вентилаторният нагревател, зададената температура на термостата (фиг. Б, 6) трябва да е по-висока от температурата на околната среда. Ако отоплителят не работи, завъртете термостата надясно. Ще се чуе тихо щракване при включването и изключването на термостата.
Когато въздухът в обкръжението на термовентилатора достигне температурата, зададена от термостата, термовентилаторът се изключва автоматично. Термовентилаторът ще се включи отново, когато температурата спадне или когато потребителят завърти копчето на термостата надясно (фиг. Б, 6), за да увеличи зададената температура.
За да изключите нагревателя с вентилатор, настройте копчето за превключване (фиг. В, 1) на режим на работа "само вентилатор" (фиг. В, 3), завъртете копчето за термостат (фиг. В, 6) по посока на часовниковата стрелка към позиция "MAX" и оставете уреда да се охлади за около 3 минути. След това изключете уреда напълно: завъртете копчето за превключване (фиг. Б, 1) в положение "0" (фиг. Б, 2). Изключете щепсела от контакта за електрическата мрежа.
Уредът е оборудван с устройство за защита от преобръщане (фиг. А, 5). Ако той стои върху равна, равна повърхност, бутонът за защита се натиска и уредът може да работи. Ако този бутон не е натиснат (напр. уредът се преобръща или стои на неравна повърхност), вентилаторният нагревател няма да може да работи.
Нагревателят с вентилатор е оборудван с устройство за термична защита, което предпазва уреда от прегряване. Ако то се задейства, уредът ще се изключи автоматично. В този случай изчакайте, докато вентилаторният нагревател се охлади, след което той ще се включи сам.

Функция за осцилация
Вентилаторният нагревател е оборудван с функция за осцилация. За да я активирате, натиснете превключвателя за осцилация на гърба на уреда (фиг. А, 6).

10. Текуща поддръжка

ВНИМАНИЕ **Извършвайте всички операции по поддръжката, когато устройството е изключено от електрическото захранване.**

Уредът трябва да се почиства и вакуумира редовно. Почиствайте с прахосмукачка, като отстранявате праха с тесен накрайник (четка за гънки). Използвайте мека памучна кърпа, леко навлажнена с вода, за да почистите уреда. Не използвайте почистващи препарати. След като почистите уреда, подсушете добре корпуса. Обърнете специално внимание водата да не попадне във вътрешността на уреда.
Редовно проверявайте състоянието на захранващия кабел за повреди.
Съхранявайте устройството на място, недостъпно за деца.
По възможност в оригиналната опаковка, на сухо и хладно място, далеч от източници на топлина.

11. Резервни части и принадлежности

За закупуване на резервни части и аксесоари се свържете с Dedra Exim Service. Данните за контакт можете да намерите на страница 1 от ръководството.
Когато поръчвате резервни части, посочете номера на партидата от табелката и номера на частта от монтажния чертеж.
По време на гаранционния период ремонтите се извършват в съответствие с условията, посочени в гаранционната карта. Моля, предайте дефектния продукт за ремонт на мястото на покупката (продавачът е длъжен да приеме дефектния продукт), изпратете го в централния сервизен център на Dedra Exim или го изпратете в сервизния център, който е най-близо до вашето местоживеене (списък на сервизните центрове на www.dedra.pl). Моля, приложете попълнената гаранционна карта. След изтичане на гаранционния срок ремонтите се извършват от централния сервиз. Изпратете дефектния продукт до сервизния център (транспортните разходи се заплащат от потребителя).

12. Самостоятелно отстраняване на неизправности

ВНИМАНИЕ **Изключете устройството от електрическото захранване, преди да отстранявате сами неизправности от .**

Проблем	**Причина**	**Решение**
Устройството не работи	Липса на напрежение в мрежовия контакт	Проверка на напрежението на инсталацията
	Дефектен превключвател	Поръчайте сервизно обслужване на устройството си
	Повреден захранващ кабел	Отнесете устройството в сервизен център.
	Превключвателят за защита от накланяне не е натиснат	Проверете сензора под устройството, поставете го на плоска, равна повърхност
Вентилаторът и нагревателите не работят	Дефектен термостат или термична защита	Подаване на устройството за ремонт
Вентилаторът не работи, нагревателите работят	Дефектен мотор на вентилатора	Поръчайте сервизно обслужване на устройството
	Блокиран вентилатор	Отключване на вентилатора
Намален въздушен поток	Блокирани входящи/изходящи решетки	Отключване на решетките

Шумна работа	Неправилно регулирано устройство	Правилна позиция върху плоска, равна повърхност

13. Завършване на оборудването

1. Термовентилатор в комплект - 1 бр.

14. Информация за потребителите относно изхвърлянето на електрическо и електронно оборудване (засяга домакинствата)



Символът, изобразен върху продуктите или придружаващата ги документация, указва, че дефектното електрическо или електронно оборудване не трябва да се изхвърля заедно с битовите отпадъци. Ако трябва да изхвърлите, да използвате повторно или да възстановите компоненти, е правилно да ги занесете в специализиран пункт за събиране, където ще бъдат приети безплатно. Информация за местоположението на пунктовете за събиране на употребявано оборудване се предоставя от местните власти, например на техните уебсайтове.
Правилното рециклиране на устройствата ви позволи да спестите ценни ресурси и да избегнете отрицателни въздействия върху здравето и околната среда в резултат на възможното наличие на: опасни вещества, смеси и компоненти в оборудването.
Неправилното изхвърляне на отпадъци е свързано с риск от санкции съгласно съответните местни разпоредби.
Потребители в страни от ЕС: Ако трябва да изхвърлите електрическо или електронно оборудване, моля, свържете се с най-близкия пункт за продажба или с вашия доставчик, който ще ви предостави допълнителна информация.
Изхвърляне в страни извън Европейския съюз: Този символ се отнася само за страните от Европейския съюз. Ако желаете да изхвърлите този продукт, моля, свържете се с местните власти или с търговеца за правилния начин на изхвърляне.

Гаранционна карта

на

Термоелектрически вентилатор

Номер на поръчката: DA-T184CS Номер на партидата: .....

(наричан по-долу "Продуктът")

Дата на закупуване на продукта: .....

Печат на дилъра

Дата и подпис на продавача: .....

Изявление на потребителя:

Потвърждавам, че съм информиран за условията на гаранцията и за последиците от неспазването на указанията в инструкцията за експлоатация и гаранционната карта. Запознат съм с условията на тази гаранция, което потвърждавам със саморъчния си подпис:

....

Дата и място Подпис на потребителя

I. Отговорност за продукта

(1) Гарант - Dedra Exim Sp. z o.o. със седалище в Прушков, адрес: гр: 3 Maja 8, 05-800 Pruszków, KRS 0000062517, Окръжен съд на град Варшава във Варшава, XIV икономическо отделение на Националния съдебен регистър, NIP 527-020-49-33, акционерен капитал: 100 980,00 PLN.
2 Съгласно условията, посочени в тази гаранционна карта, Гарантът гарантира Продукта, произхождащ от дистрибуцията на Гаранта.
(3) Отговорността по гаранцията покрива само дефекти, възникнали по причини, присъщи на Продукта в момента на предоставянето му на Потребителя.
(4) По силата на гаранцията Потребителят има право на безплатен ремонт на Продукта, при условие че дефектът се е проявил по време на гаранционния период. Методът на ремонт на Продукта (методът на ремонт) е по преценка на Гаранта. Ако Гарантът установи, че ремонтът не е възможен, той си запазва правото да замени дефектния елемент или целия Продукт с бездефектен такъв, да намали цената на Продукта или да се откаже от договора.
По отношение на потребител, който не е потребител по смисъла на Закона от 23 април 1964 г. Граждански кодекс, отговорността на Гаранта за вреди, произтичащи от тази гаранция и/или във връзка с нейното сключване и изпълнение, независимо от правния титул, е ограничена до максималната стойност на дефектния Продукт.

II. Гаранционен период

Компоненти на продукта	Продължителност на гаранционната защита
Термоелектрически вентилатор	24 месеца от датата на закупуване на Продукта, както е посочено в тази гаранционна карта

III. Условия за ползване на гаранцията

Потребителят трябва да представи попълнената гаранционна карта на Продукта и да докаже обстоятелствата на закупуване на Продукта от Потребителя, напр. чрез представяне на касова бележка, фактура и др. За целите на ефективното разглеждане на жалби се препоръчва Потребителят да представи заедно с Продукта всички компоненти, посочени в "Комплектоване на устройството", съдържащо се в Ръководството за потребителя.
2. че потребителят спазва инструкциите в ръководството за експлоатация и гаранционната карта.
Гаранцията обхваща само територията на Република Полша и ЕС.
Гаранцията не покрива дефекти на Продукта, произтичащи по-специално от:
a. Неспазване от страна на потребителя на условията, посочени в инструкциите за експлоатация, по-специално по отношение на правилната експлоатация, поддръжка и почистване;
b. Използване на продукти за почистване или поддръжка от страна на потребителя, които не съответстват на инструкциите за експлоатация;
c. Неподходящо съхранение и транспортиране на Продукта от страна на Потребителя;
d. Неразрешени промени и/или изменения на Продукта от страна на Потребителя, които не са били съгласувани с Гаранта;
e. Използването от страна на Потребителя в Продукта на консумативи, които не съответстват на Инструкцията за експлоатация.
(5) Потребител, който не е потребител по смисъла на Закона от 23 април 1964 г. Граждански кодекс, губи гаранцията за Продукта, в който:
- серийните номера, обозначенията на датата и табелките с номиналните стойности са били отстранени, променени или повредени от потребителя;
- пломбите са били повредени от потребителя или имат следи от манипулация от страна на потребителя.
Внимание: Потребителят трябва да извършва дейностите, свързани с ежедневната експлоатация на Продукта, произтичащи, наред с другото, от Инструкциите за употреба, сам и за своя сметка.

IV. Процедура за подаване на жалби

(1) В случай, че се установи, че Продуктът работи неправилно, трябва да се уверите, че всички стъпки, посочени в инструкциите за експлоатация, са извършени правилно, преди да предявите рекламация.
(2) Препоръчително е да подадете жалба незабавно, за предпочитане в рамките на 7 дни от забелязването на дефект в Продукта. Потребител, който не е потребител по смисъла на Закона от 23 април 1964 г. Граждански кодекс, губи правата, произтичащи от тази гаранция, ако рекламацията не бъде направена в рамките на 7 дни.
(3) Уведомяването за жалба може да се извърши, inter alia, на мястото на закупуване на Продукта, в гаранционното обслужване или писмено на адреса: Dedra Exim Sp. z o.o., ul. 3 Maja 8, 05-800 Pruszków.
(4) Потребителят може да подаде жалба, като използва формуляра, достъпен на уебсайта www.dedra.pl. ("Формуляр за гаранционна рекламация").
5. адресите на гаранционното обслужване за отделните страни са достъпни на адрес www.dedra.pl. Ако няма гаранционен сервиз за дадена страна, препоръчваме да отправяте гаранционни претенции на адрес: Dedra Exim Sp. z o.o. ul. 3 Maja 8, 05-800 Pruszków (Полша).
6 С оглед на безопасността на Потребителя е забранено използването на дефектен Продукт.
7 Внимание: Използването на дефектен Продукт е опасно за здравето и живота на Потребителя.
8 Изпълнението на задълженията по гаранцията ще се осъществи в рамките на 14 работни дни, считано от датата на доставка на декларирания Продукт от Потребителя.
9. преди да предадете дефектния Продукт за рекламация, се препоръчва да го почистите. Препоръчва се Продуктът за рекламация да бъде внимателно защитен от повреди по време на транспортиране (препоръчва се Продуктът за рекламация да се достави в оригиналната му опаковка).
(10) Гаранционният срок се удължава с времето, през което Потребителят не е могъл да използва Продукта, обхванат от гаранцията, поради дефект.
Гаранцията не изключва, не ограничава и не спира правата на Потребителя, произтичащи от гаранционните разпоредби, за дефекти на продадените стоки.

В съответствие с член 13, параграфи 1 и 2 от Регламент (ЕС) 2016/679 на Европейския парламент и на Съвета от 27 април 2016 г. относно защитата на физическите лица във връзка с обработването на лични данни и относно свободното движение на такива данни и за отмяна на Директива 95/46/ЕО ("ОРЗД"), с настоящото Ви информираме, че

1. Администраторът на Вашите лични данни, посочени във формуляра е DEDRA-EXIM sp. z o.o. със седалище в Прушков, на ул. 3 Maja 8, 05-800 Прушков (по-нататък: „Администратор”).
2. Вашите лични данни ще се обработват изключително с цел провеждане на гаранционната процедура на устройството съгласно ст. 6 ал. 1 буква “б” от Общия регламент за защита на личните данни (по-нататък: „ОРЗД”) Посочване на данните е доброволно, но е необходимо за провеждане на гаранционната процедура.
3. Вашите лични данни ще се обработват през срока на разглеждането на провеждане на гаранционната процедура и за архивни цели при необходимост от защита от евентуалните претенции към Администратора не по-дълго отколкото до датата на давността им.
4. Вашите лични данни могат да се обявяват изключително на операторите, обработващи данните в полза на Администратора въз основа на писмен договор за възлагане на обработването на личните данни, предоставящи, м.др. услуги по технически сервиз, хостинг или обслужване на уеб-сайта, по IT обслужване, на куриерска служба. Доставчиците на Администратора са задължени да осигурят защита на личните данни и да отговарят на изискванията на действащото законодателство, свързано със защита на личните данни и не могат да използват доверените им лични данни за целите, различни от определените в договор с Администратора.
5. Вашите данни няма да бъдат обработвани по автоматизиран начин, в това число във формата на профилиране, и няма да се предоставят в трета страна/международна организация.
6. Имате право на достъп до съдържанието на личните си данни и право всеки момент да ги коригирате, изтриете, ограничите обработването им, право да прехвърляте данните, право да подадете възражение.

7. По всякакви въпроси, свързани с обработването на Вашите лични данни от Администратора можете да се свържете на електронен адрес: daneosobowe@dedra.pl.;
8. Имате право да подадете жалба до органа, компетентен относно въпросите за защита на личните данни;

UA Зміст

1. фотографії та малюнки
2. Опис пристрою
3. Призначення пристрою
4. Обмеження використання
5. Технічні дані
6. Підготовка до роботи
7. Підключення до мережі
8. Увімкнення пристрою
9. Використання пристрою
10. Поточне обслуговування
11. Запасні частини та аксесуари
12. Самостійне усунення несправностей
13. Комплектація обладнання
14. Інформація для користувачів щодо утилізації електричного та електронного обладнання
15. Гарантійний талон

Декларацію про відповідність можна знайти в офісі компанії Dedra Exim Ltd.
Загальні правила безпеки включені в посібник окремим буклетом.

ПОПЕРЕДЖЕННЯ. **Прочитайте всі попередження, позначені цим символом, та всі інструкції.** Недотримання наведених нижче попереджень та інструкцій з техніки безпеки може призвести до ураження електричним струмом, пожежі або серйозних травм.

Зберігайте всі попередження та інструкції для подальшого використання.

2. Опис пристрою

Рис. A: 1. ручка вимикача; 2. ручка терморегулятора; 3. решітка виходу; 4. індикатор роботи; 5. запобіжник перекидання; 6. вимикач коливань

3. Призначення пристрою

Термовентилятор - це пристрій для примусового нагнітання потоку теплого повітря і обігріву в закритих житлових приміщеннях з метою підвищення теплового комфорту користувача. Завдяки вбудованому термостату термовентилятор має можливість автоматичної роботи, тобто періодичного вмикання та вимикання для підтримання потрібної температури.
Допускається використання пристрою в ремонтно-будівельних роботах, ремонтних майстернях, аматорських роботах, при дотриманні умов використання і допустимих умов праці, викладених в інструкції з експлуатації.

4. Обмеження використання

Прилад можна використовувати тільки відповідно до "Дозволених умов експлуатації", наведених нижче.
Несанкціоновані зміни механічної та електричної конструкції, будь-які модифікації, операції з технічного обслуговування, не описані в інструкції з експлуатації, вважаються незаконними і призводять до негайної втрати гарантійних прав, а декларація про відповідність стає недійсною.
Неправильне використання або використання не відповідно до інструкції з експлуатації призведе до негайної втрати гарантійних прав.

Допустимі умови праці
Прилад можна використовувати тільки в закритих приміщеннях з ефективною вентиляцією. Уникайте підвищеної вологості. Не залишайте увімкнений прилад без нагляду. Не використовуйте в запилених приміщеннях.

5. Технічні дані

Модель	**DA-T184CS**
Напруга живлення [В]	230 ~
Частота мережі [Гц]	50
Потужність нагріву [Вт]	1500
Ступінь захисту	IP X0
Клас захисту	II

6. Підготовка до роботи

ПРИМІТКА **Всі підготовчі роботи виконуйте, відключивши пристрій від мережі електроживлення.**

Тепловентилятор зібраний і готовий до використання. Якщо в комплекті відсутні будь-які компоненти, зверніться до продавця.
Встановіть тепловентилятор на тверду рівну поверхню на відстані не менше 0,7 метра від перешкод. Перед підключенням приладу до електромережі переконайтеся, що ручка вимикача (мал. B, 1) встановлена в положення "0" (мал. B, 2).

7. Підключення до мережі

Перед підключенням приладу до електромережі переконайтеся, що напруга живлення відповідає значенню, зазначеному на табличці з технічними даними. Підключення до електромережі повинно бути виконано відповідно до основних вимог до електроустановок і відповідати вимогам безпеки при використанні. Параметри мінімального перерізу кабелю живлення та номінального значення запобіжника залежно від потужності приладу наведені в таблиці нижче:

Потужність пристрою [Вт].	Мінімальний переріз провідника [мм]^2	Мінімальне значення запобіжника типу B [A].
1400÷2300	1,5	16

Установку повинен виконувати кваліфікований електрик. Використовуючи подовжувачі, переконайтеся, що переріз жил кабелю не менший за необхідний (див. таблицю). Прокладіть електричний кабель таким чином, щоб виключити ризик його перерізання під час роботи. Не використовуйте пошкоджені подовжувачі. Періодично перевіряйте стан кабелю живлення. Не тягніть за кабель живлення.

8. Увімкнення пристрою

ПРИМІТКА **Перед запуском пристрою необхідно виконати дії, описані в розділі "Підготовка до роботи".**

Встановіть ручку перемикача (мал. B, 1) в положення "0" (мал. B, 2). Підключіть шнур живлення до розетки.
Щоб увімкнути прилад, встановіть ручку перемикача в потрібний режим роботи. Доступні режими роботи описані в розділі "Використання приладу".

9. Використання пристрою

ПРИМІТКА **Під час роботи приладу не закривайте та не блокуйте жодну з решіток: вихід гарячого повітря та вхід повітря!**

Після підключення тепловентилятора до електромережі встановіть обраний режим роботи за допомогою ручки (рис. Б, 1):
Тільки для любителів ,, " (рис. Б, 3)
-половина теплової потужності ,,**I"** (рис. Б, 4)
-Повна теплова потужність ,,**II"** (рис. Б, 5)
Щоб тепловентилятор працював, встановлена температура на терморегуляторі (рис. B, 6) повинна бути вищою за температуру навколишнього середовища. Якщо обігрівач не працює, поверніть терморегулятор вправо. При вмиканні та вимиканні терморегулятора буде чутно тихе клацання.
Коли повітря навколо тепловентилятора досягне температури, встановленої термостатом, тепловентилятор автоматично вимкнеться. Тепловентилятор увімкнеться знову, коли температура знизиться або коли користувач поверне ручку термостата вправо (рис. B, 6), щоб збільшити встановлену температуру.
Щоб вимкнути тепловентилятор, встановіть ручку вимикача (рис. B, 1) в режим роботи "тільки вентилятор" (рис. B, 3), поверніть ручку термостата (рис. B, 6) за годинниковою стрілкою в положення "MAX" і дайте приладу охолонути протягом приблизно 3 хвилин. Потім повністю вимкніть прилад: поверніть ручку вимикача (мал. Б, 1) в положення "0" (мал. Б, 2). Вийміть вилку з розетки.
Прилад оснащений пристроєм захисту від перекидання (рис. A, 5). Якщо прилад стоїть на плоскій, рівній поверхні, кнопка захисту натиснута, і прилад може працювати. Якщо ця кнопка не натиснута (наприклад, пристрій перекинувся або стоїть на нерівній поверхні), тепловентилятор не зможе працювати.
Тепловентилятор оснащений пристроєм термозахисту, який захищає пристрій від перегріву. Якщо він спрацює, прилад автоматично вимкнеться. У цьому випадку зачекайте, поки тепловентилятор охолоне, після чого він знову увімкнеться.

Функція коливань

Тепловентилятор оснащений функцією осциляції. Щоб активувати її, натисніть на перемикач осциляції на задній панелі пристрою (рис. A, 6).

10. Поточне обслуговування

ПРИМІТКА **Виконуйте всі операції з технічного обслуговування, відключивши пристрій від електромережі.**

Прилад слід регулярно чистити та пилососити. Чистіть пилососом, видаляючи пил вузькою насадкою (щілинною щіткою). Для чищення приладу використовуйте м'яку бавовняну тканину, злегка змочену водою. Не використовуйте миючі засоби. Після чищення приладу ретельно висушіть його корпус. Слідкуйте за тим, щоб вода не потрапляла всередину приладу.
Регулярно перевіряйте стан кабелю живлення на наявність пошкоджень.
Зберігайте пристрій у недоступному для дітей місці.
По можливості в оригінальній упаковці в сухому і прохолодному місці, подалі від джерел тепла.

11. Запасні частини та аксесуари

Для придбання запасних частин та аксесуарів, будь ласка, зв'яжіться з компанією Dedra Exim Service. Контактні дані можна знайти на сторінці 1 цього посібника.
При замовленні запасних частин, будь ласка, вказуйте номер партії на заводській табличці та номер деталі зі складального креслення.
Протягом гарантійного терміну ремонт здійснюється відповідно до умов, зазначених у гарантійному талоні. Будь ласка, передайте несправний виріб для ремонту за місцем придбання (продавець зобов'язаний прийняти несправний виріб), надішліть його до центрального сервісного центру Dedra Exim або до найближчого сервісного центру за місцем проживання (список сервісних центрів на сайті www.dedra.pl). Будь ласка, додайте заповнений гарантійний талон. Після закінчення гарантійного терміну ремонт здійснюється центральним сервісним центром. Надішліть несправний виріб до сервісного центру (витрати на пересилку оплачує користувач).

12. Дефекти виправлені самостійно

ПРИМІТКА **Перед самостійним усуненням несправностей відключіть пристрій від джерела живлення за адресою .**

Проблема	Тому що	Рішення
Пристрій не працює	Відсутня напруга в розетці	Перевірте напругу установки
	Несправний вимикач	Віддайте пристрій на обслуговування
	Пошкоджений кабель живлення	Віднесіть пристрій до сервісного центру.
	Вимикач запобіжника не натиснутий	Перевірте датчик під пристроєм, покладіть його на плоску, рівну поверхню
Вентилятор та обігрівачі не працюють	Несправний термостат або термозахист	Віддайте пристрій на ремонт
Вентилятор не працює, обігрівачі працюють	Несправний двигун вентилятора	Віддайте пристрій на технічне обслуговування
	Заблокований вентилятор	Розблокуйте вентилятор
Зменшення потоку повітря	Заблоковані вхідні/вихідні решітки	Розблокуйте решітки
Галаслива робота	Неправильно налаштований пристрій	Правильне розташування на плоскій, рівній поверхні

13. Комплектація обладнання

1. термовентилятор в комплекті - 1 шт.

14. Інформація для користувачів щодо утилізації електричного та електронного обладнання (стосується домогосподарств)



Символ, зображений на виробах або супровідній документації, вказує на те, що несправне електричне або електронне обладнання не можна утилізувати разом з побутовими відходами. Якщо вам потрібно утилізувати, повторно використати або відновити компоненти, найкраще віднести їх до спеціалізованого пункту збору, де вони будуть прийняті безкоштовно. Інформацію про місцезнаходження пунктів збору відпрацьованого обладнання надають місцеві органи влади, наприклад, на їхніх веб-сайтах.
Правильна утилізація пристрою, допомагає зберегти цінні ресурси та уникнути негативного впливу на здоров'я та навколишнє середовище внаслідок можливої присутності в обладнаннінебезпечних речовин: речовини, суміші та компоненти.
Неправильна утилізація відходів загрожує штрафними санкціями згідно з відповідними місцевими нормами.
Користувачі в країнах ЄС: Якщо вам потрібно утилізувати електричне або електронне обладнання, зверніться до найближчої точки продажу або до вашого постачальника, який надасть вам додаткову інформацію.
Утилізація в країнах за межами Європейського Союзу: Цей символ стосується лише країн Європейського Союзу. Якщо ви хочете утилізувати цей виріб, зверніться до місцевих органів влади або дилера для отримання інформації про правильний спосіб утилізації.

Гарантійний талон

на

Тепловентилятор

Номер замовлення: DA-T184CS Лот №: .....

(далі - Продукт)

Дата придбання продукту: .....

Печатка дилера

Дата та підпис продавця: .....

Заява користувача:

Я підтверджую, що ознайомлений з умовами гарантії та наслідками недотримання вказівок, викладених в інструкції з експлуатації та гарантійному талоні. Я ознайомлений з умовами цієї гарантії, що підтверджую власним підписом:

....

Дата і місце Підпис користувача

I. Відповідальність за Продукт

(1) Поручитель - Dedra Exim Sp. z o.o. з місцезнаходженням у м. Прушкув, адреса: вул. 3 Мая 8, 05-800 Прушкув, KRS 0000062517, Окружний суд міста Варшави у Варшаві, XIV Економічний відділ Національного судового реєстру, NIP 527-020-49-33, статутний капітал: 100 980,00 ЗЛОТИХ.
2 Відповідно до умов, викладених у цьому гарантійному талоні, Гарант надає гарантію на Виріб, що походить з дистриб'юторської мережі Гаранта.
(3) Відповідальність за гарантією поширюється лише на дефекти, що виникли з причин, притаманних Продукту на момент його передачі Користувачеві.
(4) Користувач, на підставі гарантії, має право на безкоштовний ремонт Продукту за умови, що дефект став очевидним протягом гарантійного терміну. Спосіб ремонту Продукту (метод ремонту) визначається на розсуд Гаранта. Якщо Гарант визнає ремонт неможливим, він залишає за собою право замінити дефектний елемент або весь Виріб на бездефектний, знизити ціну на Виріб або відмовитися від виконання договору.
По відношенню до Користувача, який не є споживачем у розумінні Закону від 23 квітня 1964р. Цивільного кодексу, відповідальність Гаранта за збитки, що виникли внаслідок цієї гарантії та/або у зв'язку з її укладенням та виконанням, незалежно від правового титулу, обмежується максимальною вартістю дефектного Продукту.

II. Гарантійний термін

Компоненти продукту	Тривалість гарантійного захисту
Термоелектричний вентилятор	24 місяці з дати придбання Продукту, як зазначено в цьому гарантійному талоні

III. Умови для отримання гарантії

Користувач повинен пред'явити заповнений гарантійний талон на Виріб та обґрунтувати обставини придбання Виробу Користувачем, наприклад, пред'явивши чек, рахунок-фактуру тощо. З метою ефективного розгляду рекламації рекомендується, щоб Користувач надав разом з Виробом всі компоненти, зазначені в розділі "Комплектація пристрою", що міститься в Посібнику користувача.
2. що користувач дотримується інструкцій, наведених в інструкції з експлуатації та гарантійному талоні.
Гарантія поширюється лише на територію Республіки Польща та ЄС.
Гарантія не поширюється на дефекти Продукту, що виникають, зокрема, внаслідок:
a. Недотримання Користувачем умов, викладених в Інструкції з експлуатації, зокрема щодо правильної експлуатації, технічного обслуговування та чищення;
b. Використання Користувачем засобів для чищення або технічного обслуговування, які не відповідають вимогам Інструкції з експлуатації;
c. Неналежне зберігання та транспортування Продукту Користувачем;
d. Несанкціоновані зміни та/або модифікації Продукту Користувачем, які не були узгоджені з Гарантом;
e. Використання Користувачем у Виробі витратних матеріалів, що не відповідають вимогам Інструкції з експлуатації.
(5) Користувач, який не є споживачем у розумінні Закону від 23 квітня 1964р. Цивільного кодексу, втрачає гарантію на Продукт, в якому:
- серійні номери, позначення дати та паспортні таблички були видалені, змінені або пошкоджені користувачем;
- пломби були пошкоджені користувачем або мають ознаки втручання користувача.
Зверніть увагу, що Користувач зобов'язаний самостійно і за власний рахунок виконувати дії, пов'язані з повсякденною експлуатацією Продукту, що випливають, серед іншого, з Інструкції з використання, самостійно і за власний рахунок.

IV. Процедура розгляду скарг

(1) Якщо Ви виявите, що Виріб працює неправильно, перед тим, як пред'явити претензію, Ви повинні переконатися, що всі кроки, зазначені в Інструкції з експлуатації, були виконані правильно, перш ніж пред'являти претензію.
(2) Рекомендується подавати рекламацію негайно, бажано протягом 7 днів з моменту виявлення дефекту Продукту. Користувач, який не є споживачем у розумінні Закону від 23 квітня 1964р. Цивільного кодексу, втрачає права, що випливають з цієї гарантії, якщо рекламація не буде подана протягом 7 днів.
(3) Повідомлення про рекламацію можна подати, зокрема, в місці придбання Продукту, в гарантійному сервісі або в письмовій формі на вказану адресу: Dedra Exim Sp. z o.o., ul. 3 Maja 8, 05-800 Pruszków.
(4) Користувач може подати рекламацію, використовуючи форму, доступну на веб-сайті www.dedra.pl. ("Бланк рекламації").
5. адреси гарантійного обслуговування для окремих країн можна знайти на сайті www.dedra.pl. Якщо для певної країни немає гарантійного сервісу, рекомендується звертатися з гарантійними претензіями за адресою: Dedra Exim Sp. z o.o. ul. 3 Maja 8, 05-800 Pruszków (Польща).
6 З метою безпеки Користувача використання дефектного Продукту заборонено.
7 Попередження: Використання несправного Виробу є небезпечним для здоров'я та життя Користувача.
8 Виконання зобов'язань за гарантією відбудеться протягом 14 робочих днів, рахуючи від дати доставки Користувачем заявленого Продукту.
9. перед тим, як відправити дефектний Виріб для рекламації, рекомендується його почистити. Виріб, що підлягає рекламації, рекомендується ретельно захищати від пошкоджень під час транспортування (рекомендується доставляти Виріб, що підлягає рекламації, в оригінальній упаковці).
(10) Гарантійний термін продовжується на час, протягом якого Користувач не міг використовувати Продукт, на який поширюється гарантія, через дефект.
Гарантія не виключає, не обмежує і не призупиняє права Користувача, передбачені положеннями про гарантійні зобов'язання щодо дефектів проданих товарів.

Відповідно до статті 13(1) та (2) Регламенту (ЄС) 2016/679 Європейського Парламенту та Ради від 27 квітня 2016 року про захист фізичних осіб у зв'язку з обробкою персональних даних і про вільний рух таких даних та про скасування Директиви 95/46/ЄС (далі: "RODO"), повідомляємо Вам наступне

1. Контролером ваших персональних даних, вказаних у формі, є компанія DEDRA-EXIM sp. z o.o., зареєстрована за адресою: вул. 3 Мая, 8, 05- 800, Прушкув (далі: «Контролер»).
2. Ваші дані будуть оброблятися виключно з метою виконання гарантійної процедури для пристрою згідно з літ. b п. 1. ст. 6 Загального регламенту захисту даних (далі: «ЗРЗД») Надання даних є добровільним, але необхідним для виконання гарантійної процедури.
3. Ваші дані будуть оброблятися протягом періоду виконання гарантійної процедури та з метою архівування на випадок необхідності захисту від можливих претензій до Контролера, але не довше закінчення терміну позовної давності.

4. Ваші дані можуть бути розкриті тільки суб'єктам, які обробляють дані від імені Контролера, на підставі письмового договору про доручення на обробку персональних даних, що передбачає, зокрема, технічне обслуговування, хостинг або обслуговування веб-сайту, IT-сервіс, кур'єрську компанію. Постачальники Контролера зобов'язані забезпечувати безпеку даних і дотримуватися вимог чинного законодавства щодо захисту персональних даних і не можуть використовувати довірені їм персональні дані в цілях, відмінних від зазначених у договорі з Контролером.
5. Ваші персональні дані не будуть оброблятися автоматизовано, зокрема, не будуть профілюватися, а також не будуть передаватися у треті країни/міжнародні організації.
6. Ви маєте право на доступ до своїх персональних даних та право на їхнє виправлення, видалення, обмеження обробки, право на передачу даних, право на відмову від обробки, у будь-який момент;
7. З усіх питань, пов'язаних з обробкою Контролером ваших персональних даних, ви можете звернутися до Контролера за адресою e-mail: daneosobowe@dedra.pl.;
8. Ви маєте право подати скаргу до відповідного наглядового органу із захисту персональних даних;

FR Sommaire

1. Photos et dessins
2. Description de l'appareil
3. Utilisation prévue de l'appareil
4. Restriction d'utilisation
5. Caractéristiques techniques
6. Préparation au travail
7. Raccordement au secteur
8. Mise en marche de l'appareil
9. Utilisation de l'appareil
10. Opérations d'entretien courant
11. Pièces de remplacement et accessoires
12. Depannage autonome
13. Composition de l'appareil
14. Information pour les utilisateurs sur l'élimination des appareils électriques et électroniques
15. Carte de garantie

La déclaration de conformité se trouve au siège social de Dedra Exim Sp. z o.o.
Les réglementations générales de sécurité sont jointes au manuel sous la forme d'une brochure séparée.

AVERTISSEMENT. Lisez tous les avertissements marqués du symbole et toutes les instructions.

Le non-respect des avertissements et des consignes de sécurité ci-dessous peut entraîner un choc électrique, un incendie ou des blessures graves.

Conservez tous les avertissements et instructions pour référence future.

2. Description de l'appareil

Fig. A : 1. Bouton de l'interrupteur ; 2. Bouton du thermostat ; 3. Grille de sortie ; 4. Diode de signalisation de fonctionnement ; 5. Interrupteur anti-basculement ; 6. Interrupteur d'oscillation

3. Utilisation prévue de l'appareil

Le thermoventilateur est un appareil servant à forcer le flux d'air chaud et au chauffage dans les locaux d'habitation fermés, dans le but d'améliorer le confort thermique de l'utilisateur. Grâce au thermostat intégré, le thermoventilateur peut fonctionner automatiquement, c'est-à-dire s'allumer et s'éteindre périodiquement pour maintenir la température souhaitée.
L'utilisation de l'appareil est autorisée pour les travaux de rénovation et de construction, dans les ateliers de réparation et pour les travaux amateurs, à condition de respecter simultanément les conditions d'utilisation et les conditions de fonctionnement admissibles, contenues dans le manuel d'utilisation.

4. Restrictions d'utilisation

L'appareil ne peut être utilisé que conformément aux « Conditions de fonctionnement admissibles » énumérées ci-dessous.
Les modifications non autorisées de la construction mécanique et électrique, toutes modifications et les opérations d'entretien non décrites dans le manuel d'utilisation seront considérées comme illégales et entraîneront la perte immédiate des droits de garantie, et la déclaration de conformité perdra sa validité.
Une utilisation non conforme à la destination ou non conforme au manuel d'utilisation entraînera la perte immédiate des droits de garantie.

Conditions de travail autorisées
L'appareil ne doit être utilisé que dans des locaux fermés dotés d'une ventilation fonctionnelle et efficace. Évitez l'humidité. Ne laissez pas l'appareil allumé sans surveillance. Ne pas utiliser dans des locaux poussiéreux.

5. Caractéristiques techniques

Modèle	DA-T184CS
Tension du réseau [V]	230 ~
Fréquence du réseau [[Hz]	50
Puissance de chauffage [W]	1500
Degré de protection	IP X0
Classe de protection	II

6. Préparation au travail

ATTENTION Toutes les opérations préparatoires doivent être effectuées avec l'appareil débranché de la source d'alimentation.

Le thermoventilateur est assemblé et prêt à l'emploi. S'il manque l'un des éléments dans l'ensemble, contactez le vendeur.
Placez le thermoventilateur sur une surface dure et plane à une distance d'au moins 0,7 mètre des obstacles. Avant de brancher l'appareil au réseau, assurez-vous que le bouton de l'interrupteur (Fig. B, 1) est réglé sur la position « 0 » (Fig. B, 2).

7. Raccordement au secteur

Avant de brancher l'appareil à la source d'alimentation, assurez-vous que la tension d'alimentation correspond à la valeur indiquée sur la plaque signalétique.
L'installation électrique doit être réalisée conformément aux exigences fondamentales relatives aux installations électriques et satisfaire aux exigences de sécurité d'utilisation. Les paramètres de la section minimale du câble d'alimentation et de la valeur nominale du fusible en fonction de la puissance de l'appareil sont indiqués dans le tableau ci-dessous :

Puissance de l'appareil [W]	Section minimale du câble [mm²]	Valeur minimale du fusible type C [A]
1400÷2300	1,5	16

L'installation doit être effectuée par un électricien qualifié. En cas d'utilisation de rallonges, veillez à ce que la section du conducteur ne soit pas inférieure à celle requise (voir tableau). Disposez le câble électrique de manière à ce qu'il ne risque pas d'être coupé pendant le travail. N'utilisez pas de rallonges endommagées. Vérifiez périodiquement l'état technique du câble d'alimentation. Ne tirez pas sur le câble d'alimentation.

8. Mise en marche de l'appareil

ATTENTION Avant de mettre l'appareil en marche, effectuez impérativement les opérations décrites au chapitre "Préparation au travail".

Réglez le bouton de l'interrupteur (Fig. B, 1) sur « 0 » (Fig. B, 2). Branchez le cordon d'alimentation à la prise.
Pour allumer l'appareil, réglez le bouton de l'interrupteur sur le mode de fonctionnement souhaité. Les modes de fonctionnement disponibles sont décrits dans le chapitre « Utilisation de l'appareil ».

9. Utilisation de l'appareil

ATTENTION Pendant le fonctionnement de l'appareil, il est interdit de couvrir ou de bloquer l'une des grilles : celle de sortie d'air chaud ou celle d'entrée d'air !

Après avoir raccordé le thermoventilateur à l'alimentation, réglez le mode de fonctionnement souhaité à l'aide du bouton (Fig. B, 1) :
• Ventilateur seul « » (Fig. B, 3)
• 1/2 de la puissance de chauffage « **I** » (Fig. B, 4)
• Pleine puissance de chauffage « **II** » (Fig. B, 5)
Pour que le thermoventilateur fonctionne, la température réglée sur le thermostat (Fig. B, 6) doit être supérieure à la température ambiante. Si le réchauffeur ne fonctionne pas, tournez le thermostat vers la droite. Un léger clic se fera entendre lors de l'activation et de la désactivation du thermostat.
Lorsque l'air ambiant autour du thermoventilateur atteint la température définie par le thermostat, le thermoventilateur s'éteint automatiquement. Le redémarrage du thermoventilateur se produit lorsque la température baisse ou lorsque l'utilisateur tourne le bouton du thermostat vers la droite (Fig. B, 6) pour augmenter la température définie.
Pour éteindre le thermoventilateur, réglez le bouton de l'interrupteur (Fig. B, 1) sur le mode de fonctionnement « ventilateur seul » (Fig. B, 3), tournez le bouton du thermostat (Fig. B, 6) vers la droite en direction de la position « MAX » et laissez l'appareil refroidir pendant environ 3 minutes. Éteignez ensuite complètement l'appareil : tournez le bouton de l'interrupteur (Fig. B, 1) sur la position « 0 » (Fig. B, 2). Débranchez la fiche de la prise secteur.
L'appareil est équipé d'une sécurité anti-basculement (Fig. A, 5). S'il est posé sur une surface plane et de niveau, le bouton de sécurité est enfoncé et l'appareil peut fonctionner. Si ce bouton n'est pas enfoncé (par exemple si l'appareil bascule ou se trouve sur une surface inégale), le thermoventilateur ne pourra pas fonctionner.
Le thermoventilateur est équipé d'une protection thermique qui protège l'appareil contre la surchauffe. Si elle se déclenche, l'appareil s'éteint automatiquement. Dans ce cas, attendez que le thermoventilateur refroidisse, après quoi il se rallumera automatiquement.

Fonction d'oscillation

Le thermoventilateur est équipé de la fonction d'oscillation. Pour l'activer, appuyez sur l'interrupteur d'oscillation situé à l'arrière de l'appareil (Fig. A, 6).

10. Opérations d'entretien courant

ATTENTION Toutes les opérations de maintenance doivent être effectuées avec l'appareil débranché de la source d'alimentation.

L'appareil doit être régulièrement nettoyé et aspiré. Effectuez le nettoyage avec un aspirateur, en enlevant la poussière avec une buse étroite (brosse à fente). Pour nettoyer l'appareil, utilisez un chiffon de coton doux, légèrement humidifié avec de l'eau. N'utilisez pas de détergents. Après avoir nettoyé l'appareil, séchez soigneusement le carter. Veillez particulièrement à ce que l'eau ne pénètre pas à l'intérieur de l'appareil.
Vérifiez régulièrement l'état du cordon d'alimentation pour détecter tout dommage.
Rangez l'appareil dans un endroit inaccessible aux enfants.
Si possible, rangez-le dans son emballage d'origine, dans un endroit sec et frais, à l'écart des sources de chaleur.

11. Pièces de rechange et accessoires

Pour l'achat de pièces de rechange et d'accessoires, veuillez contacter le Service Après-Vente Dedra Exim. Les coordonnées se trouvent à la 1ère page du manuel. Lors de la commande de pièces de rechange, veuillez indiquer le numéro de lot figurant sur la plaque signalétique ainsi que le numéro de pièce figurant sur le schéma d'assemblage.
Pendant la période de garantie, les réparations sont effectuées selon les conditions énoncées dans la carte de garantie. Veuillez confier le produit réclamé pour réparation au lieu d'achat (le vendeur est tenu d'accepter le produit réclamé), l'envoyer au service après-vente central Dedra Exim ou l'envoyer au service après-vente le plus proche de votre lieu de résidence (la liste des services après-vente est disponible sur www.dedra.pl). Nous vous prions de bien vouloir joindre la carte de garantie dûment remplie. Après la période de garantie, les réparations sont effectuées par le service après-vente central. Le produit endommagé doit être envoyé au service après-vente (les frais d'expédition sont à la charge de l'utilisateur).

12. Dépannage autonome

ATTENTION **Avant de procéder au dépannage autonome, il est impératif de débrancher l'appareil de sa source d'alimentation.**

Problème	Cause	Solution
Appareil ne fonctionne pas	Absence de tension dans la prise secteur	Vérifiez la tension dans l'installation
	Interrupteur endommagé	Confier l'appareil au service après-vente
	Cordon d'alimentation endommagé	Confier l'appareil au service après-vente
	Interrupteur anti-basculement non enfoncé	Vérifiez le capteur sous l'appareil, placez-le sur une surface plane et de niveau
Ventilateur et résistances ne fonctionnent pas	Thermostat ou protection thermique endommagé	Confier l'appareil à la réparation
Ventilateur ne fonctionne pas, résistances fonctionnent	Moteur du ventilateur endommagé	Confier l'appareil au service après-vente
	Ventilateur bloqué	Débloquez le ventilateur
Débit d'air réduit	Grilles d'entrée/sortie bloquées	Débloquez les grilles
Fonctionnement bruyant	Appareil mal positionné	Corrigez la position sur une surface plane et de niveau

13. Composition de l'appareil

1. Thermoventilateur – 1 pc.

14. Information pour les utilisateurs concernant l'élimination des appareils électriques et électroniques (concerne les ménages)



Le symbole représenté sur les produits ou leur documentation jointe indique que les appareils électriques ou électroniques hors d'usage ne doivent pas être jetés avec les ordures ménagères. La procédure correcte en cas de nécessité d'élimination, de réutilisation ou de récupération des composants consiste à remettre l'appareil à un point de collecte spécialisé, où il sera accepté gratuitement. Les informations sur l'emplacement des points de collecte des équipements usagés sont fournies par les autorités locales, par exemple sur leurs sites web.
Une élimination correcte de l'appareil permet de préserver des ressources précieuses et d'éviter les effets négatifs sur la santé et l'environnement résultant de la possible présence dans l'équipement de substances, de mélanges et de composants dangereux.
Une élimination incorrecte des déchets est passible de sanctions prévues par les réglementations locales en vigueur.
Utilisateurs dans les pays de l'Union européenne : En cas de nécessité de se débarrasser d'appareils électriques ou électroniques, veuillez contacter le point de vente ou le fournisseur le plus proche, qui vous fourniront des informations supplémentaires.
Élimination des déchets dans les pays hors de l'Union européenne : Ce symbole ne concerne que les pays de l'Union européenne. En cas de besoin de se débarrasser de ce produit, veuillez contacter les autorités locales ou votre revendeur pour obtenir des informations sur la procédure correcte à suivre.

Carte de garantie

Radiateur soufflant
(nom du produit)

Numéro de catalogue : DA-T184CS Numéro de lot : .....

(ci-après dénommé le Produit)

Date d'achat du Produit : .....

Cachet du vendeur

Date et signature du vendeur : .....

Déclaration de l'Utilisateur :

Je confirme avoir été informé des conditions de garantie ainsi que des conséquences du non-respect des directives contenues dans le mode d'emploi et la carte de garantie. Les conditions de la présente garantie me sont connues, ce que je confirme par ma signature :

....
Date et lieu Signature de l'Utilisateur

I. Responsabilité pour le Produit

1. Le garant est Dedra Exim Sp. z o.o., dont le siège social est à Pruszków, adresse : ul. 3 Maja 8, 05-800 Pruszków, Pologne, KRS 0000062517, Tribunal de district de la ville de Varsovie à Varsovie, XIVe division commerciale du Registre national des tribunaux, NIP 527-020-49-33, capital social : 100 980,00 PLN.
2. Conformément aux conditions spécifiées dans la présente carte de garantie, le Garant accorde une garantie sur le Produit provenant de la distribution du Garant.
3. La responsabilité au titre de la garantie ne couvre que les défauts résultant de causes inhérentes au Produit au moment de sa livraison à l'Utilisateur.
4. Au titre de la garantie, l'Utilisateur a droit à la réparation gratuite du Produit, à condition que le défaut soit apparu pendant la période de garantie. Le mode de réparation du Produit (méthode d'exécution de la réparation) dépend de la décision du Garant. Si le Garant constate l'impossibilité de réparer, il se réserve le droit de remplacer l'élément défectueux ou l'ensemble du Produit par un produit exempt de défaut, de réduire le prix du Produit ou de résilier le contrat.
5. En ce qui concerne l'Utilisateur qui n'est pas un consommateur au sens de la loi du 23 avril 1964, Code civil, la responsabilité du Garant en matière de dommages résultant de la présente garantie et/ou en relation avec sa conclusion et son exécution, quel que soit le fondement juridique, est limitée au maximum à la valeur du Produit défectueux.

II. Période de garantie

Éléments du Produit	Durée de la protection de garantie
Radiateur soufflant	24 mois à compter de la date d'achat du produit indiquée sur la présente carte de garantie.

III. Conditions d'application de la garantie

1. Présentation par l'Utilisateur de la carte de garantie du Produit dûment remplie et justification par l'Utilisateur des circonstances d'achat du Produit, par exemple en présentant un ticket de caisse, une facture, etc. Afin de faciliter le traitement de la réclamation, il est recommandé à l'Utilisateur de joindre au Produit réclamé tous les éléments spécifiés dans la rubrique « Composition de l'appareil » contenue dans le mode d'emploi.
2. Respect par l'Utilisateur des recommandations contenues dans le mode d'emploi et la carte de garantie.
3. La garantie ne couvre que le territoire de la République de Pologne et de l'UE.
4. La garantie ne couvre pas les défauts du Produit résultant notamment de :
a. Non-respect par l'Utilisateur des conditions spécifiées dans le mode d'emploi, notamment en matière d'utilisation, d'entretien et de nettoyage corrects ;
b. Utilisation par l'Utilisateur de produits de nettoyage ou d'entretien non conformes au mode d'emploi ;
c. Stockage et transport inappropriés du Produit par l'Utilisateur ;
d. Modifications et/ou transformations non autorisées du Produit par l'Utilisateur, qui n'ont pas été convenues avec le Garant ;
e. Utilisation par l'Utilisateur dans le Produit de consommables non conformes au mode d'emploi.
5. L'Utilisateur qui n'est pas un consommateur au sens de la loi du 23 avril 1964, Code civil, perd la garantie sur le Produit dans lequel :
- les numéros de série, les indications de date et les plaques signalétiques ont été supprimés, modifiés ou endommagés par l'Utilisateur ;
- les scellés ont été endommagés par l'Utilisateur ou portent des traces de manipulation de l'Utilisateur.
6. Attention ! Les opérations liées à l'entretien quotidien du Produit, résultant notamment du mode d'emploi, sont effectuées par l'Utilisateur à ses propres frais.

IV. Procédure de réclamation

1. En cas de constatation d'un fonctionnement incorrect du Produit, avant de soumettre une réclamation, il convient de s'assurer que toutes les opérations spécifiées notamment dans le mode d'emploi ont été effectuées correctement.
2. Il est recommandé de soumettre la réclamation immédiatement, de préférence dans les 7 jours suivant la date de constatation du défaut du Produit. L'Utilisateur qui n'est pas un consommateur au sens de la loi du 23 avril 1964, Code civil, perd ses droits découlant de la présente garantie en cas de non-soumission de la réclamation dans un délai de 7 jours.
3. La réclamation peut être soumise notamment au point d'achat du Produit, au service de garantie ou par écrit à l'adresse suivante : Dedra Exim Sp. z o.o., ul. 3 Maja 8, 05-800 Pruszków, Pologne.
4. L'Utilisateur peut soumettre une réclamation en utilisant le formulaire disponible sur le site web www.dedra.pl (« Formulaire de réclamation au titre de la garantie »).
5. Les adresses des services de garantie pour les différents pays sont disponibles sur le site www.dedra.pl. En l'absence de service de garantie pour un pays donné, il est recommandé d'adresser les réclamations au titre de la garantie à l'adresse suivante : Dedra Exim Sp. z o.o. ul. 3 Maja 8, 05-800 Pruszków (Pologne).
6. A l'égard de la sécurité de l'Utilisateur, l'utilisation d'un Produit défectueux est interdite.
7. Attention ! L'utilisation d'un Produit défectueux est dangereuse pour la santé et la vie de l'Utilisateur.
8. L'exécution des obligations découlant de la garantie aura lieu dans un délai de 14 jours ouvrables à compter de la date de livraison du Produit réclamé par l'Utilisateur.
9. Avant de livrer le Produit défectueux pour réclamation, il est recommandé de le nettoyer. Il est recommandé de protéger soigneusement le Produit réclamé contre les dommages pendant le transport (il est recommandé de livrer le Produit réclamé dans son emballage d'origine).
10. La période de garantie est prolongée de la durée pendant laquelle l'Utilisateur n'a pas pu utiliser le Produit en raison d'un défaut couvert par la garantie.
La garantie n'exclut, ne limite ni ne suspend les droits de l'Utilisateur découlant des dispositions relatives à la garantie légale contre les défauts de la chose vendue.

Conformément à l'article 13, paragraphes 1 et 2, du règlement (UE) 2016/679 du Parlement européen et du Conseil du 27 avril 2016 relatif à la protection des personnes physiques à l'égard du traitement des données à caractère personnel et à la libre circulation de ces données, et abrogeant la directive 95/46/CE (ci-après « RGPD »), nous vous informons de ce qui suit :

1. Le responsable du traitement de vos données personnelles fournies dans le formulaire est DEDRA-EXIM sp. z o.o., dont le siège social est situé à Pruszków, ul. 3 Maja 8, 05-800 Pruszków, Pologne (ci-après le « Responsable du traitement »).

2. Vos données seront traitées exclusivement aux fins de la procédure de garantie de l'appareil conformément à l'article 6, paragraphe 1, point b), du règlement général sur la protection des données (ci-après « RGPD »). La fourniture des données est volontaire, mais nécessaire au déroulement de la procédure de garantie.

3. Vos données seront traitées pendant la durée d'examen et de traitement de la procédure de garantie, ainsi qu'à des fins d'archivage en cas de nécessité de défense contre d'éventuelles réclamations à l'encontre du Responsable du traitement, et ce, pas plus longtemps que le délai de prescription de ces réclamations.

4. Vos données pourront être divulguées exclusivement aux sous-traitants traitant les données pour le compte du responsable du traitement sur la base d'un contrat écrit de sous-traitance de données à caractère personnel, fournissant notamment des services de maintenance technique, d'hébergement ou de gestion de site web, de support informatique ou de transport. Les fournisseurs du Responsable du traitement sont tenus d'assurer la sécurité des données et de respecter les exigences de la législation applicable en matière de protection des données à caractère personnel, et ne peuvent pas utiliser les données à caractère personnel qui leur sont confiées à d'autres fins que celles spécifiées dans le contrat conclu avec le Responsable du traitement.

5. Vos données ne feront pas l'objet d'une prise de décision automatisée, y compris le profilage, et ne seront pas transférées vers un pays tiers ou une organisation internationale.

6. Vous disposez d'un droit d'accès à vos données, ainsi que d'un droit de rectification, d'effacement, de limitation du traitement, d'un droit à la portabilité des données et d'un droit d'opposition, à tout moment.

7. Pour toute question relative au traitement de vos données personnelles par le Responsable du traitement, vous pouvez le contacter à l'adresse e-mail suivante : daneosobowe@dedra.pl ;

8. Vous avez le droit d'introduire une réclamation auprès de l'autorité de contrôle compétente en matière de protection des données à caractère personnel;

Dane teleadresowe / Contact details / Kontaktní údaje / Kontaktné údaje / Kontaktinė informacija / Kontaktinformācija / Elérhetőségek / Date de contact / Данни за контакт / Контактні дані / Kontaktangaben / Coordonnées	Dedra Exim Sp. z o.o., ul. 3 Maja 8, 05-800 Pruszków, Tel. +48 22 73 83 777 wew. 129, 170, fax +48 22 73 83 779 info@dedra.pl www.dedra.pl

Identyfikator modelu / Model identifiers(s) / Identifikátory modelu / Identifikátory modelu / Modelio identifikatoriai / Modeļa identifikatori(-i) / Modell azonosító(k) / Identificator(i) de model / Идентификатори на модела(ите) / Ідентифікатор(и) моделі / Modellbezeichnung(en): / Identifiant du modèle DA-T201

Parametr / Item / Položka / Položka / Prekė / Prece / Tétel / Articolul / Артикул / Пункт / Angabe / Paramètre	**Oznaczenie / Symbol / Symbol / Symbol / Simbolis / Vērtē / Vērtība / Szimbólum / Érték / Simbol / Valoare / Символ / Стойност / Символ / Вартість / Symbol / Wert / Valeur / Marquage**	**Wartość / Value / Hodnota / Hodnota / Vienetas / Vienība / Egység / Unitate / Единица / Значення / Einheit / Unité**	**Jednostka / Unit / Jednotka / Jednotka / Vienetas / Vienība / Egység / Unitate / Единица / Значення / Einheit / Unité**	**Parametr / Item / Položka / Položka / Prekė / Prece / Tétel / Articolul / Артикул / Пункт / Angabe / Paramètre**	**Jednostka / Unit / Jednotka / Jednotka / Vienetas / Vienība / Egység / Unitate / Единица / Значення / Einheit / Unité**
Moc cieplna / Heat output / Tepelný výkon / Tepelný výkon / Šiluminė galia / Siltuma jauda / Hőteljesítmény / Putere termică / Топлинна мощност / Теплова потужність / Wärmeleistung / Puissance thermique				**Rodzaj regulatora mocy cieplnej / temperatury w pomieszczeniu (należy wybrać jedną opcję) / Type of heat output / room temperature control (select one) / Typ tepelného výkonu / regulace teploty v místnosti (vyberte jeden) / Typ tepelného výkonu / regulácia teploty v miestnosti (vyberte jeden) / Šiluminės galios / patalpos temperatūros reguliavimo tipas (pasirinkite vieną) / Siltuma jaudas / telpas temperatūras regulēšanas veids (izvēlieties vienu) / Hőfokszabályozás / helyiséghőmérséklet-szabályozás típusa (válasszon egyet) / Tip de putere termică / control al temperaturii camerei (selectați unul) / Вид на топлинната мощност/контрол на стайната температура (изберете един) / Тип теплової потужності / регулювання температури в приміщенні (оберіть один) / Art der Wärmeleistung-/ Raumtemperaturregelung (bitte eine Möglishkeit auswählen) / Type de régulateur de puissance thermique / température dans la pièce (sélectionnez une option)**	
Nominalna moc cieplna / Nominal heat output / Jmenovitý tepelný výkon / Jmenovitý tepelný výkon / Nominali šilumos galia / Nominālā siltuma jauda / Névleges hőteljesítmény / Putere termică nominală / Номинална топлинна мощност / Номінальна теплова потужність / Nennwärmeleistung / Puissance thermique nominale	P_{nom}	2,0	kW	Jednostopniowa moc cieplna bez regulcji temperatury w pomieszczeniu / Single stage heat output and no room temperature control / Jednostupňový tepelný výkon a žádná regulace teploty v místnosti / Jednostupňový tepelný výkon a žiadna regulácia teploty v miestnosti / Vienos pakopos šilumos galia ir nėra patalpos temperatūros reguliavimo / Vienpakāpes siltuma jauda un bez telpas temperatūras regulēšanas / Egyfokozatú fűtési teljesítmény és szobahőmérséklet-szabályozás nélkül / Producție de căldură într-o singură etapă și fără control al temperaturii camerei / Едностъпална топлинна мощност и без контрол на стайната температура / Одноступенева теплова потужність і відсутність регулювання температури в приміщенні / Einstufige Wärmeleistung, keine Raumtemperaturkontrolle / Puissance thermique à un seul niveau sans régulation de la température ambiante	☐
Minimalna moc cieplna / orientacyjna) / Minimum heat output (indicative) / Minimální tepelný výkon (orientační) / Minimálny tepelný výkon (orientačný) / Minimali šilumos galia (orientacinė) / Minimālā siltuma jauda (orientējoši) / Minimális hőteljesítmény (tájékoztató jellegű) / Putere termică minimă (indicativ) / Минимална топлинна мощност (ориентировъчна) / Мінімальна теплова потужність (орієнтовна) / Minimalewärmeleistung (Richtwert) / Puissance thermique minimale / indicative)	P_{min}	1,0	kW	Co najmniej dwa ręczne stopnie bez regulacji temperatury w pomieszczeniu / Two or more manual stages, no room temperature control / Dva nebo více manuálních stupňů, bez regulace teploty v místnosti / Dva alebo viac manuálnych stupňov, bez regulácie teploty v miestnosti / Dvi ar daugiau rankinio valdymo pakopų, be patalpos temperatūros kontrolės / Divas vai vairākas manuālas pakāpes, bez telpas temperatūras kontroles / Két vagy több kézi fokozat, szobahőmérséklet-szabályozás nélkül / Două sau mai multe etape manuale, fără control al temperaturii camerei / Два или повече ръчни етапа, без контрол на стайната температура / Дві або більше ручних ступені, без регулювання температури в приміщенні / Zwei oder mehr manuelle Stufen, keine Raumtemperaturkontrolle / Au moins deux marches manuelles sans régulation de la température dans la pièce	☐
Maksymalna stała moc cieplna / Maximum continuous heat output / Maximální trvalý tepelný výkon / Maximální trvalý tepelný výkon / Didžiausia nepertraukiama šilumos galia / Maksimālā nepārtrauktā siltuma jauda / Maximális folyamatos hőteljesítmény / Putere termică maximă continuă / Максимална продължителна топлинна мощност / Максимальна безперервна теплова потужність / Maximale kontinuierliche Wärmeleistung / Puissance thermique maximale constante	$P_{max,c}$	2,0	kW	Mechaniczna regulacja tempreatury w pomieszczeniu za pomocą termostatu / With mechanic thermostat room temperature control / S mechanickým termostatem pro regulaci teploty v místnosti / S mechanickým termostatom pre reguláciu teploty v miestnostiach / Su mechaniniu termostatu reguliuojama kambario temperatūra / Ar mehāniskā termostata istabas temperatūras kontroli / Mechanikus termosztátos szobahőmérséklet-szabályozással / Cu termostat mecanic de control al temperaturii camerei / С механичен термостат за регулиране на стайната температура / З механічним термостатом для регулювання температури в приміщенні / Raumtemperaturregler mit mechanischem Thermostat / Régulation mécanique de la température dans la pièce à l'aide d'un thermostat	☒
Pobór mocy / Power consumption / Spotřeba energie / Spotřeba energie / Energijos suvartojimas / Enerģijas patēriņš / Energiafogyasztás / Consumul de energie / Консумация на енергия / Енергоспоживання / Leistungsaufhnahme / Consommation électrique				Elektroniczna regulacja temperatury w pomieszczeniu / With electronic room temperature control / S elektronickou regulací pokojové teploty / S elektronickou reguláciou pokojové teploty / Su elektronine patalpos temperatūros kontrole / Ar elektronisku telpas temperatūras kontroli / Elektronikus szobahőmérséklet-szabályozással / Cu control electronic al temperaturii camerei / С електронен контрол на стайната температура / З електронним регулюванням температури в приміщенні / Mit elektronischer Raumtemperaturregler / Régulation électronique de la température ambiante	☐
W trybie wyłączenia / In off mode / V režimu vypnuto / V režime vypnuto / Išjungties režimu / Izslēgtā režīmā / Kikapcsolt üzemmódban / În modul oprit / В режим на изключване / У вимкненому режимі / Im Aus-Zustand / En mode désactivé	P_o	0,00	W	Elektroniczna regulacja temperatury w pomieszczeniu ze sterownikiem dobowym / Electronic room temperature control plus day timer / Elektronická regulace pokojové teploty a denní časovač / Elektronická regulácia pokojovej teploty a denný časovač / Elektroninis kambario temperatūros valdymas ir dienos laikmatis / Elektroniska istabas temperatūras kontrole un dienas taimeris / Elektronikus szobahőmérséklet-szabályozás plusz nappali időzítő / Control electronic al temperaturii camerei plus temporizator de zi / Електронен контрол на стайната температура и дневен таймер / Електронний контроль температури в приміщенні та денний таймер / Elektronischer Raumtemperaturregler mit Tageszeitregelung / Régulation électronique de la température ambiante avec programmateur journalier	☐
W trybie czuwania / In standby mode / V pohotovostním režimu / V pohotovostnom režime / Budėjimo režimu / Gaidīšanas režīmā / Készenléti üzemmódban / În modul standby / В режим на готовност / У режимі очікування / Im Bereitschaftszustand / En mode veille	P_{sm}	N.A.	W	Elektroniczna regulacja temperatury w pomieszczeniu ze sterownikiem tygodniowym / Electronic room temperature control plus week timer / Elektronická regulace pokojové teploty a týdenní časovač / Elektronická regulácia pokojové teploty a týždenný časovač / Elektroninis kambario temperatūros valdymas ir savaitės laikmatis / Elektroniska telpas temperatūras kontrole un nedēļas taimeris / Elektronikus szobahőmérséklet-szabályozás és heti időzítő / Control electronic al temperaturii camerei plus temporizator săptămânal / Електронен контрол на стайната температура и седмичен таймер / Електронний контроль температури в приміщенні та тижневий таймер / Elektronischer Raumtemperaturregler mit Wochentagsregelung / Régulation électronique de la température ambiante avec programmateur hebdomadaire	☐
W trybie bezczynności / In idle mode / V klidovém režimu / V klidovom režime / Tuščiosios eigos režimu / Bezdarbības režīmā / Üresjárati üzemmódban / În modul inactiv / В режим на празен ход / У режимі очікування / Im Leerlaufzustand	P_{idle}	0,00	W	**Inne opcje regulacji (można wybrać kilka) / Other control options (multiple selections possible) / Další možnosti ovládání (možnost výběru z více možností) / Ďalšie možnosti ovládania (možnosť výberu z viacerých možností) / Kitos valdymo parinktys (galima pasirinkti kelis variantus) / Citas vadības opcijas (iespējamas vairākas izvēles) / Egyéb vezérlési lehetőségek (többszörös kiválasztás lehetséges) / Alte opțiuni de control (sunt posibile selecții multiple) / Други опции за управление (възможни са няколко избора)**	

				/ Інші варіанти керування (можна вибрати декілька варіантів) / Sonstige Regelungsoptionen (Mehrfachnennungen möglich) / Autres options de réglage (vous pouvez en sélectionner plusieurs)	
W trybie czuwania przy podłączeniu do sieci / In network standby / V pohotovostním režimu sítě / V pohotovostním režimu siete / Tinklo budėjimo režimu / Tīkla gaidīšanas režīmā / Hálózati készenlétben / În standby de rețea / В режим на готовност на мрежата / У режимі очікування мережі / Im vernentzen Bereitschaftsbetrieb / En mode veille lorsqu'il est connecté au réseau	P_{nsm}	N.A.	W	Regulacja temperatury w pomieszczeniu z wykrywaniem obecności / Room temperature control, with presence detection / Řízení teploty v místnosti s detekcí přítomnosti / Řízení teploty v místnosti s detekcí přítomnosti / Patalpos temperatūros kontrolė su buvimo vietos aptikimo funkcija / Telpas temperatūras kontrole ar klātbūtnes noteikšanu / Szobahőmérséklet-szabályozás, jelenlétérzékeléssel / Controlul temperaturii camerei, cu detectarea prezenței / Контрол на стайната температура, с разпознаване на присъствие / Регулювання температури в приміщенні з датчиком присутності / Raumtemperaturregler mit Präsenzerkennung / Régulation de la température dans la pièce avec détection de présence	☐
Tryb czuwania z wyświetlaniem informacji lub statusu / Standby mode with display of information or status / Pohotovostní režim se zobrazením informací nebo stavu / Pohotovostný režim sa zobrazením informácií alebo stavu / Budėjimo režimas su informacijos arba būsenos rodymu / Gaidīšanas režīms ar informācijas vai statusa rādīšanu / Készenléti üzemmód információ vagy állapot megjelenítésével / Mod standby cu afișarea informațiilor sau a stării / Режим на готовност с показване на информация или състояние / Режим очікування з відображенням інформації або стану / Bereitschaftszustand mit Informations – oder Statusanzeige / Mode veille avec affichage des informations ou du statut			☐	Regulacja temperatury w pomieszczeniu z wykrywaniem otwartegookna / Room temperature control, with open window detection / Regulace pokojové teploty s detekcí otevřeného okna / Patalpos temperatūros valdymas su atviro lango aptikimo funkcija / Telpas temperatūras kontrole ar atvērta loga noteikšanu / Szobahőmérséklet-szabályozás, nyitott ablak érzékeléssel / Controlul temperaturii camerei, cu detectarea ferestrei deschise / Контрол на стайната температура с разпознаване на отворен прозорец / Регулювання температури в приміщенні з виявленням відкритого вікна / Raumtemperaturregler mit Erkennung offener Fenster / Régulation de la température dans la pièce avec détection d'ouverture de fenêtre	☐
Sezonowa efektywność energetyczna ogrzewania pomieszczeń w trybie aktywnym / Seasonal space heating energy efficiency in active mode / Sezónní energetická účinnost vytápění v aktivním režimu / Sezónna energetická účinnosť vytápění v aktívním režimu / Sezoninis patalpų šildymo energijos vartojimo efektyvumas aktyviuoju režimu / Sezonas telpu apkures energoefektivitāte aktīvajā režīmā / Szezonális fűtési energiahatékonyság aktív üzemmódban / Eficiența energetică sezonieră pentru încălzirea spațiilor în modul activ / Сезонна енергийна ефективност при отопление на помещения в активен режим / Енергоефективність сезонного опалення приміщень в активному режимі / Raumheizings-Jahresnutzungsgrad im aktiven Betrieb / Efficacité énergétique saisonnière du chauffage des locaux en mode actif	$\eta_{s,on}$	85,0	%	Opcja regulacji na odległość / Distance control option / Možnost ovládání vzdálenosti / Možnosť ovládania vzdialenosti / Atstumo valdymo parinktis / Attāluma kontroles opcija / Távvezérlési lehetőség / Opțiune de control al distanței / Опция за управление на разстоянието / Можливість регулювання відстані / Fernbedienungsoption / Option de réglage à distance	☐
				Adaptacyjna regulacja startu / Adaptive start control / Adaptivní řízení startu / Adaptívne riadenie startu / Prisitaikanti paleidimo kontrolė / Adaptīvā starta vadība / Adaptív indításvezérlés / Control adaptiv al pornirii / Адаптивен контрол на стартирането / Адаптивний контроль запуску / Adaptive Regelung des Heizbeginns / Réglage adaptatif du démarrage	☐
				Ograniczenie czasu pracy / Working time limitation / Omezení pracovní doby / Omezení pracovnej doby / Darbo laiko apribojimas / Darba laika ierobežojums / Munkaidő-korlátozás / Limitarea timpului de lucru / Ограничение на работното време / Обмеження робочого часу / Betriebszeitbegrenzung / Limitation du temps de travail	☐
				Czujnik ciepła promieniowania / Black bulb sensor / Senzor černé žárovky / Senzor čierne žiarovky / Juodos lemputės jutiklis / Melnās spuldzes sensors / Fekete izzó érzékelő / Senzor cu bec negru / Сензор за черна крушка / Датчик чорної лампочки / Schwarzkugelsensor / Capteur de chaleur rayonnante	☐
				Funkcja samouczenia się / Self-learning functionality / Funkce samoučení / Funkcie samoučení / Savarankiško mokymosi funkcija / Pašmācīšanās funkcionalitāte / Öntanuló funkció / Funcționalitate de autoînvățare / Функционалност за самообучение / Функція самонавчання / Selbstlernfunktion / Fonction d'auto-apprentissage	☐
				Precyzja regulacji / Control accuracy / Přesnost kontroly / Presnosť kontroly / Kontrolės tikslumas / Kontroles precizitāte / Ellenőrzési pontosság / Precizia controlului / Функционалност за самообучение / Сензор за черна крушка / Точність керування / Regelungsgenauigkeit / Précision du réglage	☐

Dedra Exim Sp. z o.o.
ul. 3 Maja 8, 05-800 Pruszków
Tel. +48 22 73 83 777, fax +48 22 73 83 779
www.dedra.pl, info@dedra.pl

Adnotacje o dokonanych naprawach / Information about repairs carried out / Informace o provedených opravách / Informácie o vykonaných opravách / Informacija apie atliktus remontus / Informācija par veiktajiem remontdarbiem / A végzett javításokról szóló információk / Informații despre reparațiile efectuate / Informacije o opravljenih popravilih / Podaci o izvršenim popravcima / Информация за извършените ремонти / Інформація про виконані ремонти / Informationen zu durchgeführten Reparaturen / Informations sur les réparations effectuées

Data zgłoszenia do naprawy / Date of repair request / Datum přihlášení k opravě / Dátum žiadosti o opravu / Remonto užsakymo data / Datums, kad pieteikts remonts / Javítási kérelem dátuma / Data solicitării de reparație / Datum zahtevka za popravilo / Datum prijave za popravak / Дата на заявката за ремонт / Дата подання заявки на ремонт / Datum der Reparaturmeldung / Date de la demande de réparation	Data wykonania naprawy / Date of repair / Datum provedení opravy / Dátum opravy / Remonto data / Remonts veikšanas datums / Javítás dátuma / Data reparației / Datum popravila / Datum popravka / Дата на ремонта / Дата виконання ремонту / Datum der Reparatur / Date de réparation	Zakres naprawy, opis czynności naprawczych / Scope of repair, description of repair activities / Rozsah oprav, popis opravárenských činností / Rozsah opráv, popis opravárenských činností / Remonto apimtis, remonto darbų aprašymas / Remontu apjoms, remonta darbu apraksts / A javítás hatálya, a javítási tevékenységek leírása / Domeniul de aplicare al reparației, descrierea activităților de reparație / Obseg popravila, opis popravljalnih dejavnosti / Opseg popravka, opis aktivnosti popravka / Обхват на ремонта, описание на ремонтните дейности / Обсяг ремонту, опис ремонтних робіт / Umfang der Reparatur, Beschreibung der Reparaturmaßnahmen / Étendue de la réparation, description des opérations de réparation	Podpis wykonującego naprawę / Signature of the repairer / Podpis osoby provádějící opravu / Podpis opravára / Remonto meistro parašas / Remontu veikušā paraksts / A javító aláírása / Semnătura reparatorului / Podpis serviserja / Potpis osobe koja vrši popravak / Подпис на ремонтника / Підпис особи, яка виконує ремонт / Unterschrift des Reparaturdurchführenden / Signature de la personne effectuant la réparation