○ **DA-P055**
● **DA-P070**



PL Oczyszczacz powietrza
Instrukcja obsługi z kartą gwarancyjną
EN Air purifier
User manual with warranty card
CZ Čistička vzduchu
Návod k obsluze se záručním listem
SK Čistička vzduchu
Užívateľská príručka so záručným listom
LT Oro valytuvas
Naudojimo instrukcija su garantiniu lapu
LV Gaisa attīrītājs
Lietošanas instrukcija ar garantijas talonu
HU Légtisztító
Használati Utasítás Garanciajeggyel
FR Purificateur d'air
Mode d'emploi avec Bulletin de Garantie
ES PPurificador de aire
Manual de Instrucciones con la carta de garantía
RO Purificator de aer
Instrucțiuni de utilizare și certificat de garanție
NL Luchtreiniger
Gebruikershandleiding met garantiekaart
DE Luftreiniger
Bedienungsanleitung mit Garantiekarte
BG Пречиствател на въздуха
Ръководство за употреба с гаранционна карта

Kontaktai:/Kontakts:/Elérhetőség:/Contact:/Contacto:/Contact:/Contact:/За контакти:
Kontakt:
DEDRA - EXIM Sp. z o.o. 05-800 Pruszków ul. 3 Maja 8; Tel. (22) 73-83-777 wew. 129,165;
fax (22) 73-83-779; E-mail info@dedra.com.pl www.dedra.pl

Instrukcja obsługi dostępna na stronie www.dedra.pl
The user manual is available at www.dedra.pl
Návod k obsluze dostupný na stránkách www.dedra.pl
Užívateľská príručka je dostupná na webovej stránke www.dedra.pl
Naudojimo instrukcija yra prieinama svetainėje: www.dedra.pl
Lietošanas instrukcija pieejama mājaslapā www.dedra.pl
A használati utasítás a www.dedra.pl weboldalon elérhető
Notice d'utilisation accessible sur le site www.dedra.pl
Manual de instrucciones disponible en la página www.dedra.pl
Instrucţiunea de deservire accesibilă pe pagina www.dedra.pl
Gebruikersaanwijzing beschikbaar op de website www.dedra.pl
Die Bedienungsanleitung ist auf der Internetseite www.dedra.pl zugänglich
Ръководството за потребителя е на разположение на адрес www.dedra.pl

Wszelkie prawa zastrzeżone. Niniejsze opracowanie jest chronione prawem autorskim. Kopiowanie lub rozpowszechnianie Instrukji Obsługi we fragmentach albo w całości bez zgody DEDRA-EXIM zabronione
All rights reserved. This document is protected by copyright. Copying or distributing the User Manual in whole or in part without the consent of DEDRA-EXIM is prohibited.
Dedra-Exim zastrzega sobie prawo do wprowadzania zmian konstrukcyjno-technicznych oraz kompletacyjnych bez uprzedniego powiadamiania
Všechna práva vyhrazena. Toto zpracování je chráněno autorským právem. Kopírování nebo šíření Návodu k obsluze v částech nebo vcelku bez souhlasu společnosti DEDRA EXIM je zakázáno.
Dedra-Exim si vyhrazuje právo zavádět konstrukční a technické a komplementační změny bez dřívějšího oznámení.
Všetky práva vyhradené. Tieto materiály sú chránené autorskými právami. Kopírovanie prípadne šírenie častí, prípadne celého návodu na obsluhu je bez súhlasu spoločnosti DEDRA-EXIM zakázané.
Dedra-Exim si vyhradzuje právo na vykonávanie konštrukčno-technických zmien, a zmien doplnkového príslušenstva, bez predchádzajúceho upozornenia
Visos teisės saugomos. Šis kūrinys yra saugomas autorinių teisių įstatymų. Eksploatavimo instrukcijos arba jos fragmentų kopijavimas ir platinimas be „DEDRA EXIM" sutikimo draudžiamas.
„Dedra Exim" pasilieka sau teisę įvesti konstrukcijos, techninius arba komplektacijos pokyčius be išankstinio įspėjimo.
Visas tiesības pasargātas. Šis izdevums ir sargāts ar autortiesību. Lietošanas Instrukcijas kopēšana vai izplatīšana pilnīgi vai fragmentos bez Dedra-Exim firmas piekrišanas ir aizliegta.
Firma Dedra-Exim atstāj sev tiesību veikt konstrukcijas-tehnikas izmaiņu, kā arī komplektācijas izmaiņu bez iepriekšēja paziņojuma.
Minden jog fenntartva. A jelen kiadvány szerzői jogokkal védve. A Használati Utasítás másolása vagy terjesztése egészében vagy részleteiben a DEDRA-EXIM írásos engedélye nélkül tilos
A Dedra-Exim fenntartja magának a szerkezeti-műszaki, valamint komplettálási változtatások előzetes bejelentés nélküli bevezetésének jogát.
Tous les droits réservés. L'élaboration présente est protégée par le droit d'auteur. Toute représentation ou reproduction du Mode d'emploi partielle ou intégrale sans consentement de DEDRA-EXIM est interdite.
Dedra-Exim se réserve le droit d'introduire des modifications techniques de construction ou de complément sans avertissement. Todos los derechos reservados. La presente documentación está protegida por el derecho de autor.
Reproducción y difusión del Manual de Instrucciones parcial o total sin permiso de la empresa Dedra Exim prohibido
Dedra Exim se reserva el derecho de realizar cambios técnicos de construcción y complementarios sin previo aviso.
Toate drepturile rezervate. Această redactare este protejată prin legea dreptului de autor. Este interzisă copierea, reproducerea în orice fel sau multiplicarea și distribuirea parțială sau în totalitate a Manualului de utilizare fără permisiunea firmei Dedra-Exim
Firma Dedra-Exim își rezervă dreptul de a face modificări tehnice și constructive sau de completare a dispozitivului fără o notificare prealabilă
Alle rechten voorbehouden. Deze publicatie wordt auteursrechtelijk beschermd. Het kopiëren of openbaar maken van de fragmenten of het geheel van de Gebruiksaanwijzing zonder de toestemming van de firma Dedra-Exim is verboden.
De firma DEDRA-EXIM behoudt het recht om de constructie, techniek en de voltooiing te wijzigen zonder ingebrekestelling.
Alle Rechte vorbehalten. Die vorliegende Bedienungsanleitung wird durch das Urheber-recht geschützt. Kein Teil dieser Bedienungs-anleitung darf ohne schriftliche Einwilligung von DEDRA-EXIM vervielfältigt oder verbreitet werden. Dedra Exim behält sich das Recht vor, Konstruktions- und technische Änderungen sowie Änderungen in der Zusammensetzung vorzunehmen, ohne vorher darüber zu informieren.
Всички права запазени. Тази публикация е защитена с авторски права. Копирането или разпространението на ръководството на части или изцяло е забранено без съгласието на DEDRA-EXIM.
Dedra-Exim си запазва правото да прави промени в дизайна, техниката и монтажа без предварително уведомление.



Nakaz: przeczytaj instrukcję obsługi / mandatory: read the instruction manual / příkaz: přečtěte návod k obsluze/ príkaz: oboznámte sa s užívateľskou príručkou/ privaloma: perskaitykite aptarnavimo instrukciją/ norādījums: rūpīgi iepazīstieties ar lietotāja rokasgrāmatā sniegto informāciju/ utasítás: olvassa el az útmutatót/ ordre: avant l'usage lire le mode d'emploi/ indicación: leer el manual de instrucciones/ obilgatoriu: citiți manualul de utilizare/ bevel: lees de gebruiksaanwijzing/ gebot: die bedienungsanleitung lesen/ команда: прочетете инструкциите за експлоатация



Informacja: urządzenie w drugiej klasie ochronności przeciwpożarowej / information: device in the second class of fire protection / informace: zařízení požární bezpečnostní třídy 2/ informácia: zariadenie vyrobené v 2. Protipožiarnej ochrannej triede/ informacija: įrenginys turi antrą priešgaisrinės apsaugos klasę/ informācija: ierīce izgatavota pretuguns aizsardzības otrājā klasē/ tájékoztató: a berendezés kettes tűzvédelmi osztályú kivitelben készült/ information: appareil dans la deuxieme classe de protection contre l'incendie / información: el aparato de segunda clase de protección contra incendios/ informaţie; aparat din a doua clasă de protecţie contra incendiilor/ informatie: de machine van de tweede brandbeschermingsklasse/ information: ein gerät der zweiten brandschutzklasse / информация: устройство от втори клас на пожарозащи

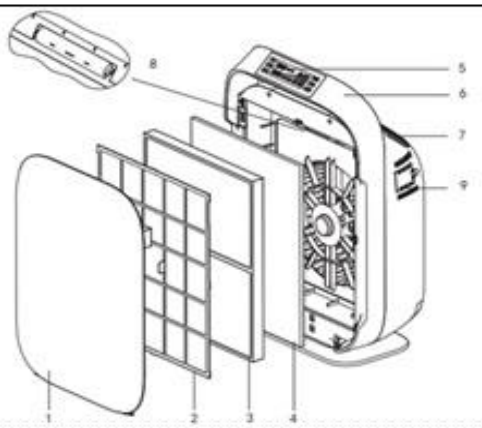

1

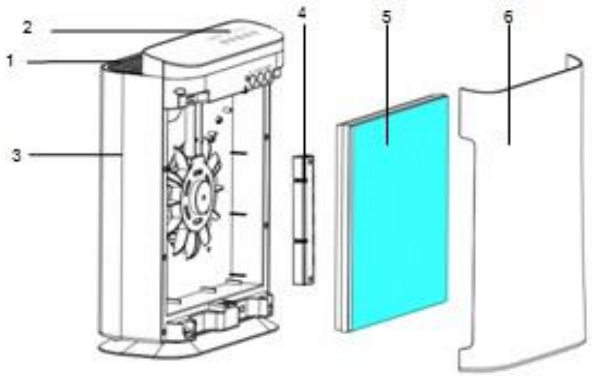

2

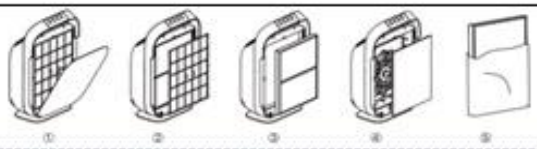

3

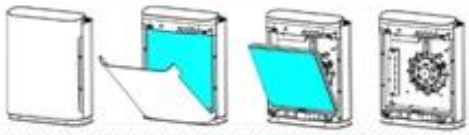

4

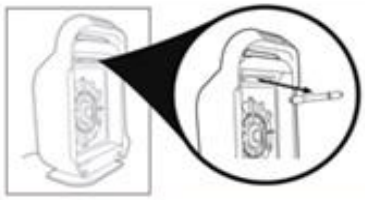

5

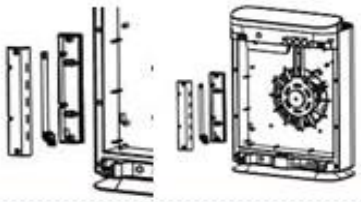

6

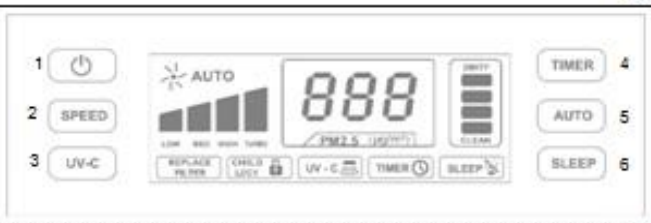

7

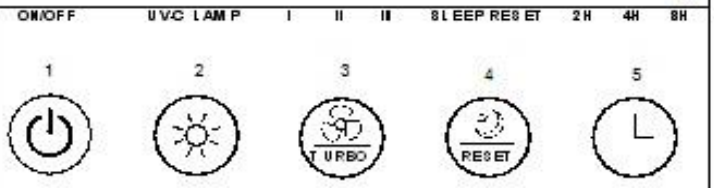

8



9

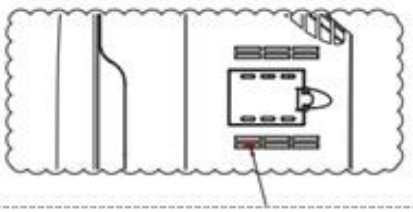

10

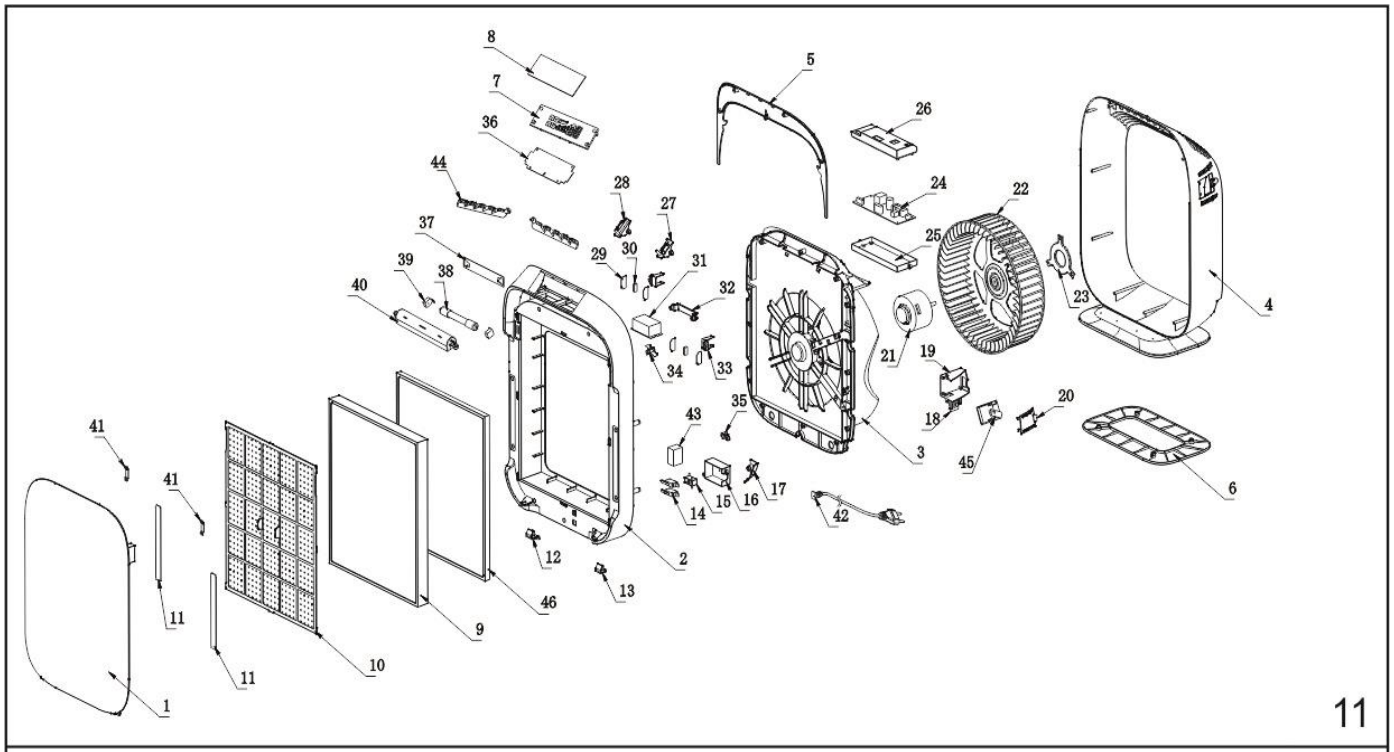
8
7
36
44
28
27
37
29
30
31
39
38
40
32
34
33
5
26
24
22
25
23
4
21
19
18
20
45
6
3
35
43
41
41
14
15
16
17
42
12
2
13
46
11
9
10
11
1

11

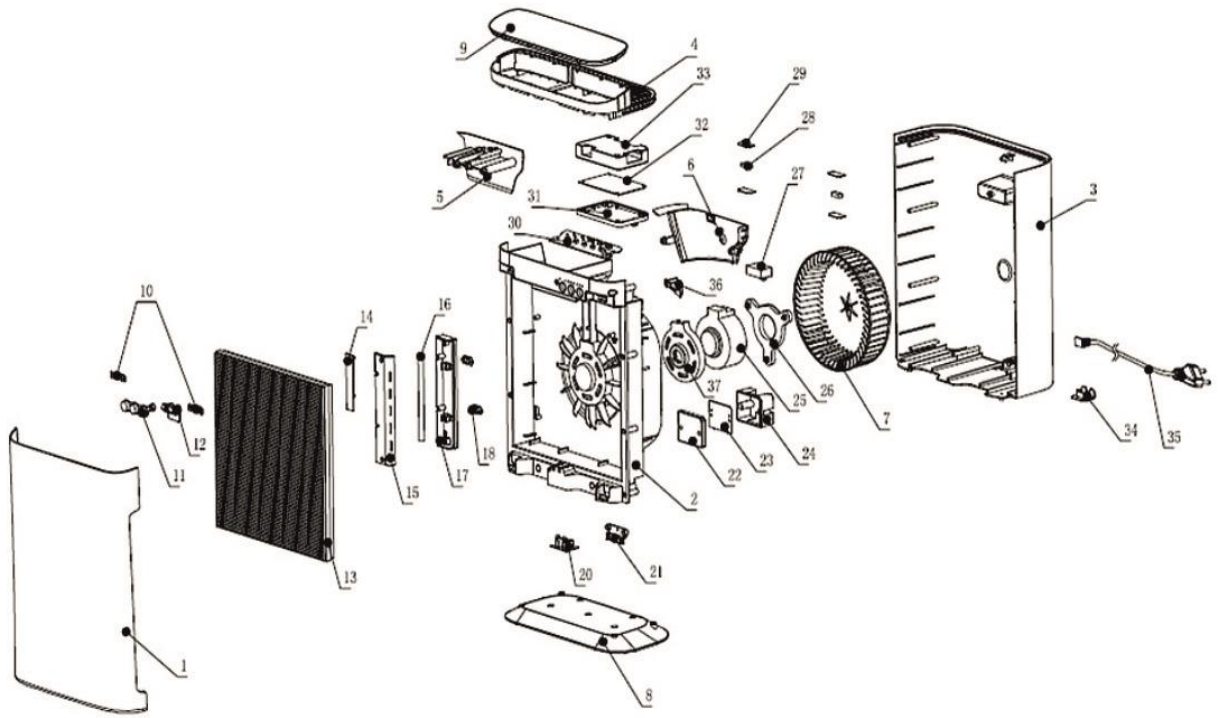
9
4
33
29
28
32
5
31
6
27
3
30
36
10
14
16
37
25
26
7
34
35
12
11
15
17
18
22
23
24
2
13
20
21
1
8

12

PL Spis treści

1.Zdjęcia i rysunki
2.Bezpieczeństwo pracy
3.Przeznaczenie urządzenia
4.Ograniczenia użycia
5.Dane techniczne
6.Przygotowanie do pracy
7.Podłączenie do sieci
8.Włączanie urządzenia
9.Użytkowanie urządzenia
10.Bieżące czynności obsługowe
11.Samodzielnie usuwanie usterek
12.Kompletacja urządzenia, uwagi końcowe
13.Wykaz części do rysunku złożeniowego
14.Karta gwarancyjna

Deklaracja Zgodności WE - dostępna w siedzibie producenta

UWAGA

Podczas pracy urządzeniem zaleca się zawsze przestrzegać podstawowych zasad bezpieczeństwa pracy, w celu uniknięcia wybuchu pożaru, porażenia prądem elektrycznym lub obrażenia mechanicznego.

Przed przystąpieniem do eksploatacji urządzenia prosimy o uważne zapoznanie się z treścią Instrukcji Obsługi. Prosimy o zachowanie Instrukcji Obsługi.

Rygorystyczne przestrzeganie wskazówek i zaleceń zawartych w Instrukcji Obsługi wpłynie na przedłużenie żywotności Państwa urządzenia.

2. Bezpieczeństwo pracy

UWAGA! Prosimy o dokładne zapoznanie się z treścią tego rozdziału, celem maksymalnego ograniczenia możliwości powstania urazu bądź wypadku, spowodowanego niewłaściwą obsługą lub nieznajomością przepisów bezpieczeństwa pracy.

Urządzenie może być używane przez dzieci w wieku od 8 lat i powyżej, przez osoby o ograniczeniach fizycznych, czuciowych lub psychicznej, osoby niedoświadczone, osoby nie mające wiedzy na temat urządzenia tylko, jeśli osoby te są nadzorowane lub zostały poinstruowane w zakresie bezpiecznego użytkowania urządzenia oraz zostały poinformowane i zrozumiały informacje o ryzyku, jakie niesie za sobą użytkowanie urządzenia. Dzieci nie powinny bawić się z urządzeniem. Czyszczenie i czynności konserwacyjne nie mogą być wykonywane przez dzieci pozostające bez nadzoru.

Urządzenie może użytkować osoba, która dokładnie zapoznała się i zrozumiała treść instrukcji obsługi.

Ogólne warunki bezpieczeństwa miejsca pracy

- Należy utrzymywać strefę pracy w porządku i czystości. Stanowisko źle oświetlone, na którym jest nieporządek może być przyczyną wypadku.
- Nie pracować urządzeniem w pobliżu łatwopalnych, gazów, pyłu itp. Podczas pracy urządzeniem wytwarzane są iskry, które mogą być przyczyną zapłonu.
- Dzieci nie mogą przebywać w pobliżu urządzenia w trakcie pracy. Urządzenie musi być tak przechowywane, aby było niedostępne dla dziecka. Przebywanie osób trzecich może skutkować utratą kontroli nad urządzeniem.

Bezpieczeństwo elektryczne

- Wtyczka musi być dobrana do gniazda zasilającego. Przed podłączeniem urządzenia należy upewnić się, że wartość napięcia jest zgodna z podaną na tabliczce znamionowej. Zabronione jest używanie przewodów, w których wtyczka była przerabiana. Zabronione jest używanie adapterów wtyczki z uziemieniem ochronnym. Nie modyfikowane wtyczki i odpowiednie gniazda zmniejszają ryzyko powstania wypadku.
- Unikać kontaktu z uziemioną powierzchnią np.: lodówek, grzejników, rur. Ryzyko porażenia prądem jest większe, gdy ciało użytkownika jest uziemione.
- Nie wystawiać urządzenia na działanie deszczu i wilgoci. Przedostanie się wody do urządzenia stwarza ryzyko porażenia prądem.
- Dbać o przewód zasilający. Nigdy nie używać przewodu do przenoszenia urządzenia, ciągnięcia lub wyciągania wtyczki z kontaktu. Przewód zasilający chronić przed działaniem ciepła, oleju, ostrych krawędzi lub ruchomymi częściami urządzenia.
- Nie korzystać z urządzenia, jeżeli przewód zasilający lub wtyczka są uszkodzone. Nie ciągnąć za przewód zasilający w celu wyłączenia urządzenia.
- Przy pierwszym uruchomieniu sprawdzać, czy napięcie w gniazdu odpowiada napięciu podanemu na tabliczce znamionowej urządzenia.
- Jeżeli urządzenie pracuje w wilgotnej atmosferze sieć zasilająca musi być wyposażona w zabezpieczenie różnicowo-prądowe (RCD). Upewnić się, że instalacja elektryczna wyposażona jest w RCD.

Bezpieczeństwo osób

- Urządzenie nie jest przeznaczone do użytku przez osoby (włączając w to dzieci) ograniczone fizycznie lub umysłowo bądź nie mające doświadczenia oraz wiedzy na temat pracy z urządzeniem, chyba, że znajdują się one pod nadzorem lub zostały poinstruowane w zakresie pracy z urządzeniem przez osobę odpowiedzialną za bezpieczeństwo.
- Nie przeciążać urządzenia.
- Nie pozostawiać pracującego urządzenia bez nadzoru.
- Należy unikać niezamierzonego uruchomienia urządzenia. Zawsze należy upewnić się przed włożeniem wtyczki do kontaktu sieci zasilającej, czy wyłącznik jest w pozycji wyłączony. Podłączenie urządzenia do sieci zasilającej, przenoszenie, podczas gdy palec znajduje się na włączniku może być przyczyną wypadku.
- Należy unikać niezamierzonego uruchomienia urządzenia. Zawsze należy upewnić się przed włożeniem wtyczki do kontaktu sieci zasilającej, czy wyłącznik jest w pozycji wyłączony.
- Wyjąć wtyczkę z kontaktu (źródła zasilania) przed każdorazowym regulowaniem urządzenia, wymianą osprzętu lub zaprzestaniu pracy. Operacja ta zabezpiecza użytkownika przed niekontrolowanym uruchomieniem urządzenia.
- Usunąć, wszelkie klucze narzędzia nastawcze przed uruchomieniem narzędzia. Klucze, narzędzia umieszczone w ruchomych częściach urządzenia może być przyczyną wypadku.
- Urządzenie należy przechowywać w taki sposób aby nie było dostępne dla dzieci.
- Urządzenie musi być poddawane przeglądom technicznym. Kontroli należy poddawać mocowania, prawidłowość działania części ruchomych, czy nie są zblokowane. Kontrola powinna obejmować sprawdzenie czy części nie są uszkodzone, pęknięte i nie będą powodem nieprawidłowego działania urządzenia. Wadliwe części należy oddać do naprawy.
- Używanie urządzenia musi być zgodne z tą instrukcją. Nie przestrzeganie tych zasad może doprowadzić do powstania niebezpiecznych sytuacji.
- Osoby które nie zapoznały się z powyższymi punktami przepisów nie mogą obsługiwać tego urządzenia. Osoby nie znające przepisów bezpieczeństwa nie mające doświadczenia w obsłudze urządzenia są narażone na ryzyko utraty zdrowia.
- Nie używać urządzenia, w którym nie działa wyłącznik/włącznik, uszkodzone urządzenie należy oddać do naprawy.

Serwis

Naprawę elektronarzędzia może wykonywać jedynie wykwalifikowany fachowiec, przy zastosowaniu oryginalnych części. Postępowanie takie gwarantuje zachowanie bezpieczeństwa urządzenia.

Opis urządzenia (Rys. 1, 2)

DA-P070 (Rys. 1) – 1. Osłona, 2. Filtr wstępny, 3. Aktywny filtr węglowy, 4. Filtr HEPA, 5. Panel sterowania, 6. Uchwyt, 7. Wylot powietrza, 8. Lampa UV-C, 9. Czujnik zapylenia i przycisk resetowania filtra

DA-P055 (Rys. 2) – 1. Wylot powietrza, 2. Panel sterowania, 3. Jednostka główna, 4. Lampa UV-C, 5. Filtr „3 w 1" (wstępny, aktywny węglowy, HEPA), 6. Osłona

3. Przeznaczenie urządzenia

Oczyszczacz powietrza jest urządzeniem przeznaczonym do oczyszczania powietrza ze smogu (pyłu zawieszonego PM2,5), kurzu, alergenów, grzybów, mikroorganizmów i innych zanieczyszczeń. Urządzenie posiada 3 stopniowy system filtracji: 1. Filtr wstępny zatrzymujący większe zanieczyszczenia, takie jak włosy i sierść, 2. Filtr aktywowanego węgla usuwający nieprzyjemne zapach oraz lotne związki organiczne, 3. Filtr HEPA zatrzymujący 99,7% cząsteczek zawieszonych w powietrzu i alergenów o wielkości powyżej 0,3 mikrona (takich jak pył zawieszony PM2,5, pyłki roślin, alergeny zwierzęce, zarodniki grzybów). Dodatkowo oczyszczacz powietrza wyposażony jest w lampę UV-C zabijającą wszelkie mikroorganizmy takie jak wirusy, bakterie, grzyby i inne zarazki, oraz w jonizator poprawiający jakość powietrza w pomieszczeniach w których znajdują się urządzenia takie jak monitory, telewizory itp. (jonizator dotyczy tylko DA-P070).

4. Ograniczenia użycia

Oczyszczacz powietrza może być użytkowana tylko zgodnie z zamieszczonymi poniżej **dopuszczalnymi warunkami pracy**. Urządzenie przeznaczone jest tylko do użytku wewnątrz pomieszczeń.

W konstrukcji i budowie urządzenia nie przewidziano zastosowania do celów zarobkowych/profesjonalnych. Urządzenie przeznaczone jest wyłącznie do użytku domowego. Samowolne zmiany w budowie mechanicznej i elektrycznej, wszelkie modyfikacje, czynności obsługowe nieopisane w instrukcji obsługi są traktowane jako bezprawne i powodują natychmiastową utratę praw gwarancyjnych.

Użytkowanie urządzenia niezgodne z przeznaczeniem lub instrukcją obsługi spowoduje natychmiastową utratę praw gwarancyjnych, a deklaracja zgodności traci ważność.

DOPUSZCZALNE WARUNKI PRACY

S1 praca ciągła.

Urządzenie może być użytkowane tylko w pomieszczeniach zamkniętych o sprawnie działającej wentylacji.

Unikać wilgoci. Nie pozostawiać włączonego urządzenia bez nadzoru.

5. Dane techniczne

Model	DA-P070	DA-P055
Napięcie znamionowe	230 V ~50 Hz	230 V ~50 Hz
Moc znamionowa	70 W	55 W
Maksymalny przepływ powietrza	483 m^3/h	272 m^3/h
Maksymalny poziom hałasu	62 dB(A)	55 dB(A)
Timer	od 1h do 12h	2h, 4h, 8h

6. Przygotowanie do pracy

Opisane w tym punkcie czynności należy przeprowadzać przy wtyczce wyjętej z gniazda sieciowego.

Po otwarciu opakowania należy upewnić się, że zestaw zawiera wszystkie przewidziane elementy (patrz rozdział 12. „Kompletacja i uwagi końcowe"). Jeżeli w zestawie brakuje któregoś z elementów należy skontaktować się ze sprzedawcą.

Przed pierwszym uruchomieniem należy (jak pokazano na rys. 3 i rys. 4) zdjąć przednią osłonę urządzenia, wyjąć filtry i usunąć z nich folię zabezpieczającą, następnie włożyć filtry na miejsce i założyć osłonę. Po wykonaniu tych czynności oczyszczacz powietrza jest gotowy do pracy.

7.Podłączanie do sieci

Przed podłączeniem urządzenia do źródła prądu należy upewnić się, czy napięcie zasilania odpowiada wartości podanej na tabliczce znamionowej.

Instalacja zasilająca powinna być wykonana zgodnie z zasadniczymi wymaganiami dotyczącymi instalacji elektrycznych i spełniać wymogi bezpieczeństwa użytkowania. Parametry minimalnego przekroju przewodu zasilającego oraz nominalnej wartości bezpiecznika w zależności od mocy urządzenia podano w tabeli. Instalacja winna być wykonana przez uprawnionego elektryka. W przypadku korzystania z przedłużaczy należy zwrócić uwagę by przekrój żyły nie był mniejszy od wymaganego (patrz tabela). Przewód elektryczny ułożyć tak, aby w czasie pracy nie był narażony na przecięcie. Nie używać uszkodzonych przedłużaczy.

Okresowo sprawdzać stan techniczny kabla zasilającego. Nie ciągnąć za kabel zasilający.

Moc urządzenia [W]	Minimalny przekrój przewodu [mm2]	Minimalna wartość bezpiecznika typu C [A]
<700	0,75	6
700÷1400	1	10
1400÷2300	1,5	16
>2300	2,5	16

8. Włączanie urządzenia

Podłączyć przewód zasilający do gniazdka. Aby włączyć urządzenie należy nacisnąć przycisk włącz/wyłącz (Rys. 7 i 8, poz. 1) na urządzeniu, bądź na pilocie (dla DA-P070).

9. Użytkowanie urządzenia

Uwaga! Podczas pracy urządzenia nie wolno przykrywać ani blokować żadnej z kratek: wylotu powietrza oraz wlotu powietrza!

Po podłączeniu oczyszczacza powietrza do zasilania i włączeniu go, należy nastawić wybraną prędkość oraz funkcje urządzenia poprzez wciśnięcie odpowiednich przycisków na panelu sterowania (Rys. 7, poz. 2; Rys. 8 poz. 3). Dla urządzenia DA-P070 wszystkie funkcje można wybrać również na pilocie zdalnego sterowania. Włączenie/wyłączenie danej funkcji wskazują odpowiednie diody na panelu sterowania.

Rys. 7 DA-P070:
1 – Włączenie/wyłączenie urządzenia.
2 – Ustawienia prędkości. Należy wcisnąć przycisk kilkukrotnie, aby wybrać odpowiednią prędkość.
3 – Włączenie/wyłączenie lampy UV-C oraz jonizacji (funkcje te są ze sobą sprzężone).
4 – Timer: automatyczne wyłączenie urządzenia po wybranym czasie. Należy wcisnąć przycisk kilkukrotnie aby ustawić odpowiedni czas wyłączenia urządzenia (w godzinach, od 1h do 12h)
5 – Przycisk automatycznego dostosowania prędkości urządzenia do stopnia zanieczyszczenia powietrza
6 – Tryb nocny/blokada: jednokrotne przyciśnięcie – po 10 sekundach nastąpi wyłączenie diod LED urządzenia. Przytrzymanie przycisku przez ok. 5 sekund spowoduje zablokowanie przycisków na panelu sterowania.

Rys. 8 DA-P055:
1 – Włączenie/wyłączenie urządzenia
2 – Włączenie/wyłączenie lampy UV-C
3 – Ustawienia prędkości. Należy wcisnąć przycisk kilkukrotnie, aby wybrać odpowiednią prędkość.
4 – Przycisk resetowania filtra, oraz dioda sygnalizująca wymianę filtra/tryb nocny Jednokrotne przyciśnięcie spowoduje włączenie trybu nocnego po ok. 10 sekundach (dioda zacznie migać). Długie przytrzymanie (10 s) przycisku powoduje zresetowanie czujnika wymiany filtra.
5 – Timer: automatyczne wyłączenie urządzenia po wybranym czasie. Należy wcisnąć przycisk kilkukrotnie aby ustawić odpowiedni czas wyłączenia urządzenia.
Oczyszczacz powietrza DA-P070 posiada wskaźnik poziomu zanieczyszczenia powietrza. Kolory na wskaźniku wskazują ilość pyłu PM2,5 zawieszonego w powietrzu (μg/m^3)



Czerwony – (PM2,5: 151-500)
Różowy – (PM2,5: 101-150)
Żółty – (PM2,5: 51-100)
Niebieski – (PM2,5: 0-50)

10. Bieżące czynności obsługowe

Przed rozpoczęciem czynności obsługowych należy odłączyć urządzenie od zasilania.

Urządzenie powinno być regularnie czyszczone i odkurzane. Czyszczenia należy dokonywać odkurzaczem, usuwając kurz wąską ssawką (szczotką szczelinową). Do czyszczenia urządzenia można używać miękkiej bawełnianej szmatki, zwilżonej delikatnie wodą. Nie stosować detergentów. Po wyczyszczeniu należy dokładnie osuszyć obudowę. Należy zwrócić szczególną uwagę, aby woda nie dostała się do środka urządzenia.
Regularnie sprawdzać stan przewodu zasilającego pod kątem uszkodzeń.
Urządzenie przechowywać w miejscu niedostępnym dla dzieci.
W miarę możliwości w oryginalnym opakowaniu w suchym i chłodnym miejscu, z dala od źródeł ciepła, nie narażać na bezpośredni kontakt z wodą.

Czyszczenie i wymiana filtrów
Demontaż filtra przeprowadzić jak pokazano na rysunkach 3 (dotyczy DA-P070) i 4 (dotyczy DA-P055): zdjąć obudowę, wyjąć filtry.
DA-P070: filtr wstępny jest zamontowany na ramce, można go wyjąć bezpośrednio i czyścić z kurzu np. odkurzaczem.
DA-P055: filtr wstępny jest przymocowany na rzep do zespolonych filtrów (węglowy i HEPA), można go odczepić i wyczyścić z kurzu np. odkurzaczem.
Dla filtrów węglowego i HEPA urządzenie wyposażone jest w czujnik wymiany filtra. Potrzebę wymiany filtra wskazuje migająca dioda LED „replace filter". Po wymianie filtrów należy zresetować czujnik. Aby zresetować czujnik w urządzeniu DA-P070 należy wcisnąć przycisk znajdujący się pod czujnikiem zapylenia z boku urządzenia (Rys. 10). Aby zresetować czujnik w urządzeniu DA-P055 należy przytrzymać przycisk resetowania filtra (Rys. 8, poz. 4) na panelu sterowania do momentu zgaśnięcia diody.
Uwaga: Należy się upewnić, że filtry wkładane są właściwą stroną: tasiemki pomocnicze do wyjmowania filtra, po założeniu powinny być dostępne i umożliwiać demontaż filtrów. Najpierw zakładany jest filtr HEPA, następnie aktywny filtr węglowy, na końcu filtr wstępny. Filtr wstępny jest wielokrotnego użytku, po wyczyszczeniu nadaje się do ponownego założenia.

Czyszczenie czujnika zapylenia (Rys. 9, dotyczy DA-P070)

Czujnik należy czyścić raz na miesiąc. Aby to zrobić należy zdjąć klapkę znajdującą się z boku urządzenia. Czujnik należy czyścić szczoteczką, miękką suchą szmatką lub odpowiednią końcówką odkurzacza (Rys. 9).

Wymiana lampy UV-C (Rys. 5 i 6):
Aby wymienić lampę należy najpierw usunąć osłonę oraz filtry (patrz: czyszczenie i wymiana filtrów). Następnie należy odkręcić śrubki i wyjąć zaślepkę zakrywającą lampę i delikatnie wyjąć lampę wykręcając ją o ¼ obrotu w przypadku DA-P070, bądź delikatnie wyjąć lampę i odpiąć konektor w przypadku DA-P055. Następnie w ten sam sposób zainstalować nową lampę, przykręcić zaślepkę i zamontować filtry oraz osłonę.

11. Samodzielnie usuwanie usterek

Usterka	Przyczyna	Rozwiązanie
Urządzenie nie działa	Brak napięcia w gnieździe sieciowym	Sprawdzić napięcie w instalacji
	Uszkodzony włącznik	Przekazać urządzenie do naprawy
	Uszkodzony przewód zasilający	Przekazać urządzenie do naprawy
	Osłona przednia nie właściwie zamontowana	Sprawdzić, czy osłona jest właściwie zamontowana i dociśnięta
Powietrze nie wypływa z urządzenia/ Zmniejszony przepływ powietrza	Zabrudzone filtry	Sprawdzić filtry, oczyścić, wymienić jeśli potrzeba
Urządzenie wydaje głośne dźwięki	Zabrudzone lub źle zamontowane filtry	Sprawdzić poprawność montażu filtrów, wymienić jeśli potrzeba
	Ciało obce w wentylatorze	Usunąć ciało obce z wentylatora
Urządzenie nie pochłania pyłów/zapachów	Bardzo zabrudzone filtry	Sprawdzić filtry, oczyścić, wymienić jeśli potrzeba

12. Kompletacja urządzenia, uwagi końcowe

Zawartość opakowania:
DA-P070: Oczyszczacz powietrza, filtr wstępny, filtr węgla aktywowanego, filtr HEPA, pilot zdalnego sterowania.
DA-P055: Oczyszczacz powietrza, zintegrowany filtr wstępny, węgla aktywowanego i HEPA.
Akcesoria dostępne w handlu:
DA-P0701 – zestaw filtrów do oczyszczacza DA-P070
DA-P0551 – zestaw filtrów do oczyszczacza DA-P055
Przy zamawianiu części zamiennych prosimy o podanie numeru części – patrz wykaz części i rysunek złożeniowy. Prosimy opisać uszkodzoną część, podając numer partii lub orientacyjny termin zakupu urządzenia.
W okresie gwarancyjnym naprawy dokonywane są na zasadach podanych w karcie gwarancyjnej. Reklamowany produkt prosimy przekazać do naprawy w miejscu zakupu (sprzedawca zobowiązany jest przyjąć reklamowany produkt), albo przesłać go do serwisu centralnego DEDRA – EXIM na adres: *Serwis DEDRA – EXIM Sp. z o.o., ul. 3 Maja 8 (Millenium Logistic Park, hala A2), 05-800 Pruszków.*
Uprzejmie prosimy dołączyć kopię dowodu zakupu i kartę gwarancyjną wystawioną przez DEDRA – EXIM. Bez tych dokumentów naprawa będzie traktowana jako pogwarancyjna. Prosimy dokładnie opisać rodzaj niesprawności urządzenia.
Po okresie gwarancyjnym napraw dokonuje serwis centralny. Uszkodzony produkt należy przesłać do serwisu (koszty wysyłki pokrywa użytkownik).

13.Wykaz części rysunków złożeniowych

DA-P070 (Rys. 11)
1. Osłona filtrów
2. Ramka i uchwyt
3. Obudowa
4. Tylna obudowa
5. Osłona uchwytu
6. Podstawa
7. Podkładka panelu sterowania
8. Osłona panelu sterowania
9. Filtr węglowy
10. Filtr wstępny
11. Maskownica śrub
12. Blokada lewa
13. Blokada prawa
14. Czujnik otwarcia pokrywy
15. Uchwyt czujnika otwarcia
16. Obudowa czujnika otwarcia
17. Klamra przewodu zasilającego
18. Płytka resetowania filtra
19. Uchwyt czujnika pyłu
20. Osłona czujnika pyłu
21. Silnik
22. Wirnik wentylatora
23. Mocowanie wentylatora
24. Płytka zasilająca
25. Podstawa płytki zasilającej
26. Osłona płytki zasilającej
27. Uchwyt lewy panelu
28. Uchwyt prawy panelu
29. Magnes
30. Magnes
31. Równoważnik lampy UV-C
32. Klamra równoważnika
33. Uchwyt magnesu
34. Klamra jonizatora
35. Klamra jonizatora
36. Płytka sterująca
37. Osłona lampy UV-C
38. Lampa UV-C
39. Uchwyt lampy UV-C
40. Osłona lampy UV-C
41. Blaszka stalowa osłony filtrów
42. Przewód zasilający
43. Moduł jonizujący
44. Odblask lampy UV-C
45. Czujnik pyłu
46. Filtr HEPA

DA-P055 (Rys. 12)
1.Osłona filtrów
2.Obudowa
3.Tylna obudowa
4.Górna obudowa
5.Kanał powietrzny 1
6.Kanał powietrzny 2
13.Zestaw filtrów 3w1
14.Osłona podłużna
15.Osłona lampy UV-C
16.Lampa UV-C
17.Uchwyt lampy UV-C
18.Złącze lampy UV-C
25.Trójnikowy uchwyt silnika
26.Kondensator rozruchowy
27.Magnes
28.Uchwyty magnetyczne
29.Płytka sterująca
30.Dolna osłona płytki zasilania

7.Wirnik wentylatora
8.Podstawa
9.Panel sterowania
10.Blaszka magnetyczna osłony filtrów
11.Osłona bloku domknięcia
12.Docisk magnetyczny
19.Płytka czujnika otwarcia osłony filtrów
20.Czujnik otwarcia osłony filtrów
21.Dolna osłona płytki
22.Równoważnik lampy UV-C
23.Górna osłona płytki
24.Silnik
31.Płytka zasilania
32.Górna osłona płytki zasilania
33.Klamra przewodu zasilającego
34.Przewód zasilający
35.Docisk magnesu
36.Żel krzemionkowy

EN Table of contents

1. Photos and drawings
2. Work safety
3.Intended use of the device
4. Restrictions on use
5. Technical data
6. Preparing for operation
7. Connection to the mains
8. Switching on the device
9.Using the device
10.Routine maintenance
11. Troubleshooting
12.Device assembly, final remarks
13.Warranty card

EC Declaration of Conformity – available at the manufacturer's headquarters

NOTE

When operating the device, it is recommended to always follow basic safety rules to avoid fire, electric shock or mechanical injury.

Before using the device, please read the User Manual carefully. Please keep the User Manual.

Strict adherence to the instructions and recommendations contained in the User Manual will extend the service life of your device.

2. Work safety

CAUTION! Please read this section carefully to minimise the risk of injury or accident caused by improper use or ignorance of safety regulations.

The appliance may be used by children aged 8 years and above, by persons with physical, sensory or mental disabilities, inexperienced persons, persons who are unfamiliar with the appliance, only if they are supervised or have been instructed in the safe use of the appliance and have been informed and understand the risks involved in using the appliance. Children should not play with the device. Cleaning and maintenance must not be carried out by children without supervision.

The device may be used by persons who have carefully read and understood the operating instructions.

General workplace safety conditions

- Keep the work area tidy and clean. A poorly lit and untidy workstation can cause accidents.
- Do not operate the device near flammable materials, gases, dust, etc. The device generates sparks during operation, which may cause ignition.
- Children must not be allowed near the device during operation. The device must be stored in such a way that it is inaccessible to children. The presence of third parties may result in loss of control of the device.

Electrical safety

- The plug must be compatible with the power socket. Before connecting the device, ensure that the voltage matches that specified on the rating plate. It is prohibited to use cables with modified plugs. It is prohibited to use plug adapters with protective earthing. Unmodified plugs and appropriate sockets reduce the risk of accidents.
- Avoid contact with earthed surfaces such as refrigerators, radiators and pipes. The risk of electric shock is greater when the user's body is earthed.
- Do not expose the device to rain or moisture. Water entering the device creates a risk of electric shock.
- Take care of the power cord. Never use the cord to carry the device, pull it or pull the plug out of the socket. Protect the power cord from heat, oil, sharp edges or moving parts of the device.
- Do not use the device if the power cord or plug is damaged. Do not pull on the power cord to turn off the device.
- When starting up for the first time, check that the voltage in the socket corresponds to the voltage indicated on the device's rating plate.
- If the device is used in a humid environment, the mains supply must be equipped with a residual current device (RCD). Ensure that the electrical installation is equipped with an RCD.

Personal safety

- The device is not intended for use by persons (including children) with physical or mental limitations or who lack experience and knowledge of how to use the device, unless they are supervised or have been instructed in how to use the device by a person responsible for safety.
- Do not overload the appliance.
- Do not leave the appliance unattended while it is in operation.
- Avoid unintentional start-up of the appliance. Always ensure that the switch is in the off position before inserting the plug into the mains socket. Connecting the appliance to the mains, moving it while your finger is on the switch may cause an accident.
- Avoid unintentional start-up of the device. Always ensure that the switch is in the off position before inserting the plug into the mains socket.
- Remove the plug from the mains socket (power source) before adjusting the device, replacing accessories or stopping work. This operation protects the user from uncontrolled start-up of the device.
- Remove all adjustment keys and tools before starting the tool. Keys and tools left in moving parts of the device may cause an accident.
- The device must be stored in such a way that it is not accessible to children.
- The device must undergo technical inspections. The fastenings, correct operation of moving parts and whether they are blocked must be checked. The inspection should include checking that the parts are not damaged, cracked or likely to cause the device to malfunction. Defective parts must be sent for repair.
- The device must be used in accordance with these instructions. Failure to follow these rules may result in dangerous situations.
- Persons who have not read the above points of the regulations may not operate this device. Persons who are not familiar with the safety regulations and have no experience in operating the device are at risk of injury.
- Do not use the device if the on/off switch is not working; a damaged device must be sent for repair.

Service

Power tools may only be repaired by a qualified professional using original parts. This ensures that the device remains safe.

Description of the device (Fig. 1, 2)

DA-P070 (Fig. 1) – 1. Cover, 2. Pre-filter, 3. Active carbon filter, 4. HEPA filter, 5. Control panel, 6. Handle, 7. Air outlet, 8. UV-C lamp, 9. Dust sensor and filter reset button

DA-P055 (Fig. 2) – 1. Air outlet, 2. Control panel, 3. Main unit, 4. UV-C lamp, 5. 3-in-1 filter (pre-filter, active carbon filter, HEPA filter), 6. Cover

3. Purpose of the device

The air purifier is a device designed to purify the air of smog (PM2.5 particulate matter), dust, allergens, fungi, microorganisms and other pollutants. The device has a 3-stage filtration system: 1. Pre-filter that traps larger contaminants such as hair and fur, 2. Activated carbon filter that removes unpleasant odours and volatile organic compounds, 3. A HEPA filter that traps 99.7% of airborne particles and allergens larger than 0.3 microns (such as PM2.5 particulate matter, plant pollen, animal allergens, and fungal spores). In addition, the air purifier is equipped with a UV-C lamp that kills all microorganisms such as viruses, bacteria, fungi and other germs, and an ioniser that improves air quality in rooms where devices such as monitors, televisions, etc. are located (ioniser only applies to DA-P070).

4. Restrictions on use

The air purifier may only be used in accordance with **the permissible operating conditions** listed below. The device is intended for indoor use only.

The design and construction of the device does not provide for commercial/professional use. The device is intended for domestic use only. Unauthorised changes to the mechanical and electrical construction, any modifications, and maintenance activities not described in the operating instructions are considered unlawful and will result in the immediate loss of warranty rights.

Use of the device contrary to its intended purpose or the operating instructions will result in the immediate loss of warranty rights, and the declaration of conformity will become invalid.

PERMISSIBLE OPERATING CONDITIONS

S1 continuous operation.

The device may only be used in enclosed spaces with efficient ventilation.

Avoid moisture. Do not leave the device switched on unattended.

5. Technical data

Model	DA-P070	DA-P055
Rated voltage	230 V ~50 Hz	230 V ~50 Hz
Rated power	70 W	55 W
Maximum air flow	483 m^3/h	272 m^3/h
Maximum noise level	62 dB(A)	55 dB(A)
Timer	from 1 hour to 12 hours	2 hours, 4 hours, 8 hours

6. Preparation for operation

The steps described in this section must be carried out with the plug removed from the mains socket.

After opening the package, make sure that the set contains all the required components (see section 12. "Completion and final remarks"). If any components are missing from the set, contact the seller.

Before starting the device for the first time, remove the front cover (as shown in Fig. 3 and Fig. 4), take out the filters and remove the protective film from them, then put the filters back in place and replace the cover. After completing these steps, the air purifier is ready for use.

7. Connecting to the mains

Before connecting the device to a power source, ensure that the supply voltage corresponds to the value indicated on the rating plate.

The power supply installation should be carried out in accordance with the basic requirements for electrical installations and meet the safety requirements for use. The parameters for the minimum cross-section of the power cord and the nominal value of the fuse, depending on the power of the device, are given in the table.

The installation should be carried out by a qualified electrician. When using extension cords, make sure that the cross-section of the conductor is not less than the required value (see table). Lay the electrical cable so that it is not exposed to cutting during operation. Do not use damaged extension cords.

Periodically check the technical condition of the power cable. Do not pull on the power cable.

Device power [W]	Minimum cable cross-section [mm2]	Minimum value of type C fuse [A]
<700	0.75	6
700÷1400	1	10
1400÷2300	1.5	16
>2300	2.5	16

8. Switching on the device

Connect the power cord to the power outlet. To turn on the device, press the on/off button (Fig. 7 and 8, item 1) on the device or on the remote control (for DA-P070).

9. Using the device

Warning! Do not cover or block any of the grilles (air outlet and air inlet) while the device is in operation!

After connecting the air purifier to the power supply and switching it on, set the desired speed and functions of the device by pressing the appropriate buttons on the control panel (Fig. 7, item 2; Fig. 8 item 3). For the DA-P070 device, all functions can also be selected using the remote control. The corresponding LEDs on the control panel indicate whether a given function is enabled or disabled.

Fig. 7 DA-P070:
1 – Switching the device on/off.
2 – Speed settings. Press the button several times to select the appropriate speed.
3 – Switching the UV-C lamp and ionisation on/off (these functions are linked).
4 – Timer: automatic switch-off of the device after a selected time. Press the button several times to set the appropriate switch-off time (in hours, from 1h to 12h).
5 – Button for automatic adjustment of the device speed to the level of air pollution.
6 – Night mode/lock: press once – after 10 seconds, the device's LEDs will turn off. Holding the button for approx. 5 seconds will lock the buttons on the control panel.

Fig. 8 DA-P055:
1 – Switching the device on/off
2 – Switching the UV-C lamp on/off
3 – Speed settings. Press the button several times to select the appropriate speed.
4 – Filter reset button and LED indicating filter replacement/night mode Pressing once will activate night mode after approx. 10 seconds (the LED will start flashing). Pressing and holding the button for 10 seconds will reset the filter replacement sensor.
5 – Timer: automatic switch-off of the device after a selected time. Press the button several times to set the appropriate switch-off time.
The DA-P070 air purifier has an air pollution level indicator. The colours on the indicator show the amount of PM2.5 dust suspended in the air (μg/m^3)



Red – (PM2.5: 151-500)
Pink – (PM2.5: 101–150)
Yellow – (PM2.5: 51–100)
Blue – (PM2.5: 0–50)

10. Routine maintenance

Before performing any maintenance, disconnect the device from the power supply.

The device should be cleaned and vacuumed regularly. Cleaning should be done with a vacuum cleaner, removing dust with a narrow nozzle (crevice tool). A soft cotton cloth, slightly dampened with water, can be used to clean the device. Do not use detergents. After cleaning, dry the housing thoroughly. Take special care to ensure that no water gets inside the device.
Regularly check the power cord for damage.
Store the device out of the reach of children.
If possible, store it in its original packaging in a dry and cool place, away from heat sources, and do not expose it to direct contact with water.

Cleaning and replacing filters
Remove the filter as shown in Figures 3 (for DA-P070) and 4 (for DA-P055): remove the cover and take out the filters.
DA-P070: the pre-filter is mounted on a frame and can be removed directly and cleaned of dust, e.g. with a vacuum cleaner.
DA-P055: the pre-filter is attached with Velcro to the combined filters (carbon and HEPA), it can be detached and cleaned of dust, e.g. with a vacuum cleaner.
The device is equipped with a filter replacement sensor for the carbon and HEPA filters. The need to replace the filter is indicated by a flashing "replace filter" LED. After replacing the filters, reset the sensor. To reset the sensor in the DA-P070 device, press the button located under the dust sensor on the side of the device (Fig. 10). To reset the sensor in the DA-P055 device, hold down the filter reset button (Fig. 8, item 4) on the control panel until the LED goes out.
Note: Ensure that the filters are inserted the correct way round: the auxiliary straps for removing the filter should be accessible after installation and allow the filters to be removed. First, insert the HEPA filter, then the active carbon filter, and finally the pre-filter. The pre-filter is reusable and can be reinstalled after cleaning.

Cleaning the dust sensor (Fig. 9, applies to DA-P070)
The sensor should be cleaned once a month. To do this, remove the cover on the side of the device. Clean the sensor with a brush, soft dry cloth or a suitable vacuum cleaner attachment (Fig. 9).

Replacing the UV-C lamp (Figs. 5 and 6):
To replace the lamp, first remove the cover and filters (see: cleaning and replacing filters). Then unscrew the screws and remove the cap covering the lamp and gently remove the lamp by turning it ¼ turn in the case of DA-P070, or gently remove the lamp and disconnect the connector in the case of DA-P055. Then install the new lamp in the same way, screw on the cap and fit the filters and cover.

11. Troubleshooting

Fault	Cause	Solution
The device does not work	No voltage in the mains socket	Check the voltage in the installation
	Damaged switch	Send the device for repair
	Damaged power cord	Send the device for repair
	Front cover not properly fitted	Check that the cover is properly fitted and pressed down
No air coming out of the device/ Reduced air flow	Dirty filters	Check the filters, clean them, replace them if necessary
The unit is making loud noises	Dirty or incorrectly installed filters	Check that the filters are fitted correctly, replace if necessary
	Foreign object in the fan	Remove the foreign object from the fan
The device does not absorb dust/odours	Very dirty filters	Check the filters, clean them, replace them if necessary

12. Device assembly, final remarks

Package contents:
DA-P070: Air purifier, pre-filter, activated carbon filter, HEPA filter, remote control.
DA-P055: Air purifier, integrated pre-filter, activated carbon filter and HEPA filter.
Commercially available accessories:
DA-P0701 – filter set for DA-P070 purifier
DA-P0551 – filter set for DA-P055 purifier
When ordering spare parts, please provide the part number – see the parts list and assembly drawing. Please describe the damaged part, providing the batch number or approximate date of purchase of the device.
During the warranty period, repairs are carried out in accordance with the terms and conditions specified in the warranty card. Please return the product subject to complaint for repair to the place of purchase (the seller is obliged to accept the product subject to complaint) or send it to the DEDRA – EXIM central service centre at the following address: *Serwis DEDRA – EXIM Sp. z o.o., ul. 3 Maja 8 (Millenium Logistic Park, hall A2), 05-800 Pruszków.*
Please enclose a copy of the proof of purchase and the warranty card issued by DEDRA – EXIM. Without these documents, the repair will be treated as post-warranty. Please describe the type of malfunction in detail.

After the warranty period, repairs are carried out by the central service centre. The damaged product should be sent to the service centre (shipping costs are covered by the user).

CZ Obsah

1. Fotografie a obrázky
2. Bezpečnost práce
3. Určení přístroje
4. Omezení použití
5. Technické údaje
6. Příprava k práci
7. Zapojení do sítě
8. Zapnutí přístroje
9. Užívání přístroje
10. Běžná obsluha
11. Samostatné odstraňování defektů
12. Složení přístroje, závěrečné poznámky
13. Záruční list

Prohlášení o shodě je v sídle výrobce Dedra-Exim Sp. z o.o.
POZOR
Při práci s přístrojem je doporučeno vždy dodržovat základní bezpečnostní pokyny, aby se vyhnulo vzniku požáru, poranění elektrickým proudem nebo mechanickému poškození.
Před zprovozněním přístroje seznamte se prosím s obsahem Návodu k obsluze. Uchovejte prosím Návod k obsluze, Návod o bezpečnostních pokynech a Prohlášení o shodě.
Důsledné dodržování pokynů a doporučení uvedených v Návodu k obsluze pozitivně ovlivní životnost Vašeho přístroje.

2. Bezpečnost práce

Seznamte se pečlivě s obsahem této kapitoly, abyste maximálně omezili možnost vzniku úrazu nebo nehody způsobené nesprávnou obsluhou nebo neznalostí předpisů pro Bezpečnost a ochranu zdraví při práci.
Tento přístroj může být používán dětmi ve věku od 8 let a osobami s omezenými fyzickými a mentálními možnostmi nebo osobami, které nemají zkušenost nebo znalost přístroje, pokud bude zajištěn dozor nebo instruktáž ohledně používání přístroje bezpečným způsobem, aby všechna s tímto související ohrožení byla srozumitelná. Děti si nesmějí hrát s přístrojem.
Čištění a údržbu nesmějí provádět děti bez dozoru.Přístroj smí používat osoba, která se důkladně seznámila a porozuměla obsahu Návodu k obsluze.

Obecné podmínky pro bezpečnost pracovního místa
- Udržujte v pracovní zóně pořádek a čistotu. Pracoviště, ve kterém je nepořádek, může být příčinou nehody.
- Nepracujte s přístrojem poblíž výbušných látek (hořlavých látek, plynů, prachů apod.). Během práce se vytvářejí jiskry, které mohou být příčinou vzplanutí.
- Děti nesmí pobývat v pracovní zóně během provozu přístroje. Přístroj musí být skladován takovým způsobem, aby byl nedostupný dětem Pobývání třetích osob v pracovní zóně může mít za následek ztrátu kontroly nad přístrojem

Elektrická bezpečnost
- Zástrčka musí být přizpůsobena napájecí zásuvce. Před zapojením přístroje se ujistěte, že hodnota napětí je totožná s uvedenou na výrobním štítku. Je zakázáno používání vodičů, ve kterých zástrčka byla předělávána. Je zakázáno používání adaptérů zástrčky s ochranným uzemněním. Nemodifikované zástrčky a správné zásuvky zmenšují riziko vzniku nehody.
- Vyvarujte se kontaktu s uzemněným povrchem např.: ledniček, radiátorů, potrubí. Úder elektrickým proudem je větší, když je tělo uživatele uzemněno.
- Nevystavujte přístroj působení deště a vlhkosti. Pokud se dostane do přístroje voda, zvětšuje se riziko úderu proudem.
- Pečujte o napájecí vodič. Nikdy nepoužívejte vodič k nošení přístroje, tahání nebo vytahování zástrčky ze zásuvky. Napájecí vodič chraňte před působením teploty, oleje, ostrých hran nebo pohyblivých součástí přístroje.
- Nepoužívejte přístroj v případě, že napájecí vodič nebo zástrčka jsou poškozené.Netahejte za napájecí kabel, abyste vypnuli zařízení.

- Před prvním spuštěním zkontrolujte, zda napájecí napětí odpovídá hodnotě uvedené na výrobním štítku
- Pokud je přístroj v provozu ve vlhké atmosféře, napájecí síť musí být vybavena rozdílovou proudovou ochranou (RDC).Ujistěte se, že je elektrická instalace vybavena RDC.

Bezpečnost osob
- Přístroj není určen k používání pro osoby (včetně dětí) s fyzickými nebo mentálními omezeními anebo osoby, které nemají zkušenosti a znalosti ohledně práce s přístrojem.
- Nepřetěžujte přístroj.
- Během provozu nenechávejte zařízení bez dozoru.
- Vyvarujte se neúmyslného spuštění přístroje. Před zastrčením zástrčky do zásuvky se vždy ujistěte, že se vypínač nachází v poloze „Vypnuto“. Zapojení přístroje do napájecí sítě, přenášení přístroje zapojeného do sítě, když se prst nachází na spínači, hrozí nekontrolovaným spuštěním přístroje a může být příčinou nehody.
- Vyvarujte se neúmyslného spuštění přístroje. Před zastrčením zástrčky do zásuvky se vždy ujistěte, že se vypínač nachází v poloze „Vypnuto“
- Vyjměte zástrčku z kontaktu (ze zdroje napájení) před každou regulací přístroje, výměnou vybavení nebo završením práce. Tato operace zabezpečuje uživatele před nekontrolovaným spuštěním přístroje.
- Odstraňte všechny klíče a další nastavovací nářadí před spuštěním přístroje. Klíče, nářadí umístěna v pohyblivých dílech přístroje mohou být příčinou nehody.
- Přístroj uchovávejte takovým způsobem, aby nebylo dostupné pro děti.
- Přístroj musí procházet technickými kontrolami. Kontrolou by měla procházet připevnění, správné fungování pohyblivých dílů a jejich případné zablokování. Kontrola by měla obsahovat zjištění, zda jednotlivé díly nejsou poškozené, prasklé nebo nezapříčiňují nesprávné fungování přístroje. Závadné nebo poškozené díly vyměňte na nové.
- Používání přístroje musí být v souladu s tímto návodem. Nedodržování těchto pravidel může vést ke vniku nebezpečných situací.
- Osoby, které se neseznámily s výše uvedenými body předpisů, nesmějí obsluhovat tento přístroj. Osoby, které neznají bezpečnostní předpisy nebo nemají zkušenost s obsluhou přístroje, jsou vystaveny nebezpečí pro zdraví.
- Nepoužívejte přístroj, ve kterém nefunguje vypínač/spínač. Přístroj s takovou závadou předejte do servisu.

Servis
Opravu elektrického přístroje může provádět pouze kvalifikovaný specialista, který používá originální díly. Takový postup zajistí, že bude zachována bezpečnost přístroje.

Popis přístroje (obr. 1, 2)
DA-P070 (Obr. 1) – 1. Kryt, 2. Vstupní filtr, 3. Filtr s aktivním uhlím, 4. HEPA filtr, 5. Ovládací panel, 6. Úchyt, 7. Výstupní otvor vzduchu, 8. UV-C lampa, 9. Senzor prašnosti a tlačítko reset filtru
DA-P055 (Obr. 2) – 1. Výstupní otvor vzduchu, 2. Ovládací panel, 3. Hlavní jednotka, 4. UV-C lampa, 5. Filtr „3 v 1“ (vstupní filtr, filtr s aktivním uhlím, HEPA filtr), 6. Kryt

3.Určení přístroje

Čistička vzduchu je zařízení určené k čištění vzduchu od smogu (polétavého prachu PM2,5), popílku, alergenů, plísní, mikroorganismů a jiných nečistot. Zařízení má 3stupňový filtrační systém: 1. Vstupní filtr zadržující větší nečistoty, jako jsou vlasy a srst, 2. Filtr s aktivním uhlím odstraňující nepříjemný zápach a kapalné organické sloučeniny, 3. HEPA filtr zadržující 99,7 % polétavých částic ve vzduchu a alergenů větších než 0,3 mikronu (jako jsou polétavý prach PM2,5, rostlinné pyly, zvířecí alergeny, zárodky plísní). Kromě toho je čistička vzduchu vybavena UV-C lampou, která zabíjí veškeré mikroorganismy, jako jsou viry, bakterie, plísně a jiné zárodky, a ionizátorem zlepšujícím kvalitu vzduchu v místnostech, kde se nacházejí zařízení, jako jsou monitory, televizory atp. (ionizátor se týká pouze DA-P070).

4.Omezení použití

Čističku vzduchu používejte pouze v souladu s níže uvedenými „Přípustnými pracovními podmínkami“. Zařízení je určeno pouze k použití v interiérech. Konstrukce a stavba zařízení nepředpokládá použití pro výdělečné/profesionální účely. Zařízení je určeno pouze k domácímu použití.
Samovolné změny v mechanické a elektrické konstrukci, všechny modifikace, běžná obsluha, která nebyla popsána v Návodu k obsluze, budou považovány za bezprávné a jejich důsledkem je okamžitá ztráta záručních práv, a Prohlášení o shodě ztrácí platnost.
Využití, které není v souladu s určením nebo není shodné s doporučeními a pokyny uvedenými v Návodu k obsluze, způsobí okamžitou ztrátu záručních práv.

PŘÍPUSTNÉ PROVOZNÍ PODMÍNKY
Nepřetržitý provoz S1.
Stroj lze používat pouze v uzavřených místnostech, se správně fungující ventilací.
Zabraňte vlhkosti Nenechávejte zapnutý přístroj bez dozoru.

5.Technické údaje

Model	DA-P070	DA-P055
Jmenovité napětí	230 V ~50 Hz	230 V ~50 Hz
Jmenovitý výkon	70 W	55 W
Maximální průtok vzduchu	483 m^3/h	272 m^3/h
Maximální hladina hluku	62 dB(A)	55 dB(A)
Časovač	1 h až 12 h	2h, 4h, 8h

6.Příprava k práci

Činnosti popsané v tomto bodě provádějte při zástrčce vytažené ze síťové zásuvky.

Po otevření obalu se ujistěte, že sada obsahuje všechny předpokládané díly (viz kapitola 12. „Kompletace a závěrečné poznámky“). Pokud v sadě chybí některý z dílů, kontaktujte prodejce.Před prvním použitím (jak je zobrazeno na obr. 3 a obr. 4) sejměte přední kryt zařízení, vyjměte filtry a stáhněte z nich ochrannou fólii, pak vložte filtry zpět a nasaďte kryt. Po provedení těchto činností je čistička vzduchu připravena k provozu.

7. Zapojení k síti

Před zapojením přístroje do zdroje napájení se ujistěte, zda napájecí napětí odpovídá hodnotě uvedené na výrobním štítku.
Napájecí instalace přístroje by měla být provedena v souladu se zásadními požadavky, které se vztahují na elektrické instalace, a splňovat bezpečnostní požadavky pro užívání. Parametry minimálního průřezu napájecího kabelu a minimální hodnoty pojistky podle výkonu stroje byly uvedeny v tabulce níže:

Výkon přístroje [W]	Minimální průřez vodiče [mm2]	Minimální hodnota pojistky typu C [A]
<700	0,75	6
700÷1400	1	10
1400÷2300	1,5	16
>2300	2,5	16

Instalace by měla být provedena kvalifikovaným elektrikářem. Pokud používáte prodlužovací kabely, dávejte pozor, aby průřez žíly nebyl menší než požadovaný (viz tabulka). Elektrický vodič položte takovým způsobem, aby během práce nehrozilo jeho přeřezání. Nepoužívejte poškozené prodlužovací kabely. Pravidelně kontrolujte technický stav napájecího kabelu. Netáhněte za napájecí kabel.

8.Zapnutí přístroje

Napájecí kabel připojte do síťové zásuvky. Abyste zařízení zapnuli, stiskněte tlačítko ZAP/VYP (obr. 7 a 8, pol. 1) na zařízení nebo na ovladači (pro model DA-P070).

9.Užívání přístroje

Upozornění! Při provozu zařízení nezakrývejte ani neucpávejte žádnou mřížku: výstupní a vstupní otvor vzduchu!

Po připojení čističky vzduchu k napájení a zapnutí nastavte vybranou rychlost a funkce zařízení stisknutím příslušných tlačítek na ovládacím panelu (obr. 7, pol. 2; obr. 8, pol. 3). U zařízení DA-P070 můžete všechny funkce vybrat také na dálkovém ovladači. Zapnutí/vypnutí dané funkce indikují příslušné LED diody na ovládacím panelu.
obr.7 DA-P070:
1 – Zapnutí/vypnutí zařízení.
2 – Nastavení rychlosti. Několikrát stiskněte tlačítko, abyste vybrali příslušnou rychlost.
3 – Zapnutí/vypnutí UV-C lampy a ionizace (tyto funkce jsou spřaženy).
4 – Časovač: automatické vypnutí zařízení po nastaveném čase. Několikrát stiskněte tlačítko, abyste nastavili příslušný čas vypnutí zařízení (v hodinách, od 1 h až 12 h)
5 – Tlačítko automatického přizpůsobení rychlosti zařízení stupni znečištění vzduchu
6 – Noční režim / uzamčení: jedno stisknutí – po 10 sekundách zhasnou LED diody zařízení. Přidržení tlačítka asi na 5 sekund uzamkne tlačítka na ovládacím panelu.
Obr.8 DA-P055:
1 – Zapnutí/vypnutí zařízení
2 – Zapnutí/vypnutí UV-C lampy
3 – Nastavení rychlosti. Několikrát stiskněte tlačítko, abyste vybrali příslušnou rychlost.
4 – Tlačítko resetu filtru a kontrolka indikující výměnu filtru / noční režim. Jedno stisknutí zapne noční režim asi po 10 sekundách (kontrolka začne blikat). Dlouhé přidržení (10 s) tlačítka resetuje senzor výměny filtru.
5 – Časovač: automatické vypnutí zařízení po nastaveném čase. Několikrát stiskněte tlačítko, abyste nastavili příslušný čas vypnutí zařízení.
Čistička vzduchu DA-P070 má ukazatel úrovně znečištění vzduchu. Barvy na ukazateli indikují množství polétavého prachu PM2,5 ve vzduchu (µg/m³)



Červená – (PM2,5: 151-500)
Růžová – (PM2,5: 101-150)
Žlutá – (PM2,5: 51-100)
Modrá – (PM2,5: 0-50)

10.Běžná obsluha

Před zahájením údržby odpojte zařízení od elektrického napájení.

Zařízení pravidelně čistěte a vysávejte. Čištění provádějte vysavačem, prach vysávejte úzkou štěrbinovou hubicí. K čištění zařízení používejte měkký bavlněný hadřík, lehce zvlhčený vodou. Nepoužívejte čisticí přípravky. Po vyčištění důkladně osušte plášť. Věnujte zvláštní pozornost tomu, aby voda nepronikla do vnitřku zařízení.
Pravidelně kontrolujte stav napájecího kabelu, zda není poškozen.
Zařízení uchovávejte na místě nedostupném pro děti.
Pokud možno v originálním obalu na suchém a chladném místě, v dostatečné vzdálenosti od tepelných zdrojů, zabraňte přímému styku s vodou.
Čištění a výměna filtrů
Demontáž filtru proveďte, jak je znázorněno na obrázku 3 (týká se DA-P070) a 4 (týká se DA-P055): sejměte kryt a vyjměte filtry.
DA-P070: vstupní filtr je namontován v rámečku, můžete jej přímo vytáhnout a vyčistit od prachu, např. vysavačem.
DA-P055: vstupní filtr je připevněn suchým zipem ke spřaženým filtrům (uhlíkový a HEPA), můžete jej odlepit a vyčistit od prachu, např. vysavačem.
Zařízení je pro uhlíkový filtr a HEPA filtr vybaveno senzorem výměny filtru. Nutnost výměny filtru indikuje blikající LED dioda „replace filter“. Po výměně filtrů resetujte senzor. Abyste mohli resetovat senzor v zařízení DA-P070, stiskněte tlačítko umístěné pod senzorem prašnosti na boční straně zařízení (obr. 10). Abyste mohli resetovat senzor v zařízení DA-P055, přidržte tlačítko resetu filtru (obr. 8, pol. 4) na ovládacím panelu tak dlouho, až zhasne dioda.

Upozornění: Ujistěte se, že filtry vkládáte správnou stranou: pomocné proužky pro vytahování filtru musí být po vložení volné a umožňovat vytažení filtrů. Nejprve vložte HEPA filtr, pak filtr s aktivním uhlím a nakonec vstupní filtr. Vstupní filtr je určen pro vícenásobné použití, po vyčištění jej můžete vložit zpět do zařízení.
Čištění senzoru prašnosti (obr. 9, týká se modelu DA-P070)
Senzor čistěte jednou za měsíc. Abyste to mohli provést, sejměte klapku umístěnou na boční straně zařízení. Senzor čistěte kartáčkem, měkkým, suchým hadříkem nebo vhodnou hubicí vysavače (obr. 9).
Výměna UV-C lampy (obr. 5 a 6):
Abyste mohli vyměnit lampu, nejprve vytáhněte kryt a filtry (viz: čištění a výměna filtrů). Pak vyšroubujte šroubky a vyjměte záslepku lampy a opatrně vytáhněte lampu jejím otočením o čtvrtinu otáčky v případě modelu DA-P070, nebo opatrně vytáhněte lampu a odpojte konektor v případě modelu DA-P055. Pak stejným způsobem namontujte novou lampu, zašroubujte záslepku a vložte filtry a kryt.

11. Samostatné odstraňování závad

Porucha	Příčina	Řešení
Zařízení nefunguje	Výpadek napětí v síťové zásuvce	Zkontrolujte napětí v instalaci
	Poškozený přepínač	Odevzdejte přístroj do servisu
	Poškozený napájecí kabel	Odevzdejte přístroj do servisu
	Přední kryt není správně nasazen	Zkontrolujte, zda jste kryt správně nasadili a přitlačili
Vzduch nevychází ze zařízení / snížený průtok vzduchu	Znečištěné filtry	Zkontrolujte filtry, vyčistěte je, v případě nutnosti vyměňte
Zařízení vydává hlasité zvuky	Znečištěné nebo nesprávně namontované filtry	Zkontrolujte, zda jste filtry správně namontovali, v případě nutnosti je vyměňte
	Cizí těleso ve ventilátoru	Odstraňte cizí těleso z ventilátoru
Zařízení nepohlcuje prach/zápachy	Velmi znečištěné filtry	Zkontrolujte filtry, vyčistěte je, v případě nutnosti vyměňte

12. Seznam součástí podle výkresu sestavení

Obsah balení:
DA-P070: Čistička vzduchu, vstupní filtr, filtr s aktivním uhlím, HEPA filtr, dálkový ovladač.
DA-P055: Čistička vzduchu, integrovaný vstupní filtr, filtr s aktivním uhlím a HEPA filtr.
Příslušenství dostupné v prodeji:
DA-P0701 – sada filtrů pro čističku DA-P070
DA-P0551 – sada filtrů pro čističku DA-P055
Při objednávání náhradních dílů uveďte číslo série dílu – viz seznam dílů a technický výkres. Popište poškozený díl a uveďte číslo série nebo přibližný termín zakoupení zařízení.
V záruční době se opravy provádějí podle zásad uvedených v záručním listu. Reklamovaný výrobek odevzdejte k opravě v místě zakoupení (prodejce je povinen přijmout reklamovaný výrobek) nebo zašlete do centrálního servisu DEDRA – EXIM na adresu: Serwis DEDRA – EXIM Sp. z o.o., ul. 3 Maja 8 (Millenium Logistic Park, hala A2), 05-800 Pruszków.
Přiložte prosím kopii dokladu o zakoupení a záruční list vystavený firmou DEDRA – EXIM. Bez těchto dokladů se bude oprava považovat za pozáruční. Přesně popište druh poruchy zařízení.
Pozáruční opravy provádí centrální servis. Poškozený výrobek zašlete do servisu (náklady na zaslání hradí uživatel).

SKObsah

1. Obrázky a nákresy
2. Bezpečnosť pri práci
3. Účel zariadenia
4. Obmedzenie použitia
5. Technické údaje
6. Príprava na prácu
7. Pripojenie k. el sieti
8.Zapnutie zariadenia
9. Používanie zariadenia
10. Priebežné činnosti obsluhy
11. Samostatné odstraňovanie porúch
12. Náhradné diely zariadenia, záverečné poznámky
13. Záručný list

Vyhlásenie o zhode je k dispozícii v sídle výrobcu DEDRA-EXIM Sp. z o.o.
POZOR
Pri práci zariadením odporúčame dodržiavať základné zásady bezpečnosti pri práci, aby ste sa vyhli požiarom prípadne mechanickým úrazom.
Pred použitím zariadenia sa, prosím, oboznámte s obsahom tohto Návodu na obsluhu Návod, prosím, uschovajte pre prípad použitia v budúcnosti.
Prísne dodržiavanie pokynov a odporúčaní obsiahnutých v tomto Návode na obsluhu umožní predĺžiť životnosť Vašej pneumatickej zošívačky

2. Bezpečnosť pri práci

Zariadenie môžu používať deti od 8 rokov, ako aj osoby s obmedzenými fyzickými, senzorickými, rozumovými schopnosťami, alebo osoby bez vedomostí a bez skúseností, ale iba pod podmienkou, že práce vykonávajú pod dohľadom, alebo boli preškolené z bezpečného používania zariadenia, a boli poinformované a chápu aktuálne riziká a ohrozenia v súlade s užívateľskými pokynmi zariadenia. Deti sa so zariadením v žiadnom prípade nesmú hrať. Deti bez dohľadu nemôžu zariadenie čistiť ani vykonávať jeho údržbu. Zariadenie môže používať iba osoba, ktorá sa dôkladne oboznámila a porozumela obsahu užívateľskej príručky.
Všeobecné bezpečnostné podmienky pracovného miesta
- Pracovnú zónu udržujte v poriadku a v čistote. Pracovisko, na ktorom je neporiadok, môže byť príčinou nehody.
- Zariadenie sa nesmie používať v blízkosti výbušných látok (horľavín, plynov, prachu ap.). V zariadení počas práce vznikajú iskri, ktoré môžu vyvolať vzplanutie.
- Keď sa zariadenie používa deti sa nesmú nachádzať v jeho blízkosti. Zariadenie sa musí skladovať mimo dosahu detí. Prítomnosť cudzích osôb môže byť príčinou straty kontroly nad zariadením.

Elektrická bezpečnosť
- Zástrčka musí byť kompatibilná z napájacou zásuvkou. Pred tým, ako zariadenie pripojíte k el. napätiu, overte, či hodnota el. napätia v obvode sa zhoduje s parametrami el. napätia uvedenými na výrobnom štítku zariadenia.Nesmú sa používať káble s prerábanou zástrčkou. Nesmú sa používať adaptéry zástrčky s ochranným uzemnení
- Vyhýbajte sa kontaktu s uzemnenými povrchmi, ako sú napr.: chladničky, radiátory, rúry ap. Úraz elektrickým prúdom ja horší, keď je telo užívateľa uzemnené.
- Zariadenie nevystavujte na pôsobenie dažďa a vlhkosti. Ak vody prenikne do zariadenia zvyšuje sa riziko zásahu elektrickým prúdom.
- Dbajte o napájací kábel.
- Kábel nikdy nepoužívajte na prenášanie náradia, ťahanie alebo na vyťahovanie zástrčky zo zásuvky. Napájací kábel chráňte pred pôsobením tepla, oleja, ostrých hrán alebo pohyblivých častí zariadenia.
- Zariadenie nepoužívajte, ak je poškodený napájací kábel alebo zástrčka. Ak chcete zariadenie vypnúť, napájací kábel nevyťahujte ťahaním za kábel.
- Pred prvým spustením zariadenia skontrolujte, či sa el. napätie v sieti zhoduje s hodnotami uvedenými na výrobnom štítku zariadenia.
- Ak sa zariadenie používa vo vlhkom prostredí, napájací el. obvod musí byť vybavený prúdovým chráničom. Uistite sa, že použitý elektrický obvod je zabezpečený prúdovým chráničom.

Osobná bezpečnosť
- Zariadenie nesmú používať osoby (vrátane detí), ktoré sú fyzicky alebo mentálne hendikepované, alebo osoby ktoré nemajú potrebné skúsenosti a vedomosti o fungovaní a o používaní zariadenia.
- Zariadenie nepreťažuje.
- Zapnuté (pracujúce) zariadenie nikdy nenechávajte bez dozoru.
- Zariadenie vždy zabezpečte pred náhodným spustením. Pred vložením zástrčky do zásuvky, alebo pred pripojením batérií alebo akumulátorov k el. napätiu, vždy sa uistite, či je vypínač zariadenia vo vypnutej polohe. Počas pripájania zariadenia k el. napätiu, počas prenášania zariadenia pripojeného k el. napätiu, nikdy nedržte prst na vypínači, v opačnom prípade môže dôjsť k nekontrolovanému spusteniu zariadenia, čo môže byť príčinou nehody.
- Zariadenie vždy zabezpečte pred náhodným spustením. Pred vložením zástrčky do zásuvky, alebo pred pripojením batérií alebo akumulátorov k el. napätiu, vždy sa uistite, či je vypínač zariadenia vo vypnutej polohe.
- Vždy pred nastavovaním zariadenia, výmenou príslušenstva, alebo po skončení práce, vyberte zástrčku zariadenia zo zásuvky (odpojte zdroj el. napätia). Táto činnosť chráni užívateľa pred nekontrolovaným spustením zariadenia.
- Pred spustením zariadenia odstráňte všetky kľúče a iné násadové náradia. Kľúče, náradie umiestnené v pohyblivých častiach zariadenia môžu byť príčinou nehody.
- Zariadenie skladujte mimo dosahu detí.
- Zariadenie sa musí pravidelne kontrolovať (technické prehliadky). Kontrolovať sa musia všetky upevnenia, správnosť fungovania pohyblivých častí, či nie sú blokované.
- Počas kontroly sa musia skontrolovať všetky diely, či nie sú poškodené, puknuté, a či nespôsobia nesprávne fungovanie zariadenia. Chybné a poškodené diely vymeňte na nové.
- Zariadenie a príslušenstvo musíte používať v súlade s touto príručkou. Nedodržiavanie týchto zásad môže viesť k vzniku nebezpečných situácií
- Osoby, ktoré sa neoboznámili s vyššie uvedenými bezpečnostnými predpismi, nesmú zariadenie obsluhovať ani používať. Osoby, ktoré nepoznajú bezpečnostné predpisy, ktoré nemajú skúsenosti s obsluhou zariadenia, sú vystavené riziku úrazu a môžu spôsobiť nehodu
- Nepoužívajte zariadenie, ak je vypínač/zapínač nefunkčný. Takto poškodené zariadenie odovzdajte do servisu na opravu.

Servis
Elektronáradie môže opravovať iba kvalifikovaný certifikovaný odborník, s použitím originálnych náhradných dielov. Takéto zaobchádzanie zaručí, že zariadenie a jeho používanie bude bezpečné.

Opis zariadenia (obr. 1,2)
DA-P070 (obr. 1) – 1. Kryt, 2. Vstupný filter, 3. Aktívny uhlíkový filter, 4. HEPA filter, 5. Ovládací panel, 6. Rúčka ,7. Výstupný prieduch, 8. UV-C lampa, 9. Snímač zaprášenia a tlačidlo resetovania filtra
DA-P055 (obr. 2) – 1. Výstupný prieduch, 2. Ovládací panel, 3. Hlavný modul, 4. UV-C lampa, 5. Filter „3 v 1" (vstupný, aktívne uhlie, HEPA), 6. Kryt

3.Účel zariadenia

Čistička vzduchu je zariadenie určené na očisťovanie vzduchu, zachytáva smog (jemné prachové častice PM 2,5), prach, alergény, zárodky húb a plesní, mikroorganizmy a iné nečistoty. Zariadenie má 3-stupňový systém filtrovania: 1. Vstupný filter zachytáva väčšie nečistoty, ako sú vlasy a srsť, 2. Filter s aktívnym uhlím zachytáva nepríjemné pachy a prchavé organické zlúčeniny, 3. HEPA filter zachytáva zo vzduchu do 99,7% pevných častíc a alergénov s veľkosťou nad 0,3 mikrónov (také ako jemné prachové častice PM2,5, peľ rastlín, živočíšne alergény, zárodky húb a plesní). Čistička vzduchu má dodatočne UV-C lampu, ktorá zabíja všetky mikroorganizmy, ako sú: vírusy, baktérie, huby, plesne ap., a ionizátor, ktorý zlepšuje kvalitu vzduchu v miestnostiach, v ktorých sa používajú také zariadenia ako napr. monitory, televízory ap. (ionizátor je iba v modeli DA-P070).

4.Obmedzenie používania

Čistička vzduchu sa môže používať iba v súlade s pokynmi, ktoré sú uvedené v Povolených prevádzkových podmienkach. Zariadenie sa môže používať iba vo vnútri, nesmie sa používať vonku.
Návrh ani konštrukcia zariadenia nepredpokladajú profesionálne/zárobkové použitie . Zariadenie je určené iba na domáce, neprofesionálne použitie.
Samostatne uskutočnené zmeny mechanickej alebo elektrickej konštrukcie, akékoľvek modifikácie, prípadne servisné činnosti neopísané v tomto návode na obsluhu, budú považované za bezprávne, dôsledkom čoho je okamžitý zánik práv vyplývajúcich zo záruky.
Elektronáradie sa musí používať v súlade s jeho účelom a v súlade s Návodom na používanie, v opačnom prípade sa automaticky a okamžite tratí udelená záruka.

PRÍPUSTNÉ PRACOVNÉ PODMIENKY
S1 neustála práca.

Zariadenie sa môže používať iba v čistých, suchých, dobre vetraných miestnostiach a v zatvorených miestnostiach s dobre fungujúcim vetraním.

5.Technická špecifikácia

Model	DA-P070	DA-P055
Menovité napätie	230 V ~50 Hz	230 V ~50 Hz
Menovitý príkon	70 W	55 W
Maximálny prietok vzduchu	483 m^3/h	272 m^3/h
Maximálna úroveň hluku	62 dB(A)	55 dB(A)
Časovač	1 h až 12 h	2h, 4h, 8h

6.Príprava na prácu

Činnosti, ktoré sú opísané v tomto bode, vykonávajte iba vtedy, keď je zástrčka napájacieho kábla zariadenia vytiahnutá z el. zásuvky.
Po otvorení balenia skontroluje, či zariadenie/súprava obsahuje všetky predpokladané časti/diely (pozri kapitola 12. „Diely zariadenia a záverečné poznámky"). Ak chýba nejaká časť/diel zariadenia/súpravy, kontaktujte predajcu zariadenia. Pred prvým spustením (tak ako je to znázornené na obr. 3 a obr. 4) zložte predný kryt zariadenia, vyberte filtre a odstráňte z nich zabezpečujúce fólie, následne filtre vložte naspäť na svoje miesta a založte kryt. Keď vykonáte tieto činnosti, čistička vzduchu je pripravená na použitie.

7. Pripojenie do napájacej siete

Pred pripojením zariadenia k el. napätiu skontrolovať, či sa el. napätie v sieti zhoduje s hodnotami uvedenými na výrobnom štítku. Napájací systém zariadenia musí byť vykonaný podľa podstatných požiadaviek týkajúcich sa elektroinštalácií, a musí spĺňať bezpečnostné požiadavky. Parametre minimálneho prierezu napájacieho vodiča, ako aj minimálnu hodnotu ističa, sú podľa výkonu zariadenia uvedené v nasledujúcej tabuľke.

Výkon zariadenia [W]	Minimálny prierez vodiča [mm2]	Minimálna hodnota ističa typu C [A]
<700	0,75	6
700÷1400	1	10
1400÷2300	1,5	16
>2300	2,5	16

Montáž môže vykonať iba kvalifikovaný a oprávnený technik. Ak používate predlžovacie šnúry skontrolujte, či prierez vodiča nie je menší ako minimálny požadovaný priemer (pozri tabuľka). Napájací kábel umiestnite tak, aby nebol počas práce vystavený riziku preseknutia. Nepoužívajte poškodené predlžovačky.
Periodicky kontrolujte technický stav napájacieho kábla. Neťahajte za napájací kábel.

8.Zapínanie zariadenia

Zástrčku zariadenia zastrčte do el. zásuvky. Keď chcete zariadenie zapnúť, stlačte tlačidlo zapnúť/vypnúť (obr. 7 a 8, pol. 1) na zariadení, alebo na diaľkovom ovládači (v prípade modelu DA-P070).

9.Používanie zariadenia

Pozor! Keď sa zariadenie používa (je spustené) v žiadnom prípade neprikrývajte ani neblokujte žiadny prieduch: výstupný ani vstupný prieduch!
Keď čističku vzduchu pripojíte k el. napätiu a keď ju spustíte, nastavte požadovanú rýchlosť a funkcie zariadenia stlačením príslušných tlačidiel na ovládacom paneli (obr. 7, pol. 2; obr. 8 pol. 3). V prípade modelu DA-P070 všetky funkcie sa dajú nastaviť aj na diaľkovom ovládači. To, či je daná funkcia zapnutá/vypnutá signalizujú jednotlivé kontrolky (symboly) na ovládacom paneli.
obr 7 DA-P070:
1 – Zapnutie/vypnutie zariadenia.
2 – Nastavenie rýchlosti. Požadovanú rýchlosť nastavíte stláčaním tohto tlačidla.
3 – Zapnutie/vypnutie UV-C lampy a ionizácie (tieto funkcie sú navzájom prepojené).
4 – Časovač: táto funkcia zariadenie automaticky vypne po zadanom čase. Požadovaný čas vypnutia zariadenia nastavíte stláčaním tohto tlačidla (v rozpätí od 1 do 12 hod.)
5 – Funkcia automatického prispôsobenia rýchlosti podľa úrovne znečistenia vzduchu
6 – Nočný režim/blokáda: jedným stlačením – po 10 sekundách sa vypnú všetky LED kontrolky zariadenia. Stlačením a podržaním tohto tlačidla na cca 5 sekúnd sa aktivuje blokáda tlačidiel ovládacieho panela.
obr 8 DA-P055:
1 – Zapnutie/vypnutie zariadenia
2 – Zapnutie/vypnutie UV-C lampy
3 – Nastavenie rýchlosti. Požadovanú rýchlosť nastavíte stláčaním tohto tlačidla.
4 – Tlačidlo resetovania filtra, a dióda signalizujúca potrebu výmeny filtra/nočný režim. Jedným stlačením tlačidla sa aktivuje nočný režim, ktorý sa spustí po cca 10 sekundách (kontrolka začne blikať). Stlačením a podržaním tlačidla na cca 10 sekúnd sa resetuje snímač výmeny filtra.
5 – Časovač: táto funkcia zariadenie automaticky vypne po zadanom čase. Požadovaný čas vypnutia zariadenia nastavíte stláčaním tohto tlačidla.
Čistička vzduchu model DA-P070 má integrovaný ukazovateľ úrovne znečistenia vzduchu. Jednotlivé farby poukazujú na množstvo čiastočiek prachu PM2,5 vo vzduchu (µg/m3).



Červená – (PM2,5: 151-500)
Ružová – (PM2,5: 101-150)
Žltá – (PM2,5: 51-100)
Modrá – (PM2,5: 0-50)

10.Priebežné obslužné činnosti

Pred začatím vykonávania obslužných činnosti, zariadenie odpojte od el. napätia.
Zariadenie sa musí pravidelne čistiť a vysávať. Na čistenie zariadenia používajte vysávač, prach odstráňte úzkym nadstavcom (štrbinovým nadstavcom). Na čistenie zariadenie môžete používať mäkké bavlnené handričky, jemne navlhčené vodou. Nepoužívajte čistiace prostriedky. Po vyčistení dôkladne osušte plášť zariadenia. Dávajte obzvlášť pozor, aby sa voda nedostala do vnútra zariadenia.
Pravidelne kontrolujte stav napájacieho kábla, či nie je poškodený.
Zariadenie uchovávajte na mieste mimo dosahu detí.
Nakoľko je to možné v originálnom obale na suchom a chladnom mieste, v bezpečnej vzdialenosti od tepelných zdrojov, chráňte pred priamym kontaktom s vodou.
Čistenie a výmena filtrov.
Pri demontáži filtra postupujte tak, ako je to znázornené na obr. 3 (týka sa DA-P070) a 4 (týka sa DA-P055): zložte plášť, vyberte filtre.
DA-P070: vstupný filter je namontovaný na rámiku, môžete ho vybrať priamo a očistiť z prachu, napr. vysávačom.
DA-P055: vstupný filter je upevnený suchým zipsom k modulu filtrov (filter s aktívnym uhlím a HEPA filter), môžete ho rozopnúť a očistiť z prachu, napr. vysávačom.
Zariadenie má integrované snímače výmeny filtra s aktívnym uhlím a HEPA filtra. Blikajúca LED kontrolka „replace filter" informuje o potrebe výmeny filtra. Po vykonaní výmeny filtrov, snímač resetujte. Keď chcete resetovať snímač v modeli DA-P070 stlačte tlačidlo, ktoré sa nachádza pod snímačom zanesenia filtra, na bočnej strane zariadenia (obr. 10). Keď chcete resetovať snímač v modeli DA-P055 stlačte tlačidlo resetovania filtra (obr. 8, pol. 4) na ovládacom paneli a podržte ho, kým príslušná kontrolka nezhasne.
Pozor: Dobre skontrolujte, či sú filtre vložené správnou stranou: pomocné pásky na vyberanie filtra musia byť po vložení filtra dostupné, aby sa filtre dali neskôr vytiahnuť. Najprv vložte HEPA filter, následne filter s aktívnym uhlím, a nakoniec vstupný filter. Vstupný filter je určený na viacnásobné použitie, po vyčistení sa môže opätovne použiť (vložiť).
Čistenie snímača zaprášenia (obr. 9, týka sa DA-P070)
Snímač čistite minimálne raz za mesiac. Keď to chcete urobiť, zložte veko nachádzajúce sa na bočnej strane zariadenia. Snímač čistite kefkou, mäkkou suchou handričkou alebo vhodným nadstavcom vysávača (obr. 9).
Výmena UV-C lampy (obr. 5 a 6):
Keď chcete vymeniť lampu, najprv odstráňte kryt a filtre (pozri: čistenie a výmena filtrov). Následne odskrutkujte skrutky, vyberte kryciu lištu, ktorá zakrýva lampu, a následne v prípade modelu DA-P070 jemne vytiahnite lampu otočením o 1/4 otáčky, alebo v prípade modelu DA-P055 lampu jemne vytiahnite a odopnite konektor. Následne adekvátnym spôsobom vložte novú lampu, priskrutkujte kryciu lištu, vložte filtre a namontujte kryt.

11.Samostatné odstraňovanie porúch

Príznak	Príčina	Riešenie
Zariadenie nefunguje	V el. zásuvke nie je napätie	Skontrolujte napätie el. obvodu
	Poškodený vypínač	Zariadenie odovzdajte do servisu.
	Poškodený napájací kábel	Zariadenie odovzdajte do servisu.
	Predný kryt nie je správne založený	Skontrolujte, či kryt je správne namontovaný a pritlačený
Vzduch nevchádza do zariadenia/Znížený prietok vzduchu	Filtre sú zanesené	Skontrolujte filtre, očistite ich, ak je to potrebné, vymeňte
Zariadenie vydáva hlasné zvuky	Zanesené alebo zle namontované filtre	Skontrolujte, či sú filtre dobre namontované, ak je to potrebné, vymeňte
	Vo ventilátore je cudzí predmet	Odstráňte z ventilátora cudzí predmet
Zariadenie nepohlcuje prach/zápach	Filtre sú veľmi zanesené	Skontrolujte filtre, očistite ich, ak je to potrebné, vymeňte

12.Finalizácia zariadenia, záverečné poznámky

Obsah balenia:
DA-P070: Čistička vzduchu, vstupný filter, filter s aktívnym uhlím, HEPA filter, diaľkový ovládač
DA-P055: Čistička vzduchu, kompaktný vstupný filter, filter s aktívnym uhlím a HEPA filter.
Príslušenstvo dostupné v predaji:
DA-P0701 – súprava filtrov do čističky DA-P070
DA-P0551 – súprava filtrov do čističky DA-P055
Pri objednávaní náhradných dielov uveďte číslo dielu/tovaru – pozri špecifikáciu dielov a schematický nákres zariadenia. Opíšte poškodený diel, uveďte číslo šarže alebo približný termín nákupu zariadenia.
Počas trvania záručnej lehoty sú prípadné opravy vykonávané podľa zásad uvedených v záručnom liste. Reklamovaný výrobok odovzdajte na opravu v mieste nákupu (predajca je povinný prijať reklamovaný výrobok), alebo ho pošlite do centrálneho servisu DEDRA–EXIM, na adresu: Serwis DEDRA – EXIM Sp. z o.o., ul. 3 Maja 8 (Millenium Logistic Park, hala A2), 05-800 Pruszków, Poľsko.
Pripojte kópiu dokladu o nákupe, ako aj záručný list vystavený spoločnosťou DEDRA–EXIM. Bez týchto dokladov bude prípadná opravu vykonaná ako pozáručná služby (platná). Dôkladne opíšte problém, poruchu zariadenia, a ako sa prejavuje.
Po skončení záručnej lehoty opravy vykonáva centrálny servis. Poškodený výrobok pošlite do servisu (náklady na zásielku hradí užívateľ).

LT Turinys

1. Nuotraukos ir schemos
2. Darbo sauga
3. Prietaiso paskirtis
4.Naudojimo apribojimai
5. Techniniai duomenys
6. Pasiruošimas darbui
7. Prijungimas prie elektros tinklo
8.Prietaiso įjungimas
9. Prietaiso naudojimas
10. Einamieji priežiūros darbai
11. Savarankiškas gedimų šalinimas
12. Prietaiso komplektas, baigiamosios pastabos
13. Dalių iš montavimo schemos sąrašas
14. Garantinis lapas

Atitikties deklaracija yra gamintojo „Dedra-Exim“ Sp. z o.o. būstinėje.
DĖMESIO
Naudojantis prietaisu rekomenduojama visada laikytis pagrindinių darbo saugos taisyklių siekiant sumažinti gaisro, elektros smūgio ar mechaninio sužalojimo galimybę.
Prieš pradedami naudotis įranga, susipažinkite su naudojimo instrukcijos turiniu. Išsaugokite naudojimo instrukciją, darbo saugos instrukciją ir Atitikties deklaraciją.
Griežtai laikydamiesi nurodymų ir patarimų pateiktų naudojimo instrukcijoje galėsite ilgai naudotis prietaisu.

2.Darbo sauga

Prašome įdėmiai perskaityti šį skirsnį, kad maksimaliai būtų sumažinta kūno sužalojimo ar nelaimingo atsitikimo dėl netinkamo aptarnavimo arba Darbo saugos taisyklių nežinojimo rizika.
Vyresni negu 8 metų vaikai, žmonės su fiziniais, jutimo arba psichiniais apribojimais, asmenys be patirties, asmenys, neturintys žinių apie įrenginį, gali naudoti įrenginį tik tuomet, jei yra prižiūrimi arba buvo apmokyti, kaip reikia saugiai naudoti įrenginį, bei jiems buvo paaiškinta ir jie suprato informaciją apie riziką, kurią neša įrenginio naudojimas. Vaikams draudžiama žaisti su įrenginiu. Valymo ir priežiūros darbus draudžiama atlikti vaikams, paliktiems be priežiūros.Įrenginį gali naudoti žmogus, kuris įdėmiai perskaitė ir suprato Naudojimo instrukciją.

Bendros saugos taisyklės darbo vietoje
- Darbo vieta turi būti tvarkinga ir švari. Netvarkinga vieta gali tapti nelaimingo atsitikimo priežastimi.
- Draudžiama dirbti su įrengimu šalia sprogstamųjų priemonių (degiųjų dujų, dulkių ir pan.). Darbo metu susidaro kibirkštys, galinčios sukelti gaisrą. Darbo metu vaikams draudžiama būti šalia įrenginio.
- Įrenginys turi būti taip laikomas, kad būtų neprieinamas vaikams. Dėl trečiųjų asmenų būvimo darbo vietoje galima prarasti įrenginio kontrolę.

Elektrinė sauga
- Kištukas turi atitikti rozetę. Draudžiama naudoti laidus, kurių kištukas buvo pakeistas. Draudžiama naudoti kištukų adapterius su apsauginiu įžeminimu. Nemodifikuoti kištukai ir atitinkamos rozetės sumažina nelaimingo atsitikimo įvykimo riziką.
- Vengti kontakto su įžemintu paviršiumi – pvz.: šaldytuvais, radiatoriais, vamzdžiais. Elektros smūgis yra didesnis, kai vartotojo kūnas yra įžemintas.
- Neleisti įrengimui būti drėgmėje arba lietuje. Vandens patekimas į įrengimą padidina elektros smūgio riziką..
- Rūpintis maitinamuoju laidu. Niekada nepakelti, netempti įrengimo už laidą, neištraukti kištuko iš rozetės tempiant už laidą. Elektros laidą būtina saugoti nuo šilumos, tepalų, smailių kraštų arba judančių įrengimo elementų.
- Draudžiama naudoti įrenginį, jei maitinimo laidas arba kištukas yra pažeisti. Išjungiant įrenginį, draudžiama tempti už laido.
- Prieš pirmą įjungimą reikia patikrinti, ar tinklo įtampa atitinka įtampą nurodytą informacinėje lentelėje.
- Jei įrengimas dirba drėgnoje aplinkoje, elektros laidų tinklas privalo turėti RDC apsaugą. Įsitikinti, kad elektros sistema turi liekamosios srovės prietaisą (RCD).

Žmonių sauga
- Įrenginio negali naudoti asmenys (įskaitant vaikus) su fiziniais arba psichiniais apribojimais, asmenys, neturintys patirties ar žinių apie įrenginį.
- Neperkrauti įrengimo.
- Negalima palikti veikiančio įrenginio be priežiūros.
- Vengti neplanuoto įrengimo įjungimo. Prieš įkišant kištuką į rozetę arba įdedant akumuliatorius ar maitinimo elementus, visada reikia įsitikinti, kad jungiklis yra pozicijoje „išjungtas“. Įrengimo įjungimas į elektros tinklą, pajungto įrengimo pakėlimas, kai pirštas guli ant įjungiklio, sukelia nekontroliuojamo įrengimo įjungimo pavojų ir gali būti nelaimingo atsitikimo priežastis.
- Vengti neplanuoto įrengimo įjungimo.
- Prieš įkišant kištuką į rozetę arba įdedant akumuliatorius ar maitinimo elementus, visada reikia įsitikinti, kad jungiklis yra pozicijoje „išjungtas“.
- Kiekvieną kartą, prieš reguliuojat įrengimą, keičiant priedus arba sustabdžius darbą, išimti kištuką iš rozetės (atjungti maitinimo šaltinį). Ši operacija apsaugo vartotoją nuo nekontroliuojamo įrengimo įjungimo.
- Prieš įjungiant įrengimą, pašalinti visus raktus ir kitus pagalbinius įrankius. Raktai ir kiti įrankiai, esantys judančiose įrengimo elementuose, gali būti nelaimingo atsitikimo priežastis.
- Įrengimas turi būti laikomas taip, kad būtų neprieinamas vaikams.
- Reikia atlikti technines įrengimo apžiūras. Būtina kontroliuoti tvirtinimo elementus, judančių dalių veikimo teisingumą bei tai, ar jos neužsiblokavo. Būtina kontroliuoti, ar dalys nėra pažeistos, suskilusios ir nebus neteisingo įrengimo veikimo priežastimi. Sugedusias arba pažeistas dalis būtina pakeisti naujomis.
- Įrengimą ir priedus galima naudoti tik pagal šią instrukciją. Šių taisyklių nepaisymas gali sukelti pavojingas situacijas.
- Asmenys, kurie nesusipažino su darbo saugos taisyklėmis, negali naudotis įrengimu. Asmenys, kurie nežino saugos taisyklių, neturi patirties, gali susižaloti arba sukelti nelaimingą atsitikimą.
- Nenaudoti įrengimo, kuriame neveikia įjungiklis/išjungiklis. Sugedusį įrengimą reikia atiduoti servisui.

Servisas
Elektros įrankio remontą gali atlikti tik kvalifikuotas personalas, naudojantis originalias dalis. Toks elgesys užtikrina įrengimo saugumą.

Prietaiso aprašymas (pav. 1,2)
DA-P070 (Pav. 1) – 1. Apsauga, 2. Pradinis filtras, 3. Aktyvus anglies filtras, 4. HEPA filtras, 5. Valdymo panelis, 6. Rankena, 7. Oro pūtimo anga, 8. UV-C lempa, 9. Dulkėtumo jutiklis ir filtro perkrovimo mygtukas
DA-P055 (Pav. 2) – 1. Oro pūtimo anga, 2. Valdymo panelis, 3. Pagrindinis elementas, 4. UV-C lempa, 5. Filtras „trys viename“ (pradinis, aktyvus anglies, HEPA), 6. Apsauga

3.Prietaiso paskirtis

Oro valytuvas – tai įrenginys skirtas valyti orą nuo smogo (PM2,5 dulkių), dulkių, alergenų, grybų, mikroorganizmų ir kitų nešvarumų. Įrenginys turi 3 laipsnių filtravimo sistemą: 1. Pradinis filtras sulaiko didesnius užteršimus (pvz. plaukus, gyvūnų kailio daleles), 2. Aktyvintos anglies filtras pašalina nemalonius kvapus ir lakiuosius organinius darinius, 3. HEPA filtras sulaiko 99,7 % lakiųjų dalelių ir alergenų, viršijančių 0,3 mikronus (tokius kaip pvz. PM2,5 dulkes, augalų dulkes, gyvūnų alergenus, grybų sporas). Be to, oro valytuvas turi UV-C lempą, naikinančią visus mikroorganizmus (pvz. virusus, bakterijas, grybus ir kitus), ir jonizatorių, gerinantį oro kokybę patalpose, kuriose veikia tokia įranga, kaip monitoriai, televizoriai ir pan. (jonizatorius yra tik modelyje DA-P070).

4.Naudojimo apribojimai

Oro valytuvas gali būti naudojamas tik pagal žemiau esančias Leistinas darbo taisykles. Įrenginys yra skirtas naudoti tik patalpų viduje.
Įrenginio konstrukcija ir sandara nenumato, kad įrenginys bus naudojamas profesionaliais / uždarbiavimo tikslais. Įrenginys yra skirtas naudoti namų buityje.
Savavališkas mechaninės ir elektros sandaros keitimas, bet kokios modifikacijos, priežiūros veiksmai, kurie nėra aprašyti Naudojimo instrukcijoje, bus laikomi neteisėtais, kurie nedelsiant anuliuoja vartotojo teises pasinaudoti garantiniu aptarnavimu. Naudojant įrenginį ne pagal paskirtį arba kitaip, negu yra nurodyta Naudojimo instrukcijoje, Garantinės teisės yra anuliuojamos, o Atitikties deklaracija nustoja galiojusi.
Naudojant įrenginį ne pagal paskirtį arba kitaip, negu yra nurodyta Naudojimo instrukcijoje, Garantinės teisės yra anuliuojamos, o Atitikties deklaracija nustoja galiojusi.

LEISTINOS DARBO SĄLYGOS
S1 nuolatinis darbas.
Įrenginys gali būti naudojamas tik patalpose su gerai veikiančia ventiliacija.
Vengti drėgmės.
Nepalikti įjungto įrenginio be priežiūros.

5.Techniniai duomenys

Modelis	DA-P070	DA-P055
Nominali įtampa	230 V ~50 Hz	230 V ~50 Hz
Nominali galia	70 W	55 W
Maksimali oro srovė	483 m^3/h	272 m^3/h
Maksimalus triukšmo lygis	62 dB(A)	55 dB(A)
Laikmatis	nuo 1 val. iki 12 val.	2 val., 4 val., 8 val.

6.Pasiruošimas darbui

Šiame punkte aprašyti veiksmai turi būti atliekami išėmus kištuką iš rozetės.
Atidarius įpakavimą, reikia įsitikinti, kad komplekte yra visi reikalingi elementai (žiūr. 12 punktą „Įrenginio komplektacija ir baigiamosios pastabos“). Jei komplekte nėra kažkokio elemento, reikia susisiekti su pardavėju. Prieš pirmą įjungimą reikia nuimti priekinę apsaugą, išimti filtrus ir pašalinti iš jų apsauginę foliją, toliau įdėti filtrus ir uždėti apsaugą, kaip yra parodyta pav. 3 ir pav. 4. Atlikus šiuos veiksmus, oro valytuvas yra paruoštas darbui.

7. Pajungimas prie tinklo

Prieš paleisdami prietaisą, patikrinkite ar maitinimo įtampa atitinka vertę pateiktą vardinių duomenų lentelėje.Staklių maitinamoji sistema turi būti atlikta pagal pagrindinius reikalavimus, nustatančius elektros sistemų veikimą, ir atitikti saugaus naudojimo reikalavimus. Minimalaus maitinamojo laido skersmens ir minimalios

saugiklio vertės parametrai, priklausantys nuo prietaiso galios, yra nurodyti žemiau esančioje lentelėje.

Prietaiso galia [W]	Minimalus laido skersmuo [mm2]	Minimali C tipo saugiklio vertė [A]
<700	0,75	6
700÷1400	1	10
1400÷2300	1,5	16
>2300	2,5	16

Elektros instaliacija turi būti atliekama profesionalaus elektriko. Jei ketinate naudoti ilgintuvą, įsitikinkite, ar jo skerspjūvis būtų ne mažesnis kaip nurodytas (žiūr. lentelę). Elektrinį laidą reikia padėti taip, kad jo nebūtų galima perpjauti, o jo ilgis netrukdytų dirbant. Nenaudokite sugadintų ilgintuvų.
Kas kažkiek laiko tikrinkite maitinimo kabelio techninę būklę. Netraukite už maitinimo laidą ištraukdami kištuką iš elektros lizdo.

8. Įrenginio įjungimas

Įjungti maitinimo laidą į rozetę. Norint įjungti įrenginį, reikia paspausti mygtuką „išjungti/įjungti“ (pav. 7 ir 8, poz. 1) ant įrenginio arba pulto (modelis DA-P070).

9.Prietaiso naudojimas

Dėmesio! Įrenginio darbo metu negalima pridengti arba užblokuoti nei vienos iš oro įsiurbimo ar išmetimo angų!
Įjungus oro valytuvą į elektros tinklą ir įjungus jį, reikia pasirinkti norimą greitį ir funkcijas paspaudžiant atitinkamus mygtukus ant valdymo panelio (pav. 7, poz. 2; pav. 8 poz. 3). Modelyje DA-P070 visas funkcijas galima pasirinkti taip pat paspaudžiant atitinkamus mygtukus ant pulto. Įjungiant / išjungiant konkrečią funkciją, valdymo panelyje užsideda atitinkami diodai.
Pav. 7 DA-P070:
1 – Įrenginio įjungimas / išjungimas.
2 – Greičio nustatymas. Pasirenkant norimą greitį, reikia paspausti mygtuką kelis kartus.
3 - UV-C lempos ir jonizavimo funkcijos įjungimas / išjungimas (šios funkcijos yra tarpusavyje susijusios).
4 – Laikmatis: įrenginys automatiškai išsijungs praėjus nustatytam laikui. Nustatant norimą išsijungimo laiką, reikia kelis kartus paspausti mygtuką (valandomis – nuo 1 val. iki 12 val.).
5 – Automatinio įrenginio greičio pritaikymas atsižvelgiant į oro užterštumo laipsnį.
6 – Naktinis režimas / blokavimas: paspaudus vieną kartą, po 10 sekundžių įrenginio LED diodai išsijungs. Prilaikius mygtuką apie 5 sekundes, mygtukai valdymo panelyje užsiblokuos.
Pav. 8 DA-P055:
1 – Įrenginio įjungimas / išjungimas
2 – UV-C lempos įjungimas / išjungimas
3 – Greičio nustatymas. Pasirenkant norimą greitį, reikia paspausti mygtuką kelis kartus.
4 – Filtro perkrovimo mygtukas ir diodas, signalizuojantis filtro keitimą / naktinį režimą. Paspaudus vieną kartą, po maždaug 10 sekundžių įsijungia naktinis režimas (diodas pradeda mirksėti). Ilgiau prilaikius mygtuką (10 sek.), yra perkraunamas filtro keitimo jutiklis.
5 – Laikmatis: įrenginys automatiškai išsijungs praėjus nustatytam laikui. Nustatant norimą išsijungimo laiką, reikia kelis kartus paspausti mygtuką.
Oro valytuvas DA-P070 turi oro užteršimo lygio jutiklį. Spalvos rodiklyje parodo PM2,5 dulkių kiekį ore (µg/m3).



Raudona – (PM2,5: 151-500)
Rožinė – (PM2,5: 101-150)
Geltona – (PM2,5: 51-100)
Mėlyna – (PM2,5: 0-50)

10.Einamieji priežiūros darbai

Prieš pradedant priežiūros veiksmus, reikia išjungti įrenginį iš elektros tinklo.
Įrenginys turi būti reguliariai valomas dulkių siurblių. Valymas turi būti atliekamas dulkių siurbliu, dulkes reikia šalinti naudojant siaurą antgalį. Valant įrenginį, galima naudoti vos drėgną medvilninę šluostę. Nenaudoti detergentų. Nuvalius, reikia kruopščiai nusausinti korpusą. Būtina atkreipti ypatingą dėmesį, kad vanduo nepatektų į įrenginio vidų.
Reikia reguliariai tikrinti maitinimo laido būklę ir žiūrėti, ar nėra pažeidimų.
Įrenginys turi būti laikomas vaikams neprieinamoje vietoje.
Jei yra tokia galimybė, rekomenduojama laikyti originalioje pakuotėje sausoje ir vėsioje vietoje, atokiai nuo šilumos šaltiniu, vengti tiesioginio kontakto su vandeniu.
Filtrų valymas ir keitimas
Filtro demontavimas yra parodytas pav. 3 (modelis DA-P070) ir pav. 4 (modelis DA-P055): nuimti korpusą ir išimti filtrus.
DA-P070: pradinis filtras yra užmontuotas ant rėmelio, jį galima išimti ir pašalinti dulkes pvz. dulkių siurbliu.
DA-P055: pradinis filtras yra pritvirtintas prie sujungtų filtrų (anglies ir HEPA) lipuko pagalba, jį galima atkabinti ir pašalinti dulkes pvz. dulkių siurbliu.
Anglies ir HEPA filtrams – įrenginys turi filtro keitimo jutiklį. Filtro keitimo poreiki signalizuoja mirksintis LED diodas „replace filter“. Pakeitus filtrus, reikia perkrauti jutiklį. Norint perkrauti jutiklį modelyje DA-P070, reikia paspausti mygtuką, esantį žemiau dulkėtumo jutiklio ant įrenginio šono (pav. 10). Norint perkrauti jutiklį modelyje DA-P055, reikia prilaikyti filtro perkrovimo mygtuką (pav. 8, poz. 4) valdymo panelyje, kol diodas užges.
Dėmesio: Reikia įsitikinti, kad filtrai yra įdedami teisinga puse: įdėjus filtrą, pagalbinės juostelės turi būti prieinamos ir leisti demontuoti filtrus. Pirmiausia yra įdedamas HEPA filtras, toliau aktyvus anglies filtras, pabaigoje pradinis filtras.
Pradinis filtras yra daugkartinio naudojimo, nuvalius, jį galima vėl įdėti.
Dulkėtumo jutiklio valymas (pav. 9, modelis DA-P070)
Jutiklį reikia valyti kartą per mėnesį. Norint tai padaryti, reikia nuimti dangtelį, esantį ant įrenginio šono. Jutiklį galima valyti šepetėliu, minkšta sausa šluoste arba atitinkamu dulkių siurblio antgaliu (pav. 9).
UV-C lempos keitimas (pav. 5 ir 6):
Norint pakeisti lempą, reikia pirmiausiai pašalinti apsaugą ir filtrus (žiūr.: filtrų valymas ir keitimas). Toliau reikia atsukti varžtus ir išimti aklę, pridengiančią lempą ir atsargiai išimti lempą pasukant ją 1/4 sūkio modelyje DA-P070 arba atjungiant konektorių modelyje DA-P055. Toliau identiškai įdėti naują lempą, prisukti aklę ir užmontuoti filtrus arba apsaugą.

11.Savarankiškas gedimų šalinimas

Simptomas	Priežastis	**Sprendimas**
Įrenginys neveikia	Nėra įtampos rozetėje	Patikrinti įtampą sistemoje
	Sugedo įjungiklis	Atiduoti įrenginį remontui
	Pažeistas maitinimo laidas	Atiduoti įrenginį remontui
	Priekinė apsauga nėra tinkamai užmontuota	Patikrinti, ar apsauga yra tinkamai užmontuota ir prispausta.
Oras nėra išpučiamas iš įrenginio / Sumažinta oro srovė	Užsiteršė filtrai	Patikrinti filtrus, nuvalyti, pakeisti, jei reikia
Įrenginys skleidžia garsius garsus	Užsiteršė filtrai arba buvo blogai užmontuoti	Patikrinti filtrų montavimo teisingumą, jei reikia, pakeisti
	Netinkamas daiktas ventiliatoriuje	Pašalinti netinkamą daiktą iš ventiliatoriaus
Įrenginys nešalina dulkių / kvapų	Labai nešvarūs filtrai	Patikrinti filtrus, nuvalyti, pakeisti, jei reikia

12.Prietaiso komplektas, baigiamosios pastabos

Įpakavimo turinys:
DA-P070: Oro valytuvas, pradinis filtras, aktyvintos anglies filtras, HEPA filtras, nuotolinio valdymo pultas.
DA-P055: Oro valytuvas, integruotas pradinis, aktyvintos anglies ir HEPA filtras.
Prekyboje prieinami priedai:
DA-P0701 – filtrų rinkinys oro valytuvui DA-P070
DA-P0551 – filtrų rinkinys oro valytuvui DA-P055
Užsakant atsargines dalis, prašome nurodyti atsarginės dalies numerį – žiūr. dalių specifikaciją ir sandaros schemą. Prašome aprašyti pažeistą dalį ir nurodyti partijos numerį arba orientacinį įrenginio pirkimo laiką.
Garantiniame laikotarpyje remontai yra atliekami remiantis Garantiniame lape nurodytomis sąlygomis. Prašome pateikti produktą, dėl kurio yra pateikiama pretenzija, remontui jo pirkimo vietoje (pardavėjas privalo priimti tokį produktą) arba atsiųsti į „DEDRA-EXIM“ centrinį servisą adresu: Servisas „DEDRA – EXIM“ Sp. z o.o., ul. 3 Maja 8 (Millenium Logistic Park, hala A2), 05-800 Pruškuvas.
Prašome pridėti pirkimo dokumento kopiją ir garantinį lapą, kurį išrašė „DEDRA-EXIM“. Be šių dokumentų remontas bus laikomas pogarantiniu remontu. Prašome kruopščiai aprašyti įrenginio gedimą.
Garantiniam laikotarpiui pasibaigus, remontą atlieka Centrinis servisas. Sugedusi produktą reikia išsiųsti į servisą (siuntimo išlaidas padengia vartotojas).

LV Satura rādītājs

1. Fotoattēli un raksti
2,Darba drošība
3. Ierīces norīkošana
4. Lietošanas ierobežojums
5. Tehniskie parametri
6. Darba sagatavošana
7. Pieslēgšana pie elektroapgādes
8.Ierīces ieslēgšana
9. Ierīces lietošana
10. Kārtējas apkalpošanas rīcība
11. Defekta paša novēršana
12. Ierīces komplektācija, gala piezīmes
13. Garantijas talons

Atbilstības deklarācija atrodas pie ražotāja Dedra-Exim Sp. z o.o.
UZMANĪBU
Darba laikā ar ierīci rekomendējam vienmēr ievērot pamatīgus darba drošības nosacījumus, lai izvairīties no ugunsgrēka, elektrības trieciena vai mehāniska ievainojuma.
Pirms ierīces ekspluatācijas uzsākšanas lūdzam iepazīties ar Lietošanas instrukciju. Lūdzam saglabāt Lietošanas instrukciju, darba drošības instrukciju un Atbilstības deklarāciju.
Lietošanas Instrukcijas rekomendāciju un norādījumu stipra ievērošana ļaus pagarināt Jūsu ierīces darba laiku.

2. Darba drošība

Lūdzu, rūpīgi iepazīstieties ar šīs nodaļas saturu, lai izvairītos no negadījumu un traumu riska, ko varētu izraisīt nepareiza ierīces izmantošana vai darba drošības noteikumu nezināšana un neievērošana.Šo ierīci drīkst izmantot bērni no 8 gadu vecuma un personas ar ierobežotām fiziskām, sensorām vai garīgām spējām, kā arī personas ar nepietiekošu pieredzi un zināšanām tikai ar tādu nosacījumu, ja tas notiek par viņu drošību atbildīgās personas uzraudzībā, vai ja tikuši apmācīti par ierīces drošu lietošanu un izprot potenciālos riskus, kas saistīti ar nepareizu ierīces lietošanu. Bērni nedrīkst rotaļāties ar ierīci un veikt ierīces tīrīšanu vai apkopi bez

pieaugušo klātbūtnes.Ierīci drīkst izmantot persona, kas rūpīgi iepazinusies un sapratusi lietošanas pamācības saturu.

Darba vietas vispārējie drošības nosacījumi

- Saglabāt darba vietu kārtībā un tīrībā. Nenokārtota darba vieta var ierosināt nelaimes gadījumu.
- Nestrādājiet ar ierīci ugunsnedrošu materiālu tuvumā (viegli uzliesmojošas vielas, gāzes, putekļi u.tml.). Ierīce darba laikā izveido dzirksteles, kas var ierosināt ugunsgrēku.
- Darba laikā ar ierīci bērni nedrīkst atrasties tās tuvumā.Uzglabājiet ierīci bērniem nepieejamā vietā.

Elektriskā drošība

- Kontaktdakšai jābūt piemērotai elektrotīkla kontaktligzdai. Nedrīkst izmantot kabeļus ar pārveidotu kontaktdakšu.Nedrīkst lietot vadus ar pārveidotu kontaktdakšu.Nedrīkst lietot kontaktdakšas adapteru ar iezemējumu. Nemodificētas kontaktdakšas un attiecīgas ligzdas samazina nelaimes gadījuma risku.
- Nekontaktēties ar iezemētu virsmu, piem., ar ledusskapjiem, radiatoriem, caurulēm. Elektrības trieciens ir stiprāks, kad lietotāja ķermenis ir iezemēts.
- Neatstāt ierīci zem lietus un mitrumā. Ūdens nokļūšana ierīcē paaugstina elektrības trieciena risku.
- Rūpēties par vadu. Nedrīkst pārnest, vilkt vai atslēgt kontaktdakšu no ligzdas, turēšot ierīci ar vadu. Barošanas vadu sargāt no siltuma, eļļām, asām malām vai ierīces kustošiem elementiem.
- Nedrīkst lietot ierīci, kad elektrības vads vai kontaktdakša ir bojāti.
- Nevelciet strāvas vadu, lai izslēgtu ierīci.
- Pirms pirmās iedarbināšanas pārbaudīt, vai elektroapgādes spriegums atbilst nominālam spriegumam.
- Ja ierīce strādā mitrā atmosfērā, barošanas tīkls jābūt apgādāts ar automātisku izslēdzēju (RDC). Pārbaudīt, vai elektriskā instalācija ir apgādāta ar RDC.

Personu drošība

- Ierīci nevar lietot personas (ieskaitot bērnus) ar fiziskiem vai psihiskiem ierobežojumiem, vai bez pieredzes un zināšanas par ierīces lietošanu.
- Nedrīkst pārslogot ierīci.
- Darbības laikā neatstājiet ierīci bez uzraudzības.
- Izvairieties no ierīces netīšas ieslēgšanas. Pirms kontaktdakšas novietošanas ligzdā pārliecinieties, vai elektroinstrumenta slēdzis ir izslēgtā stāvoklī. Ierīces pieslēgšana pie tīkla, pieslēgtas ierīces pārvietošana, kad pirksts atrodas uz ieslēdzēja, var ierosināt nekontrolētu ierīces ieslēgšanu un var būt par nelaimes gadījuma iemeslu.
- Izvairieties no ierīces netīšas ieslēgšanas. Pirms kontaktdakšas novietošanas ligzdā pārliecinieties, vai elektroinstrumenta slēdzis ir izslēgtā stāvoklī.
- Atslēgt kontaktdakšu no ligzdas (barošanas avota) pirms ierīces regulēšanas, elementu mainīšanas vai darba pabeigšanas. Tas ļaus pasargāt lietotāju no ierīces nekontrolētas iedarbināšanas.
- Noņemt visu atslēgu un citu instrumentu pirms ierīces iedarbināšanas. Atslēgas, instrumenti ierīces kustošos elementos var ierosināt nelaimes gadījumu.
- Ierīci glabāt tādā veidā, lai nebūtu pieejama bērniem.
- Ierīce jābūt atdota tehniskām apskatēm. Jābūt kontrolēti stiprinājumi, kustošu elementu pareiza darbība - vai nav nobloķēti. Jābūt kontrolēti ierīces elementi - vai nav bojāti, sasprāgti un vai neierosinās ierīces nepareizu darbību. Defektīvu un bojātu elementu mainīt ar jaunu.
- Ierīces un aksesuāru lietošanai jāatbilst sniegtajiem norādījumiem. Noteikumu neievērošana var novest pie bīstamām situācijām
- Ierīci nevar apkalpot personas, kas nav iepazīstinātas ar minētiem noteikumu punktiem. Personas, kas nav iepazīstinātas ar drošības nosacījumiem un bez pieredzes ierīces apkalpošanā var ierosināt ievainojumus.
- Nedrīkst lietot ierīci ar nefunkcionējošu izslēdzēju/ieslēdzēju. Tā bojāto ierīci ir obligāti nepieciešami atdot servisam.

Serviss

Ierīci var remontēt tikai kvalificēts meistars, lietojot oriģinālu rezerves daļu. Tas garantēs ierīces drošības saglabāšanu.

Ierīces apraksts (zīm. A)

DA-P070 (1. zīm.). 1. Aizsargs. 2. Priekšfiltrs. 3. Aktīvās ogles filtrs. 4. HEPA filtrs. 5. Vadības panelis. 6. Rokturis. 7. Gaisa izplūde. 8. UV-C lampa. 9. Gaisa kvalitātes sensors un filtra atiestates poga

DA-P055 (2. zīm.). 1. Gaisa izplūde. 2. Vadības panelis. 3. Galvenā vienība. 4. UV-C lampa. 5. Filtrs „trīs vienā" (priekšfiltrs, aktīvās ogles un HEPA filtrs). 6. Aizsargs

3.Ierīces pielietojums

Gaisa attīrītājs ir ierīce, kas paredzēta gaisa attīrīšanai no smoga (cietajām daļiņām PM 2,5), putekļiem, alergēniem, sēnēm, mikroorganismiem un citiem piesārņojumiem. Ierīcei ir trīspakāpju filtrēšanas sistēma. 1. Priekšfiltrs, kas aptur lielākus piesārņojumus, tajā skaitā matus un spalvu. 2. Aktīvās ogles filtrs, kas noņem smakas un gaistošos organiskos savienojumus. 3. HEPA filtrs, kas aptur 99,7% cieto daļiņu un alergēnu, kuru izmērs ir lielāks par 0,3 mikroniem (tādus kā cietās daļiņas PM 2,5, putekšņi, dzīvnieku izcelsmes alergēni, sēņu sporas). Papildus tam gaisa attīrītājs ir aprīkots ar UV-C lampu, kas nogalina visādus mikroorganismus, tādus kā vīrusi, baktērijas, sēnes utt., un jonizatoru, kas uzlabo gaisa kvalitāti telpās, kurās atrodas ierīces, tādas kā monitori, televizori utt. (jonizators attiecas tikai uz DA-P070 modeli).

4.Lietošanas ierobežojumi

Gaisa attīrītāju var lietot tikai atbilstoši turpmāk norādītajiem pieļaujamajiem darba apstākļiem. Ierīce ir paredzēta tikai lietošanai iekštelpās.
Ierīces konstrukcijā un uzbūvē nav paredzēta tās izmantošana komerciāliem/profesionāliem mērķiem. Ierīce ir paredzēta tikai lietošanai mājsaimniecībās.
Visas patstāvīgas izmaiņas mehāniskā un elektriskā konstrukcijā, visas modifikācijas, rīcība, kas nav aprakstītā šajā Lietošanas Instrukcijā var ierosināt Garantijas Tiesību tulītēju pazaudēšanu. Ierīces lietošana neievērojot norādījumus un Lietošanas instrukciju ierosina Garantijas tiesību tulītēju pazaudēšanu un Atbilstības deklarācija zaudē spēku.
Ierīces lietošana neievērojot norādījumus un Lietošanas instrukciju ierosina Garantijas tiesību tulītēju pazaudēšanu un Atbilstības deklarācija zaudē spēku.

PIEĻAUJAMI DARBA NOSACĪJUMI
S1 — nepārtraukta darbība.

Ierīce var būt lietota tikai slēgtās telpās, ar pareizi funkcionējošu ventilāciju. Nedrīkst atstāt strādājošo ierīci bez uzraudzības. Nedrīkst atstāt ieslēgto ierīci bez uzraudzības.

5.Tehniskie parametri

Modelis	DA-P070	DA-P055
Nominālais spriegums	230 V ~50 Hz	230 V ~50 Hz
Nominālā jauda	70 W	55 W
Maksimālā gaisa caurplūde	483 m^3/h	272 m^3/h
Maksimālais trokšņa līmenis	62 dB(A)	55 dB(A)
Taimeris	no 1 h līdz 12 h	2h, 4h, 8h

6.Darba sagatavošana

Šajā punktā aprakstītās darbības drīkst veikt tikai tad, kad kontaktdakša ir izvilkta no kontaktligzdas.
Pēc iepakojuma atvēršanas jāpārliecinās, ka komplekts ietver visus paredzētus elementus (skatīt 12. nodaļā „Komplektācija un noslēguma piezīmes"). Ja komplektā trūkst jebkura elementa, sazinieties ar pārdēvēju. Pirms pirmās iedarbināšanās (kā parādīts 3. zīm. un 4. zīm.) noņemiet ierīces priekšējo aizsargu, izvelciet filtrus un noņemiet no tiem aizsargplēvi, pēc tam ievietojiet filtrus atpakaļ un uzstādiet aizsargu. Pēc šo darbību veikšanas ierīce ir gatava darbam.

7. Pieslēgšana pie elektroapgādi

Pirms ierīces pieslēgšanas pie elektroapgādes pārbaudīt, vai elektroapgādes spriegums atbilst rādītam uz nominālās tabuliņas.Ierīces barošanas instalācija jābūt veikta atbilstoši galvenajām prasībām, kas attiecas elektroinstalācijām un ievēro lietošanas drošības prasību Barošanas vada minimālais šķērsgriezums un drošinātāja minimālā vērtība atkarīgi no ierīces jaudas ir nodoti tabulā.

Ierīces jauda [W]	Vada minimālais šķērsgriezums [mm2]	C tipa drošinātāja minimālā vērtība [A]
<700	0,75	6
700÷1400	1	10
1400÷2300	1,5	16
>2300	2,5	16

Instalāciju var veikt tikai kvalificēts elektromontieris. Pagarinātāja lietošanas gadījumā pārbaudīt, lai vada griezums nebūtu mazāks par no prasīta (sk. tabulu). Elektrības vadu novietot tā, lai darba laikā nevarētu to pārgriezt. Nelietot sabojāto pagarinātāju.Periodiski pārbaudīt elektrības vada tehnisko stāvokli. Nedrīkst vilkt elektrības vadu.

8. Ierīces ieslēgšana

Pieslēdziet barošanas vadu kontaktligzdai. Lai ieslēgtu ierīci, nospiediet ieslēgšanas/izslēgšanas pogu (7. un 8. zīm, 1. poz.) uz ierīces vai uz pults (DA-P070).

9. Iekārtas izmantošana

Uzmanību! Ierīces darbības laikā nedrīkst aizsegt vai bloķēt ne gaisa izplūdes, ne gaisa ieplūdes režģi.
Pēc gaisa attīrītāja pieslēgšanas barošanas avotam un tā ieslēgšanas iestatiet vēlamu ātrumu un ierīces funkcijas, nospiežot attiecīgas pogas uz vadības paneļa (7. zīm, 2. poz.; 8. zīm., 3. poz.). Ierīces DA-P070 gadījumā visas funkcijas var izvēlēties arī uz tālvadības pults. Funkciju ieslēgšanu/izslēgšanu signalizē attiecīgas diodes uz vadības paneļa.
zīm. 7 DA-P070:
1. Ierīces ieslēgšana/izslēgšana.
2. Ātruma iestatījumi. Nospiediet pogu vairākkārt, lai izvēlētos vēlamo ātrumu.
3. UV-C lampas un jonizācijas ieslēgšana/izslēgšana (šīs funkcijas ir savstarpēji saistītas).
4. Taimeris: automātiska ierīces izslēgšana pēc izvēlētā laika iztecēšanas. Nospiediet pogu vairākkārt, lai iestatītu piemēroto ierīces izslēgšanas laiku (stundās, no 1 h līdz 12 h).
5. Ierīces ātruma gaisa kvalitātei automātiskas pielāgošanas poga.
6. Nakts režīms/bloķēšana: vienreizēja nospiešana — pēc 10 sekundēm tiek izslēgtas ierīces LED diodes. Pogas turēšana nospiestā stāvoklī 5 sekunžu laikā — tiek bloķētas pogas uz vadības paneļa.
zīm. 8 DA-P055:
1. Ierīces ieslēgšana/izslēgšana.
2. UV-C lampas ieslēgšana/izslēgšana.
3. Ātruma iestatījumi. Nospiediet pogu vairākkārt, lai izvēlētos vēlamo ātrumu.
4. Filtra atiestatīšanas poga un diode, kas signalizē filtra nomaiņu/nakts režīmu. Vienreizēja nospiešana — pēc aptuveni 10 sekundēm tiek ieslēgts nakts režīms (diode sāk mirgot). Pogas ilga turēšana nospiestā stāvoklī (10 s) — tiek atiestatīts filtra nomaiņas sensors.
5. Taimeris: automātiska ierīces izslēgšana pēc izvēlētā laika iztecēšanas. Nospiediet pogu vairākkārt, lai iestatītu vēlamu ierīces izslēgšanas laiku.
Gaisa attīrītājs DA-P070 ir aprīkots ar gaisa kvalitātes indikatoru. Krāsas uz indikatora norāda cieto daļiņu PM 2,5 daudzumu gaisā (μg/m3).



Sarkana — (PM 2,5: 151–500);
Rozā — (PM 2,5: 101–150);
Dzeltena — (PM 2,5: 51–100);
Zila — (PM 2,5: 0–50).

10.Ierīces apkope

Pirms apkalpošanas darbību sākšanas atslēdziet ierīci no barošanas avota.

Regulāri jātīra ierīce. Tīriet ierīci ar putekļu sūcēju, noņemot putekļus ar šaura uzgaļa (iesūkšanas birstes) palīdzību. Ierīces tīrīšanai var izmantot mīkstu kokvilnas lupatiņu, kas mazliet samitrināta ar ūdeni. Neizmantojiet mazgāšanas līdzekļus. Pēc tīrīšanas rūpīgi nožāvējiet korpusu. Pievērsiet īpašu uzmanību tam, lai ūdens neiekļūtu ierīces iekšpusē.
Regulāri pārbaudiet, vai barošanas vads nav bojāts.
Ierīce jāuzglabā bērniem nepieejamā vietā.
Pēc iespējas oriģinālajā iepakojumā sausā un vēsā vietā, tālu no siltuma avotiem, aizsargājot to no tieša kontakta ar ūdeni.
Filtru tīrīšana un nomaiņa
Filtru demontāžu veiciet, kā parādīts 3. (attiecas uz DA-P070) un 4. (attiecas uz DA-P055) zīmējumā: noņemiet vāku, izņemiet filtrus.
DA-P070: priekšfiltrs ir uzstādīts uz rāmja, to var viegli noņemt un notīrīt no putekļiem, piemēram, ar putekļu sūcēja palīdzību.
DA-P055: priekšfiltrs ir piestiprināts ar līplenti pie savienotiem (ogles un HEPA) filtriem. To var noņemt un notīrīt no putekļiem, piemēram, ar putekļu sūcēja palīdzību.
Ogles un HEPA filtriem ierīce ir aprīkota ar filtra nomaiņas sensoru. Uz filtra nomaiņas nepieciešamību norāda mirgojoša LED diode “replace filter”. Pēc filtru nomaiņas jāatiestata sensors. Lai atiestatītu sensoru ierīcē DA-P070, nospiediet pogu, kas atrodas zem gaisa kvalitātes sensoru ierīces sānā (10. zīm.) Lai atiestatītu sensoru ierīcē DA-P055, turiet nospiestu filtra atiestatīšanas pogu (8. zīm., 4. poz.) uz vadības paneļi, līdz diode nodziest.
Piezīme: jāpārliecinās, ka filtri tiek uzstādīti pareizi: pēc to uzstādīšanas palīglentēm filtru izņemšanai ir jābūt pieejamām un jāļauj ļaujot demontēt filtrus. Vispirms jāuzstāda HEPA filtrs, pēc tam aktīvās ogles filtrs un beidzot priekšfiltrs. Priekšfiltrs ir paredzēts vairākkārtējai izmantošanai, pēc tīrīšanas to var uzstādīt atpakaļ.
Gaisa kvalitātes sensora tīrīšana (9. zīm., attiecas uz DA-P070)
Sensors jātīra reizi mēnesī. Šim nolūkam noņemiet vāciņu, kas atrodas ierīces sānā. Sensors jātīra ar suku, mīkstu sausu lupatiņu vai piemērotu putekļu sūcēja uzgali (9. zīm.).
UV-C lampas nomaiņa (5. un 6. zīm.):
Lai nomainītu lampu, vispirms noņemiet aizsargu un filtrus (skatīt: filtru tīrīšana un nomaiņa). Pēc tam atskrūvējiet skrūvītes, izvelciet aizsargvāciņu, kas aizsedz lampu, un piesardzīgi izvelciet lampu, pagriežot to par 1/4 apgrieziena (DA-P070 gadījumā) vai piesardzīgi izvelciet lampu un atvienojiet konektoru (DA-P055 gadījumā). Pēc tam tādā pašā veidā uzstādiet jaunu lampu, pieskrūvējiet aizsargvāciņu un uzstādiet filtrus un aizsargu.

11.Defekta paša novēršana

Simptoms	Iemesls	Risinājums
Ierīce nedarbojas	Sprieguma trūkums tīkla kontaktligzdā.	Pārbaudiet spriegumu elektrotīklā.
	Bojāts sensors.	Nodot ierīci defektu novēršanai
	Bojāts barošanas vads.	Nodot ierīci defektu novēršanai
	Priekšējais aizsargs uzstādīts nepareizi.	Pārbaudiet, vai aizsargs ir pareizi uzstādīts un piespiests.
Gaiss neizplūst no ierīces/samazināta gaisa caurplūde.	Netīri filtri.	Pārbaudiet filtrus, notīriet to un, ja vajag, nomainiet ar jauniem.
Ierīce rada skaļu troksni.	Netīri vai nepareizi uzstādīti filtri	Pārbaudiet, vai filtri ir uzstādīti pareizi, nomainiet tos, ja vajag.
	Svešķermenis ventilatorā.	Izņemiet svešķermeni no ventilatora.
Ierīce nenosūc putekļus/smaržas.	Ļoti netīri filtri.	Pārbaudiet filtrus, notīriet tos un, ja vajag, nomainiet ar jauniem.

12.Ierīces komplektācija, beigu piezīmes

Iepakojums ietver:
DA-P070: gaisa attīrītāju, priekšfiltru, aktīvās ogles filtru, HEPA filtru, tālvadības pulti.
DA-P055: gaisa attīrītāju, priekšfiltra, aktīvas ogles un HEPA filtru moduli.
Tirdzniecībā pieejami aksesuāri:
DA-P0701 — filtru komplekts gaisa attīrītājam DA-P070;
DA-P0551 — filtru komplekts gaisa attīrītājam DA-P055.
Pasūtot rezerves daļas, norādiet daļas numuru — skatīt daļu sarakstā un kopsalikuma rasējumā. Aprakstiet bojāto daļu, norādot partijas numuru vai orientējošu ierīces iegādāšanās datumu.
Garantijas periodā remonti tiek veikti saskaņā ar noteikumiem, kas norādīti garantijas kartē. Produktu, uz kuru attiecas reklamācija, nododiet remontam tā iegādāšanās vietā (pārdēvējam ir pienākums pieņemt šādu produktu), vai nosūtiet to uzņēmuma DEDRA – EXIM galvenajā servisa centrā uz adresi: Serwis DEDRA – EXIM Sp. z o.o., ul. 3 Maja 8 (Millenium Logistic Park, hala A2), 05-800 Pruszków, Polija.
Lūdzam pievienot ierīcēs iegādāšanās pierādījumu un uzņēmuma DEDRA – EXIM izsniegto garantijas karti. Bez šiem dokumentiem remonts tiks uzskatīts par pēcgarantijas remontu. Detalizēti aprakstiet ierīces darbības traucējuma veidu.
Pēc garantijas perioda remontus veic galvenais servisa centrs. Bojātais produkts jānosūta servisa centrā (sūtīšanas izmaksas sedz lietotājs).

HUTartalomjegyzék

1. Képek és rajzok
2. Munkabiztonság
3. A gép rendeltetése
4. Használati korlátozások
5. Műszaki adatok
6. A munka előkészítése
7. Hálózatra csatlakoztatás
8.A berendezés bekapcsolása
9. A berendezés használata
10. Folyó karbantartási tevékenységek
11. A hibák önálló elhárítása
12. A berendezés komplettálása, záró megjegyzések
13. Alkatrész kimutatás az összeállítási rajzhoz
14. Garanciajegy

A Megfelelőségi Nyilatkozat a Dedra-Exim Sp. z o.o. székhelyén található
FIGYELEM
A berendezés üzemeltetése során ajánlott betartani az alapvető munkabiztonsági elveket a tűz keletkezése, villamos áramütés és mechanikus sérülés elkerülése érdekében.
A berendezés üzemeltetésének elkezdése előtt kérjük ismerkedjen meg a Használati Utasítás tartalmával. Kérjük tegye el a Használati Utasítást és a Megfelelőségi Nyilatkozatot.
A Használati Utasításban található útmutatók és utasítások szigorú betartása az Önök berendezése élettartamának meghosszabbítását eredményezi.

2. Munkabiztonság

Kérjük alaposan ismerkedjen meg a fejezet tartalmával, a nem megfelelő kezeléséből vagy a Munkabiztonsági Előírások nem ismeréséből fakadó sérülések vagy balesetek lehetőségének maximális korlátozása érdekében. A berendezést 8 éves és a feletti gyermekek, valamint korlátozott mozgásképességű, értelmi fogyatékos személyek vagy tapasztalattal, szaktudással nem rendelkező személyek használhatják, amennyiben felügyelet alatt maradnak, vagy kioktatásra kerültek a berendezés biztonságos használatáról, valamint tájékoztatásra kerültek és értik a használattal kapcsolatos veszélyeket.
Gyermekek a berendezéssel ne játsszanak.Tisztítást és karbantartási munkákat felügyelet nélkül maradó gyermekek nem végezhetnek. A berendezést csak olyan személy használhatja, aki figyelmesen elolvasta és megértette a Használati Utasítás tartalmát.

A munkahely általános biztonsági körülményei
- A munkaterületet rendben és tisztán kell tartani. A rendetlen munkahely balesetet okozhat.
- Ne használja a berendezést robbanóanyagok (könnyen éghető anyagok, gázok, porok, stb.) közelében. A berendezés üzeme közben keletkező szikrák gyulladást okozhatnak
- Az gép üzeme közben gyermekek nem tartózhatnak a berendezés közelében. A berendezést úgy kell tárolni, hogy ahhoz gyermek ne tudjon hozzáférni.Harmadik személy tartózkodása a munkahelyen a berendezés fölötti kontroll elvesztését eredményezheti.

Villamos biztonság
- A dugónak illenie kell a csatlakozóaljzatba. Tilos átalakított dugóval felszerelt vezetéket használni. Tilos védőföldeléses dugó adaptert használni. A nem módosított dugók és a megfelelő csatlakozó aljzatok csökkenti a baleset bekövetkezésének kockázatát
- Kerülje az érintkezést a földelt tárgyakkal, pl. hűtőszekrénnyel, fűtőtesttel, csövekkel. Az áramütés nagyobb, ha a felhasználó teste földelve van.
- Ne tegye ki a berendezést eső és nedvesség hatásának. A víz berendezésbe kerülése növeli az áramütés kockázatát.
- Ügyeljen a hálózati vezetékre. Ne használja a vezetéket a berendezés szállításához, húzáshoz vagy a dugó aljzatból való kihúzásához. Óvja a tápvezetéket hő, olaj hatásától, éles élektől és a berendezés mozgó részeitől.
- Ne használja a berendezést abban az esetben, ha a csatlakozó kábel vagy a dugó sérült. Ne tápkábelt húzza, amikor a csatlakozót akarja eltávolítani a konnektorból.
- Az első elindítás előtt ellenőrizze , hogy a hálózati feszültség megegyezik az adattáblán szerelő értékkel.
- Amennyiben a berendezés nedves környezetben üzemel, a táphálózaton áramvédő kapcsolót (RCD) kell felszerelni. Ellenőrizze, hogy az elektromos hálózaton áramvédő kapcsoló (RCD) került felszerelésre

Személyes biztonság
- A berendezést nem használhatják fizikai vagy értelmi képességeikben korlátozott személyek (beleértve a gyermekeket is), vagy olyanok, akiknek nincs tapasztalata és ismerete, hogyan működik a berendezés.
- Ne terhelje túl a berendezést.
- Ne hagyja az üzemben levő berendezést felügyelet nélkül.
- Kerülje a berendezés akaratlan bekapcsolását. A dugó hálózati csatlakozóaljzatba helyezése, vagy az akkumulátorok illetve elemek behelyezése előtt mindenkor ellenőrizze, hogy a kapcsoló kikapcsolt helyzetben van. A berendezés hálózatra csatlakoztatása, hordozása úgy, hogy az ujja a kapcsolón van, a berendezés véletlen bekapcsolásával fenyeget és balesetet okozhat.
- Kerülje a berendezés akaratlan bekapcsolását. A dugó hálózati csatlakozóaljzatba helyezése, vagy az akkumulátorok illetve elemek behelyezése előtt mindenkor ellenőrizze, hogy a kapcsoló kikapcsolt helyzetben van.
- A berendezés szabályozásakor, a szerszám cseréjekor vagy a munka befejeztével vegye ki a dugót az aljzatból (a tápforrásból). Ez a művelet megvédi a felhasználót a berendezés véletlen bekapcsolásától.
- A szerszám elindítása előtt távolítsa el a beállító kulcsokat és egyéb szerszámokat. A berendezés mozgó részeibe helyezett kulcsok, szerszámok balesetet okozhatnak.
- A berendezést úgy kell tárolni, hogy gyermek számára ne legyen hozzáférhető.
- A berendezést műszaki vizsgálatoknak kell alávetni. Ellenőrizni kell a rögzítéseket, a mozgó részek helyes működését, nincsenek elakadva. Az ellenőrzésnek ki kell terjednie annak ellenőrzésére, hogy az alkatrészek nem sérültek, töröttek és fognak a berendezés helytelen működéséhez vezetni. A hibás alkatrészeket újakra kell cserélni.
- A berendezést és a kiegészítőket a jelen útmutató szerint kell használni. Ezen szabályok megszegése veszélyes helyzetek kialakulásához vezethet.
- Azok a személyek, akik a fenti munkabiztonsági pontokkal nem ismerkedtek meg, ezt a berendezést nem használhatják. A biztonsági előírásokat nem ismerő, a

berendezés kezelésében nem jártas személyek sérülésnek vannak kitéve és baleset okozhatnak.
- Ne használja a berendezést, ha a ki/bekapcsolója nem működik. Az ilyen hibás berendezést javításra kell adni.

Szerviz
A villamos szerszám javítását kizárólagosan szakképzett szakember végezheti el, eredeti alkatrészek felhasználásával. Az ilyen eljárás garantálja a berendezés biztonságának megőrzését.

A berendezés leírása (1,2 ábra)
DA-P070 (1. ábra) – 1. Védőlemez, 2. Előszűrő, 3. Szűrő aktív szénnel, 4. HEPA szűrő, 5. Kezelőpanel, 6. Fogantyú, 7. Levegő kimenet, 8. UV-C lámpa, 9. Szűrő elszennyeződés érzékelő és lenullázó gomb
DA-P055 (2. ábra) – 1. Levegő kimenet, 2. Kezelőpanel, 3. Fő egység, 4. UV-C lámpa, 5. „3 az 1-ben“ szűrő (elő szűrő + aktív szénnel + HEPA) Védőborítás

3. A gép rendeltetése

A légtisztító berendezés a levegő szmogtól (PM2,5 lebegő por), portól, allergénektől, gombáktól, mikroorganizmusoktól és egyéb szennyeződésektől való megtisztítását szolgálja. A légtisztító három lépcsős szűrő rendszerrel rendelkezik: 1. Az előszűrő visszatartja a nagyobb méretű szennyeződést, mint a haj, vagy szőr, 2. Az aktívszén szűrő eltávolítja a kellemetlen szagokat és az illó szerves anyagokat, 3. A HEPA szűrő kiszűri a levegőben található 0,3 mikronnál nagyobb részecskék és allergének (mint a PM2,5 por, növényi porok, állati eredetű allergének és gomba spórák) 99,7%-át. Ezen túlmenően a légtisztító UV-C lámpával rendelkezik, mely elpusztítja az olyan mikroorganizmusokat, mint a vírusok, baktériumok, gombák és egyéb kórokozók, valamint ionizátorral is rendelkezik, mely javítja az olyan helyiségek levegőjének minőségét, ahol monitorok, tv-készülékek stb. működnek (az ionizátor csak a DA-P070 modellre vonatkozik).

4.Használati korlátozások

A légtisztító kizárólagosan az alább leírt "Megengedett üzemi körülmények" szerint szabad használni. A berendezés kizárólagosan zárt térben használható.
A berendezés szerkezete és felépítése alapján nem használható professzionális/üzleti célokra. A berendezés kizárólagosan háztartási célokra használható.
A mechanikai és villamos felépítésben eszközölt önkényes változtatások, bármilyen módosítások, a Használati Utasításban nem említett kezelési tevékenységek jogtalanként kerülnek elkönyvelésre és a Garanciális Jogok azonnali elvesztéséhez vezetnek, valamint a Megfelelőségi Nyilatkozat érvényét veszíti.
A helytelen vagy a Használati Utasítással nem összeegyeztethető használat a Garanciális Jogok azonnali elvesztését vonja maga után.

MEGENGEDETT ÜZEMI KÖRÜLMÉNYEK
S1 folyamatos üzem.

A berendezés csak olyan helyiségekben használható, ahol jól működő szellőztetés van. Kerülje a nedvességet. Ne hagyja a bekapcsolt berendezést felügyelet nélkül.

5. Műszaki adatok

Modell	DA-P070	DA-P055
Névleges feszültség	230 V ~50 Hz	230 V ~50 Hz
Névleges teljesítmény	70 W	55 W
Maximális levegőáramlás	483 m^3/h	272 m^3/h
Maximális zajszint	62 dB(A)	55 dB(A)
Timer	1h - 12h	2h, 4h, 8h

6. A munka előkészítése

Az ebben a pontban leírt munkákat a dugó hálózati aljzatból kihúzott állapotában kell végezni.
A csomagolás felbontása után ellenőrizze, hogy a készlet tartalmazza összes szükséges alkatrészt (lásd a 12. fejezetet: „A berendezés készlete, záró megjegyzések“). Amennyiben a készletben hiányzik valamelyik alkatrész, forduljon az eladóhoz. Az első bekapcsolás előtt vegye le a berendezés elő védőburkolatát (ahogy az a 3. és 4. ábrán bemutatásra került), vegye ki a szűrőt és vegye le róla a védőfóliát, majd helyezze be a szűrőt a helyére és tegye fel a védőburkolatot. A művelet elvégzésével a légtisztító üzemre kész.

7. Hálózatra csatlakoztatás
A berendezés hálózati forrásra csatlakoztatása előtt ellenőrizze, hogy a hálózati feszültség megegyezik az adattáblán szerelő értékkel.A berendezés tápcsatlakozását az elektromos hálózatokra vonatkozó alapvető elvárások szerint kell elvégezni és meg kell felelniük a felhasználói biztonsági követelményeknek. A tápvezeték minimális keresztmetszet és a minimális biztosító értékek paramétereit a berendezése teljesítménye függvényében az alábbi táblázat tartalmazza.

A berendezés teljesítménye [W]	Minimális vezeték-átmérő méret [mm2]	Minimális C típusú biztosíték [A]
<700	0,75	6
700÷1400	1	10
1400÷2300	1,5	16
>2300	2,5	16

A telepítést jogosult villanyszerelőnek kell kiviteleznie. Amennyiben hosszabbítót használ, ügyeljen rá, hogy az ér keresztmetszete ne legyek kisebb a megköveteltnél (lásd a táblázatot). A villamos vezetéket úgy helyezze el, hogy a munka közben ne legyen kitéve elvágásnak. Ne használjon megrongálódott hosszabbítót.
Időszakosan ellenőrizze a tápvezeték műszaki állapotát. Ne húzza a tápvezetéknél fogva.

8. A berendezés bekapcsolása

Csatlakoztassa a tápvezetéket az aljzatba. A berendezés bekapcsolásához nyomja meg a be/kikapcsolót a berendezésen (7. és 8. ábra, 1 tétel), vagy a távvezérlőn (DA-P070).

9. A berendezés használata

Figyelem! Tilos a berendezés működése közben letakarni vagy eltorlaszolni a lebegő kiáramlási és levegő beáramlási nyílásokat!
A légtisztítón a hálózatra csatlakoztatás és bekapcsolás után, a kezelőpanelen a megfelelő gombok megnyomásával, állítsa be a megfelelő sebességet és a kívánt funkciókat (7. ábra, 2 tétel;8. ábra, 3 tétel). A DA-P070 modell esetében az összes funkció elérhető a távvezérlőről. Az adott funkció bekapcsolását/kikapcsolását a kezelőpanelen levő diódák jelzik.
7 ábra DA-P070:
1 – A berendezés bekapcsolása/kikapcsolása.
2 – A sebesség beállítása. A megfelelő sebesség kiválasztásához nyomja meg a gombot kétszer.
3 – Az UV-C lámpa és az ionizáció bekapcsolása/kikapcsolása (a két funkció kapcsolódik egymáshoz).
4 – Timer: automatikusan kikapcsolja a berendezést a beállított idő elteltével. Nyomja meg a gombot többször a berendezés megfelelő kikapcsolási idejének beállításához (órában, 1 órától 12 óráig)
5 – A berendezés sebességének automatikus hozzáigazítása a levegő szennyezettségéhez gomb
6 – Éjszakai üzemmód/blokád: egyszeri megnyomás – 10 másodperc elteltével a berendezés LED diódái kialszanak. A gomb kb. 5 másodpercig tartó lenyomására a kezelőpanel gombjai blokkolásra kerülnek.
8 ábra DA-P070:
1 – A berendezés bekapcsolása/kikapcsolása.
2 – Az UV-C lámpa bekapcsolása/kikapcsolása
3 – A sebesség beállítása. A megfelelő sebesség kiválasztásához nyomja meg a gombot kétszer.
4 – A szűrő reset gombja és a dióda jelzi a szűrő cseréjét/éjszakai üzemmód
A gomb egyszeri megnyomásával kb. 10 másodperc elteltével bekapcsol az éjszakai üzemmód (a dióda villogni kezd). A gomb hosszabb (10 mp) lenyomására a szűrő csere érzékelő lenullázódik.
5 – Timer: automatikusan kikapcsolja a berendezést a beállított idő elteltével. Nyomja meg a gombot többször a berendezés megfelelő kikapcsolási idejének beállításához.
A DA-P070 légtisztító levegő szennyeződési szint mutatóval rendelkezik. A kijelzőn levő színek mutatják a levegőben lebegő PM2,5 por mennyiségét (µg/m3)



Piros – (PM2,5: 151-500)
Rózsaszín – (PM2,5: 101-150)
Sárga – (PM2,5: 51-100)
Kék – (PM2,5: 0-50)

10.Folyó karbantartási tevékenységek

A karbantartási munkák elkezdése előtt csatlakoztassa le a berendezést a hálózatról.
A berendezést rendszeresen tisztítani és portalanítani kell. A tisztítást végezze porszívóval, a port a vékony (kefés végződésű) fejjel távolítsa el. A berendezés tisztításához használjon enyhén nedves, puha pamut ruhát. Ne használjon tisztítószereket. A tisztítás után a burkolatot alaposan szárítsa ki. Különösen ügyeljen rá, hogy ne kerüljön víz a berendezés belsejébe.
Rendszeresen ellenőrizze a vezetéket sérülés szempontjából
A berendezést gyermekek által nem hozzáférhető helyen kell tárolni.
Lehetőség szerint tárolja az eredeti csomagolásban száraz és hűvös helyen, hőforrástól távol, ne tegye ki víz közvetlen hatásának.
A szűrők tisztítása és cseréje
A szűrő cseréjén a 3. (DA-P070) és 4. (DA-P055) ábrák szerint kell elvégezni: vegye le a burkolatot, vegye ki a szűrőt.
DA-P070: az előszűrő keretre van szerelve, közvetlenül kivehető és portalanítható pl. porszívóval.
DA-P055: az előszűrő tépőzárral van a kombinált (szenes és HEPA) szűrőre rögzítve, leszedhető és portalanítható pl. porszívóval.
A berendezés a szenes és a HEPA szűrőhöz érzékelővel került felszerelésre. A szűrő cseréjének szükségességét a villogó „replace filter” LED dióda jelzi. A szűrő cseréje után az érzékelőt le kell nullázni. Az érzékelő lenullázásához a DA-P070 berendezésen nyomja meg a berendezés oldalán, a por érzékelő alatti gombot (10. ábra). Az érzékelő lenullázásához a DA-P055 berendezésen tartsa lenyomva a szűrő lenullázó gombot (8. ábra, 4 tétel), a vezérlőpanelen, amíg a dióda ki nem alszik.
Figyelem: Ügyeljen rá, hogy a szűrők a megfelelő oldallal kerüljenek behelyezésre: a szűrő kiemelését segítő szalagoknak a behelyezés után elérhetőeknek kell lenniük a szűrő kiemeléséhez. Először a HEPA szűrőt kell behelyezni, majd az aktívszenes szűrőt és a legvégén az előszűrőt. Az előszűrő többször felhasználható, a tisztítás után újra alkalmazható.
A szennyeződés érzékelő tisztítása (9. ábra, DA-P070)
Az érzékelőt havonta kell tisztítani. Ennek érdekében vegye le a berendezés oldalán levő fedelet. Az érzékelőt kefével, száraz ruhával, vagy megfelelő porszívó fejjel kell tisztítani (9. ábra).
Az UV-C lámpa cseréje (5. és 6. ábra):
A lámpa cseréjéhez először távolítsa el a védőburkolatot és a szűrőket (lásd: A szűrők tisztítása és cseréje). Ezután csavarozza ki a csavarokat és vegye le a lámpát fedő védősapkát, majd óvatosan vegye ki a lámpát, ¼ fordulattal elcsavarva a DA-P070 esetében, vagy óvatosan vegye ki a lámpát a konnektor kihúzásával a DA-P055 esetében. Ezután ugyanilyen módon szerelje be az új lámpát, csavarozza fel a védősapkát, szerelje be a szűrőt és a védőborítást.

11. A hibák önálló elhárítása

Jelenség	Ok	**Megoldás**
A berendezés nem működik	Nincs feszültség a hálózati aljzatban	Ellenőrizze a feszültséget a hálózatban
	Meghibásodott kapcsoló	Indítsa be újra, ha visszatért a feszültség
	Sérült hálózati kábel	Indítsa be újra, ha visszatért a feszültség

	A homloklemez nincs megfelelően felszerelve	Ellenőrizze, hogy a védőburkolat megfelelő módon került felszerelésre és rászorítva
Nem jön ki levegő a berendezésből/ Kisebb a levegő áramlása	Szennyezett szűrők	Ellenőrizze a szűrőket, szükség szerint tisztítsa ki, cserélje ki
A berendezés hangos hangokat ad ki	Szennyezett vagy rosszul beszerelt szűrők	Ellenőrizze a szűrők megfelelő beépítése, szükség szerint cserélje ki
	Idegen test a ventilátorban	Távolítsa el az idegen testet a ventilátorból
A berendezés nem nyeli el a port/szagot	Erősen szennyezett szűrők	Ellenőrizze a szűrőket, szükség szerint tisztítsa ki, cserélje ki

12. A berendezés készlete, záró megjegyzések

A csomagolás tartalma:
DA-P070: Légtisztító, előszűrő, aktívszenes szűrő, HEPA szűrő, távvezérlő.
DA-P055: Légtisztító, integrált előszűrő, aktívszenes szűrő és HEPA szűrő.
Kereskedelemben kapható tartozékok:
DA-P0701 – szűrőkészlet a DA-P070 légszűrőhöz
DA-P0551 – szűrőkészlet a DA-P055 légszűrőhöz
A cserealkatrészek megrendelésénél, kérjük megadni az alkatrész számát - lásd a az alkatrészlistát és az összeállítási rajzot. Kérjük a megrongálódott alkatrészt leírni, megadva a berendezés szériaszámát és a megközelített vásárlási idejét.
A garanciális időszakban a javítások a garanciajegyben leírt szabályok szerint kerülnek elvégzésre. A reklamált terméket kérjük a javításra eljuttatni a vásárlás helyére (az eladó köteles a reklamált terméket átvenni), vagy a DERA - EXIM központi szervizébe, a következő címre: Serwis DEDRA – EXIM Sp. z o.o., ul. 3 Maja 8 (Millenium Logistic Park, hala A2), 05-800 Pruszków.
Kérjük, szíveskedjenek csatolni a DEDRA-EXIM által kiállított garancialevelet. E nélkül a javítás garanciális időszakon túli javításként kerül elkönyvelésre. Kérjük pontosan leírni az berendezés meghibásodásának fajtáját.
A garanciális időszak lejárta utána javítást a központi szerviz végzi. A megrongálódott terméket a szervizbe kel elküldeni (a szállítási díjat a felhasználó fedezi).

FR Sommaire

1. Photos et dessins
2.Sécurité du travail
3. Utilisation prévue de l'appareil
4. Limitations d'utilisation
5. Caractéristiques techniques
6. Préparatifs au travail
7. Branchement au réseau
8.Mise en marche de l'appareil
9. Utilisation de l'appareil
10. Activités de service courantes
11. Elimination arbitraire des défauts
12. Complétion de l'appareil, remarques finales
13. Bulletin de Garantie

Déclaration de conformité se trouve dans le siège du fabricant Dedra-Exim sp. z o.o.

ATTENTION

Au cours du travail de l'appareil, il est conseillé de respecter toujours les consignes de securité du travail pour éviter l'incendie, l'électrocution ou les lésions mécaniques.

Avant d'exploiter l'appareil veuillez bien lire le Mode d'Emploi. Veuillez garder le Mode d'Emploi, le Règlement du sécurité du travail et la Déclaration de conformité

Le respect strict des indications et des conseils se trouvant dans le Mode d'Emploi aura l'influence sur la durée de vie de votre appareil.

2. Sécurité du travail

Vous êtes demandé de bien vouloir lire attentivement le contenu de ce chapitre afin de minimiser le risque de blessure ou d'accident causé par une mauvaise manipulation ou par l'ignorance des Consignes de Sécurité sur le lieu de Travail. Le matériel présent peut être utilisé par les enfants de 8 ans au moins, par les personnes aux capacités physiques et mentales réduites et par les personnes n'ayant pas d'expérience ni connaissance du matériel si la surveillance ou l'instruction est assurée à propos de l'utilisation du matériel de façon sure pour que tous les dangers soient compréhensibles. Les enfants ne devraient pas jouer avec le matériel. Les enfants sans surveillance ne devraient pas nettoyer ni entretenir le matériel.
L'appareil peut être utilisé par la personne qui a bien étudié et compris le mode d'emploi.

Conditions générales de sécurité du lieu du travail

- Le poste de travail devrait être bien éclairé. Le poste de travail mal éclairé peut augmenter le risque d'accident.
- Ne pas faire fonctionner l'appareil à proximité des substances explosives (liquides inflammables, gaz, poussière, etc ...). Pendant le fonctionnement, l'appareil produit des étincelles pouvant causer un incendie.
- Tenir les enfants éloignés de l'appareil au cours du fonctionnement. L'appareil doit être gardé de telle façon pour qu'il ne soit pas accessible aux enfants. La présence de tiers peut causer la perte de la maîtrise de l'appareil.

Sécurité électrique

- La fiche doit être adaptée à la prise de courant. Il est interdit d'utiliser les câbles dont la fiche a été modifiée. Il est interdit d'utiliser les adaptateurs de prise de courant reliée à la terre. Les fiches non-modifiées et les prises de courant appropriées réduisent le risque d'accident.
- Éviter tout contact avec des surfaces reliées à la terre, par exemple: réfrigérateurs, radiateurs, tuyaux. Le choc électrique est plus fort lorsque le corps de l'utilisateur est relié à la terre.
- Ne pas exposer l'appareil à la pluie et à l'humidité. L'infiltration d'eau dans l'appareil augmente le risque de choc électrique.
- Prendre soin du câble d'alimentation.
- Ne jamais utiliser le câble pour déplacer l'appareil, pour tirer ou débrancher la prise de courant.
- Protéger le câble d'alimentation contre l'action de la chaleur, de l'huile, et de l'endommagement par des bords tranchants ou par des composants mobiles de l'appareil.
- Ne pas exploiter l'appareil si le conduit d'alimentation ou la fiche sont détériorés.
- Ne pas tirer le câble d'alimentation pour arrêter l'appareil.
- Avant le premier démarrage, il faut vérifier si la tension d'alimentation convient à la valeur indiquée sur la plaque signalétique.
- Si l'appareil fonctionne en milieu humide, le réseau d'alimentation doit être équipé d'un dispositif différentiel à courant résiduel (RDC).S'assurer que l'installation électrique est équipé de RDC.

Sécurité des personnes

- L'appareil n'est pas prévu pour l'usage par les personnes (y compris les enfants) limitées physiquement ou mentalement ou n'ayant pas d'expérience ni savoir sur le travail de l'appareil.
- Ne pas surcharger l'appareil.
- Ne pas laisser l'appareil fonctionner sans surveillance
- Il faut éviter la mise en marche involontaire de l'appareil.
- Avant d'entrer la fiche dans la prise ou de mettre les accumulateurs ou les batteries dans la prise, il faut toujours s'assurer que l'interrupteur est débranché.
- Le branchement de l'appareil au réseau d'alimentation, le transport de l'appareil branché au réseau quand le doigt est posé sur le contacteur risque la mise en marche incontrôlé de l'appareil et peut causer un accident.
- Il faut éviter la mise en marche involontaire de l'appareil. Avant d'entrer la fiche dans la prise ou de mettre les accumulateurs ou les batteries dans la prise, il faut toujours s'assurer que l'interrupteur est débranché.
- Retirer la fiche de la prise (source d'alimentation) avant chaque réglage de l'appareil, remplacement des accessoires ou arrêt du travail. Cette action protège l'utilisateur contre la mise en marche involontaire de l'appareil.
- Éloigner toutes les clés et tous les autres outils de réglage avant le démarrage de l'appareil. Les clés et les outils placés dans les pièces mobiles de l'appareil peuvent être la cause d'accident.
- L'appareil doit être gardé de façon à être hors de portée des enfants.
- L'appareil doit être soumis aux révisions techniques. Les contrôles devraient comprendre les fixations, la régularité du fonctionnement des pièces mobiles, si elles ne sont pas bloquées. Il faut vérifier si les pièces ne sont pas détériorées, cassées et ne provoqueront pas le travail incorrect de l'appareil. Les pièces défectueuses ou détériorées devraient être remplacées par les pièces nouvelles.
- L'usage de l'appareil doit être conforme au mode d'emploi. Le non respect de ces règles peut provoquer des situations dangereuses.
- Les personnes qui n'ont pas connu les consignes de sécurité du travail ne peuvent pas se servir de l'appareil. Les personnes ne connaissant pas les consignes de sécurité, n'ayant pas d'expérience de service de l'appareil sont exposées au danger de lésions et peuvent causer un accident.
- Ne pas utiliser l'appareil dont interrupteur / contacteur ne fonctionne pas. L'appareil avec un tel défaut devrait être transmis à la réparation.

Service

Seulement un professionaliste qualifié et utilisant les pièces originales peut réaliser les réparations de l'appareil électrique. Cette démarche garantit le respect de la sécurité de l'appareil.

Description de l'appareil (des. 1,2)

DA-P070 (Des. 1) – 1. Protection, 2. Préfiltre, 3. Filtre de charbon actif, 4. Filtre HEPA, 5. Panneau de commande, 6. Poignée, 7. Sortie d'air, 8. Lampe UV-C, 9. Capteur d'empoussiérage et bouton de reset du filtre
DA-P055 (Des. 2) – 1. Sortie d'air, 2. Panneau de commande, 3. Unité principale, 4. Lampe UV-C, 5. Filtre „3 en 1" (préfiltre, charbon actif, HEPA), 6. Protection

3.Utilisation prévue de l'appareil

Le purificateur d'air est l'appareil destiné à purfier l'air du smog (particules en suspension PM2,5), poussière, allergènes, champignons, microoganismes et d'autres polluants. L'appareil a le système de filtration à 3 degrés : 1. Préfiltre capte les particules plus grandes de pollution, telles que cheveux et poils d'animaux, 2. Filtre de charbon actif élimine les odeurs désagréables et composés organiques volatils, 3. Filtre HEPA capte 99,7% des particules en supension dans l'air et allergènes à la taille au-dessus de 0,3 micron (particules en suspension PM2,5, pollens provenant de plantes, allergènes d'origine animale, spores fongiques). En plus, le purificateur d'air est muni en lampe UV-C tuant toutes les microorganismes tels que virus, bactéries, champignons et autres microbes et en ioniseur améliorant la qualité d'air dans les chambres où il y a tels appareils comme écrans, téléviseurs etc . (ioniseur concerne seulement l'appareil DA-P070).

4.Limitations d'utilisation

Le purificateur d'air peut être utilisé seulement en conformité aux conditions de fonctionnement admissibles. L'appareil n'est destiné qu'à l'usage dans les intérieurs de locaux.
Dans la conception et la construction de l'appareil, l'usage lucratif/professionel n'a pas été prévu. L'appareil est conçu seulement pour l'usage domestique.
Les changements arbitraires de construction mécanique et électrique, toutes les modifications et les actions de service non décrites dans le Mode d'Emploi seront traitées comme illicites et causeront la perte immédiate des Droits de Garantie et la Déclaration de Conformité perdra sa validité.

CONDITIONS DE FONCTIONNEMENT ACCEPTABLES
S1 travail continu

L'appareil ne peut être utilisé que dans des espaces clos ayant un système de ventilation fonctionnant adéquatement. Il faut éviter l'humidité. Ne pas laisser l'appareil branché sans surveillance.

5.Caractéristiques techniques

Modèle	DA-P070	DA-P055
Tension signalétique	230 V ~50 Hz	230 V ~50 Hz
Puissance signalétique	70 W	55 W
Flux d'air maximal	483 m^3/h	272 m^3/h
Niveau du bruit maximal	62 dB(A)	55 dB(A)
Timer	de 1h à 12h	2h, 4h, 8h

6. Préparatifs au travail

Les opérations décrites dans ce point doivent être faites à la fiche retirée de la prise de réseau.
Après avoir ouvert l'emballage, il faut s'assurer que le kit contient tous les éléments prévus (voir point 12. « Complétion et remarques finales ».) S'il manque un élément quelconque du kit, il faut contacter le vendeur.
Avant le premier démarrage, il convient (selon le dessin 3 et 4) d'enlever la protection avant de l'appareil, retirer les filtres et les priver du film protecteur, ensuite insérer les filtres sur leur place et mettre la protection. Les opérations faites, le purificateur est prêt au travail.

7. Branchement au réseau

Avant de brancher l'appareil à la source d'alimentation, il faut s'assurer si la tension d'alimentation convient à la valeur indiquée sur la plaque signalétique.L'installation d'alimentation de l'appareil devrait être réalisée conformément aux exigences principales concernant l'installation électrique et satisafaire aux exigences du sécurité de l'usage. Les paramètres de la section minimale du conduit d'alimentation et ceux de la valeur minimale du fusible en fonction de la puissance de l'appreil sont présentés dans le tableau ci-dessous.

Puissance de l'appareil [W]	Section minimale du conduit [mm2]	Valeur minimale du fusible type C [A]
<700	0,75	6
700÷1400	1	10
1400÷2300	1,5	16
>2300	2,5	16

L'installation devrait être réalisée par un électricien qualifié. Si on utilise des rallonges, il faut faire attention à ce que la section du fil de câble ne soit plus petite de la section demandée (voir le tableau). Le conduit électrique doit être posé de manière à ne pas l'exposer au danger de coupement. Ne pas utiliser de rallonges détériorées.Vérifier systématiquement l'état technique du conduit d'alimentation. Ne pas tirer le conduit d'alimentation.

8.Branchement de l'appareil

Insérer le câble d'alimention dans la prise. Pour démarrer l'appareil, il faut appuyer le bouton marche / arrêt (Des. 7 et 8, pos. 1) sur l'appareil ou sur la télécommande (pour DA-P070).

9. Utilisation de l'appareil

Attention! Quand l'appareil fonctionne, il est interdit de voiler ou bloquer les grilles d'arrivée d'air et de sortie d'air !
Après le branchement du purifcateur à l'alimentation et après l'avoir démarré, il convient de sélectionner la vitesse et les fonctions de l'appareil en appuyant les boutons convenables se trouvant sur le panneau de commande (Des. 7, pos. 2; Des. 8 pos. 3). Pour l'appareil DA-P070, il est possible de sélectionner les fonctions aussi sur la télécommande. La marche/arrêt pour une fonction donnée est indiquée par les diodes respectives sur le panneau de commande.
Des. 7 DA-P070:
1 – Marche/arrêt de l'appareil
2 – Sélection de la vitesse. Il faut appuyer le bouton plusieurs fois pour sélectionner la vitesse souhaitée
3 – Marche/arrêt de la lampe UV-C de l'ionisation (ces fonctions sont couplées).
4 – Timer: arrêt de l'appareil automatique, après le temps sélectionné. Il faut appuyer le bouton plusieurs fois pour régler le temps souhaité de
l'arrêt de l'appareil (en heures, de 1h à 12h)
5 – Bouton d'ajustement automatique de la vitesse de l'appareil à l'égard du degré de la pollution d'air
6 – Mode nocturne/blocage: enfoncement d'une fois – après 10 secondes, les diodes LED d'appareil s'éteignent. L'enfoncement prolongé du bouton d'environ 5 secondes fait bloquer les boutons sur le panneau de commande.
Des. 8 DA-P055:
1 – Marche/arrêt de l'appareil
2 – Marche/arrêt de la lampe UV-C
3 – Sélection de la vitesse. Il faut appuyer le bouton plusieurs fois pour sélectionner la vitesse souhaitée
4 - Bouton de remise à zéro du filtre et diode signalant le remplacement du filtre/ mode nocture. L'enfoncement d'une fois active le mode nocturne, après env. 10 secondes (diode commence à clignoter). L'enfoncement prolongé du bouton (10 s) fait remettre à zéro le capteur de remplacement du filtre.
5 – Timer: arrêt de l'appareil automatique, après le temps sélectionné. Il faut appuyer le bouton plusieurs fois pour régler le temps souhaité de
l'arrêt de l'appareil
Le purificateur d'air DA-P070 a l'indicateur du niveau de pollution de l'air. Les couleurs de l'indicateur montrent la teneur en particules PM2,5 en suspension (µg/m3)



Rouge – (PM2,5: 151-500)
Rose – (PM2,5: 101-150)
Jaune – (PM2,5: 51-100)
Bleu – (PM2,5: 0-50)

10.Activités de service courantes

Avant de commencer les opérations de services, il faut débrancher l'appareil de l'alimentation.
L'appareil devrait être systématiquement nettoyé et dépoussiéré. Il faut le nettoyer avec l'aspirateur en éliminant la poussière par une suceur étroite (brosse crevasse). On peut utiliser aussi un chiffon doux en cotton légèrement mouillé de l'eau. Ne pas utiliser de détergents. Après le nettoyage, il faut sécher soigneusement le boîtier. Il faut prévenir la pénétration de l'eau dans l'intérieur de l'appareil.
Systématiquement vérifier l'état du câble d'alimentation, s'il n'est pas endommagé.
Stocker l'appareil dans un lieu inaccessible aux enfants.
S'il est possibile, dans l'emballage d'usine, dans un lieu sec et frais, éloigné des sources de chaleur, ne pas exposer au risque de contact direct avec de l'eau.
Nettoyage et remplacement des filtres
Démonter le filtre selon les dessins 3 (concerne DA-P070) et 4 (concerne DA-P055): enlever le boîtier, retirer les filtres.
DA-P070: préfiltre est installé sur le cadre, on peut l'enlever directement et nettoyer de la poussière, p.ex. par l'aspirateur
DA-P055: préfiltre est fixé à velcro aux filtres couplés (charbon et HEPA), on peut le séparer et nettoyer de la poussière, p.ex. par l'aspirateur
L'appareil est équipé du capteur de remplacement du filtre pour les filtres charbon et HEPA. La diode clignotante LED „replace filter" indique la nécessité de remplacer le filtre. Après le remplacement, il faut mettre le capteur à zéro. Pour le reset du capteur dans l'appareil DA-P070, il faut appuyer le bouton au-dessous du capteur d'empoussiérage, sur la partie latérale de l'appareil (Des. 10). Pour le reset du capteur dans l'appareil DA-P055, il faut maintenir appuyé le bouton de reset du filtre (Des. 8, pos. 4) sur le panneau de commande jusqu'à ce que la diode s'éteigne.
Attention: il faut s'assurer que les filtres sont placés par le bon côté : les rubans accessoires pour retirer le filtre, après l'installation, devraient être accessibles et permettre le démontage des filtres. D'abord, le filtre HEPA est installé, puis le filtre de charbon actif et à la fin le préfiltre. Le préfiltre est réutilisable, après le nettoyage, on peut le réinstaller.
Le nettoyage du capteur d'empoussiérage (Des. 9, concerne DA-P070)
Il faut nettoyer le capteur une fois par mois. A cet effet, il faut enlever le couvercle se trouvant sur la partie latérale de l'appareil. Il convient de nettoyer le capteur avec l'embout approprié de l'aspirateur (Des. 9).
Remplacement de la lampe UV-C (Des. 5 et 6):
Afin de remplacer la lampe, il faut d'abord enlever la protection et les filtres (voir : nettoyage et remplacement des filtres). Puis, dévisser les vis et retirer l'obturateur couvrant la lampe, retirer délicatement la lampe en la dévissant ¼ du tour en cas de DA-P070 ou retirer délicatement la lampe en cas de DA-P055. Ensuite, de même manière installer une nouvelle lampe, serrer l'obturateur et installer les filtres.

11.Elimination arbitraire des défauts

Symptôme	Cause	**Solution**
L'appareil ne fonctionne pas	L'absence de tension dans la prise d'alimentation	Vérifier le tension de l'installation
	L'interrupteur endommagé	Transmettre l'appareil à la réparation
	Le câble d'alimentation endommagé	Transmettre l'appareil à la réparation
	La protection avant installée incorrectement	Vérifier si la protection est installée correctement et bien serrée
L'air ne sort pas de l'appareil / Le flux d'air réduit	Les filtres contaminés	Vérifier les filtres, nettoyer, remplacer si nécessaire
L'appareil émet des bruits forts	Les filtres contaminés ou mal installés	Vérifier l'exactitude d'installation des filtres, remplacer si nécessaire
	Le corps étranger dans le ventilateur	Supprimer le corps étranger du ventilateur
L'appareil ne capte pas de poussières/odeurs	Les filtres très contaminés	Vérifier les filtres, nettoyer, remplacer si nécessaire

12. Complétion de l'appareil, remarques finales

Le contenu de l'emballage:
DA-P070: Purificateur d'air, préfiltre, filtre de charbon actif, filtre HEPA, télécommande
DA-P055: Purificateur d'air, préfiltre intégré au filtre de charbon actif et filtre HEPA
Accessoires commercialement accessibles:
DA-P0701: kit de filtres pour purificateur DA-P070
DA-P0551: kit de filtres pour purificateur DA-P055
En commandant les pièces de rechange, veuillez indiquer le numéro de la pièce – voir la liste des pièces et le dessin de montage. Veuillez décrire la pièce détériorée en désignant le numéro de lot ou la date d'achat approximative.
Pendant la période de garantie, les réparations sont faites d'après les règles données dans le bulletin de garantie. Veuillez transmettre le produit réclamé à la réparation dans le lieu d'achat (le vendeur est obligé à prendre le produit réclamé) ou l'envoyer au Service Central DEDRA – EXIM à l'adresse : Serwis DEDRA – EXIM Sp. z o.o., ul. 3 Maja 8 (Millenium Logistic Park, hala A2), 05-800 Pruszków.
Veuillez bien joindre la copie du justificatif de l'achat et le bulletin de garantie délivré par DEDRA – EXIM. A défaut de ces documents, la réparation sera traitée comme une réparation après garantie. Veuillez bien décrire le type de défaillance de l'appareil.
Après la période de garantie, les réparations sont effectuées par le service central. Il faut envoyer le produit abîmé au service (le coût d'envoi charge l'utilisateur).

ESP Índice

1. Fotos y planos
2. Seguridad del trabajo

3. Uso previsto de la máquina
4. Restricciones del uso
5. Datos técnicos
6. Preparación para el trabajo
7. Conexión a la red
8. Puesta en marcha de la máquina
9. Uso de la máquina
10. Los servicios diarios
11. Auto reparaciones
12. Complementación de la máquina, observaciones finales
13. Indice de las partes para el dibujo de ensamble
14. Carta de garantía

Declaración de Conformidad se encuentra en la sede del fabricante Dedra-Exim Sp. z o.o.

ATENCION

Durante el funcionamiento de la máquina se recomienda respetar las reglas básicas de la seguridad de trabajo con el fin de evitar incendios, electrocución o daños mecánicos.

Antes de utilizar la máquina, lea el Manual de Instrucciones. Pedimos guardar el Manual de Instrucciones, Instrucciones de Seguridad de Trabajo y Declaración de Conformidad.

Rigurosa adhesión a las indicaciones y recomendaciones que figuran en el Manual de Instrucciones influirán en la prolongación de la vida de su máquina.

2. Seguridad del trabajo

Por favor leer atentamente el contenido de este capítulo, con el fin de minimizar la posibilidad de lesión o accidente, causado por un manejo inadecuado o falta de conocimiento de las Normas de Seguridad en el Trabajo. El equipo puede ser utilizado por los niños de 8 años o más, las personas con limitaciones físicas, sensoriales o psíquicas, las personas sin experiencia, las personas sin conocimiento previo del equipo, solo si son supervisadas o han sido informadas y han entendido la información necesaria sobre el riesgo de usar el equipo. Los niños no deberían jugar con el equipo. La limpieza y las acciones de conservación no pueden ser realizadas por los niños sin supervisión.
El equipo puede ser usado por la persona que conoce y entiende el contenido del Manual de Instrucciones.

Condiciones generales de seguridad en el lugar de trabajo

- Se debe mantener el lugar de trabajo limpio y ordenado. El puesto que está desordenado puede ser la causa de un accidente.
- No trabajar con el equipo cerca de las sustancias explosivas (inflamables, gases, polvos, etc.). Durante el funcionamiento del equipo se producen chispas que puedan provocar una ignición
- Los niños do deberían permanecer en el área del trabajo del equipo. El equipo debe ser almacenado de manera que sea inalcanzable para un niño. Permanencia de personas ajenas puede causar la pérdida de control sobre el equipo.

Seguridad eléctrica

- El enchufe debe estar adaptado a la toma de corriente. Antes de conectar el equipo hay que asegurarse de que la corriente nominal sea la misma que la indicada en la placa del fabricante. Está prohibido el uso de los cables en los cuales el enchufe fue modificado. Está prohibido el uso de adaptadores de enchufe con puesta a tierra.Los enchufes no modificados y las tomas de corriente adecuadas disminuyen el riesgo de accidente.
- Evitar el contacto con elementos puestos a tierra, por ejemplo: frigoríficos, radiadores, tuberías.
- Una descarga eléctrica es mayor cuando el cuerpo del usuario está puesto a tierra.
- No exponer el equipo a la lluvia y la humedad. La filtración del agua al equipo aumenta el riesgo de la descarga eléctrica.
- Cuidar el cable de alimentación. Nunca usar el cable para el traslado del equipo, tirarlo de cable o sacar el enchufe de la toma de corriente.Proteger el cable de alimentación del calor, bordes filosos o partes móviles del equipo.
- No utilizar la máquina si el cable de alimentación o el enchufe están dañados.
- No tirar del cable para apagar el dispositivo.
- Antes del primer uso, asegúrese de que la tensión de alimentación corresponde a la tensión en la placa del fabricante.
- Si el dispositivo trabaja en un ambiente húmedo la red de alimentación, debe estar equipada con una protección de corriente diferencial (RDC). De acuerdo a las normas vigentes la instalación eléctrica debería estar equiada con la RDC

Seguridad de personas

- El equipo no está diseñado para ser usado por las personas (incluyendo a los niños) discapacitadas (limitadas) físicamente o mentalmente o que no tengan experiencia y conocimiento sobre el trabajo con ese equipo.
- No sobrecargar el equipo
- No dejar la máquina en funcionamiento, sin vigilancia.
- Evitar un arranque accidental del equipo. Antes de introducir el enchufe a la toma de corriente siempre hay que asegurarse, de que el interruptor esté na la posición apagado. La conexión del equipo a la red eléctrica, el traslado del equipo conectado a la red, cuando el dedo está apoyado en el interruptor amenaza con el arranque accidental y puede causar un accidente.
- Evitar un arranque accidental del equipo. Antes de introducir el enchufe a la toma de corriente siempre hay que asegurarse, de que el interruptor esté na la posición apagado.
- Sacar el enchufe de la toma de corriente (de la fuente de alimentación) antes de cada ajuste del equipo, el cambio de accesorios o dejar de trabajar. Esa operación protege al usuario contra un arranque accidental del equipo.
- Retirar cualquier llave y otras herramientas de ajuste antes de poner en marcha el equipo. Llaves, herramientas colocadas en las partes móviles del equipo pueden ser la causa de un accidente.
- La máquina debe ser almacenada de manera que no esté en el alcance de los niños.
- La máquina debe ser sometida periódicamente a los controles técnicos. A los controles técnicos deben ser sometidos: sujeciones, el correcto funcionamiento de las partes móviles, si no están bloqueadas. El control debería abarcar la verificación de las piezas, si no están rotas, fizuradas, y que no sean la causa de mal funcionamiento de la máquina. Las piezas defectuosas o dañadas deben ser reemplazadas por nuevas.
- El uso de máquina y accesorios debe ser de acuerdo a este manual. El incumplimiento de estas reglas puede dar lugar a situaciones peligrosas.
- Personas, que no han leído las normativas de seguridad no pueden ustilizar este equipo. Personas que no conocen normativas de seguridad y no tienen la experiencia en operar este equipo están expuestas a riesgos para la salud.
- No usar el equipo en el cual no funciona el interruptor "Encender/Apagar". Equipo en ese estado hay que llevarlo al servicio.

Servicio

La reparación del equipo puede hacerla únicamente la persona que posee los permisos para las instalaciones de gas, utilizando las piezas originales. Este procedimiento garantiza la seguridad del equipo.

Descripción de la máquina (fig.1,2)

DA-P070 (Fig. 1) – 1. Cubierta, 2. Prefiltro, 3. Filtro activo de carbón, 4. Filtro HEPA, 5. Panel de control, 6. Asa, 7. Salida de aire, 8. Lámpara UV-C, 9. Sensor de polvo y botón de reinicio de filtro

DA-P055 (Fig. 2) – 1. Salida de aire, 2. Panel de control, 3. Unidad principal, 4 Lámpara UV-C, 5. Filtro „3 en 1" (prefiltro, activo de carbón, HEPA), 6. Cubierta

3.Uso previsto del equipo

El purificador de aire es un aparato diseñado para la purificación del aire de smog (el polvo suspendido en el aire PM2, 5), polvo, alérgenos, hongos, microorganismos y otras impurezas. El aparato posee un sistema de filtración de 3 niveles. 1. El prefiltro retiene mayores impurezas, así como cabellos, pelos, 2. El filtro del carbón activado que elimina los olores desagradables y compuestos orgánicos volátiles, 3. El filtro HEPA que retiene 99,7% de las partículas suspensas en el aire y alérgenos del tamaño superior a 0,3 micrones (así como el polvo suspendido en el aire PM2, 5, polen, alérgenos de animales, esporas de hongos). Adicionalmente el purificador de aire está equipado en una lámpara UV-C que mata todos los microorganismos, así como los virus, bacterias, hongos y otros gérmenes, y el ionizador que mejora la calidad del aire en las habitaciones en las que hay dispositivos tales como monitores, televisores, etc. (el ionizador corresponde únicamente al modelo DA-P070).

4.Restricciones del uso

El purificador de aire puede ser utilizado únicamente de acuerdo con las "Condiciones admisibles de trabajo" que figuran abajo. El aparato fue diseñado únicamente para el uso en los interiores.
En el diseño y la construcción del dispositivo no se ha previsto el uso del aparato a los fines profesionales / comerciales. El aparato está diseñado para el uso doméstico.
Los cambios no autorizados en la construcción mecánica y eléctrica, todo tipo de modificaciones, los servicios que no están descritos en el Manual de Instrucciones serán tratados como ilegales y causarán la perdida inmediata de los Derechos de Garantía.
El uso inapropiado o que no esté de acuerdo con el Manual de Instrucciones anulará inmediatamente los Derechos de Garantía e invalidará la Declaración de Conformidad.

LAS CONDICIONES DE TRABAJO PERMITIDAS
S1 trabajo continuo

El equipo puede ser utilizado solamente en los lugares cerrados con una ventilación que funcione bien. Evitar la humedad. No dejar la máquina en funcionamiento sin vigilancia.

5. Datos Técnicos

Modelo	DA-P070	DA-P055
Tensión nominal	230 V ~50 Hz	230 V ~50 Hz
Potencia nominal	70 W	55 W
El flujo máximo de aire	483 m^3/h	272 m^3/h
El nivel máximo de ruido	62 dB(A)	55 dB(A)
Timer	de 1h a 12h	2h, 4h, 8h

6.Preparación para el trabajo

Los trabajos descritos en este punto hay que realizarlos con el enchufe retirado de la toma de corriente.
Después de abrir la caja hay que asegurarse, de que el aparato contiene todos los elementos previstos (ver el punto 12 «Equipamiento y observaciones finales»). Si en el equipamiento falta algún elemento hay que contactarse con el vendedor. Antes de la primera puesta en marcha hay que (así como los muestra fig. 3 y 4) retirar la cubierta delantera del aparato, sacar el filtro y retirar de ellos la folia de protección, luego poner los filtros en su lugar y poner la cubierta. Después de hacer esos trabajos el purificador de aire está listo para trabajar.

7. Conexión a la red

Antes de conectar la máquina a una fuente de alimentación, asegúrese de que la tensión de alimentación corresponde al valor indicado en la placa del fabricanteLa instalación de alimentación de la máquina debería estar hecha en conformidad con los requisitos esenciales relativos a instalaciones eléctricas y de cumplir con las exigencias de seguridad del usuario. Los parámetros de la sección transversal mínima del cable de alimentación y el valor mínimo del fusible, dependiendo de la unidad de potencia se dan en la siguiente tabla.

Potencia de la máquina [W]	Sección transversal mínima [mm2]	Valor mínimo del fusible tipo C [A]

<700	0,75	6
700÷1400	1	10
1400÷2300	1,5	16
>2300	2,5	16

La instalación debe ser realizada por un electricista autorizado. En caso de utilizar un cable alargador debe tenerse en cuenta que la sección del hilo no sea menor que la requerida (ver tabla). El cable eléctrico extender de manera que no esté expuesto al riesgo del corte durante el trabajo. No usar los alargadores dañados.Controlar periódicamente el estado técnico del cable de alimentación. No tirar del cable de alimentación.

8.Puesta en marcha del equipo

Conectar el cable de alimentación a una toma de corriente. Para poner en marcha el aparato hay que pulsar el botón de encendido / apagado (Fig. 7 y 8, Pos. 1) en el aparato o en el control remoto (DA-P070).

9.Uso del aparato

¡Atención! ¡Durante el trabajo del aparato no se puede tapar ni bloquear ninguna de las rejillas de salida ni entrada de aire!
Después de conectar el purificador de aire a la alimentación eléctrica y ponerlo en marcha, hay que ajustar la velocidad deseada y funciones del aparato presionando los botones adecuados en el panel de control (Fig. 7, pos. 2, Fig. 8, pos. 3). Para el aparato DA-P070 todas las funciones pueden ser elegidas también desde el mando a distancia. El encendido/apagado de una función indican las luces (diodos) en el panel de control.
Fig. 7 DA-P070:
1 - Encendido/apagado del aparato.
2 - Ajuste de velocidad Hay que presionar el botón varias veces, para seleccionar la velocidad adecuada.
3 - Encendido/apagado de la lámpara UV-C y de ionización (estas funciones están conectadas entre sí).
4 - Timer: el encendido automático del aparato, después del tiempo seleccionado. Hay que presionar el botón varias veces, para ajustar el tiempo adecuado del aparato (en el horario, de 1 h a 12 hs)
5 - El botón de ajuste automático de velocidad del aparato según el grado de contaminación atmosférica.
6 - Modo noche/bloqueo: al pulsar una vez - después de 10 segundos, se apagará el LED del aparato. Mantener presionado el botón durante aprox. 5 segundos bloqueará el bloqueo de los botones del panel de control.
Fig. 8 DA-P055:
1 - Encendido/apagado del aparato
2 - Encendido/apagado de la lámpara UV-C
3 - Ajuste de velocidad Hay que presionar el botón varias veces, para seleccionar la velocidad adecuada.
4 - El botón de reinicio del filtro y el LED que indica el cambio del filtro/modo nocturno. Al pulsar una vez se activará el modo nocturno después de aprox. 10 segundos (el LED empezará a parpadear). Pulsación larga (10 s) del botón hace reiniciar los sensores del cambio del filtro.
5 - Timer: el encendido automático del aparato, después del tiempo seleccionado. Hay que presionar el botón varias veces, para seleccionar el tiempo adecuado del apagado de aparato.
El purificador de aire DA-P070 posee el indicador del nivel de la contaminación atmosférica (µg/m3) Los colores en el indicador muestran la cantidad el polvo PM2, 5 suspendido en el aire (µg/m3).



Rojo - (PM2,5: 151-500)
Rosa - (PM2,5: 101-150)
Amarillo - (PM2,5: 51-100)
Azul - (PM2,5: 0-50)

10.Los servicios diarios

Antes de comenzar los trabajos del servicio hay que desconectar el aparato de la alimentación.
El aparato debe ser aspirado y limpiado regularmente. La limpieza se debe realizar con la aspiradora, sacando el polvo con la boquilla estrecha (cepillo para rincones). Para el sellado del aparato se puede utilizar un paño de algodón suave, ligeramente humedecido con agua. No utilizar detergentes. Después de limpieza hay que secar bien la cascara. Hay que prestar especial atención para que el agua no se filtre al interior del aparato.
Controlar regularmente el cable de alimentación si no está dañado.
El aparato se debe almacenar fuera del alcance de los niños.
Dentro de lo posible almacenar en el embalaje original en un lugar seco y fresco, lejos de las fuentes de calor, evitar el contacto directo con el agua.
La limpieza y el cambio de filtros
El desmontaje del filtro realizarlo, así como lo muestra la figura 3 (corresponde a DA-P070) y 4 (corresponde a DA-P055): desmontar la carcasa, sacar el filtro.
DA-P070: el prefiltro está montado sobre el marco, se lo puede sacar directamente y limpiar de polvo por ej. con la aspiradora.
DA-P055: el prefiltro está sujetado al conjunto de filtros con el velcro (de carbón y HEPA), se lo puede desprender y limpiar del polvo por ej. con la aspiradora.
Para los filtros de carbón y HEPA el aparato está equipado con el sensor del cambio del filtro. La necesidad del cambio del filtro indica el parpadeo del diodo LED „replace filter". Después del cambio de los filtros hay que reiniciar el sensor Para reiniciar el sensor en el aparato DA-P070 hay que presionar el botón que se encuentra debajo del sensor de polvo al costado del aparato (Fig. 10). Para reiniciar el sensor en el aparato DA-P070 hay que presionar y sostener el botón de reinicio del filtro (Fig. 8, pos. 4) en el panel de control hasta que se apague el LED.
Atención: Hay que asegurarse de que los filtros se introduzcan del lado correcto: las cintas que ayudan a sacar el filtro, después de colocarlo deben estar afuera para ayudar a sacar el filtro. Primero se pone el filtro HEPA, luego el filtro del carbón activado, y al último el prefiltro. El prefiltro es de multiuso, después de limpieza puede ser colocado otra vez.
La limpieza del sensor de polvo (Fig. 9, corresponde a DA-P070)
El sensor hay que limpiarlo una vez al mes. Para hacerlo hay que sacar la tapa que se encuentra del costado del aparato Los sensores hay que limpiarlos con el cepillo, con un paño suave y seco o con una boquilla de la aspiradora adecuada (Fig. 9).
Cambio de la lámpara UV-C (Fig. 5 y 6):
Para cambiar la lámpara primero hay que quitar la cubierta (ver: la limpieza y el cambio de filtros). Luego hay que destornillar los tornillos y sacar la tapita que cubre la lámpara y sacarla suavemente girándola de ¼ de vuelta en caso de DA-P070, o sacarla suavemente y desprender la conexión en el caso de DA-P055. Después de la misma forma instalar la nueva lámpara, girar la tapita y montar los filtros y la cubierta.

11. Auto reparaciones

Síntoma	Causa	Solución
El aparato no funciona	No hay tensión en la toma de corriente	Controlar la tensión en la instalación
	El interruptor dañado.	Mandar el equipo al servicio.
	El cable de alimentación dañado	Mandar el equipo al servicio.
	La cubierta delantera está montada incorrectamente	Comprobar, si la cubierta está montada y ajustada correctamente
EL aire no sale del aparato/ El paso del aire está disminuido	Los filtros están sucios	Controlar los filtros, limpiarlos y cambiarlos si hace falta
El aparato hace mucho ruido	Los filtros están sucios o mal montados	Controlar, si los filtros están montados correctamente, si hace falta cambiarlos
	Un cuerpo extraño en el ventilador	Sacar el cuerpo extraño del ventilador
El aparato no absorbe el polvo/olores	Los filtros están sucios	Controlar los filtros, limpiar, cambiar si hace falta

12.Complementación del aparato, observaciones finales

Contenido del paquete:
DA-P070: El purificador de aire, el prefiltro, el filtro del carbón activado, el filtro HEPA, mando a distancia.
DA-P055: El purificador de aire, los filtros integrados: el prefiltro, del carbón activado y HEPA.
Accesorios disponibles en el mercado:
DA-P0701 – conjunto de filtros para la purificación DA-P070
DA-P0551 – conjunto de filtros para la purificación DA-P055
Al realizar el pedido de piezas de repuesto, por favor proporcionar el número de pieza - ver la especificación de las piezas y dibujo de montaje. Por favor, describir la pieza defectuosa, indicando además la fecha aproximada de compra.
Durante el periodo de garantía las reparaciones se hacen en base de las condiciones descritas en la Carta de Garantía. La pieza de reclamo, por favor entregar al servicio en el lugar de compra (el vendedor está obligado a recibir la pieza de reclamo), o enviarla al Servicio Central DEDRA - EXIM, a la dirección: Servicio DEDRA – EXIM Sp. z o.o., ul. 3 Maja 8 (Millenium Logistic Park, hala A2), 05-800 Pruszków.
Por favor adjuntar la copia del documento de compra y la Carta de Garantía emitida por DEDRA-EXIM. Sin estos documentos el arreglo será tratado como el servicio fuera de garantía. Pedimos describir detalladamente el tipo de la falla del aparato.
Después del periodo de garantía los arreglos se realizan en el Servicio Central. El producto dañado hay que enviarlo al Servicio (el costo de envío cubre el usuario).

RO Cuprins

1. Poze și scheme a părților componente
2, Măsuri de securitate
3. Destinația dispozitivului
4. Restricții privind utilizarea
5. Date tehnice
6. Pregătirea de lucru
7. Conectarea la rețeaua de alimentare cu energie electrică
8.Pornirea dispozitivului
9. Punerea în funcțiune a dispozitivului
10. Verificări și reglaje curente
11. Înlăturarea defecțiunilor prin mijloace proprii
12. Instructiuni suplimentare de utilizare a dispozitivului, observații finale
13. Certificat de garanție

Declarația de conformitate se află la sediul Producătorului Dedra-Exim Sp. z o.o.
ATENȚIE
În timpul funcționării dispozitivului este întotdeauna obligatorie respectarea normelor generale de protecție a muncii, pentru evitarea unui incendiu sau a electrocutării provocată de curentul electric sau a accidentelor cu urmări în rănirea ori apariția de leziuni mecanice.
Înainte de punerea în funcțiune a dispozitivului, vă rugăm să citiți Manualul de utilizare. Vă rugăm să păstrați Manualul de utilizare și instrucțiunile privind respectarea normelor de protecție a muncii și Declarația de conformitate.
Respectarea cu strictețe a indicațiilor și a recomandărilor cuprinse în Manualul de utilizare, va contribui la extinderea duratei de utilizare a dispozitivului.

2. Măsuri de securitate

Vă rugăm să citiți cu atenție conținutul acestui capitol, astfel încât să se evite provocarea de răniri sau de accidente cauzate de utilizarea necorespunzătoare sau necunoașterea măsurilor de protecție a muncii. Acest aparat poate fi folosit de copii cu vârsta de peste 8 ani și de persoane cu capacități reduse fizice, senzoriale sau psihice, persoane fără experiență și cunoștințe privind acest aparat, cu excepția

cazului în care aceste persoane sunt supravegheate sau instruite în privinţa folosirii aparatului de către o persoană responsabilă pentru siguranţa lor și dacă înțeleg pericolul la care se expun în timpul utilizării aparatului. Copiii nu au voie să se joace cu aparatul. Curăţarea şi întreţinerea aparatului nu trebuie făcută de copii, lăsați fără supraveghere.
Aparatul poate fi folosit de o persoană care a citit cu atenție instrucțiunile generale de siguranță și a înțeles coținutul manualului de utilizare.

Condiţii generale de securitate la locul de muncă

- Locul de muncă trebuie întreţinut curat şi în ordine. Dezordinea cât şi iluminarea insuficientă pot fi pricina accidentelor.
- Nu se recomandă utilizarea uneltei în apropierea surselor explozive (fluide inflamabile, gaze, praf, etc.). În timpul lucrului cu unealta apară scântei care pot cauza incendiu.
- Copiii nu trebuie să se afleî n zona de lucru în timpul funcţionării aparatului. Aparatul trebuie săf ie astfel depozitat, încât să fie inaccesibil copiilor. Părțile terțe nu trebuie să se afle în zona de lucru în timpul funcționării aparatului (acestea vă pot distrage atenția).

Securitatea persoanelor la locul de muncă

- Ștecherul trebuie să fie compatibil cu priza de curent. Înainte de a porni pentru prima dată aparatul, verificați dacă tensiunea de alimentare de la rețea corespunde valorii de pe plăcuța cu date tehnice. Este interzisă utilizarea cablurilor la care s-a adaptat un ștecher necorespunzător. Se interzice folosirea adaptoarelor pentru ștecher, care au împământare de protecție. Utilizarea ștecherelor nemodificate și a prizelor corespunzătoare, vor reduce riscul producerii unui accident.
- În timpul utilizării aparatului, se va evita contactul cu suprafețe care au împământare, de ex. frigidere, radiatoare, țevi. Electrocutarea este mai mare atunci când corpul utilizatorului este în contact cu o sursă de împământare.
- Nu expuneţi aparatul la ploaie şi umiditate. Infiltrarea apei în aparat, crește riscul de electrocutare.
- Aveţi grijă de cablul de alimentare.
- Nu folosiţi niciodată cablul pentru transportul aparatului. A nu se trage de cablu pentru a deconecta aparatul din priză. Cablul de alimentare se va proteja de căldură, ulei, muchii ascuţite sau de părţile mobile ale aparatului.
- Nu utilizați aparatul dacă cablul de alimentare sau ștecherul prezintă urme de deteriorări. Nu trageţi de cablu de alimentare pentru a opri dispozitivul.
- Înainte de a porni pentru prima dată dispozitivul, trebuie să verificați dacă tensiunea de alimentare de la rețea corespunde valorii de pe plăcuța cu date tehnice.
- Atunci când utilizaţi unealta în mediu umed, folosiţi un dispozitiv de curent rezidual (RDC). Asigurați-vă că instalația electrică este echipată cu un releu de izolație (RDC).

Securitatea persoanelor

- Acest aparat nu este destinat utilizării de către persoane cu capacităţi reduse fizice, senzoriale sau mentale, sau fără experienţă şi cunoştinţe în privinţa folosirii aparatului (inclusiv copii).
- Nu suprasolicitaţi maşina.
- Nu lăsaţi nicodată dispozitivul pornit fără supraveghere.
- Evitaţi o punere în funcţiune involuntară Înainte de a introduce ştecherul în priză asiguraţi-vă, că întrerupătorul se află în poziţia oprit. Conectarea uneltei la reţeaua electrică sau transportul aparatului conectat la rețea cu degetul pe întrerupător, poate provoca pornirea necontrolată a aparatului şi poate fi o cauză de accidentare.
- Evitaţi o punere în funcţiune involuntară. Înainte de a introduce ştecherul în priză asiguraţi-vă, că întrerupătorul se află în poziţia oprit.
- Scoateţi ştecherul afară din priză (deconectaţi aparatul de la sursa de alimentare) de fiecare dată înainte de a executa reglaje, a schimba accesorii, sau de a pune maşina la o parte. Această măsură preventivă reduce riscul unei porniri involuntare a maşinii.
- Îndepărtaţi toate cheile şi alte scule de reglare înainte de a porni unealta. Cheile, sculele aflate într-o componentă de maşină care se roteşte poate provoca răniri.
- Păstraţi maşina la loc inaccesibil copiilor.
- Maşina trebuie să fie supusă periodic unor inspecţii tehnice. Controla¬ţi suportul de fixare, funcţionarea corectă a componentelor mobile, dacă nu sunt blocate. Controlul trebuie să includă verificarea stării părţilor componente, dacă acestea nu sunt deteriorate sau crăpate şi nu afectează funcţionarea maşinii. Piesele defecte şi deteriorate trebuie să fie înlocuite cu altele noi.
- Folosirea aparatului și a accesoriilor trebuie să fie în conformitate cu aceste instrucțiuni de utilizare. Nerespectarea acestor reguli poate duce la situații periculoase.
- Nu permiteţi persoanelor care nu şi-au însuşit normele de securitate a muncii menţionate în Manualul de utilizare să folosească maşina. Persoanele care nu cunosc normele de securitate a muncii, care nu au experienţă în folosirea uneltei, riscă să se rănească şi pot provoca un accident.
- Nu folosiţi scula electrică, dacă are întrerupătorul pornire / oprire defect. Scula electrică defectă trimiteţi la reparaţie.

Service

Repararea uneltei poate fi efectuată numai de către personal calificat în acest sens, folosind piese de schimb originale. Această procedură garantează siguranţa uneltei

Descrierea aparatului (Fig.1,2)

DA-P070 (Fig. 1) -1. Apărătoarea, 2. Prefiltru, 3. Filtru activ de carbon 4. Filtru HEPA, 5. Panoul de comandă, 6. Mâner, 7. Evacuare aer, 8. Lampa UV-C, 9. Sensorul de praf şi butonul de resetarea filtrului

DA-P055 (Fig. 2)- 1. Evacuare aer, 2. Panoul de comandă, 3. Unitatea principală, 4. Lampa UV-C, Filtru „3 în 1" (prefiltru, filtru de carbon activ, HEPA), 6. Apărătoare

3.Destinația aparatului

Purificatorul aer este un aparat destinat pentru eliminarea din aer a smogului (particulelor în suspensie PM2,5), prafului, alergenilor, ciupercilor, microorganismelor şi a altor impurităţi. Aparatul posedă un sistem de filtrare de 3 etape. 1. Prefiltru opreşte impurităţiile mai mari, de ex. păr. 2. Filtru de carbon activ elimină mirosul neplăcut precum şi compuşi organici volatili. 3. Filtru HEPA opreşte 99,7% de particule în suspensie din aer şi alergeni de mărime de peste 0,3 microni (de ex. particule în suspensie PM2,5, polen de la plantă, alergeni de origine animală, spori de ciuperci). Purificatorul de aer este suplimentar echipat în lampă UV-C care distruge toate microorganismele aşa ca viruşi, bacterii, ciuperci şi alte microbe precum şi în ionizator care îmbunătăţeşte calitatea aerului în încăperile unde sunt plasate aparate de ex: monitoare, televizoare etc. (ionizatorul se referă numai la DA-P070).

4.Restricţii privind utilizarea aparatului

Purificatorul aer va fi utilizat conform cu Condiţiile acceptabile de lucru afişate mai jos. Aparatul este destinat pentru utilizare în interiorul încăperiilor.
În construcţia aparatului nu s-a prevăzut utilizarea acestuia în scopuri industriale/profesionale. Dispozitivul este destinat pentru uz casnic.
Samowolne zmiany w budowie mechanicznej i elektrycznej, wszelkie modyfikacje, czynności obsługowe nie opisane w Instrukcji Obsługi będą traktowane za bezprawne i powodują natychmiastową utratę Praw Gwarancyjnych oraz wystawiona Deklaracja Zgodności traci swoją ważność.
Folosirea aparatului în alt scop decât cel destinat sau neținând seama de instrucțiunile din Manualul de utilizare duce la pierderea imediată a drepturilor de garanție și a valabilităţii Declaraţiei de Conformitate.

CONDIȚII OPTIME DE LUCRU PERMISE

S1 - funcționare continuă

Mașina poate fi utilizată numai în spații închise, unde este asigurată o ventilație corespunzătoare. Evitați umezeala. Nu lăsați aparatul pornit nesupravegheat.

5.Date Tehnice

Modelul	DA-P070	DA-P055
Tensiune nominală	230 V ~50 Hz	230 V ~50 Hz
Putere nominală	70 W	55 W
Debit maxim de aer	483 m^3/h	272 m^3/h
Nivelul maxim de zgomot	62 dB(A)	55 dB(A)
Timer	de la 1h până la 12h	2h, 4h, 8h

6.Pregătirea aparatului de lucru

Toate operaţiile descrise la acest punct se vor efectua atunci când ştecherul este scos din priză.
După deschiderea ambalajului trebuie să Vă asiguraţi că setul conţine toate elementele prevăzute (vezi capitolul 12. Dotare completă a aparatului şi observaţii finale"). Dacă în set lipseşte vr-un element contactaţi-vă cu vânzătorul.
Înainte de prima pornire trebuie (aşa cum este arătat pe desenul 3 şi 4) să scoateţi panoul frontal al aparatului, să scoateţi filtrele şi să îndepărtaţi folia de protecţie, apoi introduceţi filtrele la locul lor şi să montaţi apărătoarele. După executarea acestor operaţii aparatul este gata pentru funcţionare.

7. Racordarea la rețeaua de alimentare

Înainte de a conecta dispozitivul la o sursă de alimentare, asigurați-vă că tensiunea de alimentare corespunde cu datele de pe plăcuța dispozitivului.Instalația de alimentare cu energie electrică a mașinii, trebuie să fie efectuată în conformitate cu cerințele standard referitoare la instalațiile electrice și să respecte normele de siguranță în timpul utilizării. Parametrii cablului de alimentare cu secțiunea minimă a conductoarelor și valoarea minimă a siguranței în funcție de puterea motorului dispozitivului, sunt prezentate în tabelul de mai jos.

Putere echipament [W]	Secțiunea minimă a conductoarelor[mm2]	Valoarea minimă a siguranței tip C [A]
<700	0,75	6
700÷1400	1	10
1400÷2300	1,5	16
>2300	2,5	16

Instalația electrică trebuie să fie efectuată de un electrician autorizat. Atunci când se utilizează prelungitoare, trebuie să țineți seama de faptul că secțiunea minimă a conductoarelor acestora să nu fie mai mică decât valoarea necesară (a se vedea tabelul). Cablul electric va fi astfel așezat încât în timpul lucrărilor să nu fie expus tăierii sau deteriorării. A nu se folosi prelungitoare deteriorate.Verificați periodic starea tehnică a cablului de alimentare. Nu trageți de cablu de alimentare pentru a-l scoate din priză.

8.Pornirea aparatului

Conectaţi cablul de alimentare cu priza. Pentru a porni aparatul trebuie să apăsaţi butonul pornire/oprire (Fig. 7 şi 8, poz. 1) pe aparat sau pe telecomandă (pentru DA-P070).

9.Funcționarea mașinii

Atenţie! Este interzis acoperirea sau blocarea grilajelor: de admisie sau evacuare a aerului în timpul funcţionării.
După conectarea purificatorului de aer cu reţeua de alimentare şi pornire, setaţi viteze solicitată precum şi funcţiile dispozitivului apăsând butoanele respective pe panoul de comandă (Fig. 7, poz. 2; Fig. 8 poz. 3). La aparatul DA-P070 toate funcţiile pot fi de asemenea selectate pe telecomenda la distanţă. Pornirea/oprirea este indicată de diodele adecvate plasate pe panou de control.
Fig. 7 DA-P070:
1-Pornirea/oprirea aparatului.
2-2 – Ajustarea vitezei. Trebuie să apăsaţi butonul de câteva ori ca să alegeţi viteza adecvată.
3 - Pornirea/oprirea lămpi UV-C precum şi ionizării (aceste funcţii sunt încorporate reciproc).

4 - Timer: oprire automatică a aparatului după timpul ales. Trebuie să apăsaţi butonul de câteva ori pentru a ajusta timpul adecvat de pornire a dispozitivului (în ore de la 1h până la 12h)
5 – Butonul ajustării automatice a vitezei dispozitivului în funcţie de gradul de poluare a aerului.
6 – Mod de noapte/blocare: o singură apăsare – după 10 secunde diodele LED ale dispozitivului se aprinde. Apăsarea butonului tip de 5 secunde cauzează blocarea butoanelor pe panoul de comandă.
Fig. 8 DA-P055:
1 - Pornirea/oprirea aparatului
2 - Pornirea/oprirea lămpi UV-C
3 – Ajustarea vitezei. Trebuie să apăsaţi butonul de câteva ori ca să alegeţi viteza adecvată.
4 – Butonul de resetare a filtrului, precum şi dioda de avertizare - înlocuirea filtrului/mod de noapte. Unică apăsare cauzează pornirea modului de noapte după circa 10 secunde (dioda va ilumina intermitent). O apăsare mai îndelungată (10 s) a butonului cauzează resetarea senzorului de înlocuirea a filtrului.
5 – Timer: oprire automatică a dispozitivului după o anumită perioadă de timp. Trebuie să apăsaţi butonul de câteva ori pentru a seta perioada adecvată de timp de oprire a dispozitivului
Purificatorul de aer DA-P070 posedă indicatorul de poluare a aerului. Culorile pe indicator indică cantitatea de particule PM2,5 în suspensie în aer (µg/m3).



Roşu - (PM2,5: 151-500)
Roz - (PM2,5: 101-150)
Galben - (PM2,5: 51-100)
Albastru - (PM2,5: 0-50)

10.Acţiuni curente de deservire

Înainte de a curăţa sau de a întreţine aparatul opriţi aparatul şi scoateţi aparatul din reţeaua de alimentare.
Aparatul trebuie regulat curăţat. Aparatul se va curăţa cu aspiratorul, îndepărtâng praful cu duză îngustă (perie pentru spaţi înguste). Pentru curăţarea dispozitivului puteţi să utilizaţi o cârpă moale de bumbac, umezită uşor cu apă. Nu folosiţi detergenţi. După curăţare uscaţi bine carcasa. Fiţi atent ca apă să nu intră în interiorul aparatului.
Verificaţi regular starea cablurilor dacă nu sunt deteriorate.
Nu lăsaţi aparatul la îndemâna şi vederea copiilor.
În măsură în care este posibil păstraţi dispozitivul în ambalajul uscat şi într-un loc răcuros, departe de sursa de căldură, nu expuneţi în contact direct cu apa.
Curăţare şi înlocuirea filtrelor
Demontarea filtrelor se va realiza aşa cum este prezentat pe desenurile 3 (se referă la DA-P070) şi 4 (se referă la DA-P055): scoateţi carcasa, scoateţi filtrele.
DA-P070: prefiltru este montat pe cadru, îl puteţi scoate direct şi curăţa din praf de ex. cu aspiratorul.
DA-P055: prefiltru este fixat cu sistemul de prindere tip Velcro de filtrele integrate (de carbon şi HEPA), îl puteţi desprinde şi curăţa din praf de ex. cu aspiratorul.
Pentru filtrele cu carbon şi HEPA aparătorul este echipat în sensor de înlocuire a filtrului. Necesitatea de înlocuire a filtrului este indicată de clipirea intermitentă a diodei LED „replace filter”. După înlocuire trebuie resetat sensorul. Pentru a reseta sensorul în aparatul DA-P055 trebuie să apăsaţi butonul de resetare a filtrului (Fig. 8, poz. 4) pe panoul de control până în momentu stingerii diodei.
Atenţie: Trebuie să Vă asiguraţi, că filtrele sunt introduse cu partea corectă: benzile auxiliare pentru scoaterea filtrului, după montarea filtrului trebuie să fie accesibile şi să permită demontarea filtrelor. În primul rând se montează filtru HEPA apoi fitru de carbon activ şi în final prefiltru. Prefiltru este de uz multiplu, după curăţare poate fi din nou montat.
Curăţarea sensorului de praf (Fig. 9, se referă la DA-P070)
Sensorul trebuie curăţat o dată pe lună. În acest scop trebuie să scoateţi capacul plasat pe partea laterală a aparatului. Sensorul trebuie cură¬ţat cu peria, o cârpă moale şi uscată sau cu capătul adecvat al aspiratorului (Fig. 9).
Înlocuirea lămpi UV-C (Fig. 5 şi 6):
Pentru a înlocui lampa trebuie să scoateţi carcasa precum şi filtrele (vezi: curăţarea şi înlocuirea filtrelor). Apoi trebuie să deşurubaţi şuruburile şi să scoateţi obturatorul care acoperă lampa şi să scoateţi delicat lampa deşurubând-o cu ¼ rotire în cazul DA-P070, sau delicat să scoateţi lampa şi să detaşaţi conectorul în cazul DA-P055. Apoi în acelaşi mod să montaţi o lampă nouă, să înşurubaţi obturatorul şi să montaţi filtrele şi carcasa.

11. Înlăturarea defecţiunilor prin mijloace proprii

Problema	Cauze posibile	Remedii
Dispozitivul nu porneşte	Lipsa tensiunii în priza de reţea	Verificaţi tensiunea în instalaţie
	Deteriorat întrerupătorul	Trimiteţi generatorul la reparat
	Deteriorat cablu de alimentare	Trimiteţi generatorul la reparat
	Apărătorea frontală incorect montată	Verificaţi dacă carcasa frontală este corect montată şi fixată.
Aerul nu curge din dispozitiv. Debitul aerului redus.	Filtru murdar	Verificaţi filtrele, curăţaţi, înlocuiţi dacă va fi nevoie
Dispozitivul este neobisnuit de zgomotos atunci când este în funcţiune	Filtrele murdare sau incorect montate	Verificaţi dacă filtrele sunt corect montate, înlocuiţi dacă va fi nevoie.
	Corp străin în ventilator	Îndepărtaţi corpul străin din ventilator
Dispozitivul nu aspiră particulele/mirosul	Filtrele foarte murdare	Verificaţi filtrele, curăţaţi înlocuiţi dacă va fi nevoie

12.Completarea aparatului, observaţii finale

Conţinutul ambalajului:
DA-P070: Purificator de aer, prefiltru, filtru carbon activ, filtru HEPA, telecomanda pe distanţă.
DA-P070: Purificator de aer, prefiltru integrat, filtru carbon activ şi HEPA.
Accesorii accesibile pe piaţă
DA-P0701 – set de filtre pentru purificator DA-P070
DA-P0551 – set de filtre pentru purificator DA-P055
La comanda pieselor de schimb Vă rugăm să indicaţi numărul componentului – vezi schema şi tabelul părţilor componente. Vă rugăm să descrieţi defecţiunea piesei indicând numărul de lot sau orientativ data de cumpărare a dispozitivului.
În perioada de garanţie reparaţiile sunt efectuate în condiţiile descrise în Certificatul de Garanţie. Vă rugăm să aduceţi produsul reclamat la locul de achiziţionare (vânzătorul este obligat să primească produsul reclamat), sau să-l trimite la Service-ul Central DEDRA-EXIM pe adresa: Serwis DEDRA – EXIM Sp. z o.o., ul. 3 Maja 8 (Millenium Logistic Park, hala A2), 05-800 Pruszków
Vă rugăm să ataşaţi copia dovezi de achiziţionare şi Certificatul de Garanţie emis de DEDRA-EXIM. Fără aceste document reparaţia va fi tratată ca după garanţie.
După perioada de garanţie repararea efectuază servise'ul central. Aparatul deteriorat trimiteţi la service (costurile de trimitere acoperă utilizatorul).

NL Inhoudsopgave

1. Foto's en tekeningen
2. Arbeidsveiligheid
3. Bestemming van het toestel
4. Beperking van het gebruik
5. Technische gegevens
6. Op bedrijf voorbereiden
7. Aan het netwerk aansluiten
8. Het toestel aanzetten
9. Gebruik van het toestel
10. Lopende handelingen
11. De storingen zelfstandig verwijderen
12. Voltooiing van het toestel, slotopmerkingen
13. Garantiekaart

Deklaracja De Conformiteitsverklaring ligt in de vestiging ter inzage van de producent Dedra-Exim Sp. z o.o.
LET OP
Het wordt aanbevolen om tijdens het bedrijf met het toestel altijd de belangrijkste arbeidsveiligheidsregels op te volgen om het uitbreken van de brand, elektrische schok of mechanische letsels te vermijden.
Vooraleer het toestel te gebruiken gelieve de inhoud van de Gebruiksaanwijzing te lezen. De Gebruiksaanwijzing, arbeidsveiligheidsvoorschriften en de Conformiteitsverklaring bewaren.
Door de aanwijzingen en aanbevelingen van de Gebruiksaanwijzing strikt op te volgen wordt de duurzaamheid van uw toestel verlengd.

2. Arbeidsveiligheid

Lees nauwkeurig dit hoofdstuk om de mogelijkheid van letsels of ongevallen door onjuist gebruik of onbekendheid met de Voorschriften voor Arbeidsveiligheid maximaal te beperken. Het toestel mag worden gebruikt door kinderen van 8 jaar en ouder en door personen met lichamelijke, zintuiglijke of verstandelijke beperkingen, personen zonder ervaring, personen die geen kennis over het toestel hebben indien ze onder toezicht zijn of instructies hebben gekregen over het veilig gebruik van het toestel en de informatie over de risico's die het gebruik van het apparaat met zich meebrengt, hebben begrepen. De kinderen mogen niet met het toestel spelen. Reiniging- en onderhoudswerkzaamheden mogen niet door kinderen zonder toezicht worden verricht.
Het apparaat kan worden gebruikt door personen die grondig kennis hebben genomen van de inhoud van de Handleiding en deze inhoud hebben begrepen.

Algemene veiligheidsvoorwaarden van de werkplek

- De werkzone dient in orde en netheid worden gehouden. Een ongeordende werkplek kan de oorzaak van een ongeval worden.
- Het toestel niet gebruiken in de nabijheid van explosieven (ontvlambare gassen, stof, e.d.). Tijdens het bedrijf produceert het apparaat vonken die ontbranding kunnen veroorzaken
- De kinderen dienen niet in de bedrijfszone van het toestel tijdens bedrijf te verblijven. Het dient buiten bereik van kinderen bewaard te worden.Aanwezigheid van derden kan leiden tot verlies van controle over het apparaat.

Elektrische veiligheid

- De stekker moet aan het voedingscontact worden aangepast. Voor het eerste opstarten dient te worden gecontroleerd of de voedingsspanning met de waarde op de typeplaat overeenstemt. Het is verboden om leidingen te gebruiken waarvan de stekker is bewerkt.Het is verboden stekkeradapters met beschermende aarding te gebruiken. Niet gemodificeerde stekkers en juiste contacten beperken het ongevallenrisico.
- Contact met geaarde oppervlakte vermijden, bv: koelkast, radiator, pijpen. De elektrocutie is ernstiger wanneer het lichaam van de gebruiker geaard is.
- Het apparaat niet aan de werking van regen of vocht blootstellen. Doordringen van water in het apparaat verhoogt het risico van elektrocutie.
- Zorg voor de voedingskabel.
- Gebruik nooit het snoer om het apparaat daarmee te verplaatsen of trekken, of de stekker uit het stopcontact te verwijderen. Bescherm de voedingskabel tegen hitte, olie, scherpe randen of bewegende onderdelen van het apparaat.
- Het apparaat niet gebruiken wanneer de voedingsleiding of de stekker beschadigd zijn. Om het apparaat uit te zetten, trek nooit aan het netsnoer.
- Voor het eerste opstarten dient te worden gecontroleerd of de voedingsspanning met de waarde op de typeplaat overeenstemt.
- Indien het apparaat in een vochtig milieu werkt, moet de voedingsleiding worden voorzien van een aardlekschakelaar (RDC). Wees zeker dat de elektrische installatie van RDC is voorzien.

Veiligheid van personen

- Dit apparaat is niet bedoeld voor gebruik door personen (inclusief kinderen) die lichamelijk of verstandelijk beperkt zijn of die geen ervaring en kennis over de bediening van het apparaat hebben.
- Het toestel niet overbelasten.
- Laat het werkende apparaat niet onbewaakt.
- Ongewenst inschakelen vermijden.
- Vooraleer de stekker in het contact wordt geplaatst of de accu's of de batterijen in het stopcontact worden geplaatst, dient men altijd te controleren of de schakelaar in de positie uit staat.
- Het toestel aan het voedingsnetwerk aansluiten of het aangesloten toestel verplaatsen met de vinger op de schakelaar kan tot ongecontroleerd aanzetten van het toestel leiden en ongevallen veroorzaken.
- Ongewenst inschakelen vermijden.
- Vooraleer de stekker in het contact wordt geplaatst of de accu's of de batterijen in het stopcontact worden geplaatst, dient men altijd te controleren of de schakelaar in de positie uit staat.
- De stekker van het contact afnemen (van de voedingsbron scheiden) voor elke afstelling van het toestel, vervang van de apparatuur en stopzetten van bedrijf. Deze handeling beveiligt de gebruiker tegen ongecontroleerd aanzetten van het toestel.
- Alle sleutel en andere instelgereedschap voor het aanzetten van het toestel verwijderen. De sleutels en het gereedschap geplaatst op de bewegende onderdelen van het toestel kunnen tot ongevallen leiden.
- Het apparaat zo bewaren dat het voor de kinderen niet toegankelijk is.
- Het apparaat moet aan technische keuringen worden onderworpen.
- De bevestiging en de juiste werking van de bewegende onderdelen moeten worden gecontroleerd als ook of ze niet geblokkeerd zijn. Gecontroleerd moet worden of de onderdelen niet beschadigd of gebroken zijn en niet voor de onjuiste werking van het toestel kunnen zorgen. Gebrekkige en beschadigde onderdelen met nieuwe vervangen
- Het toestel en het accessoires moeten in overeenstemming met deze gebruiksaanwijzing worden gebruikt. Het niet opvolgen van deze regels kan tot gevaarlijke situaties leiden.
- Personen die de punten van de voorschriften voor arbeidsveiligheid niet hebben gelezen, mogen dit toestel niet gebruiken. Personen die de veiligheidsvoorschriften niet kennen en geen ervaring in de bediening van het toestel hebben zijn blootgesteld aan letsels en kunnen ongevallen veroorzaken.
- Het toestel met een beschadigde schakelaar niet gebruiken. Zo gebrekkig toestel voor de reparatie opsturen.

Service
Het apparaat wordt uitsluitend door een erkende specialist voor gasinstallaties met behulp van de originele onderdelen gerepareerd. Deze werkwijze verzekert de veiligheid van het apparaat.

Omschrijving van het toestel (afb. 1,2)
DA-P070 (Afb. 1) – 1. Afschermkap, 2. Voorfilter, 3. Actieve koolstoffilter, 4. HEPA filter, 5. Bedieningspaneel,6. Handgreep, 7. Luchtuitlaat, 8. UV-C lamp, 9. Stoffilter en filter reset-knop
DA-P055 (Afb. 2) – 1. Luchtuitlaat, 2. Bedieningspaneel,3. Hoofdtoestel, 4. UV-C lamp, 5. "3 in 1" filter (voorfilter, actieve koolstoffilter, HEPA filter), 6. Afschermingskap

3. Bestemming van het toestel

De luchtreiniger is bestemd voor de reiniging van smog (PM2,5 deeltjes), stof, allergenen, schimmels, micro-organismen en andere verontreinigingen in de lucht. Het apparaat is voorzien van drie fasenfiltersysteem: 1. De voorfilter stopt grotere verontreiniging zoals haar en vacht, 2. De actieve koolstoffilter verwijdert onaangename geurtjes en vluchtige organische stoffen, 3. De HEPA filter vangt 99,7% van de deeltjes en allergenen in de lucht groter dan 0,3 micron (zoals PM 2,5 deeltjes, pollen, huidschilfers, schimmelsporen). De luchtreiniger is aanvullend voorzien van een UV-C lamp die alle micro-organismen zoals virussen, bacteriën, schimmels en andere ziektekiemen doodt en van een ionisator die de luchtkwaliteit in de ruimten met monitoren, tv-toestellen etc. verbetert. (de ionisator betreft DA-P070).

4. Beperking van het gebruik

Het apparaat mag uitsluitend worden gebruikt in overeenstemming met het hieronder omschreven "Toegelaten werkomstandigheden." Het apparaat is alleen bedoeld voor gebruik binnenshuis.
Het ontwerp en de constructie van het apparaat voorziet niet het gebruik ervan voor commerciële/professionele doelen. Het apparaat is bedoeld voor doe-het-zelfmarkt of huishoudelijk gebruik.
Onbevoegde aanpassingen in de mechanische en elektrische constructie, aanpassingen, onderhoud die niet in de Gebruiksaanwijzing wordt omschreven, worden beschouwd als onbevoegd en leiden tot onmiddellijk verlies van de Garantierechten.
Het afwijkende gebruik van het apparaat, niet overeenkomstig het gebruiksdoel of de Handleiding zal resulteren in het onmiddellijke verlies van Garantierechten en in de nietig worden van de Conformiteitverklaring.

TOEGELATEN BEDRIJFSVOORWAARDEN
S1 continubedrijf.
De machine mag enkel in gesloten ruimte met goed werkende ventilatie worden gebruikt. Vermijd vocht. Het toestel nooit zonder toezicht gebruiken.

5. Technische gegevens

Model	DA-P070	DA-P055
Nominale spanning	230 V ~50 Hz	230 V ~50 Hz
Nominaal vermogen	70 W	55 W
Maximale luchtstroom	483 m^3/h	272 m^3/h
Maximaal geluidsniveau	62 dB(A)	55 dB(A)
Timer	van 1h tot 12h	2h, 4h, 8h

6.Op bedrijf voorbereiden

De in deze punt omschreven handelingen dienen bij gehaalde stekker uit het stopcontact te worden uitgevoerd.
Na het uitpakken zorg ervoor dat de set alle componenten bevat (zie hoofdstuk 12. "Samenstelling en slotopmerkingen"). Wanneer in de set een van de componenten ontbreekt, neem contact met de verkoper.
Neem voor de eerste ingebruikname (zoals op de afb. 3 en afb. 4) de afschermkap aan de voorzijde, neem de filters en verwijder de beschermfolie ervan, instaleer vervolgens de filters en de afschermkap. Na uitvoering van deze handelingen in de luchtreiniger paraat.

7. Aan het netwerk aansluiten

Vooraleer het toestel aan een elektriciteitsbron wordt aangesloten controleren of de voedingsspanning met de op de typeplaat weergegeven waarde correspondeert.De voedingsinstallatie van het toestel dient te worden uitgevoerd in overeenstemming met belangrijkste vereisten betreffende de elektrische installatie en dient aan de veiligheidseisen voor gebruik te voldoen. De parameters van de minimale diameter van de voedingskabel en de minimale waarde van de zekering afhankelijk van het vermogen van het toestel worden in de onderstaande tabel weergegeven.

Het vermogen van het toestel [W]	De minimale leidingdiameter [mm2]	De minimale waarde van de zekerheid type C [A]
<700	0,75	6
700÷1400	1	10
1400÷2300	1,5	16
>2300	2,5	16

De installatie dient door een bevoegde elektricien te worden uitgevoerd. Bij gebruik van verlengkabels dient men te controleren of de diameter van de draad niet kleiner dan vereist is (zie tabel). De elektrische kabel zo plaatsen dat hij tijdens bedrijf niet doorgesneden kan worden. Geen beschadigde verlengkabels gebruiken.De technische toestand van de voedingskabel periodiek controleren. Aan de voedingskabel niet trekken.

8.Het inschakelen van het apparaat

Het netsnoer aan het voedingscontact aansluiten. Om het apparaat te starten, druk op de knop aan/uit (Afb. 7 en 8, pos. 1) op het apparaat of op de afstandsbediening (voor DA-P070).

9.Gebruik van het toestel

Let op! Dek niet af en blokkeer niet de warmteuitlaat-opening tijdens de werking van het apparaat!
Na aansluiting en inschakeling van de luchtreiniger dient een juiste werkmodus en een functie door indrukken van de juiste knoppen op het bedieningspaneel te worden gekozen (Afb. 7, pos. 2; Afb. 8 pos. 3). Bij het apparaat DA-P070 kunnen alle functies ook op het bedieningspaneel worden gekozen. Aan-/uitzetten van bepaalde functie worden door geschikte indicatorlampjes op het bedieningspaneel aangewezen.
afb. 7 DA-P070:
1 – Aan-/uitzetten van het apparaat.
2 – Ventilatorsnelheid. Meermaals op de knop drukken om de gewenste snelheid te kiezen.
3 – Aan-/uitzetten van de UV-C lamp en de ionisatie (deze functies zijn samengekoppeld).
4 – Timer: automatisch uitzetten van het apparaat na een bepaalde tijd. Druk meermaals de knop in om gewenste uitschakeltijd van het apparaat af te stellen (tijd van 1h tot 12h)
5 – Knop van de automatische aanpassing van de ventilatorsnelheid tot de luchtverontreiniging.
6 – Nachtmodus/blokkade: één keer drukken – na 10 seconden worden LED lampjes van het apparaat uitgeschakeld. Door de knop ca. 5 seconden ingedrukt te houden, worden de knoppen op het bedieningspaneel geblokkeerd.
afb. 8 DA-P055:
1 – Aan-/uitzetten van het apparaat
2 – Aan-/uitzetten van de UV-C lamp
3– Ventilatorsnelheid. Meermaals op de knop drukken om de gewenste snelheid te kiezen.
4 – Knop van de filter-reset en het indicatorlampje van filtervervanging/ nachtmodus. Door één keer drukken wordt de nachtmodus na ca. 10 sec. ingeschakeld (lampje begint te knipperen). Door lang ingedrukt houden (10 s.) van de knop wordt de sensor van filtervervanging gereset.
5 – Timer: automatisch uitzetten van het apparaat na een bepaalde tijd. Druk meermaals de knop in om gewenste uitschakeltijd van het apparaat af te stellen.
De luchtreiniger DA-P070 is voorzien van een meter van de luchtverontreiniging. De kleuren op de meter wijzen op hoeveelheid van PM2,5 deeltjes in de lucht (µg/m3).



Rood – (PM2,5: 151-500)
Roze – (PM2,5: 101-150)
Geel – (PM2,5: 51-100)
Blauw– (PM2,5: 0-50)

10.Lopende handelingen

Vooraleer de bedieningshandelingen worden gestart, zet het apparaat uit.
Reinig en zuig het apparaat systematisch. Reiniging met behulp van een stofzuiger en verwijder het stof met behulp van een smal mondstuk (spleetborstel). Voor reiniging van het apparaat kan een zacht, licht bevochtigd katoendoekje worden gebruikt. Gebruik geen schoonmaakmiddelen. Na het schoonmaken de behuizing goed afdrogen. Bijzonder opletten dat het water niet in het binnenste van het apparaat indringt.
Controleer regelmatig het netsnoer op beschadiging.
Het apparaat buiten het bereik van kinderen houden.
Bewaar het apparaat indien mogelijk in de originele verpakking op een droge en koele plek uit de buurt van warmtebronnen, niet aan direct contact met water blootstellen.
Reiniging en vervanging van de filters.

Verwijdering van de filter zoals op de afbeelding 3 uitvoeren (voor DA-P070) en op 4 (voor DA-P055): verwijder de behuizing en neem de filters.
DA-P070: de voorfilter is op een frame gemonteerd, kan direct worden genomen en van stof schoongemaakt bv. met de stofzuiger.
DA-P055: de voorfilter is met een klittenband aan de gekoppelde filters (koolstoffilter en HEPA filter) bevestigd, kan worden genomen en van stof schoongemaakt bv. met de stofzuiger.
Voor de koolstoffilter en HEPA wordt de sensor van filtervervanging gemonteerd. De noodzakelijkheid van de filtervervanging wordt door een LED lampje "replace filter" gesignaleerd. Na vervanging van de filters moet de sensor worden gereset. Om de sensor in het apparaat DA-P070 te resetten, druk de knop onder de stofsensor aan de zijkant van het apparaat in (Afb. 10). Om de sensor in het apparaat DA-P055 te resetten, houd de knop van filter-reset (Afb.8, pos. 4) op het bedieningspaneel ingedrukt tot het lampje uitgaat.
Let op: Wees zeker dat de filters op de juiste wijze worden geïnstalleerd: de hulpbanden voor de verwijdering van de filters moeten voor de installatie zijn bereikbaar en de demontage mogelijk maken. Het wordt eerst de HEPA filter daarna koolstoffilter en uiteindelijk voorfilter geïnstalleerd. De voorfilter is herbruikbaar, na de reiniging kan opnieuw worden gebruikt.
Reiniging van de stofsensor (Afb. 9, voor DA-P070)
De sensor moet één keer per maand worden schoongemaakt. Om dat te doen, verwijder de klep aan de zijkant van het apparaat. Maak de sensor met de borstel, zacht, droog doekje of geschikt mondstuk van de schoonzuiger schoon (Afb.9).
Vervanging van de UV-C lamp (Afb. 5 en 6):
Om de lamp te vervangen, moeten eerst de afschermkap en de filters worden verwijderd (zie: reiniging en vervanging van de filters). Draai dan de schroeven los en verwijder de lampkap, daarna verwijder de lamp door deze met 1/4 te draaien bij DA-P070, of verwijder de lamp door een connector te nemen bij DA-P055. Daarna kan een nieuwe lamp worden geïnstalleerd, schroef de dop en instaleer de filters en de kap.

11.Zelfstandig verwijderen van gebreken

Storing	Oorzaak	Oplossing
Het apparaat werkt niet	Geen spanning in het stopcontact	Controleer de spanning
	Schakelaar beschadigd	Vervang de gasfles.
	Het netsnoer beschadigd	Vervang de gasfles.
	De afschermkap aan de voorzijde niet correct gemonteerd	Controleer de afschermkap dat het correct is geïnstalleerd en gedrukt.
De lucht stroomt niet van het apparaat/ Verminderde luchtstroom	Vuile filters	Controleer de filters, maak deze schoon, vervang indien nodig
Het apparaat maakt hard geluid	Vuil of niet correct geïnstalleerde filters	Controleer de correcte montage van de filters, vervang indien nodig
	Vreemd voorwerp in de ventilator	Verwijder vreemd voorwerp van de ventilator
Het apparaat absorbeert geen stoffen/geuren	Zeer vuile filters	Controleer de filters, maak deze schoon, vervang indien nodig

12. Voltooiing van het toestel, slotopmerkingen

Inhoud van de verpakking:
DA-P070: Luchtreiniger, voorfilet, koolstoffilter, HEPA filter, afstandsbediening.
DA-P055: Luchtreiniger, geïntegreerde voorfilet, koolstoffilter en HEPA filter.
Op de markt beschikbare toebehoren:
DA-P0701 – filter set voor de luchtreiniger DA-P070
DA-P0551 – filter set voor de luchtreiniger DA-P055
Bij bestelling van de reserveonderdelen gelieve nummer van een onderdeel op te geven - zie specificatie en schema voor samenstelling. Gelieve het beschadigde onderdeel beschrijven en de indicatieve datum van aankoop van het apparaat of het partijnummer opgeven.
In de garantieperiode worden de reparaties onder de condities als opgegeven in de Garantiekaart uitgevoerd. Het defecte product voor de reparatie naar de aankoop punt (de verkoper is verplicht om het product te aanvaarden) of naar de hoofdservicedienst van DEDRA- EXIM inleveren: Serwis DEDRA – EXIM Sp. z o.o., ul. 3 Maja 8 (Millenium Logistic Park, hala A2), 05-800 Pruszków.
Gelieve het aankoopbewijs en de door DEDRA-EXIM opgestelde Garantiekaart meeleveren. Zonder deze documenten wordt de reparatie beschouwd als buiten de garantieperiode. Gelieve nauwkeurig de storing te beschrijven.
Na afgelopen garantieperiode wordt de reparatie door hoofdservicedienst uitgevoerd. Het defecte product wordt naar de service gestuurd (vervoerkosten op rekening van de gebruiker)

DE Inhaltsverzeichnis

1.Bilder und Zeichnungen
2. Arbeitssicherheit
3. Benutzungsbestimmungen
4. Benutzungsbeschränkungen
5. Technische Daten
6. Vorbereiten der Inbetriebnahme
7. Anschließen ans Stromnetz
8. Inbetriebnahme
9. Verwendungsbestimmungen
10. Bedientätigkeiten
11. Störungen selbstständig beheben
12. Ersatzteile/Schlusshinweise
13. Garantiekarte

Die Konformitätserklärung befindet sich im Sitz des Herstellers Dedra-Exim Sp. z o.o.

ACHTUNG
Beim Gebrauch sind immer zum Schutz gegen elektrischen Schlag, Verletzungs- und Brandgefahr grundsätzliche Sicherheitsmaßnahmen zu beachten.
Die Bedienungsanleitung ist vor der ersten Inbetriebnahme sorgfältig und vollständig zu lesen. Bewahren Sie bitte die Bedienungsanleitung, Sicherheitshinweise und Konformitätserklärung sorgfältig auf.
Äußerst strenge Beachtung der darin enthaltenen Sicherheitshinweise und Anweisungen wird sich positiv auf die Verlängerung der Lebensdauer Ihrer Fliesenschneidemaschine auswirken.

2. Arbeitssicherheit

Machen Sie sich bitte mit dem Inhalt dieses Kapitels vertraut, um das Risiko einer Verletzung oder eines Unfalls maximal zu begrenzen, zu denen es infolge falscher Bedienung oder Unkenntnis der Arbeitssicherheitsvorschriften kommen kann. Diese Geräte können durch Kinder, die mindestens 8 Jahre alt sind, oder durch physisch und psychisch minderbemittelte Personen bzw. Personen ohne Erfahrung und Kenntnisse der Geräte dann benutzt werden, wenn Aufsicht gewährleistet ist und Unterweisung bezüglich der sicheren Benutzung der Geräte so durchgeführt wird, dass die damit verbundenen Gefahren verständlich sind. Kinder sollen mit den Geräten nicht spielen. Ohne Aufsicht sollen Kinder weder mit der Wartung noch mit der Reinigung der Geräte verbundene Arbeiten durchführen.
Das Gerät darf nur durch Personen verwendet werden, die sich mit dem Inhalt der Bedienungsanleitung genau bekannt gemacht und ihn verstanden hat.

Allgemeine Sicherheitshinweise am Arbeitsplatz

- Der Arbeitsplatz soll sauber und ordentlich gehalten werden. Eine unordentliche Arbeitsstelle kann zur Unfallursache werden.
- Während des Betriebs des Geräts entstehen Funken, die zur Zündung führen können, was letztendlich einen Brand verursachen kann.
- Es dürfen keine Kinder in der Nähe des Werkzeugs während seiner Inbetriebnahme anwesend sein. Das Gerät ist so aufzubewahren, dass es für die Kinder unzugänglich ist. Das Verweilen von Dritten am Arbeitsplatz kann dazu führen, dass das Gerät außer Kontrolle gerät.

Elektrische Sicherheit

- Der Stecker soll an die Versorgungssteckdose angepasst werden. Gebrauch von Kabeln ist verboten. Gebrauch vom Stecker-Adapter ist verboten. Unberührte Stecker und entsprechende Steckdosen reduzieren die Unfallgefahr.
- Vermeiden Sie Kontakt mit nicht geerdeten Oberflächen wie z.B. Kühlschränke, Radiatoren, Rohre. Der Stromschlag ist stärker, wenn der Körper des Benutzers geerdet ist.
- Das Gerät darf dem Regen und der Nässe nicht ausgesetzt werden. Das Eindringen von Wasser in das Gerät steigert das Risiko des Stromschlages.
- Sorgen Sie für das Versorgungskabel. Verwenden Sie es nie dazu, das Gerät zu tragen, zu ziehen oder den Stecker aus der Steckdose zu ziehen. Das Versorgungskabel soll vor dem Kontakt mit Wärme, Öl, scharfen Kanten oder beweglichen Teilen des Gerätes geschützt werden.
- Das Gerät ist dann in Betrieb nicht zu nehmen, wenn das Versorgungskabel oder Stecker beschädigt sind.
- Nicht am Netzkabel ziehen, um das Gerät abzuschalten.
- Vor der ersten Inbetriebnahme ist zu überprüfen, ob die Versorgungsspannung mit dem auf dem Betriebsschild bekannt gegebenen Wert übereinstimmt.
- Wenn das Gerät in feuchter Umgebung benutzt wird, muss das Versorgungsnetz mit einem Fehlerstromschutzschalter ausgestattet sein (RDC). Vergewissern Sie sich, dass die Elektroinstallation mit einem Fehlerstromschutzschalter (RDC) ausgestattet ist

Personensicherheit

- Das Gerät ist nicht für die Benutzung durch Personen (einschließlich Kindern), die physisch oder geistig beschränkt sind oder keine Erfahrung in der Arbeit mit dem Gerät oder kein Wissen davon haben, bestimmt.
- Das Gerät ist nicht zu überlasten.
- Das Gerät im Betriebszustand nicht unbeaufsichtigt lassen.
- Vermeiden Sie unbeabsichtigtes Einschalten des Gerätes.Vergewissern Sie sich immer, ob sich der Ausschalter in Position „ausgeschaltet“ befindet, bevor sieden Stecker in die Steckdose stecken. Anschließen des Gerätes ans Netz oder dessen Tragen, während sich der Finger auf dem Einschalter befindet, kann Unfallgefahr auslösen
- Vermeiden Sie unbeabsichtigtes Einschalten des Gerätes.Vergewissern Sie sich immer, ob sich der Ausschalter in Position „ausgeschaltet“ befindet, bevor sieden Stecker in die Steckdose stecken. Anschließen des Gerätes ans Netz oder dessen Tragen, während sich der Finger auf dem Einschalter befindet, kann Unfallgefahr auslösen

- Ziehen Sie den Stecker aus der Steckdose (Netzteil) bzw. nehmen Sie den Akku vor jeder Einstellung des Gerätes, Austausch des Werkzeugs oder nach Beendigung der Arbeit heraus. Diese Maßnahme schützt den Anwender vor unbeabsichtigter Einschaltung der Bohrmaschine.
- Jegliche Schlüssel und sonstige Einstellwerkzeuge vor der Betätigung des Geräts entfernen. Schlüssel oder Werkzeuge, die sich in beweglichen Teilen des Geräts befinden würden, können zu einem Unfall führen.
- Die Maschine ist an einer für Kinder unzugänglichem Ort aufzubewahren.
- Das Gerät muss periodisch technisch überprüft werden. Die Kontrolle muss die einwandfreie Funktion der beweglichen Teile und das Klemmgefahr umfassen. Die Überprüfung sollte auch prüfen, ob die Teile nicht beschädigt, rissig sind und zu Fehlfunktion führen können. Mangelhafte und defekte Teile sind gegen neue auszutauschen.
- Elektrowerkzeuge, Zubehör und sonstige Werkzeuge sind gemäß dieser Anleitung zu benutzen. Nichtbeachten der Regeln kann gefährliche Situationen herbeiführen.
- Personen, die sich mit den oben genannten Bestimmungen nicht vertraut gemacht haben, dürfen das Gerät nicht bedienen. Personen, die sich nicht mit den Sicherheitsbestimmungen vertraut gemacht haben oder über keine Erfahrung im Umgang mit solchen Geräten haben, sind unfallgefährdet.
- Ein Gerät mit beschädigtem Ein-/Ausschalter ist nicht in Betrieb zu nehmen. Ein solches defektes Gerät soll an den Service abgegeben werden.

Service
Die Reparatur von Elektrowerkzeug darf nur von qualifiziertem Fachpersonal unter Einsatz von originalen Ersatzteilen durchgeführt werden. Dadurch wird die Sicherheit des Geräts erhalten.

Maschinenbeschreibung (Pos.1,2)
DA-P070 (Bild 1) – 1. Abdeckung, 2. Vorfilter, 3. Aktivkohlefilter, 4. HEPA-Filter, 5. Steuerungspanel, 6. Griff, 7. Luftauslass, 8. UV-C Lampe, 9. Staubsensor und Taste zum Neustarten des Filters
DA-P055 (Bild 2) – 1. Luftauslass, 2. Steuerungspanel, 3. Haupteinheit, 4. UV-C Lampe, 5. Filter „3 in 1" (Vor-, Aktivkohle- und HEPA-Filter), 6. Abdeckung

3.Bestimmung des Gerätes

Der Luftreiniger ist ein Gerät, das für Reinigung der Luft von Smog (Feinstaub PM2,5), Staub, Allergenen, Pilzen, Mikroorganismen und anderen Verunreinigungen geeignet ist. Das Gerät hat ein dreistufiges Filterungssystem: 1. Einen Vorfilter, der größeren Schmutz, wie z.B. Haare und Fell auffängt, 2. Einen Aktivkohlefilter, der unangenehme Gerüche sowie flüchtige organische Verbindungen beseitigt, 3. Einen HEPA-Filter, der 99,7% von den in der Luft hängenden Partikeln und Allergenen von mehr als 0,3 Mikron (wie z.B. Feinstaub PM2,5, Pollen, Tierallergenen, Pilzsporen) reinigt. Zusätzlich ist der Luftreiniger in eine UV-C Lampe ausgestattet, die jegliche Mikroorganismen wie Viren, Bakterien, Pilze und sonstige Krankheitserreger zerstört, sowie in ein Luftionisationsgerät, der die Qualität der Luft in Räumen verbessert, in denen sich solche Geräte, wie Bildschirme, Fernseher, usw. befinden (das Ionisationsgerät betrifft nur das Modell DA-P070).

4.Benutzungsbeschränkungen

Der Luftreiniger kann ausschließlich gemäß den unten genannten zulässigen Arbeitsbedingungen genutzt werden. Das Gerät ist ausschließlich für Gebrauch in geschlossenen Räumen bestimmt.
Die Konstruktion und Bauart des Geräts sehen keinen Einsatz zu professionellen/gewerblichen Zwecken vor. Das Gerät ist ausschließlich für Gebrauch im Haushalt bestimmt.
Alle Änderungen an der Maschine (Mechanik- oder Elektrostruktur) sowohl etwaige Modifikationen und alle in der Bedienungsanleitung nicht aufgeführten Bedientätigkeiten gelten als rechtswidrig und haben den sofortigen Verlust der Garantieansprüche zur Folge.
Nichtbestimmungsgemäße Verwendung oder unsachgemäßer Einsatz der Maschine haben ebenfalls den sofortigen Verlust der Garantieansprüche zur Folge.

ZULÄSSIGE BETRIEBSPARAMETER
S1 Dauerbetrieb.
Die Maschine ist für den Betrieb nur in verschlossenen Räumen geeignet, die über ein funktions-tüchtiges Ventilationssystems verfügen.
Feuchtigkeit vermeiden. Die an das Netz angeschlossene Maschine nie ohne Aufsicht lassen.

5.Technische Daten

Modell	DA-P070	DA-P055
Bemessungsspannung	230 V ~50 Hz	230 V ~50 Hz
Nennleistung	70 W	55 W
Maximaler Luftstrom	483 m^3/h	272 m^3/h
Maximaler Lärmpegel	62 dB(A)	55 dB(A)
Timer	von 1h bis 12h	2h, 4h, 8h

6.Vorbereitung zur Arbeit

Die in diesem Punkt beschriebenen Tätigkeiten sollen beim ausgezogenem Stecker ausgeführt werden.
Nach Öffnung der Verpackung soll geprüft werden, ob alle vorgesehenen Elemente (siehe Kapitel 12 "Komplettierung und Schlussbemerkungen") vorhanden sind. Wenn irgendein Element fehlt, soll man sich an den Verkäufer wenden.
Vor der ersten Inbetriebnahme soll man (wie auf dem Bild 3 und Bild 4 gezeigt wurde) die vordere Abdeckung des Geräts abnehmen, die Filter herausnehmen und die Schutzfolie von ihnen entfernen, folglich die Filter wieder an ihren Platz setzen und die Abdeckung aufsetzen. Nach Ausführung dieser Tätigkeiten ist der Luftreiniger betriebsbereit.

7. Anschluss an das Stromnetz

Vor dem Anschluss der Maschine an das Stromnetz vergewissern Sie sich, dass die Spannung auf dem Datenschild mit der vorhandenen Spannung übereinstimmt.Die Versorgungsanlage des Gerätes muss allen grundlegenden Anforderungen an elektrische Installationen entsprechen und die Anforderungen an die Sicherheit der Nutzer erfüllen. Die Parameter des Mindestquerschnitts der Versorgungsleitung und des Mindestwertes der Sicherung wurden in der nachstehenden Tabelle in Abhängigkeit von der Kraft des Gerätes angegeben.

Machinenleistung [W]	Min. Drahtschnitt [mm 2]	Min. Sicherungsgröße Typ C [A]
<700	0,75	6
700÷1400	1	10
1400÷2300	1,5	16
>2300	2,5	16

Die Installation muss von einem qualifizierten Elektriker durchgeführt werden. Bei Benutzung eines Verlängerungskabels ist auf den Querschnitt der Ader zu achten, er darf nicht geringer sein als der geforderte Querschnitt (siehe Tabelle). Die elektrische Leitung ist so zu legen, dass sie während der Arbeit nicht gefährdet ist, durchgeschnitten zu werden. Beschädigte Verlängerungskabel dürfen nicht verwendet werden. Überprüfen Sie in regelmäßigen Abständen den technischen Zustand des Netzkabels. Nicht am Netzkabel ziehen.

8. Einschalten des Gerätes

Das Netzkabel an eine Steckdose anstecken. Um das Gerät einzuschalten, soll man die Ein-/Ausschalttaste (Bild 7 und 8 Pos. 1) auf dem Gerät oder der Fernbedienung (bei DA-P070) drücken.

9.Benutzung des Gerätes

Achtung! Während des Betriebs darf man keine von den Gittern zudecken: weder den Lufteinlass noch den Luftauslass!
Nach Anschließen des Luftreinigers an Versorgungsquelle und seinem Einschalten soll man die gewählte Geschwindigkeit sowie Funktionen des Geräts einstellen, indem man entsprechende Tasten auf dem Steuerungspanel drückt (Bild 7 Pos. 2, Bild 8 Pos. 3). Im Falle von DA-P070 kann man alle Funktionen auch auf der Fernbedienung wählen. Einschalten/Ausschalten der jeweiligen Funktion wird durch entsprechende Dioden auf dem Steuerungspanel angezeigt.
Bild 7 DA-P070:
1 - Einschalten/Ausschalten des Geräts.
2 - Einstellung der Geschwindigkeit. Man soll die Taste mehrmals drücken, um die gewünschte Geschwindigkeit einzustellen.
3 - Einschalten/Ausschalten der UV-C Lampe sowie der Ionisation (diese Funktionen sind miteinander verbunden).
4 - Timer: automatisches Ausschalten des Geräts nach eingestellter Zeit. Man soll die Taste mehrmals drücken, um die gewünschte Zeit des Geräts einzustellen (in Stunden, von 1h bis 12h).
5 - Taste der automatischer Anpassung der Geschwindigkeit des Geräts an den Grad der Luftverschmutzung
6 - Nachtmodus/Sperre: einmaliges Drücken - nach 10 Sekunden erfolgt Ausschalten der LED Dioden des Geräts. Das Festhalten der Taste durch ca. 5 Sekunden verursacht, dass die Tasten auf dem Steuerungspanel gesperrt werden.
Bild 8 DA-P055:
1 - Einschalten/Ausschalten des Geräts
2 - Einschalten/Ausschalten der UV-C Lampe
3 - Einstellung der Geschwindigkeit. Man soll die Taste mehrmals drücken, um die gewünschte Geschwindigkeit einzustellen.
4 - Taste der Filtersteuerung sowie Diode, die den Filtertausch/Nachtmodus signalisiert. Gleichzeitiges Drücken verursacht die Betätigung des Nachtmodus nach ca. 10 Sekunden (die Diode hört auf zu blinken). Langes Festhalten der Taste (10s) verursacht Neustart des Sensors für den Filteraustausch.
5 - Timer: automatisches Ausschalten des Geräts nach eingestellter Zeit. Man soll mehrmals drücken, um die gewünschte Zeit des Ausschaltens des Geräts einzustellen.
Der Luftreiniger DA-P070 ist in eine Anzeige des Luftverschmutzungsgrades ausgestattet. Die Farben in der Anzeige informieren über die Menge des Staubs PM2,5, der in der Luft hängt (µg/m3).



Rot – (PM2,5: 151-500)
Rosa – (PM2,5: 101-150)
Gelb – (PM2,5: 51-100)
Blau – (PM2,5: 0-50)

10.Bedientätigkeiten

Vor der Ausführung der Bedientätigkeiten das Gerät vom Stromnetz trennen.
Das Gerät soll regelmäßig gereinigt und abgestaubt werden. Die Reinigung soll mit einem Staubsauger ausgeführt werden, indem man den Staub mit einer engen Saugdüse (Schlitzdüse) entfernt. Man kann auch das Gerät mithilfe eines weichen, leicht gefeuchteten Baumwolllappens reinigen. Keine Detergenzien verwenden. Die Abdeckung soll nach Reinigung genau getrocknet werden. Man soll beachten, dass kein Wasser ins Gerät hineinkommt.
Den Zustand des Stromkabels nach Beschädigungen regelmäßig prüfen.
Das Gerät außerhalb der Reichweite von Kindern aufbewahren.
Je nach Möglichkeit das Gerät in originaler Verpackung, an einem trockenen und kühlen Ort, fern von Wärmequellen aufbewahren, direktem Kontakt mit Wasser nicht aussetzen.
Reinigung und Austausch des Filters
Die Demontage des Filters soll wie auf den Bildern 3 (betrifft DA-P070) und 4 (betrifft DA-P055) dargestellt durchgeführt werden: die Abdeckung abnehmen, die Filter herausnehmen.
DA-P070: der Vorfilter ist auf einem Rahmen montiert, man kann ihn direkt herausnehmen und vom Staub, z.B. mit einem Staubsauger reinigen.
DA-P055: der Vorfilter ist mit einem Klettverschluss an die verbundenen Filter (Kohle- und HEPA-Filter) befestigt, man kann ihn ablösen und vom Staub, z.B. mit einem Staubsauger, reinigen.
Das Gerät ist in einen Sensor für den Kohle- und HEPA-Filter-Austausch ausgestattet. Die Notwendigkeit des Filteraustauschs wird von einer blinkenden LED-Diode "replace filter" gezeigt. Nach dem Austauschen der Filter soll man den Sensor neu starten. Um den Sensor im Gerät DA-P070 neu zu starten soll man die

Taste drücken, die sich unter dem Staubsensor auf der Seite des Geräts befindet (Bild 10). Um den Sensor im Gerät DA-P055 neu zu starten soll man die Taste zum Neustarten des Filters (Bild 8 Pos. 4) auf dem Steuerungspanel festhalten, bis die Diode erlischt.
Achtung: Vergewissern Sie sich, dass die Filter mit der richtigen Seite eingesetzt werden: die Bändchen zum Herausnehmen des Filters sollen nach dem Einsetzen des Filters zugänglich sein und die Demontage der Filter ermöglichen. Zuerst wird der HEPA-Filter, danach der Aktivkohlefilter und am Ende der Vorfilter eingesetzt. Der Vorfilter ist wiederverwendbar und kann nach Reinigung wieder eingesetzt werden.
Die Reinigung des Staubsensors (Bild 9 betrifft DA-P070)
Der Sensor soll einmal im Monat gereinigt werden. Um dies zu machen, soll die Klappe entfernt werden, die sich seitlich am Gerät befindet. Der Sensor soll mit einer Bürste, einem weichen trockenen Lappen oder einer angemessenen Saugdüse des Staubsaugers gereinigt werden (Bild 9).
Austausch der UV-C Lampe (Bild 5 und 6):
Um die Lampe auszutauschen soll man zuerst die Abdeckung sowie Filter entfernen (siehe: Reinigung und Austausch der Filter). Folglich soll man die Schrauben abdrehen, die die Lampe zudeckende Blende entfernen und die Lampe vorsichtig herausnehmen, indem man sie im Falle von DA-P070 um ¼ Umdrehung dreht oder im Falle von DA-P055 vorsichtig herausnimmt und den Konnektor trennt. Folglich soll man auf dieselbe Art und Weise die neue Lampe montieren, die Blende zuschrauben sowie die Filter und Abdeckung einsetzen.

11.Störungen selbstständig beheben

Anzeichen	URSACHE	Lösung
Das Gerät funktioniert nicht	Keine Spannung in der Steckdose	Spannung in der Leitung prüfen
	Beschädigter Schalter	Gerät an den Service senden
	Beschädigtes Netzkabel	Gerät an den Service senden
	Vordere Abdeckung ist nicht richtig aufgesetzt	Prüfen, ob die Abdeckung richtig aufgesetzt und gedrückt wurde
Keine Luft kommt aus dem Gerät heraus/Der Luftstrom ist geringer	Verunreinigte Filter	Die Filter prüfen, reinigen oder falls notwendig austauschen
Das Gerät erzeugt sehr laute Geräusche	Verunreinigte oder falsch montierte Filter	Prüfen, ob die Filter richtig montiert sind, falls notwendig austauschen
	Fremdkörper im Ventilator	Den Fremdkörper aus dem Ventilator entfernen
Das Gerät saugt kein Staub/keine Gerüche auf	Die Filter sind sehr verschmutzt	Die Filter prüfen, reinigen oder falls notwendig austauschen

12.Ersatzteile/Schlusshinweise

Inhalt der Verpackung:
DA-P070: Luftreiniger, Vorfilter, Aktivkohlefilter, HEPA-Filter, Fernbedienung.
DA-P055: Luftreiniger, integrierter Vorfilter, Aktivkohlefilter, HEPA-Filter.
Erhältliches Zubehör:
DA-P0701 – Filter-Set zum Luftreiniger DA-P070
DA-P0551– Filter-Set zum Luftreiniger DA-P055
Bei Bestellung von Ersatzteilen geben Sie bitte die Teilnummer an - siehe Teile-Verzeichnis und Explosionszeichnung. Beschreiben Sie bitte den beschädigten Teil, indem Sie uns die Partienummer und das ungefähre Kaufdatum des Geräts angeben.
In der Garantiezeit werden die Reparaturen gemäß den in der Garantiekarte angegebenen Bestimmungen ausgeführt. Übergeben Sie bitte das beanstandete Produkt zur Reparatur am Einkaufsort (der Verkäufer ist verpflichtet, das beanstandete Produkt anzunehmen) oder schicken Sie es an das DEDRA-EXIM Zentral-Service an folgende Adresse: Serwis DEDRA – EXIM Sp. z o.o., ul. 3 Maja 8 (Millenium Logistic Park, hala A2), 05-800 Pruszków.
Wir bitten Sie die Kopie der Einkaufsbestätigung sowie die von DEDRA-EXIM ausgestellte Garantiekarte beizulegen. Ohne diese Unterlagen wird die Reparatur wie nach Ablauf der Garantiezeit erfolgen. Beschreiben Sie bitte genau die Art des Defekts am Gerät.
Nach der Garantiezeit werden die Reparaturen durch das Zentral-Service ausgeführt. Schicken Sie das defekte Produkt ans Service (die Sendekosten trägt der Benutzer).

BG Съдържание

1. Снимки и чертежи
2. Безопасност на работното място
3. Цел на устройството
4. Ограничения за използване
5. Технически данни
6. Подготовка за работа
7. Свързване към мрежата
8. Включване на устройството
9. Използване на устройството
10. Текуща поддръжка
11. Отстраняване на неизправности самостоятелно
12. Завършване на урока, заключителни бележки
13. Гаранционна карта

ЕО декларация за съответствие - на разположение на сайта на производителя

ЗАБЕЛЕЖКА
Когато работите с уреда, е препоръчително винаги да спазвате основните правила за безопасност на труда, за да избегнете пожар, токов удар или механично нараняване.
Моля, прочетете внимателно ръководството за експлоатация, преди да започнете работа с устройството. Моля, запазете Инструкцията за експлоатация.
Стриктното спазване на инструкциите и препоръките в инструкцията за експлоатация ще удължи живота на уреда.

2. Безопасност на работното място

ВНИМАНИЕ: Моля, прочетете внимателно този раздел, за да намалите максимално възможността за нараняване или злополука, причинени от неправилно боравене или непознаване на правилата за безопасност.
Уредът може да се използва от деца на възраст 8 години и повече, лица с физически, сетивни или умствени ограничения, неопитни лица, лица, които не познават уреда, само ако тези лица са под надзор или са били инструктирани за безопасното използване на уреда и са били информирани и са разбрали информацията за рисковете, свързани с използването на уреда. Децата не трябва да си играят с уреда. Операциите по почистване и поддръжка не трябва да се извършват от деца без надзор.
Уредът може да се използва от лице, което внимателно е прочело и разбрало съдържанието на инструкцията за експлоатация.

Общи условия за безопасност на работното място

- Поддържайте работната зона подредена и чиста. Лошо осветено и непочистено работно място може да доведе до злополука.
- Не работете с уреда в близост до запалими вещества, газове, прах и др. При работа с уреда се получават искри, които могат да предизвикат запалване.
- По време на работа на уреда не трябва да се допуска присъствието на деца. Уредът трябва да се съхранява така, че да е недостъпен за деца. Присъствието на трети лица може да доведе до загуба на контрол върху уреда.

Електрическа безопасност

- Щепселът трябва да е съобразен с контакта. Преди да свържете уреда, се уверете, че стойността на напрежението съответства на посочената на табелката с номиналните стойности. Забранено е използването на кабели, в които щепселът е променен. Забранено е използването на адаптери за щепсел със защитна заземителна връзка. Немодифицираните щепсели и подходящите контакти намаляват риска от злополука.
- Избягвайте контакт със заземени повърхности, напр.: хладилници, радиатори, тръби. Рискът от токов удар е по-голям, когато тялото на потребителя е заземено.
- Не излагайте устройството на дъжд или влага. Ако в устройството попадне вода, съществува риск от токов удар.
- Погрижете се за захранващия кабел. Никога не използвайте кабела за преместване на уреда или за издърпване или изваждане на щепсела от контакта. Предпазвайте захранващия кабел от топлина, масло, остри ръбове или движещи се части на уреда.
- Не използвайте уреда, ако захранващият кабел или щепсел е повреден. Не дърпайте захранващия кабел, за да изключите уреда.
- При първото стартиране проверете дали напрежението в контакта съответства на посоченото на табелката с номиналните данни на уреда.
- Ако уредът се използва във влажна среда, захранването от електрическата мрежа трябва да бъде оборудвано с устройство за защита от остатъчен ток (RCD). Уверете се, че електрическата инсталация е оборудвана с RCD.

Безопасност на хората

- Уредът не е предназначен за използване от лица (включително деца) с физически или умствени ограничения или с липса на опит и познания за работа с уреда, освен ако не са под наблюдение или не са инструктирани за използването му от лице, отговорно за безопасността.
- Не претоварвайте устройството.
- Не оставяйте уреда да работи без надзор.
- Избягвайте неволно стартиране на уреда. Винаги се уверявайте, че превключвателят е в изключено положение, преди да поставите щепсела в контакта на електрическата мрежа. Свързването на уреда към електрическата мрежа, носенето му, докато пръстът ви е върху ключа, може да доведе до злополука.
- Избягвайте неволно стартиране на уреда. Винаги се уверявайте, че превключвателят е в изключено положение, преди да поставите щепсела в контакта на електрическата мрежа.
- Изваждайте щепсела от контакта (източника на захранване), преди да регулирате уреда всеки път, да сменяте аксесоари или да спирате работа. Тази операция предпазва потребителя от неконтролирано стартиране на уреда.
- Отстранете всички гаечни ключове и инструменти за настройка, преди да започнете работа с инструмента. Гаечни ключове, инструменти, поставени в движещи се части на инструмента, могат да причинят злополука.
- Съхранявайте устройството така, че да не е достъпно за деца.

- Оборудването трябва да бъде подложено на техническа проверка. Проверете дали фитингите са здраво закрепени, дали движещите се части работят правилно и дали не са блокирани. Инспекцията трябва да включва проверка дали частите не са повредени или счупени и дали няма да доведат до неправилно функциониране на устройството. Дефектиралите части трябва да се върнат за ремонт.
- Употребата на устройството трябва да се извършва в съответствие с тези инструкции. Неспазването на тези правила може да доведе до опасни ситуации.
- Лица, които не са запознати с горепосочените точки от нормативната уредба, не трябва да работят с този уред. Лицата, които не са запознати с правилата за безопасност и които нямат опит в работата с уреда, са изложени на рискове за здравето.
- Не използвайте устройство, в което превключвателят/превключвателят не работи; дефектното устройство трябва да се върне за ремонт.

Услуга
Електроинструментът може да се ремонтира само от квалифициран специалист, като се използват оригинални части. По този начин се гарантира запазването на безопасността на машината.

Описание на устройството (фиг. 1, 2)
DA-P070 (фиг. 1) - 1) капак, 2) предфилтър, 3) филтър с активен въглен, 4) HEPA филтър, 5) контролен панел, 6) дръжка, 7) изход за въздух, 8) UV-C лампа, 9) сензор за прах и бутон за нулиране на филтъра
DA-P055 (фиг. 2) - 1. изход за въздух, 2. контролен панел, 3. основно устройство, 4. UV-C лампа, 5. филтър 3 в 1 (предфилтър, активен въглен, HEPA), 6. аспиратор

3. Предназначение на устройството

Въздухопречиствателят е устройство, предназначено да почиства въздуха от смог (прахови частици PM2,5), прах, алергени, гъбички, микроорганизми и други замърсители. Устройството има 3-степенна система за филтриране: 1. предварителен филтър, който улавя по-големи замърсители, като косми и пръхот, 2. филтър с активен въглен, който отстранява неприятните миризми и летливите органични съединения, 3. HEPA филтър, който улавя 99,7 % от пренасяните във въздуха частици и алергени с големина над 0,3 микрона (като прахови частици PM2.5, полени, животински алергени, гъбични спори). Освен това въздухопречиствателят е оборудван с UV-C лампа за унищожаване на всички микроорганизми като вируси, бактерии, гъбички и други микроорганизми, както и с йонизатор за подобряване на качеството на въздуха в помещения, в които има уреди като монитори, телевизори и др. (йонизаторът се отнася само за DA-P070).

4. Ограничения на използването

Въздухопречиствателят може да се използва само в съответствие с **допустимите условия на работа,** изброени по-долу. Устройството е предназначено само за употреба на закрито.
При проектирането и конструирането на устройството не се предвижда търговска/професионална употреба. Уредът е предназначен само за домашна употреба. Неразрешените промени в механичната и електрическата конструкция, всякакви модификации, операции по поддръжка, които не са описани в инструкциите за експлоатация, се считат за незаконни и водят до незабавна загуба на гаранционни права.
Използването на устройството в противоречие с предвидената употреба или с инструкциите за експлоатация води до незабавна загуба на гаранционни права и декларацията за съответствие става невалидна.

ДОПУСТИМИ УСЛОВИЯ НА ТРУД
S1 непрекъсната работа.
Уредът може да се използва само в затворени помещения с ефективна вентилация.
Избягвайте влага. Не оставяйте уреда включен без надзор.

5. Технически данни

Модел	DA-P070	DA-P055
Номинално напрежение	230 V ~50 Hz	230 V ~50 Hz
Номинална мощност	70 W	55 W
Максимален въздушен поток	483 m /h^3	272 m /h^3
Максимално ниво на шума	62 dB(A)	55 dB(A)
Таймер	1h до 12h	2h, 4h, 8h

6. Подготовка за работа

Операциите, описани в този раздел, трябва да се извършват при изваден щепсел от контакта.
След отваряне на опаковката се уверете, че комплектът съдържа всички предвидени компоненти (вж. раздел 12. "Приключване и заключителни бележки"). Ако в комплекта липсват някои от компонентите, свържете се с вашия търговец.
Преди първото пускане в експлоатация (както е показано на фиг. 3 и фиг. 4) свалете предния капак на уреда, извадете филтрите и отстранете защитното фолио от тях, след което поставете филтрите на мястото им и поставете капака. След като тези стъпки бъдат изпълнени, въздухопречиствателят е готов за работа.

7.Свързване с мрежата

Преди да свържете уреда към източник на захранване, се уверете, че захранващото напрежение отговаря на стойността, посочена на табелката с номиналните стойности.
Захранващата инсталация трябва да бъде направена в съответствие със съществените изисквания за електрически инсталации и да отговаря на изискванията за безопасност при употреба. Параметрите за минималното сечение на захранващия кабел и номиналната стойност на предпазителя в зависимост от мощността на уреда са дадени в таблицата.
Монтажът трябва да се извърши от квалифициран електротехник. Когато използвате удължителни кабели, уверете се, че сечението на проводниците не е по-малко от необходимото (вж. таблицата). Разположете електрическия кабел така, че да няма опасност от прерязване по време на работа. Не използвайте повредени удължителни кабели.
Периодично проверявайте състоянието на захранващия кабел. Не дърпайте захранващия кабел.

Мощност на устройството [W].	Минимално сечение на проводника [mm2]	Минимален предпазител тип C [A].
<700	0,75	6
700÷1400	1	10
1400÷2300	1,5	16
>2300	2,5	16

8. Включване на устройството

Включете захранващия кабел в контакта. Натиснете бутона за включване/изключване (фиг. 7 и 8, позиция 1) на устройството или на дистанционното управление (за DA-P070), за да включите устройството.

9. Използване на устройството

Внимание! Когато уредът работи, не покривайте и не блокирайте нито една от решетките: изходна и входна!
След като свържете въздухопречиствателя към захранването и го включите, задайте избраната скорост и функции на уреда чрез натискане на съответните бутони на контролния панел (фиг. 7, поз. 2; фиг. 8, поз. 3). За DA-P070 всички функции могат да се избират и от дистанционното управление. Включването/изключването на дадена функция се индикира от съответните светодиоди на контролния панел.
Фиг. 7 DA-P070:
1 - Включване/изключване на устройството.
2 - Настройки на скоростта. Натиснете бутона няколко пъти, за да изберете желаната скорост.
3 - Включване/изключване на UV-C лампата и йонизацията (тези функции са свързани).
4 - Таймер: автоматично изключване на уреда след избрано време. Натиснете бутона няколко пъти, за да зададете желаното време на изключване (в часове, от 1 ч. до 12 ч.)
5 - Бутон за автоматично регулиране на скоростта на устройството в зависимост от степента на замърсяване на въздуха
6 - Нощен режим/блокиране: натиснете веднъж - след 10 секунди светодиодите на устройството ще бъдат изключени. Задържането на бутона за около 5 секунди ще заключи бутоните на контролния панел.
Фиг. 8 DA-P055:
1 - Включване/изключване на устройството
2 - Включване/изключване на UV-C лампата
3 - Настройки на скоростта. Натиснете бутона няколко пъти, за да изберете желаната скорост.
4 - Бутон за нулиране на филтъра и светодиод за смяна на филтъра/нощен режим Еднократното натискане ще активира нощния режим след приблизително 10 секунди (светодиодът ще започне да мига). При продължително натискане (10 s) на бутона се нулира сензорът за смяна на филтъра.
5 - Таймер: автоматично изключване на уреда след избрано време. Натиснете бутона няколко пъти, за да зададете подходящото време за изключване.
Пречиствателят на въздух DA-P070 има индикатор за нивото на замърсяване на въздуха. Цветовете на индикатора показват количеството на праховите частици PM2.5 във въздуха (µg/m).^{3}



Червен - (PM2.5: 151-500)
Розов - (PM2.5: 101-150)
Жълт - (PM2.5: 51-100)
Синьо - (PM2.5: 0-50)

10. Текуща поддръжка

Преди обслужване изключете устройството от електрическата мрежа.
Уредът трябва да се почиства и вакуумира редовно. Почистването трябва да се извършва с прахосмукачка, като прахът се отстранява с тесен накрайник (четка за пукнатини). За почистване на уреда можете да използвате мека памучна кърпа, леко навлажнена с вода. Не използвайте почистващи препарати. След почистване подсушете добре корпуса. Трябва да се полагат специални грижи, за да не попадне вода във вътрешността на уреда.
Редовно проверявайте състоянието на захранващия кабел за повреди.
Съхранявайте устройството на място, недостъпно за деца.
По възможност в оригиналната опаковка, на сухо и хладно място, далеч от източници на топлина, да не се излага на пряк контакт с вода.

Почистване и смяна на филтъра
Разглобете филтъра, както е показано на фигури 3 (отнася се за DA-P070) и 4 (отнася се за DA-P055): свалете корпуса, извадете филтрите.
DA-P070: предварителният филтър е монтиран на рамката, може да се сваля директно и да се почиства от прах, напр. с прахосмукачка.
DA-P055: предварителният филтър е прикрепен с велкро към комбинираните филтри (въглероден и HEPA), може да се отдели и да се почисти от прах, например с прахосмукачка.
За въглеродните и HEPA филтри уредът е оборудван със сензор за смяна на филтъра. Необходимостта от подмяна на филтъра се сигнализира с мигащ светодиод "replace filter". След подмяна на филтрите сензорът трябва да се нулира. За да нулирате сензора на DA-P070, натиснете бутона, разположен под сензора за прах отстрани на уреда (фиг. 10). За да нулирате сензора на DA-P055, задръжте натиснат бутона за нулиране на филтъра (фиг. 8, поз. 4) на контролния панел, докато светодиодът угасне.
Забележка: Уверете се, че филтрите са поставени от правилната страна: след като бъдат поставени, помощните средства за отстраняване на филтрите

трябва да са достъпни и да позволяват изваждането им. Първо се поставя HEPA филтърът, след това филтърът с активен въглен и накрая предварителният филтър. Предварителният филтър е за многократна употреба и може да бъде поставен отново след почистване.

Почистване на сензора за прах (фиг. 9, отнася се за DA-P070)

Сензорът трябва да се почиства веднъж месечно. За целта отстранете капака, разположен отстрани на устройството. Сензорът трябва да се почиства с четка, мека суха кърпа или подходящ накрайник за прахосмукачка (фиг. 9).

Подмяна на UV-C лампата (фиг. 5 и 6):

За да смените лампата, първо свалете капака и филтрите (вж. Почистване и смяна на филтри). След това отвийте винтовете и свалете капачката, покриваща лампата, и внимателно извадете лампата, като я отвиете на ¼ оборот в случай на DA-P070, или внимателно извадете лампата и отвийте конектора в случай на DA-P055. След това поставете новата лампа по същия начин, завийте капачката и поставете филтрите и капака.

11. Самостоятелно отстраняване на неизправности

Симптом	Причина	Решение
Устройството не работи	Липса на напрежение в мрежовия контакт	Проверка на напрежението на инсталацията
	Дефектен превключвател	Да се ремонтира устройството
	Повреден захранващ кабел	Да се ремонтира устройството
	Неправилно монтиран преден предпазител	Проверете дали капакът е правилно монтиран и затегнат
Въздухът не излиза от уреда/ Намален въздушен поток	Замърсени филтри	Проверете филтрите, почистете ги и ги сменете, ако е необходимо
Устройството издава силни звуци	Замърсени или неправилно монтирани филтри	Проверете филтрите за правилен монтаж, ако е необходимо, сменете ги.
	Чуждо тяло във вентилатора	Премахване на чужд предмет от вентилатора
Устройството не абсорбира прах/миризми	Много мръсни филтри	Проверете филтрите, почистете ги и ги сменете, ако е необходимо

12. Завършване на урока, заключителни бележки

Съдържание на опаковката:

DA-P070: Пречиствател на въздуха, предварителен филтър, филтър с активен въглен, HEPA филтър, дистанционно управление.

DA-P055: Пречиствател на въздуха, вграден предфилтър, активен въглен и HEPA филтър.

Предлагани в търговската мрежа аксесоари:

DA-P0701 - Комплект филтри за пречиствател DA-P070

DA-P0551 - Комплект филтри за пречиствател DA-P055

Когато поръчвате резервни части, посочете номера на частта - вижте списъка на частите и монтажния чертеж. Моля, опишете дефектната част, като посочите номера на партидата или приблизителната дата на закупуване на устройството.

По време на гаранционния период ремонтите се извършват съгласно правилата, посочени в гаранционната карта. Моля, предайте дефектния продукт за ремонт на мястото на покупката (продавачът е длъжен да приеме дефектния продукт) или го изпратете в централната служба на DEDRA - EXIM на адрес: *3 Maja 8 (Millenium Logistic Park, зала A2), 05-800 Pruszków*.

Моля, приложете копие от документа за покупка и гаранционната карта, издадена от DEDRA - EXIM. Без тези документи ремонтът ще се разглежда като следгаранционен. Моля, опишете подробно вида на неизправността на устройството.

След изтичане на гаранционния срок ремонтите се извършват от централния сервиз. Дефектният продукт трябва да бъде изпратен до сервизния център (транспортните разходи се заплащат от потребителя).

PL Informacja dla użytkowników o pozbywaniu się urządzeń elektrycznych i elektronicznych (dotyczy gospodarstw domowych)

Przedstawiony symbol umieszczony na produktach lub dołączonej do nich dokumentacji informuje, że niesprawnych urządzeń elektrycznych lub elektronicznych nie można wyrzucać razem z odpadami bytowymi. Prawidłowe postępowanie w razie konieczności utylizacji, powtórnego użycia lub odzysku podzespołów polega na przekazaniu urządzenia do wyspecjalizowanego punktu zbiórki, gdzie będzie przyjęte bezpłatnie. Informacji o lokalizacji miejsc zbiórki zużytego sprzętu udzielają władze lokalne np. na swoich stronach internetowych.

Prawidłowa utylizacja urządzenia umożliwia zachowanie cennych zasobów i uniknięcie negatywnego wpływu na zdrowie i środowisko, wynikające z możliwości obecności w sprzęcie niebezpiecznych: substancji, mieszanin oraz części składowych.

Nieprawidłowa utylizacja odpadów zagrożona jest karami przewidzianymi w odpowiednich przepisach lokalnych.

Użytkownicy w krajach Unii Europejskiej: W razie konieczności pozbycia się urządzeń elektrycznych lub elektronicznych, prosimy skontaktować się z najbliższym punktem sprzedaży lub z dostawcą, którzy udzielą dodatkowych informacji.

Pozbywanie się odpadów w krajach poza Unią Europejską: Taki symbol dotyczy tylko krajów Unii Europejskiej. W razie potrzeby pozbycia się niniejszego produktu prosimy skontaktować się z lokalnymi władzami lub ze sprzedawcą celem uzyskania informacji o prawidłowym sposobie postępowania.

EN Information for users on the disposal of electrical and electronic equipment (applies to households)

The symbol shown on the products or accompanying documentation indicates that faulty electrical or electronic equipment must not be disposed of with household waste. The correct procedure for disposal, reuse or recovery of components is to take the equipment to a specialised collection point, where it will be accepted free of charge. Information on the location of collection points for waste equipment is provided by local authorities, e.g. on their websites.

Proper disposal of the device allows valuable resources to be preserved and avoids negative impacts on health and the environment resulting from the possible presence of hazardous substances, mixtures and components in the equipment.

Improper disposal of waste is punishable by penalties provided for in the relevant local regulations.

Users in European Union countries: If you need to dispose of electrical or electronic equipment, please contact your nearest retailer or supplier for further information. Disposal in countries outside the European Union: This symbol only applies to European Union countries. If you need to dispose of this product, please contact your local authority or retailer for information on the correct procedure.

CZ Informace pro uživatele o likvidaci elektrických a elektronických zařízení (platí pro domácnosti)

Symbol uvedený na výrobcích nebo v průvodní dokumentaci označuje, že vadné elektrické nebo elektronické zařízení nesmí být likvidováno společně s domovním odpadem. Pokud potřebujete zlikvidovat, znovu použít nebo využít součástky, je správné je odnést na specializované sběrné místo, kde je přijmou zdarma. Informace o umístění sběrných míst pro použitá zařízení poskytují místní orgány, např. na svých internetových stránkách.

Správnou likvidáciou zariadenia je možné šetriť cenné zdroje a zabrániť negatívnym vplyvom na zdravie a životné prostredie v dôsledku možnej prítomnosti nebezpečných látok, zmesí a komponentov v zariadení

Za nesprávnou likvidaci odpadu hrozí sankce podle příslušných místních předpisů.

Uživatelé v zemích EU: Pokud potřebujete zlikvidovat elektrické nebo elektronické zařízení, obraťte se na nejbližší prodejní místo nebo na svého dodavatele, který vám poskytne další informace.

Likvidace v zemích mimo Evropskou unii: Tento symbol se vztahuje pouze na země Evropské unie. Pokud si přejete tento výrobek zlikvidovat, obraťte se na místní úřady nebo prodejce, aby vám sdělil správný způsob likvidace.

SK Informácie pre používateľov o likvidácii elektrických a elektronických zariadení (platí pre domácnosti)

Symbol uvedený na výrobkoch alebo v sprievodnej dokumentácii označuje, že chybné elektrické alebo elektronické zariadenia sa nesmú likvidovať spolu s domovým odpadom. Ak potrebujete zlikvidovať, opätovne použiť alebo zhodnotiť komponenty, správne je odovzdať ich na špecializovanom zbernom mieste, kde ich prijmú bezplatne. Informácie o umiestnení zberných miest pre použité zariadenia poskytujú miestne orgány, napr. na svojich webových stránkach.

Správnou likvidáciou zariadenia je možné šetriť cenné zdroje a zabrániť negatívnym vplyvom na zdravie a životné prostredie v dôsledku možnej prítomnosti nebezpečných látok, zmesí a komponentov v zariadení.

Za nesprávnu likvidáciu odpadu hrozia sankcie podľa príslušných miestnych predpisov.

Používatelia v krajinách EÚ: Ak potrebujete zlikvidovať elektrické alebo elektronické zariadenie, obráťte sa na najbližšie predajné miesto alebo na svojho dodávateľa, ktorý vám poskytne ďalšie informácie.

Likvidácia v krajinách mimo Európskej únie: Tento symbol sa vzťahuje len na krajiny Európskej únie. Ak chcete tento výrobok zlikvidovať, obráťte sa na miestne úrady alebo predajcu, ktorý vám poskytne informácie o správnom spôsobe likvidácie.

LT Informacija naudotojams apie elektros ir elektroninės įrangos šalinimą (taikoma namų ūkiams)

Ant gaminių arba pridedamuose dokumentuose nurodytas simbolis rodo, kad sugedusios elektros ar elektroninės įrangos negalima išmesti kartu su buitinėmis atliekomis. Jei norite atsikratyti, pakartotinai panaudoti ar utilizuoti komponentus, teisinga juos nuvežti į specializuotą surinkimo punktą, kur jie bus priimti nemokamai. Informaciją apie naudotos įrangos surinkimo vietas teikia vietos valdžios institucijos, pvz., savo interneto svetainėse.

Teisingas produkto utilizavimas padeda išsaugoti gamtos išteklius ir išvengti neigiamų padarinių žmonių sveikatai ir aplinkai, galinčių atsirasti dėl produkte esančių potencialiai pavojingų medžiagų, mišinių ir sudedamųjų dalių.

Už netinkamą atliekų šalinimą gresia baudos pagal atitinkamus vietos teisės aktus.

ES šalių naudotojai: Jei norite išmesti elektros ar elektroninę įrangą, kreipkitės į artimiausią prekybos vietą arba tiekėją, kuris jums suteiks daugiau informacijos.

šalinimas ne Europos Sąjungos šalyse: Šis simbolis taikomas tik Europos Sąjungos šalims. Jei norite išmesti šį gaminį, kreipkitės į vietos valdžios institucijas arba pardavėją dėl tinkamo šalinimo būdo.

LV Informācija lietotājiem par elektrisko un elektronisko iekārtu iznīcināšanu (attiecas uz mājsaimniecībām)



Simbols, kas redzams uz izstrādājumiem vai pievienotajā dokumentācijā, norāda, ka bojātas elektriskās vai elektroniskās iekārtas nedrīkst izmest kopā ar sadzīves atkritumiem. Ja vēlaties atbrīvoties no sastāvdaļām, atkārtoti izmantot vai reģenerēt, pareizi ir nogādāt tās specializētā savākšanas punktā, kur tās tiks pieņemtas bez maksas. Informāciju par lietotu iekārtu savākšanas punktu atrašanās vietu sniedz vietējās iestādes, piemēram, savās tīmekļa vietnēs.
Pareiza produkta utilizācija palīdz saglabāt dabas resursus un izvairīties no negatīvas ietekmes uz cilvēku veselību un vidi, kas var rasties produkta sastāvā esošo potenciāli bīstamo vielu, maisījumu un sastāvdaļu dēļ.
Par nepareizu atkritumu apglabāšanu draud sodi saskaņā ar attiecīgajiem vietējiem noteikumiem.
Lietotāji ES valstīs: Ja nepieciešams atbrīvoties no elektriskām vai elektroniskām iekārtām, sazinieties ar tuvāko tirdzniecības vietu vai savu piegādātāju, kas jums sniegs papildu informāciju.
apglabāšana valstīs ārpus Eiropas Savienības: Šis simbols attiecas tikai uz Eiropas Savienības valstīm. Ja vēlaties šo izstrādājumu izmest, sazinieties ar vietējām iestādēm vai izplatītāju, lai noskaidrotu pareizo utilizācijas metodi.

HU Tájékoztatás a felhasználók számára az elektromos és elektronikus berendezések ártalmatlanításáról (a háztartásokat érinti)



A termékeken vagy a kísérő dokumentáción feltüntetett szimbólum azt jelzi, hogy a hibás elektromos vagy elektronikus berendezéseket nem szabad a háztartási hulladékkal együtt ártalmatlanítani. Ha az alkatrészeket meg kell semmisíteni, újra kell használni vagy hasznosítani kell, a helyes megoldás az, ha elviszi őket egy erre szakosodott gyűjtőhelyre, ahol ingyenesen átveszik őket.
A használt berendezések gyűjtőhelyeiről a helyi hatóságok adnak tájékoztatást, például a honlapjukon.
A berendezés megfelelő ártalmatlanítása lehetővé teszi az értékes erőforrások megőrzését és az egészségre és környezetre gyakorolt azon negatív hatások elkerülését, amelyek a készülékben lévő veszélyes anyagok, keverékek és összetevők esetleges jelenlétéből adódnak.
A helytelen hulladékártalmatlanítás a vonatkozó helyi előírások szerint büntetés veszélyével jár.
Az uniós országok felhasználói: Ha elektromos vagy elektronikus berendezéseket kell ártalmatlanítania, kérjük, forduljon a legközelebbi értékesítési ponthoz vagy a szállítójához, akik további tájékoztatást tudnak adni.
Az Európai Unión kívüli országokban történő ártalmatlanítás: Ez a szimbólum csak az Európai Unió országaira vonatkozik. Ha a terméket el kívánja dobni, kérjük, forduljon a helyi hatóságokhoz vagy a kereskedőhöz a helyes ártalmatlanítási módszerrel kapcsolatban.

FR Information pour les utilisateurs concernant l'élimination des appareils électriques et électroniques (concerne les ménages)



Le symbole représenté sur les produits ou leur documentation jointe indique que les appareils électriques ou électroniques hors d'usage ne doivent pas être jetés avec les ordures ménagères. La procédure correcte en cas de nécessité d'élimination, de réutilisation ou de récupération des composants consiste à remettre l'appareil à un point de collecte spécialisé, où il sera accepté gratuitement. Les informations sur l'emplacement des points de collecte des équipements usagés sont fournies par les autorités locales, par exemple sur leurs sites web.
Une élimination correcte de l'appareil permet de préserver des ressources précieuses et d'éviter les effets négatifs sur la santé et l'environnement résultant de la possible présence dans l'équipement de substances, de mélanges et de composants dangereux.
Une élimination incorrecte des déchets est passible de sanctions prévues par les réglementations locales en vigueur.
Utilisateurs dans les pays de l'Union européenne : En cas de nécessité de se débarrasser d'appareils électriques ou électroniques, veuillez contacter le point de vente ou le fournisseur le plus proche, qui vous fourniront des informations supplémentaires.
Élimination des déchets dans les pays hors de l'Union européenne : Ce symbole ne concerne que les pays de l'Union européenne. En cas de besoin de se débarrasser de ce produit, veuillez contacter les autorités locales ou votre revendeur pour obtenir des informations sur la procédure correcte à suivre.

ES Información para los usuarios sobre la eliminación de aparatos eléctricos y electrónicos (para hogares)



El símbolo que aparece en los productos o en la documentación adjunta a los mismos indica que los aparatos eléctricos o electrónicos defectuosos no pueden desecharse junto con los residuos domésticos. El procedimiento correcto en caso de necesidad de eliminación, reutilización o recuperación de componentes consiste en entregar el aparato a un punto de recogida especializado, donde se aceptará de forma gratuita. La información sobre la ubicación de los puntos de recogida de aparatos usados la facilitan las autoridades locales, por ejemplo, en sus páginas web.
La eliminación correcta del aparato permite conservar recursos valiosos y evitar el impacto negativo en la salud y el medio ambiente derivado de la posible presencia de sustancias, mezclas y componentes peligrosos en el equipo.
La eliminación incorrecta de los residuos está sujeta a las sanciones previstas en la normativa local correspondiente.
Usuarios de la Unión Europea: si necesita deshacerse de aparatos eléctricos o electrónicos, póngase en contacto con su punto de venta más cercano o con su proveedor, que le proporcionarán más información. Eliminación de residuos en países fuera de la Unión Europea: este símbolo solo es válido para los países de la Unión Europea. Si necesita desechar este producto, póngase en contacto con las autoridades locales o con el vendedor para obtener información sobre el procedimiento adecuado.

RO Informații pentru utilizatori privind eliminarea echipamentelor electrice și electronice (privește gospodăriile)



Simbolul afișat pe produse sau pe documentația care le însoțește indică faptul că echipamentele electrice sau electronice defecte nu trebuie eliminate împreună cu deșeurile menajere. În cazul în care trebuie să eliminați, să reutilizați sau să recuperați componente, trebuie să le duceți la un punct de colectare specializat, unde vor fi acceptate gratuit. Autoritățile locale furnizează informații privind locația punctelor de colectare a echipamentelor uzate, de exemplu pe site-urile lor web.
Eliminarea corespunzătoare a dispozitivului permite conservarea resurselor valoroase și evitarea impactului negativ asupra sănătății și mediului, care rezultă din posibilitatea prezenței substanțelor, amestecurilor și componentelor periculoase în echipament.
Eliminarea incorectă a deșeurilor riscă sancțiuni în conformitate cu reglementările locale relevante.
Utilizatorii din țările UE: Dacă trebuie să vă debarasați de echipamente electrice sau electronice, vă rugăm să contactați cel mai apropiat punct de vânzare sau furnizorul dumneavoastră, care vă va putea oferi informații suplimentare.
Eliminarea în țări din afara Uniunii Europene: Acest simbol se aplică numai în țările din Uniunea Europeană. În cazul în care doriți să aruncați acest produs, vă rugăm să contactați autoritățile locale sau dealerul pentru a afla metoda corectă de eliminare.

NL Informatie voor gebruikers over het afvoeren van elektrische en elektronische apparaten (geldt voor huishoudens)



Het symbool op de producten of in de bijbehorende documentatie geeft aan dat defecte elektrische of elektronische apparaten niet bij het huishoudelijk afval mogen worden weggegooid. De juiste procedure in geval van verwijdering, hergebruik of terugwinning van onderdelen bestaat erin het apparaat naar een gespecialiseerd inzamelpunt te brengen, waar het gratis wordt aangenomen. Informatie over de locatie van inzamelpunten voor afgedankte apparatuur wordt verstrekt door de lokale autoriteiten, bijvoorbeeld op hun websites.
Door het apparaat op de juiste manier af te voeren, worden waardevolle hulpbronnen behouden en wordt een negatieve invloed op de gezondheid en het milieu voorkomen, die het gevolg kan zijn van de aanwezigheid van gevaarlijke stoffen, mengsels en onderdelen in de apparatuur.
Onjuiste afvalverwerking kan worden bestraft met boetes zoals bepaald in de relevante lokale voorschriften.
Gebruikers in landen van de Europese Unie: Als u elektrische of elektronische apparaten moet afvoeren, neem dan contact op met uw dichtstbijzijnde verkooppunt of leverancier voor meer informatie. Afvalverwijdering in landen buiten de Europese Unie: Dit symbool is alleen van toepassing op landen van de Europese Unie. Als u dit product wilt afvoeren, neem dan contact op met de lokale autoriteiten of uw verkoper voor informatie over de juiste manier van afvoeren.

DE Informationen für Benutzer über die Entsorgung von Elektro- und Elektronikgeräten (gilt für Haushalte)



Das auf den Produkten oder in den Begleitunterlagen abgebildete Symbol weist darauf hin, dass defekte elektrische oder elektronische Geräte nicht mit dem Hausmüll entsorgt werden dürfen. Wenn Sie Bauteile entsorgen, wiederverwenden oder verwerten möchten, bringen Sie diese bitte zu einer speziellen Sammelstelle, wo sie kostenlos angenommen werden. Informationen über die Standorte von Sammelstellen für Altgeräte finden Sie bei den örtlichen Behörden, z. B. auf deren Websites.
Durch die korrekte Entsorgung des Geräts schonen Sie wertvolle Ressourcen und vermeiden negative Auswirkungen auf die Gesundheit und die Umwelt, die sich aus dem möglichen Vorhandensein von gefährlichen Stoffen, Gemischen und Bestandteilen in dem Gerät ergeben.
Bei unsachgemäßer Entsorgung drohen Strafen nach den jeweiligen örtlichen Vorschriften.
Benutzer in EU-Ländern: Wenn Sie elektrische oder elektronische Geräte entsorgen müssen, wenden Sie sich bitte an die nächstgelegene Verkaufsstelle oder Ihren Lieferanten, der Ihnen weitere Informationen geben kann.
Entsorgung in Ländern außerhalb der Europäischen Union: Dieses Symbol gilt nur für Länder innerhalb der Europäischen Union. Sollten Sie dieses Produkt entsorgen wollen, wenden Sie sich bitte an Ihre örtlichen Behörden oder Ihren Händler, um die richtige Entsorgungsmethode zu erfahren.

BG Информация за потребителите относно изхвърлянето на електрическо и електронно оборудване (засяга домакинствата)



Символът, изобразен върху продуктите или придружаващата ги документация, указва, че дефектното електрическо или електронно оборудване не трябва да се изхвърля заедно с битовите отпадъци. Ако трябва да изхвърлите, да използвате повторно или да възстановите компоненти, е правилно да ги занесете в специализиран пункт за събиране, където ще бъдат приети безплатно. Информация за местоположението на пунктовете за събиране на употребявано оборудване се предоставя от местните власти, например на техните уебсайтове.
Правилното рециклиране на устройствата ви позволи да спестите ценни ресурси и да избегнете отрицателни въздействия върху здравето и околната среда в резултат на възможното наличие на: опасни вещества, смеси и компоненти в оборудването.
Неправилното изхвърляне на отпадъци е свързано с риск от санкции съгласно съответните местни разпоредби.
Потребители в страни от ЕС: Ако трябва да изхвърлите електрическо или електронно оборудване, моля, свържете се с най-близкия пункт за продажба или с вашия доставчик, който ще ви предостави допълнителна информация.
Изхвърляне в страни извън Европейския съюз: Този символ се отнася само за страните от Европейския съюз. Ако желаете да изхвърлите този продукт, моля, свържете се с местните власти или с търговеца за правилния начин на изхвърляне.

Dedra Exim Sp. z o.o.,
ul. 3 Maja 8, 05-800 Pruszków,
Tel. +48 22 73 83 777 wew. 129, 170, fax +48 22 73 83 779
info@dedra.pl www.dedra.pl

Karta Gwarancyjna/ Warranty Card/ Záruční List/ Záručný List/ Garantinis Lapas/ Garantijas Talons/ Garanciajegy/ Bulletin De Garantie/ Carta De Garantía/ Certificat De Garanție/ Garantiekaart/ Garantiekarte/ Гаранционна карта

Pieczęć sprzedawcy/ Seller's stamp/ Razítko prodejce/ Pečiatka predajcu/ Pardavėjo antspaudas/ Pārdevēja zīmogs/ Az eladó pecsétje/ Cachet vendeur/ Sello del vendedor/ Ștampila vânzătorului/ Stempel van de verkoper/ Stempel des Verkäufers/ Печат на дилъра

Nr katalogowy:/ Catalogue number:/ Katalogové č.:/ Katalógové č.:/ Katalogo Nr/ Kataloga Nr:/ Katalógusszám:/ No catalogue:/ Nº de catalogo:/ Nr catalog:/ Katalognummer:/ Каталожен номер.

Nazwa:/ Name:/ Název:/ Názov:/ Pavadinimas:/ Nosaukums:/ Név:/ Nom:/ Nombre:/ Denumire:/ Benaming:/ Name:/ Име:

Data i podpis/ Date and signature/ Datum a podpis/ Dátum a podpis/ Data ir parašas/ Datums un paraksts/ Dátum és áláírás/ Date et signature/ Fecha y firma/ Data și semnătura/ Datum en handtekening/ Datum und Unterschrift / Дата и подпис

Numer seryjny:/ Serial number:/ Číslo partie:/ Číslo partie:/ Partijos numeris:/ Partijas numurs:/ Szériaszám:/ Numéro de série:/ Número de lote:/ Număr serie:/ Partijnummer:/ Seriennummer:/ Сериен номер:

Gwarancja na sprzedany towar nie wyłącza, nie ogranicza ani nie zawiesza uprawnień kupującego wynikających z przepisów o rękojmi za wady rzeczy sprzedanej./ The warranty for the goods sold does not exclude, limit or suspend the buyer's rights under the provisions on warranty for defects in the goods sold./ Záruka na prodané zboží nevylučuje, neomezuje ani nepozastavuje práva kupujícího vyplývající z předpisů o ručení za vady prodané věci./ Záruka na predaný tovar nevylučuje, neobmedzuje ani nepozastavuje práva kupujúceho vyplývajúce z predpisov o ručení za chyby predanej veci./ Parduotoms prekėms suteikta garantija nepanaikina, neapriboja bei laikinai nesustabdo Pirkėjo teisių, numatytų teisės aktuose dėl parduoto daikto trūkumų./ Iegādātajām precēm piešķirtā garantija neatceļ, neierobežo un uz laiku neaptur Pircēja tiesības, ko nosaka tiesību akti par iegādāto preču defektiem./ Az értékesített termékre vonatkozó garancia nem zárja ki, nem korlátozza és nem függeszti fel a vevő eladott termékek hibáira vonatkozó kezességi szabályokból eredő jogait./ La garantie pour la marchandise vendue n'exlut pas, ne limite pas ni ne suspend pas les droits de consommateur résultant de la caution./ La garantía del producto vendido no excluye, no limita y no suspende los derechos del comprador que surgen de las disposiciones de la garantía por defectos en los productos vendidos/ Garanția mărfii vândute nu exclude, nu limitează și nu suspendă drepturile cumpărătorului rezultate din neconformitatea mărfii cu contractul pentru marfa vândută./ De garantie voor het verkochte product sluit de rechten van de koper niet uit die voortvloeien uit de bepalingen van de waarborg op verkochte producten en beperkt ze niet./ Die sich aus der Mängelhaftung ergebenden Rechte des Käufers werden von dieser Garantie weder ausgeschlossen, noch eingeschränkt oder eingestellt./ Гаранцията за продадените стоки не изключва, не ограничава и не спира правата на купувача съгласно гаранционните разпоредби за дефекти на продадените стоки.

WARUNKI GWARANCJI/ WARRANTY TERMS AND CONDITIONS/ ZÁRUČNÍ PODMÍNKY/ ZÁRUČNÉ PODMIENKY/ GARANTIJOS SĄLYGOS/ GARANTIJAS NOSACĪJUMI/ GARANCIÁLIS FELTÉTELEK/ CONDITIONS DE GARANTIE/ CONDICIONES DE GARANTÍA/ CONDIȚII DE GARANȚIE/ GARANTIEVOORWAARDEN/ GARANTIEBEDINGUNGEN/ ГАРАНЦИОННИ УСЛОВИЯ

PL

1. Gwarantujemy sprawne działanie produktu, zgodnie z warunkami techniczno - użytkowymi opisanymi w Instrukcji Obsługi. Udzielamy gwarancji na okres 24 miesięcy licząc od daty zakupu uwidocznionej w niniejszym dokumencie. Gwarancja obowiązuje na całym terenie Rzeczypospolitej Polskiej i UE. Adresy serwisów dla poszczególnych krajów dostępne są na stronie www.dedra.pl. W przypadku braku serwisu dla danego kraju zobowiązania gwaranta realizuje serwis centralny.
2. Gwarantowi przysługuje uprawnienie do wyboru sposobu zaspokojenia uznanych roszczeń gwarancyjnych (nieodpłatna naprawa, wymiana produktu na nowy lub odstąpienie od umowy).
3. Gwarancja obejmuje wyłącznie uszkodzenia powstałe w okresie obowiązywania gwarancji, które wyniknęły z przyczyn tkwiących w sprzedanym produkcie lub nieprawidłowości spowodowanych złą technologią wykonania.
4. Wady ujawnione w okresie gwarancyjnym będą usunięte przez DEDRA-EXIM w terminie nie dłuższym niż 14 dni roboczych od dnia dostarczenia do serwisu. Czas naprawy może się przedłużyć w wypadku konieczności sprowadzenia części niezbędnych do naprawy, o czym użytkownik zostanie powiadomiony.
5. Reklamowany produkt winien być dostarczony do punktu sprzedaży. Warunkiem rozpatrzenia reklamacji jest :
- przedstawienie prawidłowo wypełnionej Karty Gwarancyjnej,
- przedstawienie dokumentu potwierdzającego fakt dokonania zakupu wraz z datą sprzedaży (np. paragon, faktura VAT)
- dostarczenie pełnej kompletacji zgodnie z punktem „kompletacja" w instrukcji obsługi.
6. Gwarancja nie obejmuje wad powstałych w wyniku:
- użytkowania niezgodnego z przeznaczeniem i zaleceniami Instrukcji Obsługi,
- przeciążenia urządzenia, prowadzącego do uszkodzenia silnika, elementów przekładni mechanicznej lub innych elementów urządzenia,
- dokonywania napraw przez osoby nieupoważnione,
- dokonywania modyfikacji w konstrukcji,
- uszkodzeń mechanicznych, fizycznych, chemicznych, spowodowanych siłami i czynnikami zewnętrznymi,zanieczyszczeniem mikrośrodowiska
- uszkodzeń będących następstwem: montażu niewłaściwych części lub osprzętu, stosowania niewłaściwych smarów, olejów, środków konserwujących
7. Gwarancji nie podlegają części ulegające naturalnemu zużyciu w czasie eksploatacji takie jak: bezpieczniki termiczne, szczotki elektrografitowe, linki napędowe, paski klinowe, uchwyty narzędziowe, końcówki robocze elektronarzędzi (piły tarczowe, wiertła, frezy, itp.).
8. Tabliczka znamionowa urządzenia powinna być czytelna. Reklamowany egzemplarz należy dokładnie zabezpieczyć przed uszkodzeniami w transporcie. Na ile to możliwe dostarczyć w oryginalnym opakowaniu.

Zgodnie z art. 13 ust. 1 i ust. 2 rozporządzenia Parlamentu Europejskiego i Rady (UE) 2016/679 z dnia 27 kwietnia 2016 r. w sprawie ochrony osób fizycznych w związku z przetwarzaniem danych osobowych i w sprawie swobodnego przepływu takich danych oraz uchylenia dyrektywy 95/46/WE (dalej: „RODO") informujemy
1. Administratorem Twoich danych osobowych podanych w formularzu jest DEDRA-EXIM sp. z o.o. z siedzibą w Pruszkowie , ul. 3 Maja 8, 05-800 Pruszków (dalej: „Administrator").
2. Twoje dane będą przetwarzane wyłącznie w celu przeprowadzenia procedury gwarancyjnej urządzenia zgodnie art. 6 ust. 1 lit. b ogólnego rozporządzenie o ochronie danych (dalej: „RODO") Podanie danych jest dobrowolne, ale konieczne do przeprowadzenia procedury gwarancyjnej.
3. Twoje dane będą przetwarzane przez okres rozpatrywania przeprowadzenia procedury gwarancyjnej oraz w celach archiwizacyjnych w razie konieczności obrony przed ewentualnymi roszczeniami wobec Administratora nie dłużej niż do momentu ich przedawnienia.
4. Twoje dane mogą być ujawniane wyłącznie podmiotom przetwarzającym dane na rzecz administratora na podstawie pisemnej umowy powierzenia przetwarzania danych osobowych świadczącym m.in. usługi serwisu technicznego, hostingu lub obsługi strony internetowej, obsługi IT, firmie kurierskiej. Dostawcy Administratora zobowiązani są do zapewnienia zabezpieczenia danych i spełnienia wymogów obowiązującego prawa związanego z ochroną danych osobowych i nie mogą wykorzystywać powierzonych danych osobowych do innych celów niż te, które są określone w umowie z Administratorem.
5. Twoje dane nie będą przetwarzane w sposób zautomatyzowany w tym również w formie profilowania oraz nie będą przekazywane do państwa trzeciego/organizacji międzynarodowej.
6. Posiadasz prawo dostępu do treści swoich danych oraz prawo ich sprostowania, usunięcia, ograniczenia przetwarzania, prawo do przenoszenia danych, prawo wniesienia sprzeciwu, w dowolnym momencie.
7. We wszelkich sprawach związanych z przetwarzaniem Twoich danych osobowych przez Administratora możesz skontaktować się pod adresem e-mail: daneosobowe@dedra.pl;
8. Masz prawo wniesienia skargi do wniesienia skargi do organu właściwego do spraw ochrony danych osobowych;

EN

1. We guarantee the efficient operation of the product in accordance with the technical and operational conditions described in the User Manual. We provide a warranty for a period of 24 months from the date of purchase indicated in this document. The warranty is valid throughout the Republic of Poland and the EU. Service addresses for individual countries are available at www.dedra.pl. If there is no service centre for a given country, the guarantor's obligations will be fulfilled by the central service centre.
2. The guarantor has the right to choose the method of satisfying recognised warranty claims (free repair, replacement of the product with a new one or withdrawal from the contract).
3. The warranty covers only damage occurring during the warranty period, which resulted from causes inherent in the sold product or irregularities caused by poor manufacturing technology.
4. Defects revealed during the warranty period will be repaired by DEDRA-EXIM within 14 working days from the date of delivery to the service centre. The repair time may be extended if it is necessary to order parts necessary for the repair, of which the user will be notified.
5. The product subject to complaint should be delivered to the point of sale. The conditions for considering a complaint are:
- presentation of a correctly completed Warranty Card,
- presentation of a document confirming the fact of purchase together with the date of sale (e.g. receipt, VAT invoice)
- delivery of the complete set in accordance with the 'completion' section in the user manual.
6. The warranty does not cover defects resulting from:
- use contrary to the intended purpose and recommendations of the User Manual,
- overloading the device, leading to damage to the motor, mechanical transmission components or other components of the device,
- repairs carried out by unauthorised persons,
- modifications to the design,
- mechanical, physical or chemical damage caused by external forces and factors, microenvironmental pollution
- damage resulting from: installation of incorrect parts or accessories, use of incorrect lubricants, oils or preservatives
7. Parts subject to natural wear and tear during operation, such as thermal fuses, electrographite brushes, drive cables, V-belts, tool holders, power tool working ends (circular saws, drills, cutters, etc.) are not covered by the warranty.

8. The device's nameplate should be legible. The item being returned should be carefully protected against damage during transport. If possible, it should be delivered in its original packaging.

In accordance with Article 13(1) and (2) of Regulation (EU) 2016/679 of the European Parliament and of the Council of 27 April 2016 on the protection of natural persons with regard to the processing of personal data and on the free movement of such data, and repealing Directive 95/46/EC (hereinafter: 'GDPR') we hereby inform you
1. The controller of your personal data provided in the form is DEDRA-EXIM sp. z o.o. with its registered office in Pruszków, ul. 3 Maja 8, 05-800 Pruszków (hereinafter: 'Controller').
2. Your data will be processed solely for the purpose of carrying out the warranty procedure for the device in accordance with Article 6(1)(b) of the General Data Protection Regulation (hereinafter: 'GDPR'). Providing your data is voluntary, but necessary to carry out the warranty procedure.
3. Your data will be processed for the duration of the warranty procedure and for archiving purposes in case of the need to defend against possible claims against the Administrator, no longer than until the expiry of the limitation period.
4. Your data may only be disclosed to entities processing data on behalf of the controller on the basis of a written personal data processing agreement, providing, among other things, technical support, hosting or website maintenance, IT support, and courier services. The Administrator's suppliers are obliged to ensure data security and comply with the requirements of applicable law relating to the protection of personal data and may not use the personal data entrusted to them for purposes other than those specified in the agreement with the Administrator.
5. Your data will not be processed in an automated manner, including in the form of profiling, and will not be transferred to a third country/international organisation.
6. You have the right to access your data and the right to rectify, delete, restrict processing, transfer data, and object at any time.
7. For any matters related to the processing of your personal data by the Administrator, you can contact us at the following e-mail address: daneosobowe@dedra.pl;
8. You have the right to lodge a complaint with the competent data protection authority;

CZ

1. Garantujeme řádnou funkci výrobku v souladu s technicko-užitkovými podmínkami popsanými v návodu k použití. Poskytujeme záruku na dobu 24 měsíců od data nákupu obsaženého ve stávajícím dokumentu. Záruka je platná na celém území Polské republiky a EU. Adresy servisů pro jednotlivé státy jsou dostupné na stránkách www.dedra.pl. Není-li v daném státě dostupný servis, roli ručitele realizuje centrální servis. Reklamace musí být nahlášena písemně v době trvání záruční doby.
2. Ručitel má právo na volbu způsobu uspokojení uznaných záručních nároků (bezplatná oprava, výměna výrobku za nový nebo odstoupení od smlouvy).
3. Záruka se vztahuje výhradně na závady vzniklé v době platnosti záruky, jež vyplývají z příčin tkvících v prodávaném výrobku nebo chybách způsobených špatnou technologií zhotovení.
4. Vady zjištěné v záruční době budou odstraněny firmou DEDRA-EXIM v termínu nepřekračujícím 14 pracovních dní od data doručení zařízení do servisu. Doba opravy se může prodloužit v případě nutnosti obstarání náhradních dílů nezbytných k opravě, o čemž bude uživatel informován.
5. Reklamovaný výrobek musí být dodán do prodejního místa. Podmínkou řešení reklamace je:
- předložení řádně vyplněného Záručního listu,
- předložení dokladu potvrzujícího skutečnost provedení nákupu, včetně data prodeje
(např. účtenka, faktura).
- dodávka plné kompletace v souladu s bodem „kompletace" v návodu k použití.
6. Záruka se nevztahuje na vady vzniklé v důsledku:
- používání v rozporu s určením a pokyny obsaženými v návodu k použití,
- přetížení zařízení, které způsobí poškození motoru, prvků mechanického převodu nebo jiných prvků zařízení,
- provádění oprav neoprávněnými osobami,
- provádění úprav konstrukce,
- mechanického, fyzického, chemického poškození způsobeného silou nebo vnějšími faktory, znečištěním mikroprostředí
- poškození v důsledku: montáže nevhodných částí nebo příslušenství, použití nesprávných maziv, olejů, konzervačních prostředků.
7. Záruka se nevztahuje na díly podléhající běžnému opotřebení během provozu, jako:
tepelné pojistky, elektrografitové kartáče, poháněcí lanka, klínové řemeny, nástrojové úchyty, pracovní koncovky elektrických nástrojů (kotoučové pily, vrtáky, frézy, atd.).
8. Výrobní štítek zařízení musí být čitelný. Reklamovaný exemplář je nutné důkladně zajistit proti poškození při přepravě. Pokud je to možné, dodat v originálním obalu.

V souladu s čl. 13 odst. 1 a 2 nařízení Evropského parlamentu a Rady (EU) 2016/679 ze dne 27. dubna 2016 o ochraně fyzických osob v souvislosti se zpracováním osobních údajů a o volném pohybu těchto údajů a o zrušení směrnice 95/46/ES Vás informujeme, že:
1. Správcem vašich osobních údajů uvedených ve formuláři je DEDRA-EXIM sp. z o.o. se sídlem v Pruszkowie, ul. 3 Maja 8, 05-800 Pruszków (dále jen: „Správce").
2. Vaše údaje budou zpracovávány pouze pro účely provedení reklamačního řízení zařízení podle čl. 6 odst. 1 písm. b) obecného nařízení o ochraně osobních údajů (dále jen: „GDPR") Poskytnutí údajů je dobrovolné, ale nezbytné k provedení reklamačního řízení.
3. Vaše údaje budou zpracovávány po dobu posouzení provedení reklamačního řízení a pro účely archivace v případě potřeby obrany proti eventuálním nárokům vůči Správci, nejdéle však do okamžiku jejich promlčení.
4. Vaše údaje mohou být zpřístupněny pouze subjektům, které zpracovávají údaje pro Správce na základě písemné smlouvy o pověření zpracováním osobních údajů, poskytujícím mj. technický servis, hosting nebo údržbu webových stránek, IT servis, kurýrní služby. Dodavatelé Správce jsou povinni zajistit ochranu údajů a splnit požadavky platného zákona souvisejícího s ochranou osobních údajů a nesmí využívat svěřené osobní údaje pro jiné účely než ty, které jsou uvedeny ve smlouvě se Správcem.
5. Vaše údaje nebudou zpracovávány automatizovaným způsobem, včetně profilování, a nebudou předávány do třetí země / mezinárodní organizaci.
6. Máte právo na přístup ke svým údajům a právo na jejich opravu, výmaz, omezení zpracování, právo na přenositelnost údajů, právo kdykoli vznést námitku.
7. Ve všech záležitostech souvisejících se zpracováním vašich osobních údajů Správcem nás můžete kontaktovat na e-mailové adrese: daneosobowe@dedra.pl.
8. Máte právo podat stížnost u úřadu příslušného pro ochranu osobních údajů.

SK

1. Garantujeme riadnu funkciu výrobku v súlade s technicko-úžitkovými podmienkami opísanými v návode na použitie. Poskytujeme záruku na 24 mesiacov od dátumu nákupu nachádzajúceho sa v súčasnom dokumente. Záruka je platná na celom území Poľskej republiky a EÚ. Adresy servisov pre jednotlivé štáty sú dostupné na stránkach www.dedra.pl. Ak nie je v danom štáte dostupný servis, rolu ručiteľa realizuje centrálny servis. Reklamácie musia byť nahlásené písomne v čase trvania záručnej lehoty.
2. Ručiteľ má právo na voľbu spôsobu uspokojenia uznaných záručných nárokov (bezplatná oprava, výmena výrobku za nový alebo odstúpenie od zmluvy).
3. Záruka sa vzťahuje výhradne na chyby vzniknuté v čase platnosti záruky, ktoré vyplývajú z príčin spočívajúcich v predávanom výrobku alebo chybách spôsobených nesprávnou technológiou zhotovenia.
4. Chyby zistené v záručnej lehote budú odstránené firmou DEDRA EXIM v termíne neprekračujúcom 14 pracovných dní od dátumu doručenia zariadenia do servisu. Čas opravy sa môže predĺžiť v prípade nutnosti obstarania náhradných dielov nevyhnutných na opravu, o čom bude používateľ informovaný.
5. Reklamovaný výrobok musí byť dodaný do predajného miesta. Podmienkou riešenia reklamácie je:
- predloženie riadne vyplneného Záručného listu,
- predloženie dokladu potvrdzujúceho skutočnosť vykonania nákupu vrátane dátumu predaja,
(napr. účtenka, faktúra),
- dodávka plnej kompletizácie v súlade s bodom „kompletizácia" v návode na použitie.
6. Záruka sa nevzťahuje na chyby vzniknuté v dôsledku:
- používania v rozpore s určením a pokynmi nachádzajúcimi sa v návode na použitie,
- preťaženia zariadenia, ktoré spôsobí poškodenie motora, prvkov mechanického prevodu alebo
iných prvkov zariadenia,
- vykonávania opráv neoprávnenými osobami,
- vykonávania úprav konštrukcie,
- mechanického, fyzického, chemického poškodenia spôsobeného silou alebo vonkajšími faktormi, znečistením mikroprostredia,
- poškodenia v dôsledku: montáže nevhodných častí alebo príslušenstva, použitia nesprávnych mazív, olejov, konzervačných prostriedkov.
7. Záruka sa nevzťahuje na diely podliehajúce bežnému opotrebeniu počas prevádzky: tepelné
poistky, elektrografitové kefky, poháňacie lanká, klinové remene, nástrojové úchytky, pracovné
koncovky elektrických nástrojov (kotúčové píly, vrtáky, frézy atď.).
8. Výrobný štítok zariadenia musí byť čitateľný. Reklamovaný exemplár je nutné dôkladne zaistiť proti
poškodeniu pri preprave. Pokiaľ je to možné, dodať v originálnom obale.

V súlade s článkom 13 ods. 1 a 2 nariadenia Európskeho parlamentu a Rady (EÚ) 2016/679 z 27. apríla 2016 o ochrane fyzických osôb pri spracúvaní osobných údajov a o voľnom pohybe takýchto údajov, ktorým sa zrušuje smernica 95/46/ES, vás informujeme
1. Správcom vašich osobných údajov, ktoré ste uviedli vo formulári, je spoločnosť „DEDRA-EXIM Sp. z o.o." so sídlom v meste Pruszków na adrese: ul. 3 Maja 8, 05-800 Pruszków, Poľsko (ďalej len: „Správca").
2. Vaše osobné údaje budú spracúvané výhradne s cieľom realizácie záručnej procedúry zariadenia, a to v súlade s článkom 6 ods. 1 písmeno b) všeobecného nariadenia o ochrane údajov (ďalej len: „GDPR"). Uvedenie osobných údajov je dobrovoľné, avšak nevyhnutné na realizáciu záručnej procedúry.
3. Vaše osobné údaje budú spracúvané počas posudzovania a realizácie záručnej procedúry, ako aj na archívne účely v prípade potreby obhajoby pred prípadnými nárokmi a požiadavkami voči Správcovi, avšak nie dlhšie až do momentu premlčania týchto nárokov a požiadaviek.
4. Vaše údaje môžu byť zverejnené výhradne len tým subjektom, ktoré spracúvajú tieto údaje v mene a pre Správcu, a to na základe písomnej dohody o zverení spracúvania osobných údajov, tzn. firmy, ktoré okrem iného poskytujú technický servis, hostingové služby alebo služby obsluhy webových stránok, IT obsluhy, ako aj kuriérskym firmám. Dodávatelia Správcu sú povinní zaručiť zabezpečenie údajov a splniť požiadavky platnej legislatívy ohľadne ochrany osobných údajov, a zverené osobnú údaje nesmú byť používané na iné účely než tie, ktoré stanovuje dohoda uzatvorená so Správcom.
5. Vaše údaje nebudú spracúvané automatickým spôsobom, vrátane rôznych foriem profilovania, ani nebudú odovzdané do tretieho štátu/medzinárodnej organizácii.
6. Máte právo na prístup k vašim osobným údajom, ako aj právo na ich opravenie, doplnenie, odstránenie, obmedzenie spracúvania, prenesenie údajov, podanie námietky, a to v ľubovoľnej chvíli.
7. Vo všetkých záležitostiach, ktoré súvisia so spracúvaním vašich osobných údajov Správcom, môžete sa na Správcu obrátiť písomne na e-mailovú adresu: daneosobowe@dedra.pl.
8. Máte právo podať sťažnosť príslušnému dozornému orgánu, ktorý zodpovedá za dohľad nad ochranou osobných údajov

LT

1. Garantuojame tinkamą produkto veikimą laikantis Naudojimo instrukcijoje nurodytų techninių ir naudojimo sąlygų. Garantiją suteikiame 24 mėnesių laikotarpiui nuo produkto pirkimo datos, nurodytos šiame dokumente. Garantija

taikoma visoje Lenkijos Respublikos ir ES teritorijoje. Atskirose šalyse esančių aptarnavimo punktų adresai nurodyti tinklapyje www.dedra.pl
Jei atitinkamoje šalyje nėra aptarnavimo punkto, garantijos teikėjo pareigas turi atlikti centrinis aptarnavimo punktas. Skundai dėl kokybės turi būti pateikti raštu iki garantinio laikotarpio pabaigos.
2. Garantijos teikėjas turi teisę pasirinkti per garantinio laikotarpio terminą pateiktų pagrįstų garantinių reikalavimų patenkinimo būdą (nemokamas remontas, produkto pakeitimas nauju ar sutarties atsisakymas).
3. Garantija taikoma tik per garantinį laikotarpį atsiradusiems gedimams, kilusiems dėl parduoto produkto medžiagų trūkumų ar dėl gamybos broko atsiradusių defektų.
4. Per garantinį laikotarpį nustatytus defektus „DEDRA-EXIM“ pašalins ne vėliau kaip per 14 darbo dienų, skaičiuojant nuo pristatymo į aptarnavimo punktą dienos. Remonto trukmė gali būti ilgesnė, jei reikia užsakyti remontui būtinas dalis, apie tai turi būti pranešta vartotojui.
5. Produktą privaloma pristatyti į pardavimo punktą. Skundas bus nagrinėjamas tik tuo atveju, jei:
- pateikiamas teisingai užpildytas Garantinis lapas,
- pateikiamas pirkimo faktą patvirtinantis dokumentas su nurodyta pardavimo data (pvz. kasos kvitas, PVM sąskaita faktūra),
- pristatomas visiškai sukomplektuotas produktas kaip nurodyta Naudojimo instrukcijos skyriuje „Komplektavimas“.
6. Garantija netaikoma, jeigu gedimas atsirado dėl:
- naudojimo ne pagal paskirtį ir naudojimo instrukcijos nurodymų nesilaikymo,
- leistinų prietaiso apkrovų viršijimo, dėl kurių buvo pažeistas variklis, mechaninės pavaros dalys bei kitos prietaiso dalys,
- neturinčių įgaliojimų asmenų atlikto taisymo,
- konstrukcijos keitimo,
- išorinių veiksnių ir jėgų ar aplinkos užterštumo sukeltų mechaninių, fizinių bei cheminių pažeidimų,
- netinkamų dalių ar įrangos įrengimo, netinkamų tepalų, alyvų, priežiūros priemonių naudojimo.
7. Garantija netaikoma natūraliai eksploatavimo metu susidėvinčioms dalims: terminiams saugikliams, grafitiniams elektriniams šepetėliams, pavarų lynams, trapeciniams diržas, įrankių rankenoms, elektros įrankių darbiniams antgaliams (diskiniai pjūklai, grąžtai, frezos ir pan.).
8. Prietaiso gamintojo identifikacinė plokštelė turi būti įskaitoma. Skunde dėl kokybės nurodytą prekę būtina apsaugoti nuo pažeidimų pervežant. Jeigu įmanoma, pristatyti originalioje pakuotėje

Vadovaudamiesi 2016 m. balandžio 27 d. Europos Parlamento ir Tarybos reglamento (ES) 2016/679 dėl fizinių asmenų apsaugos tvarkant asmens duomenis ir dėl laisvo tokių duomenų judėjimo ir kuriuo panaikinama Direktyva 95/46/EB 13 straipsnio 1 ir 2 dalimis, informuojame, kad
1. Formoje pateiktų jūsų asmens duomenų valdytojas yra DEDRA-EXIM sp. z o.o., kurios registruota buveinė yra Pruszkowe, 3 Maja g. 8, 05-800 Pruszkow (toliau: "Administratorius").
2. Jūsų duomenys bus tvarkomi tik siekiant atlikti prietaiso garantijos procedūrą pagal Bendrojo duomenų apsaugos reglamento 6 straipsnio 1 dalies b punktą (toliau: „BDAR“) Duomenys teikiami savanoriškai, tačiau jie būtini garantijos procedūrai
3. Jūsų duomenys bus tvarkomi garantijos procedūros vykdymo nagrinėjimo laikotarpiu ir archyvavimo tikslais, jei prireiktų apsiginti nuo galimų pretenzijų Administratoriui, bet ne ilgiau nei iki tol, kol joms įvyks senaties terminas.
4. Jūsų duomenys gali būti atskleisti tik tiems subjektams, kurie tvarko duomenis duomenų administratoriaus vardu pagal rašytinę asmens duomenų tvarkymo pavedimo sutartį, teikiančią: technines paslaugas, hosting'o ar interneto svetainės priežiūros paslaugas, IT paslaugas, kurjerių paslaugas. Administratoriaus tiekėjai privalo užtikrinti duomenų saugumą ir laikytis galiojančių teisės aktų reikalavimų, susijusių su asmens duomenų apsauga, ir negali naudoti patikėtų asmens duomenų kitais nei sutartyje su Administratoriumi nurodytais tikslais.
5. Jūsų duomenys nebus tvarkomi automatizuotomis priemonėmis, įskaitant profiliavimą, ir nebus perduodami trečiajai šaliai / tarptautinei organizacijai.
6. Bet kuriuo metu turite teisę susipažinti su savo duomenų turiniu ir teisę ištaisyti, ištrinti, apriboti duomenų tvarkymą, teisę į duomenų perkeliamumą, teisę prieštarauti bet kuriuo metu.
7. Visais klausimais, susijusiais su administratoriaus atliekamu jūsų asmens duomenų tvarkymu, galite kreiptis šiuo el. pašto adresu: daneosobowe@dedra.pl.;
8. Turite teisę pateikti skundą tinkamai duomenų apsaugos institucijai;

LV

1. Garantējam, ka produkts darbosies atbilstoši Lietošanas instrukcijā aprakstītajiem tehniskajiem un ekspluatācijas nosacījumiem. Garantija ir spēkā 24 mēnešus no šajā dokumentā norādītā produkta iegādes datuma. Garantija ir spēkā visā Latvijas Republikas un ES teritorijā. Katrā valstī esošo apkalpošanas centru adreses pieejamas mājas lapā www.dedra.pl.
Ja attiecīgajā valstī nav apkalpošanas centra, garantijas sniedzēja pienākumus uzņemas centrālais apkalpošanas serviss. Pretenzijas par kvalitāti jāiesniedz rakstveidā līdz garantijas termiņa beigām.
2. Garantijas sniedzējam ir tiesības izvēlēties garantijas periodā iesniegto pamatoto garantijas prasību apmierināšanas veidu (bezmaksas remonts, produkta nomaiņa pret jaunu vai atteikšanās no līguma).
3. Garantija ir spēkā tikai bojājumiem, kas parādījušies garantijas periodā un radušies pārdotā produkta materiālu defektu vai ražošanas brāķa dēļ.
4. Garantijas periodā konstatētos defektus DEDRA-EXIM novērš ne vēlāk kā 14 darba dienu laikā no dienas, kad ierīce nogādāta apkalpošanas centrā. Remonts var aizņemt ilgāku laiku, ja nepieciešams pasūtīt rezerves daļas, par ko tiek paziņots lietotājam
5. Produkts jānogādā tirdzniecības centrā. Pretenzija tiks izskatīta tikai, ja:
- iesniegts pareizi aizpildīts Garantijas talons;
- iesniegts pirkumu apliecinošs dokuments, kurā norādīts iegādes datums (piem., kases čeks, PVN rēķins),
- nodots pilnībā nokomplektēts produkts kā norādīts Lietošanas instrukcijas sadaļā „Komplektācija”.
6. Garantija nav spēkā, ja bojājums radies:
- izmantojot ierīci tam neparedzētam mērķim vai neatbilstoši lietošanas instrukcijai;
- pārsniedzot pieļaujamās slodzes, kā dēļ bojāts motors, mehāniskās piedziņas vai citas ierīces daļas;
- nepilnvarotām personām veicot remontu vai
- izmainot ierīces konstrukciju;
- ārēju faktoru un iedarbības vai vides piesārņojuma rezultātā, izraisot mehāniskus, fiziskus vai ķīmiskus bojājumus;
- nepiemērotu detaļu vai nepareizas aprīkojuma uzstādīšanas, neatbilstošu smērvielu, eļļu vai citu apkopes materiālu izmantošanas dēļ.
7. Garantija netiek piemērota daļām, kas ekspluatācijas laikā dabiski nolietojas: termiskajiem drošinātājiem, elektriskajām grafīta birstītēm, piedziņas trosēm, trapecveida siksnām, instrumentu rokturiem, elektroierīču darba uzgaļiem (ripzāģiem, urbjiem, frēzēm un tml.).
8. Ierīces ražotāja identifikācijas plāksnītei jābūt salasāmai. Pretenzijā par kvalitāti norādītajai precei jābūt pasargātai no bojājumiem transportējot. Ja iespējams, nodot oriģinālajā iepakojumā.

Saskaņā ar Eiropas Parlamenta un Padomes 2016. gada 27. aprīļa Regulas (ES) 2016/679 par fizisku personu aizsardzību attiecībā uz personas datu apstrādi un šādu datu brīvu apriti un ar ko atceļ Direktīvu 95/46/EK 13. panta 1. un 2. punktu, informējam jūs, ka.
1. Jūsu veidlapā norādītu personas datu pārzinis ir DEDRA-EXIM sp. z o.o., ar juridisko adresi Pruškovā, ul. 3 Maja 8, 05-800 Pruszków (tālāk: “Pārzinis”).
2. Jūsu dati tiks apstrādāti tikai, lai veiktu ierīces garantijas procedūru saskaņā ar Vispārīgo datu aizsardzības noteikumu (turpmāk tekstā: “VDAR”) 6. panta 1. daļas b. burtu. Datu sniegšana ir brīvprātīga, bet nepieciešama garantijas procedūras veikšanai.
3. Jūsu dati tiks apstrādāti garantijas procedūras izskatīšanas laikā un arhivēšanas nolūkos gadījumā, ja būs nepieciešams aizstāvēties pret jebkādām pretenzijām pret Pārzini, ne ilgāk kā līdz to termiņa beigām.
4. Jūsu datus drīkst izpaust tikai personām, kuras apstrādā datus pārzinim, pamatojoties uz rakstisku līgumu par personas datu apstrādes uzticēšanu, cita starpā subjektiem, kas nodrošina: tehniskā dienesta pakalpojumus, hostingu vai vietnes apkopi, IT pakalpojumus, kurjeru pakalpojumus. Pārziņa piegādātājiem ir pienākums nodrošināt datu drošību un ievērot piemērojamo likumu prasības, kas saistītas ar personas datu aizsardzību, un viņi nedrīkst izmantot uzticētos personas datus citiem mērķiem, nevis tiem, kas noteikti līgumā ar Pārzini.
5. Jūsu dati netiks apstrādāti automatizēti, tostarp profilēšanas veidā, un tie netiks pārsūtīti uz trešo valsti / starptautisku organizāciju.
6. Jums ir tiesības jebkurā laikā piekļūt saviem datiem un labot, dzēst, ierobežot apstrādi, tiesības pārsūtīt datus, tiesības iesniegt iebildumus, jebkurā brīdī.
7. Visos jautājumos, kas saistīti ar jūsu personas datu apstrādi, ko veic Pārzinis, varat sazināties ar šo e-pasta adresi: daneosobowe@dedra.pl.
8. Jums ir tiesības iesniegt sūdzību iestādei, kas ir atbildīga par personas datu aizsardzību.

HU

1. Garantáljuk a termék megfelelő működését, a Használati Utasításban leírt műszaki-felhasználói feltételek szerint. A jelen dokumentumban látható vásárlási dátumtól számított 24 hónapos garanciát vállalunk. A garancia a Magyar Köztársaság és az EU egész területén érvényes. Az országok szolgáltatásai a www.dedra.pl. weboldalon elérhetőek. Amennyiben az adott országban nincs szerviz, a garanciavállaló kötelezettségeit a központi szerviz teljesíti. A reklamációt a garancia ideje alatt írásban kell bejelenteni.
2. A garanciavállaló jogosult az elismert reklamációs igény kielégítésének módját megválasztani (térítésmentes javítás, a termék új termékre cserélése vagy a szerződés felbontása).
3. A garancia kizárólagosan a garancia érvényességi ideje alatt keletkezett, az értékesített termékben rejlő okokból fakadó sérülésekre, vagy a rossz gyártási technológiából helytelenségekre vonatkozik.
4. A garanciális időszakban feltárt hibákat a DEDRA-EXIM a szervizbe szállítás napjától számított 14 munkanapnál nem hosszabb határidővel javítja. A javítás ideje a javításához szükséges alkatrészek beszerzéséhez szükséges idővel meghosszabbodhat, amiről a felhasználó tájékoztatásra kerül.
5. A reklamált terméket el kell juttatni az értékesítés helyére. A reklamáció elbírálásának feltételei:
- a megfelelően kitöltött Garanciajegy
- a vásárlás tényét igazoló és az értékesítés időpontját tartalmazó dokumentum (pl. nyugta, ÁFÁS számla) bemutatása
- a használati utasításban szereplő "komplettálás" pont szerinti teljes komplett leszállítása
6. A garancia nem terjed ki a következő okokból keletkező meghibásodásokra:
- a rendeltetésnek és a Használati Utasításnak nem megfelelő használat
- a berendezés túlterhelése, ami a motor és a mechanikus váltómű sérüléséhez vezetnek,
- nem arra feljogosított személy általi javítás,
- a szerkezet módosítása,
- külső erők és tényezők, mikrokörnyezeti szennyeződés által eredményezett mechanikai, fizikai, vegyi sérülések,
- nem megfelelő alkatrészek vagy egysége beszerelése, nem megfelelő kenőanyag, olaj, konzerválószer alkalmazása.
7. Nem képezik garancia tárgyát az üzemeltetés során természetes módon elhasználódó alkatrészek:
hőbiztosíték, elektrografikus kefék, meghajtó szíjak, ékszíjak, szerszám markolatok, forrasztócsúcsok, villamos szerszámok munkavégző szerszáma (korongfűrész, fúró, köszörű, stb.).
8. A berendezés adattáblájának olvashatónak kell lennie. A reklamált berendezést gondosan le kell védeni a szállítási sérülésekkel szemben. Lehetőség szerint eredeti csomagolásban kell leszállítani.

A természetes személyeknek a személyes adatok kezelése tekintetében történő védelméről és az ilyen adatok szabad áramlásáról, valamint a 95/46/EK irányelv hatályon kívül helyezéséről szóló, 2016. április 27-i (EU) 2016/679 európai parlamenti és tanácsi rendelet 13. cikkének (1) és (2) bekezdésével összhangban tájékoztatjuk Önt, hogy
1. Az űrlapon megadott személyes adatainak Adminisztrátora a Pruszków-i székhelyű DEDRA-EXIM sp. z o.o. ul. 3 Maja 8, 05-800 Pruszków (továbbiakban: „Adminisztrátor”).
2. Az Ön adatait kizárólag a készülékre vonatkozó garanciális eljárás lefolytatása céljából dolgozzuk fel az általános adatvédelmi rendelet (a

továbbiakban: "GDPR") 6. cikke (1) bekezdésének b) pontjával összhangban Az adatszolgáltatás önkéntes, de a garanciális eljárás lefolytatásához szükséges.
3. Az Ön adatait a garanciális eljárás lefolytatásának megfontolásának időtartama alatt, valamint archiválási céllal kezeljük, amennyiben az Adminisztrátorral szembeni esetleges követelésekkel szemben szükséges védekezni, de legfeljebb azok elévüléséig.
4. Az Ön adatai csak olyan szervezetek számára adható ki, amelyek az Adminisztrátor nevében, a személyes adatok feldolgozására vonatkozó írásbeli megbízási szerződés alapján adatokat kezelnek, és többek között technikai szolgáltatást, tárhelyszolgáltatást vagy weboldal-karbantartást, informatikai-, futárszolgáltatást nyújtanak. Az Adatkezelő beszállítói kötelesek gondoskodni az adatbiztonságról és megfelelni a személyes adatok védelmére vonatkozó hatályos jogszabályok követelményeinek, és nem használhatják fel a rájuk bízott személyes adatokat az Adatkezelővel kötött szerződésben meghatározott céloktól eltérő célokra.
5. Az Ön adatait nem dolgozzuk fel automatizált módon, beleértve a profilalkotást, és nem továbbítjuk harmadik országba/nemzetközi szervezetnek.
6. Ön bármikor jogosult az adatai tartalmához történő hozzáféréshez, valamint annak helyesbítéshez, törléshez, az adatkezelés korlátozásához, az adathordozhatósághoz és a kifogásoláshoz való joghoz.
7. Az Ön személyes adatainak az Adatkezelő általi feldolgozásával kapcsolatos minden kérdésben az alábbi e-mail címen veheti fel a kapcsolatot: daneosobowe@dedra.pl;
8. Önnek jogában áll van panaszt benyújtani az illetékes adatvédelmi hatóságnál;

FR

1. Nous garantissons le fonctionnement fiable du produit conforme aux conditions techniques et d'utilisation décrites dans le Mode d'Emploi.
Nous garantissons la marchandise pour 24 mois à compter de la date de l'achat inscrite dans le document présent. La garantie est valable sur tout le territoire de la République de Pologne et UE.
Les adresses de services des pays particuliers sont disponibles sur la page www.dedra.pl. A défaut de service dans le pays donné, les obligations du garant sont réalisées par le service central. La réclamation devrait être déposée à l'écrit pendant la période de garantie
2. Le garant a le droit de choisir le moyen de satisafaire ses prétentions de garantie reconnues (réparation gratuite, échange du produit contre un produit nouveau ou désistement au contrat).
3. La garantie comprend seulement les détériorations survenues pendant la durée de validitié de la garantie dont les causes résultent de l'objet vendu ou des irrégularitiés provoquées par une mauvaise technologie de réalisation
4. Les défauts détectés pendant la période de garantie seront éliminés par DEDRA-EXIM, dans le délai convenu avec le client mais pas plus long que 14 jours ouvrables à compter de la date de livrer le produit au service. La durée de réclamation peut être prolongée dans le cas de nécessité d'apporter les pièces indispensables à la réparation de ce que le consommateur sera renseigné.
5. Le produit réclamé devrait être livré dans le point de vente. Les conditions d'examiner la réclamation sont suivantes :
- présentation du Bulletin de Garantie dûment rempli
- présentation de la pièce de caisse avec la date de vente la même date se trouvant
- livraison de l'appareil complet conformément au point „complétation" du Mode d'emploi.
6. La garantie ne comprend pas les défauts à la suite de
- l'utilisation non conforme à l'application et les conseils du Mode d'Emploi
- la surcharge de l'appareil ayant pour l'effet la détérioration du moteur ou des éléments de la transmission mécanique sau alte elemente ale aparatului
- les réparations faites par les personnes non autorisées
- les modifications de constructions
- les détériorations à la suite du montage des pièces ou des accessoires impropres, de l'application des huiles ou des conservateurs inconvenants
- les détériorations à la suite du montage des pièces ou des accessoires impropres, de l'application des huiles ou des conservateurs inconvenants
7. La garantie ne comprend pas les pièces qui s'usent de façon naturelle pendant l'exploitation
fusibles thermiques, brosses électro-graphite, courroies trapézoïdales, porte-outils , accumulateurs, équipements terminaux des appareils électriques (scies circulaires, forets, fraises etc).
8. La plaque signalétique de l'appareil devrait être lisible. L'appareil réclamé doit être bien protégé contre les détériorations au cours du transport. Si c'est possible, livrer dans l'emballage original.

ESP

1. Garantizamos el buen funcionamiento del producto, conforme con las condiciones técnicas - de utilidad que están descritas en el Manual de Instrucciones. torgamos la garantía para el periodo de 24 meses contando desde la fecha de compra que figura en este documento. Garantía es válida en todo el territorio de la República de Polonia y la UE.
Las direcciones de servicio para cada país están disponibles en la página www.dedra.pl. En caso de ausencia del servicio en un país las obligaciones del garante son realizadas por el servicio central. El reclamo debe ser presentado por escrito durante la duración de garantía.
2. El garante tiene el derecho a elegir la forma de cumplir con los reconocidos reclamos de garantía (la reparación gratuita, el cambio el producto por nuevo o retirarse del contrato).
3. La garantía cubre los daños causados durante el periodo de garantía,que son el resultado de causas inherentes a los productos vendidos o irregularidades causadas por una mala tecnología de fabricación.
4. Los defectosrevelados en el periodo de garantía serán retirados por DEDRA-EXIM en el plazo no superior a los 14 días hábiles a partir del día de la entrega al servicio. o El tiempo de reparación puede prolongar se en caso de ser necesario conseguir las piezas imprescindibles para la reparación, de lo que se le notificará al usuario .
5. EL producto reclamado debes ser entregado al punto de venta. La condición para considerar el reclamo es
- presentación de la Carta de Garantía debidamente llenada,
- presentación del documento que confirma el hecho de realizar la compra junto con la fecha de venta (por ej. recibo, factura)
- entregar el kit completo de acuerdo al punto „completación" en el Manual de Instrucciones.
6. La garantía no cubre los defectos resultantes de:
- el uso indebido a lo previsto y lo que indica el Manual de Instrucciones
- la sobrecarga del equipo, que conduce a daños en el motor, en los componentes de transmisión mecánica u otras partes del equipo
- realizar los arreglos por las personas no autorizadas,
- hacer modificaciones en la estructura,
- daños mecánicos, físicos, químicos, causados por las fuerzas y factores externas, contaminación del micro ambiente,
- daños resultantes de: montar las piezas indebidas o accesorios , el uso indebido de lubricantes, aceites, conservantes
7. La garantía no cubre las piezas y componentes adicionales sometidos a un desgaste natural
fusibles térmicos, escobillas de elctrografito, cuerdas de propulsión, correas, portaherramientas, accesorios de herramientas eléctricas (discos de corte, brocas, fresas, etc.).
8. Placa de identificación debe ser legible. El ejemplar reclamado debe ser bien protegido de daños durante el transporte. En la medida de lo posible entregar en su envase original.

De conformidad con el artículo 13, apartados 1 y 2, del Reglamento (UE) 2016/679 del Parlamento Europeo y del Consejo, de 27 de abril de 2016, relativo a la protección de las personas físicas en lo que respecta al tratamiento de datos personales y a la libre circulación de estos datos y por el que se deroga la Directiva 95/46/CE (en adelante, «RGPD»), le informamos de lo siguiente
1. El responsable del tratamiento de los datos personales que ha facilitado en el formulario es DEDRA-EXIM sp. z o.o., con sede en Pruszków, ul. 3 Maja 8, 05-800 Pruszków (en adelante, «Responsable del tratamiento»).
2. Sus datos serán tratados exclusivamente con el fin de llevar a cabo el procedimiento de garantía del dispositivo, de conformidad con el artículo 6, apartado 1, letra b), del Reglamento general de protección de datos (en adelante, «RGPD»). El suministro de datos es voluntario, pero necesario para llevar a cabo el procedimiento de garantía.
3. Sus datos serán tratados durante el periodo de tramitación del procedimiento de garantía y con fines de archivo en caso de que sea necesario defenderse de posibles reclamaciones contra el Responsable, como máximo hasta el momento de su prescripción.
4. Sus datos solo podrán ser revelados a los encargados del tratamiento de datos por cuenta del responsable del tratamiento, sobre la base de un contrato escrito de encargo del tratamiento de datos personales, que prestan, entre otros, servicios de mantenimiento técnico, alojamiento o gestión de sitios web, servicios informáticos y servicios de mensajería. Los proveedores del Administrador están obligados a garantizar la seguridad de los datos y a cumplir los requisitos de la legislación vigente en materia de protección de datos personales, y no pueden utilizar los datos personales que se les confían para fines distintos de los especificados en el contrato con el Administrador.
5. Sus datos no serán tratados de forma automatizada, ni siquiera en forma de perfilado, y no serán transferidos a un tercer país u organización internacional.
6. Usted tiene derecho a acceder a sus datos y a rectificarlos, suprimirlos, limitar su tratamiento, transferirlos y oponerse a ellos en cualquier momento.
7. Para cualquier cuestión relacionada con el tratamiento de sus datos personales por parte del Administrador, puede ponerse en contacto con nosotros en la dirección de correo electrónico: daneosobowe@dedra.pl; 8. Tiene derecho a presentar una reclamación ante la autoridad competente en materia de protección de datos personales;

RO

1. Garantăm buna funcționare a produsului, în condițiile tehnice de exploatare normale, conform indicațiilor cuprinse în Manualul de utilizare.
Perioada de garanție este de 24 de luni cu începere de la data cumpărării produsului menționată în acest certificat. Garanția este valabilă pe tot teritoriul Republici Polone și în UE.Adresele unităților de service pentru fiecare țară din Europa sunt disponibile pe site-ul web www.dedra.pl. În lipsa unui centru service în țara dvs, obligația de reparație a produsului va fi realizată de o unitate de service centrală.
Reclamația trebuie efectuată în scris pe perioada de garanție.
2. Vânzătorul are dreptul de a alege modul de a satisface remedierea defecțiunilor și revendicările confirmate în perioada de garanție (repararea gratuită, înlocuirea produsului cu unul nou sau restituirea contravalorii produsului).
3. Garanția se acordă numai pentru defecțiunile survenite în timpul perioadei de garanție, care au rezultat din vânzarea produsului cu defecțiuni (vicii) din fabricație sau în urma unor defecțiuni survenite în urma aplicării unui proces tehnologic neperformant la fabricarea acestuia.
4. Defecțiunile survenite în perioada de garanție vor fi remediate de DEDRA-EXIM în termenul maxim de 14 zile lucrătoare de la data livrării produsului unității de service. Perioada de remediere a unei defecțiuni poate fi prelungită în cazul necesității procurării pieselor de schimb necesare reparațiilor, motiv despre care utilizatorul va fi anunțat.
5. Produsul defect trebuie să fie livrat la punctul de vânzare. Garanția se acordă dacă sunt asigurate următoarele condiții:- prezentarea Certificatului de - garanție completat corespunzător,
- prezentarea unui document care confirmă faptul cumpărării produsului și data vânzării (ex. bon fiscal, sau factura fiscală VAT)
- furnizarea documentației complete conform rubricii „completarea" din manualul de utilizare
6. Nu se acordă garanţie pentru defecțiuni apărute în urma:
- utilizării echipamentului într-un mod neconform cu destinaţia acestuia și a indicațiilor din Manualul de utilizare,
- suprasolicitarea aparatului, poate cauza deteriorarea motorului, componentelor mecanice ale sistemului de transmisie sau a altor elemente ale aparatului
- efectuarea reparațiilor de către persoane neautorizate
- efectuarea de modificări în construcția aparatului
- deteriorări rezultate din: montarea necorespunzătoare a pieselor sau a accesoriilor, folosirea de lubrifianți, uleiuri sau conservanți necorespunzători

- deteriorări rezultate din: montarea necorespunzătoare a pieselor sau a accesoriilor, folosirea de lubrifianți, uleiuri sau conservanți necorespunzători
7. Nu se acordă garanție pieselor de schimb și componentelor consumabile care pot ceda din cauza uzurii naturale în timpul exploatării, cum ar fi: siguranțe termice, perii electrografitice, cablu/tijă transmisie pentru șlefuitor telescopic (cap pătrat), curele trapezoidale de transmisie, suporturi pentru unelte, capete (duze) de lucru ale aparatelor electrice (pânze circulare, burghie, freze, etc.).
8. Plăcuța cu date tehnice aplicată pe aparat, trebuie să fie lizibilă. Produsul reclamat, trebuie să fie bine protejat împotriva deteriorării în timpul transportului. Dacă e posibil livrați-l în ambalajul original.

Garanția este acordată în conformitate cu prevederile OG 21/1992 și OG 140/2021, cu modificările ulterioare, pe baza cardului de garanție și a dovezii originale de cumpărare. Perioada de reparație nu poate depăși 15 zile calendaristice de la data la care consumatorul a predat reclamația vânzătorului.

NL

1. We garanderen dat het product goed functioneert, in overeenstemming met de technische en gebruiksvoorwaarden als beschreven in de Gebruiksaanwijzing. We geven garantie voor de periode van 24 maanden te rekenen vanaf de aankoopdatum als weergegeven op dit document. De garantie is geldig op het gebied van de Republiek Polen en de EU. De service-adressen voor de afzonderlijke landen zijn te vinden op de website www.dedra.pl. Bij gebreke aan de servicediensten voor bepaald land, worden de verplichtingen van de garant door de centrale servicediensten gerealiseerd. De klacht dient schriftelijk binnen de garantieperiode te worden ingediend.
2. Aan de garant komt het recht toe om de manier te kiezen om aan de goedgekeurde claims te voldoen (onbetaalde reparatie, vervang van het product door een nieuwe of afstaan van de overeenkomst).
3. De garantie omvat uitsluitend de beschadigingen ontstaan in de geldigheidsperiode van de garantie die voortvloeien uit oorzaken in het verkochte product of technologische fouten bij het uitvoeren ervan.
4. Gebreken geopenbaard in de garantieperiode zullen door DEDRA-EXIM worden verwijderd niet later dan binnen 14 werkdagen vanaf de leveringsdatum aan de servicediensten. De reparatietijd kan verlengd worden indien het noodzakelijk wordt om onderdelen noodzakelijk voor de reparatie te halen waarover de gebruiker mededeling ontvangt.
5. Het gereclameerde product dient aan het verkooppunt te worden geleverd. De voorwaarde voor het behandelen van de klacht is:
– het voorleggen van de correct ingevulde Garantiekaart,
– het voorleggen van het document dat de aankoop bevestigt met de verkoopdatum (bv. een bon of BTW-factuur)
– het leveren van de volledige voltooiing in overeenstemming met punt "voltooiing" in de Gebruiksaanwijzing.
6. Gwarancja nie obejmuje wad powstałych w wyniku:6. Onder de garantie vallen geen gebreken ontstaan ingevolge van:
– afwijkend gebruik en gebruik niet volgens de aanwijzingen van de Gebruiksaanwijzing,
- overbelasting van het toestel die leidt tot beschadiging van de motor, elementen van de mechanische overbrenging of andere elementen van het toestel,
– reparaties doorgevoerd door onbevoegde personen,
– aanpassingen aan de constructie,
– mechanische, fysieke, chemische beschadigingen, beschadigingen veroorzaakt door externe krachten en factoren, door de verontreiniging van het micromilieu
– beschadigingen ontstaan ingevolge van: de montage van onjuiste onderdelen of apparatuur, het gebruik van onjuiste smeerstoffen, oliën, conserveringsmiddelen.
7. Onder de garantie vallen geen onderdelen en extra componenten die tijdens gebruik natuurlijk verbruikt worden: thermische zekeringen, elektrische grafiet borstels, aandrijvingslijnen, V-snaren, gereedschapsgrepen, eindstukken van elektrische apparatuur (schijfzagen, boren, freesmessen, e.d.).
8. De typeplaat van het apparaat dient leesbaar te zijn. Het gereclameerde exemplaar dient nauwkeurig te worden beveiligd tegen beschadigingen tijdens het vervoer. Voor zover mogelijk in de originele verpakking leveren.

Overeenkomstig artikel 13, lid 1 en lid 2, van Verordening (EU) 2016/679 van het Europees Parlement en de Raad van 27 april 2016 betreffende de bescherming van natuurlijke personen in verband met de verwerking van persoonsgegevens en betreffende het vrije verkeer van die gegevens en tot intrekking van Richtlijn 95/46/EG (hierna: “GDPR”) informeren wij u
1. De beheerder van uw persoonsgegevens die u in het formulier hebt verstrekt, is DEDRA-EXIM sp. z o.o. met zetel in Pruszków , ul. 3 Maja 8, 05-800 Pruszków (hierna: “Beheerder”).
2. Uw gegevens worden uitsluitend verwerkt met het oog op de uitvoering van de garantieprocedure voor het apparaat, overeenkomstig artikel 6, lid 1, onder b), van de Algemene Verordening Gegevensbescherming (hierna: “AVG”). Het verstrekken van gegevens is vrijwillig, maar noodzakelijk voor de uitvoering van de garantieprocedure.
3. Uw gegevens worden verwerkt gedurende de periode waarin de garantieprocedure wordt behandeld en voor archiveringsdoeleinden in geval van noodzaak om zich te verdedigen tegen eventuele vorderingen jegens de Beheerder, niet langer dan tot het moment waarop deze verjaren zijn.
4. Uw gegevens mogen uitsluitend worden verstrekt aan entiteiten die gegevens verwerken voor de beheerder op basis van een schriftelijke overeenkomst voor de verwerking van persoonsgegevens, die onder meer technische diensten, hosting of websitebeheer, IT-ondersteuning en koeriersdiensten leveren. De leveranciers van de Beheerder zijn verplicht om de gegevens te beveiligen en te voldoen aan de geldende wetgeving inzake de bescherming van persoonsgegevens en mogen de aan hen toevertrouwde persoonsgegevens niet gebruiken voor andere doeleinden dan die welke in de overeenkomst met de Beheerder zijn vastgelegd.
5. Uw gegevens worden niet op geautomatiseerde wijze verwerkt, ook niet in de vorm van profilering, en worden niet doorgegeven aan een derde land/internationale organisatie.
6. U hebt het recht om uw gegevens in te zien en te corrigeren, te verwijderen, de verwerking ervan te beperken, uw gegevens over te dragen en bezwaar te maken, en dit op elk moment.
7. Voor alle zaken met betrekking tot de verwerking van uw persoonsgegevens door de beheerder kunt u contact opnemen via het e-mailadres: daneosobowe@dedra.pl; 8. U hebt het recht om een klacht in te dienen bij de bevoegde autoriteit voor de bescherming van persoonsgegevens;

DE

1. Wir garantieren ordnungsgemäßes Funktionieren des Produktes, gemäß den in der Bedienungsanleitung beschriebenen technischen und Verwendungsbedingungen. Auf das Gerät gewähren wir 24 Monate Garantie, gerechnet ab dem Kaufdatum auf dem vorliegenden Dokument. Die Garantie gilt im ganzen Gebiet der Bundesrepublik Deutschland und der EU. Die Adressen der Servicestellen in jeweiligen Ländern sind auf der Seite www.dedra.pl zugänglich. Im Falle, wenn im jeweiligen Land keine Servicestelle vorhanden ist, werden die Garantieverpflichtungen von der Zentralservicestelle erfüllt. Eine Reklamation ist schriftlich während der Dauer der Garantiezeit zu melden.
2. Dem Garanten steht das Recht zur Wahl der Art und Weise der Befriedigung der Garantieansprüche (unentgeltliche Reparierung, Austausch des Produkts gegen ein neues oder Rücktritt vom Vertrag) zu.
3. Die Garantie umfasst ausschließlich Beschädigungen, die während der Garantiezeit entstanden und auf Ursachen, die im verkauften Produkt liegen, oder die durch schlechte Herstellungstechnologie entstandenen Unrichtigkeiten zurückzuführen sind.
4. Die innerhalb der Garantiezeit entdeckten Mängel werden von DEDRA-EXIM nicht später als innerhalb von 14 Werktagen ab Lieferung zur Servicestelle behoben werden. Die Reparaturzeit kann verlängert werden, im Falle wenn die zur Durchführung der Reparatur notwendigen Teile bestellt werden müssen, wovon der Kunde benachrichtigt wird.
5. Das beanstandete Produkt ist an die Verkaufsstelle zu liefern. Die Voraussetzung für die Garantieannahme ist das Vorlegen von
- der korrekt ausgefüllten Garantiekarte,
- eines Belegs, der den Einkauf bestätigt und Einkaufsdatum enthält (z.B. Kassenbeleg, Rechnung),
- Lieferung des kompletten Geräts gemäß dem Punkt „Komplettierung“ in der Bedienungsanleitung.
6. Die Garantie umfasst keine Mängel, die auf folgendes zurückzuführen sind:
- zweckwidrige Verwendung oder Verwendung zuwider der Betriebsanleitung,
- Überlastung des Geräts, die zur Beschädigung des Motors, der Elemente der mechanischen Übertragungseinrichtung oder sonstigen Elementen des Geräts führt,
- Vornahme der Reparaturen durch unbefugte Personen,
- dokonywania modyfikacji w konstrukcji,
- mechanische, physische, chemische Beschädigungen oder solche, die durch äußere Einwirkungen und Faktoren oder Verschmutzung der Mikroumwelt verursacht wurden
- Beschädigungen, die infolge der Montage von falschen Teilen oder Zubehör, Verwendung von falschen Schmierstoffen, Ölen oder Wartungsmitteln entstanden sind.
7. Die Garantie umfasst nicht die üblichen Verschleißteile wie: thermische Sicherungen, elektrographische Bürsten, Antriebsleinen, Keilriemen, Werkzeughalter, Akkus, arbeitende Elemente von Elektrogeräten (Kreissägen, Bohrer, Fräsen usw.)
8. Das Typenschild des Gerätes muss lesbar sein. Das beanstandete Produkt ist vor Transportschäden zu schützen. Soweit möglich, in Originalverpackung liefern.

Gemäß Artikel 13 Absatz 1 und 2 der Verordnung (EU) 2016/679 des Europäischen Parlaments und des Rates vom 27. April 2016 zum Schutz natürlicher Personen bei der Verarbeitung personenbezogener Daten, zum freien Datenverkehr und zur Aufhebung der Richtlinie 95/46/EG (im Folgenden: „RODO“) informieren wir Sie
1. Der Verwalter Ihrer im Formular angegebenen personenbezogenen Daten ist DEDRA-EXIM sp. z o.o. mit Sitz in Pruszków , ul. 3 Maja 8, 05-800 Pruszków (im Folgenden: „Verwalter“).
2. Ihre Daten werden ausschließlich zum Zweck der Durchführung des Garantieverfahrens für das Gerät gemäß Artikel 6 Absatz 1 Buchstabe b der Allgemeinen Datenschutzverordnung (im Folgenden: GDPR") verarbeitet. Die Bereitstellung der Daten ist freiwillig, aber für die Durchführung des Garantieverfahrens erforderlich.
3. Ihre Daten werden für die Dauer der Prüfung der Durchführung des Garantieverfahrens und für Archivierungszwecke im Falle der Notwendigkeit der Abwehr möglicher Ansprüche gegen den Verwalter nicht länger als bis zu deren Verjährung verarbeitet.
4. Ihre Daten dürfen nur an Stellen weitergegeben werden, die Daten im Auftrag des Verwalters auf der Grundlage einer schriftlichen Vereinbarung über die Beauftragung mit der Verarbeitung personenbezogener Daten verarbeiten und die u.a. technische Dienstleistungen, Hosting oder Website-Wartung, IT-Dienstleistungen und Kurierdienste anbieten. Die Dienstleister des Verwalters sind verpflichtet, die Datensicherheit zu gewährleisten und die Anforderungen des geltenden Rechts in Bezug auf den Schutz personenbezogener Daten zu erfüllen, und dürfen die anvertrauten personenbezogenen Daten nicht für andere als die im Vertrag mit dem Verwalter genannten Zwecke verwenden.
5. Ihre Daten werden nicht automatisiert verarbeitet, einschließlich Profiling, und werden nicht an ein Drittland/eine internationale Organisation übermittelt.
6. Sie haben jederzeit das Recht auf Auskunft über den Inhalt Ihrer Daten sowie das Recht auf Berichtigung, Löschung, Einschränkung der Verarbeitung, das Recht auf Datenübertragbarkeit und das Recht auf Widerspruch.
7. Für alle Fragen im Zusammenhang mit der Verarbeitung Ihrer personenbezogenen Daten durch den für die Verarbeitung Verantwortlichen können Sie sich an die folgende E-Mail-Adresse wenden: daneosobowe@dedra.pl;
8. Sie haben das Recht, eine Beschwerde bei der Datenschutzbehörde einzureichen;

BG

1. Гарантираме ефективната работа на продукта в съответствие с техническите и експлоатационните условия, описани в ръководството за потребителя. Предоставяме гаранция от 24 месеца, считано от датата на

закупуване, посочена в този документ. Гаранцията е валидна на територията на Полша и ЕС. Адресите на сервизните служби за отделните страни са достъпни на адрес www.dedra.pl. Ако няма сервиз за дадена страна, гаранционните задължения се изпълняват от централния сервиз.
2. Гарантът има право да избере начина на удовлетворяване на признатите гаранционни претенции (безплатен ремонт, замяна или отказ от договора).
3. Гаранцията покрива само дефекти, възникнали по време на гаранционния период, които са причинени от причини, присъщи на продавания продукт, или нередности, причинени от лоша изработка.
4. Дефектите, проявени по време на гаранционния период, се отстраняват от DEDRA-EXIM в срок не по-дълъг от 14 работни дни от датата на доставка в сервиза. Срокът за ремонт може да бъде удължен в случай на необходимост от внос на части, необходими за ремонта, за което потребителят ще бъде уведомен.
5. Рекламираният продукт трябва да бъде доставен до мястото на продажба. За да бъде разгледана рекламацията, е необходимо :
- представяне на правилно попълнена гаранционна карта,
- представяне на документ, потвърждаващ покупката с дата на продажба (напр. касова бележка, фактура за ДДС)
- доставка на пълния комплект в съответствие с раздела "комплектоване" от инструкциите за експлоатация.
6. Гаранцията не покрива дефекти, причинени от:
- използване, което не е в съответствие с предназначението и препоръките на инструкциите за експлоатация,
- претоварване на уреда, водещо до повреда на двигателя, елементите на механичната трансмисия или други компоненти на уреда,
- поправки, извършени от неоторизиран персонал,
- модификации на конструкцията,
повреди, причинени от механични, физични, химични, външни сили и фактори, замърсяване на микросредата
- повреди в резултат на: монтаж на неподходящи части или принадлежности, използване на неподходящи смазочни материали, масла, консерванти и др.
7. Гаранцията не покрива части, които подлежат на естествено износване по време на експлоатация, като например: термични предпазители, електрографитни четки, задвижващи кабели, клиновидни ремъци, държачи за инструменти, накрайници за електроинструменти (циркулярни триони, бормашини, фрези и др.).
8. Табелката с номиналните параметри на оборудването трябва да е четлива. Рекламираният уред трябва да бъде внимателно защитен от повреди при транспортиране. Доколкото е възможно, го доставяйте в оригиналната му опаковка.

В съответствие с член 13, параграфи 1 и 2 от Регламент (ЕС) 2016/679 на Европейския парламент и на Съвета от 27 април 2016 г. относно защитата на физическите лица във връзка с обработването на лични данни и относно свободното движение на такива данни и за отмяна на Директива 95/46/ЕО ("ОРЗД"), с настоящото Ви информираме, че
1. Администраторът на Вашите лични данни, посочени във формуляра е DEDRA-EXIM sp. z o.o. със седалище в Прушков, на ул. 3 Maja 8, 05-800 Прушков (по-нататък: „Администратор").
2. Вашите лични данни ще се обработват изключително с цел провеждане на гаранционната процедура на устройството съгласно ст. 6 ал. 1 буква "б" от Общия регламент за защита на личните данни (по-нататък: „ОРЗД") Посочване на данните е доброволно, но е необходимо за провеждане на гаранционната процедура.
3. Вашите лични данни ще се обработват през срока на разглеждането на провеждане на гаранционната процедура и за архивни цели при необходимост от защита от евентуалните претенции към Администратора не по-дълго отколкото до датата на давността им.
4. Вашите лични данни могат да се обявяват изключително на операторите, обработващи данните в полза на Администратора въз основа на писмен договор за възлагане на обработването на личните данни, предоставящи, м.др. услуги по технически сервиз, хостинг или обслужване на уеб-сайта, по IT обслужване, на куриерска служба. Доставчиците на Администратора са задължени да осигурят защита на личните данни и да отговарят на изискванията на действащото законодателство, свързано със защита на личните данни и не могат да използват доверените им лични данни за целите, различни от определените в договор с Администратора.
5. Вашите данни няма да бъдат обработвани по автоматизиран начин, в това число във формата на профилиране, и няма да се предоставят в трета страна/международна организация.
6. Имате право на достъп до съдържанието на личните си данни и право всеки момент да ги коригирате, изтриете, ограничите обработването им, право да прехвърляте данните, право да подадете възражение.
7. По всякакви въпроси, свързани с обработването на Вашите лични данни от Администратора можете да се свържете на електронен адрес: daneosobowe@dedra.pl.;
8. Имате право да подадете жалба до органа, компетентен относно въпросите за защита на личните данни;

OŚWIADCZENIE KUPUJĄCEGO/ BUYER'S DECLARATION/ PROHLÁŠENÍ KUPUJÍCÍHO/ VYHLÁSENIE KUPUJÚCEHO/ PIRKĖJO PAREIŠKIMAS/ PIRCĒJA APLIECINĀJUMS/ A VEVŐ NYILATKOZATA/ DÉCLARATION DE L'ACHETEUR/ DECLARACIÓN DEL COMPRADOR/ DECLARAȚIA CUMPĂRĂTORULUI/ VERKLARING VAN DE KOPER/ ERKLÄRUNG DES KÄUFERS/ ДЕКЛАРАЦИЯ НА КУПУВАЧА

Warunki gwarancji są mi znane, co potwierdzam własnoręcznym podpisem:/ I am familiar with the warranty terms and conditions, which I confirm with my signature:/ Seznámil jsem se s podmínkami záruky, což potvrzuji vlastnoručním podpisem:/ Oboznámil som sa s podmienkami záruky, čo potvrdzujem vlastnoručným podpisom:/ Su garantijos sąlygomis susipažinau ir patvirtinu tai savo parašu:/ Ar garantijas nosacījumiem iepazinos un to apliecinu ar savu parakstu:/ A garanciális feltételekkel megismerkedtem, amit aláírásommal igazolok:/ Les conditions de garantie me sont connues ce que j'approuve par la signature de ma propre main:/ Conozco las condiciones de garantía, lo que confirmo con mi propia firma:/ Am luat la cunoștință de aceste Condiții de garanție, ceea ce confirm cu propria semnătu/ Ik ken de garantievoorwaarden wat ik met mijn handtekening bevestig:/ Die Bedingungen der Garantie sind mir bekannt, was ich mit meiner eigenhändigen Unterschrift bestätige:/ Запознат съм с гаранционните условия, което потвърждавам с подписа си:

Data I Miejsce/ Date and Place/ Datum A Místo/ Dátum A Miesto/ Data Ir Vieta/ Datums Un Vieta/ A Kiállítás Dátuma És Helye/ Date Et Lieu/ Fecha Y Lugar/ Data Și Localitatea/ Datum En Plaats/ Datum Und Ort / Дата и място

Podpis Kupującego/ Buyer's signature/ Podpis Spotřebitele/ Podpis Spotrebiteľa/ Pirkėjo Parašas/ Pircēja Paraksts/ A Vevő Konsumenta/ Signature Du Consommateur/ La Firma Del Consumidor/ Și La Punctele De Vânzare/ Handtekening Gebruiker/ Unterschrift Des Käufers / Подпис на купувача

Dedra Exim Sp. z o.o.
ul. 3 Maja 8, 05-800 Pruszków
Tel. +48 22 73 83 777, fax +48 22 73 83 779
www.dedra.pl, info@dedra.pl

ADNOTACJE O DOKONANYCH NAPRAWACH/ NOTES ON REPAIRS PERFORMED/ ZÁZNAMY O PROVEDENÝCH OPRAVÁCH/ ZÁZNAMY O VYKONANÝCH OPRAVÁCH/ PASTABOS APIE ATLIKTĄ REMONTĄ/ PIEZĪMES PAR VEIKTO REMONTU/ FELJEGYZÉSEK AZ ELVÉGZETT JAVÍTÁSOKRÓL/ ANNOTATIONS DES REPARTIONS REALISEES/ ANOTACIONES DE LAS REPARACIONES REALIZADAS/ MENȚIUNI CU PRIVIRE LA REPARAȚIILE EFECTUATE/ AANTEKENINGEN OVER UIGEVOERDE REPARATIES/ VERMERKE ÜBER AUSGEFÜHRTE REPARATUREN / БЕЛЕЖКИ ЗА ИЗВЪРШЕНИТЕ РЕМОНТИ

Data zgłoszenia do naprawy/ Date of repair request/ Datum nahlášení k opravě/ Dátum odovzdania do opravy/ Atidavimo remontui data/ Produkta nodošanas remontā datums/ A javításra történő bejelentés dátuma/Date de la déclartion de réparation/ Fecha de presentación a la reparación/ Data predării la reparație/ Datum voor het opgeven voor de reparatie/ Datum der Anmeldung zur Reparatur / Дата на заявката за ремонт	Data wykonania naprawy/ Date of repair/ Datum provedení opravy/ Dátum vykonania opravy/ Remonto data/ Remonta datums/ A javítás dátuma/ Date de la réalisation de réparation/ Fecha de realización de la reparación/ Data efectuării reparației/ Uitvoeringsdatum van de reparatie/ Datum der Ausführung der Reparatur / Дата на ремонта	Zakres naprawy, opis czynności naprawczych/ Scope of repair, description of repair activities/ Rozsah opravy, popis úkonů/ Rozsah opravy, opis vykonaných opravných činností/ Remonto apimtis, remonto darbų aprašymas/ Remonta apjoms, remontdarbu apraksts/ A javítás tartalma, a javítási műveletek leírása/ Etendue de réparation (définition des causes)/ Alcance de la reparación, descripción de las actividades de reparación / Domeniul de reparație, descrierea operațiilor de reparație/ De reikwijdte van reparatie, een beschrijving van toegepaste reparatie-activiteiten/ Umfang der Reparatur , Beschreibung der Tätigkeiten / Обхват на ремонта, описание на ремонтните дейности	Podpis wykonującego naprawę/ Signature of the repairer/ Podpis opraváře/ Podpis osoby vykonávajúcej opravu/ Remontą atliekančio asmens parašas/ Remonta veicēja paraksts/ A javítást végző aláírása/ Signature de la personne faisant la réparation/ Firma de la persona que realizó la reparación/ Semnătura persoanei care a efectuat reparația/ Handtekening van de uitvoerende persoon/ Unterschrift der die Reparatur ausführenden Person / Подпис на ремонтиращия