○A533161 ○A533162

Instrukcja ważna dla urządzeń wyprodukowanych po: / Návod pro zařízení vyrobená po: / Návod pre obsluhu zariadení vyrobených po: / Instrukcija – įrenginiai, kurie buvo pagaminti nuo: / Lietošanas instrukcija ierīcēm izgatavotiem pēc: / Útmutató a után gyártott készülékekhez: / Manualul de utilizare pentru aparate fabricate după: / Bedienungsanleitung für Geräte, hergestellt wurden die nach dem / Navodila veljajo za naprave, proizvedene po: / Upute vrijede za uređaje proizvedene nakon:/ Ръководството е валидно за устройства, произведени след: **01.01.2023**

PL **Klucz pneumatyczny**
Instrukcja obsługi z kartą gwarancyjną

CZ **Pneumatický klíč**
Návod k obsluze se záručním listem

SK **Pneumatická kľúč**
Užívateľská príručka so záručným listom

LT **Pneumatinis raktas**
Naudojimo instrukcija su Garantiniu lapu

LV **Pneimatiskā atslēga**
Lietošanas instrukcija ar garantijas talonu

HU **Légkulcs**
Használati Utasítás Garanciajeggyel

RO **Cheie pneumatică**
Instrucțiuni de utilizare și certificat de garanție

DE **Pneumatischer schlüssel**
Bedienungsanleitung mit Garantiekarte

SI **Pnevmatski ključ**
Navodila za uporabo z garancijskim listom

BG **Пневматичен гаечен ключ**
Инструкции за експлоатация с гаранционна карта

UA **Пневматичний ключ**
Інструкція з експлуатації з гарантійним талоном





PL Wszelkie prawa zastrzeżone. Niniejsze opracowanie jest chronione prawem autorskim. Kopiowanie lub rozpowszechnianie Instrukji Obsługi we fragmentach albo w całości bez zgody Dedra Exim zabronione Dedra Exim zastrzega sobie prawo do wprowadzania zmian konstrukcyjno-technicznych oraz kompletacyjnych bez uprzedniego powiadamiania. Zmiany te nie mogą stanowić podstawy do reklamowania produktu. Instrukcja obsługi dostępna na stronie www.dedra.pl

CZ Všechna práva vyhrazena. Toto zpracování je chráněno autorským právem. Kopírování nebo šíření Návodu k obsluze v částech nebo vcelku bez souhlasu společnosti Dedra Exim je zakázáno. Dedra Exim si vyhrazuje právo zavádět konstrukční a technické a komplementační změny bez dřívějšího oznámení. Tyto změny nemohou být základem pro reklamování výrobku. Návod k obsluze dostupný na stránkách www.dedra.pl

SK Všetky práva vyhradené. Tieto materiály sú chránené autorskými právami. Kopírovanie prípadne šírenie častí, prípadne celého návodu na obsluhu je bez súhlasu spoločnosti Dedra Exim zakázané. Dedra Exim si vyhradzuje právo na vykonávanie konštrukčno-technických zmien, a zmien doplnkového príslušenstva, bez predchádzajúceho upozornenia. Tieto zmeny nemôžu byť dôvodom na reklamáciu výrobku. Užívateľská príručka je dostupná na webovej stránke www.dedra.pl

LT Visos teisės saugomos. Šis kūrinys yra saugomas autorinių teisių įstatymų. Eksploatavimo instrukcijos arba jos fragmentų kopijavimas ir platinimas be „Dedra Exim“ sutikimo draudžiamas. „Dedra Exim“ pasilieka sau teisę įvesti konstrukcijos, techninius arba komplektacijos pokyčius be išankstinio įspėjimo. Šie pokyčiai negali būti skundo dėl produkto pagrindu. Naudojimo instrukcija yra prieinama svetainėje: www.dedra.pl

LV Visas tiesības pasargātas. Šis izdevums ir sargāts ar autortiesību. Lietošanas Instrukcijas kopēšana vai izplatīšana pilnīgi vai fragmentos bez Dedra Exim firmas piekrišanas ir aizliegta. Firma Dedra Exim atstāj sev tiesību veikt konstrukcijas-tehnikas izmaiņu, kā arī komplektācijas izmaiņu bez iepriekšēja paziņojuma. Šīs izmaiņas nevar būt par pamatu produkta reklamēšanai. Lietošanas instrukcija pieejama mājaslapā www.dedra.pl

HU Minden jog fenntartva. A jelen kiadvány szerzői jogokkal védve. A Használati Utasítás másolása vagy terjesztése egészében vagy részleteiben a Dedra Exim írásos engedélye nélkül tilos A Dedra Exim fenntartja magának a szerkezeti-műszaki, valamint komplettálási változtatások előzetes bejelentés nélküli bevezetésének jogát. Ezek a változások nem szolgálhatnak alapjául a termék reklamációjának. A használati utasítás a weboldalon elérhető www.dedra.pl.

RO Toate drepturile rezervate. Această redactare este protejată prin legea dreptului de autor. Este interzisă copierea, reproducerea în orice fel sau multiplicarea și distribuirea parțială sau în totalitate a Manualului de utilizare fără permisiunea firmei Dedra Exim Firma Dedra Exim își rezervă dreptul de a face modificări tehnice și constructive sau de completare a dispozitivului fără o notificare prealabilă. Aceste modificări nu pot constitui temei pentru reclamarea produsului. Instrucţiunea de deservire accesibilă pe pagina www.dedra.pl

DE Alle Rechte vorbehalten. Die vorliegende Bedienungsanleitung wird durch das Urheber-recht geschützt. Kein Teil dieser Bedienungs-anleitung darf ohne schriftliche Einwilligung von Dedra Exim vervielfältigt oder verbreitet werden.Dedra Exim behält sich das Recht vor, Konstruktions- und technische Änderungen sowie Änderungen in der Zusammensetzung vorzunehmen, ohne vorher darüber zu informieren. Diese Änderungen können kein Grund zur Reklamation des Produkts bilden. Die Bedienungsanleitung ist auf der Internetseite www.dedra.pl zugänglich.

SI Vse pravice pridržane. Ta navodila so zaščitena na podlagi predpisov o avtorskih pravicah. Prepovedano je kopiranje ali razširjanje teh navodil za uporabo po delih ali v celoti brez soglasja Dedra Exim. Dedra Exim si pridržuje pravico do uvajanja konstrukcijsko-tehničnih in kompletacijskih sprememb brez predhodnega obvestila. Te spremembe ne morejo biti podlaga za prijavo reklamacije. Navodila za uporabo so na voljo na strani www.dedra.pl

BG Всички права запазени. Това произведение е защитено с авторски права. Забранено е копирането или разпространението на ръководството за потребителя на части или изцяло без разрешението на Dedra Exim Dedra Exim си запазва правото да прави промени в дизайна, техниката и окомплектовката без предварително уведомление. Тези промени не могат да бъдат основание за рекламиране на продукта. Ръководството за потребителя е на разположение на адрес www.dedra.pl

UA Всі права захищені. Ця робота захищена авторським правом. Копіювання або розповсюдження Посібника користувача повністю або частково без дозволу Dedra Exim заборонено Dedra Exim залишає за собою право вносити зміни в конструкцію, технічні характеристики та комплектацію без попереднього повідомлення. Ці зміни не можуть бути підставою для реклами продукту. Посібник користувача доступний на сайті www.dedra.pl

Kontakt
Kontaktai / Kontakts / Elérhetőség / Contact / Contacto / Contact / Contact / Kontakt / Kontakt / Kontakt/ Свържете се с:
Dedra Exim Sp. z o.o., ul. 3 Maja 8, 05-800 Pruszków
Tel. +48 22 73 83 777 wew. 129, 165, fax +48 22 73 83 779
serwis@dedra.com.pl www.dedra.pl



1. Zdjęcia i rysunki

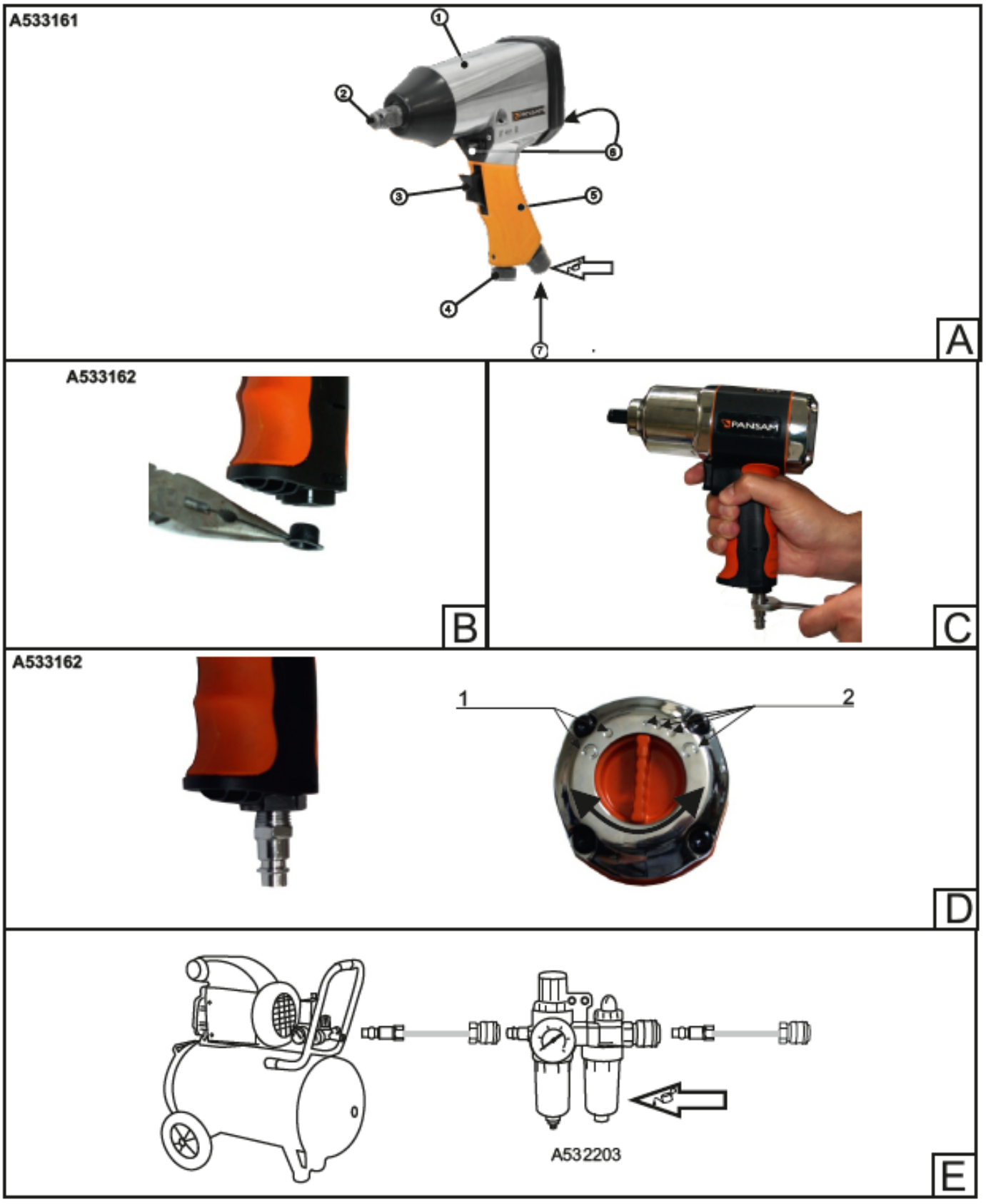

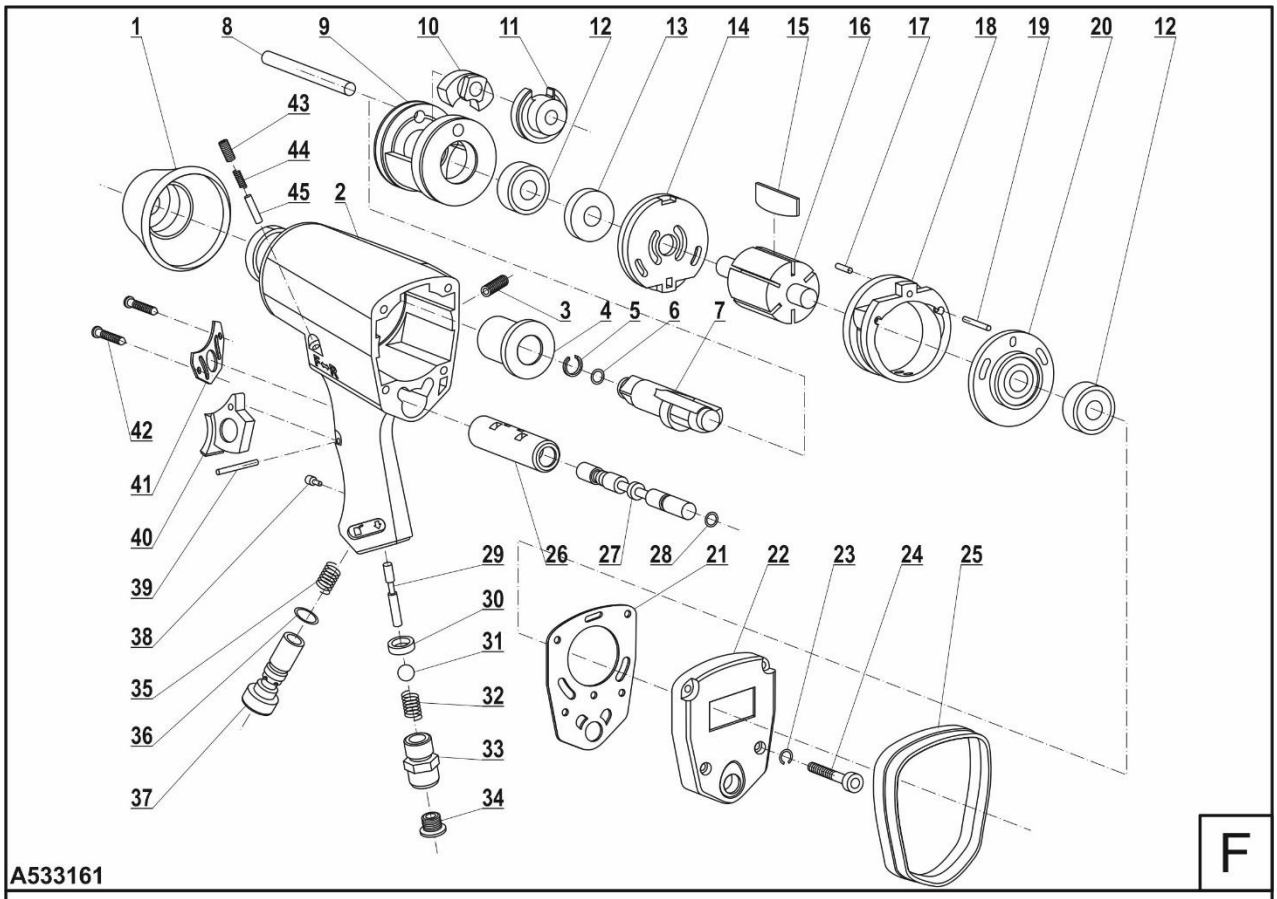

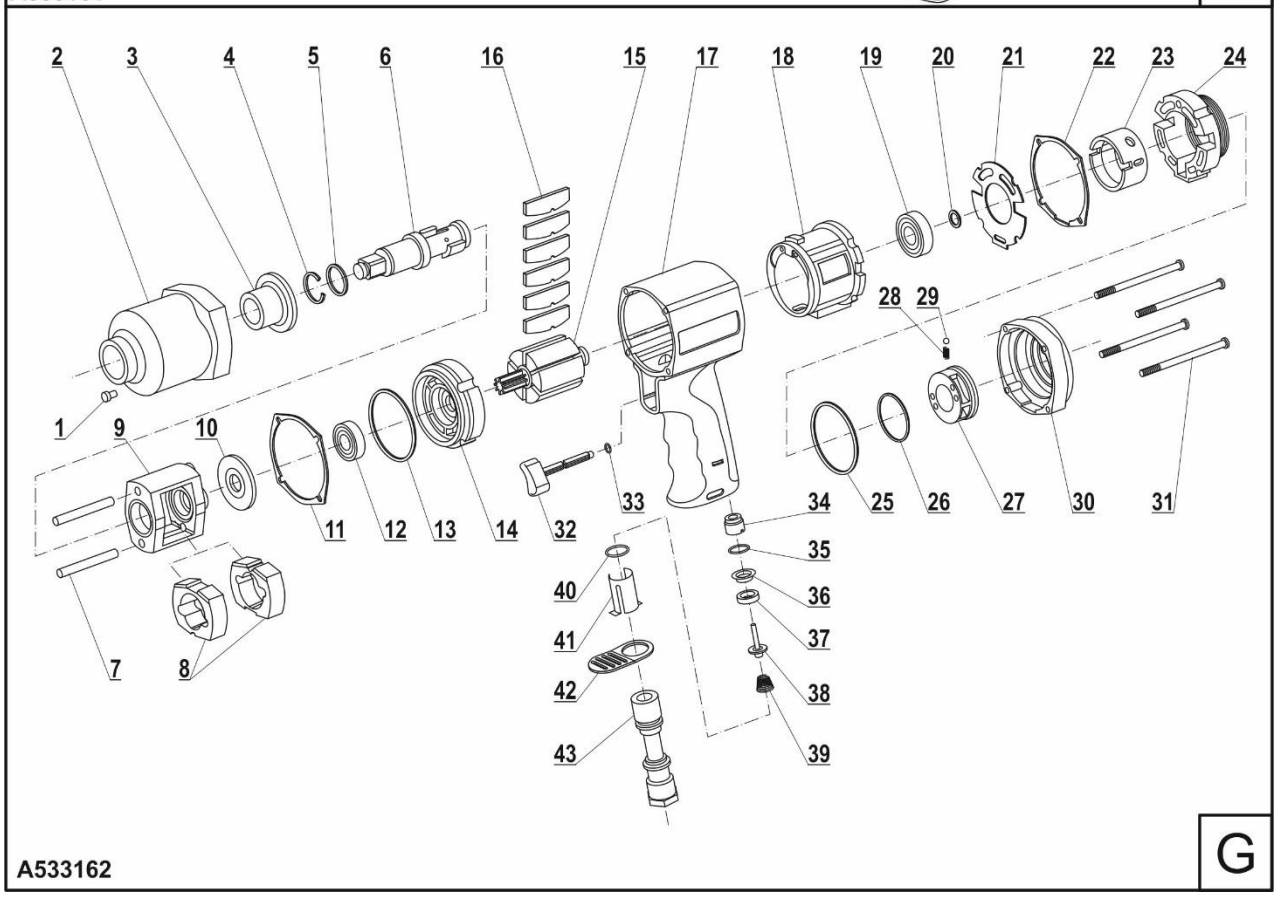

Opis piktogramów / Popis použitých piktogramů / Opis používaných piktogramov / Panaudotų piktogramų aprašymas / Lietoto piktogrammu apraksts / Az alkalmazott piktogramok magyarázata / Descrierea pictogramelor / Beschreibung der verwendeten Piktogramme / Opis piktogramov / Opis piktograma/ Описание на пиктограмите



Nakaz: przeczytaj instrukcję obsługi / Příkaz: přečtěte návod k obsluze / Príkaz: oboznámte sa s užívateľskou príručkou / Privaloma: perskaitykite aptarnavimo instrukciją / Norādījums: rūpīgi iepazīstieties ar lietotāja rokasgrāmatā sniegto informāciju / Utasítás: olvassa el az útmutatót / Obilgatoriu: citiți manualul de utilizare / Gebot: die Bedienungsanleitung lesen / Ukaz: preberi navodila za uporabo / Nalog: pročitajte upute za uporabu/ Заповедта: прочетете ръководството за употреба



Nakaz: stosować okulary ochronne, Używać ochronników słuchu, Stosować środki ochrony dróg oddechowych/ Příkaz: používejte ochranné Brýle, používejte ochranu sluchu, Používejte prostředky pro ochranu dýchacích cest/Príkaz: používajte ochranné okuliare, Používajte chrániče sluchu, Používajte ochranné prostriedky na ochranu dýchacích ciest/Privaloma: naudoti apsauginius akinius, Privaloma: naudoti apsauginius akinius, Naudoti

kvėpavimo takų apsaugos priemones/ Norādījums: nēsājiet aizsargacenes, Lietojiet dzirdes aizsardzības līdzekļus, Izmantot elpceļu attiecīgu aizsardzību/ Utasítás: Viseljen védőszemüveget, Használjon fülvédőt, Használjon légúti védelmi felszerelést/ Obligatoriu: Folosiţi ochelari de protecţie, Trebuie să folosi-ţi aparate pentru protecţia auzului, Utilizaţi echipament de protecţie a căilor respiratorii/ Gebot: schutzbrille tragen, Der gehörschutz ist zu benutzen, Atemschutzgeräte benutzen / Previdnostni ukrepi: nositi zaščitna očala, uporabljati zaščito za ušesa, nositi zaščito za dihala / Предпазни мерки: Носете предпазни очила, Използвайте защита на ушите, Носете дихателна защита / Запобіжні заходи: носити захисні окуляри, використовувати засоби захисту органів слуху, носити засоби захисту органів дихання



Stosować smarowanie/ Používejte mazání/ Používajte mazanie/ Būtina tepti / Lietot smērvielu/ Alkalmazzon kenést/ Appliquer le graiss age/ Aplicar la lubricación/ folositi ungere/ Smeermiddel gebruiken/ schmieren anwenden / Uporaba mazanja / Използване на смазване / Використовуйте мастило

PL Spis treści

1. Zdjęcia i rysunki
2. Opis urządzenia
3. Przeznaczenie urządzenia
4. Ograniczenie użycia
5. Dane techniczne
6. Przygotowanie do pracy
7. Użytkowanie urządzenia
8. Bieżące czynności obsługowe
9. Części zamienne i akcesoria
10. Samodzielne usuwanie usterek
11. Kompletacja urządzenia
12. Informacja dla użytkowników o pozbywaniu się urządzeń elektrycznych i elektronicznych
13. Wykaz części do rysunku złożeniowego
14. Karta gwarancyjna

Deklaracja zgodności została dołączona do instrukcji jako oddzielny dokument. W przypadku braku deklaracji zgodności należy się skontaktować z Dedra Exim Sp. z o.o.
Ogólne przepisy bezpieczeństwa zostały dołączone do instrukcji jako oddzielna broszura.

OSTRZEŻENIE. **Przeczytać wszystkie ostrzeżenia oznaczone symbolem i wszystkie instrukcje.** Nieprzestrzeganie podanych niżej ostrzeżeń i wskazówek dotyczących bezpieczeństwa może być przyczyną porażenia prądem elektrycznym, pożaru lub poważnych obrażeń.

Zachować wszystkie ostrzeżenia i instrukcje do przyszłego użytku.

2. Opis urządzenia

Rys. A: 1.Korpus, 2.Trzpień do mocowania nasadek, 3.Spust, 4.Pokrętło regulacji mocy, 5.Rękojeść/uchwyt, 6.Przełącznik kierunku obrotów, 7.Przyłącze sprężonego powietrza

3. Przeznaczenie urządzenia

Klucz pneumatyczny przy współpracy z kompresorem, służy do odkręcania śrub, nakrętek w kołach samochodowych.
Dotyczy A533162
W konstrukcji klucza zastosowany jest mechanizm udarowy typu TWIN HAMMER (znany również jako „podwójny bijak"). System TWIN HAMMER składa się z dwóch młotów, obracających się dookoła wrzeciona w zamkniętym systemie. Takie rozwiązanie pozwala na osiągnięcie dużego momentu obrotowego w ciągu pierwszych obrotów wirnika, ponieważ oba młoty mogą uderzać jednocześnie z obu stron. Taka konstrukcja składająca się z dwóch młotów pierścieniowych cechuje się dużą wytrzymałością i szczególnie nadaje się do długich cykli pracy. Kolejną zaletą tego rozwiązania jest względnie niewielka ilość elementów składowych, dzięki czemu łatwo go serwisować. Klucz pneumatyczny A533162 z mechanizmem TWIN-HAMMER powinien być stosowany tam gdzie wymagana jest najwyższa wydajność.
Dopuszcza się wykorzystanie urządzenia w pracach remontowo-budowlanych, warsztatach naprawczych, w pracach amatorskich przy równoczesnym przestrzeganiu warunków użytkowania i dopuszczalnych warunków pracy, zawartych w instrukcji obsługi.

4. Ograniczenia użycia

Urządzenie może być użytkowane tylko zgodnie zamieszczonymi poniżej „Dopuszczalnymi warunkami pracy".
Samowolne zmiany w budowie mechanicznej i elektrycznej, wszelkie modyfikacje, czynności obsługowe nieopisane w instrukcji obsługi będą traktowane jako bezprawne i powodują natychmiastową utratę praw gwarancyjnych, a deklaracja zgodności traci ważność.
Użytkowanie niezgodne z przeznaczeniem, bądź niezgodnie z instrukcją obsługi spowoduje natychmiastową utratę praw gwarancyjnych.

Dopuszczalne warunki pracy
Klucz może być użytkowany tylko w pomieszczeniach zamkniętych. Powietrze oczyszczone, mgła olejowa. Przepuszczone poprzez jednostkę z reduktorem ciśnienia i naolejaczem mgłowym + osuszaczem. Chronić przed wilgocią.

5. Dane techniczne

Model	A533161	A533162
Ciśnienie zasilania [bar]	6,2	6,3
Maksymalny moment [Nm]	310	570
Zmiana kierunku obrotów	Tak	Tak
Prędkość obrotowa [min^{-1}]	7000	7500
Przyłącze	1/4"	1/4"
Poziom mocy dźwięku Lwa (wg EN ISO 11148-6:2012) [dB(A)]	99,3	109,3
Poziom ciśnienia dźwięku Lpa (wg EN ISO 11148-6:2012) [dB(A)]	88,3	98,3
Niepewność pomiaru Kpa/Kwa	3,0	3,0
Poziom drgań ah [m/s^2]	3,44	8,21
Niepewność pomiaru Kah [m/s^2]	1,5	1,31

Informacja na temat drgań i hałasu
Wartość łączona drgań a_h oraz niepewność pomiaru określono zgodnie z normą ISO 28927-7 i podano w tabeli.
Emisja hałasu została określona zgodnie z ISO 15744, wartości podano powyżej w tabeli.

UWAGA **Hałas może spowodować uszkodzenie słuchu, podczas pracy zawsze należy używać środków ochrony słuchu!**

Deklarowana łączna wartość drgań została zmierzona zgodnie ze standardową metodą badania i może być wykorzystana do porównania jednego urządzenia z drugim. Podany poziom drgań może być również wykorzystywany do wstępnej oceny narażenia na drgania.
Poziom drgań podczas rzeczywistego użytkowania urządzenia może się różnić od zadeklarowanych wartości, w zależności od sposobu użycia narzędzi roboczych, w szczególności od rodzaju obrabianego przedmiotu oraz od konieczności określenia środków mających na celu ochronę operatora. Aby dokładnie oszacować narażenia w rzeczywistych warunkach użytkowania, należy wziąć pod uwagę wszystkie części cyklu operacyjnego, obejmujące także okresy, gdy urządzenie jest wyłączone lub gdy jest ono włączone, ale nie jest używane do pracy.

6. Przygotowanie do pracy

UWAGA **Wszystkie czynności przygotowawcze przeprowadzać przy urządzeniu odłączonym od źródła zasilania.**

Odłączone od kompresora.
W spodzie rękojeści urządzenia A533162 znajduje się gwintowane gniazdo zabezpieczone gumową zaślepką, którą należy wyjąć (Rys. B).
W gniazdo wkręca się szybkozłączkę dołączoną do zestawu, za pomocą klucza płaskiego 14, przytrzymując obrotowe gniazdo kluczem 23 (Rys. C). Wkręcenie szybkozłączki umożliwia szybkie podłączanie i odłączanie narzędzia do instalacji zasilającej.

UWAGA **Sprawdzić stan węża ciśnieniowego, w przypadku stwierdzenia uszkodzenia węża nie podłączać do narzędzia. Sprawdzić zaciski przyłączeniowe na wężu i na kluczu.**

Podłączenie zasilania powietrzem
Schemat prawidłowego podłączenia klucza do układu zasilania sprężonym powietrzem pokazano na schemacie (Rys. E). Taki układ podłączenia zapewni skuteczność i trwałość narzędzia. Zastosowanie naolejacza pomaga w dostarczeniu czynnika smarującego do narzędzia. Należy pamiętać o każdorazowym sprawdzaniu poziomu oleju. Dodatkowo w schemacie pokazano zastosowanie filtra, który ma na celu usunięcie z powietrza wody i zanieczyszczeń. Są to czynniki przyspieszające powstawanie korozji. Należy codziennie kontrolować stan wody w filtrze i gdy zachodzi taka konieczność, to należy ją spuścić.

7. Użytkowanie urządzenia

UWAGA **Nigdy nie należy uruchamiać narzędzia jeżeli wcześniej się go nie sprawdziło oraz nie jest się wyposażonym w wymagane środki ochrony osobistej.Osoby znajdujące się w pobliżu strefy pracy kluczem pneumatycznym-udarowym muszą koniecznie być wyposażone w odpowiednie środki BHP (ochronniki słuchu, okulary).**

1. Do wlotu powietrza (spód rękojeści) wprowadzić kilka kropel oleju smarującego (Rys. A-7 dla A533161, Rys. D dla A533162) w przypadku gdy w układzie podłączeniowym nie zastosowano naolejacza.
Zalecany olej: Pansam Premium nr kat. A531002.
2. Do klucza pneumatycznego z nałożoną nasadką podłączyć źródło sprężonego powietrza (zgodnie ze schematem (Rys. E))
Dotyczy A533161
3. Ustawić kierunek obrotu wrzeciona - wcisnąć przełącznik kierunku obrotów (Rys. A-6) znajdujący się ponad spustem w pozycję "F" aby uzyskać kierunek "wkręcanie", w pozycję „R" aby uzyskać kierunek „odkręcanie".
4. Aby ustawić przepływ powietrza odpowiedzialny za prędkość obrotową klucza należy przekręcić pokrętło (Rys. A-4): 1- przepływ minimalny, 4- przepływ maksymalny.
5. Wcisnąć spust klucza (Rys. A -3).
Dotyczy A533162
3. Ustawić kierunek wirowania trzpienia za pomocą pokrętła znajdującego się z tyłu klucza (Rys. D). Poz. 1 - odkręcanie z jedną maksymalną siłą. Poz. 2 - dokręcanie, regulacja siły dokręcania.
4. Wcisnąć spust klucza.
Aby ustawić prędkość wirowania należy przekręcić pokrętło znajdujące się z tyłu klucza.

⚠ UWAGA Pamiętać o odłączeniu węża od klucza pneumatycznego po skończonej pracy.

8. Bieżące czynności obsługowe

⚠ UWAGA Wszystkie czynności obsługowe przeprowadzać przy urządzeniu odłączonym od źródła zasilania.

Czyszczenie klucza
Odłączyć źródło sprężonego powietrza od klucza. Narost z substancji z oleju, kurzu można usunąć za pomocą substancji rozmiękczającej lub przedmuchać.
Przechowywanie
Klucz należy przechowywać w suchym miejscu. Wilgoć może spowodować korodowanie wewnętrznych metalowych części. Przed rozpoczęciem przechowywania klucza, zaleca się wprowadzenie kilku kropel oleju smarującego do wlotu powietrza (Rys. C).

9. Części zamienne i akcesoria

W celu zakupu części zamiennych i akcesoriów należy skontaktować się z Serwisem Dedra Exim. Dane kontaktowe znajdują się na 1. stronie instrukcji.
Przy zamawianiu części zamiennych prosimy podać numer partii umieszczony na tabliczce znamionowej oraz numer części z rysunku złożeniowego.
W okresie gwarancyjnym naprawy dokonywane są na zasadach podanych w karcie gwarancyjnej. Reklamowany produkt prosimy przekazać do naprawy w miejscu zakupu (sprzedawca zobowiązany jest przyjąć reklamowany produkt), przesłać do serwisu centralnego Dedra Exim lub przesłać do serwisu najbliższego względem miejsca zamieszkania (lista serwisów na stronie www.dedra.pl). Prosimy uprzejmie dołączyć wypełnioną kartę gwarancyjną. Po okresie gwarancyjnym naprawy wykonuje serwis centralny. Uszkodzony produkt należy przesłać do serwisu (koszty wysyłki pokrywa użytkownik).

10. Samodzielne usuwanie usterek

⚠ UWAGA Przed przystąpieniem do samodzielnego usuwania usterek odłączyć urządzenie od zasilania.

Problem	Przyczyna	Rozwiązanie
Urządzenie nie działa.	Przewód elastyczny jest źle podłączony lub uszkodzony.	Sprawdź źródło zasilania sprężonym powietrzem
Klucz nie dokręca/ okręca	Za małe ciśnienie robocze.	Zwiększyć ciśnienie robocze.
		Wymienić pierścień o-ring lub uszczelkę.
		Użyć przewodu o odpowiedniej średnicy.

11. Kompletacja urządzenia

1.Klucz,
2. 10 nasadek (9,10,11,12,13,14,17,19,22,24,27 mm),
3.Przedłużka 125 mm,
4. Mini naolejacz,
5.Szybkozłączka,
6. Olejarka plastikowa,
7.Klucz 4mm Hex

12. Informacja dla użytkowników o pozbywaniu się urządzeń elektrycznych i elektronicznych

(dotyczy gospodarstw domowych)



Przedstawiony symbol umieszczony na produktach lub dołączonej do nich dokumentacji informuje, że niesprawnych urządzeń elektrycznych lub elektronicznych nie można wyrzucać razem z odpadami bytowymi. Prawidłowe postępowanie w razie konieczności utylizacji, powtórnego użycia lub odzysku podzespołów polega na przekazaniu urządzenia do wyspecjalizowanego punktu zbiórki, gdzie będzie przyjęte bezpłatnie. Informacji o lokalizacji miejsc zbiórki zużytego sprzętu udzielają władze lokalne np. na swoich stronach internetowych.
Prawidłowa utylizacja urządzenia umożliwia zachowanie cennych zasobów i uniknięcie negatywnego wpływu na zdrowie i środowisko, wynikające z możliwości obecności w sprzęcie niebezpiecznych: substancji, mieszanin oraz części składowych.
Nieprawidłowa utylizacja odpadów zagrożona jest karami przewidzianymi w odpowiednich przepisach lokalnych.
Użytkownicy w krajach Unii Europejskiej: W razie konieczności pozbycia się urządzeń elektrycznych lub elektronicznych, prosimy skontaktować się z najbliższym punktem sprzedaży lub z dostawcą, którzy udzielą dodatkowych informacji.
Pozbywanie się odpadów w krajach poza Unią Europejską: Taki symbol dotyczy tylko krajów Unii Europejskiej. W razie potrzeby pozbycia się niniejszego produktu prosimy skontaktować się z lokalnymi władzami lub ze sprzedawcą celem uzyskania informacji o prawidłowym sposobie postępowania.

13. Wykaz części do rysunku złożeniowego

A533161 (Rys. F)

1	Osłona przednia	22	Tylna obudowa
2	Stalowa obudowa	23	Uszczelka
3	Śruba M8x6	24	Śruba M2x20
4	Tuleja kowadła	25	Gumowa osłona
5	Pierścień ustalający	26	Tuleja zaworu zmiany obrotów
6	O-ring 7.5x1.8	27	Zawór zmiany obrotów
7	Kowadło	28	O-ring 6.7x1.8
8	Trzpień młotka	29	Zawór dławiący
9	Klatka młotka	30	Podkładka5
10	Młotek	31	Kulka d=9.5mm
11	Krzywka młotka	32	Sprężyna
12	Łożysko 6001Z	33	Wtyk wlotu powietrza
13	Uszczelnienie	34	Tuleja
14	Przednia płyta	35	Sprężyna
15	Łopata wirnika	36	O-ring 8.5x1.8
16	Wirnik	37	Regulator
17	Trzpień 3x10	38	Śrubka
18	Cylinder	39	Trzpień 3x14
19	Trzpień 3x17.5	40	Spust
20	Tylna płyta	41	Osłona wylotu powietrza
21	Płytka uszczelniajaca		

A533162 (Rys. G)

1	Sworzeń	23	Tuleja tylnia
2	Obudowa młotków	24	Gniazdo tylnie
3	Tuleja kowadełka	25	O-ring
4	Pierścień kowadełka	26	O-ring
5	O-ring	27	Pokrętło obrotów
6	Kowadełko	28	Sprężyna
7	Kołek	29	Kulka
8	Młoteczki	30	Uszczelka
9	Klatka młotków	31	Sworzeń
10	Podkładka	32	Spust
11	Podkładka przednia	33	O-ring
12	Łożysko	34	Tulejka wlotowa
13	O-ring	35	Pierścień ustalający
14	Cylinder	36	Pokrywa pokrętła
15	Wirnik	37	Tuleja przepustnicy
16	Płytki wirnika	38	Grzybek dławiący
17	Obudowa pistoletu	39	Sprężyna
18	Cylinder	40	O-ring
19	Łożysko	41	Sprężyna
20	Pierścień uszczelniający	42	Port wylotowy
21	Podkładka ustalająca	43	Gniazdo przyłączeniowe
22	Podkładka tylnia		

Karta gwarancyjna
na
[Klucz pneumatyczny]
Nr katalogowy: A533162/A533162 nr partii: .....
(zwane dalej Produktem)
Data zakupu Produktu: .....

Pieczęć sprzedawcy

Data i podpis sprzedawcy: .....

Oświadczenie Użytkownika:
Potwierdzam, że zostałem poinformowany o warunkach gwarancji oraz skutkach nieprzestrzegania wytycznych zawartych w Instrukcji obsługi i karcie gwarancyjnej. Warunki niniejszej gwarancji są mi znane, co potwierdzam własnoręcznym podpisem:

....
Data i miejsce Podpis Użytkownika

I. Odpowiedzialność za Produkt

1. Gwarant – Dedra Exim Sp. z o.o. z siedzibą w Pruszkowie, adres: ul. 3 Maja 8, 05-800 Pruszków, KRS 0000062517, Sąd Rejonowy dla m.st. Warszawy w Warszawie, XIV Wydział Gospodarczy Krajowego Rejestru Sądowego, NIP 527-020-49-33, kapitał zakładowy: 100 980.00 zł.
2. Na warunkach określonych w niniejszej karcie gwarancyjnej Gwarant udziela gwarancji na Produkt, pochodzący z dystrybucji Gwaranta.
3. Odpowiedzialność z tytułu gwarancji obejmuje tylko wady powstałe z przyczyn tkwiących w Produkcie w momencie jego wydania Użytkownikowi.
4. Z tytułu gwarancji Użytkownik, uzyskuje prawo do bezpłatnej naprawy Produktu, o ile wada ujawniła się w okresie gwarancji. Sposób naprawy Produktu (metoda wykonania naprawy) zależy od decyzji Gwaranta. W przypadku stwierdzenia przez Gwaranta braku możliwości naprawy Gwarant zastrzega sobie prawo wymiany wadliwego elementu albo całego Produktu na wolny od wad, obniżenia ceny Produktu lub odstąpienia od umowy.
5. W stosunku do Użytkownika, który nie jest konsumentem w rozumieniu ustawy z dnia 23 kwietnia 1964r. Kodeks cywilny, odpowiedzialność odszkodowawcza Gwaranta za szkody wynikające z niniejszej gwarancji i/lub w związku z jej zawarciem i wykonywaniem, bez względu na tytuł prawny, jest ograniczona maksymalnie do wysokości wartości wadliwego Produktu.

II. Okres gwarancji

Elementy Produktu	Czas trwania ochrony gwarancyjnej
Klucz pneumatyczny	24 miesiące, licząc od daty zakupu Produktu uwidocznionej w niniejszej karcie gwarancyjnej
Końcówki robocze	Elementy nieobjęte gwarancją

III. Warunki skorzystania z gwarancji

1. Przedstawienie przez Użytkownika wypełnionej karty gwarancyjnej Produktu oraz uprawdopodobnienie przez Użytkownika okoliczności zakupu Produktu, np. poprzez przedstawienie paragonu, faktury, itd. W celu sprawnego przeprowadzenia reklamacji zaleca się aby Użytkownik przekazał wraz z Produktem do reklamacji wszystkie elementy określone w „Kompletacji urządzenia" zawartej w Instrukcji obsługi.
2. Stosowanie się przez Użytkownika do zaleceń zawartych w Instrukcji obsługi i karcie gwarancyjnej.
3. Gwarancja obejmuje tylko obszar Rzeczypospolitej Polskiej i UE.
4. Gwarancja nie obejmuje wad Produktu powstałych w szczególności na skutek:
a. Nieprzestrzegania przez Użytkownika warunków określonych w Instrukcji obsługi, w szczególności w zakresie prawidłowej eksploatacji, konserwacji i czyszczenia;
b. Zastosowania przez Użytkownika środków czyszczących lub konserwujących niezgodnych z Instrukcją obsługi;
c. Nieodpowiedniego przechowywania i transportu Produktu przez Użytkownika;
d. Samowolnych zmian i/lub przeróbek Produktu przez Użytkownika, które nie były uzgadniane z Gwarantem;
e. Zastosowania przez Użytkownika w Produkcie materiałów eksploatacyjnych niezgodnych z Instrukcją obsługi.
5. Użytkownik, który nie jest konsumentem w rozumieniu ustawy z dnia 23 kwietnia 1964r. Kodeks cywilny, traci gwarancję na Produkt, w którym:
- numery seryjne, oznaczenia dat i tabliczki znamionowe zostały usunięte, zmienione lub uszkodzone przez Użytkownika;
- plomby zostały uszkodzone przez Użytkownika lub noszą ślady manipulacji Użytkownika.
6. Uwaga! Czynności związane z codzienną obsługą Produktu, wynikające m.in. z Instrukcji obsługi Użytkownik wykonuje we własnym zakresie i na swój koszt.

IV. Procedura reklamacyjna

1. W przypadku stwierdzenia nieprawidłowej pracy Produktu, przed dokonaniem zgłoszenia reklamacyjnego należy upewnić się czy wszystkie czynności określone w szczególności w Instrukcji obsługi zostały wykonane w sposób prawidłowy.
2. Zgłoszenie reklamacji zaleca się dokonać niezwłocznie, najlepiej w terminie 7 dni od daty zauważenia wady Produktu. Użytkownik, który nie jest konsumentem w rozumieniu ustawy z dnia 23 kwietnia 1964r. Kodeks cywilny traci uprawienia wynikające z niniejszej gwarancji w przypadku niezgłoszenia reklamacji w terminie 7 dni.
3. Zgłoszenie reklamacji można dokonać m.in. w punkcie zakupu Produktu, w serwisie gwarancyjnym lub pisemnie na adres: Dedra Exim Sp. z o.o., ul. 3 Maja 8, 05-800 Pruszków.
4. Użytkownik może złożyć reklamację przy wykorzystaniu formularza dostępnego na stronie internetowej www.dedra.pl. („Formularz zgłoszenia reklamacji z tytułu gwarancji").
5. Adresy serwisów gwarancyjnych dla poszczególnych krajów dostępne są na stronie www.dedra.pl. W przypadku braku serwisu gwarancyjnego dla danego kraju zgłoszenia reklamacyjne z tytułu gwarancji zaleca się kierować na adres: Dedra Exim Sp. z o.o. ul. 3 Maja 8, 05-800 Pruszków (Polska).
6. Mając na uwadze bezpieczeństwo Użytkownika zakazuje się korzystania z wadliwego Produktu.
7. Uwaga! Korzystanie z wadliwego Produktu jest niebezpieczne dla zdrowia i życia Użytkownika.
8. Wykonanie obowiązków wynikających z gwarancji nastąpi w terminie 14 dni roboczych, licząc od dnia dostarczenia reklamowanego Produktu przez Użytkownika.
9. Przed dostarczeniem wadliwego Produktu do reklamacji zaleca się jego oczyszczenie. Reklamowany Produkt zaleca się dokładnie zabezpieczyć przed uszkodzeniami w transporcie (zaleca się dostarczyć reklamowany Produkt w oryginalnym opakowaniu).
10. Okres gwarancji ulega przedłużeniu o czas, w ciągu którego wskutek wady Produktu objętego gwarancją Użytkownik nie mógł z niego korzystać.
Gwarancja nie wyłącza, nie ogranicza, ani nie zawiesza uprawnień Użytkownika wynikających z przepisów o rękojmi za wady rzeczy sprzedanej.

Zgodnie z art. 13 ust. 1 i ust. 2 rozporządzenia Parlamentu Europejskiego i Rady (UE) 2016/679 z dnia 27 kwietnia 2016 r. w sprawie ochrony osób fizycznych w związku z przetwarzaniem danych osobowych i w sprawie swobodnego przepływu takich danych oraz uchylenia dyrektywy 95/46/WE (dalej: „RODO") informujemy

1. Administratorem Twoich danych osobowych podanych w formularzu jest DEDRA-EXIM sp. z o.o. z siedzibą w Pruszkowie , ul. 3 Maja 8, 05-800 Pruszków (dalej: „Administrator").
2. Twoje dane będą przetwarzane wyłącznie w celu przeprowadzenia procedury gwarancyjnej urządzenia zgodnie art. 6 ust. 1 lit. b ogólnego rozporządzenie o ochronie danych (dalej: „RODO") Podanie danych jest dobrowolne, ale konieczne do przeprowadzenia procedury gwarancyjnej.
3. Twoje dane będą przetwarzane przez okres rozpatrywania przeprowadzenia procedury gwarancyjnej oraz w celach archiwizacyjnych w razie konieczności obrony przed ewentualnymi roszczeniami wobec Administratora nie dłużej niż do momentu ich przedawnienia.
4. Twoje dane mogą być ujawniane wyłącznie podmiotom przetwarzającym dane na rzecz administratora na podstawie pisemnej umowy powierzenia przetwarzania danych osobowych świadczącym m.in. usługi serwisu technicznego, hostingu lub obsługi strony internetowej, obsługi IT, firmie kurierskiej. Dostawcy Administratora zobowiązani są do zapewnienia zabezpieczenia danych i spełnienia wymogów obowiązującego prawa związanego z ochroną danych osobowych i nie mogą wykorzystywać powierzonych danych osobowych do innych celów niż te, które są określone w umowie z Administratorem.
5. Twoje dane nie będą przetwarzane w sposób zautomatyzowany w tym również w formie profilowania oraz nie będą przekazywane do państwa trzeciego/organizacji międzynarodowej.
6. Posiadasz prawo dostępu do treści swoich danych oraz prawo ich sprostowania, usunięcia, ograniczenia przetwarzania, prawo do przenoszenia danych, prawo wniesienia sprzeciwu, w dowolnym momencie.
7. We wszelkich sprawach związanych z przetwarzaniem Twoich danych osobowych przez Administratora możesz skontaktować się pod adresem e-mail: daneosobowe@dedra.pl;
8. Masz prawo wniesienia skargi do wniesienia skargi do organu właściwego do spraw ochrony danych osobowych;

CZ Obsah

1. Snímky a obrázky
2. Popis zařízení
3. Určení nástroje
4. Omezení použití
5. Technické údaje
6. Příprava k práci
7. Použití nástroje
8. Aktuální provozní práce
9. Náhradní díly a příslušenství
10. Samostatné odstranění závad
11. Výbava nástroje
12. Informace pro uživatele o zbavování se elektrických a elektronických zařízení
13. Záruční list

Překlad originálního návodu

Prohlášení o shodě bylo připojeno k návodu jako jednotlivý dokument. V případě chybějícího prohlášení o shodě kontaktujte Dedra Exim Sp. z o.o.
Všeobecné bezpečnostní podmínky byly připojeny k návodu jako jednotlivá brožura.

VAROVÁNÍ. Přečtěte si všechna upozornění označená symbolem a všechny pokyny. Nedodržení níže uvedených upozornění a bezpečnostních pokynů může vést k úrazu elektrickým proudem, požáru nebo vážným zraněním.
Uložte všechna upozornění a pokyny pro pozdější použití.

2. Popis zařízení

Obr. A: 1.Tělo, 2.Nástavec kleštin, 3.Spoušť, 4.Knoflík regulace výkonu, 5.Rukojeť, 6.Přepínač směru otáčení, 7.Přípojka stlačeného vzduchu.

3. účel zařízení

Pneumatický klíč se ve spojení s kompresorem používá k povolování šroubů a matic na kolech automobilů.
Vztahuje se na A533162
Konstrukce klíče využívá rázový mechanismus TWIN HAMMER (známý také jako "dvojitý úderník"). Systém TWIN HAMMER se skládá ze dvou kladiv, která rotují kolem vřetena v uzavřeném systému. Tato konstrukce umožňuje dosáhnout vysokého krouticího momentu během první otáčky rotoru, protože obě kladiva mohou udeřit současně z obou stran. Taková konstrukce sestávající ze dvou kruhových kladiv se vyznačuje vysokou odolností a je vhodná zejména pro dlouhé pracovní cykly. Další výhodou je relativně malý počet součástí, což usnadňuje servis. Pneumatický klíč A533162 s mechanismem TWIN-HAMMER by se měl používat tam, kde je požadován nejvyšší výkon.
Přístroj je přípustné používat při renovačních a stavebních pracích, v opravárenských dílnách, při amatérské práci, při dodržení podmínek použití a přípustných pracovních podmínek uvedených v návodu k obsluze.

4. Omezení použití

Spotřebič smí být používán pouze v souladu s níže uvedenými "Povolenými provozními podmínkami".
Neoprávněné změny mechanické a elektrické konstrukce, jakékoli úpravy, údržba, které nejsou popsány v návodu k obsluze, budou považovány za nezákonné a budou mít za následek okamžitou ztrátu záručních práv a prohlášení o shodě se stane neplatným.
Nesprávné použití nebo použití v rozporu s návodem k obsluze má za následek okamžitou ztrátu záručních práv.

Přípustné pracovní podmínky
Klíč lze používat pouze v interiéru. Čistý vzduch, olejová mlha.
Prochází jednotkou s regulátorem tlaku a olejničkou.
mlhovač + sušička. Ochrana před vlhkostí.

5. Technické údaje

Model	A533161	A533162
Napájecí tlak [bar]	6,2	6,3
Maximální točivý moment [Nm]	310	570
Změna směru otáčení	Ano	Ano
Rychlost [min^{-1}]	7000	7500
Připojení	1/4"	1/4"
Hladina akustického výkonu Lwa (podle normy EN ISO 11148-6:2012) [dB(A)].	99,3	109,3
Hladina akustického tlaku Lpa (podle EN ISO 11148-6:2012) [dB(A)].	88,3	98,3
Nejistota měření Kpa/Kwa	3,0	3,0
Úroveň vibrací ah [m/s^2]	3,44	8,21
Nejistota měření Kah [m/s^2]	1,5	1,31

Informace o vibracích a hluku
Kombinovaná hodnota vibrací a_h a nejistota měření byly stanoveny podle normy ISO 28927-7 a jsou uvedeny v tabulce.
Emise hluku byly stanoveny podle normy ISO 15744, hodnoty jsou uvedeny výše v tabulce.

⚠ POZOR Hluk může způsobit poškození sluchu, při práci vždy používejte ochranu sluchu!

Deklarovaná celková hodnota vibrací byla změřena podle standardní zkušební metody a lze ji použít k porovnání jednoho zařízení s jiným. Uvedenou hodnotu vibrací lze také použít pro předběžné posouzení expozice vibracím.
Úroveň vibrací při skutečném používání zařízení se může lišit od deklarovaných hodnot v závislosti na použití pracovních nástrojů, zejména na typu obrobku a na potřebě určit opatření na ochranu obsluhy. Aby bylo možné přesně odhadnout expozici za skutečných podmínek používání, je třeba vzít v úvahu všechny části pracovního cyklu, včetně období, kdy je stroj vypnutý nebo kdy je zapnutý, ale nepoužívá se k práci.

6. Příprava na práci

⚠ POZOR Veškeré přípravné práce provádějte s přístrojem odpojeným od napájení.

Odpojeno od kompresoru.
Na spodní straně rukojeti A533162 je závitové pouzdro chráněné pryžovou krytkou, kterou je třeba odstranit (obr. B).
Rychlospojka dodávaná se sadou se našroubuje do zásuvky pomocí klíče 14 a otočná zásuvka se přidrží klíčem 23 (obr. C). Našroubování rychlospojky umožňuje rychlé připojení a odpojení nářadí k napájení.

⚠ POZOR Zkontrolujte stav tlakové hadice, pokud je poškozená, nepřipojujte ji k nářadí. Zkontrolujte připojovací svorky na hadici a na klíči.

Připojení přívodu vzduchu
Schéma správného připojení klíče k systému přívodu stlačeného vzduchu je znázorněno na obrázku (obr. E). Toto uspořádání připojení zajistí účinnost a životnost nářadí. Použití olejničky napomáhá zásobování nářadí mazivem. Nezapomeňte pokaždé zkontrolovat hladinu oleje. Kromě toho je na schématu znázorněno použití filtru k odstranění vody a nečistot ze vzduchu. To jsou faktory, které urychlují vznik koroze. Hladinu vody ve filtru je třeba denně kontrolovat a v případě potřeby ji vypustit.

7. Použití zařízení

⚠ POZOR Nikdy nepracujte s nářadím, pokud jste jej předem nevyzkoušeli a nejste vybaveni požadovanými osobními ochrannými pomůckami.Je nezbytné, aby osoby v blízkosti pracovního prostoru pneumatického rázového klíče byly vybaveny vhodnými ochrannými pomůckami (chrániče sluchu, ochranné brýle).

1. Do přívodu vzduchu (spodní strana rukojeti) vpusťte několik kapek mazacího oleje (obr. A-7 pro A533161, obr. D pro A533162), pokud není v připojovacím systému použit olejnička.
Doporučený olej: A531002.
2. Připojte zdroj stlačeného vzduchu (jak je znázorněno na obrázku (obr. E)) ke vzduchovému klíči s nasazeným uzávěrem.
Vztahuje se k A533161
3. nastavte směr otáčení vřetena - přepínač směru otáčení (obr. A-6) umístěný nad spouštěčem posuňte do polohy "F" pro směr "šroubování", do polohy "R" pro směr "vyšroubování".
4 Otáčením knoflíku (obr. A-4) nastavíte průtok vzduchu, který je zodpovědný za rychlost klíče: 1- minimální průtok, 4- maximální průtok.
5. stiskněte tlačítko spouště (obr. A -3).
Vztahuje se na A533162
3. Nastavte směr otáčení čepu pomocí knoflíku na zadní straně klíče (obr. D). Poz. 1 - vyšroubování jednou maximální silou. Poz. 2 - utahování, nastavení utahovací síly.
4. stiskněte tlačítko spouště.
Rychlost odstřeďování nastavíte otáčením knoflíku na zadní straně klíče.

⚠ POZOR Po dokončení práce nezapomeňte odpojit hadici od vzduchového klíče.

8. Průběžná údržba

⚠ POZOR Veškeré údržbářské práce provádějte s přístrojem odpojeným od napájení.

Čištění klíčů
Odpojte zdroj stlačeného vzduchu od klíče. Nánosy oleje, prachu lze odstranit změkčovacím prostředkem nebo vyfoukat.
Úložiště
Klíč skladujte na suchém místě. Vlhkost může způsobit korozi vnitřních kovových částí. Před uložením klíče doporučujeme do přívodu vzduchu (obr. C) vpravit několik kapek mazacího oleje.

9 Náhradní díly a příslušenství

Pro nákup náhradních dílů a příslušenství se obraťte na servis společnosti Dedra Exim. Kontaktní údaje naleznete na straně 1 příručky.
Při objednávání náhradních dílů uvádějte číslo šarže na výrobním štítku a číslo dílu z montážního výkresu.
Během záruční doby se opravy provádějí podle podmínek uvedených v záručním listu. Vadný výrobek předejte k opravě v místě nákupu (prodejce je povinen vadný výrobek převzít), zašlete jej do centrálního servisního střediska společnosti Dedra Exim nebo jej zašlete do servisního střediska, které je nejblíže vašemu bydlišti (seznam servisních středisek na www.dedra.pl). Přiložte laskavě vyplněný záruční list. Po uplynutí záruční doby provádí opravy centrální servis. Poškozený výrobek zašlete do servisního střediska (náklady na dopravu hradí uživatel).

10. Samovolné odstranění poruchy

⚠ POZOR Před vlastním odstraňováním problémů odpojte přístroj od napájení.

Problém	Příčina	Řešení
Zařízení nefunguje.	Hadice je nesprávně připojená nebo poškozená.	Zkontrolujte přívod stlačeného vzduchu
Klíč se nedotahuje/ne obtáčí	Příliš nízký provozní tlak.	Zvyšte provozní tlak.
		Vyměňte o-kroužek nebo těsnění.
		Použijte kabel s odpovídajícím průměrem.

11. Dokončení vybavení

1.Klíč,
2. 10 zásuvek (9,10,11,12,13,14,17,19,22,24,27 mm),
3.Prodlužovací kus 125 mm,
4. Mini olejnička,
5.Quick-connect,
6. plastový olejnička,
Šestihranný klíč 7,4 mm

12. Informace pro uživatele o likvidaci elektrických a elektronických zařízení

(platí pro domácnosti)



Symbol uvedený na výrobcích nebo v průvodní dokumentaci označuje, že vadné elektrické nebo elektronické zařízení nesmí být likvidováno společně s domovním odpadem. Pokud potřebujete zlikvidovat, znovu použít nebo využít součástky, je správné je odnést na specializované sběrné místo, kde je přijmou zdarma. Informace o umístění sběrných míst pro použitá zařízení poskytují místní orgány, např. na svých internetových stránkách.
Správnou likvidáciou zariadenia je možné šetriť cenné zdroje a zabrániť negatívnym vplyvom na zdravie a životné prostredie v dôsledku možnej prítomnosti nebezpečných látok, zmesí a komponentov v zariadení
Za nesprávnou likvidaci odpadu hrozí sankce podle příslušných místních předpisů.
Uživatelé v zemích EU: Pokud potřebujete zlikvidovat elektrické nebo elektronické zařízení, obraťte se na nejbližší prodejní místo nebo na svého dodavatele, který vám poskytne další informace.
Likvidace v zemích mimo Evropskou unii: Tento symbol se vztahuje pouze na země Evropské unie. Pokud si přejete tento výrobek zlikvidovat, obraťte se na místní úřady nebo prodejce, aby vám sdělil správný způsob likvidace.

Záruční list
na adrese
[Pneumatický klíč]
Objednací číslo: A533162/A533162 Číslo šarže: .....
(dále jen "výrobek")
Datum nákupu produktu: .....

Razítko prodejce

Datum a podpis prodávajícího: .....

Prohlášení uživatele:
Potvrzuji, že jsem byl/a seznámen/a se záručními podmínkami a důsledky nedodržení pokynů uvedených v návodu k obsluze a v záručním listu. Jsem seznámen s podmínkami této záruky, což stvrzuji svým vlastnoručním podpisem:

.....
Datum a místoPodpis uživatele

I. Odpovědnost za výrobek
(1) Ručitel - Dedra Exim Sp. z o.o. se sídlem v Pruszkówě, adresa: 3 Maja 8, 05-800 Pruszków, KRS 0000062517, Obvodní soud pro město Varšavu ve Varšavě, XIV hospodářské oddělení Národního soudního rejstříku, NIP 527-020-49-33, základní kapitál: PLN 100 980,00.
2 Za podmínek uvedených v tomto záručním listu ručitel ručí za výrobek pocházející z distribuce ručitele.
(3) Záruční odpovědnost se vztahuje pouze na vady vzniklé z příčin, které jsou vlastní výrobku v době jeho předání uživateli.
(4) Uživatel má na základě záruky nárok na bezplatnou opravu výrobku, pokud se vada projevila v záruční době. Způsob opravy Výrobku (způsob opravy) je na rozhodnutí Garanta. Pokud Garant zjistí, že oprava není možná, vyhrazuje si právo vyměnit vadný prvek nebo celý Výrobek za bezvadný, snížit cenu Výrobku nebo odstoupit od smlouvy.
Ve vztahu k uživateli, který není spotřebitelem ve smyslu zákona ze dne 23. dubna 1964. občanský zákoník, je odpovědnost Ručitele za škodu vyplývající z této záruky a/nebo v souvislosti s jejím uzavřením a plněním, bez ohledu na právní titul, omezena maximálně na hodnotu vadného Výrobku.

II. Záruční doba

Součásti výrobku	Doba trvání záruční ochrany
Pneumatický klíč	24 měsíců od data zakoupení výrobku uvedeného na tomto záručním listu.
Pracovní tipy	Položky, na které se nevztahuje záruka

III. Podmínky pro čerpání záruky

Uživatel by měl předložit vyplněný záruční list výrobku a doložit okolnosti nákupu výrobku uživatelem, např. předložením účtenky, faktury apod. Pro účely efektivního vyřízení reklamace se doporučuje, aby Uživatel spolu s Výrobkem předložil všechny součásti uvedené v části "Kompletace zařízení" obsažené v Uživatelské příručce.
2. že uživatel dodržuje doporučení obsažená v návodu k obsluze a záručním listu.
Záruka se vztahuje pouze na území Polské republiky a EU.
Záruka se nevztahuje na vady výrobku vzniklé zejména v důsledku:
a. Nedodržení podmínek uvedených v návodu k obsluze, zejména pokud jde o správnou obsluhu, údržbu a čištění, ze strany uživatele;
b. Použití čisticích nebo údržbových prostředků uživatelem, které nejsou v souladu s návodem k obsluze;
c. nevhodné skladování a přeprava výrobku uživatelem;
d. Neoprávněné změny a/nebo úpravy výrobku provedené uživatelem, které nebyly dohodnuty s ručitelem;
e. Použití spotřebního materiálu, který není v souladu s návodem k obsluze, uživatelem ve výrobku.
(5) Uživatel, který není spotřebitelem ve smyslu zákona ze dne 23. dubna 1964. Občanský zákoník, ztrácí záruku na Výrobek, u kterého:
- sériová čísla, údaje o datu a výrobní štítky byly odstraněny, pozměněny nebo poškozeny uživatelem;
- plomby byly poškozeny uživatelem nebo vykazují známky manipulace ze strany uživatele.
Upozornění: Činnosti spojené s každodenním provozem výrobku, které vyplývají mimo jiné z návodu k použití, provádí uživatel sám a na vlastní náklady.

IV. Postup podávání stížností

(1) V případě, že se zjistí, že výrobek funguje nesprávně, musíte se před uplatněním reklamace ujistit, že byly správně provedeny zejména všechny kroky uvedené v návodu k obsluze.
(2) Reklamaci doporučujeme uplatnit neprodleně, nejlépe do 7 dnů od zjištění vady výrobku. Uživatel, který není spotřebitelem ve smyslu zákona ze dne 23. dubna 1964. Občanský zákoník, ztrácí práva vyplývající z této záruky, pokud reklamaci neuplatní do 7 dnů.
(3) Reklamace lze uplatnit mimo jiné v místě zakoupení výrobku, v záručním servisu nebo písemně na adrese: Dedra Exim Sp. z o.o., ul. 3 Maja 8, 05-800 Pruszków.
(4) Uživatel může podat stížnost prostřednictvím formuláře dostupného na internetových stránkách www.dedra.pl. ("formulář pro reklamaci záruky").
5. adresy záručního servisu pro jednotlivé země jsou k dispozici na adrese www.dedra.pl. Pokud pro danou zemi není záruční servis k dispozici, doporučujeme se obracet se záručními nároky na adresu: Dedra Exim Sp. z o.o. ul. 3 Maja 8, 05-800 Pruszków (Polsko).
6 S ohledem na bezpečnost uživatele je používání vadného výrobku zakázáno.
7 Upozornění: Používání vadného výrobku je nebezpečné pro zdraví a život uživatele.
8 Plnění povinností ze záruky se uskuteční do 14 pracovních dnů, počítáno od data doručení reklamovaného výrobku uživateli.
9. před předáním vadného výrobku k reklamaci doporučujeme výrobek vyčistit.
10. Reklamovaný Výrobek se doporučuje pečlivě chránit před poškozením během přepravy (doporučuje se reklamovaný Výrobek dodat v původním obalu).
(10) Záruční doba se prodlužuje o dobu, po kterou Uživatel nemohl používat Výrobek, na který se vztahuje záruka, z důvodu závady.
Záruka nevylučuje, neomezuje ani nepozastavuje práva uživatele vyplývající z předpisů o záruce za vady prodaného zboží.

V souladu s čl. 13 odst. 1 a 2 nařízení Evropského parlamentu a Rady (EU) 2016/679 ze dne 27. dubna 2016 o ochraně fyzických osob v souvislosti se zpracováním osobních údajů a o volném pohybu těchto údajů a o zrušení směrnice 95/46/ES Vás informujeme, že:
1. Správcem vašich osobních údajů uvedených ve formuláři je DEDRA-EXIM sp. z o.o. se sídlem v Pruszkowie, ul. 3 Maja 8, 05-800 Pruszków (dále jen: „Správce“).
2. Vaše údaje budou zpracovávány pouze pro účely provedení reklamačního řízení zařízení podle čl. 6 odst. 1 písm. b) obecného nařízení o ochraně osobních údajů (dále jen: „GDPR“) Poskytnutí údajů je dobrovolné, ale nezbytné k provedení reklamačního řízení.
3. Vaše údaje budou zpracovávány po dobu posouzení provedení reklamačního řízení a pro účely archivace v případě potřeby obrany proti eventuálním nárokům vůči Správci, nejdéle však do okamžiku jejich promlčení.
4. Vaše údaje mohou být zpřístupněny pouze subjektům, které zpracovávají údaje pro Správce na základě písemné smlouvy o pověření zpracováním osobních údajů, poskytujícím mj. technický servis, hosting nebo údržbu webových stránek, IT servis, kurýrní služby. Dodavatelé Správce jsou povinni zajistit ochranu údajů a splnit požadavky platného zákona souvisejícího s ochranou osobních údajů a nesmí využívat svěřené osobní údaje pro jiné účely než ty, které jsou uvedeny ve smlouvě se Správcem.
5. Vaše údaje nebudou zpracovávány automatizovaným způsobem, včetně profilování, a nebudou předávány do třetí země / mezinárodní organizaci.
6. Máte právo na přístup ke svým údajům a právo na jejich opravu, výmaz, omezení zpracování, právo na přenositelnost údajů, právo kdykoli vznést námitku.
7. Ve všech záležitostech souvisejících se zpracováním vašich osobních údajů Správcem nás můžete kontaktovat na e-mailové adrese: daneosobowe@dedra.pl.
8. Máte právo podat stížnost u úřadu příslušného pro ochranu osobních údajů.

SK Obsah

1. Fotografie a obrázky
2. Popis zariadenia
3. Určenie zariadenia
4. Obmedzenia používania
5. Technické údaje
6. Príprava na prácu
7. Používanie zariadenia
8. Priebežná údržba
9. Náhradné diely a príslušenstvo
10. Samostatné odstraňovanie porúch
11. Kompletizácia zariadenia
12. Informácie pre užívateľov týkajúca sa likvidácii elektrických a elektronických zariadení
13. Záručný list

Preklad originálneho návodu

Vyhlásenie o zhode bolo pripojené k návodu ako samostatný dokument. Ak dané vyhlásenie o zhode chýba, je potrebné kontaktovať spoločnosť Dedra Exim Sp. z o.o.
Všeobecné pokyny pre bezpečnosť boli pripojené k návodu ako samostatná brožúra.

UPOZORNENIE. Prečítajte si všetky upozornenia označené symbolom ⚠ a všetky pokyny.
Nedodržanie nasledujúcich bezpečnostných upozornení a bezpečnostných pokynov môže spôsobiť zásah elektrickým prúdom, požiar, alebo vážne poranenie.
Zachovajte všetky upozornenia a návod pre budúce použitie.

2. Popis zariadenia

Obr. A: 1.Telo, 2.Nástavec na upínanie, 3.Spúšť, 4.Gombík regulácie výkonu, 5.Rukoväť/rukoväť, 6.Prepínač smeru otáčania, 7.Prípojka stlačeného vzduchu

3. účel zariadenia

Pneumatický kľúč v spojení s kompresorom sa používa na uvoľňovanie skrutiek a matíc na kolesách automobilov.
Vzťahuje sa na A533162
Konštrukcia kľúča využíva úderový mechanizmus TWIN HAMMER (známy aj ako "dvojitý úderník"). Systém TWIN HAMMER pozostáva z dvoch kladív, ktoré sa otáčajú okolo vretena v uzavretom systéme. Táto konštrukcia umožňuje dosiahnuť vysoký krútiaci moment už pri prvom otočení rotora, pretože obe kladivá môžu udierať súčasne z oboch strán. Takáto konštrukcia pozostávajúca z dvoch kruhových kladív sa vyznačuje vysokou odolnosťou a je vhodná najmä na dlhé pracovné cykly. Ďalšou výhodou je relatívne malý počet komponentov, čo uľahčuje servis. Pneumatický kľúč A533162 s mechanizmom TWIN-HAMMER by sa mal používať tam, kde sa vyžaduje najvyšší výkon.
Prístroj je prípustné používať pri renovačných a stavebných prácach, v opravárenských dielňach, pri amatérskych prácach, pri dodržaní podmienok používania a prípustných pracovných podmienok uvedených v návode na obsluhu.

4. Obmedzenia používania

Spotrebič sa môže používať len v súlade s nižšie uvedenými "Povolenými prevádzkovými podmienkami".
Nepovolené zmeny mechanickej a elektrickej konštrukcie, akékoľvek úpravy, údržbové práce, ktoré nie sú opísané v návode na obsluhu, sa budú považovať za nezákonné a budú mať za následok okamžitú stratu záručných práv a vyhlásenie o zhode sa stane neplatným.
Nesprávne používanie alebo používanie v rozpore s návodom na obsluhu bude mať za následok okamžitú stratu záručných práv.

Prípustné pracovné podmienky
Kľúč sa môže používať len v interiéri. Čistý vzduch, olejová hmla. Prechádza cez jednotku s regulátorom tlaku a olejovačom fogger + sušička. Chráňte pred vlhkosťou.

5. Technické údaje

Model	A533161	A533162
Napájací tlak [bar]	6,2	6,3
Maximálny krútiaci moment [Nm]	310	570
Zmena smeru otáčania	Áno	Áno
Rýchlosť [min^{-1}]	7000	7500
Pripojenie	1/4"	1/4"
Hladina akustického výkonu Lwa (podľa normy EN ISO 11148-6:2012) [dB(A)].	99,3	109,3
Hladina akustického tlaku Lpa (podľa normy EN ISO 11148-6:2012) [dB(A)].	88,3	98,3
Neistota merania Kpa/Kwa	3,0	3,0
Úroveň vibrácií ah [m/s^2]	3,44	8,21
Neistota merania Kah [m/s^2]	1,5	1,31

Informácie o vibráciách a hluku

Kombinovaná hodnota vibrácií a_h a neistota merania boli stanovené v súlade s normou ISO 28927-7 a sú uvedené v tabuľke.
Emisie hluku boli stanovené v súlade s normou ISO 15744, hodnoty sú uvedené vyššie v tabuľke.

⚠ POZOR **Hluk môže spôsobiť poškodenie sluchu, pri práci vždy používajte ochranu sluchu!**

Deklarovaná celková hodnota vibrácií bola nameraná podľa štandardnej skúšobnej metódy a môže sa použiť na porovnanie jedného zariadenia s iným. Uvedená úroveň vibrácií sa môže použiť aj na predbežné posúdenie vystavenia vibráciám.
Úroveň vibrácií počas skutočného používania zariadenia sa môže líšiť od deklarovaných hodnôt v závislosti od používania pracovných nástrojov, najmä od typu obrobku a potreby určiť opatrenia na ochranu obsluhy. Aby bolo možné presne odhadnúť expozície v podmienkach skutočného používania, musia sa zohľadniť všetky časti pracovného cyklu vrátane období, keď je stroj vypnutý alebo keď je zapnutý, ale nepoužíva sa na prácu.

6. Príprava na prácu

⚠ POZOR **Všetky prípravné práce vykonávajte s prístrojom odpojeným od elektrickej siete.**

Odpojený od kompresora.

Na spodnej strane rukoväte A533162 sa nachádza závitová zásuvka chránená gumovou krytkou, ktorú je potrebné odstrániť (obr. B).
Rýchlospojka dodaná so súpravou sa naskrutkuje do zásuvky pomocou kľúča 14, pričom sa otočná zásuvka pridrží kľúčom 23 (obr. C). Zaskrutkovanie rýchlospojky umožňuje rýchle pripojenie a odpojenie náradia od elektrickej siete.

⚠ POZOR **Skontrolujte stav tlakovej hadice, ak je hadica poškodená, nepripájajte ju k náradiu. Skontrolujte pripojovacie svorky na hadici a na kľúči.**

Pripojenie prívodu vzduchu

Schéma správneho pripojenia kľúča k systému prívodu stlačeného vzduchu je znázornená na obrázku (obr. E). Toto usporiadanie pripojenia zabezpečí účinnosť a životnosť náradia. Použitie olejničky pomáha pri zásobovaní náradia mazivom. Nezabudnite zakaždým skontrolovať hladinu oleja. Okrem toho je na schéme znázornené použitie filtra na odstránenie vody a nečistôt zo vzduchu. To sú faktory, ktoré urýchľujú vznik korózie. Hladina vody vo filtri by sa mala denne kontrolovať a v prípade potreby vypúšťať.

7. Používanie zariadenia

⚠ POZOR **Nikdy nepoužívajte náradie, ak ste ho predtým nevyskúšali a nie ste vybavení požadovanými osobnými ochrannými pomôckami.Je nevyhnutné, aby osoby v blízkosti pracovného priestoru pneumatického rázového kľúča boli vybavené vhodnými bezpečnostnými pomôckami (chrániče sluchu, ochranné okuliare).**

1. Ak sa v pripojovacom systéme nepoužíva olejnička, do prívodu vzduchu (spodná strana rukoväte) vlejte niekoľko kvapiek mazacieho oleja (obr. A-7 pre A533161, obr. D pre A533162).
Odporúčaný olej: A531002.
2. Pripojte zdroj stlačeného vzduchu (ako je znázornené na obrázku (obr. E)) k vzduchovému kľúču s nasadeným uzáverom.
Vzťahuje sa na A533161
3. Nastavte smer otáčania vretena - prepínač smeru otáčania (obr. A-6) umiestnený nad spúšťačom zatlačte do polohy "F" pre smer "skrutkovanie", do polohy "R" pre smer "odskrutkovanie".
4 Ak chcete nastaviť prietok vzduchu zodpovedajúci za rýchlosť kľúča, otočte gombíkom (obr. A-4): 1- minimálny prietok, 4- maximálny prietok.
5. stlačte tlačidlo spúšte (obr. A -3).
Vzťahuje sa na A533162
3. Nastavte smer otáčania čapu pomocou gombíka na zadnej strane kľúča (obr. D). Poz. 1 - odskrutkovanie jednou maximálnou silou. Poz. 2 - uťahovanie, nastavenie uťahovacej sily.
4. stlačte tlačidlo spúšte.
Ak chcete nastaviť rýchlosť odstreďovania, otočte gombíkom na zadnej strane kľúča.

⚠ POZOR **Po dokončení práce nezabudnite odpojiť hadicu od vzduchového kľúča.**

8. Priebežná údržba

⚠ POZOR **Všetky úkony údržby vykonávajte s prístrojom odpojeným od elektrickej siete.**

Čistenie kľúčov
Odpojte zdroj stlačeného vzduchu od kľúča. Nahromadený olej, prach môžete odstrániť zmäkčovacím prostriedkom alebo vyfúknuť.
Úložisko
Kľúč skladujte na suchom mieste. Vlhkosť môže spôsobiť koróziu vnútorných kovových častí. Pred uskladnením kľúča sa odporúča vniesť do prívodu vzduchu niekoľko kvapiek mazacieho oleja (obr. C).

9. Náhradné diely a príslušenstvo

Ak si chcete zakúpiť náhradné diely a príslušenstvo, obráťte sa na servis spoločnosti Dedra Exim. Kontaktné údaje nájdete na strane 1 príručky.
Pri objednávaní náhradných dielov uveďte číslo šarže na výrobnom štítku a číslo dielu z montážneho výkresu.
Počas záručnej doby sa opravy vykonávajú podľa podmienok uvedených v záručnom liste. Chybný výrobok odovzdajte na opravu v mieste nákupu (predajca je povinný chybný výrobok prevziať), zašlite ho do centrálneho servisného strediska spoločnosti Dedra Exim alebo ho zašlite do servisného strediska, ktoré je najbližšie k vášmu bydlisku (zoznam servisných stredísk na www.dedra.pl). Priložte prosím vyplnený záručný list. Po uplynutí záručnej doby vykonáva opravy centrálny servis. Poškodený výrobok zašlite do servisného strediska (náklady na dopravu hradí používateľ).

10. Porucha sa odstráni sama

⚠ POZOR **Pred samotným odstraňovaním problémov odpojte zariadenie od elektrickej siete.**

Problém	Príčina	Riešenie
Zariadenie nefunguje.	Hadica je nesprávne pripojená alebo poškodená.	Skontrolujte prívod stlačeného vzduchu
Kľúč sa nedotiahne/kruhuje	Príliš nízky prevádzkový tlak.	Zvýšte prevádzkový tlak.
		Vymeňte o-krúžok alebo tesnenie.
		Použite kábel s vhodným priemerom.

11. Dokončenie zariadenia

1.Kľúč,
2. 10 zásuviek (9,10,11,12,13,14,17,19,22,24,27 mm),
3.Predlžovací kus 125 mm,
4. Mini olejnička,
5.Quick-connect,
6. plastový olejček,
Šesťhranný kľúč 7,4 mm

12. Informácie pre používateľov o likvidácii elektrických a elektronických zariadení

(platí pre domácnosti)



Symbol uvedený na výrobkoch alebo v sprievodnej dokumentácii označuje, že chybné elektrické alebo elektronické zariadenia sa nesmú likvidovať spolu s domovým odpadom. Ak potrebujete zlikvidovať, opätovne použiť alebo zhodnotiť komponenty, správne je odovzdať ich na špecializovanom zbernom mieste, kde ich prijmú bezplatne. Informácie o umiestnení zberných miest pre použité zariadenia poskytujú miestne orgány, napr. na svojich webových stránkach.
Správnou likvidáciou zariadenia je možné šetriť cenné zdroje a zabrániť negatívnym vplyvom na zdravie a životné prostredie v dôsledku možnej prítomnosti nebezpečných látok, zmesí a komponentov v zariadení.
Za nesprávnu likvidáciu odpadu hrozia sankcie podľa príslušných miestnych predpisov.
Používatelia v krajinách EÚ: Ak potrebujete zlikvidovať elektrické alebo elektronické zariadenie, obráťte sa na najbližšie predajné miesto alebo na svojho dodávateľa, ktorý vám poskytne ďalšie informácie.
Likvidácia v krajinách mimo Európskej únie: Tento symbol sa vzťahuje len na krajiny Európskej únie. Ak chcete tento výrobok zlikvidovať, obráťte sa na miestne úrady alebo predajcu, ktorý vám poskytne informácie o správnom spôsobe likvidácie.

Záručný list
na stránke .

[Pneumatický kľúč]

Objednávacie číslo: A533162/A533162 Číslo šarže: .....

(ďalej len "výrobok")

Dátum nákupu výrobku: .....

Pečiatka predajcu

Dátum a podpis predávajúceho: .....

Vyhlásenie používateľa:

Potvrdzujem, že som bol informovaný o záručných podmienkach a dôsledkoch nedodržania pokynov uvedených v návode na obsluhu a v záručnom liste. Som oboznámený s podmienkami tejto záruky, čo potvrdzujem vlastnoručným podpisom:

.....

Dátum a miestoPodpis používateľa

I. Zodpovednosť za výrobok

(1) Ručiteľ - Dedra Exim Sp. z o.o. so sídlom v Pruszkówe, adresa: 3 Maja 8, 05-800 Pruszków, KRS 0000062517, Okresný súd pre mesto Varšava vo Varšave, XIV hospodársky odbor Národného súdneho registra, NIP 527-020-49-33, základné imanie: PLN 100 980,00.
2 Za podmienok uvedených v tomto záručnom liste ručiteľ ručí za výrobok, ktorý pochádza z distribúcie ručiteľa.
(3) Zodpovednosť v rámci záruky sa vzťahuje len na vady, ktoré vznikli z príčin vlastných Výrobku v čase jeho dodania Používateľovi.
(4) Používateľ má na základe záruky nárok na bezplatnú opravu výrobku, ak sa chyba prejavila počas záručnej doby. Spôsob opravy Výrobku (spôsob opravy) je na rozhodnutí Garanta. Ak Garant zistí, že oprava nie je možná, vyhradzuje si právo vymeniť chybný prvok alebo celý Výrobok za bezchybný, znížiť cenu Výrobku alebo odstúpiť od zmluvy.

Vo vzťahu k užívateľovi, ktorý nie je spotrebiteľom v zmysle zákona z 23. apríla 1964. Občiansky zákonník, je zodpovednosť Ručiteľa za škodu vyplývajúcu z tejto záruky a/alebo v súvislosti s jej uzatvorením a plnením, bez ohľadu na právny titul, obmedzená maximálne na hodnotu chybného Výrobku.

II. Záručné obdobie

Komponenty výrobku	Trvanie záručnej ochrany
Pneumatický kľúč	24 mesiacov od dátumu zakúpenia Výrobku, ako je uvedené na tomto záručnom liste
Pracovné tipy	Položky, na ktoré sa nevzťahuje záruka

III. Podmienky na čerpanie záruky

Používateľ by mal predložiť vyplnený záručný list k Výrobku a preukázať okolnosti nákupu Výrobku, napr. predložením pokladničného dokladu, faktúry atď. Na účely efektívneho vybavenia reklamácie sa odporúča, aby Používateľ spolu s Výrobkom predložil všetky komponenty uvedené v časti "Kompletizácia zariadenia" obsiahnutej v Návode na použitie.
2. aby používateľ dodržiaval pokyny uvedené v návode na obsluhu a v záručnom liste.
Záruka sa vzťahuje len na územie Poľskej republiky a EÚ.
Záruka sa nevzťahuje na vady výrobku, ktoré vznikli najmä v dôsledku:
a. Nedodržanie podmienok uvedených v návode na obsluhu zo strany používateľa, najmä pokiaľ ide o správnu obsluhu, údržbu a čistenie;
b. Používanie čistiacich alebo údržbových prostriedkov používateľom, ktoré nie sú v súlade s návodom na obsluhu;
c. Nevhodné skladovanie a preprava Výrobku Používateľom;
d. Neoprávnené zmeny a/alebo úpravy Výrobku zo strany Používateľa, ktoré neboli dohodnuté s Garantom;
e. Používateľ použije vo výrobku spotrebný materiál, ktorý nie je v súlade s návodom na obsluhu.
(5) Používateľ, ktorý nie je spotrebiteľom v zmysle zákona z 23. apríla 1964. Občianskeho zákonníka, stráca záruku na Výrobok, v ktorom:
- sériové čísla, dátumové údaje a výrobné štítky boli odstránené, zmenené alebo poškodené používateľom;
- plomby boli poškodené používateľom alebo vykazujú známky zásahu zo strany používateľa.
Upozornenie: Činnosti spojené s každodennou prevádzkou výrobku, ktoré okrem iného vyplývajú z návodu na použitie, vykonáva používateľ sám a na vlastné náklady.

IV. Postup podávania sťažností

(1) V prípade, že sa zistí, že výrobok funguje nesprávne, musíte sa pred uplatnením reklamácie uistiť, že boli správne vykonané najmä všetky kroky uvedené v návode na obsluhu.
(2) Reklamáciu sa odporúča uplatniť bezodkladne, najlepšie do 7 dní od zistenia vady výrobku. Používateľ, ktorý nie je spotrebiteľom v zmysle zákona z 23. apríla 1964. Občiansky zákonník, stráca práva vyplývajúce z tejto záruky, ak reklamáciu neuplatní do 7 dní.
(3) Oznámenie o reklamácii je možné podať okrem iného v mieste nákupu Výrobku, v záručnom servise alebo písomne na adresu: Dedra Exim Sp. z o.o., ul. 3 Maja 8, 05-800 Pruszków.
(4) Používateľ môže podať sťažnosť prostredníctvom formulára dostupného na webovej stránke www.dedra.pl. (ďalej len "formulár na reklamáciu záruky").
5. adresy záručného servisu pre jednotlivé krajiny sú k dispozícii na www.dedra.pl. Ak pre danú krajinu neexistuje záručný servis, odporúčame adresovať záručné nároky na: 3 Maja 8, 05-800 Pruszków (Poľsko).
6 S ohľadom na bezpečnosť používateľa je používanie chybného výrobku zakázané.
7 Upozornenie: Používanie chybného výrobku je nebezpečné pre zdravie a život používateľa.
8 Plnenie povinností vyplývajúcich zo záruky sa uskutoční do 14 pracovných dní, počítaných odo dňa doručenia reklamovaného výrobku používateľovi.
9. pred odovzdaním chybného výrobku na reklamáciu sa odporúča vyčistiť ho.
10. Reklamovaný Výrobok sa odporúča starostlivo chrániť pred poškodením počas prepravy (reklamovaný Výrobok sa odporúča dodať v pôvodnom obale).
(10) Záručná doba sa predlžuje o dobu, počas ktorej Používateľ nemohol používať Výrobok, na ktorý sa vzťahuje záruka, z dôvodu závady.
Záruka nevylučuje, neobmedzuje ani nepozastavuje práva používateľa vyplývajúce z predpisov o záruke za vady predaného tovaru.

V súlade s článkom 13 ods. 1 a 2 nariadenia Európskeho parlamentu a Rady (EÚ) 2016/679 z 27. apríla 2016 o ochrane fyzických osôb pri spracúvaní osobných údajov a o voľnom pohybe takýchto údajov, ktorým sa zrušuje smernica 95/46/ES, vás informujeme

1. Správcom vašich osobných údajov, ktoré ste uviedli vo formulári, je spoločnosť „DEDRA-EXIM Sp. z o.o." so sídlom v meste Pruszków na adrese: ul. 3 Maja 8, 05-800 Pruszków, Poľsko (ďalej len: „Správca").
2. Vaše osobné údaje budú spracúvané výhradne s cieľom realizácie záručnej procedúry zariadenia, a to v súlade s článkom 6 ods. 1 písmeno b) všeobecného nariadenia o ochrane údajov (ďalej len: „GDPR"). Uvedenie osobných údajov je dobrovoľné, avšak nevyhnutné na realizáciu záručnej procedúry.
3. Vaše osobné údaje budú spracúvané počas posudzovania a realizácie záručnej procedúry, ako aj na archívne účely v prípade potreby obhajoby pred prípadnými nárokmi a požiadavkami voči Správcovi, avšak nie dlhšie až do momentu premlčania týchto nárokov a požiadaviek.
4. Vaše údaje môžu byť zverejnené výhradne len tým subjektom, ktoré spracúvajú tieto údaje v mene a pre Správcu, a to na základe písomnej dohody o zverení spracúvania osobných údajov, tzn. firmy, ktoré okrem iného poskytujú technický servis, hostingové služby alebo služby obsluhy webových stránok, IT obsluhy, ako aj kuriérskym firmám. Dodávatelia Správcu sú povinní zaručiť zabezpečenie údajov a splniť požiadavky platnej legislatívy ohľadne ochrany osobných údajov, a zverené osobnú údaje nesmú byť používané na iné účely než tie, ktoré stanovuje dohoda uzatvorená so Správcom.
5. Vaše údaje nebudú spracúvané automatickým spôsobom, vrátane rôznych foriem profilovania, ani nebudú odovzdané do tretieho štátu/medzinárodnej organizácii.
6. Máte právo na prístup k vašim osobným údajom, ako aj právo na ich opravenie, doplnenie, odstránenie, obmedzenie spracúvania, prenesenie údajov, podanie námietky, a to v ľubovoľnej chvíli.
7. Vo všetkých záležitostiach, ktoré súvisia so spracúvaním vašich osobných údajov Správcom, môžete sa na Správcu obrátiť písomne na e-mailovú adresu: daneosobowe@dedra.pl.
8. Máte právo podať sťažnosť príslušnému dozornému orgánu, ktorý zodpovedá za dohľad nad ochranou osobných údajov

LT Turinys

1. Nuotraukos ir piešiniai
2. Prietaiso aprašas
3. Prietaiso paskirtis
4. Naudojimo apribojimai
5. Techniniai duomenys
6. Paruošimas darbui
7. Prietaiso naudojimas
8. Einamieji naudojimo veiksmai
9. Atsarginės dalys ir reikmenys
10. Savarankiškas defektų pašalinimas
11. Prietaiso elementai
12. Informacija naudotojams apie elektros ir elektronikos prietaisų pašalinimą
13. Garantijos lapas

Originalios instrukcijos vertima

Atitikties deklaracija buvo pridėta prie instrukcijos kaip atskiras dokumentas. Atveju, kai nebus atitikties deklaracijos reikia susisiekti su Dedra Exim Sp. z o.o. Bendrosios saugumo sąlygos buvo pridėtos prie instrukcijos kaip atskira brošiūra.

ĮSPĖJIMAS Perskaityti visus įspėjimus pažymėtus simboliu ir visas instrukcijas. Žemiau pateiktų įspėjimų ir saugos nurodymų nesilaikymas, gali būti elektros srovės smūgio, gaisro ar sunkių sužalojimų priežastimi.
Išsaugoti visus įspėjimus ir instrukcijas ateičiai.

2. Įrenginio aprašymas

A pav.: 1.Korpusas, 2.Koljė, 3.Spragtukas, 4.Galios reguliavimo rankenėlė, 5.Rankena / rankena, 6.Sukimosi krypties jungiklis, 7.Suslėgto oro jungtis.

3. prietaiso paskirtis

Pneumatinis veržliaraktis, veikiantis kartu su kompresoriumi, naudojamas automobilių ratų varžtams, veržlėms atsukti.
Nuoroda į A533162
Šio veržliarakčio konstrukcijoje naudojamas DVIGUBAS smūginis mechanizmas (dar vadinamas "dvigubu smūgiu"). TWIN HAMMER sistemą sudaro du plaktukai, besisukantys aplink veleną uždaroje sistemoje. Tokia konstrukcija leidžia pasiekti didelį sukimo momentą per pirmąjį rotoriaus apsisukimą, nes abu plaktukai vienu metu gali smūgiuoti iš abiejų pusių. Tokia dviejų žiedinių plaktukų konstrukcija pasižymi dideliu patvarumu ir ypač tinka ilgiems darbo ciklams. Kitas privalumas - palyginti nedidelis sudedamųjų dalių skaičius, todėl ją lengva aptarnauti. Pneumatinis veržliaraktis A533162 su TWIN-HAMMER mechanizmu turėtų būti naudojamas tais atvejais, kai reikia aukščiausio našumo.
Prietaisą leidžiama naudoti renovacijos ir statybos darbams, remonto dirbtuvėse, mėgėjiškoje veikloje, laikantis naudojimo instrukcijoje nurodytų naudojimo sąlygų ir leistinų darbo sąlygų.

4. Naudojimo apribojimai

Prietaisą galima naudoti tik laikantis toliau nurodytų "Leidžiamų naudojimo sąlygų".
Neteisėti mechaninės ir elektrinės konstrukcijos pakeitimai, bet kokie pakeitimai, techninės priežiūros darbai, neaprašyti naudojimo instrukcijose, bus laikomi neteisėtais ir dėl to bus nedelsiant prarastos garantinės teisės, o atitikties deklaracija taps negaliojančia.
Dėl netinkamo naudojimo arba naudojimo ne pagal naudojimo instrukcijas iš karto prarandamos garantinės teisės.

Leistinos darbo sąlygos
Raktą galima naudoti tik patalpose. Išvalytas oras, alyvos rūkas.
Leidžiamas per įrenginį su slėgio reguliatoriumi ir alyva.
miglos surinkėjas + džiovintuvas. Apsaugokite nuo drėgmės.

5. Techniniai duomenys

Modelis	**A533161**	**A533162**
Tiekimo slėgis [bar]	6,2	6,3
Didžiausias sukimo momentas [Nm]	310	570
Sukimosi krypties keitimas	Taip	Taip
Greitis [min^{-1}]	7000	7500
Ryšys	1/4"	1/4"
Garso galios lygis Lwa (pagal EN ISO 11148-6:2012) [dB(A)].	99,3	109,3
Garso slėgio lygis Lpa (pagal EN ISO 11148-6:2012) [dB(A)].	88,3	98,3
Matavimo neapibrėžtis Kpa/Kwa	3,0	3,0

Vibracijos lygis ah [m/s^2]	3,44	8,21
Matavimo neapibrėžtis Kah [m/s^2]	1,5	1,31

Informacija apie vibraciją ir triukšmą

Bendra vibracijos a_h vertė ir matavimo neapibrėžtis buvo nustatytos pagal ISO 28927-7 ir pateiktos lentelėje.

Triukšmo emisija buvo nustatyta pagal ISO 15744 standartą, vertės pateiktos pirmiau esančioje lentelėje.

DEMESIO **Triukšmas gali pakenkti klausai, todėl dirbdami visada dėvėkite klausos apsaugos priemones!**

Deklaruota bendroji vibracijos vertė buvo išmatuota pagal standartinį bandymo metodą ir gali būti naudojama vienai įrangai palyginti su kita. Nurodytą vibracijos lygį taip pat galima naudoti preliminariam vibracijos poveikio įvertinimui.

Vibracijos lygis faktiškai naudojant įrangą gali skirtis nuo deklaruotų verčių, priklausomai nuo darbo įrankių naudojimo, ypač nuo apdirbamo ruošinio tipo, ir nuo būtinybės nustatyti operatoriaus apsaugos priemones. Siekiant tiksliai įvertinti poveikį faktinio naudojimo sąlygomis, reikia atsižvelgti į visas darbo ciklo dalis, įskaitant laikotarpius, kai įrenginys išjungtas arba kai jis įjungtas, bet nenaudojamas darbui.

6. Pasiruošimas darbui

DEMESIO **Visus parengiamuosius darbus atlikite atjungę įrenginį nuo maitinimo šaltinio.**

Atjungtas nuo kompresoriaus.

A533162 rankenos apačioje yra srieginis lizdas, apsaugotas guminiu dangteliu, kurį reikia nuimti (B pav.).

Kartu su rinkiniu pateikiama greitoji jungtis įsukama į lizdą, naudojant veržliaraktį 14, pasukamąjį lizdą prilaikant veržliarakčiu 23 (C pav.). Įsukus greitąją jungtį galima greitai prijungti ir atjungti įrankį prie maitinimo šaltinio.

DEMESIO **Patikrinkite slėginės žarnos būklę, jei žarna pažeista, neprijunkite jos prie įrankio. Patikrinkite žarnos ir veržliarakčio sujungimo spaustuvus.**

Oro tiekimo jungtis

Tinkamo veržliarakčio prijungimo prie suspausto oro tiekimo sistemos schema pateikta schemoje (E pav.). Tokia prijungimo tvarka užtikrins įrankio efektyvumą ir ilgaamžiškumą. Naudojant teptuką, į įrankį padedama tiekti tepalą. Kiekvieną kartą būtinai patikrinkite alyvos lygį. Be to, schemoje parodyta, kaip naudojamas filtras, kad iš oro būtų pašalintas vanduo ir nešvarumai. Tai veiksniai, kurie spartina korozijos susidarymą. Vandens lygį filtre reikia tikrinti kasdien ir prireikus jį išleisti.

7. Įrenginio naudojimas

DEMESIO **Niekada nedirbkite su įrankiu, jei prieš tai jo neišbandėte ir neturite reikiamų asmeninių apsaugos priemonių.Labai svarbu, kad šalia pneumatinio smūginio veržliarakčio darbo vietos esantys žmonės būtų aprūpinti tinkamomis saugos priemonėmis (ausų apsaugomis, akiniais).**

1. Į oro įleidimo angą (rankenos apačioje) įlašinkite kelis lašus tepimo alyvos (A533161 pav. A-7, A533162 pav. D), jei prijungimo sistemoje nenaudojama alyva.

Rekomenduojama alyva: A531002.

2. Prie pneumatinio veržliarakčio su uždėtu dangteliu prijunkite suslėgto oro šaltinį (kaip parodyta schemoje (E pav.)).

Nuoroda į A533161

3. Nustatykite veleno sukimosi kryptį - virš gaiduko esantį sukimosi krypties jungiklį (A-6 pav.) pastumkite į padėtį "F" - "įsukimo" krypčiai, į padėtį "R" - "išsukimo" krypčiai.

4 Norėdami nustatyti už veržliarakčio greitį atsakingą oro srautą, pasukite rankenėlę (A-4 pav.): 1- mažiausias srautas, 4- didžiausias srautas.

5. nuspauskite rakto gaiduką (A -3 pav.).

Nuoroda į A533162

3. Reguliuokite kaiščio sukimosi kryptį rankenėle, esančia veržliarakčio nugarėlėje (D pav.). Poz. 1 - atsukimas viena didžiausia jėga. Poz. 2 - priveržimas, reguliuojant priveržimo jėgą.

4. nuspauskite klavišo gaiduką.

Norėdami nustatyti sukimo greitį, pasukite rankenėlę, esančią rakto gale.

DEMESIO **Baigę darbą nepamirškite atjungti žarnos nuo oro veržliarakčio.**

8. Nuolatinė priežiūra

DEMESIO **Visas techninės priežiūros operacijas atlikite atjungę įrenginį nuo maitinimo šaltinio.**

Pagrindinis valymas

Atjunkite suspausto oro šaltinį nuo veržliarakčio. Susikaupusią alyvą, dulkes galima pašalinti minkštinimo priemone arba išpūsti.

Saugykla

Laikykite raktą sausoje vietoje. Drėgmė gali sukelti vidinių metalinių dalių koroziją. Prieš laikant raktą, rekomenduojama į oro įsiurbimo angą įlašinti kelis lašus tepimo alyvos (C pav.).

9. Atsarginės dalys ir priedai

Norėdami įsigyti atsarginių dalių ir priedų, kreipkitės į "Dedra Exim Service". Kontaktinę informaciją rasite vadovo 1 puslapyje.

Užsakydami atsargines dalis, nurodykite partijos numerį vardinėje plokštelėje ir dalies numerį iš surinkimo brėžinio.

Garantiniu laikotarpiu remontas atliekamas pagal garantiniame lapelyje nurodytas sąlygas. Sugedusį gaminį remontui perduokite pirkimo vietoje (pardavėjas privalo priimti sugedusį gaminį), atsiųskite į centrinį "Dedra Exim" aptarnavimo centrą arba atsiųskite į artimiausią jūsų gyvenamajai vietai aptarnavimo centrą (aptarnavimo centrų sąrašas pateiktas www.dedra.pl). Maloniai prašome pridėti užpildytą garantijos kortelę. Pasibaigus garantiniam laikotarpiui, remontą atlieka centrinis servisas. Siųskite sugedusį gaminį į serviso centrą (siuntimo išlaidas apmoka naudotojas).

10. Gedimas pašalinamas savaime

DEMESIO **Prieš atlikdami bet kokius trikčių šalinimo darbus, atjunkite įrenginį nuo maitinimo šaltinio.**

Problema	Priežastis	Sprendimas
Įrenginys neveikia.	Žarna netinkamai prijungta arba pažeista.	Patikrinkite suspausto oro tiekimą
Veržliaraktis neįsitempia ir (arba) neapsuka	Per mažas darbinis slėgis.	Padidinkite darbinį slėgį.
		Pakeiskite o-žiedą arba tarpiklį.
		Naudokite atitinkamo skersmens kabelį.

11. Įrangos komplektavimas

1.Raktas,
2. 10 lizdų (9,10,11,12,13,14,17,19,22,24,27 mm),
3.Extension gabalas 125 mm,
4. Mini alyva,
5.Quick-connect,
6. plastikinis tepiklis,
7,4 mm šešiakampis veržliaraktis

12. Informacija naudotojams apie elektros ir elektroninės įrangos šalinimą

(taikoma namų ūkiams)



Ant gaminių arba pridedamuose dokumentuose nurodytas simbolis rodo, kad sugedusios elektros ar elektroninės įrangos negalima išmesti kartu su buitinėmis atliekomis. Jei norite atsikratyti, pakartotinai panaudoti ar utilizuoti komponentus, teisinga juos nuvežti į specializuotą surinkimo punktą, kur jie bus priimti nemokamai. Informaciją apie naudotos įrangos surinkimo vietas teikia vietos valdžios institucijos, pvz., savo interneto svetainėse.

Teisingas produkto utilizavimas padeda išsaugoti gamtos išteklius ir išvengti neigiamų padarinių žmonių sveikatai ir aplinkai, galinčių atsirasti dėl produkte esančių potencialiai pavojingų medžiagų, mišinių ir sudedamųjų dalių.

Už netinkamą atliekų šalinimą gresia baudos pagal atitinkamus vietos teisės aktus.

ES šalių naudotojai: Jei norite išmesti elektros ar elektroninę įrangą, kreipkitės į artimiausią prekybos vietą arba tiekėją, kuris jums suteiks daugiau informacijos. šalinimas ne Europos Sąjungos šalyse: Šis simbolis taikomas tik Europos Sąjungos šalims. Jei norite išmesti šį gaminį, kreipkitės į vietos valdžios institucijas arba pardavėją dėl tinkamo šalinimo būdo.

Garantijos kortelė

svetainėje

[Pneumatinis veržliaraktis]

Užsakymo numeris: A533162/A533162 Partijos numeris: .....

(toliau - Produktas)

Produkto įsigijimo data: .....

Pardavėjo antspaudas

Pardavėjo parašas ir data: .....

Naudotojo pareiškimas:

Patvirtinu, kad buvau informuotas apie garantijos sąlygas ir pasekmes, jei nesilaikysiu naudojimo instrukcijoje ir garantijos kortelėje pateiktų nurodymų. Esu susipažinęs su šios garantijos sąlygomis, kurias patvirtinu savo ranka rašytu parašu:

.....

Data ir vietaVartotojo parašas

I. Atsakomybė už gaminį

(1) Garantas - Dedra Exim Sp. z o.o., kurios registruota buveinė yra Pruškove, adresas: 3 Maja 8, 05-800 Pruszków, KRS 0000062517, Varšuvos miesto apylinkės teismas Varšuvoje, Nacionalinio teismų registro XIV ekonomikos skyrius, NIP 527-020-49-33, įstatinis kapitalas: PLN 100 980,00 PLN.

2 Šioje garantinėje kortelėje nustatytomis sąlygomis Garantas garantuoja gaminį, gautą iš Garanto platinimo.

(3) Atsakomybė pagal garantiją taikoma tik defektams, atsiradusiems dėl priežasčių, būdingų Produktui jo perdavimo Vartotojui metu.

(4) Naudotojas, remdamasis garantija, turi teisę reikalauti, kad gaminys būtų nemokamai suremontuotas, jei defektas paaiškėjo per garantijos laikotarpį. Gaminio remontas (remonto būdas) atliekamas Garanto nuožiūra. Jei Garantas nustato, kad remontas neįmanomas, jis pasilieka teisę pakeisti sugedusią detalę ar visą Gaminį į neturintį defektų, sumažinti Gaminio kainą arba atsisakyti sutarties.

Vartotojo, kuris nėra vartotojas, kaip apibrėžta 1964 m. balandžio 23 d. Įstatyme, atžvilgiu. Civilinio kodekso, Garanto atsakomybė už nuostolius, atsirandančius dėl šios garantijos ir (arba) susijusius su jos sudarymu ir vykdymu, neatsižvelgiant į teisinį titulą, yra apribota iki maksimalios nekokybiško Produkto vertės.

II. Garantijos laikotarpis

Produkto sudedamosios dalys	Garantinės apsaugos trukmė
Pneumatinis veržliaraktis	24 mėnesius nuo gaminio įsigijimo datos, kaip nurodyta šioje garantijos kortelėje.
Darbo patarimai	Prekės, kurioms garantija netaikoma

III. Naudojimosi garantija sąlygos

Vartotojas turi pateikti užpildytą gaminio garantinį lapą ir pagrįsti gaminio įsigijimo aplinkybes, pvz., pateikti kvitą, sąskaitą faktūrą ir pan. Siekiant efektyvaus skundų nagrinėjimo, rekomenduojama, kad Vartotojas kartu su Gaminiu pateiktų visas sudedamąsias dalis, nurodytas Vartotojo vadove esančiame skyriuje "Įrenginio komplektacija".
2. kad naudotojas laikytųsi naudojimo vadove ir garantijos kortelėje pateiktų nurodymų.
Garantija galioja tik Lenkijos Respublikos ir ES teritorijoje.
Garantija netaikoma Produkto defektams, atsirandantiems dėl:
a. Naudotojas nesilaiko naudojimo instrukcijoje nustatytų sąlygų, ypač dėl tinkamo naudojimo, techninės priežiūros ir valymo;
b. Naudotojas naudoja valymo ar priežiūros priemones, kurios neatitinka naudojimo instrukcijų;
c. Vartotojas netinkamai saugo ir transportuoja gaminį;
d. Vartotojo atlikti neleistini gaminio pakeitimai ir (arba) modifikacijos, nesuderintos su garantu;
e. Naudotojas gaminyje naudoja eksploatacines medžiagas, kurios neatitinka naudojimo instrukcijos.
(5) Vartotojas, kuris nėra vartotojas, kaip apibrėžta 1964 m. balandžio 23 d. Įstatyme. Civilinis kodeksas, netenka garantijos Produktui, kuriame:
- naudotojas pašalino, pakeitė arba sugadino serijos numerius, datos nuorodas ir vardines lenteles;
- plombos buvo pažeistos naudotojo arba yra naudotojo pažeidimo požymių.
Dėmesio: Naudotojas pats ir savo sąskaita atlieka veiksmus, susijusius su kasdiene gaminio eksploatacija, kurie, be kita ko, numatyti naudojimo instrukcijoje.

IV. Skundų teikimo procedūra

(1) Jei paaiškėja, kad gaminys veikia netinkamai, prieš pateikdami pretenziją privalote įsitikinti, kad visi veiksmai, ypač nurodyti naudojimo instrukcijoje, buvo atlikti teisingai.
(2) Skundą rekomenduojama pateikti nedelsiant, pageidautina per 7 dienas nuo gaminio defekto pastebėjimo. Vartotojui, kuris nėra vartotojas, kaip apibrėžta 1964 m. balandžio 23 d. įstatyme. Civilinis kodeksas, netenka iš šios garantijos kylančių teisių, jei skundas nepateikiamas per 7 dienas.
(3) Pranešti apie skundą galima, inter alia, Produkto pirkimo vietoje, garantiniame aptarnavime arba raštu nurodytu adresu: Dedra Exim Sp. z o.o., ul. 3 Maja 8, 05-800 Pruszków.
(4) Naudotojas gali pateikti skundą naudodamasis interneto svetainėje www.dedra.pl esančia forma. ("Garantinio skundo forma").
5. Garantinio aptarnavimo tarnybos adresus atskirose šalyse galima rasti adresu www.dedra.pl. Jei konkrečioje šalyje nėra garantinio aptarnavimo tarnybos, garantinius reikalavimus rekomenduojama adresuoti: Dedra Exim Sp. z o.o. ul. 3 Maja 8, 05-800 Pruszków (Lenkija).
6 Siekiant užtikrinti Vartotojo saugumą, draudžiama naudoti sugedusį gaminį.
7 Įspėjimas: Naudojant sugedusį gaminį kyla pavojus naudotojo sveikatai ir gyvybei.
8 Įsipareigojimai pagal garantiją įvykdomi per 14 darbo dienų, skaičiuojant nuo tos dienos, kai Vartotojas pristato pretenduojamą Produktą.
9. prieš pristatant sugedusį gaminį reklamacijai, rekomenduojama jį išvalyti. 10. Rekomenduojama kruopščiai apsaugoti reklamuojamą Gaminį nuo pažeidimų transportavimo metu (reklamuojamą Gaminį rekomenduojama pristatyti originalioje pakuotėje).
(10) Garantinis laikotarpis pratęsiamas laikotarpiui, per kurį Vartotojas dėl defekto negalėjo naudotis gaminiu, kuriam taikoma garantija.
Garantija nepanaikina, neapriboja ir nesustabdo Vartotojo teisių, numatytų garantijos taisyklėse dėl parduotų prekių defektų.

Vadovaudamiesi 2016 m. balandžio 27 d. Europos Parlamento ir Tarybos reglamento (ES) 2016/679 dėl fizinių asmenų apsaugos tvarkant asmens duomenis ir dėl laisvo tokių duomenų judėjimo ir kuriuo panaikinama Direktyva 95/46/EB 13 straipsnio 1 ir 2 dalimis, informuojame, kad

1. Formoje pateiktų jūsų asmens duomenų valdytojas yra DEDRA-EXIM sp. z o.o., kurios registruota buveinė yra Pruszkowe, 3 Maja g. 8, 05-800 Pruszkow (toliau: "Administratorius").
2. Jūsų duomenys bus tvarkomi tik siekiant atlikti prietaiso garantijos procedūrą pagal Bendrojo duomenų apsaugos reglamento 6 straipsnio 1 dalies b punktą (toliau: „BDAR“) Duomenys teikiami savanoriškai, tačiau jie būtini garantijos procedūrai
3. Jūsų duomenys bus tvarkomi garantijos procedūros vykdymo nagrinėjimo laikotarpiu ir archyvavimo tikslais, jei prireiktų apsiginti nuo galimų pretenzijų Administratoriui, bet ne ilgiau nei iki tol, kol joms įvyks senaties terminas.
4. Jūsų duomenys gali būti atskleisti tik tiems subjektams, kurie tvarko duomenis duomenų administratoriaus vardu pagal rašytinę asmens duomenų tvarkymo pavedimo sutartį, teikiančią: technines paslaugas, hosting'o ar interneto svetainės priežiūros paslaugas, IT paslaugas, kurjerių paslaugas. Administratoriaus tiekėjai privalo užtikrinti duomenų saugumą ir laikytis galiojančių teisės aktų reikalavimų, susijusių su asmens duomenų apsauga, ir negali naudoti patikėtų asmens duomenų kitais nei sutartyje su Administratoriumi nurodytais tikslais.
5. Jūsų duomenys nebus tvarkomi automatizuotomis priemonėmis, įskaitant profiliavimą, ir nebus perduodami trečiajai šaliai / tarptautinei organizacijai.
6. Bet kuriuo metu turite teisę susipažinti su savo duomenų turiniu ir teisę ištaisyti, ištrinti, apriboti duomenų tvarkymą, teisę į duomenų perkeliamumą, teisę prieštarauti bet kuriuo metu.
7. Visais klausimais, susijusiais su administratoriaus atliekamu jūsų asmens duomenų tvarkymu, galite kreiptis šiuo el. pašto adresu: daneosobowe@dedra.pl.;
8. Turite teisę pateikti skundą tinkamai duomenų apsaugos institucijai;

LV Satura rādītājs

1. Attēli un zīmējumi
2. Ierīces apraksts
3. Ierīces pielietojums
4. Lietošanas ierobežojumi
5. Tehniskie dati
6. Sagatavošana darbībai
7. Ierīces lietošana
8. Tekošas tehniskas apkopes darbības
9. Rezerves daļas un piederumi
10. Patstāvīga avāriju novēršana
11. Ierīces komplektācija
12. Informācija lietotājiem par elektrisku un elektronisku iekārtu likvidēšanu
13. Garantijas karte

Oriģinālās instrukcijas tulkojum

Atbilstības deklarācija ir pievienota instrukcijai kā atsevišķs dokuments. Atbilstības deklarācijas neesamības gadījumā sazinieties ar uzņēmumu Dedra Exim Sp. z o.o.
Vispārīgie drošības noteikumi ir pievienoti instrukcijai kā atsevišķa brošūra.

BRĪDINĀJUMS. Izlasiet visus brīdinājumus, kas apzīmēti ar simbolu, un visas instrukcijas. Zemāk norādīto brīdinājumu un drošības norādījumu neievērošana var kļūt par elektrošoka, ugunsgrēka vai smagu traumu iemeslu.
Saglabājiet visus brīdinājumus un instrukcijas turpmākajai lietošanai.

2. Ierīces apraksts

A attēls: 1.Korpuss, 2.Uzgriežņu stiprinājums, 3.Sprūds, 4.Jaudas regulēšanas poga, 5.Rokturis/rokturis, 6.Rotācijas virziena slēdzis, 7.Saspiestā gaisa savienojums.

3. Ierīces mērķis

Pneimatisko uzgriežņu atslēgu, kas darbojas kopā ar kompresoru, izmanto, lai atskrūvētu automašīnu riteņu skrūves un uzgriežņus.
Attiecas uz A533162
Atslēgas konstrukcijā ir izmantots TWIN HAMMER (pazīstams arī kā "dubultais āmurs") trieciena mehānisms. TWIN HAMMER sistēma sastāv no diviem āmuriem, kas rotē ap vārpstu slēgtā sistēmā. Šāda konstrukcija ļauj sasniegt lielu griezes momentu jau pirmajā rotora rotācijā, jo abi āmuri var sist vienlaicīgi no abām pusēm. Šādai konstrukcijai, kas sastāv no diviem gredzenveida āmuriem, ir raksturīga augsta izturība, un tā ir īpaši piemērota ilgiem darba cikliem. Vēl viena priekšrocība ir salīdzinoši nelielais sastāvdaļu skaits, kas atvieglo apkalpošanu. Pneimatiskais uzgriežņu atslēgu mehānisms A533162 ar TWIN-HAMMER mehānismu jāizmanto, ja ir nepieciešama visaugstākā veiktspēja.
Ierīci ir atļauts izmantot renovācijas un celtniecības darbos, remontdarbnīcās, amatieru darbos, ievērojot lietošanas instrukcijā ietvertos lietošanas nosacījumus un pieļaujamos darba apstākļus.

4. Lietošanas ierobežojumi

Ierīci drīkst lietot tikai saskaņā ar turpmāk norādītajiem "Pieļaujamajiem ekspluatācijas apstākļiem".
Neatļautas izmaiņas mehāniskajā un elektriskajā konstrukcijā, jebkādas modifikācijas, apkopes darbības, kas nav aprakstītas lietošanas instrukcijā, tiks uzskatītas par nelikumīgām, kā rezultātā nekavējoties tiks zaudētas garantijas tiesības un atbilstības deklarācija zaudēs spēku.
Ja ierīce tiek izmantota nepareizi vai neatbilstoši lietošanas instrukcijai, garantijas tiesības tiek nekavējoties zaudētas.

Pieļaujamie darba apstākļi
Atslēgu drīkst izmantot tikai telpās. Attīrīts gaiss, eļļas migla. Caur ierīci ar spiediena regulatoru un eļļotāju.
miglotājs + žāvētājs. Aizsargā no mitruma.

5. Tehniskie dati

Modelis	**A533161**	**A533162**
Piegādes spiediens [bar]	6,2	6,3
Maksimālais griezes moments [Nm]	310	570
Rotācijas virziena maiņa	Jā	Jā
Ātrums [min^{-1}]	7000	7500
Savienojums	1/4"	1/4"
Skaņas jaudas līmenis Lwa (saskaņā ar EN ISO 11148-6:2012) [dB(A)].	99,3	109,3
Skaņas spiediena līmenis Lpa (saskaņā ar EN ISO 11148-6:2012) [dB(A)].	88,3	98,3
Mērījumu nenoteiktība Kpa/Kwa	3,0	3,0

Vibrācijas līmenis ah [m/s^2]	3,44	8,21
Mērījumu nenoteiktība Kah [m/s^2]	1,5	1,31

Informācija par vibrāciju un troksni

Vibrācijas a_h kombinētā vērtība un mērījumu nenoteiktība tika noteikta saskaņā ar ISO 28927-7 un ir norādīta tabulā.

Trokšņa emisijas tika noteiktas saskaņā ar ISO 15744, vērtības ir norādītas tabulā.

UZMANĪBU **Troksnis var izraisīt dzirdes bojājumus, darba laikā vienmēr lietojiet dzirdes aizsardzības līdzekļus!**

Deklarētā kopējā vibrācijas vērtība ir izmērīta saskaņā ar standarta testa metodi, un to var izmantot, lai salīdzinātu vienu iekārtu ar citu. Norādīto vibrācijas līmeni var izmantot arī vibrācijas iedarbības sākotnējam novērtējumam.

Vibrācijas līmenis iekārtas faktiskās lietošanas laikā var atšķirties no deklarētajām vērtībām atkarībā no darba rīku lietošanas, jo īpaši no apstrādājamā materiāla veida un nepieciešamības noteikt pasākumus operatora aizsardzībai. Lai precīzi novērtētu iedarbību faktiskās lietošanas apstākļos, jāņem vērā visas darba cikla daļas, tostarp periodi, kad iekārta ir izslēgta vai kad tā ir ieslēgta, bet netiek izmantota darbam.

6. Sagatavošanās darbam

UZMANĪBU **Veiciet visus sagatavošanās darbus, atvienojot ierīci no strāvas padeves.**

Atvienots no kompresora.

A533162 roktura apakšpusē ir vītņota ligzda, kas aizsargāta ar gumijas vāciņu, kurš jānoņem (B attēls).

Komplektā iekļauto ātro savienotāju ieskrūvē kontaktligzdā, izmantojot uzgriežņu atslēgu 14, turot grozāmo kontaktligzdu ar uzgriežņu atslēgu 23 (C attēls). Ātrās savienotājzmavas ieskrūvēšana ļauj ātri pieslēgt un atvienot darbarīku pie barošanas avota.

UZMANĪBU **Pārbaudiet spiediena šļūtenes stāvokli, ja šļūtene ir bojāta, nepievienojiet to darbarīkam. Pārbaudiet savienojuma skavas uz šļūtenes un uz uzgriežņu atslēgas.**

Gaisa padeves savienojums

Diagrammā (E attēls) ir parādīta atslēgas pareizā pieslēguma shēma saspiestā gaisa padeves sistēmai. Šāds pieslēguma izkārtojums nodrošinās instrumenta efektivitāti un izturību. Eļļas padeves ierīces izmantošana palīdz darbarīku apgādāt ar smērvielu. Katru reizi pārliecinieties, ka ir pārbaudīts eļļas līmenis. Turklāt shēmā parādīta filtra izmantošana, lai no gaisa noņemtu ūdeni un netīrumus. Tie ir faktori, kas paātrina korozijas veidošanos. Ūdens līmenis filtrā jāpārbauda katru dienu un nepieciešamības gadījumā jāiztukšo.

7. Lerīces lietošana

UZMANĪBU **Nekad nelietojiet instrumentu, ja iepriekš neesat to pārbaudījuši un neesat aprīkoti ar nepieciešamajiem individuālajiem aizsardzības līdzekļiem.Ir svarīgi, lai cilvēki, kas atrodas pneimatiskā triecienatslēgas darba zonas tuvumā, būtu aprīkoti ar atbilstošiem aizsardzības līdzekļiem (ausu aizsargi, aizsargbrilles).**

1. Ievadiet dažus pilienus smēreļļas (A533161 - A-7. att., A533162 - D. att.) gaisa ieplūdes atverē (roktura apakšējā pusē), ja savienojuma sistēmā nav izmantots eļļotājs.
Ieteicamā eļļa: A531002.
2. Pieslēdziet saspiestā gaisa avotu (kā parādīts shēmā (E att.)) pie pneimatiskā uzgriežņa atslēgas ar uzlikto vāciņu.

Attiecas uz A533161

3. iestatiet vārpstas rotācijas virzienu - pagrieziet rotācijas virziena slēdzi (A-6. attēls), kas atrodas virs sprūda, pozīcijā "F", lai iestatītu "skrūvēšanas" virzienu, un pozīcijā "R", lai iestatītu "atskrūvēšanas" virzienu.
4 Lai iestatītu gaisa plūsmu, kas ir atbildīga par uzgriežņu atslēgas ātrumu, pagrieziet pogu (A-4. attēls): 1- minimālā plūsma, 4- maksimālā plūsma.
5. nospiediet taustiņa sprūda pogu (A -3. attēls).

Attiecas uz A533162

3. Noregulējiet tapas rotācijas virzienu, izmantojot uzgriežņu atslēgas aizmugurē esošo pogu (D attēls). Poz. 1 - atskrūvēšana ar vienu maksimālo spēku. Poz. 2 - pievilkšana, regulējot pievilkšanas spēku.
4. nospiediet taustiņa sprūda pogu.
Lai iestatītu griešanās ātrumu, pagrieziet slēdzi taustiņa aizmugurē.

UZMANĪBU **Neaizmirstiet pēc darba pabeigšanas atvienot šļūteni no pneimatiskā uzgriežņa.**

8. Pastāvīga apkope

UZMANĪBU **Veiciet visas apkopes darbības, atvienojot ierīci no strāvas padeves.**

Tīrīšanas atslēgas

Atvienojiet saspiestā gaisa avotu no atslēgas. Eļļas un putekļu uzkrājumus var noņemt ar mīkstinošu līdzekli vai izsviest.

Uzglabāšana

Uzglabājiet atslēgu sausā vietā. Mitrums var izraisīt iekšējo metāla daļu koroziju. Pirms uzglabāt atslēgu, ieteicams iepilināt dažus pilienus smēreļļas gaisa ieplūdes atverē (C attēls).

9. Rezerves daļas un piederumi

Lai iegādātos rezerves daļas un piederumus, sazinieties ar Dedra Exim Service. Kontaktinformācija atrodama rokasgrāmatas 1. lappusē.

Pasūtot rezerves daļas, lūdzu, norādiet sērijas numuru uz plāksnītes un detaļas numuru no montāžas rasējuma.

Garantijas laikā remonts tiek veikts saskaņā ar garantijas kartē norādītajiem noteikumiem un nosacījumiem. Lūdzu, nododiet bojāto izstrādājumu remontam tā iegādes vietā (pārdevējam ir pienākums pieņemt bojāto izstrādājumu), nosūtiet to uz Dedra Exim centrālo servisa centru vai nosūtiet to uz jūsu dzīvesvietai tuvāko servisa centru (servisa centru saraksts atrodams www.dedra.pl). Lūdzu, pievienojiet aizpildītu garantijas karti. Pēc garantijas termiņa beigām remontu veic centrālais servisa centrs. Nosūtiet bojāto izstrādājumu uz servisa centru (transportēšanas izdevumus sedz lietotājs).

10. Defektu dzēšana pati no sevis

UZMANĪBU **Pirms traucējumu novēršanas atvienojiet ierīci no strāvas padeves.**

Problēma	Cēlonis	Risinājums
Ierīce nedarbojas.	Šļūtene ir nepareizi savienota vai bojāta.	Pārbaudiet saspiestā gaisa padevi
Atslēga netiek pievilkta/apļauta	Pārāk zems darba spiediens.	Palieliniet darba spiedienu.
		Nomainiet o-gredzenu vai blīvi.
		Izmantojiet atbilstoša diametra kabeli.

11. Aprīkojuma komplektācija

1. Atslēga,
2. 10 ligzdas (9,10,11,12,13,14,17,19,22,24,27 mm),
3. .Extension gabals 125 mm,
4. Mini eļļotājs,
5. Quick-connect,
6. plastmasas eļļotājs,
7,4 mm sešstūra atslēga

12. Informācija lietotājiem par elektrisko un elektronisko iekārtu iznīcināšanu

(attiecas uz mājsaimniecībām)



Simbols, kas redzams uz izstrādājumiem vai pievienotajā dokumentācijā, norāda, ka bojātas elektriskās vai elektroniskās iekārtas nedrīkst izmest kopā ar sadzīves atkritumiem. Ja vēlaties atbrīvoties no sastāvdaļām, atkārtoti izmantot vai reģenerēt, pareizi ir nogādāt tās specializētā savākšanas punktā, kur tās tiks pieņemtas bez maksas. Informāciju par lietotu iekārtu savākšanas punktu atrašanās vietu sniedz vietējās iestādes, piemēram, savās tīmekļa vietnēs.

Pareiza produkta utilizācija palīdz saglabāt dabas resursus un izvairīties no negatīvas ietekmes uz cilvēku veselību un vidi, kas var rasties produkta sastāvā esošo potenciāli bīstamo vielu, maisījumu un sastāvdaļu dēļ.

Par nepareizu atkritumu apglabāšanu draud sodi saskaņā ar attiecīgajiem vietējiem noteikumiem.

Lietotāji ES valstīs: Ja nepieciešams atbrīvoties no elektriskām vai elektroniskām iekārtām, sazinieties ar tuvāko tirdzniecības vietu vai savu piegādātāju, kas jums sniegs papildu informāciju.

apglabāšana valstīs ārpus Eiropas Savienības: Šis simbols attiecas tikai uz Eiropas Savienības valstīm. Ja vēlaties šo izstrādājumu izmest, sazinieties ar vietējām iestādēm vai izplatītāju, lai noskaidrotu pareizo utilizācijas metodi.

Garantijas karte

vietnē

[Pneimatiskais uzgriežņu atslēga]

Pasūtījuma numurs: A533162/A533162 Partijas numurs: .....

(turpmāk tekstā - "Produkts")

Produkta iegādes datums: .....

Tirgotāja zīmogs

Pārdevēja datums un paraksts: .....

Lietotāja paziņojums:

Es apstiprinu, ka esmu informēts par garantijas nosacījumiem un sekām, kas var rasties, ja neievēros lietošanas instrukcijā un garantijas kartē norādītās vadlīnijas. Esmu iepazinies ar šīs garantijas nosacījumiem, ko apliecinu ar savu parakstu:

.....

Datums un vieta Lietotāja paraksts

I. Atbildība par produktu

(1) Garants - Dedra Exim Sp. z o.o. ar juridisko adresi Pruškovā, adrese: 3 Maja 8, 05-800 Pruszków, KRS 0000062517, Varšavas pilsētas apgabaltiesa Varšavā, Valsts tiesu reģistra XIV Ekonomikas nodaļa, NIP 527-020-49-33, pamatkapitāls: PLN 100 980,00.

2 Saskaņā ar šajā garantijas kartē izklāstītajiem noteikumiem un nosacījumiem Garantijas devējs garantē produktu, kura izcelsme ir Garantijas devēja izplatīšanas vietā.

(3) Atbildība saskaņā ar garantiju attiecas tikai uz defektiem, kas radušies tādu iemeslu dēļ, kuri ir raksturīgi Produktam brīdī, kad tas nodots Lietotājam.

(4) Lietotājam, pamatojoties uz garantiju, ir tiesības uz Preces bezmaksas remontu, ja defekts ir atklājies garantijas laikā. Preces remonta veids (remonta metode) ir Garantijas devēja ziņā. Ja Garantētājs konstatē, ka remonts nav iespējams, Garantētājs patur tiesības aizstāt bojāto elementu vai visu Ražojumu

ar tādu, kas nesatur defektus, samazināt Ražojuma cenu vai atteikties no līguma.
Attiecībā uz Lietotāju, kas nav patērētājs 1964. gada 23. aprīļa likuma izpratnē. Civilkodeksa, Garantijas devēja atbildība par zaudējumiem, kas izriet no šīs garantijas un/vai saistībā ar tās noslēgšanu un izpildi, neatkarīgi no juridiskā nosaukuma, ir ierobežota maksimāli līdz bojātā Produkta vērtībai.

II. Garantijas termiņš

Produkta sastāvdaļas	Garantijas aizsardzības ilgums
Pneimatiskais uzgriežņu atslēga	24 mēnešus no Produkta iegādes datuma, kā norādīts šajā garantijas kartē.
Darba padomi	Preces, uz kurām neattiecas garantija

III. Garantijas izmantošanas nosacījumi

Lietotājam jāuzrāda aizpildīta Preces garantijas karte un jāpamato Preces iegādes apstākļi, piemēram, uzrādot čeku, rēķinu utt. Efektīvai sūdzību izskatīšanai ieteicams, lai Lietotājs kopā ar Ražojumu iesniegtu visas sastāvdaļas, kas norādītas Lietotāja rokasgrāmatā "Ierīces komplektācija".
2. lietotājs ievēro lietošanas rokasgrāmatā un garantijas kartē sniegtos norādījumus.
Garantija attiecas tikai uz Polijas Republikas un ES teritoriju.
Garantija neattiecas uz Preces defektiem, kas radušies, jo īpaši, ja:
a. Lietotājs neievēro lietošanas instrukcijā izklāstītos nosacījumus, jo īpaši attiecībā uz pareizu ekspluatāciju, apkopi un tīrīšanu;
b. Lietotājs izmanto tīrīšanas vai apkopes līdzekļus, kas neatbilst lietošanas instrukcijai;
c. Neatbilstoša Produkta uzglabāšana un transportēšana, ko veic Lietotājs;
d. Lietotāja veiktas neatļautas izmaiņas un/vai pārveidojumi Produktā, kas nav saskaņoti ar Garantijas devēju;
e. ja Lietotājs izstrādājumā izmanto palīgmateriālus, kas neatbilst lietošanas instrukcijai.
(5) Lietotājs, kas nav patērētājs 1964. gada 23. aprīļa likuma izpratnē. Civilkodeksa, zaudē garantiju Produktam, kurā:
- lietotājs ir noņēmis, mainījis vai sabojājis sērijas numurus, datuma norādes un nominālvērtības plāksnītes;
- lietotājs ir sabojājis plombas vai ir redzamas lietotāja manipulācijas pazīmes.
Uzmanību: Lietotājs pats un uz sava rēķina veic darbības, kas saistītas ar izstrādājuma ikdienas ekspluatāciju un cita starpā izriet no lietošanas instrukcijas.

IV. Sūdzību procedūra

(1) Gadījumā, ja tiek konstatēts, ka Produkts darbojas nepareizi, pirms pretenzijas iesniegšanas jums ir jāpārliecinās, ka visas darbības, kas īpaši norādītas lietošanas instrukcijā, ir veiktas pareizi.
(2) Sūdzību ieteicams iesniegt nekavējoties, vēlams 7 dienu laikā pēc tam, kad pamanīts Preces defekts. Lietotājam, kurš nav patērētājs 1964. gada 23. aprīļa likuma izpratnē. Civilkodeksa, zaudē no šīs garantijas izrietošās tiesības, ja sūdzība netiek iesniegta 7 dienu laikā.
(3) Paziņojumu par sūdzību var iesniegt, cita starpā, Produkta iegādes vietā, garantijas servisā vai rakstveidā uz norādīto adresi: Dedra Exim Sp. z o.o., ul. 3 Maja 8, 05-800 Pruszków.
(4) Lietotājs var iesniegt sūdzību, izmantojot tīmekļa vietnē www.dedra.pl pieejamo veidlapu. ("Garantijas pretenzijas veidlapa").
5. garantijas dienesta adreses atsevišķās valstīs ir pieejamas vietnē www.dedra.pl. Ja konkrētā valstī nav garantijas dienesta, garantijas pretenzijas ieteicams adresēt: Dedra Exim Sp. z o.o. ul. 3 Maja 8, 05-800 Pruszków (Polija).
6 Lietotāja drošības apsvērumu dēļ bojāta Produkta lietošana ir aizliegta.
7 Brīdinājums: Bojāta izstrādājuma lietošana ir bīstama lietotāja veselībai un dzīvībai.
8 Garantijas saistību izpilde notiks 14 darba dienu laikā, skaitot no dienas, kad Lietotājs ir piegādājis pretenzijā norādīto preci.
9. pirms defektētā Produkta nodošanas pretenzijai, to ieteicams notīrīt. 10. Reklamējamo Preci ieteicams rūpīgi aizsargāt pret bojājumiem transportēšanas laikā (reklamējamo Preci ieteicams piegādāt oriģinālajā iepakojumā).
(10) Garantijas termiņš tiek pagarināts par laiku, kurā Lietotājs nav varējis lietot Produktu, uz kuru attiecas garantija, defekta dēļ.
Garantija neizslēdz, neierobežo vai neaptur Lietotāja tiesības saskaņā ar garantijas noteikumiem attiecībā uz pārdoto preču defektiem.

Saskaņā ar Eiropas Parlamenta un Padomes 2016. gada 27. aprīļa Regulas (ES) 2016/679 par fizisku personu aizsardzību attiecībā uz personas datu apstrādi un šādu datu brīvu apriti un ar ko atceļ Direktīvu 95/46/EK 13. panta 1. un 2. punktu, informējam jūs, ka.

1. Jūsu veidlapā norādītu personas datu pārzinis ir DEDRA-EXIM sp. z o.o., ar juridisko adresi Pruškovā, ul. 3 Maja 8, 05-800 Pruszków (tālāk: “Pārzinis”).
2. Jūsu dati tiks apstrādāti tikai, lai veiktu ierīces garantijas procedūru saskaņā ar Vispārīgo datu aizsardzības noteikumu (turpmāk tekstā: “VDAR”) 6. panta 1. daļas b. burtu. Datu sniegšana ir brīvprātīga, bet nepieciešama garantijas procedūras veikšanai.
3. Jūsu dati tiks apstrādāti garantijas procedūras izskatīšanas laikā un arhivēšanas nolūkos gadījumā, ja būs nepieciešams aizstāvēties pret jebkādām pretenzijām pret Pārzini, ne ilgāk kā līdz to termiņa beigām.
4. Jūsu datus drīkst izpaust tikai personām, kuras apstrādā datus pārzinim, pamatojoties uz rakstisku līgumu par personas datu apstrādes uzticēšanu, cita starpā subjektiem, kas nodrošina: tehniskā dienesta pakalpojumus, hostingu vai vietnes apkopi, IT pakalpojumus, kurjeru pakalpojumus. Pārziņa piegādātājiem ir pienākums nodrošināt datu drošību un ievērot piemērojamo likumu prasības, kas saistītas ar personas datu aizsardzību, un viņi nedrīkst izmantot uzticētos personas datus citiem mērķiem, nevis tiem, kas noteikti līgumā ar Pārzini.
5. Jūsu dati netiks apstrādāti automatizēti, tostarp profilēšanas veidā, un tie netiks pārsūtīti uz trešo valsti / starptautisku organizāciju.
6. Jums ir tiesības jebkurā laikā piekļūt saviem datiem un labot, dzēst, ierobežot apstrādi, tiesības pārsūtīt datus, tiesības iesniegt iebildumus, jebkurā brīdī.
7. Visos jautājumos, kas saistīti ar jūsu personas datu apstrādi, ko veic Pārzinis, varat sazināties ar šo e-pasta adresi: daneosobowe@dedra.pl.
8. Jums ir tiesības iesniegt sūdzību iestādei, kas ir atbildīga par personas datu aizsardzību.

HU Tartalomjegyzék

1. Képek és ábrák
2. A készülék leírása
3. A készülék rendeltetésszerű használata
4. A használat korlátozása
5. Műszaki adatok
6. Felkészülés a munkára
7. A készülék használata
8. Folyamatos karbantartás
9. Alkatrészek és tartozékok
10. Önhibaelhárítás
11. A készülék kompletizálása
12. Információ a felhasználóknak az elektromos és elektronikus eszközök ártalmatlanításáról
13. Jótállási kártya

Az eredeti utasítás fordítása
A megfelelőségi nyilatkozatot külön dokumentumként csatolták az utasításhoz. A megfelelőségi nyilatkozat hiányában lépjen kapcsolatba a Dedra Exim Kft. Céggel.
Az általános biztonsági feltételeket külön útmutatásként csatolták az utasításokhoz. Az általános biztonsági feltételeket külön útmutatásként csatolták az utasításokhoz.

Szimbólummal jelölt összes FIGYELMEZTETÉST és az utasításokkal . Az alábbi figyelmeztetések és biztonsági utasítások be nem tartása áramütést, tüzet vagy súlyos sérülést okozhat. **Tartsa a figyelmeztetéseket és utasításokat jövői használatára.**

2. A készülék leírása

A. ábra: 1.Test, 2.Nyersanyagtartozék, 3.Kioldó, 4.Teljesítményszabályozó gomb, 5.Fogantyú/markolat, 6.Forgásirány kapcsoló, 7.Sűrített levegő csatlakozása

3. a készülék célja

A kompresszorral együtt működő pneumatikus csavarkulcsot az autók kerekeinek csavarjainak, anyáinak meglazítására használják.
Az A533162-re vonatkozik
A villáskulcs kialakítása egy TWIN HAMMER ütőmechanizmust használ (más néven "dupla ütő"). A TWIN HAMMER rendszer két kalapácsból áll, amelyek zárt rendszerben forognak az orsó körül. Ez a kialakítás lehetővé teszi, hogy már a rotor első fordulatán nagy nyomatékot érjünk el, mivel mindkét kalapács egyszerre tud ütni mindkét oldalról. Ezt a két gyűrűs kalapácsból álló kialakítást nagy tartósság jellemzi, és különösen alkalmas hosszú üzemi ciklusok esetén. További előnye a viszonylag kis számú alkatrész, ami megkönnyíti a szervizelést. Az A533162 pneumatikus kulcsot TWIN-HAMMER mechanizmussal ott kell használni, ahol a legnagyobb teljesítményre van szükség.
A készülék használata felújítási és építési munkáknál, javítóműhelyekben, amatőr munkáknál megengedett, a használati utasításban szereplő használati feltételek és megengedett munkakörülmények betartása mellett.

4. Felhasználási korlátozások

A készüléket csak az alábbi "Megengedett üzemeltetési feltételek" szerint szabad használni.
A mechanikai és elektromos szerkezeten végzett, nem engedélyezett változtatások, bármilyen módosítás, a használati utasításban nem leírt karbantartási műveletek jogellenesnek minősülnek, és a jótállási jogok azonnali elvesztését eredményezik, a megfelelőségi nyilatkozat pedig érvényét veszti.
A nem rendeltetésszerű használat vagy a használati utasításban foglaltaktól eltérő használat a garanciális jogok azonnali elvesztését vonja maga után.

Megengedett munkakörülmények
A kulcs csak beltérben használható. Tisztított levegő, olajköd. Nyomásszabályozóval és olajozóval ellátott egységen keresztül vezetve.
ködképző + szárító. Véd a nedvességtől.

5. Műszaki adatok

Modell	**A533161**	**A533162**
Táplálási nyomás [bar]	6,2	6,3
Maximális nyomaték [Nm]	310	570
A forgásirány megváltoztatása	Igen	Igen
Sebesség [min^{-1}]	7000	7500
Kapcsolat	1/4"	1/4"
Lwa hangteljesítményszint (az EN ISO 11148-6:2012 szabvány szerint) [dB(A)].	99,3	109,3
Hangnyomásszint Lpa (az EN ISO 11148-6:2012 szabvány szerint) [dB(A)].	88,3	98,3

Mérési bizonytalanság Kpa/Kwa	3,0	3,0
Rezgésszint ah [m/s^2]	3,44	8,21
Mérési bizonytalanság Kah [m/s^2]	1,5	1,31

A rezgésekkel és zajjal kapcsolatos információk
A rezgés a_h kombinált értékét és a mérési bizonytalanságot az ISO 28927-7 szabvány szerint határozták meg, és a táblázat tartalmazza.
A zajkibocsátást az ISO 15744 szabvány szerint határozták meg, az értékeket a fenti táblázat tartalmazza.

⚠ FIGYELEM A zaj halláskárosodást okozhat, munka közben mindig viseljen hallásvédőt!

A bejelentett teljes rezgésértéket szabványos vizsgálati módszerrel mérték, és felhasználható egy berendezés egy másik berendezéssel való összehasonlítására. A megadott rezgésszint a rezgésexpozíció előzetes értékelésére is használható.
A berendezés tényleges használata során a rezgésszint eltérhet a megadott értékektől, a munkaeszközök használatától, különösen a munkadarab típusától és a kezelő védelmét szolgáló intézkedések meghatározásának szükségességétől függően. A tényleges használati körülmények közötti expozíció pontos becsléséhez a működési ciklus minden részét figyelembe kell venni, beleértve azokat az időszakokat is, amikor a gép ki van kapcsolva, vagy amikor be van kapcsolva, de nem használják munkára.

6. Felkészülés a munkára

⚠ FIGYELEM Minden előkészítő munkát úgy végezzen el, hogy a készüléket lekapcsolja az áramellátásról.

A kompresszorról leválasztva.
Az A533162 fogantyújának alsó részén egy gumikupakkal védett menetes aljzat található, amelyet el kell távolítani (B ábra).
A készlethez mellékelt gyorscsatlakozót a 14-es villáskulccsal csavarjuk be a foglalatba, a 23-as villáskulccsal tartva a forgó foglalatot (C ábra). A gyorscsatlakozó becsavarása lehetővé teszi a szerszám gyors csatlakoztatását és leválasztását a tápegységről.

⚠ FIGYELEM Ellenőrizze a nyomótömlő állapotát, ha a tömlő sérült, ne csatlakoztassa a szerszámhoz. Ellenőrizze a tömlőn és a csavarkulcson lévő csatlakozó bilincseket.

Levegőellátás csatlakoztatása
A kulcs helyes csatlakoztatását a sűrített levegő ellátórendszerhez az ábra (E. ábra) mutatja. Ez a csatlakozási elrendezés biztosítja a szerszám hatékonyságát és tartósságát. Az olajozó használata segíti a szerszám kenőanyaggal való ellátását. Ügyeljen arra, hogy minden alkalommal ellenőrizze az olajszintet. Az ábrán látható továbbá egy szűrő használata a levegőből a víz és a szennyeződés eltávolítására. Ezek olyan tényezők, amelyek felgyorsítják a korrózió kialakulását. A szűrőben lévő vízszintet naponta ellenőrizni kell, és szükség esetén le kell üríteni.

7. A készülék használata

⚠ FIGYELEM Soha ne működtesse a szerszámot, ha azt előzőleg nem tesztelte, és nincs felszerelve a szükséges egyéni védőfelszereléssel.A pneumatikus ütvecsavaros csavarkulcs munkaterületének közelében tartózkodó személyeknek feltétlenül rendelkezniük kell megfelelő védőfelszereléssel (fülvédő, védőszemüveg).

1. Adjon néhány csepp kenőolajat (A-7. ábra az A533161 esetében, D. ábra az A533162 esetében) a levegőbeömlőbe (a fogantyú alján), ha a csatlakozórendszerben nem használ olajozót.
Ajánlott olaj: Kat. sz. A531002.
2. Csatlakoztasson egy sűrített levegőforrást (az ábrán (E ábra)) látható módon) a légkulcshoz a kupakot felhajtva.
Az A533161-re vonatkozik
3. Állítsa be az orsó forgásirányát - tolja a kioldó felett található forgásirány-kapcsolót (A-6. ábra) a "csavarási" irányhoz "F" állásba, a "kicsavarási" irányhoz "R" állásba.
4 A csavarkulcs sebességéért felelős légáramlás beállításához forgassa el a gombot (A-4 ábra): 1- minimális áramlás, 4- maximális áramlás.
5. Nyomja le a billentyűkioldót (A -3. ábra).
Az A533162-re vonatkozik
3. Állítsa be a csap forgásirányát a kulcs hátulján lévő gomb segítségével (D ábra). Pos. 1 - kicsavarás egy maximális erővel. Pos. 2 - meghúzás, a meghúzási erő beállításával.
4. Nyomja le a billentyűkioldót.
A pörgetési sebesség beállításához forgassa el a gombot a kulcs hátulján.

⚠ FIGYELEM A munka befejeztével ne felejtse el leválasztani a tömlőt a légkulcsról.

8. folyamatos karbantartás

⚠ FIGYELEM Minden karbantartási műveletet úgy végezzen el, hogy a készüléket leválasztja az áramellátásról.

Kulcstisztítás
Kapcsolja le a sűrített levegőforrást a csavarkulcsról. A felgyülemlett olaj, por lágyítószerrel eltávolítható vagy kifújható.
Tárolás
Tárolja a kulcsot száraz helyen. A nedvesség korrodálhatja a belső fém alkatrészeket. A kulcs tárolása előtt ajánlott néhány csepp kenőolajat juttatni a légbeömlőbe (C ábra).

9 Pótalkatrészek és tartozékok

Pótalkatrészek és tartozékok beszerzéséhez forduljon a Dedra Exim szervizhez. Az elérhetőségek a kézikönyv 1. oldalán találhatók.
Pótalkatrészek rendelésekor kérjük, adja meg a típustáblán szereplő tételszámot és az alkatrészszámot a szerelési rajzról.

A jótállási időszak alatt a javításokat a jótállási jegyen feltüntetett feltételek szerint végzik el. Kérjük, hogy a hibás terméket javításra adja át a vásárlás helyén (az eladó köteles a hibás terméket átvenni), küldje el a Dedra Exim központi szervizközpontjába, vagy küldje el a lakóhelyéhez legközelebbi szervizközpontba (a szervizközpontok listája a www.dedra.pl oldalon található). Kérjük, csatolja a kitöltött jótállási jegyet. A garanciaidő lejárta után a javításokat a központi szerviz végzi. A meghibásodott terméket küldje el a szervizközpontba (a szállítási költséget a felhasználó fizeti).

10. A hiba magától törlődik

⚠ FIGYELEM Húzza ki a készüléket a tápegységből, mielőtt bármilyen hibaelhárítást elvégezne.

Probléma	Ok	Megoldás
A készülék nem működik.	A tömlő rosszul van csatlakoztatva vagy sérült.	Ellenőrizze a sűrített levegőellátást
A kulcs nem húzódik/kerekedik	Túl alacsony üzemi nyomás.	Növelje az üzemi nyomást.
		Cserélje ki az o-gyűrűt vagy a tömítést.
		Használjon megfelelő átmérőjű kábelt.

11. A berendezések befejezése

1, Kulcs
2. 10 aljzat (9,10,11,12,13,14,17,19,22,24,27 mm),
3.Hosszabbító darab 125 mm,
4. Mini olajozó,
5,
6. műanyag olajozó,
7,4 mm-es hatlapos csavarkulcs

12. A felhasználóknak szóló tájékoztatás az elektromos és elektronikus berendezések ártalmatlanításáról

(a háztartásokat érinti)



A termékeken vagy a kísérő dokumentáción feltüntetett szimbólum azt jelzi, hogy a hibás elektromos vagy elektronikus berendezéseket nem szabad a háztartási hulladékkal együtt ártalmatlanítani. Ha az alkatrészeket meg kell semmisíteni, újra kell használni vagy hasznosítani kell, a helyes megoldás az, ha elviszi őket egy erre szakosodott gyűjtőhelyre, ahol ingyenesen átveszik őket. A használt berendezések gyűjtőhelyeiről a helyi hatóságok adnak tájékoztatást, például a honlapjukon.
A berendezés megfelelő ártalmatlanítása lehetővé teszi az értékes erőforrások megőrzését és az egészségre és környezetre gyakorolt azon negatív hatások elkerülését, amelyek a készülékben lévő veszélyes anyagok, keverékek és összetevők esetleges jelenlétéből adódnak.
A helytelen hulladékártalmatlanítás a vonatkozó helyi előírások szerint büntetés veszélyével jár.
Az uniós országok felhasználói: Ha elektromos vagy elektronikus berendezéseket kell ártalmatlanítania, kérjük, forduljon a legközelebbi értékesítési ponthoz vagy a szállítójához, akik további tájékoztatást tudnak adni.
Az Európai Unión kívüli országokban történő ártalmatlanítás: Ez a szimbólum csak az Európai Unió országaira vonatkozik. Ha a terméket el kívánja dobni, kérjük, forduljon a helyi hatóságokhoz vagy a kereskedőhöz a helyes ártalmatlanítási módszerrel kapcsolatban.

Garanciakártya
a oldalon

[Pneumatikus kulcs]

Rendelési szám: A533162/A533162 Tételszám: .....

(a továbbiakban: a termék)

A termék vásárlásának dátuma: .....

Kereskedő bélyegzője

Az eladó dátuma és aláírása: .....

Felhasználói nyilatkozat:
Megerősítem, hogy tájékoztattak a jótállási feltételekről, valamint a kezelési útmutatóban és a jótállási jegyben foglalt irányelvek be nem tartásának következményeiről. A jótállási feltételeket megismertem, amit kézzel írott aláírásommal igazolok:

.....

Dátum és helyA felhasználó aláírása

I. A termékért való felelősség
(1) Kezes - Dedra Exim Sp. z o.o., székhelye Pruszków, címe: ul. 3 Maja 8, 05-800 Pruszków, KRS 0000062517, Varsó város kerületi bírósága Varsóban, az országos bírósági nyilvántartás XIV. gazdasági osztálya, NIP 527-020-49-33, alaptőke: 100 980,00 PLN.

2 A jelen jótállási jegyben meghatározott feltételek szerint a Garanciavállaló garanciát vállal a Garanciavállaló forgalmazásából származó Termékre.
(3) A garancia szerinti felelősség csak a termékben a Felhasználónak történő átadás időpontjában rejlő okokból eredő hibákra terjed ki.
(4) A Felhasználó a jótállás alapján jogosult a Termék ingyenes javíttatására, feltéve, hogy a hiba a jótállási idő alatt vált nyilvánvalóvá. A Termék javításának módja (javítás módja) a Garanciavállaló belátása szerint történik. Ha a Garanciavállaló úgy ítéli meg, hogy a javítás nem lehetséges, a Garanciavállaló fenntartja a jogot, hogy a hibás elemet vagy a teljes Terméket hibátlanra cserélje, csökkentse a Termék árát vagy elálljon a szerződéstől.
Az 1964. április 23-i törvény értelmében fogyasztónak nem minősülő Felhasználó vonatkozásában. Polgári Törvénykönyv, a Garanciavállaló felelőssége a jelen garanciából és/vagy annak megkötésével és teljesítésével kapcsolatban keletkezett károkért, függetlenül a jogcímtől, legfeljebb a hibás Termék értékének erejéig terjed.

II. Garanciaidőszak

Termékösszetevők	A jótállási védelem időtartama
Pneumatikus kulcs	a Termék vásárlásának időpontjától számított 24 hónap, ahogyan az ezen a jótállási jegyen szerepel.
Munka tippek	A garancia által nem fedezett tételek

III. A garancia igénybevételének feltételei

A Felhasználónak be kell mutatnia a Termék kitöltött jótállási jegyét, és igazolnia kell a Termék Felhasználó általi megvásárlásának körülményeit, pl. a blokk, számla stb. bemutatásával. A hatékony reklamációkezelés érdekében ajánlott, hogy a Felhasználó a Termékkel együtt a Felhasználói kézikönyvben található "A készülék kiegészítése" című fejezetben meghatározott összes alkatrészt is benyújtsa.
2. hogy a felhasználó betartja a kezelési útmutatóban és a jótállási jegyben foglalt utasításokat.
A garancia csak a Lengyel Köztársaság és az EU területére vonatkozik.
A garancia nem terjed ki a termék olyan hibáira, amelyek különösen a következőkből erednek:
a. A Felhasználó nem tartja be a használati utasításban meghatározott feltételeket, különösen a helyes működés, karbantartás és tisztítás tekintetében;
b. Olyan tisztító- vagy karbantartószerek használata a Felhasználó által, amelyek nem felelnek meg a használati utasításnak;
c. A Termék nem megfelelő tárolása és szállítása a Felhasználó által;
d. A Felhasználó által a Terméken végrehajtott, a Garanciavállalóval nem egyeztetett, jogosulatlan módosítások és/vagy változtatások;
e. Ha a Felhasználó a Termékben olyan fogyóeszközöket használ, amelyek nem felelnek meg a használati utasításnak.
(5) Az a Felhasználó, aki az 1964. április 23-i törvény értelmében nem fogyasztó. Polgári Törvénykönyv, elveszíti a termékre vonatkozó garanciát, amelyben:
- a sorozatszámokat, a dátumjelzéseket és a teljesítménytáblákat a felhasználó eltávolította, megváltoztatta vagy megrongálta;
- a plombák a felhasználó által megsérültek, vagy a felhasználó által történő manipulációra utaló jeleket mutatnak.
Figyelem: A Felhasználó a Termék napi üzemeltetésével kapcsolatos, többek között a használati utasításból eredő tevékenységeket saját maga és saját költségén végzi.

IV. Panaszolási eljárás

(1) Abban az esetben, ha a termék hibásan működik, a reklamáció benyújtása előtt meg kell győződnie arról, hogy különösen a használati utasításban meghatározott összes lépést helyesen hajtotta végre.
(2) Ajánlott a reklamációt azonnal, lehetőleg a termék hibájának észlelésétől számított 7 napon belül megtenni. Az a Felhasználó, aki nem fogyasztó az 1964. április 23-i törvény értelmében. Polgári Törvénykönyv, elveszíti a jelen jótállásból eredő jogait, ha a reklamációra nem kerül sor 7 napon belül.
(3) A reklamáció bejelentése többek között a Termék vásárlásakor, a jótállási szervizben vagy írásban a megadott címen történhet: Dedra Exim Sp. z o.o., ul. 3 Maja 8, 05-800 Pruszków.
(4) A felhasználó a www.dedra.pl weboldalon elérhető űrlapon nyújthat be panaszt. ("Jótállási igénylőlap").
5. Az egyes országok garanciaszervizének címei a www.dedra.pl oldalon találhatók. Ha egy adott országban nincs garanciális szerviz, akkor ajánlott a garanciális igényeket a következő címre címezni: Dedra Exim Sp. z o.o. ul. 3 Maja 8, 05-800 Pruszków (Lengyelország).
6 A Felhasználó biztonsága érdekében a hibás Termék használata tilos.
7 Vigyázat: A hibás Termék használata veszélyes a Felhasználó egészségére és életére.
8 A garanciális kötelezettségek teljesítése a reklamált termék Felhasználó általi átvételétől számított 14 munkanapon belül történik.
9. Mielőtt a hibás Terméket reklamációra átadná, ajánlott megtisztítani azt. A reklamált Terméket ajánlott gondosan védeni a szállítás során keletkező sérülések ellen (ajánlott a reklamált Terméket az eredeti csomagolásban szállítani).
(10) A jótállási idő meghosszabbodik azzal az idővel, amely alatt a Felhasználó a jótállás alá tartozó terméket a hiba miatt nem tudta használni.
A garancia nem zárja ki, nem korlátozza és nem függeszti fel a Felhasználónak az eladott áruk hibáira vonatkozó jótállási szabályok szerinti jogait.

A természetes személyeknek a személyes adatok kezelése tekintetében történő védelméről és az ilyen adatok szabad áramlásáról, valamint a 95/46/EK irányelv hatályon kívül helyezéséről szóló, 2016. április 27-i (EU) 2016/679 európai parlamenti és tanácsi rendelet 13. cikkének (1) és (2) bekezdésével összhangban tájékoztatjuk Önt, hogy

1. Az űrlapon megadott személyes adatainak Adminisztrátora a Pruszków-i székhelyű DEDRA-EXIM sp. z o.o. ul. 3 Maja 8, 05-800 Pruszków (továbbiakban: „Adminisztrátor").
2. Az Ön adatait kizárólag a készülékre vonatkozó garanciális eljárás lefolytatása céljából dolgozzuk fel az általános adatvédelmi rendelet (a továbbiakban: "GDPR") 6. cikke (1) bekezdésének b) pontjával összhangban Az adatszolgáltatás önkéntes, de a garanciális eljárás lefolytatásához szükséges.
3. Az Ön adatait a garanciális eljárás lefolytatásának megfontolásának időtartama alatt, valamint archiválási céllal kezeljük, amennyiben az Adminisztrátorral szembeni esetleges követelésekkel szemben szükséges védekezni, de legfeljebb azok elévüléséig.
4. Az Ön adatai csak olyan szervezetek számára adható ki, amelyek az Adminisztrátor nevében, a személyes adatok feldolgozására vonatkozó írásbeli megbízási szerződés alapján adatokat kezelnek, és többek között technikai szolgáltatást, tárhelyszolgáltatást vagy weboldal-karbantartást, informatikai-, futárszolgáltatást nyújtanak. Az Adatkezelő beszállítói kötelesek gondoskodni az adatbiztonságról és megfelelni a személyes adatok védelmére vonatkozó hatályos jogszabályok követelményeinek, és nem használhatják fel a rájuk bízott személyes adatokat az Adatkezelővel kötött szerződésben meghatározott céloktól eltérő célokra.
5. Az Ön adatait nem dolgozzuk fel automatizált módon, beleértve a profilalkotást, és nem továbbítjuk harmadik országba/nemzetközi szervezetnek.
6. Ön bármikor jogosult az adatai tartalmához történő hozzáféréshez, valamint annak helyesbítéshez, törléshez, az adatkezelés korlátozásához, az adathordozhatósághoz és a kifogásoláshoz való joghoz.
7. Az Ön személyes adatainak az Adatkezelő általi feldolgozásával kapcsolatos minden kérdésben az alábbi e-mail címen veheti fel a kapcsolatot: daneosobowe@dedra.pl;
8. Önnek jogában áll van panaszt benyújtani az illetékes adatvédelmi hatóságnál;

RO Cuprinsul

1. Fotografii și figuri
2. Descrierea dispozitivului
3. Destinația dispozitivului
4. Restricții de utilizare
5. Date tehnice
6. Pregătirea pentru lucru
7. Utilizarea dispozitivului
8. Operații curente de mentenanță
9. Piese de schimb și accesorii
10. Eliminarea individuală a defecțiunilor
11. Set de completare a dispozitivului
12. Informația pentru utilizatori cu privire la eliminarea echipamentelor electrice și electronice
13. Talon de garanție

Traducerea instrucțiunii originale

Declarația de conformitate este anexată la instrucțiuni ca un document separat. În cazul în care declarația de conformitate lipsește, contactați Dedra Exim Sp. z o.o.
Condiții generale de siguranță au fost atașate la instrucțiuni ca o broșură separată.

AVERTISMENT. Citiți toate avertismentele marcate cu simbolul și toate instrucțiunile.
Nerespectarea avertismentelor și instrucțiunilor de siguranță menționate mai jos poate cauza electrocutări, incendii sau leziuni grave.
Păstrați toate avertismentele și instrucțiunile pentru utilizare ulterioară.

2. Descrierea dispozitivului

Fig. A: 1.Corp, 2.Atașament pentru collet, 3.Declanșator, 4.Buton de reglare a puterii, 5.Mâner/prindere, 6.Comutator de direcție de rotație, 7.Conexiune pentru aer comprimat.

3. scopul dispozitivului

O cheie pneumatică, care funcționează împreună cu un compresor, este utilizată pentru a slăbi șuruburile, piulițele și piulițele din roțile mașinilor.
Se referă la A533162
Designul cheii utilizează un mecanism de impact TWIN HAMMER (cunoscut și sub numele de "dublu percuție"). Sistemul TWIN HAMMER constă din două ciocane, care se rotesc în jurul axului într-un sistem închis. Acest design permite obținerea unui cuplu ridicat la prima rotație a rotorului, deoarece ambele ciocane pot lovi simultan din ambele părți. Acest design, format din două ciocane inelare, este caracterizat de o durabilitate ridicată și este deosebit de potrivit pentru cicluri de funcționare lungi. Un alt avantaj îl reprezintă numărul relativ mic de componente, ceea ce facilitează întreținerea. Cheia pneumatică A533162 cu mecanism TWIN-HAMMER ar trebui să fie utilizată acolo unde este necesară cea mai înaltă performanță.
Este permisă utilizarea aparatului în lucrări de renovare și de construcție, ateliere de reparații, lucrări de amatori, cu respectarea condițiilor de utilizare și a condițiilor de lucru admise cuprinse în instrucțiunile de utilizare.

4. Limitări privind utilizarea

Aparatul poate fi utilizat numai în conformitate cu "Condițiile de funcționare permise" enumerate mai jos.
Schimbările neautorizate ale construcției mecanice și electrice, orice modificări, operațiuni de întreținere care nu sunt descrise în instrucțiunile de utilizare vor fi considerate ilegale și vor duce la pierderea imediată a drepturilor de garanție, iar declarația de conformitate va deveni nulă și neavenită.

Utilizarea necorespunzătoare sau nerespectarea instrucțiunilor de utilizare va duce la pierderea imediată a drepturilor de garanție.

Condiții de lucru permise
Cheia poate fi utilizată numai în interior. Aer purificat, ceață de ulei.
Trece printr-o unitate cu regulator de presiune și unzător de ulei.
ceata + uscător. Protejați de umiditate.

5. Date tehnice

Model	A533161	A533162
Presiunea de alimentare [bar]	6,2	6,3
Cuplu maxim [Nm]	310	570
Schimbarea sensului de rotație	Da	Da
Viteză [min^{-1}]	7000	7500
Conexiune	1/4"	1/4"
Nivelul de putere acustică Lwa (în conformitate cu EN ISO 11148-6:2012) [dB(A)].	99,3	109,3
Nivelul de presiune acustică Lpa (conform EN ISO 11148-6:2012) [dB(A)].	88,3	98,3
Incertitudinea de măsurare Kpa/Kwa	3,0	3,0
Nivelul de vibrații ah [m/s^2]	3,44	8,21
Incertitudinea de măsurare Kah [m/s^2]	1,5	1,31

Informații privind vibrațiile și zgomotul

Valoarea combinată a vibrației a_h și incertitudinea de măsurare au fost determinate în conformitate cu ISO 28927-7 și sunt prezentate în tabel.
Emisiile de zgomot au fost determinate în conformitate cu ISO 15744, iar valorile sunt prezentate în tabelul de mai sus.

ATENȚIE **Zgomotul poate provoca deteriorarea auzului, purtați întotdeauna protecție auditivă atunci când lucrați!**

Valoarea totală declarată a vibrațiilor a fost măsurată în conformitate cu o metodă de testare standard și poate fi utilizată pentru a compara un echipament cu altul. Nivelul de vibrații declarat poate fi utilizat, de asemenea, pentru o evaluare preliminară a expunerii la vibrații.
Nivelul de vibrații în timpul utilizării efective a echipamentului poate fi diferit de valorile declarate, în funcție de utilizarea instrumentelor de lucru, în special de tipul de piesă de prelucrat și de necesitatea de a identifica măsuri de protecție a operatorului. Pentru a estima cu exactitate expunerile în condiții reale de utilizare, trebuie luate în considerare toate părțile ciclului de funcționare, inclusiv perioadele în care mașina este oprită sau când este pornită, dar nu este utilizată pentru lucru.

6. Pregătirea pentru muncă

ATENȚIE **Efectuați toate lucrările pregătitoare cu aparatul deconectat de la sursa de alimentare.**

Deconectat de la compresor.

Pe partea inferioară a mânerului de la A533162 se află o priză filetată protejată de un capac de cauciuc, care trebuie îndepărtată (Fig. B).
Cuplajul rapid furnizat împreună cu kitul se înșurubează în soclu, cu ajutorul unei chei 14, ținând soclul pivotant cu o cheie 23 (fig. C). Înșurubarea cuplului rapid permite conectarea și deconectarea rapidă a sculei de la sursa de alimentare.

ATENȚIE **Verificați starea furtunului de presiune; dacă furtunul este deteriorat, nu-l conectați la unealtă. Verificați clemele de conectare de pe furtun și de pe cheie.**

Conexiune de alimentare cu aer

O schemă de conectare corectă a cheii la sistemul de alimentare cu aer comprimat este prezentată în diagrama (Fig. E). Acest aranjament de conectare va asigura eficacitatea și durabilitatea sculei. Folosirea unui ungător ajută la alimentarea cu lubrifiant a sculei. Asigurați-vă că verificați de fiecare dată nivelul de ulei. În plus, diagrama arată utilizarea unui filtru pentru a elimina apa și murdăria din aer. Aceștia sunt factori care accelerează formarea coroziunii. Nivelul apei din filtru trebuie verificat zilnic și golit atunci când este necesar.

7. Utilizarea dispozitivului

ATENȚIE **Nu folosiți niciodată unealta dacă nu ați testat-o în prealabil și dacă nu sunteți echipat cu echipamentul individual de protecție necesar.Este esențial ca persoanele aflate în apropierea zonei de lucru a cheii pneumatice cu impact să fie echipate cu echipament de siguranță adecvat (antifoane, ochelari de protecție).**

1. Introduceți câteva picături de ulei de lubrifiere (Fig. A-7 pentru A533161, Fig. D pentru A533162) în admisia de aer (partea inferioară a mânerului) dacă nu se utilizează un dispozitiv de ungere în sistemul de conectare.
Ulei recomandat: Pansam Premium nr. de cat. A531002.
2. Conectați o sursă de aer comprimat (așa cum se arată în diagramă (Fig. E)) la cheia pneumatică cu capacul pus.
Se referă la A533161
3. setați direcția de rotație a axului - împingeți comutatorul de direcție de rotație (Fig. A-6) situat deasupra declanșatorului în poziția "F" pentru direcția de "înșurubare", în poziția "R" pentru direcția de "deșurubare".
4 Pentru a seta debitul de aer responsabil pentru viteza de rotație a cheii, rotiți butonul (Fig. A-4): 1- debit minim, 4- debit maxim.
5. Apăsați trăgaciul cheii (Fig. A -3).
Se referă la A533162
3. Reglați direcția de rotație a știftului cu ajutorul butonului de pe spatele cheii (fig. D). Pos. 1 - deșurubare cu o forță maximă. Pos. 2 - strângere, reglând forța de strângere.
4. apăsați pe trăgaciul cheii.
Pentru a seta viteza de centrifugare, rotiți butonul de pe spatele cheii.

ATENȚIE **Nu uitați să deconectați furtunul de la cheia pneumatică atunci când lucrarea este finalizată.**

8. întreținere permanentă

ATENȚIE **Efectuați toate operațiunile de întreținere cu unitatea deconectată de la sursa de alimentare.**

Curățarea cheilor
Deconectați sursa de aer comprimat de la cheie. Acumulările de ulei, praf pot fi îndepărtate cu un agent de înmuiere sau suflate.
Depozitare
Depozitați cheia într-un loc uscat. Umiditatea poate coroda piesele metalice interne. Înainte de a depozita cheia, se recomandă să introduceți câteva picături de ulei lubrifiant în admisia de aer (fig. C).

9. Piese de schimb și accesorii

Pentru a achiziționa piese de schimb și accesorii, vă rugăm să contactați Dedra Exim Service. Datele de contact se găsesc la pagina 1 a manualului.
Atunci când comandați piese de schimb, vă rugăm să menționați numărul de lot de pe plăcuța de identificare și numărul piesei din desenul de asamblare.
În timpul perioadei de garanție, reparațiile sunt efectuate în conformitate cu termenii și condițiile menționate în cardul de garanție. Vă rugăm să predați produsul defect pentru reparații la locul de achiziție (vânzătorul este obligat să accepte produsul defect), să îl trimiteți la centrul de service central al Dedra Exim sau să îl trimiteți la centrul de service cel mai apropiat de locul de reședință (lista centrelor de service la www.dedra.pl). Vă rugăm să atașați cardul de garanție completat. După perioada de garanție, reparațiile sunt efectuate de către serviciul central. Trimiteți produsul defect la centrul de service (costurile de transport sunt suportate de utilizator).

10. Eliminarea defecțiunilor pe cont propriu

ATENȚIE **Deconectați unitatea de la sursa de alimentare înainte de a efectua singuri orice operațiune de depanare.**

Problema	Cauza	Soluție
Dispozitivul nu funcționează.	Furtunul este conectat incorect sau deteriorat.	Verificați alimentarea cu aer comprimat
Șurubelnița nu se strânge/nu se învârte	Presiunea de funcționare este prea mică.	Creșteți presiunea de funcționare.
		Înlocuiți o-ringul sau garnitura.
		Utilizați un cablu cu diametrul corespunzător.

11. completarea echipamentelor

1. Cheie,
2. 10 prize (9,10,11,12,13,14,17,19,22,24,27 mm),
3. Extensie bucată 125 mm,
4. Mini ungător,
5. Quick-conectare rapidă,
6. ungător de plastic,
Cheie hexagonală de 7,4 mm

12. Informații pentru utilizatori cu privire la eliminarea echipamentelor electrice și electronice

(privește gospodăriile)



Simbolul afișat pe produse sau pe documentația care le însoțește indică faptul că echipamentele electrice sau electronice defecte nu trebuie eliminate împreună cu deșeurile menajere. În cazul în care trebuie să eliminați, să reutilizați sau să recuperați componente, trebuie să le duceți la un punct de colectare specializat, unde vor fi acceptate gratuit. Autoritățile locale furnizează informații privind locația punctelor de colectare a echipamentelor uzate, de exemplu pe site-urile lor web.
Eliminarea corespunzătoare a dispozitivului permite conservarea resurselor valoroase și evitarea impactului negativ asupra sănătății și mediului, care rezultă din posibilitatea prezenței substanțelor, amestecurilor și componentelor periculoase în echipament.
Eliminarea incorectă a deșeurilor riscă sancțiuni în conformitate cu reglementările locale relevante.
Utilizatorii din țările UE: Dacă trebuie să vă debarasați de echipamente electrice sau electronice, vă rugăm să contactați cel mai apropiat punct de vânzare sau furnizorul dumneavoastră, care vă va putea oferi informații suplimentare.
Eliminarea în țări din afara Uniunii Europene: Acest simbol se aplică numai în țările din Uniunea Europeană. În cazul în care doriți să aruncați acest produs, vă rugăm să contactați autoritățile locale sau dealerul pentru a afla metoda corectă de eliminare.

Card de garanție
pe
[Cheie pneumatică]
Număr de comandă: A533162/A533162 Număr de lot: .....
(denumit în continuare "produsul")
Data achiziționării produsului: .....

Ștampila comerciantului

Data și semnătura vânzătorului: .....

Declarația utilizatorului:

Confirm că am fost informat cu privire la condițiile de garanție și la consecințele nerespectării indicațiilor din instrucțiunile de utilizare și din cardul de garanție. Sunt conștient de condițiile acestei garanții, pe care le confirm prin semnătura mea de mână:

.....

Data și loculSemnătura utilizatorului

Garanția este acordată în conformitate cu prevederile OG 21/1992 și OG 140/2021, cu modificările ulterioare, pe baza cardului de garanție și a dovezii originale de cumpărare. Perioada de reparație nu poate depăși 15 zile calendaristice de la data la care consumatorul a predat reclamația vânzătorului.

I. Răspunderea pentru produs

(1) Garant - Dedra Exim Sp. z o.o. cu sediul social în Pruszków, adresa: ul. 3 Maja 8, 05-800 Pruszków, KRS 0000062517, Tribunalul Districtual pentru orașul Varșovia din Varșovia, Divizia XIV Economică a Registrului Național al Instanțelor, NIP 527-020-49-33, capital social: PLN 100 980,00.
2 În conformitate cu termenii și condițiile stabilite în acest card de garanție, Garantul garantează Produsul, provenit din distribuția Garantului.
(3) Răspunderea în cadrul garanției acoperă numai defectele care rezultă din cauze inerente produsului în momentul în care acesta a fost pus la dispoziția utilizatorului.
(4) Utilizatorul, în virtutea garanției, are dreptul la repararea gratuită a produsului, cu condiția ca defectul să fi devenit evident în timpul perioadei de garanție. Metoda de reparare a Produsului (metoda de reparare) este la discreția Garantului. În cazul în care Garantul constată că repararea nu este posibilă, Garantul își rezervă dreptul de a înlocui elementul defect sau întregul Produs cu unul fără defecte, de a reduce prețul Produsului sau de a se retrage din contract.
În ceea ce privește utilizatorul care nu este un consumator în sensul Legii din 23 aprilie 1964. Codul civil, răspunderea Garantului pentru daunele rezultate din prezenta garanție și/sau în legătură cu încheierea și executarea acesteia, indiferent de titlul legal, este limitată la maximum valoarea produsului defect.

II. Perioada de garanție

Componentele produsului	Durata de protecție a garanției
Cheie pneumatică	24 de luni de la data achiziționării produsului, așa cum se arată pe acest card de garanție
Sfaturi de lucru	Elemente care nu sunt acoperite de garanție

III. Condiții pentru a beneficia de garanție

Utilizatorul trebuie să prezinte cardul de garanție al produsului completat și să dovedească circumstanțele achiziționării produsului de către utilizator, de exemplu, prin prezentarea chitanței, a facturii etc. În scopul unei procesări eficiente a reclamațiilor, se recomandă ca Utilizatorul să prezinte, împreună cu Produsul, toate componentele specificate la "Completarea dispozitivului" cuprinse în Manualul de utilizare.
2. că utilizatorul respectă instrucțiunile din manualul de utilizare și din cardul de garanție.
Garanția acoperă numai teritoriul Republicii Polone și al UE.
Garanția nu acoperă defectele Produsului care rezultă în special din:
a. Nerespectarea de către utilizator a condițiilor stabilite în instrucțiunile de utilizare, în special în ceea ce privește funcționarea, întreținerea și curățarea corecte;
b. Utilizarea de către utilizator a unor produse de curățare sau de întreținere care nu sunt conforme cu instrucțiunile de utilizare;
c. Depozitarea și transportul necorespunzător al produsului de către utilizator;
d. Modificări neautorizate și/sau modificări neautorizate ale produsului de către utilizator, care nu au fost convenite cu Garantul;
e. Utilizarea de către utilizator în produs a unor consumabile care nu sunt conforme cu instrucțiunile de utilizare.
(5) Utilizatorul care nu este un consumator în sensul Legii din 23 aprilie 1964. Codul civil, pierde garanția pentru Produsul în care:
- numerele de serie, indicațiile de dată și plăcuțele de identificare au fost îndepărtate, modificate sau deteriorate de către utilizator;
- sigiliile au fost deteriorate de către utilizator sau prezintă semne de manipulare de către utilizator.
Atenție: Utilizatorul va efectua activitățile legate de funcționarea zilnică a produsului, care rezultă, printre altele, din instrucțiunile de utilizare, de unul singur și pe propria cheltuială.

IV. Procedura de depunere a plângerilor

(1) În cazul în care se constată că produsul funcționează incorect, trebuie să vă asigurați că toți pașii specificați în special în instrucțiunile de utilizare au fost parcurși corect înainte de a face o reclamație.
(2) Se recomandă să faceți o reclamație imediat, de preferință în termen de 7 zile de la constatarea unui defect al produsului. Utilizatorul care nu este un consumator în sensul Legii din 23 aprilie 1964. Codul civil, pierde drepturile care decurg din această garanție dacă nu se face o reclamație în termen de 7 zile.
(3) Notificarea unei reclamații poate fi făcută, printre altele, la punctul de achiziție a produsului, la serviciul de garanție sau în scris la adresa: Dedra Exim Sp. z o.o., ul. 3 Maja 8, 05-800 Pruszków.
(4) Utilizatorul poate depune o reclamație utilizând formularul disponibil pe site-ul www.dedra.pl. ("Formular de reclamație în garanție").
5. Adresele serviciului de garanție pentru fiecare țară în parte sunt disponibile la www.dedra.pl. În cazul în care nu există un serviciu de garanție pentru o anumită țară, se recomandă să adresați cererile de garanție la: Dedra Exim Sp. z o.o. ul. 3 Maja 8, 05-800 Pruszków (Polonia).
6 În vederea siguranței utilizatorului, este interzisă utilizarea unui produs defect.
7 Atenție: Utilizarea unui produs defect este periculoasă pentru sănătatea și viața utilizatorului.
8 Îndeplinirea obligațiilor în cadrul garanției va avea loc în termen de 14 zile lucrătoare, de la data livrării produsului revendicat de către utilizator.
9. înainte de a preda Produsul defect pentru reclamație, se recomandă să îl curățați. 10. se recomandă ca Produsul care face obiectul reclamației să fie protejat cu grijă împotriva deteriorării în timpul transportului (se recomandă livrarea Produsului care face obiectul reclamației în ambalajul original).
(10) Perioada de garanție se prelungește cu perioada în care utilizatorul nu a putut utiliza produsul acoperit de garanție din cauza unui defect.
Garanția nu exclude, limitează sau suspendă drepturile utilizatorului în temeiul reglementărilor privind garanția pentru defectele bunurilor vândute.

În conformitate cu articolul 13 alineatele (1) și (2) din Regulamentul (UE) 2016/679 al Parlamentului European și al Consiliului din 27 aprilie 2016 privind protecția persoanelor fizice în ceea ce privește prelucrarea datelor cu caracter personal și privind libera circulație a acestor date și de abrogare a Directivei 95/46/CE, vă informăm.

1. Administratorul datelor Dumneavoastră cu caracter personal furnizate în formular este DEDRA-EXIM sp. z o. o. cu sediul social în Pruszków, ul. 3 Maja 8, 05-800 Pruszków (în continuare: „Administrator").
2. Datele dumneavoastră vor fi prelucrate numai în scopul derulării procedurii de garanție a dispozitivului în conformitate cu art. 6 alin.1 lit. b din regulamentul general privind protecția datelor (în continuare: „GDPR"). Furnizarea datelor este voluntară, dar necesară pentru derularea procedurii de garanție.
3. Datele dumneavoastră vor fi prelucrate pe perioada de luare în considerare a procedurii de garanție și în scopuri de arhivare în cazul în care este nevoie de apărare împotriva oricăror pretenții împotriva Administratorului, nu mai mult decât până la expirarea acestora.
4. Datele dumneavoastră pot fi dezvăluite numai entităților care prelucrează date pentru administrator pe baza unui contract scris de încredințare a prelucrării datelor cu caracter personal care oferă, printre altele, service tehnic, hosting sau intreținere site, service IT, firmă de curierat. Furnizorii Administratorului sunt obligați să asigure securitatea datelor și să îndeplinească cerințele legii aplicabile referitoare la protecția datelor cu caracter personal și nu pot folosi datele cu caracter personal încredințate în alte scopuri decât cele specificate în contractul cu Administratorul.
5. Datele dumneavoastră nu vor fi prelucrate în mod automatizat, inclusiv sub formă de profilare, și nu vor fi transferate către o țară terță/organizație internațională.
6. Aveți dreptul de a accesa datele dumneavoastră și dreptul de a rectifica, șterge, limita prelucrarea, dreptul de a transfera date, dreptul de a vă opune în orice moment.
7. În toate aspectele legate de prelucrarea datelor dumneavoastră cu caracter personal de către Administrator, ne puteți contacta la următoarea adresă de e-mail: daneosobowe@dedra.pl.;
8. Aveți dreptul de a depune o plângere la autoritatea competentă pentru protecția datelor cu caracter personal;

DE Inhaltsverzeichnis

1. Photos und Abbildungen
2. Gerätebeschreibung
3. Einsatzgebiete
4. Einsatzeinschränkungen
5. Technische Daten
6. Vorbereitungen vor dem Einsatz
7. Gerätegebrauch
8. Gerätebedienung
9. Ersatzteile und Zubehör
10. Störungen selbst beseitigen
11. Gerätekomponenten
12. Hinweis für die Benutzer zur Entsorgung von elektrischen und elektronischen Altgerä-ten
13. Garantieurkunde

Übersetzung der Originalanleitung

Die Konformitätserklärung wurde dieser Anleitung separat beigefügt. Fehlende Konformitätserklärung ist nach Rücksprache bei Dedra Exim Sp. z o.o. einzuholen.
Allgemeine Sicherheitsbestimmungen wurden dieser Anleitung als ein separates Heft beigefügt.

WARNUNG. Alle mit versehenen Warnungen und alle Hinweise gründlich lesen. Bei Nichtbeachten der folgenden Warnungen und Sicherheitshinweise kann es zum elektrischen Schlag, einem Brand oder ernsthaften Verletzungen kommen.
Alle Warnungen und Hinweise für den künftigen Gebrauch aufbewahren.

2. Beschreibung des Geräts

Abb. A: 1.Gehäuse, 2.Spannzangenaufsatz, 3.Abzug, 4.Leistungsregulierungsknopf, 5.Handgriff/Griff, 6.Drehrichtungsschalter, 7.Druckluftanschluss

3. Zweck des Geräts

Ein pneumatischer Schraubenschlüssel wird in Verbindung mit einem Kompressor zum Lösen von Schrauben und Muttern in Autorädern verwendet.
Bezieht sich auf A533162
Die Konstruktion des Schraubenschlüssels verwendet einen TWIN HAMMER Schlagmechanismus (auch bekannt als "Doppelschlagwerk"). Das TWIN HAMMER-System besteht aus zwei Hämmern, die sich in einem geschlossenen System um die Spindel drehen. Diese Konstruktion ermöglicht es, bereits bei der ersten Umdrehung des Rotors ein hohes Drehmoment zu erreichen, da beide Hämmer gleichzeitig von beiden Seiten schlagen können. Diese Konstruktion, bestehend aus zwei Ringhämmern, zeichnet sich durch eine hohe Lebensdauer aus und ist besonders für lange Arbeitszyklen geeignet. Ein weiterer Vorteil ist die relativ geringe Anzahl von Bauteilen, die eine einfache Wartung ermöglichen. Der Druckluftschrauber A533162 mit TWIN-HAMMER-Mechanismus sollte dort eingesetzt werden, wo höchste Leistung gefordert ist.
Das Gerät darf bei Renovierungs- und Bauarbeiten, in Reparaturwerkstätten, bei Laienarbeiten unter Beachtung der in der Betriebsanleitung enthaltenen Einsatzbedingungen und zulässigen Arbeitsbedingungen verwendet werden.

4. Beschränkungen der Nutzung

Das Gerät darf nur in Übereinstimmung mit den unten aufgeführten "Zulässigen Betriebsbedingungen" verwendet werden.
Unerlaubte Änderungen an der mechanischen und elektrischen Konstruktion, Umbauten, Wartungsarbeiten, die nicht in der Betriebsanleitung beschrieben sind, werden als rechtswidrig behandelt und führen zum sofortigen Verlust der Gewährleistungsrechte und zum Erlöschen der Konformitätserklärung.
Eine missbräuchliche oder nicht der Bedienungsanleitung entsprechende Verwendung führt zum sofortigen Verlust der Garantieansprüche.

Zulässige Arbeitsbedingungen
Der Schlüssel darf nur in Innenräumen verwendet werden. Gereinigte Luft, Ölnebel. Wird durch eine Einheit mit Druckregler und Öler geleitet
Vernebler + Trockner. Schützen Sie sich vor Feuchtigkeit.

5. Technische Daten

Modell	A533161	A533162
Versorgungsdruck [bar]	6,2	6,3
Maximales Drehmoment [Nm]	310	570
Änderung der Drehrichtung	Ja	Ja
Geschwindigkeit [min^{-1}]	7000	7500
Verbindung	1/4"	1/4"
Schallleistungspegel Lwa (gemäß EN ISO 11148-6:2012) [dB(A)].	99,3	109,3
Schalldruckpegel Lpa (gemäß EN ISO 11148-6:2012) [dB(A)].	88,3	98,3
Messunsicherheit Kpa/Kwa	3,0	3,0
Schwingungspegel ah [m/s^2]	3,44	8,21
Messunsicherheit Kah [m/s^2]	1,5	1,31

Informationen über Vibrationen und Lärm
Der kombinierte Wert der Schwingung a_h und die Messunsicherheit wurden gemäß ISO 28927-7 ermittelt und sind in der Tabelle angegeben.
Die Geräuschemissionen wurden gemäß ISO 15744 ermittelt, die Werte sind in der Tabelle oben angegeben.

ACHTUNG **Lärm kann Gehörschäden verursachen, tragen Sie bei der Arbeit immer einen Gehörschutz!**

Der angegebene Gesamtschwingungswert wurde nach einem Standardprüfverfahren gemessen und kann zum Vergleich eines Geräts mit einem anderen verwendet werden. Der angegebene Schwingungswert kann auch für eine vorläufige Bewertung der Schwingungsbelastung verwendet werden.
Das Vibrationsniveau bei der tatsächlichen Verwendung der Maschine kann von den angegebenen Werten abweichen, je nach Verwendung der Arbeitsmittel, insbesondere der Art des Werkstücks und der Notwendigkeit, Maßnahmen zum Schutz des Bedieners zu treffen. Um die Exposition unter den tatsächlichen Einsatzbedingungen genau abzuschätzen, müssen alle Teile des Betriebszyklus berücksichtigt werden, einschließlich der Zeiten, in denen die Maschine ausgeschaltet ist oder wenn sie eingeschaltet ist, aber nicht zum Arbeiten verwendet wird.

6. Vorbereitung auf die Arbeit

ACHTUNG **Führen Sie alle vorbereitenden Arbeiten bei vom Stromnetz getrenntem Gerät durch.**

Vom Kompressor abgekoppelt.
An der Unterseite des Griffs der A533162 befindet sich eine Gewindemuffe, die durch eine Gummikappe geschützt ist, die entfernt werden muss (Abb. B).
Die mitgelieferte Schnellkupplung wird mit einem Schraubenschlüssel 14 in die Buchse geschraubt, wobei die Drehbuchse mit einem Schraubenschlüssel 23 gehalten wird (Abb. C). Das Einschrauben der Schnellkupplung ermöglicht ein schnelles Anschließen und Trennen des Geräts vom Stromnetz.

ACHTUNG **Überprüfen Sie den Zustand des Druckschlauchs. Ist der Schlauch beschädigt, schließen Sie ihn nicht an das Werkzeug an. Überprüfen Sie die Anschlussklemmen am Schlauch und am Schraubenschlüssel.**

Anschluss für die Luftzufuhr
Ein Schema für den korrekten Anschluss des Schraubenschlüssels an das Druckluftnetz ist im Diagramm (Abb. E) dargestellt. Diese Anschlussanordnung gewährleistet die Wirksamkeit und Haltbarkeit des Werkzeugs. Die Verwendung eines Ölers hilft bei der Versorgung des Werkzeugs mit Schmiermittel. Überprüfen Sie jedes Mal den Ölstand. Die Abbildung zeigt außerdem die Verwendung eines Filters, der Wasser und Schmutz aus der Luft entfernt. Dies sind Faktoren, die die Bildung von Korrosion beschleunigen. Der Wasserstand im Filter sollte täglich kontrolliert und bei Bedarf abgelassen werden.

7. Verwendung des Geräts

ACHTUNG **Es ist unbedingt erforderlich, dass Personen, die sich in der Nähe des Arbeitsbereiches eines Druckluft-Schlagschraubers aufhalten, mit entsprechender Schutzausrüstung (Gehörschutz, Schutzbrille) ausgestattet sind.**

1. Geben Sie ein paar Tropfen Schmieröl (Abb. A-7 für A533161, Abb. D für A533162) in den Lufteinlass (Unterseite des Griffs), wenn kein Öler im Anschlusssystem verwendet wird.
Empfohlenes Öl: Pansam Premium Kat. Nr. A531002.
2. eine Druckluftquelle (wie in der Abbildung (Abb. E) dargestellt) an den Luftschlüssel mit aufgesetzter Kappe anschließen.
Bezieht sich auf A533161
3. Drehrichtung der Spindel einstellen - den Drehrichtungsschalter (Abb. A-6) oberhalb des Abzugs in die Position "F" für die Einschraubrichtung, in die Position "R" für die Ausschraubrichtung drücken.
4 Um den für die Geschwindigkeit des Schraubenschlüssels verantwortlichen Luftstrom einzustellen, drehen Sie den Drehknopf (Abb. A-4): 1- minimaler Luftstrom, 4- maximaler Luftstrom.
5. Drücken Sie den Schlüsselschalter (Abb. A -3).
Bezieht sich auf A533162
3. die Drehrichtung des Bolzens mit Hilfe des Knopfes auf der Rückseite des Schlüssels einstellen (Abb. D). Pos. 1 - Herausdrehen mit einer maximalen Kraft. Pos. 2 - Anziehen, Einstellen der Anzugskraft.
4. Drücken Sie den Schlüsselschalter.
Um die Schleuderdrehzahl einzustellen, drehen Sie den Knopf auf der Rückseite des Schlüssels.

ACHTUNG **Denken Sie daran, den Schlauch nach Beendigung der Arbeit vom Druckluftschrauber zu trennen.**

8. laufende Wartung

ACHTUNG **Führen Sie alle Wartungsarbeiten bei vom Stromnetz getrenntem Gerät durch.**

Schlüsselreinigung
Trennen Sie die Druckluftzufuhr vom Schraubenschlüssel. Die Öl- und Staubablagerungen können mit einem Weichmacher entfernt oder ausgeblasen werden.
Lagerung
Bewahren Sie den Schlüssel an einem trockenen Ort auf. Feuchtigkeit kann die inneren Metallteile korrodieren lassen. Es wird empfohlen, vor der Lagerung des Schlüssels einige Tropfen Schmieröl in den Lufteinlass zu geben (Abb. C).

9 Ersatzteile und Zubehör

Um Ersatzteile und Zubehör zu kaufen, wenden Sie sich bitte an den Dedra Exim Service. Die Kontaktdaten finden Sie auf Seite 1 des Handbuchs.
Bei Ersatzteilbestellungen geben Sie bitte die Chargennummer auf dem Typenschild und die Teilenummer aus der Montagezeichnung an.
Während der Garantiezeit werden Reparaturen gemäß den in der Garantiekarte genannten Bedingungen durchgeführt. Bitte geben Sie das defekte Produkt zur Reparatur am Ort des Kaufs ab (der Verkäufer ist verpflichtet, das defekte Produkt anzunehmen), schicken Sie es an das zentrale Servicezentrum von Dedra Exim oder an das Ihrem Wohnort nächstgelegene Servicezentrum (Liste der Servicezentren unter www.dedra.pl). Legen Sie bitte die ausgefüllte Garantiekarte bei. Nach Ablauf der Garantiezeit werden die Reparaturen durch den zentralen Service durchgeführt. Schicken Sie das defekte Produkt an die Servicestelle (Versandkosten gehen zu Lasten des Benutzers).

10. Selbsttätige Störungsbeseitigung

ACHTUNG **Trennen Sie das Gerät von der Stromversorgung, bevor Sie selbst eine Fehlersuche durchführen.**

Problem	Ursache	Lösung
Das Gerät funktioniert nicht.	Der Schlauch ist falsch angeschlossen oder beschädigt.	Druckluftzufuhr prüfen
Schraubenschlüssel lässt sich nicht anziehen/kreisen	Betriebsdruck zu niedrig.	Betriebsdruck erhöhen.
		O-Ring oder Dichtung austauschen.
		Verwenden Sie ein Kabel mit dem entsprechenden Durchmesser.

11. Fertigstellung der Ausrüstung

1. Schlüssel,
2. 10 Steckdosen (9,10,11,12,13,14,17,19,22,24,27 mm),
3. Verlängerungsstück 125 mm,
4. Mini-Öler,
5. schnelles Anschließen,
6. Kunststofföler,
7,4 mm Sechskantschlüssel

12. informationen für Benutzer über die

Entsorgung von Elektro- und Elektronikgeräten



(gilt für Haushalte)
Das auf den Produkten oder in den Begleitunterlagen abgebildete Symbol weist darauf hin, dass defekte elektrische oder elektronische Geräte nicht mit dem Hausmüll entsorgt werden dürfen. Wenn Sie Bauteile entsorgen, wiederverwenden oder verwerten wollen, bringen Sie sie am besten zu einer speziellen Sammelstelle, wo sie kostenlos angenommen werden. Informationen über die Standorte von Sammelstellen für Altgeräte finden Sie bei den örtlichen Behörden, z. B. auf deren Websites.
Durch die korrekte Entsorgung des Geräts können wertvolle Ressourcen geschont und negative Auswirkungen auf Gesundheit und Umwelt, die durch unsachgemäße Abfallbehandlung entstehen können, vermieden werden.
Die unsachgemäße Entsorgung von Abfällen wird nach den einschlägigen örtlichen Vorschriften geahndet.
Nutzer in EU-Ländern
Wenn Sie Elektro- oder Elektronikgeräte entsorgen müssen, wenden Sie sich bitte an den nächstgelegenen Einzelhändler oder Lieferanten, der Ihnen weitere Informationen geben kann.
Beseitigung von Abfällen in Ländern außerhalb der Europäischen Union
Dieses Symbol bezieht sich nur auf Länder innerhalb der Europäischen Union. Wenn Sie dieses Produkt entsorgen müssen, wenden Sie sich bitte an Ihre örtlichen Behörden oder Ihren Händler, um die richtige Entsorgungsmethode zu erfahren.

Garantieschein
auf
[Pneumatischer Schraubenschlüssel]

Bestellnummer: A533162/A533162 Losnummer: .....

(nachstehend "das Produkt" genannt)

Kaufdatum des Produkts: .....

Stempel des Händlers

Datum und Unterschrift des Verkäufers: .....

Erklärung des Benutzers:
Ich bestätige, dass ich über die Garantiebedingungen und die Folgen bei Nichteinhaltung der Richtlinien in der Bedienungsanleitung und der Garantiekarte informiert wurde. Die Garantiebedingungen sind mir bekannt und ich bestätige diese mit meiner handschriftlichen Unterschrift:

.....

Datum und OrtUnterschrift des Benutzers

I. Haftung für das Produkt

(1) Bürge - Dedra Exim Sp. z o.o. mit Sitz in Pruszków, Adresse: ul. 3 Maja 8, 05-800 Pruszków, KRS 0000062517, Bezirksgericht für die Stadt Warschau in Warschau, XIV. Wirtschaftsabteilung des Landesgerichtsregisters, NIP 527-020-49-33, Stammkapital: PLN 100.980,00.
2 Gemäß den Bestimmungen dieser Garantiekarte garantiert der Garantiegeber das Produkt, das aus dem Vertrieb des Garantiegebers stammt.
(3) Die Haftung im Rahmen der Garantie erstreckt sich nur auf Mängel, die auf Ursachen zurückzuführen sind, die dem Produkt zum Zeitpunkt der Lieferung an den Nutzer innewohnen.
(4) Der Nutzer hat im Rahmen der Garantie das Recht, das Produkt kostenlos reparieren zu lassen, sofern der Mangel während der Garantiezeit aufgetreten ist. Die Art und Weise der Reparatur des Produkts (Reparaturmethode) liegt im Ermessen des Garantiegebers. Stellt die Garantiegeberin fest, dass eine Reparatur nicht möglich ist, behält sie sich das Recht vor, das fehlerhafte Element oder das gesamte Produkt durch ein fehlerfreies zu ersetzen, den Preis des Produkts zu mindern oder vom Vertrag zurückzutreten.
Gegenüber dem Benutzer, der kein Verbraucher im Sinne des Gesetzes vom 23. April 1964 ist. Die Haftung des Garantiegebers für Schäden, die sich aus dieser Garantie und/oder im Zusammenhang mit ihrem Abschluss und ihrer Erfüllung ergeben, ist unabhängig vom Rechtstitel auf maximal den Wert des mangelhaften Produkts beschränkt.

II. Garantiezeit

Produktkomponenten	Dauer des Garantieschutzes
Pneumatischer Schraubenschlüssel	24 Monate ab dem Kaufdatum des Produkts, wie auf dieser Garantiekarte angegeben
Arbeitstipps	Nicht von der Garantie abgedeckte Posten

III. Bedingungen für die Inanspruchnahme der Garantie

Der Benutzer sollte den ausgefüllten Garantieschein des Produkts vorlegen und die Umstände des Kaufs des Produkts durch den Benutzer belegen, z. B. durch Vorlage der Quittung, Rechnung usw. Im Interesse einer effizienten Reklamationsbearbeitung wird empfohlen, dass der Benutzer zusammen mit dem Produkt alle im Benutzerhandbuch unter "Fertigstellung des Geräts" aufgeführten Komponenten einreicht.
2. dass der Benutzer die Anweisungen in der Bedienungsanleitung und im Garantieschein beachtet.
Die Garantie gilt nur für das Gebiet der Republik Polen und der EU.
Die Garantie erstreckt sich nicht auf Produktmängel, die sich insbesondere aus folgenden Gründen ergeben:
a. Nichteinhaltung der in der Gebrauchsanweisung festgelegten Bedingungen durch den Benutzer, insbesondere hinsichtlich der korrekten Bedienung, Wartung und Reinigung;
b. Verwendung von Reinigungs- oder Pflegemitteln durch den Benutzer, die nicht der Gebrauchsanweisung entsprechen;
c. Unzureichende Lagerung und Transport des Produkts durch den Benutzer;
d. Unerlaubte Änderungen und/oder Umbauten am Produkt durch den Nutzer, die nicht mit dem Garantiegeber vereinbart wurden;
e. Die Verwendung von Verbrauchsmaterialien, die nicht mit der Bedienungsanleitung übereinstimmen, durch den Benutzer in dem Produkt.
(5) Der Benutzer, der kein Verbraucher im Sinne des Gesetzes vom 23. April 1964 ist. Zivilgesetzbuches ist, verliert die Garantie für das Produkt, in dem:
- Seriennummern, Datumsangaben und Typenschilder vom Benutzer entfernt, verändert oder beschädigt worden sind;
- die Plomben vom Benutzer beschädigt wurden oder Anzeichen von Manipulationen durch den Benutzer aufweisen.
Achtung: Der Benutzer muss die mit dem täglichen Betrieb des Produkts verbundenen Tätigkeiten, die sich u.a. aus der Gebrauchsanweisung ergeben, selbst und auf eigene Kosten durchführen.

IV. Beschwerdeverfahren

(1) Sollte sich herausstellen, dass das Produkt nicht ordnungsgemäß funktioniert, müssen Sie sich vergewissern, dass alle Schritte, die insbesondere in der Bedienungsanleitung angegeben sind, korrekt ausgeführt wurden, bevor Sie einen Anspruch geltend machen.
(2) Es wird empfohlen, eine Reklamation unverzüglich, vorzugsweise innerhalb von 7 Tagen nach Feststellung eines Mangels am Produkt, vorzubringen. Der Benutzer, der kein Verbraucher im Sinne des Gesetzes vom 23. April 1964 ist. Der Nutzer, der kein Verbraucher im Sinne des Gesetzes vom 23. April 1964 ist, verliert die Rechte aus dieser Garantie, wenn er nicht innerhalb von 7 Tagen reklamiert.
(3) Eine Reklamation kann u.a. beim Kauf des Produkts, beim Garantieservice oder schriftlich an die folgende Adresse erfolgen: Dedra Exim Sp. z o.o., ul. 3 Maja 8, 05-800 Pruszków.
(4) Der Nutzer kann eine Beschwerde mit dem auf der Website www.dedra.pl verfügbaren Formular einreichen. ("Formular für Gewährleistungsansprüche").
5. Die Adressen des Garantieservices für die einzelnen Länder finden Sie unter www.dedra.pl. Wenn es für ein bestimmtes Land keinen Garantieservice gibt, wird empfohlen, Garantieansprüche an folgende Adresse zu richten: Dedra Exim Sp. z o.o. ul. 3 Maja 8, 05-800 Pruszków (Polen).
6 Im Hinblick auf die Sicherheit des Benutzers ist die Verwendung eines mangelhaften Produkts verboten.
7 Achtung: Die Verwendung eines defekten Produkts ist gefährlich für die Gesundheit und das Leben des Benutzers.
8 Die Erfüllung der Garantieverpflichtungen erfolgt innerhalb von 14 Werktagen, gerechnet ab dem Datum der Lieferung des reklamierten Produkts durch den Nutzer.
9. Es wird empfohlen, das zu reklamierende Produkt zu reinigen, bevor es zur Reklamation eingereicht wird. Es wird empfohlen, das zu reklamierende Produkt sorgfältig vor Transportschäden zu schützen (es wird empfohlen, das zu reklamierende Produkt in der Originalverpackung zu liefern).
(10) Die Gewährleistungsfrist verlängert sich um die Zeit, in der der Nutzer das von der Gewährleistung erfasste Produkt aufgrund eines Mangels nicht nutzen konnte.
Durch die Garantie werden die Rechte des Nutzers im Rahmen der Gewährleistungsvorschriften für Mängel an den verkauften Waren nicht ausgeschlossen, eingeschränkt oder ausgesetzt.

SI Kazalo

1. Fotografije in risbe
2. Opis naprave
3. Namembnost naprave
4. Omejitve uporabe
5. Tehnični podatki
6. Priprava za delo
7. Uporaba naprave
8. Tekoča vzdrževalna opravila
9. Nadomestni deli in dodatna opremai
10. Samoodpravljanje napak
11. Kompletacija naprave
12. Informacije za uporabnike o tem, kako odstranjevati odrabljene električne in elektronske naprave
13. Garancijski list

Izjava o skladnosti je priložena navodilom kot ločen dokument. Če izjave o skladnosti ni, se obrnite na Dedra Exim Sp. z o.o.
Splošni varnostni predpisi so priloženi navodilom kot ločena brošura.

OPOZORILO. Preberite vsa s simbolom označena opozorila in vsa navodila. Neupoštevanje spodaj navedenih varnostnih opozoril in navodil je lahko vzrok električnega udara, požara ali hudih poškodb.

Shranite vsa opozorila in navodila za morebitno kasnejšo uporabo.

Prevod izvirnih navodil

2. Opis naprave

Slika A: 1.Telo, 2.Nastavek za vpenjalko, 3.Sprožilnik, 4.Gumb za regulacijo moči, 5.Ročaj/ročaj, 6.Stikalo za smer vrtenja, 7.Priključek za stisnjen zrak

3. Namen naprave

Pnevmatski ključ, ki deluje v povezavi s kompresorjem, se uporablja za rahljanje vijakov in matic na avtomobilskih kolesih.

Nanaša se na A533162

Konstrukcija ključa uporablja udarni mehanizem TWIN HAMMER (znan tudi kot "dvojno kladivo"). Sistem TWIN HAMMER sestavljata dve kladivi, ki se vrtita okoli vretena v zaprtem sistemu. Takšna zasnova omogoča doseganje visokega navora že pri prvem obratu rotorja, saj lahko obe kladivi hkrati udarjata z obeh strani. Za takšno zasnovo, sestavljeno iz dveh obročastih kladiv, je značilna visoka vzdržljivost in je še posebej primerna za dolge delovne cikle. Prednost je tudi relativno majhno število sestavnih delov, kar olajša servisiranje. Pnevmatski ključ A533162 z mehanizmom TWIN-HAMMER je treba uporabljati, kadar se zahteva najvišja zmogljivost.

Napravo je dovoljeno uporabljati pri obnovitvenih in gradbenih delih, v delavnicah za popravila, pri ljubiteljskih delih, pri čemer je treba upoštevati pogoje uporabe in dovoljene delovne pogoje iz navodil za uporabo.

4. Omejitve uporabe

Napravo lahko uporabljate le v skladu s spodnjimi "Dovoljenimi pogoji delovanja".

Nedovoljene spremembe mehanske in električne konstrukcije, kakršne koli spremembe, vzdrževalni posegi, ki niso opisani v navodilih za uporabo, bodo obravnavani kot nezakoniti in bodo povzročili takojšnjo izgubo garancijskih pravic, izjava o skladnosti pa bo postala neveljavna.

Zaradi napačne uporabe ali uporabe, ki ni v skladu z navodili za uporabo, boste takoj izgubili garancijske pravice.

Dovoljeni delovni pogoji

Ključ se lahko uporablja samo v zaprtih prostorih. Očiščen zrak, oljna meglica. Prehaja skozi enoto z regulatorjem tlaka in oljnikom. meglenka + sušilnik. Zaščita pred vlago.

5. Tehnični podatki

Model	A533161	A533162
Napajalni tlak [bar]	6,2	6,3
Največji navor [Nm]	310	570
Sprememba smeri vrtenja	Da	Da
Hitrost [min^{-1}]	7000	7500
Povezava	1/4"	1/4"
Raven zvočne moči Lwa (v skladu s standardom EN ISO 11148-6:2012) [dB(A)].	99,3	109,3
Raven zvočnega tlaka Lpa (v skladu s standardom EN ISO 11148-6:2012) [dB(A)].	88,3	98,3
Merilna negotovost Kpa/Kwa	3,0	3,0
Raven vibracij ah [m/s^2]	3,44	8,21
Merilna negotovost Kah [m/s^2]	1,5	1,31

Informacije o vibracijah in hrupu

Skupna vrednost vibracij a_h in merilna negotovost sta bili določeni v skladu s standardom ISO 28927-7 in sta navedeni v preglednici.

Emisije hrupa so bile določene v skladu s standardom ISO 15744, vrednosti so navedene zgoraj v tabeli.

⚠ POZOR **Hrup lahko povzroči poškodbe sluha, zato pri delu vedno uporabljajte zaščito sluha!**

Deklarirana skupna vrednost vibracij je bila izmerjena v skladu s standardno preskusno metodo in se lahko uporablja za primerjavo enega kosa opreme z drugim. Navedena vrednost vibracij se lahko uporabi tudi za predhodno oceno izpostavljenosti vibracijam.

Raven vibracij med dejansko uporabo opreme se lahko razlikuje od deklariranih vrednosti, odvisno od uporabe delovnih orodij, zlasti vrste obdelovanca in potrebe po določitvi ukrepov za zaščito upravljavca. Za natančno oceno izpostavljenosti v dejanskih pogojih uporabe je treba upoštevati vse dele delovnega cikla, vključno z obdobji, ko je stroj izklopljen ali ko je vklopljen, vendar se ne uporablja za delo.

6. Priprava na delo

⚠ POZOR **Vsa pripravljalna dela izvajajte, ko je enota izključena iz električnega omrežja.**

Odklopljen od kompresorja.

Na spodnji strani ročaja naprave A533162 je vtičnica z navojem, zaščitena z gumijastim pokrovčkom, ki ga je treba odstraniti (slika B).

Hitra spojka, ki je priložena kompletu, se privije v vtičnico s pomočjo ključa 14, ki drži vrtljivo vtičnico s ključem 23 (slika C). Vijačenje hitre spojke omogoča hiter priklop in odklop orodja na napajanje.

⚠ POZOR **Preverite stanje tlačne cevi, če je poškodovana, je ne priključite na orodje. Preverite priključne sponke na cevi in na ključu.**

Priključek za dovod zraka

Shema pravilne priključitve ključa na sistem za dovod stisnjenega zraka je prikazana na sliki (slika E). Takšna ureditev priključka bo zagotovila učinkovitost in trajnost orodja. Uporaba oljnika pripomore k oskrbi orodja z mazivom. Ne pozabite vsakič znova preveriti raven olja. Poleg tega je na shemi prikazana uporaba filtra za odstranjevanje vode in umazanije iz zraka. To so dejavniki, ki pospešujejo nastanek korozije. Nivo vode v filtru je treba preverjati vsak dan in ga po potrebi izprazniti.

7. Uporaba naprave

⚠ POZOR **Nikoli ne uporabljajte orodja, če ga niste predhodno preizkusili in niste opremljeni z zahtevano osebno zaščitno opremo.Pomembno je, da so osebe v bližini delovnega območja pnevmatskega udarnega ključa opremljene z ustrezno varnostno opremo (ščitniki za ušesa, očala).**

1. V dovod zraka (spodnja stran ročaja) vnesite nekaj kapljic mazalnega olja (slika A-7 za A533161, slika D za A533162), če v priključnem sistemu ni uporabljen oljnik.

Priporočeno olje: A531002: Pansam Premium kat. št.

2. Vir stisnjenega zraka (kot je prikazano na sliki (slika E)) priključite na zračni ključ z nameščenim pokrovčkom.

Nanaša se na A533161

3. nastavite smer vrtenja vretena - stikalo za smer vrtenja (slika A-6), ki se nahaja nad sprožilcem, potisnite v položaj "F" za smer "vijačenja" in v položaj "R" za smer "izvijačenja".

4 Če želite nastaviti pretok zraka, ki je odgovoren za hitrost ključa, obrnite gumb (slika A-4): 1- najmanjši pretok, 4- največji pretok.

5. pritisnite sprožilec ključa (slika A -3).

Nanaša se na A533162

3. Z gumbom na zadnji strani ključa prilagodite smer vrtenja zatiča (slika D). Poz. 1 - odvijanje z največjo silo. Položaj 2 - privijanje z nastavitvijo sile privijanja.

4. pritisnite sprožilec tipke.

Za nastavitev hitrosti vrtenja obrnite gumb na zadnji strani ključa.

⚠ POZOR **Po končanem delu ne pozabite odklopiti cevi z zračnega ključa.**

8. Tekoče vzdrževanje

⚠ POZOR **Vsa vzdrževalna dela izvajajte, ko je enota izključena iz električnega omrežja.**

Čiščenje ključev

Izključite vir stisnjenega zraka iz ključa. Nabrano olje in prah lahko odstranite z mehčalnim sredstvom ali odpihnete.

Shranjevanje

Ključ hranite v suhem prostoru. Vlaga lahko povzroči korozijo notranjih kovinskih delov. Pred shranjevanjem ključa je priporočljivo v dovod zraka (slika C) vnesti nekaj kapljic mazalnega olja.

9. Rezervni deli in dodatki

Za nakup rezervnih delov in dodatne opreme se obrnite na Dedra Exim Service. Kontaktne podatke najdete na strani 1 priročnika.

Pri naročanju rezervnih delov navedite številko serije na ploščici in številko dela iz montažne risbe.

V garancijskem obdobju se popravila izvajajo v skladu s pogoji, navedenimi v garancijskem listu. Okvarjeni izdelek oddajte v popravilo na mestu nakupa (prodajalec je dolžan sprejeti okvarjeni izdelek), pošljite ga v osrednji servisni center podjetja Dedra Exim ali ga pošljite v servisni center, ki je najbližje vašemu kraju bivanja (seznam servisnih centrov na www.dedra.pl). Priložite izpolnjen garancijski list. Po poteku garancijskega roka popravila izvaja osrednji servis. Okvarjeni izdelek pošljite servisnemu centru (stroške pošiljanja plača uporabnik).

10. Samostojno odpravljanje napak

⚠ POZOR **Preden začnete sami odpravljati težave, enoto izključite iz električnega omrežja.**

Problem	Vzrok	Rešitev
Naprava ne deluje.	Cev je nepravilno priključena ali poškodovana.	Preverite oskrbo s stisnjenim zrakom
Ključ ne zateguje/obkroži	Premajhen delovni tlak.	Povečajte delovni tlak.
		Zamenjajte o-obroč ali tesnilo.
		Uporabite kabel z ustreznim premerom.

11. dokončanje opreme

1. Ključ,
2. 10 vtičnic (9,10,11,12,13,14,17,19,22,24,27 mm),
3. Podaljšek 125 mm,
4. Mini oljnik,
5. Quick-connect,
6. plastični oljnik,
7. 4 mm šestiložni ključ

12. Informacije za uporabnike o odstranjevanju električne in elektronske opreme

(zadeva gospodinjstva)



Simbol, ki je prikazan na izdelkih ali spremljajoči dokumentaciji, označuje, da se okvarjene električne ali elektronske opreme ne sme odlagati med gospodinjske odpadke. Če želite sestavne dele zavreči, ponovno uporabiti ali predelati, jih je treba odpeljati na specializirano zbirno mesto, kjer jih bodo sprejeli brezplačno. Informacije o lokacijah zbirnih mest za rabljeno opremo zagotavljajo lokalni organi, npr. na svojih spletnih straneh.

S pravilnim odstranjevanjem naprave lahko ohranimo dragocene vire ter se izognemo negativnim vplivom na zdravje in okolje zaradi morebitne prisotnosti nevarnih: snovi, zmesi in sestavnih delov v opremi.

Zaradi nepravilnega odlaganja odpadkov vam grozijo kazni v skladu z ustreznimi lokalnimi predpisi.

Uporabniki v državah EU: Če želite odstraniti električno ali elektronsko opremo, se obrnite na najbližje prodajno mesto ali na dobavitelja, ki vam bo zagotovil dodatne informacije.
Odstranjevanje v državah zunaj Evropske unije: Ta simbol velja samo za države Evropske unije. Če želite ta izdelek zavreči, se obrnite na lokalne organe ali prodajalca, da vam pojasnijo pravilen način odstranjevanja.

Garancijski list
na spletni strani .

[Pnevmatski ključ]

Številka naročila: A533162/A533162 Številka serije: .....

(v nadaljnjem besedilu: izdelek)

Datum nakupa izdelka: .....

Žig prodajalca

Datum in podpis prodajalca: .....

Izjava uporabnika:
Potrjujem, da sem bil seznanjen z garancijskimi pogoji in posledicami neupoštevanja navodil iz navodil za uporabo in garancijskega lista. Seznanjen sem s pogoji te garancije, kar potrjujem z lastnoročnim podpisom:

.....

Datum in krajPodpis uporabnika

I. Odgovornost za izdelek
(1) Garant - Dedra Exim Sp. z o.o. s sedežem v Pruszkowu, naslov: 3 Maja 8, 05-800 Pruszków, KRS 0000062517, Okrožno sodišče za mesto Varšava v Varšavi, XIV gospodarski oddelek Državnega sodnega registra, NIP 527-020-49-33, osnovni kapital: PLN 100.980,00.
2 Garant pod pogoji, določenimi v tem garancijskem listu, jamči za izdelek, ki izvira iz Garantove distribucije.
(3) Odgovornost v okviru garancije zajema le napake, ki izhajajo iz vzrokov, ki so bili značilni za izdelek v času, ko je bil izročen uporabniku.
(4) Uporabnik je na podlagi garancije upravičen do brezplačnega popravila izdelka, če se je napaka pokazala v garancijskem roku. Način popravila Izdelka (način popravila) je v pristojnosti Garanta. Če garant ugotovi, da popravilo ni mogoče, si pridržuje pravico do zamenjave okvarjenega elementa ali celotnega izdelka z brezhibnim, znižanja cene izdelka ali odstopa od pogodbe.
V zvezi z uporabnikom, ki ni potrošnik v smislu zakona z dne 23. aprila 1964. Civilnega zakonika, je odgovornost Garanta za škodo, ki izhaja iz te garancije in/ali v zvezi z njeno sklenitvijo in izvajanjem, ne glede na pravni naslov, omejena na največ vrednost izdelka z napako.

II. Jamstveno obdobje

Sestavni deli izdelka	Trajanje garancijske zaščite
Pnevmatski ključ	24 mesecev od datuma nakupa izdelka, kot je navedeno na tej garancijski kartici.
Nasveti za delo	Elementi, ki niso zajeti v garanciji

III. Pogoji za koriščenje zavarovanja
Uporabnik mora predložiti izpolnjen garancijski list izdelka in dokazati okoliščine nakupa izdelka s strani uporabnika, npr. s predložitvijo računa, računa itd. Zaradi učinkovite obravnave reklamacij je priporočljivo, da Uporabnik skupaj z Izdelkom predloži vse sestavne dele, navedene v poglavju "Kompletiranje naprave" v Navodilih za uporabo.
2. da uporabnik upošteva priporočila iz navodil za uporabo in garancijskega lista. Jamstvo velja samo za ozemlje Republike Poljske in EU.
Garancija ne krije napak na izdelku, ki nastanejo zlasti zaradi:
a. Če uporabnik ne upošteva pogojev iz navodil za uporabo, zlasti glede pravilnega delovanja, vzdrževanja in čiščenja;
b. Uporabnik uporablja čistila ali sredstva za vzdrževanje, ki niso v skladu z navodili za uporabo;
c. neustrezno skladiščenje in prevoz izdelka s strani uporabnika;
d. Uporabnikove nepooblaščene spremembe in/ali predelave izdelka, ki niso bile dogovorjene s garantom;
e. če uporabnik v izdelku uporablja potrošni material, ki ni v skladu z navodili za uporabo.
(5) Uporabnik, ki ni potrošnik v smislu zakona z dne 23. aprila 1964. civilnega zakonika, izgubi garancijo za izdelek, v katerem:
- je uporabnik odstranil, spremenil ali poškodoval serijske številke, oznake datuma in merilne tablice;
- če je uporabnik poškodoval plombe ali če so na njih vidni znaki nedovoljenega poseganja.
Opozorilo: Uporabnik mora dejavnosti, povezane z vsakodnevnim delovanjem izdelka, ki med drugim izhajajo iz navodil za uporabo, izvajati sam in na lastne stroške.

IV. Pritožbeni postopek
(1) Če se ugotovi, da izdelek deluje nepravilno, morate pred vložitvijo zahtevka zagotoviti, da so bili pravilno izvedeni vsi ukrepi, navedeni zlasti v navodilih za uporabo.
(2) Priporočljivo je, da pritožbo vložite takoj, po možnosti v 7 dneh po tem, ko ste opazili napako na izdelku. Uporabnik, ki ni potrošnik v smislu zakona z dne 23. aprila 1964. Civilnega zakonika, izgubi pravice, ki izhajajo iz te garancije, če reklamacije ne vloži v 7 dneh.
(3) Reklamacija se lahko med drugim sporoči na mestu nakupa izdelka, pri garancijskem servisu ali pisno na naslov: Dedra Exim Sp. z o.o., ul. 3 Maja 8, 05-800 Pruszków.
(4) Uporabnik lahko vloži pritožbo prek obrazca, ki je na voljo na spletni strani www.dedra.pl. ("Obrazec za reklamacijo zaradi garancije").
5. naslovi garancijskega servisa za posamezne države so na voljo na spletni strani www.dedra.pl. Če za posamezno državo ni garancijskega servisa, je priporočljivo, da garancijske zahtevke naslovite na: 3 Maja 8, 05-800 Pruszków (Poljska).
6 Zaradi varnosti uporabnika je uporaba izdelka z napako prepovedana.
7 Opozorilo: Uporaba okvarjenega izdelka je nevarna za zdravje in življenje uporabnika.
8 Obveznosti iz garancije bodo izpolnjene v 14 delovnih dneh, šteto od datuma, ko uporabnik dostavi reklamirani izdelek.
9. pred oddajo izdelka z napako v reklamacijo ga je priporočljivo očistiti. 10. Priporočljivo je, da se izdelek za reklamacijo skrbno zaščiti pred poškodbami med prevozom (priporočljivo je, da se izdelek za reklamacijo dostavi v originalni embalaži).
(10) Garancijski rok se podaljša za čas, ko uporabnik zaradi napake ni mogel uporabljati izdelka, za katerega velja garancija.
Garancija ne izključuje, omejuje ali zadržuje pravic uporabnika, ki izhajajo iz predpisov o garanciji za napake prodanega blaga.

V skladu s členom 13(1) in (2) Uredbe (EU) 2016/679 Evropskega parlamenta in Sveta z dne 27. aprila 2016 o varstvu posameznikov pri obdelavi osebnih podatkov in o prostem pretoku takih podatkov ter o razveljavitvi Direktive 95/46/ES (v nadaljnjem besedilu: RODO) vas obveščamo

1. Skrbnik vaših osebnih podatkov, podanih v obrazcu, je DEDRA-EXIM sp z o.o. s sedežem v Pruškovu [Pruszków], ul. 3 Maja 8, 05-800 Pruszków, Poljska (v nadaljevanju: "Skrbnik").
2. Vaši podatki bodo obdelovani le za namene izvedbe garancijskega postopka zanapravo v skladu s črko b prvega odst. 6. člena Splošne uredbe o varstvu podatkov EU (v nadaljevanju: »SUVP«). Dajanje podatkov je prostovoljno, a nujno potrebno za izvedbo garancijskega postopka.
3. Vaše podatke bomo obdelovali skozi čas potekanja garancijskega postopka in za namene arhiviranja za primer morebitne potrebe obrambe pred zahtevki do Skrbnika, vendar najdlje do izteka roka njihovega zastaranja.
4. Vaše podatke se sme razkriti samo subjektom, ki obdelujejo podatke za Skrbnika na podlagi pisne pogodbe o zaupanju osebnih podatkov v obdelavo in sicer, med drugim, subjektom, ki izvajajo storitve tehničnega servisa, storitve gostovanja ter vzdrževanja spletnega mesta, IT storitve, izvajalcem kurirskih storitev ipd.. Skrbnikovi dobavitelji so dolžni zagotavljati varnost podatkov ter izpolnjevati zahteve obvezujočih predpisov prava v zvezi z varstvom osebnih podatkov ter ne smejo uporabljati zaupanih jim osebnih podatkov za namene, ki niso določeni v pogodbi s Skrbnikom.
5. Vaši podatki ne bodo obdelovani na avtomatiziran način, v tem na način profiliranja, in ne bodo posredovani v tretjo državo/mednarodni organizaciji.
6. Imate v vsakem trenutku pravico dostopa do svojih podatkov ter pravico do popravka, izbrisa, omejitve obdelave le-teh, pravico do prenosa podatkov na drug subjekt, pravico do ugovora zoper njihovo obdelavo.
7. V vseh zadevah v zvezi z obdelavo vaših osebnih podatkov s strani Skrbnika nas lahko kontaktirate s sporočilom na ta e-poštni naslov: daneosobowe@dedra.pl ;
8. Imate pravico vložiti pritožbo pri organu, ki je v dani državi pristojen za varstvo osebnih podatkov;

BG Съдържание

1. снимки и чертежи
2. Описание на устройството
3. предназначение на устройството
4. Ограничение на използването
5. Технически данни
6. подготовка за работа
7. Използване на устройството
8. текуща поддръжка
9. резервни части и принадлежности
10. самостоятелно отстраняване на неизправности
11. Завършване на устройството
12. Информация за потребителите относно изхвърлянето на електрическо и електронно оборудване
13. Гаранционна карта

Декларацията за съответствие е приложена към ръководството като отделен документ. При липса на декларация за съответствие, моля, свържете се с Dedra Exim Sp. z o.o.
Общите правила за безопасност са включени в ръководството като отделна книжка.

ПРЕДУПРЕЖДЕНИЕ. **Прочетете всички предупреждения, обозначени със символа, и всички инструкции.** Неспазването на следните предупреждения и инструкции за безопасност може да доведе до токов удар, пожар или сериозно нараняване.

Запазете всички предупреждения и инструкции за бъдеща употреба.

2. Описание на устройството

Фиг. А: 1.Тяло, 2.Приставка за цанги, 3.Тригер, 4.Копче за регулиране на мощността, 5.Дръжка/ръкохватка, 6.Превключвател за посоката на въртене, 7.Присъединяване на сгъстен въздух

3. предназначение на устройството

Пневматичният ключ, работещ в комбинация с компресор, се използва за разхлабване на болтове и гайки в колелата на автомобилите.

Отнася се за A533162

Конструкцията на гаечния ключ използва ударния механизъм TWIN HAMMER (известен също като "двоен ударник"). Системата TWIN HAMMER се състои от два чука, които се въртят около шпиндела в затворена система. Тази конструкция позволява да се постигне висок въртящ момент още при първото завъртане на ротора, тъй като двата чука могат да нанасят удари едновременно от двете страни. Тази конструкция, състояща се от два пръстеновидни чука, се характеризира с висока издръжливост и е особено подходяща за дълги работни цикли. Друго предимство е сравнително малкият брой компоненти, което улеснява обслужването. Пневматичният гаечен ключ A533162 с механизъм TWIN-HAMMER трябва да се използва там, където се изисква най-висока производителност.

Допустимо е устройството да се използва при ремонтни и строителни дейности, ремонтни работилници, любителска работа, като се спазват условията за използване и допустимите условия на работа, съдържащи се в инструкциите за експлоатация.

4. Ограничения на използването

Уредът може да се използва само в съответствие с изброените по-долу "Разрешени условия на работа".

Неразрешените промени в механичната и електрическата конструкция, всякакви модификации, операции по поддръжката, които не са описани в инструкциите за експлоатация, ще се считат за незаконни и ще доведат до незабавна загуба на гаранционни права, а декларацията за съответствие ще стане невалидна.

Неправилното използване или използването в противоречие с инструкциите за експлоатация води до незабавна загуба на гаранционни права.

Допустими условия на труд

Ключът може да се използва само на закрито. Пречистен въздух, маслена мъгла. Преминава през устройство с регулатор на налягането и маслоуловител
мъглоуловител + сушилня. Защитете от влага.

5. Технически данни

Модел	A533161	A533162
Налягане на захранването [bar]	6,2	6,3
Максимален въртящ момент [Nm]	310	570
Промяна на посоката на въртене	Да	Да
Скорост [min^{-1}]	7000	7500
Връзка	1/4"	1/4"
Ниво на звукова мощност Lwa (съгласно EN ISO 11148-6:2012) [dB(A)].	99,3	109,3
Ниво на звуково налягане Lpa (съгласно EN ISO 11148-6:2012) [dB(A)].	88,3	98,3
Несигурност на измерването Kpa/Kwa	3,0	3,0
Ниво на вибрации ah [m/s^2]	3,44	8,21
Несигурност на измерването Kah [m/s^2]	1,5	1,31

Информация за вибрациите и шума

Комбинираната стойност на вибрациите a_h и неопределеността на измерването са определени в съответствие с ISO 28927-7 и са дадени в таблицата.

Емисиите на шум са определени в съответствие с ISO 15744, като стойностите са дадени по-горе в таблицата.

ВНИМАНИЕ **Шумът може да причини увреждане на слуха, винаги носете защита на слуха, когато работите!**

Декларираната обща стойност на вибрациите е измерена съгласно стандартен метод за изпитване и може да се използва за сравняване на едно оборудване с друго. Обявеното ниво на вибрациите може да се използва и за предварителна оценка на експозицията на вибрации.

Нивото на вибрациите по време на действителното използване на оборудването може да се различава от обявените стойности в зависимост от използването на работните инструменти, по-специално от вида на обработвания детайл, и от необходимостта да се определят мерки за защита на оператора. За да се направи точна оценка на експозицията при действителните условия на използване, трябва да се вземат предвид всички части на работния цикъл, включително периодите, когато машината е изключена или когато е включена, но не се използва за работа.

6. подготовка за работа

ВНИМАНИЕ **Извършвайте всички подготвителни работи при изключен от електрическата мрежа модул.**

Изключен от компресора.

От долната страна на дръжката на A533162 има гнездо с резба, защитено с гумена капачка, която трябва да се отстрани (фиг. Б).

Доставеният в комплекта бърз съединител се завинтва в гнездото с помощта на гаечен ключ 14, като въртящото се гнездо се придържа с гаечен ключ 23 (фиг. В). Завинтването на бързия куплунг позволява бързото свързване и изключване на инструмента към захранването.

ВНИМАНИЕ **Проверете състоянието на маркуча за налягане, ако маркучът е повреден, не го свързвайте към инструмента. Проверете съединителните скоби на маркуча и на гаечния ключ.**

Връзка за подаване на въздух

Схема на правилното свързване на гаечния ключ към системата за подаване на сгъстен въздух е показана на схемата (фиг. Д). Тази схема на свързване ще гарантира ефективността и дълготрайността на инструмента. Използването на омаслител спомага за снабдяването на инструмента със смазочен материал. Не забравяйте да проверявате нивото на маслото всеки път. Освен това на схемата е показано използването на филтър за отстраняване на водата и мръсотията от въздуха. Това са фактори, които ускоряват образуването на корозия. Нивото на водата във филтъра трябва да се проверява ежедневно и да се източва, когато е необходимо.

7. Използване на устройството

ВНИМАНИЕ **Никога не работете с инструмента, ако не сте го тествали предварително и не сте оборудвани с необходимите лични предпазни средства.Важно е хората, които се намират в близост до работната зона на пневматичния удърен ключ, да са оборудвани с подходящи предпазни средства (ушанки, очила).**

1. вкарайте няколко капки смазочно масло (фиг. А-7 за A533161, фиг. D за A533162) във въздушния вход (от долната страна на дръжката), ако в системата за свързване не се използва омаслител.
Препоръчително масло: Pansam Premium кат. № A531002.
2. Свържете източник на сгъстен въздух (както е показано на схемата (фиг. Д)) към пневматичния ключ с поставена капачка.

Отнася се за A533161

3. задайте посоката на въртене на шпиндела - натиснете превключвателя за посоката на въртене (фиг. А-6), разположен над спусъка, в положение "F" за посоката на завинтване, в положение "R" за посоката на развинтване.
4 За да настроите въздушния поток, отговарящ за скоростта на гаечния ключ, завъртете копчето (фиг. А-4): 1- минимален поток, 4- максимален поток.
5. натиснете спусъка на ключа (фиг. А -3).

Отнася се за A533162

3. Регулирайте посоката на въртене на щифта с помощта на копчето на гърба на гаечния ключ (фиг. D). Позиция 1 - отвиване с една максимална сила. Позиция 2 - затягане, като се регулира силата на затягане.
4. натиснете спусъка на ключа.
За да настроите скоростта на въртене, завъртете копчето на гърба на ключа.

ВНИМАНИЕ **Не забравяйте да изключите маркуча от пневматичния ключ след приключване на работата.**

8. текуща поддръжка

ВНИМАНИЕ **Извършвайте всички операции по поддръжката, когато устройството е изключено от електрическото захранване.**

Ключово почистване

Изключете източника на сгъстен въздух от гаечния ключ. Натрупването на масло, прах може да се отстрани с омекотяващ препарат или да се издуха.

Съхранение

Съхранявайте ключа на сухо място. Влагата може да доведе до корозия на вътрешните метални части. Преди да съхранявате ключа, се препоръчва да въведете няколко капки смазочно масло във въздухозаборника (фиг. В).

9 Резервни части и аксесоари

За закупуване на резервни части и аксесоари се свържете с Dedra Exim Service. Данните за контакт можете да намерите на страница 1 от ръководството.

Когато поръчвате резервни части, посочете номера на партидата върху табелката с имената и номера на частта от монтажния чертеж.

По време на гаранционния период ремонтите се извършват в съответствие с условията, посочени в гаранционната карта. Моля, предайте дефектния продукт за ремонт на мястото на покупката (продавачът е длъжен да приеме дефектния продукт), изпратете го в централния сервизен център на Dedra Exim или го изпратете в сервизния център, който е най-близо до вашето местоживеене (списък на сервизните центрове на www.dedra.pl). Моля, приложете попълнената гаранционна карта. След изтичане на гаранционния срок ремонтите се извършват от централния сервиз. Изпратете дефектния продукт до сервизния център (транспортните разходи се заплащат от потребителя).

10. самостоятелно отстраняване на неизправности

ВНИМАНИЕ **Изключете устройството от електрическата мрежа, преди да започнете самостоятелно да отстранявате неизправности.**

Проблем	Причина	Решение
Устройството не работи.	Маркучът е лошо свързан или повреден.	Проверете подаването на сгъстен въздух
		Увеличете работното налягане.

Гаечният ключ не се затяга/завърта	Работното налягане е твърде ниско.	Сменете о-пръстена или уплътнението.
		Използвайте кабел с подходящ диаметър.

11. завършване на оборудването

1.Ключ,
2. 10 гнезда (9,10,11,12,13,14,17,19,22,24,27 мм),
3.Удължител 125 мм,
4. Мини омаслител,
5.Quick-connect,
6. пластмасова маслоуловителна машина,
Шестостенен ключ 7,4 мм

12. Информация за потребителите относно изхвърлянето на електрическо и електронно оборудване

(засяга домакинствата)



Символът, изобразен върху продуктите или придружаващата ги документация, указва, че дефектното електрическо или електронно оборудване не трябва да се изхвърля заедно с битовите отпадъци. Ако трябва да изхвърлите, да използвате повторно или да възстановите компоненти, е правилно да ги занесете в специализиран пункт за събиране, където ще бъдат приети безплатно. Информация за местоположението на пунктовете за събиране на употребявано оборудване се предоставя от местните власти, например на техните уебсайтове.
Правилното рециклиране на устройствата ви позволи да спестите ценни ресурси и да избегнете отрицателни въздействия върху здравето и околната среда в резултат на възможното наличие на: опасни вещества, смеси и компоненти в оборудването.
Неправилното изхвърляне на отпадъци е свързано с риск от санкции съгласно съответните местни разпоредби.
Потребители в страни от ЕС: Ако трябва да изхвърлите електрическо или електронно оборудване, моля, свържете се с най-близкия пункт за продажба или с вашия доставчик, който ще ви предостави допълнителна информация.
Изхвърляне в страни извън Европейския съюз: Този символ се отнася само за страните от Европейския съюз. Ако желаете да изхвърлите този продукт, моля, свържете се с местните власти или с търговеца за правилния начин на изхвърляне.

Гаранционна карта

на

[Пневматичен гаечен ключ]

Номер на поръчката: A533162/A533162 Номер на партидата: .....

(наричан по-долу "Продуктът")

Дата на закупуване на продукта: .....

Печат на дилъра

Дата и подпис на продавача: .....

Изявление на потребителя:

Потвърждавам, че съм информиран за условията на гаранцията и последствията от неспазването на указанията в инструкцията за експлоатация и гаранционната карта. Запознат съм с условията на тази гаранция, което потвърждавам със саморъчния си подпис:

.....

Дата и мястоПодпис на потребителя

I. Отговорност за продукта

(1) Гарант - Dedra Exim Sp. z o.o. със седалище в Прушков, адрес: гр: 3 Maja 8, 05-800 Pruszków, KRS 0000062517, Окръжен съд на град Варшава във Варшава, XIV Икономическо отделение на Националния съдебен регистър, NIP 527-020-49-33, акционерен капитал: 100 980,00 PLN.
2 Съгласно условията, посочени в тази гаранционна карта, Гарантът гарантира Продукта, произхождащ от дистрибуцията на Гаранта.
(3) Отговорността по гаранцията покрива само дефекти, възникнали по причини, присъщи на Продукта в момента на предоставянето му на Потребителя.
(4) По силата на гаранцията Потребителят има право на безплатен ремонт на Продукта, при условие че дефектът се е проявил по време на гаранционния период. Методът на ремонт на Продукта (методът на ремонт) е по преценка на Гаранта. Ако Гарантът установи, че ремонтът не е възможен, той си запазва правото да замени дефектния елемент или целия Продукт с бездефектен, да намали цената на Продукта или да се откаже от договора.
По отношение на потребител, който не е потребител по смисъла на Закона от 23 април 1964 г. Граждански кодекс, отговорността на Гаранта за вреди, произтичащи от тази гаранция и/или във връзка с нейното сключване и изпълнение, независимо от правния титул, е ограничена до максималната стойност на дефектния Продукт.

II. Гаранционен период

Компоненти на продукта	Продължителност на гаранционната защита
Пневматичен гаечен ключ	24 месеца от датата на закупуване на Продукта, както е посочено в тази гаранционна карта
Работни съвети	Елементи, които не се покриват от гаранцията

III. Условия за ползване на гаранцията

Потребителят трябва да представи попълнената гаранционна карта на Продукта и да докаже обстоятелствата на закупуване на Продукта от Потребителя, напр. чрез представяне на касова бележка, фактура и др. За целите на ефективното разглеждане на жалби се препоръчва Потребителят да представи заедно с Продукта всички компоненти, посочени в "Комплектоване на устройството", съдържащо се в Ръководството за потребителя.
2. потребителят да спазва препоръките, съдържащи се в инструкциите за експлоатация и гаранционната карта.
Гаранцията обхваща само територията на Република Полша и ЕС.
Гаранцията не покрива дефекти на Продукта, произтичащи по-специално от:
a. Неспазване от страна на потребителя на условията, посочени в инструкциите за експлоатация, по-специално по отношение на правилната експлоатация, поддръжка и почистване;
b. Използване на продукти за почистване или поддръжка от страна на потребителя, които не съответстват на инструкциите за експлоатация;
c. Неподходящо съхранение и транспортиране на Продукта от страна на Потребителя;
d. Неразрешени промени и/или модификации на Продукта от страна на Потребителя, които не са били съгласувани с Гаранта;
e. Използването от страна на Потребителя в Продукта на консумативи, които не съответстват на Инструкцията за експлоатация.
(5) Потребител, който не е потребител по смисъла на Закона от 23 април 1964 г. Граждански кодекс, губи гаранцията за Продукта, в който:
- серийните номера, обозначенията на датата и табелките с номиналните стойности са били отстранени, променени или повредени от потребителя;
- пломбите са били повредени от потребителя или имат следи от манипулация от страна на потребителя.
Внимание: Потребителят трябва да извършва дейностите, свързани с ежедневната експлоатация на Продукта, произтичащи, наред с другото, от Инструкциите за употреба, сам и за своя сметка.

IV. Процедура за подаване на жалби

(1) В случай, че се установи, че Продуктът работи неправилно, трябва да се уверите, че всички стъпки, посочени в инструкциите за експлоатация, са извършени правилно, преди да предявите рекламация.
(2) Препоръчително е да подадете жалба незабавно, за предпочитане в рамките на 7 дни от забелязването на дефект в Продукта. Потребител, който не е потребител по смисъла на Закона от 23 април 1964 г. Граждански кодекс, губи правата, произтичащи от тази гаранция, ако рекламацията не бъде направена в рамките на 7 дни.
(3) Уведомяването за жалба може да се извърши, inter alia, на мястото на закупуване на Продукта, в гаранционното обслужване или писмено на адреса: Dedra Exim Sp. z o.o., ul. 3 Maja 8, 05-800 Pruszków.
(4) Потребителят може да подаде жалба, като използва формуляра, достъпен на уебсайта www.dedra.pl. ("Формуляр за гаранционна рекламация").
5. адресите на гаранционното обслужване за отделните страни са достъпни на адрес www.dedra.pl. Ако няма гаранционен сервиз за дадена страна, препоръчваме да отправяте гаранционни претенции на адрес: Dedra Exim Sp. z o.o. ul. 3 Maja 8, 05-800 Pruszków (Полша).
6 С оглед на безопасността на Потребителя е забранено използването на дефектен Продукт.
7 Внимание: Използването на дефектен Продукт е опасно за здравето и живота на Потребителя.
8 Изпълнението на задълженията по гаранцията ще се осъществи в рамките на 14 работни дни, считано от датата на доставка на декларирания Продукт от Потребителя.
9. преди да предадете дефектния Продукт за рекламация, се препоръчва да го почистите. Препоръчва се Продуктът за рекламация да бъде внимателно защитен от повреди по време на транспортиране (препоръчва се Продуктът за рекламация да се достави в оригиналната му опаковка).
(10) Гаранционният срок се удължава с времето, през което Потребителят не е могъл да използва Продукта, обхванат от гаранцията, поради дефект. Гаранцията не изключва, не ограничава и не спира правата на Потребителя, произтичащи от гаранционните разпоредби, за дефекти на продадените стоки.

В съответствие с член 13, параграфи 1 и 2 от Регламент (ЕС) 2016/679 на Европейския парламент и на Съвета от 27 април 2016 г. относно защитата на физическите лица във връзка с обработването на лични данни и относно свободното движение на такива данни и за отмяна на Директива 95/46/ЕО ("ОРЗД"), с настоящото Ви информираме, че

1. Администраторът на Вашите лични данни, посочени във формуляра е DEDRA-EXIM sp. z o.o. със седалище в Прушков, на ул. 3 Maja 8, 05-800 Прушков (по-нататък: „Администратор”).
2. Вашите лични данни ще се обработват изключително с цел провеждане на гаранционната процедура на устройството съгласно ст. 6 ал. 1 буква “б” от Общия регламент за защита на личните данни (по-нататък: „ОРЗД”) Посочване на данните е доброволно, но е необходимо за провеждане на гаранционната процедура.

3. Вашите лични данни ще се обработват през срока на разглеждането на провеждане на гаранционната процедура и за архивни цели при необходимост от защита от евентуалните претенции към Администратора не по-дълго отколкото до датата на давността им.
4. Вашите лични данни могат да се обявяват изключително на операторите, обработващи данните в полза на Администратора въз основа на писмен договор за възлагане на обработването на личните данни, предоставящи, м.др. услуги по технически сервиз, хостинг или обслужване на уеб-сайта, по IT обслужване, на куриерска служба. Доставчиците на Администратора са задължени да осигурят защита на личните данни и да отговарят на изискванията на действащото законодателство, свързано със защита на личните данни и не могат да използват доверените им лични данни за целите, различни от определените в договор с Администратора.
5. Вашите данни няма да бъдат обработвани по автоматизиран начин, в това число във формата на профилиране, и няма да се предоставят в трета страна/международна организация.
6. Имате право на достъп до съдържанието на личните си данни и право всеки момент да ги коригирате, изтриете, ограничите обработването им, право да прехвърляте данните, право да подадете възражение.
7. По всякакви въпроси, свързани с обработването на Вашите лични данни от Администратора можете да се свържете на електронен адрес: daneosobowe@dedra.pl.;
8. Имате право да подадете жалба до органа, компетентен относно въпросите за защита на личните данни;

UA Зміст

1. фотографії та малюнки
2 Опис пристрою
3. призначення пристрою
4 Обмеження використання
5 Технічні дані
6. підготовка до роботи
7 Використання пристрою
8. поточне обслуговування
9. запасні частини та аксесуари
10. дефекти виправлені самостійно
11. комплектація обладнання
12. інформація для користувачів щодо утилізації електричного та електронного обладнання
13 Гарантійний талон

Декларація відповідності додається до інструкції окремим документом. У разі відсутності декларації відповідності, будь ласка, зверніться до компанії Dedra Exim Sp. z o.o.
Загальні правила безпеки включені в посібник окремим буклетом.

ПОПЕРЕДЖЕННЯ. **Прочитайте всі попередження, позначені цим символом, та всі інструкції.** Недотримання наведених нижче попереджень та інструкцій з техніки безпеки може призвести до ураження електричним струмом, пожежі або серйозних травм.

Зберігайте всі попередження та інструкції для подальшого використання.

2. Опис пристрою

Рис. A: 1.корпус, 2.цангова насадка, 3.курок, 4.ручка регулювання потужності, 5.рукоятка/рукоятка, 6.перемикач напрямку обертання, 7.підключення стисненого повітря

3. призначення пристрою

Пневматичний гайковерт, що працює в парі з компресором, використовується для відкручування болтів, гайок в колесах автомобіля.
Посилається на A533162
У конструкції ключа використовується ударний механізм TWIN HAMMER (також відомий як "подвійний ударник"). Система TWIN HAMMER складається з двох молотків, що обертаються навколо шпинделя в замкнутій системі. Така конструкція дозволяє досягти високого крутного моменту вже під час першого оберту ротора, оскільки обидва молотки можуть наносити удари одночасно з обох боків. Така конструкція, що складається з двох кільцевих молотків, характеризується високою довговічністю і особливо підходить для тривалих робочих циклів. Ще однією перевагою є відносно невелика кількість компонентів, що полегшує обслуговування. Пневматичний ключ A533162 з механізмом TWIN-HAMMER слід використовувати там, де потрібна найвища продуктивність.
Допускається використання пристрою в ремонтно-будівельних роботах, ремонтних майстернях, аматорських роботах, при дотриманні умов використання і допустимих умов праці, викладених в інструкції з експлуатації.

4. Обмеження у використанні

Прилад можна використовувати тільки відповідно до "Допустимих умов експлуатації", наведених нижче.
Несанкціоновані зміни механічної та електричної конструкції, будь-які модифікації, операції з технічного обслуговування, не описані в інструкції з експлуатації, вважаються незаконними і призводять до негайної втрати гарантійних прав, а декларація про відповідність стає недійсною.
Неправильне використання або використання не відповідно до інструкції з експлуатації призведе до негайної втрати гарантійних прав.

Допустимі умови праці

Ключ можна використовувати тільки в приміщенні. Очищене повітря, масляний туман. Пропускається через блок з регулятором тиску та маслянкою туманоутворювач + сушарка. Захистити від вологи.

5. Технічні дані

Модель	A533161	A533162
Тиск нагнітання [бар]	6,2	6,3
Максимальний крутний момент [Нм]	310	570
Зміна напрямку обертання	Так.	Так.
Швидкість [хв$^{-1}$]	7000	7500
Підключення	1/4"	1/4"
Рівень звукової потужності Lwa (відповідно до EN ISO 11148-6:2012) [дБ(A)].	99,3	109,3
Рівень звукового тиску Lpa (відповідно до EN ISO 11148-6:2012) [дБ(A)].	88,3	98,3
Невизначеність вимірювання Kpa/Kwa	3,0	3,0
Рівень вібрації ah [м/с^2]	3,44	8,21
Невизначеність вимірювання Kah [м/с^2]	1,5	1,31

Інформація про вібрації та шум
Комбіноване значення вібрації a_h та невизначеність вимірювання були визначені відповідно до ISO 28927-7 і наведені в таблиці.
Рівень шуму визначався відповідно до стандарту ISO 15744, значення наведені вище в таблиці.

ПРИМІТКА **Шум може призвести до пошкодження слуху, завжди використовуйте засоби захисту органів слуху під час роботи!**

Заявлене значення загальної вібрації було виміряно відповідно до стандартного методу випробувань і може використовуватися для порівняння одного обладнання з іншим. Заявлений рівень вібрації також може бути використаний для попередньої оцінки впливу вібрації.
Рівень вібрації під час фактичного використання обладнання може відрізнятися від заявлених значень, залежно від використання робочих інструментів, зокрема типу заготовки, і необхідності визначення заходів для захисту оператора. Для точної оцінки впливу в реальних умовах використання необхідно враховувати всі частини робочого циклу, включаючи періоди, коли верстат вимкнений або коли він увімкнений, але не використовується для роботи.

6. підготовка до роботи

ПРИМІТКА **Всі підготовчі роботи виконуйте, відключивши пристрій від мережі електроживлення.**

Від'єднаний від компресора.
На нижньому боці ручки A533162 знаходиться різьбове гніздо, захищене гумовим ковпачком, який необхідно зняти (мал. B).
Швидкороз'ємне з'єднання, що входить до комплекту, вкручується в гніздо за допомогою ключа 14, притримуючи поворотну розетку ключем 23 (рис. C). Вкручування швидкороз'ємного з'єднання дозволяє швидко підключати і відключати інструмент до джерела живлення.

ПРИМІТКА **Перевірте стан напірного шланга, якщо шланг пошкоджений, не підключайте його до інструменту. Перевірте з'єднувальні хомути на шлангу і на ключі.**

Підключення для подачі повітря
Схема правильного підключення гайковерта до системи подачі стисненого повітря показана на малюнку (рис. E). Така схема підключення забезпечить ефективність і довговічність інструменту. Використання маслянки допомагає подавати мастило до інструменту. Обов'язково перевіряйте рівень мастила кожного разу. Крім того, на схемі показано використання фільтра для видалення води і бруду з повітря. Це фактори, які прискорюють утворення корозії. Рівень води у фільтрі слід перевіряти щодня і при необхідності зливати.

7. Використання пристрою

ПРИМІТКА **Ніколи не використовуйте інструмент, якщо він не був попередньо протестований і не оснащений необхідними засобами індивідуального захисту. Дуже важливо, щоб люди, які перебувають поблизу робочої зони пневматичного гайковерта, були оснащені відповідними засобами захисту (навушники, захисні окуляри).**

1. нанесіть кілька крапель мастила (рис. A-7 для A533161, рис. D для A533162) у повітрозабірник (з нижньої сторони ручки), якщо в системі з'єднання не використовується мастило.
Рекомендована олива: Pansam Premium, кат. номер A531002.
2. підключіть джерело стисненого повітря (як показано на схемі (мал. E)) до пневматичного ключа з накидним ковпачком.
Посилається на A533161
3. встановити напрямок обертання шпинделя - перемикач напрямку обертання (рис. A-6), розташований над спусковим гачком, перевести в положення "F" для напрямку "закручування", в положення "R" для напрямку "відкручування".
4 Щоб встановити потік повітря, що відповідає за швидкість обертання ключа, поверніть ручку (мал. A-4): 1- мінімальний потік, 4- максимальний потік.
5. натиснути на клавішу спускового гачка (рис. A -3).
Посилається на A533162

3. відрегулюйте напрямок обертання штифта за допомогою ручки на тильній стороні ключа (рис. D). Позиція 1 - відкручування з одним максимальним зусиллям. Поз. 2 - закручування, регулювання зусилля затягування.
4. натиснути на спусковий гачок.
Щоб встановити швидкість віджиму, поверніть ручку на задній панелі клавіші.

ПРИМІТКА **Не забудьте від'єднати шланг від пневматичного ключа після завершення роботи.**

8. поточне обслуговування

ПРИМІТКА **Виконуйте всі операції з технічного обслуговування, відключивши пристрій від електромережі.**

Чистка ключів
Від'єднайте джерело стисненого повітря від гайкового ключа. Накопичення масла, пилу можна видалити за допомогою пом'якшувального засобу або продути.
Зберігання
Зберігайте ключ у сухому місці. Волога може викликати корозію внутрішніх металевих частин. Перед зберіганням ключа рекомендується ввести кілька крапель мастила в повітрозабірник (рис. C).

9. Запасні частини та аксесуари

Для придбання запасних частин та аксесуарів, будь ласка, зв'яжіться з компанією Dedra Exim Service. Контактні дані можна знайти на сторінці 1 цього посібника.
При замовленні запасних частин, будь ласка, вказуйте номер партії на заводській табличці та номер деталі зі складального креслення.
Протягом гарантійного терміну ремонт здійснюється відповідно до умов, зазначених у гарантійному талоні. Будь ласка, передайте несправний виріб для ремонту за місцем придбання (продавець зобов'язаний прийняти несправний виріб), надішліть його до центрального сервісного центру Dedra Exim або до найближчого сервісного центру за місцем проживання (список сервісних центрів на сайті www.dedra.pl). Будь ласка, додайте заповнений гарантійний талон. Після закінчення гарантійного терміну ремонт здійснюється центральним сервісним центром. Надішліть несправний виріб до сервісного центру (витрати на пересилку оплачує користувач).

10. самостійне усунення несправностей

ПРИМІТКА **Перед самостійним усуненням несправностей від'єднайте пристрій від джерела живлення.**

Проблема	Тому що	Рішення
Пристрій не працює.	Шланг неправильно підключений або пошкоджений.	Перевірте подачу стисненого повітря
Гайковий ключ не затягується/крутиться	Занадто низький робочий тиск.	Збільшити робочий тиск.
		Замініть ущільнювальне кільце або прокладку.
		Використовуйте кабель відповідного діаметру.

11. комплектація обладнання

1. Ключ,
2. 10 гнізд (9,10,11,12,13,14,17,19,22,24,27 мм),
3. подовжувач 125 мм,
4. Міні-маслянка,
5. Швидке з'єднання,
6. пластикова маслянка,
Шестигранний ключ 7,4 мм

12. інформація для користувачів щодо утилізації електричного та електронного обладнання

(стосується домогосподарств)



Символ, зображений на виробах або супровідній документації, вказує на те, що несправне електричне або електронне обладнання не можна утилізувати разом з побутовими відходами. Якщо вам потрібно утилізувати, повторно використати або відновити компоненти, найкраще віднести їх до спеціалізованого пункту збору, де вони будуть прийняті безкоштовно. Інформацію про місцезнаходження пунктів збору відпрацьованого обладнання надають місцеві органи влади, наприклад, на їхніх веб-сайтах. Правильна утилізація пристрою, допомагає зберегти цінні ресурси та уникнути негативного впливу на здоров'я та навколишнє середовище внаслідок можливої присутності в обладнаннінебезпечних речовин: речовини, суміші та компоненти.
Неправильна утилізація відходів загрожує штрафними санкціями згідно з відповідними місцевими нормами.
Користувачі в країнах ЄС: Якщо вам потрібно утилізувати електричне або електронне обладнання, зверніться до найближчої точки продажу або до вашого постачальника, який надасть вам додаткову інформацію.
Утилізація в країнах за межами Європейського Союзу: Цей символ стосується лише країн Європейського Союзу. Якщо ви хочете утилізувати цей виріб, зверніться до місцевих органів влади або дилера для отримання інформації про правильний спосіб утилізації.

Гарантійний талон
на
[Пневматичний ключ]
Номер замовлення: A533162/A533162 Номер лоту: .....
(далі - Продукт)
Дата придбання продукту: .....

Печатка дилера

Дата та підпис продавця: .....

Заява користувача:
Я підтверджую, що ознайомлений з умовами гарантії та наслідками недотримання вказівок, викладених в інструкції з експлуатації та гарантійному талоні. Я ознайомлений з умовами цієї гарантії, що підтверджую власним підписом:

.....
Дата і місцеПідпис користувача

I. Відповідальність за Продукт

(1) Поручитель - Dedra Exim Sp. z o.o. з місцезнаходженням у м. Прушкув, адреса: вул. 3 Мая 8, 05-800 Прушкув, KRS 0000062517, Окружний суд міста Варшави у Варшаві, XIV Економічний відділ Національного судового реєстру, NIP 527-020-49-33, статутний капітал: 100 980,00 ЗЛОТИХ.
2 Відповідно до умов цього гарантійного талона, Гарант гарантує Товар, що походить з дистриб'юторської мережі Гаранта.
(3) Відповідальність за гарантією поширюється лише на дефекти, що виникли з причин, притаманних Продукту на момент його доставки Користувачеві.
(4) Користувач, на підставі гарантії, має право на безкоштовний ремонт Продукту за умови, що дефект став очевидним протягом гарантійного терміну. Спосіб ремонту Продукту (метод ремонту) визначається на розсуд Гаранта. Якщо Гарант визнає ремонт неможливим, він залишає за собою право замінити дефектний елемент або весь Виріб на бездефектний, знизити ціну Виробу або відмовитися від виконання договору.
По відношенню до Користувача, який не є споживачем у розумінні Закону від 23 квітня 1964р. Цивільного кодексу, відповідальність Гаранта за збитки, що виникли внаслідок цієї гарантії та/або у зв'язку з її укладенням та виконанням, незалежно від правового титулу, обмежується максимальною вартістю дефектного Продукту.

II. Гарантійний термін

Компоненти продукту	Тривалість гарантійного захисту
Пневматичний ключ	24 місяці з дати придбання Продукту, як зазначено в цьому гарантійному талоні
Робочі поради	Елементи, на які не поширюється гарантія

III. Умови для отримання гарантії

Користувач повинен пред'явити заповнений гарантійний талон на Виріб та підтвердити обставини придбання Виробу Користувачем, наприклад, пред'явивши чек, рахунок-фактуру тощо. З метою ефективного розгляду рекламації рекомендується, щоб Користувач надав разом з Виробом всі компоненти, зазначені в розділі "Комплектація пристрою", що міститься в Посібнику користувача.
2. що користувач дотримується інструкцій, наведених в інструкції з експлуатації та гарантійному талоні.
Гарантія поширюється лише на територію Республіки Польща та ЄС.
Гарантія не поширюється на дефекти Продукту, що виникають, зокрема, внаслідок:
a. Недотримання Користувачем умов, викладених в Інструкції з експлуатації, зокрема щодо правильної експлуатації, технічного обслуговування та чищення;
b. Використання Користувачем засобів для чищення або технічного обслуговування, які не відповідають вимогам Інструкції з експлуатації;
c. Неналежне зберігання та транспортування Продукту Користувачем;
d. Несанкціоновані зміни та/або модифікації Продукту Користувачем, які не були узгоджені з Гарантом;
e. Використання Користувачем у Виробі витратних матеріалів, що не відповідають вимогам Інструкції з експлуатації.
(5) Користувач, який не є споживачем у розумінні Закону від 23 квітня 1964р. Цивільного кодексу, втрачає гарантію на Продукт, в якому:
- серійні номери, позначення дати та паспортні таблички були видалені, змінені або пошкоджені користувачем;
- пломби були пошкоджені користувачем або мають ознаки втручання користувача.
Увага: Користувач зобов'язаний самостійно і за власний рахунок виконувати дії, пов'язані з повсякденною експлуатацією Виробу, що випливають, зокрема, з Інструкції з експлуатації, самостійно і за власний рахунок.

IV. Процедура розгляду скарг

(1) Якщо Ви виявите, що Виріб працює неправильно, перед тим, як пред'явити претензію, Ви повинні переконатися, що всі кроки, зазначені в

Інструкції з експлуатації, були виконані правильно, перш ніж пред'являти претензію.
(2) Рекомендується подавати рекламацію негайно, бажано протягом 7 днів з моменту виявлення дефекту Продукту. Користувач, який не є споживачем у розумінні Закону від 23 квітня 1964р. Цивільного кодексу, втрачає права, що випливають з цієї гарантії, якщо рекламація не буде подана протягом 7 днів.
(3) Повідомлення про рекламацію можна подати, зокрема, в місці придбання Продукту, в гарантійному сервісі або в письмовій формі на вказану адресу: Dedra Exim Sp. z o.o., ul. 3 Maja 8, 05-800 Pruszków.
(4) Користувач може подати рекламацію, використовуючи форму, доступну на веб-сайті www.dedra.pl. ("Бланк рекламації").
5. адреси гарантійного обслуговування для окремих країн можна знайти на сайті www.dedra.pl. Якщо для певної країни немає гарантійного сервісу, рекомендується звертатися з гарантійними претензіями за адресою: Dedra Exim Sp. z o.o. ul. 3 Maja 8, 05-800 Pruszków (Польща).
6 З метою безпеки Користувача використання дефектного Продукту заборонено.
7 Попередження: Використання несправного виробу є небезпечним для здоров'я та життя Користувача.
8 Виконання зобов'язань за гарантією відбудеться протягом 14 робочих днів, рахуючи від дати доставки Користувачем заявленого Продукту.
9. перед тим, як відправити дефектний Виріб для рекламації, рекомендується його почистити. Виріб, що підлягає рекламації, рекомендується ретельно захищати від пошкоджень під час транспортування (рекомендується доставляти Виріб, що підлягає рекламації, в оригінальній упаковці).
(10) Гарантійний термін продовжується на час, протягом якого Користувач не міг використовувати Продукт, на який поширюється гарантія, через дефект.
Гарантія не виключає, не обмежує і не призупиняє права Користувача, передбачені положеннями про гарантійні зобов'язання щодо дефектів проданих товарів.

Відповідно до статті 13(1) та (2) Регламенту (ЄС) 2016/679 Європейського Парламенту та Ради від 27 квітня 2016 року про захист фізичних осіб у зв'язку з обробкою персональних даних і про вільний рух таких даних та про скасування Директиви 95/46/ЄС (далі: "RODO"), повідомляємо Вам наступне

1. Контролером ваших персональних даних, вказаних у формі, є компанія DEDRA-EXIM sp. z o.o., зареєстрована за адресою: вул. 3 Мая, 8, 05-800, Прушкув (далі: «Контролер»).
2. Ваші дані будуть оброблятися виключно з метою виконання гарантійної процедури для пристрою згідно з літ. b п. 1. ст. 6 Загального регламенту захисту даних (далі: «ЗРЗД») Надання даних є добровільним, але необхідним для виконання гарантійної процедури.
3. Ваші дані будуть оброблятися протягом періоду виконання гарантійної процедури та з метою архівування на випадок необхідності захисту від можливих претензій до Контролера, але не довше закінчення терміну позовної давності.
4. Ваші дані можуть бути розкриті тільки суб'єктам, які обробляють дані від імені Контролера, на підставі письмового договору про доручення на обробку персональних даних, що передбачає, зокрема, технічне обслуговування, хостинг або обслуговування веб-сайту, IT-сервіс, кур'єрську компанію. Постачальники Контролера зобов'язані забезпечувати безпеку даних і дотримуватися вимог чинного законодавства щодо захисту персональних даних і не можуть використовувати довірені їм персональні дані в цілях, відмінних від зазначених у договорі з Контролером.
5. Ваші персональні дані не будуть оброблятися автоматизовано, зокрема, не будуть профілюватися, а також не будуть передаватися у треті країни/міжнародні організації.
6. Ви маєте право на доступ до своїх персональних даних та право на їхнє виправлення, видалення, обмеження обробки, право на передачу даних, право на відмову від обробки, у будь-який момент;
7. З усіх питань, пов'язаних з обробкою Контролером ваших персональних даних, ви можете звернутися до Контролера за адресою e-mail: daneosobowe@dedra.pl.;
8. Ви маєте право подати скаргу до відповідного наглядового органу із захисту персональних даних;

Dedra Exim Sp. z o.o.
ul. 3 Maja 8, 05-800 Pruszków
Tel. +48 22 73 83 777, fax +48 22 73 83 779
www.dedra.pl, serwis@dedra.pl

Adnotacje o dokonanych naprawach / Záznamy o provedených opravách / Záznamy o vykonaných opravách / Pastabos apie atliktą remontą / Piezīmes par veikto remontu / Feljegyzések az elvégzett javításokról / Menţiuni cu privire la reparaţiile efectuate / Vermerke über ausgeführte reparaturen / Opombe o opravljenih popravilih / Bilješke o izvršenim popravcima/ Отбелязване на извършените ремонти / Відмітка про проведені ремонти

Data zgłoszenia do naprawy / Datum nahlášení k opravě / Dátum odovzdania do opravy / Atidavimo remontui data / Produkta nodošanas remontā datums / A javításra történő bejelentés dátuma / Data predării la reparaţie / Datum der Anmeldung zur Reparatur / Datum prijave za popravilo / Datum zahtjeva za popravak/ Дата на заявката за ремонт/ Дата подання заявки на	Data wykonania naprawy / Datum provedení opravy / Dátum vykonania opravy / Remonto data / Remonta datums / A javítás dátuma / Data efectuării reparaţiei / Datum der Ausführung der Reparatur / Datum izvršitve popravila / Datum popravka/ Дата на ремонта/ Дата ремонту	Zakres naprawy, opis czynności naprawczych / Rozsah opravy, popis úkonů / Rozsah opravy, opis vykonaných opravných činností / Remonto apimtis, remonto darbų aprašymas / Remonta apjoms, remontdarbu apraksts / A javítás tartalma, a javítási műveletek leírása / Domeniul de reparaţie, descrierea operaţiilor de reparaţie / Umfang der Reparatur , Beschreibung der Tätigkeiten / Obseg popravila, opis izvršenih opravil v okviru popravila / Opseg popravka, opis popravka/ Обхват на ремонта, описание на ремонтните дейности / Обсяг ремонту, опис ремонтних робіт	Podpis wykonującego naprawę / Podpis opraváře / Podpis osoby vykonávajúcej opravu / Remontą atliekančio asmens parašas / Remonta veicēja paraksts / A javítást végző aláírása / Semnătura persoanei care a efectuat reparaţia / Unterschrift der die Reparatur ausführenden Person / Podpis osebe, ki je izvršila popravilo / Potpis osobe koja izvodi popravak/ Подпис на лицето, което извършва ремонта / Підпис ремонтника